ТИПОВЫЕ ПРОЕКТНЫЕ
РЕШЕНИЯ
501-0-118

ЖЕЛЕЗНОДОРОЖНЫЕ ПЕРЕЕЗДЫ

ПУТЕВАЯ ЧАСТЬ

СОСТАВ ПРОЕКТА

АЛЬБОМ I ПОЯСНИТЕЛЬНАЯ ЗАПИСКА
АЛЬБОМ II ГЕНЕРАЛЬНЫЕ ПЛАНЫ ПЕРЕЕЗДОВ
АЛЬБОМ III НАСТИЛЫ ПЕРЕЕЗДОВ
АЛЬБОМ IV УСТРОЙСТВО ПЕРЕЕЗДОВ НА КРИВЫХ
АЛЬБОМ V ОГРАЖДЕНИЕ ПЕРЕЕЗДОВ
АЛЬБОМ VI ИСКУССТВЕННЫЕ СООРУЖЕНИЯ
АЛЬБОМ VII НАРУЖНОЕ ОСВЕЩЕНИЕ
АЛЬБОМ VIII ПЕШЕХОДНЫЕ ДОРОЖКИ
АЛЬБОМ IX ПЕРЕХОДЫ СКОТОПРОГОННЫХ ДОРОГ
АЛЬБОМ X СМЕТЫ

АЛЬБОМ VIII

Утвержден приказом
МПС N М-41470 от 21 XII 78г
Введен в действие
Гипропромтрансстроем
приказ N36 от 25. IV 79г

1175/8

РАЗРАБОТАН
ИНСТИТУТОМ ГИПРОПРОМТРАНССТРОЙ

Гипропромтрансстрой
г Москва
Гл инженер института Дмитриев
Гл инженер проекта Дмитрук

NN п/п	Наименование чертежа	№ листа
1.	Титульный лист.	1
2	Содержание альбома.	2
3	Пояснительная записка.	3
4	Генеральный план пешеходных дорожек.	4
5	Спецификация материалов дорожек с ж.б. настилом при ж.б. шпалах и скреплении марки „КБ".	5
6	Спецификация материалов дорожек с ж.б. настилом при деревянных шпалах и скреплении марки „К".	6
7	Спецификация материалов дорожек с ж.б. настилом при деревянных шпалах и костыльном скреплении.	7
8	Спецификация материалов дорожек с деревянным настилом при ж.б. шпалах и скреплении марки „КБ".	8
9	Спецификация материалов дорожек с деревянным настилом при деревянных шпалах и скреплении марки „К".	9
10	Спецификация материалов дорожек с деревянным настилом при деревянных шпалах и костыльном скреплении.	10
11	План дорожек при ж.б. настиле и ж.б. шпалах.	11
12	План дорожек при ж.б. настиле и деревянных шпалах.	12
13	Поперечные разрезы по оси ж.д. пути ж.б. дорожек шириной 1.07 и 2.16 м.	13
14	Крепление ж.б. настила при ж.б. шпалах, скреплении марки „КБ" и рельсах Р75; Р65; Р50.	14
15	Крепление ж.б. настила при деревянных шпалах, скреплении марки „К" и рельсах Р75; Р65; Р50.	15
16	Крепление ж.б. настила при деревянных шпалах, костыльном скреплении и рельсах Р75; Р65; Р50.	16
17	План дорожек при деревянном настиле и ж.б. шпалах.	17
18	План дорожек при деревянном настиле и деревянных шпалах.	18
19	Поперечные разрезы по оси ж.д. пути деревянных дорожек шириной 1.24 и 2.33 м.	19
20	Крепление деревянного настила при ж.б. шпалах, скреплении марки „КБ" и рельсах Р75; Р65; Р50.	20
21	Крепление деревянного настила при деревянных шпалах скреплении марки „К" и рельсах Р75; Р65; Р50.	21
22	Крепление деревянного настила при деревянных шпалах, костыльном скреплении и рельсах Р75; Р65; Р50.	22
23	Детали крепления железобетонных плит.	23
24	Детали брусьев и досок.	24
25	Детали брусков.	25
26	Детали укладки контррельсов.	26
27	Конструкция ж.б. плиты настила.	27
28	План пешеходных дорожек вне переезда при деревянном настиле и насыпи высотой Н-1.0 м.	28
29	Спецификация материалов пешеходных дорожек вне переезда при деревянном настиле и насыпи высотой Н-1.0 м.	29
30	Спецификация материалов пешеходных дорожек вне переезда при деревянном настиле и насыпи высотой Н=1.0 м.	30
31.	Узлы и детали устройства пешеходных дорожек вне переезда при высоте насыпи Н=1.0 м.	31
32	Узлы и детали устройства пешеходных дорожек вне переезда при высоте насыпи Н-1.0 м.	32
33	План пешеходных дорожек вне переезда при жел. бет. настиле и насыпи высотой Н=1.0 м.	33
34	Спецификация материалов пешеходных дорожек вне переезда при железобетонном настиле и насыпи высотой Н=1.0 м.	34
35	Спецификация материалов пешеходных дорожек вне переезда при железобетонном настиле и насыпи высотой Н-1.0 м.	35

Исполнил Глазунова	Михайлов	Гипропромтрансстрой г. Москва	Нач. отдела		
Проверил Зернова	Горбов		Гл. специал.		
Копировал Носкова	Дмитрук		Гл. инж. пр-та		
Сверил Глазунова			Дата выпуска:		

1175/8

1976г	Железнодорожные переезды. Путевая часть.	Содержание альбома.	Типовые проектные решения 501-0-118	Альбом VIII	Лист 2

Пешеходные дорожки устраиваются при интенсивном пешеходном движении на переездах I, II и III категории. Дорожки могут устраиваться также через станционные пути в местах сосредоточенного движения обслуживающего персонала станций, а также у концов пассажирских платформ для перехода от одной платформы к другой.

Пешеходные дорожки должны устраиваться под углом 90° к пересекаемым железнодорожным путям.

Конструкция пешеходных дорожек разработана для случаев пересечения одного или двух путей, уложенных на железобетонных или деревянных шпалах.

В случаях пересечения более 2-х путей или когда междупутье шире приведенного в чертежах, пешеходные дорожки устраиваются применительно к разработанной конструкции, сообразуясь с количеством пересекаемых путей и шириной междупутий.

Конструкция пешеходных дорожек разработана в двух вариантах:

1. С настилом из железобетонных плит. Ширина дорожек 1.07 и 2.16 м.

2. С деревянным настилом. Ширина дорожек 1.24 и 2.33 м.

Выбор типа настила и ширины дорожек производится при привязке к конкретным условиям в зависимости от капитальности переезда и интенсивности пешеходного движения, а также наличия строительных материалов.

Железобетонный настил дорожек собирается из сборных плит, применяемых при устройстве переходов скотопрогонных дорог марки П-2, размером 100×107×8 см, изготовляемых на заводах, в цехах или полигонах.

Железобетонные плиты должны изготовляться в точном соответствии с чертежами.

Плиты изготовляются из бетона марки „300", морозостойкостью не ниже Мрз 200.

Рабочая арматура из стали класса А-I марки ВСт3 сп 2 по ГОСТ 5781-75 и 380-71*, распределительная – из обыкновенной арматурной проволоки класса В-I ГОСТ 6727-53*.

Арматура плит сваривается в виде пространственного каркаса точечной электросваркой.

Крепление плит или деревянного настила производится к поперечным деревянным брусьям, уложенным на деревянные шпалы, а при железобетонных шпалах – к деревянным лежням, уложенным между шпалами.

Железобетонные плиты крепятся к поперечным брусьям или лежням при помощи стрелочных шурупов, а деревянный настил – при помощи гвоздей.

Вся древесина пешеходных дорожек, кроме верхнего настила, должна быть антисептирована.

Для сохранения деревянного настила и увеличения срока службы, пешеходные дорожки рекомендуется покрывать слоем асфальта толщиной 2-3 см.

Пешеходные дорожки должны иметь покрытие аналогичное настилу на переездах – из железобетонных плит или деревянное.

Желоба в пределах пешеходных дорожек должны быть продолжением желобов на переездах, устраиваемых с помощью контррельсов.

На чертежах приведена конструкция устройства пешеходной дорожки на перегоне через два пути при высоте насыпи в 1.0 м. При других высотах насыпей пешеходные дорожки на перегонах устраиваются применительно к конструкциям, данным на чертежах альбома с использованием различных типовых железобетонных лестничных маршей.

Набор марок железобетонных лестничных маршей для высот насыпей от 0.60–2.0 м дан в таблице на листе 33.

Гипропромтрансстрой г. Москва	Нач. отдела	Склезнев	Исполнил	Дмитрук	
	Гл. специал.	Горбеев	Проверил	Чеботарева	
	Гл. инж. пр-та	Дмитрук	Сверил		
	Дата выпуска:		Копировал	Метельская	

Расположение пешеходных дорожек на переезде

с одной стороны

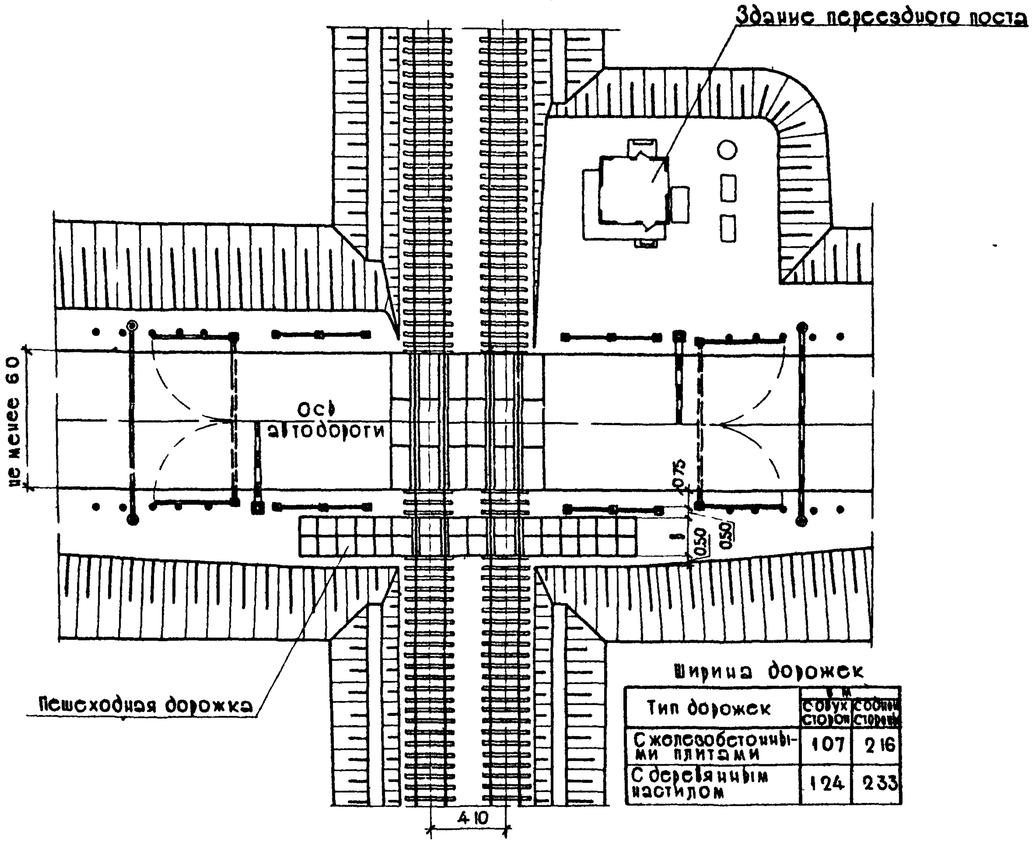

Ширина дорожек

Тип дорожек	м с обеих сторон	м с одной стороны
С железобетонными плитами	1.07	2.16
С деревянным настилом	1.24	2.33

с двух сторон

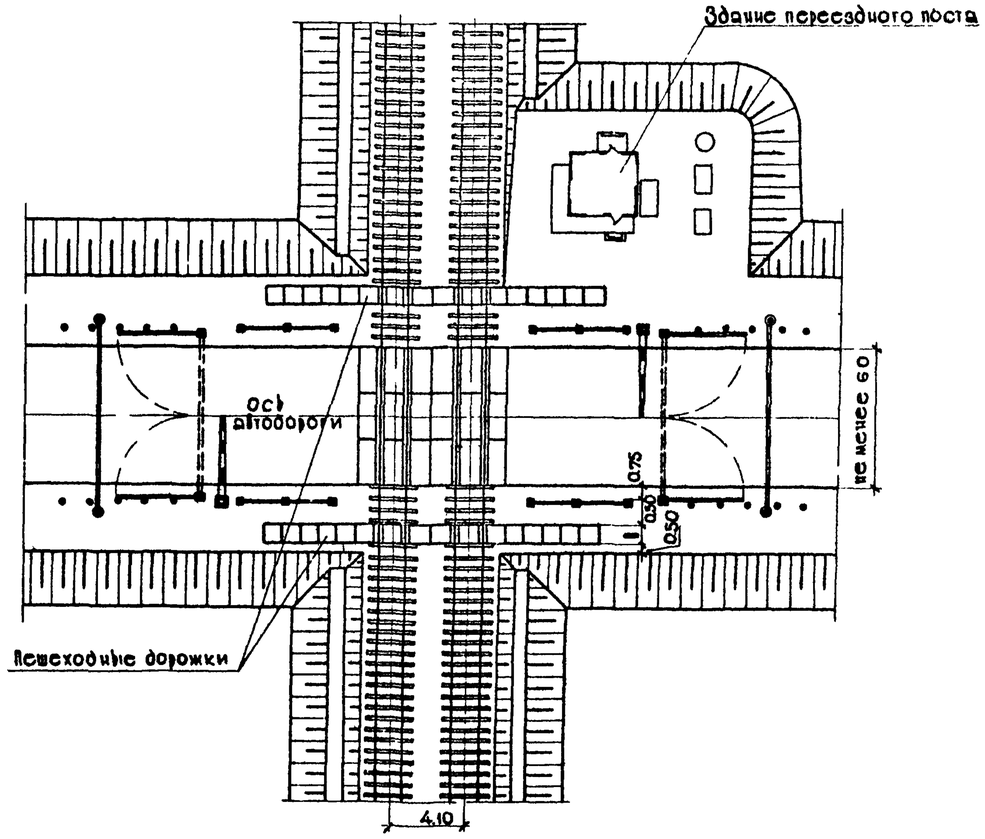

Примечания

1. На чертеже показаны пешеходные дорожки – тротуары с покрытием из железобетонных плит При деревянном покрытии план сохраняется без изменения
2. Конструкция дорожек дана для случаев перехода через один или два пути на перегоне В других случаях дорожки устраиваются применительно к приведенной конструкции в зависимости от количества путей и ширины междупутий
3. Настил дорожек запроектирован деревянным и из железобетонных плит размером 100×107см Принятая ширина дорожек, указанная в таблице на данном чертеже, определялась раскладкой шпал из расчета 1840шт на километр пути, а так же особенностями конструкции настила При иной раскладке шпал, ширина дорожек с деревянным настилом должна соответственно корректироваться; при железобетонном настиле ширина дорожек сохраняется по проекту; шпалы в пределах ширины дорожек должны быть отрихтованы до проектных размеров.
4. При устройстве дорожек все старые шпалы должны быть заменены на новые и тщательно подбиты.
5. Подходы к дорожкам и сопряжение их с обочинами выполняются по жестким условиям Крайние (торцевые) брусья для крепления настила должны опираться на грунт по всей длине.
6. Лесоматериал для дорожек – из хвойных пород второго сорта по ГОСТ 8486-66 Все деревянные элементы, кроме верхнего настила, должны быть обработаны антисептиком.
7. Для удобства хождения и удлинения срока службы, деревянный настил дорожек может покрываться асфальтом слоем толщиной 3-5 см
8. Ниши в местах крепления железобетонных плит к лежням должны заполняться битумом.
9. Размеры на чертеже указаны в метрах.

Типопроектстройпроект г Москва	Нач отдела	Михайлов	Громова		
	Гл специалист	Горбов	Зернова		
	Гл инж пр-та	Дмитрук	Носкова		
	Дата выпуска		Зернова		
	Исполнил				
	Проверил				
	Копировал				
	Сверил				
	м-б				

1976г	Железнодорожные переезды Путевая часть	Генеральный план пешеходных дорожек	Типовые проектные решения 501-0-118	Альбом VIII	Лист 4

1175/8

N элементов	Наименование элементов и их размеры			Измеритель	Ширина дорожек 1.07м Через 1 путь	1.07м Через 2 пути	2.16м Через 1 путь	2.16м Через 2 пути
1	2			3	4	5	6	7
	Заливка ниш в плитах битумом			куб.м	—	—	0.009	0.012
1	Железобетонные плиты П-2 107×100см.	При всех типах рельсов	бетон М-300	шт. / куб.м	13 / 1.105	16 / 1.360	26 / 2.210	32 / 2.720
			арматура кл AI / кл BI	кг	64 / 44.6	78 / 54.9	12.8 / 89.2	15.6 / 109.8
2	Лежни под крайние брусья крепления настила		130×150×1250	шт / куб.м	2 / 0.048	2 / 0.048	—	—
3			130×150×2500	"	—	—	2 / 0.096	2 / 0.096
3	Лежни между шпал		130×150×2500	"	2 / 0.098	4 / 0.196	3 / 0.146	6 / 0.292
4	Крайние брусья крепления настила	Р75	130×150×6250	"	4 / 0.488	4 / 0.488	6 / 0.732	6 / 0.732
5		Р65	130×150×6250	"	4 / 0.488	4 / 0.488	6 / 0.732	6 / 0.732
6		Р50	130×150×6250	"	4 / 0.488	4 / 0.488	6 / 0.732	6 / 0.732
7	Средние брусья крепления настила	Р75	100×150×1320	"	2 / 0.040	4 / 0.080	3 / 0.0594	6 / 0.119
7		Р65	100×150×1320	"	2 / 0.040	4 / 0.080	3 / 0.0594	6 / 0.119
8		Р50	75×150×1320	"	2 / 0.030	4 / 0.060	3 / 0.044	6 / 0.088
9	Брусья крепления настила в междупутье	Р75	130×150×2420	"	—	2 / 0.095	—	3 / 0.141
9		Р65	130×150×2420	"	—	2 / 0.095	—	3 / 0.141
10		Р50	130×150×2430	"	—	2 / 0.096	—	3 / 0.142
11	Бруски настила	При всех типах рельсов	75×150×1240	"	2 / 0.028	4 / 0.056	—	—
12			75×150×2330	"	—	—	2 / 0.052	4 / 0.104
13		При рельсах Р75 Р65	75×200×1240	"	2 / 0.037	4 / 0.074	—	—
14			75×200×2330	"	—	—	2 / 0.070	4 / 0.140
15		Р50	75×200×1240	"	2 / 0.037	4 / 0.074	—	—
16			75×200×2330	"	—	—	2 / 0.070	4 / 0.140
17	Опорные бруски	Р75	100×130×150	"	4 / 0.008	8 / 0.016	6 / 0.012	12 / 0.024
17		Р65	100×130×150	"	4 / 0.008	8 / 0.016	6 / 0.012	12 / 0.024
18		Р50	100×100×150	"	4 / 0.006	8 / 0.012	6 / 0.009	12 / 0.018
20	Деревянный брус для крепления контррельсов	при всех типах рельсов	100×130×150	"	4 / 0.008	8 / 0.015	4 / 0.008	8 / 0.015
	Итого лесоматериала при рельсах типа:		Р 75	куб.м	0.755	1.068	1.175	1.663
			Р 65	"	0.755	1.068	1.175	1.663
			Р 50	"	0.743	1.045	1.157	1.627

1	2			3	4	5	6	7
60	Контррельс Р33	при всех типах рельсов		п м / кг	5.2 / 174.10	10.4 / 348.19	7.4 / 247.75	14.8 / 495.50
61	Гвозди строительные ГОСТ 4028-63*	Р75	5×150	шт / кг	24 / 0.54	48 / 1.08	36 / 0.81	72 / 1.62
		Р65		"	24 / 0.54	48 / 1.08	36 / 0.81	72 / 1.62
		Р50		"	40 / 0.9	80 / 1.8	60 / 1.34	120 / 2.69
62	Шурупы путевые (стрелочные) ГОСТ 1145-70*	Р75	22×170	"	22 / 11.88	36 / 19.44	33 / 17.82	54 / 29.16
		Р65		"	22 / 11.88	36 / 19.44	33 / 17.82	54 / 29.16
		Р50		"	4 / 2.16	4 / 2.16	6 / 3.23	6 / 3.23
63	*Шайбы пружинные ГОСТ 19115-73	Р75	ø24	"	26 / 1.76	44 / 3.0	37 / 2.51	62 / 4.21
		Р65		"	26 / 1.76	44 / 3.0	37 / 2.51	62 / 4.21
		Р50		"	8 / 0.54	12 / 0.82	10 / 0.68	14 / 0.96
64	Скобы прижимные	при всех типах рельсов		"	—	—	13 / 12.48	16 / 15.36
65	Крюки прижимные			"	26 / 21.32	32 / 26.24	26 / 21.32	32 / 26.24
66	Костыли путевые ГОСТ 5812-75		ℓ=230	"	4 / 2.04	8 / 4.07	6 / 3.05	12 / 6.11
67	Шурупы путевые (стрелочные) ГОСТ 1145-70*	Р75	22×250	"	4 / 3.20	8 / 6.40	4 / 3.20	8 / 6.40
		Р65		"	4 / 3.20	8 / 6.40	4 / 3.20	8 / 6.40
		Р50		"	4 / 3.20	8 / 6.40	4 / 3.20	8 / 6.40
	Итого металла при рельсах типа:		Р 75	кг	214.84	408.42	308.94	584.60
			Р 65	"	214.84	408.42	308.94	584.60
			Р 50	"	204.26	389.68	292.95	556.28

* Допускается замена на шайбу 2.24 ГОСТ 19115-73.

Примечания:

1. Конструкция приведена на листе 14.
2. Доски настила крепятся к брусьям двумя гвоздями 5×150мм в каждом пересечении.
3. Ж.б. плиты крепятся к брусьям стрелочными шурупами 22×170мм

Гипропромтрансстрой г. Москва						
Нач отдела	Гл специал	Гл инж пр-та	Дата выпуска	Исполнил Зернова	Проверил Глазунова	Копировал Носкова	Сверил Зернова
Гл инж-р Михайлов	Гл инж-р Горбов	Гл инж-р Дмитрук					

1976г	Железнодорожные переезды. Путевая часть.	Спецификация материалов дорожек с железобетонным настилом при железобетонных шпалах и скреплении марки КБ	Типовые проектные решения. 501-0-118	Альбом VIII	Лист 5

117.5/8

№ элементов	Наименование элементов и их размеры			Измеритель	Ширина дорожек 1.07 м Через 1 путь	1.07 м Через 2 пути	2.16 м Через 1 путь	2.16 м Через 2 пути
1	2			3	4	5	6	7
	Заливка ниш в плитах битумом			куб м	—	—	0.009	0.012
1	Железобетонные плиты П-2 107×100см	При всех типах рельсов	бетон М-300	шт / куб м	13 / 1.105	16 / 1.360	26 / 2.210	32 / 2.720
			арматура кл AI / кл BI	кг	6.4 / 44.6	7.8 / 54.9	12.8 / 89.2	15.6 / 109.8
2	Лежни под крайние брусья крепления настила		130×150×1250	шт / куб.м	2 / 0.048	2 / 0.048	—	—
3			130×150×2500	"	—	—	2 / 0.096	2 / 0.096
21	Крайние брусья крепления настила	Р75	130×150×6150	"	4 / 0.48	4 / 0.48	6 / 0.72	6 / 0.72
21		Р65	130×150×6150	"	4 / 0.48	4 / 0.48	6 / 0.72	6 / 0.72
19		Р50	130×150×6150	"	4 / 0.48	4 / 0.48	6 / 0.72	6 / 0.72
23	Средние брусья крепления настила.	Р75	130×150×1320	"	2 / 0.052	4 / 0.103	3 / 0.077	6 / 0.155
23		Р65	130×150×1320	"	2 / 0.052	4 / 0.103	3 / 0.077	6 / 0.155
24		Р50	100×150×1320	"	2 / 0.040	4 / 0.080	3 / 0.0594	6 / 0.119
25	Брусья крепления настила в междупутье	Р75	130×150×2120	"	—	2 / 0.083	—	3 / 0.125
25		Р65	130×150×2120	"	—	2 / 0.083	—	3 / 0.125
26		Р50	130×150×2180	"	—	2 / 0.085	—	3 / 0.128
27	Доски настила	При рельсах Р75	75×200×1240	"	2 / 0.037	4 / 0.074	—	—
28		При рельсах Р65	75×200×2330	"	—	—	2 / 0.07	4 / 0.14
33		Р50	75×200×1240	"	2 / 0.037	4 / 0.074	—	—
34		Р50	75×200×2330	"	—	—	2 / 0.07	4 / 0.14
29		При всех типах рельсов	75×150×1240	"	2 / 0.028	4 / 0.056	—	—
30			75×150×2330	"	—	—	2 / 0.052	4 / 0.104
31	Опорные бруски	Р75	100×130×430	"	4 / 0.022	8 / 0.045	8 / 0.045	16 / 0.09
31		Р65	100×130×430	"	4 / 0.022	8 / 0.045	8 / 0.045	16 / 0.09
32		Р50	100×100×430	"	4 / 0.017	8 / 0.034	8 / 0.034	16 / 0.068
20		при всех типах рельсов	100×130×150	"	4 / 0.008	8 / 0.015	4 / 0.008	8 / 0.015

1	2			3	4	5	6	7
35	Опорные бруски	Р75	100×130×430	шт / куб м	4 / 0.022	8 / 0.045	8 / 0.045	16 / 0.09
35		Р65	100×130×430	"	4 / 0.022	8 / 0.045	8 / 0.045	16 / 0.09
36		Р50	100×130×430	"	4 / 0.022	8 / 0.045	8 / 0.045	16 / 0.09
Итого лесоматериала при рельсах типа:			Р75	куб.м	0.697	0.949	1.113	1.535
			Р65	"	0.697	0.949	1.113	1.535
			Р50	"	0.680	0.917	1.084	1.480
60	Контрельсы Р33	При всех типах рельсов	—	п м / кг	5.2 / 174.10	10.4 / 348.19	7.4 / 247.75	14.8 / 495.50
61	Гвозди строительные ГОСТ 4028-63*		5×150	шт / кг	16 / 0.36	32 / 0.72	24 / 0.54	48 / 1.08
62	Шурупы путевые (стрелочные) ГОСТ 1145-70*		22×170	"	22 / 11.88	36 / 19.44	33 / 17.82	54 / 29.16
67			22×250	"	4 / 3.2	8 / 6.4	4 / 3.2	8 / 6.4
63	*Шайбы пружинные ГОСТ 19115-73		ф24	"	26 / 1.76	44 / 3.00	37 / 2.51	62 / 4.21
64	Скобы прижимные		—	"	—	—	13 / 12.48	16 / 15.36
65	Крюки прижимные		—	"	26 / 24.32	32 / 26.24	26 / 24.32	32 / 26.24
Итого металла при рельсах типа:			Р75	кг	212.62	403.99	305.62	577.95
			Р65	"	212.62	403.99	305.62	577.95
			Р50	"	212.62	403.99	305.62	577.95

* Допускается замена на шайбу 2.24 ГОСТ 19115-73.

Примечания:

1. Конструкция приведена на листе 15.
2. Доски настила крепятся к брусьям двумя гвоздями 5×150мм в каждом пересечении.
3. Железобетонные плиты крепятся к брусьям стрелочными шурупами 20×170мм.

1976 г	Железнодорожные переезды. Путевая часть.	Спецификация материалов дорожек с железобетонным настилом при деревянных шпалах и скреплении марки „К".	Типовые проектные решения 501-0-118	Альбом VIII	Лист 6	1175/8

Исполнил Зернова
Проверил Глазунова
Копировал Носкова
Сверил Зернова

Михайлов
Гордеев
Дмитрук

Нач отдела
Гл специал
Гл инж пр-та
Дата выпуска

Гипропромтрансстрой г. Москва

№ элементов	Наименование элементов и их размеры			Измеритель	Ширина дорожек 1.07 м		2.16 м	
					Через 1 путь	Через 2 пути	Через 1 путь	Через 2 пути
1	2			3	4	5	6	7
	Заливка щиш в плитах битумом			куб. м.	—	—	0.009	0.012
1	Железобетонные плиты П-2 107 × 100см.	При всех типах рельсов	бетон М-300	шт. / куб. м	13 / 1.105	16 / 1.360	26 / 2.210	32 / 2.720
			арматура кл. AI / кл. BI	кг	6.4 / 44.6	7.8 / 54.9	12.8 / 89.2	15.6 / 109.8
2	Лежни под крайние брусья крепления настила		130×150×1250	шт / куб. м	2 / 0.048	2 / 0.048	—	—
3			130×150×2500	"	—	—	2 / 0.096	2 / 0.096
21	Крайние брусья крепления настила	Р 75	130×150×6150	"	4 / 0.48	4 / 0.48	6 / 0.72	6 / 0.72
21а		Р 65	130×150×6150	"	4 / 0.48	4 / 0.48	6 / 0.72	6 / 0.72
22		Р 50	130×150×6150	"	4 / 0.48	4 / 0.48	6 / 0.72	6 / 0.72
23	Средние брусья крепления настила	Р 75	130×150×1320	"	2 / 0.052	4 / 0.103	3 / 0.077	6 / 0.155
23а		Р 65	130×150×1320	"	2 / 0.052	4 / 0.103	3 / 0077	6 / 0.155
24		Р 50	100×150×1320	"	2 / 0.040	4 / 0.080	3 / 0.0594	6 / 0.1188
25	Брусья крепления настила в междупутье	Р 75	130×150×2120	"	—	2 / 0.083	—	3 / 0.125
25а		Р 65	130×150×2120	"	—	2 / 0.083	—	3 / 0.125
26		Р 50	130×150×2180	"	—	2 / 0.085	—	3 / 0.128
27	Доски настила	При всех типах рельсов	75×200×1240	"	2 / 0.037	4 / 0.074	—	—
28			75×200×2330	"	—	—	2 / 0.07	4 / 0.14
29			75×150×1240	"	2 / 0.028	4 / 0.056	—	—
30			75×150×2330	"	—	—	2 / 0.052	4 / 0.104
35а	Опорные бруски	Р 75	100×130×430	"	4 / 0.022	8 / 0.045	8 / 0.045	16 / 0.09
35а		Р 65	100×130×430	"	4 / 0.022	8 / 0.045	8 / 0.045	16 / 0.09
36а		Р 50	100×100×430	"	4 / 0.017	8 / 0.034	8 / 0.034	16 / 0.068
31		Р 75	100×130×430	"	4 / 0.022	8 / 0.045	8 / 0.045	16 / 0.09
31		Р 65	100×130×430	"	4 / 0.022	8 / 0.045	8 / 0.045	16 / 0.09
32		Р 50	100×100×430	"	4 / 0.017	8 / 0.034	8 / 0.034	16 / 0.068
20		при всех типах рельсов	100×130×150	"	4 / 0.008	8 / 0.015	4 / 0.008	8 / 0.015
Итого лесоматериала при рельсах типа:			Р 75	куб. м	0.697	0.949	1.113	1.535
			Р 65	"	0.697	0.949	1.113	1.535
			Р 50	"	0.675	0.906	1.073	1.458

1	2			3	4	5	6	7
60	Контрельсы Р 33	При всех типах рельсов	—	п.м / кг	5.2 / 174.10	10.4 / 348.19	7.4 / 247.75	14.8 / 495.50
61	Гвозди строительные ГОСТ 4028-63*		5×150	шт / кг	16 / 0.36	32 / 0.72	24 / 0.54	48 / 1.08
62	Шурупы путевые (стрелочные) ГОСТ 1145-70*		22×170	"	22 / 11.88	36 / 19.44	33 / 17.82	54 / 29.16
67			22×250	"	4 / 3.2	8 / 6.4	4 / 3.2	8 / 6.4
63	*Шайбы пружинные ГОСТ 19115-73		ø24	"	26 / 1.76	44 / 3.00	37 / 2.51	62 / 4.21
64	Скобы прижимные		—	"	—	—	13 / 12.48	16 / 15.36
65	Крюки прижимные		—	"	13 / 21.32	32 / 26.24	13 / 21.32	32 / 26.24
Итого металла при рельсах типа:			Р 75	кг	212.62	403.99	305.62	577.95
			Р 65	"	212.62	403.99	305.62	577.95
			Р 50	"	212.62	403.99	305.62	577.95

× Допускается замена на шайбу 2.24 ГОСТ 19115-73.

Примечания:

1. Конструкция приведена на листе 16.
2. Доски настила крепятся к брусьям двумя гвоздями 5×150 мм. в каждом пересечении.
3. Железобетонные плиты крепятся к брусьям стрелочными шурупами 22×170 мм.

Исполнил Громова
Проверил Глазунова
Копировал Москова
Сверил Зернова

Нач. отдела Михайлов
Гл. специал. Горбеев
Гл. инж. пр-та Дмитрук
Дата выпуска

Гипропромтрансстрой г. Москва

1975/8

1976 г	Железнодорожные переезды. Путевая часть.	Спецификация материалов дорожек с железобетонным настилом при деревянных шпалах и костыльном скреплении.	Типовые проектные решения 501-0-118	Альбом VIII	Лист 7

№ элемента	Наименование элементов и их размеры			Измеритель	Ширина дорожек 1.24 м: Через 1 путь	Ширина дорожек 1.24 м: Через 2 пути	Ширина дорожек 2.33 м: Через 1 путь	Ширина дорожек 2.33 м: Через 2 пути
1	2			3	4	5	6	7
2	Лежни под крайние брусья крепления настила	При всех типах рельсов	130×150×1250	шт / куб.м	2 / 0.048	2 / 0.048	—	—
3			130×150×2500	"	—	—	2 / 0.096	2 / 0.096
3	Лежни между шпал		130×150×2500	"	3 / 0.146	6 / 0.292	5 / 0.244	10 / 0.490
38	Крайние брусья крепления настила	Р 75	150×150×6000	"	6 / 0.810	6 / 0.810	10 / 1.350	10 / 1.350
38		Р 65	150×150×6000	"	6 / 0.810	6 / 0.810	10 / 1.350	10 / 1.350
39		Р 50	130×150×6000	"	6 / 0.700	6 / 0.700	10 / 1.17	10 / 1.17
40	Средние брусья крепления настила	Р 75	150×150×1320	"	3 / 0.089	6 / 0.178	5 / 0.149	10 / 0.298
40		Р 65	150×150×1320	"	3 / 0.089	6 / 0.178	5 / 0.149	10 / 0.298
41		Р 50	130×150×1320	"	3 / 0.0774	6 / 0.155	5 / 0.129	10 / 0.258
42	Брусья крепления настила в междупутье	Р 75	150×150×2420	"	—	3 / 0.163	—	5 / 0.272
42		Р 65	150×150×2420	"	—	3 / 0.163	—	5 / 0.272
43		Р 50	130×150×2430	"	—	3 / 0.142	—	5 / 0.237
44	Доски настила	При всех типах рельсов	32×200×1240	"	65 / 0.515	82 / 0.650	—	—
45			32×200×2330	"	—	—	65 / 0.970	82 / 1.22
46			32×150×1240	"	2 / 0.012	4 / 0.024	—	—
47			32×150×2330	"	—	—	2 / 0.022	4 / 0.044
17	Опорные бруски	Р 75	100×130×150	"	6 / 0.012	12 / 0.024	10 / 0.019	20 / 0.038
17		Р 65	100×130×150	"	6 / 0.012	12 / 0.024	10 / 0.019	20 / 0.038
18		Р 50	100×100×150	"	6 / 0.009	12 / 0.018	10 / 0.015	20 / 0.03
20	Деревянный брус для крепления контррельса	при всех типах рельсов	100×130×150	"	4 / 0.008	8 / 0.015	4 / 0.008	8 / 0.015
Итого лесоматериала для крепления при рельсах типа:		Р 75		куб. м	1.640	2.204	2.858	3.823
		Р 65		"	1.640	2.204	2.858	3.823
		Р 50		"	1.515	2.044	2.654	3.560

1	2			3	4	5	6	7
60	Контррельсы Р 33	При всех типах рельсов	—	п.м / кг	5.6 / 187.49	11.2 / 374.98	7.8 / 261.14	15.6 / 552.28
61	Гвозди строительные ГОСТ 4028-63*		5×150	шт / кг	12 / 0.27	24 / 0.54	20 / 0.45	40 / 0.9
68			4×100	"	402 / 3.94	516 / 5.06	670 / 6.57	860 / 8.45
62	Шурупы путевые ГОСТ 1145-70*		22×170	"	18 / 9.75	30 / 16.2	30 / 16.2	50 / 27.00
67			22×250	"	4 / 3.20	8 / 6.40	4 / 3.20	8 / 6.40
63	Шайбы пружинные* ГОСТ 19115-73		ø 24	"	22 / 1.49	38 / 2.58	34 / 2.31	58 / 3.95
66	Костыли путевые ГОСТ 5812-75		b=230	"	6 / 2.82	12 / 5.64	10 / 4.70	20 / 9.40
Итого металла при рельсах типа			Р 75	кг	206.96	411.40	294.57	608.38
			Р 65	"	208.96	411.40	294.57	608.38
			Р 50	"	208.96	411.40	294.57	608.38

* Допускается замена на шайбу 2.24 ГОСТ 19115-73.

Примечание:

Конструкция приведена на листе 20.

1976г.	Железнодорожные переезды. Путевая часть.	Спецификация материалов дорожек с деревянным настилом при железобетонных шпалах и скреплении марки „КБ."	Типовые проектные решения 501-0-118	Альбом VIII	Лист 8	1175/8

Гипропромтрансстрой г. Москва

Нач отдела Глазунова; Гл.специал. Зернова; Гл. инж. пр-та Носкова; Дата выпуска: Зернова

Исполнил Глазунова; Проверил Зернова; Копировал Носкова; Сверил Зернова

Михайлов; Гордеев; Дмитрук

№ элемента	Наименование элементов и их размеры			Измеритель	Ширина дорожек 1.24м через 1 путь	1.24м через 2 пути	2.33м через 1 путь	2.33м через 2 пути
1	2			3	4	5	6	7
2	Лежни под крайние брусья крепления настила	при всех типах рельсов	130×150×1250	шт / куб.м	2 / 0.048	2 / 0.048	—	—
3			130×150×2500	"	—	—	2 / 0.096	2 / 0.096
48	Крайние брусья крепления настила	Р75	150×150×5850	"	6 / 0.792	6 / 0.792	10 / 1.320	10 / 1.320
48		Р65	150×150×5850	"	6 / 0.792	6 / 0.792	10 / 1.320	10 / 1.320
49		Р50	150×150×5850	"	6 / 0.792	6 / 0.792	10 / 1.320	10 / 1.320
50	Средние брусья крепления настила	Р75	150×180×1320	"	3 / 0.107	6 / 0.214	5 / 0.178	10 / 0.356
50		Р65	150×180×1320	"	3 / 0.107	6 / 0.214	5 / 0.178	10 / 0.356
51		Р50	150×150×1320	"	3 / 0.089	6 / 0.178	5 / 0.149	10 / 0.298
52	Брусья крепления настила в междупутье	Р75	150×150×2120	"	—	3 / 0.143	—	5 / 0.238
52		Р65	150×150×2120	"	—	3 / 0.143	—	5 / 0.238
53		Р50	150×150×2140	"	—	3 / 0.144	—	5 / 0.240
54	Подкладки	Р75	30×150×360	"	6 / 0.013	12 / 0.026	10 / 0.022	20 / 0.044
55		Р65	20×150×360	"	6 / 0.008	12 / 0.016	10 / 0.013	20 / 0.026
44	Доски настила	при всех типах рельсов	32×200×1240	"	65 / 0.515	82 / 0.65	—	—
45			32×200×2330	"	—	—	65 / 0.97	82 / 1.22
46			32×150×1240	"	2 / 0.012	4 / 0.024	—	—
47			32×150×2330	"	—	—	2 / 0.022	4 / 0.044
56		при Р75 и Р65	40×220×1240	"	2 / 0.022	4 / 0.044	—	—
57			40×220×2330	"	—	—	2 / 0.041	4 / 0.082
58		Р50	40×220×1240	"	2 / 0.022	4 / 0.044	—	—
		Р50	40×220×2330	"	—	—	2 / 0.041	4 / 0.082
35	Опорные бруски	Р75	100×130×430	"	4 / 0.022	8 / 0.045	8 / 0.045	16 / 0.09
35		Р65	100×130×430	"	4 / 0.022	8 / 0.045	8 / 0.045	16 / 0.09
36		Р50	100×130×430	"	4 / 0.022	8 / 0.045	8 / 0.045	16 / 0.09
37		Р75	100×130×430	"	4 / 0.022	8 / 0.045	8 / 0.045	16 / 0.09
37		Р65	100×130×430	"	4 / 0.022	8 / 0.045	8 / 0.045	16 / 0.09
32а		Р50	100×100×430	"	4 / 0.017	8 / 0.034	8 / 0.034	16 / 0.068

1	2			3	4	5	6	7
20	Деревянный брус для крепления контрельса	при всех типах рельсов	100×130×150	шт / куб.м	4 / 0.008	8 / 0.015	4 / 0.008	8 / 0.015
	Итого лесоматериала при рельсах типа:		Р75	куб.м	1.561	2.046	2.747	3.595
			Р65	"	1.556	2.036	2.738	3.577
			Р50	"	1.532	1.974	2.685	3.473
60	Контрельсы Р33	при всех типах рельсов	—	п.м / кг	5.6 / 187.49	11.2 / 374.98	7.8 / 261.14	15.6 / 522.28
61	Гвозди строительные ГОСТ 4028-63*		5×150	шт / кг	8 / 0.179	16 / 0.358	16 / 0.358	32 / 0.717
68		Р75	4×100	"	450 / 4.41	612 / 6.0	790 / 7.75	1100 / 10.78
		Р65		"	450 / 4.41	612 / 6.0	790 / 7.75	1100 / 10.78
		Р50		"	414 / 4.05	540 / 5.28	690 / 6.76	900 / 8.82
82	Шурупы путевые ГОСТ 1145-70*	Р75	22×170	"	6 / 3.24	6 / 3.24	10 / 5.4	10 / 5.4
		Р65		"	6 / 3.24	6 / 3.24	10 / 5.4	10 / 5.4
		Р50		"	18 / 9.72	30 / 16.2	30 / 16.2	50 / 27.0
67		Р75	22×250	"	16 / 12.8	32 / 25.6	24 / 19.2	48 / 38.4
		Р65		"	16 / 12.8	32 / 25.6	24 / 19.2	48 / 38.4
		Р50		"	4 / 3.2	8 / 6.4	4 / 3.2	8 / 6.4
63	× Шайбы пружинные ГОСТ 19115-73	при всех типах рельсов	ф24	"	22 / 1.49	38 / 2.58	34 / 2.31	58 / 3.95
	Итого металла при рельсах типа:		Р75	кг.	209.61	412.76	296.16	581.53
			Р65	"	209.61	412.76	296.16	581.53
			Р50	"	206.13	405.80	289.97	569.17

× Допускается замена на шайбу 2.24 ГОСТ 19115-73.

Примечание

Конструкция дорожек приведена на листе 21.

1976 г.	Железнодорожные переезды. Путевая часть.	Спецификация материалов дорожек с деревянным настилом при деревянных шпалах и скреплении марки „К".	Типовые проектные решения 501-0-118	Альбом VIII	Лист 9

1175/8

Гипропромтрансстрой г. Москва

Исполнил Глазунов; Проверил Зернова; Копировал Носкова; Сверил Зернова

Михайлов; Горбеев; Дмитрук

Нач. отдела; Гл. специал.; Гл. инж. пр-та; Дата выпуска:

№ элементов	Наименование элементов и их размеры			Измеритель	Ширина дорожек 1.24 м Через 1 путь	Ширина дорожек 1.24 м Через 2 пути	Ширина дорожек 2.33 м Через 1 путь	Ширина дорожек 2.33 м Через 2 пути
1	2			3	4	5	6	7
2	Лежни под крайние брусья крепления настила	При всех типах рельсов	130×150×1250	шт / куб м	2 / 0.048	2 / 0.048	—	—
3			130×150×2500	"	—	—	2 / 0.096	2 / 0.096
48	Крайние брусья крепления настила	Р 75	150×150×5850	"	6 / 0.792	6 / 0.792	10 / 1.32	10 / 1.32
48		Р 65	150×150×5850	"	6 / 0.792	6 / 0.792	10 / 1.32	10 / 1.32
49		Р 50	150×150×5850	"	6 / 0.792	6 / 0.792	10 / 1.32	10 / 1.32
50	Средние брусья крепления настила	Р 75	150×180×1320	"	3 / 0.107	6 / 0.214	5 / 0.178	10 / 0.356
50а		Р 65	150×180×1320	"	3 / 0.107	6 / 0.214	5 / 0.178	10 / 0.356
51		Р 50	150×150×1320	"	3 / 0.089	6 / 0.178	5 / 0.149	10 / 0.298
52	Брусья крепления настила в междупутье.	Р 75	150×150×2120	"	—	3 / 0.143	—	5 / 0.238
52		Р 65	150×150×2120	"	—	3 / 0.143	—	5 / 0.238
53		Р 50	150×150×2140	"	—	3 / 0.145	—	5 / 0.242
54	Подкладки	Р 75	40×150×360	"	6 / 0.013	12 / 0.026	10 / 0.022	20 / 0.044
55		Р 65	32×150×360	"	6 / 0.01	12 / 0.02	10 / 0.017	20 / 0.034
44	Доски настила	При всех типах рельсов	32×200×1240	"	65 / 0.515	82 / 0.65	—	—
45			32×200×2330	"	—	—	65 / 0.97	82 / 1.22
46			32×150×1240	"	2 / 0.012	4 / 0.024	—	—
47			32×150×2330	"	—	—	2 / 0.022	4 / 0.044
56			40×220×1240	"	2 / 0.022	4 / 0.044	—	—
57			40×220×2330	"	—	—	2 / 0.041	4 / 0.082
35а	Опорные бруски	Р 75	100×130×430	"	4 / 0.022	8 / 0.045	8 / 0.045	16 / 0.09
35а		Р 65	100×130×430	"	4 / 0.022	8 / 0.045	8 / 0.045	16 / 0.09
36а		Р 50	100×100×430	"	4 / 0.017	8 / 0.034	8 / 0.034	16 / 0.068
37		Р 75	100×130×430	"	4 / 0.022	8 / 0.045	8 / 0.045	16 / 0.09
37		Р 65	100×130×430	"	4 / 0.022	8 / 0.045	8 / 0.045	16 / 0.09
32а		Р 50	100×100×430	"	4 / 0.017	8 / 0.034	8 / 0.034	16 / 0.068
20	Деревянный брус для крепления контрсмы	При всех типах рельсов	100×130×150	"	4 / 0.008	8 / 0.015	4 / 0.008	8 / 0.015
Итого лесоматериала при рельсах типа:			Р 75	куб. м	1.561	2.046	2.747	3.595
			Р 65	"	1.558	2.04	2.742	3.585
			Р 50	"	1.520	1.964	2.674	3.453

1	2			3	4	5	6	7
60	Контрельсы Р 33	При всех типах рельсов	—	п. м / кг	5.6 / 187.49	11.2 / 374.98	7.8 / 261.14	15.6 / 522.28
61	Гвозди строительные ГОСТ 4028-63*		5×150	шт / кг	8 / 0.179	16 / 0.358	16 / 0.358	32 / 0.717
68		Р 75	4×100	"	450 / 4.41	612 / 6.0	790 / 7.75	1100 / 10.78
		Р 65		"	450 / 4.41	612 / 6.0	790 / 7.75	1100 / 10.78
		Р 50		"	414 / 4.05	540 / 5.28	690 / 6.76	900 / 8.82
62	Шурупы путевые ГОСТ 1145-70*	Р 75	22×170	"	6 / 3.24	6 / 3.24	10 / 5.4	10 / 5.4
		Р 65		"	6 / 3.24	6 / 3.24	10 / 5.4	10 / 5.4
		Р 50		"	18 / 9.72	30 / 16.2	30 / 16.2	50 / 27.0
67		Р 75	22×250	"	16 / 12.8	32 / 25.6	24 / 19.2	48 / 38.4
		Р 65		"	16 / 12.8	32 / 25.6	24 / 19.2	48 / 38.4
		Р 50		"	4 / 3.2	8 / 6.4	4 / 3.2	8 / 6.4
63	×Шайбы пружинные ГОСТ 19115-73	При всех типах рельсов	⌀ 24	"	22 / 1.49	38 / 2.58	34 / 2.31	58 / 3.95
Итого металла при рельсах типа:			Р 75	кг	209.61	412.76	296.16	581.53
			Р 65	"	209.61	412.76	296.16	581.53
			Р 50	"	206.13	405.80	289.97	569.17

× Допускается замена на шайбу 2.24 ГОСТ 19115-73.

Примечание:

Конструкция дорожек приведена на листе 22.

1976г	Железнодорожные переезды. Путевая часть.	Спецификация материалов дорожек с деревянным настилом при деревянных шпалах и костыльном скреплении.	Типовые проектные решения 501-0-118	Альбом VIII	Лист 10

1175/8

Гипропромтрансстрой г. Москва

Нач отдела — Зернова; Гл специал — Грузинова; Гл инж пр-та — Носкова; Дата выпуска

Исполнил — Зернова; Проверил — Носкова; Копировал — Грузинова; Сверил — Зернова

Гл инж проекта — Михайлов; Гл инж проекта — Гордеев; Гл инж проекта — Дмитрук

Разрез по 1-1

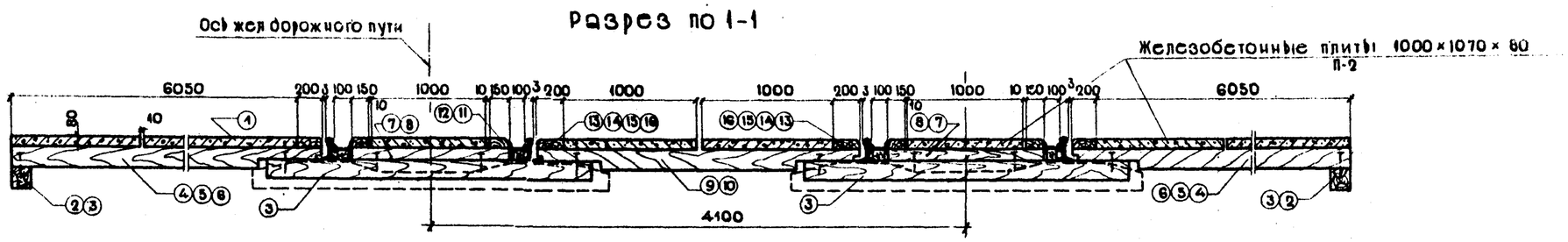

Вид сверху

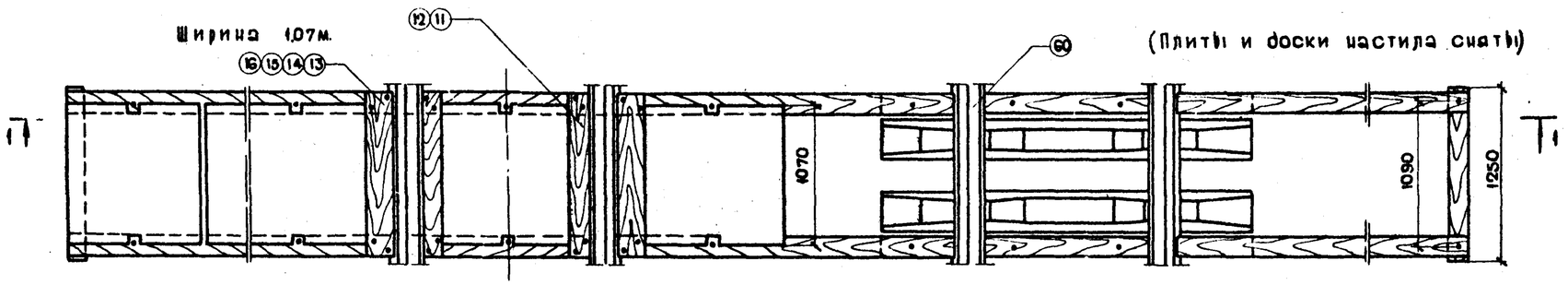

Ширина 2.16м

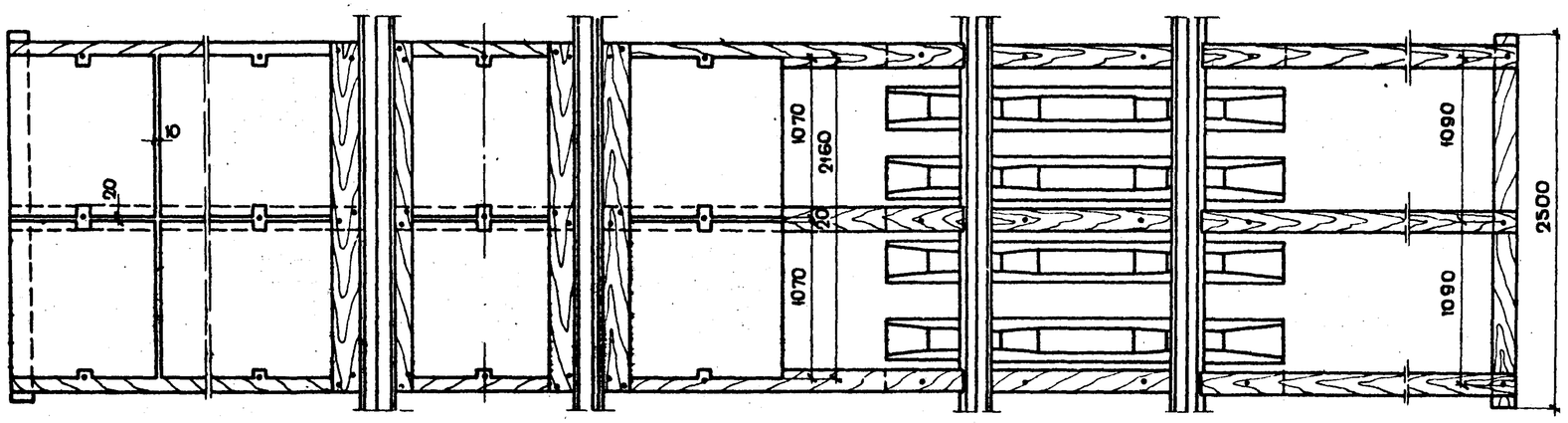

Примечания:

1. Крепление железобетонных плит к брусьям производится путевыми шурупами (стрелочными) 22×170 мм.
2. Ниши в местах крепления плит к брусьям заполняются битумом.
3. Размеры даны в миллиметрах.

Гипропромтрансстрой г. Москва	Нач отдела Громова; Гл.специалист Кочкин; Гл. инж. пр-та Москова; Инженер Зернова	Исполнил Проверил Копировал Сверил; Михайлов Гордеев Дмитрук; М-6 1:25	1976г	Железнодорожные переезды. Путевая часть.	План дорожек при железобетонном настиле и железобетонных шпалах.	Типовые проектные решения 501-0-118	Альбом VIII	1175/8 Лист 11

Разрез 1-1

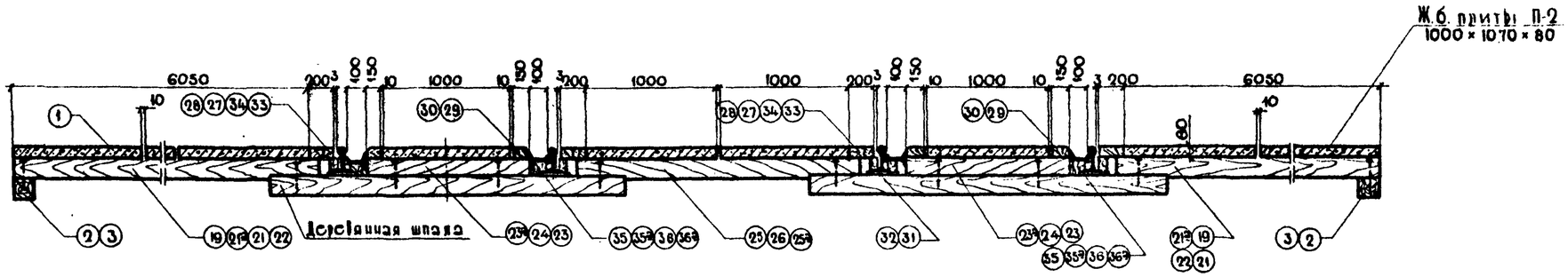

Вид сверху

Ширина 1.07 м

(Плиты и доски настила сняты)

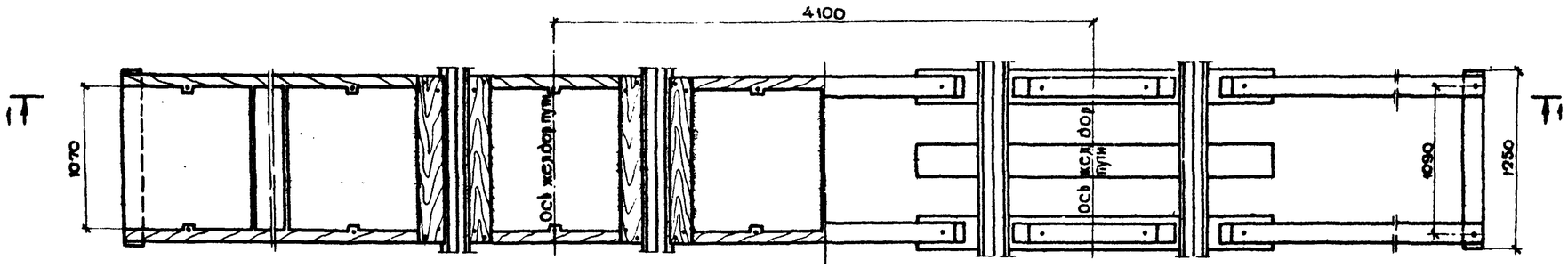

Ширина 2.16 м.

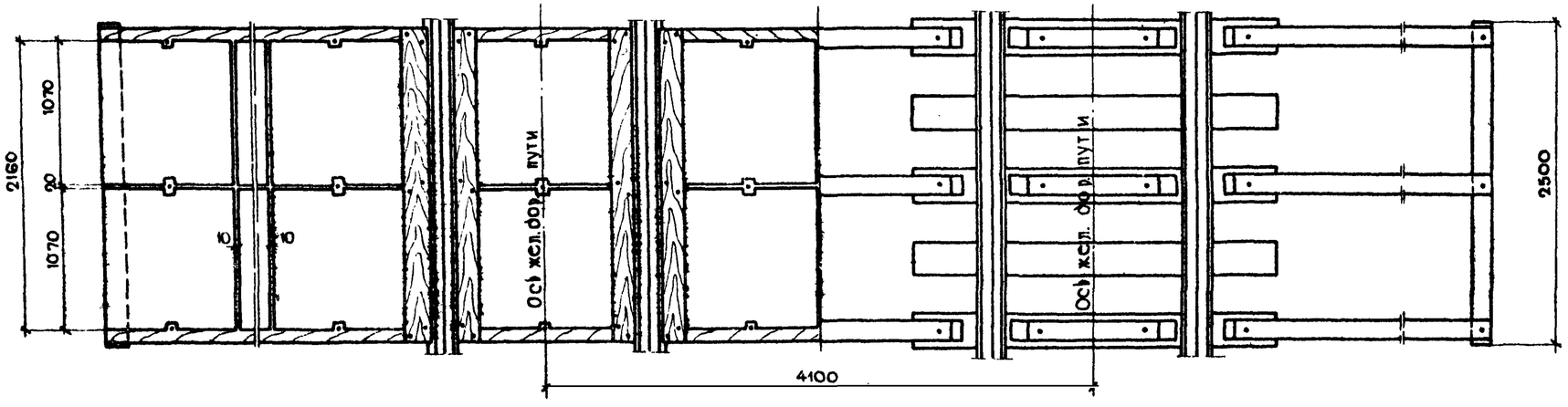

Примечания:

1. Крепление железобетонных плит к брусьям производится путевыми шурупами (стрелочными) 22×170 мм.
2. Ниши в местах крепления плит к брусьям заполняются битумом.

Гипропромтрансстрой г. Москва.	Нач. отдела	Михайлов	
	Гл. специал.	Гордеев	
	Гл. инж. пр-та	Дмитрук	
	Дата выпуска		
Исполнил	Громова		
Проверил	Кочкин		
Копировал	Носкова		
Сверил	Зернова		
м-б 1:30			

1175/8

1976 г.	Железнодорожные переезды. Путевая часть.	План дорожек при железобетонном настиле и деревянных шпалах.	Типовые проектные решения. 501-0-118	Альбом VIII	Лист 12

При деревянных шпалах и костыльном креплении

Шириной 1,07м

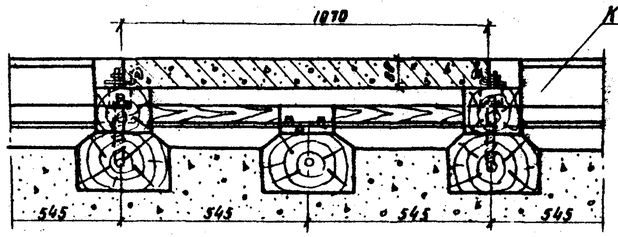

Шириной 2,16 м

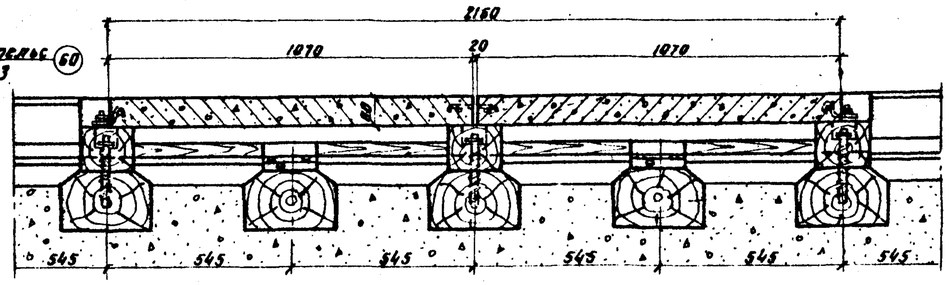

При деревянных шпалах и скреплении марки „К"

Шириной 1,07м

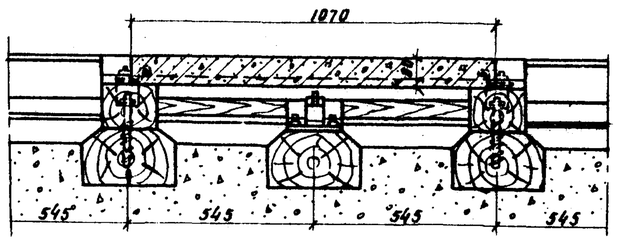

Шириной 2,16м

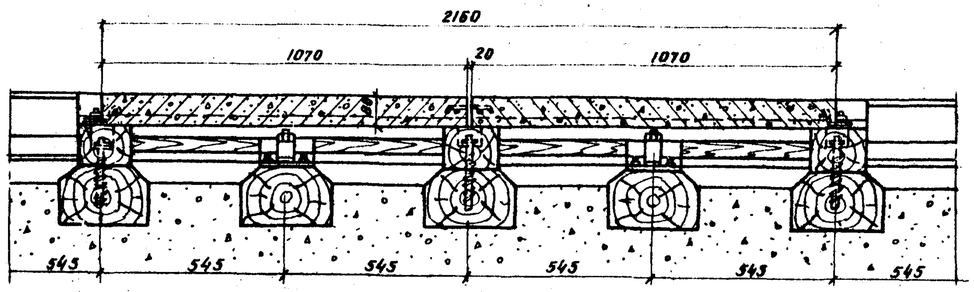

При жел.бет шпалах и скреплений марки „КБ"

Шириной 1.07м

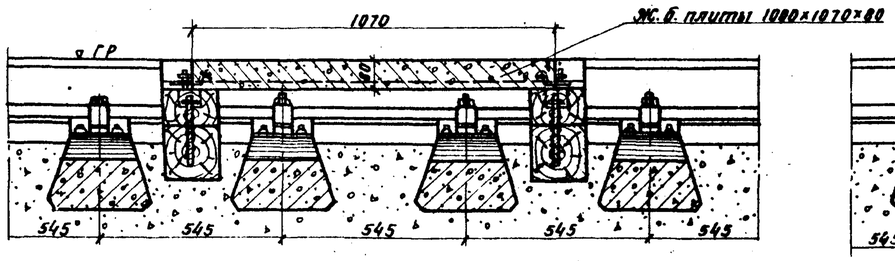

Шириной 2,16м

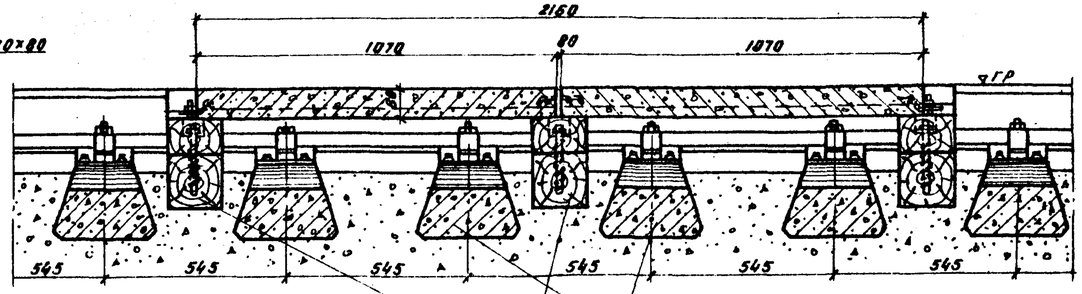

Примечания:

1 Ширина дорожек принята из условия раскладки 1840 шт. шпал на 1км.
2 Перед укладкой плит на деревянных шпалах, последние в пределах дорожки должны быть заменены на новые и тщательно подбиты.
3 Размеры указаны в миллиметрах.

Гипропромтрансстрой г. Москва	Нач.отдела	Громова	
	Гл.специал.	Кочкин	
	Гл.инж.пр-та	Глазунова	
	Дата выпуска		Глинская
	Исполнил	Михайлов	
	Проверил	Гордеев	
	Сверил	Дмитрук	
	Копировал		
	М-б 1:10		

1975/8

1976г.	Железнодорожные переезды Путевая часть.	Поперечные разрезы по оси ж.д. пути ж.б. дорожек шириной 1.07 и 2.16 м.	Типовые проектные решения 501-0-118	Альбом VIII	Лист 13

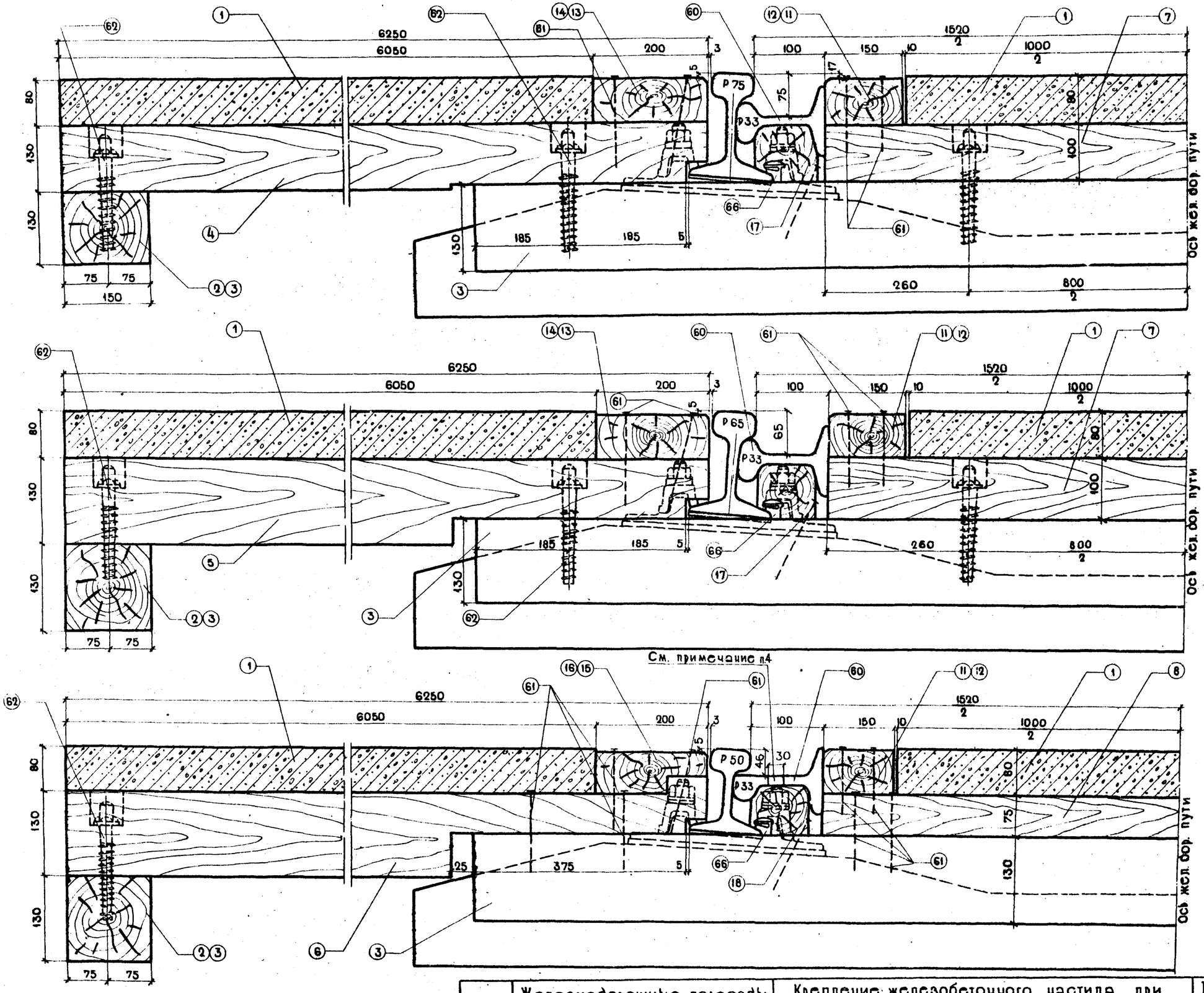

Примечания:

1. Доски и брусья настила крепятся двумя гвоздями в каждом пересечении.
2. Брусья №3, уложенные между шпалами, крепятся к подошве рельсов (с внутренней стороны) двумя костылями.
3. Железобетонные плиты П-2 крепятся к брусьям стрелочными шурупами 22×170 мм.
4. Отверстия диаметром 30мм. сверлить по месту над клеммными болтами при необходимости.

Гипропромтрансстрой г. Москва	Нач. отдела Михайлов	Исполнил Громова	
	Гл. специалист Гордеев	Проверил Кочкин	
	Гл. инж. пр-та Дмитрук	Копировал Носкова	
	Дата выпуска	Сверил Зернова	М-0 1:4

1976г.	Железнодорожные переезды. Путевая часть.	Крепление железобетонного настила при железобетонных шпалах, скреплении марки „КБ" и рельсах Р 75; Р 65; Р 50.	Типовые проектные решения 901-0-118	Альбом VIII	11-75/8 Лист 14

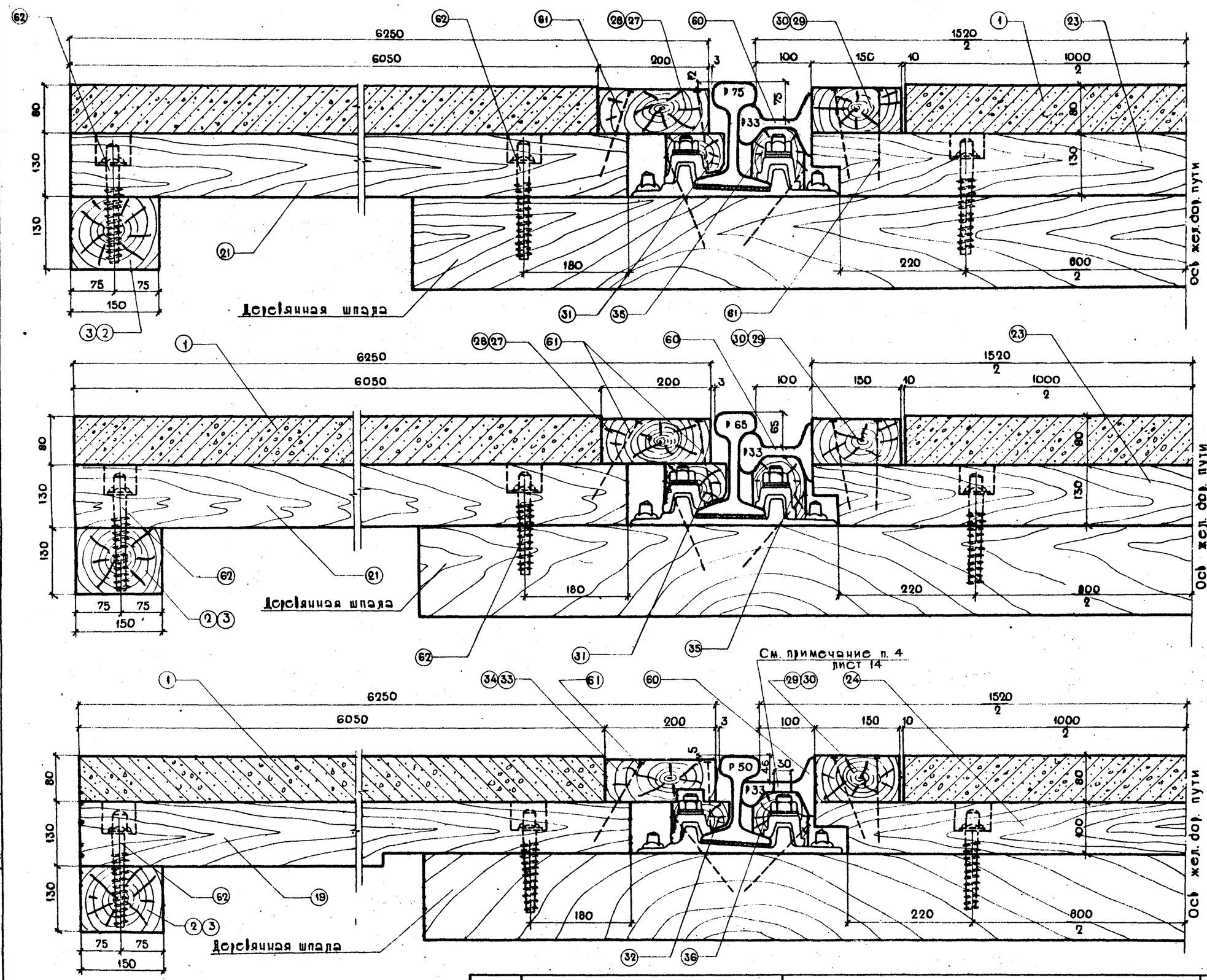

Гипропромтрансстрой г. Москва	Нач. отдела	Михайлов	
	Гл. специал.	Гордеев	
	Гл. инж. пр-та	Дмитрук	
	Дата выпуска:		
Исполнил	Жук	Громова	
Проверил	Газ	Газунова	
Копировал	Лиз	Москова	
Серия	Жбф	Громова	
М-б 1:4			

1976г	Железнодорожные переезды Путевая часть	Крепление железобетонного настила при деревянных шпалах, скреплении марки „К" и рельсах Р75; Р65; Р50.	Типовые проектные решения 501-0-118	Альбом VIII	Лист 15

11.75/8

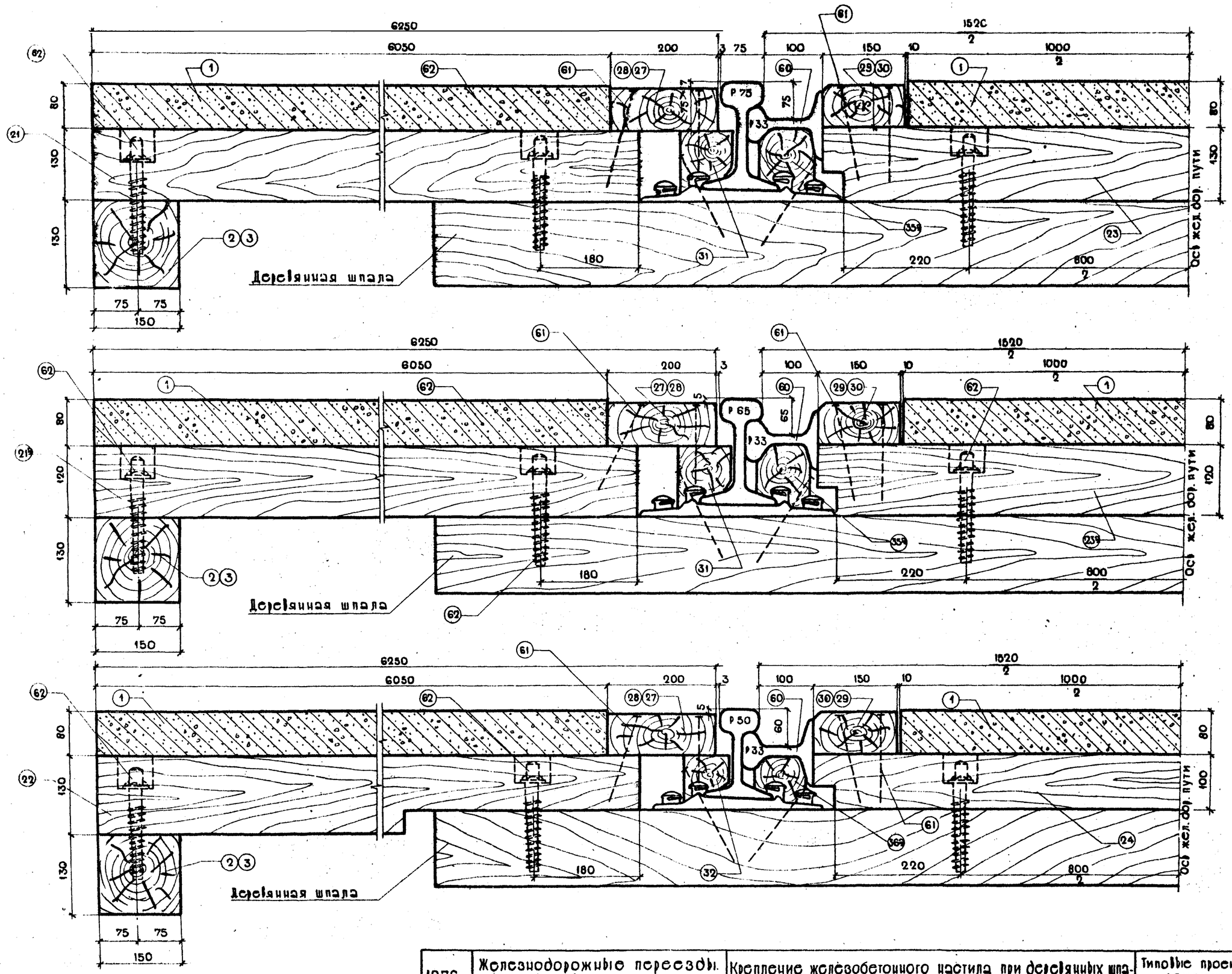

Гипропромтрансстрой г. Москва	Нач. отдела	Михайлов	
	Гл. специал.	Гордеев	
	Гл. инж. пр-та	Дмитрук	
	Дата выпуска:		
Исполнил	Громова		
Проверил	Глазунова		
Копировал	Носкова		
Сверил	Зернова		
М-6	1:4		

1175/8

1976 г.	Железнодорожные переезды. Путевая часть.	Крепление железобетонного настила при деревянных шпалах, костыльном скреплении и рельсах Р 75; Р 65; Р 50.	Типовые проектные решения. 501-0-118	Альбом VIII	Лист 16

Разрез 1-1

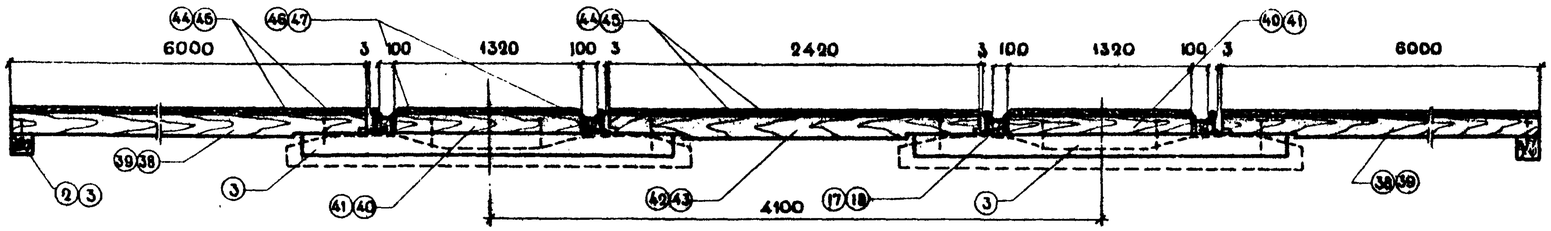

Вид сверху

Ширина 1.24 м

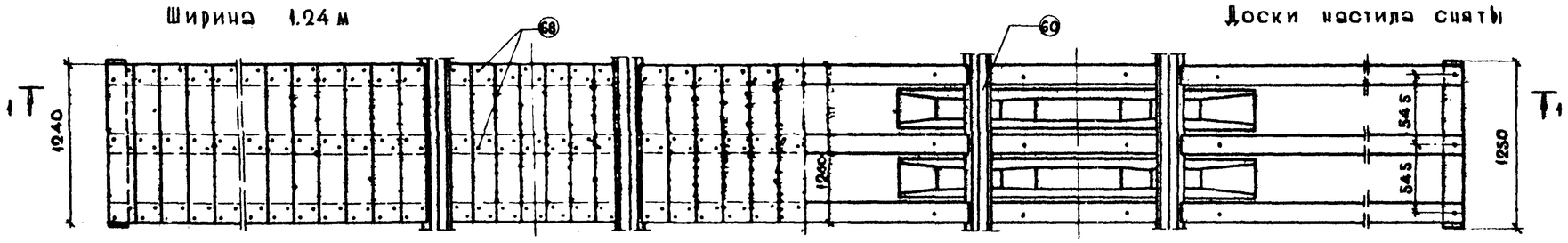

Ширина 2.33 м

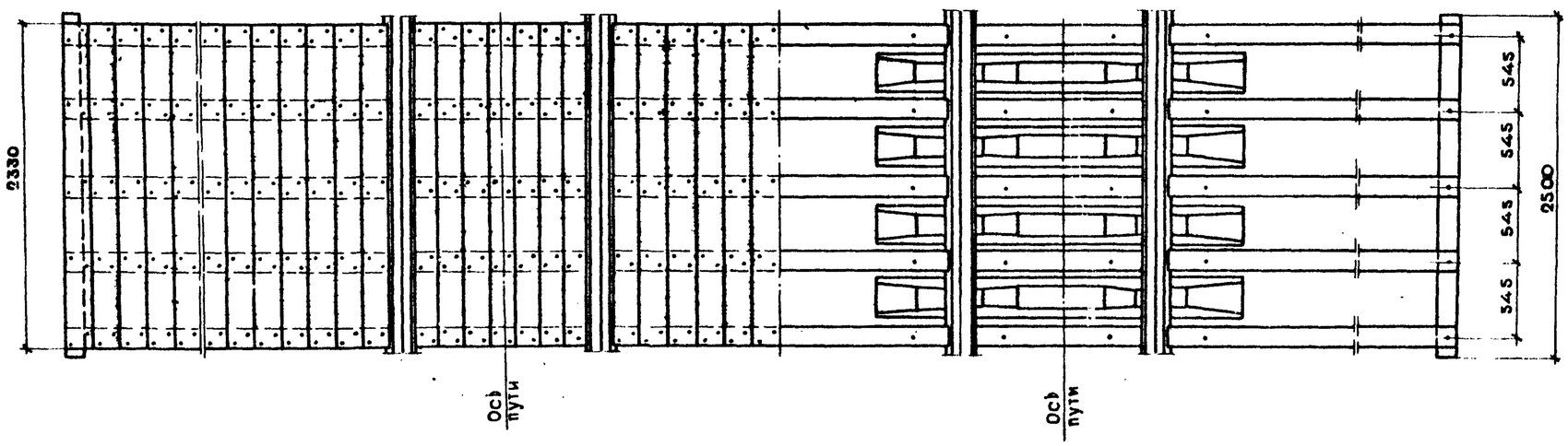

Примечание:

Крепление деревянного настила к брусьям производится двумя гвоздями в каждом пересечении.

Гипропромтрансстрой г. Москва	Нач. отдела	Громова	
	Гл. специал.	Кочкин	
	Гл. инж. пр-та	Носкова	
	Дата выпуска	Зернова	
Исполнил	Громова		
Проверил	Кочкин		
Копировал	Носкова		
Сверил	Зернова		
М-0	1:25		
Михайлов			
Гордеев			
Дмитрук			

1976 г.	Железнодорожные переезды. Путевая часть.	План дорожек при деревянном настиле и железобетонных шпалах.	Типовые проектные решения 501-0-118	Альбом VIII	Лист 17

1175/8

Разрез 1-1

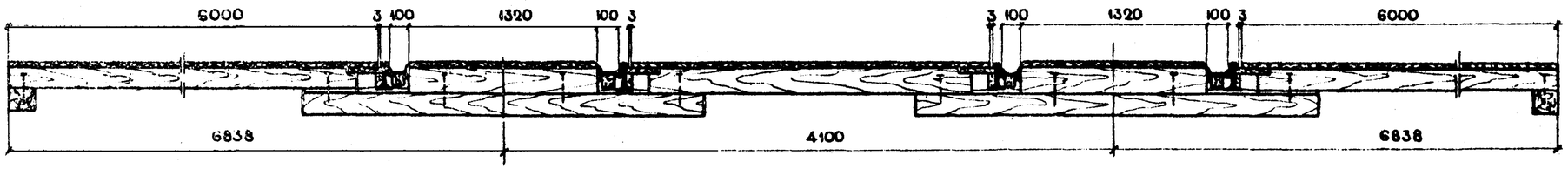

Вид сверху

Ширина 1.24 м

(доски настила сняты)

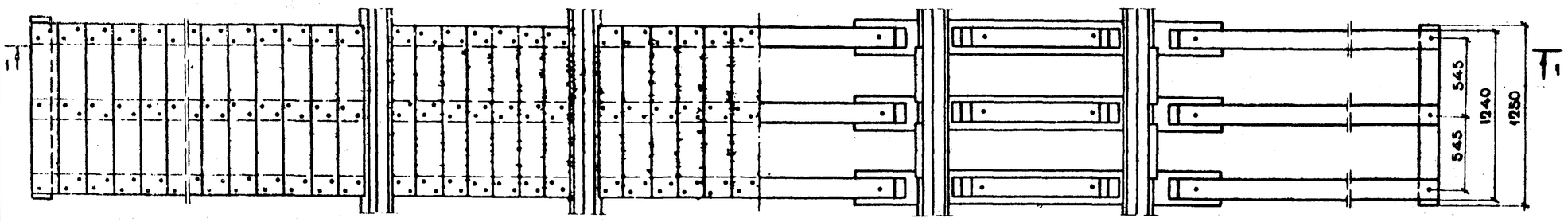

Ширина 2.33 м

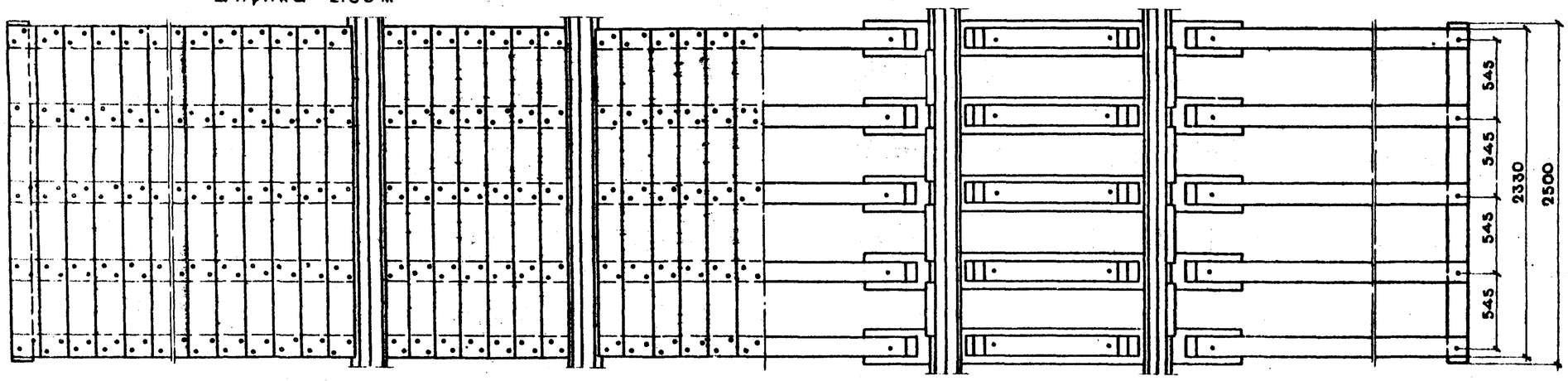

Примечание:

Крепление деревянного настила к брусьям производится двумя гвоздями в каждом пересечении.

Гипропромтрансстрой г. Москва	Начотдела	Громова			
	Гл. специал.	Кочкин			
	Гл. инж. пр-та	Носкова			
	Дата выпуска	Зеленова			
	Исполнил				
	Проверил				
	Копировал				
	Сверил				
	Михайлов				
	Горбев				
	Дмитрук				
	М-б 1:25				

1175/8

1976г.	Железнодорожные переезды. Путевая часть.	План дорожек при деревянном настиле и деревянных шпалах.	Типовые проектные решения 501-0-118	Альбом VIII	Лист 18

При деревянных шпалах и скреплении марки „К"

шириной 1.24 м

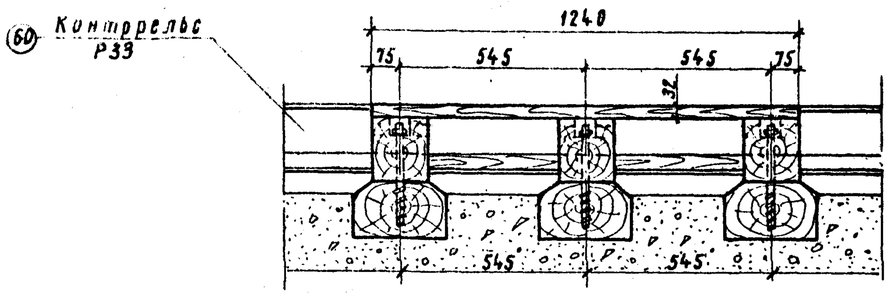

шириной 2.33 м

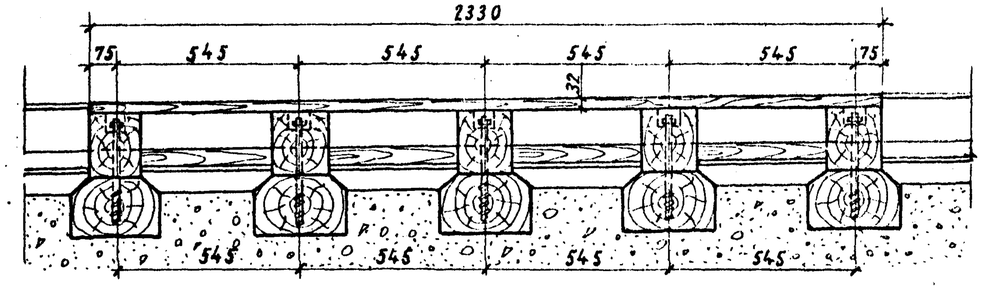

При деревянных шпалах и костыльном скреплении

шириной 1.24 м

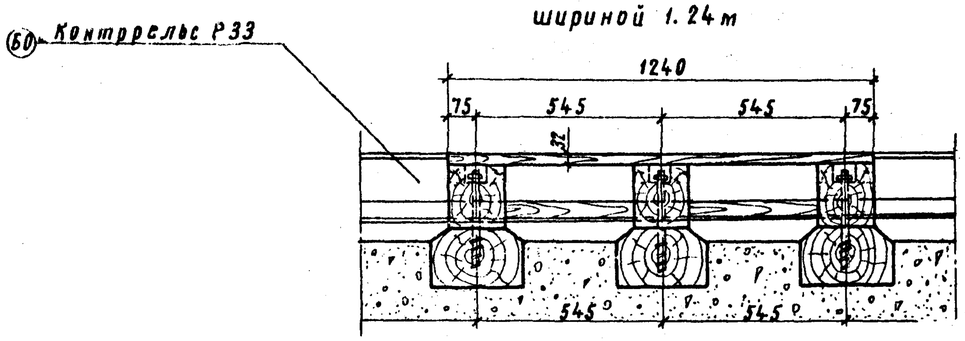

шириной 2.33 м

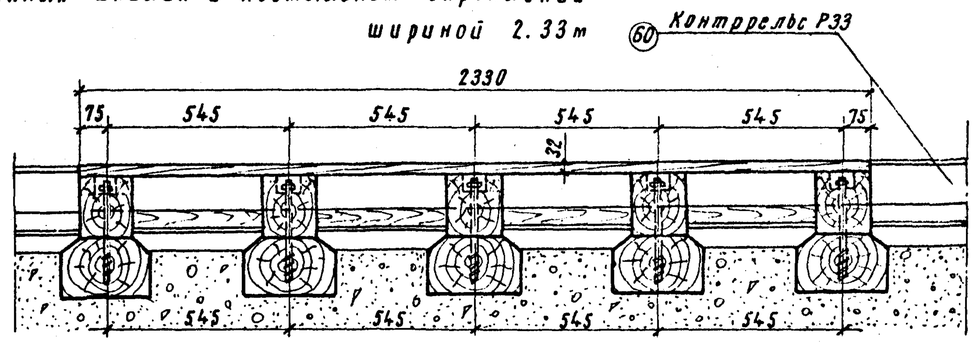

При жел.-бет. шпалах и скреплении марки „КБ"

шириной 1.24 м

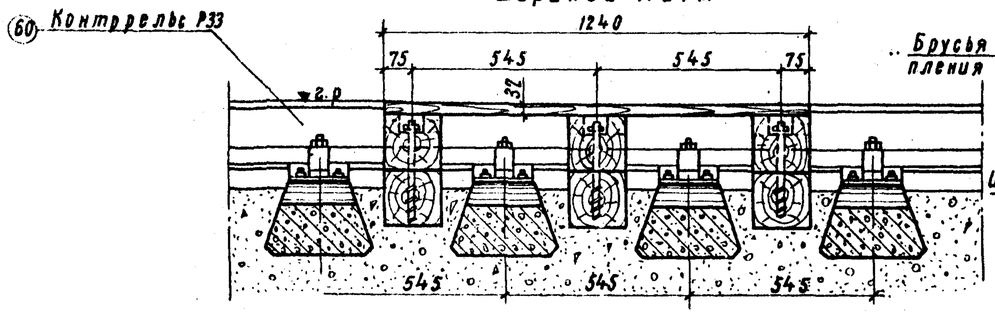

шириной 2,33 м.

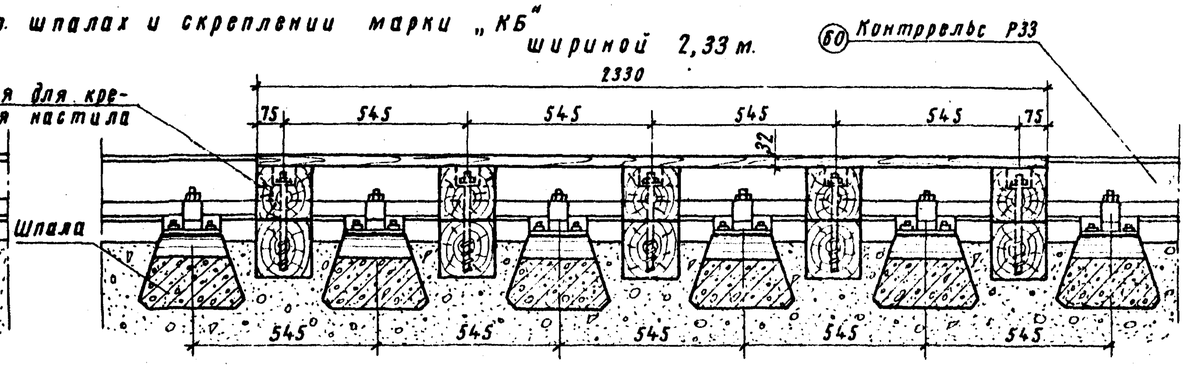

Примечания:

1. Ширина дорожек принята из условия раскладки 1840 шт. шпал на 1 км. При иной раскладке шпал, ширина дорожек корректируется в соответствии с фактическим расстоянием между шпалами.
2. Перед укладкой настила на деревянных шпалах, последние в пределах дорожки должны быть заменены на новые и тщательно подбиты.

Гипропромтранстрой г. Москва	1976г	Железнодорожные переезды. Путевая часть.	Поперечные разрезы по оси ж.д. пути деревянных дорожек шириной 1.24 и 2.33 м.	Типовые проектные решения 501-0-118	Альбом VIII	Лист 19

1175/8

Нач. отдела Еремеева
Гл. специал. Кочкин
Гл. инж. пр-та Зорнова
Дата выпуска: Соколова

Исполнил Просерин, Сверин, Калькирова

Н. контр. Михайлов
ГИП Горбосев
Главный инж. Цмитрук

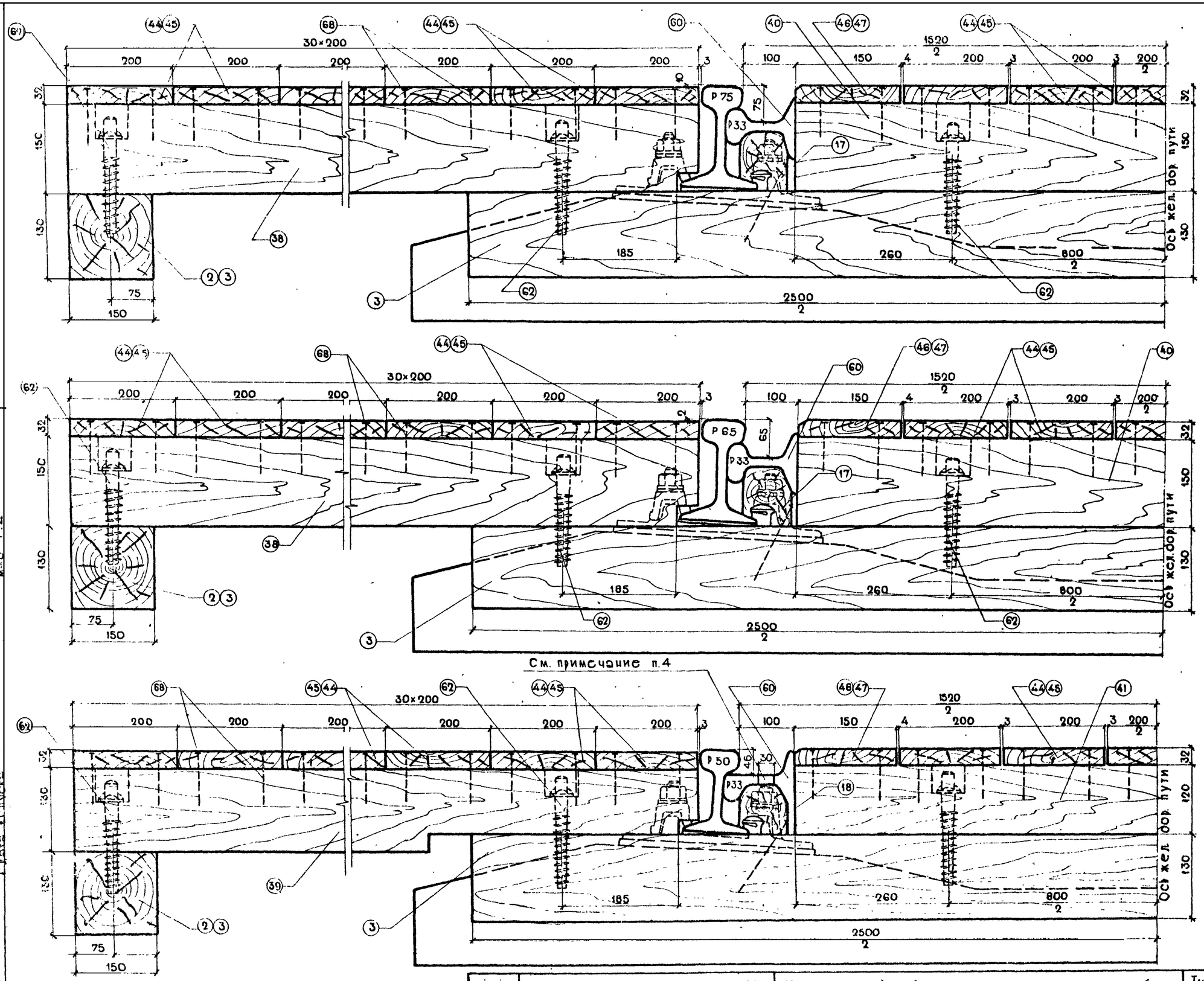

Примечания:

1. Доски настила крепятся к брусьям двумя гвоздями 4×100 в каждом пересечении.
2. Крепление настила производится к брусьям №3, уложенным между шпалами. Эти брусья в свою очередь крепятся к подошве рельсов (с внутренней стороны) двумя костылями
3. Размеры указаны в миллиметрах.
4. Отверстия диаметром 30мм сверлить по мосту над клеммными болтами при необходимости.

1976 г.	Железнодорожные переезды. Путевая часть.	Крепление деревянного настила при железобетонных шпалах, скреплении марки „КБ" и рельсах Р75, Р65, Р50.	Типовые проектные решения 501-0-118	Альбом VIII	Лист 20

1175/8

Гипротрансстрой г. Москва

Нач отдела Михайлов
Гл специал Гордеев
Гр. инж. пр. Дмитрук
Расч. Гусев

Исполнил Громова
Проверил Кочкин
Копировал Носкова
Сверил Зернова

М-6 1:2

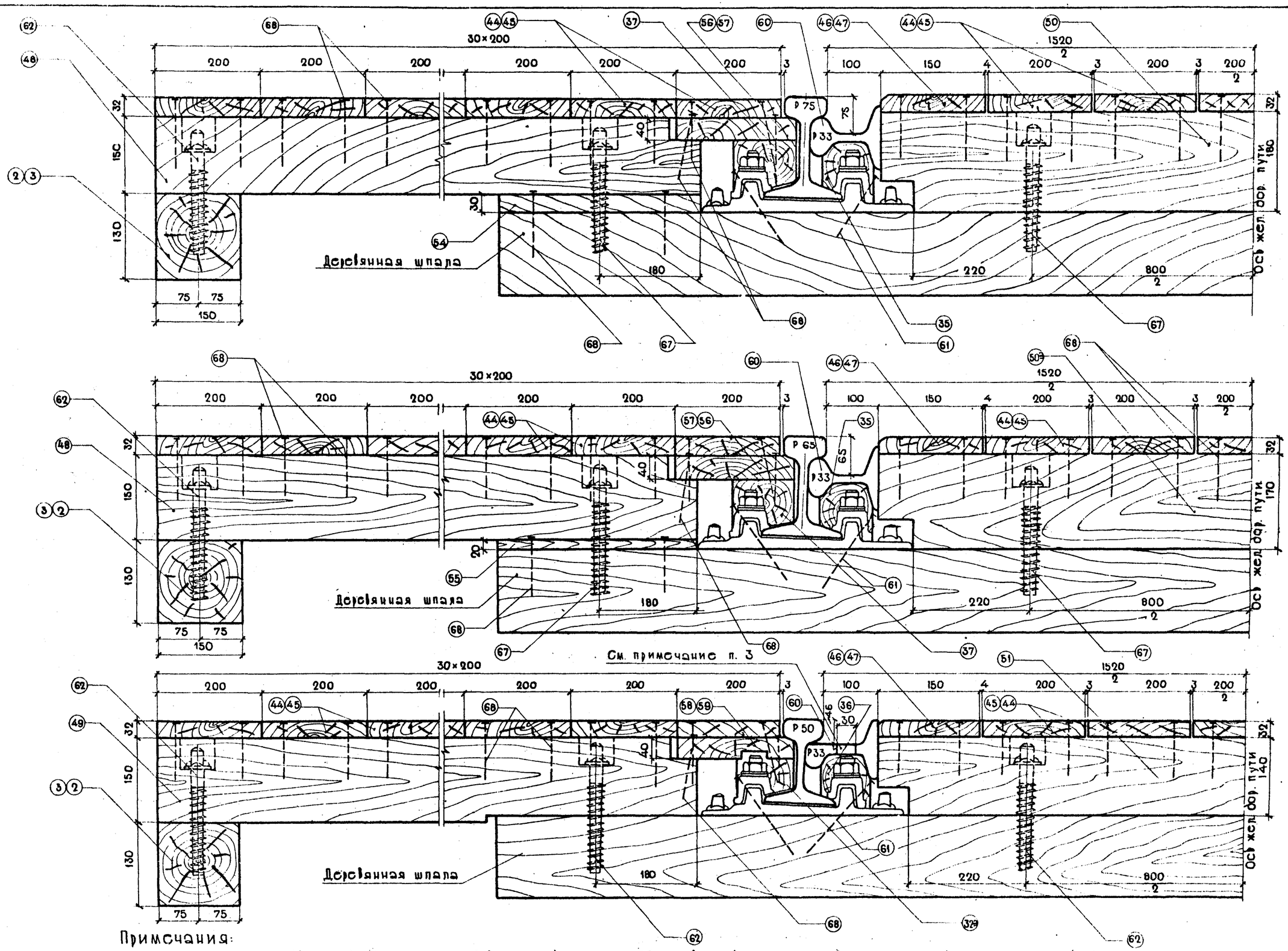

Примечания:

1. Доски настила крепятся к брусьям двумя гвоздями 4×100 в каждом пересечении.
2. Крепление брусьев к шпалам производится путевыми шурупами 22×250 (удлинение шурупа см. лист 23)
3. Отверстия диаметром 30 мм сверлить по месту над клеммными болтами при необходимости.

1976 г.	Железнодорожные переезды. Путевая часть.	Крепление деревянного настила при деревянных шпалах скреплении марки „К" и рельсах Р75; Р65; Р50.	Типовые проектные решения 501-0-118	Альбом VIII	Лист 21

1175/8

Гипропромтрансстрой г. Москва	Нач. отдела	Михайлов	
	Гл. специал.	Гордеев	
	Гл. инж. пр-та	Дмитрук	
	Дата выпуска		
Исполнил	Демина		
Проверил	Кочкин		
Копировал	Лоскова		
Сверил	Зернова		
М-б 1:4			

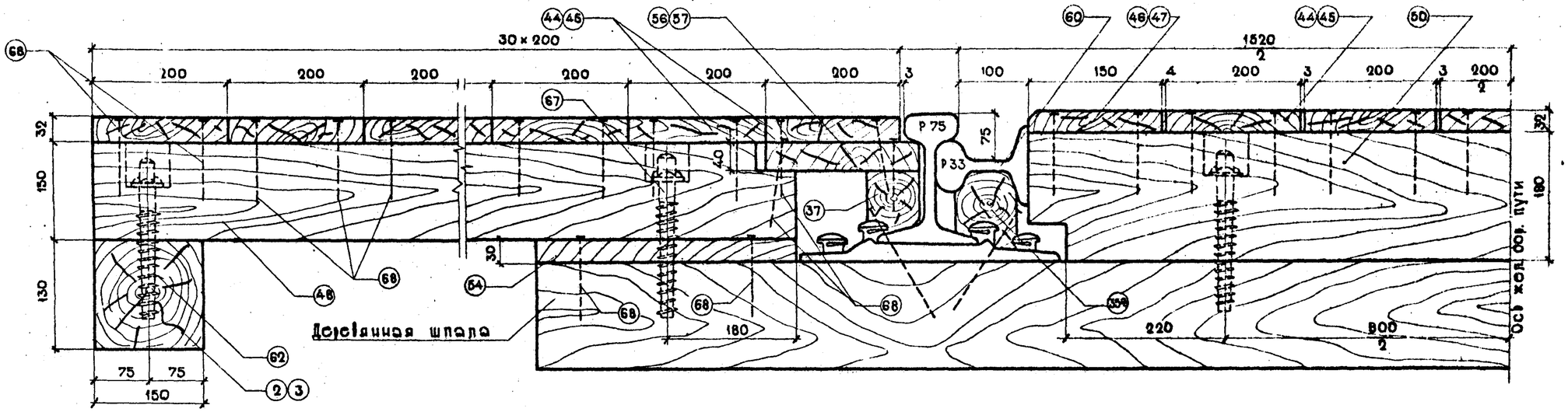

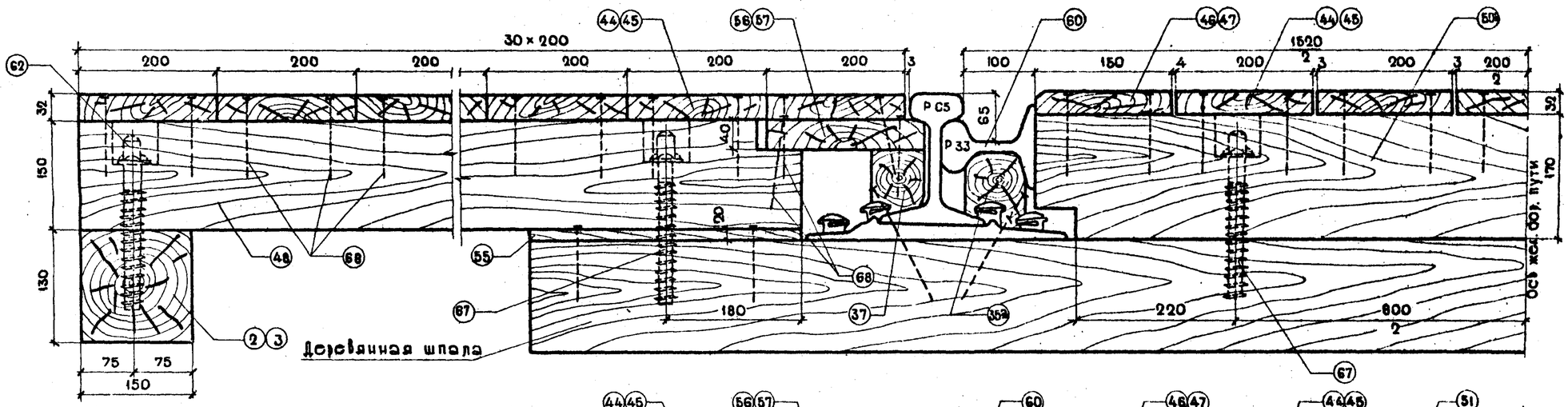

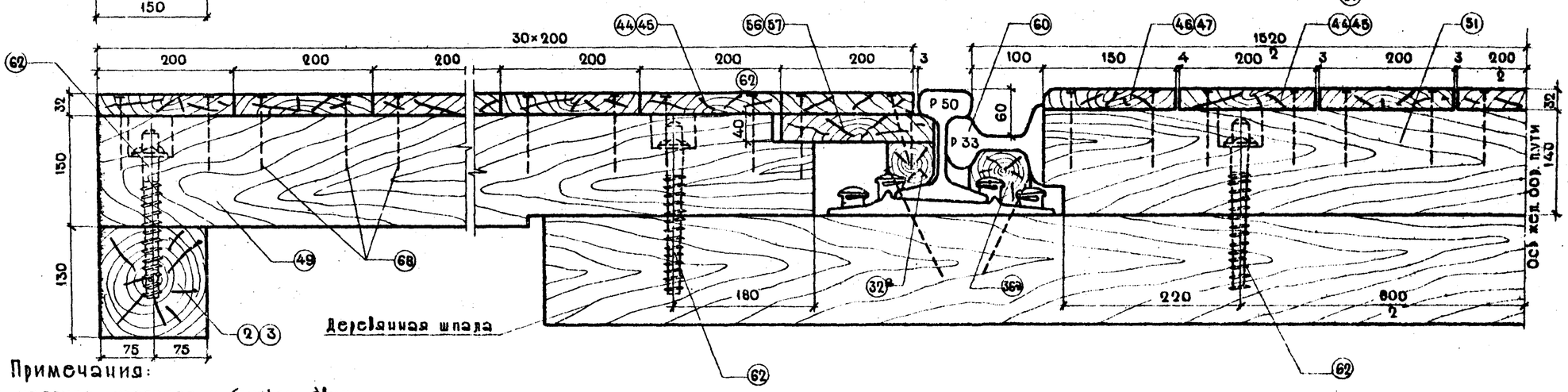

Примечания:

1. Доски настила крепятся к брусьям двумя гвоздями 4×100 в каждом пересечении.
2. Крепление брусьев к шпалам производится путевыми шурупами 22×250 (удлинение шурупа см. лист 23)

1976г.	Железнодорожные переезды. Путевая часть	Крепление деревянного настила при деревянных шпалах, костыльном скреплении и рельсах Р 75, Р 65, Р 50	Типовые проектные решения 501-0-118	Альбом VIII	Лист 22

1175/8

Гипропромтрансстрой г. Москва

Исполнил Асмина; Проверил Кочкин; Копировал Носкова; Сверил Зернова; М-б 1:4

Нач. отдела Михайлов; Гл. специал. Гордеев; Гл. инж. пр-та Дмитрук; Дата выпуска

Крепление плит

к среднему брусу

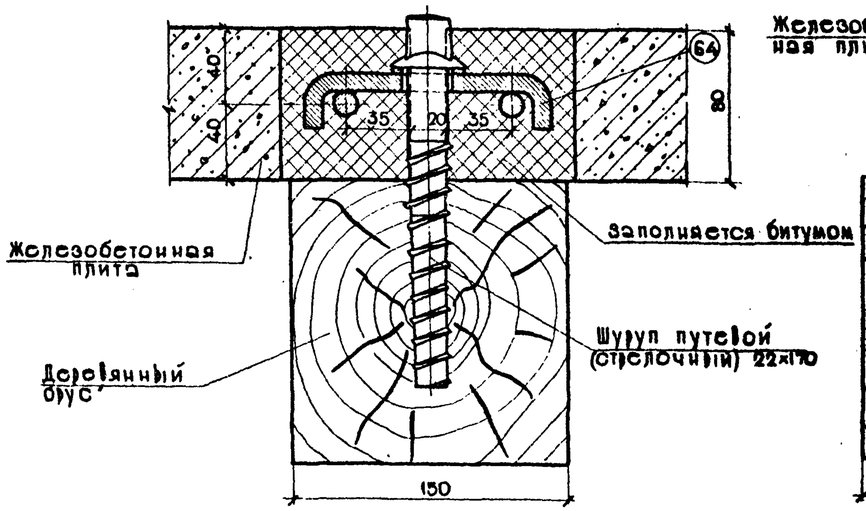

Вид сверху

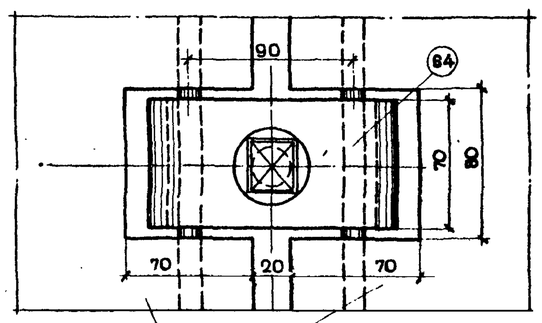

к крайнему брусу

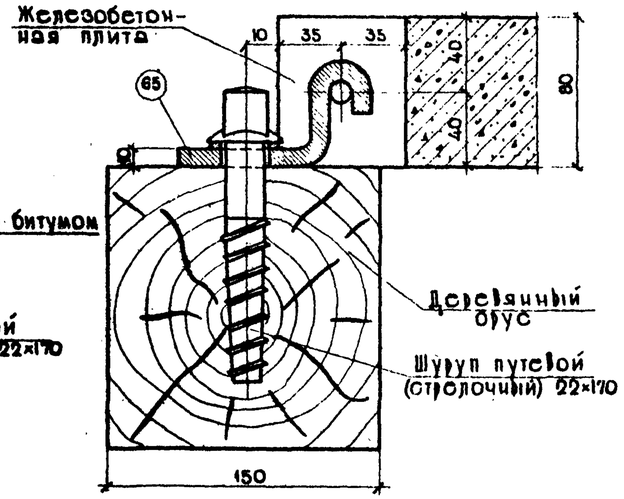

Вид сверху

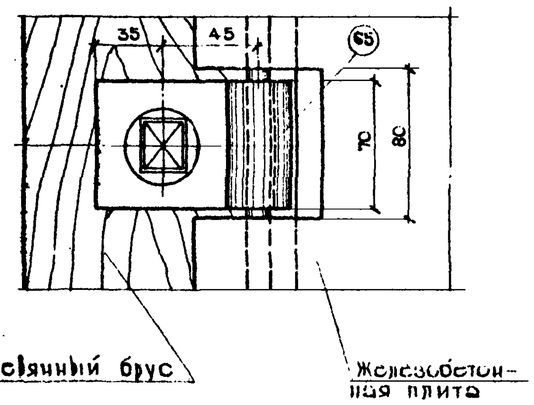

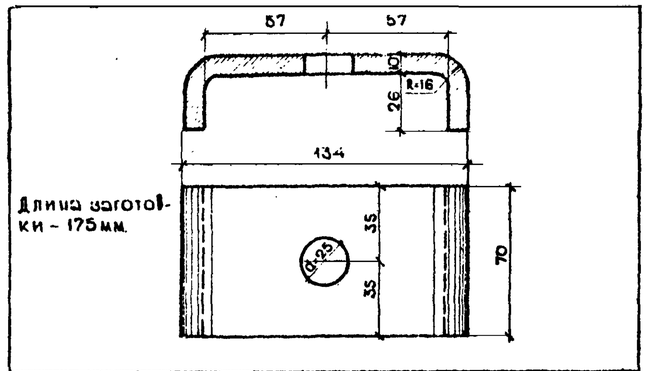

64	Скоба прижимная	В Ст.3 ГОСТ 380-71*	0.98	1:2	
№ эл-та	Наименование элемента	Материал	Вес 1 шт. кг.	м-б	№ сб. чер.

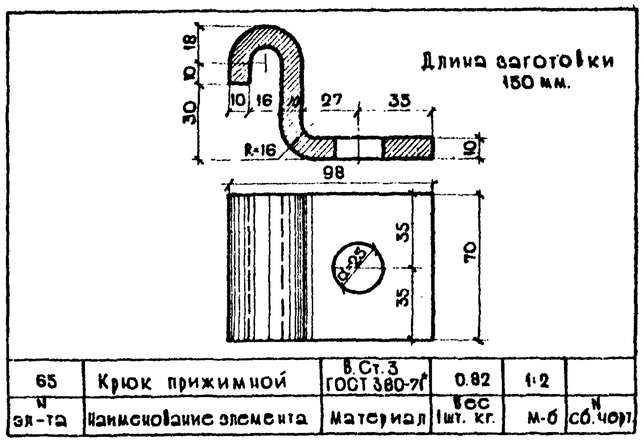

65	Крюк прижимной	В Ст.3 ГОСТ 380-71*	0.82	1:2	
№ эл-та	Наименование элемента	Материал	Вес 1 шт. кг.	м-б	№ сб. чер.

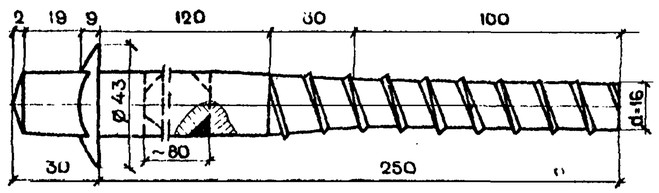

Удлинение шурупа 22×170 производится путем разрезки по шейке и вставки стержня длиной 80 мм с приваркой. После приварки швы зачистить.

67	Шуруп 8 - 250 мм	Ст 3 ГОСТ 380-71*	0.80	1:15	
№ эл-та	Наименование элемента	Материал	Вес 1 шт. кг	м-б	№ сб. чер.

Гипропромтрансстрой г. Москва	Нач. отдела	Громова	Исполнил	Громова	
	Гл. специалист	Зернова	Проверил	Зернова	
	Гл. инж. пр-та	Москва	Копировал	Москва	
	Дата выпуска	Дмитрук	Сверил	Зернова	
		Михайлов			
		Гордеев			

1175/8

1976г	Железнодорожные переезды. Путевая часть	Детали крепления железобетонных плит	Типовые проектные решения 501-0-11с	Альбом VIII	Лист 23

Крайние брусья

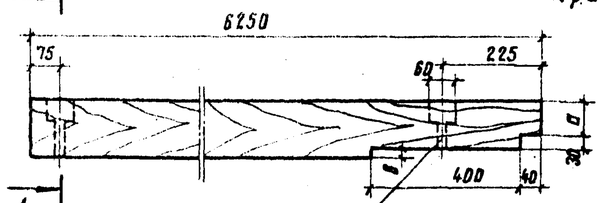

В элементе №6 отверстие не сверлить

1 – 1

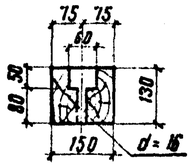

N элемент	Размеры в мм а	б	Объем куб. м
4	82	18	0.122
5	70	30	0.122
6	42	58	0.122

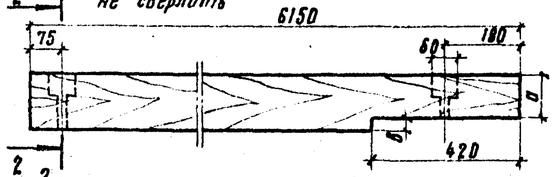

2 – 2

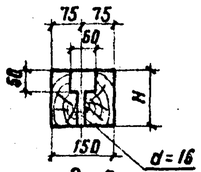

N элемент	Размеры в мм Н	а	б	Объем куб. м
19	130	97	33	0.120
21	130	130	0	0.120
21а	120	120	0	0.120
22	130	92	38	0.120

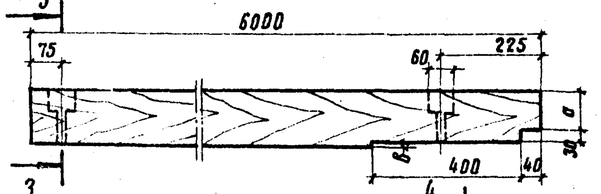

3 – 3

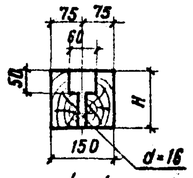

N элемента	Размеры в мм Н	а	б	Объем куб. м
38	150	120	0	0.135
39	130	90	10	0.118

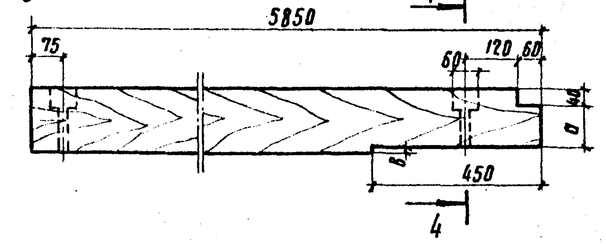

4 – 4

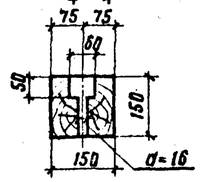

N элемента	Размеры в мм а	б	Объем куб. м
48	110	0	0.131
49	105	5	0.131

Средние брусья

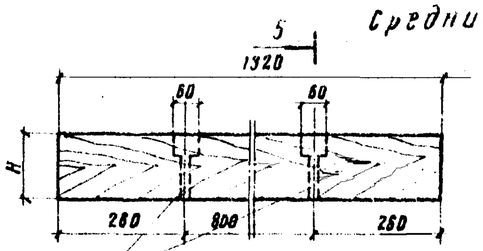

В элементе №8 отверстия не сверлить

5 – 5

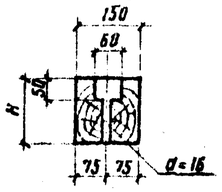

N элемен	Размеры в мм Габаритные	Н	Объем куб. м
7	100×150×1320	100	0.0198
8	75×150×1320	75	0.0149
40	150×150×1320	150	0.0298
41	130×150×1320	120	0.0258

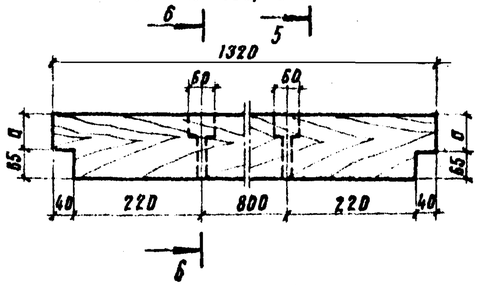

6 – 6

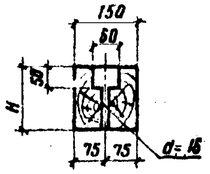

N элемен	Размеры в мм Н	а	Объем куб. м
23	130	65	0.0258
23а	120	55	0.0258
24	100	35	0.0198
50	180	115	0.0356
50а	170	105	0.0356
51	140	75	0.0298

Доски

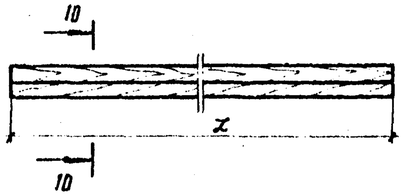

10 – 10

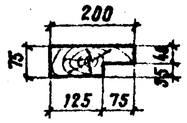

N элемен	L мм	Объем куб. м
15	1240	0.0196
16	2330	0.0349

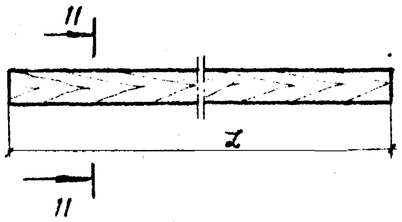

11 – 11

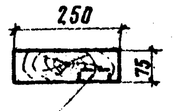

Вырубка по месту

N элемен	L мм	Объем куб. м
33	1240	0.023
34	2330	0.0435

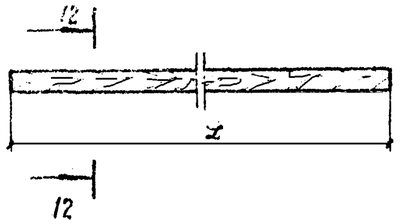

12 – 12

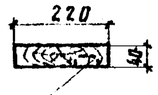

Вырубка по месту

N элем.	L мм	Объем куб. м
58	1240	0.0109
59	2330	0.0205

Брусья междупутья

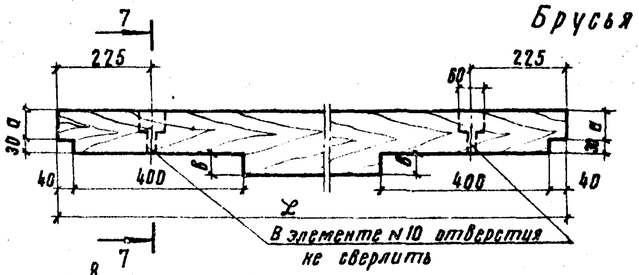

В элементе №10 отверстия не сверлить

7 – 7

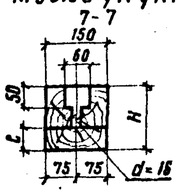

N элем	Размеры в мм x	Н	а	б	Объем куб. м
9	2420	130	82	18	0.047
9а	2420	130	70	30	0.047
10	2430	130	42	58	0.047
42	2420	150	120	0	0.055
43	2430	130	90	10	0.047

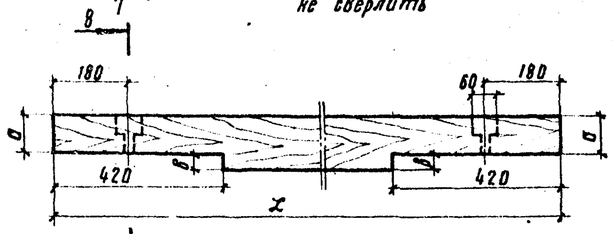

8 – 8

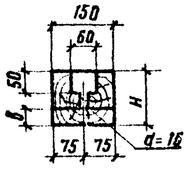

N элем	Размеры в мм x	Н	а	б	Объем куб. м
25	2120	130	130	0	0.0415
25а	2120	120	120	0	0.0415
26	2180	130	92	38	0.0425

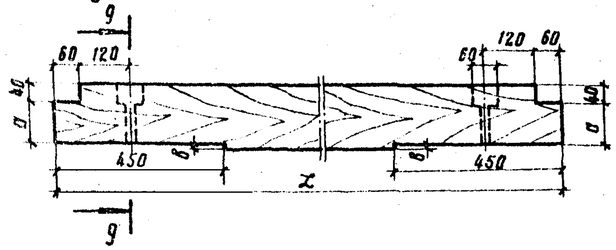

9 – 9

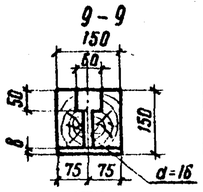

N элем.	Размеры в мм x	а	б	Объем куб. м
52	2120	110	0	0.048
53	2140	105	5	0.048

Гипродорстройпроект г. Москва	Нач. отдела Михайлов; Гл. специал. Гордеев; Гл. инж. пр. Дмитрук; Дата выпуска	Исполнил Глазунова; Проверил Зернова; Сверил Зернова; Копировала Вольфензон; М 1:10		

1976г	Железнодорожные переезды. Путевая часть	Детали брусьев и досок	Типовые проектные решения 501-6-116	Альбом VIII	Лист 94

1175/8

Внутренние бруски

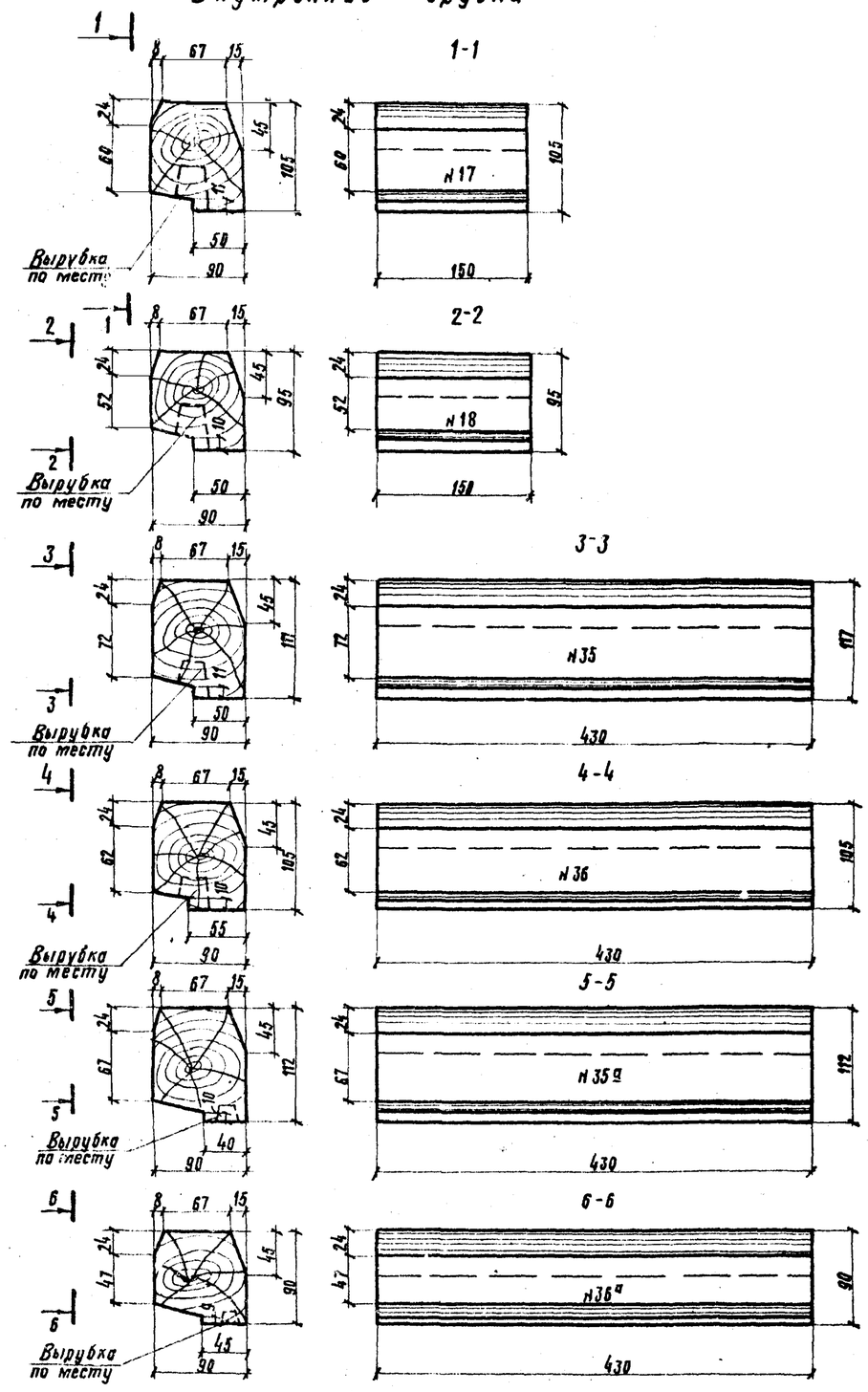

Внешние бруски

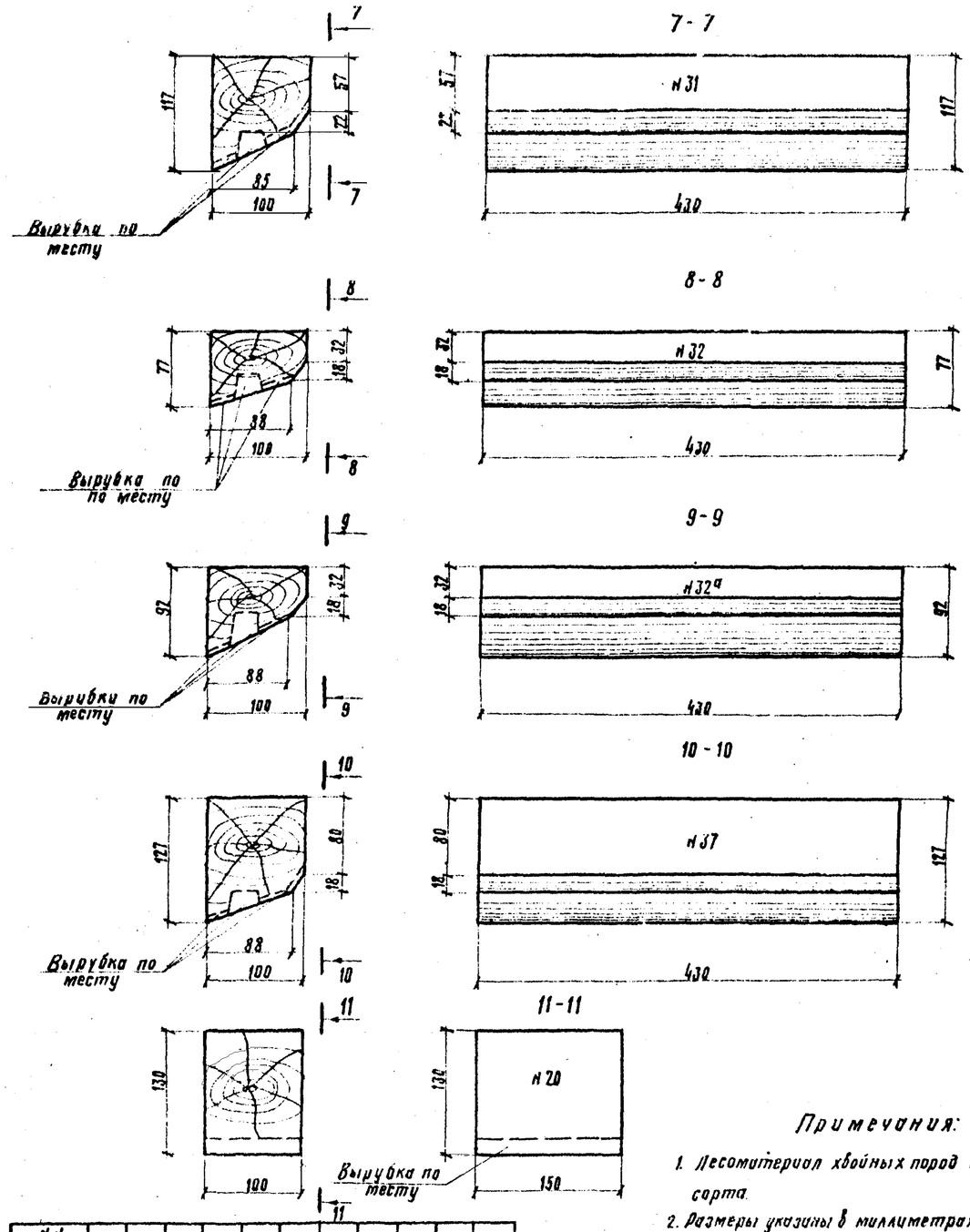

№№ элементов	17	18	20	31	32	32а	35	35а	36	36а	37
Объёмы куб. м	0,002	0,0015	0,002	0,006	0,004	0,004	0,006	0,006	0,006	0,004	0,006

Примечания:

1. Лесоматериал хвойных пород второго сорта.
2. Размеры указаны в миллиметрах.

Гипротрансстрой г. Москва	Нач. отдела	Гладкова	Исполнил	Гладкова	Утвердил	Тихонов	Согласовано				
	Гл. специалист	Зверева	Проверил	Зверева	Согласовано						
	Гл. инж. пр-та	Глазунова	Сверил	Глазунова	Копировала	Тихонова					
	Дата выпуска:										

1976г. | Железнодорожные переезды. Путевая часть. | Детали брусков | Типовые проектные решения 501-0-118 | Альбом VIII | Лист 25

1175/8

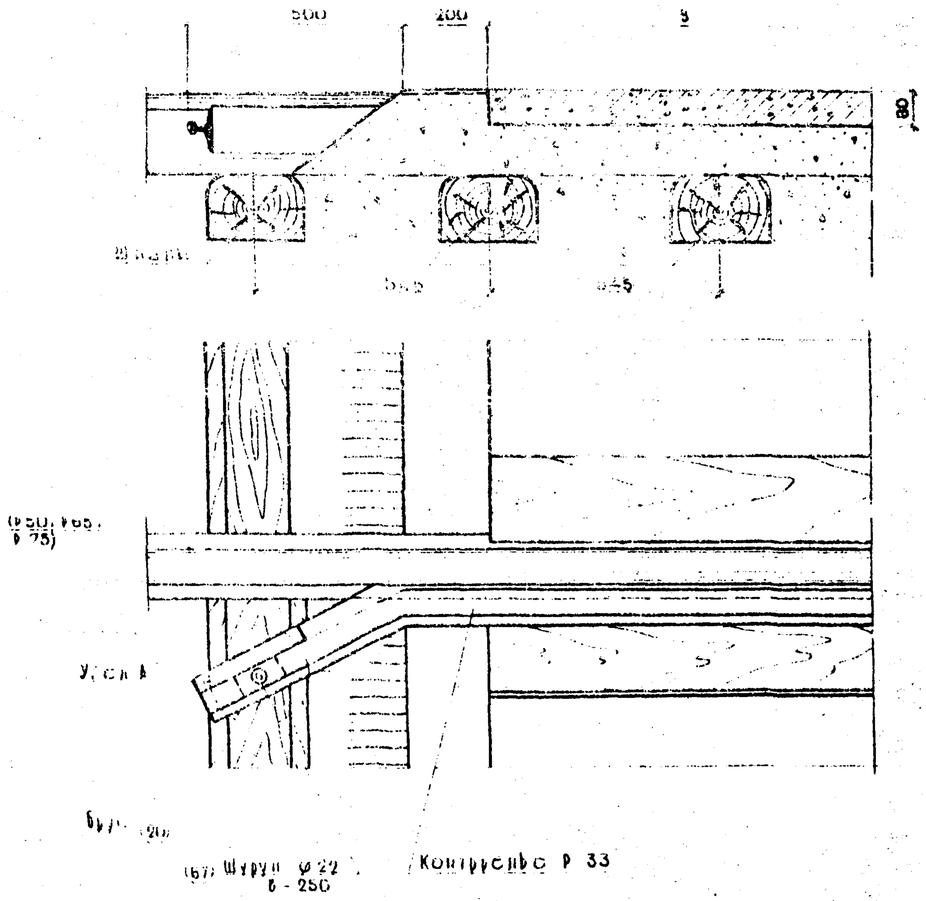

Ширина пешеходной дорожки в мм	Длина заготовки контрельса б мм
1070	2600
2160	3700
1240	2800
2330	3900

Узел „А"
М 1:5

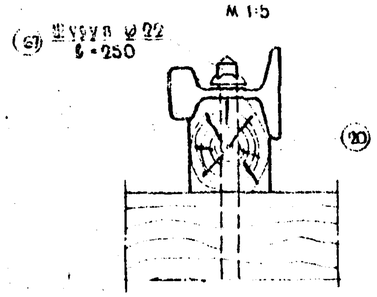

Деталь отгиба и срезки наружной половины головки контрельса при рельсах Р 65 и Р 75

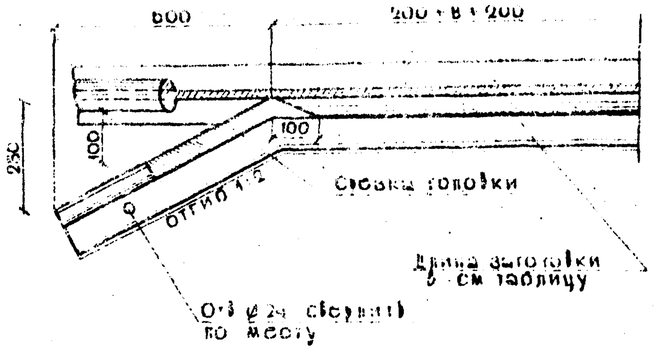

Деталь отгиба и срезки наружной половины головки контрельса при рельсах Р 50.

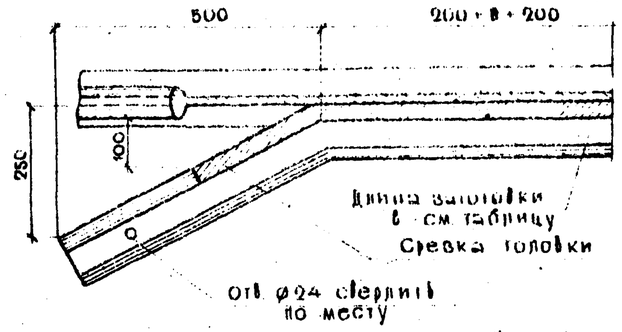

План дорожки
М 1:40

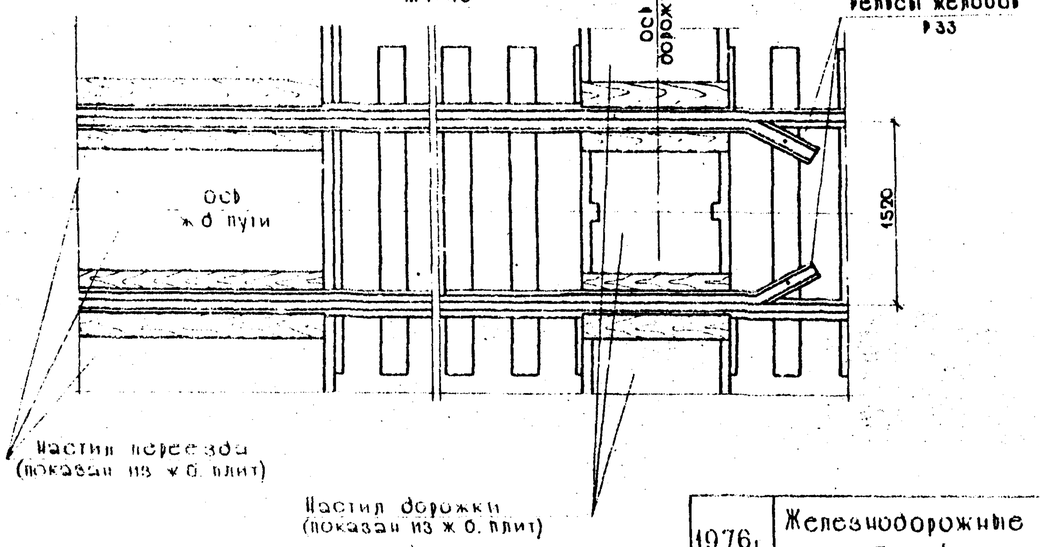

Крепление контрельса при жел. бет. шпалах.
М 1:20

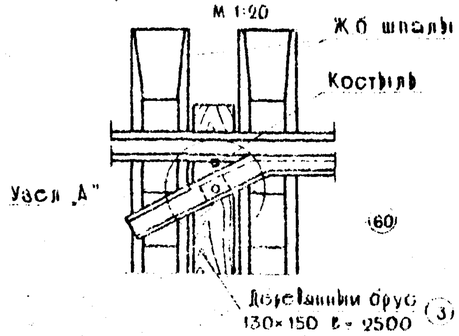

Примечания.

1. Концы контрельсов прикрепляются к деревянным шпалам при помощи шурупов, а при железобетонных шпалах концы контрельсов крепятся при помощи шурупов к ножным.
2. Детали бруска № 20 см. на листе 25 шуруп № 67 на листе 23.
3. Размеры на чертеже даны в миллиметрах.

1976г.	Железнодорожные переезды. Путевая часть	Детали узлов контрельсов	Типовые проекты 201-6-116	Альбом VIII	Лист 26

1175/8

Гипротрансстрой Москва

Дата выпуска

Исполнил Левина; Проверил Конов; Нач. отдела Михайлов; Гл. специал. Голдев; Гл. инж. пр-та Дмитриев; Нач. М-С 1.5 Ленгипротранс 20 1.76

Боковой вид

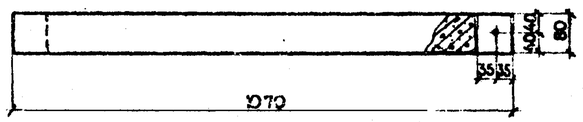

Разрез 1-1

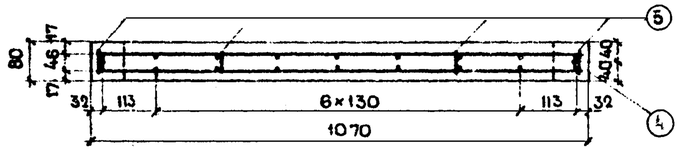

План

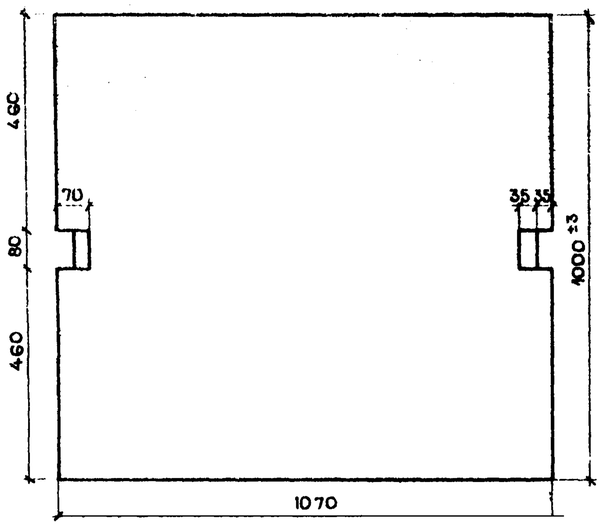

План арматуры

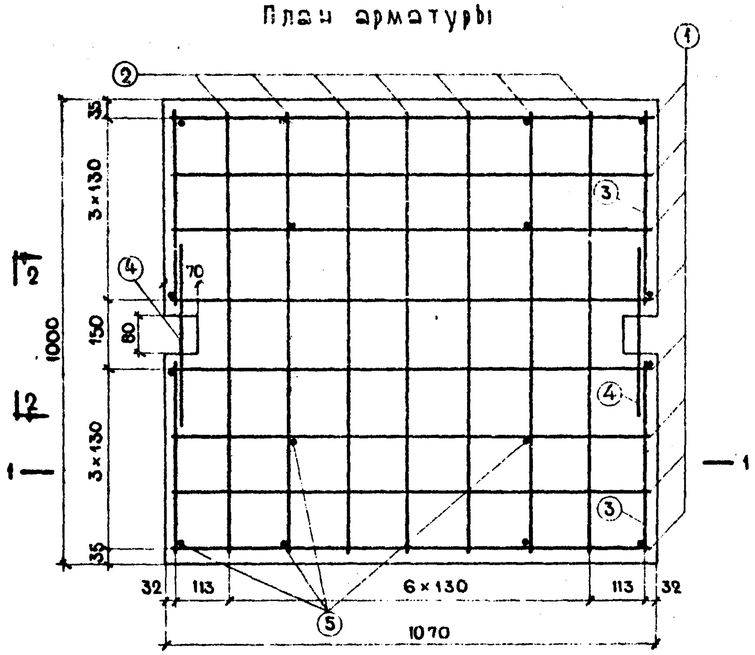

Спецификация арматуры

NN стержней	Диаметр и класс арматуры	Длина стержня	К-во	Общая длина	Вес 1 п.м	Вес Общий
	мм	мм	шт	м	кг	кг
1	⌀4 ВI	1040	16	16.64	0.099	1.64
2	"	970	14	13.58	"	1.35
3	"	430	8	3.44	"	0.34
4	⌀10 АI	400	2	0.80	0.617	0.49
5	⌀4 ВI	60	16	0.96	0.099	0.10
Итого арматуры					кл АI	0.49
					кл ВI	3.43
Всего						3.92

Объем бетона — 0.085 куб.м.

Вес плиты — 210 кг.

Примечания:

1. Материалы: бетон марки „300" по морозостойкости не ниже Мрз – 200; арматура ⌀ 10 — из стали класса А-I марки ВСт 3сп 2 по ГОСТ 5781-75 и 380-71*; ⌀4 — из обыкновенной арматурной проволоки класса В-1 ГОСТ 6727-53*.
2. Арматурные каркасы сваиваются точечной электросваркой.
3. Плита стропуется за выпуски арматуры (стержни N 4).

Вид по 2-2

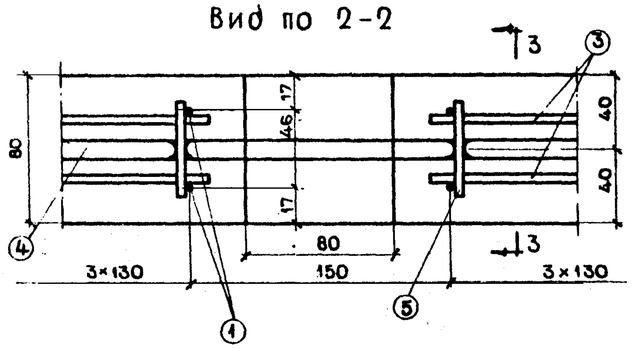

Разрез 3-3

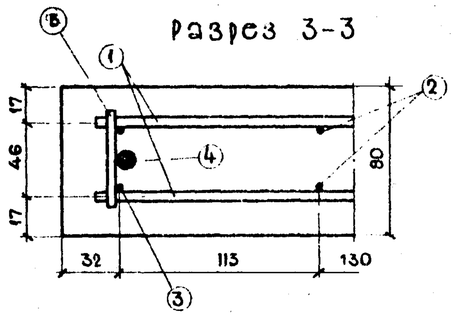

Гипропромтрансстрой г. Москва	Нач. отдела Михайлов; Гл. специалист Новорин; Гл. инж. пр-та Дмитрук; Дата вв. пуска	Исполнил Громова; Проверил Демина; Сверил Федина; Копировал Носкова; м-б	1976 г. Железнодорожные переезды. Путевая часть.	Конструкция железобетонной плиты для настила марки П-2.	Типовые проектные решения 501-0-118	Альбом VIII	11.75/8 Лист 27

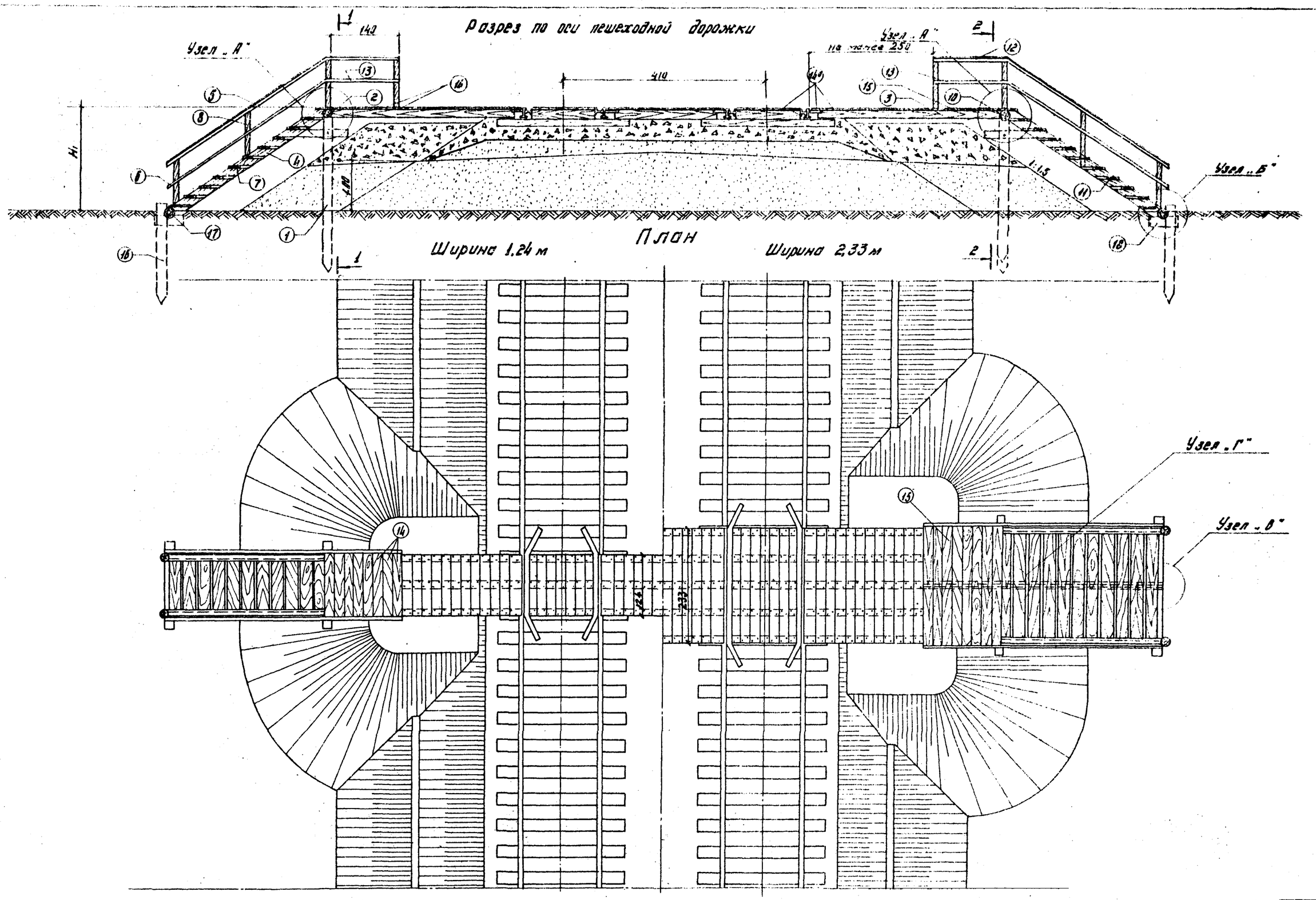

Гипротрансстрой г. Москва	Нач. отдела		Михайлов	Шпанин	Жерко	Грачева	
	Гл. специалист		Назаров	Сперин	Крикун		
	Гл. инж. пр-та		Дмитриев	Хапорова	Глазнова		
	Дата выпуска:			М: 8 1:50		Воронина	

1976 г.	Железнодорожные переезды Путевая часть.	План пешеходных дорожек вне переезда при деревянном настиле с насыпи высотой H = 1,9 м	Типовые проектные решения 501-0-118	Альбом VIII	Лист 28

1175/8

№ элементов	Наименование элементов и их размеры			Измеритель	Деревянные шпалы. Ширина дорожки 1,24 м. Через 1 путь. Костыльное скрепление	Деревянные шпалы. Ширина дорожки 1,24 м. Через 1 путь. Клеммное скрепление	Деревянные шпалы. Ширина дорожки 1,24 м. Через 2 пути. Костыльное скрепление	Деревянные шпалы. Ширина дорожки 1,24 м. Через 2 пути. Клеммное скрепление	Деревянные шпалы. Ширина дорожки 2,33 м. Через 1 путь. Костыльное скрепление	Деревянные шпалы. Ширина дорожки 2,33 м. Через 1 путь. Клеммное скрепление	Деревянные шпалы. Ширина дорожки 2,33 м. Через 2 пути. Костыльное скрепление	Деревянные шпалы. Ширина дорожки 2,33 м. Через 2 пути. Клеммное скрепление	Железобетонные шпалы. Ширина дорожки 1,24 м. Через 1 путь	Железобетонные шпалы. Ширина дорожки 1,24 м. Через 2 пути	Железобетонные шпалы. Ширина дорожки 2,33 м. Через 1 путь	Железобетонные шпалы. Ширина дорожки 2,33 м. Через 2 пути	Примечания
1	2			3	4	5	6	7	8	9	10	11	12	13	14	15	16
1	Лестничные площадки	Сваи	ф 20 х 300 см	шт./м³	4/0,428	4/0,428	4/0,428	4/0,428	6/0,642	6/0,642	6/0,642	6/0,642	4/0,428	4/0,428	6/0,642	6/0,642	см. листы №№ 28, 31, 32
2.10		Насадки	ф 24 х 180 см ф 24 х 280 см	"	2/0,184	2/0,184	2/0,184	2/0,184	2/0,292	2/0,292	2/0,292	2/0,292	2/0,184	2/0,184	2/0,292	2/0,292	
3		Брусья	15х15 х 400 см	"	6/0,54	6/0,54	6/0,54	6/0,54	10/0,90	10/0,90	10/0,90	10/0,90	6/0,54	6/0,54	10/0,90	10/0,90	
9		Горизонтальные скобы	ф 20 х 80 см	"	4/0,106	4/0,106	4/0,106	4/0,106	6/0,159	6/0,158	6/0,159	6/0,159	4/0,106	4/0,106	6/0,159	6/0,159	
12		Поручень	8 х 10 х 150 см	"	4/0,048	4/0,048	4/0,048	4/0,048	4/0,048	4/0,048	4/0,048	4/0,048	4/0,048	4/0,048	4/0,048	4/0,048	
13		Перильное заполнение	3 х 6 х 150 см	"	4/0,011	4/0,011	4/0,011	4/0,011	4/0,011	4/0,011	4/0,011	4/0,011	4/0,011	4/0,011	4/0,011	4/0,011	
14.15		Настил	3,2 х 20 х 140 см 3,2 х 20 х 240 см	"	18/0,161	18/0,161	18/0,161	18/0,161	18/0,277	18/0,277	18/0,277	18/0,277	18/0,161	18/0,161	18/0,277	18/0,277	
23		Брусок	9 х 15 х 20	"	—	—	—	—	2/0,006	2/0,006	2/0,006	2/0,006	—	—	2/0,006	2/0,006	
Итого лесоматериала на площадки				м³	1,478				2,335				1,478		2,335		
4	Лестничные марши	Косоуры	ф 22 х 400 см	шт./м³	4/0,712	4/0,712	4/0,712	4/0,712	4/0,712	4/0,712	4/0,712	4/0,712	4/0,712	4/0,712	4/0,712	4/0,712	
5		Поручни	8 х 18 х 400 см	"	4/0,128	4/0,128	4/0,128	4/0,128	4/0,128	4/0,128	4/0,128	4/0,128	4/0,128	4/0,128	4/0,128	4/0,128	
6		Перильное заполнение	3 х 6 х 400 см	"	4/0,029	4/0,029	4/0,029	4/0,029	4/0,029	4/0,029	4/0,029	4/0,029	4/0,029	4/0,029	4/0,029	4/0,029	
7.11		Доски ступеней	5 х 25 х 108 см 5 х 25 х 208 см	"	20/0,27	20/0,27	20/0,27	20/0,27	20/0,52	20/0,52	20/0,52	20/0,52	20/0,27	20/0,27	20/0,52	20/0,52	
8		Перильные стойки	8 х 10 х 120 см	"	16/0,154	16/0,154	16/0,154	16/0,154	16/0,154	16/0,154	16/0,154	16/0,154	16/0,154	16/0,154	16/0,154	16/0,154	
19		Несущие доски косоуров	5 х 20 х 352 см	"	—	—	—	—	4/0,282	4/0,282	4/0,282	4/0,282	—	—	4/0,282	4/0,282	
20		Опорные доски ступеней и косоуров	5 х 20 х 61	"	—	—	—	—	16/0,195	16/0,195	16/0,195	16/0,195	—	—	16/0,195	16/0,195	
21			5 х 20 х 61	"	—	—	—	—	2/0,024	2/0,024	2/0,024	2/0,024	—	—	2/0,024	2/0,024	
24			5 х 20 х 30	"	—	—	—	—	4/0,003	4/0,003	4/0,003	4/0,003	—	—	4/0,003	4/0,003	
Итого лесоматериала на марши				м³	1,293				2,044				1,293		2,044		
16	Упоры	Сваи	ф 20 х 200 см	шт./м³	4/0,276	4/0,276	4/0,276	4/0,276	4/0,276	4/0,276	4/0,276	4/0,276	4/0,276	4/0,276	4/0,276	4/0,276	
17		Лежни	ф 24 х 180 см ф 24 х 280 см	"	2/0,184	2/0,184	2/0,184	2/0,184	2/0,292	2/0,292	2/0,292	2/0,292	2/0,184	2/0,184	2/0,292	2/0,292	
22			ф 24 х 100 см	"	—	—	—	—	2/0,096	2/0,096	2/0,096	2/0,096	—	—	2/0,096	2/0,096	
18		Опорные брусья	ф 24 х 50 см	"	4/0,096	4/0,096	4/0,096	4/0,096	4/0,096	4/0,096	4/0,096	4/0,096	4/0,096	4/0,096	4/0,096	4/0,096	
Итого лесоматериала на упоры				м³	0,556				0,760				0,556		0,760		
Итого лесоматериала на лестничные сходы				"	3,327				5,139				3,327		5,139		
	Настил пешеходных дорожек	Средние брусья крепления настила	Р75 и Р65	15 х 18 х 132 см	шт./м³	3/0,187	3/0,187	6/0,214	6/0,214	5/0,178	5/0,178	10/0,356	10/0,356	3/0,089	6/0,178	5/0,149	10/0,298	см. лист № 24, 25
			Р50	15 х 15 х 132 см	"	3/0,089	3/0,089	6/0,178	6/0,178	5/0,149	5/0,149	10/0,298	10/0,298	3/0,077	6/0,155	5/0,129	10/0,258	
		Брусья крепления настила в междупутье	Р75 и Р65	15 х 15 х 212 см	"	—	—	3/0,143	3/0,143	—	—	5/0,238	5/0,238	—	3/0,183	—	5/0,272	
			Р50	15 х 15 х 214 см	"	—	—	3/0,144	3/0,144	—	—	5/0,240	5/0,240	—	3/0,143	—	5/0,237	
		Доски настила		3,2 х 20 х 124 см	"	29/0,232	29/0,232	46/0,368	46/0,368	—	—	—	—	29/0,232	46/0,368	—	—	—
				3,2 х 20 х 233 см	"	—	—	—	—	29/0,435	29/0,435	46/0,69	46/0,69	—	—	29/0,435	43/0,69	
				3,2 х 15 х 124 см	"	2/0,012	2/0,012	4/0,024	4/0,024	—	—	—	—	2/0,012	4/0,024	—	—	
				3,2 х 15 х 233 см	"	—	—	—	—	2/0,022	2/0,022	4/0,044	4/0,044	—	—	2/0,022	4/0,044	
				4 х 22 х 124 см	"	2/0,022	2/0,022	4/0,044	4/0,044	—	—	—	—	—	—	—	—	
				4 х 22 х 233 см	"	—	—	—	—	2/0,041	2/0,041	4/0,082	4/0,082	—	—	—	—	
		Опорные брусья	Р75 и Р65	10 х 13 х 43 см	"	4/0,022	4/0,022	8/0,044	8/0,044	8/0,044	8/0,044	16/0,09	16/0,09	5/0,012	12/0,024	10/0,019	20/0,038	см. листы №№ 24, 25
			Р50	10 х 13 х 43 см	"	4/0,022	4/0,022	8/0,044	8/0,044	8/0,044	8/0,044	16/0,09	16/0,09	5/0,009	12/0,018	10/0,016	20/0,030	
			Р75 и Р65	10 х 13 х 43 см	"	4/0,022	4/0,022	8/0,044	8/0,044	8/0,044	8/0,044	16/0,09	16/0,09	—	—	—	—	
			Р50	10 х 10 х 43 см	"	4/0,017	4/0,017	8/0,034	8/0,034	8/0,034	8/0,034	16/0,068	16/0,068	—	—	—	—	
		Лежни между шпал		13 х 15 х 250 см	"	—	—	—	—	—	—	—	—	3/0,146	6/0,292	5/0,244	10/0,490	
		Брусья для крепления контрфорсов		10 х 13 х 15 см	"	4/0,008	4/0,008	8/0,015	8/0,015	4/0,008	4/0,008	8/0,015	8/0,015	4/0,008	8/0,015	4/0,008	8/0,015	
Итого лесоматериала на настилы			Р75 и Р65		м³	0,425		0,896		0,772		1,605		0,499	1,064	0,877	1,847	
			Р50		"	0,402		0,851		0,733		1,527		0,484	1,015	0,853	1,754	
Итого лесоматериала на устройство пешеходных дорожек через насыпь			Р75 и Р65		"	3,752		4,223		5,911		6,744		3,826	4,391	6,016	6,986	
			Р50		"	3,729		4,178		5,872		6,666		3,811	4,342	5,992	6,903	

Примечание:
Позиция 24 в общем объеме не учитывается.

Гипропромтранстрой г. Москва	Нач. отдела Кочкин; Гл. специалист Громова; Гл. инж. пр-та Глаунова; Дата выпуска: Воронина	Согласовано: Инженер Проверил Проверил Контролер	Инженер Проверил Проверил Контролер

1175/8

1976 г.	Железнодорожные переезды. Путевая часть.	Спецификация материалов пешеходных дорожек вне переезда при деревянном настиле и насыпи высотой 4-10 м.	Типовые проектные решения. 501-0-116	Альбом VIII	Лист 29

продолжение

1	2			3	4	5	6	7	8	9	10	11	12	13	14	15	16
	металл крепления настила пешеходных дорожек	Контрельс Р 33		пм/кг	5.6/187.49	5.6/187.49	11.2/374.98	11.2/374.98	7.8/261.14	7.8/261.14	15.6/522.28	15.6/522.28	5.6/187.49	11.2/374.98	7.8/261.14	15.6/522.28	
		Гвозди строительные ГОСТ 4028-63*	5 × 150 мм	кг	0.18	0.18	0.36	0.36	0.36	0.36	0.72	0.72	0.27	0.54	0.45	0.9	
			4 × 100 мм	—"—	4.10	4.10	5.28	5.28	6.6	6.6	8.82	8.82	3.9	5.0	6.5	8.7	
		Шурупы путевые ГОСТ 1145-70*	22 × 170 мм	шт/кг	18/9.75	18/9.75	30/16.2	30/16.2	30/16.2	30/16.2	50/27.0	50/27.0	18/9.75	30/16.2	30/16.2	50/27.0	
			22 × 250 мм	—"—	4/3.2	4/3.2	8/6.4	8/6.4	4/3.2	4/3.2	8/6.4	8/6.4	4/3.20	8/6.40	4/3.20	8/6.40	
		Шайбы пружинные ГОСТ 19115-73	ф 24	—"—	22/1.49	22/1.49	38/2.58	38/2.58	34/2.31	34/2.31	58/3.95	58/3.95	22/1.49	38/2.58	34/2.31	58/3.95	
		Костыли путевые ГОСТ 5812-75	ℓ = 230 мм	—"—	—	—	—	—	—	—	—	—	6/2.82	12/5.64	10/4.70	20/9.40	
		Итого металла	при Р75 и Р65	кг	206.21		405.88		290.01		569.17		208.92	411.34	294.5	578.63	
			при Р50	—"—													
	металл крепления лестничных сходов	строительные гвозди	4 × 100/6 × 200	—"—	3.0/—	3.0/—	3.0/—	6.0/—	5.0/7.0	5.0/7.0	5.0/7.0	5.0/7.0	3.0/—	3.0/—	5.0/	5.0/	
		строительные скобы	ф 12 × 200	—"—	3.0	3.0	3.0	3.0	3.0	3.0	3.0	3.0	3.0	3.0	3.0	3.0	
		стяжные болты с гайками и шайбами	12 × 300	—"—	18.0	18.0	18.0	18.0	18.0	18.0	18.0	18.0	18.0	18.0	18.0	18.0	
			12 × 450	—"—	14.0	14.0	14.0	14.0	14.0	14.0	14.0	14.0	14.0	14.0	14.0	14.0	
		Штыри	12 × 200	—"—	1.0	1.0	1.0	1.0	1.0	1.0	1.0	1.0	1.0	1.0	1.0	1.0	
		Итого металла		—"—	39.0				48.0				39.0		48.0		

Схема устройства лестничных сходов пешеходных дорожек при высокой насыпи

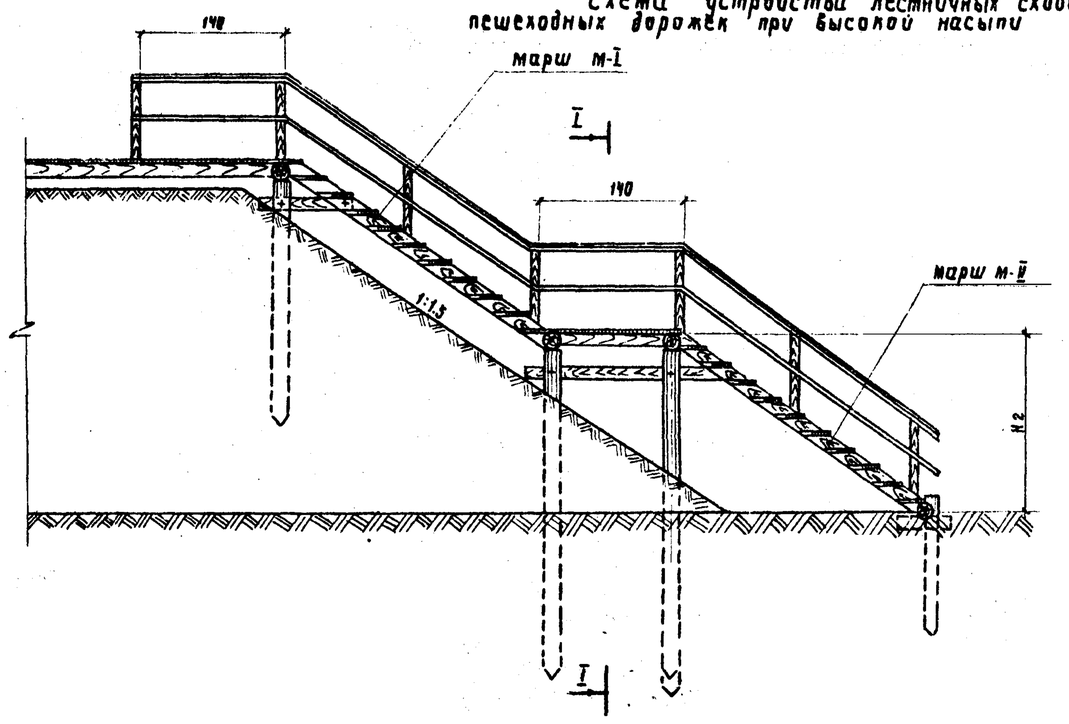

I - I

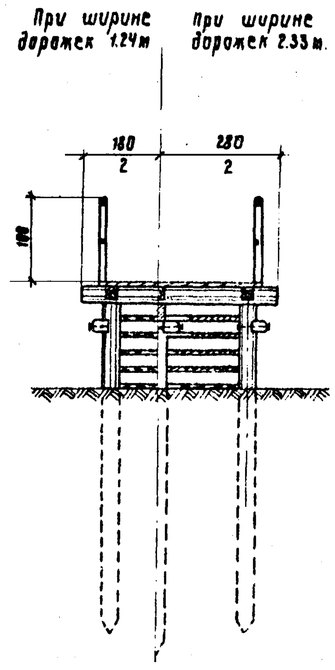

Примечания:

1. Высота лестничных маршей H_1 и H_2 может быть не более 300 см.
2. Высота лестничного марша М-II изменяется в зависимости от высоты насыпи
3. Конструкцию пешеходных дорожек и детали см. листы №№ 19-22; 24-26; 28-32.
4. Размеры на схеме - в сантиметрах.

Объемы работ на одну пешеходную дорожку и два лестничных схода

№№ п/п	Наименование работ		Единица измерения	1 путь		2 пути	
				Ширина дорожки (м)			
				1.24	2.33	1.24	2.33
1	Замена существующего балласта щебеночным		м³	3.0	5.5	6.4	11.5
2	Отсыпка островкой у лестничных сходов	щебеночным балластом	"	10	13	10	13*
3		грунтом	"	24	30	24	30

Гипропромтранстрой г. Москва							
Нач. отдела		Михайлов	Горбачев	Дмитрук			
Гл. специал. лист							
Гл. инж. пр-та							
Дата	выпуска						

Исполнил	Ячкин	
Проверил	Громова	
Сверил	Грозунова	
Копировал	Семенова	

1175/8

1976 г.	Железнодорожные переезды. Путевая часть	Спецификация материалов пешеходных дорожек вос переезда при деревянном настиле и насыпи высотой H=1.0м	Типовые проектные решения 501-0-118	Альбом VIII	Лист 30

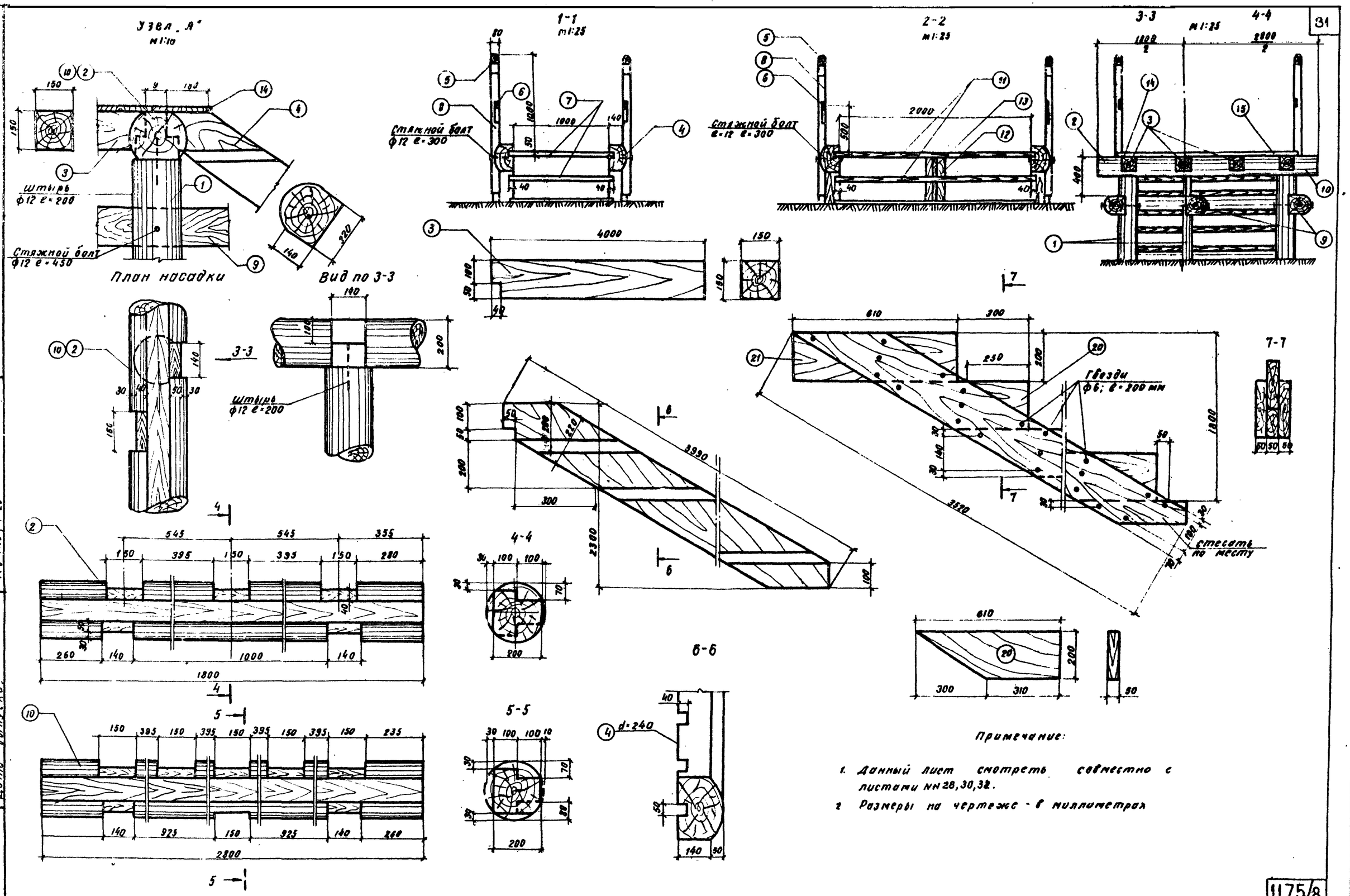

Гипропромтрансстрой г. Москва	Нач. отдела	Михайлов	
	Гл. специалист	Гордеев	
	Гл. инж. пр-та	Дмитрук	
	Дата выпуска		
Исполнил	Асмилов		
Проверил	Кочкин		
Сверил	Глазунова		
Копировал	Егорова		
М 1:10, 1:25			

1976г.	Железнодорожные переезды Путевая часть.	Узлы и детали устройства пешеходных дорожек вне переезда при высоте насыпи H=1.0 м.	Типовые проектные решения 501-0-118	Альбом VIII	Лист 31

1175/8

Узел „б"

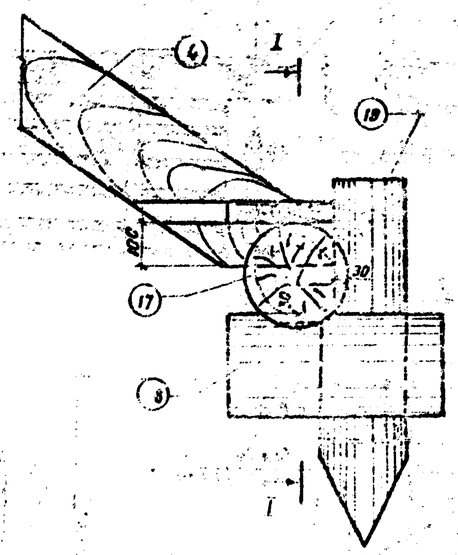

I-I

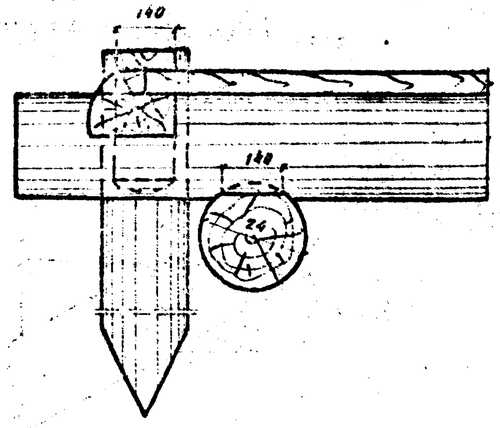

Узел „г"

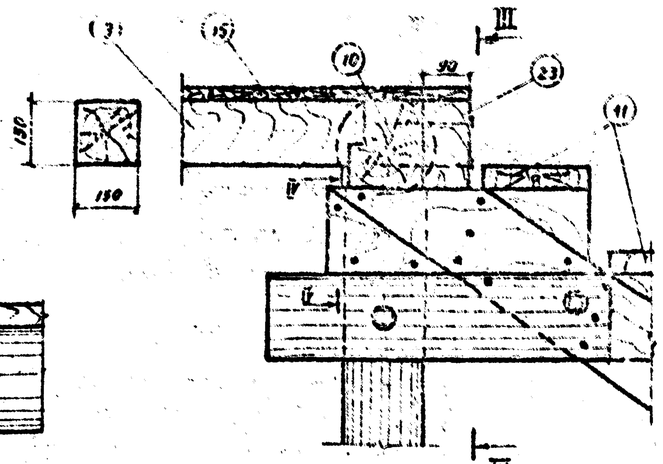

III-III

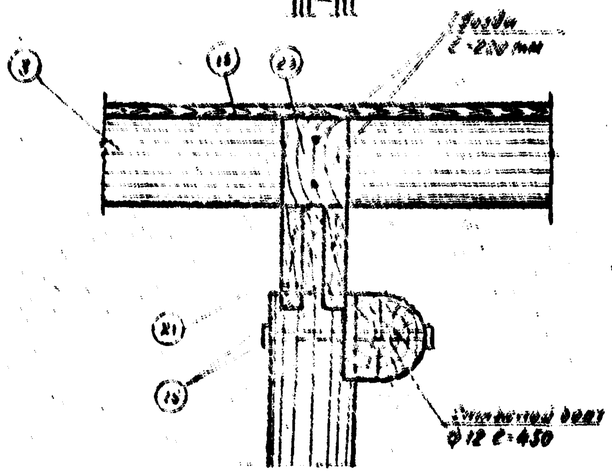

IV-V

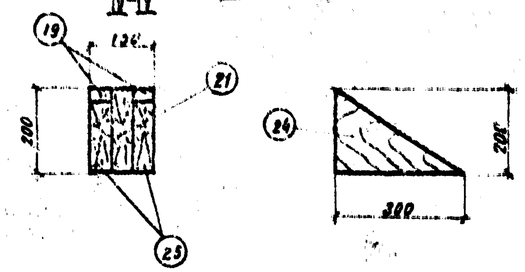

V-V

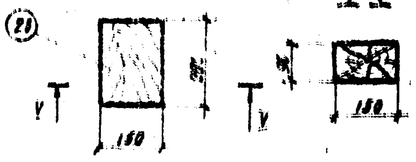

Узел „в"

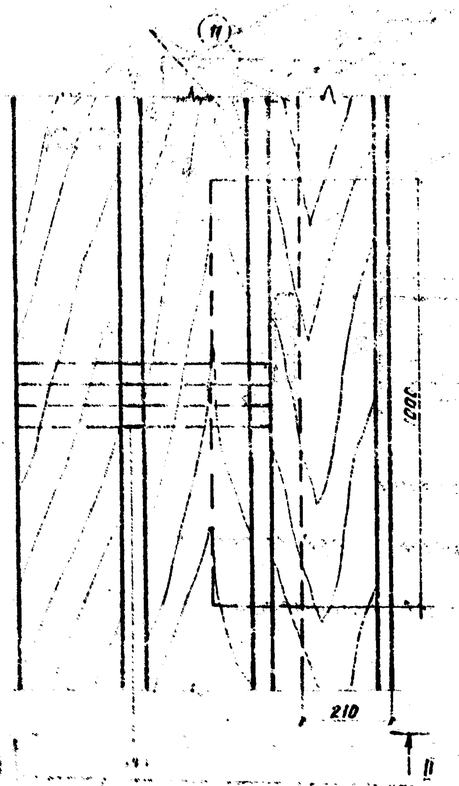

II-II

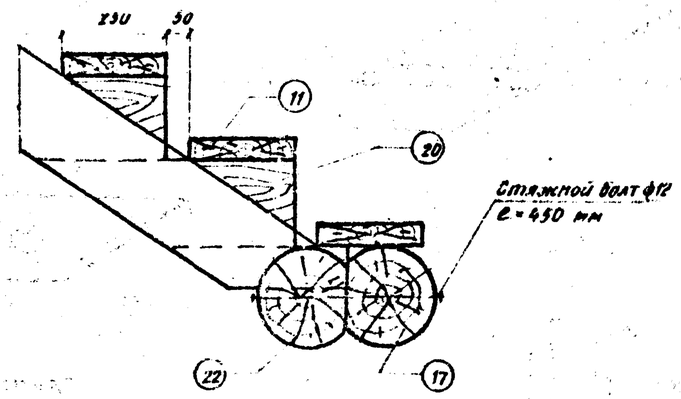

Примечания:

1. Данный лист смотреть совместно с листами №№ 28,31.
2. Размеры даны в миллиметрах.

Гроссбо					
Кочкин					
Глозунова					
Е20080					
Утв.					
Згоф					
Гл. инж.					
Согл.					
Дополнил	Инженер	Согласовано			
	Инженер	Согласовано			
Дата выпуска:					

1976г.	Железнодорожные переезды. Путевая часть	Узлы и детали устройства деревянного дорожного настила переезда на железобетонных брусьях	Серия 3.503.9-80	Выпуск VIII	Лист 32

1175/8

Разрез 1-1

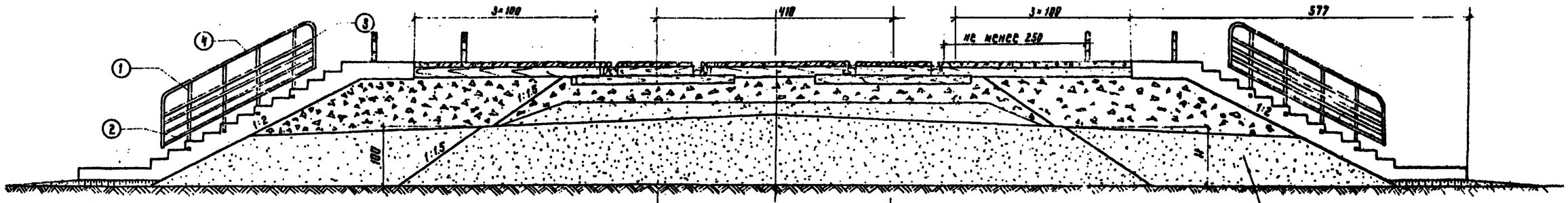

Расход металла перильного ограждения на 1 марш

№ поз.	Сечение	Количество	длина позиции мм	длина на деталь м	вес кг позиции	вес кг на деталь
1	-25×32	8	1092	8.74	6.85	54.80
2	-4×20	8	2880	28.96	1.81	14.48
3	-4×40	2	4384	8.77	5.50	11.00
4	-4×32	2	2670	5.34	2.69	5.38
Итого металла						75.76

План

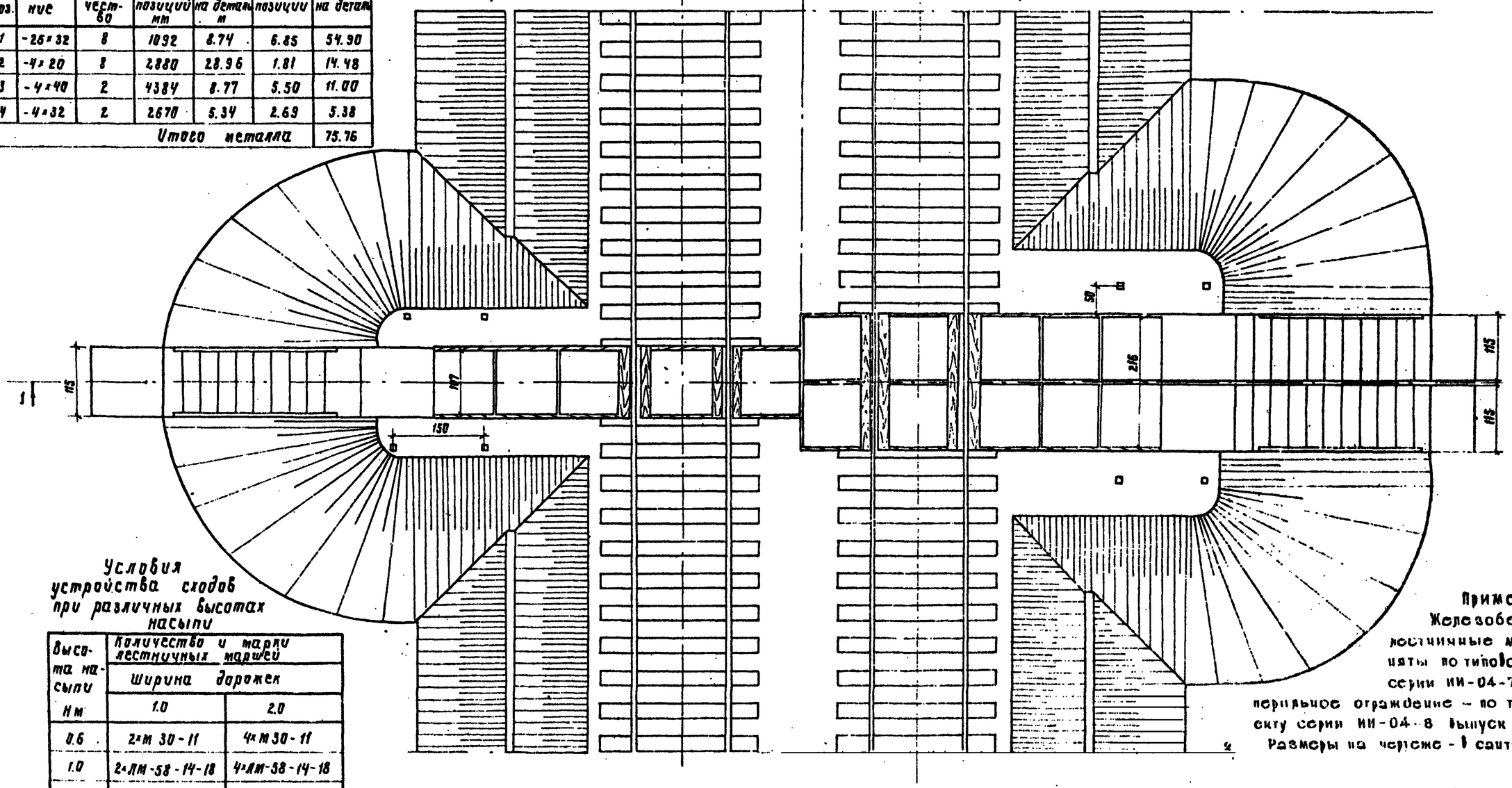

Условия устройства сходов при различных высотах насыпи

Высота насыпи Hм	Количество и марки лестничных маршей: ширина дорожек 1.0	ширина дорожек 2.0
0.6	2×м 30-11	4×м 30-11
1.0	2×лм-58-14-18	4×лм-58-14-18
1.5	2×лм-58-14-18	4×лм-58-14-18
2.0	2×лм-58-14-14	4×лм-58-14-14

Примечания:
Железобетонные лестничные марши приняты по типовому проекту серии ИИ-04-7 выпуск 1,2; перильное ограждение – по типовому проекту серии ИИ-04-8 выпуск 1.
Размеры на чертеже – в сантиметрах

Гипротрансстрой г. Москва	Гл. инж. отдела Гл. специалист Инж. пр-та	Мухаилов Козорин Смутрук	Исполнил Проверил Сверил Копировал
Дата выпуска			М-1 1:50

1175/8

1976г.	Железнодорожные переезды. Путевая часть.	План пешеходных дорожек без переезда при ж.б. настиле [illegible]	Типовые [illegible] 501-0-118	Альбом [illegible]	Лист 33

№ элемента	Наименование элементов и их размеры				Изме-ритель	Деревянные шпалы, ширина дорожки 1.07 м, через 1 путь, костыльн. скреплен.	Деревянные шпалы, ширина дорожки 1.07 м, через 1 путь, клеммное скрепление	Деревянные шпалы, ширина дорожки 1.07 м, через 2 пути, костыльн. скреплен.	Деревянные шпалы, ширина дорожки 1.07 м, через 2 пути, клеммное скрепление	Деревянные шпалы, ширина дорожки 2.16 м, через 1 путь, костыльн. скреплен.	Деревянные шпалы, ширина дорожки 2.16 м, через 1 путь, клеммное скрепление	Деревянные шпалы, ширина дорожки 2.16 м, через 2 пути, костыльн. скреплен.	Деревянные шпалы, ширина дорожки 2.16 м, через 2 пути, клеммное скрепление	Железобетонные шпалы, ширина дорожки 1.07 м, через 1 путь	Железобетонные шпалы, ширина дорожки 1.07 м, через 2 пути	Железобетонные шпалы, ширина дорожки 2.16 м, через 1 путь	Железобетонные шпалы, ширина дорожки 2.16 м, через 2 пути	Примечания
1	2				3	4	5	6	7	8	9	10	11	12	13	14	15	16
Лестничный марш	ЛМ-58-14-18	Железобетон		5770×1230×1400	шт / м³	2 / 2.21	2 / 2.21	2 / 2.21	2 / 2.21	4 / 4.42	4 / 4.42	4 / 4.42	4 / 4.42	2 / 2.21	2 / 2.21	4 / 4.42	4 / 4.42	
		Арматура	А II		кг	129.56	129.56	129.56	129.56	257.6	257.6	257.6	257.6	129.56	129.56	257.6	257.6	
			А I		— » —	66.76	66.76	66.76	66.76	133.52	133.52	133.52	133.52	66.76	66.76	133.52	133.52	
			В I		— » —	31.70	31.70	31.70	31.70	63.40	63.40	63.40	63.40	31.70	31.70	63.40	63.40	
		Закладные детали	Ст 3		— » —	4.96	4.96	4.96	4.96	4.96	4.96	4.96	4.96	4.96	4.96	4.96	4.96	
	Перила		Вст 3кп		— » —	151.52	151.52	151.52	151.52	303.04	303.04	303.04	303.04	151.52	151.52	303.04	303.04	
Настил	Жел. бет. плита П-2	Железобетон		1070×1000×80	шт / м³	7 / 0.595	7 / 0.595	10 / 0.85	10 / 0.85	14 / 1.19	14 / 1.19	20 / 1.7	20 / 1.7	7 / 0.595	10 / 0.85	14 / 1.19	20 / 1.7	
		Арматура	А I		кг	3.43	3.43	4.9	4.9	6.86	6.86	9.8	9.8	3.43	4.9	6.86	9.8	
			В I		кг	24.01	24.01	34.3	34.3	48.02	48.02	68.6	68.6	24.01	34.3	48.02	68.6	
	Средние брусья крепления настила		Р75 и Р65	—	шт / м³	2 / 0.052	2 / 0.052	4 / 0.103	4 / 0.103	3 / 0.077	3 / 0.077	6 / 0.155	6 / 0.155	2 / 0.04	4 / 0.08	3 / 0.06	6 / 0.119	
			Р50	—	— » —	2 / 0.04	2 / 0.04	4 / 0.08	4 / 0.08	3 / 0.059	3 / 0.059	6 / 0.119	6 / 0.119	2 / 0.03	4 / 0.06	3 / 0.044	6 / 0.086	
	Брусья крепления настила в междупутье		Р75 и Р65	—	— » —	—	—	2 / 0.083	2 / 0.083	—	—	3 / 0.125	3 / 0.125	—	2 / 0.095	—	3 / 0.141	
			Р50	—	— » —	—	—	2 / 0.085	2 / 0.085	—	—	3 / 0.128	3 / 0.128	—	2 / 0.096	—	3 / 0.142	
	Крайние брусья крепления настила		Р75, Р65 и Р50	130×150×3220	шт / м³	4 / 0.251	4 / 0.251	4 / 0.251	4 / 0.251	6 / 0.377	6 / 0.377	6 / 0.377	6 / 0.377	4 / 0.251	4 / 0.251	6 / 0.377	6 / 0.377	
	Лежни под крайние брусья крепления настила		При всех типах рельсов	130×150×1250	— » —	2 / 0.048	2 / 0.048	2 / 0.048	2 / 0.048	—	—	—	—	2 / 0.048	2 / 0.048	—	—	
				130×150×2500	— » —	—	—	—	—	2 / 0.096	2 / 0.096	2 / 0.096	2 / 0.096	—	—	2 / 0.096	2 / 0.096	
	Лежни между шпал			130×150×2500	— » —	—	—	—	—					2 / 0.098	4 / 0.196	3 / 0.146	6 / 0.292	
	Бруски настила		При всех типах рельсов	75×150×1240	— » —	2 / 0.028	2 / 0.028	4 / 0.056	4 / 0.056	—	—		—	2 / 0.028	4 / 0.056	—	—	
				75×150×2330	— » —	—	—	—	—	2 / 0.052	2 / 0.052	4 / 0.104	4 / 0.104	—	—	2 / 0.052	4 / 0.104	
			Р75 и Р65	75×200×1240	— » —	2 / 0.037	2 / 0.037	4 / 0.074	4 / 0.074	—	—	—	—	2 / 0.037	4 / 0.074	—	—	
				75×200×2330	— » —	—	—	—	—	2 / 0.07	2 / 0.07	4 / 0.14	4 / 0.14	—		2 / 0.070	4 / 0.140	
			Р50	75×200×1240	— » —	2 / 0.037	2 / 0.037	4 / 0.074	4 / 0.074	—	—	—	—	2 / 0.037	4 / 0.074	—	—	
				75×200×2330	— » —	—	—	—	—	2 / 0.07	2 / 0.07	4 / 0.14	4 / 0.14	—	—	2 / 0.070	4 / 0.140	
	Опорные бруски		Р75	100×130×150	— » —	4 / 0.008	4 / 0.008	8 / 0.015	8 / 0.015	4 / 0.008	4 / 0.008	8 / 0.015	8 / 0.015	4 / 0.008	8 / 0.016	6 / 0.012	12 / 0.024	
			Р65	100×130×150	— » —	4 / 0.008	4 / 0.008	8 / 0.015	8 / 0.015	4 / 0.008	4 / 0.008	8 / 0.015	8 / 0.015	4 / 0.008	8 / 0.016	6 / 0.12	12 / 0.024	
			Р50	100×100×150	— » —	—	—	—	—	—	—	—		4 / 0.006	8 / 0.012	6 / 0.009	12 / 0.018	
			Р50	100×130×150	— » —	4 / 0.008	4 / 0.008	8 / 0.015	8 / 0.015	4 / 0.008	4 / 0.008	8 / 0.015	8 / 0.015	—	—	—	—	
			Р75 и Р65	100×130×430	— » —	8 / 0.044	8 / 0.044	16 / 0.09	16 / 0.09	16 / 0.09	16 / 0.09	32 / 0.18	32 / 0.18	—	—	—	—	
			Р50	100×100×430	— » —	8 / 0.034	4 / 0.017	16 / 0.068	8 / 0.034	16 / 0.068	8 / 0.034	32 / 0.136	16 / 0.068		—	—	—	
			Р50	100×130×430	— » —	—	4 / 0.022	—	8 / 0.045	—	8 / 0.045	—	16 / 0.09		—	—	—	
	Деревянный брус для крепления контрельсов		При всех типах рельсов	100×130×150	— » —	—	—	—	—	—	—	—		4 / 0.008	8 / 0.015	4 / 0.008	8 / 0.015	
Итого лесоматериала при рельсах типа				Р75	куб. м.	0.468	0.468	0.72	0.72	0.77	0.77	1.192	1.192	0.518	0.831	0.821	1.308	
				Р65	»	0.468	0.468	0.72	0.72	0.77	0.77	1.192	1.192	0.518	0.831	0.821	1.308	
				Р50	»	0.446	0.451	0.677	0.688	0.73	0.741	1.115	1.137	0.506	0.808	0.802	1.272	

Гипротрансстрой, г. Москва

Нач. отдела Глазырев; Гл. специал. Гевкина; Гл. инж. пр-та Шепталина; Дата выпуска Глазунова

Исполнил Гаврилов; Проверил Орлов; Калькировал Шилов; Сверил Глазун

Экспертиза Резлезнев; Гордеев; Дмитрук

1175/8

1977г.	Железнодорожные переезды. Путевая часть	Спецификация материалов пешеходных дорожек вне переезда при железобетонном настиле и насыпи высотой H=1.0 м	Типовые проектные решения 501-0-118	Альбом VIII	Лист 34

№ элемента	Наименование элементов и их размеры			Измеритель	Деревянные шпалы. Ширина дорожки 1.07 м. через 1 путь. костыльн. скрепл.	Деревянные шпалы. Ширина дорожки 1.07 м. через 1 путь. клеммное скрепл.	Деревянные шпалы. Ширина дорожки 1.07 м. через 2 пути. костыльное скрепл.	Деревянные шпалы. Ширина дорожки 1.07 м. через 2 пути. клеммное скрепл.	Деревянные шпалы. Ширина дорожки 2.16 м. через 1 путь. костыльн. скрепл.	Деревянные шпалы. Ширина дорожки 2.16 м. через 1 путь. клеммное скрепл.	Деревянные шпалы. Ширина дорожки 2.16 м. через 2 пути. костыльн. скрепл.	Деревянные шпалы. Ширина дорожки 2.16 м. через 2 пути. клеммное скрепл.	Железобетонные шпалы. Ширина дорожки 1.07 м. через 1 путь	Железобетонные шпалы. Ширина дорожки 1.07 м. через 2 пути	Железобетонные шпалы. Ширина дорожки 2.16 м. через 1 путь	Железобетонные шпалы. Ширина дорожки 2.16 м. через 2 пути	Примечания
1	2			3	4	5	6	7	8	9	10	11	12	13	14	15	16
Металл крепления настила пешеходных дорожек	Контрельс Р-33			п.м. / кг	5.2 / 174.1	5.2 / 174.1	10.4 / 348.19	10.4 / 348.19	7.4 / 247.75	7.4 / 247.75	14.8 / 495.5	14.8 / 495.5	5.2 / 174.1	10.4 / 348.19	7.4 / 247.75	14.8 / 495.50	
	Гвозди строительные ГОСТ 4028-63*	Р75; Р65	5×150	шт. / кг	16 / 0.36	16 / 0.36	32 / 0.72	32 / 0.72	24 / 0.54	24 / 0.54	48 / 1.08	48 / 1.08	24 / 0.54	48 / 1.08	36 / 0.81	72 / 1.62	
		Р50		"	16 / 0.36	16 / 0.36	32 / 0.72	32 / 0.72	24 / 0.54	24 / 0.54	48 / 1.08	48 / 1.08	40 / 0.9	80 / 1.8	60 / 1.34	120 / 2.69	
	Шурупы путевые (стрелочные) ГОСТ 1145-70*	Р75; Р65	22×170	"	24 / 13.0	24 / 13.0	40 / 21.6	40 / 21.6	39 / 21.1	39 / 21.1	60 / 32.4	60 / 32.4	24 / 13.0	40 / 21.6	39 / 21.1	60 / 32.4	
		Р50		"	24 / 13.0	24 / 13.0	40 / 21.6	40 / 21.6	39 / 21.1	39 / 21.1	60 / 32.4	60 / 32.4	18 / 9.7	24 / 13.0	27 / 14.6	36 / 19.4	
		для всех типов рельсов	22×250	"	4 / 3.2	4 / 3.2	8 / 6.4	8 / 6.4	4 / 3.2	4 / 3.2	8 / 6.4	8 / 6.4	4 / 3.2	8 / 6.4	4 / 3.2	8 / 6.4	
	Шайбы пружинные ГОСТ 19115-73	Р75 и Р65	Ф24	"	28 / 1.9	28 / 1.9	48 / 3.26	48 / 3.26	43 / 2.92	43 / 2.92	68 / 4.62	68 / 4.62	28 / 1.9	48 / 3.26	43 / 2.92	68 / 4.62	
		Р50		"	28 / 1.9	28 / 1.9	48 / 3.26	48 / 3.26	43 / 2.92	43 / 2.92	68 / 4.62	68 / 4.62	22 / 1.5	32 / 2.18	31 / 2.11	44 / 2.99	
	Костыли путевые ГОСТ 5812-75			"	—	—	—	—	—	—	—	—	4 / 2.04	8 / 4.07	6 / 3.05	12 / 6.11	
	Скобы прижимные	Для всех типов рельсов		"	—	—	—	—	7 / 6.72	7 / 6.72	10 / 9.6	10 / 9.6	—	—	7 / 6.72	10 / 9.6	
	Крюки прижимные			"	14 / 11.48	14 / 11.48	20 / 16.4	20 / 16.4	14 / 11.48	14 / 11.48	20 / 16.4	20 / 16.4	14 / 11.48	20 / 16.4	14 / 11.48	20 / 16.4	
Итого металла		Р75 и Р65		кг	204.04	204.04	396.57	396.57	293.71	293.71	566.0	566.0	206.26	401.0	297.03	572.65	
		Р50		"	204.04	204.04	396.57	396.57	293.71	293.71	566.0	566.0	202.92	392.04	290.25	559.09	

Объемы работ
на одну пешеходную дорожку и два лестничных схода

№№ п/п	Наименование работ		Единица измер.	1 путь. Ширина дорожки (м) 1.07	1 путь. Ширина дорожки (м) 2.16	2 пути. Ширина дорожки (м) 1.07	2 пути. Ширина дорожки (м) 2.16
1	Замена существующего балласта щебеночным		м³	3.0	5.5	6.4	11.5
2	Отсыпка откосов у лестничных сходов	щебеночным балластом	"	15	21	15	21
3		дренирующим грунтом	"	34	45	34	45

Исполнил Панина; Проверил Глазунова; Копировал Метельская; Сверил Глазунова

Нач отдела Склезнев; Гл.специал. Горосев; Гл.инж. пр-та Дмитрук; Дата выпуска

Гипротрансстрой г. Москва

1175/8

1977г	Железнодорожные переезды. Путевая часть	Спецификация материалов пешеходных дорожек вне переезда при железобетонном настиле и насыпи высотой H = 1.0 м.	Типовые проектные решения 501-0-118	Альбом VIII	Лист 35