ТИПОВЫЕ КОНСТРУКЦИИ, ИЗДЕЛИЯ И УЗЛЫ
ЗДАНИЙ И СООРУЖЕНИЙ

Серия 3.503.1-90

ПРОМЕЖУТОЧНЫЕ ОПОРЫ ПОД ПРОЛЕТНЫЕ СТРОЕНИЯ ДЛИНОЙ 12,15,18,24 и 33м ДЛЯ АВТОДОРОЖНЫХ ПУТЕПРОВОДОВ ПОД НАГРУЗКУ ОТ АВТОМОБИЛЕЙ-САМОСВАЛОВ БелАЗ-548

Выпуск 3

Монолитные железобетонные конструкции

Рабочие чертежи

ТИПОВЫЕ КОНСТРУКЦИИ, ИЗДЕЛИЯ И УЗЛЫ
ЗДАНИЙ И СООРУЖЕНИЙ

Серия 3.503.1-90

ПРОМЕЖУТОЧНЫЕ ОПОРЫ ПОД ПРОЛЕТНЫЕ СТРОЕНИЯ ДЛИНОЙ 12,15,18,24 и 33м ДЛЯ АВТОДОРОЖНЫХ ПУТЕПРОВОДОВ ПОД НАГРУЗКУ ОТ АВТОМОБИЛЕЙ-САМОСВАЛОВ БелАЗ-548

Выпуск 3

Монолитные железобетонные конструкции

Рабочие чертежи

Разработаны институтом Промтрансниипроект
Главный инженер института В.И.Поляков
Главный инженер проекта В.Е.Дашкевич

Утверждены Госстроем СССР,
протокол №8А-16 от 20 апреля 1983 г.
Введены в действие с 25.11.89
институтом Промтрансниипроект,
приказ №86 от 12 июня 1989 г.

Инв. № подл. | Подпись и дата | Взам. инв. №

Обозначение документа	Наименование	Стр.
3.503.1-90.3-ТО	Техническое описание	3
3.503.1-90.3-1	Фундамент Ф420-74-2	4
-1СБ	Фундамент Ф420-74-2. Сборочный чертеж	5
-2	Фундамент Ф440-74-2	6
-2СБ	Фундамент Ф440-74-2. Сборочный чертеж	7
-3	Фундамент Ф460-74-2	8
-3СБ	Фундамент Ф460-74-2. Сборочный чертеж	9
-4	Фундамент Ф500-74-2	10
-4СБ	Фундамент Ф500-74-2. Сборочный чертеж	11
-5	Фундамент Ф3500-74-2	12
-5СБ	Фундамент Ф3500-74-2. Сборочный чертеж	13
-6	Фундамент Ф3530-74-2	14
-6СБ	Фундамент Ф3530-74-2. Сборочный чертеж	15
-7	Фундамент Ф540-74-2	16
-7СБ	Фундамент Ф540-74-2. Сборочный чертеж	17
-8	Фундамент СФ210-74-30	18
-8СБ	Фундамент СФ210-74-30. Сборочный чертеж	19
-9	Фундамент СФ270-74-34	20
-9СБ	Фундамент СФ270-74-34. Сборочный чертеж	21
-10	Фундамент СФ270-74-36	22
-10СБ	Фундамент СФ270-74-36. Сборочный чертеж	23
-11	Фундамент СФ300-74-45	24
-11СБ	Фундамент СФ300-74-45. Сборочный чертеж	25
-12	Фундамент СФ405-74-12	26
-12СБ	Фундамент СФ405-74-12. Сборочный чертеж	27
3.503.1-90.3-13	Фундамент СФ420-74-16	28
-13СБ	Фундамент СФ420-74-16. Сборочный чертеж	29
-14	Фундамент СФ510-74-20	30
-14СБ	Фундамент СФ510-74-20. Сборочный чертеж	31
-15	Ригель 1Р120-74-2	32
-15СБ	Ригель 1Р120-74-2. Сборочный чертеж	33
-16	Ригель 2Р120-74-2	34
-16СБ	Ригель 2Р120-74-2. Сборочный чертеж	35
-17	Ригель 1Р130-74-2	36
-17СБ	Ригель 1Р130-74-2. Сборочный чертеж	37
-18	Ригель 2Р130-74-2	38
-18СБ	Ригель 2Р130-74-2. Сборочный чертеж	39
-19	Подферменник ПФ1.... ПФ6	40
-19СБ	Подферменник ПФ1... ПФ6. Сборочный чертеж	40
-20	Подферменник ПФ7... ПФ12	41
-20СБ	Подферменник ПФ7... ПФ12. Сборочный чертеж	41
-21	Подферменник ПФ13... ПФ18	42
-21СБ	Подферменник ПФ13... ПФ18. Сборочный чертеж	42
-22	Подферменник ПФ19... ПФ24	43
-22СБ	Подферменник ПФ19... ПФ24. Сборочный чертеж	43
-23	Подферменник ПФ25... ПФ30	44
-23СБ	Подферменник ПФ25... ПФ30. Сборочный чертеж	44
-РС	Ведомость расхода стали	45

Разраб.	Митина	
Пров.	Андрианова	
Гл.инж.пр	Дашкевич	
Н.контр.	Дашкевич	
Нач.отд.	Каташев	

3.503.1-90.3

СОДЕРЖАНИЕ

Стадия	Лист	Листов
Р	1	2

ПРОМТРАНСНИИПРОЕКТ

Инв. № подл. | Подпись и дата | Взам. инв. №

3.503.1-90.3 Лист 2

Копировал Тш 23924-01 3 Формат А4

В настоящем выпуске приведены монолитные железобетонные конструкции опор.

МАТЕРИАЛЫ

Для изготовления монолитных конструкций опор применяется конструкционный тяжелый бетон класса В25 по ГОСТ 25192-82 и ГОСТ 26633-85.

Марка бетона по морозостойкости F принимается по СНиП 2.05.03-84 „Мосты и трубы".

Цемент и заполнители для бетона монолитных конструкций должны удовлетворять требованиям нормативных документов, приведенных в помещаемой ниже таблице.

Наименование компонентов	Нормативные документы
Цемент	СНиП III-43-75, п. 4.22, табл. 3 и 4 с учетом условий применения по табл. 3 ГОСТ 10178-85
Крупный заполнитель	СНиП III-43-75, п. 4.23; ГОСТ 10268-80
Мелкий заполнитель	СНиП III-43-75, п. 4.24; ГОСТ 10268-80
Вода	СНиП III-43-75, п. 4.27; ГОСТ 23732-79

В качестве рабочей арматуры приняты стержни периодического профиля из низколегированной мартеновской горячекатаной стали класса А-III.

Распределительная арматура и подъемные петли - гладкие стержни из углеродистой горячекатаной стали класса А-I.

Марки стали, которые следует применять при изготовлении арматурных изделий в зависимости от расчетной температуры района эксплуатации сооружения, приведены в выпусках 0, 2 и 4 настоящей серии.

Проектное положение каркасов и сеток в опалубочных формах обеспечивается постановкой хомутов, схваток, которые приваиваются к стержням сеток, каркасов при помощи сварочных клещей или крепятся вязальной проволокой.

Защитный слой бетона обеспечивается установкой в опалубочных формах бетонных кубиков.

Арматурная сталь принята по ГОСТ 5781-82*

Гл. инж. пр.	Дашкевич		
Нормоконт.	Дашкевич		
Нач. отд.	Каташев		

3.503.1-90.3-ТО

Техническое описание

Стадия	Лист	Листов
Р	1	2

ПРОМТРАНСНИИПРОЕКТ

Подпись и дата | Взам. инв. № | Инв. № подл.

Копировал Тит 23924-01 4 Формат А4

Поз.	Наименование	Кол. на 3.503.1-90.3-1	Обозначение документа
		—	
	Документация		
	Сборочный чертеж	X	3.503.1-90.3-1СБ
	Ведомость расхода стали	X	3.503.1-90.3-РС
	Техническое описание	X	-ТО
	Сборочные единицы		
1	Каркас КП4	2	3.503.1-90.4-1
2	КП5	2	-2
3	Сетка С25	1	-18
4	С26	1	-19
	Детали		
5	Стержень отдельный ф 28 А III, ℓ=2100; 10,15 кг	16	без черт.

Разраб.	Зимина	
Рассчит.	Андрианова	
Пров.	Андрианова	
Гл.инж.пр.	Дашкевич	
Н.контр.	Дашкевич	
Нач.отд.	Каташев	

3.503.1-90.3-1

Фундамент ф 420-74-2

Стадия	Лист	Листов
Р	1	2

ПРОМТРАНСНИИПРОЕКТ

Взам.инв.№ | Подпись и дата | Инв.№ подл.

Копировал: Сол- Формат А4

Поз.	Наименование	Кол. на 3.503.1-90.3-1	Обозначение документа
		—	
	Материалы		
	Тяжелый бетон по ГОСТ 25192-82 класса В25, м³	22,73	

Арматура класса А-III по ГОСТ 5781-82*

Взам.инв.№ | Подпись и дата | Инв.№ подл.

3.503.1-90.3-1 Лист 2

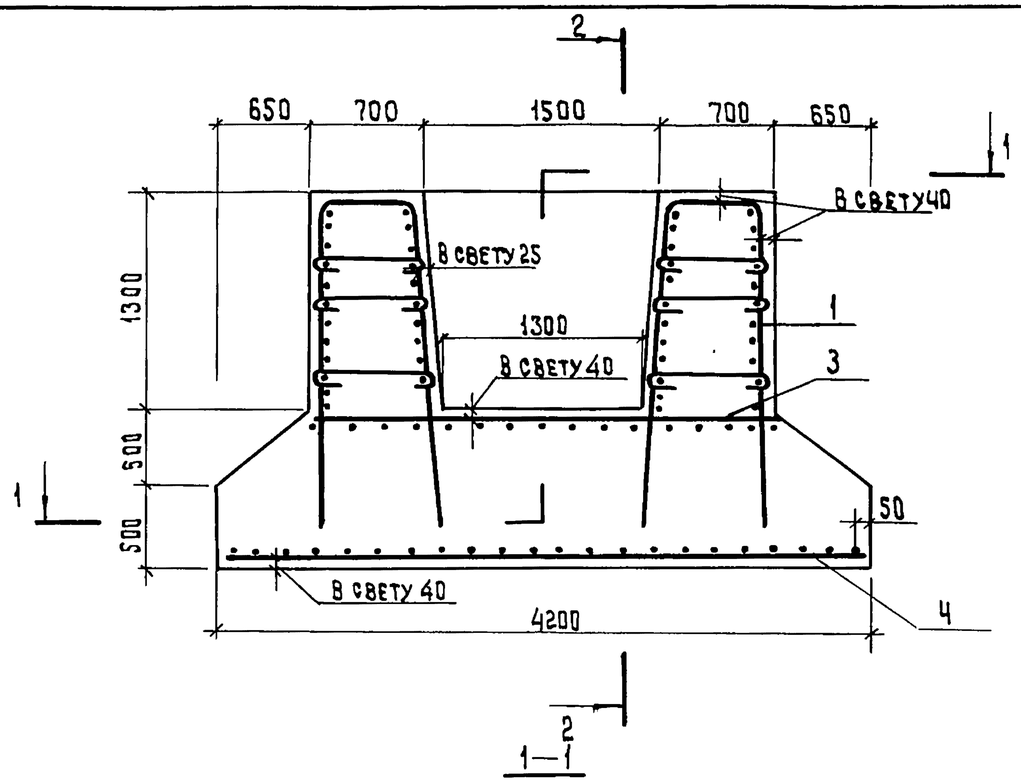

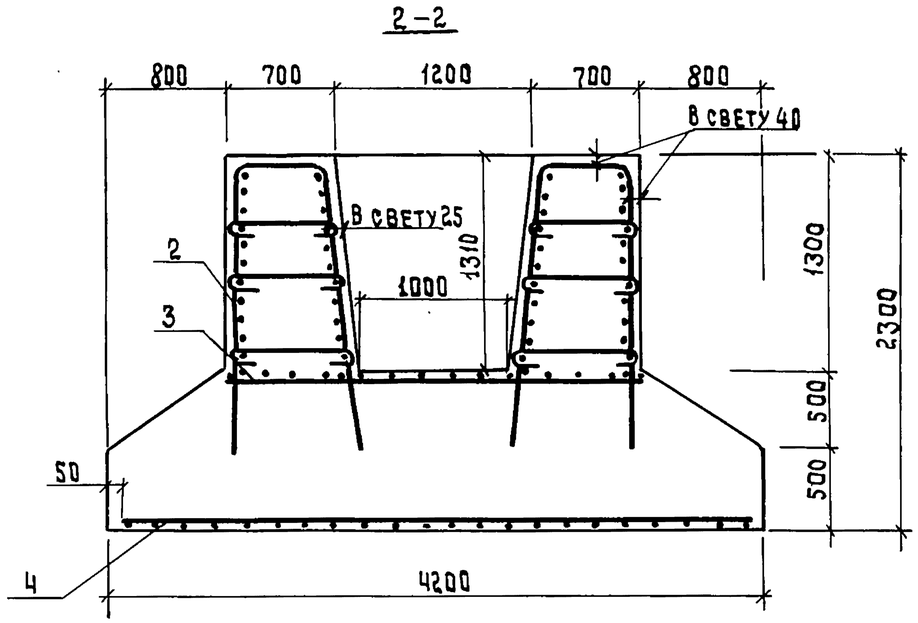

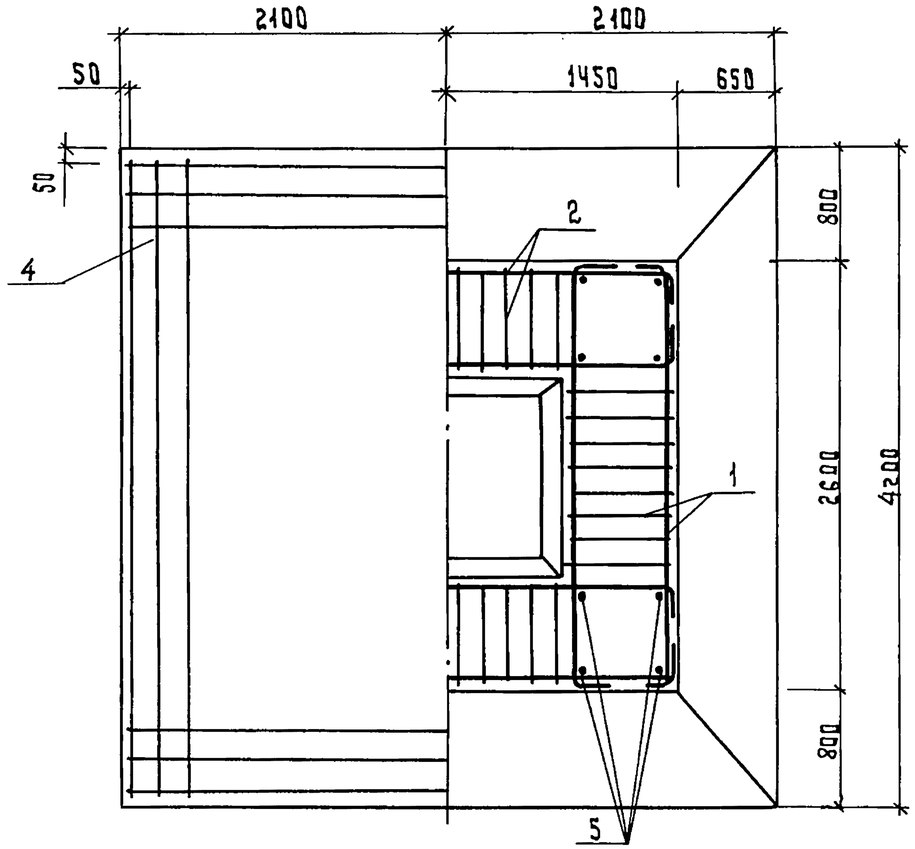

Разраб.	Зимина		
Рассчит.	Андрианова		
Пров.	Андрианова		
Гл. инж. пр.	Дашкевич		
Н. контр.	Дашкевич		
Нач. отд.	Каташев		

3.503.1-90.3-1 СБ

Фундамент Ф420-74-2

Сборочный чертеж

Стадия	Лист	Листов
Р		1

ПРОМТРАНСНИИПРОЕКТ

Инв. № подл. | Подпись и дата | Взам. инв. №

Копировал Тип 23924-01 6 Формат А3

Поз.	Наименование	Кол. на 3.503.1-90.3-2						Обозначение документа
		—						
	Документация							
	Сборочный чертеж	X						3.503.1-90.3-2СБ
	Ведомость расхода стали	X						3.503.1-90.3-РС
	Техническое описание	X						-ТО
	Сборочные единицы							
1	Каркас КП4	2						3.503.1-90.4-1
2	КП5	2						-2
3	Сетка С25	1						-18
4	С27	1						-19-01
	Детали							
5	Стержень отдельный ф 28 А III, ℓ=2100; 10,15кг	16						БЕЗ черт.

Разраб.	Зимина	
Рассчит.	Андрианова	
Пров.	Андрианова	
Гл. инж. пр.	Дашкевич	
Н. контр.	Дашкевич	
Нач. отд.	Каташев	

3.503.1-90.3-2

Фундамент ф 440-74-2

Стадия	Лист	Листов
Р	1	2

ПРОМТРАНСНИИПРОЕКТ

Инв. № подл. | Подпись и дата | Взам. инв. №

Копировал: Сол- Формат А4

Поз.	Наименование	Кол. на 3.503.1-90.3-2						Обозначение документа
		—						
	Материалы							
	Тяжелый бетон по ГОСТ 25192-82 класса В25, м3	23,97						

Арматура класса А-III по ГОСТ 5781-82*

3.503.1-90.3-2 Лист 2

Инв. № подл. | Подпись и дата | Взам. инв. №

Копировал: Сол- Формат А4

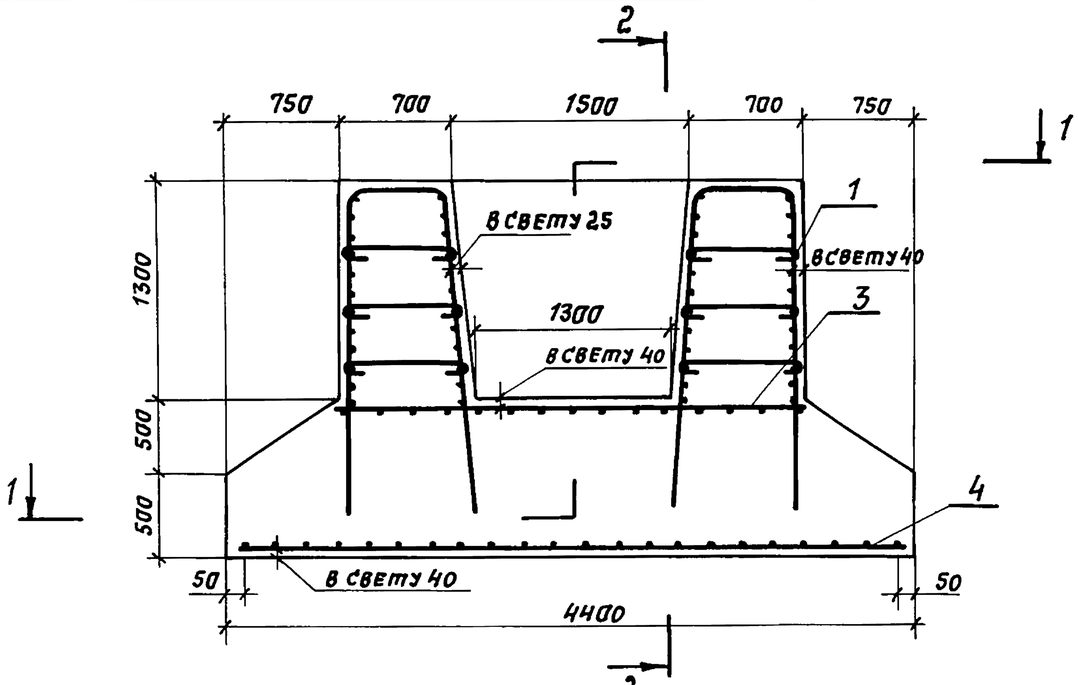

2 - 2

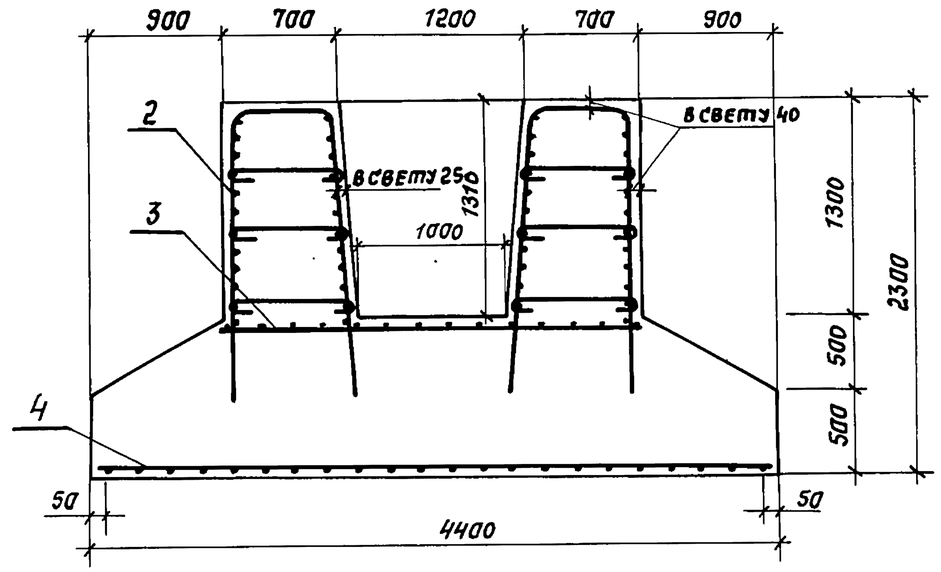

1-1

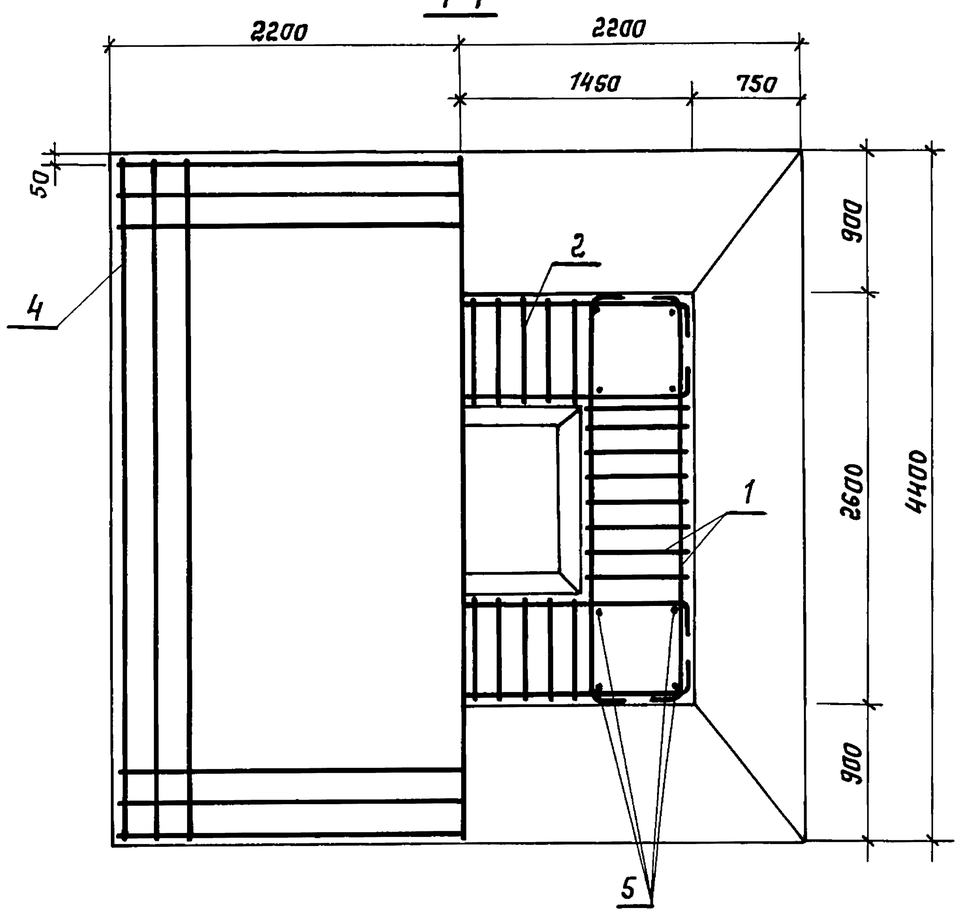

Разраб.	Зимина		
Рассчит.	Андрианова		
Пров.	Андрианова		
Гл.инж.пр.	Дашкевич		
Н.контр.	Дашкевич		
Нач.отд.	Каташев		

3.503.1-90.3-2 СБ

Стадия	Лист	Листов
Р		1

Фундамент Ф440-74-2

Сборочный чертеж

ПРОМТРАНСНИИПРОЕКТ

Инв.№ подл. | Подпись и дата | Взам. инв.№

23924-01 8 Копировал: Сос - Формат А3

Поз.	Наименование	Кол. на 3.503.1-90.3-3						Обозначение документа
		—						
	Документация							
	Сборочный чертеж	×						3.503.1-90.3-ЗСБ
	Ведомость расхода стали	×						3.503.1-90.3-РС
	Техническое описание	×						-ТО
	Сборочные единицы							
1	Каркас КП4	2						3.503.1-90.4-1
2	КП5	2						-2
3	Сетка С25	1						-18
4	С28	1						-20
	Детали							
5	Стержень отдельный ø 28 А III, ℓ=2100; 10,15кг	16						БЕЗ ЧЕРТ.

Разраб.	Зимина		
Рассчит.	Андрианова		
Пров.	Андрианова		
Гл. инж. пр.	Дашкевич		
Н. контр.	Дашкевич		
Нач. отд.	Каташев		

Фундамент Ф460-74-2

3.503.1-90.3-3

Стадия	Лист	Листов
Р	1	2

ПРОМТРАНСНИИПРОЕКТ

Взам. инв. № | Подпись и дата | Инв. № подл.

Копировал Формат А4

Поз.	Наименование	Кол. на 3.503.1-90.3-3						Обозначение документа
		—						
	Материалы							
	Тяжелый бетон по ГОСТ 25192-82 класса В25, $м^3$	25,26						

Арматура класса А-III по ГОСТ 5781-82*

3.503.1-90.3-3 Лист 2

Взам. инв. № | Подпись и дата | Инв. № подл.

 Копировал Формат А4

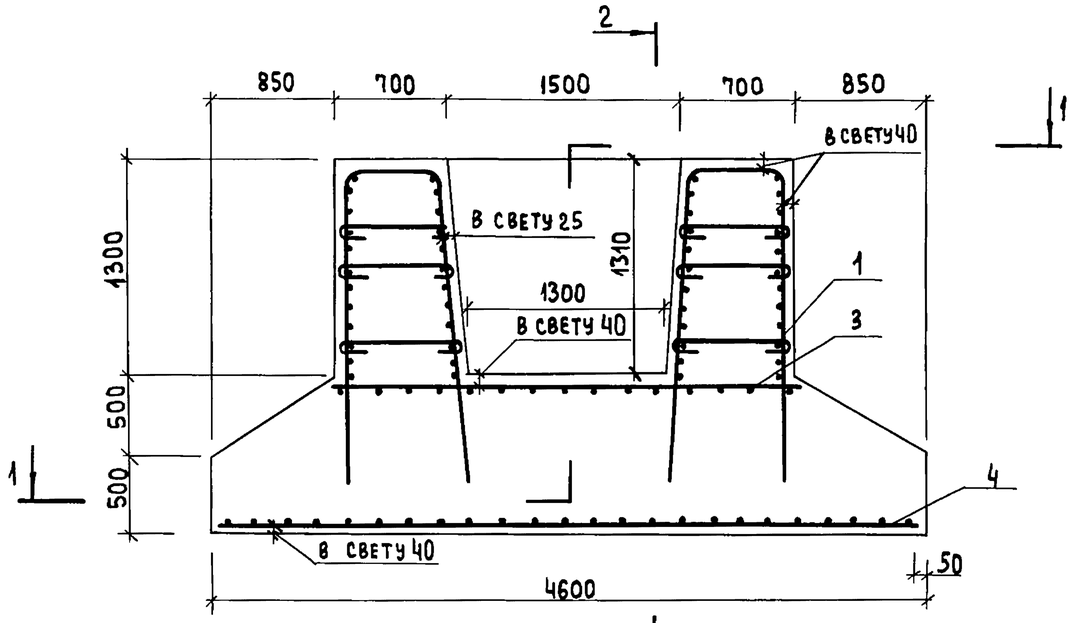

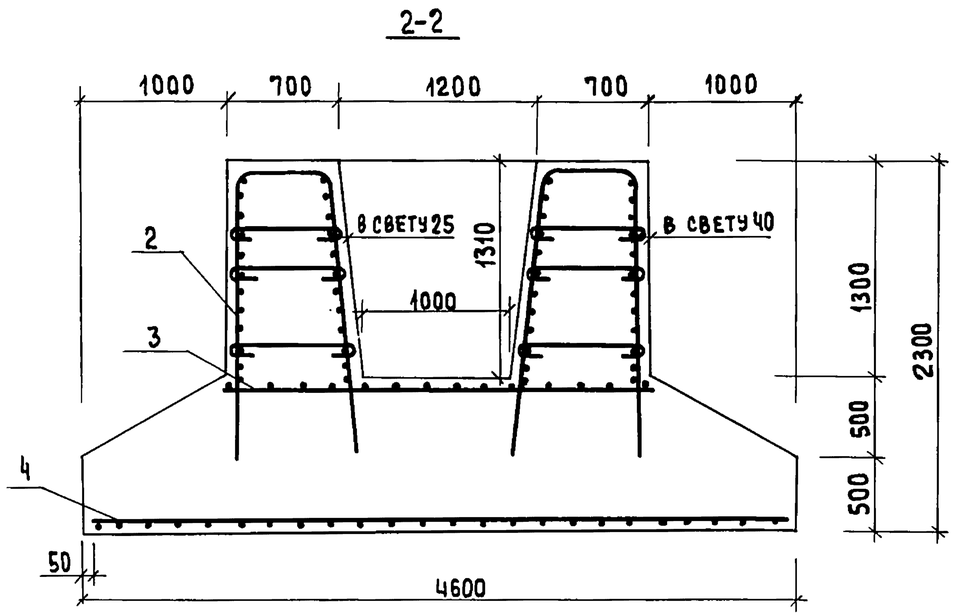

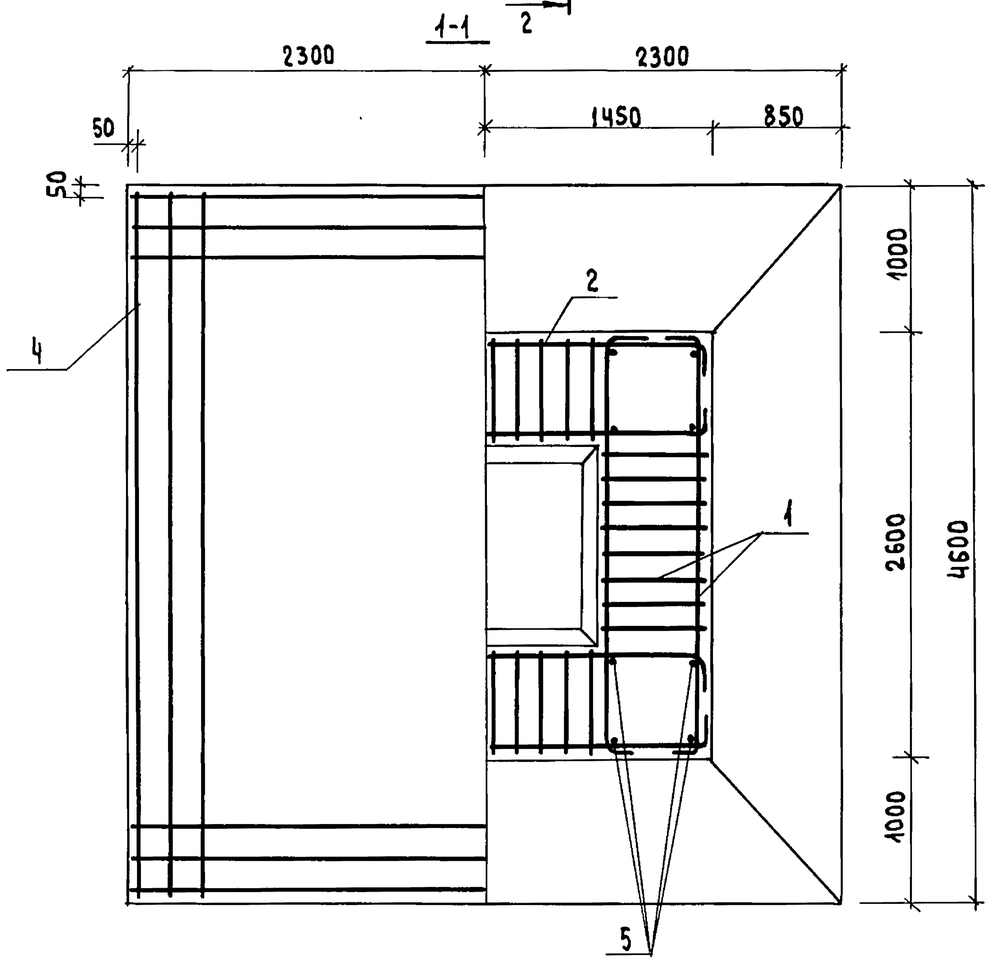

Разраб.	Зимина		
Рассчит.	Андрианова		
Пров.	Андрианова		
Гл.инж.пр.	Дашкевич		
Н.контр.	Дашкевич		
Нач.отд.	Каташев		

3.503.1-90.3-3 СБ

Фундамент Ф460-74-2

Сборочный чертеж

Стадия	Лист	Листов
Р		1

ПРОМТРАНСНИИПРОЕКТ

Взам. инв.№ | Подпись и дата | Инв.№ подл.

Поз.	Наименование	кол. на 3.503.1-90.3-4						Обозначение документа
		—						
	Документация							
	Сборочный чертеж	X						3.503.1-90.3 - 4СБ
	Ведомость расхода стали	X						3.503.1-90.3 - РС
	Техническое описание	X						- ТО
	Сборочные единицы							
1	Каркас КП4	2						3.503.1-90.4-1
2	КП5	2						-2
3	Сетка С25	1						-18
4	С29	1						-20-01
	Детали							
5	Стержень отдельный ф 28 А III, ℓ = 2100; 10,15 кг	16						без черт.

Поз.	Наименование	кол. на 3.503.1-90.3-4						Обозначение документа
		—						
	Материалы							
	Тяжелый бетон по ГОСТ 25192-82 класса В25, $м^3$	28,01						

Арматура класса А-III по ГОСТ 5781-82*

Разраб.	Зимина	
Рассчит.	Андрианова	
Пров.	Андрианова	
Гл.инж.пр.	Дашкевич	
Н. контр.	Дашкевич	
Нач.отд.	Каташев	

3.503.1-90.3-4

Фундамент ф 500-74-2

Стадия	Лист	Листов
Р	1	2

ПРОМТРАНСНИИПРОЕКТ

Инв. № подл. | Подпись и дата | Взам. инв. №

Копировал: Сол- Формат А4

3.503.1-90.3-4 Лист 2

23924-01 11 Копировал: Сол- Формат А4

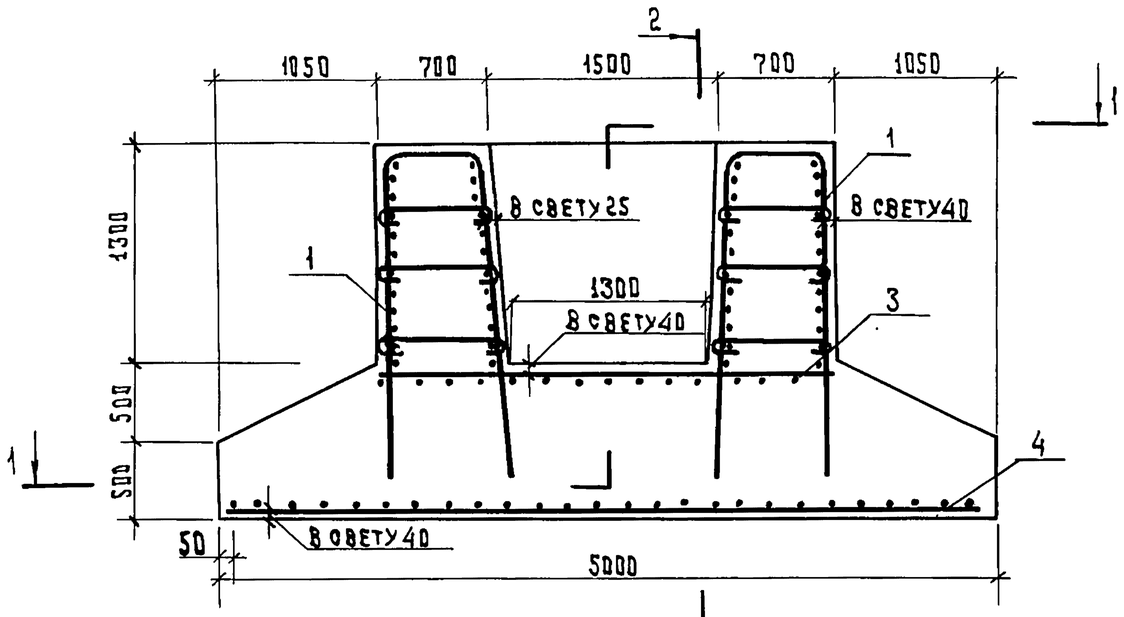

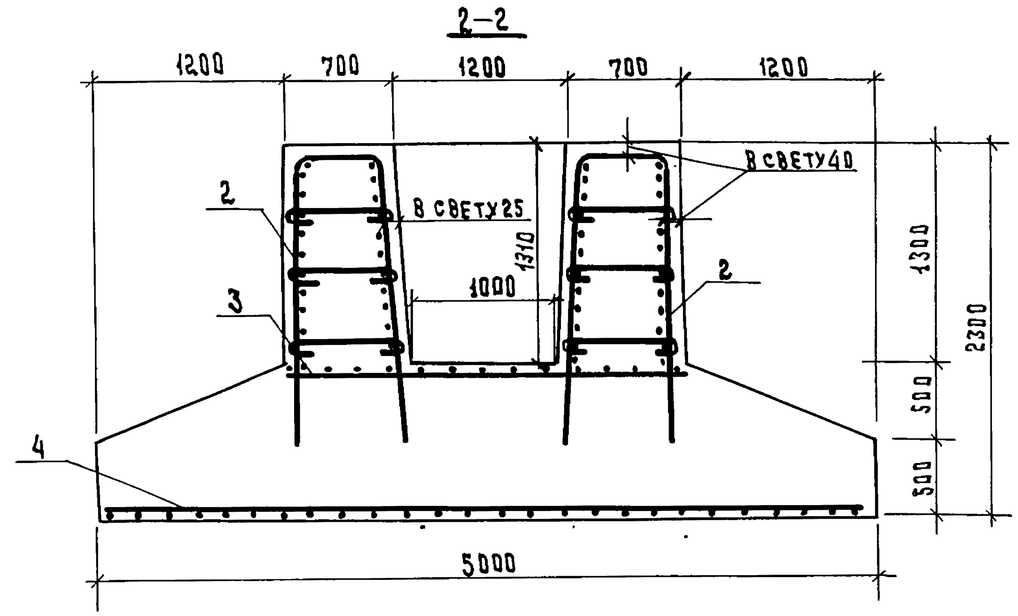

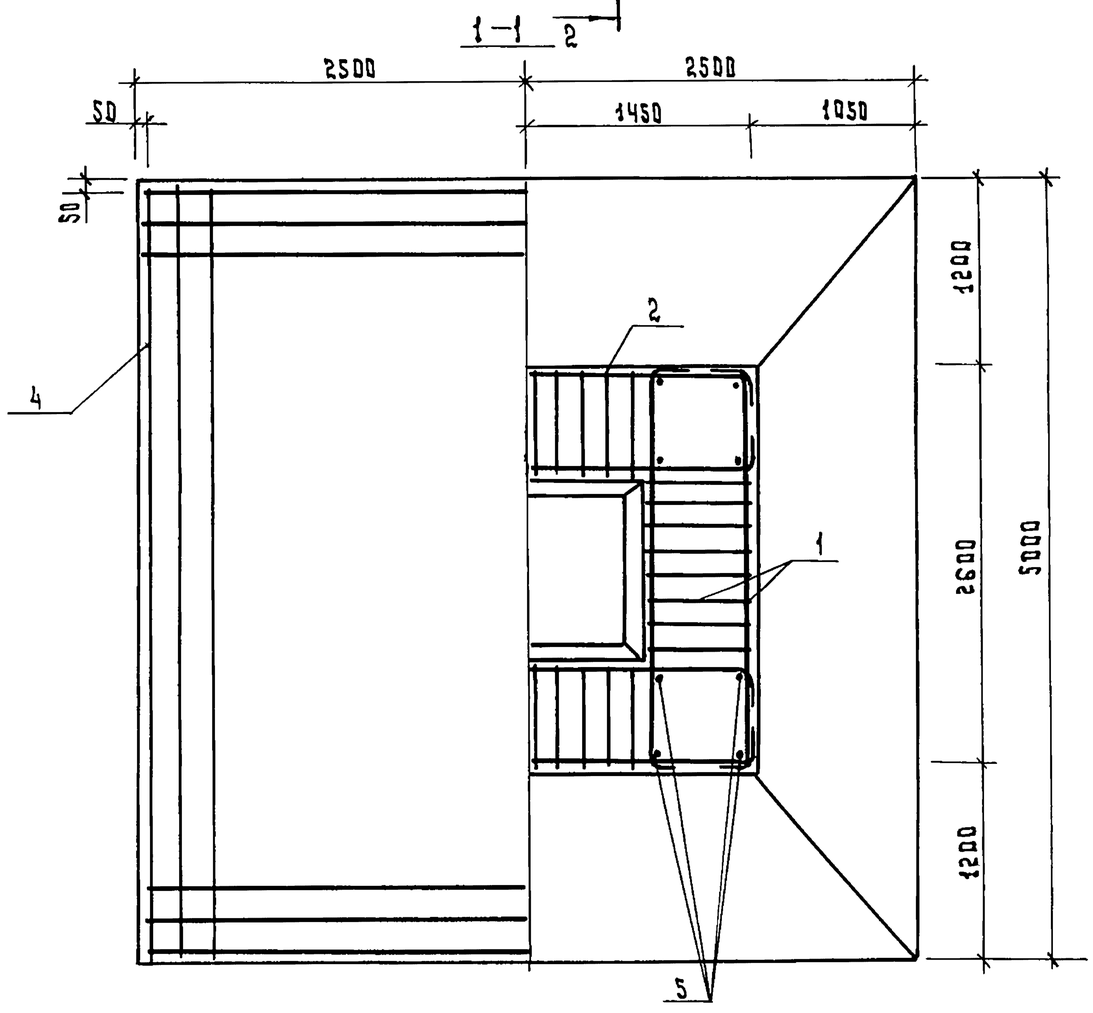

Разраб.	Зимина		
Рассчит.	Андрианова		
Пров.	Андрианова		
Гл.инж.пр	Дашкевич		
Н.контр.	Дашкевич		
Нач.отд.	Каташев		

3.503.1-90.3-4 СБ

Фундамент Ф500-74-2

Сборочный чертеж

Стадия	Лист	Листов
Р		1

ПРОМТРАНСЖИПРОЕКТ

Инв.№ подл. | Подпись и дата | Взам. инв.№

Копировал Тип 23924-01 12 Формат А3

Поз.	Наименование	Кол. на 3.503.1-90.3-5						Обозначение документа
		—						
	Документация							
	Сборочный чертеж	X						3.503.1-90.3-5СБ
	Ведомость расхода стали	X						3.503.1-90.3-РС
	Техническое описание	X						-ТО
	Сборочные единицы							
1	Каркас КП4	2						3.503.1-90.4-1
2	КП5	2						-2
3	Сетка С25	1						-18
4	С29	1						-20-01
	Детали							
5	Стержень отдельный ф 28 А III, ℓ= 2100; 10,15 кг	16						Без черт.

Разраб.	Зимина	
Рассчит.	Андрианова	
Пров.	Андрианова	
Гл.инж.пр.	Дашкевич	
Н. контр.	Дашкевич	
Нач.отд.	Каташев	

3.503.1-90.3-5

Фундамент ФЭ 500-74-2

Стадия	Лист	Листов
Р	1	2

ПРОМТРАНСНИИПРОЕКТ

Взам. инв.№ | Подпись и дата | Инв.№ подл.

Копировал: Сольт- Формат А4

Поз.	Наименование	Кол. на 3.503.1-90.3-5						Обозначение документа
		—						
	Материалы							
	Тяжелый бетон по ГОСТ 25192-82 класса В25, $м^3$	28,01						

Арматура класса А-III по ГОСТ 5781-82*

Взам. инв.№ | Подпись и дата | Инв.№ подл.

3.503.1-90.3-5 Лист 2

23924-01 13 Копировал: Сольт- Формат А4

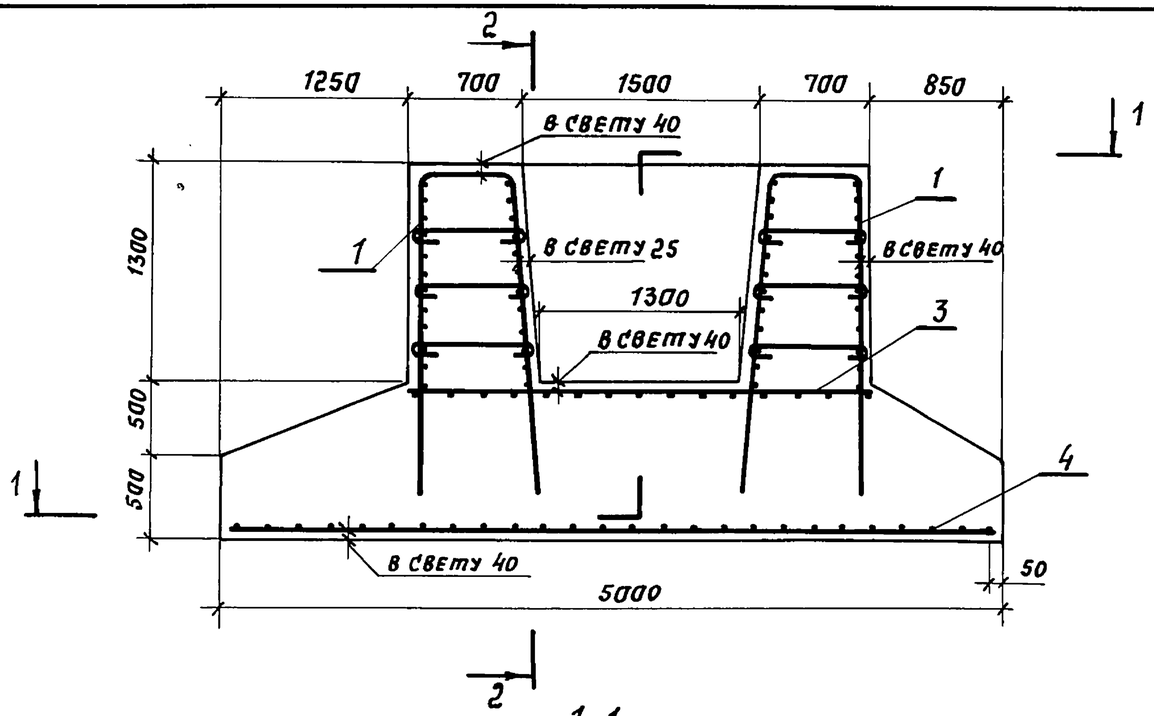

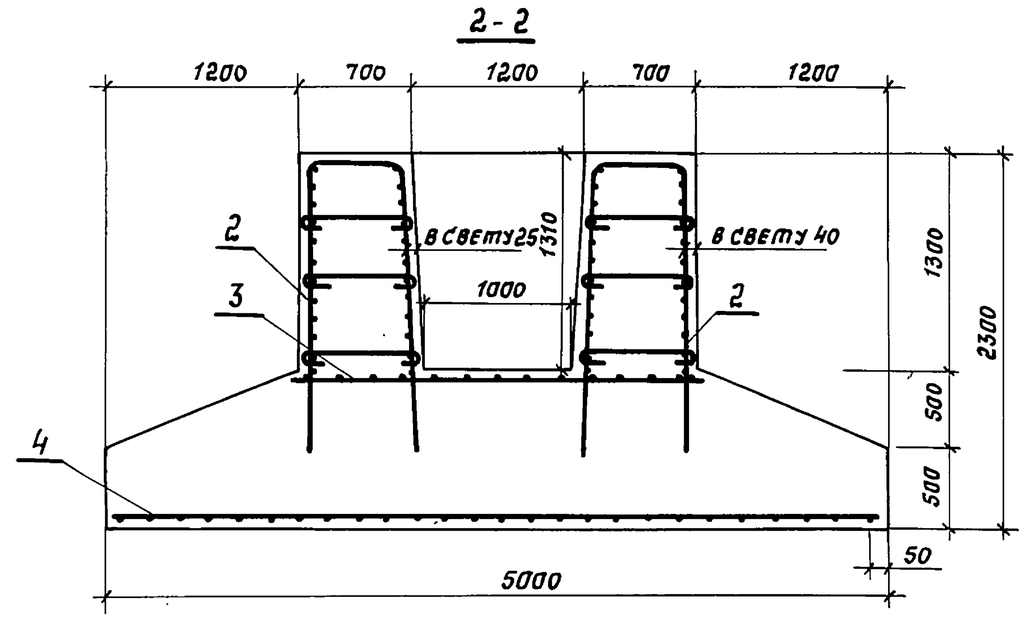

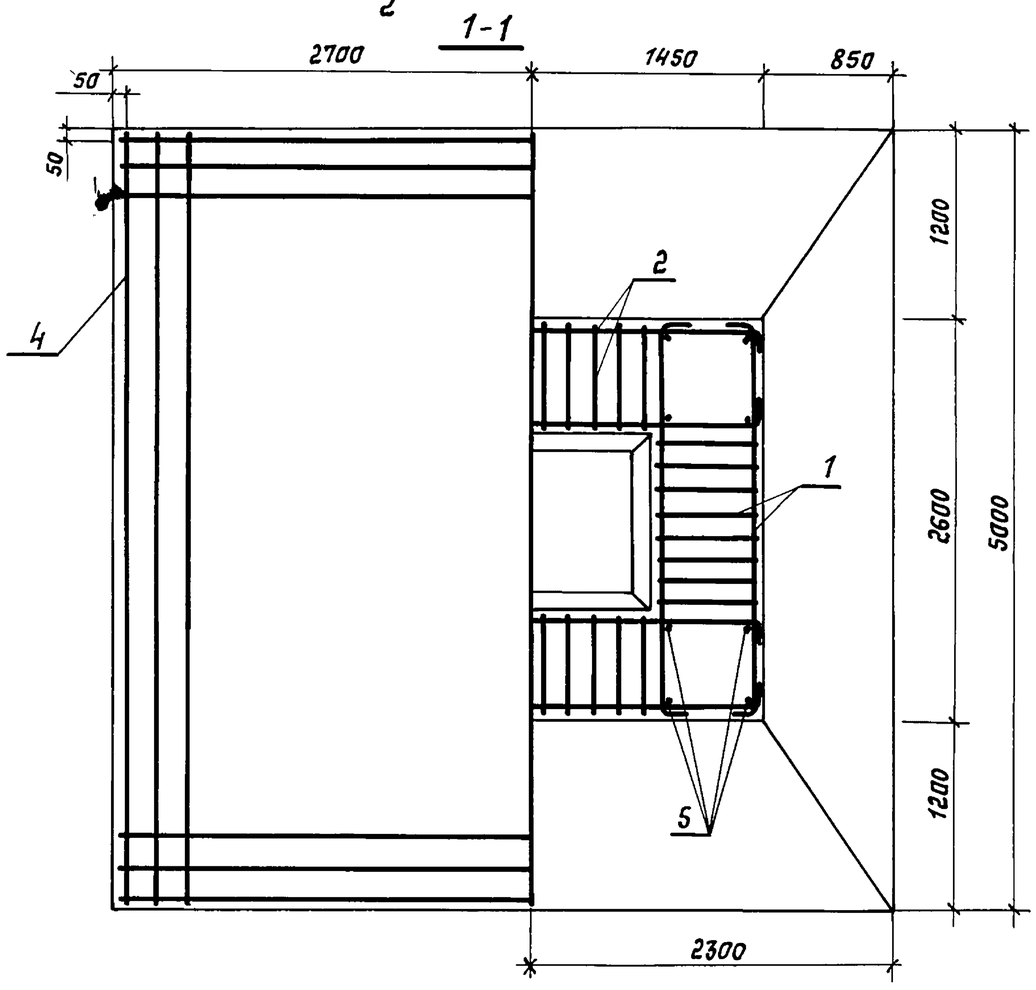

Разраб.	Зигина		
Рассчит.	Андриянова		
Пров.	Андриянова		
Гл.инж.пр	Дашкевич		
Н. контр.	Дашкевич		
Нач. отд.	Каташев		

3.503.1-90.3-5 СБ

Фундамент ФЭ 500-74-2

Сборочный чертеж

Стадия	Лист	Листов
Р		1

ПРОМТРАНСНИИПРОЕКТ

Инв. № подл. | Подпись и дата | Взам. инв. №

Поз.	Наименование	Кол. на 3.503.1-90.3-6						Обозначение документа
		—						
	Документация							
	Сборочный чертеж	X						3.503.1-90.3-6СБ
	Ведомость расхода стали	X						3.503.1-90.3-РС
	Техническое описание	X						-ТО
	Сборочные единицы							
1	Каркас КП4	2						3.503.1-90.4-1
2	КП5	2						-2
3	Сетка С 25	1						-18
4	С 30	1						-21
	Детали							
5	Стержень отдельный ф 28 А III, ℓ=2100; 10,15 кг	16						без черт.

Поз.	Наименование	Кол. на 3.503.1-90.3-6						Обозначение документа
		—						
	Материалы							
	Тяжелый бетон по ГОСТ 25192-82 класса В25, $м^3$	30,20						

Арматура класса А-III по ГОСТ 5781-82*

Разраб.	Зимина	
Рассчит.	Андрианова	
Пров.	Андрианова	
Гл.инж.пр.	Дашкевич	
Н.контр.	Дашкевич	
Нач.отд.	Каташев	

3.503.1-90.3-6

Фундамент ФЭ 530-74-2

Стадия	Лист	Листов
Р	1	2

ПРОМТРАНСНИИПРОЕКТ

Взам.инв.№ | Подпись и дата | Инв.№ подл.

3.503.1-90.3-6 Лист 2

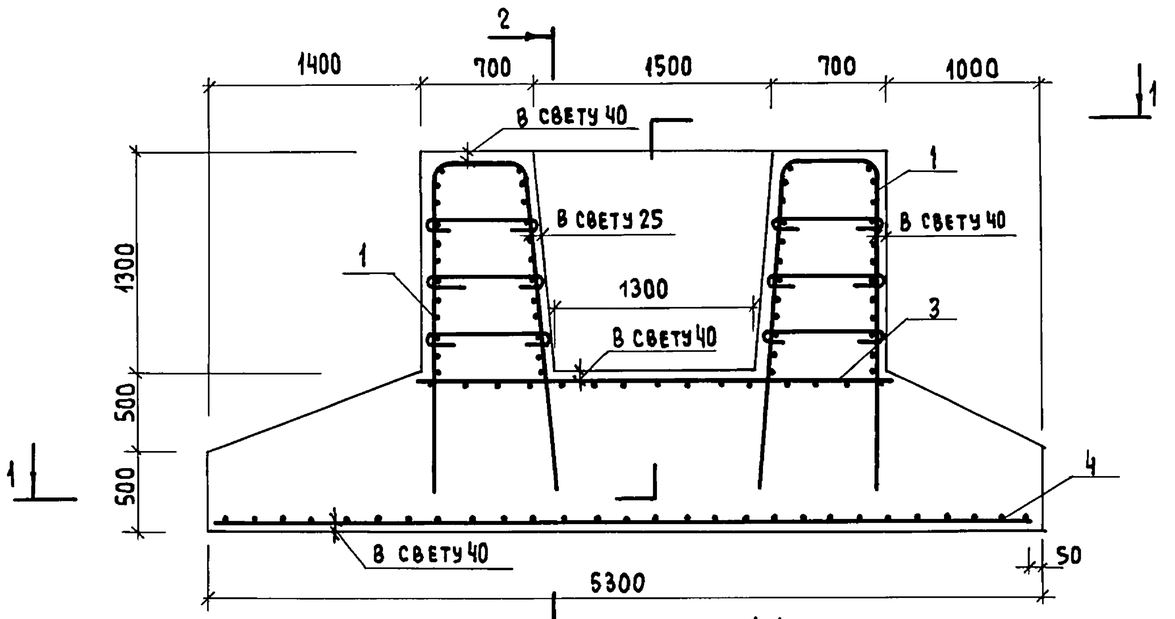

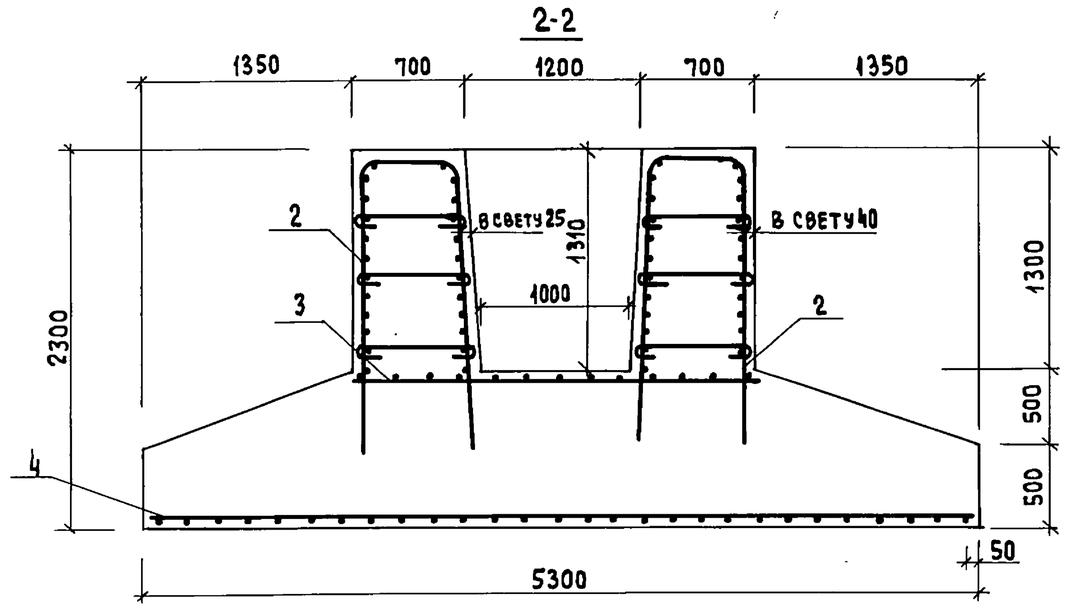

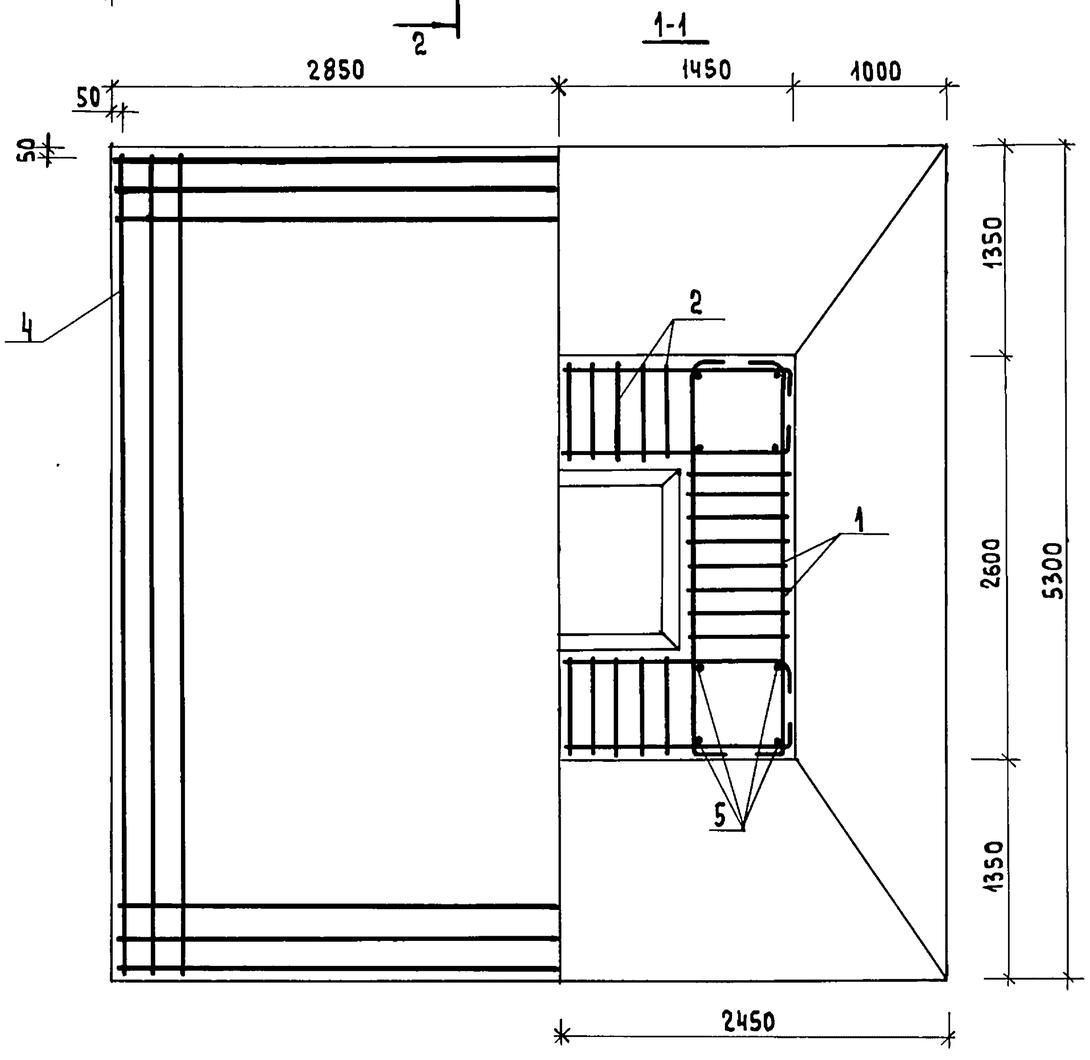

Разраб.	Зимина		
Рассчит.	Андрианова		
Пров.	Андрианова		
Гл.инж.пр.	Дашкевич		
Н.контр.	Дашкевич		
Нач.отд.	Каташев		

3.503.1-90.3-6 СБ

Фундамент ФЭ530-74-2
Сборочный чертеж

Стадия	Лист	Листов
Р		1

ПРОМТРАНСНИИПРОЕКТ

Инв.№ подл. | Подпись и дата | Взам.инв.№

23924-01 16

Копировал

Формат А3

Поз.	Наименование	Кол. на 3.503.1-90.3-7						Обозначение документа
		—						
	Документация							
	Сборочный чертеж	×						3.503.1-90.3-7СБ
	Ведомость расхода стали	×						3.503.1-90.3-РС
	Техническое описание	×						-ТО
	Сборочные единицы							
1	Каркас КП4	2						3.503.1-90.4-1
2	КП5	2						-2
3	Сетка С 25	1						-18
4	С 31	1						-21-01
	Детали							
5	Стержень отдельный ф 28 А III, ℓ = 2100 ; 10,15 кг	16						БЕЗ ЧЕРТ.

Разраб.	Зимина		
Рассчит.	Андрианова		
Пров.	Андрианова		
Гл.инж.пр.	Дашкевич		
Н.контр.	Дашкевич		
Нач.отд.	Каташев		

3.503.1-90.3-7

Стадия	Лист	Листов
Р	1	2

Фундамент ф540-74-2

ПРОМТРАНСНИИПРОЕКТ

Взам. инв. № | Подпись и дата | Инв. № подл.

Копировал Формат А4

Поз.	Наименование	Кол. на 3.503.1-90.3-7						Обозначение документа
		—						
	Материалы							
	Тяжелый бетон по ГОСТ 25192-82 класса В25, м³	30,96						

Арматура класса А-III по ГОСТ 5781-82*

3.503.1-90.3-7 | Лист 2

Взам. инв. № | Подпись и дата | Инв. № подл.

Копировал Формат А4

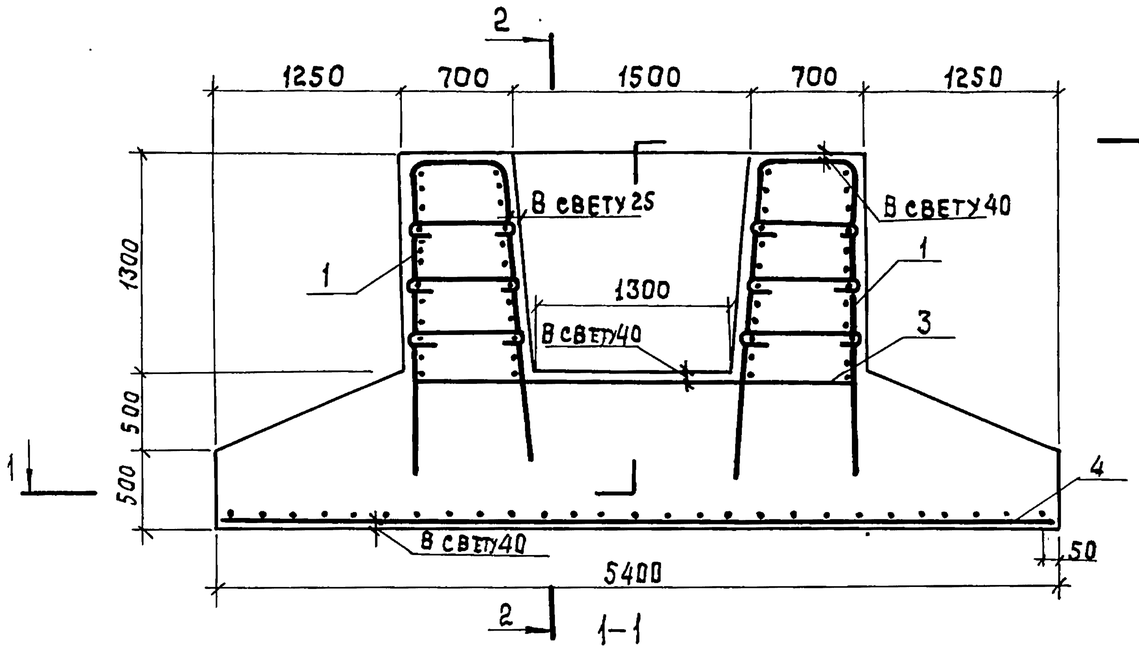

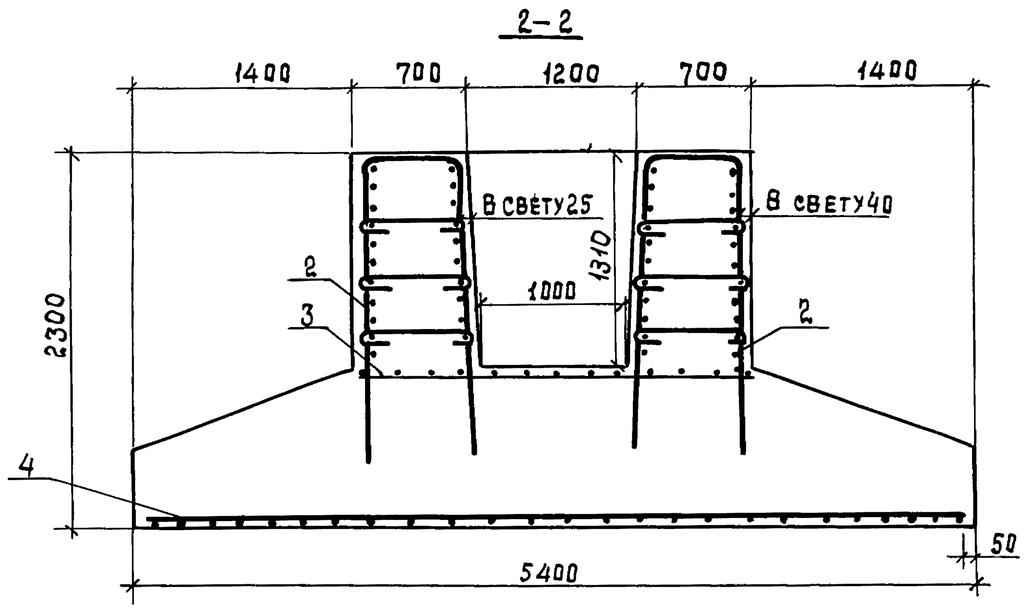

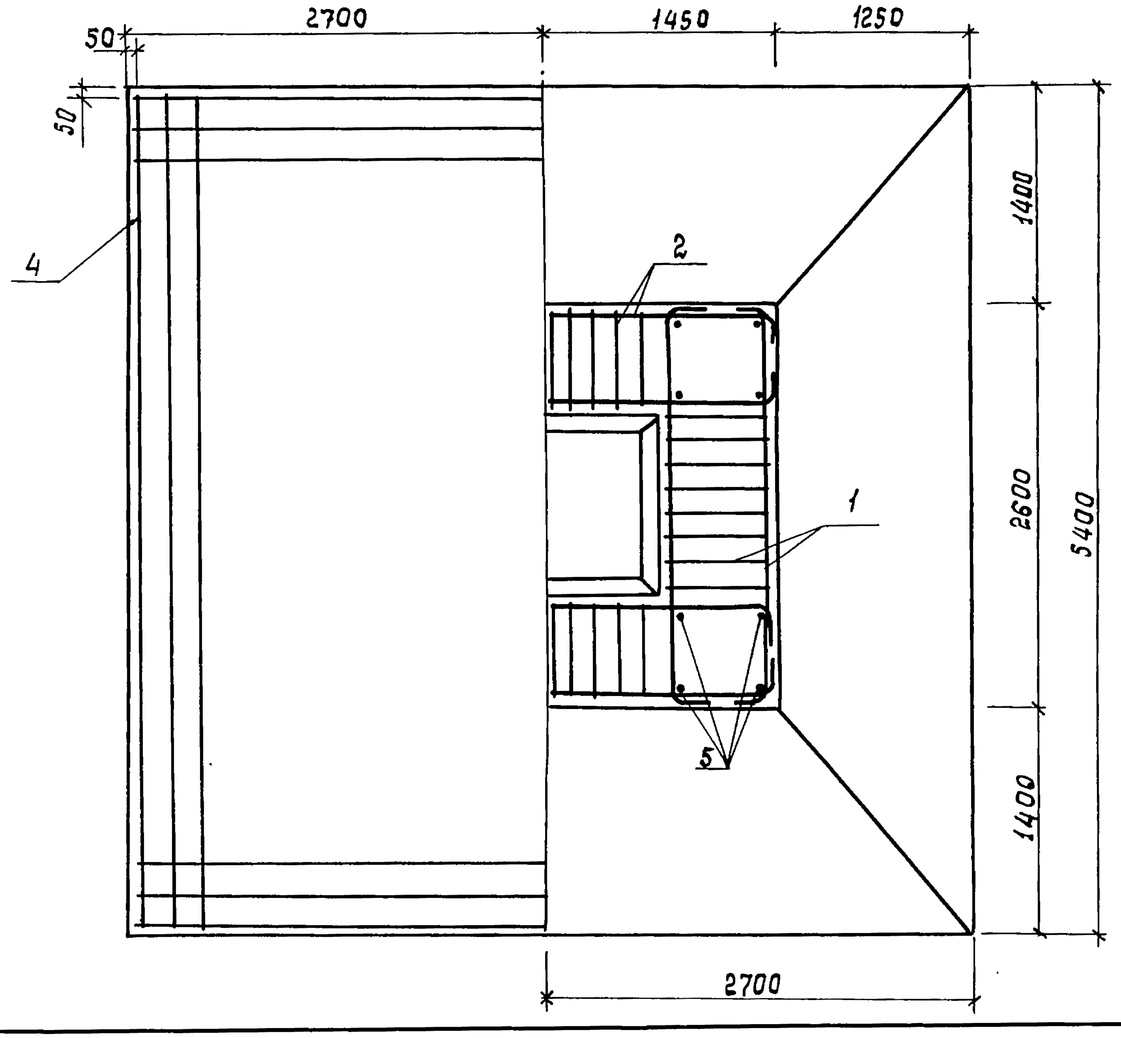

Разраб.	Зимина		
Рассчит.	Андрианова		
Пров.	Андрианова		
Гл. инж. пр.	Дашкевич		
Н. контр.	Дашкевич		
Нач. отд.	Каташев		

3.503.1-90.3-7 СБ

Фундамент Ф 540-74-2
Сборочный чертеж

Стадия	Лист	Листов
Р		1

ПРОМТРАНСНИИПРОЕКТ

Взам. инв. № | Подпись и дата | Инв. № подл.

Поз.	Наименование	Кол. на 3.503.1-90.3-8						Обозначение документа
		—						
	Документация							
	Сборочный чертеж	X						3.503.1-90.3-8СБ
	Ведомость расхода стали	X						3.503.1-90.3-РС
	Техническое описание	X						-ТО
	Сборочные единицы							
1	Каркас КП6	14						3.503.1-90.4-3
2	КП7	14						-4
3	Сетка С 32	1						-22
4	С 35	1						-25
	Детали							
5	Стержень отдельный ф 14 А III, ℓ= 1700; 2,05 кг	112						без черт.

Разраб.	Зимина		
Рассчит.	Андрианова		
Пров.	Андрианова		
Гл.инж.пр.	Дашкевич		
Н.контр.	Дашкевич		
Нач.отд.	Каташев		

3.503.1-90.3-8

Фундамент СФ 210-74-30

Стадия	Лист	Листов
Р	1	2

ПРОМТРАНСНИИПРОЕКТ

Взам. инв. № | Подпись и дата | Инв. № подл.

Копировал: Сол- Формат А4

Поз.	Наименование	Кол. на 3.503.1-90.3-8						Обозначение документа
		—						
	Материалы							
	Тяжелый бетон по ГОСТ 25192-82 класса В25, $м^3$	44,93						

Арматура класса А-III по ГОСТ 5781-82*

Взам. инв. № | Подпись и дата | Инв. № подл.

3.503.1-90.3-8 Лист 2

Копировал: Сол- Формат А4

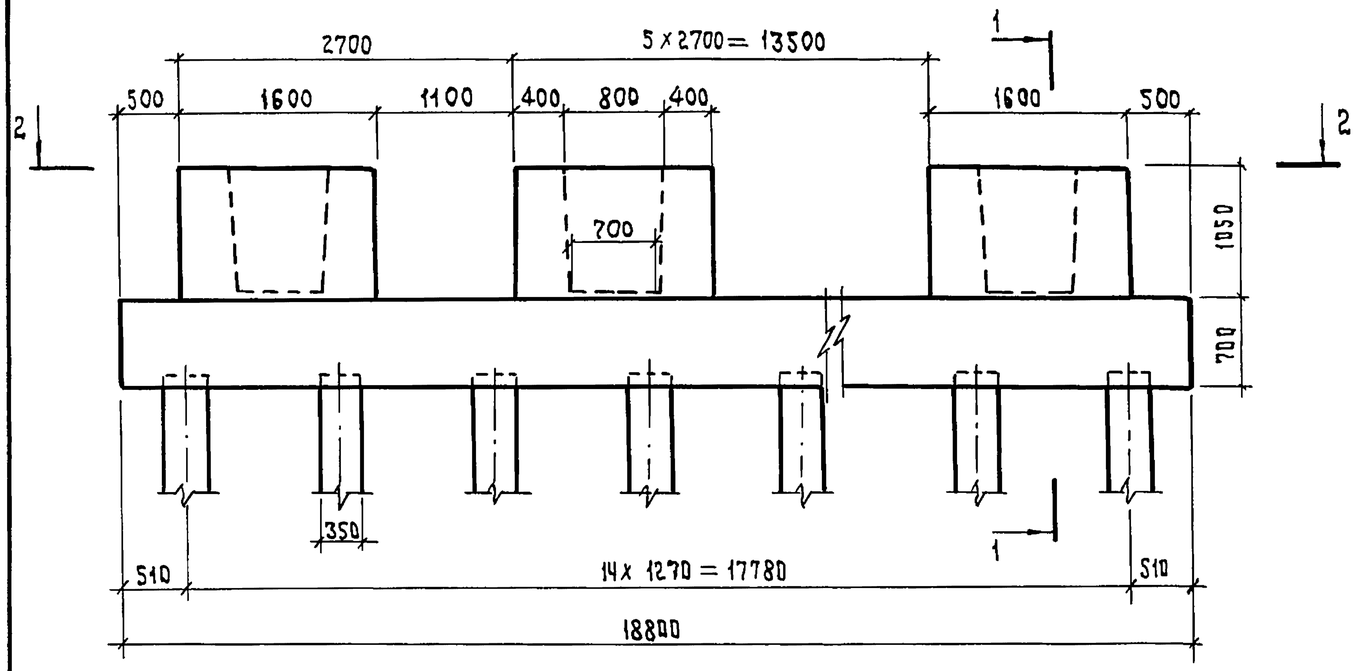

1-1

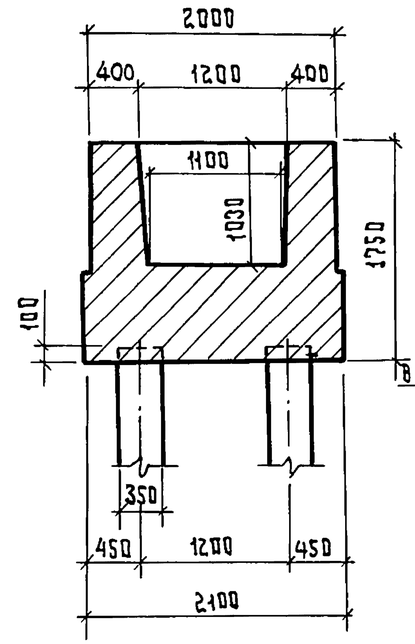

3-3

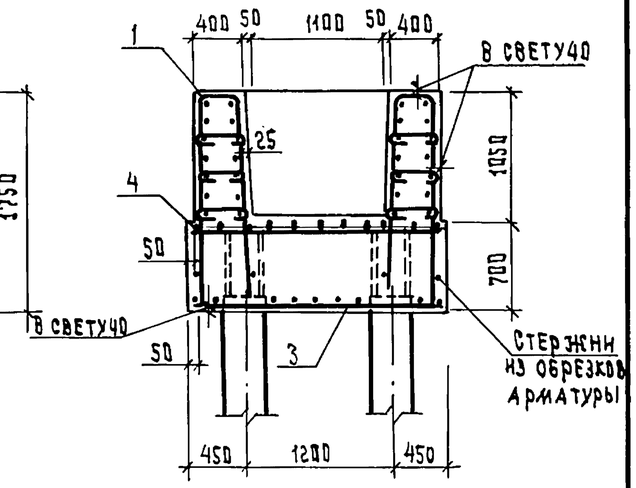

2-2

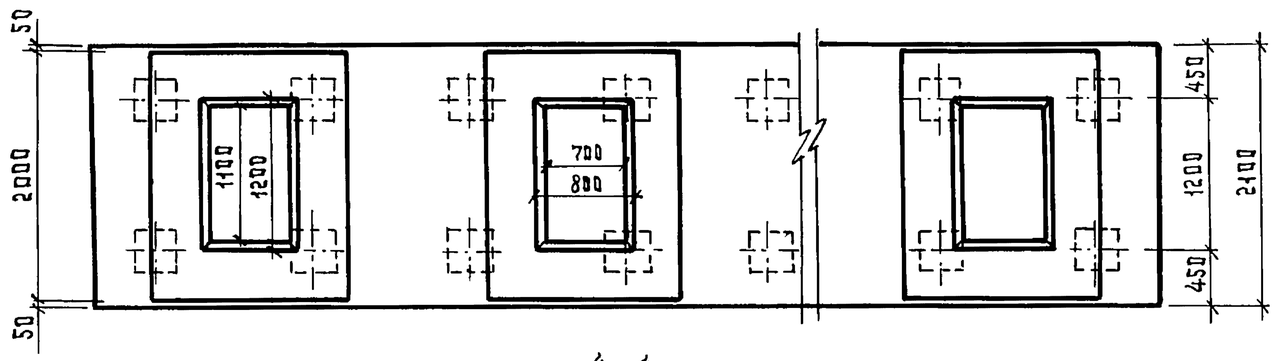

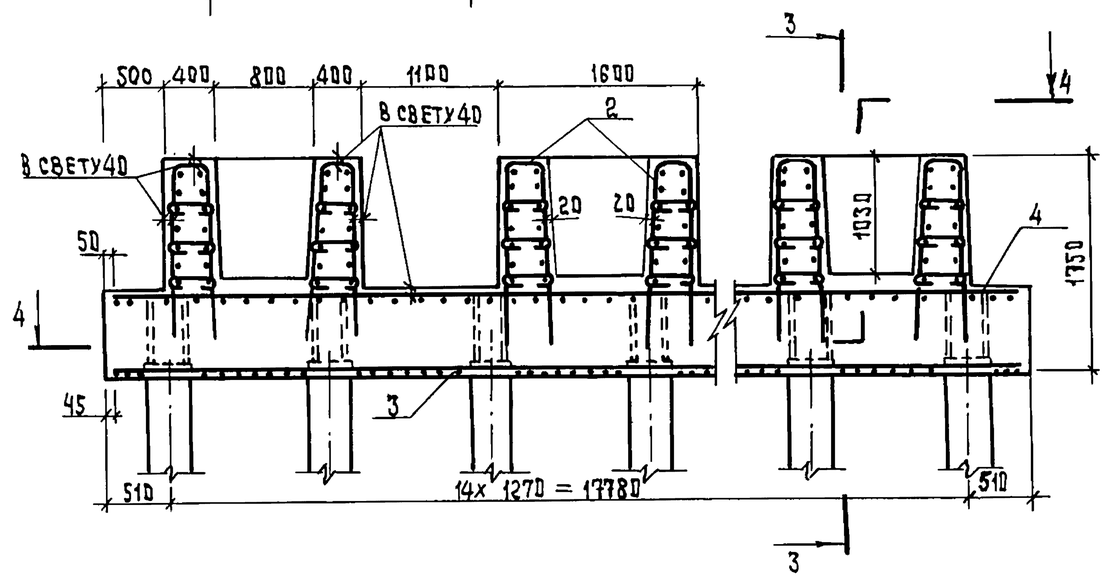

4-4

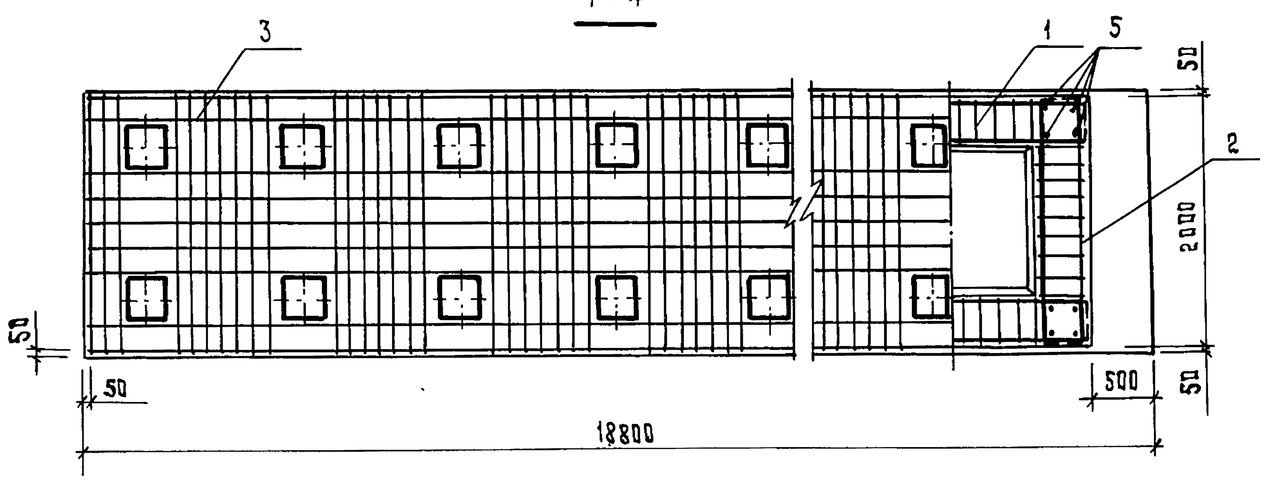

1. Вертикальные стержни каркасов поз.1, упирающиеся в сваи, отгибаются по месту
2. Стержни из обрезков арматуры ф25А-III длиной 40см каждый, приварить ко всем стержням каркаса поз.1 для дополнительной анкеровки

Разраб.	Зимина		
Рассчит.	Андрианова		
Пров.	Андрианова		
Гл. инж. пр.	Дашкевич		
Н. контр.	Дашкевич		
Нач. отд.	Каташев		

3.503.1-90.3-8 СБ

Фундамент
СФ 210-74-30
Сборочный чертеж

Стадия	Лист	Листов
Р		1

ПРОМТРАНСНИИПРОЕКТ

Инв. № подл. | Подпись и дата | Взам. инв. №

Копировал Тип 23924-01 20 Формат А3

Поз.	Наименование	Кол. на 3.503.1-90.3-9						Обозначение документа
		—						
	Документация							
	Сборочный чертеж	X						3.503.1-90.3-9СБ
	Ведомость расхода стали	X						3.503.1-90.3-РС
	Техническое описание	X						-ТО
	Сборочные единицы							
1	Каркас КП8	14						3.503.1-90.4-5
2	КП7	14						-4
3	Сетка С33	1						-23
4	С36	1						-25-01
	Детали							
5	Стержень отдельный ϕ14А$\overline{\text{III}}$, ℓ= 1700; 2,05кг	112						БЕЗ ЧЕРТ.

Разраб.	Зимина		
Рассчит.	Андрианова		
Пров.	Андрианова		
Гл.инж.пр	Дашкевич		
Н.контр.	Дашкевич		
Нач.отд.	Каташев		

3.503.1-90.3-9

Фундамент СФ270-74-34

Стадия	Лист	Листов
Р	1	2

ПРОМТРАНСНИИПРОЕКТ

Взам.инв.№ | Подпись и дата | Инв.№подл.

Копировал Щерм Формат А4

Поз.	Наименование	Кол. на 3.503.1-90.3-9						Обозначение документа
		—						
	Материалы							
	Тяжелый бетон по ГОСТ 25192-82 класса В25, м³	68,06						

Арматура класса А-$\overline{\text{III}}$ по ГОСТ5781-82*

Взам.инв.№ | Подпись и дата | Инв.№подл.

3.503.1-90.3-9 Лист 2

Копировал Щерм 23924-01 21 Формат А4

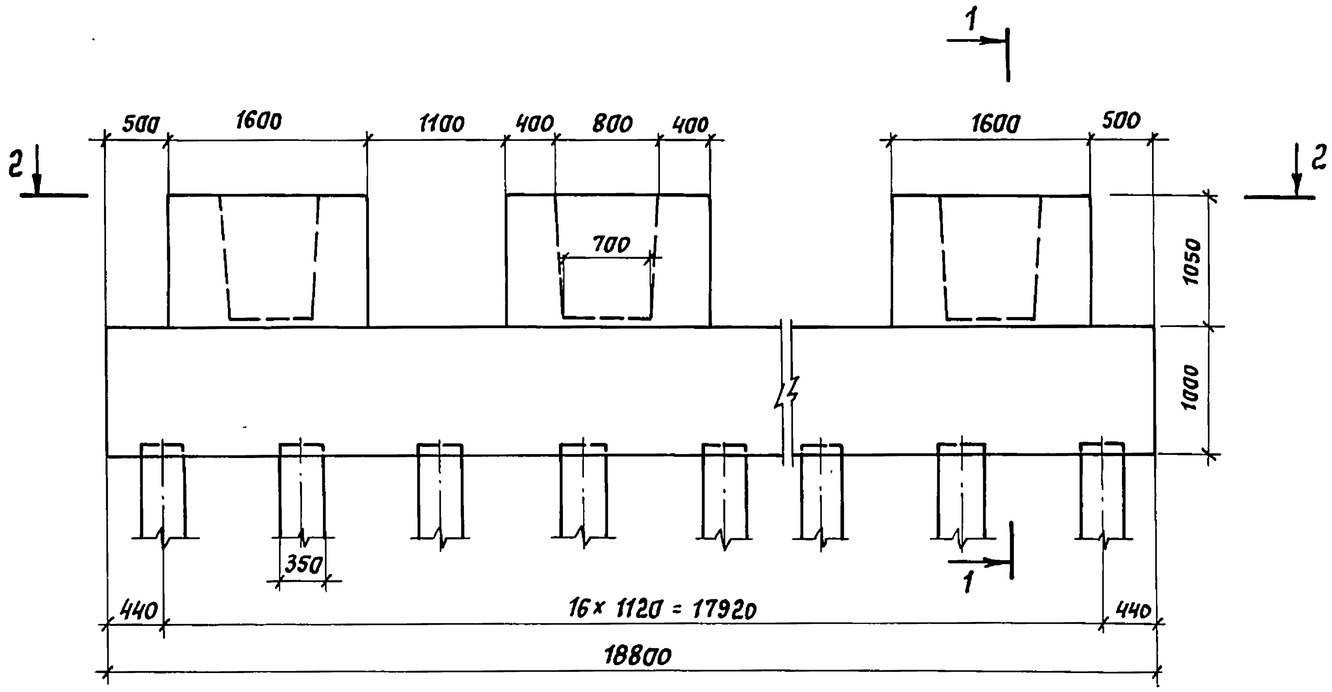

1 - 1

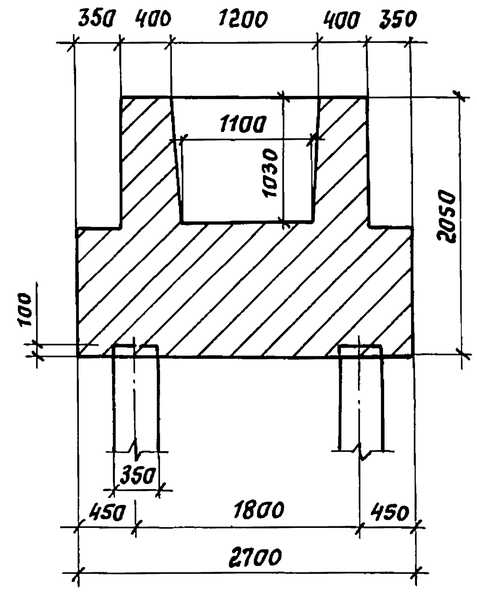

3 - 3

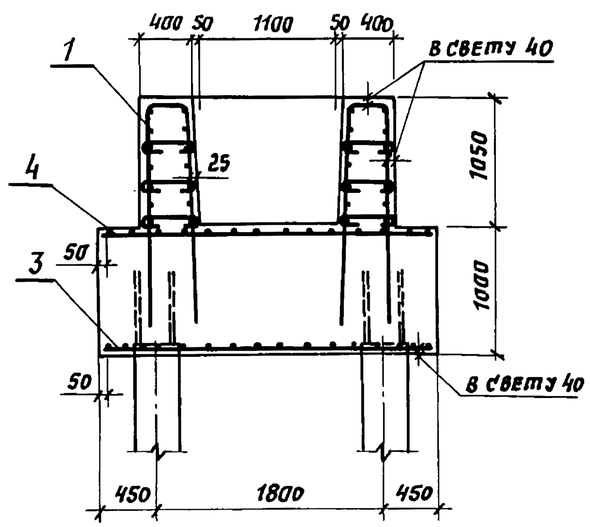

2 - 2

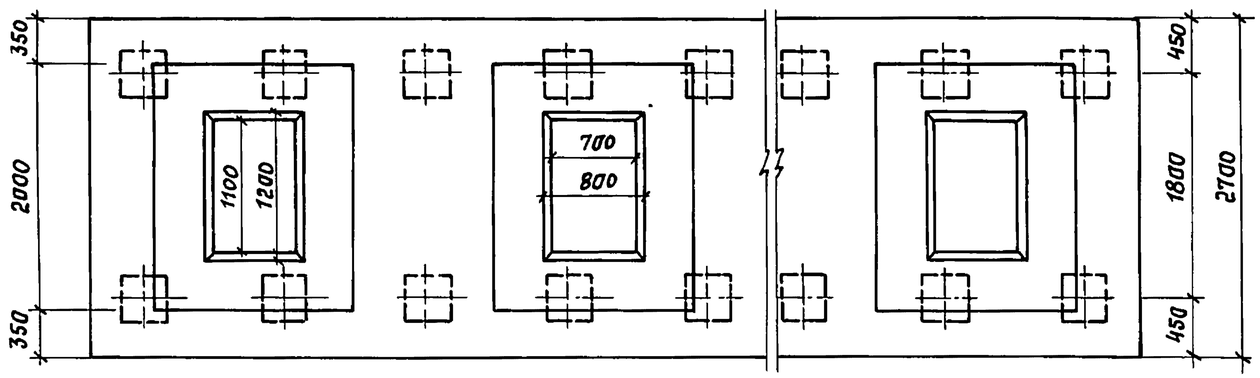

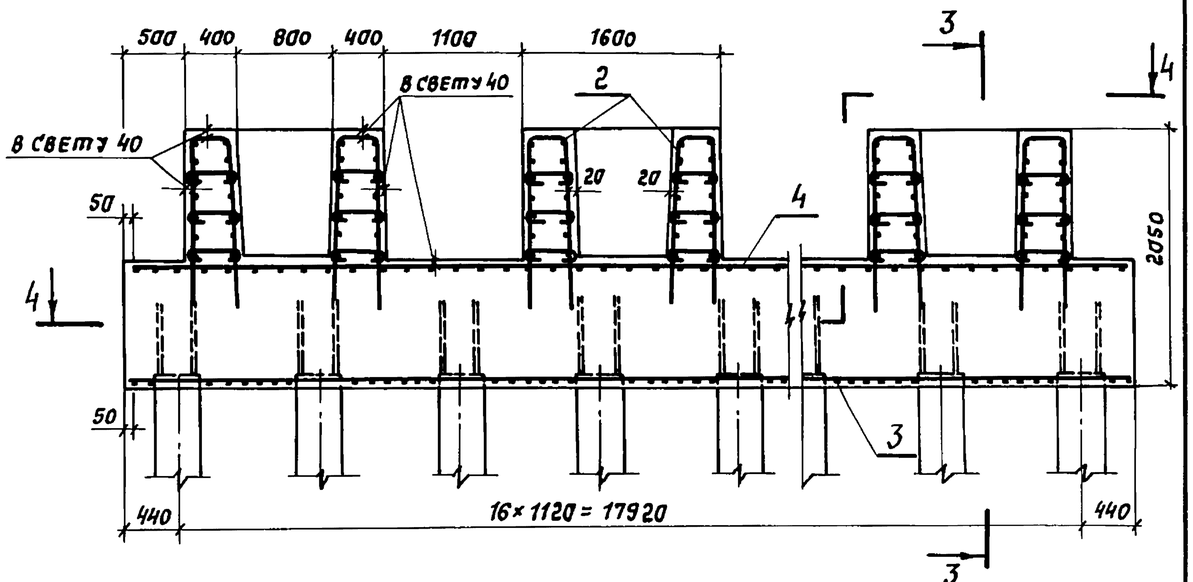

4 - 4

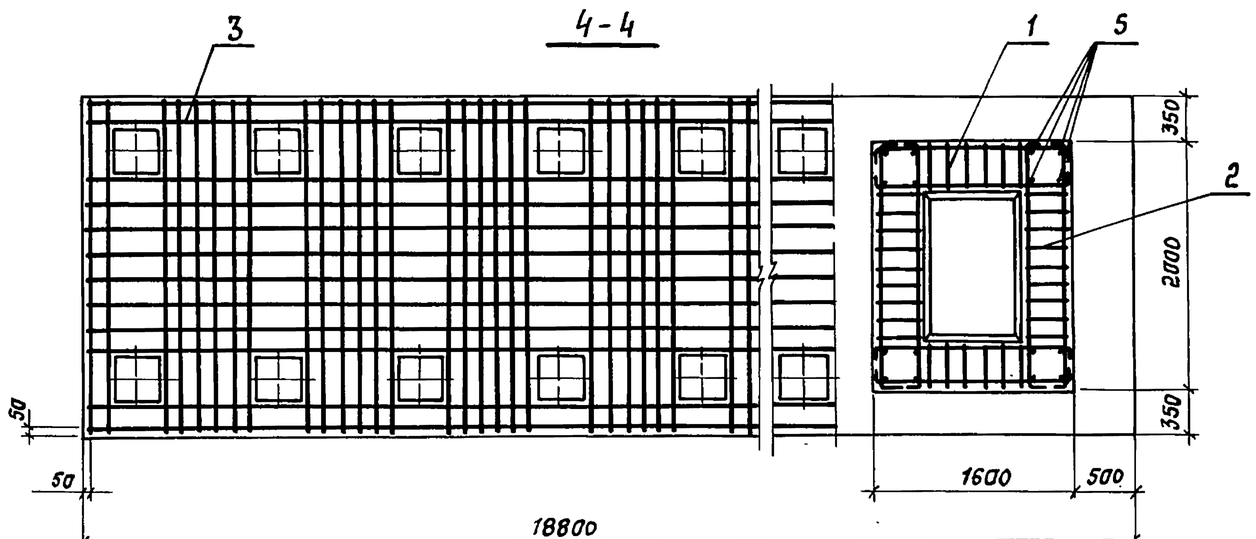

Разраб.	Зимина			Фундамент СФ 270-74-34 Сборочный чертеж	3.503.1-90.3-9 СБ
Рассчит.	Андрианова				Стадия: Р; Лист: ; Листов: 1
Пров.	Андрианова				ПРОМТРАНСНИИПРОЕКТ
Гл.инж.пр.	Дашкевич				
Н.контр.	Дашкевич				
Нач.отд.	Каташев				

Взам. инв. № | Подпись и дата | Инв. № подл.

Поз.	Наименование	Кол. на 3.503.1-90.3-10						Обозначение документа
		—						
	Документация							
	Сборочный чертеж	X						3.503.1-90.3-10СБ
	Ведомость расхода							
	стали	X						3.503.1-90.3-РС
	Техническое описание	X						-ТО
	Сборочные единицы							
1	Каркас КП8	14						3.503.1-90.4-5
2	КП7	14						-4
3	Сетка С34	1						-24
4	С36	1						-25-01
	Детали							
5	Стержень отдельный							
	ф 14 А III, ℓ=1700; 2,05 кг	112						без черт.

Разраб.	Зимина	
Рассчит.	Андрианова	
Пров.	Андрианова	
Гл.инж.пр.	Дашкевич	
Н.контр.	Дашкевич	
Нач.отд.	Каташев	

3.503.1-90.3-10

Фундамент СФ 270-74-36

Стадия	Лист	Листов
Р	1	2

ПРОМТРАНСНИИПРОЕКТ

Копировал: Сол- Формат А4

Взам. инв. № | Подпись и дата | Инв. № подл.

Поз.	Наименование	Кол. на 3.503.1-90.3-10						Обозначение документа
		—						
	Материалы							
	Тяжелый бетон по ГОСТ 25198-82 класса В25, $м^3$	68,06						

Арматура класса А-III по ГОСТ 5781-82*

3.503.1-90.3-10 Лист 2

Взам. инв. № | Подпись и дата | Инв. № подл.

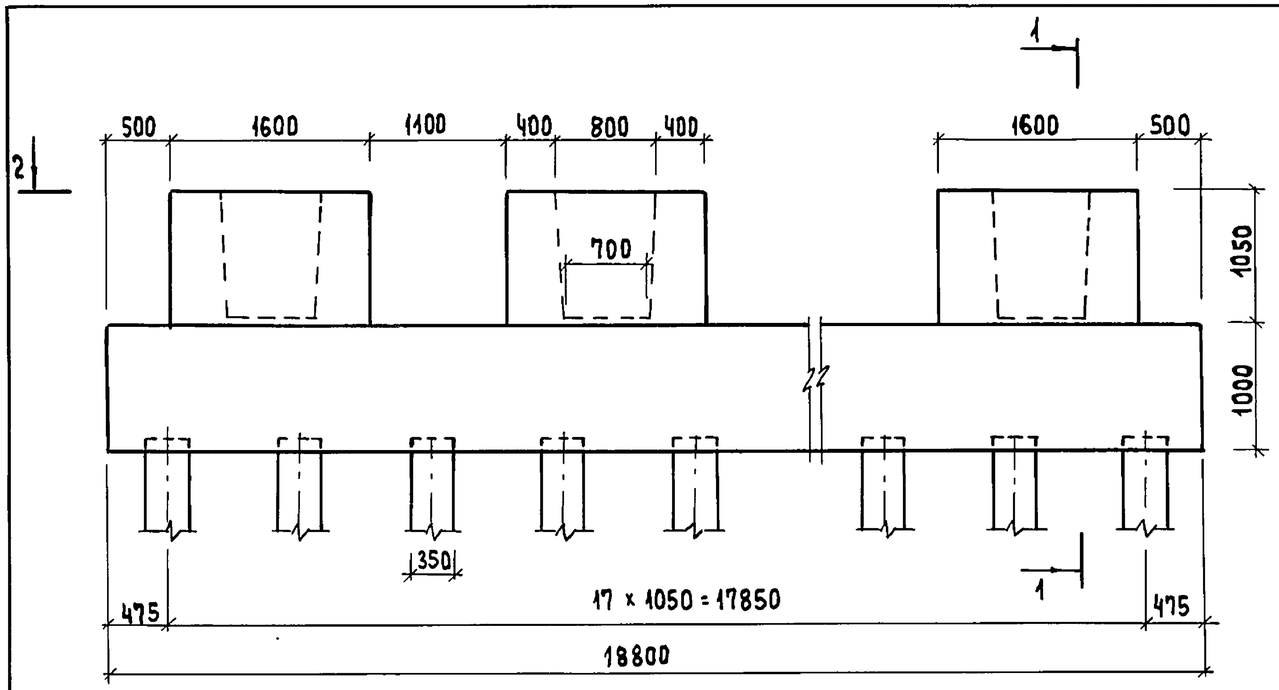

1-1

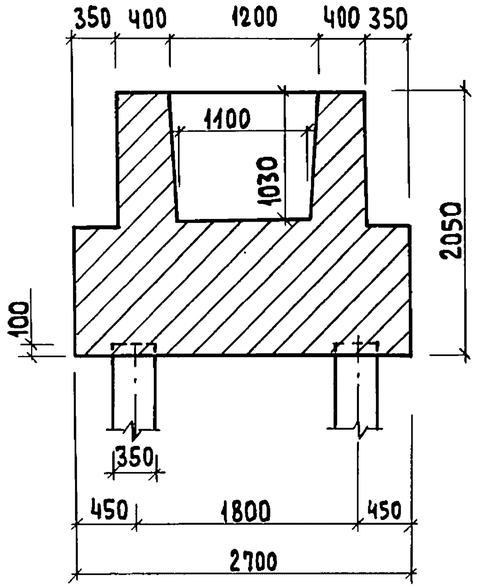

3-3

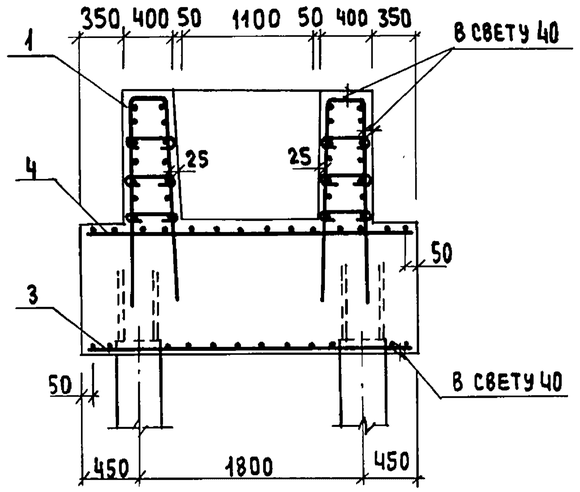

2-2

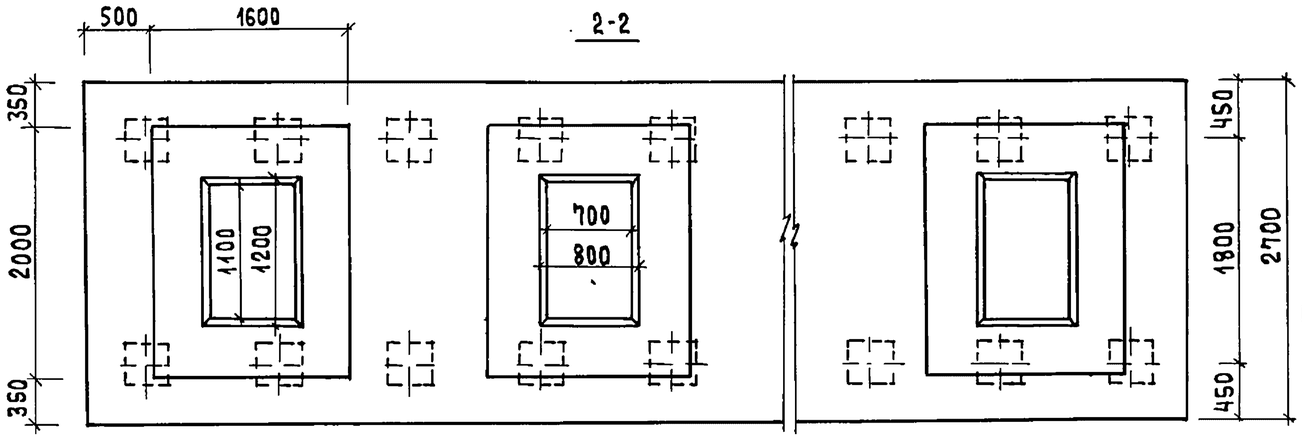

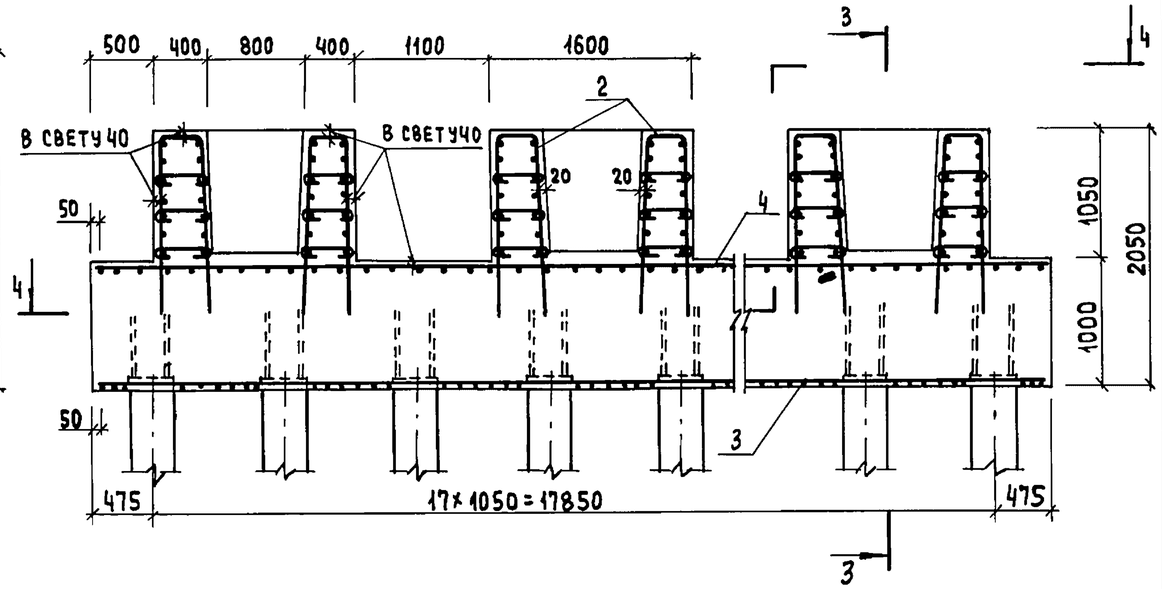

4-4

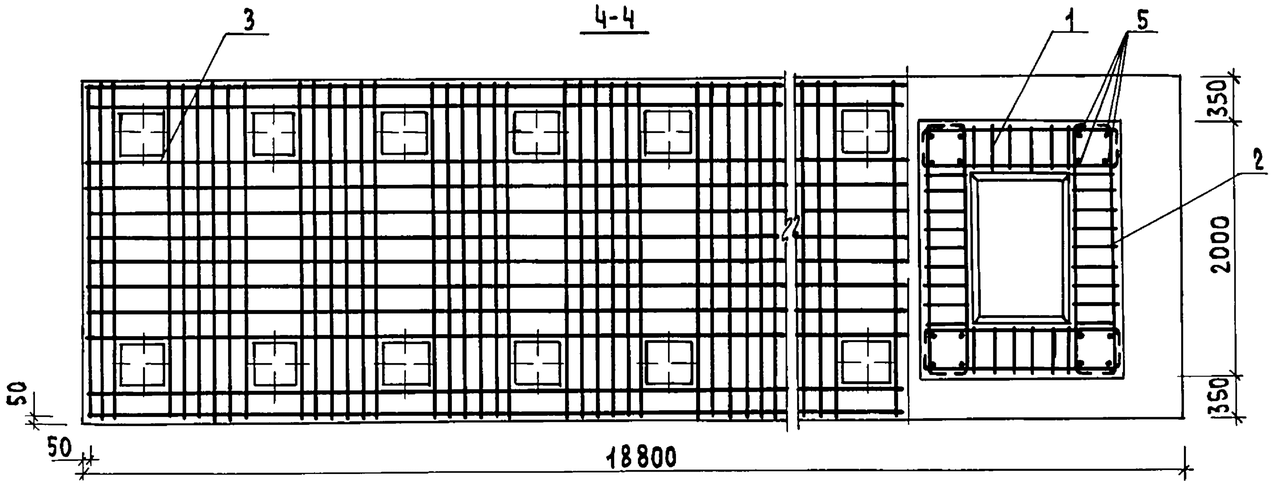

Разраб.	Зимина		
Рассчит.	Андрианова		
Прав.	Андрианова		
Гл.инж.пр.	Дашкевич		
Н. контр.	Дашкевич		
Нач. отд.	Каташев		

3.503.1-90.3-10 СБ

Фундамент
СФ 270-74-36
Сборочный чертеж

Стадия	Лист	Листов
Р		1

ПРОМТРАНСНИИПРОЕКТ

Инв. № подл. | Подпись и дата | Взам. инв. №

Копировал 23924-01 24 Формат А3

Поз.	Наименование	Кол. на 3.503.1-90.3-11						Обозначение документа
		—						
	Документация							
	Сборочный чертеж	X						3.503.1-90.3-11СБ
	Ведомость расхода стали	X						3.503.1-90.3-РС
	Техническое описание	X						-ТО
	Сборочные единицы							
1	Каркас КП 8	14						3.503.1-90.4-5
2	КП 7	14						-4
3	Сетка С 37	1						-26
4	С 38	1						-27
	Детали							
5	Стержень отдельный ф 14 А III, ℓ = 1700; 2,05 кг	112						без черт.

Поз.	Наименование	Кол. на 3.503.1-90.3-11						Обозначение документа
		—						
	Материалы							
	Тяжелый бетон по ГОСТ 25192-82 класса В25, м³	73,70						

Арматура класса А-III по ГОСТ 5781-82*

Разраб.	Зимина		
Рассчит.	Андрианова		
Пров.	Андрианова		
Гл. инж. пр.	Дашкевич		
Н. контр.	Дашкевич		
Нач. отд.	Катышев		

3.503.1-90.3-11

Фундамент СФ 300-74-45

Стадия	Лист	Листов
Р	1	2

ПРОМТРАНСНИИПРОЕКТ

Взам. инв. № | Подпись и дата | Инв. № подл.

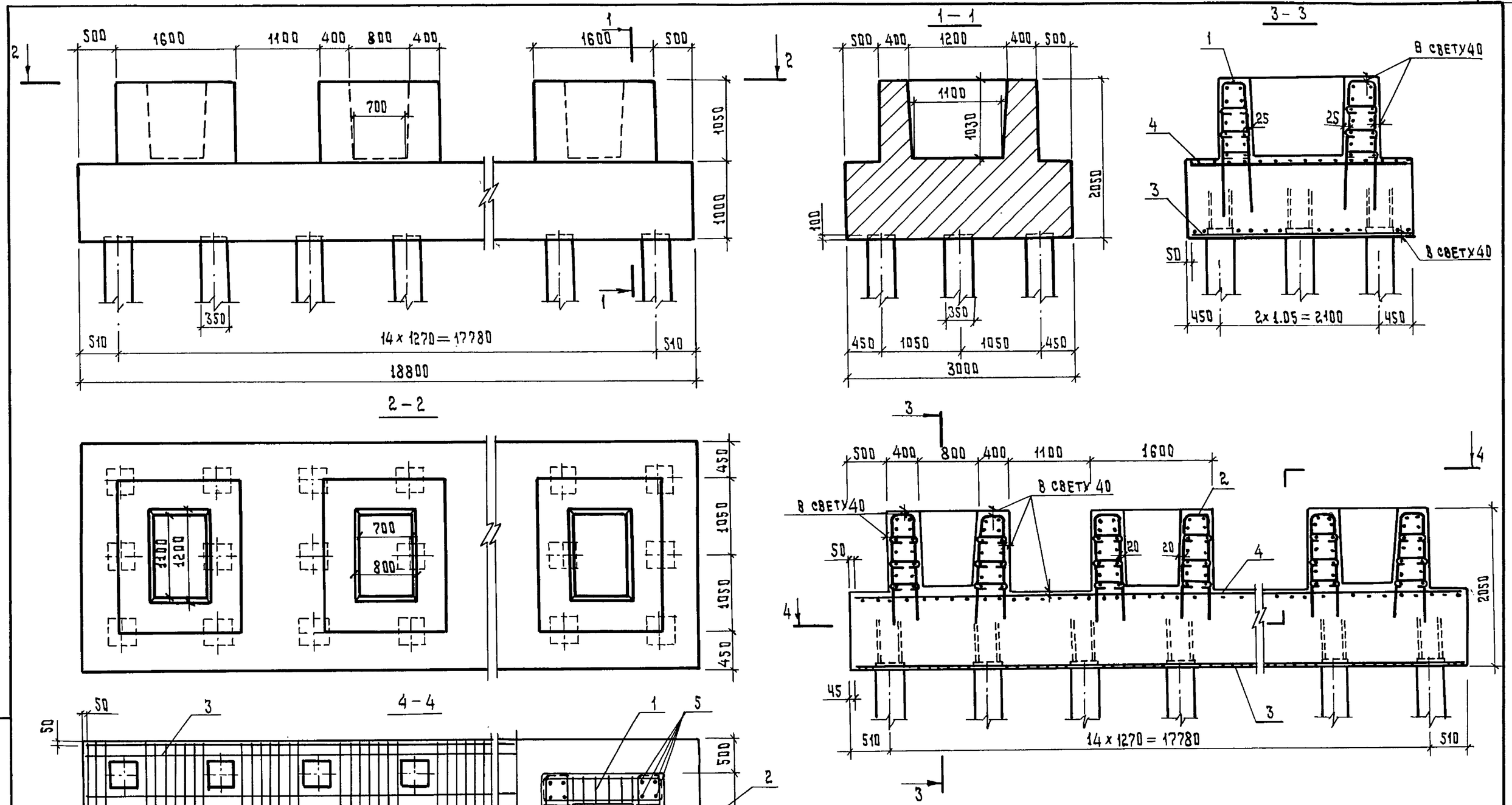

Разраб.	Зимина		
Рассчит.	Андрианова		
Пров.	Андрианова		
Гл. инж.пр.	Дашкевич		
Н. контр.	Дашкевич		
Нач. отд.	Каташев		

3.503.1-90.3-11 СБ

Фундамент СФ 300-74-45
Сборочный чертеж

Стадия	Лист	Листов
Р		1

ПРОМТРАНСНИИПРОЕКТ

Инв. № подл. | Подпись и дата | Взам. инв. №

Копировал 23924-01 26 Формат А3

Поз.	Наименование	кол. на 3.503.1-90.3-12						Обозначение документа
		—						
	Документация							
	Сборочный чертеж	X						3.503.1-90.3-12 СБ
	Ведомость расхода стали	X						3.503.1-90.3-РС
	Техническое описание	X						-ТО
	Сборочные единицы							
1	Каркас КП4	2						3.503.1-90.4-1
2	КП5	2						-2
3	Сетка С 25	1						-18
4	С 39	1						-28
5	С 40	1						-29
	Детали							
6	Стержень отдельный Ф 28 А III, С = 2000; 9,67 кг	16						БЕЗ ЧЕРТ.

Взам. инв. № | Подпись и дата | Инв. № подл.

Разраб.	Зимина		
Рассчит.	Андрианова		
Пров.	Андрианова		
Гл. инж. пр	Дашкевич		
Н. контр	Дашкевич		
Нач. отд.	Каташев		

3.503.1-90.3-12

Фундамент СФ 405-74-12

Стадия	Лист	Листов
Р	1	2

ПРОМТРАНСНИИПРОЕКТ

Копировал: Сол- Формат А4

Поз.	Наименование	кол. на 3.503.1-90.3-12						Обозначение документа
		—						
	Материалы							
	Тяжелый бетон по ГОСТ 25192-82 класса В25, $м^3$	24,09						

Арматура класса А-III по ГОСТ 5781-82*

Взам. инв. № | Подпись и дата | Инв. № подл.

3.503.1-90.3-12 Лист 2

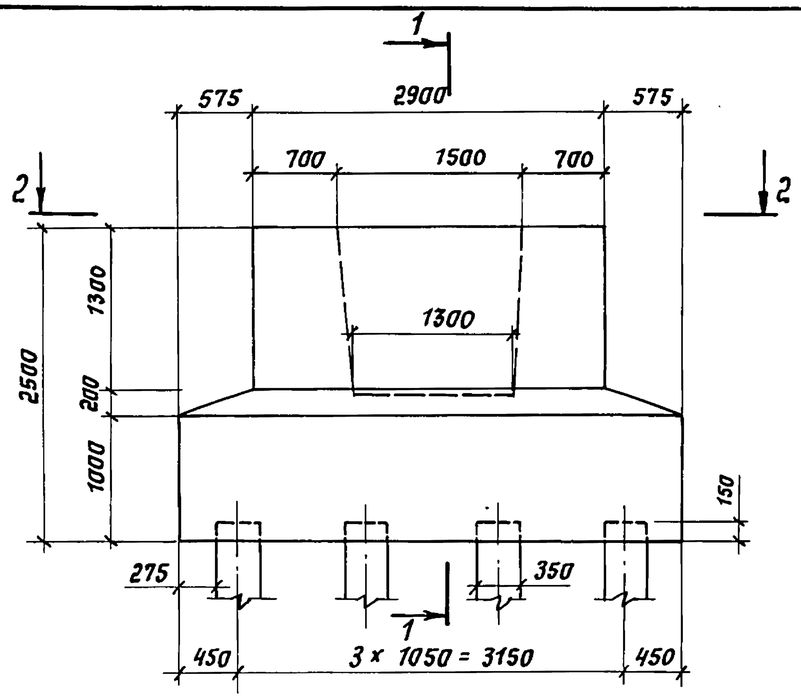

1-1

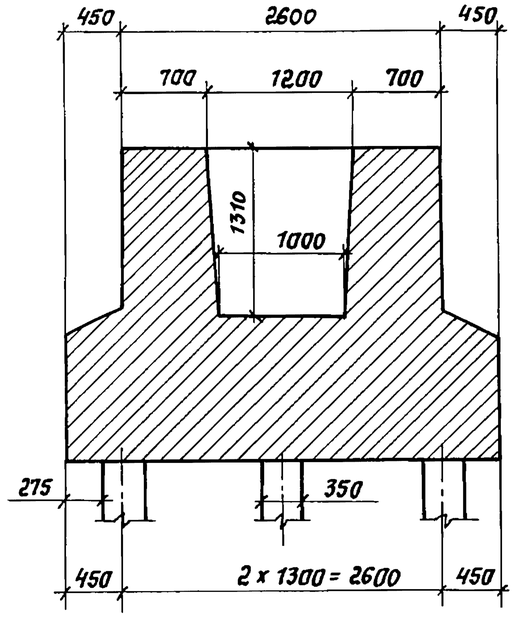

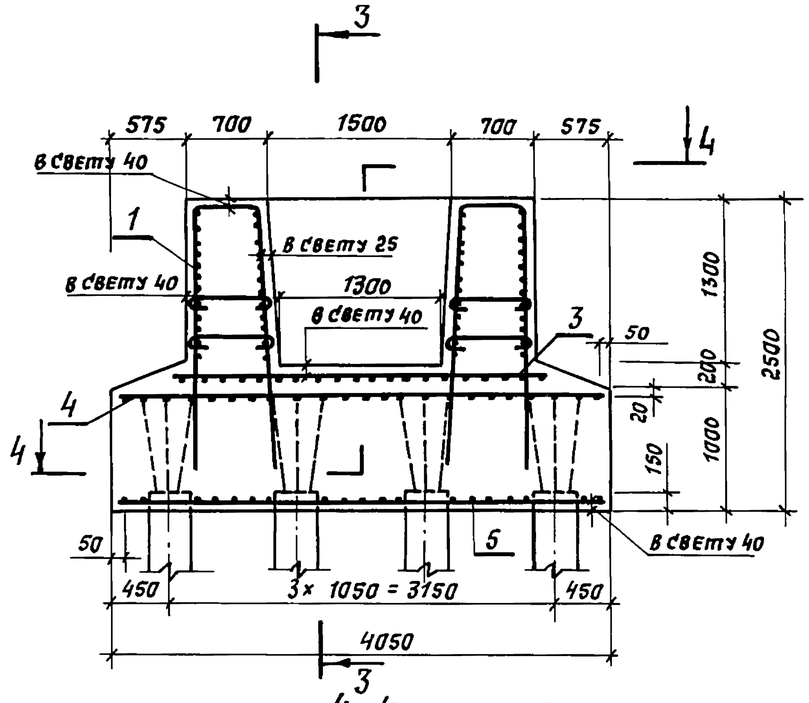

2-2

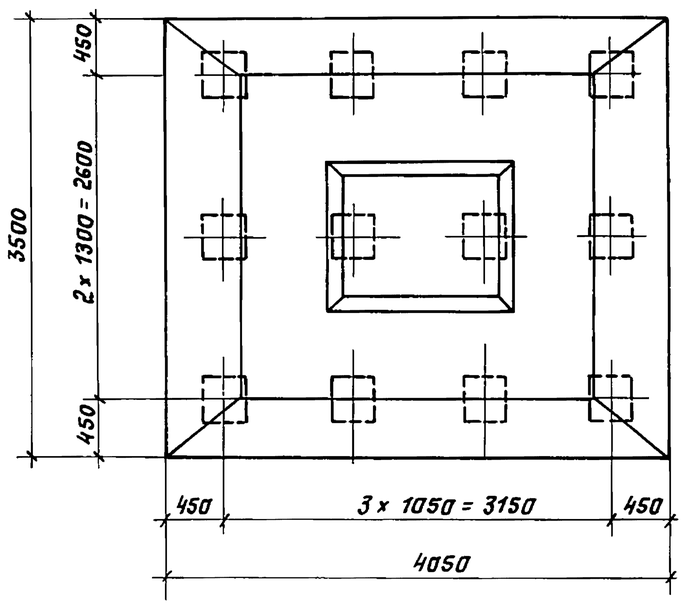

3-3

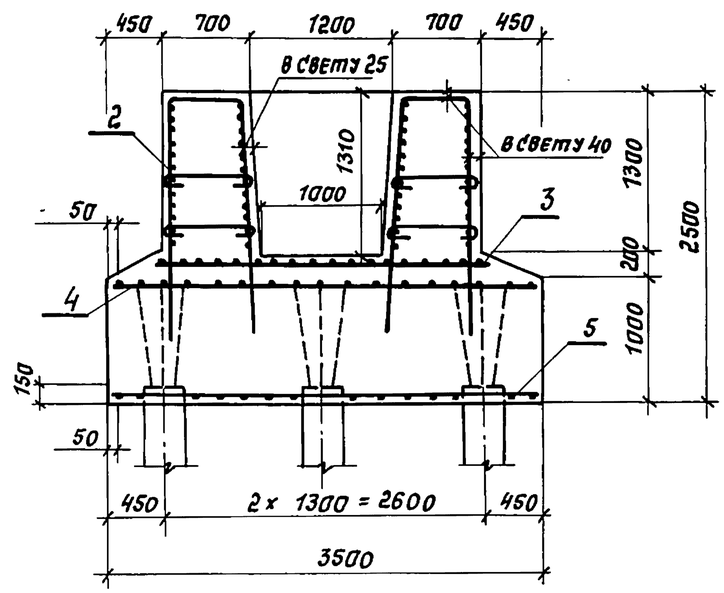

4-4

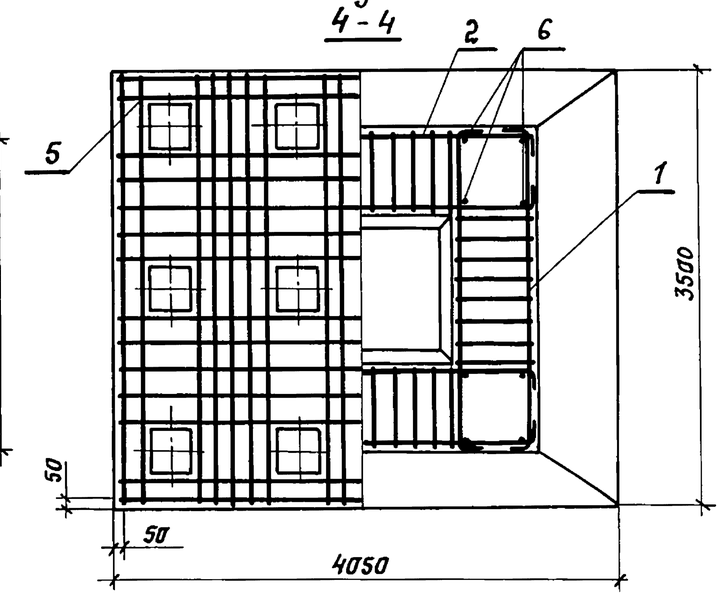

Разраб.	Зимина		
Рассчит.	Андрианова		
Пров.	Андрианова		
Гл. инж. пр.	Дашкевич		
Н. контр.	Дашкевич		
Нач. отд.	Каташев		

3.503.1-90.3-12 СБ

Фундамент СФ 405-74-12
Сборочный чертеж

Стадия	Лист	Листов
Р		1

ПРОМТРАНСНИИПРОЕКТ

Инв. № подл. | Подпись и дата | Взам. инв. №

23924-01 28 Копировал: Солот- Формат А3

Поз.	Наименование	Кол. на 3.503.1-90.3-13						Обозначение документа
		—						
	Документация							
	Сборочный чертеж	×						3.503.1-90.3-13 СБ
	Ведомость расхода							
	стали	×						3.503.1-90.3-РС
	Техническое описание	×						-ТО
	Сборочные единицы							
1	Каркас КП4	2						3.503.1-90.4-1
2	КП5	2						-2
3	Сетка С25	1						-18
4	С41	1						-30
5	С43	1						-31
	Детали							
6	Стержень отдельный							
	⌀ 28 А III, ℓ=2000; 9,67 кг	16						БЕЗ ЧЕРТ.

Разраб.	Зимина		
Рассчит.	Андрианова		
Пров.	Андрианова		
Гл.инж.пр.	Дашкевич		
Н. контр.	Дашкевич		
Нач.отд.	Каташев		

3.503.1-90.3-13

Фундамент

СФ 420-74-16

Стадия	Лист	Листов
Р	1	2

ПРОМТРАНСНИИПРОЕКТ

Подпись и дата | Взам. инв. № | Инв. № подл.

Копировал Формат А4

Поз.	Наименование	Кол. на 3.503.1-90.3-13						Обозначение документа
		—						
	Материалы							
	Тяжелый бетон по							
	ГОСТ 25192-82 класса В25, м³	27,87						

Арматура класса А-III по ГОСТ 5781-82*

Подпись и дата | Взам. инв. № | Инв. № подл.

Копировал 23924-01 29 Формат А4

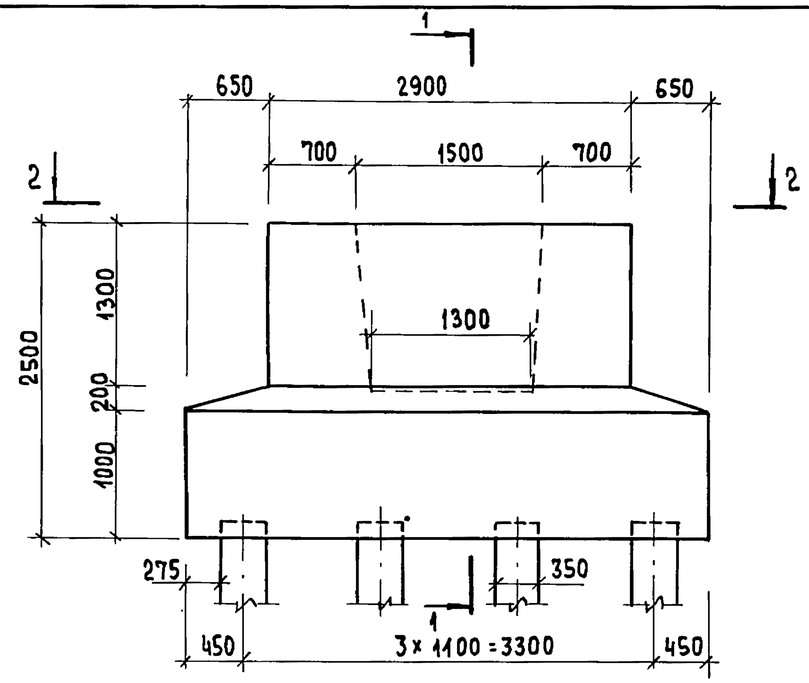

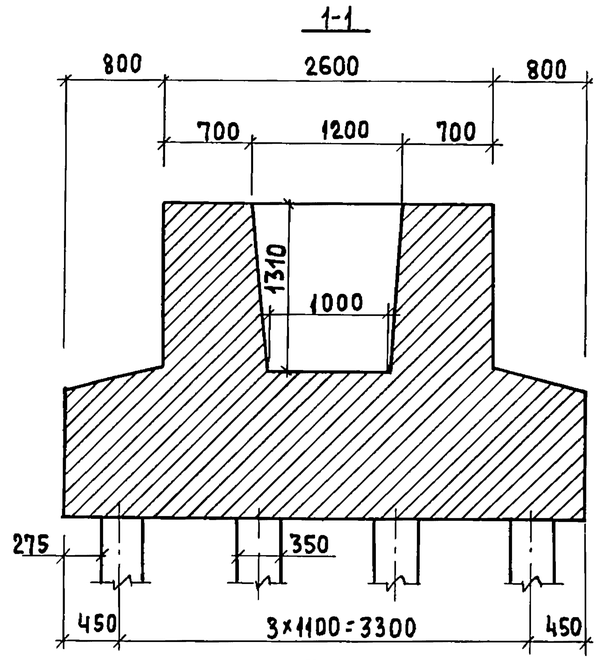

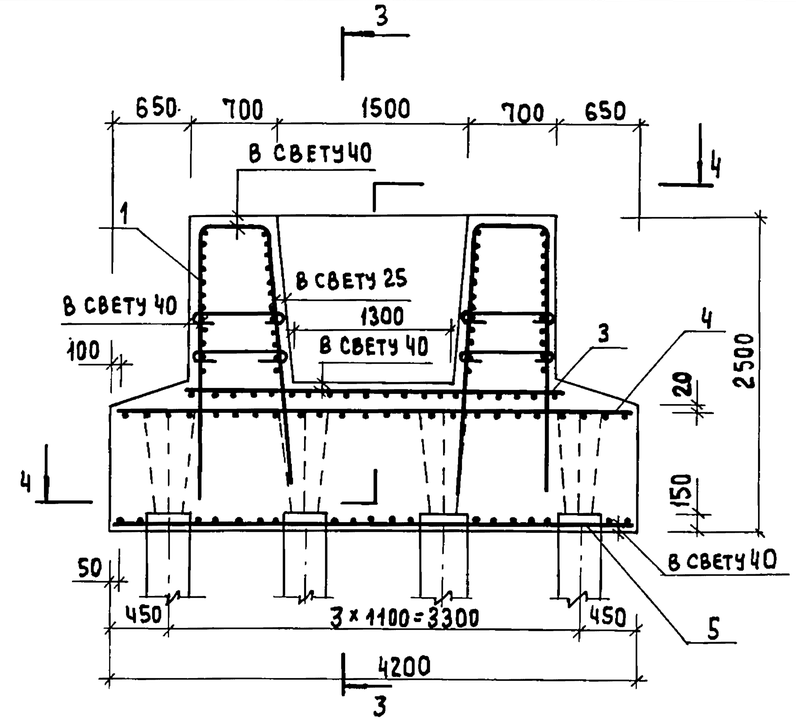

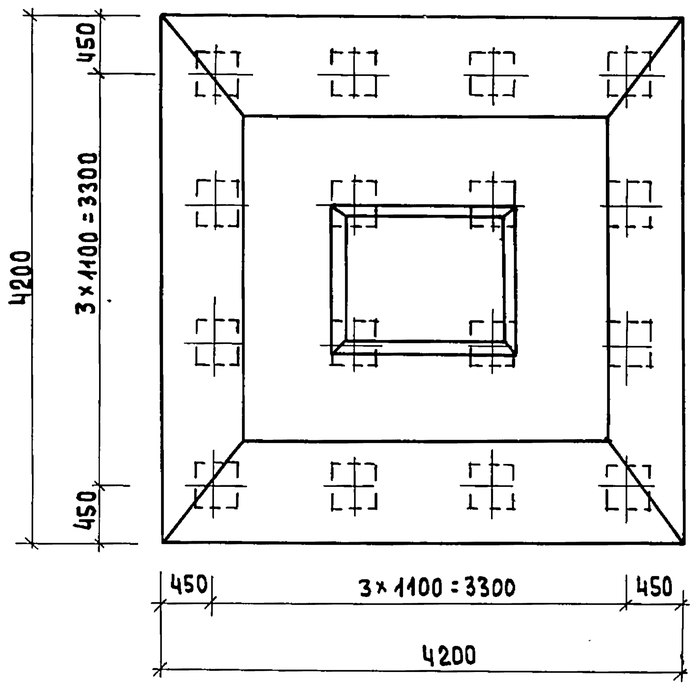

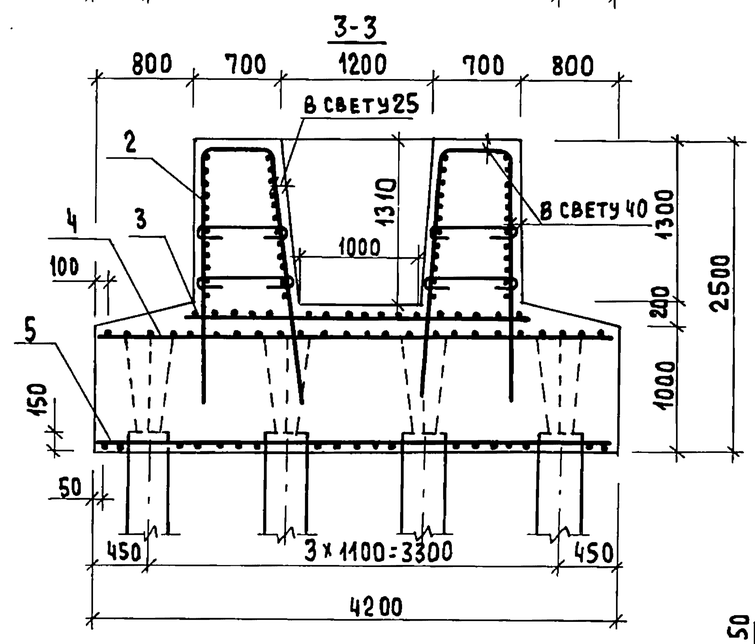

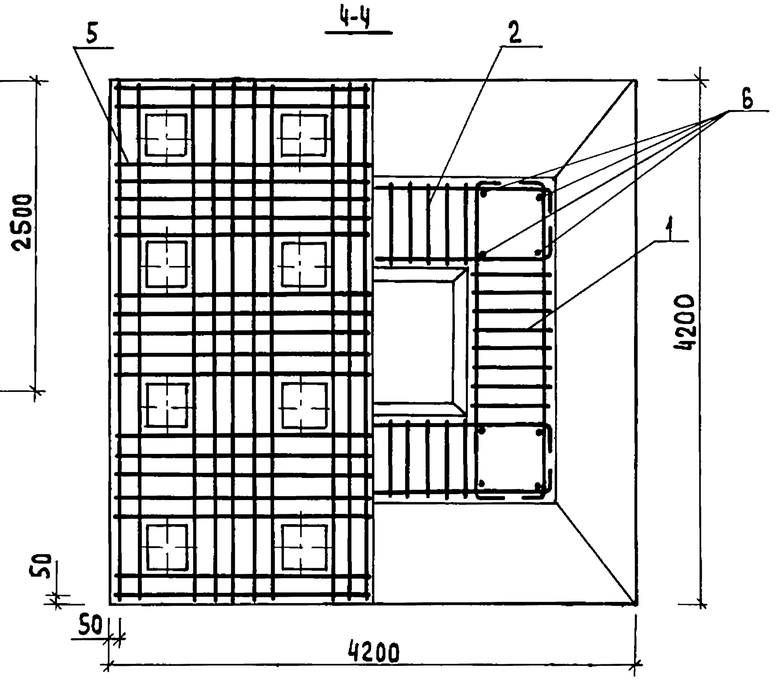

Разраб.	Зимина		
Рассчит.	Андрианова		
Пров.	Андрианова		
Гл.инж.пр.	Дашкевич		
Н.контр.	Дашкевич		
Нач.отд.	Каташев		

3.503.1-90.3-13 СБ

Фундамент СФ420-74-16

Сборочный чертеж

Стадия	Лист	Листов
Р		1

ПРОМТРАНСНИИПРОЕКТ

Инв.№ подл. | Подпись и дата | Взам.инв.№

23924-01 30 Копировал

Формат А3

Поз.	Наименование	Кол. на 3.503.1-90.3-14						Обозначение документа
		—						
	Документация							
	Сборочный чертеж	X						3.503.1-90.3-14СБ
	Ведомость расхода стали	X						3.503.1-90.3-РС
	Техническое описание	X						-ТО
	Сборочные единицы							
1	Каркас КП4	2						3.503.1-90.4-1
2	КП 5	2						-2
3	Сетка С 25	1						-18
4	С 42	1						-30-01
5	С 44	1						-32
	Детали							
6	Стержень отдельный ф 28 AIII, ℓ=2000; 9,67 кг	16						БЕЗ ЧЕРТ.

Разраб.	Зимина		
Рассчит.	Андрианова		
Пров.	Андрианова		
Гл.инж.пр.	Дашкевич		
Н.контр.	Дашкевич		
Нач.отд.	Каташев		

3.503.1-90.3-14

Фундамент СФ 510-74-20

Стадия	Лист	Листов
Р	1	2

ПРОМТРАНСНИИПРОЕКТ

Взам. инв. № | Подпись и дата | Инв. № подл.

Копировал: Солов- Формат А4

Поз.	Наименование	Кол. на 3.503.1-90.3-14						Обозначение документа
		—						
	Материалы							
	Тяжелый бетон по ГОСТ 25192-82 класса В25, $м^3$	31.98						

Арматура класса А-III по ГОСТ 5781-82*

Взам. инв. № | Подпись и дата | Инв. № подл.

3.503.1-90.3-14 Лист 2

Копировал: Солов- Формат А4

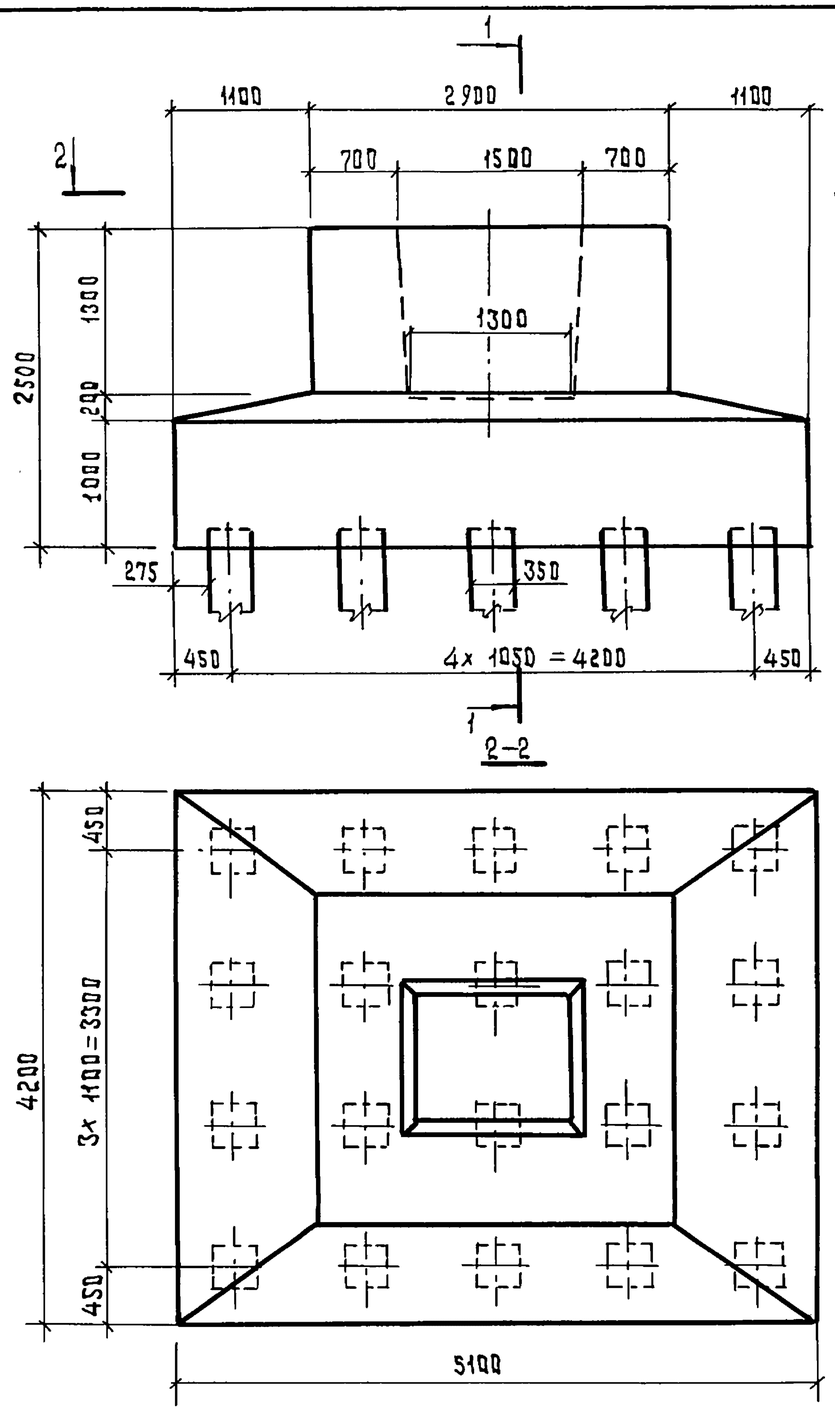

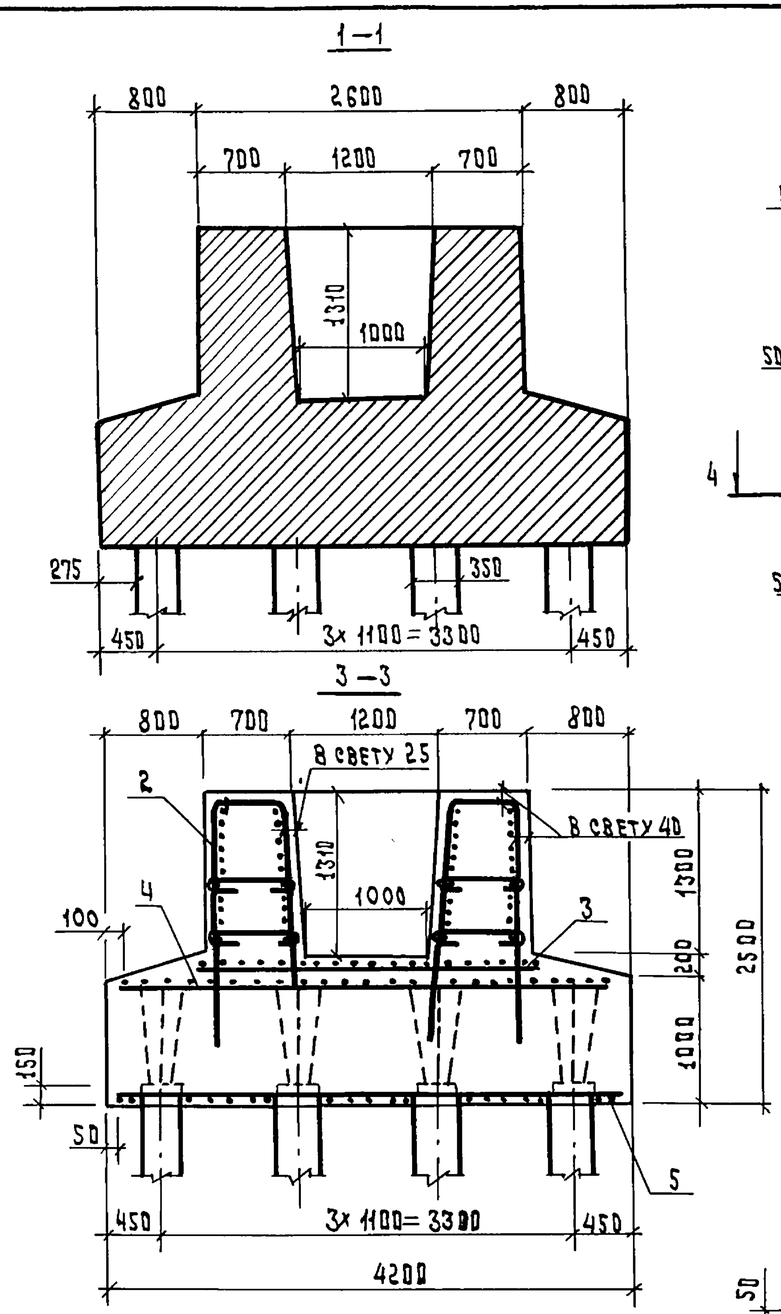

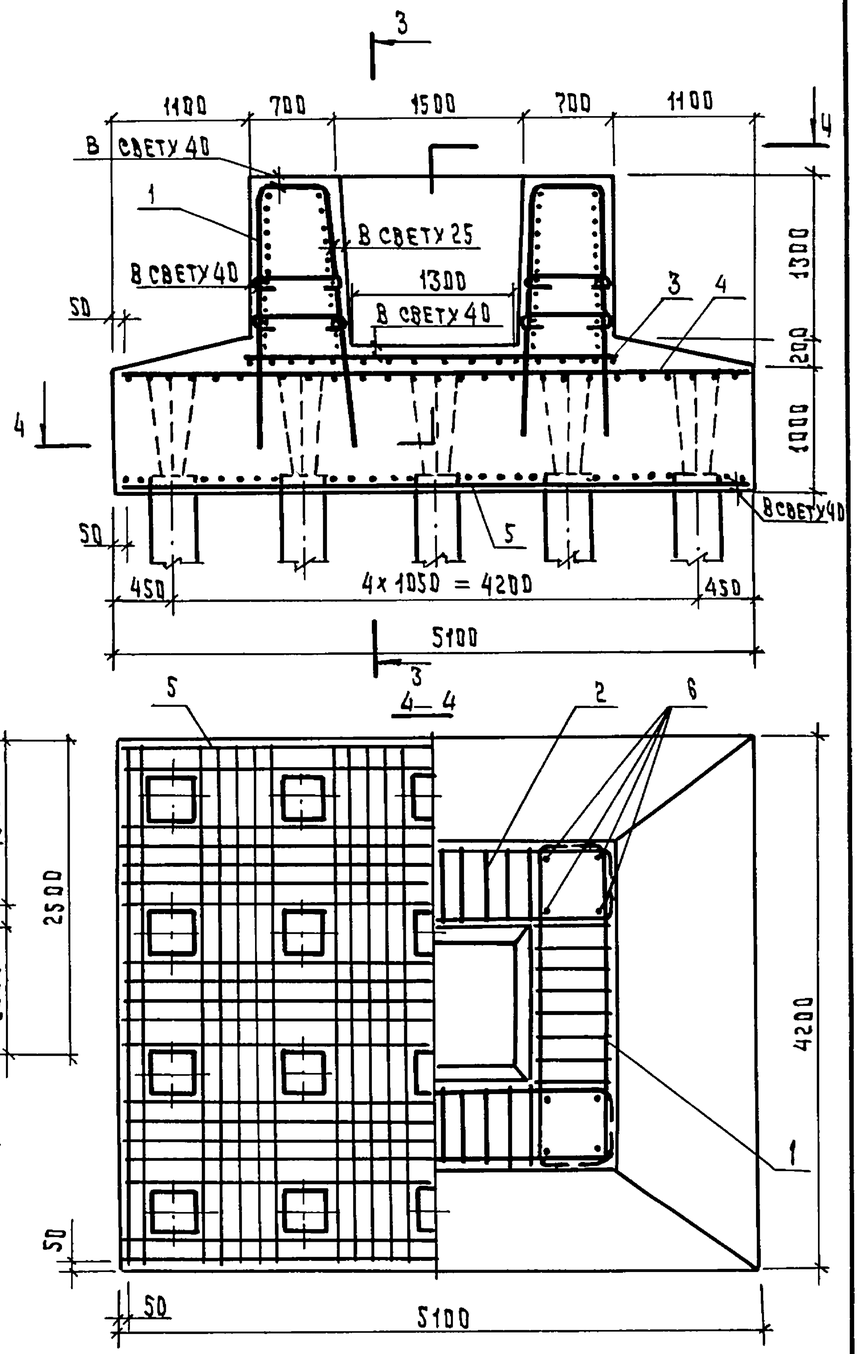

Разраб.	Зимина		
Рассчит.	Андрианова		
Пров.	Андрианова		
Гл. инж. пр	Дашкевич		
Н. контр.	Дашкевич		
Нач. отд.	Каташев		

3.503.1-90.3-14 СБ

Фундамент СФ 510-74-20

Сборочный чертеж

Стадия	Лист	Листов
Р		1

ПРОНТРАНСНИИПРОЕКТ

Взам. инв. № | Подпись и дата | Инв. № подл.

Копировал Тип 23924-01 32 Формат А3

Поз.	Наименование	Кол. на 3.503.1-90.3-15						Обозначение документа
		—						
	Документация							
	Сборочный чертеж	×						3.503.1-90.3-15 СБ
	Ведомость расхода стали	×						3.503.1-90.3-РС
	Техническое описание	×						-ТО
	Сборочные единицы							
1	Каркас КР 42	4						3.503.1-90.4-6
2	КР 43	2						-7
3	КР 44	2						-8
	Детали							
4	Хомут	150						3.503.1-90.4-38
5	Хомут	75						-01
6	Хомут	42						-02
7	Хомут	21						-03
8	Стержень отдельный							
	Ф12 А III, ℓ = 17600; 15,62 кг	2						без черт.
9	12 А III, $\ell_{ср}$ = 15300; 13,59 кг	4						без черт.

Разраб.	Митина	
Рассчит	Андрианова	
Пров.	Андрианова	
Гл.инж.пр.	Дашкевич	
Н. контр.	Дашкевич	
Нач. отд.	Каташев	

3.503.1-90.3-15

Ригель 1Р 120-74-2

Стадия	Лист	Листов
Р	1	2

ПРОМТРАНСНИИПРОЕКТ

Взам.инв.№ | Подпись и дата | Инв.№ подл.

Копировал Хирная | Формат А4

Поз.	Наименование	Кол. на 3.503.1-90.3-15						Обозначение документа
		—						
	Материалы							
	Тяжелый бетон по ГОСТ 25192-82 класса В25, $м^3$	28,10						

Арматура класса А-III по ГОСТ 5781-82*

3.503.1-90.3-15 | Лист 2

Взам.инв.№ | Подпись и дата | Инв.№ подл.

Копировал Хирная | 23924-01 33 | Формат А4

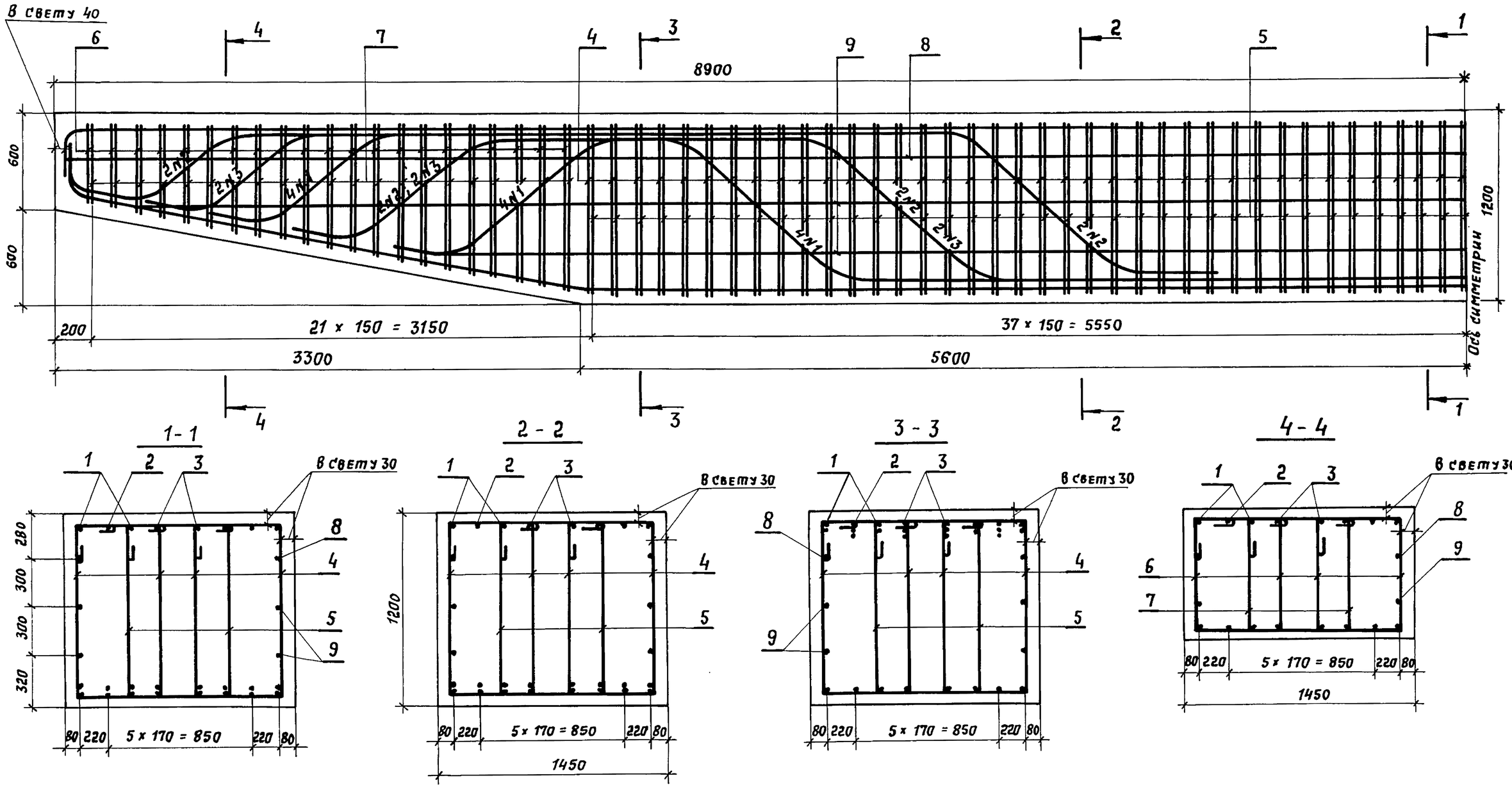

Обозначение документа	Марка	Длина опираемого пролетного строения, м
3.503.1-90.3-15	1Р120-74-2	12+12, 15+12, 15+15, 18+18, 18+15, 18+12

Разраб.	Митина		
Рассчит.	Андрианова		
Пров.	Андрианова		
Гл.инж.пр	Дашкевич		
Н. контр.	Дашкевич		
Нач. отд.	Катышев		

3.503.1-90.3-15 СБ

Ригель 1Р 120-74-2 Сборочный чертеж

Стадия	Лист	Листов
Р		1

ПРОМТРАНСНИИПРОЕКТ

Взам. инв. № | Подпись и дата | Инв. № подл.

Копировал: Сол 23924-01 34 Формат А3

поз.	Наименование	Кол. на 3.503.1-90.3-16						Обозначение документа
		—						
	Документация							
	Сборочный чертеж	×						3.503.1-90.3-16 СБ
	Ведомость расхода							
	стали	×						3.503.1-90.3 - РС
	Техническое описание	×						-ТО
	Сборочные единицы							
1	Каркас КР 45	4						3.503.1-90.4 - 9
2	КР 46	2						- 10
3	КР 47	2						- 11
	Детали							
4	Хомут	150						3.503.1-90.4-38
5	Хомут	75						-01
6	Хомут	42						-02
7	Хомут	21						-03
8	Стержень отдельный							
	ф 12 А III, ℓ=17600; 15,62 кг	2						БЕЗ ЧЕРТ.
9	12 А III, ℓ ср=15300; 13,59 кг	4						БЕЗ ЧЕРТ.

Разраб.	Митина		3.503.1-90.3-16
Рассчит.	Андрианова		
Пров.	Андрианова		
Гл.инж.пр.	Дашкевич		Ригель 2Р120-74-2
Н.контр.	Дашкевич		
Нач.отд.	Каташев		

Стадия	Лист	Листов
Р	1	2

ПРОМТРАНСНИИПРОЕКТ

Взам.инв.№ | Подпись и дата | Инв.№ подл.

Копировал | Формат А4

поз.	Наименование	Кол. на 3.503.1-90.3-16						Обозначение документа
		—						
	Материалы							
	Тяжелый бетон по ГОСТ 25192-82 класса В 25, м³	28,10						

Арматура класса А-III по ГОСТ 5781-82*

Взам.инв.№ | Подпись и дата | Инв.№ подл.

3.503.1-90.3-16 | Лист 2

Копировал | Формат А4

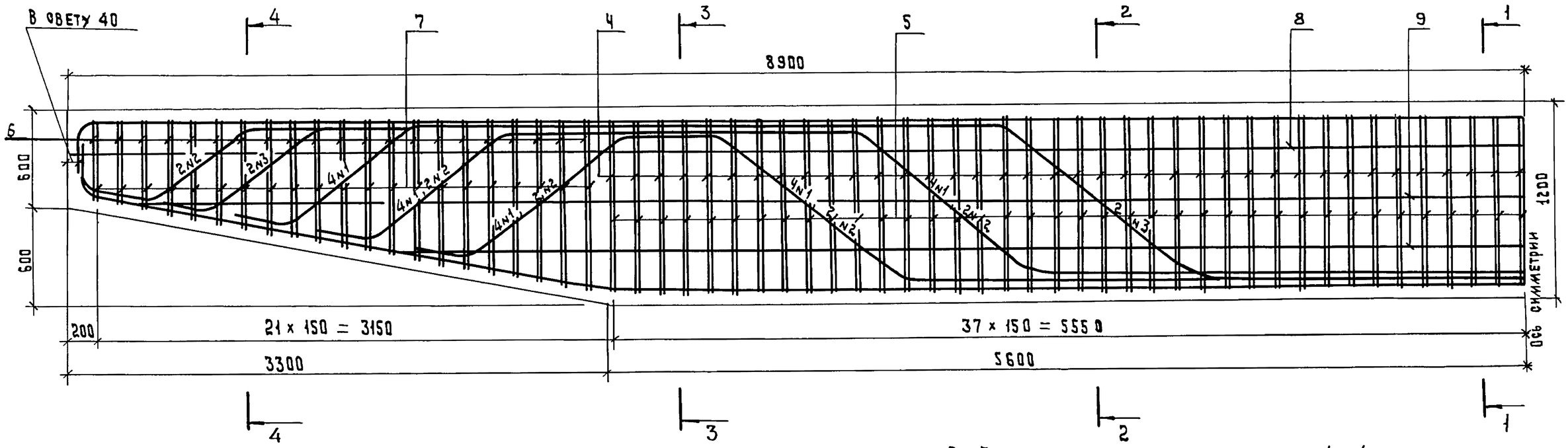

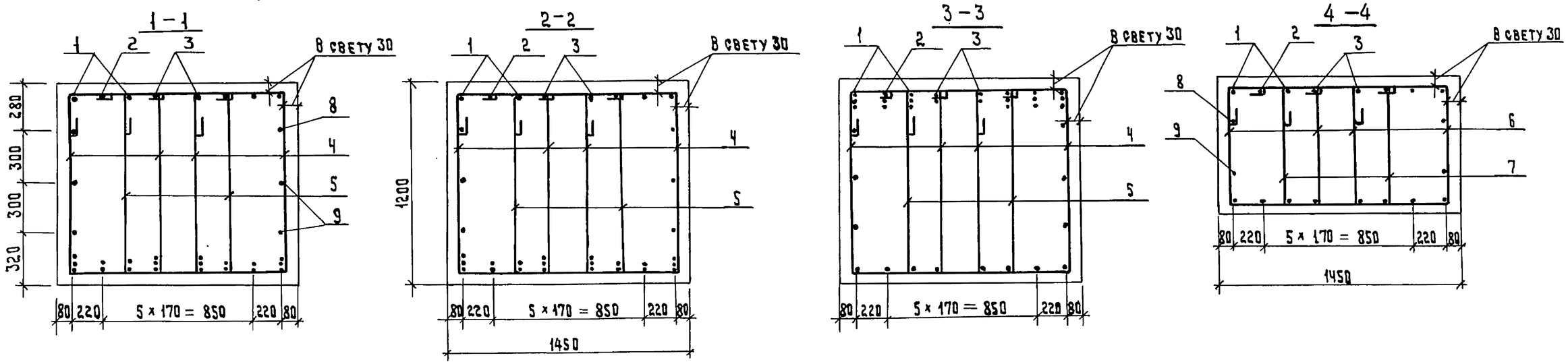

Обозначение документа	Марка	Длина опираемого пролетного строения, м
3.503.1-90.3-16	2Р 120-74-2	24+24, 24+18, 24+15, 24+12

Разраб.	Митина		
Рассчит.	Андрианова		
Пров.	Андрианова		
Гл.инж.пр.	Дашкевич		
Н.контр.	Дашкевич		
Нач.отд.	Каташев		

3.503.1-90.3-16 СБ

Ригель 2Р 120-74-2 Сборочный чертеж

Стадия	Лист	Листов
Р		1

ПРОМТРАНСНИИПРОЕКТ

Инв.№ подл. | Подпись и дата | Взам. инв.№

Копировал Тип 23924-01 36 Формат А3

Поз.	Наименование	Кол. на 3.503.1-90.3-17						Обозначение документа
		—						
	Документация							
	Сборочный чертеж	×						3.503.1-90.3-17 СБ
	Ведомость расхода стали	×						3.503.1-90.3-РС
	Техническое описание	×						-ТО
	Сборочные единицы							
1	Каркас КР 48	4						3.503.1-90.4-12
2	КР 49	4						-13
3	КР 50	2						-14
	Детали							
4	Хомут	150						3.503.1-90.4-38-04
5	Хомут	75						-05
6	Хомут	42						-06
7	Хомут	21						-07
8	Стержень отдельный							
	⌀ 12 А III, ℓ = 17600; 15,62 кг	2						БЕЗ ЧЕРТ.
9	12 А III, ℓ = 15300; 13,59 кг	4						БЕЗ ЧЕРТ.

Разраб.	Митина	
Рассчит.	Андрианова	
Пров.	Андрианова	
Гл.инж.пр	Дашкевич	
Н.контр.	Дашкевич	
Нач.отд.	Катащев	

3.503.1-90.3-17

Ригель 1Р 130-74-2

Стадия	Лист	Листов
Р	1	2

ПРОМТРАНСНИИПРОЕКТ

Взам.инв.№ | Подпись и дата | Инв.№ подл.

Копировал Тип | Формат А4

Поз.	Наименование	Кол. на 3.503.1-90.3-17						Обозначение документа
		—						
	Материалы							
	Тяжелый бетон по ГОСТ 25192-82 класса В25, $м^3$	36,74						

Арматура класса А-III по ГОСТ 5781-82*

3.503.1-90.3-17 | Лист 2

Взам.инв.№ | Подпись и дата | Инв.№ подл.

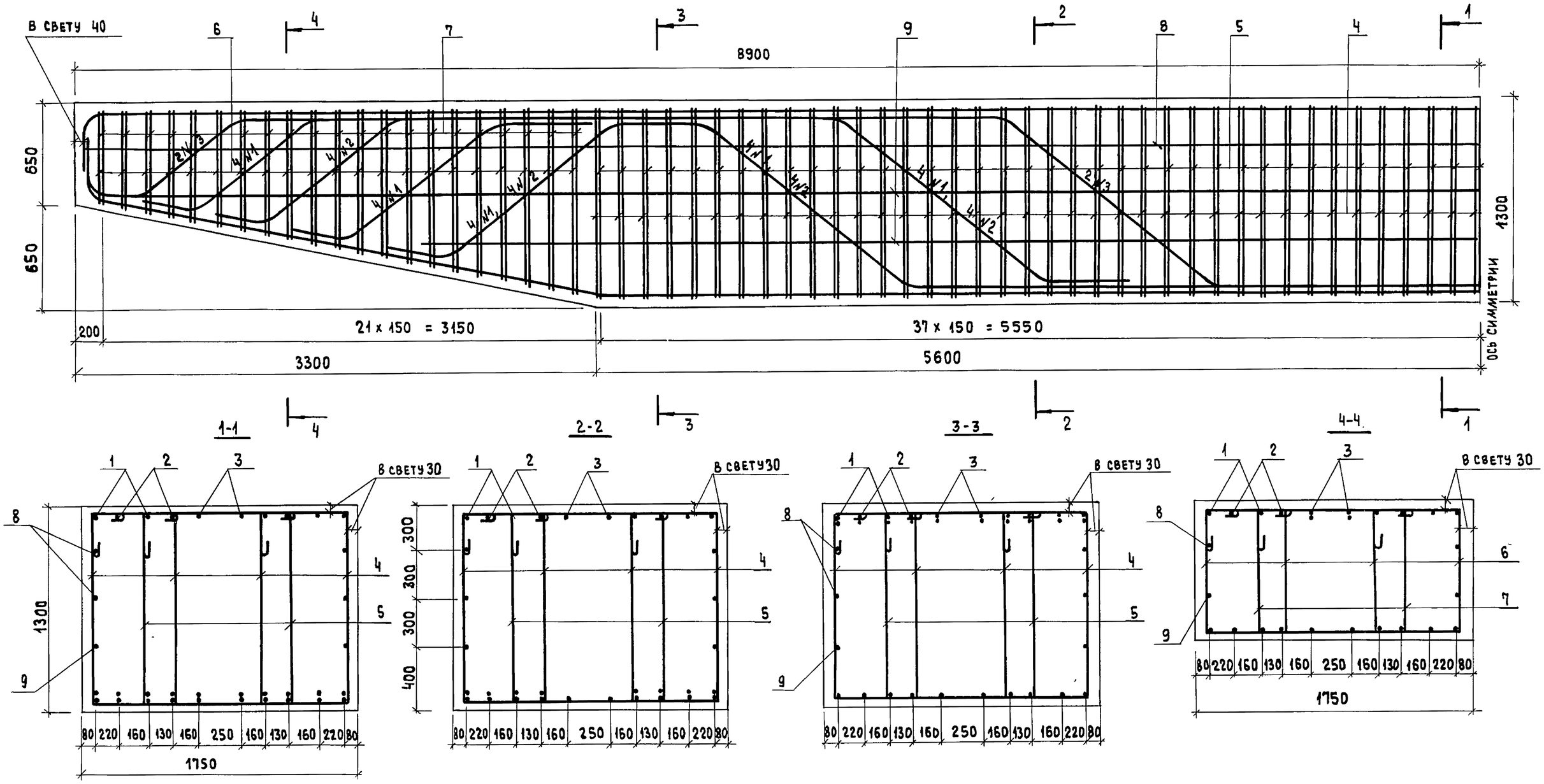

ОБОЗНАЧЕНИЕ ДОКУМЕНТА	МАРКА	ДЛИНА ОПИРАЕМОГО ПРОЛЕТНОГО СТРОЕНИЯ, М
3.503.1-90.3-17	1Р130-74-2	33+15, 33+12

Разраб.	Митина		3.503.1-90.3-17 СБ
Рассчит.	Андрианова		
Пров.	Андрианова		
Гл.инж.пр.	Дашкевич		Ригель 1Р130-74-2 Сборочный чертеж
Н.контр.	Дашкевич		
Нач. отд.	Каташев		

СТАДИЯ	ЛИСТ	ЛИСТОВ
Р		1

ПРОМТРАНСНИИПРОЕКТ

Взам. инв. № | Подпись и дата | Инв. № подл.

Копировал | Формат А3

23924-01 38

Поз.	Наименование	Кол. на 3.503.1-90.3-18						Обозначение документа
		—						
	Документация							
	Сборочный чертеж	X						3.503.1-90.3-18 СБ
	Ведомость расхода стали	X						3.503.1-90.3-РС
	Техническое описание	X						-ТО
	Сборочные единицы							
1	Каркас КР 51	4						3.503.1-90.4-15
2	КР 52	4						-16
3	КР 53	2						-17
	Детали							
4	Хомут	150						3.503.1-90.4-38-04
5	Хомут	75						-05
6	Хомут	42						-06
7	Хомут	21						-07
8	Стержень отдельный							
	ф 12 А III, ℓ = 17600; 15,62 кг	2						без черт.
9	12 А III, ℓ = 15300; 13,59 кг	4						без черт.

Поз.	Наименование	Кол. на 3.503.1-90.3-18						Обозначение документа
		—						
	Материалы							
	Тяжелый бетон по ГОСТ 25192-82 класса В25, м³	36,74						

Арматура класса А-III по ГОСТ 5781-82*

Разраб.	Митина	
Рассчит.	Андрианова	
Пров.	Андрианова	
Гл.инж.пр	Дашкевич	
Н.контр.	Дашкевич	
Нач.отд.	Катышев	

3.503.1-90.3-18

Ригель 2Р 130-74-2

Стадия	Лист	Листов
Р	1	2

ПРОМТРАНСНИИПРОЕКТ

Инв. № подл. | Подпись и дата | Взам. инв. №

Копировал: Солст- Формат А4

Инв. № подл. | Подпись и дата | Взам. инв. №

3.503.1-90.3-18 Лист 2

Копировал: Солст-23924-01 39 Формат А4

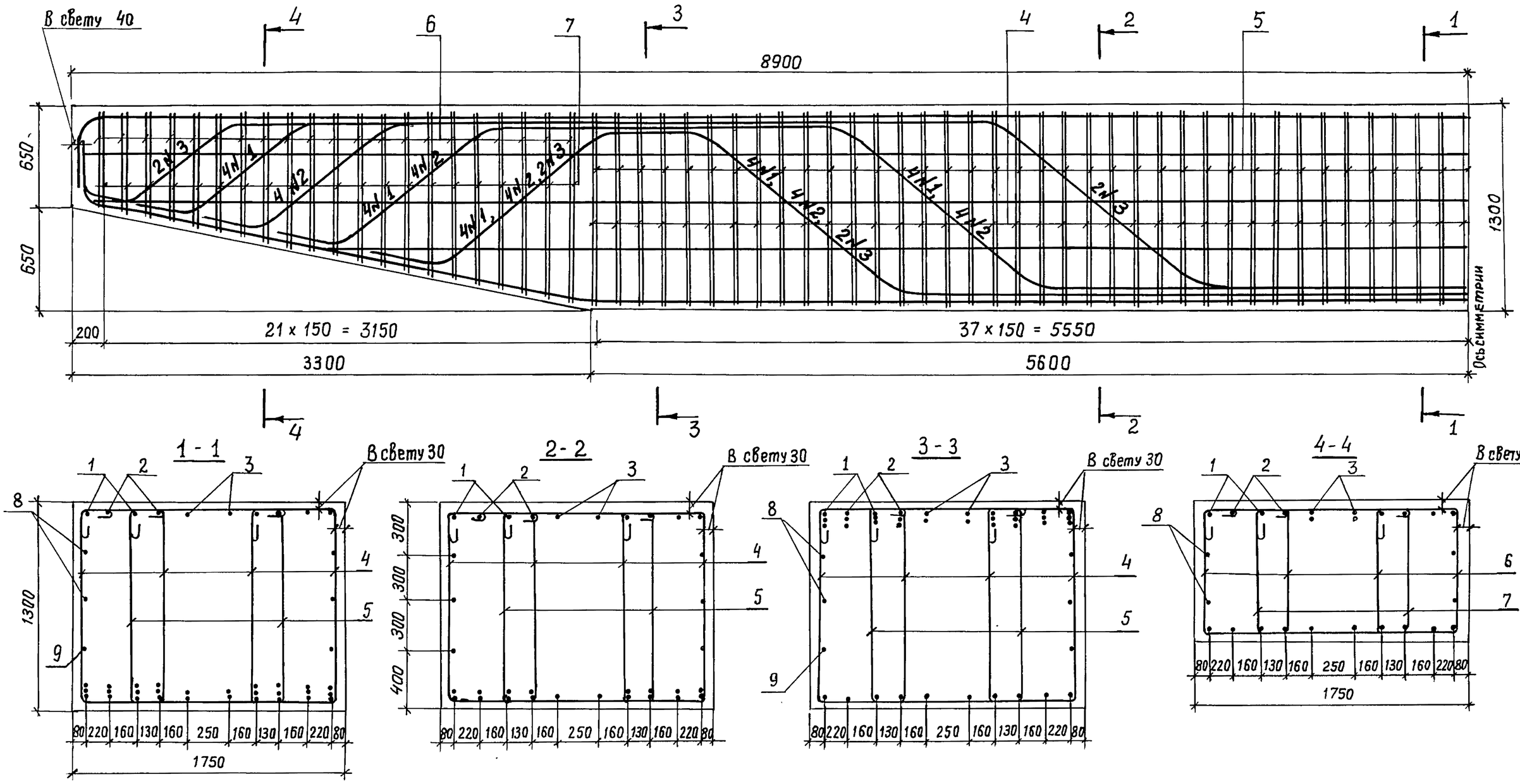

Обозначение документа	Марка	Длина опираемого пролетного строения, м
3.503.1-90.3-18	2Р130-74-2	33+33, 33+24, 33+18

Разраб.	Митина		3.503.1-90.3-18 СБ
Рассчит.	Андрианова		
Пров.	Андрианова		Ригель 2Р 130-74-2 Сборочный чертеж
Гл. инж. пр.	Дашкевич		Стадия: Р; Лист: ; Листов: 1
Н. контр.	Дашкевич		ПРОМТРАНСНИИПРОЕКТ
Нач. отд.	Каташев		

Взам. инв. №
Подпись и дата
Инв. № подл.

Копировал Кирилл 23924-01 40 Формат А3

Поз.	Наименование	Кол. на 3.503.1-90.3-19 —	01	02	03	04	05	Обозначение документа
	Документация							
	Сборочный чертеж	X	X	X	X	X	X	3.503.1-90.3-19СБ
	Ведомость расхода стали	X	X	X	X	X	X	3.503.1-90.3-РС
	Техническое описание	X	X	X	X	X	X	-ТО
	Сборочные единицы							
1	Сетка С 45	1	1	1	1	1	1	3.503.1-90.4-33
2	С 46	1	2	2	2	2	3	-01
	Стандартные изделия							
3	Резиновая опорная часть							
	РОЧ СП 20×40×3,6 см	1	1	1	1	1	1	ВСН 86-83 Минтрансстрой
4	То же, как для поз.3	1	1	1	1	1	1	ВСН 86-83 Минтрансстрой
	Материалы							
	Тяжелый бетон по ГОСТ 25192-82 класса В25, м³	0,12	0,14	0,17	0,19	0,22	0,24	

Разраб.	Зимина		
Пров.	Андрианова		
Гл.инж.пр.	Дашкевич		
Н.контр.	Дашкевич		
Нач.отд.	Каташев		

3.503.1-90.3-19

Подферменник ПФ1 ... ПФ6

Стадия	Лист	Листов
Р		1

ПРОМТРАНСНИИПРОЕКТ

Копировал: Формат А4

Взам.инв.№ | Подпись и дата | Инв.№ подл.

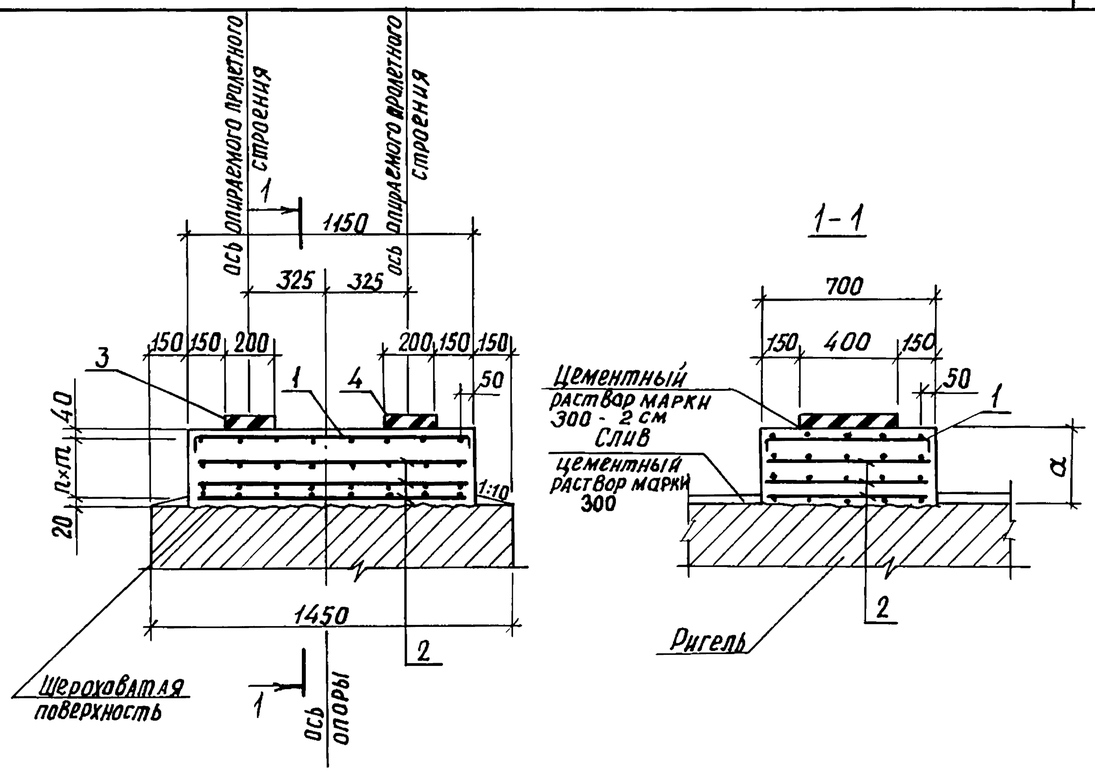

Непосредственно перед укладкой бетона подферменных площадок верхняя шероховатая плоскость ригеля должна быть обработана пескоструйным аппаратом

Обозначение документа	Длина опираемого пролетного строения, м	Марка подферменника	a, мм	n, шт.	m, мм
3.503.1-90.3-19	12+12, 15+12, 15+15, 18+18, 24+18, 24+24	ПФ1	150	1	90
—01		ПФ2	180	2	60
—02		ПФ3	210	2	75
—03		ПФ4	240	2	90
—04		ПФ5	270	2	105
—05		ПФ6	300	3	80

Разраб.	Зимина		
Пров.	Андрианова		
Гл.инж.пр.	Дашкевич		
Н.контр.	Дашкевич		
Нач.отд.	Каташев		

3.503.1-90.3-19СБ

Подферменник ПФ1 ... ПФ6 Сборочный чертеж

Стадия	Лист	Листов
Р		1

ПРОМТРАНСНИИПРОЕКТ

Взам.инв.№ | Подпись и дата | Инв.№ подл.

Поз.	Наименование	кол. на 3.503.1-90.3-20 —	01	02	03	04	05	Обозначение документа
	Документация							
	Сборочный чертеж	X	X	X	X	X	X	3.503.1-90.3-20 СБ
	Ведомость расхода стали	X	X	X	X	X	X	3.503.1-90.3-РС
	Техническое описание	X	X	X	X	X	X	-ТО
	Сборочные единицы							
1	Сетка С 45	1	1	1	1	1	1	3.503.1-90.4-33
2	С 46	1	2	2	2	2	3	-01
3	С 50	1	1	1	1	1	1	-35-01
4	С 52	2	2	2	2	2	2	-36-01
	Стандартные изделия							
5	Резиновая опорная часть							
	РОЧ СП 20×40×3,6см	1	1	1	1	1	1	ВСН 86-83 Минтрансстрой
6	Тоже, как для поз. 5	1	1	1	1	1	1	ВСН 86-83 Минтрансстрой
	Материалы							
	Тяжелый бетон по							
	ГОСТ 25192-82 класса В25, $м^3$	0,24	0,26	0,28	0,31	0,33	0,36	

Взам. инв. № | Подпись и дата | Инв. № подл.

Разраб.	Зимина	
Пров.	Андрианова	
Гл. инж. пр.	Дашкевич	
Н. контр.	Дашкевич	
Нач. отд.	Каташев	

3.503.1-90.3-20

Подферменник ПФ7 . . . ПФ12

Стадия	Лист	Листов
Р		1

ПРОМТРАНСНИИПРОЕКТ

Копировал: Формат А4

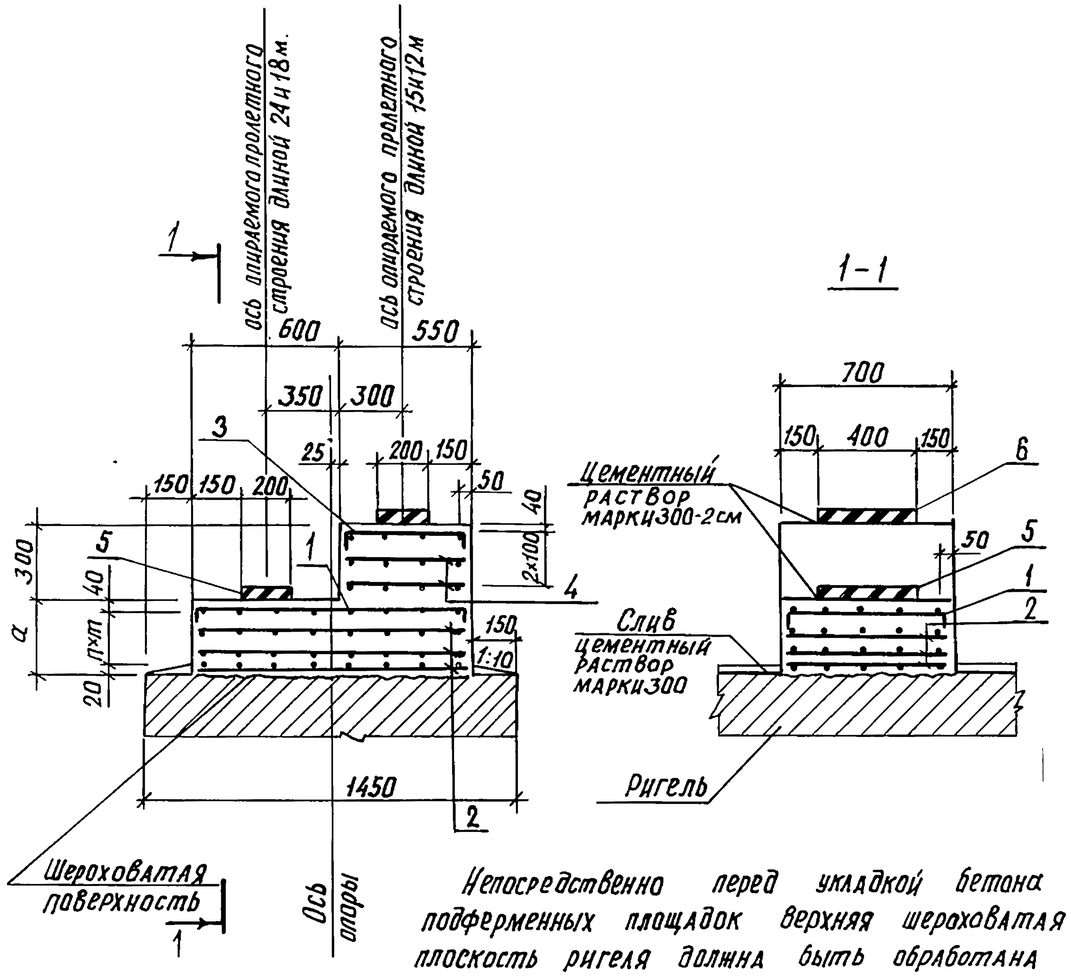

Непосредственно перед укладкой бетона подферменных площадок верхняя шероховатая плоскость ригеля должна быть обработана пескоструйным аппаратом.

Обозначение документа	Длина опираемого пролетного строения, м	Марка подферменника	a, мм	n, шт.	m, мм
3.503.1-90.3-20	18+12, 18+15, 24+12, 24+15	ПФ7	150	1	90
-01		ПФ8	180	2	60
-02		ПФ9	210	2	75
-03		ПФ10	240	2	90
-04		ПФ11	270	2	105
-05		ПФ12	300	3	80

Взам. инв. № | Подпись и дата | Инв. № подл.

Разраб.	Зимина	
Пров.	Андрианова	
Гл. инж. пр.	Дашкевич	
Н. контр.	Дашкевич	
Нач. отд.	Каташев	

3.503.1-90.3-20 СБ

Подферменник ПФ7 . . . ПФ12 Сборочный чертеж

Стадия	Лист	Листов
Р		1

ПРОМТРАНСНИИПРОЕКТ

Копировал: Формат А4

Поз.	Наименование	кол. на 3.503.1-90.3-21 —	01	02	03	04	05	Обозначение документа
	Документация							
	Сборочный чертеж	X	X	X	X	X	X	3.503.1-90.3-21 СБ
	Ведомость расхода стали	X	X	X	X	X	X	3.503.1-90.3-РС
	Техническое описание	X	X	X	X	X	X	-ТО
	Сборочные единицы							
1	Сетка С 45	1	1	1	1	1	1	3.503.1-90.4-33
2	С 47	1	2	2	2	2	3	-34
3	С 49	1	1	1	1	1	1	-35
4	С 51	8	8	8	8	8	8	-36
	Стандартные изделия							
5	Резиновая опорная часть							
	РОЧ СП 30×40×6 см	1	1	1	1	1	1	ВСН 86-83 Минтрансстрой
6	Резиновая опорная часть							
	РОЧ СП 20×40×3,6 см	1	1	1	1	1	1	ВСН 86-83 Минтрансстрой
	Материалы							
	Тяжелый бетон по ГОСТ 25192-82 класса В25, м³	0,56	0,59	0,62	0,65	0,68	0,71	

Взам. инв. № | Подпись и дата | Инв. № подл.

Разраб.	Зимина	
Пров.	Андрианова	
Гл. инж. пр.	Дашкевич	
Н. контр.	Дашкевич	
Нач. отд.	Каташев	

3.503.1-90.3-21

Подферменник ПФ13 ... ПФ18

Стадия	Лист	Листов
Р		1

ПРОМТРАНСНИИПРОЕКТ

Копировал

Формат А4

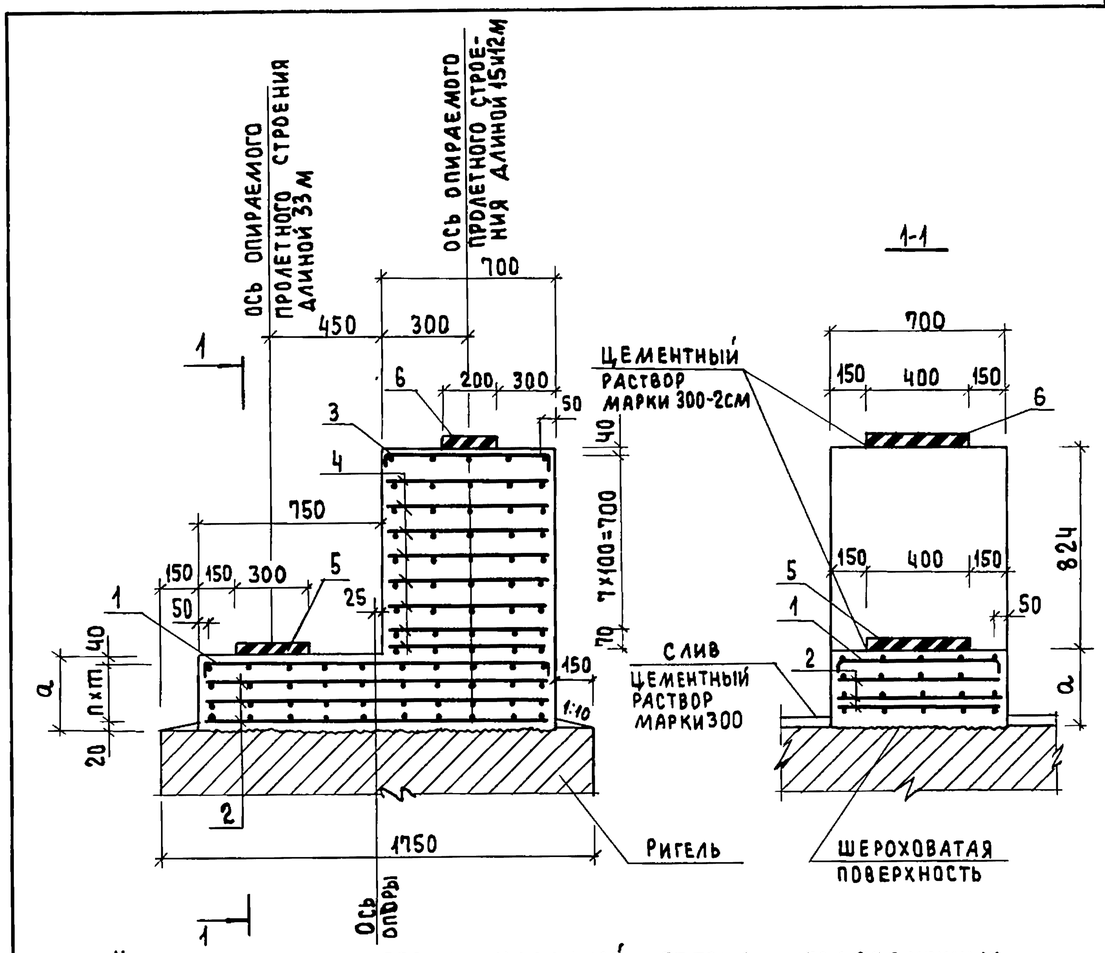

Непосредственно перед укладкой бетона подферменных площадок верхняя шероховатая плоскость ригеля должна быть обработана пескоструйным аппаратом.

Обозначение документа	Длина опираемого пролетного строения, м	Марка подферменника	a, мм	n, шт	m, мм
3.503.1-90.3-21	33+12, 33+15	ПФ13	150	1	90
— 01		ПФ14	180	2	60
— 02		ПФ15	210	2	75
— 03		ПФ16	240	2	90
— 04		ПФ17	270	2	105
— 05		ПФ18	300	3	80

Взам. инв. № | Подпись и дата | Инв. № подл.

Разраб.	Зимина	
Пров.	Андрианова	
Гл. инж. пр.	Дашкевич	
Н. контр.	Дашкевич	
Нач. отд.	Каташев	

3.503.1-90.3-21 СБ

Подферменник ПФ13 ... ПФ18 Сборочный чертеж

Стадия	Лист	Листов
Р		1

ПРОМТРАНСНИИПРОЕКТ

Копировал

Формат А4

	Обозначение	Кол. на 3.503.1-90.3-22 —	01	02	03	04	05	Обозначение документа
	Документация							
	Сборочный чертеж	X	X	X	X	X	X	3.503.1-90.3-22 СБ
	Ведомость расхода стали	X	X	X	X	X	X	3.503.1-90.3-РС
	Техническое описание	X	X	X	X	X	X	-ТО
	Сборочные единицы							
1	Сетка С 45	1	1	1	1	1	1	3.503.1-90.4-33
2	С 47	1	2	2	2	2	3	-34
3	С 49	1	1	1	1	1	1	-35
4	С 51	5	5	5	5	5	5	-36
	Стандартные изделия							
5	Резиновая опорная часть РОЧ СП 30×40×6 см	1	1	1	1	1	1	ВСН 86-83 Минтрансстрой
6	Резиновая опорная часть РОЧ СП 20×40×3,6 см	1	1	1	1	1	1	ВСН 86-83 Минтрансстрой
	Материалы							
	Тяжелый бетон по ГОСТ 25192-82 класса В25, м³	0,41	0,44	0,47	0,50	0,53	0,56	

Разраб.	Зимина		3.503.1-90.3-22
Пров.	Андрианова		
Гл.инж.пр.	Дашкевич		
Н.контр.	Дашкевич		Подферменник ПФ 19 ... ПФ 24
Нач.отд.	Каташев		

Стадия	Лист	Листов
Р		1

ПРОМТРАНСНИИПРОЕКТ

Инв.№ подл. | Подпись и дата | Взам.инв.№

Копировал: формат А4

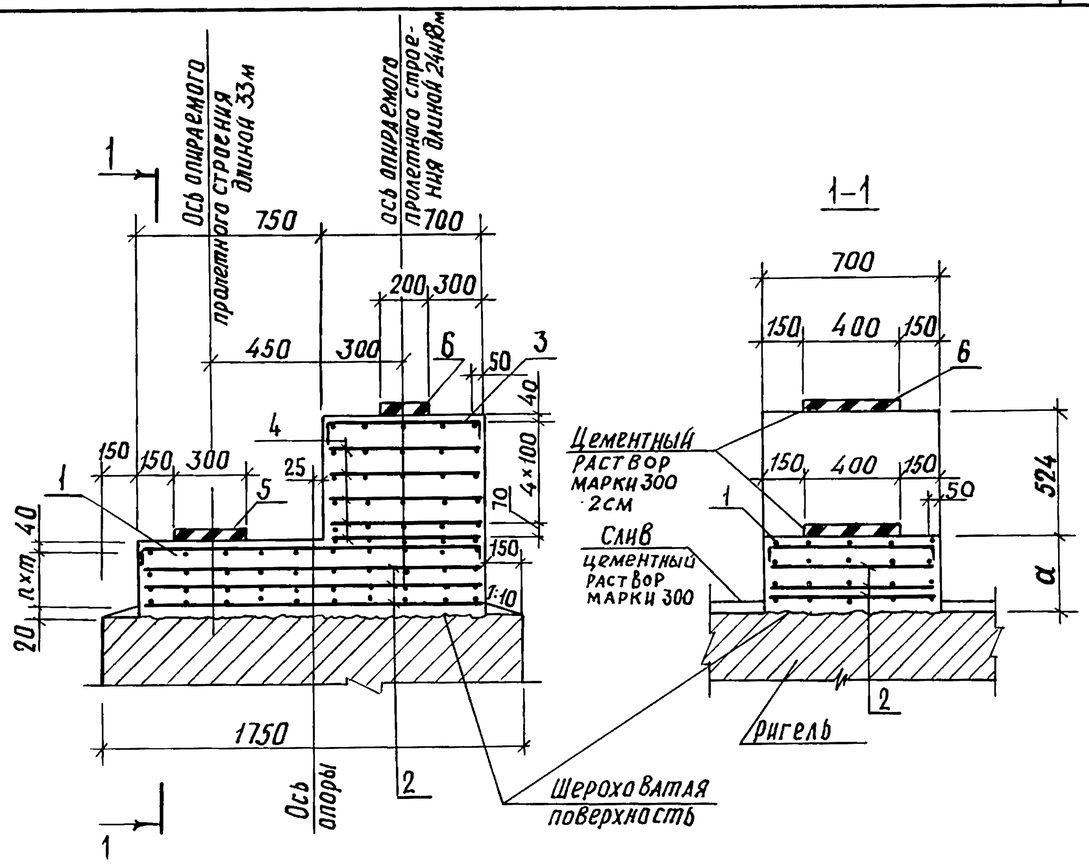

Непосредственно перед укладкой бетона подферменных площадок верхняя шероховатая плоскость ригеля должна быть обработана пескоструйным аппаратом

Обозначение документа	Длина опираемого пролетного строения, м	Марка подферменника	a, мм	n, шт.	m, мм
3.503.1-90.3-22	33+18, 33+24	ПФ 19	150	1	90
—01		ПФ 20	180	2	60
—02		ПФ 21	210	2	75
—03		ПФ 22	240	2	90
—04		ПФ 23	270	2	105
—05		ПФ 24	300	3	80

Разраб.	Зимина		3.503.1-90.3-22 СБ
Пров.	Андрианова		
Гл.инж.пр.	Дашкевич		
Н.контр.	Дашкевич		Подферменник ПФ 19 ... ПФ 24 Сборочный чертеж
Нач.отд.	Каташев		

Стадия	Лист	Листов
Р		1

ПРОМТРАНСНИИПРОЕКТ

Инв.№ подл. | Подпись и дата | Взам.инв.№

Копировал: 23924-01 44 формат А4

Поз.	Наименование	кол. на 3.503.1-90.3-23 —	01	02	03	04	05	Обозначение документа
	Документация							
	Сборочный чертеж	X	X	X	X	X	X	3.503.1-90.3-23 СБ
	Ведомость расхода стали	X	X	X	X	X	X	3.503.1-90.3-РС
	Техническое описание	X	X	X	X	X	X	-ТО
	Сборочные единицы							
1	Сетка С 45	1	1	1	1	1	1	3.503.1-90.4-33
2	С 47	1	2	2	2	2	3	-34
	Стандартные изделия							
3	Резиновая опорная часть РОЧ СП 30×40×6см	1	1	1	1	1	1	ВСН 86-83 Минтрансстрой
4	То же, как для поз.3	1	1	1	1	1	1	ВСН 86-83 Минтрансстрой
	Материалы							
	Тяжелый бетон по ГОСТ 25192-82 класса В25, м³	0,15	0,18	0,21	0,24	0,27	0,30	

Разраб.	Зимина		3.503.1-90.3-23
Пров.	Андрианова		
Гл.инж.пр.	Дашкевич		
Н.контр.	Дашкевич		Подферменник ПФ25... ПФ30
Нач.отд.	Каташев		Стадия: Р; Лист: ; Листов: 1
			ПРОМТРАНСНИИПРОЕКТ

Инв.№ подл. | Подпись и дата | Взам.инв.№

Копировал: Взм. Формат А4

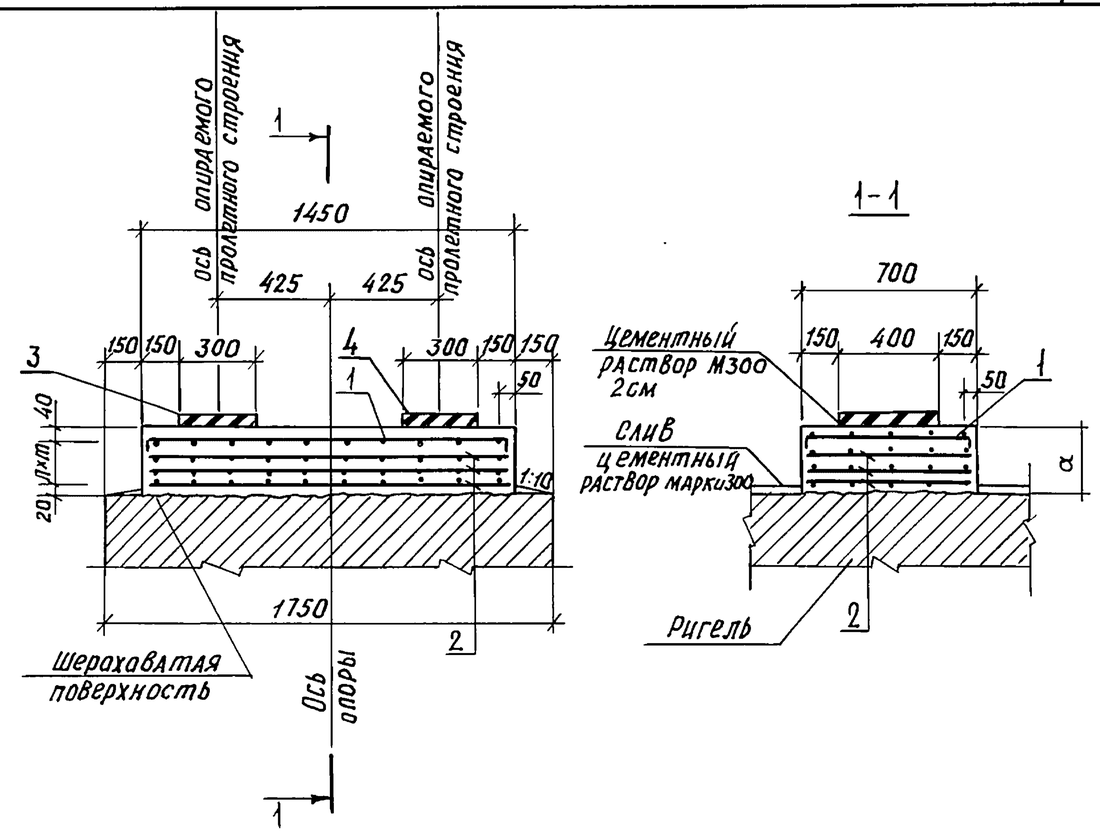

Непосредственно перед укладкой бетона подферменных площадок верхняя шероховатая плоскость ригеля должна быть обработана пескоструйным аппаратом.

Обозначение документа	Длина опираемого пролетного строения, м	Марка подферменника	a, мм	n, шт.	m, мм
3.503.1-90.3-23	33+33	ПФ 25	150	1	90
—01		ПФ 26	180	2	60
—02		ПФ 27	210	2	75
—03		ПФ 28	240	2	90
—04		ПФ 29	270	2	105
—05		ПФ 30	300	3	80

Разраб.	Зимина		3.503.1-90.3-23СБ
Пров.	Андрианова		
Гл.инж.пр.	Дашкевич		
Н.контр.	Дашкевич		Подферменник ПФ25... ПФ30 Сборочный чертеж
Нач.отд.	Каташев		Стадия: Р; Лист: ; Листов: 1
			ПРОМТРАНСНИИПРОЕКТ

Инв.№ подл. | Подпись и дата | Взам.инв.№

Копировал: Взм. 23924-01 45 Формат А4

Марка	Сталь арматурная класса											Всего, кг
	А-I		А-III									
	ГОСТ 5781-82*		ГОСТ 5781-82*									
	ф8	Итого	ф 12	ф 14	ф 16	ф 18	ф 20	ф 25	ф 28	ф 32	Итого	
ф 420-74-2	29,8	29,8	366,3		209,3	167,2			527,8		1270,6	1300,4
ф 440-74-2	29,8	29,8	381,5		209,3	167,2			527,8		1285,8	1315,6
ф 460-74-2	29,8	29,8	397,8		209,3	167,2			527,8		1302,1	1331,9
ф 500-74-2	29,8	29,8	203,9	311,0	209,3	167,2			527,8		1419,2	1449,0
ф 540-74-2	29,8	29,8	203,9	478,1	209,3	167,2			527,8		1586,3	1616,1
ф3500-74-2	29,8	29,8	203,9	311,0	209,3	167,2			527,8		1419,2	1449,0
ф3530-74-2	29,8	29,8	203,9	456,5	209,3	167,2			527,8		1564,7	1594,5
СФ210-74-30	61,2	61,2	706,7	719,1	1180,1			1159,2			3765,1	3826,3
СФ270-74-34	61,2	61,2	706,7	851,7	1376,3			1217,2			4151,9	4213,1
СФ270-74-36	61,2	61,2	706,7	877,2	1376,3			1217,2			4177,4	4238,6
СФ300-74-45	61,2	61,2	978,2	229,6	1882,6			1217,2			4307,6	4368,8
СФ405-74-12	29,8	29,8	332,1		209,3	167,2	299,7		520,1		1528,4	1558,2
СФ420-74-16	29,8	29,8	355,1		209,3	167,2	388,7		520,1		1640,4	1670,2
СФ 510-74-20	29,8	29,8	391,6		209,3	167,2	493,2		520,1		1781,4	1811,2
1Р120-74-2	79,1	79,1	1029,4							3217,7	4247,1	4326,2
2Р120-74-2	80,0	80,0	1029,4							3563,0	4592,4	4672,4
1Р130-74-2	108,0	108,0	85,6	1428,6						4106,0	5620,2	5728,2
2Р130-74-2	108,0	108,0	85,6	1428,6						4763,5	6277,7	6385,7

В расходе стали на марки СФ210-74-30, СФ270-74-34, СФ270-74-36 и СФ300-74-45 учтена дополнительная арматура для стыков сеток.

Разраб.	Митина	
Пров.	Андрианова	
Гл.инж.пр.	Дяшкевич	
Н. контр.	Дяшкевич	
Нач.отд.	Каташев	

3.503.1-90.3-РС

Ведомость расхода стали

Стадия	Лист	Листов
Р	1	2

ПРОМТРАНСНИИПРОЕКТ

Взам.инв.№ | Подпись и дата | Инв.№подл.

Марка	Сталь арматурная класса		
	А-III		Всего, кг
	ГОСТ 5781-82*		
	ф 10	итого	
ПФ 1	14,0	14,0	14,0
ПФ 2	20,6	20,6	20,6
ПФ 3	20,6	20,6	20,6
ПФ 4	20,6	20,6	20,6
ПФ 5	20,6	20,6	20,6
ПФ 6	27,2	27,2	27,2
ПФ 7	23,9	23,9	23,9
ПФ 8	30,4	30,4	30,4
ПФ 9	30,4	30,4	30,4
ПФ 10	30,4	30,4	30,4
ПФ 11	30,4	30,4	30,4
ПФ 12	37,1	37,1	37,1
ПФ 13	54,1	54,1	54,1
ПФ 14	62,4	62,4	62,4
ПФ 15	62,4	62,4	62,4

Марка	Сталь арматурная класса		
	А-III		Всего, кг
	ГОСТ 5781-82*		
	ф 10	итого	
ПФ 16	62,4	62,4	62,4
ПФ 17	62,4	62,4	62,4
ПФ 18	70,6	70,6	70,6
ПФ 19	42,1	42,1	42,1
ПФ 20	50,4	50,4	50,4
ПФ 21	50,4	50,4	50,4
ПФ 22	50,4	50,4	50,4
ПФ 23	50,4	50,4	50,4
ПФ 24	58,6	58,6	58,6
ПФ 25	17,6	17,6	17,6
ПФ 26	25,8	25,8	25,8
ПФ 27	25,8	25,8	25,8
ПФ 28	25,8	25,8	25,8
ПФ 29	25,8	25,8	25,8
ПФ 30	34,2	34,2	34,2

Инв.№ подл. | Подпись и дата | Взам.инв.№