ТИПОВЫЕ КОНСТРУКЦИИ, ИЗДЕЛИЯ И УЗЛЫ ЗДАНИЙ И СООРУЖЕНИЙ

СЕРИЯ 3.503.1-81

ПРОЛЕТНЫЕ СТРОЕНИЯ СБОРНЫЕ ЖЕЛЕЗОБЕТОННЫЕ ДЛИНОЙ 12, 15, 18, 21, 24 и 33м ИЗ БАЛОК ДВУТАВРОВОГО СЕЧЕНИЯ С ПРЕДВАРИТЕЛЬНО НАПРЯГАЕМОЙ АРМАТУРОЙ ДЛЯ МОСТОВ И ПУТЕПРОВОДОВ, РАСПОЛОЖЕННЫХ НА АВТОМОБИЛЬНЫХ ДОРОГАХ ОБЩЕГО ПОЛЬЗОВАНИЯ, НА УЛИЦАХ И ДОРОГАХ В ГОРОДАХ

ВЫПУСК 0-3

МАТЕРИАЛЫ ДЛЯ ПРОЕКТИРОВАНИЯ КОСЫХ ПРОЛЕТНЫХ СТРОЕНИЙ МОСТОВ И ПУТЕПРОВОДОВ, РАСПОЛОЖЕННЫХ НА АВТОМОБИЛЬНЫХ ДОРОГАХ ОБЩЕГО ПОЛЬЗОВАНИЯ

25790-01

Отпускная цена
на момент реализации
указана в счет-накладной

ТИПОВЫЕ КОНСТРУКЦИИ, ИЗДЕЛИЯ И УЗЛЫ ЗДАНИЙ И СООРУЖЕНИЙ

СЕРИЯ 3.503.1-81

ПРОЛЕТНЫЕ СТРОЕНИЯ СБОРНЫЕ ЖЕЛЕЗОБЕТОННЫЕ ДЛИНОЙ 12, 15, 18, 21, 24 и 33м ИЗ БАЛОК ДВУТАВРОВОГО СЕЧЕНИЯ С ПРЕДВАРИТЕЛЬНО НАПРЯГАЕМОЙ АРМАТУРОЙ ДЛЯ МОСТОВ И ПУТЕПРОВОДОВ, РАСПОЛОЖЕННЫХ НА АВТОМОБИЛЬНЫХ ДОРОГАХ ОБЩЕГО ПОЛЬЗОВАНИЯ, НА УЛИЦАХ И ДОРОГАХ В ГОРОДАХ

ВЫПУСК 0-3

МАТЕРИАЛЫ ДЛЯ ПРОЕКТИРОВАНИЯ КОСЫХ ПРОЛЕТНЫХ СТРОЕНИЙ МОСТОВ И ПУТЕПРОВОДОВ, РАСПОЛОЖЕННЫХ НА АВТОМОБИЛЬНЫХ ДОРОГАХ ОБЩЕГО ПОЛЬЗОВАНИЯ

Разработаны институтом "Союздорпроект" Минтрансстроя

Главный инженер института В.Д.Браславский

Главный инженер проекта В.И.Маркин

Утверждены Корпорацией "Трансстрой"
протокол от 3.02.92г N 3002-18/4
Введены в действие Союздорпроектом
с 1.07.92 приказ от 26.03.92 N 35пр

Обозначение документа	Наименование	Стр.
3.503.1-81.0-3-ПЗ	Пояснительная записка	6
3.503.1-81.0-3-1НИ	Номенклатура изделий	21
3.503.1-81.0-3-2	Сборочный чертеж пролетного строения с	
	накладными тротуарными блоками	53
3.503.1-81.0-3-3	Балки с шириной плиты 140 и 174см и монолитные	
	участки пролетного строения L=24м с накладными	
	тротуарными блоками α=45°	56
3.503.1-81.0-3-4	Балки с шириной плиты 140 и 174см и монолитные	
	участки пролетного строения L=24м с накладными	
	тротуарными блоками α=60°	57
3.503.1-81.0-3-5	Балки с шириной плиты 140 и 174см и монолитные	
	участки пролетного строения L=24м с накладными	
	тротуарными блоками α=75°	58
3.503.1-81.0-3-6	Балки высотой 1.7м и монолитные участки пролет-	
	ного строения L=33м с накладными тротуарными	
	блоками α=45°	59
3.503.1-81.0-3-7	Балки высотой 1.7м и монолитные участки пролет-	
	ного строения L=33м с накладными тротуарными	
	блоками α=60°	60
3.503.1-81.0-3-8	Балки высотой 1.7м и монолитные участки пролет-	
	ного строения L=33м с накладными тротуарными	
	блоками α=75°	61
3.503.1-81.0-3-9	Мостовое полотно с накладными тротуарными	
	блоками α=45°	62
3.503.1-81.0-3-10	Мостовое полотно с накладными тротуарными	
	блоками α=60°	63
3.503.1-81.0-3-11	Мостовое полотно с накладными тротуарными	
	блоками α=75°	64
3.503.1-81.0-3-12	Сборочный чертеж пролетного строения	
	с металлическим барьерным ограждением на	
	накладных тротуарных блоках	65

Обозначение документа	Наименование	Стр.
3.503.1-81.0-3-13	Балки с шириной плиты 140 и 174см и монолитные	
	участки пролетного строения L=24м с металличес-	
	ким барьерным ограждением на накладных тротуар-	
	ных блоках α=45°	68
3.503.1-81.0-3-14	Балки с шириной плиты 140 и 174см и монолитные	
	участки пролетного строения L=24м с металличес-	
	ким барьерным ограждением на накладных тротуар-	
	ных блоках α=60°	69
3.503.1-81.0-3-15	Балки с шириной плиты 140 и 174см и монолитные	
	участки пролетного строения L=24м с металличес-	
	ким барьерным ограждением на накладных тротуар-	
	ных блоках α=75°	70
3.503.1-81.0-3-16	Балки высотой 1.7м и монолитные участки пролет-	
	ного строения L=33м с металлическим барьерным	
	ограждением на накладных тротуарных блоках α=45	71
3.503.1-81.0-3-17	Балки высотой 1.7м и монолитные участки пролет-	
	ного строения L=33м с металлическим барьерным	
	ограждением на накладных тротуарных блоках α=60	72
3.503.1-81.0-3-18	Балки высотой 1.7м и монолитные участки пролет-	
	ного строения L=33м с металлическим барьерным	
	ограждением на накладных тротуарных блоках α=75	73
3.503.1-81.0-3-19	Мостовое полотно с металлическим барьерным	
	ограждением на накладных тротуарных блоках α=45	74
3.503.1-81.0-3-20	Мостовое полотно с металлическим барьерным	
	ограждением на накладных тротуарных блоках α=60	76
3.503.1-81.0-3-21	Мостовое полотно с металлическим барьерным	
	ограждением на накладных тротуарных блоках α=75	78

Н. контр.	Прохоров		
Нач. ОИС	Постовой		
Глав. спец.	Прохоров		
ГИП	Маркин		9.02.92
Нач. груп.	Старова		
Инж. Ік.	Хазова		
Глав. спец.	Викокур		

3.503.1-81.0-3

Содержание

Стадия	Лист	Листов
Р	1	3

СОЮЗДОРПРОЕКТ

25790-01 3 Формат А3

Обозначение документа	Наименование	Стр.
3.503.1-81.0-3-22	Сборочный чертеж пролетного строения	
	с металлическим барьерным ограждением	80
3.503.1-81.0-3-23	Балки с шириной плиты 140 и 174см и монолитные	
	участки пролетного строения L=24м с металличес-	
	ким барьерным ограждением α=45°	83
3.503.1-81.0-3-24	Балки с шириной плиты 140 и 174см и монолитные	
	участки пролетного строения L=24м с металличес-	
	ким барьерным ограждением α=60°	85
3.503.1-81.0-3-25	Балки с шириной плиты 140 и 174см и монолитные	
	участки пролетного строения L=24м с металличес-	
	ким барьерным ограждением α=75°	87
3.503.1-81.0-3-26	Балки высотой 1.7м и монолитные участки пролет-	
	ного строения L=33м с металлическим барьерным	
	ограждением α=45°	89
3.503.1-81.0-3-27	Балки высотсй 1.7м и монолитные участки пролет-	
	ного строения L=33м с металлическим барьерным	
	ограждением α=60°	91
3.503.1-81.0-3-28	Балки высотой 1.7м и монолитные участки пролет-	
	ного строения L=33м с металлическим барьерным	
	ограждением α=75°	93
3.503.1-81.0-3-29	Мостовое полотно с металлическим барьерным	
	ограждением α=45°	95
3.503.1-81.0-3-30	Мостовое полотно с металлическим барьерным	
	ограждением α=60°	97
3.503.1-81.0-3-31	Мостовое полотно с металлическим барьерным	
	ограждением α=75°	99
3.503.1-81.0-3-32	Монолитные участки пролетного строения с наклад-	
	ными тротуарными блоками и с металлическим	
	барьерным ограждением на накладных тротуарных	
	блоках α=45°	101
3.503.1-81.0-3-33	Монолитные участки пролетного строения L=24м с	
	накладными тротуарными блоками и с металлическим	
	барьерным ограждением на накладных тротуарных	
	блоках (α=45°, 5 балок)	107
3.503.1-81.0-3-34	Монолитные участки пролетного строения L=24м с	
	металлическим барьерным ограждением на накладных	
	тротуарных блоках (α=45°, 6 балок)	107
3.503.1-81.0-3-35	Монолитные участки пролетного строения L=33м	
	с накладными тротуарными блоками и с металличес-	
	ким барьерным ограждением на накладных	
	тротуарных блоках (α=45°, 5 балок)	108
3.503.1-81.0-3-36	Монолитные участки пролетного строения L=33м	
	с металлическим барьерным ограждением на	
	накладных тротуарных блоках (α=45°, 6 балок)	108
3.503.1-81.0-3-37	Монолитные участки пролетного строения с наклад-	
	ными тротуарными блоками и с металлическим	
	барьерным ограждением на накладных тротуарных	
	блоках α=60°	109
3.503.1-81.0-3-38	Монолитные участки пролетного строения L=24м с	
	накладными тротуарными блоками и с металлическим	
	барьерным ограждением на накладных тротуарных	
	блоках (α=60°, 5 балок)	111
3.503.1-81.0-3-39	Монолитные участки пролетного строения L=24м с	
	металлическим барьерным ограждением на накладных	
	тротуарных блоках (α=60°, 6 балок)	111
3.503.1-81.0-3-40	Монолитные участки пролетного строения L=33м	
	с накладными тротуарными блоками и с металличес-	
	ким барьерным ограждением на накладных	
	тротуарных блоках (α=60°, 5 балок)	112
3.503.1-81.0-3-41	Монолитные участки пролетного строения L=33м	
	с металлическим барьерным ограждением на	
	накладных тротуарных блоках (α=60°, 6 балок)	112

Обозначение документа	Наименование	Стр.
3.503.1-81.0-3-42	Монолитные участки пролетного строения с наклад-	
	ными тротуарными блоками и с металлическим	
	барьерным ограждением на накладных тротуарных	
	блоках α=75°	113
3.503.1-81.0-3-43	Монолитные участки пролетного строения L=24м с	
	накладными тротуарными блоками и с металлическим	
	барьерным ограждением на накладных тротуарных	
	блоках (α=75°, 5 балок)	115
3.503.1-81.0-3-44	Монолитные участки пролетного строения L=24м с	
	металлическим барьерным ограждением на накладных	
	тротуарных блоках (α=75°, 6 балок)	115
3.503.1-81.0-3-45	Монолитные участки пролетного строения L=33м	
	с накладными тротуарными блоками и с металличес-	
	ким барьерным ограждением на накладных	
	тротуарных блоках (α=75°, 5 балок)	116
3.503.1-81.0-3-46	Монолитные участки пролетного строения L=33м	
	с металлическим барьерным ограждением на	
	накладных тротуарных блоках (α=75°, 6 балок)	116
3.503.1-81.0-3-47	Монолитные участки пролетного строения с метал-	
	лическим барьерным ограждением	117
3.503.1-81.0-3-48	Монолитные участки пролетного строения L=24м	
	с металлическим барьерным ограждением	
	(α=45°, 5 балок)	122
3.503.1-81.0-3-49	Монолитные участки пролетного строения L=24м	
	с металлическим барьерным ограждением	
	(α=45°, 6 балок)	122
3.503.1-81.0-3-50	Монолитные участки пролетного строения L=33м	
	с металлическим барьерным ограждением	
	(α=45°, 5 балок)	123
3.503.1-81.0-3-51	Монолитные участки пролетного строения L=33м	
	с металлическим барьерным ограждением	
	(α=45°, 6 балок)	123
3.503.1-81.0-3-52	Монолитные участки пролетного строения L=24м	
	с металлическим барьерным ограждением	
	(α=60°, 5 балок)	124
3.503.1-81.0-3-53	Монолитные участки пролетного строения L=24м	
	с металлическим барьерным ограждением	
	(α=60°, 6 балок)	124
3.503.1-81.0-3-54	Монолитные участки пролетного строения L=33м	
	с металлическим барьерным ограждением	
	(α=60°, 5 балок)	125
3.503.1-81.0-3-55	Монолитные участки пролетного строения L=33м	
	с металлическим барьерным ограждением	
	(α=60°, 6 балок)	125
3.503.1-81.0-3-56	Монолитные участки пролетного строения L=24м	
	с металлическим барьерным ограждением	
	(α=75°, 5 балок)	126
3.503.1-81.0-3-57	Монолитные участки пролетного строения L=24м	
	с металлическим барьерным ограждением	
	(α=75°, 6 балок)	126
3.503.1-81.0-3-58	Монолитные участки пролетного строения L=33м	
	с металлическим барьерным ограждением	
	(α=75°, 5 балок)	127
3.503.1-81.0-3-59	Монолитные участки пролетного строения L=33м	
	с металлическим барьерным ограждением	
	(α=75°, 6 балок)	127
3.503.1-81.0-3-60ВМ	Ведомость расхода материалов на пролетное строе-	
	ние длиной 24м	128
3.503.1-81.0-3-61ВМ	Ведомость расхода материалов на пролетное строе-	
	ние длиной 33м	129

Настоящие рабочие чертежи косых пролетных строений длиной 12, 15, 18, 21, 24 и 33 метра (углы 45°, 60° и 75°) для мостов и путепроводов на автомобильных дорогах общего пользования из цельноперевозимых предварительно напряженных железобетонных балок с натяжением на упоры разработаны по плану типового проектирования на 1990-1991г в продолжение серии 3.503.1-81 в соответствии со СНиП 2.05.03-84.

Конструкции предназначены для эксплуатации во всех климатических районах и подрайонах СССР с сейсмичностью до 6 баллов включительно.

1 Состав серии

Выпуск 0-1. Материалы для проектирования пролетных строений из цельноперевозимых балок с натяжением на упоры для мостов и путепроводов, расположенных на автомобильных дорогах общего пользования.
Номенклатура изделий.

Выпуск 0-2. Материалы для проектирования температурно-неразных пролетных строений мостов и путепроводов, расположенных на автомобильных дорогах общего пользования.

Выпуск 0-3 Материалы для проектирования косых пролетных строений мостов и путепроводов, расположенных на автомобильных дорогах общего пользования.

Выпуск 1-1 Пролетные строения из цельноперевозимых балок с натяжением на упоры для мостов и путепроводов, расположенных на автомобильных дорогах общего пользования. Схемы компоновки габаритов.

Выпкск 1-2 Пролетные строения из цельноперевозимых балок с натяжением на упоры для мостов и путепроводов, расположенных на автомобильных дорогах общего пользования. Участки монолитные.

Выпуск 1-3 Пролетные строения из цельноперевозимых балок с натяжением на упоры для мостов и путепроводов, расположенных на автомобильных дорогах общего пользования. Сводные ведомости расхода материалов.

Выпуск 2-1. Тротуарные и ограждающие блоки.
Рабочие чертежи.

Выпуск 2-2. Тротуарные и ограждающие блоки косых пролетных строений. Рабочие чертежи.

Выпуск 3-1. Изделия металлические мостового полотна.
Рабочие чертежи.

Выпуск 4-1. Опорные части в районах с сейсмичностью до 6 баллов включительно.
Рабочие чертежи.

Выпуск 5-1. Балки пролетного строения длиной 12 м, цельноперевозимые с натяжением на упоры.
Рабочие чертежи.

Выпуск 5-2. Балки пролетного строения длиной 15 м, цельноперевозимые с натяжением на упоры.
Рабочие чертежи.

Выпуск 5-3. Балки пролетного строения длиной 18 м, цельноперевозимые с натяжением на упоры.
Рабочие чертежи.

Выпуск 5-4. Балки пролетного строения длиной 21 м, цельноперевозимые с натяжением на упоры.
Рабочие чертежи.

Выпуск 5-5. Балки пролетного строения длиной 24 м, цельноперевозимые с натяжением на упоры.
Рабочие чертежи.

Выпуск 5-6. Балки пролетного строения длиной 33 м, цельноперевозимые с натяжением на упоры.
Рабочие чертежи.

Выпуск 5-7. Балки цельноперевозимые длиной 12, 15, 18, 21, 24 и 33 м для температурно-неразрезных пролетных строений.
Рабочие чертежи.

Выпуск 5-8. Балки цельноперевозимые длиной 12, 15, 18, 21, 24 и 33 м для косых пролетных строений.
Рабочие чертежи.

Выпуск 6-1. Изделия арматурные и закладные балок пролетного строения.
Рабочие чертежи.

Выпуск 6-2. Изделия арматурные и закладные балок температурно-неразрезных и косых пролетных строений.
Рабочие чертежи.

Н контр	Прохоров			3.503.1-81.0-3-ПЗ	
Нач ОИС	Постовой				
Глав спец	Прохоров				
ГИП	Маркин		9.02.92	Пояснительная записка	Стадия: Р; Лист: 1; Листов: 15
Нач груп	Старова				СОЮЗДОРПРОЕКТ

25790-01 6 Формат А3

PS03

При проектировании необходимо соблюдать требования нормативных документов:

-СНиП 2.05.03-84 "Мосты и трубы"
-СНиП 3.06.04-91 "Мосты и трубы"
(взамен СНиП III-43-75)

-СНиП 2.03.01-84* "Бетонные и железобетонные конструкции"
-СНиП II-23-81* "Стальные конструкции"
-СНиП 3.03.01-87 "Несущие и ограждающие конструкции"
-СНиП 2.03.11-85 "Защита строительных конструкций от коррозии"
-СНиП 2.01.01-82 "Строительная климатология и геофизика"
-СНиП 2.05.02-85 "Автомобильные дороги"
-СНиП II-4-79 "Естественное и искусственное освещение"
-СНиП III-4-80* "Техника безопасности в строительстве"
-СНиП 3.06.07-86 "Мосты и трубы. Правила обследования и испытаний"
-СН 393-78 "Инструкция по сварке соединений арматуры и закладных деталей железобетонных конструкций" с учетом письма Госстроя N8-1051 от 27.06.88г.
-СН 541-82 "Инструкция по проектированию наружного освещения городов, поселков и сельских населенных пунктов" Госкомархитектуры СССР
-"Временные рекомендации по применению импортных арматурных сталей железобетонных конструкций искусственных сооружений" ЦНИИС Минтрансстроя СССР 1975 г.
-ВСН 32-81 "Инструкция по устройству гидроизоляции конструкций мостов и труб на железных, автомобильных и городских дорогах" Минтрансстрой СССР, Москва, 1982г.
-ВСН 38-77 "Технические указания по устройству дорожных покрытий с шероховатой поверхностью" Минавтодор РСФСР, Москва, 1978г.
-ОНД 1-86 "Указания о порядке рассмотрения и согласования органами рыбоохраны намечаемых решений и проектной документации на строительство предприятий зданий и сооружений" Минрыбводхоз СССР, 1987г.
-ВСН 4-81 "Инструкция по проведению осмотра мостов и труб на автомобильных дорогах" Минавтодор РСФСР, Москва, 1982г.
-ВСН 24-75 "Технические правила по ремонту и содержанию автомобильных дорог РСФСР" Минавтодор РСФСР, Москва, 1976г.
-"Рекомендации по ремонту бетонных и железобетонных конструкций с применением эпоксидного полимерного бетона". Москва, Оргтрансстрой, 1970г.
-"Рекомендации по ремонту поверхностных дефектов железобетонных мостов" Москва, Гипродорнии, 1975г.
-"Рекомендации по ремонту железобетонных мостов". Москва, ЦБНТИ Минавтодора РСФСР, 1985г.

При изготовлении, контрольной проверке, приемке, транспортировании и хранении балок пролетных строений, тротуарных и ограждающих и прочих блоков мостового полотна и опорных частей и металлических ограждений надлежит руководствоваться ТУ 35-1842-88 и изменений N1 к ним

При назначении генеральных размеров мостов и путепроводов надлежит руководствоваться данными, приведенными в таблице 1.

Таблица 1

Полная длина пролетного строения, м	12	15	18	21	24	33	
Высота балок, м	0,9	0,9	1,2	1,2	1,2	1,5	1,7
Расчетный пролет, м	11,4	14,4	17,4	20,4	23,4	32,2	32,2
Расстояние между осями опор, м	12,05	15,05	18,05	21,05	24,05	33,05	33,05

2. Временная расчетная нагрузка

Для расчета по предельным состояниям первой группы:
1. А11 в пределах проезжей части в сочетании с толпой на тротуарах интенсивностью $P = 3,92-0,0196\lambda \geqslant 1,96$ кПа, ($P=400-2\lambda \geqslant 200$ кгс/см2). где λ -длина загружения, м.
2. А11 две полосы /для однополосного движения - одна полоса/, устанавливаемые вплотную к тротуарам.
3. НК-80 устанавливаемая в пределах проезжей части.

Для расчета по предельным состояниям второй группы:
А11 в пределах проезжей части в сочетании с толпой на тротуарах интенсивностью $P=3,92-0,0196\lambda \geqslant 1,96$ кПа.

3. Компоновка габаритов

Размеры элементов поперечного профиля мостов на автомобильных дорогах общего пользования в зависимости от категории дороги и числа полос движения приняты по СНиП 2.05.03-84 Приложение 1, таблица 1.

Ширина тротуаров принята 1,5 м, предусмотрены так же служебные проходы шириной 0,75 м, которые принимаются при отсутствии регулярного пешеходного движения /менее 200 пешеходов в сутки/.

Компоновка габаритов пролетного строения мостов и путепроводов в зависимости от конструкции мостового полотна принята трех типов:
1. Габариты для мостового полотна с накладными тротуарными блоками см. документ 3.503.1-81.0-3-2
2. Габариты для мостового полотна с металлическим барьерным ограждением на накладных тротуарных блоках см. документ 3.503.1-81.0-3-12.
3. Габариты для мостового полотна с металлическим барьерным ограждением см. документ 3.503.1-81.0-3-22.

В настоящей серии даны конструкции балок пролетных строений для компоновки габаритов с металлическим барьерным ограждением на монолитном цоколе. Компоновку габаритов см. выпуск 0-1 документ 3.505.1-81.0-1-ПЗ рис.5 таблица 6, конструкцию монолитного цоколя-рис.6.

При увеличении ширины проезда за счет полос безопасности /ПБ/ в соответствии с указаниями п.п. 6 и 7 Приложения 1 СНиП 2.05.03-84 необходимо произвести проверочный расчет крайних балок, при этом нормативные и расчетные усилия не должны превышать усилий, приведенных в расчетных листах в выпуске 0-1.

При компоновке габаритов мостов и путепроводов на автомобильных дорогах общего пользования, не предусмотренных в настоящей серии балки устанавливать с расстоянием не более 2,40 м при этом грань габарита не должна заходить за ось крайней балки.

4. Материалы

В серии для удобства маркировки сборных железобетонных изделий и монолитных участков территория СССР условно разделена на температурные зоны в зависимости от средней температуры наиболее холодного месяца наиболее холодной пятидневки и влажности воздуха. Характеристика температурных зон для балок пролетных строений длиной 12, 15, 18, 21 и 33 метра дана в таблице 2 длиной 24 м - в таблице 3 для блоков мостового полотна в таблице 4

Среднюю температуру наиболее холодного месяца, наиболее холодной пятидневки и влажность воздуха принимать согласно СНиП 2.01.01-82 "Строительная климатология и геофизика".

Среднюю температуру наружного воздуха наиболее холодной пятидневки в районе строительства следует принимать с обеспеченностью:
0,92 - для железобетонных конструкций
0,98 - для металлических конструкций мостового полотна и опорных частей

Таблица 2

Средняя температура наиболее холодного месяца		Минус 20°С и выше			Ниже минус 20°С	
Средняя температура наиболее холодной пятидневки с обеспеченностью 0,92		Минус 30°С и выше	Ниже минус 30°С до минус 40°С вкл.	Ниже минус 40°С	Ниже минус 30°С до 40°С вкл.	Ниже минус 40°С
Т - номер температурной зоны при влажности воздуха	≥40%	1	2	3	4	5
	<40%	6	7	-	8	-
Марка бетона по морозостойкости		F 200			F 300	

Таблица 3

Средняя температура наиболее холодного месяца	Минус 10°С и выше	Ниже минус 10°С		
Средняя температура наиболее холодной пятидневки с обеспеченностью	Минус 30°С и выше	Минус 30°С и выше	Ниже минус 30°С до 40°С вкл.	Ниже минус 40°С
Т - номер температурной зоны строительства	9	10	11	12
Марка бетона по морозостойкости	F 200	F 300		

Для изготовления балок пролетных строений, участков монолитных, тротуарных, ограждающих и других блоков мостового полотна, слоев одежды мостового полотна применяется тяжелый бетон со средней плотностью 2200-2500 кг/м3 по ГОСТ 25192-82 и ГОСТ 26633-85.

Класс бетона по прочности на сжатие принят:
В40 - для балок пролетного строения длиной 33 м, высотой 1,5 м;
В35 - для балок пролетного строения длиной 12, 15, 18, 21, 24 и 33 м высотой 1,7 м, бетона монолитных участков, тротуарных блоков, ограждающих блоков и блоков разделительной полосы;

В30 - для карнизных блоков мостового полотна, бетона заполнения металлических цоколей под металлическое барьерное ограждение, монолитного цоколя под металлическое барьерное ограждение; для цементобетонного покрытия мостов и путепроводов на автомобильных дорогах общего пользования I и II категории;
В27,5 - для цементобетонного покрытия мостов и путепроводов на автомобильных дорогах общего пользования III категории;
В25 - для цементобетонного покрытия мостов и путепроводов на автомобильных дорогах общего пользования IV и V категории.

Марка бетона по морозостойкости в зависимости от средней температуры наиболее холодного месяца приведена в таблицах 2, 3 и 4.

Для определения морозостойкости бетона сборных блоков мостового полотна и всех монолитных слоев покрытия, образцы бетона должны испытываться при их насыщении раствором хлористого натрия по п. 2.12 ГОСТ 10060-87.

Марка бетона по водонепроницаемости W6.

Марки арматурной стали, листового и фасонного проката для изготовления железобетонных изделий в зависимости от средней температуры наиболее холодной пятидневки района строительства приведены в табл.5, для металлических изделий мостового полотна и опорных частей в таблице 6

5. Балки пролетного строения

В выпуске 5-8 дана конструкция балок косого пролетного строения длиной 12, 15, 18, 21, 24 и 33 метра применительно к конструкции балок по выпускам 5-1, 5-2, 5-3, 5-4, 5-5 и 5-6 настоящей серии.

В выпуске 5-8 предусмотрено два типа конструкции балок с недобетонированной верхней плитой на приопорных участках симметрично с двух сторон. Принятая конструкция балок позволяет скомпоновать пролетное строение любой косины (левой или правой) в диапозоне от 45° до 90°.

Первый тип конструкции балок - балки с недобетонированной плитой на приопорных участках на высоту 15 см, на длину 130 см для балок с шириной верхней плиты по бетону 140 см и на длину 150 см для балок с шириной верхней плиты по бетону 180 см.

Второй тип конструкции балок - балки со ступенчатой недобетонированной плитой для возможности бетонирования монолитной поперечной балки высотой 30 см.

Тип конструкции балки определяется при конкретном проектировании в зависимости от величины угла пересечения и расстояний между балками в габарите в соответствии с рекомендациями по проектированию косых пролетных строений, приведенных далее.

В выпуске 5-8 маркировка балок соответствует принятой в серии.

Пример маркировки:

Б 2100.140.120-ТК7.АII-2К; Б 3300.194.170-ТВ.АIII-3КП

1-ая группа
Буква Б - балка, тип конструкции
1200, 1500, 1800, 2100, 2400, 3300 - длина балки, в см
140, 174, 180, 194 - ширина верхней плиты по бетону, в см
90, 120, 150, 170 - высота балки, в см
2-ая группа
Т - номер температурной зоны в соответствии с табл. 2 и 3 (заполняется при конкретном проектировании).
В, К7 - класс или вид напрягаемой арматуры
АII, АIII - класс ненапрягаемой арматуры
3-я группа
1, 2, 3, 4, 5, 6, 7 - наличие и положение закладных изделий для прикрепления элементов мостового полотна, в соответствии с рисунком на опалубочных чертежах
К - балки косого пролетного строения с устройством поперечной монолитной балки высотой 15 см
КП - балки косого пролетного строения с устройством поперечной монолитной балки высотой 30 см

При конкретном проектировании для балок, имеющих закладные изделия для приварки элементов мостового полотна, вместо индекса "К" необходимо указывать угол пересечения в градусах и косину (левая,правая).

Например: 45Л, 60П, 73°25'Л.

6. Опорные части

Балки косого пролетного строения по выпуску 5-8 рекомендуется устанавливать на приведенные ниже типы опорных частей:

1. Тангенциальные металлические опорные части для балок длиной 12 и 15 метров, валковые железобетонные подвижные и тангенциальные неподвижные опорные части для балок длиной 18, 21, 24 и 33 метра по выпуску 4-1 настоящей серии.
2. Металлические подвижные однокатковые опорные части по ТУ 2081-90.
3. Резиновые слоистые опорные части по ВСН 86-83.

Разрешается привязка других опорных частей по проектам, утвержденным в установленном порядке.

При расположении мостов и путепроводов на продольном уклоне 20‰ и более между нижнем поясом балки и верхней подушкой опорной части необходимо предусматривать клиновидную прокладку со скосом, соответствующим продольному уклону проезжей части. Минимальная толщина клиновидной прокладки 20 мм.

При установке балок на металлические опорные части в подферменниках необходимо устанавливать закладные изделия для приварки нижних подушек опорных частей. Конструкция этих закладных изделий дана в выпуске 4-1 настоящей серии и ТУ 2081-90.

Технические требования на изготовление опорных частей приведены в соответствующих проектах. Требования к маркам сталей в зависимости от средней температуры наиболее холодной пятидневки в районе строительства приведены в таблице 6

Продолжение смотри лист 7

Таблица

Номера температурных зон		1 . 6	2 . 4 . 7 . 8	3 . 5
Средняя температура наиболее холодной пятидневки с обеспеченностью 0.92		Минус 30 °С и выше	Ниже минус 30° С до минус 40° С включительно	Ниже минус 40° С
Арматурная сталь класса А-I по ГОСТ 5781-82*	сварные и вязаные сетки и каркасы (диам 6-10 мм)	СтЗсп СтЗпс СтЗкп по ГОСТ 380-88*	СтЗсп СтЗпс по ГОСТ 380-88*	СтЗсп по ГОСТ 380-88*
	только вязаные сетки и каркасы (диам. 6-10 мм)			СтЗпс (кроме хомутов) по ГОСТ 380-88*
	строповочные петли и каркасностержневые анкеры	СтЗсп и СтЗпс по ГОСТ 380-88*		СтЗсп по ГОСТ 380-88*
Арматурная сталь класса А-II по ГОСТ 5781-82* (диам. 10-16мм)	сварные и вязаные сетки и каркасы закладные изделия	Ст5пс (кроме хомутов) и Ст5сп по ГОСТ 380-88*	Ст5сп по ГОСТ 380-88*	—
	только вязаные сетки и каркасы		Ст5пс (кроме хомутов) по ГОСТ 380-88*	Ст5сп по ГОСТ 380-88* только для распределительной арматуры сеток ребра и каркасов балок длиной 33м
Арматурная сталь класса Ас-II по ГОСТ 5781-82*	сварные и вязаные сетки и каркасы, закладные изделия	10ГТ по ГОСТ 5781-82*		

Продолжение таблицы

Номера температурных зон		1 . 6	2 . 4 . 7 . 8	3 . 5
Средняя температура наиболее холодной пятидневки с обеспеченностью 0.92		Минус 30 °С и выше	Ниже минус 30° С до минус 40° С включительно	Ниже минус 40° С
Арматурная сталь класса А-III по ГОСТ 5781-82*	сварные и вязаные сетки и каркасы, закладные изделия	25Г2С 35ГС по ГОСТ 5781-82*	25Г2С по ГОСТ 5781-82*	—
	только вязаные сетки и каркасы		35ГС по ГОСТ 5781-82*	25Г2С по ГОСТ 5781-82*
Прокатная полосовая по ГОСТ 103-76* Широкополосная универсальная по ГОСТ 82-70* Прокатная листовая по ГОСТ 19903-74*	сварные закладные изделия	16Д по ГОСТ 6713-91 СтЗсп5-I по ГОСТ 535-88* , а СтЗпс5-I по ГОСТ 535-88* только для изделий, работающих на нагрузки с коэффициентом динамики не более 1,1 (закладные изделия для приварки перильного ограждения и закладные изделия для приварки опорных частей в балках пролетных строений длиной 33м)		10ХСНД 15ХСНД по ГОСТ 6713-91 а также все марки сталей (кроме 17ГС и 17Г1С) по ГОСТ 19281-89 не ниже четвертой категории поставки
Трубы стальные бесшовные по ГОСТ 8732-78*	сварные закладные изделия	Ст2сп по ГОСТ 380-88* 10, 20 по ГОСТ 1050-88 10Г2 по ГОСТ 4543-71*		
Напрягаемая арматура		Проволока круглая холоднотянутая из углеродистой стали класса В по ГОСТ 7348-81*		
		Стальные спиральные канаты К-7 диаметром 15 мм по ГОСТ 13840-68*		
Вязальная проволока по ГОСТ 3282-74* и ГОСТ 6727-80*		—		

Таблица 6

Исполнение		Обычное	Северное А	Северное В
Средняя температура наиболее холодной пятидневки с обеспеченностью 0.98		Минус 40° С и выше	Ниже минус 40° С до минус 50° С включительно	Ниже минус 50°С
Элементы мостового полотна	Полосовая по ГОСТ 103-76* Широкополосная универсальная по ГОСТ 82-70* Листовая по ГОСТ 19903-74*	16Д, 15ХСНД, 15ХСНД-2 10ХСНД 10ХСНД-2 по ГОСТ 6713-91 390-14Г2АФД-13 390-15Г2АФДпс-13 по ГОСТ 19281-89 Ст3сп5 , а для несвариваемых элементов Ст3сп4 по ГОСТ 535-88* и ГОСТ 14637-89	15ХСНД-2 10ХСНД-2 по ГОСТ 6713-91 390-14Г2АФД-14 390-15Г2АФДпс-14 по ГОСТ 19281-89	10ХСНД-3 по ГОСТ 6713-91
			345-10Г2С1Д-4 , 345-10Г2С1-4 325-09Г2СД-4 , 325-09Г2С-4 295-09Г2Д-4 , 295-09Г2-4 325-14Г2-4 по ГОСТ 19281-89	
	Угловая равнополочная по ГОСТ 8509-86 Угловая неравнополочная по ГОСТ 8510-86*	16Д 15ХСНД 10ХСНД по ГОСТ 6713-91	15ХСНД 10ХСНД по ГОСТ 6713-91	
		Уголки с полкой 70мм и менее Ст3пс2 по ГОСТ 535-88*		
	Швеллеры по ГОСТ 8240-72* Балки двутавровые по ГОСТ 8239-72*	16Д 15ХСНД 10ХСНД по ГОСТ 6713-91	15ХСНД-2 10ХСНД-2 по ГОСТ 6713-91	15ХСНД-3 10ХСНД-3 по ГОСТ 6713-91
			15ХСНД 10ХСНД по ГОСТ 6713-91 выполнения требований по ударной вязкости при температуре минус 60°С и 70°С	
	Трубы стальные бесшовные по ГОСТ 8732-79* и ГОСТ 8734-75*	Все марки сталей в соответствии с ГОСТ с пределом текучести не менее 24 кгс/мм 2		

Продолжение таблицы 6

Исполнение		Обычное	Северное А	Северное В
Средняя температура наиболее холодной пятидневки с обеспеченностью 0.98		Минус 40° С и выше	Ниже минус 40° С до минус 50° С включительно	Ниже минус 50°С
Элементы мостового полотна	Трубы стальные прямоугольные по ГОСТ 8645-68*	Применять без ограничений с соблюдением требований СНиП III-18-75 к радиусу гибки для конструкций, воспринимающих динамическую нагрузку		
	Болты по ГОСТ 7798-70* ГОСТ 7802-81* ГОСТ 7805-70*	Класс прочности 4.6 по ГОСТ 1759.4-87* с выполнением испытаний по п. 6.2 и 6.6 , а также из стали марки Ст3сп4 по ГОСТ 535-88* по специальным техническим условиям	При диаметре менее 22мм класс прочности 4.6 по ГОСТ 1759.4-87* с выполнением испытаний по п. 6.2 и 6.6 при диаметре 22мм и более из стали марки 09Г2 по ТУ14-1-287-72 по специальным техническим условиям	
	Гайки по ГОСТ 5915-70* ГОСТ 5916-70*	Класс прочности 4 и 5 по ГОСТ 1759.5-87* а также из стали марки Ст3сп4 по ГОСТ 535-88* по специальным техническим условиям	Класс прочности 4 и 5 по ГОСТ 1759.5-87*	

Весь прокат для свариваемых изделий должен поставляться с гарантией свариваемости.

Продолжение таблицы 6

Исполнение			Обычное	Северное А	Северное В
Средняя температура наиболее холодной пятидневки с обеспечиваемостью 0,98			Минус 40°С и выше	Ниже минус 40°С до минус 50°С включ.	Ниже минус 50°С
Элементы мостового полотна	Шайбы под болты по ГОСТ 6958-78		——		
	Водоотводные лотки	Листы латунные по ГОСТ 931-90	Л85 по ГОСТ 15527-70*		
		Оцинкованная сталь по ГОСТ 19904-90	ВСт3сп2 по ГОСТ 14918-80*		
Опорные части	Полосовая по ГОСТ 103-76* Широкополосная универсальная по ГОСТ 82-70* Листовая по ГОСТ 19903-74*		16Д (кроме подушек высотой 40 мм для балок длиной 33 м) 15ХСНД-2 10ХСНД-2 по ГОСТ 6713-91 390-14Г2АФД-13 по ГОСТ 19281-89 а для $\delta \leq 32$мм 390-15Г2АФДпс-13 по ГОСТ 19281-89	15ХСНД-2 10ХСНД-2 по ГОСТ 6713-91 390-14Г2АФД-14 по ГОСТ 19281-89 а для $\delta \leq 32$мм 390-15Г2АФДпс-14 по ГОСТ 19281-89	10ХСНД-3 по ГОСТ 6713-91

7. Тротуарные блоки и ограждения

При проектировании косых пролетных строений конструкцию тротуарных блоков, ограждающих блоков и прочих блоков мостового полотна принимать по выпуску 2-I косых блоков мостового полотна - по выпуску 2-2, металлического барьерного ограждения, перил и прочих металлических изделий мостового полотна принимать по выпуску 3-1 настоящей серии.

Требования к материалам приведенным в выпусках 2-1 и 3-1 необходима откорректировать в соответствии с требованиями приведенными выше.

Маркировка тротуарных, ограждающих и прочих сборных блоков мостового полотна в выпусках 2-1 и 2-2 приведена ниже.

Пример маркировки

Т 75.15-ТАIII-1, РП 60-ТАII-2К, ОБ 15-ТАII-1, К-ТАII-1 Т 150.15-ТАII-2.45П ОБ 15-ТАIII-3.75Л

1-ая группа

Буква Т - тротуарный блок, РП - блок разделительной полосы, ОБ - ограждающий блок, К - карнизный блок, ПО - блок перильного ограждения.

75, 150 - ширина пешеходного прохода только для тротуарных блоков, в см.

15, 60 - высота бетонного парапета, цоколя под металлическое барьерное ограждение, в см

2-ая группа

Т=9,10,11 и 12 - номер температурной зоны в соответствии с таблицей 4 заполняется при конкретном проектировании.

А-I, А-II и А-III - класс рабочей арматуры

3-ья группа

1,2 и 3 - местные изменения основного блока в соответствии с положением блоков в компоновке габарита пролетного строения моста или путепровода.

45П, 60П, 75П, 45Л, 60Л, 75Л - угол пересечения в градусах

П - правая косина, Л - левая косина

На сборочных чертежах К = 45П ÷ 75Л

8. Монолитные участки пролетного строения

Соединение балок в габарите производится обетонированием выпусков арматуры. Средние монолитные участки (УМС), консольные монолитные участки (УМК), монолитная поперечная балка, образующая косину и для заделки деформационного шва (БМП) армируются дополнительными продольными и поперечными стержнями, которые соединяются с выпусками из верхней плиты балок сваркой или вязальной проволокой в зависимости от марки арматурной стали и средней температуры наиболее холодной пятидневки района строительства в соответствии с таблицей 5.

Отдельные продольные и поперечные стержни монолитных участков допускается обьединять в сварные или вязаные сетки в соответствии с таблицей 5.

Класс арматурной стали для армирования монолитных участков должен соответствовать классу арматурной стали выпусков из верхней плиты балок.

Конструкцию монолитных участков УМС и УМК с учетом монолитных участков БМП принимать по выпуску 1-2, конструкцию БМП для пролетных строений длиной 24 и 33 метра, косиной 45°, 60° и 75° для габарита Г-10 принимать по настоящему выпуску, для других пролетов и габаритов привязывать по аналогии с приведенными в настоящем выпуске при конкретном проектировании.

При компоновке габаритов с накладными тротуарными блоками в ближайших средних монолитных участках необходимо предусматривать закладные изделия для приварки тротуарных блоков на монтаже (узел 6 выпуска 1-1), количество закладных изделий на пролетное строение предусмотрено в спецификации на мостовое полотно (поз. 32).

Бетонирование монолитных участков следует производить при тщательном контроле. Для повышения качества сцепления бетона омоноличивания с бетоном боковых граней верхней плиты балок необходимо непосредственно перед омоноличиванием боковые грани плит смазать 4% раствором соляной кислоты.

Требования к материалам монолитных участков приведены в разделе "Материалы".

9. Конструкция мостового полотна

Конструкция мостового полотна должна отвечать требованиям, установленным для данной дороги. Тип ограждений на мостах и путепроводах должен, как правило, соответствовать типу ограждений на дороге.

Схемы компоновки габаритов пролетных строений в зависимости от категории дороги *см. стр. 53, 65 и 80*, где за основу принята компоновка габаритов по выпуску 1-1. При привязке габаритов с накладными тротуарными блоками *h = 60 см* необходимо согласование ГАИ.

Конструкция тротуарных блоков, ограждающих и прочих железобетонных блоков мостового полотна дана в выпуске 2-1. Конструкция косых тротуарных и прочих блоков мостового полотна дана в выпуске 2-2.

Конструкция металлического барьерного ограждения дана в выпуске 1-1, конструкция деталей металлического барьерного ограждения, перил и прочих металлических изделий мостового полотна дана в выпуске 3-1.

При омоноличивании балок пролетного строения в ближайших к тротуарам средних монолитных участках необходимо предусмотреть закладные изделия для приварки тротуарных блоков на монтаже. Перед обетонированием выпуски из тротуарных блоков привязать к арматурным сеткам проезжей части. Для надежности закрепления тротуарных блоков при асфальтобетонном покрытии необходимо предусмотреть устройство полос безопасности из цементобетона.

Стойки металлического барьерного ограждения прибалчиваются к металлическому цоколю, приваренному к закладным изделиям в балках или к специально предусмотренным закладным изделиям в накладных тротуарных блоках. При прибалчивании стоек болты необходимо смазывать для возможности замены стоек.

При привязке пролетных строений необходимо учитывать углы перелома продольного профиля в местах сопряжения пролетных строений между собой и с подходами, в соответствии с п. 1.45 СНиП 2.05.03-84. Расчетные значения выгибов , прогибов и углов поворота балок пролетных строений на всех стадиях работы приведены в расчетных листах выпуска 0-1. Выравнивание профиля производить за счет выравнивающего слоя в пределах надопорных участков балок.

Конструкцию одежды мостового полотна принимать по выпуску 1-1. Требования к бетону и маркам стали смотри выше.

Перед укладкой выравнивающего слоя поверхность плиты проезжей части обрабатывать в соответствии с требованиями ВСН 85-68.

Выравнивающий слой под гидроизоляцию предусмотрен из мелкозернистого бетона или цементопесчаного раствора средней толщиной 30 мм.

Защитный слой гидроизоляции предусмотрен из мелкозернистого бетона или цементопесчаного раствора толщиной 40 мм и армируется сварной сеткой по ГОСТ 23279-85 из арматурной стали класса В-1 по ГОСТ 6727-80* диаметром 4 мм, с ячейками 100х100 мм.

Цементобетонное покрытие мостового полотна армируется сварной сеткой по ГОСТ 23279-85 из арматурной стали класса А-1 по ГОСТ 380-88* диаметром 6 мм с ячейками 100х100 мм. Класс бетона по прочности на сжатие В30 для дорог I и II категории, В27.5 - для дорог III категории и В25 - для дорог IV и V категории.

Асфальтобетонное покрытие двухслойное общей толщиной 70 мм , нижний и верхний слои из мелкозернистой асфальтобетонной смеси типов Б, В и Г не ниже марки II

Покрытие проезжей части должно быть шероховатым в соответствии с ВСН 38-77 Минавтодора РСФСР.

Проезжая часть и ограждения мостов и путепроводов должны иметь разметку в соответствии с ГОСТ 13508-74* "Дорожная разметка" и серией 3.503-79 "Разметка проезжей части автомобильных дорог I, II и III категории".

10. Водоотвод

Для обеспечения отвода воды с проезжей части мосты и путепроводы следует, как правило, располагать на продольном уклоне не менее 4‰

Поперечный уклон проезжей части должен быть не менее 20‰. Уменьшение поперечного уклона допускается, если на мосту предусматривается уклон более 10‰, при этом геометрическая сумма продольного и поперечного уклонов должна быть не менее 20‰.

При привязке пролетного строения необходимо предусматривать отвод воды с проезжей части: вдоль ограждения или через водоотводные устройства.

При выборе способа водоотвода следует учитывать объем стока и местоположение моста или путепровода.

Вода из водоотводных устройств не должна попадать на нижележащие конструкции, а также на железнодорожные пути и проезжую часть автомобильных дорог, расположенных под путепроводом.

При переходе через водотоки проектные решения должны быть согласованы с органами рыбоохраны в соответствии с Основами водного законодательства СССР и союзных республик, Законом СССР "Об охране и использовании животного мира" и ОНД1-86 Минрыбхоза СССР.

При водоотводе за пределы моста вдоль бордюров обочины и откосы насыпи должны быть защищены от сосредоточенных водных потоков.

Водоотвод и ограждения за пределами пролетных строений устраивать в соответствии с типовыми проектными решениями серии 3.503.1-96 "Сопряжение автодорожных мостов и путепроводов с насыпью". и серии 3.503.1-89 "Ограждения на автомобильных дорогах"

При отводе воды вдоль металлического барьерного ограждения необходимо дополнительно предусмотреть бетонный барьер или предусмотреть вариант компоновки габаритов с металлическим барьерным ограждением на монолитном цоколе (рис.5 и 6 документа 3.503.1-81.0-1-ПЗ).

Тип водоотвода и места установки водоотводных устройств назначаются при привязке пролетных строений. Водоотводные устройства необходимо располагать в пределах полос безопасности в монолитных участках пролетного строения. Схема водоотводного устройства дана на рис. I. Конструкция элементов водоотводного устройства дана в выпуске 3-1 настоящей серии. Расстояние между водоотводными трубками следует принимать по таблице 7.

Продолжение смотри лист 10.

Рис. 1

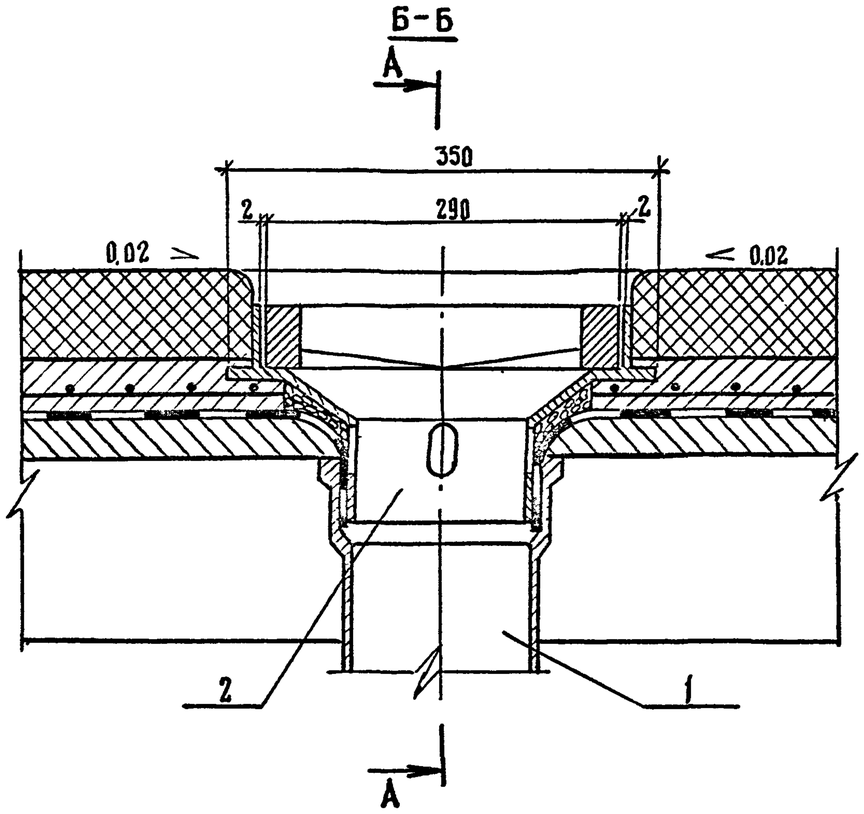

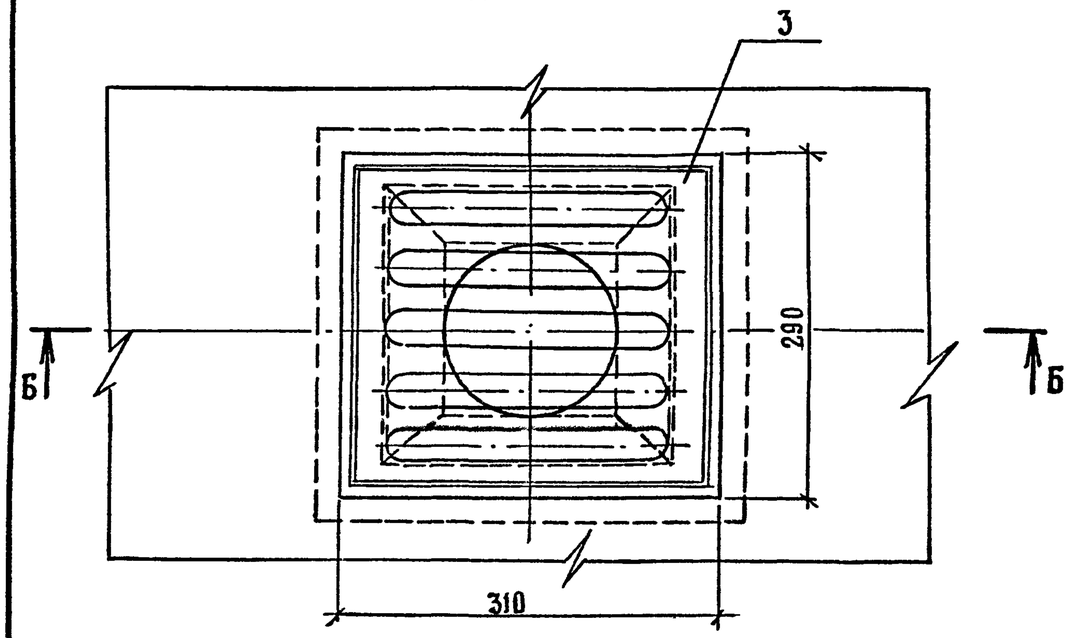

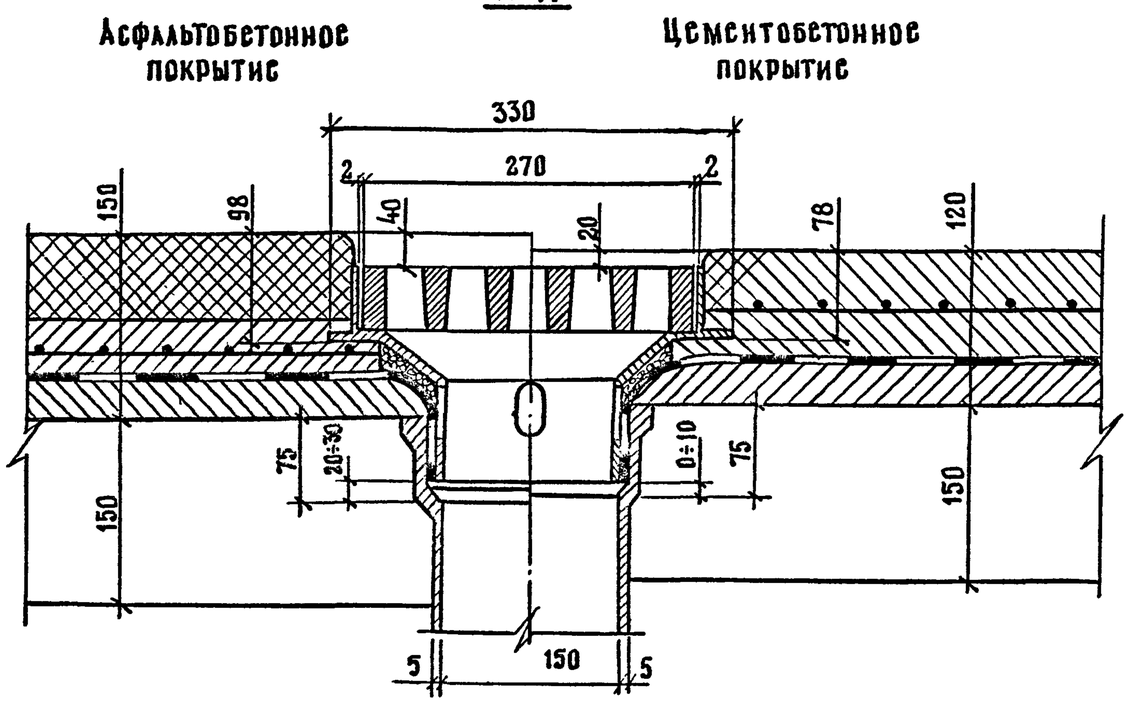

Поз.	Наименование	Кол.	Обозначение документа	Масса ед., кг	Масса, кг
1	Водоотводная трубка $d_{вн}$ = 150 мм, ℓ = 450 ÷ 1000 мм	1	3.503.1-81.3-1-19	13,5 ÷ 24.0	42.0 ÷ 52.5
2	Воронка	1	–20	12.5	
3	Решетка	1	–21	16.0	

Таблица 7

Продольный уклон ‰	Максимальное расстояние между трубками, м
< 5	6
5 ÷ 10	12
10 ÷ 20	24
> 20	не нормируется

Продолжение , начало на листе 8

Во всех пониженных местах проезжей части мостового полотна (если такие имеются) необходимо дополнительное устройство трубок (дрен) диаметром не менее 50 мм.

При отводе воды через трубки крайние балки пролетных строений устанавливаются с обратным уклоном 20‰ .

11. Металлические барьерные ограждения и перила

Конструкция металлического барьерного ограждения, принятого в соответствии с ГОСТ 26804-86 , и блоков перильного ограждения дана в выпусках 1-1 и 3-1 , перильных блоков, устанавливаемых на косых тротуарных блоках, в выпуске 2-2. Конструкцию световозвращающего элемента допускается принимать по серии 3.503.1-89 "Ограждения на автомобильных дорогах"

Перила приняты бесстоечные металлические. Прикрепление перильных блоков к карнизным или тротуарным блокам осуществляется с помощью приварки к закладным деталям.

Марки сталей для изготовления перил и барьерного ограждения в зависимости от средней температуры наиболее холодной пятидневки с обеспеченностью 0.98 в районе строительства приведены в таблице 6.

Поверхность перил и металлических барьерных ограждений должны быть защищены от коррозии лакокрасочным покрытием в соответствии со СНиП 2.03.11-85 и требованиями руководящего технического материала "Конструкции мостовые металлические. Покрытия лакокрасочные." Минтрансстрой СССР МПС 1975 г.

12. Гидроизоляция и деформационные швы

Конструкцию гидроизоляции следует выполнять в соответствии с "Инструкцией по устройству гидроизоляции конструкций мостов и труб на железных, автомобильных и городских дорогах" ВСН 32-81. Минтрансстрой СССР МПС 1982 г. и серией 3.503.1-101. "Изоляция проезжей части и перекрытие деформационных швов железобетонных пролетных строений длиной до 33 метров автодорожных мостов и путепроводов"

Деформационные швы привязываются при конкретном проектировании и назначаются при компоновке схемы сооружения в зависимости от величины перемещений. Конструкция деформационных швов дана в серии 3.503.1-101 "Изоляция проезжей части, перекрытие деформационных швов железобетонных пролетных строений длиной до 33 м автодорожных мостов и путепроводов".

При привязке деформационных швов необходимо учесть , что в настоящем выпуске предусмотрена заделка анкеров деформационного шва в монолитную поперечную балку, устраиваемую для образования косого пролетного строения (БМП).

Марки сталей для изготовления деформационных швов в зависимости от средней температуры наиболее холодной пятидневки с обеспеченностью 0.98 в районе строительства принимать в соответствии с таблицей 6

13. Освещение и пропуск коммуникаций

Осветительные мачты рекомендуется устанавливать на выносных консолях ригелей опор за перилами.

Освещение на мостах и путепроводах проектировать в соответствии со СНиП II-4-79 , пособием по расчету и проектированию естественного и искусственного освещения, СН 541-82 и серией 3.320-1 "Опоры наружного освещения и контактной сети городского транспорта" 1975 г.

Пропуск коммуникаций предполагается между балками пролетных строений под плитой проезжей части на кронштейнах, заделанных в монолитных участках или привариваемых к закладным деталям, которые необходимо дополнительно предусмотреть в стенках главных балок.

При нагрузке от коммуникаций превышающей 100 кгс на пог.м моста, балки должны быть проверены на дополнительные нагрузки.

Для пропуска коммуникаций через устои в шкафных стенках должны быть предусмотрены трубы, отверстия или короба.

14. Указания по эксплуатации

Габариты пролетных строений мостов и путепроводов с применением настоящих балок должны компоноваться строго в соответствии с *настоящим выпуском*.

Пролетные строения расчитаны на следующие сочетания нагрузок:

1. Нагрузка класса А-11, устанавливаемая в пределах проезжей части в сочетании с толпой на тротуарах интенсивностью $3,92-0,0196\lambda$, кПа, но не менее 1,96 кПа, где λ - расчетная длина пролета, в м .
2. Нагрузка А-11 при незагруженных тротуарах невыгодно размещенная по всей ширине мостового полотна.
3. Одиночная тяжелая нагрузка НК-80, устанавливаемая в невыгодное положение в пределах проезжей части.

Для пропуска нагрузок превышающих вышеизложенные, необходимо производить проверочные расчеты и согласовывать с проектными организациями.

Обследование и ремонт мостов и путепроводов производить в соответствии со СНиП 3.06.07-86, ВСН 4-81 Минавтодора РСФСР, ВСН 24-75 Минавтодора РСФСР, "Рекомендациями по ремонту поверхностных дефектов железобетонных мостов" Москва, ГипродорНИИ 1975 г., "Рекомендации по ремонту железобетонных мостов", Москва, ГипродорНИИ, 1985 г.

В процессе эксплуатации постоянно следить за состоянием всех элементов сооружения. Дефекты устранять. Результаты обследования и ремонта регистрировать в журналах по эксплуатации данного сооружения. В зимний период своевременно убирать снег с проезжей части. Посыпать солью мостовое полотно мостов и путепроводов запрещается.

15. Рекомендации по привязке косых пролетных строений

В настоящей серии разработана возможность применения балок по выпускам 5-1, 5-2, 5-3, 5-4, 5-5 и 5-6 для косых пролетных строений мостов и путепроводов на автомобильных дорогах. Для этого предусмотрена недобетонировка плиты проезжей части на концевых участках балок и переменное расположение закладных деталей для крепления элементов мостового полотна (смотри выпуск 5-8). Недобетонированная часть плиты принята постоянной ($l_б$) для всех углов пересечения от 45° до 90°. Положение закладных изделий в зависимости от угла пересечения привязывается при конкретном проектировании. в выпуске 5-8 приведены таблицы для различных углов пересечения.

В зависимости от конструкции концевой монолитной поперечной балки балки пролетного строения даны двух типов: марок БL.b.h-..-КП и БL.b.h-..-К

Тротуарные и прочие железобетонные блоки мостового полотна изготавливаются с использованием опалубки блоков по выпуску 2-1 приведены в выпуске 2-2. В выпуске 2-2 даны тротуарные блоки с бетонным цоколем высотой 15 см для устройства металлического барьерного ограждения. Для случая применения тротуарных блоков с высотой бордюра 60 см, необходимо дополнительно разработать косые блоки по аналогии с приведенными. Конструкция тротуарных блоков дана для косины 45°, 60° и 75°. При необходимости изготовить блоки другой косины можно руководствоваться рис.2 на листе 12.

При проектировании косого пролетного строения компоновку габаритов принимать по стр. 53, 65, 80 и рис4,5 выпуска 1-1.

Схема монолитных участков приведена на рис3 лист 13 Конструкция монолитной поперечной балки (БМП) зависит от угла пересечения (К) и растоянием между балками в габарите (а). Подбор конструкции БМП производится по графику рис3 При БМП тип I габариты компонуются из балок марки Б L.b.h-...-К, при БМП тип II и тип III - габариты компонуются из балок марки Б L.b.h-...-КП (таблица 8 лист 14). Конструкцию средних монолитных участков (УМС) за вычетом части участков, включенных в БМП, принимать по выпуску 1-2. В таблице 9 лист 15 приведена длина УМС в зависимости от угла пересечения и расстояния между балками в габарите для пролетов длиной 24 и 33 метра.

Конструкцию консольных монолитных участков (УМК) за вычетом части участков, включенных в БМП, принимать по выпуску 1-2.

Формулы для определения длины монолитных участков (в метрах)

$$l_{умс} = L - 2 * l_б - \frac{a}{tg\,\alpha}$$

$$l_{умк} = L - 2 * l_б$$

Формулы для определения расхода бетона на монолитные участки косого пролетного строения приведены далее. Размеры в формулах принимать в метрах. расход бетона в кубических метрах.

1. Для габаритов с крайними балками на краю при БМП тип I

- для габаритов 2(Г-15,25) и 2(Г-11,5)

$$W = 0.3*\left(L - 2*l_б - \frac{a}{tg\,\alpha} \right) * (a - 2*e)* \frac{A}{a} + 1.248*l_б + \left(0.6*l_б + \frac{0.3*a-0.6*e}{tg\,\alpha} \right) * A$$

- для остальных габаритов

$$W = 0.15*\left(L - 2*l_б - \frac{a}{tg\,\alpha} \right) * (a - 2*e)* \frac{A}{a} + 0.624*l_б + \left(0.3*l_б + \frac{0.15*a-0.3*e}{tg\,\alpha} \right) * A$$

2. Для габаритов с промежуточными балками на краю при БМП тип I

- для габаритов 2(Г-15,25) и 2(Г-11,5)

$$W = 0.3*\left(L - 2*l_б - \frac{a}{tg\,\alpha} \right) * (a - 2*e)* \frac{A}{a} + 0.3*(L - 2*l_б)*f + 1.2*l_б *(f + e) + \left(0.6*l_б + \frac{0.3*a-0.6*e}{tg\,\alpha} \right) * A$$

- для прочих габаритов

$$W = 0.15*\left(L - 2*l_б - \frac{a}{tg\,\alpha} \right) * (a - 2*e)* \frac{A}{a} + 0.3*(L - 2*l_б)*f + 0.6*l_б *(f + e) + \left(0.3*l_б + \frac{0.15*a-0.3*e}{tg\,\alpha} \right) * A$$

3. При БМП тип I и тип II к п.п. 1 и 2 добавить

- для габаритов 2(Г-15,25) и 2(Г-11,5)

$$W_{доп} = 0.24* \frac{A}{Sin\,\alpha} + \left(0.266 - \frac{0.1181}{Sin\,\alpha} \right) * \left(\frac{A}{a} + 1 \right)$$

- для прочих габаритов

$$W_{доп} = 0.12* \frac{A}{Sin\,\alpha} + \left(0.133 - \frac{0.059}{Sin\,\alpha} \right) * \left(\frac{A}{a} + 1 \right)$$

4. Для пролетных строений косиной от 45° до 60° и мостовым полотном с металлическим барьерным ограждением необходимо продлить БМП на консоль плиты, дополнительный объем бетона составит:

- для габаритов 2(Г-15.25) и 2(Г-11.5) $W_{доп} = 0.216/Sin\,\alpha$
- для прочих габаритов $W_{доп} = 0.108/Sin\,\alpha$

Для примера в настоящем выпуске приведено косое пролетное строение длиной 24 и 33 метра для габаритов Г-10+2*0,75 и Г-10+2*1,5 с углами пересечения 45°, 60° и 75° . Сборочные чертежи пролетных строений и спецификации даны для всех типов компоновки габаритов.

Рис. 2. Схема тротуарных блоков

Т 75.15-..-2К ; Т 150.15-....-2К

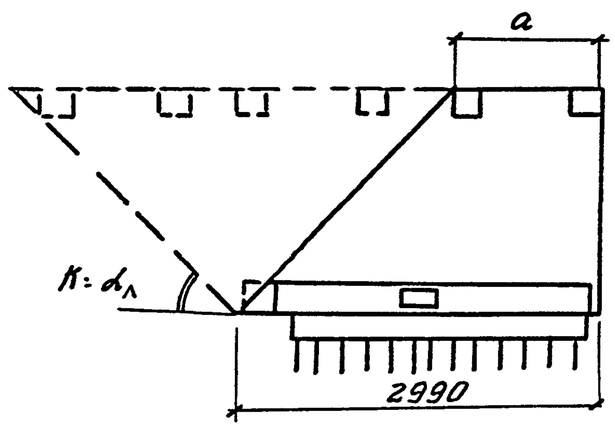

Т 75.15-...3К; Т 150.15-...3К

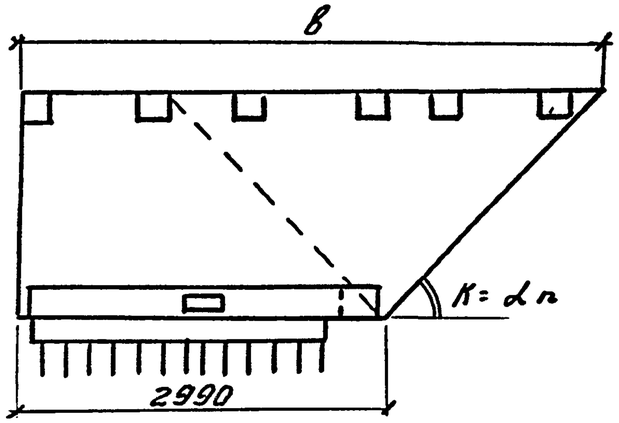

		Т 75.15		Т 150.15		РП 15		ОБ 15	
α п	α л	а, мм	в, мм	а, мм	в, мм	а, мм	в, мм	а, мм	в, мм
45°		1760	4220	1010	4970	1860	3320	2190	3790
50°		1960	4020	1330	4650	1980	3200	2320	3660
55°		2130	3850	1600	4380	2080	3100	2430	3550
60°		2280	3700	1850	4130	2170	3010	2530	3450
65°		2420	3560	2070	3910	2250	2930	2620	3360
70°		2540	3440	2270	3710	2320	2860	2700	3280
75°		2660	3320	2460	3520	2390	2790	2780	3200
80°		2770	3210	2640	3340	2460	2720	2850	3130
85°		2880	3100	2820	3160	2530	2650	2920	3060
90°		2990	2990	2990	2990	2590	2590	2990	2990
	85°	3100	2880	3160	2820	2650	2530	3060	2920
	80°	3210	2770	3340	2640	2720	2460	3130	2850
	75°	3320	2660	3520	2460	2790	2390	3200	2780
	70°	3440	2540	3710	2270	2860	2320	3280	2700
	65°	3560	2420	3910	2070	2930	2250	3360	2620
	60°	3700	2280	4130	1850	3010	2170	3450	2530
	55°	3850	2130	4380	1600	3100	2080	3550	2430
	50°	4020	1960	4650	1330	3200	1980	3660	2320
	45°	4220	1760	4970	1010	3320	1860	3790	2190

РП 15...-2К

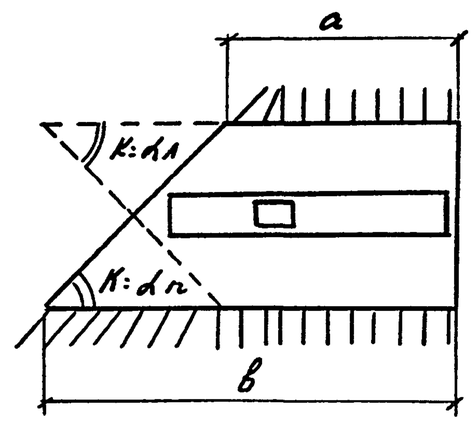

ОБ 15-.. 2К

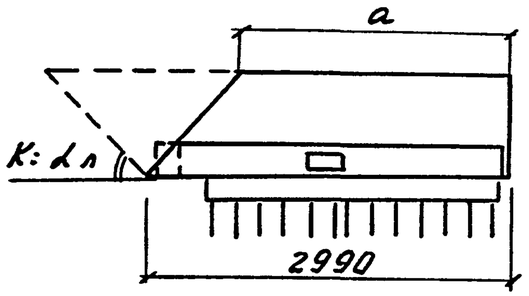

ОБ 15-... -3К

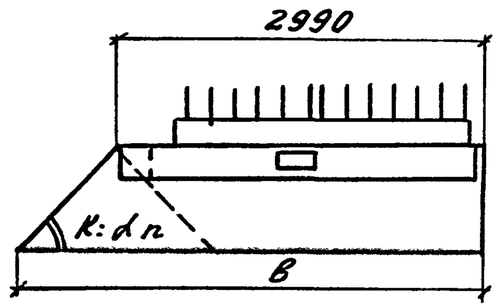

Рис. 3 Геометрические размеры монолитных участков

а) габариты с накладными тротуарными блоками

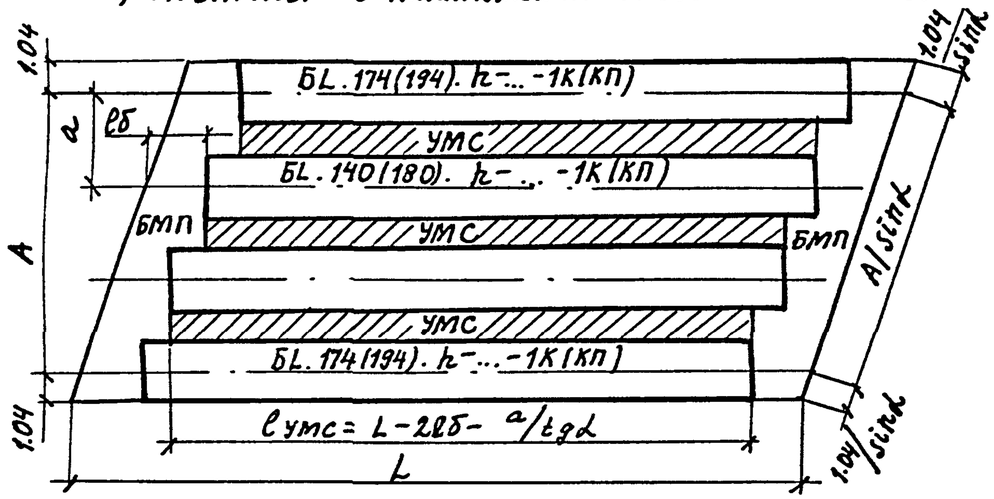

б) габариты с металлическим барьерным ограждением

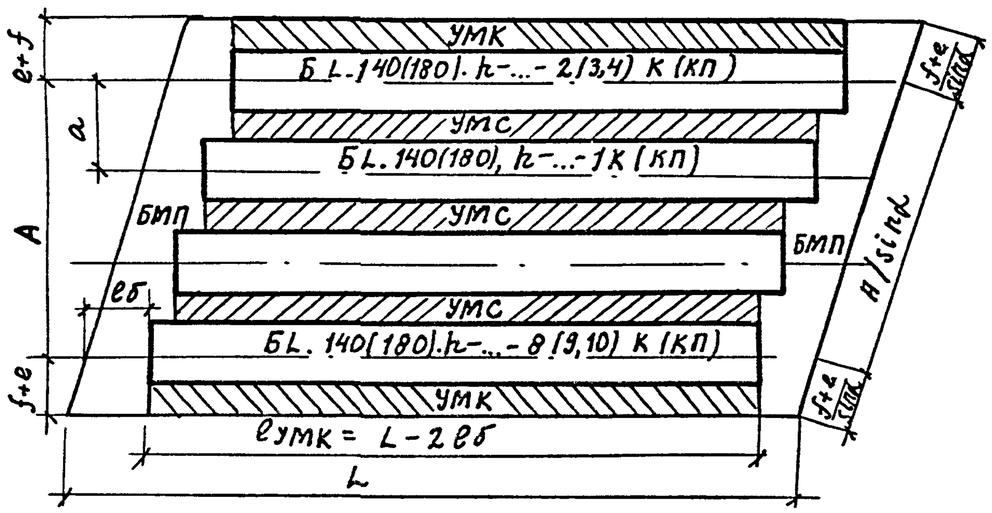

Типы монолитных поперечных балок (БМП)

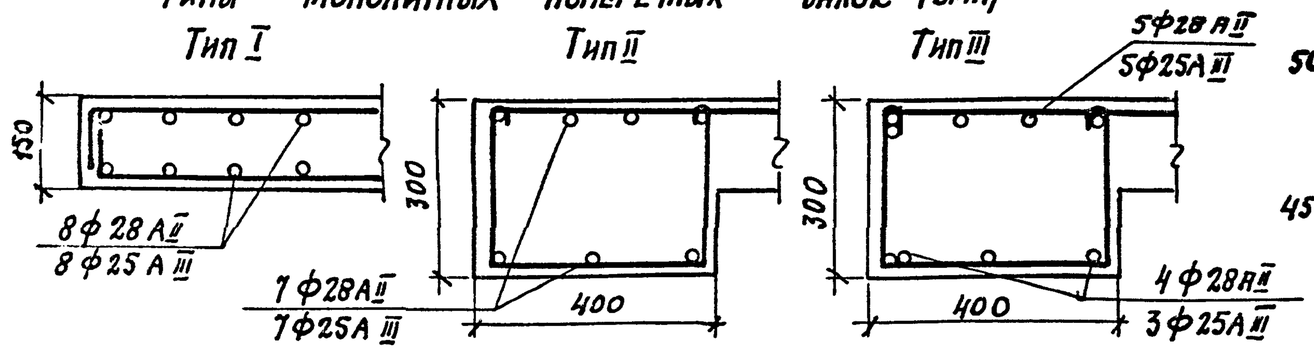

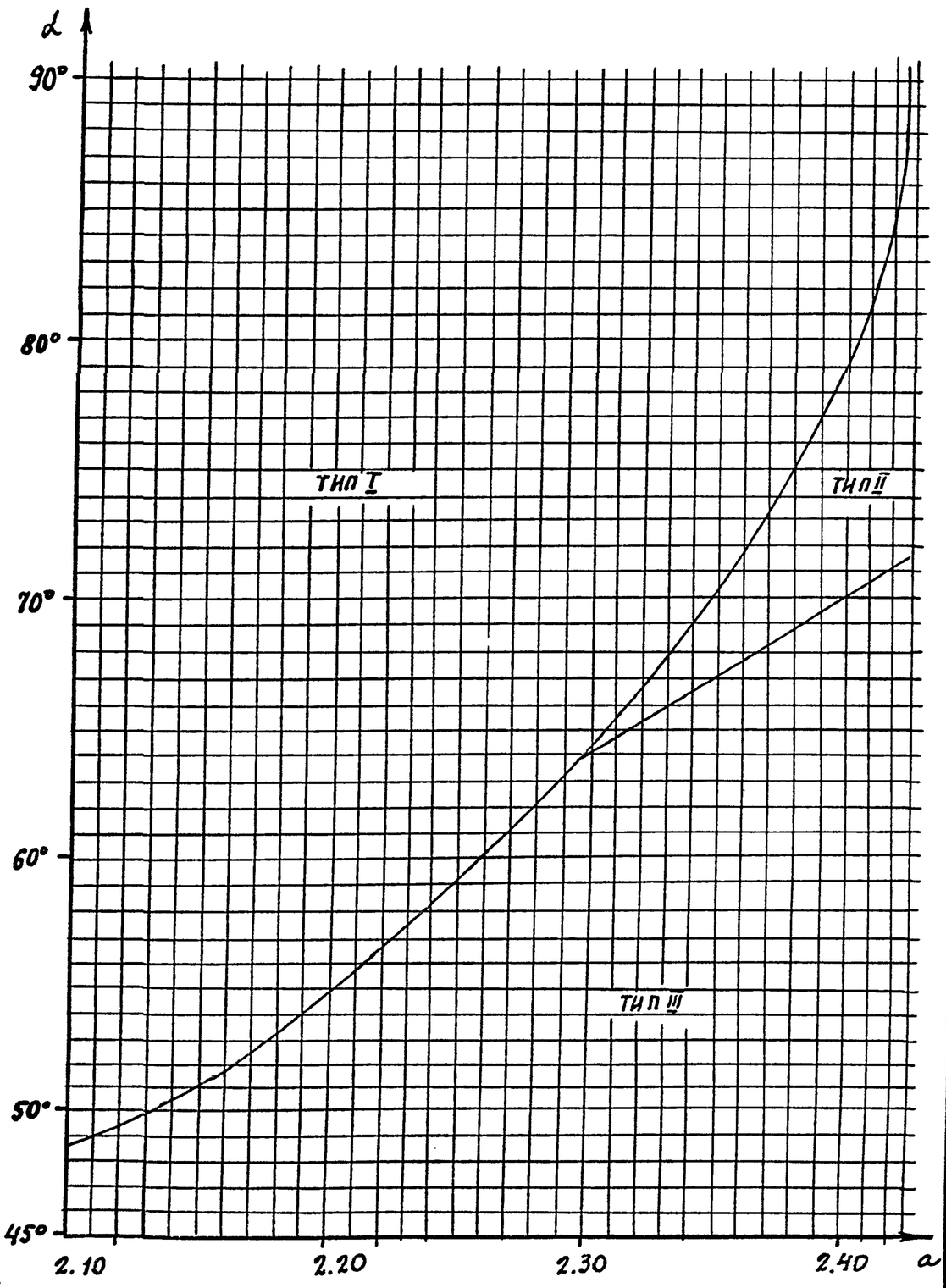

Таблица 8

Габарит, м		2 (Г-15,25)		2 (Г-11,5)		Г-13,25+5+13,25		Г-9,5+5+9,5		Г-11,5		Г-10		Г-8			Г-6,5			Г-4,5	
Количество балок N, шт.		16	16	12	12	14	15	11	12	6	6	5	6	5	5	4	4	4	4	3	3
Расстояние между балками - a, м		2.17	2.21	2.29	2.34	2.42	2.29	2.40	2.23	2.30	2.40	2.40	2.10	2.10	2.14	2.40	2.20	2.17	2.35	2.30	2.25
Расстояние между крайн. балк. -А, м		15.19	15.47	11.45	11.70	31.46	32.06	24.00	24.53	11.50	12.00	9.60	10.50	8.40	8.56	7.20	6.60	6.51	7.05	4.60	4.50
85°	Марка балок	БL...-К	БL...-К	БL...-К	БL...-К	БL...-КП	БL...-К	БL...-К	БL...-К	БL...-К	БL...-К	БL...-К	БL...-К	БL...-К	БL...-К	БL...-К	БL...-К	БL...-К	БL...-К	БL...-К	БL...-К
	ℓ п.б, мм	15248	15529	11494	11745	31580	32182	24092	24624	11544	12046	9637	10540	8432	8593	7227	6625	6535	7077	4618	4517
	Тип поп. балки	I	I	I	I	II	I	I	I	I	I	I	I	I	I	I	I	I	I	I	I
80°	Марка балок	БL...-К	БL...-К	БL...-К	БL...-К	БL...-КП	БL...-К	БL...-К	БL...-К	БL...-К	БL...-К	БL...-К	БL...-К	БL...-К	БL...-К	БL...-К	БL...-К	БL...-К	БL...-К	БL...-К	БL...-К
	ℓ п.б, мм	15424	15709	11627	11881	31946	32555	24370	24909	11677	12185	9748	10622	8530	8692	7311	6702	6610	7159	4671	4569
	Тип поп. балки	I	I	I	I	II	I	I	I	I	I	I	I	I	I	I	I	I	I	I	I
75°	Марка балок	БL...-К	БL...-К	БL...-К	БL...-К	БL...-КП	БL...-К	БL...-КП	БL...-К	БL...-К	БL...-КП	БL...-КП	БL...-К	БL...-К	БL...-К	БL...-КП	БL...-К	БL...-К	БL...-К	БL...-К	БL...-К
	ℓ п.б, мм	15726	16016	11854	12113	32571	33192	24847	25396	11906	12424	9939	10871	8697	8862	7454	6833	6740	7299	4762	4659
	Тип поп. бал.	I	I	I	I	II	I	II	I	I	II	II	I	I	I	II	I	I	I	I	I
70°	Марка балок	БL...-К	БL...-К	БL...-К	БL...-К	БL...-КП	БL...-К	БL...-КП	БL...-К	БL...-К	БL...-КП	БL...-КП	БL...-К	БL...-К	БL...-К	БL...-КП	БL...-К	БL...-К	БL...-КП	БL...-К	БL...-К
	ℓ п.б, мм	16165	16463	12185	12451	33479	34117	25540	26104	12238	12770	10216	11174	8939	9109	7662	7024	6928	7502	2448	2394
	Тип.поп.балки	I	I	I	I	III	I	III	I	I	I	III	I	I	I	III	I	I	II	I	I
65°	Марка балок	БL...-К	БL...-К	БL...-К	БL...-КП	БL...-КП	БL...-К	БL...-КП	БL...-К	БL...-К	БL...-КП	БL...-КП	БL...-К	БL...-К	БL...-К	БL...-КП	БL...-К	БL...-К	БL...-КП	БL...-К	БL...-К
	ℓ п.б, мм	16760	17069	12634	12910	34713	35375	26481	27066	12689	13241	10593	11586	9268	9445	7944	7282	7183	7779	5076	4965
	Тип поп.балки	I	I	I	III	III	I	III	I	I	III	III	I	I	I	III	I	I	III	I	I
60°	Марка балок	БL...-К	БL...-К	БL...-КП	БL...-КП	БL...-КП	БL...-КП	БL...-КП	БL...-К	БL...-КП	БL...-КП	БL...-КП	БL...-К	БL...-К	БL...-К	БL...-КП	БL...-К	БL...-К	БL...-КП	БL...-КП	БL...-К
	ℓ п.б, мм	17540	17864	13222	13510	36328	37021	27714	28326	13279	13857	11085	12125	9700	9885	8314	7621	7517	8141	5312	5196
	Тип поп.балки	I	I	III	III	III	III	III	I	III	III	III	I	I	I	III	I	I	III	III	I
55°	Марка балок	БL...-К	БL...-КП	БL...-КП	БL...-КП	БL...-КП	БL...-КП	БL...-КП	БL...-КП	БL...-КП	БL...-КП	БL...-КП	БL...-К	БL...-К	БL...-К	БL...-КП	БL...-КП	БL...-КП	БL...-К	БL...-КП	БL...-КП
	ℓ п.б, мм	18542	18884	13977	14282	38403	39136	29297	29944	14038	14648	11719	12817	10254	10449	8789	8057	7947	8606	5615	5493
	Тип поп.балки	I	III	III	III	III	III	III	III	III	III	III	I	I	I	III	I	I	IV	IV	IV
50°	Марка балок	БL...-КП	БL...-КП	БL...-КП	БL...-КП	БL...-КП	БL...-КП	БL...-КП	БL...-КП	БL...-КП	БL...-КП	БL...-КП	БL...-К	БL...-К	БL...-КП	БL...-КП	БL...-КП	БL...-КП	БL...-КП	БL...-КП	БL...-КП
	ℓ п.б, мм	19830	20196	14948	15274	41070	41854	31332	32024	15013	15656	12533	13708	10966	11175	9393	8616	8499	9204	6005	5875
	Тип поп.балки	III	III	III	III	III	III	III	III	III	III	III	I	I	III	III	III	III	III	III	V
45°	Марка балок	БL...-КП	БL...-КП	БL...-КП	БL...-КП	БL...-КП	БL...-КП	БL...-КП	БL...-КП	БL...-КП	БL...-КП	БL...-КП	БL...-КП	БL...-КП	БL...-КП	БL...-КП	БL...-КП	БL...-КП	БL...-КП	БL...-КП	БL...-КП
	ℓ п.б, мм	21482	21878	16193	16546	44492	45340	33941	34691	16264	16971	13577	14849	11880	12106	10182	9334	9207	9970	6505	6364
	Тип поп.балки	III	III	III	III	III	III	III	III	III	III	III	III	III	III	III	III	III	III	III	III

ℓ п.б = A/sinα, ℓ п.б - длина поперечной балки (между осями крайних балок)
для углов, не указанных в таблице, тип поперечных балок принимать по рис. 3

3.503.1-81.0-3-ПЗ

Лист 14

Таблица 9

Обозначение		α	tgα	Расстояние между балками a, м													
				2.10	2.14	2.17	2.20	2.21	2.23	2.25	2.29	2.30	2.34	2.35	2.36	2.40	2.42
a/tgα		85°	11.43	184	187	190	192	193	195	197	200	201	205	206	207	210	212
		80°	5.6713	370	377	383	388	390	393	397	404	406	413	414	416	423	427
		75°	3.7321	563	573	582	590	592	598	603	614	616	627	630	632	643	649
		70°	2.7475	764	779	790	800	804	812	819	833	837	852	855	859	874	881
		65°	2.1445	979	998	1012	1026	1031	1040	1049	1068	1073	1091	1096	1100	1119	1128
		60°	1.7321	1212	1235	1253	1270	1276	1287	1299	1322	1328	1351	1357	1363	1386	1397
		55°	1.4281	1470	1498	1520	1540	1548	1562	1576	1604	1611	1639	1646	1653	1681	1695
		50°	1.1918	1762	1796	1821	1846	1854	1871	1888	1922	1930	1963	1972	1980	2014	2031
		45°	1	2100	2140	2170	2200	2210	2230	2250	2290	2300	2340	2350	2360	2400	2420
Длина участка монолитного среднего УМС – $l_{УМС}$, мм	L = 24м, e = 700мм, $l_б$ = 1300мм	85°	—	21216	21213	21210	21208	21207	21205	21203	21200	21199	21195	21194	21193	21190	21188
		80°	—	21030	21023	21017	21012	21010	21007	21003	20996	20994	20987	20986	20984	20977	20973
		75°	—	20837	20827	20818	20810	20808	20802	20797	20786	20784	20773	20770	20768	20757	20751
		70°	—	20636	20621	20610	20600	20596	20588	20581	20567	20563	20548	20545	20541	20526	20519
		65°	—	20421	20402	20388	20374	20369	20360	20351	20332	20327	20309	20304	20300	20281	20272
		60°	—	20188	20165	20147	20130	20124	20113	20101	20078	20072	20049	20043	20037	20014	20003
		55°	—	19930	19902	19880	19860	19852	19838	19824	19796	19789	19761	19754	19747	19719	19705
		50°	—	19638	19604	19579	19554	19546	19529	19512	19478	19470	19437	19428	19420	19386	19369
		45°	—	19300	19260	19230	19200	19190	19170	19150	19110	19100	1960	19050	19040	19000	18980
	L = 33м, e = 900 мм, $l_б$ = 1500мм	85°	—	29816	29813	29810	29808	29807	29805	29803	29800	29799	29795	29794	29793	29790	29788
		80°	—	29630	29623	29617	29612	29610	29607	29603	29596	29594	29587	29586	29584	29577	29573
		75°	—	29437	29427	29418	29410	29408	29402	29397	29386	29384	29373	29370	29368	29357	29351
		70°	—	29236	29221	29210	29200	29196	29188	29181	29167	29163	29148	29145	29141	29126	29119
		65°	—	29021	29002	28988	28974	28969	28960	28951	28932	28927	28909	28904	28900	28881	28872
		60°	—	28788	28765	28747	28730	28724	28713	28701	28678	28672	27558	28643	28637	28614	28603
		55°	—	28530	28502	28480	28460	28452	28438	28424	28396	28389	28361	28354	28347	28319	28305
		50°	—	28238	28204	28179	28154	28146	28129	28112	28078	28070	28037	28028	28020	27986	27969
		45°	—	27900	27860	27830	27800	27790	27770	27750	27710	27700	27660	27650	27640	27600	27580

$$l_{УМС} = L - 2l_б - \frac{a}{tg\alpha}$$

Эскиз	Марка балки	Размеры, мм		Класс бетона	Расход материалов на изделие							Масса, т
		e	в		Бетон, м³	В, кг	К-7, кг	А-I, кг	А-II, кг	А-III, кг	Прокат, кг	
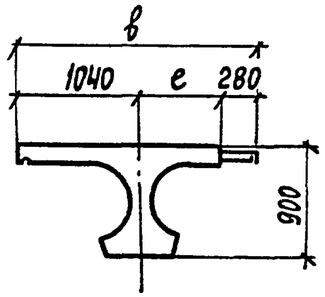	Б1200.174.90-ТВАIII-1КП	700	2020	В35	5,63	195,3	—	179,0	—	607,0	42,1	14,1
	Б1200.174.90-ТВАIII-2КП				5,63	195,3	—	179,0	—	614,3	122,0	14,1
	Б1200.174.90-ТВАIII-3КП				5,63	195,3	—	179,0	—	615,0	114,9	14,1
	Б1200.174.90-ТВАIII-4КП				5,63	195,3	—	189,7	—	673,8	76,7	14,1
	Б1200.174.90-ТВАIII-5КП				5,63	195,3	—	190,0	—	672,1	53,9	14,1
	Б1200.194.90-ТВАIII-1КП	900	2220		5,80	195,3	—	182,9	—	636,5	42,1	14,5
	Б1200.194.90-ТВАIII-2КП				5,80	195,3	—	182,9	—	643,8	122,0	14,5
	Б1200.194.90-ТВАIII-3КП				5,80	195,3	—	182,9	—	644,5	114,9	14,5
	Б1200.194.90-ТВАIII-4КП				5,80	195,3	—	193,6	—	703,3	76,7	14,5
	Б1200.194.90-ТВАIII-5КП				5,80	195,3	—	193,9	—	701,6	53,9	14,5
	Б1200.174.90-ТВАII-1КП	700	2020		5,63	195,3	—	179,0	760,5	—	42,1	14,1
	Б1200.174.90-ТВАII-2КП				5,63	195,3	—	179,0	768,7	—	122,0	14,1
	Б1200.174.90-ТВАII-3КП				5,63	195,3	—	179,0	769,4	—	114,9	14,1
	Б1200.174.90-ТВАII-4КП				5,63	195,3	—	189,7	827,3	—	76,7	14,1
	Б1200.174.90-ТВАII-5КП				5,63	195,3	—	190,0	825,6	—	53,9	14,1
	Б1200.194.90-ТВАII-1КП	900	2220		5,80	195,3	—	182,9	785,4	—	42,1	14,5
	Б1200.194.90-ТВАII-2КП				5,80	195,3	—	182,9	793,6	—	122,0	14,5
	Б1200.194.90-ТВАII-3КП				5,80	195,3	—	182,9	794,3	—	114,9	14,5
	Б1200.194.90-ТВАII-4КП				5,80	195,3	—	193,6	852,2	—	76,7	14,5
	Б1200.194.90-ТВАII-5КП				5,80	195,3	—	193,6	850,5	—	53,9	14,5

Н.контр.	Прохоров		
Нач.ОИС	Постовой		
Гл.спец.	Прохоров		
ГИП	Маркин		9.02.92
Нач.гр.	Старова		
Инж.IК	Филимонова		
Инж.	Сорокин		

3.503.1-81.0-3-1НИ

Номенклатура изделий

Стадия	Лист	Листов
Р	1	32

СОЮЗДОРПРОЕКТ

Эскиз	Марка балки	Размеры, мм		Класс бетона	Расход материалов на изделие							Масса, т
		e	в		бетон, м³	В, кг	К-7, кг	А-I, кг	А-II, кг	А-III, кг	прокат, кг	
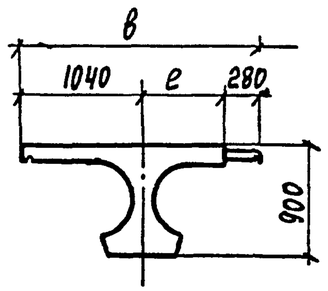	Б1200.174.90-ТВАIII-1К	700	2020	835	5,74	195,3	—	184,4	—	606,8	42,1	14,4
	Б1200.174.90-ТВАIII-2К				5,74	195,3	—	184,4	—	614,1	122,0	14,4
	Б1200.174.90-ТВАIII-3К				5,74	195,3	—	184,4	—	614,8	114,9	14,4
	Б1200.174.90-ТВАIII-4К				5,74	195,3	—	195,1	—	673,6	76,7	14,4
	Б1200.174.90-ТВАIII-5К				5,74	195,3	—	195,4	—	671,9	53,9	14,4
	Б1200.194.90-ТВАIII-1К	900	2220		5,90	195,3	—	188,3	—	636,3	42,1	14,8
	Б1200.194.90-ТВАIII-2К				5,90	195,3	—	188,3	—	643,6	122,0	14,8
	Б1200.194.90-ТВАIII-3К				5,90	195,3	—	188,3	—	644,3	114,9	14,8
	Б1200.194.90-ТВАIII-4К				5,90	195,3	—	199,0	—	703,1	76,7	14,8
	Б1200.194.90-ТВАIII-5К				5,90	195,3	—	199,3	—	701,4	53,9	14,8
	Б1200.174.90-ТВАII-1К	700	2020		5,74	195,3	—	184,4	760,3	—	42,1	14,4
	Б1200.174.90-ТВАII-2К				5,74	195,3	—	184,4	768,5	—	122,0	14,4
	Б1200.174.90-ТВАII-3К				5,74	195,3	—	184,4	769,2	—	114,9	14,4
	Б1200.174.90-ТВАII-4К				5,74	195,3	—	195,1	827,1	—	76,7	14,4
	Б1200.174.90-ТВАII-5К				5,74	195,3	—	195,4	825,4	—	53,9	14,4
	Б1200.194.90-ТВАII-1К	900	2220		5,90	195,3	—	188,3	785,2	—	42,1	14,8
	Б1200.194.90-ТВАII-2К				5,90	195,3	—	188,3	793,4	—	122,0	14,8
	Б1200.194.90-ТВАII-3К				5,90	195,3	—	188,3	794,1	—	114,9	14,8
	Б1200.194.90-ТВАII-4К				5,90	195,3	—	199,0	852,0	—	76,7	14,8
	Б1200.194.90-ТВАII-5К				5,90	195,3	—	199,3	850,3	—	53,9	14,8

Эскиз	Марка балки	Размеры, мм		Класс бетона	Расход материалов на изделие							Масса, т
		e	в		Бетон, м3	В, кг	К-7, кг	А-I, кг	А-II, кг	А-III, кг	Прокат, кг	
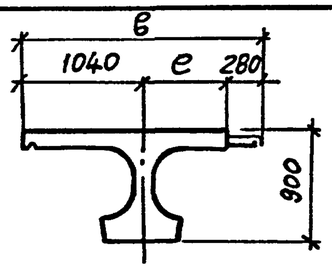	Б1200.174.90-ТК7АIII-1КП	700	2020	В35	5,63	—	208,9	175,6	—	607,0	38,5	14,1
	Б1200.174.90-ТК7АIII-2КП				5,63	—	208,9	175,6	—	614,3	134,1	14,1
	Б1200.174.90-ТК7АIII-3КП				5,63	—	208,9	175,6	—	615,0	111,3	14,1
	Б1200.174.90-ТК7АIII-4КП				5,63	—	208,9	186,3	—	673,8	73,1	14,1
	Б1200.174.90-ТК7АIII-5КП				5,63	—	208,9	186,6	—	672,1	50,3	14,1
	Б1200.194.90-ТК7АIII-1КП	900	2220		5,80	—	208,9	179,5	—	636,5	38,5	14,5
	Б1200.194.90-ТК7АIII-2КП				5,80	—	208,9	179,5	—	643,8	134,1	14,5
	Б1200.194.90-ТК7АIII-3КП				5,80	—	208,9	179,5	—	644,5	111,3	14,5
	Б1200.194.90-ТК7АIII-4КП				5,80	—	208,9	190,2	—	703,3	73,1	14,5
	Б1200.194.90-ТК7АIII-5КП				5,80	—	208,9	190,5	—	701,6	50,3	14,5
	Б1200.174.90-ТК7АII-1КП	700	2020		5,63	—	208,9	175,6	760,5	—	38,5	14,1
	Б1200.174.90-ТК7АII-2КП				5,63	—	208,9	175,6	768,7	—	134,1	14,1
	Б1200.174.90-ТК7АII-3КП				5,63	—	208,9	175,6	769,4	—	111,3	14,1
	Б1200.174.90-ТК7АII-4КП				5,63	—	208,9	186,3	827,3	—	73,1	14,1
	Б1200.174.90-ТК7АII-5КП				5,63	—	208,9	186,6	825,6	—	50,3	14,1
	Б1200.194.90-ТК7АII-1КП	900	2220		5,80	—	208,9	179,5	785,4	—	38,5	14,5
	Б1200.194.90-ТК7АII-2КП				5,80	—	208,9	179,5	793,6	—	134,1	14,5
	Б-1200.194.90-ТК7АII-3КП				5,80	—	208,9	179,5	794,3	—	111,3	14,5
	Б1200.194.90-ТК7АII-4КП				5,80	—	208,9	190,2	852,2	—	73,1	14,5
	Б1200.194.90-ТК7АII-5КП				5,80	—	208,9	190,5	850,5	—	50,3	14,5

Эскиз	Марка балки	Размеры, мм		Класс бетона	Расход материалов на изделие							Масса, т
		ℓ	в		Бетон, м³	В, кг	К-7, кг	А-I, кг	А-II, кг	А-III кг	Прокат, кг	
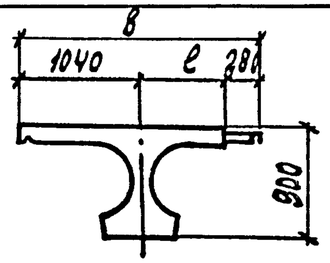	6.1200.194.90-7К7АIII-1К	700	2020	В25	3,74	—	208,9	181,0	—	806,8	38,5	14,4
	6.1200.194.90-7К7АIII-2К				5,74	—	208,9	181,0	—	614,1	118,4	14,4
	6.1200.194.90-7К7АIII-3К				3,74	—	208,9	181,0	—	614,8	111,3	14,4
	6.1200.194.90-7К7АIII-4К				5,74	—	208,9	183,3	—	673,6	73,1	14,4
	6.1200.194.90-7К7АIII-5К				5,74	—	208,9	183,6	—	671,9	50,3	14,4
	6.1200.194.90-7К7АIII-1К	900	2220		5,90	—	208,9	184,9	—	636,3	38,5	14,8
	6.1200.194.90-7К7АIII-2К				5,90	—	208,9	184,9	—	643,6	118,4	14,8
	6.1200.194.90-7К7АIII-3К				5,90	—	208,9	184,9	—	644,3	111,3	14,8
	6.1200.194.90-7К7АIII-4К				5,90	—	208,9	187,2	—	703,1	73,1	14,8
	6.1200.194.90-7К7АIII-5К				5,90	—	208,9	187,5	—	701,4	50,3	14,8
	6.1200.194.90-7К7АII-1К	700	2020		5,74	—	208,9	181,0	760,3	—	38,5	14,4
	6.1200.194.90-7К7АII-2К				5,74	—	208,9	181,0	768,5	—	118,4	14,4
	6.1200.194.90-7К7АII-3К				5,74	—	208,9	181,0	769,2	—	111,3	14,4
	6.1200.194.90-7К7АII-4К				5,74	—	208,9	183,3	827,1	—	73,1	14,4
	6.1200.194.90-7К7АII-5К				5,74	—	208,9	183,6	825,4	—	50,3	14,4
	6.1200.194.90-7К7АII-1К	900	2220		5,90	—	208,9	184,9	785,2	—	38,5	14,8
	6.1200.194.90-7К7АII-2К				5,90	—	208,9	184,9	793,4	—	118,4	14,8
	6.1200.194.90-7К7АII-3К				5,90	—	208,9	184,9	794,1	—	111,3	14,8
	6.1200.194.90-7К7АII-4К				5,90	—	208,9	187,2	852,0	—	73,1	14,8
	6.1200.194.90-7К7АII-5К				5,90	—	208,9	187,5	850,3	—	50,3	14,8

Эскиз	Марка балки	Размеры, мм		Класс бетона	Расход материалов на изделие							Масса, т
		ℓ	в		Бетон, м³	В, кг	К-7, кг	А-I, кг	А-II, кг	А-III, кг	прокат, кг	
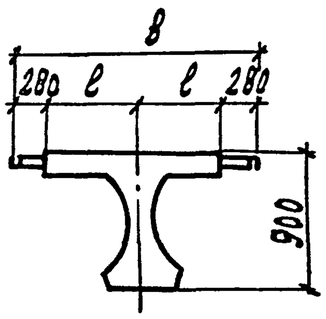	Б1200.140.90-Тв А-III-1кп	700	1960	835	5.15	195,3	—	171,2	—	641,5	42,1	12,9
	Б1200.140.90-Тв А-III-2(3;4) кп				5,15	195,3	—	171,2	—	648,5	103,1	12,9
	Б1200.140.90-Тв А-III-5(6;7) кп				5,15	195,3	—	182,2	—	705,6	42,1	12,9
	Б1200.180.90-Тв А-III-1кп	900	2360		5, 61	195,3	—	179.0	—	691,4	42,1	14,1
	Б1200.180.90-Тв А-III-2(3;4) кп				5,61	195,3	—	179.0	—	698,4	103,1	14,1
	Б1200.180.90-Тв А-III-5(6,7) кп				5,61	195,3	—	190.0	—	755,5	42,1	14,1
	Б1200.140.90-Тв А-II-1кп	700	1960		5,15	195,3	—	171,2	807,3	—	42,1	12,9
	Б1200.140.90-Тв А-II-2(3;4) кп				5,15	195,3	—	171,2	815,2	—	103,1	12,9
	Б1200.140.90-Тв А-II-5(6;7) кп				5,15	195,3	—	182,2	871,4	—	42,1	12,9
	Б1200.180.90-Тв А-II-1кп	900	2360		5,61	195,3	—	179.0	878,8	—	42,1	14,1
	Б1200.180.90-Тв А-II-2(3;4) кп				5,61	195,3	—	179.0	886,7	—	103,1	14,1
	Б1200.180.90-Тв А-II-5(6;7) кп				5,61	195,3	—	190.0	942,9	—	42,1	14,1
	Б1200.140.90-ТК7А-III-1 кп	700	1960		5,15	—	208,9	167,8	—	641,5	38,5	12,9
	Б1200.140.90-ТК7А-III-2(3;4) кп				5,15	—	208,9	167,8	—	648,5	99,5	12,9
	Б1200.140.90-ТК7А-III-5(6;7) кп				5,15	—	208,9	178,8	—	705,6	38,5	12,9
	Б1200.180.90-ТК7А-III-1кп	900	2360		5,61	—	208,9	175,6	—	691,4	38,5	14,1
	Б1200.180.90-ТК7А-III-2(3;4) кп				5,61	—	208,9	175,6	—	698,4	99,5	14,1
	Б1200.180.90-ТК7А-III-5(6;7) кп				5,61	—	208,9	186,6	—	755,5	38,5	14,1
	Б1200.140.90-ТК7А-II-1 кп	700	1960		5,15	—	208,9	167,8	807,3	—	38,5	12,9
	Б1200.140.90-ТК7А-II-2(3;4) кп				5,15	—	208,9	167,8	815,2	—	99,5	12,9
	Б1200.140.90-ТК7А-II-5(6;7) кп				5,15	—	208,9	178,8	871,4	—	38,5	12,9
	Б1200.180.90-ТК7А-II-1 кп	900	2360		5,61	—	208,9	175,6	878,8	—	38,5	14,1
	Б1200.180.90-ТК7А-II-2(3;4) кп				5,61	—	208,9	175,6	886,7	—	99,5	14,1
	Б1200.180.90-ТК7А-II-5(6;7) кп				5,61	—	208,9	186,6	942,9	—	38,5	14,1

Эскиз	Марка балки	Размеры, мм		Класс бетона	Расход материалов на изделие							Масса, т
		e	в		бетон, м³	В, кг	К-7, кг	А-I, кг	А-II, кг	А-III, кг	прокат, кг	
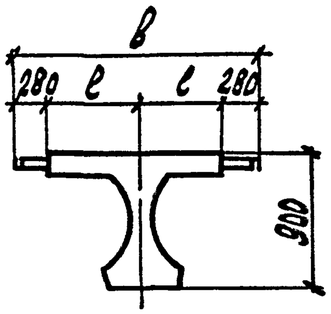	Б1200.140.90-Т8АIII-1к	700	1960	В35	5,26	195,3	—	176,6	—	641,8	42,1	13,2
	Б1200.140.90-Т8АIII-2(3;4)к				5,26	195,3	—	176,6	—	648,9	103,1	13,2
	Б1200.140.90-Т8АIII-5(6;7)к				5,26	195,3	—	187,6	—	706,0	42,1	13,2
	Б1200.180.90-Т8АIII-1к	900	2260		5,71	195,3	—	184,4	—	691,2	42,1	14,3
	Б1200.180.90-Т8АIII-2(3;4)к				5,71	195,3	—	184,4	—	698,2	103,1	14,3
	Б1200.180.90-Т8АIII-5(6;7)к				5,71	195,3	—	195,4	—	755,3	42,1	14,3
	Б1200.140.90-Т8АII-1к	700	1960		5,26	195,3	—	176,6	807,7	—	42,1	13,2
	Б1200.140.90-Т8АII-2(3;4)к				5,26	195,3	—	176,6	815,6	—	103,1	13,2
	Б1200.140.90-Т8АII-5(6;7)к				5,26	195,3	—	187,6	871,8	—	42,1	13,2
	Б1200.180.90-Т8АII-1к	900	2360		5,71	195,3	—	184,4	878,6	—	42,1	14,3
	Б1200.180.90-Т8АII-2(3;4)к				5,71	195,3	—	184,4	886,5	—	103,1	14,3
	Б1200.180.90-Т8АII-5(6;7)к				5,71	195,3	—	195,4	942,7	—	42,1	14,3
	Б1200.140.90-ТК7АIII-1к	700	1960		5,26	—	208,9	173,2	—	641,9	38,5	13,2
	Б1200.140.90-ТК7АIII-2(3;4)к				5,26	—	208,9	173,2	—	648,9	99,5	13,2
	Б1200.140.90-ТК7АIII-5(6;7)к				5,26	—	208,9	184,2	—	706,0	38,5	13,2
	Б1200.180.90-ТК7АIII-1к	900	2360		5,71	—	208,9	181,0	—	691,2	38,5	14,3
	Б1200.180.90-ТК7АIII-2(3;4)к				5,71	—	208,9	181,0	—	698,2	99,5	14,3
	Б1200.180.90-ТК7АIII-5(6;7)к				5,71	—	208,9	192,0	—	755,3	38,5	14,3
	Б1200.140.90-ТК7АII-1к	700	1960		5,26	—	208,9	173,2	807,7	—	38,5	13,2
	Б1200.140.90-ТК7АII-2(3;4)к				5,26	—	208,9	173,2	815,6	—	99,5	13,2
	Б1200.140.90-ТК7АII-5(6;7)к				5,26	—	208,9	194,2	871,8	—	38,5	13,2
	Б1200.180.90-ТК7АII-1к	900	2360		5,71	—	208,9	181,0	878,6	—	38,5	14,3
	Б1200.180.90-ТК7АII-2(3;4)к				5,71	—	208,9	181,0	886,5	—	99,5	14,3
	Б1200.180.90-ТК7АII-5(6;7)к				5,71	—	208,9	192,0	942,7	—	38,5	14,3

Эскиз	Марка балки	Размеры, мм		Класс бетона	Расход материалов на изделие							Масса, т
		e	в		Бетон, м³	В, кг	К-7, кг	А-I, кг	А-II, кг	А-III, кг	Прокат, кг	
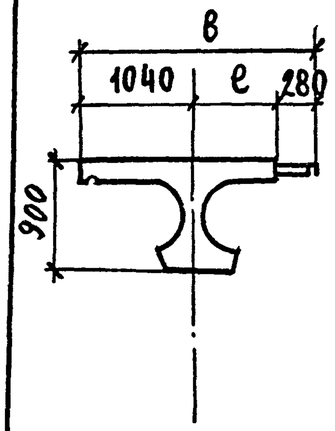	Б1500.174.90-ТВ А-III-1 КП	700	2020	В35	7,19	359,6	—	256,5	—	698,1	43,9	18,0
	Б1500.174.90-ТВ.А-III-2 КП				7,19	359,6	—	256,5	—	707,7	170.0	18,0
	Б1500.174.90-ТВ.А-III-3 КП				7,19	359,6	—	256,5	—	708,4	140,9	18,0
	Б1500,174.90-ТВ.А-III-4 КП				7,19	359,6	—	270,1	—	783.0	88,8	18,0
	Б1500.174.90-ТВ.А-III-5 КП				7,19	359,6	—	270,4	—	780.0	59,7	18,0
	Б1500.194.90-Т.ВА-III-1 КП	900	2220		7,45	359,6	—	263.0	—	736,6	43,9	18,7
	Б1500.194,90-ТВ.А-III-2 КП				7,45	359,6	—	263.0	—	746,2	170.0	18,7
	Б1500.194.90-ТВ А-III-3 КП				7,45	359,6	—	263.0	—	746,9	140,9	18,7
	Б1500.194.90-ТВ.А-III-4 КП				7,45	359,6	—	276,6	—	821,5	88,8	18,7
	Б1500.194.90-ТВ.А-III 5 КП				7,45	359,6	—	276,9	—	819,2	59,7	18,7
	Б1500.174.90-ТВ. А-II-1 КП	700	2020		7,19	359,6	—	256,5	889,8	—	43,9	18,0
	Б1500.174.90-ТВ. А-II - 2 КП				7,19	359,6	—	256,5	900,6	—	170.0	18,0
	Б1500.174.90-ТВ.А-II-3 КП				7,19	359,6	—	256,5	901,3	—	140,9	18,0
	Б1500.174.90-ТВ.А-II- 4 КП				7,19	359,6	—	270,1	974,7	—	88,8	18,0
	Б1500,174.90-ТВ. А-II - 5 КП				7,19	359,6	—	270,4	972,4	—	59,7	18,0
	Б1500.194.90-ТВ. А-II-1 КП	90П	2220		7,45	359,6	—	263.0	927,5	—	43,9	18,7
	Б1500.194.90-ТВ.А-II-2 КП				7,45	359,6	—	263.0	938,3	—	170.0	18,7
	Б1500.194.90-ТВ. А-II-3 КП				7,45	359,6	—	263.0	939.0	—	140,9	18,7
	Б1500.194.90-ТВ. А-II- 4 КП				7,45	359,6	—	276,6	1012,4	—	88,8	18,7
	Б1500.194.90-ТВ.А-II-5 КП.				7,45	359,6	—	276,9	1010,1	—	59,7	18,7

Эскиз	Марка балки	Размеры, мм		Класс бетона	Расход материалов на изделие							Масса, т
		c	в		Бетон, м³	В, кг	К-7, кг	А-I, кг	А-II кг	А-III		
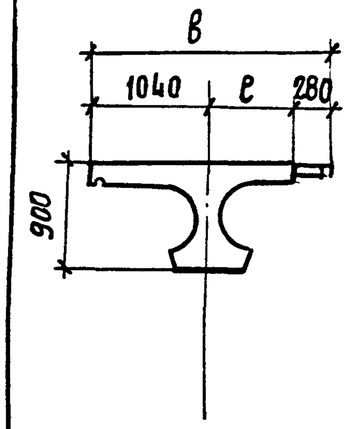	Б 1500.174.90-ТВ.А III - 1К	700	2020	В35	7,30	359,6	—	261,9	—	698,2	43,9	18,3
	Б1500.174.90-ТВА III -2К				7,30	359,6	—	261,9	—	707,5	170,0	18,3
	Б1500.174.90-ТВ.А III - 3К				7,30	359,6	—	261,9	—	708,2	140,9	18,3
	Б1500.74.90-ТВ.А III -4К				7,30	359,6	—	275,5	—	782,8	88,8	18,3
	Б1500.174.90-ТВ.А III - 5К				7,30	359,6	—	275,8	—	780,5	59,7	18,3
	Б1500.194.90-ТВ. А III - 1К	900	2220		7,55	359,6	—	268,4	—	736,4	43,9	18,9
	Б1500.194.90-ТВ. А III -2К				7,55	359,6	—	268,4	—	746,0	170,0	18,9
	Б1500.194.90-ТВ, А III - 3К				7,55	359,6	—	268,4	—	746,7	140,9	18,9
	Б1500.194.90-ТВ. А III - 4К				7,55	359,6	—	282,0	—	821,3	88,8	18,9
	Б1500.194.90-ТВ.А III - 5К				7,55	359,6	—	282,3	—	819,0	59,7	18,9
	Б1500.174.90-ТВ. А II - 1К	700	2020		7,30	359,6	—	261,9	889,6	—	43,9	18,3
	Б1500.174.90-ТВ. А II -2К				7,30	359,6	—	261,9	900,4	—	170,0	18,3
	Б1500.174.90-ТВ.А II - 3К				7,30	359,6	—	261,9	901,1	—	140,9	18,3
	Б1500.174.90-ТВ.А II - 4К				7,30	359,6	—	275,5	974,5	—	88,8	18,3
	Б1500.174.90-ТВ.А II -5К				7,30	359,6	—	275,8	972,2	—	59,7	18,3
	Б1500.194.90-ТВ. А II - 1К	900	2220		7,55	359,6	—	268,4	927,3	—	43,9	18,9
	Б1500.194.90-ТВ.А II - 2К				7,55	359,6	—	268,4	938,1	—	170,0	18,9
	Б1500.194.90-ТВ.А II -3К				7,55	359,6	—	268,4	938,8	—	140,9	18,9
	Б1500.194.90-ТВ.А II. 4К				7,55	359,6	—	282,0	1012,2	—	88,8	18,9
	Б1500.194.90-ТВ.А II - 5К				7,55	359,6	—	282,3	1009,9	—	59,7	18,9

Эскиз	Марка балки	Размеры, мм.		Класс бетона	Расход материалов на изделие							Масса, т
		e	в		Бетон, м³	В, кг	К-7, кг	А-I, кг	А-II кг	А-III кг	Прокат, кг	
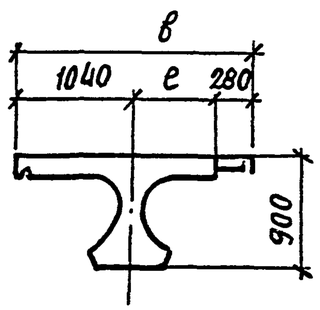	Б1500.174.90-ТК7А-III-1КП	700	2020	В35	7,19	—	329,6	249,5	—	698,1	38,5	18,0
	Б1500.174.90-ТК7А-III-2КП				7,19	—	329,6	249,5	—	707,7	164,6	18,0
	Б1500.174.90-ТК7А-III-3КП				7,19	—	329,6	249,5	—	708,4	135,5	18,0
	Б1500.174.90-ТК7А-III-4КП				7,19	—	329,6	263,1	—	783,0	83,4	18,0
	Б1500.174.90-ТК7А-III-5КП				7,19	—	329,6	263,4	—	780,7	54,3	18,0
	Б1500.194.90-ТК7А-III-1КП	900	2220		7,45	—	329,6	256,0	—	736,6	38,5	18,7
	Б1500.194.90-ТК7А-III-2КП				7,45	—	329,6	256,0	—	746,2	164,6	18,7
	Б1500.194.90-ТК7А-III-3КП				7,45	—	329,6	256,0	—	746,9	135,5	18,7
	Б1500.194.90-ТК7А-III-4КП				7,45	—	329,6	269,6	—	821,5	83,4	18,7
	Б1500.194.90-ТК7А-III-5КП				7,45	—	329,6	269,9	—	819,2	54,3	18,7
	Б1500.174.90-ТК7А-II-1КП	700	2020		7,19	—	329,6	249,5	889,8	—	38,5	18,0
	Б1500.174.90-ТК7А-II-2КП				7,19	—	329,6	249,5	900,6	—	164,6	18,0
	Б1500.174.90-ТК7А-II-3КП				7,19	—	329,6	249,5	901,3	—	135,5	18,0
	Б1500.174.90-ТК7А-II-4КП				7,19	—	329,6	263,1	974,7	—	83,4	18,0
	Б1500.174.90-ТК7А-II-5КП				7,19	—	329,6	263,4	972,4	—	54,3	18,0
	Б1500.194.90-ТК7А-II-1КП	900	2220		7,45	—	329,6	256,0	927,5	—	38,5	18,7
	Б1500.194.90-ТК7А-II-2КП				7,45	—	329,6	256,0	938,3	—	164,6	18,7
	Б1500.194.90-ТК7А-II-3КП				7,45	—	329,6	256,0	939,0	—	135,5	18,7
	Б1500.194.90-ТК7А-II-4КП				7,45	—	329,6	269,6	1012,4	—	83,4	18,7
	Б1500.194.90-ТК7А-II-5КП				7,45	—	329,6	269,9	1010,1	—	54,3	18,7

Эскиз	Марка балки	Размеры, мм		Класс бетона	Расход материалов на изделие							Масса, т
		e	B		Бетон, м³	В, кг	К-7, кг	А-I кг	А-II кг	А-III кг	Прокат, кг	
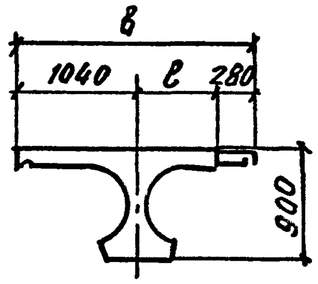	Б1500.174.90-ТК7АIII-1К	700	2020	В35	7.30	—	329.6	254.9	—	697.9	38.5	18.3
	Б1500.174.90-ТК-7АIII-2К				7.30	—	329.6	254.9	—	707.5	164.6	18.3
	Б1500.174.90-ТК-7АIII-3К				7.30	—	329.6	254.9	—	708,2	135.5	18.3
	Б1500.174.90-ТК-7АIII-4К				7.30	—	329.6	268.5	—	782.8	83.4	18.3
	Б1500.174.90-ТК7АIII-5К				7.30	—	329.6	268.8	—	780.5	54.3	18.3
	Б1500 194.90-ТК7АIII-1К	900	2220		7.55	—	329.6	261.4	—	736.4	38.5	18.9
	Б1500 194.90-ТК7АIII-2К				7.55	—	329.6	261.4	—	746.0	164.6	18.9
	Б1500 194.90-ТК7АIII-3К				7.55	—	329.6	261.4	—	746.4	135.5	18.9
	Б1500 194.90-ТК7АIII-4К				7.55	—	329.6	275.0	—	821.3	83.4	18.9
	Б1500 194.90-ТК7АIII-5К				7.55	—	329.6	275.3	—	819.0	54.3	18.9
	Б1500.174.90-ТК7АII-1К	700	2020		7.30	—	329.6	254.9	889.6	—	38.5	18.3
	Б1500.174.90-ТК7АII-2К				7.30	—	329.6	254.9	900.4	—	164.6	18.3
	Б1500.174.90-ТК7АII-3К				7.30	—	329.6	254.9	901.1	—	135.5	18.3
	Б1500.174.90-ТК7АII-4К				7.30	—	329.6	268.5	974.5	—	83.4	18.3
	Б1500.174.90 ТК7АII-5К				7.30	—	329.6	268.8	972.2	—	54.3	18.3
	Б1500.194.90-ТК7АII-1К	900	2220		7.55	—	329.6	261.4	927.3	—	38.5	18.9
	Б1500.194.90-ТК7АII-2К				7.55	—	329.6	261.4	938.1	—	164.6	18.9
	Б1500.194.90-ТК7АII-3К				7.55	—	329.6	261.4	938.8	—	135.5	18.9
	Б1500.194.90-ТК7АII-4К				7.55	—	329.6	275.0	1012.2	—	83.4	18.9
	Б1500.194.90-ТК7АII-5К				7.55	—	329.6	275.3	1009.9	—	54.3	18.9

Эскиз	Марка балки	Размеры, мм		Класс бетона	Расход материалов на изделие							Масса, т
		e	в		Бетон, м³	В, кг	К-7, кг	А-I, кг	А-II, кг	А-III кг	Прокат, кг	
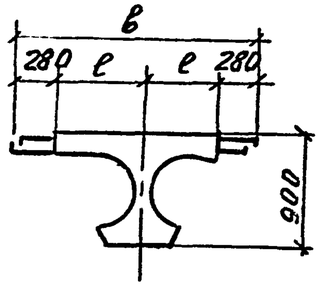	Б1500.140.90–ТВ.АIII-1КП	700	1960	В35	6,55	359.6	—	243.5	—	748.5	43.9	16.4
	Б1500.140.90-ТВ.АIII-2(3;4)КП				6.55	359.6	—	243.5	—	757.5	125.1	16.4
	Б1500.140.90-ТВ.АIII-5(6;7)КП				6.55	359.6	—	257.4	—	829.8	43.9	16.4
	Б1500.180.90-ТВ.А-III-1КП	900	2360		7.19	359.6	—	256.5	—	816.1	43.9	18.0
	Б1500.180.90-ТВ.АIII2(3;4)КП				7.19	359.6	—	256.5	—	825.1	125.1	18.0
	Б1500.180.90-Т.В АIII-5(6,7)КП				7.19	359.6	—	270.4	—	897.4	43.9	18.0
	Б1500.140.90-Т.В.АII-1КП	700	1960		6.55	359.6	—	243.5	958.6	—	43.9	16.4
	Б1500.140.90-ТВ.АII-2(3;4)КП				6.55	359.6	—	243.5	968.8	—	125.1	16.4
	Б1500.140.90-Т.В.АII5(6,7)КП				6.55	359.6	—	257.4	1039.9	—	43.9	16.4
	Б1500.180.90-Т.В.АII-1КП	900	2360		7.19	359.6	—	256.5	1055.3	—	43.9	18.0
	Б1500.180.90-Т.В.АII-2(5,4)КП				7.19	359.6	—	256.5	1065.5	—	125.1	18.0
	Б1500.180.90-Т.В.АII-5(6;7)КП				7.19	359.6	—	270.4	1136.6	—	43.9	18.0
	В1500.140.90-ТК7АIII-1КП	700	1960		6.55	—	329.6	236.5	—	748.5	38.5	16.4
	Б1500.140.90-ТК7АIII2(3;4)КП				6.55	—	329.6	236.5	—	757.5	119.7	16.4
	Б1500.140.90-ТК7АIII5(6;7)КП				6.55	—	329.6	250.4	—	829.8	38.5	16.4
	Б1500.180.90-ТК7АIII-1КП	900	2360		7.19	—	329.6	249.5	—	816.1	38.5	18.0
	Б1500.180.90—ТК7АIII-2(3,4)КП				7.19	—	329.6	249.5	—	825.1	119.7	18.0
	Б1500.180.90-ТК7АIII-5(6,7)КП				7.19	—	329.6	263.4	—	897.4	38.5	18.0
	Б1500.140.90-ТК1АII-1КП	700	1960		6.55	—	329.6	236.5	958.6	—	38.5	16.4
	Б1500.140.90-ТК7АII-2(3,4)КП				6.55	—	329.6	236.5	968.8	—	119.7	16.4
	Б1500.140.90-ТК7АII-5(6;7)КП				6.55	—	329.6	250.4	1039.9	—	38.5	16.4
	Б1500.180.90-ТК7АII-1КП	900	2360		7.19	—	329.6	249.5	1055,3	—	38.5	18.0
	Б1500.180.90-ТК7АII-2(3,4)КП				7.19	—	329.6	249.5	1065,5	—	119.7	18.0
	Б1500.180.90-ТК7АII-5(6,7)КП				7.19	—	329.6	263.4	1136.6	—	38.5	18.0

Эскиз	Марка балки	Размеры, мм		Класс бетона	Расход материалов на изделие							Масса, т
		e	в		бетон, м3	в, кг	К-7, кг	А-I, кг	А-II, кг	А-III, кг	прокат, кг	
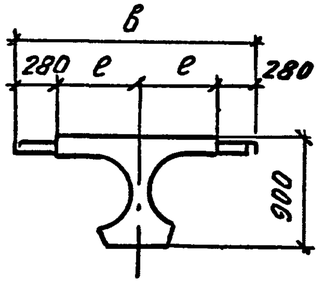	Б1500.140.90-ТВ.АIII-1К	700	1960	В35	6.66	359.6	—	248.9	—	748.9	43.9	16.7
	Б1500.140.90-ТВ.АIII-2(3;4)К				6.66	359.6	—	248.9	—	757.9	125.1	16.7
	Б1500.140.90-ТВ.АIII-5(6;7)К				6.66	359.6	—	262.8	—	830.2	43.9	16.7
	Б1500.180.90-ТВ.АIII-1К	900	2360		7.29	359.6	—	261.9	—	815.9	43.9	18.3
	Б1500.180.90-ТВ.АIII-2(3;4)К				7.29	359.6	—	261.9	—	824.9	125.1	18.3
	Б1500.180.90-ТВ.АIII-5(6;7)К				7.29	359.6	—	275.8	—	897.2	43.9	18.3
	Б1500.140.90-ТВ.АII-1К	700	1960		6.66	359.6	—	248.9	959.0	—	43.9	16.7
	Б1500.140.90-ТВ.АII-2(3;4)К				6.66	359.6	—	248.9	969.2	—	125.1	16.7
	Б1500.140.90-ТВ.АII-5(6,7)К				6.66	359.6	—	262.8	1040.3	—	43.9	16.7
	Б1500.180.90-ТВ.АII-1К	900	2360		7.29	359.6	—	261.9	1055.1	—	43.9	18.3
	Б1500.180.90-ТВ.АII-2(3;4)К				7.29	359.6	—	261.9	1065.3	—	125.1	18.3
	Б1500.180.90-ТВ.АII-5(6;7)К				7.29	359.6	—	275.8	1136.4	—	43.9	18.3
	Б1500.140.90-ТК7АIII-1К	700	1960		6.66	—	329.6	241.9	—	748.9	38.5	16.7
	Б1500.140.90-ТК7АIII-2(3;4)К				6.66	—	329.6	241.9	—	757.9	119.7	167
	Б1500.140.90-ТК7АIII-5(6;7)К				6.66	—	329.6	255.8	—	830.2	38.5	167
	Б1500.180.90-ТК7АIII-1К	900	2360		7.29	—	329.6	254.9	—	815.9	38.5	18.3
	Б1500.180.90-ТК7АIII-2(3;4)К				7.29	—	329.6	254.9	—	824.9	119.7	18.3
	Б1500.180.90-ТК7АIII-5(6;7)К				7.29	—	329.6	268.8	—	897.2	38.5	18.3
	Б1500.140.90-ТК7АII-1К	700	1960		6.66	—	329.6	241.9	959.0	—	38.5	16.7
	Б1500.140.90-ТК7АII-2(3;4)К				6.66	—	329.6	241.9	969.2	—	119.7	16.7
	Б1500.140.90-ТК7АII-5(6;7)К				6.66	—	329.6	255.8	1040.3	—	38.5	16.7
	Б1500.180.90-ТК7АII-1К	900	2360		7.29	—	329.6	254.9	1055.1	—	38.5	18.3
	Б1500.180.90-ТК7АII-2(3;4)К				7.29	—	329.6	254.9	1065.3	—	119.7	18.3
	Б1500.180.90-ТК7АII-5(6;7)К				7.29	—	329.6	268.8	1136.4	—	38.5	18.3

Эскиз	Марка балки	Размеры, мм		Класс бетона	Расход материалов на изделие							Масса т
		e	в		Бетон, м³	В, кг	К-7, кг	А-I, кг	А-II, кг	А-III, кг	Прокат, кг	
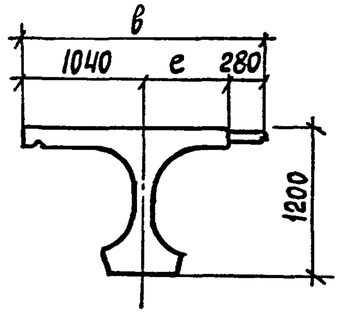	Б 1800.174.120-Тв.АIII-1кп	700	2020	В35	10,11	355,0	—	350,2	—	852,6	43,0	25,3
	Б 1800.174.120-Тв.АIII-2кп				10,11	355,0	—	350,2	—	864,4	199,6	25,3
	Б1800.174.120-Тв.АIII-3кп				10,11	355,0	—	350,2	—	863,6	164,2	25,3
	Б1800.174.120-Тв.АIII-4кп				10,11	355,0	—	366,7	—	955,4	98,1	25,3
	Б1800.174.120-Тв.АIII-5кп				10,11	355,0	—	367,0	—	952,6	62,7	25,3
	Б1800.194.120-Тв.АIII-1кп	900	2220		10,45	355,0	—	359,3	—	900,1	43.0	26,2
	Б1800.194.120-Тв.АIII-2кп				10,45	355,0	—	359,3	—	911,9	199,6	26,2
	Б1800.194.120-Тв АIII-3кп				10,45	355,0	—	359,3	—	911,1	164,2	26,2
	Б1800.194.120-Тв.АIII-4кп				10,45	355,0	—	375,8	—	1002,9	98,1	26,2
	Б1800.194.120-Тв.АIII-5кп				10,45	355,0	—	376,1	—	1000,1	62,7	26,2
	Б1800.174.120-Тв.АII-1кп	700	2020		10,11	355,0	—	350,2	1087,1	—	43.0	25,3
	Б1800.174.120-Тв.АII-2кп				10,11	355,0	—	350,2	1100,7	—	199,6	25,3
	Б1800.174.120-Тв.АII-3кп				10,11	355,0	—	350,2	1101,2	—	164,2	25,3
	Б1800.174.120-Тв.АII-4кп				10,11	355,0	—	366,7	1190,0	—	98,1	25,3
	Б1800.174.120-Тв.АII-5кп				10,11	355,0	—	367,0	1187,2	—	62,7	25,3
	Б1800.194.120-Тв.АII-1кп	900	2220		10,45	355,0	—	359,3	1137,6	—	43.0	26,2
	Б1800.194.120-Тв.АII-2кп				10,45	355,0	—	359,3	1151,2	—	199,6	26,2
	Б1800.194.120-Тв.АII-3кп				10,45	355,0	—	359,3	1151,7	—	164,2	26,2
	Б1800.194.120-Тв.АII-4кп				10,45	355,0	—	375,8	1240,5	—	98,1	26,2
	Б1800.194.120-Тв.АII-5кп				10,45	355,0	—	376,1	1237,7	—	62,7	26,2

Эскиз	Марка балки	Размеры, мм		Класс бетона	Расход материалов на изделие							Масса т
		e	в		Бетон, м³	В, кг	К-7, кг	А-I, кг	А-II, кг	А-III, кг	Прокат, кг	
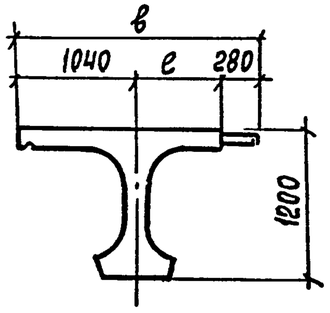	Б1800.174.120-ТВ.АIII-1К	700	2020	В35	10,22	355,0	—	355,6	—	852,7	43.0	25,6
	Б1800.174.120-ТВ.АIII-2К				10,22	355,0	—	355,6	—	864,5	199,6	25,6
	Б1800.174.120-ТВ.АIII-3К				10,22	355,0	—	355,6	—	863,7	164,2	25,6
	Б1800.174.120-ТВ.АIII-4К				10,22	355,0	—	372,1	—	955,5	98,1	25,6
	Б1800.174.120-ТВ.АIII-5К				10,22	355,0	—	372,4	—	952,7	62,7	25,6
	Б1800.194.120-ТВ.АIII-1К	900	2220		10,55	355,0	—	364,7	—	900,2	43.0	26,4
	Б1800.194.120-ТВ.АIII-2К				10,55	355,0	—	364,7	—	912.0	199,6	26,4
	Б1800.194.120-ТВ.АIII-3К				10,55	355,0	—	364,7	—	911,2	164,2	26,4
	Б1800.194.120-ТВ.АIII-4К				10,55	355,0	—	381,2	—	1003.0	98,1	26,4
	Б1800.194.120-ТВ.АIII-5К				10,55	355,0	—	381,5	—	1000,2	62,7	26,4
	Б1800.174.120-ТВ.АII-1К	700	2020		10,22	355,0	—	355,6	1087,2	—	43.0	25,6
	Б1800.174.120-ТВ.АII-2К				10,22	355,0	—	355,6	1100,8	—	199,6	25,6
	Б1800.174.120-ТВ.АII-3К				10,22	355,0	—	355,6	1101,3	—	164,2	25,6
	Б1800.174.120-ТВ.АII-4К				10,22	355,0	—	372,1	1190,1	—	98,1	25,6
	Б1800.174.120-ТВ.АII-5К				10,22	355,0	—	372,4	1187,3	—	62,7	25,6
	Б1800.194.120-ТВ.АII-1К	900	2220		10,55	355,0	—	364,7	1137,7	—	43.0	26,4
	Б1800.194.120-ТВ.АII-2К				10,55	355,0	—	364,7	1151,3	—	199,6	26,4
	Б1800.194.120-ТВ.АII-3К				10,55	355,0	—	364,7	1151,8	—	164,2	26,4
	Б1800.194.120-ТВ.АII-4К				10,55	355,0	—	381,2	1240,6	—	98,1	26,4
	Б1800.194.120-ТВ.АII-5К				10,55	355,0	—	381,5	1237,8	—	62,7	26,4

Эскиз	Марка балки	Размеры, мм		Класс бетона	Расход материалов на изделие							Масса, т
		e	в		Бетон, м	В, кг	К-7, кг	AI, кг	A-II, кг	A-III, кг	Прокат, кг	
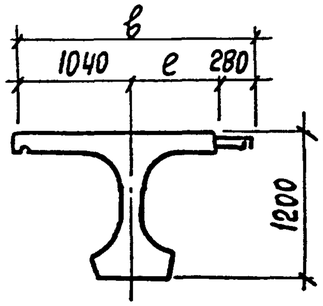	51800.174.120-ТК7АIII-1КП	700	2020	В35	10,11	—	390,6	346,1	—	852,6	38,5	25,3
	51800.174.120-ТК7АIII-2КП				10,11	—	390,6	346,1	—	864,4	195,1	25,3
	51800.174.120-ТК7АIII-3КП				10,11	—	390,6	346,1	—	863,6	159,7	25,3
	51800.174.120-ТК7АIII-4КП				10,11	—	390,6	362,6	—	955,4	93,6	25,3
	51800.174.120-ТК7АIII-5КП				10,11	—	390,6	362,9	—	952,6	58,2	25,3
	51800.194.120-ТК7АIII-1КП	900	2220		10,45	—	390,6	355,2	—	900,1	38,5	26,2
	51800.194.120-ТК7АIII-2КП				10,45	—	390,6	355,2	—	911,9	195,1	26,2
	51800.194.120-ТК7АIII-3КП				10,45	—	390,6	355,2	—	911,1	159,7	26,2
	51800.194.120-ТК7АIII-4КП				10,45	—	390,6	360,7	—	1002,9	93,6	26,2
	51800.194.120-ТК7АIII-5КП				10,45	—	390,6	361,0	—	1000,1	58,2	26,2
	51800.174.120-ТК7АII-1КП	700	2020		10,11	—	390,6	346,1	1087,1	—	38,5	25,3
	51800.174.120-ТК7АII-2КП				10,11	—	390,6	346,1	1100,7	—	195,1	25,3
	51800.174.120-ТК7АII-3КП				10,11	—	390,6	346,1	1101,2	—	159,7	25,3
	51800.174.120-ТК7АII-4КП				10,11	—	390,6	346,1	1190,0	—	93,6	25,3
	51800.174.120-ТК7АII-5КП				10,11	—	390,6	362,6	1187,2	—	58,2	25,3
	51800.194.120-ТК7АII-1КП	900	2220		10,45	—	390,6	355,2	1137,6	—	38,5	26,2
	51800.194.120-ТК7АII-2КП				10,45	—	390,6	355,2	1151,2	—	195,1	26,2
	51800.194.120-ТК7АII-3КП				10,45	—	390,6	355,2	1151,7	—	159,7	26,2
	51800.194.120-ТК7АII-4КП				10,45	—	390,6	360,7	1240,5	—	93,6	26,2
	51800.194.120-ТК7АII-5КП				10,45	—	390,6	361,0	1237,7	—	58,2	26,2

Эскиз	Марка балки	Размеры, мм		Класс бетона	Расход материалов на изделие							Масса, т
		e	в		Бетон, м	В, кг.	К-7, кг.	AI, кг	AII, кг.	AIII, кг	Прокат, кг	
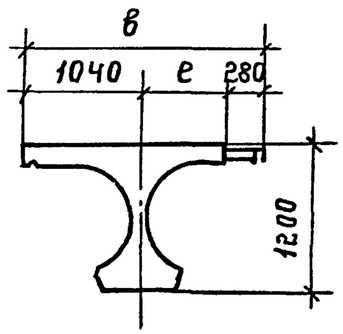	Б1800.174.120-ТК7АIII-1К	700	2020	В35	10,22	—	390,6	351,5	—	852,7	38,5	25,6
	Б1800.174.120-ТК7АIII-2К				10,22	—	390,6	351,5	—	864,5	195,1	25,6
	Б1800.174.120-ТК7АIII-3К				10,22	—	390,6	351,5	—	863,7	159,7	25,6
	Б1800.174.120-ТК7АIII-4К				10,22	—	390,6	368,0	—	955,5	93,6	25,6
	Б1800.174.120-ТК7АIII-5К				10,22	—	390,6	368,3	—	952,7	58,2	25,6
	Б1800.194.120-ТК7АIII-1К	900	2220		10,55	—	390,6	360,6	—	900,2	38,5	26,4
	Б1800.194.120-ТК7АIII-2К				10,55	—	390,6	360,6	—	912,0	195,1	26,4
	Б1800.194.120-ТК7АIII-3К				10,55	—	390,6	360,6	—	911,2	159,7	26,4
	Б1800.194.120-ТК7АIII-4К				10,55	—	390,6	366,1	—	1003,0	93,6	26,4
	Б1800.194.120-ТК7АIII-5К				10,55	—	390,6	366,4	—	1000,2	58,2	26,4
	Б1800.174.120-ТК7АII-1К	700	2020		10,22	—	390,6	351,5	1087,2	—	38,5	25,6
	Б1800.174.120-ТК7АII-2К				10,22	—	390,6	351,5	1100,8	—	195,1	25,6
	Б1800.174.120-ТК7АII-3К				10,22	—	390,6	351,5	1101,3	—	159,7	25,6
	Б1800.174.120-ТК7АII-4К				10,22	—	390,6	368,0	1190,1	—	93,6	25,6
	Б1800.174.120-ТК7АII-5К				10,22	—	390,6	368,3	1187,3	—	58,2	25,6
	Б1800.194.120-ТК7АII-1К	900	2220		10,55	—	390,6	360,6	1137,7	—	38,5	26,4
	Б1800.194.120-ТК7АII-2К				10,55	—	390,6	360,6	1151,3	—	195,1	26,4
	Б1800.194.120-ТК7АII-3К				10,55	—	390,6	360,6	1151,8	—	159,7	26,4
	Б1800.194.120-ТК7АII-4К				10,55	—	390,6	366,1	1240,6	—	93,6	26,4
	Б1800.194.120-ТК7АII-5К				10,55	—	390,6	366,4	1237,8	—	58,2	26,4

Эскиз	Марка балки	Размеры e	Размеры B	Класс бетона	Расход материалов на изделие: Бетон, м³	Сталь B, кг	Сталь К-7, кг	Сталь А-I, кг	Сталь А-II, кг	Сталь А-III, кг	Прокат, кг	Масса, т
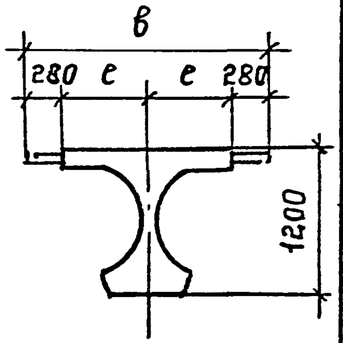	Б1800.140.120-ТВАIII-1КП	700	1960	В35	9,34	355,0	—	332,0	—	919,5	43,0	23,4
	Б1800.140.120-ТВАIII-2(3,4)КП				9,34	355,0	—	332,0	—	930,5	144,5	23,4
	Б1800.140.120-ТВАIII-5(6;7)КП				9,34	355,0	—	348,8	—	1017,9	43,0	23,4
	Б1800.180.120-ТВАIII-1КП	900	2360		10,16	355,0	—	350,2	—	1004,2	43,0	25,4
	Б1800.180.120-ТВАIII-2(3;4)КП				10,16	355,0	—	350,2	—	1015,2	144,5	25,4
	Б1800.180.120-ТВАIII-5(6;7)КП				10,16	355,0	—	367,0	—	1102,6	43,0	25,4
	Б1800.140.120-ТВАII-1КП	700	1960		9,34	355,0	—	332,0	1178,5	—	43,0	23,4
	Б1800.140.120-ТВАII-2(3;4)КП				9,34	355,0	—	332,0	1191,0	—	144,5	23,4
	Б1800.140.120-ТВАII-5(6;7)КП				9,34	355,0	—	348,8	1277,0	—	43,0	23,4
	Б1800.180.120-ТВАII-1КП	900	2360		10,16	355,0	—	350,2	1299,8	—	43,0	25,4
	Б1800.180.120-ТВАII-2(3;4)КП				10,16	355,0	—	350,2	1312,3	—	144,5	25,4
	Б1800.180.120-ТВАII-5(6;7)КП				10,16	355,0	—	367,0	1398,3	—	43,0	25,4
	Б1800.140.120-ТКТАIII-1КП	700	1960		9,34	—	390,6	327,9	—	919,5	38,5	23,4
	Б1800.140.120-ТКТАIII-2(3;4)КП				9,34	—	390,6	327,9	—	930,5	140,0	23,4
	Б1800.140.120-ТКТАIII-5(6;7)КП				9,34	—	390,6	344,7	—	1017,9	38,5	23,4
	Б1800.180.120-ТКТАIII-1КП	900	2360		10,16	—	390,6	346,1	—	1004,2	38,5	25,4
	Б1800.180.120-ТКТАIII-2(3;4)КП				10,16	—	390,6	346,1	—	1015,2	140,0	25,4
	Б1800.180.120-ТКТАIII-5(6;7)КП				10,16	—	390,6	362,9	—	1102,6	38,5	25,4
	Б1800.140.120-ТКТАII-1КП	700	1960		9,34	—	390,6	327,9	1178,5	—	38,5	23,4
	Б1800.140.120-ТКТАII-2(3;4)КП				9,34	—	390,6	327,9	1191,0	—	140,0	23,4
	Б1800.140.120-ТКТАII-5(6;7)КП				9,34	—	390,6	344,7	1277,0	—	38,5	23,4
	Б1800.180.120-ТКТАII-1КП	900	2360		10,16	—	390,6	346,1	1299,8	—	38,5	25,4
	Б1800.180.120-ТКТАII-2(3;4)КП				10,16	—	390,6	346,1	1312,3	—	140,0	25,4
	Б1800.180.120-ТКТАII-5(6;7)КП				10,16	—	390,6	362,9	1398,3	—	38,5	25,4

Эскиз	Марка балки	Размеры e	Размеры в	Класс бетона	Расход материалов на изделие. Бетон м³	В, кг	К-7, кг	А-I, кг	А-II, кг	А-III, кг	Прокат кг	Масса, т.
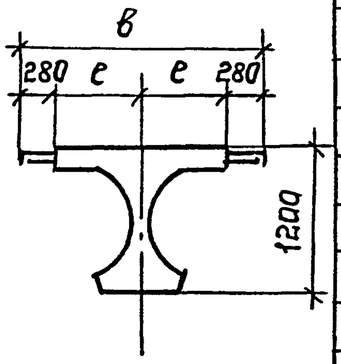	Б1800.140.120-ТВАIII-1К	700	1960	В35	9,45	355,0	—	337,4	—	919,6	43,0	23,7
	Б1800.140.120-ТВ.АIII-2(3;4)К				9,45	355,0	—	337,4	—	930,6	144,5	23,7
	Б1800.140.120-ТВАIII-5(6;7)К				9,45	355,0	—	354,2	—	1018,0	43,0	23,7
	Б1800.180.120-ТВАIII-1К	900	2360		10,26	355,0	—	355,6	—	1004,3	43,0	25,7
	Б1800.180.120-ТВАIII-2(3;4)К				10,26	355,0	—	355,6	—	1015,3	144,5	25,7
	Б1800.180.120-ТВАIII-5(6;7)К				10,26	355,0	—	372,4	—	1102,7	43,0	25,7
	Б1800.140.120-ТВАII-1К	700	1960		9,45	355,0	—	337,4	1178,6	—	43,0	23,7
	Б1800.140.120-ТВ.АII-2(3;4)К				9,45	355,0	—	337,4	1191,1	—	144,5	23,7
	Б1800.140.120-ТВАII-5(6;7)К				9,45	355,0	—	354,2	1277,1	—	43,0	23,7
	Б1800.180.120-ТВ.АII-1К	900	2360		10,26	355,0	—	355,6	1299,9	—	43,0	25,7
	Б1800.180.120-ТВ.АII-2(3;4)К				10,26	355,0	—	355,6	1312,4	—	144,5	25,7
	Б1800.180.120-ТВ.АII-5(6;7)К				10,26	355,0	—	372,4	1398,4	—	43,0	25,7
	Б1800.140.120-ТК7АIII-1К	700	1960		9,45	—	390,6	333,3	—	919,6	38,5	23,7
	Б1800.140.120-ТК7АIII-2(3;4)К				9,45	—	390,6	333,3	—	930,6	140,0	23,7
	Б1800.140.120-ТК7АIII-5(6;7)К				9,45	—	390,6	350,1	—	1018,0	38,5	23,7
	Б1800.180.120-ТК7АIII-1К	900	2360		10,26	—	390,6	351,5	—	1004,3	38,5	25,7
	Б1800.180.120-ТК7АIII-2(3;4)К				10,26	—	390,6	351,5	—	1015,3	140,0	25,7
	Б1800.180.120-ТК7АIII-5(6;7)К				10,26	—	390,6	368,3	—	1102,7	38,5	25,7
	Б1800.140.120-ТК7АII-1К	700	1960		9,45	—	390,6	333,3	1178,6	—	38,5	23,7
	Б1800.140.120-ТК7АII-2(3;4)К				9,45	—	390,6	333,3	1191,1	—	140,0	23,7
	Б1800.140.120-ТК7АII-5(6;7)К				9,45	—	390,6	350,1	1277,1	—	38,5	23,7
	Б1800.180.120-ТК7АII-1К	900	2360		10,26	—	390,6	351,5	1299,9	—	38,5	25,7
	Б1800.180.120-ТК7АII-2(3;4)К				10,26	—	390,6	351,5	1312,4	—	140,0	25,7
	Б1800.180.120-ТК7АII-5(6;7)К				10,26	—	390,6	368,3	1398,4	—	38,5	25,7

Эскиз	Марка балки	Размеры, мм.		Класс бетона	Расход материалов на изделие							Масса, т
		e	в		бетон, $м^3$	в, кг	К-7, кг	А-I, кг	А-II, кг	А-III, кг	прокат, кг	
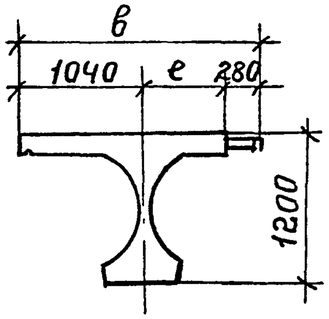	Б2100.174.120-ТВ.AIII-1КП	700	2020	В35	10,94	574,7	—	412,2	—	1039,2	44,8	27,4
	Б2100.174.120-ТВ.AIII-2КП				10,94	574,7	—	412,2	—	1053,4	231,9	27,4
	Б2100.174.120-ТВ.AIII-3КП				10,94	574,7	—	412,2	—	1054,2	190,2	27,4
	Б2100.174.120-ТВ.AIII-4КП				10,94	574,7	—	431,6	—	1160,1	110,1	27,4
	Б2100.174.120-ТВ.AIII-5КП				10,94	574,7	—	431,8	—	1156,8	68,4	27,4
	Б2100.194.120-ТВ.AIII-1КП	900	2220		11,95	574,7	—	423,9	—	1095,7	44,8	29,9
	Б2100.194.120-ТВ.AIII-2КП				11,95	574,7	—	423,9	—	1109,9	231,9	29,9
	Б2100.194.120-ТВ.AIII-3КП				11,95	574,7	—	423,9	—	1110,7	190,2	29,9
	Б2100.194.120-ТВ.AIII-4КП				11,95	574,7	—	443,3	—	1216,6	110,1	29,9
	Б2100.194.120-ТВ.AIII-5КП				11,95	574,7	—	443,5	—	1213,3	68,4	29,9
	Б2100.174.120-ТВ.AII-1КП	700	2020		10,94	574,7	—	412,2	1316,3	—	44,8	27,4
	Б2100.174.120-ТВ.AII-2КП				10,94	574,7	—	412,2	1332,3	—	231,9	27,4
	Б2100.174.120-ТВ.AII-3КП				10,94	574,7	—	412,2	1333,1	—	190,2	27,4
	Б2100.174.120-ТВ.AII-4КП				10,94	574,7	—	431,6	1438,7	—	110,1	27,4
	Б2100.174.120-ТВ.AII-5КП				10,94	574,7	—	431,8	1434,0	—	68,4	27,4
	Б2100.194.120-ТВ.AII-1КП	900	2220		11,95	574,7	—	423,9	1379,6	—	44,8	29,9
	Б2100.194.120-ТВ.AII-2КП				11,95	574,7	—	423,9	1395,6	—	231,9	29,9
	Б2100.194.120-ТВ.AII-3КП				11,95	574,7	—	423,9	1396,4	—	190,2	29,9
	Б2100.194.120-ТВ.AII-4КП				11,95	574,7	—	443,3	1502,0	—	110,1	29,9
	Б2100.194.120-ТВ.AII-5КП				11,95	574,7	—	443,5	1497,3	—	68,4	29,9

Эскиз	Марка балки	Размеры, мм.		Класс бетона	Расход материалов на изделие							Масса, т
		e	в		Бетон, м³	В, кг	К-7, кг	А-I, кг	А-II, кг	А-III, кг	Прокат, кг	
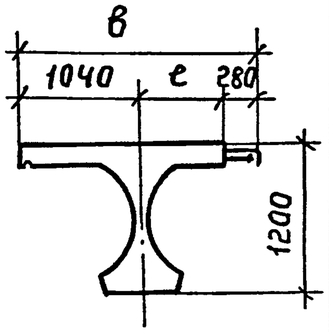	Б2100.174.120-ТВ.А III-1К	700	2020	В35	11,98	574,7	—	417.6	—	1039,3	44,8	30,0
	Б2100.174.120-ТВА III-2К				11,98	574,7	—	417.6	—	1053,5	231,9	30,0
	Б2100.174.120-Т в.А III-3К				11,98	574,7	—	417.6	—	1054,3	190,2	30,0
	Б2100.174.120-ТВА III-4К				11,98	574,7	—	437,0	—	1160,2	110,1	30,0
	Б2100.174.120-ТВА III-5К				11.98	574,7	—	437.2	—	1156,9	68,4	30,0
	Б2100.194.120-ТВА III-1К	900	2220		12,42	574,7	—	429,3	—	1095,8	44,8	31,1
	Б2100.194.120-ТВ.А III-2К				12,42	574,7	—	429,3	—	1110,0	231,9	31,1
	Б2100.194.120-ТВ.А III-3К				12,42	574,7	—	429,3	—	1110,8	190,2	31,1
	Б2100.194.120-ТВ.А III-4К				12,42	574,7	—	448,7	—	1216,7	110,1	31,1
	Б2100.194.120-ТВА III-5К				12,42	574,7	—	448,9	—	1213,4	68,4	31,1
	Б2100.174.120-ТВ.А II-1К	700	2020		11,98	574,7	—	417,6	1316,4	—	44,8	30,0
	Б2100.174.120-Т в.А II-2К				11,98	574,7	—	417,6	1332,4	—	231,9	30,0
	Б2100.174.120-ТВА II-3К				11,98	574,7	—	417,6	1333,2	—	190,2	30,0
	Б2100.174.120-ТВА II-4К				11,98	574,7	—	437,0	1438,8	—	110,1	30,0
	Б2100.174.120-Т в.А II-5К				11,98	574,7	—	437,2	1434,1	—	68,4	30,0
	Б2100.194.120-ТВ.А II-1К	900	2220		12,42	574,7	—	429,3	1379,7	—	44,8	31,1
	Б2100.194.120-Т в.А II-2К				12,42	574,7	—	429,3	1395,7	—	231,9	31,1
	Б2100.194.120-ТВ.А II-3К				12,42	574,7	—	429,3	1396,5	—	190,2	31,1
	Б2100.194.120-ТВ.А II-4К				12,42	574,7	—	448,7	1502,1	—	110,1	31,1
	Б2100.194.120-ТВ.А II-5К				12,42	574,7	—	448,9	1497,4	—	68,4	31,1

Эскиз	Марка балки	Размеры, мм		Класс бетона	Расход материалов на изделие							Масса
		в	е		Бетон, м³	В, кг	К-7, кг	А-I, кг	А-II кг	А-III, кг	Прокат, кг	т
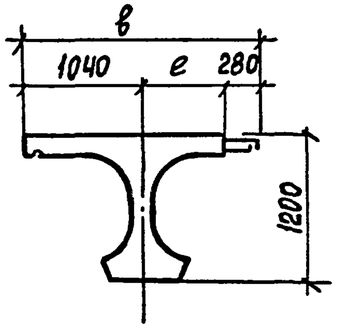	Б2100.174.120-ТК7АIII-1КП	2020	700	В35	11,87	—	602,4	405,5	—	1039,2	38,5	29,7
	Б2100.174.120-ТК7АIII-2КП				11,87	—	602,4	405,5	—	1053,4	225,6	29,7
	Б2100.174.120-ТК7АIII-3КП				11,87	—	602,4	405,5	—	1054,2	183,9	29,7
	Б2100.174.120-ТК7АIII-4КП				11,87	—	602,4	424,9	—	1160,1	103,8	29,7
	Б2100.174.120-ТК7АIII-5КП				11,87	—	602,4	425,1	—	1156,8	62,1	29,7
	Б2100.194.120-ТК7АIII-1КП	2220	900		12,32	—	602,4	417,2	—	1095,7	38,5	30,8
	Б2100.194.120-ТК7АIII-2КП				12,32	—	602,4	417,2	—	1109,9	225,6	30,8
	Б2100.194.120-ТК7АIII-3КП				12,32	—	602,4	417,2	—	1110,7	183,9	30,8
	Б2100.194.120-ТК7АIII-4КП				12,32	—	602,4	436,6	—	1216,6	103,8	30,8
	Б2100.194.120-ТК7АIII-5КП				12,32	—	602,4	436,8	—	1213,3	62,1	30,8
	Б2100.174.120-ТК7АII-1КП	2020	700		11,87	—	602,4	405,5	1316,3	—	38,5	29,7
	Б2100.174.120-ТК7АII-2КП				11,87	—	602,4	405,5	1332,3	—	225,6	29,7
	Б2100.174.120-ТК7АII-3КП				11,87	—	602,4	405,5	1333,1	—	183,9	29,7
	Б2100.174.120-ТК7АII-4КП				11,87	—	602,4	424,9	1438,7	—	103,8	29,7
	Б2100.174.120-ТК7АII-5КП				11,87	—	602,4	425,1	1434,0	—	62,1	29,7
	Б2100.194.120-ТК7АII-1КП	2220	900		12,32	—	602,4	417,2	1379,6	—	38,5	30,8
	Б2100.194.120-ТК7АII-2КП				12,32	—	602,4	417,2	1395,6	—	225,6	30,8
	Б2100.194.120-ТК7АII-3КП				12,32	—	602,4	417,2	1396,4	—	183,9	30,8
	Б2100.194.120-ТК7АII-4КП				12,32	—	602,4	436,6	1502,0	—	103,8	30,8
	Б2100.194.120-ТК7АII-5КП				12,32	—	602,4	436,8	1497,3	—	62,1	30,8

Эскиз	Марка балки	Размеры, мм в	Размеры, мм е	Класс бетона	Расход материалов на изделие: Бетон, м³	В, кг	К-7, кг	А-I, кг	А-II, кг	А-III, кг	Прокат, кг	Масса, т
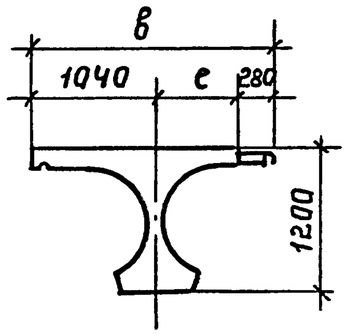	Б2100.174.120-ТК7АIII-1К	2020	700	В35	11,98	—	602,4	410,9	—	1039,3	38,5	30,0
	Б2100.174.120-ТК7АIII-2К				11,98	—	602,4	410,9	—	1053,5	225,6	30,0
	Б2100.174.120-ТК7АIII-3К				11,98	—	602,4	410,9	—	1054,3	183,9	30,0
	Б2100.174.120-ТК7АIII-4К				11,98	—	602,4	430,3	—	1160,2	103,8	30,0
	Б2100.174.120-ТК7АIII-5К				11,98	—	602,4	430,5	—	1156,9	62,1	30,0
	Б2100.194.120-ТК7АIII-1К	2220	900		12,42	—	602,4	422,6	—	1095,8	38,5	31,1
	Б2100.194.120-ТК7АIII-2К				12,42	—	602,4	422,6	—	1110,0	225,6	31,1
	Б2100.194.120-ТК7АIII-3К				12,42	—	602,4	422,6	—	1110,8	183,9	31,1
	Б2100.194.120-ТК7АIII-4К				12,42	—	602,4	442,0	—	1216,7	103,8	31,1
	Б2100.194.120-ТК7АIII-5К				12,42	—	602,4	442,2	—	1213,4	62,1	31,1
	Б2100.174.120-ТК7АII-1К	2020	700		11,98	—	602,4	410,9	1316,4	—	38,5	30,0
	Б2100.174.120-ТК7АII-2К				11,98	—	602,4	410,9	1332,4	—	225,6	30,0
	Б2100.174.120-ТК7АII-3К				11,98	—	602,4	410,9	1333,2	—	183,9	30,0
	Б2100.174.120-ТК7АII-4К				11,98	—	602,4	430,3	1438,8	—	103,8	30,0
	Б2100.174.120-ТК7АII-5К				11,98	—	602,4	430,5	1434,1	—	62,1	30,0
	Б2100.194.120-ТК7АII-1К	2220	900		12,42	—	602,4	422,6	1379,7	—	38,5	31,1
	Б2100.194.120-ТК7АII-2К				12,42	—	602,4	422,6	1395,7	—	225,6	31,1
	Б2100.194.120-ТК7АII-3К				12,42	—	602,4	422,6	1396,5	—	183,9	31,1
	Б2100.194.120-ТК7АII-4К				12,42	—	602,4	442,0	1502,1	—	103,8	31,1
	Б2100.194.120-ТК7АII-5К				12,42	—	602,4	442,2	1497,4	—	62,1	31,1

Эскиз	Марка балки	Размеры, мм в	Размеры, мм е	Класс бетона	Расход материалов на изделие: Бетон, м³	В, кг	К-7, кг	А-I, кг	А-II, кг	А-III, кг	Прокат, кг	Масса, т
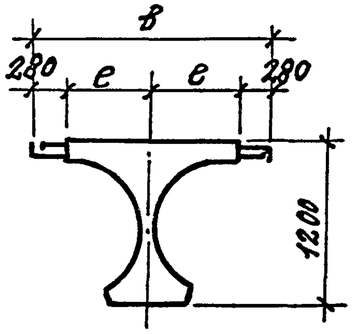	Б2100.140.120-ТВ.А-III-1кп	1960	700	В35	10.94	574.7	—	388.8	—	1122.0	44.8	27.4
	Б2100.140.120-ТВ.А-III-2(3,4)кп				10.94	574.7	—	388.8	—	1135.0	166.6	27.4
	Б2100.140.120-ТВ.А-III-5(6,7)кп				10.94	574.7	—	408.4	—	1237.7	44.8	27.4
	Б.2100.180.120-ТВ.А-III-1кп	2360	900		11.95	574.7	—	412.2	—	1224.4	44.8	29.9
	Б2100.180.120-ТВ.А-III-2(3,4)кп				11.95	574.7	—	412.2	—	1237.4	166.8	29.9
	Б2100.180.120-ТВ.А-III-5(6,7)кп				11.95	574.7	—	431.8	—	1340.1	44.8	29.9
	Б2100.140.120-ТВ.А-II-1кп	1960	700		10.94	574.7	—	388.8	1429.7	—	44.8	27.4
	Б.2100.140.120-ТВ.А-II-2(3,4)кп				10.94	574.7	—	388.8	1444.5	—	166.6	27.4
	Б2100.140.120-ТВ.А-II-5(6,7)кп				10.94	574.7	—	408.4	1545.4	—	44.8	27.4
	Б2100.180.120-ТВ.А-II-1кп	2360	900		11.95	574.7	—	412.2	1576.2	—	44.8	29.9
	Б2100.180.120-ТВ.А-II-2(3,4)кп				11.95	574.7	—	412.2	1591.0	—	166.6	29.9
	Б2100.180.120-ТВ.А-II-5(6,7)кп				11.95	574.7	—	431.8	1691.9	—	44.8	29.9
	Б2100.140.120-ТК7А-III-1кп	1960	700		10.94	—	602.4	382.1	—	1122.0	38.5	27.4
	Б2100.140.120-ТК7А-III-2(3,4)кп				10.94	—	602.4	382.1	—	1135.0	160.3	27.4
	Б2100.140.120-ТК7А-III-5(6,7)кп				10.94	—	602.4	401.7	—	1237.7	38.5	27.4
	Б2100.180.120-ТК7А-II-1кп	2360	900		11.95	—	602.4	405.5	—	1224.4	38.5	29.9
	Б2100.180.120-ТК7А-II-2(3,4)кп				11.95	—	602.4	405.5	—	1237.4	160.3	29.9
	Б2100.180.120-ТК7А-II-5(6,7)кп				11.95	—	602.4	425.1	—	1340.1	38.5	29.9
	Б2100.140.120-ТК7А-II-1кп	1960	700		10.94	—	602.4	382.1	1429.7	—	38.5	27.4
	Б2100.140.120-ТК7А-II-2(3,4)кп				10.94	—	602.4	382.1	1444.5	—	160.3	27.4
	Б2100.140.120-ТК7А-II-5(6,7)кп				10.94	—	602.4	401.7	1545.4	—	38.5	27.4
	Б2100.180.120-ТК7А-II-1кп	2360	900		11.95	—	602.4	405.5	1576.2	—	38.5	29.9
	Б2100.180.120-ТК7А-II-2(3,4)кп				11.95	—	602.4	405.5	1591.0	—	160.3	29.9
	Б2100.180.120-ТК7А-II-5(6,7)кп				11.95	—	602.4	425.1	1691.9	—	38.5	29.9

Эскиз	Марка балки	Размеры, мм		Класс бетона	Расход материалов на изделие							Масса, т
		в	е		Бетон, м³	В, кг	К-7, кг	А-I, кг	А-II, кг	А-III, кг	Прокат, кг	
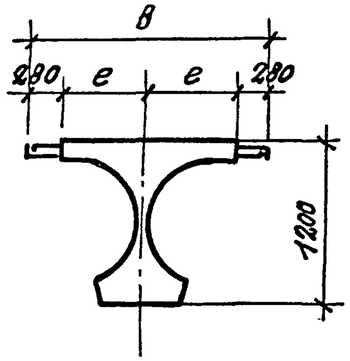	Б2100.140.120-ТВ.А-III-1к	1960	700	В35	11.05	574.7	—	394.2	—	1122.1	44.8	27.7
	Б2100.140.120-ТВ.А-III-2(3,4)к				11.05	574.7	—	394.2	—	1135.1	166.6	27.7
	Б2100.140.120-ТВ.А-III-5(6,7)к				11.05	574.7	—	413.8	—	1237.8	44.8	27.7
	Б2100.180.120-ТВ.А-III-1к	2360	900		12.05	574.7	—	417.6	—	1224.5	44.8	30.2
	Б2100.180.120-ТВ.А-III-2(3,4)к				12.05	574.7	—	417.6	—	1237.5	166.6	30.2
	Б2100.180.120-ТВ.А-III-5(6,7)к				12.05	574.7	—	437.2	—	1340.2	44.8	30.2
	Б2100.140.120-ТВ.А-II-1к	1960	700		11.05	574.7	—	394.2	1429.8	—	44.8	27.7
	Б2100.140.120-ТВ.А-II-2(3,4)к				11.05	574.7	—	394.2	1444.6	—	166.6	27.7
	Б2100.140.120-ТВ.А-II-5(6,7)к				11.05	574.7	—	413.8	1545.5	—	44.8	27.7
	Б2100.180.120-ТВ.А-II-1к	2360	900		12.05	574.7	—	417.6	1576.3	—	44.8	30.2
	Б2100.180.120-ТВ.А-II-2(3,4)к				12.05	574.7	—	417.6	1591.1	—	166.6	30.2
	Б2100.180.120-ТВ.А-II-5(6,7)к				12.05	574.7	—	437.2	1692.0	—	44.8	30.2
	Б2100.140.120-ТК7А-III-1к	1960	700		11.05	—	602.4	387.5	—	1122.1	38.5	27.7
	Б2100.140.120-ТК7А-III-2(3,4)к				11.05	—	602.4	387.5	—	1135.1	160.3	27.7
	Б2100.140.120-ТК7А-III-5(6,7)к				11.05	—	602.4	407.1	—	1237.8	38.5	27.7
	Б2100.180.120-ТК7А-III-1к	2360	900		12.05	—	602.4	410.9	—	1224.5	38.5	30.2
	Б2100.180.120-ТК7А-III-2(3,4)к				12.05	—	602.4	410.9	—	1237.5	160.3	30.2
	Б2100.180.120-ТК7А-III-5(6,7)к				12.05	—	602.4	430.5	—	1340.2	38.5	30.2
	Б2100.140.120-ТК7А-II-1к	1960	700		11.05	—	602.4	387.5	1429.8	—	38.5	27.7
	Б2100.140.120-ТК7А-II-2(3,4)к				11.05	—	602.4	387.5	1444.6	—	160.3	27.7
	Б2100.140.120-ТК7А-II-5(6,7)к				11.05	—	602.4	407.1	1545.6	—	38.5	27.7
	Б2100.180.120-ТК7А-II-1к	2360	900		12.05	—	602.4	410.9	1576.3	—	38.5	30.2
	Б2100.180.120-ТК7А-II-2(3,4)к				12.05	—	602.4	410.9	1591.1	—	160.3	30.2
	Б2100.180.120-ТК7А-II-5(6,7)к				12.05	—	602.4	430.5	1692.0	—	38.5	30.2

Эскиз	Марка балки	Размеры, мм		Класс бетона	Расход материалов на изделие							Масса т
		c	в		Бетон м3	В, кг	К-7, кг	А-I, кг	А-II, кг	А-III, кг	Прокат кг	
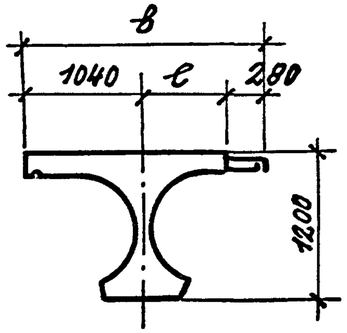	Б2400.174.120-ТВ.А III-1кп	700	2020	В35	13.77	838.8	—	474.5	—	1212.6	66.4	34.3
	Б2400.174.120-ТВ.А. III-2кп				13.77	838.8	—	474.5	—	1229.1	284.1	34.3
	Б2400.174.120-ТВ. А. III-3кп				13.77	838.8	—	474.5	—	1229.9	236.0	34.3
	Б2400.174.120-ТВ.А. III-4кп				13.77	838.8	—	496.8	—	1351.5	142.0	34.3
	Б2400.174.120-ТВ.А. III-5кп				13.77	838.8	—	497.0	—	1347.8	93.9	34.3
	Б2400.194.120-ТВ.А III-1кп	900	2220		14.30	838.8	—	488.8	—	1278.1	66.4	35.8
	Б2400.194.120-Т.В.А III-2кп				14.30	838.8	—	488.8	—	1294.6	284.1	35.8
	Б2400.194.120-ТВ.А III-3кп				14.30	838.8	—	488.8	—	1295.4	236.0	35.8
	Б2400.194.120-ТВ. А III-4кп				14.30	838.8	—	511.1	—	1417	142.0	35.8
	Б2400.194.120-ТВ. А III-5кп				14.30	838.8	—	511.3	—	1413.3	93.9	35.8
	Б2400.174.120-ТВ.А II-1кп	700	2020		13.77	838.8	—	474.5	1536.8	—	65.4	34.3
	Б2400.174.120-ТВ.А II-2кп				13.77	838.8	—	474.5	1555.4	—	284.1	34.3
	Б2400.174.120-ТВ.А II-3кп				13.77	838.8	—	474.5	1556.2	—	236.0	34.3
	Б2400.174.120-ТВ.А II-4кп				13.77	838.8	—	496.8	1675.7	—	142.0	34.3
	Б2400.174.120-ТВ.А II-5кп				13.77	838.8	—	497.0	1672.0	—	93.9	34.3
	Б2400.194.120-ТВ.АII-1кп	900	2220		14.30	838.8	—	488.8	1612.9	—	66.4	35.8
	Б2400.194.120-ТВ.АII-2кп				14.30	838.8	—	488.8	1631.5	—	284.1	35.8
	Б2400.194.120-ТВ.АII-3кп				14.30	838.8	—	488.8	1632.3	—	236.0	35.8
	Б2400.194.120-ТВ.АII-4кп				14.30	838.8	—	511.1	1751.8	—	142.0	35.8
	Б2400.194.120-ТВ.АII-5кп				14.30	838.8	—	511.3	1748.1	—	93.9	35.8

Эскиз	Марка балки	Размеры, мм		Класс бетона	Расход материалов на изделие							Масса, т
		e	B		Бетон м3	B, кг	К-7, кг	A-I, кг	A-II, кг	A-III, кг	Прокат, кг	
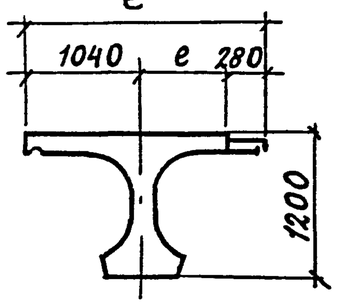	Б2400.174.120-Т В. A III -1К	700	2020	В35	13,88	838,8	—	479,9	—	1212,7	66,4	34,7
	Б2400.174.120-Т В. A III - 2К				13,88	838,8	—	479,9	—	1229,2	284,1	34,7
	Б2400.174.120Т В. A III -3К				13,88	838,8	—	479,9	—	1230,0	236,0	34,7
	Б2400.174.120-Т В. A III - 4К				13,88	838,8	—	502,2	—	1351,6	142,0	34,7
	Б2400.174.120-Т В. A III - 5К				13,88	838,8	—	502,4	—	347,9	93,9	34,7
	Б2400.194.120 Т В. A III -1К	900	2220		14,40	838,8	—	494,2	—	1278,2	66,4	36,0
	Б2400.194.120-Т В. A III - 2 К				14,40	838,8	—	494,2	—	1294,7	284,1	36,0
	Б2400.194.120-Т В. A III - 3К				14,40	838,8	—	494,2	—	1295,5	236,0	36,0
	Б2400.194.120-Т В. A III -4К				14,40	838,8	—	516,5	—	1417,1	142,0	36,0
	Б2400.194.120-Т В. A III - 5К				14,40	838,8	—	516,7	—	1413,4	93,9	36,0
	Б2400.174.120Т В. A II -1К	700	2020		13,88	838,8	—	479,9	1536,9	—	66,4	34,7
	Б2400.174.120-Т В. A II - 2К				13,88	838,8	—	479,9	1555,5	—	284,1	34,7
	Б2400.174.120-Т В. A II - 3К				13,88	838,8	—	479,9	1556,3	—	236,0	34,7
	Б2400.174.120-Т В. A II -4 К				13,88	838,8	—	502,2	1675,8	—	142,0	34,7
	Б2400.174.120-Т В. A II - 5К				13,88	838,8	—	502,4	1672,1	—	93,9	34,7
	Б2400.194.120-Т В. A II -1К	900	2220		14,40	838,8	—	494,2	1613,0	—	66,4	36,0
	Б2400.194.120-Т В. A II -2 К				14,40	838,8	—	494,2	1631,6	—	284,1	36,0
	Б2400.194.120-Т В. A II - 3К				14,40	838,8	—	494,2	1632,4	—	236,0	36,0
	Б2400.194.120-Т В. A II -4 К				14,40	838,8	—	516,5	1751,9	—	142,0	36,0
	Б2400.194.120-Т В. A II - 5К				14,40	838,8	—	516,7	1748,2	—	93,9	36,0

Эскиз	Марка балки	Размеры, мм		Класс бетон	Расход материалов на изделие							Масса, т
		e	в		Бетон. м³	В, кг	К-7, кг	А-I, кг	А-II, кг	А-III, кг	Прокат. кг	
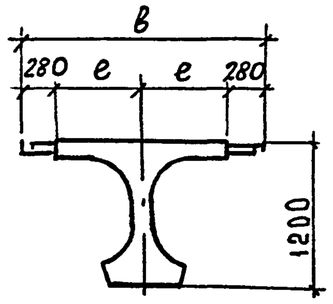	Б2400.140.120-Т в. AIII-1КП	700	1960	В35	12,68	838,8	—	445,9	—	1311,3	66,4	31,7
	Б2400.140.120-Т в. AIII-2(3;4)КП				12,68	838,8	—	445,9	—	1326,3	208,5	31,7
	Б2400.140.120-Т в. AIII-5(6;7)КП				12,68	838,8	—	468,4	—	1444,2	66,4	31,7
	Б2400.180.120-Т в. AIII-1КП	900	2360		13,86	838,8	—	474,5	—	1431,4	66,4	34,7
	Б2400.180.120-Т в. AIII-2(3;4)КП				13,86	838,8	—	474,5	—	1446,4	208,5	34,7
	Б2400.180.120-Т в. AIII-5(6;7)КП				13,86	838,8	—	497,0	—	1564,3	66,4	34,7
	Б2400.140.120-Т в. AII-1КП	700	1960		12,68	838,8	—	445,9	1672,2	—	66,4	31,7
	Б2400.140.120-Т в. AII-2(3;4)КП				12,68	838,8	—	445,9	1689,3	—	208,5	31,7
	Б2400.140.120-Т в. AII-5(6;7)КП				12,68	838,8	—	468,4	1805,1	—	66,4	31,7
	Б2400.180.120-Т в. AII-1КП	900	2360		13,86	838,8	—	474,5	1843,9	—	66,4	34,7
	Б2400.180.120-Т в. AII-2(3;4)КП				13,86	838,8	—	474,5	1861,0	—	208,5	34,7
	Б2400.180.120-Т в. AII-5(6;7)КП				13,86	838,8	—	497,0	1976,8	—	66,4	34,7
	Б2400.140.120-Т в. AIII-1К	700	1960		12,79	838,8	—	451,3	—	1311,4	66,4	32,0
	Б2400.140.120-Т в. AIII-2(3,4)К				12,79	838,8	—	451,3	—	1326,4	208,5	32,0
	Б2400.140.120-Т в. AIII-5(6,7)К				12,79	838,8	—	473,8	—	1444,3	66,4	32,0
	Б2400.180.120-Т в. AIII-1К	900	2360		13,96	838,8	—	479,9	—	1431,5	66,4	34,9
	Б2400.180.120-Т в. AIII-2(3,4)К				13,96	838,8	—	479,9	—	1446,5	208,5	34,9
	Б2400.180.120-Т в. AIII-5(6,7)К				13,96	838,8	—	502,4	—	1564,4	66,4	34,9
	Б2400.140.120-Т в. AII-1К	700	1960		12,79	838,8	—	451,3	1672,3	—	66,4	32,0
	Б2400.140.120-Т в. AII-2(3,4)К				12,79	838,8	—	451,3	1689,4	—	208,5	32,0
	Б2400.140.120-Т в. AII-5(6,7)К				12,79	838,8	—	473,8	1805,2	—	66,4	32,0
	Б2400.180.120-Т в. AII-1К	900	2360		13,96	838,8	—	479,9	1844,0	—	66,4	34,9
	Б2400.180.120-Т в. AII-2(3,4)К				13,96	838,8	—	479,9	1861,1	—	208,5	34,9
	Б2400.180.120-Т в. AII-5(6,7)К				13,96	838,8	—	502,4	1976,9	—	66,4	34,9

Эскиз	Марка балки	Размеры, мм		Класс бетона	Расход материалов на изделие							Масса, т
		e	h		Бетон, м³	В, кг	К-7, кг	А-I, кг	А-II, кг	А-III, кг	Прокат, кг	
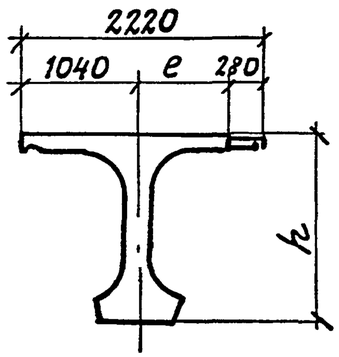	Б3300.194.150-Т в. А-III-1 кп	900	1500	В40	22,28	1518,0	—	722,9	—	1840,1	69,1	55,7
	Б3300.194.150-Т в. А-III-2 кп				22,28	1518,0	—	722,9	—	1863,6	378,4	55,7
	Б3300.194150-Т в. А-III-3 кп				22,28	1518,0	—	722,9	—	1864,3	311,4	55,7
	Б3300.194.150-Т в. А-III-4 кп				22,28	1518,0	—	753,8	—	2033,0	175,4	55,7
	Б3300.194.150-Т в. А-III-5 кп				22,28	1518,0	—	754,1	—	2027,8	108,4	55,7
	Б3300.194.150-Т в. А-II-1 кп				22,28	1518,0	—	722,9	2315,9	—	69,1	55,7
	Б3300.194.150-Т в. А-II-2 кп				22,28	1518,0	—	722,9	2342,3	—	378,4	55,7
	Б3300.194.150-Т в. А-II-3 кп				22,28	1518,0	—	722,9	2343,1	—	311,4	55,7
	Б3300.194.150-Т в. А-II-4 кп				22,28	1518,0	—	753,8	2508,8	—	175,4	55,7
	Б3300.194.150-Т в. А-II-5 кп				22.28	1518,0	—	754,1	2503,6	—	108,4	55,7
	Б3300.194.170-Т в. А-III-1 кп	900	1700	В35	23,48	1265,0	—	738,2	—	1934,4	67,3	58,7
	Б3300.194.170-Т в. А-III-2 кп				23,48	1265,0	—	738,2	—	1957,8	376,6	58,7
	Б3300.194.170-Т в. А-III-3 кп				23,48	1265,0	—	738,2	—	1958,6	309,6	58,7
	Б3300.194.170-Т в. А-III-4 кп				23,48	1265,0	—	769,1	—	2127,3	173,6	58,7
	Б3300.194.170-Т в. А-III-5 кп				23,48	1265,0	—	769,4	—	2122,1	106,6	58,7
	Б3300.194.170-Т в. А-II-1 кп				23,48	1265,0	—	738,2	2410,2	—	67,3	58,7
	Б3300.194.170-Т в. А-II-2 кп				23,48	1265,0	—	738,2	2436,6	—	376,6	58,7
	Б3300.194.170-Т в. А-II-3 кп				23,48	1265,0	—	738,2	2437,4	—	309,6	58,7
	Б3300.194.170-Т в. А-II-4 кп				23,48	1265,0	—	769,1	2603,1	—	173,6	58,7
	Б3300.194.170-Т в. А-II-5 кп				23,48	1265,0	—	769,4	2597,9	—	106,6	58,7

Эскиз	Марка балки	Размеры, мм		Класс бетона	Расход материалов на изделие							Масса, т
		e	h		Бетон, м³	В, кг	К-7, кг	А-I, кг	А-II, кг	А-III, кг	Прокат, кг	
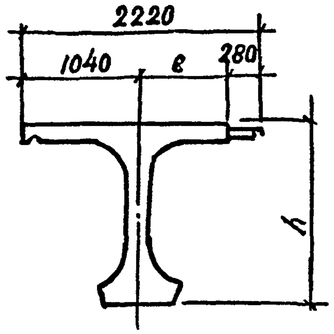	6.3300.194.150-ТВ. А-III-1к	900	1500	В40	22,38	1518,0	—	728,3	—	1839,8	69,1	56,0
	6.3300.194.150-ТВ А-III-2к				22,38	1518,0	—	728,3	—	1863,3	378,4	56,0
	6.3300.194.150-ТВ. А-III-3к				22,38	1518,0	—	728,3	—	1864.0	311,4	56,0
	6.3300.194.150-ТВ. А-III-4к				22,38	1518,0	—	759,2	—	2032,7	175,4	56,0
	6.3300.194.150-ТВ А-III-5к				22,38	1518,0	—	759,5	—	2027,5	108,4	56,0
	6.3300.194.150-ТВ А-II-1к				22,38	1518.0	—	728.3	2315.6	—	69,1	56,0
	6.3300.194.150-ТВ А-II-2к				22,38	1518.0	—	728.3	2342.0	—	378,4	56,0
	6.3300.194.150-ТВ А-II-3к				22.38	1518.0	—	728.3	2342.8	—	311,4	56,0
	6.3300.194.150-ТВ.А-II-4к				22.38	1518.0	—	759.2	2508.5	—	175,4	56,0
	6.3300.194.150-ТВ А-II-5к				22.38	1518.0	—	759.5	2503.3	—	108,4	56,0
	6.3300.194.170-ТВ.. А-III-1к	900	1700	В35	23.58	1265.0	—	743.6	—	1934.5	67,3	59,0
	6.3300.194.170-ТВ А-III-2к				23.58	1265.0	—	743.6	—	1957.9	376,6	59,0
	6.3300 194.170-ТВ А-III-3к				23.58	1265.0	—	743.6	—	1958.7	309,6	59,0
	6.3300.194.170-ТВ А-III-4к				23.58	12650	—	774.5	—	2127,4	173,6	59,0
	6.3300.194.170-ТВ А-III-5к				23.58	1265.0	—	774.8	—	2122,2	106,6	59,0
	6.3300.194.170-ТВ А-II-1к				23.58	1265.0	—	743.6	2410,3	—	67,3	59,0
	6.3300.194.170-ТВ А-II-2к				23.58	1265,0	—	743.6	2436,7	—	376,6	59,0
	6.3300.194-170-ТВ А-II-3к				23.58	1265,0	—	743.6	2437,5	—	309,6	59,0
	6.3300 194.170-ТВ А-II-4к				23.58	1265,0	—	774,5	2603,2	—	173,6	59,0
	6.3300.194.170-ТВ А-II 5к				23.58	1265,0	—	774,8	2598.0	—	106,6	59,0

ЭСКИЗ	МАРКА БАЛКИ	РАЗМЕРЫ, мм		КЛАСС БЕТОНА	РАСХОД МАТЕРИАЛОВ НА ИЗДЕЛИЕ							МАССА, т
		e	h		БЕТОН, м³	В, кг	К-7, кг	А-I, кг	А-II, кг	А-III, кг	ПРОКАТ, кг	
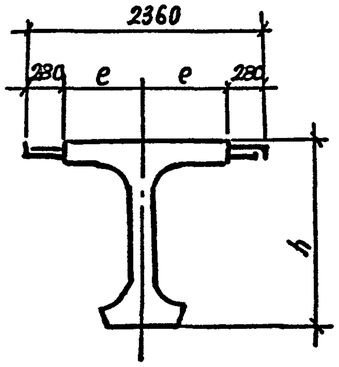	6З300.180.150-Т.В А III-1КП	900	1500	В40	21,65	1518,0	—	700,8	—	2067,2	69,1	54,2
	6З300.180.150-Т.В А II-2(3,4) КП				21,65	1518,0	—	700,8	—	2088,2	272,1	54,2
	6З300.180.150-ТВ.А III-5(6,7) КП				21,65	1518,0	—	732	—	2251,7	69,1	54,2
	6З300.180.150ТВ.А I-1КП				21,65	1518,0	—	700,8	2650,1	—	69,1	54,2
	6З300.180.150-Т.В А I-2(3,4) КП				21,65	1518,0	—	700,8	2674,1	—	272,1	54,2
	6З300.180.150-ТВ А II-5(6,7) КП				21,65	15,18,0	—	732	2834,6	—	69,1	54,2
	6З300-180-170-ТВ А III-1КП		1700	В35	22,84	1265,0	—	716,1	—	2161,5	67,3	57,1
	6З300.180.170-ТВ.А II-2(3,4) КП				22,84	1265,0	—	716,1	—	2182,5	270,3	57,1
	6З300.180.170-ТВ А III 5(6,7) КП				22,84	1265,0	—	747,3	—	2346	67,3	57,1
	6З300.180.170-Т.В. А I-1КП				22,84	1265,0	—	716,1	2744,4	—	67,3	57,1
	6З300.180.170-ТВ А I-2(3,4)КП				22,84	1265,0	—	716,1	2768,4	—	270,3	57,1
	6З300.180-170-ТВ А II-5(6,7) КП				22,84	1265,0	—	747,3	2928,9	—	67,3	57,1
	6З300.180.150-ТВ.А III-1К	900	1500	В40	21.75	1518.0	—	706,2	—	2066,9	69,1	54,4
	6З300.180.150-ТВ.А II-2(3,4) К				21.75	1518.0	—	706,2	—	2087,9	272,1	54,4
	6З300.180.150-ТВ.А II-5(6,7) К				21.75	1518.0	—	737,4	—	2251,4	69,1	54,4
	6З300.180.150-ТВ.А I-1К				21.75	1518.0	—	706,2	2649,8	—	69,1	54,4
	6З300.180.150-ТВ.А I-2(3,4)К				21.75	1518.0	—	706,2	2673,8	—	272,1	54,4
	6З300.180.150-ТВ.А II-5(6,7) К				21.75	1518.0	—	737,4	2834,3	—	69,1	54,4
	6З300.180.170-ТВ.А III-1К		1700	В35	22,94	1265,0	—	721,5	—	2161,6	67,3	57,4
	6З300.180.170-ТВ.А II-2(3,4) К				22,94	1265,0	—	721,5	—	2182,6	270,3	57,4
	6З300.180.170-ТВ.А III-5(6,7)К				22,94	1265,0	—	752,7	—	2346,1	67,3	57,4
	6З300.180.170-ТВ.А II-1К				22,94	1265,0	—	721.5	2744.5	—	67,3	57,4
	6З300.180.170-ТВ.А II-2(3,4) К				22,94	1265,0	—	721.5	2768.5	—	270,3	57,4
	6З300.180.170-ТВ.А II-5(6,7) К				22,94	1265,0	—	752.7	2929	—	67,3	57,4

Эскиз	Марка	Размеры, мм: Длина, е	Ширина в	Высота, н	Класс бетона	Расход материалов на изделие: Бетон, м³	А-I, кг	А-II, кг	А-III, кг	Прокат, кг	Масса т
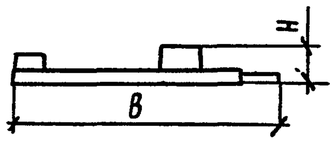	Т75.15-ТА II-2,45П; Т75,15-ТА II-3,45Л	2990	1786	230	В35	0,4	0,6	67,4	—	34,7	1,00
	Т75.15-ТА II-2,60П; Т75,15-ТА II-3,60Л					0,43	0,6	69,9	—	34,1	1,08
	Т75.15-ТА II-2,75П; Т75,15-ТА II-3,75Л					0,45	0,6	73,1	—	36,4	1,13
	Т75.15-ТА II-2,75Л; Т75,15-ТА II-3,75П					0,49	0,8	79,5	—	37,2	1,23
	Т75.15-ТА II-2,60Л; Т75,15-ТА II-3,60П					0,51	0,8	82,6	—	40,0	1,28
	Т75.15-ТА II-2,45Л; Т25,15-ТА II-3,45П					0,54	0,8	86,4	—	40,5	1,35
	Т75.15-ТА III-2,45П; Т75,15-ТА III-3,45Л	2990	1786	230	В35	0,4	0,6	—	67,4	34,7	1,00
	Т75.15-ТА III-2,60П; Т75,15-ТА III-3,60Л					0,43	0,6	—	69,9	34,1	1,08
	Т75.15-ТА III-2,75П; Т75,15-ТА III-3,75Л					0,45	0,6	—	73,1	36,4	1,13
	Т75.15-ТА III-2,75Л; Т75,15-ТА III-3,75П					0,49	0,8	—	79,5	37,2	1,23
	Т75.15-ТА III-2,60Л; Т75,15-ТА III-3,60П					0,51	0,8	—	82,6	40,0	1,28
	Т75.15-ТА III-2,45Л; Т75,15-ТА III-3,45П					0,54	0,8	—	86,4	40,5	1,35
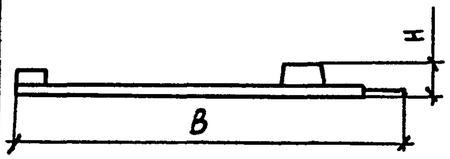	Т150.15-ТА II-2,45П; Т150,15-ТА II-3,45Л	2990	2586	230	В35	0,47	0,6	78,2	—	38,7	1,18
	Т150.15-ТА II-2,60П; Т150,15-ТА II-3,60Л					0,55	0,6	86,5	—	40,2	1,38
	Т150.15-ТА II-2,75П; Т150,15-ТА II-3,75Л					0,66	0,6	89,1	—	40,4	1,65
	Т150.15-ТА II-2,75Л; Т150,15-ТА II-3,75П					0,70	0,8	106,2	—	40,4	1,75
	Т150.15-ТА II-2,60Л; Т150,15-ТА II-3,60П					0,78	0,8	111,4	—	45,3	1,87
	Т150.15-ТА II-2,45Л; Т150,15-ТА II-3,45П					0,82	0,8	128,7	—	47,0	2,05
	Т150.15-ТА III-2,45П; Т150,15-ТА III-3,45Л	2990	2586	230	В35	0,47	0,6	—	78,2	38,7	1,18
	Т150.15-ТА III-2,60П, Т150,15-ТА III-3,60Л					0,55	0,6	—	86,5	40,2	1,38
	Т150.15-ТА III-2,75П; Т150,15-ТА III-3,75Л					0,66	0,6	—	89,1	40,4	1,65
	Т150.15-ТА III-2,75Л; Т150,15-ТА III-3,75П					0,70	0,8	—	106,2	40,4	1,75
	Т150.15-ТА III-2,60Л; Т150,15-ТА III-3,60П					0,78	0,8	—	111,4	45,3	1,87
	Т150.15-ТА III-2,45Л; Т150,15-ТА III-3,45П.					0,82	0,8	—	128,7	47,0	2,05

Эскиз	Марка	Размеры, мм. Длина l	Ширина b	Высота, h	Класс бетона	Расход материалов на изделие. Бетон, м³	А-I, кг	А-II, кг	А-III, кг	Прокат, кг.	Масса, т.
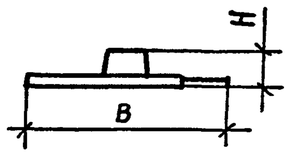	0615-ТАII-2.45П; 0615-ТАII-3,45А	2990	1340	230	В35	0,32	0,6	56,6	—	24,1	0,80
	0615-ТАII-2,60П; 0615-ТАII-3,60А					0,33	0,6	59,3	—	24,1	0,83
	0615-ТАII-2,75П; 0615-ТАII-3,75А					0,34	0,6	58,8	—	24,1	0,85
	0615-ТАII-2,75А; 0615-ТАII-3,75П					0,36	0,6	63,3	—	24,1	0,90
	0615-ТАII-2,60А; 0615-ТАII-3,60П					0,37	0,6	64,2	—	24,1	0,93
	0615-ТАII-2,45А; 0615-ТАII-3,45П					0,38	0,6	65,2	—	24,1	0,95
	0615-ТАIII-2.45П; 0615-ТАIII-3,45А	2990	1340	230	В35	0,32	0,6	—	56,6	24,1	0,80
	0615-ТАIII-2,60П; 0615-ТАIII-3,60А					0,33	0,6	—	59,3	24,1	0,83
	0615-ТАIII-2.75П; 0615-ТАIII-3,75А					0,34	0,6	—	58,8	24,1	0,85
	0615-ТАIII-2,75А; 0615-ТАIII-3,75П					0,36	0,6	—	63,3	24,1	0,90
	0615-ТАIII-2,60А; 0615-ТАIII-3,60П					0,37	0,6	—	64,2	24,1	0,93
	0615-ТАIII-2,45А; 0615-ТАIII-3,45П					0,38	0,6	—	65,2	24,1	0,95
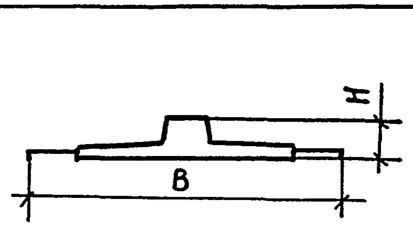	РП15-ТАII-2,45П; РП15-ТАII-2,45А	2590	2060	240	В35	0,42	0,8	62,2	—	26,7	1,05
	РП15-ТАII-2,60П; РП15-ТАII-2,60А					0,42	0,8	60,0	—	26,7	1,05
	РП15-ТАII-2,75П; РП15-ТАII-2,75А					0,42	0,8	58,9	—	26,7	1,05
	РП15-ТАIII-2,45П; РП15-ТАIII-2,45А					0,42	0,8	—	62,2	26,7	1,05
	РП15-ТАIII-2.60П; РП15-ТАIII-2,60А					0,42	0,8	—	60,0	26,7	1,05
	РП15-ТАIII-2,75П; РП15-ТАIII-2,75А					0,42	0,8	—	58,9	26,7	1,05
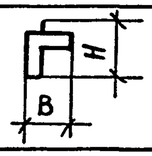	К-ТАI-1К	2990	300	370	В30	0,15	17,5	5,6	—	14,8	0,38
						0,15	17,5	—	5,6	14,8	0,38
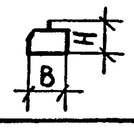	К-ТАI-2К	2860	130	150	В30	0,03	26,2	0,6	—	2,4	0,08
						0,03	26,2	—	0,6	2,4	0,08

Для дорог общего пользования : I категории 2(Г-15.25) , 2(Г-11.5)

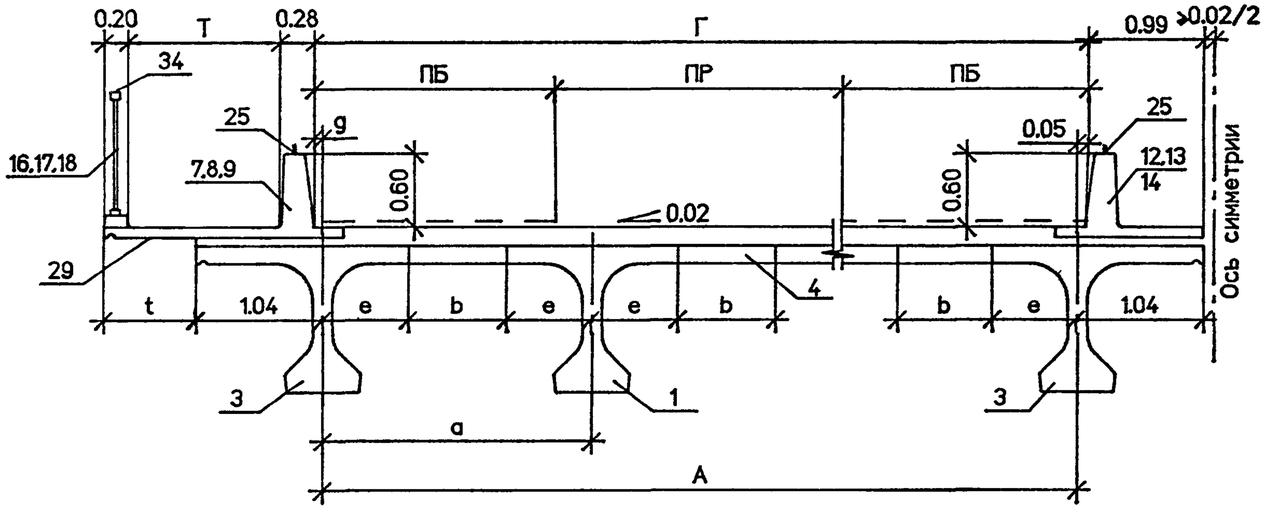

Г-13.25+5+13.25 : Г-9.5+5+9.5

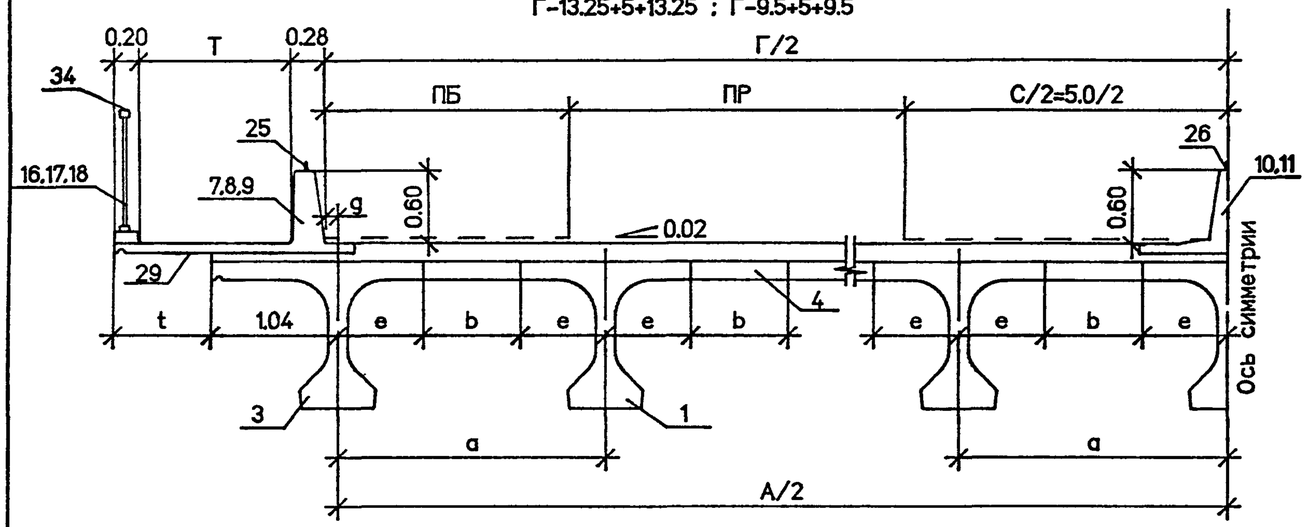

II категории Г-11.5 и III категории Г-10 IV категории Г-8 и V категории Г-6.5, Г-4.5

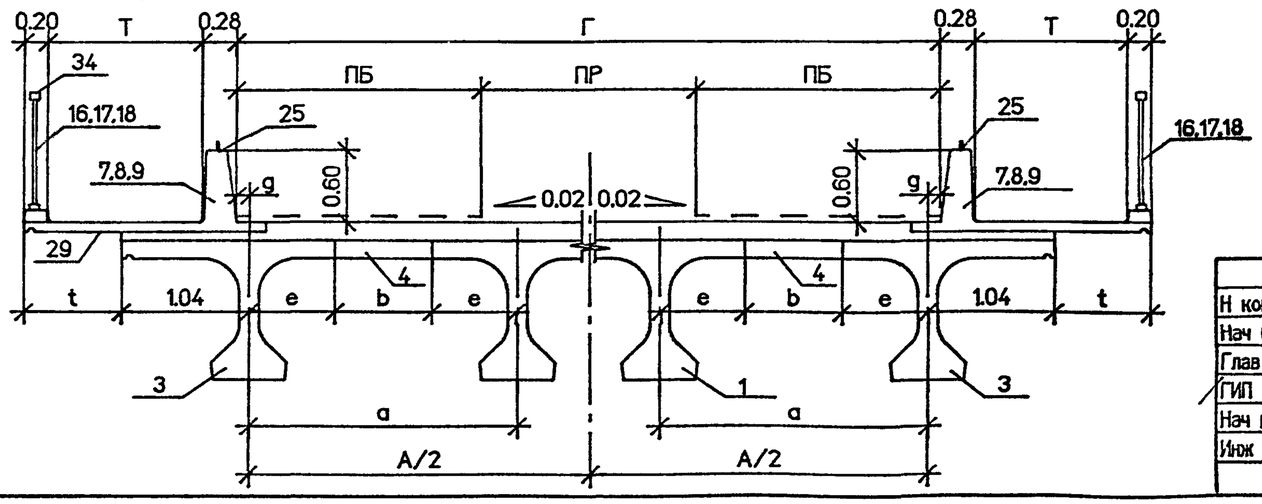

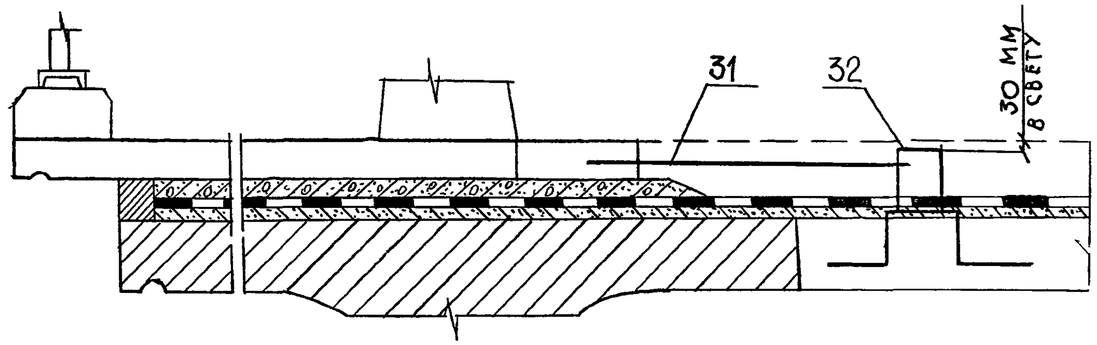

Геометрические размеры и ведомость спецификаций смотри лист 3.
Детали узлов компоновки габаритов смотри выпуск 1-1.
Размеры даны в м.

Н контр	Прохоров			3.503.1-81.0-3-2	
Нач ОИС	Постовой				
Глав спец	Прохоров				
ГИП	Маркин		9.02.92	Сборочный чертеж пролетного строения с накладными тротуарными блоками	Стадия: Р; Лист: 1; Листов: 3
Нач груп	Старова				СОЮЗДОРПРОЕКТ
Инж I к	Филимонова				

25790-01 53 Формат А3

Схема расположения монтажных элементов в габаритах с накладными тротуарными блоками

2(Г-15.25); 2(Г-11.5)

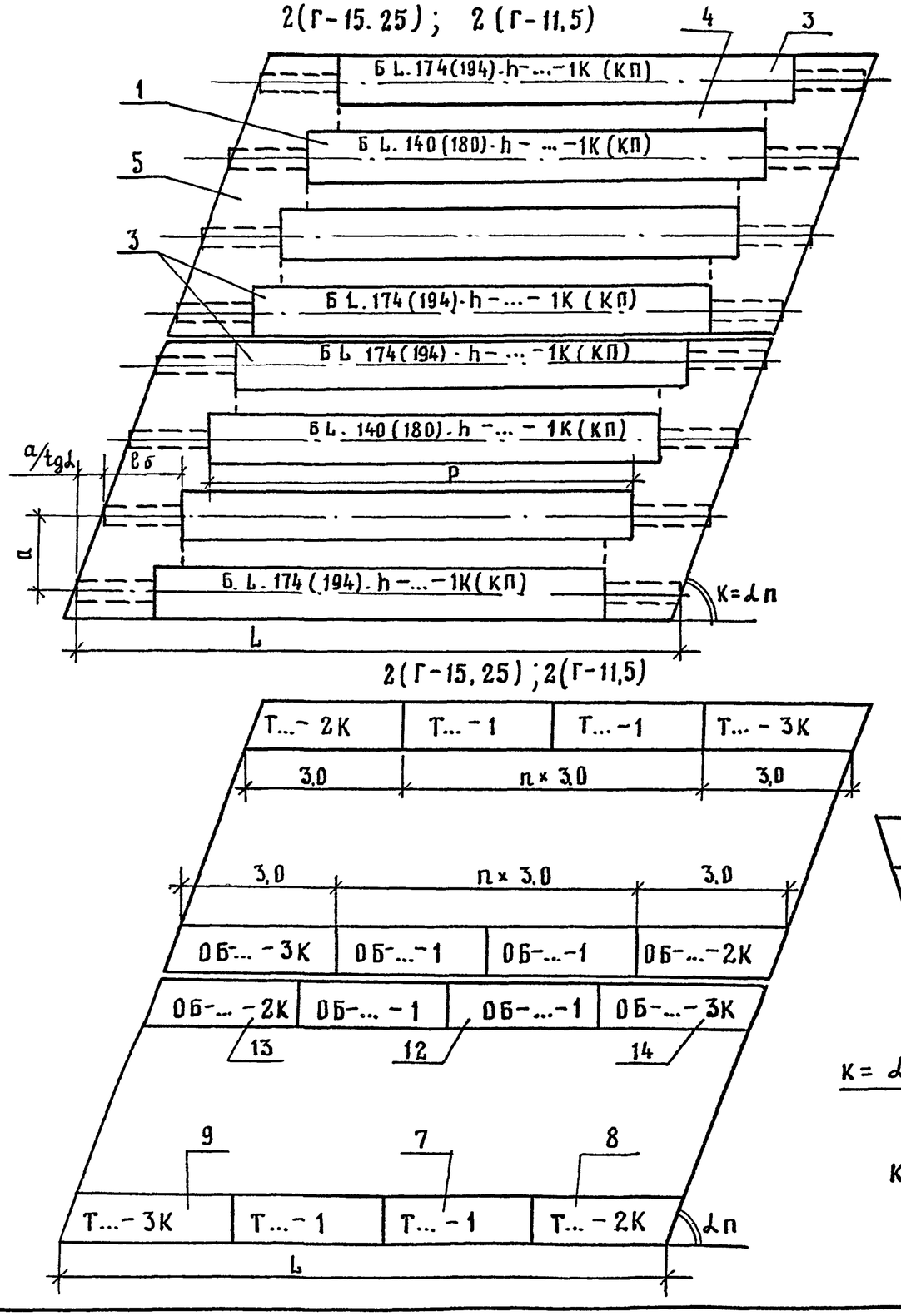

2(Г-15,25); 2(Г-11,5)

Г-13,25+5+13,25; Г-9,5+5+9,5; Г-11,5; Г-10; Г-8; Г-6,5; Г-4,5

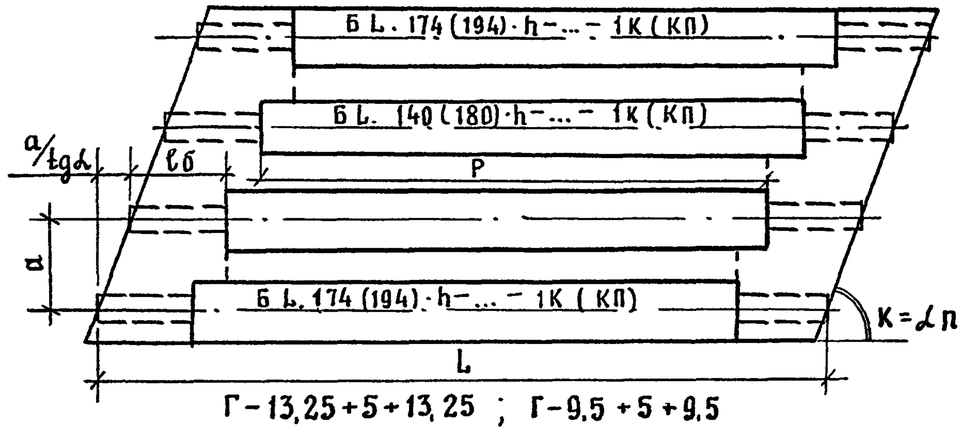

Г-13,25+5+13,25; Г-9,5+5+9,5

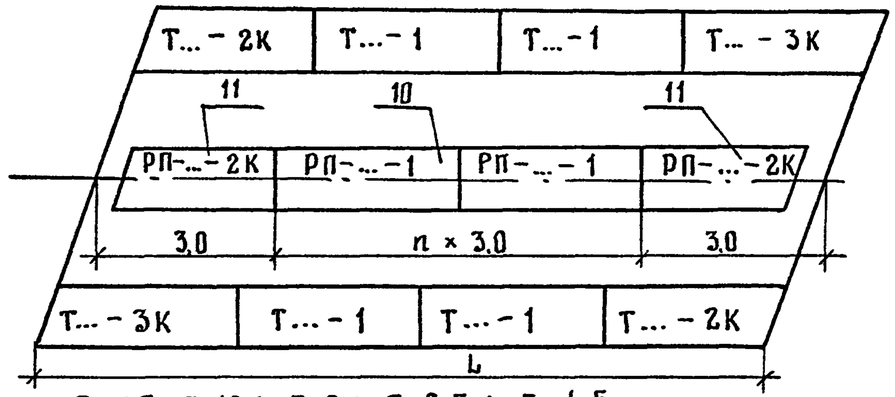

Г-11,5; Г-10; Г-8; Г-6,5; Г-4,5

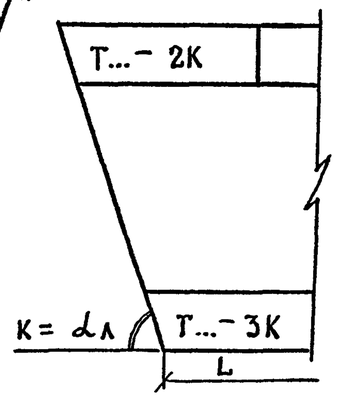

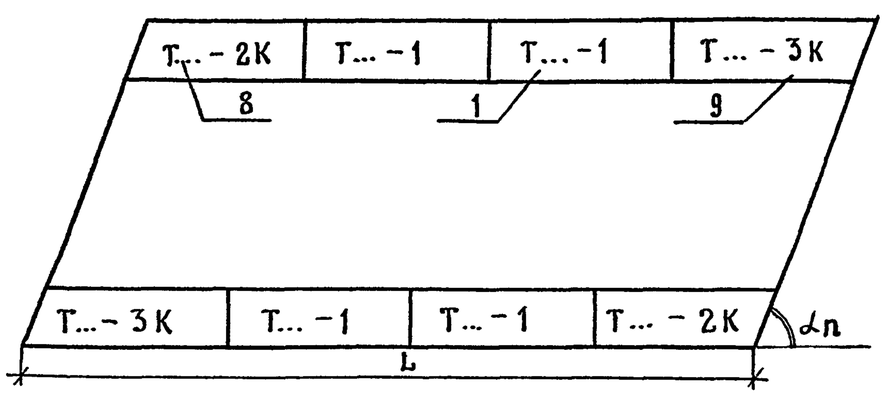

K=αп; K=αл, где αп – правый угол, αл – левый угол

Таблица геометрических характеристик габаритов

Категория дороги	Габарит	Количество балок	Ширина тротуара	Ширина проезжей части	Ширина полосы безопасности	Расстояние между балками	Расстояние между крайними балками	Расст.между осью балки и габаритом	Величина консоли балки	Ширина стыка	Величина свеса тротуарного блока
	Г	шт.	Т	ПР	ПБ	a	A	g	e	b	t
I	2(Г-15.25)	2x8	0.75	11.25	2.0	2.17	15.19	0.01	0.70	0.77	0.20
									0.90	0.37	
			1.50						0.70	0.77	0.95
									0.90	0.37	
	2(Г-11.5)	2x6	0.75	7.5	2.0	2.29	11.45	0.00	0.70	0.89	0.19
									0.90	0.49	
			1.50						0.70	0.89	0.94
									0.90	0.49	
	Г-13.25+5+13.25	14	0.75	11.25	2.0	2.42	31.46	0.02	0.70	1.02	0.21
									0.90	0.62	
			1.50						0.70	1.02	0.96
									0.90	0.62	
	Г-9.5+5+9.5	11	0.75	7.5	2.0	2.40	24.00	0.00	0.70	1.00	0.19
									0.90	0.60	
			1.50						0.70	1.00	0.94
									0.90	0.60	
II	Г-11.5	6	0.75	7.5	2.0	2.30	11.50	0.00	0.70	0.90	0.19
									0.90	0.50	
			1.50						0.70	0.90	0.94
									0.90	0.50	
III	Г-10	5	0.75	7.0	1.5	2.40	9.60	0.20	0.70	1.00	0.39
									0.90	0.60	
			1.50						0.70	1.00	1.14
									0.90	0.60	
IV	Г-8	4	0.75	6.0	1.0	2.40	7.20	0.40	0.70	1.00	0.59
									0.90	0.60	
		5	1.50			2.10	8.40	-0.20	0.70	0.70	0.74
									0.90	0.30	
V	Г-6.5	4	0.75	4.5	1.0	2.20	6.60	-0.05	0.70	0.80	0.14
									0.90	0.40	
	Г-4.5	3	0.75	3.5	0.5	2.30	4.60	-0.05	0.70	0.90	0.14
									0.90	0.50	

Ведомость спецификаций

Тип покрытия проезжей части		Цементобетонное покрытие		Асфальтобетонное покрытие		Обозначение документа
Наименование документа \ Длина пролета, м		24	33	24	33	
Балки с шириной плиты 140 и 174см и монолитные участки пролетного строения L=24м.	α=45°	X		X		3.503.1-81.0-3-3
	α=60°	X		X		3.503.1-81.0-3-4
	α=75°	X		X		3.503.1-81.0-3-5
Балки высотой 170 см и монолитные участки пролетного строения L=33м.	α=45°		X		X	3.503.1-81.0-3-6
	α=60°		X		X	3.503.1-81.0-3-7
	α=75°		X		X	3.503.1-81.0-3-8
Мостовое полотно с накладными тротуарными блоками.	α=45°	X	X	X	X	3.503.1-81.0-3-9
	α=60°	X	X	X	X	3.503.1-81.0-3-10
	α=75°	X	X	X	X	3.503.1-81.0-3-11
Цементобетонное покрытие проезжей части		X				3.503.1-81.1-1-20
Асфальтобетонное покрытие проезжей части				X		3.503.1-81.1-1-21

Поз.	Наименование элементов	Количество элементов на габарит																Обозначение документа	Характеристика элемента		
		2(Г-15,25+0,75)	2(Г-15,25+1,5)	2(Г-11,5+0,75)	2(Г-11,5+1,5)	Г-13,25+5+13,25+2×0,75	Г-13,25+5+13,25+2×1,5	Г-9,5+5+9,5+2×0,75	Г-9,5+5+9,5+2×1,5	Г-11,5+2×0,75	Г-11,5+2×1,5	Г-10+2×0,75	Г-10+2×1,5	Г-8+2×0,75	Г-8+2×1,5	Г-6,5+2×0,75	Г-4,5+2×0,75		Объем бетона, м³	Масса, т	Габаритные размеры, см
1	Балка Б2400.140.120-...-1КП	12	12	8	8	12	12	9	9	4	4	3	3	2	3	2	1	3.503.1-81.5-8-14	12,68	31,7	120×195×2400
3	Б2400.174.120-...-1КП	4	4	4	4	2	2	2	2	2	2	2	2	2	2	2	2	3.503.1-81.5-8-1	13,77	34,3	120×202×2400
4	Участок монолитный																				
	средний УМС 1930.70														4				2,02		
	УМС 1923.77	14	14													3		3.503.1-81.1-2-2	2,22		
	УМС 1917.83																2	3.503.1-81.0-3-32	2,39		
	УМС 1911.89			10	10														2,55		
	УМС 1910.90									5	5								2,58		
	УМС 1900.100							10	10			4	4	3					2,85		
	УМС 1898.102					13	13												2,90		
5	Балка монолитная																				
	поперечная БМП*, м	21,48	21,48	16,19	16,19	44,49	44,49	33,94	33,94	16,27	16,27	13,58	13,58	10,18	11,88	9,21	6,37				
	шт./м³	4/5,73	4/5,73	4/4,53	4/4,53	2/11,97	2/11,97	2/9,60	2/9,60	2/4,55	2/4,55	2/3,94	2/3,94	2/3,06	2/3,33	2/2,71	2/2,01	3.503.1-81.0-3-32			

*) Длина балки поперечной монолитной БМП для каждого габарита дана по осям крайних балок.

Н.контр.	Прохоров			3.503.1-81.0-3-3
Нач.ОИС	Постовой			
Гл.спец.	Прохоров			Балки с шириной плиты 140 и 174 см и монолитные участки пролетного строения L=24 м с накладными тротуарными блоками α=45°
ГИП	Маркин		9.02.92	Стадия: Р; Лист: ; Листов: 1
Нач.гр.	Старова			Союздорпроект
Инж.1к	Филимонова			

Поз.	Наименование элементов	Количество элементов на габарит																Обозначение документа	Характеристика элемента		
		2(Г-15,25+0,75)	2(Г-15,25+1,5)	2(Г-11,5+0,75)	2(Г-11,5+1,5)	Г-13,25+5+13,25+2×0,75	Г-13,25+5+13,25+2×1,5	Г-9,5+5+9,5+2×0,75	Г-9,5+5+9,5+2×1,5	Г-11,5+2×0,75	Г-11,5+2×1,5	Г-10+2×0,75	Г-10+2×1,5	Г-8+2×0,75	Г-8+2×1,5	Г-6,5+2×0,75	Г-4,5+2×0,75		Объем бетона, м³	Масса, т	Габаритные размеры, см
1	Балка Б2400.140.120-...-1К	12	12												3	2	1	3.503.1-81.5-8-28	12,79	32,0	120×195×2400
	-1КП			8	8	12	12	9	9	4	4	3	3	2				-14	12,68	31,7	120×195×2400
3	Б2400.174.120-...-1К	4	4												2	2	2	-21	13,88	34,7	120×202×2400
	-1КП			4	4	2	2	2	2	2	2	2	2	2				-1	13,77	34,3	120×202×2400
4	Участок монолитный																				
	средний УМС 2019.70														4				2,12		
	УМС 2015.77	14	14													3			2,33		
	УМС 2011.83																2	3.503.1-81.1-2-2	2,50		
	УМС 2008.89			10	10													3.503.1-81.0-3-37	2,68		
	УМС 2007.90									5	5								2,71		
	УМС 2001.100							10	10			4	4	3					3,00		
	УМС 2000.102					13	13												3,06		
5	Балка монолитная																				
	поперечная БМП*, м	17,54	17,54	13,22	13,22	36,33	36,33	27,72	27,72	13,28	13,28	11,09	11,09	8,32	9,70	7,52	5,20	3.503.1-81.0-3-37			
	шт./м³	4/3,88	4/3,88	4/4,08	4/4,08	2/10,59	2/10,59	2/8,17	2/8,17	2/4,10	2/4,10	2/3,83	2/3,83	2/2,76	2/2,31	2/1,90	2/1,44				

*) Длина балки поперечной монолитной БМП для каждого габарита дана по осям крайних балок

Н.контр.	Прохоров		
Нач.ОИС	Постовой		
Гл.спец.	Прохоров		
ГИП	Маркин		9.02.92
Нач.груп	Старова		
Инж I к.	Филимонова		

3.503.1-81.0-3-4

Балки с шириной плиты 140,174 см и монолитные участки пролетного строения L = 24 м с накладными тротуарными блоками. ∠ = 60°

Стадия	Лист	Листов
Р		1

Союздорпроект

Поз.	Наименование элементов	Количество элементов на габарит																Обозначение документа	Характеристика элемента		
		2(Г-15,25+0,75)	2(Г-15,25+1,5)	2(Г-11,5+0,75)	2(Г-11,5+1,5)	Г-13,25+5+13,25+2×0,75	Г-13,25+5+13,25+2×1,5	Г-9,5+5+9,5+2×0,75	Г-9,5+5+9,5+2×1,5	Г-11,5+2×0,75	Г-11,5+2×1,5	Г-10+2×0,75	Г-10+2×1,5	Г-8+2×0,75	Г-8+2×1,5	Г-6,5+2×0,75	Г-4,5+2×0,75		Объем бетона, м³	Масса, т	Габаритные размеры, см
1	Балка Б2400.140.120-...-1К	12	12	8	8					4	4				3	2	1	3.503.1-81.5-8-28	12,79	32,0	120×195×2400
	-1КП					12	12	9	9			3	3	2				-14	12,68	31,7	120×195×2400
3	Б2400.174.120-...-1К	4	4	4	4					2	2				2	2	2	-21	13,88	34,7	120×202×2400
	-1КП					2	2	2	2			2	2	2				-1	13,77	34,3	120×202×2400
4	Участок монолитный																				
	средний УМС 2084.70														4				2,19		
	УМС 2082.77	14	14													3			2,41		
	УМС 2080.83																2	3.503.1-81.1-2-2	2,59		
	УМС 2079.89			10	10													3.503.1-81.0-3-42	2,78		
	УМС.2078.90									5	5								2,81		
	УМС 2076.100							10	10			4	4	3					3,12		
	УМС 2075.102					13	13												3,18		
5	Балка монолитная																				
	поперечная БМП*, м	15,73	15,73	11,86	11,86	32,57	32,57	24,85	24,85	11,91	11,91	9,94	9,94	7,46	8,70	6,74	11,66	3.503.1-81.0-3-42			
	шт/м³	4/3,60	4/3,60	4/2,84	4/2,84	2/9,64	2/9,64	2/7,45	2/7,45	2/2,86	2/2,86	2/3,25	2/3,25	2/2,55	2/2,16	2/1,78	2/1,35				

*) Длина балки поперечной монолитной БМП для каждого габарита дана по осям крайних балок.

Н.контр.	Прохоров		
Нач.отс	Постовой		
Гл.спец.	Прохоров		
Гип	Маркин		9.01.92
Нач.груп	Старова		
Инж.1к.	Филимонова		

3.503.1-81.0-3-5

Балки с шириной плиты 140 и 174 см и монолитные участки пролетного строения L=24 м с накладными тротуарными блоками $\alpha = 75°$

Стадия	Лист	Листов
Р		1

Союздорпроект

Поз.	Наименование элементов	Количество элементов на габарит																Обозначение документа	Характеристика элемента		
		2(Г-15,25+0,75)	2(Г-15,25+1,5)	2(Г-11,5+0,75)	2(Г-11,5+1,5)	Г-13,25+5+13,25+2×0,75	Г-13,25+5+13,25+2×1,5	Г-9,5+5+9,5+2×0,75	Г-9,5+5+9,5+2×1,5	Г-11,5+2×0,75	Г-11,5+2×1,5	Г-10+2×0,75	Г-10+2×1,5	Г-8+2×0,75	Г-8+2×1,5	Г-6,5+2×0,75	Г-4,5+2×0,75		Объем бетона, м³	Масса, т	Габаритные размеры, см
1	Балка Б3300.180.170-...-1КП	12	12	8	8	12	12	9	9	4	4	3	3	2	3	2	1	3.503.1-81.5-8-14	22,84	57,1	170×236×3300
3	Б3300.194.170-...-1КП	4	4	4	4	2	2	2	2	2	2	2	2	2	2	2	2	3.503.1-81.5-8-1	23,48	58,7	170×222×3300
4	Участок монолитный																				
	средний УМС 2790.30														4				1,26		
	УМС 2783.37	14	14													3		3.503.1-81.1-2-2	1,55		
	УМС 2777.43																2	3.503.1-81.0-3-32	1.79		
	УМС 2771.49			10	10														2.04		
	УМС 2770.50									5	5								2.08		
	УМС 2760.60							10	10			4	4	3					2.49		
	УМС 2758.62					13	13												2,57		
5	Балка монолитная																				
	поперечная БМП*, м	21,48	21,48	16,19	16,19	44,49	44,49	33,94	33,94	16,27	16,27	13,58	13,58	10,18	11,88	9,21	6,37	3.503.1-81.0-3-32			
	шт/м³	4/5,79	4/5,79	4/4,59	4/4,59	2/12,03	2/12,03	2/9,26	2/9,26	2/4,61	2/4,61	2/4,00	2/4,00	2/3,12	2/3,39	2/2,77	2/2,07				

*) Длина балки поперечной монолитной БМП для каждого габарита дана по осям крайних балок.

Н.контр.	Прохоров		
Нач.ОИС	Постовой		
Гл.спец.	Прохоров		
ГИП	Маркин		9.02.92
Нач.гр.	Старова		
Инж.1К	Филимонова		

3.503.1-81.0-3-6

Балки высотой 1.7м и монолитные участки пролетного строения L=33м с накладными тротуарными блоками $\alpha = 45°$

Стадия	Лист	Листов
Р		1

Союздорпроект

Поз.	Наименование элементов	Количество элементов на габарит															Обозначение документа	Характеристики элемента		
		2(Г-15,25+0,75)	2(Г-15,25+1,5)	2(Г-11,5+0,75)	2(Г-11,5+1,5)	Г-13,25+5+13,25+2×0,75	Г-13,25+5+13,25+2×1,5	Г-9,5+5+9,5+2×0,75	Г-9,5+5+9,5+2×1,5	Г-11,5+2×0,75	Г-11,5+2×1,5	Г-10+2×0,75	Г-10+2×1,5	Г-8+2×0,75	Г-8+2×1,5	Г-6,5+2×0,75	Г-4,5+2×0,75		Объем бетона $м^3$	Масса, т	Габаритные размеры, см
1	Балка Б3300.180.170 -1К	12	12												3	2	1	3.503.1-81.5-8-28	22,94	57,4	170×236×3300
	-1КП			8	8	12	12	9	9	4	4	3	3	2				-14	22,84	57,1	170×236×3300
3	Б 3300.194.170-...-1К	4	4												2	2	2	-21	23,58	59,0	170×222×3300
	-1КП			4	4	2	2	2	2	2	2	2	2	2				-1	23,48	58,7	170×222×3300
4	Участок монолитный																				
	средний УМС 2879.30														4			3.503.1-81.1-2-2 3.503.1-81.0-3-37	1,30		
	УМС 2875.37	14	14													3	2		1,60		
	УМС 2871.43																		1,85		
	УМС 2868.49			10	10														2,11		
	УМС 2867.50									5	5								2,15		
	УМС 2861.60							10	10			4	4	3					2,58		
	УМС 2860.62					13	13												2,66		
5	Балка монолитная																				
	поперечная БМП*, м	17,54	17,54	13,22	13,22	36,33	36,33	27,72	27,72	13,28	13,28	11,09	11,09	8,32	9,70	7,52	5,70	3.503.1-81.0-3-37			
	шт./$м^3$	4/4,14	4/4,14	4/4,28	4/4,28	2/11,05	2/11,05	2/8,53	2/8,53	2/4,30	2/4,30	2/3,72	2/3,72	2/2,91	2/2,47	2/2,04	2/1,56				

*) Длина балки поперечной монолитной БМП для каждого габарита дана по осям крайних балок.

Н.контр.	Прохоров			3.503.1-81.0-3-7
Нач.ОИС	Постовой			
Гл.спец.	Прохоров			Балки высотой 1,7м и монолитные участки пролетного строения L=33м с накладными тротуарными блоками. L=60°
ГИП	Маркин		9.01.92	Стадия: Р; Лист: ; Листов: 1
Нач.груп.	Старова			Союздорпроект
Инж.1к	Филимонова			

Поз.	Наименование элементов	Количество элементов на габарит																Обозначение документа	Характеристика элемента		
		2(Г-15,25+0,75)	2(Г-15,25+1,5)	2(Г-11,5+0,75)	2(Г-11,5+1,5)	Г-13,25+5+13,25+2×0,75	Г-13,25+5+13,25+2×1,5	Г-9,5+5+9,5+2×0,75	Г-9,5+5+9,5+2×1,5	Г-11,5+2×0,75	Г-11,5+2×1,5	Г-10+2×0,75	Г-10+2×1,5	Г-8+2×0,75	Г-8+2×1,5	Г-6,5+2×0,75	Г-4,5+2×0,75		Объем бетона, м³	Масса, т	Габаритные размеры, см
1	Балка Б3300.180.170-...-1К	12	12	8	8					4	4				3	2	1	3.503.1-81.5-8-28	22,94	57,4	170×236×3300
	-1КП					12	12	9	9			3	3	2				-14	22,84	57,1	170×236×3300
3	Б3300.194.170-...-1К	4	4	4	4					2	2				2	2	2	-21	23,58	59,0	170×222×3300
	-1КП					2	2	2	2			2	2	2				-1	23,48	58,7	170×222×3300
4	Участок монолитный																				
	средний УМС 2944.30														4				1,33		
	УМС 2942.37	14	14													3			1,63		
	УМС 2940.43																2	3.503.1-81.1-2-2	1,90		
	УМС 2939.49			10	10													3.503.1-81.0-3-42	2,16		
	УМС 2938.50									5	5								2,21		
	УМС 2936.60							10	10			4	4	3					2,64		
	УМС 2935.62					13	13												2,73		
5	Балка монолитная																				
	поперечная БМП*, м	15,73	15,73	11,86	11,86	32,57	32,57	24,85	24,85	11,91	11,91	9,94	9,94	7,46	8,70	6,74	4,66	3.503.1-81.0-2-42			
	шт./м³	4/4,0	4/4,0	4/3,16	4/3,16	2/10,39	2/10,39	2/8,04	2/8,04	2/3,17	2/3,17	2/3,52	2/3,52	2/2,77	2/2,41	2/1,98	2/1,51				

*) Длина балки поперечной монолитной БМП для каждого габарита дана по осям крайних балок.

Н.контр.	Прохоров	
Нач.ОИС	Постовой	
Гл.спец.	Прохоров	
ГИП	Маркин	9.02.92
Нач.гр.	Старова	
Инж.ТК	Филимонова	

3.503.1-81.0-3-8

Балки высотой 1,7 м и монолитные участки пролетного строения L=33м с накладными тротуарными блоками α=75°

Стадия	Лист	Листов
Р		1

Союздорпроект

Поз.	Наименование элементов	Количество элементов на габарит						Обозначение документа	Характеристики элемента		
		2(Г-15,25+0,75) 2(Г-11,5+0,75)	2(Г-15,25+1,5) 2(Г-11,5+1,5)	Г-13,25+5+13,25+ +2×0,75 Г-9,5+5+9,5+ +2×0,75	Г-13,25+5+13,25+ +2×1,5 Г-9,5+5+9,5+ +2×1,5	Г-11,5+2×0,75 Г-10+2×0,75 Г-8+2×0,75 Г-6,5+2×0,75 Г-4,5+2×0,75	Г-11,5+2×1,5 Г-10+2×1,5 Г-8+2×1,5		объем бетона, м³	масса, кг	Габаритные размеры, см
7	Тротуарные блоки Т 75.60 – .... -1	2п-4		2п-4		2п-4		3.503.1-81.2-1-3	0,78	2000	68×177×299
	Т 150.60 – .... -1		2п-4		2п-4		2п-4	-6	0,97	2500	68×257×299
8	Т 75.60 – ....-2.45 П	2		2		2		3.503.1-81.2-2-1	0,73	1830	68×177×299
	Т 150.60 – .....-2.45 П		2		2		2	-2	0,81	2020	68×257×299
9	Т 75.60 – ....-3.45 П	2		2		2		-1	0,87	2180	68×177×422
	Т 150.60 – ....-3.45 П		2		2		2	-2	1,16	2900	68×257×497
10	Блок разделит. полосы РП 60-....-1			п-2	п-2			3.503.1-81.2-1-9	0,82	2100	69×206×299
11	РП 60 – .... -2,45 П			2	2			3.503.1-81.2-2-4	0,70	1750	69×206×332
12	Блок ограждающий ОБ60-.... -1	2п-4	2п-4					3.503.1-81.2-1-12	0,72	1800	68×153×299
13	ОБ60 – .... -2,45 П	2	2					3.503.1-81.2-2-3	0,64	1600	68×153×299
14	ОБ60 – .... -3.45 П	2	2					-3	0,76	1900	68×153×398
16	Блок перильного ограждения ПО	2п-4	2п-4	2п-4	2п-4	2п-4	2п-4	3.503.1-81.3-1-1		108	8×107×298
17	ПО-180 / 110-105	2 / 2	2 / 2	2 / 2	2 / 2	2 / 2	2 / 2	3.503.1-81.2-2-7		65 / 38	8×107×180 / 8×107×105
18	ПО-420 / 110-495	2 / 2	2 / 2	2 / 2	2 / 2	2 / 2	2 / 2	-7		152 / 128	8×107×420 / 8×107×495
25	Устройство световозвращ. УС-2	4п	4п	2п	2п	2п	2п	3.503.1-81.3-1-13		0,7	8×9×10
26	УС-3			п	п			-14		0,5	6,4×8×10
29	Уголок ∠100×63×7, ℓ	2	2	2	2	2	2	3.503.1-81.1-1-1лв		max 14,7	ℓ=34÷168
31	Изделие соединительное МС-2	8п	8п	4п	4п	4п	4п	-1л10		max 1,1	ф12 AIII ℓ=87÷117
32	Изделие закладное МН-....-4	4п+4	4п+4	2п+2	2п+2	2п+2	2п+2	3.503.1-81.1-2-6		2,5	2,4×22×40
34	Труба 4×50×70, ℓ=200	2п	2п	2п	2п	2п	2п	3.503.1-81.1-1-1 1б		1,4	ℓ=20

$n = \frac{L}{3}$, где L – длина пролетного строения, м

Характеристики элементов даны для правой косины.
Для левой косины объем блока Т...-2.45П соответствует объему блока Т-3.45Л и объему блока Т...-3.45П соответствует объем блока Т....-2.45Л

Н. контр.	Проходов		
Нач. ОИС	Постовой		
Гл. спец.	Проходов		
ГИП	Маркин		9.01.92
Нач. гр.	Старова		
Инж. I к.	Жилимонова		

3.503.1-81.0-3-9

Мостовое полотно с накладными тротуарными блоками α=45°

Стадия	Лист	Листов
Р		1

СОЮЗДОРПРОЕКТ

Поз.	Наименование элементов	Количество элементов на габарит						Обозначение документа	Характеристики элемента		
		2(Г-15,25+0,75) 2(Г-11,5+0,75)	2(Г-15,25+1,5) 2(Г-11,5+1,5)	Г-13,25+5+13,25+2×0,75 Г-9,5+5+9,5+2×0,75	Г-13,25+5+13,25+2×1,5 Г-9,5+5+9,5+2×1,5	Г-11,5+2×0,75 Г-10+2×0,75 Г-8+2×0,75 Г-6,5+2×0,75 Г-4,5+2×0,75	Г-11,5+2×1,5 Г-10+2×1,5 Г-8+2×1,5		Объем бетона, м³	Масса, кг	Габаритные размеры, см
7	Тротуарные блоки Т75.60-...-1	2n-4		2n-4		2n-4		3.503.1-81.2-1-3	0,78	2000	68×177×299
	Т150.60-...-1		2n-4		2n-4		2n-4	-6	0,97	2500	68×257×299
8	Т75.60-...-2.60П	2		2		2		3.503.1-81.2-2-1		1890	68×177×299
	Т150.60-...-2.60П		2		2		2	-2		2180	68×257×299
9	Т75.60-...-3.60П	2		2		2		-1		2120	68×177×370
	Т150.60-...-3.60П		2		2		2	-2		2770	68×257×415
10	Блок разделительной полосы РП60-...-1			n-2	n-2			3.503.1-81.2-1-9	0,82	2100	69×206×299
11	РП60-...-2.60П			2	2			3.503.1-81.2-2-4	0,71	1770	69×206×301
12	Блок ограждающий О660-...-1	2n-4	2n-4					3.503.1-81.2-1-12	0,72	1800	68×153×299
13	О660-...-2.60П	2	2					3.503.1-81.2-2-3	0,66	1660	68×153×299
14	О660-...-3.60П	2	2					-3	0,74	1860	68×153×356
16	Блок перильного ограждения ПО	2n-4	2n-4	2n-4	2n-4	2n-4	2n-4	3.503.1-81.3-1-1		108	8×107×298
17	ПО-225 / ПО-180	2 / —	— / 2	2 / —	— / 2	2 / —	— / 2	3.503.1-81.2-2-7		80/65	8×107×225/180
18	ПО-360 / ПО-405	2 / —	— / 2	2 / —	— / 2	2 / —	— / 2	-7		130/146	8×107×360/405
25	Устройство световозвращ. УС-2	4n	4n	2n	2n	2n	2n	3.503.1-81.3-1-13		0,7	8×9×10
26	УС-3			n	n			-14		0,5	6,4×8×10
29	Уголок L100×63×7, e	2	2	2	2	2	2	3.503.1-81.1-1-1л8		max 12,0	e=28÷136
31	Изделие соединительное МС-2	8n	8n	4n	4n	4n	4n	-1л10		max 1,1	ф12AII e=87÷117
32	Изделие закладное МН-...-4	4n+4	4n+4	2n+2	2n+2	2n+2	2n+2	3.503.1-81.1-2-6		2,5	2,4×22×40
34	Труба 4×50×70, e=200	2n	2n	2n	2n	2n	2n	3.503.1-81.1-1-1л6		1,4	e=20

$n = \frac{L}{3}$, где L - длина пролетного строения, м

Н.контр.	Прохоров		
Нач.ОИС	Постовой		
Гл.спец.	Прохоров		
ГИП	Маркин		9.02.97
Нач.гр.	Старова		
Инж.I к	Филимонова		

3.503.1-81.0-3-10

Мостовое полотно с накладными тротуарными блоками $\alpha = 60°$

Стадия	Лист	Листов
Р		1

Союздорпроект

Поз.	Наименование элементов	Количество элементов на габарит						Обозначение документа	Характеристики элемента		
		2(Г-15,25+0,75) 2(Г-11,5+0,75)	2(Г-15,25+1,5) 2(Г-11,5+1,5)	Г-13,25+5+13,25 +2×0,75 Г-9,5+5+9,5+ 2×0,75	Г-13,25+5+13,25+ +2×1,5 Г-9,5+5+9,5+ +2×1,5	Г-11,5+2×0,75 Г-10+2×0,75 Г-8+2×0,75 Г-6,5+2×0,75 Г-4,5+2×0,75	Г-11,5+2×1,5 Г-10+2×1,5 Г-8+2×1,5		Объем бетона, $м^3$	Масса, кг	Габаритные размеры, см
1	Тротуарные блоки Т75.60-...-1	2п-4		2п-4		2п-4		3.503.1-81.2-1-3	0,78	2000	68×177×299
	Т150.60-...-1		2п-4		2п-4		2п-4	-6	0,97	2500	68×257×299
8	Т75.60-...-2.75П	2		2		2		3.503.1-81.2-2-1		1940	68×177×299
	Т150.60-...-2.75П		2		2		2	-2		2340	68×257×299
9	Т75.60-...-3.75П	2		2		2		-1		2060	68×177×332
	Т150.60-...-3.75П		2		2		2	-2		2640	68×257×353
10	Блок разделит. полосы РП60-...-1			п-2	п-2			3.503.1-81.2-1-9	0,82	2100	69×206×299
11	РП60-...-2.75П			2	2			3.503.1-81.2-2-4	0,71	1780	69×206×279
12	Блок ограждающий ОБ60-...-1	2п-4	2п-4					3.503.1-81.2-1-12	0,72	1800	68×153×299
13	ОБ60-...-2.75П	2	2					3.503.1-81.2-2-3	0,70	1750	68×153×299
14	ОБ60-...-3.75П	2	2					-3	0,73	1830	68×153×326
16	Блок перильного ограждения ПО	2п-4	2п-4	2п-4	2п-4	2п-4	2п-4	3.503.1-81.31-1		108	8×107×298
17	ПО-255 / ПО-240	2	2	2	2	2	2	3.503.1-81.2-2-7		92 / 87	8×107×255/240
18	ПО-315 / ПО-345	2	2	2	2	2	2	-7		114 / 124	8×107×315/345
25	Устройство световозвращ. УС-2	4п	4п	2п	2п	2п	2п	3.503.1-81.3-1-13		0,7	8×9×10
26	УС-3			п	п			-14		0,5	6,4×8×10
29	Уголок L100×63×7, ℓ	2	2	2	2	2	2	3.503.1-81.1-1-1л8		max 10,8	ℓ=25÷123
31	Изделие соединительное МС-2	8п	8п	4п	4п	4п	4п	-1л10		max 1,1	ф12А-II ℓ=87÷117
32	Изделие закладное МН-....-4	4п+4	4п+4	2п+2	2п+2	2п+2	2п+2	3.503.1-81.1-2-6		2,5	2,4×22×40
34	Труба 4×50×70, ℓ=200	2п	2п	2п	2п	2п	2п	3.503.1-81.1-1-1л6		1,4	ℓ=20

$n = \frac{L}{3}$, где L-длина пролетного строения, м

Н.контр.	Прохоров		
Нач.ОИС	Постовой		
Гл.спец.	Прохоров		
ГИП	Маркин		9.02.82
Нач.гр.	Старова		
Инж 1к.	Филимонова		

3.503.1-81.0-3-11

Мостовое полотно с накладными тротуарными блоками ℓ=75°

Стадия	Лист	Листов
Р		1

Союздорпроект

Для дорог общего пользования : I категории 2(Г-15.25) . 2(Г-11.5)

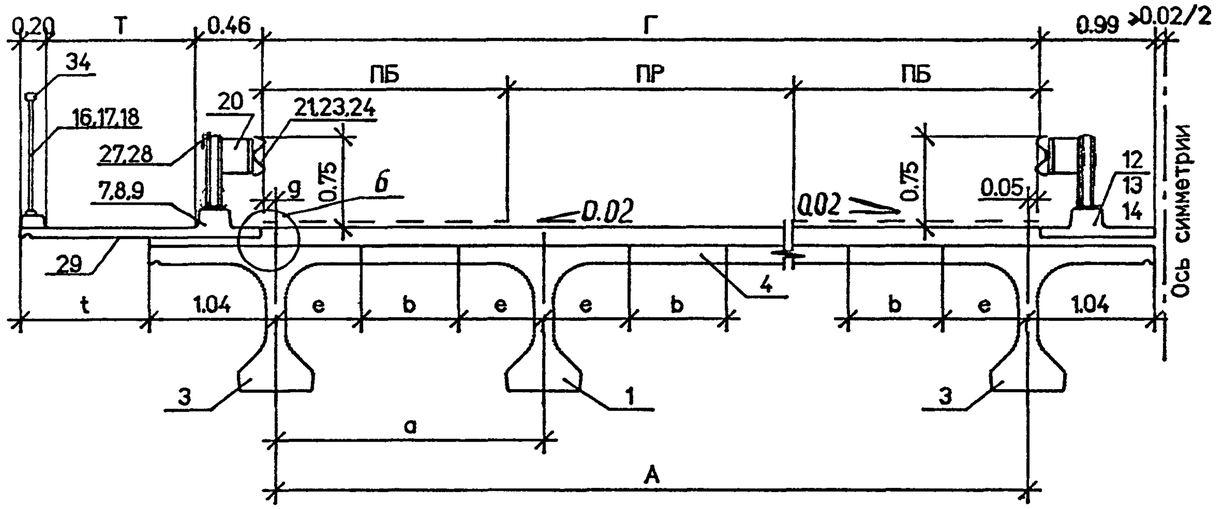

Г-13.25+5+13.25 : Г-9.5+5+9.5

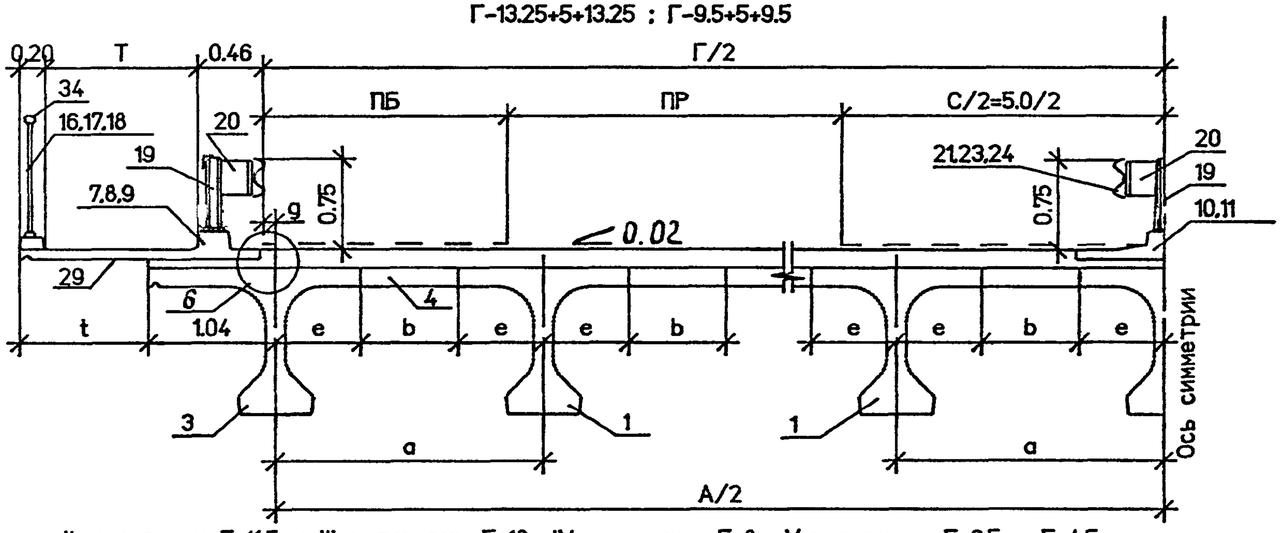

II категории Г-11.5 и III категории Г-10 IV категории Г-8 V категории Г-6.5 и Г-4.5

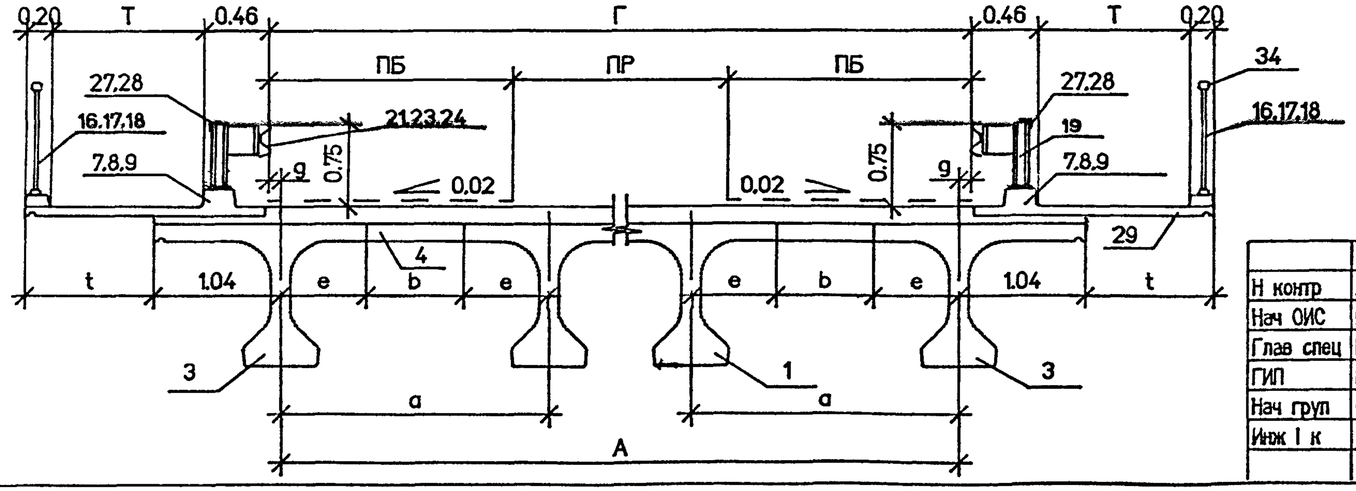

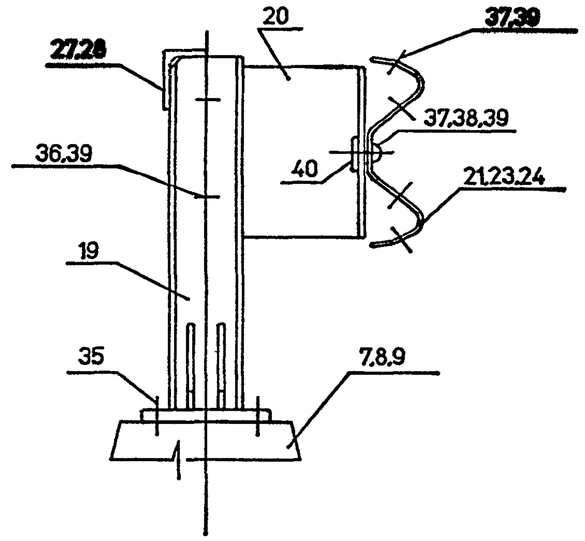

Геометрические размеры и ведомость спецификаций смотри лист 3.
Детали узлов компоновки габаритов смотри выпуск 1-1.
Размеры даны в м.

Н контр	Прохоров			3.503.1-81.0-3-12	
Нач ОИС	Постовой				
Глав спец	Прохоров			Сборочный чертеж пролетного строения с металлическим барьерным ограждением на накладных тротуарных блоках	Стадия: Р; Лист: 1; Листов: 3
ГИП	Маркин				СОЮЗДОРПРОЕКТ
Нач груп	Старова		9.02.92		
Инж I к	Филимонова				

25790-01 65 Формат А3

GAB0312

Схема расположения монтажных элементов в габаритах с накладными тротуарными блоками

2(Г-15.25); 2(Г-11,5)

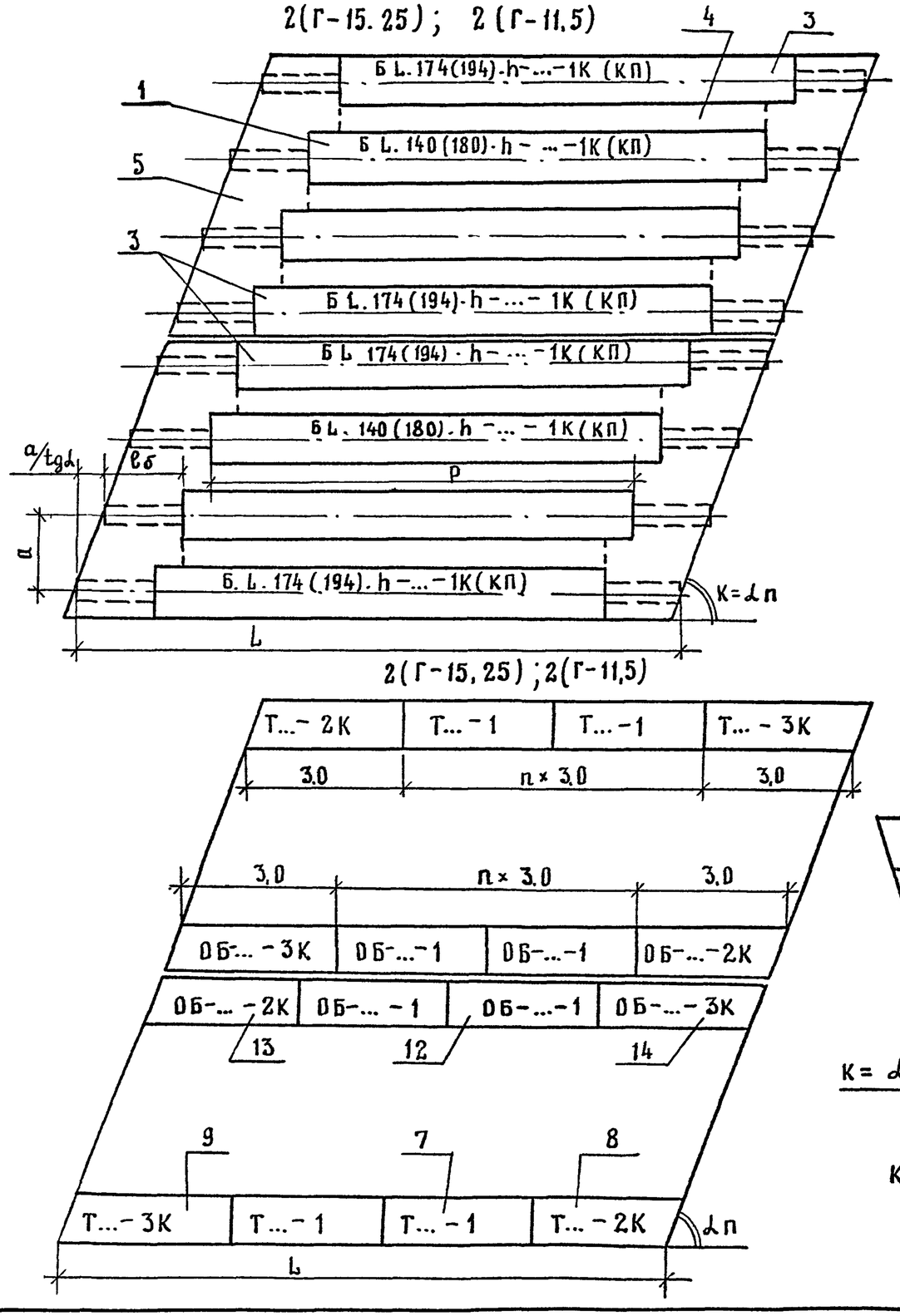

2(Г-15,25); 2(Г-11,5)

Г-13,25+5+13,25; Г-9,5+5+9,5; Г-11,5; Г-10; Г-8; Г-6,5; Г-4,5

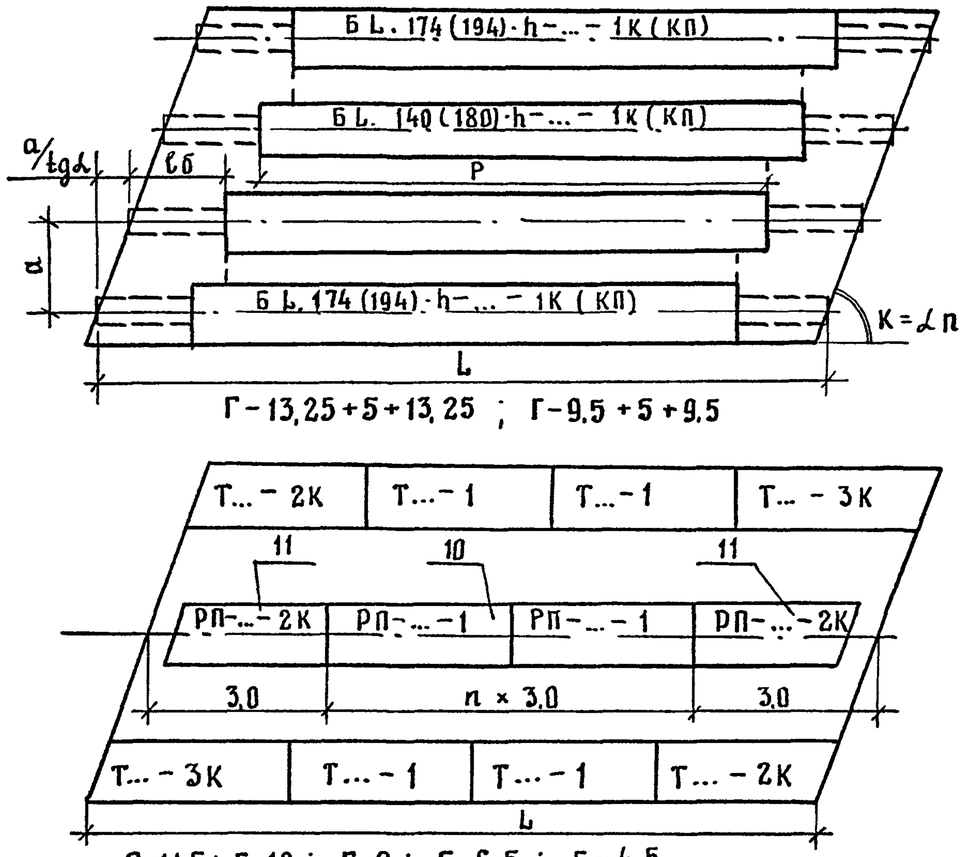

Г-13,25+5+13,25; Г-9,5+5+9,5

Г-11,5; Г-10; Г-8; Г-6,5; Г-4,5

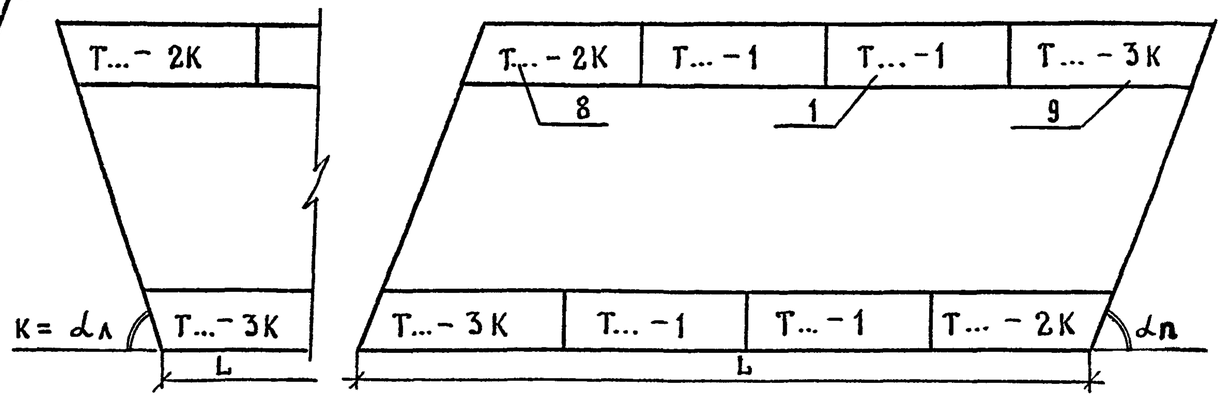

K=αп; K=αл, где αп – правый угол, αл – левый угол

Таблица геометрических характеристик габаритов, м

Категория дороги	Габарит	Количество балок	Ширина тротуара	Ширина проезжей части	Ширина полосы безопасности	Расстояние между балками	Расстояние между крайними балками	Расст.между осью балки и габаритом	Величина консоли балки	Ширина стыка	Величина свеса тротуарного блока
	Г	шт.	Т	ПР	ПБ	a	A	g	e	b	t
I	2(Г-15.25)	2x8	0.75	11.25	2.0	2.17	15.19	0.01	0.70	0.77	0.38
									0.90	0.37	
			1.50			2.21	15.47	-0.27	0.70	0.81	0.85
									0.90	0.41	
	2(Г-11.5)	2x8	0.75	7.5	2.0	2.29	11.45	0.00	0.70	0.89	0.37
									0.90	0.49	
			1.50			2.34	11.70	-0.25	0.70	0.94	0.87
									0.90	0.54	
	Г-13.25+5+13.25	14	0.75	11.25	2.0	2.42	31.46	0.02	0.70	1.02	0.39
									0.90	0.62	
		15	1.50			2.29	32.06	-0.28	0.70	0.89	0.84
									0.90	0.49	
	Г-9.5+5+9.5	11	0.75	7.5	2.0	2.40	24.00	0.00	0.70	1.00	0.37
									0.90	0.60	
		12	1.50			2.23	24.53	-0.27	0.70	0.83	0.86
									0.90	0.43	
II	Г-11.5	6	0.75	7.5	2.0	2.30	11.50	0.00	0.70	0.90	0.37
									0.90	0.50	
			1.50			2.40	12.00	-0.25	0.70	1.00	0.87
									0.90	0.60	
III	Г-10	5	0.75	7.0	1.5	2.40	9.60	0.20	0.70	1.00	0.57
									0.90	0.60	
		6	1.50			2.10	10.50	-0.25	0.70	0.70	0.87
									0.90	0.30	
IV	Г-8	5	0.75	6.0	1.0	2.10	8.40	-0.20	0.70	0.70	0.17
									0.90	0.30	
		5	1.50			2.10	8.40	-0.20	0.70	0.70	0.92
									0.90	0.30	
V	Г-6.5	4	0.75	4.5	1.0	2.20	6.60	-0.05	0.70	0.80	0.32
									0.90	0.40	
	Г-4.5	3	0.75	3.5	0.5	2.30	4.60	-0.05	0.70	0.90	0.32
									0.90	0.50	

Ведомость спецификаций

Тип покрытия проезжей части		Цементобетонное покрытие		Асфальтобетонное покрытие		Обозначение документа
Наименование документа \ Длина пролета, м		24	33	24	33	
Балки с шириной плиты 140 и 174см и монолитные участки пролетного строения L=24м.	α=45°	✕		✕		3.503.1-81.0-3-13
	α=60°	✕		✕		3.503.1-81.0-3-14
	α=75°	✕		✕		3.503.1-81.0-3-15
Балки высотой 170 см и монолитные участки пролетного строения L=33м.	α=45°		✕		✕	3.503.1-81.0-3-16
	α=60°		✕		✕	3.503.1-81.0-3-17
	α=75°		✕		✕	3.503.1-81.0-3-18
Мостовое полотно с металлическим барьерным ограждением на накладных тротуарных блоках	α=45°	✕	✕	✕	✕	3.503.1-81.0-3-19
	α=60°	✕	✕	✕	✕	3.503.1-81.0-3-20
	α=75°	✕	✕	✕	✕	3.503.1-81.0-3-21
Цементобетонное покрытие проезжей части		✕				3.503.1-81.1-1-41
Асфальтобетонное покрытие проезжей части				✕		3.503.1-81.1-1-42

Поз.	Наименование элементов	Количество элементов на габарит																Обозначение документа	Характеристика элемента		
		2(Г-15,25+0,75)	2(Г-15,25+1,5)	2(Г-11,5+0,75)	2(Г-11,5+1,5)	Г-13,25+5+13,25+2×0,75	Г-13,25+5+13,25+2×1,5	Г-9,5+5+9,5+2×0,75	Г-9,5+5+9,5+2×1,5	Г-11,5+2×0,75	Г-11,5+2×1,5	Г-10+2×0,75	Г-10+2×1,5	Г-8+2×0,75	Г-8+2×1,5	Г-6,5+2×0,75	Г-4,5+2×0,75		Объем бетона, м³	Масса, т	Габаритные размеры, см
1	Балка Б2400.140.120-...-1КП	12	12	8	8	12	13	9	10	4	4	3	4	3	3	2	1	3.503.1-81.5-8-14	12,68	31,7	120×195×2400
3	Б2400.174.120-...-1КП	4	4	4	4	2	2	2	2	2	2	2	2	2	2	2	2	-1	13,77	34,3	120×202×2400
4	Участок монолитный																				
	средний УМС 1930.70												5	4	4				2,02		
	УМС 1923.77	14														3			2,22		
	УМС 1919.81		14																2,33		
	УМС 1917.83								11								2	3.503.1-81.1-2-2	2,39		
	УМС 1911.89			10			14											3.503.1-81.0-3-32	2,55		
	УМС 1910.90									5									2,58		
	УМС 1906.94				10														2,69		
	УМС 1900-100							10			5	4							2,85		
	УМС 1898.102					13													2,90		
5	Балка монолитная																				
	поперечная БМП*, м	21,48	21,88	16,19	16,55	44,49	45,34	33,94	34,69	16,27	16,97	13,58	14,85	11,88	11,88	9,21	6,37	3.503.1-81.0-3-32			
	шт./м³	4/5,73	4/5,88	4/4,53	4/4,66	2/11,97	2/11,90	2/9,20	2/9,10	2/4,55	2/4,82	2/3,94	2/4,05	2/3,33	2/3,33	2/2,71	2/2,06				

*) Длина балки монолитной поперечной БМП дана по осям крайних балок.

Н.контр	Прохоров		
Нач.ОИС	Постовой		
Гл.спец.	Прохоров		
ГИП	Маркин		9.02.92
Нач.гр.	Старова		
Инж.I к	Филимонова		

3.503.1-81.0-3-13

Балки с шириной плиты 140 и 174см и монолитные участки пролетного строения L=24м с металлическим барьерным ограждением на накладных тротуарных блоках α=45°

Стадия	Лист	Листов
Р		1

Союздорпроект

Поз.	Наименование элементов	Количество элементов на габарит																Обозначение документа	Характеристика элемента		
		2(Г-15,25+0,75)	2(Г-15,25+1,5)	2(Г-11,5+0,75)	2(Г-11,5+1,5)	Г-13,25+5+13,25+2×0,75	Г-13,25+5+13,25+2×1,5	Г-9,5+5+9,5+2×0,75	Г-9,5+5+9,5+2×1,5	Г-11,5+2×0,75	Г-11,5+2×1,5	Г-10+2×0,75	Г-10+2×1,5	Г-8+2×0,75	Г-8+2×1,5	Г-6,5+2×0,75	Г-4,5+2×0,75		Объем бетона, м³	Масса, т	Габаритные размеры, см
1	Балка Б2400.140.120-...-1К	12	12						10				4	3	3	2	1	3.503.1-81. 5-8-28	12,79	32,0	120×195×2400
	-1КП			8	8	12	13	9		4	4	3						-14	12,68	31,7	120×195×2400
3	Б 2400.174.120 – ... –1К	4	4						2				2	2	2	2	2	-21	13,88	34,7	120×202×2400
	-1КП			4	4	2	2	2		2	2	2						-1	13,77	34,3	120×202×2400
4	Участок монолитный																				
	средний УМС 2019.70												5	4	4				2,12		
	УМС 2015.77	14														3			2,33		
	УМС 2012.81		14															3.503.1-81.1-2-2	2,45		
	УМС 2011.83								11								2	3.503.1-81.0-3-37	2,50		
	УМС 2008.89			10			14												2,68		
	УМС 2007.90									5									2,71		
	УМС 2005.94				10														2,83		
	УМС 2001.100							10			5	4							3,00		
	УМС 2000.102					13													3,06		
5	Балка монолитная																				
	поперечная БМП*, м	17,54	17,86	13,22	13,51	36,33	37,02	27,72	28,33	13,28	13,86	11,09	12,13	9,70	9,70	7,52	5,20	3.503.1-81.0-3-37			
	шт/м³	4/3,88	4/3,97	4/4,08	4/4,18	2/10,59	2/10,63	2/8,17	2/6,08	2/4,10	2/4,30	2/3,53	2/2,78	2/2,31	2/2,31	2/1,90	2/1,44				

*) Длина балки монолитной поперечной БМП дана по осям крайних балок

Н.контр.	Прохоров		
Нач.ОИС	Постовой		
Гл.спец.	Прохоров		
ГИП	Маркин		9.01.92
Нач. гр.	Старова		
Инж.Т К	Филимонова		

3.503.1-81.0-3-14

Балки с шириной плиты 140 и 174см и монол. участ. пролетного строения L=24м с металлическим барьерным ограждением на накладных тротуарных блоках α=60°

Стадия	Лист	Листов
Р		1

Союздорпроект

Поз.	Наименование элементов	Количество элементов на габарит																Обозначение документа	Характеристика элемента		
		2(Г-15,25+0,75)	2(Г-15,25+1,5)	2(Г-11,5+0,75)	2(Г-11,5+1,5)	Г-13,25+5+13,25+2×0,75	Г-13,25+5+13,25+2×1,5	Г-9,5+5+9,5+2×0,75	Г-9,5+5+9,5+2×1,5	Г-11,5+2×0,75	Г-11,5+2×1,5	Г-10+2×0,75	Г-10+2×1,5	Г-8+2×0,75	Г-8+2×1,5	Г-6,5+2×0,75	Г-4,5+2×0,75		Объем бетона, м³	Масса, т	Габаритные размеры, см
1	Балка Б2400.140.120-...-1К	12	12	8	8		13		10	4			4	3	3	2	1	3.503.1-81.5-8-28	12,79	32,0	120×195×2400
	-1КП					12		9			4	3						-14	12,68	31,7	120×195×2400
3	Б2400.174.120-...-1К	4	4	4	4		2		2	2			2	2	2	2	2	-21	13,88	34,7	120×202×2400
	-1КП					2		2			2	2						- 1	13,77	34,3	120×202×2400
4	Участок монолитный																				
	средний УМС 2084.70												5	4	4				2,19		
	УМС 2082.77	14														3			2,41		
	УМС 2081.81		14															3.503.1-81.1-2-2	2,53		
	УМС 2080.83								11								2	3.503.1-81.0-3-42	2,59		
	УМС 2079.89			10			14												2,78		
	УМС 2078.90									5									2,81		
	УМС 2077.94				10														2,93		
	УМС 2076.100							10			5	4							3,12		
	УМС 2075.102					13													3,18		
5	Балка монолитная																				
	поперечная БМП, м	15,73	16,02	11,85	12,11	32,57	33,19	24,85	25,40	11,91	12,43	9,94	10,87	8,70	8,70	6,74	4,66	3.503.1-81.0-3-42			
	шт./м³	4/3,60	4/3,67	4/2,84	4/2,91	2/9,64	2/7,23	2/7,45	2/5,60	2/2,86	2/3,95	2/3,25	2/2,6	2/2,16	2/2,16	2/1,78	2/1,35				

*) Длина балки монолитной поперечной БМП дана по осям крайних балок

Н.контр.	Прохоров		
Нач.ОИС	Постовой		
Гл.спец.	Прохоров		
ГИП	Маркин		9.02.94
Нач.гр.	Старова		
Инж.ТК	Филимонова		

3.503.1-81.0-3-15

Балки с шириной плиты 140 и 174см и монолитные участки пролетного строения L=24м с металлическим барьерным ограждением на накладных тротуарных блоках d=75°

Стадия	Лист	Листов
Р		1

Союздорпроект

Поз.	Наименование элементов	Количество элементов на габарит																Обозначение документа	Характеристика элемента		
		2(Г-15,25+0,75)	2(Г-15,25+1,5)	2(Г-11,5+0,75)	2(Г-11,5+1,5)	Г-13,25+5+13,25+2×0,75	Г-13,25+5+13,25+2×1,5	Г-9,5+5+9,5+2×0,75	Г-9,5+5+9,5+2×1,5	Г-11,5+2×0,75	Г-11,5+2×1,5	Г-10+2×0,75	Г-10+2×1,5	Г-8+2×0,75	Г-8+2×1,5	Г-6,5+2×0,75	Г-4,5+2×0,75		Объем бетона, м³	Масса, т	Габаритные размеры, см
1	Балка Б3300.180.170-...-1КП	12	12	8	8	12	13	9	10	4	4	3	4	3	3	2	1	3.503.1-81.5-8-14	22,84	57,1	170×235×3300
3	Б3300.194.170-... -1КП	4	4	4	4	2	2	2	2	2	2	2	2	2	2	2	2	-1	23,48	58,7	170×222×3300
4	Участок монолитный																				
	средний УМС2790.30												5	4	4				1,26		
	УМС2783.37	14														3			1,55		
	УМС 2779.41		14																1,71		
	УМС2777.43								11								2	3.503.1-81.1-2-2	1,79		
	УМС2771.49			10			14											3.503.1-81.0-3-32	2,04		
	УМС2770.50									5									2,08		
	УМС2766.54				10														2,24		
	УМС 2760.60							10			5	4							2,49		
	УМС 2758.62					13													2,57		
5	Балка монолитная																				
	поперечная БМП*, м	21,48	21,88	16,19	16,55	44,49	45,34	33,94	34,69	16,27	16,97	13,58	14,85	11,88	11,88	9,21	6,37	3.503.1-81.0-3-32			
	шт/м³	4/5,80	4/5,94	4/4,59	4/4,72	2/12,03	2/11,96	2/9,26	2/9,16	2/4,61	2/4,88	2/4,00	2/4,11	2/3,39	2/3,39	2/2,77	2/2,12				

*) Длина балки монолитной поперечной БМП дана по осям крайних балок

Н.контр.	Прохоров		
Нач. ОИС	Постовой		
Гл.спец.	Прохоров		
ГИП	Маркин		9.02.92
Нач. гр.	Старова		
Инж. Тк.	Филимонова		

3.503.1-81.0-3-16

Балки высотой 1,7м и монолитные участки пролетного строения L=33м с металлическим барьерным ограждением на накладных тротуарных блоках α=45°

Стадия	Лист	Листов
Р		1

Союздорпроект

Поз.	Наименование элементов	Количество элементов на габарит																Обозначение документа	Характеристика элемента		
		2(Г-15,25+0,75)	2(Г-15,25+1,5)	2(Г-11,5+0,75)	2(Г-11,5+1,5)	Г-13,25+5+13,25+2×0,75	Г-13,25+5+13,25+2×1,5	Г-9,5+5+9,5+2×0,75	Г-9,5+5+9,5+2×1,5	Г-11,5+2×0,75	Г-11,5+2×1,5	Г-10+2×0,75	Г-10+2×1,5	Г-8+2×0,75	Г-8+2×1,5	Г-6,5+2×0,75	Г-4,5+2×0,75		Объем бетона, м³	Масса, т	Габаритные размеры, см
1	Балка Б3300.180.170 -...-1К	12	12						10				4	3	3	2	1	3.503.1-81.5-8-28	22,94	57,4	170×235×3300
	-1КП			8	8	12	13	9		4	4	3						-14	22,84	57,1	170×235×3300
3	Б3300.194.170 -... - 1К	4	4						2				2	2	2	2	2	-21	23,58	59,0	170×222×3300
	-1КП			4	4	2	2	2		2	2	2						-1	23,48	58,7	170×222×3300
4	Участок монолитный																				
	средний УМС 2879.30												5	4	4				1,30		
	УМС 2875.37	14														3			1,60		
	УМС 2872.41		14															3.503.1-81.1-2-2	1,77		
	УМС 2871.43								11								2	3.503.1-81.0-3-37	1,85		
	УМС 2868.49			10			14												2,11		
	УМС 2867.50									5									2,15		
	УМС 2865.54				10														2,32		
	УМС 2861.60							10			5	4							2,57		
	УМС 2860.62					13													2,66		
5	Балка монолитная																				
	поперечная БМП *, м	17,54	17,86	13,22	13,51	36,33	37,02	27,72	28,33	13,28	13,86	11,09	12,13	9,70	9,70	7,52	5,20	3.503.1-81.0-3-37			
	шт./м³	4/4,14	4/4,23	4/4,28	4/4,39	2/11,05	2/11,09	2/8,53	2/6,46	2/4,31	2/4,52	2/3,71	2/2,97	2/2,47	2/2,47	2/2,04	2/1,56				

*) Длина балки монолитной поперечной БМП дана по осям крайних балок

Н.контр.	Прохоров			3.503.1-81.0-3-17
Нач.ОИС	Постовой			
Гл.спец.	Прохоров			Балки высотой 1,7м и монолитные участки пролетного строения L=33м с металлическим барьерным ограждением на накладных тротуарных блоках α=60°
ГИП	Маркин		04.92	
Нач.гр.	Старова			
Инж.1к	Филимонова			

Стадия	Лист	Листов
Р		1

Союздорпроект

Поз.	Наименование элементов	Количество элементов на габарит																Обозначение документа	Характеристика элемента		
		2(Г-15,25+0,75)	2(Г-15,25+1,5)	2(Г-11,5+0,75)	2(Г-11,5+1,5)	Г-13,25+5+13,25+2×0,75	Г-13,25+5+13,25+2+1,5	Г-9,5+5+9,5+2×0,75	Г-9,5+5+9,5+2×1,5	Г-11,5+2×0,75	Г-11,5+2×1,5	Г-10+2×0,75	Г-10+2×1,5	Г-8+2×0,75	Г-8+2×1,5	Г-6,5+2×0,75	Г-4,5+2×0,75		Объем бетона, м³	Масса, т	Габаритные размеры, см
1	Балка Б3300.180.170-...-1К	12	12	8	8		13		10	4			4	3	3	2	1	3.503.1-81.5-8-28	22,94	57,4	170×235×3300
	-1КП					12		9			4	3						-14	22,84	57,1	170×235×3300
3	Б 3300.194.170 - ... -1К	4	4	4	4		2		2	2			2	2	2	2	2	-21	23,58	59,0	170×222×3300
	-1КП					2		2			2	2						- 1	23,48	58,7	170×222×3300
4	Участок монолитный																				
	средний УМС 2944.30												5	4	4				1,33		
	УМС 2942.37	14														3			1,63		
	УМС 2941.41		14															3.503.1-81.1-2-2	1,81		
	УМС 2940.43								11								2	3.503.1-81.0-3-42	1,90		
	УМС 2939.49			10			14												2,16		
	УМС 2938.50									5									2,21		
	УМС 2937.54				10														2,38		
	УМС 2936.60							10			5	4							2,64		
	УМС 2935.62					13													2,73		
5	Балка монолитная																				
	поперечная БМП*, м	15,73	16,02	11,85	12,11	32,57	33,19	24,85	25,40	11,91	12,43	9,94	10,87	8,70	8,70	6,74	4,66	3.503.1-81.0-3-42			
	шт/м³	4/4,0	4/4,08	4/3,16	4/3,23	2/10,39	2/8,0	2/8,04	2/6,20	2/3,17	2/4,27	2/3,52	2/2,90	2/2,41	2/2,41	2/1,98	2/1,51				

*) Длина балки монолитной поперечной БМП дана по осям крайних балок

Н.контр.	Прохоров	
Нач.ОИС	Постовой	
Гл.спец.	Прохоров	
ГИП	Маркин	9.02.92
Нач. гр.	Старова	
Инж.1 к.	Филимонов	

3.503.1-81. 0-3-18

Балки высотой 1,7м и монолитные участки пролетного строения L=33м с металлическим барьерным ограждением на накладных тротуарных блоках $\alpha = 75°$

Стадия	Лист	Листов
Р		1

Союздорпроект

Поз.	Наименование элемента	Количество элементов на габарит: 2(Г-15,25+0,75) 2(Г-11,5+0,75)	2(Г-15,25+1,5) 2(Г-11,5+1,5)	Г-13,25+5+13,25+2х0,75 Г-9,5+5+9,5+2х0,75	Г-13,25+5+13,25+2х1,5 Г-9,5+5+9,5+2х1,5	Г-11,5+2х0,75 Г-10+2х0,75 Г-8+2х0,75 Г-6,5+2х0,75 Г-4,5+2х0,75	Г-11,5+2х1,5 Г-10+2х1,5 Г-8+2х1,5	Обозначение документа	Характеристика элемента: Объем бетона, $м^3$	Масса, кг	Габаритные размеры, см
7	Блоки тротуарные Т75.15-...-1	2п-4		2п-4		2п-4		3.503.1-81.2-1-1	0,50	1300	23 х 177 х 299
	Т150.15-...-1		2п-4		2п-4		2п-4	-4	0,68	1700	23 х 257 х 299
8	Т75.15-...-2.45П	2		2		2		3.503.1-81.2-2-1	0,40	1000	23 х 177 х 299
	Т150.15-...-2.45П		2		2		2	-2	0,47	1180	23 х 257 х 299
9	Т75.15-...-3.45П	2		2		2		-1	0,54	1350	23 х 177 х 422
	Т150.15-...-3.45П		2		2		2	-2	0,82	2050	23 х 257 х 497
10	Блоки разделительной полосы										
	РП15-...-1			п-2	п-2			3.503.1-81.2-1-7	0,52	1300	24 х 206 х 299
11	РП15-...-2.45П			2	2			3.503.1-81.2-2-4	0,43	1080	24 х 206 х 332
12	Блоки ограждающие ОБ15-...-1	2п-4	2п-4					3.503.1-81.2-1-11	0,36	900	23 х 134 х 299
13	ОБ15-...-2.45П	2	2					3.503.1-81.2-2-3	0,32	800	23 х 134 х 299
14	ОБ15-...-3.45П	2	2					-3	0,38	950	23 х 134 х 379
16	Блок перильного ограждения ПО	2п-4	2п-4	2п-4	2п-4	2п-4	2п-4	3.503.1-81.3-1-1		108	8 х 107 х 298
17	ПО-180 / ПО-105	2 / 2		2 / 2		2 / 2		3.503.1-81.2-2-7		65 / 38	8 х 107 х 180 / 8 х 107 х 105
18	ПО-420 / ПО-495	2 / 2		2 / 2		2 / 2		-7		152 / 178	8 х 107 х 420 / 8 х 107 х 495
19	Стойка мостовая СМЦ	4п	4п	3п	3п	2п	2п	3.503.1-81.3-1-6		15	21 х 21 х 60

$n = \frac{L}{3}$, где L - длина пролетного строения, м

Н.контр.	Прохоров		
Нач.отс	Постовой		
Гл.спец.	Прохоров		
ГИП	Маркин		9.02.94
Нач.гр	Старова		
Инж.1к.	Филимонов		

3.503.1-81.0-3-19

Мостовое полотно с металлическим барьерным ограждением на накладных тротуарных блоках $\alpha = 45°$

Стадия	Лист	Листов
Р	1	2

Союздорпроект

Поз.	Наименование элемента	Количество элементов на габарит: 2(Г-15.25+0.75) 2(Г-11.5+0.75)	2(Г-15.25+1.5) 2(Г-11.5+1.5)	Г-13.25+5+13.25+2×0.75 Г-9.5+5+9.5+2×0.75	Г-13.25+5+13.25+2×1.5 Г-9.5+5+9.5+2×1.5	Г-11.5+2×0.75 Г-10+2×0.75 Г-8+2×0.75 Г-6.5+2×0.75 Г-4.5+2×0.75	Г-11.5+2×1.5 Г-10+2×1.5 Г-8+2×1.5	Обозначение документа	Характеристика элемента: Объем бетона, м³	Масса, кг	Габаритные размеры, см
20	Консоль-амортизатор КА	4п	4п	4п	4п	2п	2п	3.503.1-81.3-1-10		3.5	7×28×29
21	Секция балки СБК-1	4	4	4	4	2	2	-11		49.6	8.3×31.2×337
23	СБ-2	8	8	8	8	4	4	-11		92.9	8.3×31.2×632
24	СБ-4	4/8	4/8	4/8	4/8	2/4	2/4	-11		137.1	8.3×31.2×932
25	Устройство световозвращ. УС-1	4п	4п	4п	4п	2п	2п	-12		0.1	3×10×20
27	Уголок ∠100×63×7, ℓ=9000 мм	–/2	–/2	–/2	–/2	–/2	–/2			78.3	6.3×10×900
28	ℓ=6000 мм	8	8	8	8	8	8			52.2	6.3×10×600
29	ℓ	2	2	2	2	2	2	3.503.1-81.1-1-1Л8		max12	ℓ=31÷137
31	Изделие соединительное МС-2	8п	8п	4п	4п	4п	4п	-1Л10		max1.1	ф12AII ℓ=89÷119
32	Изделие закладное МН-..-4	4п+4	4п+4	2п+2	2п+2	2п+2	2п+2	3.503.1-81.1-2-6		2.5	2.4×22×40
33	Лист 4×50, ℓ=200 мм	4	4	4	4	4	4	3.503.1-81.1-1-22Л5		0.3	0.4×5×20
34	Труба 4×50×70, ℓ=200 мм	2п	2п	2п	2п	2п	2п	3.503.1-81.1-1-1 Л6		1.4	ℓ=20
35	Болт М20-6g×70.58	16п	16п	12п	12п	8п	8п	3.503.1-81.1-1-22Л10		0.24	ℓ=7
36	М16×15-8g×30.58	8п	8п	6п	6п	4п	4п	-22Л8		0.08	ℓ=3
37	М16×45.58	194/250	194/250	186/239	186/239	98/126	98/126	-22Л5,9		0.10	ℓ=4.5
38	Гайка II М16	4п	4п	4п	4п	2п	2п	-22Л9		0.021	h=0.8
39	М16	258/338	258/338	234/305	234/305	130/170	130/170	-22Л5,9		0.033	h=1.3
40	Шайба 16	4п	4п	4п	4п	2п	2п	-22Л9		0.006	h=0.2

$n = \frac{L}{3}$, где L – длина пролетного строения, м

В числителе дано количество элементов для пролетного строения длиной 24 м, в знаменателе – 33 м

Поз.	Наименование элемента	Количество элементов на габарит						Обозначение документа	Характеристика элемента		
		2 Г-15,25+0,75 / 2 Г-11,5+0,75	2 Г-15,25+1,5 / 2 Г-11,5+1,5	Г-13,25+5+13,25+ +2×0,75 Г-9,5+5+9,5+ +8×0,75	Г-13,25+5+13,25+ +2×1,5 Г-9,5+5+9,5+ +2×1,5	Г-11,5+2×0,75 Г-10+2×0,75 Г-8+2×0,75 Г-6,5+2×0,75 Г-5+2×0,75	Г-11,5+2×1,5 Г-10+2×1,5 Г-8+2×1,5		Объем бетона, м³	Масса, кг	Габаритные размеры, см
7	Блоки тротуарные ТП5.15 -...-1	2п-4		2п-4		2п-4		3.503.1-81.2-1-1	0,50	1300	23×177×299
	ТП50.15-...-1		2п-4		2п-4		2п-4	-4	0,68	1700	23×257×299
8	ТП5.15-...-2,60П	2		2		2		3.503.1-81.2-2-1	0,43	1080	23×177×299
	ТП50.15-...-2.60П		2		2		2	-2	0,55	1380	23×257×299
9	ТП5.15-...-3.60П	2		2		2		-1	0,51	1280	23×177×370
	ТП50.15-...-3.60П		2		2		2	-2	0,75	1870	23×257×415
10	Блоки разделительной полосы										
	РП15-...-1			п-2	п-2			3.503.1-81.2-1-7	0,52	1300	24×206×299
11	РП15-...-2.60П			2	2			3.503.1-81.2-2-4	0,42	1050	24×206×301
12	Блоки ограждающие ОБ15-...-1	2п-4	2п-4					3.503.1-81.2-1-11	0,35	900	23×134×299
13	ОБ15-...-2.60П	2	2					3.503.1-81.2-2-3	0,33	825	23×134×299
14	ОБ15-...-3.60П	2	2					-3	0,37	925	23×134×345
16	Блок перильного ограждения ПО	2п-4	2п-4	2п-4	2п-4	2п-4	2п-4	3.503.1-81.3-1-1		108	8×107×298
17	ПО-225 / ПО-180	2 / -	- / 2	2 / -	- / 2	2 / -	- / 2	3.503.1-81.2-2-7		80 / 65	8×107×225 / 180
18	ПО-360 / ПО-405	2 / -	- / 2	2 / -	- / 2	2 / -	- / 2	-7		130 / 146	8×107×360 / 405
19	Стойка мостовая СМЦ	4п	4п	3п	3п	2п	2п	3.503.1-81.3-1-6		15	21×21×60

$n = \frac{L}{3}$, где L - длина пролетного строения, м

Н. контр.	Прохоров			3.503.1-81.0-3-20
Нач. отд.	Постовой			
Гл. спец.	Прохоров			Мостовое полотно с металлическим барьерным ограждением на накладных тротуарных блоках d=80
ГИП	Маркин		9.02.92	Стадия: Р; Лист: 1; Листов: 2
Нач. гр.	Старова			Союздорпроект
Инж. I к.	Филимонова			

Поз	Наименование элемента	Количество элементов на габарит: 2(Г-15,25+0,75) 2(Г-11,5+0,75)	2(Г-15,25+1,5) 2(Г-11,5+1,5)	Г-13,25+5+13,25+ +2×0,75 Г-9,5+5+9,5+ +2×0,75	Г-13,25+5+13,25+ +2×1,5 Г-9,5+5+9,5+ +2×1,5	Г-11,5+2×0,75 Г-10+2×0,75 Г-8+2×0,75 Г-6,5+2×0,75 Г-4,5+2×0,75	Г-11,5+2×1,5 Г-10+2×1,5 Г-8+2×1,5	Обозначение документа	Характеристика элемента: Объем бетона, м³	Масса, кг	Габаритные размеры, см
20	Консоль-амортизатор КА	4n	4n	4n	4n	2n	2n	3.503.1-81.3-1-10		3,5	7×28×29
21	Секция балки СБК-1	4	4	4	4	2	2	-11		49,6	8,3×31.2×337
23	СБ-2	8	8	8	8	4	4	-11		92,9	8,3×31.2×632
24	СБ-4	4/8	4/8	4/8	4/8	2/4	2/4	-11		137,1	8,3×31.2×932
25	Устройство световозвращ. УС-1	4n	4n	4n	4n	2n	2n	-12		0,1	3×10×20
27	Уголок L100×63×7, ℓ=9000мм	—/2	—/2	—/2	—/2	—/2	—/2			78,3	6,3×10×900
28	ℓ=6000мм	8	8	8	8	8	8			52,2	6,3×10×600
29	ℓ = 25÷110 мм	2	2	2	2	2	2	3.503.1-81.1-1-1 л.8		max 9,6	ℓ=25÷110
31	Изделие соединительное МС-2	8n	8n	4n	4n	4n *)	4n*	-1 л10		max 1.1	ф12AII ℓ=89÷119
32	Изделие закладное МН-...-4	4n+4	4n+4	2n+2	2n+2	2n+2*)	2n+2*)	3.503.1-81.1-2-6		2,5	2,4×22×40
33	Лист 4×50, ℓ=200мм	4	4	4	4	4	4	3.503.1-81.1-1-22 л5		0,3	0,4×5×20
34	Труба 4×50×70, ℓ=200мм	2n	2n	2n	2n	2n	2n	3.503.1-81.1-1-1 л6		1,4	ℓ=20
35	Болт М20-6g×70.58	16n	16n	12n	12n	8n	8n	3.503.1-81.1-1-22 л10		0,24	ℓ=7
36	М16×15-8g×30.58	8n	8n	6n	6n	4n	4n	-22 л8		0,08	ℓ=3
37	М16×45.58	194/250	194/250	186/239	186/239	98/126	98/126	-22 л5,9		0,10	ℓ=4,5
38	Гайка II М16	4n	4n	4n	4n	2n	2n	-22 л9		0,021	h=0,8
39	М16	258/338	258/338	234/305	234/305	130/170	130/170	-22 л5,8,9		0,033	h=1,3
40	Шайба 16	4n	4n	4n	4n	2n	2n	-22 л9		0,006	h=0,2

$h=\frac{L}{3}$, где L - длина пролетного строения, м
В числителе дано количество элементов для пролетного строения длиной 24м, в знаменателе - 33м

*) Для габарита Г-10 расход стали на поз. 31 и 32 учтен в монолитных участках

Поз.	Наименование элемента	Количество элементов на габарит						Обозначение документа	Характеристика элемента		
		2(Г-15.25+0.75) 2(Г-11.5+0.75)	2(Г-15.25+1.5) 2(Г-11.5+1.5)	Г-13.25+5+13.25+ +2х0,75 Г-9,5+5+9,5+ +2х 0.75	Г-13.25+5+13.25+ +2х1.5 Г-9.5+5+9.5+ +2х1.5	Г-11.5+2х0.75 Г-10+2х0.75 Г-8+2х0.75 Г-6.5+2х0.75	Г-11.5+2х1.5 Г-10+2х1.5 Г-8+2х1.5		Объем бетона, м³	Масса, кг	Габаритные размеры, см
7	Блоки тротуарные Т75.15-...-1	2n-4		2n-4		2n-4		3.503.1-81.2-1-1	0,50	1300	23х177х299
	Т150.15-...-1		2n-4		2n-4		2n-4	-4	0,68	1700	23х257х299
8	Т75.15-...-2,75П	2		2		2		3.503.1-81.2-2-1	0,45	1130	23х177х299
	Т150.15-...-2,75П		2		2		2	-2	0,66	1650	23х257х299
9	Т75.15-...-3.75П	2		2		2		-1	0,49	1230	23х177х332
	Т150.15-...-3.75П		2		2		2	-2	0,70	1750	23х257х353
10	Блоки разделительной полосы										
	РП15-...-1			h-2	h-2			3.503.1-81.2-1-7	0,52	1300	24х206х299
11	РП15-...-2.75П			2	2			3.503.1-81.2-2-4	0,42	1050	24х206х279
12	Блоки ограждающие ОБ15-...-1	2n-4	2n-4					3.503.1-81.2-1-11	0,36	900	23х134х299
13	ОБ15-...-2.75П	2	2					3.503.1-81.2-2-3	0,34	850	23х134х299
14	ОБ15-...-3.75П	2	2					-3	0,36	900	23х134х320
16	Блок перильного ограждения ПО	2n-4	2n-4	2n-4	2n-4	2n-4	2n-4	3.503.1-81.3-1-1		108	8х107х298
17	ПО-255 / ПО-240	2	2	2	2	2	2	3.503.1-81.2-2-7		92 / 87	8х107х 255 / 240
18	ПО-315 / ПО-345	2	2	2	2	2	2	-7		114 / 124	8х107х 315 / 345
19	Стойка мостовая СМЦ	4n	4n	3n	3n	2n	2n	3.503.1-81.3-1-6		15	21х21х60

$n = \frac{L}{3,7}$ где L - длина пролетного строения, м.

Н.контр.	Прохоров		
Нач.отс	Постовой		
Гл.спец.	Прохоров		
ГИП	Маркин		90.92
Нач.гр.	Старова		
Инж.т.к.	Филимонова		

3.503.1-81.0-3-21

Мостовое полотно с металлическим барьерным ограждением на накладных тротуарных блоках L=75°

Стадия	Лист	Листов
Р	1	2

Союздорпроект

Поз.	Наименование элемента	Количество элементов на габарит						Обозначение документа	Характеристика элемента		
		2(Г-15,25+0,75) 2(Г-11,5+0,75)	2(Г-15,25+1,5) 2(Г-11,5+1,5)	Г-13,25+5+13,25+ +2×0,75 Г-9,5+5+9,5+ 2×0,75	Г-13,25+5+13,25+ +2×1,5 Г-9,5+5+9,5+ +2×1,5	Г-11,5+2×0,75 Г-10+2×0,75 Г-8+2×0,75 Г-6,5+2×0,75 Г-4,5+2×0,75	Г-11,5+2×1,5 Г-10+2×1,5 Г-8+2×1,5		Объем бетона, $м^3$	Масса, кг	Габаритные размеры, см
20	Консоль-амортизатор КА	4п	4п	4п	4п	2п	2п	3.503.1-81.3-1-10		3,5	7×28×29
21	Секция балки СБК-1	4	4	4	4	2	2	—11		49,6	8,3×31,2×337
23	СБ-2	8	8	8	8	4	4	—11		92,9	8,3×31,2×632
24	СБ-4	4/8	4/8	4/8	4/8	2/4	2/4	—11		137,1	8,3×31,2×932
25	Устройство световозвращ. УС-1	4п	4п	4п	4п	2п	2п	—12		0,1	3×10×20
27	Уголок L100×63×7, ℓ=9000 мм	=/2	=/2	=/2	=/2	=/2	=/2			78,3	6,3×10×900
28	ℓ=6000 мм	8	8	8	8	8	8			52,2	6,3×10×600
29	ℓ=23÷100	2	2	2	2	2	2	3.503.1-81.1-1-1 л.8		max 8,7	ℓ=23÷100
31	Изделие соединительное МС-2	8п	8п	4п	4п	4п *)	4п *)	-1 л.10		max 1,1	ф12 А II ℓ=89÷119
32	Изделие закладное МН-...-4	4п+4	4п+4	2п+2	2п+2	2п+2 *)	2п+2 *)	3.503.1-81.1-2-6		2,5	2,4×22×40
33	Лист 4×50, ℓ=200 мм	4	4	4	4	4	4	3.503.1-81.1-1-22 л.5		0,3	0,4×5×20
34	Труба 4×50×70, ℓ=200 мм	2п	2п	2п	2п	2п	2п	3.503.1-81.1-1-1 л.6		1,4	ℓ=20
35	Болт М20-6g×70,58	16п	16п	12п	12п	8п	8п	3.503.1-81.1-1-22 л.10		0,24	ℓ=7
36	М16×15-8g×30,58	8п	8п	6п	6п	4п	4п	-22 л.8		0,08	ℓ=3
37	М16×45.58	194/250	194/250	186/239	186/239	98/126	98/126	—22 л.59		0,10	ℓ=4,5
38	Гайка II М16	4п	4п	4п	4п	2п	2п	-22 л.9		0,021	h=0,8
39	М16	258/338	258/338	234/305	234/305	130/170	130/170	-22 л.58,9		0,033	h=1,3
40	Шайба 16	4п	4п	4п	4п	2п	2п	-22 л.9		0,006	h=0,2

$п=\frac{L}{3}$, где L-длина пролетного строения, м
в числителе дано количество элементов для пролетного строения длиной 24м, в знаменателе -33м

*) Для габарита-Г-10 расход стали на поз. 31 и 32 учтен в монолитных участках

Для дорог общего пользования : I категории 2(Г-15.25) , 2(Г-11.5)

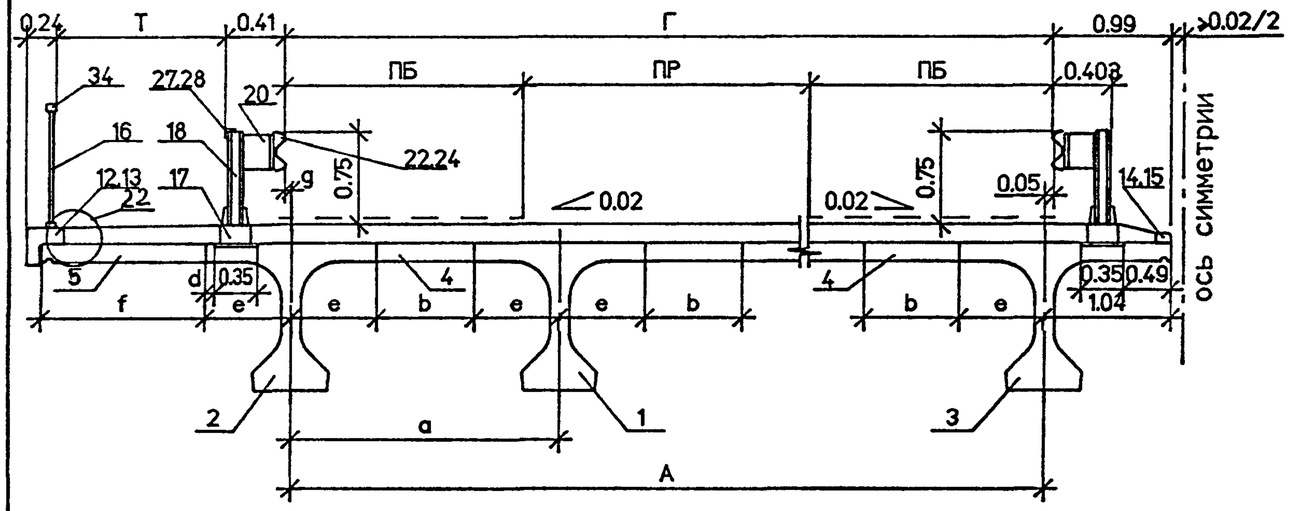

Г-13.25+5+13.25 ; Г-9.5+5+9.5

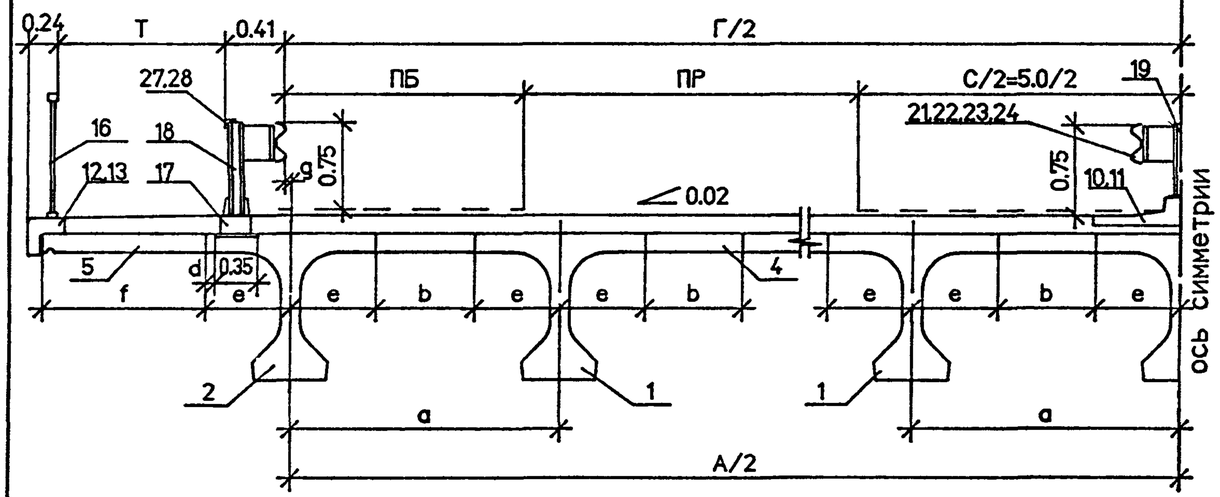

II категории Г-11.5 и III категории Г-10 IV категории Г-8 и V категории Г-6.5; Г-4.5

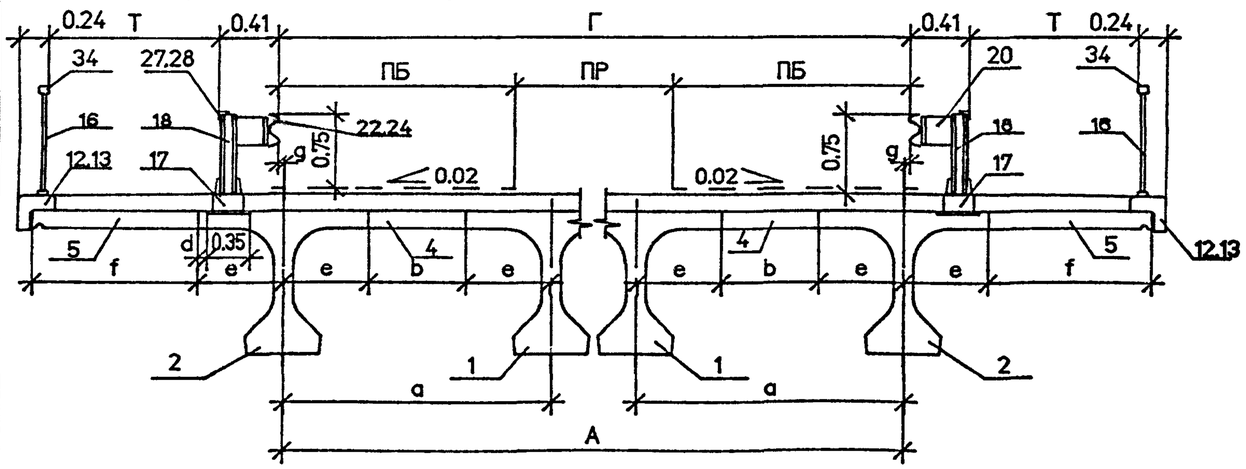

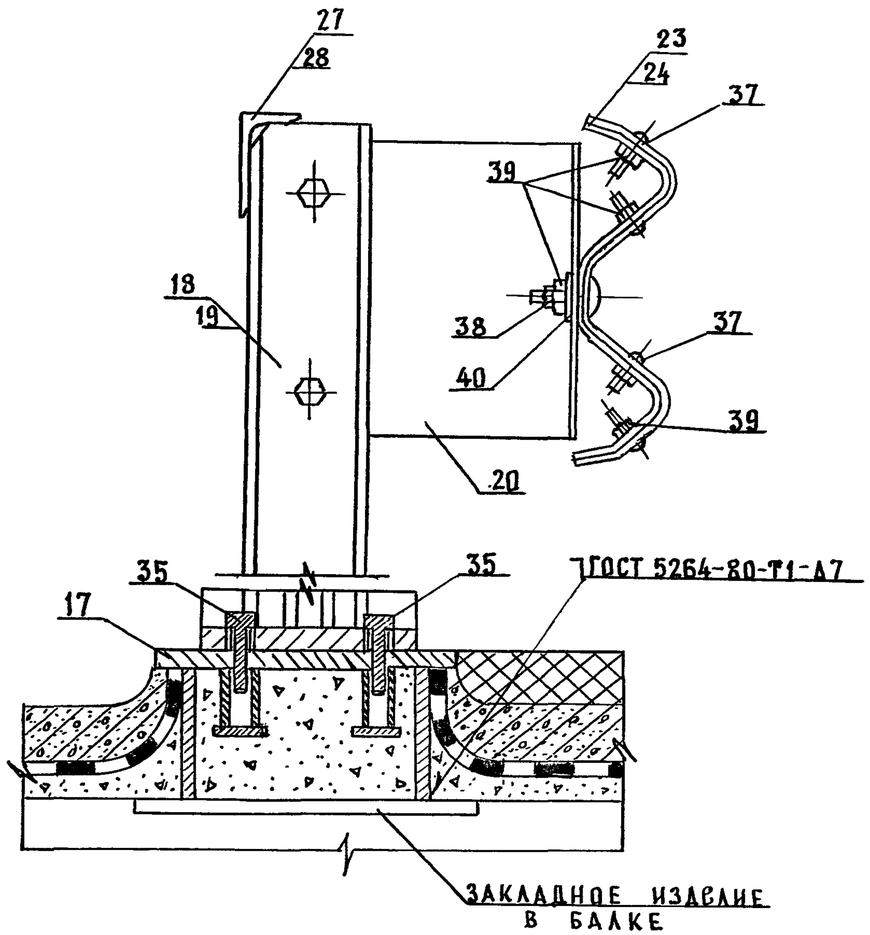

Геометрические размеры и ведомость спецификаций смотри лист 3.
Детали узлов компоновки габаритов смотри выпуск 1-1.
Размеры даны в м.

Н контр	Прохоров			3.503.1-81.0-3-22
Нач ОИС	Постовой			
Глав спец	Прохоров			Сборочный чертеж пролетного строения с металлическим барьерным ограждением
ГИП	Маркин		9.02.92	
Нач груп	Старова			
Инж I к	Филимонова			
Инж III к	Болховитинова			

Стадия	Лист	Листов
Р	1	3

СОЮЗДОРПРОЕКТ

25790-01 80 Формат А3

GAB0322

Схема расположения монтажных элементов в габаритах с металлическим барьерных ограждением

2(Г-15,25); 2(Г-11,5) 6 4 2 Г-13,25+5+13,25, Г-9,5+5+9,5, Г-11,5, Г-10, Г-8, Г-6,5, Г-4,5

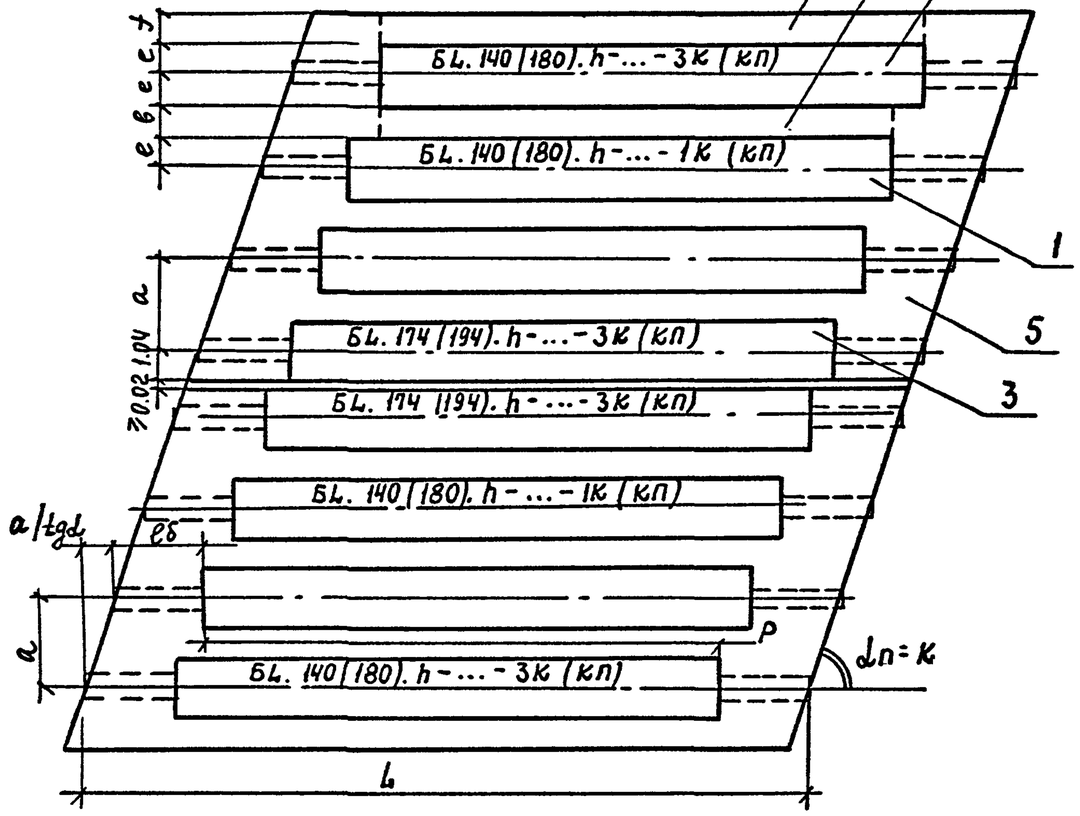

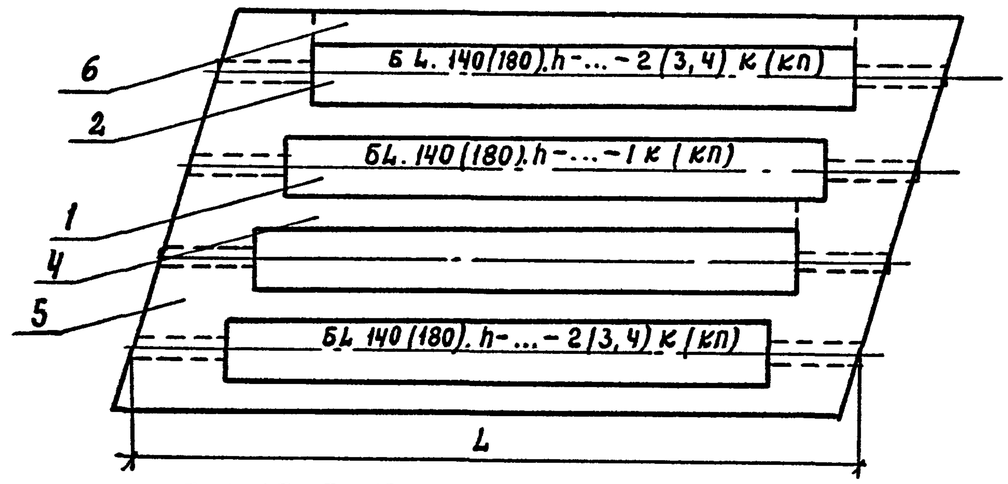

Г-13,25+5+13,25; Г-9,5+5+9,5

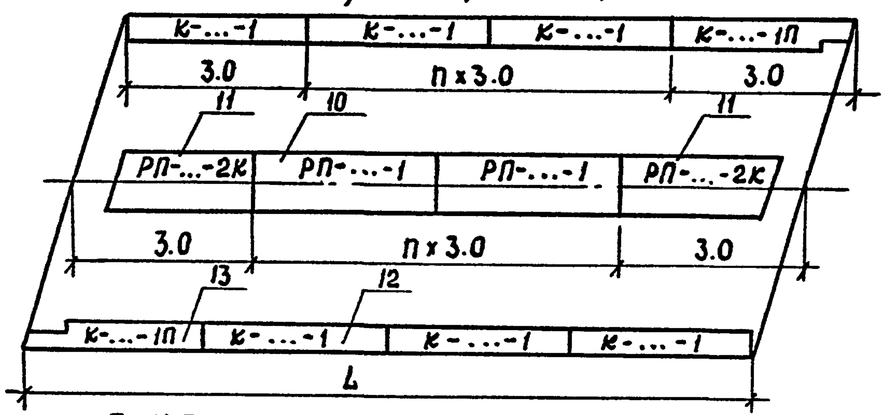

Г-11,5; Г-10; Г-8; Г-6,5; Г-4,5

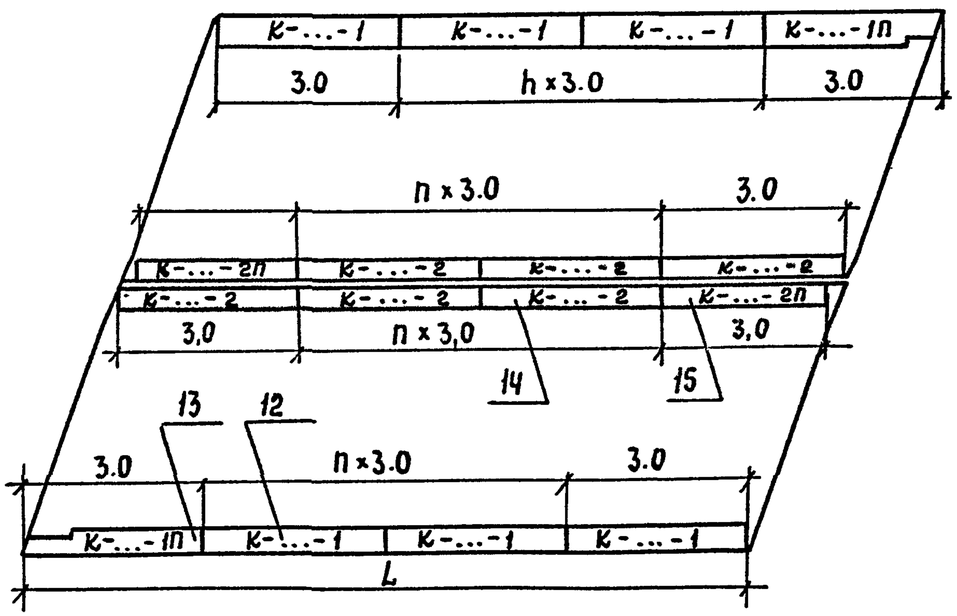

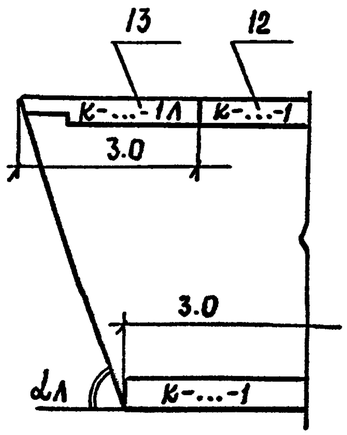

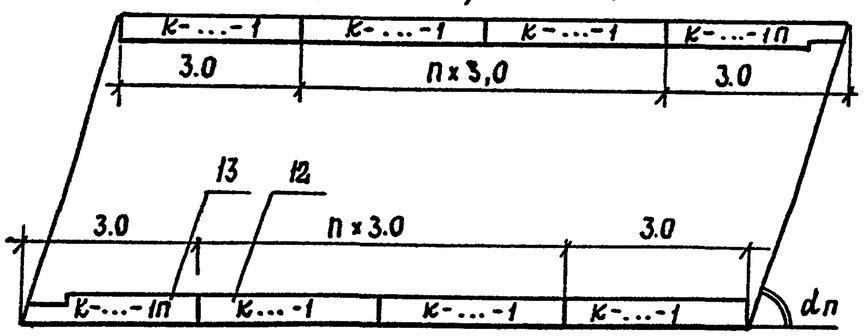

dп - правый угол, dЛ - левый угол

Таблица геометрических характеристик габаритов

Категория дороги	Габарит	Количество балок	Ширина тротуара	Ширина проезжей части	Ширина полосы безопасности	Расстояние между балками	Расстояние между крайними балками	Расст.между осью балки и габаритом	Величина консоли балки	Ширина стыка	Величина омоноличивания консоли	Расстояние до закладной детали
	Г	шт.	Т	ПР	ПБ	a	A	g	e	b	f	d
I	2(Г-15.25)	2x8	0.75	11.25	2.0	2.17	15.19	0.01	0.70	0.77	0.59	0.15
									0.90	0.37	0.39	0.35
			1.50						0.70	0.77	1.34	0.15
									0.90	0.37	1.14	0.35
	2(Г-11.5)	2x6	0.75	7.5	2.0	2.29	11.45	0.00	0.70	0.89	0.58	0.15
									0.90	0.49	0.38	0.35
			1.50						0.70	0.89	1.33	0.15
									0.90	0.49	1.13	0.35
	Г-13.25+5+13.25	14	0.75	11.25	2.0	2.42	31.46	0.02	0.70	1.02	0.60	0.15
									0.90	0.62	0.40	0.35
		15	1.50						0.70	1.02	1.35	0.15
									0.90	0.62	1.15	0.35
	Г-9.5+5+9.5	11	0.75	7.5	2.0	2.40	24.00	0.00	0.70	1.00	0.58	0.15
									0.90	0.60	0.38	0.35
		12	1.50						0.70	1.00	1.33	0.15
									0.90	0.60	1.13	0.35
II	Г-11.5	6	0.75	7.5	2.0	2.30	11.50	0.00	0.70	0.90	0.58	0.15
									0.90	0.50	0.38	0.35
			1.50						0.70	0.90	1.33	0.15
									0.90	0.50	1.13	0.35
III	Г-10	5	0.75	7.0	1.5	2.40	9.60	0.20	0.70	1.00	0.78	0.00
									0.90	0.60	0.58	0.20
		6	1.50			2.10	10.50	-0.25	0.70	0.70	1.08	0.45
									0.90	0.30	0.88	0.65
IV	Г-8	5	0.75	6.0	1.0	2.14	8.56	-0.28	0.70	0.74	0.35	0.45
									0.90	0.34	0.35	0.65
		5	1.50			2.14	8.56	-0.28	0.70	0.74	1.05	0.45
									0.90	0.34	0.85	0.65
V	Г-6.5	4	0.75	4.5	1.0	2.17	6.51	-0.005	0.70	0.77	0.58	0.15
									0.90	0.37	0.38	0.35
	Г-4.5	3	0.75	3.5	0.5	2.23	4.46	0.02	0.70	0.83	0.60	0.15
									0.90	0.43	0.40	0.35

Ведомость спецификаций

Тип покрытия проезжей части		Цементобетонное покрытие		Асфальтобетонное покрытие		Обозначение документа
Наименование документа \ Длина пролета, м		24	33	24	33	
Балки с шириной плиты 140 и 174см и монолитные участки пролетного строения L=24м.	α=45°	X		X		3.503.1-81.0-3-23
	α=60°	X		X		3.503.1-81.0-3-24
	α=75°	X		X		3.503.1-81.0-3-25
Балки высотой 170 см и монолитные участки пролетного строения L=33м.	α=45°		X		X	3.503.1-81.0-3-26
	α=60°		X		X	3.503.1-81.0-3-27
	α=75°		X		X	3.503.1-81.0-3-28
Мостовое полотно с металлическим барьерным ограждением	α=45°	X	X	X	X	3.503.1-81.0-3-29
	α=60°	X	X	X	X	3.503.1-81.0-3-30
	α=75°	X	X	X	X	3.503.1-81.0-3-31
Цементобетонное покрытие проезжей части		X				3.503.1-81.1-1-62
Асфальтобетонное покрытие проезжей части			X			3.503.1-81.1-1-63

Поз.	Наименование элементов	Количество элементов на габарит																Обозначение документа	Характеристика элемента		
		2(Г-15,25+0,75)	2(Г-15,25+1,5)	2(Г-11,5+0,75)	2(Г-11,5+1,5)	Г-13,25+5+13,25+2×0,75	Г-13,25+5+13,25+2×1,5	Г-9,5+5+9,5+2×0,75	Г-9,5+5+9,5+2×1,5	Г-11,5+2×0,75	Г-11,5+2×1,5	Г-10+2×0,75	Г-10+2×1,5	Г-8+2×0,75	Г-8+2×1,5	Г-6,5+2×0,75	Г-4,5+2×0,75		Объем бетона, м³	Масса, т	Габаритные размеры, см
1	Балка Б2400.140.120-...-1КП	12	12	8	8	12	12	9	9	4	4	3	4	3	3	2	1	3.503.1-81.5-8-14	12,68	31,7	120×195×2400
2	-2КП											2						-14	12,68	31,7	120×195×2400
	-3КП	2	2	2	2	2	2	2	2	2	2					2	2	-14	12,68	31,7	120×195×2400
	-4КП												2	2	2			-14	12,68	31,7	120×195×2400
3	Б2400.174.120-...-3КП	2	2	2	2													-1	13,77	34,3	120×202×2400
4	Участок монолитный																				
	средний УМС 1930.70												5						2,02		
	УМС 1926.74													4	4			3.503.1-81.1-2-2	2,14		
	УМС 1923.77	14	14													3		3.503.1-81.0-3-47	2,22		
	УМС 1917.83																2		2,39		
	УМС 1911.89			10	10														2,55		
	УМС 1910.90									5	5								2,58		
	УМС 1900.100							10	10			4							2,85		
	УМС 1898.102					13	13												2,90		
5	Балка монолитная																				
	поперечная БМП*, м	21,48	21,48	16,19	16,19	44,49	44,49	33,94	33,94	16,27	16,27	13,58	14,85	12,11	12,11	9,21	6,37	3.503.1-81.0-3-47			
	шт./м³	4/5,84	4/6,12	4/4,62	4/4,92	2/12,07	2/12,37	2/9,31	2/9,61	9/4,63	2/4,93	2/4,09	2/4,34	2/3,40	2/3,69	2/2,80	2/2,11				

*) Длина балки монолитной поперечной БМП дана по осям крайних балок

Н.контр.	Прохоров		
Нач.ОИС	Постовой		
Гл.спец.	Прохоров		
ГИП	Маркин		9.02.92
Нач.гр.	Старова		
Инж I к	Филимонова		

3.503.1-81.0-3-23

Балки с шириной плиты 140 и 174см и монолитные участки пролетного строения L=24м с металлическим барьерным ограждением α=45°

Стадия	Лист	Листов
Р	1	2

Союздорпроект

Поз.	Наименование элементов	Количество элементов на габарит																Обозначение документа	Характеристика элемента		
		2(Г-15,25+0.75)	2(Г-15,25+1,5)	2(Г-11,5+0,75)	2(Г-11,5+1,5)	Г-13,25+5+13,25+2×0.75	Г-13,25+5+13,25+2×1,5	Г-9,5+5+9,5+2×0,75	Г-9,5+5+9,5+2×1,5	Г-11,5+2×0.75	Г-11,5+2×1,5	Г-10+2×0,75	Г-10+2×1,5	Г-8+2×0,75	Г-8+2×1,5	Г-6,5+2×0,75	Г-4,5+2×0,75		Объем бетона, $м^3$	Масса, т	Габаритные размеры, см
6	Участок монолитный																				
	консольный УМК 2140.35													2					1,12		
	УМК 2140.58			2				2		2						2			1,86		
	УМК 2140.59	2																	1,89		
	УМК 2140.60					2											2	3.503.1-81-1-2-1	1,93		
	УМК 2140.78											2						3.503.1-81.0-3-47	2,50		
	УМК 2140.105														2				3,37		
	УМК 2140.108												2						3,47		
	УМК 2140.133				2				2		2								4,27		
	УМК 2140.134		2																4,30		
	УМК 2140.135						2												4,33		

Поз.	Наименование элементов	Количество элементов на габарит																Обозначение документа	Характеристики элемента		
		2(Г-15,25+0,75)	2(Г-15,25+1,5)	2(Г-11,5+0,75)	2(Г-11,5+1,5)	Г-13,25+5+13,25+2×0,75	Г-13,25+5+13,25+2×1,5	Г-9,5+5+9,5+2×0,75	Г-9,5+5+9,5+2×1,5	Г-11,5+2×0,75	Г-11,5+2×1,5	Г-10+2×0,75	Г-10+2×1,5	Г-8+2×0,75	Г-8+2×1,5	Г-6,5+2×0,75	Г-4,5+2×0,75		Объем бетона, м³	Масса, т	Габаритные размеры, см
1	Балка Б2400.140.170-...-1К	12	12										4	3	3	2	1	3.503.1-81.5-8-28	12.79	32.0	120×195×2400
	-1КП			8	8	12	12	9	9	4	4	3						-14	12.68	31.7	120×195×2400
2	-2КП											2						-14	12.68	31.7	120×195×2400
	-3К	2	2													2	2	-28	12.79	32.0	120×195×2400
	-3КП			2	2	2	2	2	2	2	2							-14	12.68	31.7	120×195×2400
	-4К												2	2	2			-28	12.79	32.0	120×195×2400
3	Б2400.174.120-...-3К	2	2															-21	13.88	34.7	120×202×2400
	-3КП			2	2													-1	13.77	34.3	120×202×2400
4	Участок монолитный																				
	средний УМС 2019.70												5						2,12		
	УМС 2017.74													4	4				2,24		
	УМС 2015.77	14	14													3		3.503.1-81.1-2-2	2.33		
	УМС 2011.83																2	3.503.1-81.0-3-47	2,50		
	УМС 2008.89			10	10														2,68		
	УМС 2007.90									5	5								2,71		
	УМС 2001.100							10	10			4							3,00		
	УМС 2000.102					13	13												3,06		
5	Балка монолитная																				
	поперечная БМП*, м	17,54	17,54	13,22	13,22	36,33	36,33	27,72	27,72	13,28	13,28	11,09	12,13	9,70	9,70	7,52	5,20	3.503.1-81.0-3-47			
	шт./м³	4/3,97	4/4,26	4/4,16	4/4,45	2/10,66	2/10,95	2/8,23	2/8,53	2/4,18	2/4,47	2/3,69	2/3,06	2/2,35	2/2,63	2/1,99	2/1,54				

*) Длина балки монолитной поперечной БМП дана по осям крайних балок.

Н.контр.	Прохоров		
Нач.ОИС	Постовой		
Гл.спец.	Прохоров		
ГИП	Маркин		9.02.92
Нач.гр.	Старова		
Инж.-ТКАТ	Филимонова		

3.503.1-81.0-3-24

Балки с шириной плиты 140 и 174см и монолитные участки пролетного строения L=24м с металлическим барьерным ограждением $\alpha = 60°$

Стадия	Лист	Листов
Р	1	2

Союздорпроект

Поз.	Наименование элементов	Количество элементов на габарит																Обозначение документа	Характеристика элемента		
		2(Г-15,25+0,75)	2(Г-15,25+1,5)	2(Г-11,5+0,75)	2(Г-11,5+1,5)	Г-13,25+5+13,25+2×0,75	Г-13,25+5+13,25+2×1,5	Г-9,5+5+9,5+2×0,75	Г-9,5+5+9,5+2×1,5	Г-11,5+2×0,75	Г-11,5+2×1,5	Г-10+2×0,75	Г-10+2×1,5	Г-8+2×0,75	Г-8+2×1,5	Г-6,5+2×0,75	Г-4,5+2×0,75		Объем бетона, $м^3$	Масса, т	Габаритные размеры, см
6	Участок монолитный																				
	консольный УМК 2140.35													2					1,12		
	УМК 2140.58			2				2		2						2			1,86		
	УМК 2140.59	2																	1,89		
	УМК 2140.60					2											2	3.503.1-81-1-2-1	1,93		
	УМК 2140.78											2						3.503.1-81.0-3-47	2,50		
	УМК 2140.105														2				3,37		
	УМК 2140.108												2						3,47		
	УМК 2140.133				2				2		2								4,27		
	УМК 2140.134		2																4,30		
	УМК 2140.135						2												4,33		

Поз.	Наименование элементов	Количество элементов на габарит																Обозначение документа	Характеристики элемента		
		2(Г-15,25 + 0,75)	2(Г-15,25+1,5)	2(Г-11,5 + 0,75)	2(Г-11,5 + 1,5)	Г-13,25 + 5+13,25+2×0,75	Г-13,25+5 +13,25+ 2×1,5	Г-9,5 + 5 +9,5 + 2×0,75	Г-9,5 +5 + 9,5+2×1,5	Г-11,5 + 2 × 0,75	Г-11,5+2 × 1,5	Г-10 + 2× 0,75	Г-10 + 2 × 1,5	Г-8 + 2× 0,75	Г-8 + 2 × 1,5	Г-6,5 + 2 × 0,75	Г-4,5 + 2 × 0,75		Объем бетона, м³	Масса, т	Габаритные размеры, см
1	Балка Б2400.140.120-...-1К	12	12	8	8					4	4		4	3	3	2	1	3.503.1-81.5-8 — 28	12,79	32,0	120 × 195 × 2400
	-1КП					12	12	9	9			3						— 14	12,68	31,7	120 × 195 × 2400
2	-2КП											2						— 14	12,68	31,7	120 × 195 × 2400
	-3К	2	2	2	2					2	2					2	2	— 28	12,79	32,0	120 × 195 × 2400
	-3КП					2	2	2	2									— 14	12,68	31,7	120 × 195 × 2400
	-4К												2	2	2			— 28	12,79	32,0	120 × 195 × 2400
3	Б 2400.174.120-...-3К	2	2	2	2													— 21	13,88	34,7	120 × 202 × 2400
4	Участок монолитный																				
	средний УМС 2084.70												5					3.503.1-81.1-2-2 3.503.1-81.0-3-47	2,19		
	УМС 2083.74													4	4				2,31		
	УМС 2082.77	14	14													3			2,41		
	УМС 2080.83																2		2,59		
	УМС 2079.89			10	10														2,78		
	УМС 2078.90									5	5								2,81		
	УМС 2076.100							10	10			4							3,12		
	УМС 2075.102					13	13												3,18		
5	Балка монолитная																				
	поперечная БМП*, м	15,73	15,73	11,86	11,86	32,57	32,57	24,85	24,85	11,91	11,91	9,94	10,87	8,70	8,70	6,74	4,66	3.503.1-81.0-3-47			
	шт./м³	4/5,70	4/3,98	4/2,94	4/5,23	2/9,74	2/10,03	2/7,53	2/7,84	2/2,93	2/3,24	2/3,42	2/2,89	2/2,21	2/2,48	2/1,87	2/1,45				

*) Длина балки монолитной поперечной БМП дана по осям крайних балок.

Н. контр.	Прохоров		
Нач. ОИС	Постовой		
Гл. спец.	Прохоров		
ГИП	Маркин		9.02.92
Нач. гр.	Старова		
Инж. I кат.	Филимонова		

3.503.1-81.0-3-25

Балки с шириной плиты 140 и 174 см и монолитные участки пролетного строения L = 24 м с металлическим барьерным ограждением $\alpha = 75$

Стадия	Лист	Листов
Р	1	2

Союздорпроект

Поз.	Наименование элементов	Количество элементов на габарит																Обозначение документа	Характеристика элемента		
		2(Г-15,25+0,75)	2(Г-15,25+1,5)	2(Г-11,5+0,75)	2(Г-11,5+1,5)	Г-13,25+5+13,25+2×0,75	Г-13,25+5+13,25+2×1,5	Г-9,5+5+9,5+2×0,75	Г-9,5+5+9,5+2×1,5	Г-11,5+2×0,75	Г-11,5+2×1,5	Г-10+2×0,75	Г-10+2×1,5	Г-8+2×0,75	Г-8+2×1,5	Г-6,5+2×0,75	Г-4,5+2×0,75		Объем бетона, $м^3$	Масса, т	Габаритные размеры, см
6	Участок монолитный																				
	консольный УМК 2140.35													2					1,12		
	УМК 2140.58			2				2		2						2			1,86		
	УМК 2140.59	2																	1,89		
	УМК 2140.60					2											2	3.503.1-81-1-2-1	1,93		
	УМК 2140.78											2						3.503.1-81.0-3-47	2,50		
	УМК 2140.105														2				3,37		
	УМК 2140.108												2						3,47		
	УМК 2140.133				2				2		2								4,27		
	УМК 2140.134		2																4,30		
	УМК 2140.135						2												4,33		

Поз.	Наименование элементов	Количество элементов на габарит																Обозначение документа	Характеристика элемента		
		2(Г-15,25+0,75)	2(Г-15,25+1,5)	2(Г-11,5+0,75)	2(Г-11,5+1,5)	Г-13,25+5+13,25+2×0,75	Г-13,25+5+13,25+2×1,5	Г-9,5+5+9,5+2×0,75	Г-9,5+5+9,5+2×1,5	Г-11,5+2×0,75	Г-11,5+2×1,5	Г-10+2×0,75	Г-10+2×1,5	Г-8+2×0,75	Г-8+2×1,5	Г-6,5+2×0,75	Г-4,5+2×0,75		Объем бетона, м³	Масса, т	Габаритные размеры, см
1	Балка Б3300.180.170-...-1КП	12	12	8	8	12	12	9	9	4	4	3	4	3	3	2	1	3.503.1-81.5-8-14	22.84	57.1	170×236×3300
2	-2КП											2						-14	22.84	57.1	170×236×3300
	-3КП	2	2	2	2	2	2	2	2	2	2					2	2	-14	22.84	57.1	170×236×3300
	-4КП												2	2	2			-14	22.84	57.1	170×236×3300
3	Б3300.194.170-...-3КП	2	2	2	2													-1	23,48	58,7	170×222×3300
4	Участок монолитный																				
	средний УМС 2790.30												5						1,26		
	УМС 2786.34													4	4			3.503.1-81.1-2-2	1,42		
	УМС 2783.37	14	14													3		3.503.1-81.0-3-47	1.54		
	УМС 2777.43																2		1.79		
	УМС 2771.49			10	10														2.04		
	УМС 2770.50									5	5								2.08		
	УМС 2760.60							10	10			4							2.48		
	УМС 2758.62					13	13												2.56		
5	Балка монолитная																				
	поперечная БМП*, м	21,48	21,48	16,19	16,19	44,49	44,49	33,94	33,94	16,27	16,27	13,58	14,85	12,11	12,11	9,21	6,37	3.503.1-81.0-3-47			
	шт./м³	4/5,91	4/6,24	4/4,70	4/5,03	2/12,15	2/12,49	2/9,37	2/9,71	2/4,70	2/5,04	2/4,18	2/4,45	2/3,48	2/3,79	2/2,88	2/2,19				

*) Длина балки поперечной монолитной БМП для каждого габарита дана по осям крайних балок.

Н.контр.	Прохоров		
Нач.ОИС	Постовой		
Гл.спец.	Прохоров		
ГИП	Маркин		9.02.92
Нач.груп	Старова		
Инж.I к	Филимонова		

3.503.1-81.0-3-26

Балки высотой 1.7м и монолитные участки пролетн. стр. L=33м с металлическим барьерным ограждением. α=45°

Стадия	Лист	Листов
Р	1	2

Союздорпроект

Поз.	Наименование элементов	Количество элементов на габарит																Обозначение документа	Характеристика элемента		
		2(Г-15,25+0,75)	2(Г-15,25+1,5)	2(Г-11,5+0,75)	2(Г-11,5+1,5)	Г-13,25+5+13,25+2×0,75	Г-13,25+5+13,25+2×1,5	Г-9,5+5+9,5+2×0,75	Г-9,5+5+9,5+2×1,5	Г-11,5+2×0,75	Г-11,5+2×1,5	Г-10+2×0,75	Г-10+2×1,5	Г-8+2×0,75	Г-8+2×1,5	Г-6,5+2×0,75	Г-4,5+2×0,75		Объем бетона, м³	Масса, т	Габаритные размеры, см
6	Участок монолитный																				
	консольный																				
	УМК 3000.35													2					1,58		
	УМК 3000.38			2				2		2						2			1,71		
	УМК 3000.39	2																3.503.1-81.1-2-1	1,76		
	УМК.3000.40					2											2	3.503.1-81.0-3-47	1,80		
	УМК 3000.58											2							2,61		
	УМК 3000.85														2				3,83		
	УМК 3000.88												2						3,96		
	УМК 3000.113				2				2		2								5,09		
	УМК 3000.114		2																5.13		
	УМК 3000.115						2												5.18		

Поз.	Наименование элементов	Количество элементов на габарит																Обозначение документа	Характеристики элемента		
		2(Г-15,25+0,75)	2(Г-15,25+1,5)	2(Г-11,5+0,75)	2(Г-11,5+1,5)	Г-13,25+5+13,25+2×0,75	Г-13,25+5+13,25+2×1,5	Г-9,5+5+9,5+2×0,75	Г-9,5+5+9,5+2×1,5	Г-11,5+2×0,75	Г-11,5+2×1,5	Г-10+2×0,75	Г-10+2×1,5	Г-8+2×0,75	Г-8+2×1,5	Г-6,5+2×0,75	Г-4,5+2×0,75		Объем бетона, м³	Масса, т	Габаритные размеры, см
1	Балка Б3300.180.170-...-1К	12	12										4	3	3	2	1	3.503.1-81.5-8-28	22,94	57,4	170×236×3300
	-1КП			8	8	12	12	9	9	4	4	3						-14	22,84	57,1	170×236×3300
2	-2КП											2						-14	22,84	57,1	170×236×3300
	-3К	2	2													2	2	-28	22,94	57,4	170×236×3300
	-3КП			2	2	2	2	2	2	2	2							-14	22,84	57,1	170×236×3300
	-4К												2	2	2			-28	22,94	57,4	170×236×3300
3	Б 3300.194.170-...-3К	2	2															-21	23,58	59,0	170×222×3300
	-3КП			2	2													-1	23,48	58,7	170×222×3300
4	Участок монолитный																				
	средний УМС 2879.30												5						1,30		
	УМС 2877.34													4	4				1,47		
	УМС 2875.37	14	14													3		3.503.1-81.1-2-2	1,60		
	УМС 2871.43																2		1,85		
	УМС 2868.49			10	10													3.503.1-81.0-3-47	2,11		
	УМС 2867.50									5	5								2,15		
	УМС 2861.60							10	10			4							2,57		
	УМС 2860.62					13	13												2,66		
5	Балка монолитная																				
	поперечная БМП*, м	17,54	17,54	13,22	13,22	36,33	36,33	27,72	27,72	13,28	13,28	11,09	12,13	9,70	9,70	7,52	5,20	3.503.1-81.0-3-47			
	шт./м³	4/4,24	4/4,58	4/4,38	4/4,72	2/11,14	2/11,47	2/8,62	2/8,45	2/4,40	2/4,74	2/3,90	2/3,30	2/2,53	2/2,84	2/2,14	2/1,67				

*) Длина балки монолитной поперечной БМП дана по осям крайних балок.

Н.контр.	Прохоров		
Нач. ОИС	Постовой		
Гл. спец.	Прохоров		
ГИП	Маркин		9.01.92
Нач. груп	Старова		
Инж. I к.	Филимонова		

3.503.1-81.0-3-27

Балки высотой 1,7 м и монолитные участки пролетного строения L=33м с металлическим барьерным ограждением $\alpha = 60°$

Стадия	Лист	Листов
Р	1	2

Союздорпроект

Поз.	Наименование элементов	Количество элементов на габарит																Обозначение документа	Характеристика элемента		
		2(Г-15,25+0,75)	2(Г-15,25+1,5)	2(Г-11,5+0,75)	2(Г-11,5+1,5)	Г-13,25+5+13,25+2×0,75	Г-13,25+5+13,25+2×1,5	Г-9,5+5+9,5+2×0,75	Г-9,5+5+9,5+2×1,5	Г-11,5+2×0,75	Г-11,5+2×1,5	Г-10+2×0,75	Г-10+2×1,5	Г-8+2×0,75	Г-8+2×1,5	Г-6,5+2×0,75	Г-4,5+2×0,75		Объем бетона, м³	Масса, т	Габаритные размеры, см
6	Участок монолитный																				
	консольный																				
	УМК 3000.35													2					1,58		
	УМК 3000.38			2				2		2						2			1,71		
	УМК 3000.39	2																3.503.1-81.1-2-1	1,76		
	УМК 3000.40					2											2	3.503.1-81.0-3-47	1,80		
	УМК 3000.58											2							2,61		
	УМК 3000.85														2				3,83		
	УМК 3000.88												2						3,96		
	УМК 3000.113				2				2		2								5,09		
	УМК 3000.114		2																5,13		
	УМК 3000.115						2												5,18		

Поз.	Наименование элементов	Количество элементов на габарит																Обозначение документа	Характеристики элемента		
		2(Г-15,25+0,75)	2(Г-15,25+1,5)	2(Г-11,5+0,75)	2(Г-11,5+1,5)	Г 13,25+5+13,25+2×0,75	Г-13,25+5+13,25+2×1,5	Г-9,5+5+9,5+2×0,75	Г-9,5+5+9,5+2×1,5	Г-11,5+2×0,75	Г-11,5+2×1,5	Г-10+2×0,75	Г-10+2×1,5	Г-8+2×0,75	Г-8+2×1,5	Г-6,5+2×0,75	Г-4,5+2×0,75		Объем бетона, м³	Масса, т	Габаритные размеры, см
1	Балка Б3300.180.170-...-1К	12	12	8	8					4	4		4	3	3	2	1	3.503.1-81.5-8-28	22,94	57,4	170×236×3300
	-1КП					12	12	9	9			3						-14	22,84	57,1	170×236×3300
2	-2КП											2						-14	22,84	57,1	170×236×3300
	-3К	2	2	2	2					2	2					2	2	-28	22,94	57,4	170×236×3300
	-3КП					2	2	2	2									-14	22,84	57,1	170×236×3300
	-4К												2	2	2			-28	22,94	57,4	170×236×3300
3	Б3300.194.170 — ... —3К	2	2	2	2													-21	23,58	59,0	170×222×3300
4	Участок монолитный																				
	средний УМС 2944.30												5						1,32		
	УМС 2943.34													4	4				1,50		
	УМС 2942.37	14	14													3		3.503.1-81.1-2-2	1,63		
	УМС 2940.43																2	3.503.1-81.0-3-47	1,90		
	УМС 2939.49			10	10														2,16		
	УМС 2938.50									5	5								2,20		
	УМС 2936.60							10	10			4							2,64		
	УМС 2935.62					13	13												2,73		
5	Балка монолитная																				
	поперечная БМП*, м	15,73	15,73	11,86	11,86	32,57	32,57	24,85	24,85	11,91	11,91	9,94	10,87	8,70	8,70	6,74	4,66	3.503.1-81.0-3-47			
	шт/м³	4 / 4,11	4 / 4,45	4 / 3,96	4 / 3,80	2 / 10,61	2 / 10,85	2 / 8,16	2 / 8,40	2 / 3,98	2 / 3,82	2 / 3,72	2 / 3,92	2 / 2,48	2 / 2,78	2 / 2,09	2 / 1,84				

*) Длина балки монолитной поперечной БМП дана по осям крайних балок

Н.контр.	Прохоров		
Нач.ОИС	Постовой		
Гл.спец.	Прохоров		
ГИП	Маркин		90192
Нач.гр.	Старова		
Инж.1к.	Филимонова		

3.503.1-81.0-3-28

Балки высотой 1,7м и монолитные участки пролетного строения L=33м с металлическим барьерным ограждением α=75°

Стадия	Лист	Листов
Р	1	2

Союздорпроект

Поз.	Наименование элементов	Количество элементов на габарит																Обозначение документа	Характеристика элемента		
		2(Г-15,25+0,75)	2(Г-15,25+1,5)	2(Г-11,5+0,75)	2(Г-11,5+1,5)	Г-13,25+5+13,25+2×0,75	Г-13,25+5+13,25+2×1,5	Г-9,5+5+9,5+2×0,75	Г-9,5+5+9,5+2×1,5	Г-11,5+2×0,75	Г-11,5+2×1,5	Г-10+2×0,75	Г-10+2×1,5	Г-8+2×0,75	Г-8+2×1,5	Г-6,5+2×0,75	Г-4,5+2×0,75		Объем бетона, м³	Масса, т	Габаритные размеры, см
6	Участок монолитный																				
	консольный																				
	УМК 3000.35													2					1,58		
	УМК 3000.38			2				2		2						2			1,71		
	УМК 3000.39	2																3.503.1-81.1-2-1	1,76		
	УМК.3000.40					2											2	3.503.1-81.0-3-47	1,80		
	УМК 3000.58											2							2,61		
	УМК 3000.85														2				3,83		
	УМК 3000.88												2						3,96		
	УМК 3000.113				2			2		2									5,09		
	УМК 3000.114		2																5,13		
	УМК 3000.115						2												5,18		

Поз.	Наименование элемента	Количество элементов на габарит			Обозначение документа	Характеристики элемента		
		2(Г-15.25+0.75) 2(Г-15.25+1.5) 2(Г-11.5+0.75) 2(Г-11.5+1.5)	Г-13.25+5+13.25 +2×0.75 Г-13.25+5+13.25+ +2×1.5 Г-9.5+5+9.5+ +2×0.75 Г-9.5+5+9.5+2×1.5	Г-11.5+2×0.75 Г-11.5+2×1.5 Г-10+2×0.75 Г-10+2×1.5 Г-8+2×0.75 Г-8+2×1.5 Г-5.5+2×0.75 Г-4.5+2×0.75		Объем бетона, $м^3$	Масса, кг	Габаритные размеры, см
10	Блок разделительной полосы РП15-::-1		n-2		3.503.1-81.2-1-7	0.52	1300	24×206×299
11	РП15-::-2.45п		2		3.503.1-81.2-2-4	0.43	1080	24×206×332
12	Блок карнизный К-...-1	2n-2	2n-2	2n-2	3.503.1-81.2-1-15	0.16	400	30×37×299
13	К-...-1П(л)	2	2	2	3.503.1-81.2-2-5	0.15	380	30×37×299
14	К-...-2	2n-2			3.503.1-81.2-1-16	0.04	100	13×15×299
15	К-...-2П(л)	2			3.503.1-81.2-2-6	0.04	100	13×15×286
16	Блок перильного огражд. ПО	2n	2n	2n	3.503.1-81.3-1-1		108	8×187×298
17	Цоколь ЦМ	4n+4	2n+2	2n+2	-3	0.007	41.2	15×30×30
18	Стойка мостовая СМ	4n+4	2n+2	2n+2	-5		17.7	21×21×75
19	СМ Ц		n		-6		15.0	21×21×60
20	Консоль амортизатор КА	4n+4	4n+2	2n+2	-10		3.5	7×28×29
21	Секция балки СБК-1		2		-11		49.6	8.3×31.2×337
22	СБК-2	8	4	4	-11		49.6	8.3×31.2×337
23	СБ-2		4		-11		92.9	8.3×31.2×632
24	СБ-4	8/12	6/10	4/6	-11		137.1	8.3×31.2×932
25	Устройство световозвращающее УС-1	4n	4n	2n	-12		0.1	3×10×20

$n = \frac{L}{3}$, где L - длина пролета, м.

В числителе дано количество элементов для пролетного строения длиной 24 м, в знаменателе - 33 м.

Н.контр.	Прохоров		3.503.1-81.0-3-29
Нач.ОИС	Постовой		
Гл.спец.	Прохоров		Мостовое полотно с металлическим барьерным ограждением $\alpha = 45°$
ГИП	Маркин	10.92	Стадия Р; Лист 1; Листов 2
Нач.гр.	Старова		Союздорпроект
Инж.Ік.	Филимонова		

Поз.	Наименование элемента	Количество элементов на габарит			Обозначение документа	Характеристики элемента		
		2(Г-15.25+0.75) 2(Г-15.25+1.5) 2(Г-11.5+0.75) 2(Г-11.5+1.5)	Г-13.25+5+13.25+ +2×0.75 Г-13.25+5+13.25+ +2×1.5 Г-9.5+5+9.5+ +2×0.75 Г-9.5+5+9.5+2×1.5	Г-11.5+2×0.75 Г-11.5+2×1.5 Г-10+2×0.75 Г-10+2×1.5 Г-8+2×0.75 Г-8+2×1.5 Г-6.5+2×0.75 Г-4.5+2×1.5		Объем бетона, м³	Масса, кг	Габаритные размеры, см
27	Уголок L 100×63×7, ℓ=9000мм	4/6	4/6	4/6	ГОСТ 8510-86		78.3	6.3×10×900
28	ℓ=6000мм	2	2	2	ГОСТ 8510-86		52.2	6.3×10×600
30	Лоток водоотводный	2n	2n	2n	3.503.1-81.3-1-17		2.7	11×30×42
31	Изделие соединительное МС-1	8n	8n	8n	-18		0.5	1×10×10
33	Лист 4×50; ℓ=200мм	4	4	4	3.503.1-81.1-1-22 л.5		0.3	0.4×5×20
34	Труба 4×50×70; ℓ=200мм	2n	2n	2n	-1 л.6		1.4	ℓ=20
35	Болт М20-6g×70.58	16(n+1)	12n+8	8(n+1)	-22 л.10		0.24	ℓ=7
36	М16×15-8g×30.58	8(n+1)	6n+4	4(n+1)	-22 л.8		0.08	ℓ=3
37	М16×45.58	170/226	174/215	86/114	-22 л.5,9		0.10	ℓ=4.5
38	Гайка II М16	4n+4	3n+2	2n+2	-22 л.9		0.021	h=0.8
39	М16	242/322	226/285	122/162	-22 л.5,89		0.033	h=1.3
40	Шайба 16	4n+4	3n+2	2n+2	-22 л.9		0.006	h=0.2

$n = \frac{L}{3}$, где L-длина пролетного строения, м.

В числителе дано количество элементов для пролетного строения длиной 24м, в знаменателе - 33м.

Поз.	Наименование элемента	Количество элементов на габарит: 2(Г-15,25+0,75); 2(Г-15,25+1,5); 2(Г-11,5+0,75); 2(Г-11,5+1,5)	Г-13,25+5+13,25+2×0,75; Г-13,25+5+13,25+2×1,5; Г-9,5+5+9,5+2×0,75; Г-9,5+5+9,5×2×1,5	Г-11,5+2×0,15; Г-11,5+2×1,5; Г-10+2×0,75; Г-10+2×1,5; Г-8+2×0,75; Г-8+2×1,5; Г-6,5+2×0,75; Г-4,5+2×0,75	Обозначение документа	Характеристики элемента: Объем бетона, м³	Масса, кг	Габаритные размеры, см
10	Блок разделительной полосы РП15-1		n-2		3.503.1-81.2-1-7	0,52	1300	24×206×299
11	РП15-...-2.60П		2		3.503.1-81.2-2-4	0,43	1080	24×206×301
12	Блок карнизный К-... -1	2n-2	2n-2	2n-2	3.503.1-81.2-1-15	0,16	400	30×37×299
13	К-... -1П(Л)	2	2	2	3.503.1-81.2-2-5	0,15	380	30×37×299
14	К-... -2	2n-2			3.503.1-81.2-1-16	0,04	100	13×15×299
15	К-...-2П(Л)	2			3.503.1-81.2-2-6	0,04	100	13×15×286
16	Блок перильного огражд. ПО	2n	2n	2n	3.503.1-81.3-1-1		108	8×107×298
17	Цоколь ЦМ	4n+4	2n+2	2n+2	—3	0,007	41,2	15×30×30
18	Стойка мостовая СМ	4n+4	2n+2	2n+2	—5		17,7	21×21×15
19	СМЦ		n		—6		15,0	21×21×60
20	Консоль амортизатор КА	4n+4	4n+2	2n+2	—10		3,5	7×28×29
21	Секция балки СБК-1		2		—11		49,6	8,3×31,2×337
22	СБК-2	8	4	4	—11		49,6	8,3×31,2×337
23	СБ-2		4		—11		92,9	8,3×31,2×632
24	СБ-4	8/12	6/10	4/6	—11		137,1	8,3×31,2×932
25	Устройство световозвращающее УС-1	4n	4n	2n	—12		0,1	3×10×20

$n = \frac{L}{3}$, где L - длина пролета, м

В числителе дано количество элементов для пролетного строения длиной 24м, в знаменателе - 33м

Н. контр.	Прохоров		
Нач.	Постовой		
Гл. спец.	Прохоров		
ГИП	Маркин		9.07.92
Нач. гр.	Старова		
Инж. I к	Филимонова		

3.503.1-81.0-3-30

Мостовое полотно с металлическим барьерным ограждением $\alpha = 60°$

Стадия	Лист	Листов
Р	1	2

Союздорпроект

Поз.	Наименование элемента	Количество элементов на габарит: 2 (Г-15,25+0,75); 2 (Г-15,25+1,5); 2 (Г-11,5+0,75); 2 (Г-11,5+1,5)	Г-13,25+5+13,25+ +2×0,75; Г-13,25+5+13,25+ +2×1,5; Г-9,5+5+9,5+ +2×0,75; Г-9,5+5+9,5+2×1,5	Г-11,5+2×0,75; Г-11,5×2×1,5; Г-10+2×0,75; Г-10+2×1,5; Г-8+2×0,75; Г-8+2×1,5; Г-6,5+2×0,75; Г-4,5+2×1,5	Обозначение документа	Характеристики элемента: Объем бетона, м³	Масса, кг	Габаритные размеры, см
27	Уголок ∠100×63×7, ℓ=9000мм	4/6	4/6	4/6	ГОСТ 8510-86		78,3	6,3×10×900
28	ℓ=6000мм	2	2	2	ГОСТ 8510-86		52,2	6,3×10×600
30	Лоток водоотводный	2п	2п	2п	3.503.1-81.3-1-17		2,7	11×30×42
31	Изделие соединительное МС-1	8п	8п	8п	-18		0,5	1×10×10
33	Лист 4×50, ℓ=200мм	4	4	4	3.503.1-81.1-1-22л5		0,3	0,4×5×20
34	Труба 4×50×70, ℓ=200мм	2п	2п	2п	-1л6		1,4	ℓ=20
35	Болт М20-6g×70.58	16(п+1)	12п+8	8(п+1)	-22л10		0,24	ℓ=7
36	М16×15-8g×30.58	8(п+1)	6п+4	4(п+1)	-22л8		0,08	ℓ=3
37	М16×45.58	170/226	174/215	86/114	-22л5,9		0,10	ℓ=4,5
38	Гайка II М16	4п+4	3п+2	2п+2	-22л9		0,021	h=0,8
39	М16	242/322	226/285	122/162	-22л5,8,9		0,033	h=1,3
40	Шайба 16	4п+4	3п+2	2п+2	-22л.9		0,006	h=0,2

$n = \frac{L}{3}$, где L - длина пролетного строения, м
В числителе дано количество элементов для пролетного строения длиной 24м. в знаменателе - 33м.

Поз.	Наименование элемента	Количество элементов на габарит			Обозначение документа	Характеристики элемента		
		2(Г-15,25+0,75) 2(Г-15,25+1,5) 2(Г-11,5+0,75) 2(Г-11,5+1,5)	Г-13,25+5+13,25+ 2×0,75 Г-13,25+5+13,25+ 2×1,5 Г-9,5+5+9,5+ +2×0,75 Г-9,5+5+9,5+2×1,5	Г-11,5+2×0,75 Г-11,5+2×1,5 Г-10+2×0,75 Г-10+2×1,5 Г-8+2×2×0,75 Г-8+2×1,5 Г-6,5+2×0,75 Г-4,5+2×0,75		Объем бетона, $м^3$	Масса, кг	Габаритные размеры, см
10	Блок разделительной полосы РП15-...-1		П-2		3.503.1-81.2-1-7	0.52	1300	24×206×299
11	РП15-...-2.75П		2		3.503-1-81.2-2-4	0.43	1080	24×206×279
12	Блок карнизный К-...-1	2п-2	2п-2	2п-2	3.503.1-81.2-1-15	0.16	400	30×37×299
13	К-...-1П(Л)	2	2	2	3.503.1-81.2-2-5	0.15	380	30×37×299
14	К-...-2	2п-2			3.503.1-812-1-16	0.04	100	13×15×299
15	К-...-2П(Л)	2			3.503.1-81.2-2-6	0.04	100	13×15×286
16	Блок перильного огражд. ПО	2п	2п	2п	3.503.1-813-1-1		108	8×107×298
17	Цоколь ЦМ	4п+4	2п+2	2п+2	-3	0,007	41,2	15×30×30
18	Стойка мостовая СМ	4п+4	2п+2	2п+2	-5		17,7	21×21×75
19	СМЦ		П		-6		15,0	21×21×60
20	Консоль амортизатор КА	4п+4	4п+2	2п+2	-10		3,5	7×28×29
21	Секция балки СБК-1		2		-11		49,6	8,3×31,2×337
22	СБК-2	8	4	4	-11		49,6	8,3×31,2×337
23	СБ-2		4		-11		92,9	8,3×31,2×632
24	СБ-4	8/12	6/10	4/6	-11		137,1	8,3×31,2×932
25	Устройство световозвращаю-							
	щее УС-1	4п	4п	2п	-12		0,1	3×10×20

$п = \frac{L}{3}$, где L - длина пролета, м

В числителе дано количество элементов для пролетного строения длиной 24м, в знаменателе - 33м

Н.конт.	Прохоров			3.503.1-81.0-3-31
Нач.ОИС	Постовой			
Гл.спец.	Прохоров			Мостовое полотно с металлическим барьерным ограждением α = 75°
ГИП	Маркин		9.02.92	Стадия: Р; Лист: 1; Листов: 2
Нач.гр.	Старова			СОЮЗДОРПРОЕКТ
Инж. Ис	Филимонова			

Поз.	Наименование элемента	Количество элементов на габарит: 2(Г-15,25+0,75) 2(Г-15,25+1,5) 2(Г-11,5+0,75) 2(Г-11,5+1,5)	Г-13,25+5+13,25+ +2×0,75 Г-13,25+5+13,25+ +2×1,5 Г-9,5+5+9,5+ +2×0,75 Г-9,5+5+9,5+2×1,5	Г-11,5+2л 0,75 Г-11,5×2×1,5 Г-10+2×0,75 Г-10+2×1,5 Г-8+2×0,75 Г-8+2×1,5 Г-6,5+2×0,75 Г-4,5+2×1,5	Обозначение документа	Характеристики элемента: Объем бетона, $м^3$	Масса, кг	Габаритные размеры, см
27	Уголок ∠100×63×7, ℓ=9000 мм	4/6	4/6	4/6	ГОСТ 8510-86		78,3	6,3×10×900
28	ℓ=6000мм	2	2	2	ГОСТ 8510-86		52,2	6,3×10×600
30	Лоток водоотводный	2п	2п	2п	3.503.1-81.3-1-17		2,7	11×30×42
31	Изделие соединительное МС-1	8п	8п	8п	-18		0,5	1×10×10
33	Лист 4×50, ℓ=200мм	4	4	4	3.503.1-81.1-1-22л5		0,3	0,4×5×20
34	Труба 4×50×70; ℓ=200 мм	2п	2п	2п	-1л.6		1,4	ℓ=20
35	Болт М 20-6g×70,58	16(п+1)	12п+8	8(п+1)	-22л.10		0,24	ℓ=7
36	М 16×15-8g×30,58	8(п+1)	6п+4	4(п+1)	-22л8		0,08	ℓ=3
37	М16×45,58	170/226	174/215	86/114	-22л5,9		0,10	ℓ=4,5
38	Гайка II М16	4п+4	3п+2	2п+2	-22л9		0,021	h=0,8
39	М16	242/322	226/285	122/162	-22л5,8,9		0,033	h=1,3
40	Шайба 16	4п+4	3п+2	2п+2	-22л.9		0,006	h=0,2

$п=\frac{L}{3}$, где L-длина пролетного строения, м

В числителе дано количество элементов для пролетного строения длиной 24м, в знаменателе - 33м.

ПЛАН (ВЫПУСКИ АРМАТУРЫ ИЗ РЕБРА И ВУТОВ НЕ ПОКАЗАНЫ)
М 1:25

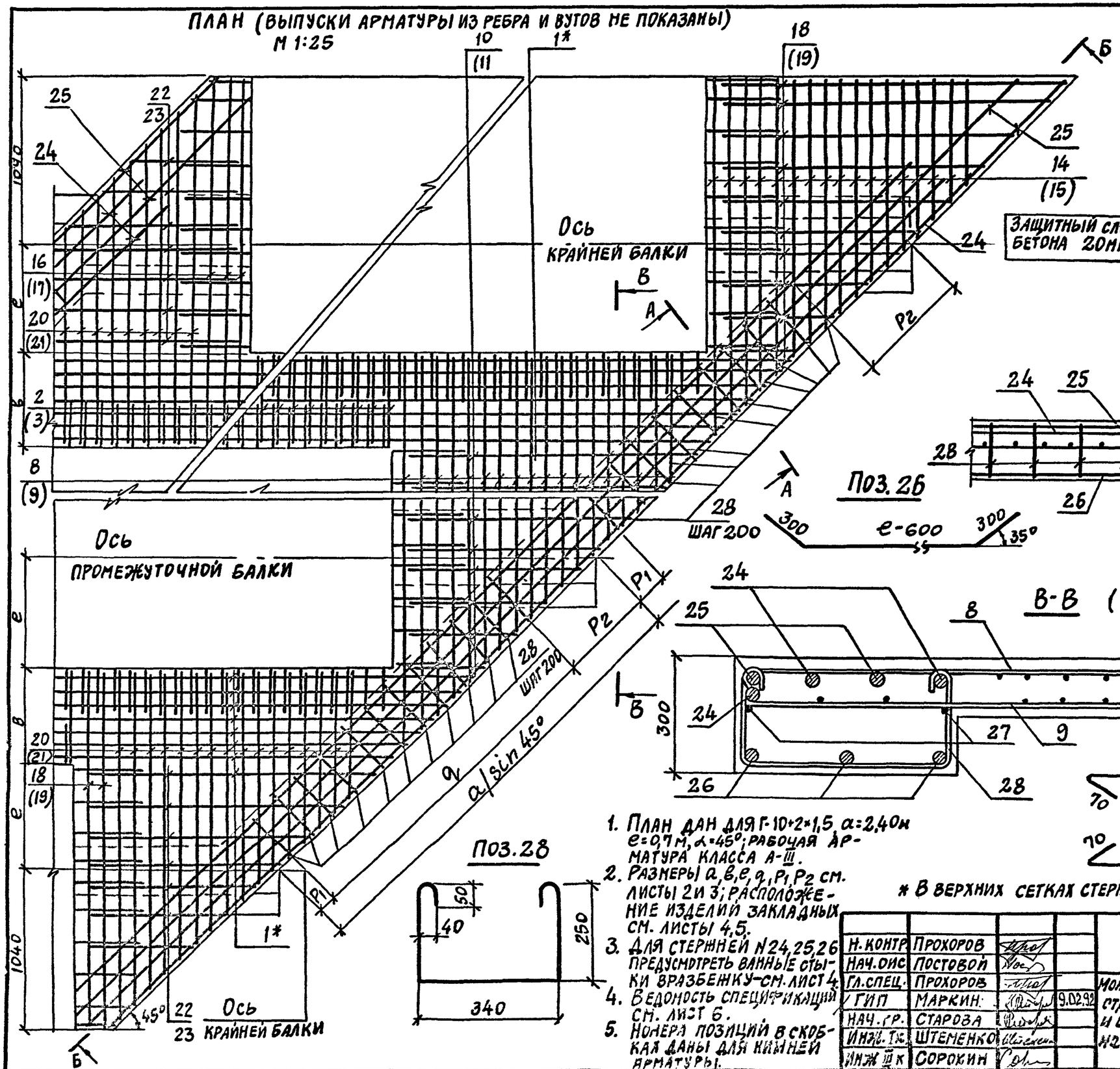

А-А (1:10)

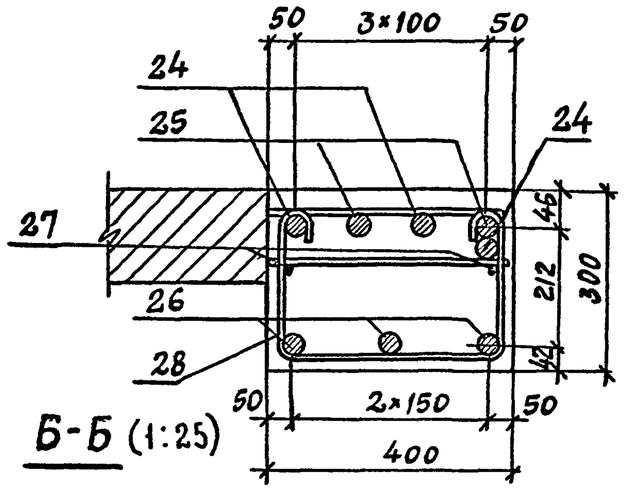

Б-Б (1:25)

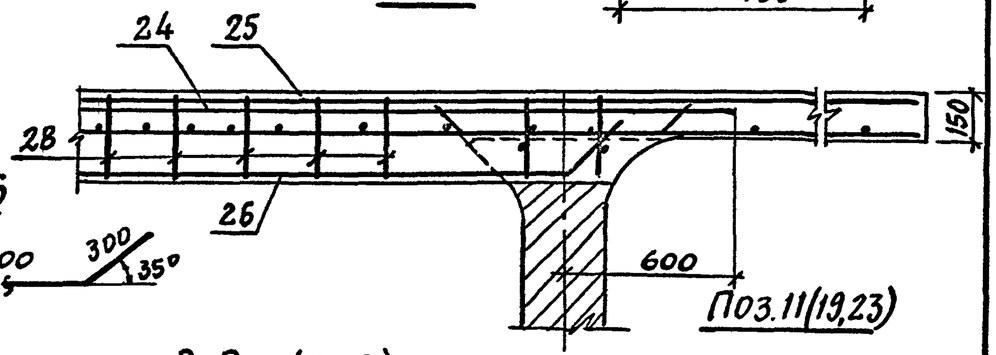

Поз. 26

Поз. 11 (19,23)

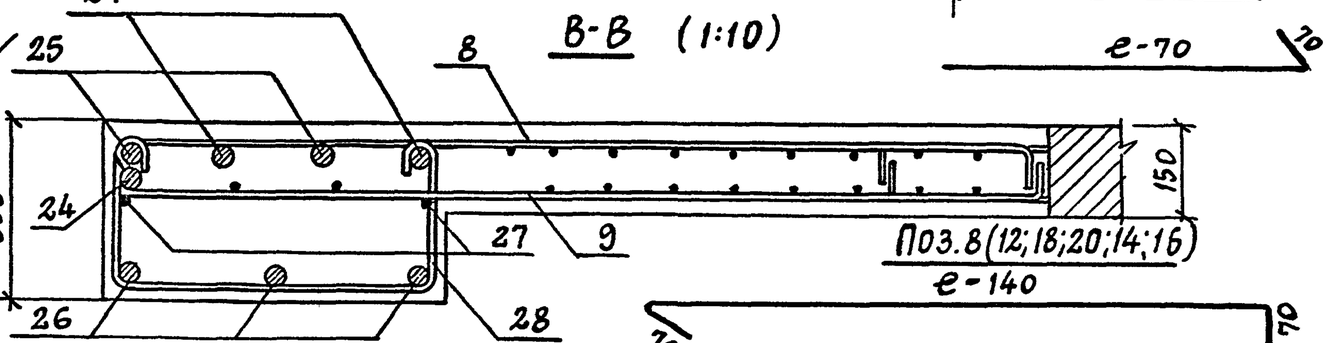

Поз. 8 (12;18;20;14;16)

е-140

Поз. 9 (13;19;21;15;17)

е-140

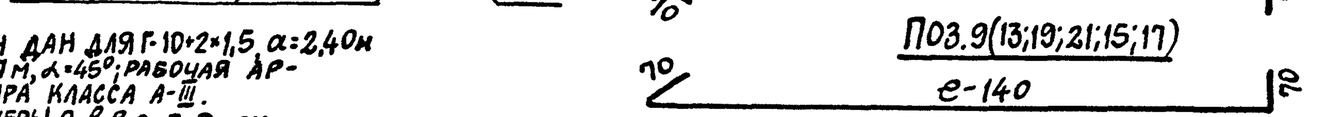

Поз. 28

1. План дан для Г-10+2×1,5, а=2,40м е=0,7м, α=45°; рабочая арматура класса А-III.
2. Размеры a, в, e, q, P1, P2 см. листы 2 и 3; расположение изделий закладных см. листы 4,5.
3. Для стержней №24,25,26 предусмотреть ванные стыки вразбежку-см. лист 4.
4. Ведомость спецификаций см. лист 6.
5. Номера позиций в скобках даны для нижней арматуры.

* В верхних сетках стержни поз.1 довести до поперечной балки „БМП."

Н. контр.	Прохоров			3.503.1-81.0-3-32
Нач. отс.	Постовой			
Гл. спец.	Прохоров			Монолитные участки пролетного строения с накладными прот. блоками и с металлич. барьерн. огражд. на накладных прот. блоках α = 45°
ГИП	Маркин		9.02.92	Стадия: Р; Лист: 1; Листов: 6
Нач. гр.	Старова			СОЮЗДОРПРОЕКТ
Инж. тех.	Штеменко			
Инж III к	Сорокин			

25790-01 101 Формат А3

Мостовое полотно с накладными тротуарными блоками

Габарит,	Количество блок.	Ширина тротуара	Величина консоли балки	Ширина стыка	α = 45°				α = 60°				α = 75°			
м	шт.	т, м	e, м	в, мм	a/sinα, м	P1, мм	P2, мм	q, мм	a/sinα, м	P1, мм	P2, мм	q, мм	a/sinα, м	P1, мм	P2, мм	q, мм
2(Г-15,25)	2×8	0,75	0,70	0,77	3,07	200	670	2200	2,51	200	510	1800	2,25	300	350	1600
			0,90	0,37												
		1,5	0,70	0,77												
			0,90	0,37												
2(Г-11,5)	2×6	0,75	0,70	0,89	3,24	150	690	2400	2,65	200	450	2000	2,37	200	370	1800
			0,90	0,49												
		1,5	0,70	0,89												
			0,90	0,49												
Г-13.25+5+13.25	14	0,75	0,70	1,02	3,42	150	670	2600	2,80	300	500	2000	2,51	200	310	2000
			0,90	0,62												
		1,5	0,70	1,02												
			0,90	0,62												
Г-9,5+5+9,5	11	0,75	0,70	1,00	3,40	150	650	2600	2,77	300	470	2000	2,49	200	290	2000
			0,30	0,60												
		1,5	0,70	1,00												
			0,90	0,60												
Г-11,5	6	0,75	0,70	0,90	3,25	150	700	2400	2,66	200	460	2000	2,38	200	380	1800
			0,90	0,50												
		1,5	0,70	0,90												
			0,90	0,50												
Г-10	5	0,75	0,70	1,00	3,40	150	650	2600	2,77	300	470	2000	2,49	200	290	2000
			0,90	0,60												
		1,5	0,70	1,00												
			0,90	0,60												
Г-8	4	0,75	0,70	1,00	3,40	150	650	2600	2,77	300	470	2000	2,49	200	290	2000
			0,90	0,60												
	5	1,5	0,70	0,70	2,97	200	770	2000	2,43	180	450	1800	2,18	200	380	1600
			0,90	0,30												
Г-6,5	4	0,75	0,70	0,80	3,11	200	710	2200	2,54	200	540	1800	2,28	300	380	1600
			0,90	0,40												
Г-4,5	3	0,75	0,70	0,90	3,25	150	700	2400	2,66	200	460	2000	2,38	200	380	1800
			0,90	0,50												

Мостовое полотно с металлическим барьерным ограждением на накладных тротуарных блоках

Габарит	Количество балок	Ширина тротуара	Величина консоли балки	Ширина стыка	α = 45°				α = 60°				α = 75°			
м	шт.	т, м	e, м	в, м	a/sinα, м	P_1, мн	P_2, мн	q, мн	a/sinα, м	P_1, мн	P_2, мн	q, мн	a/sinα, м	P_1, мн	P_2, мн	q, мн
2(Г-15,25)	2×8	0,75	0,70	0,77	3,07	200	670	2200	2,51	200	510	1800	2,25	300	350	1600
			0,90	0,37												
		1,5	0,70	0,81	3,13	200	730	2200	2,55	300	450	1800	2,29	200	290	1800
			0,90	0,41												
2(Г-11,5)	2×6	0,75	0,70	0,89	3,24	150	690	2400	2,65	200	450	2000	2,37	200	370	1800
			0,90	0,49												
		1,5	0,70	0,94	3,21	200	710	2400	2,70	200	500	2000	2,42	300	320	1800
			0,90	0,54												
Г-13,25+5+13,25	14	0,75	0,70	1,02	3,42	150	670	2600	2,80	300	500	2000	2,51	200	310	2000
			0,90	0,62												
	15	1,5	0,70	0,89	3,24	150	690	2400	2,65	200	450	2000	2,37	200	370	1800
			0,90	0,49												
Г-9,5+5+9,5	11	0,75	0,70	1,00	3,40	150	650	2600	2,77	300	470	2000	2,49	200	290	2000
			0,90	0,60												
	12	1,5	0,70	0,83	3,16	200	760	2200	2,58	300	480	1800	2,31	200	310	1800
			0,90	0,43												
Г-11,5	6	0,75	0,70	0,90	3,25	150	700	2400	2,66	200	460	2000	2,38	200	380	1800
			0,90	0,50												
		1,5	0,70	1,00	3,40	150	650	2600	2,77	300	470	2000	2,49	200	290	2000
			0,90	0,60												
Г-10	5	0,75	0,70	1,00	3,40	150	650	2600	2,77	300	470	2000	2,49	200	290	2000
			0,90	0,60												
	6	1,5	0,70	0,70	2,97	200	770	2000	2,43	180	450	1800	2,18	200	380	1600
			0,90	0,30												
Г-8	5	0,75	0,70	0,70	2,97	200	770	2000	2,43	180	450	1800	2,18	200	380	1600
			0,90	0,30												
		1,5	0,70	0,70												
			0,90	0,30												
Г-6,5	4	0,75	0,70	0,80	3,11	200	710	2200	2,54	200	540	1800	2,28	300	380	1600
			0,90	0,40												
Г-4,5	3	0,75	0,70	0,90	3,25	150	700	2400	2,66	200	460	2000	2,38	200	380	1800
			0,90	0,50												

Схема расположения закладных деталей в монолитных участках

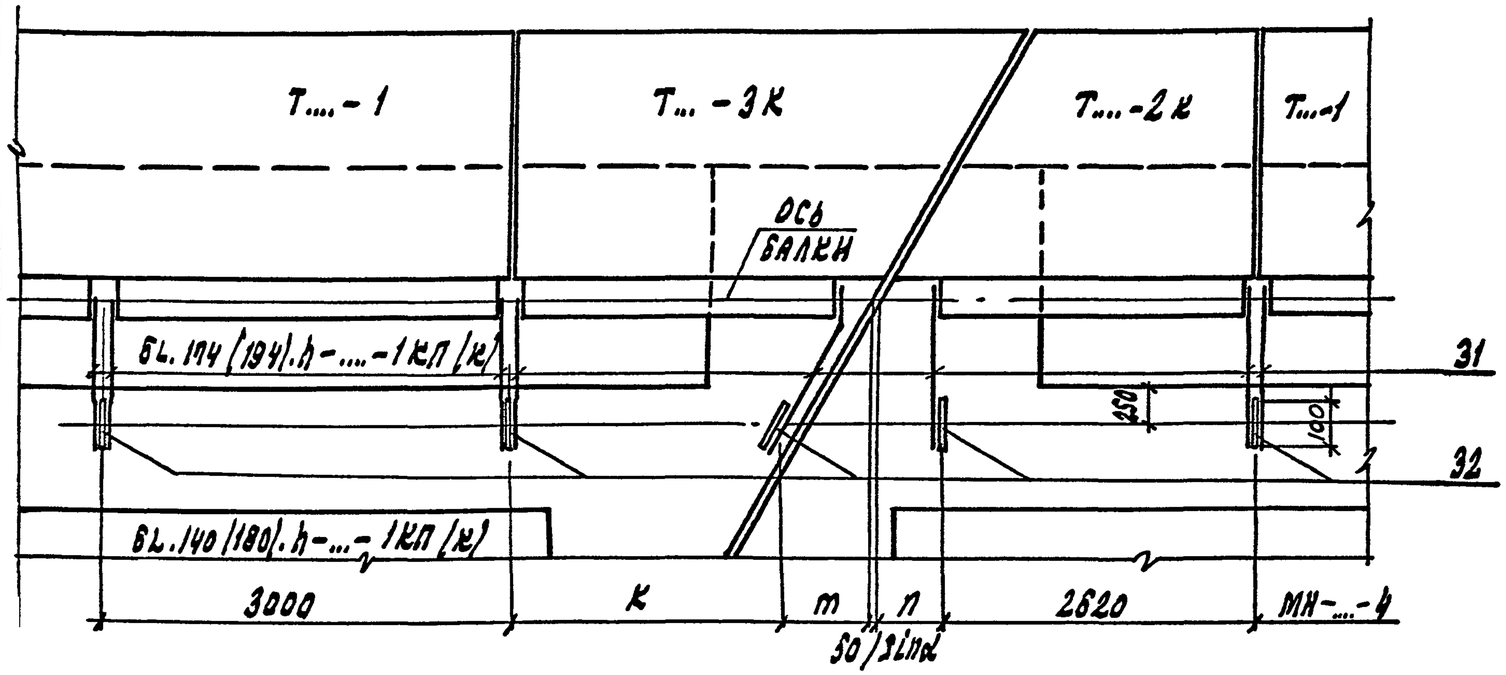

Т, м	ℓ, м	т, мм		
		∠45°	∠60°	∠75°
0,75	0,7	1110	810	590
	0,9	1310	930	640
1,50	0,7	1060	780	580
	0,9	1260	900	630

Марки монолитных участков

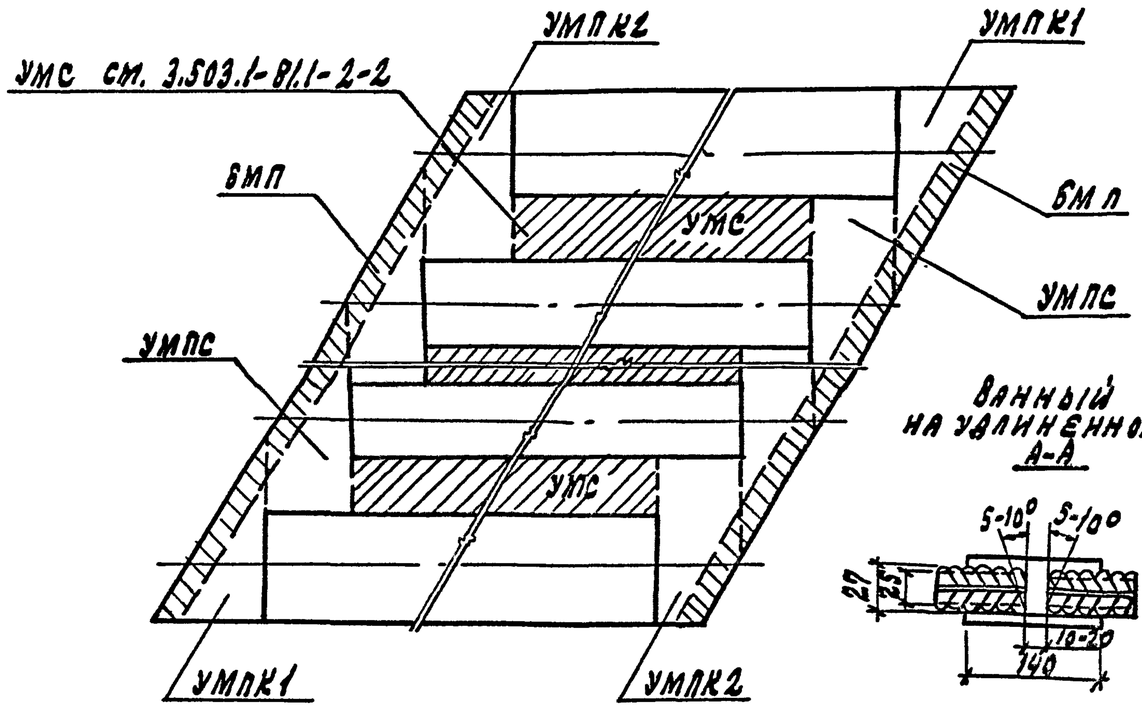

Ванный стык на удлиненной подкладке

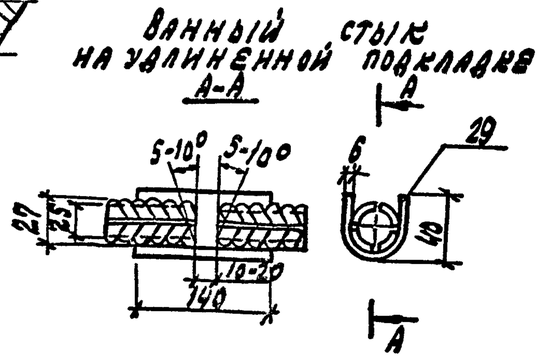

Расположение ванных стыков арматуры в поперечной балке „БМП" (для ∠45° и ∠60° с пятью балками, для остальных случаев аналогично)

1. Верхний ряд арматуры

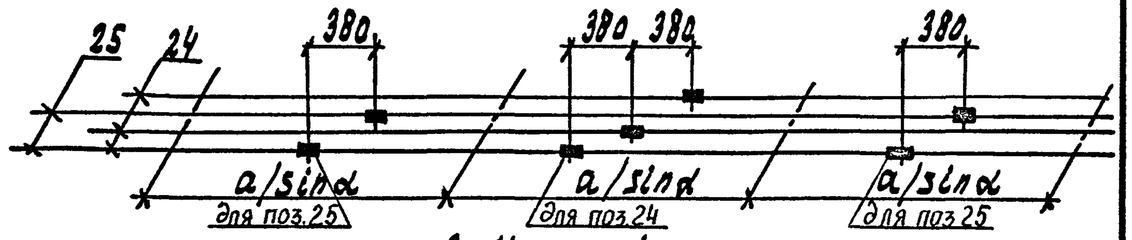

2. Нижний ряд арматуры

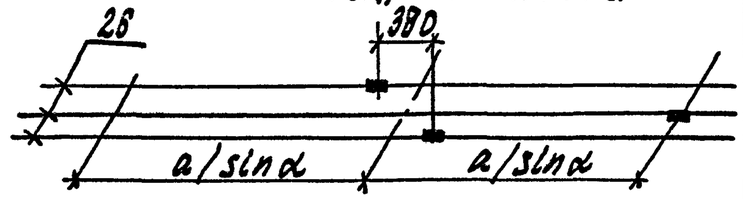

1. Сварные соединения арматуры должны соответствовать ГОСТ 14098-85 и ГОСТ 10922-90
2. I категория требований к контролю качества сварных соединений.

3.503.1-81.0-3-32	Лист 4

Мостовое полотно с накладными тротуарными блоками

Габарит	Ширина тротуара, м	Величина консоли плиты, м	α = 45°		α = 60°		α = 75°	
			К, мм	П, мм	К, мм	П, мм	К, мм	П, мм
2(Г-15, 25)	0,75	0,7	1880	390	2180	390	2410	380
		0,9	1680		2060		2360	
	1,5	0,7	1930		2210		2420	
		0,9	1730		2090		2370	
2(Г-11.5) Г-9,5+5+9,5 Г-11,5	0,75	0,7	1890	380	2190	380	2410	380
		0,9	1690		2070		2360	
	1,5	0,7	1940		2220		2420	
		0,9	1740		2100		2370	
Г-13,25+5+13,25	0,75	0,7	1870	400	2180	390	2400	390
		0,9	1670		2060		2350	
	1,5	0,7	1920		2210		2410	
		0,9	1720		2090		2360	
Г-10	0,75	0,7	1690	580	2070	500	2360	430
		0,9	1490		1950		2310	
	1,5	0,7	1740		2100		2370	
		0,9	1540		1980		2320	
Г-8	0,75	0,7	1490	780	1960	610	2300	490
		0,9	1290		1840		2250	
	1,5	0,7	2140	180	2340	260	2470	330
		0,9	1940		2220		2420	
Г-6,5	0,75	0,7	1890	380	2190	380	2410	380
		0,9	1690		2070		2360	
Г-4,5	0,75	0,7	1970	400	2180	390	2400	390
		0,9	1690		2060		2350	

Мостовое полотно с металлическим барьерным ограждением

Габарит	Ширина тротуара, м	Величина консоли плиты, м	α = 45°		α = 60°		α = 75°	
			К, мм	П, мм	К, мм	П, мм.	К, мм	П, мм
2(Г-15, 25)	0,75	0,7	1700	390	2080	390	2360	380
		0,9	1500		1960		2310	
2(Г-15, 25) Г-9,5+5+9,5	1,5	0,7	2030	110	2270	220	2440	310
		0,9	1830		2150		2390	
2(Г-11,5) Г-9,5+5+9,5 Г-11,5	0,75	0,7	1910	380	2090	380	2360	380
		0,9	1510		1970		2310	
2(Г-11.5) Г-11.5 Г-10	1,5	0,7	2010	130	2260	240	2440	310
		0,9	1810		2140		2390	
Г-13,25+5+13,25 Г-4,5	0,75	0,7	1680	400	2070	390	2360	390
		0,9	1490		1950		2310	
Г-13,25+5+13,25	1,5	0,7	2040	100	2280	220	2460	300
		0,9	1840		2160		2420	
Г-10	0,75	0,7	1510	580	1970	500	2310	430
		0,9	1310		1850		2260	
Г-8	0,75	0,7	1910	180	2200	260	2410	330
		0,9	1710		2080		2360	
	1.5	0,7	1960		2230		2420	
		0,9	1760		2110		2370	
Г-6,5	0,75	0,7	1710	380	2090	380	2360	380
		0,9	1510		1970		2310	

Ведомость спецификаций

Тип мостового полотна	Мостовое полотно с накладными тротуарными блоками	Мостовое полотно с металлическим барьерным ограждением на накладных тротуарных блоках		Обозначение документа
Габарит, м / Наименование документа	Г-10+2х0.75 Г-10+2х1.5	Г-10+2х0.75	Г-10+2х1.5	
Монолитные участки пролетного строения L=24 м (α=45°;5 балок)	X	X		3.503.1-81.0-3-33
Монолитные участки пролетного строения L=24 м (α=45°;6 балок)			X	3.503.1-81.0-3-34
Монолитные участки пролетного строения L=33 м (α=45°;5 балок)	X	X		3.503.1-81.0-3-35
Монолитные участки пролетного строения L=33 м (α=45°;6 балок)			X	3.503.1-81.0-3-36

3.503.1-81.0-3-32	Лист 6

Формат А4

25790-01 106 Формат А4

dspe

Марка участка	Поз.	Наименование	Кол. на участок	Масса еденицы, кг	Кол. на пролет	Обозначение документа	Масса, кг
УМС	1	⌀8AI, l=3200	160	1.27	640	3.503.1-81.1-2-2	
	2	⌀8AIII, l=1090	191	0.43	764	3.503.1-81.1-2-2	
	3	⌀12AIII, l=1090	191	0.97	764	3.503.1-81.1-2-2	
Изде-лие зак-ладное	32	МН-ТАIII-4		2.5	18	3.503.1-81 1-2-6	
УМПС	8	⌀10AIII, l от 740 до 3040 через 100	24	1.17	144	3.503.1-81.0-3-32	
	9	⌀12AIII, l от 740 до 3040 через 100	24	1.68	144	3.503.1-81.0-3-32	
	10	⌀10AIII, l от 470 до 1270 через 200	5	0.54	30		
	11	⌀10AIII, l от 710 до 1910 через 200	7	0.81	42	3.503.1-81.0-3-33	
УМПК1	14	⌀10AIII, l от 790 до 2440 через 100	17	1.00	34	3.503.1-81.0-3-32	
	15	⌀12AIII, l от 790 до 2440 через 100	17	1.44	34	3.503.1-81.0-3-32	
	18	⌀10AIII, l от 600 до 1630 через 200	8	0.69	16	3.503.1-81.0-3-32	
	19	⌀10AIII, l от 600 до 2360 через 200	10	0.90	20	3.503.1-81.0-3-32	3614
УМПК2	16	⌀10AIII, l=2840	3	1.76	6	3.503.1-81.0-3-32	
	17	⌀12AIII, l=2840	3	2.52	6	3.503.1-81.0-3-32	
	20	⌀10AIII, l от 1890 до 2790 через 100	10	1.45	20	3.503.1-81.0-3-32	
	21	⌀12AIII, l от 1890 до 2790 через 100	10	2.08	20	3.503.1-81.0-3-32	
	22	⌀10AIII, l от 800 до 1340 через 200	5	0.66	10		
	23	⌀10AIII, l от 1130до 1970 через 200	7	0.97	14	3.503.1-81.0-3-33	
БМП	24	⌀25AIII, l=14780	3	56.91	6		
	25	⌀25AIII, l=16440	2	63.30	4		
	26	⌀25AIII, l=14180	3	54.60	6	3.503.1-81.0-3-32	
	27	⌀8AI, l=16440	2	6.5	4		
	28	⌀8AI, l=950	52	0.38	104	3.503.1-81.0-3-32	
	29	-6x90, l=140	10	0.6	20	3.503.1-81.0-3-32	
Σ	30	Объем бетона класса В35, м³	-	-	-	3.503.1-81.0-3-32	19.3

ГОСТ на сортамент и марки стали см. Пояснительную записку 3.503.1-81.0-3-ПЗ

Н. контр.	Прохоров		
Нач. ОИС	Постовой		
Гл. спец.	Прохоров		
ГИП	Маркин		9.01.92
Нач. груп.	Старова		
Инж. Ік.	Филимонова		
Инж. Іік.	Яновская		

3.503.1-81.0-3-33

Монолитные участки пролет. строения L=24м с наклад. трот. блоками и с металл. бар. ограждением на накл. трот. блоках (α=45°; 5 балок)

Стадия	Лист	Листов
Р		1

СОЮЗДОРПРОЕКТ

Формат А4

Марка участка	Поз.	Наименование	Кол. на участок	Масса еденицы, кг	Кол. на пролет	Обозначение документа	Масса, кг
УМС	1	⌀8AI, l=3200	112	1.27	560	3.503.1-81.1-2-2	
	2	⌀8AIII, l=790	194	0.31	970	3.503.1-81.1-2-2	
	3	⌀12AIII, l=790	194	0.70	970	3.503.1-81.1-2-2	
Изде-лие зак-ладное	32	МН-ТАIII-4		2.5	18	3.503.1-81.1-2-6	
УМПС	8	⌀10AIII, l от 740 до 2740 через 100	21	1.07	168	3.503.1-81.0-3-32	
	9	⌀12AIII, l от 740 до 2740 через 100	21	1.55	168	3.503.1-81.0-3-32	
	10	⌀10AIII, l от 470 до 1270 через 200	5	0.54	40		
	11	⌀10AIII, l от 790 до 1910 через 200	7	0.81	56	3.503.1-81.0-3-33	
УМПК1	14	⌀10AIII, l от 790 до 2440 через 100	17	1.00	34	3.503.1-81.0-3-32	
	15	⌀12AIII, l от 790 до 2440 через 100	17	1.44	34	3.503.1-81.0-3-32	
	18	⌀10AIII, l от 600 до 1630 через 200	8	0.69	16	3.503.1-81.0-3-32	
	19	⌀10AIII, l от 600 до 2360 через 200	10	0.90	20	3.503.1-81.0-3-32	3542
УМПК2	16	⌀10AIII, l=2540	3	1.57	6	3.503.1-81.0-3-32	
	17	⌀12AIII, l=2540	3	2.26	6	3.503.1-81.0-3-32	
	20	⌀10AIII, l от 1590 до 2490 через 100	10	1.26	20	3.503.1-81.0-3-32	
	21	⌀12AIII, l от 1590 до 2490 через 100	10	1.81	20	3.503.1-81.0-3-32	
	22	⌀10AIII, l от 800 до 1340 через 200	5	0.66	10		
	23	⌀10AIII, l от 1130до 1970 через 200	7	0.97	14	3.503.1-81.0-3-33	
БМП	24	⌀25AIII, l=16050	3	61.80	6		
	25	⌀25AIII, l=17700	2	68.15	4		
	26	⌀25AIII, l=15450	3	59.48	6	3.503.1-81.0-3-32	
	27	⌀8AI, l=17700	2	7.0	4		
	28	⌀8AI, l=950	55	0.38	110	3.503.1-81.0-3-32	
	29	-6x90, l=140	10	0.6	20	3.503.1-81.0-3-32	
Σ	30	Объем бетона класса В35, м³	-	-	-	3.503.1-81.0-3-32	18.2

ГОСТ на сортамент и марки стали см. Пояснительную записку 3.503.1-81.0-3-ПЗ

Н. контр.	Прохоров		
Нач. ОИС	Постовой		
Гл. спец.	Прохоров		
ГИП	Маркин		9.01.92
Нач. груп.	Старова		
Инж. Ік.	Филимонова		
Инж. Іік.	Яновская		

3.503.1-81.0-3-34

Монолитные участки пролетного строения L=24м с металлическим барьерным ограждением на накладных тротуарных блоках (α=45°; 6 балок)

Стадия	Лист	Листов
Р		1

СОЮЗДОРПРОЕКТ

Марка участка	Поз.	Наименование	Кол. на участок	Масса еденицы, кг	Кол. на пролет	Обозначение документа	Масса, кг
УМС	1	⌀8AI, l=3200	220	1.27	880	3.503.1-81.1-2-2	
	2	⌀8AIII, l=690	277	0.27	1108	3.503.1-81.1-2-2	
	3	⌀12AIII, l=690	277	0.61	1108	3.503.1-81.1-2-2	
Изделие закладное	32	МН-ТАIII-4		2.5	24	3.503.1-81 1-2-6	
УМПС	8	⌀10AIII, l от 740 до 3040 через 100	24	1.17	144	3.503.1-81.0-3-32	
	9	⌀12AIII, l от 740 до 3040 через 100	24	1.68	144	3.503.1-81.0-3-32	
	10	⌀10AIII, l от 760 до 1760 через 200	6	0.78	36		
	11	⌀10AIII, l от 970 до 2370 через 200	8	1.03	48	3.503.1-81.0-3-33	
УМПК1	14	⌀10AIII, l от 790 до 2570 через 100	19	1.04	38	3.503.1-81.0-3-32	
	15	⌀12AIII, l от 790 до 2570 через 100	19	1.49	38	3.503.1-81.0-3-32	
	18	⌀10AIII, l от 600 до 1830 через 200	9	0.75	18	3.503.1-81.0-3-32	
	19	⌀10AIII, l от 610 до 2500 через 200	10	0.96	20	3.503.1-81.0-3-32	3900
УМПК2	16	⌀10AIII, l=2640	5	1.63	10	3.503.1-81.0-3-32	
	17	⌀12AIII, l=2640	5	2.35	10	3.503.1-81.0-3-32	
	20	⌀10AIII, l от 1690 до 2590 через 100	10	1.32	20	3.503.1-81.0-3-32	
	21	⌀12AIII, l от 1690 до 2590 через 100	10	1.90	20	3.503.1-81.0-3-32	
	22	⌀10AIII, l от 800 до 1740 через 200	6	0.78	12		
	23	⌀10AIII, l от 1150до 2370 через 200	8	1.09	16	3.503.1-81.0-3-33	
БМП	24	⌀25AIII, l=14780	3	56.91	6		
	25	⌀25AIII, l=16440	2	63.30	4		
	26	⌀25AIII, l=14180	3	54.60	6	3.503.1-81.0-3-32	
	27	⌀8AI, l=16440	2	6.5	4		
	28	⌀8AI, l=950	52	0.38	104	3.503.1-81.0-3-32	
	29	-6x90, l=140	10	0.6	20	3.503.1-81.0-3-32	
Σ	30	Объем бетона класса В35, м³	-	-	-	3.503.1-81.0-3-32	18.0

ГОСТ на сортамент и марки стали см. Пояснительную записку 3.503.1-81.0-3-ПЗ

Н. контр.	Прохоров		
Нач. ОИС	Постовой		
Гл. спец.	Прохоров		
ГИП	Маркин		9.01.92
Нач. груп.	Старова		
Инж. Ік.	Филимонова		
Инж. IIк.	Яновская		

3.503.1-81.0-3-35

Монолитные участки пролет. строения L=33м с наклад. трот. блоками и с металл. бар. ограждением на накл. трот. блоках (α=45°; 5 балок)

Стадия	Лист	Листов
Р		1

СОЮЗДОРПРОЕКТ

Формат А4

Марка участка	Поз.	Наименование	Кол. на участок	Масса еденицы, кг	Кол. на пролет	Обозначение документа	Масса, кг
УМС	1	⌀8AI, l=3200	154	1.27	770	3.503.1-81.1-2-2	
Изделие закладное	32	МН-ТАIII-4		2.5	24	3.503.1-81.1-2-6	
УМПС	8	⌀10AIII, l от 740 до 2740 через 100	21	1.07	168	3.503.1-81.0-3-32	
	9	⌀12AIII, l от 740 до 2740 через 100	21	1.55	168	3.503.1-81.0-3-32	
	10	⌀10AIII, l от 760 до 1760 через 200	6	0.78	48		
	11	⌀10AIII, l от 970 до 2370 через 200	8	1.03	64	3.503.1-81.0-3-33	
УМПК1	14	⌀10AIII, l от 790 до 2570 через 100	19	1.04	38	3.503.1-81.0-3-32	
	15	⌀12AIII, l от 790 до 2570 через 100	19	1.49	38	3.503.1-81.0-3-32	
	18	⌀10AIII, l от 600 до 1830 через 200	9	0.75	18	3.503.1-81.0-3-32	
	19	⌀10AIII, l от 610 до 2500 через 200	10	0.96	20	3.503.1-81.0-3-32	2910
УМПК2	16	⌀10AIII, l=2340	5	1.45	10	3.503.1-81.0-3-32	
	17	⌀12AIII, l=2340	5	2.08	10	3.503.1-81.0-3-32	
	20	⌀10AIII, l от 1390 до 2290 через 100	10	1.14	20	3.503.1-81.0-3-32	
	21	⌀12AIII, l от 1390 до 2290 через 100	10	1.64	20	3.503.1-81.0-3-32	
	22	⌀10AIII, l от 800 до 1740 через 200	6	0.78	12		
	23	⌀10AIII, l от 1150до 2370 через 200	8	1.09	16	3.503.1-81.0-3-33	
БМП	24	⌀25AIII, l=16050	3	61.80	6		
	25	⌀25AIII, l=17700	2	68.15	4		
	26	⌀25AIII, l=15450	3	59.48	6	3.503.1-81.0-3-32	
	27	⌀8AI, l=17700	2	7.0	4		
	28	⌀8AI, l=950	55	0.38	110	3.503.1-81.0-3-32	
	29	-6x90, l=140	10	0.6	20	3.503.1-81.0-3-32	
Σ	30	Объем бетона класса В35, м³	-	-	-	3.503.1-81.0-3-32	14.6

ГОСТ на сортамент и марки стали см. Пояснительную записку 3.503.1-81.0-3-ПЗ

Н. контр.	Прохоров		
Нач. ОИС	Постовой		
Гл. спец.	Прохоров		
ГИП	Маркин		9.01.92
Нач. груп.	Старова		
Инж. Ік.	Филимонова		
Инж. IIк.	Яновская		

3.503.1-81.0-3-36

Монолитные участки пролетного строения L=33м с металлическим барьерным ограждением на накладных тротуарных блоках (α=45°; 6 балок)

Стадия	Лист	Листов
Р		1

СОЮЗДОРПРОЕКТ

25790-01 108 Формат А4

План (выпуски арматуры из ребра и вутов не показаны)
М 1:25

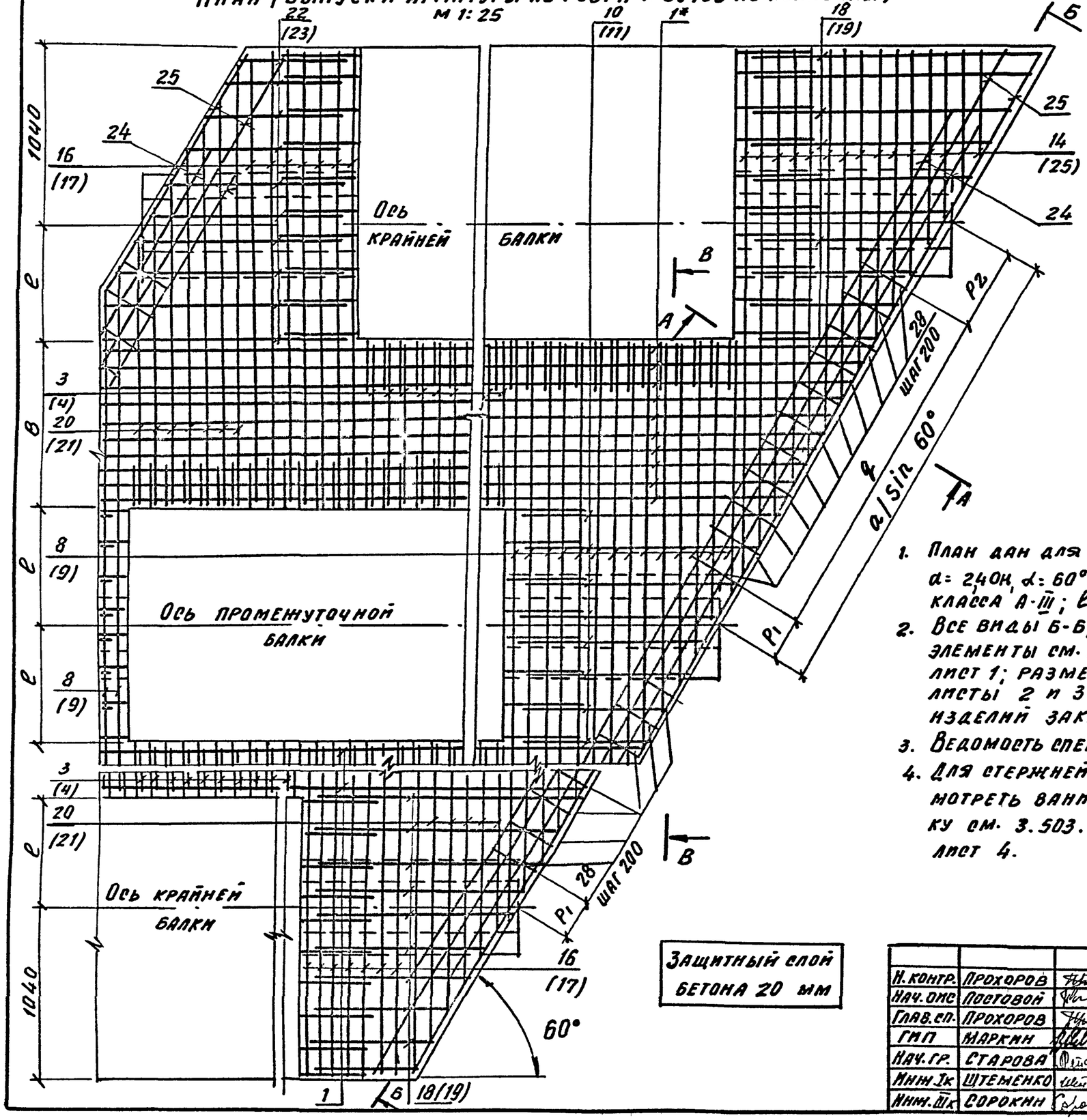

Защитный слой бетона 20 мм

А–А (для 5 балок) (1:10)

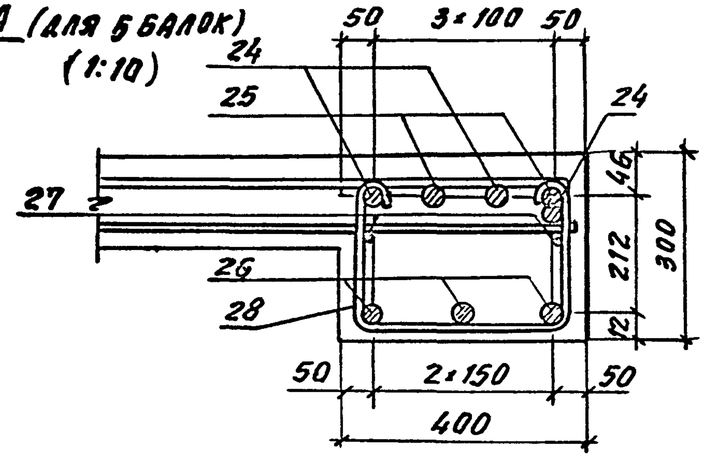

А–А (для 6 балок)

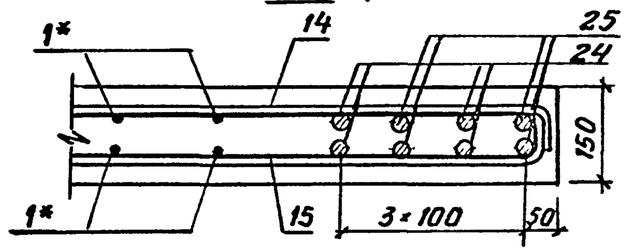

1. План дан для Г-10+2×0.75 $a = 2{,}40$ м, $\alpha = 60°$; рабочая арматура класса А-III; $l = 0{,}7$ м; для 5 балок.
2. Все виды Б-Б, В-В и отдельные элементы см. 3.503.1-81.0-3-32 лист 1; размеры a, b, e, q; $P_1 P_2$ см листы 2 и 3; расположение изделий закладных см. листы 4,5
3. Ведомость спецификаций см. лист 2
4. Для стержней Н24, 25, 26 предусмотреть ванные стыки вразбежку см. 3.503.1-81.0-3-32 лист 4.
6. Номера позиций в скобках даны для нижней арматуры.

* Стержни поз. 1 довести до поперечной балки в верхних сетках для 5 балок, а для 6 балок – в верхних и нижних сетках.

Н. контр.	Прохоров		
Нач. отс	Постовой		
Глав. сп.	Прохоров		
ГИП	Маркин		9.02.92
Нач. гр.	Старова		
Инж. I к	Штеменко		
Инж. III к	Сорокин		

3.503.1-81.0-3-37

Монолитные участки пролетного строения с накладн. трот. блоками и с металлич. барьерн. огражд. на накладн. трот. блоках, $\alpha = 60°$

Стадия	Лист	Листов
Р	1	2

СОЮЗДОРПРОЕКТ

Ведомость спецификаций

Тип мостового полотна	Мостовое полотно с накладными тротуарными блоками	Мостовое полотно с металлическим барьерным ограждением на накладных тротуарных блоках		Обозначение документа
Габарит, м / Наименование документа	Г-10+2х0.75 Г-10+2х1.5	Г-10+2х0.75	Г-10+2х1.5	
Монолитные участки пролетного строения L=24м (α=60°;5 балок)	X	X		3.503.1-81.0-3-38
Монолитные участки пролетного строения L=24м (α=60°;6 балок)			X	3.503.1-81.0-3-39
Монолитные участки пролетного строения L=33м (α=60°;5 балок)	X	X		3.503.1-81.0-3-40
Монолитные участки пролетного строения L=33м (α=60°;6 балок)			X	3.503.1-81.0-3-41

spe

Марка участка	Поз.	Наименование	Кол. на участок	Масса едениць. кг	Кол. на пролет	Обозначение документа	Масса. кг
УМС	1	⌀8AI, l=3200	160	1.27	640	3.503.1-81.1-2-2	
	2	⌀8AIII, l=1090	201	0.43	804	3.503.1-81.1-2-2	
	3	⌀12AIII, l=1090	201	0.97	804	3.503.1-81.1-2-2	
Изде-лие зак-ладное	32	МН-ТАIII-4		2.5	18	3.503.1-81 1-2-6	
УМПС	8	⌀10AIII, l от 1740 до 3950 через 170	14	1.76	84	3.503.1-81.0-3-32	
	9	⌀12AIII, l от 1740 до 3950 через 170	14	2.53	84	3.503.1-81.0-3-32	
	10	⌀10AIII, l от 640 до 1080 через 110	5	0.53	30		
	11	⌀10AIII, l от 810 до 1580 через 110	8	0.74	48	3.503.1-81.0-3-33	
УМПК1	14	⌀10AIII, l от 840 до 3290 через 170	15	1.28	30	3.503.1-81.0-3-32	
	15	⌀12AIII, l от 840 до 3290 через 170	15	1.84	30	3.503.1-81.0-3-32	
	18	⌀10AIII, l от 650 до 1300 через 110	7	0.60	14	3.503.1-81.0-3-32	
	19	⌀10AIII, l от 870 до 1870 через 110	10	0.85	20	3.503.1-81.0-3-32	3531
УМПК2	16	⌀10AIII, l=2840	7	1.76	14	3.503.1-81.0-3-32	
	17	⌀12AIII, l=2840	7	2.52	14	3.503.1-81.0-3-32	
	20	⌀10AIII, l от 1690 до 2490 через 170	7	1.29	14	3.503.1-81.0-3-32	
	21	⌀12AIII, l от 1690 до 2490 через 170	7	1.86	14	3.503.1-81.0-3-32	
	22	⌀10AIII, l от 650 до 1250 через 110	6	0.59	12		
	23	⌀10AIII, l от 1180до 1780 через 110	10	0.92	20	3.503.1-81.0-3-33	
БМП	24	⌀25AIII, l=12290	3	51.30	6		
	25	⌀25AIII, l=13440	2	51.74	4		
	26	⌀25AIII, l=11690	3	45.00	6	3.503.1-81.0-3-32	
	27	⌀8AI, l=13440	2	5.31	4		
	28	⌀8AI, l=950	88	0.38	176	3.503.1-81.0-3-32	
	29	-6x90, l=140	10	0.6	20	3.503.1-81.0-3-32	
Σ	30	Объем бетона класса В35, м³	-	-	-	3.503.1-81.0-3-32	19.1

ГОСТ на сортамент и марки стали см. Пояснительную записку 3.503.1-81.0-3-ПЗ

Н. контр.	Прохорова		
Нач. ОИС	Постовой		
Гл. спец.	Прохоров		
ГИП	Маркин		3.02.92
Нач. груп.	Старова		
Инж. Iк.	Филимонова		
Инж. IIIк.	Яновская		

3.503.1-81.0-3-38

Монолитные участки пролет. строения L=24м с наклад. трот. блоками и с металл. бар. ограждением на накл. трот. блоках (α=60°; 5 балок)

Стадия	Лист	Листов
Р		1

СОЮЗДОРПРОЕКТ

Формат А4

Марка участка	Поз.	Наименование	Кол. на участок	Масса едениць. кг	Кол. на пролет	Обозначение документа	Масса. кг
УМС	1	⌀8AI, l=3200	112	1.27	560	3.503.1-81.1-2-2	
	2	⌀8AIII, l=790	203	0.31	1015	3.503.1-81.1-2-2	
	3	⌀12AIII, l=790	203	0.70	1015	3.503.1-81.1-2-2	
Изде-лие зак-ладное	32	МН-ТАIII-4		2.5	18	3.503.1-81.1-2-6	
УМПС	8	⌀10AIII, l от 1780 до 3650 через 170	12	1.68	96	3.503.1-81.0-3-32	
	9	⌀12AIII, l от 1780 до 3650 через 170	12	2.41	96	3.503.1-81.0-3-32	
	10	⌀10AIII, l от 640 до 1080 через 110	5	0.53	40		
	11	⌀10AIII, l от 810 до 1580 через 110	8	0.74	64	3.503.1-81.0-3-33	
УМПК1	14	⌀10AIII, l от 840 до 3290 через 170	15	1.28	30	3.503.1-81.0-3-32	
	15	⌀12AIII, l от 840 до 3290 через 170	15	1.84	30	3.503.1-81.0-3-32	
	18	⌀10AIII, l от 650 до 1300 через 110	7	0.60	14	3.503.1-81.0-3-32	
	19	⌀10AIII, l от 650 до 1300 через 110	7	0.60	14	3.503.1-81.0-3-32	3211
УМПК2	16	⌀10AIII, l=2540	7	1.57	14	3.503.1-81.0-3-32	
	17	⌀12AIII, l=2540	7	2.26	14	3.503.1-81.0-3-32	
	20	⌀10AIII, l от 1690 до 2490 через 170	7	1.29	14	3.503.1-81.0-3-32	
	21	⌀12AIII, l от 1690 до 2490 через 170	7	1.86	14	3.503.1-81.0-3-32	
	22	⌀10AIII, l от 650 до 1250 через 110	6	0.59	12		
	23	⌀10AIII, l от 650 до 1250 через 110	6	0.59	12	3.503.1-81.0-3-33	
БМП	24	⌀25AIII, l=13330	3	47.30	6		
	25	⌀25AIII, l=14530	4	55.94	8		
	29	-6x90, l=140	12	0.60	24	3.503.1-81.0-3-32	
Σ	30	Объем бетона класса В35, м³	-	-	-	3.503.1-81.0-3-32	16.2

ГОСТ на сортамент и марки стали см. Пояснительную записку 3.503.1-81.0-3-ПЗ

Н. контр.	Прохоров		
Нач. ОИС	Постовой		
Гл. спец.	Прохоров		
ГИП	Маркин		3.02.92
Нач. груп.	Старова		
Инж. Iк.	Филимонова		
Инж. IIIк.	Яновская		

3.503.1-81.0-3-39

Монолитные участки пролетного строения L=24м с металлическим барьерным ограждением на накладных тротуарных блоках (α=60°; 6 балок)

Стадия	Лист	Листов
Р		1

СОЮЗДОРПРОЕКТ

Марка участка	Поз.	Наименование	Кол. на участок	Масса еденицы, кг	Кол. на пролет	Обозначение документа	Масса, кг
УМС	1	⌀8AI, l=3200	220	1.27	880	3.503.1-81.1-2-2	
	2	⌀8AIII, l=690	287	0.27	1148	3.503.1-81.1-2-2	
	3	⌀12AIII, l=690	287	0.61	1148	3.503.1-81.1-2-2	
Изде-лие зак-ладное	32	МН-TAIII-4		2.5	24	3.503.1-81.1-2-6	
УМПС	8	⌀10AIII, l от 1880 до 4090 через 170	14	1.84	84	3.503.1-81.0-3-32	
	9	⌀12AIII, l от 1880 до 4090 через 170	14	2.65	84	3.503.1-81.0-3-32	
	10	⌀10AIII, l от 690 до 1460 через 110	8	0.66	48		
	11	⌀10AIII, l от 980 до 1970 через 110	10	0.91	60	3.503.1-81.0-3-33	
УМПК1	14	⌀10AIII, l от 840 до 3570 через 170	17	1.36	34	3.503.1-81.0-3-32	
	15	⌀12AIII, l от 840 до 3570 через 170	17	1.96	34	3.503.1-81.0-3-32	
	18	⌀10AIII, l от 740 до 1500 через 110	8	0.69	16	3.503.1-81.0-3-32	
	19	⌀10AIII, l от 950 до 2070 через 110	11	0.93	22	3.503.1-81.0-3-32	3829
УМПК2	16	⌀10AIII, l=2640	9	1.63	18	3.503.1-81.0-3-32	
	17	⌀12AIII, l=2640	9	2.35	18	3.503.1-81.0-3-32	
	20	⌀10AIII, l от 1490 до 2290 через 170	7	1.17	14	3.503.1-81.0-3-32	
	21	⌀12AIII, l от 1490 до 2290 через 170	7	1.68	14	3.503.1-81.0-3-32	
	22	⌀10AIII, l от 850 до 1570 через 110	7	0.75	14		
	23	⌀10AIII, l от 1380до 2100 через 110	11	1.08	22	3.503.1-81.0-3-33	
БМП	24	⌀25AIII, l=12290	3	51.30	6		
	25	⌀25AIII, l=13440	2	51.74	4		
	26	⌀25AIII, l=11690	3	45.00	6	3.503.1-81.0-3-32	
	27	⌀8AI, l=13440	2	5.31	4		
	28	⌀8AI, l=950	88	0.38	176	3.503.1-81.0-3-32	
	29	-6x90, l=140	10	0.6	20	3.503.1-81.0-3-32	
Σ	30	Объем бетона класса B35, м³	-	-	-	3.503.1-81.0-3-32	17.7

ГОСТ на сортамент и марки стали см. Пояснительную записку 3.503.1-81.0-3-ПЗ

Н. контр.	Прохоров		
Нач. ОИС	Постовой		
Гл. спец.	Прохоров		
ГИП	Маркин		9.02.92
Нач. груп.	Старова		
Инж. Iк.	Филимонова		
Инж. IIк.	Яновская		

3.503.1-81.0-3-40

Монолитные участки пролет. строения L=33м с наклад. трот. блоками и с металл. бар. ограждением на накл. трот. блоках (α=60°; 5 балок)

Стадия	Лист	Листов
Р		1

СОЮЗДОРПРОЕКТ

Формат А4

Марка участка	Поз.	Наименование	Кол. на участок	Масса еденицы, кг	Кол. на пролет	Обозначение документа	Масса, кг
УМС	1	⌀8AI, l=3200	154	1.27	770	3.503.1-81.1-2-2	
Изде-лие зак-ладное	32	МН-TAIII-4		2.5	24	3.503.1-81.1-2-6	
УМПС	8	⌀10AIII, l от 1930 до 3800 через 170	12	1.77	96	3.503.1-81.0-3-32	
	9	⌀12AIII, l от 1930 до 3800 через 170	12	2.55	96	3.503.1-81.0-3-32	
	10	⌀10AIII, l от 690 до 1460 через 110	8	0.66	64		
	11	⌀10AIII, l от 980 до 1970 через 110	10	0.91	80	3.503.1-81.0-3-33	
УМПК1	14	⌀10AIII, l от 840 до 3570 через 170	17	1.36	34	3.503.1-81.0-3-32	
	15	⌀12AIII, l от 840 до 3570 через 170	17	1.96	34	3.503.1-81.0-3-32	
	18	⌀10AIII, l от 740 до 1500 через 110	8	0.69	16	3.503.1-81.0-3-32	
	19	⌀10AIII, l от 740 до 1500 через 110	8	0.69	16	3.503.1-81.0-3-32	2573
УМПК2	16	⌀10AIII, l=2340	9	1.45	18	3.503.1-81.0-3-32	
	17	⌀12AIII, l=2340	9	2.08	18	3.503.1-81.0-3-32	
	20	⌀10AIII, l от 1490 до 2290 через 170	7	1.17	14	3.503.1-81.0-3-32	
	21	⌀12AIII, l от 1490 до 2290 через 170	7	1.68	14	3.503.1-81.0-3-32	
	22	⌀10AIII, l от 850 до 1570 через 110	7	0.75	14		
	23	⌀10AIII, l от 850 до 1570 через 110	7	0.75	14	3.503.1-81.0-3-33	
БМП	24	⌀25AIII, l=13330	3	47.30	6		
	25	⌀25AIII, l=14530	4	55.94	8		
	29	-6x90, l=140	12	0.60	24	3.503.1-81.0-3-32	
Σ	30	Объем бетона класса B35, м³	-	-	-	3.503.1-81.0-3-32	12.5

ГОСТ на сортамент и марки стали см. Пояснительную записку 3.503.1-81.0-3-ПЗ

Н. контр.	Прохоров		
Нач. ОИС	Постовой		
Гл. спец.	Прохоров		
ГИП	Маркин		9.02.92
Нач. груп.	Старова		
Инж. Iк.	Филимонова		
Инж. IIк.	Яновская		

3.503.1-81.0-3-41

Монолитные участки пролетного строения L=33м с металлическим барьерным ограждением на накладных тротуарных блоках (α=60°; 6 балок)

Стадия	Лист	Листов
Р		1

СОЮЗДОРПРОЕКТ

План (выпуски арматуры из ребра и вутов не показаны)

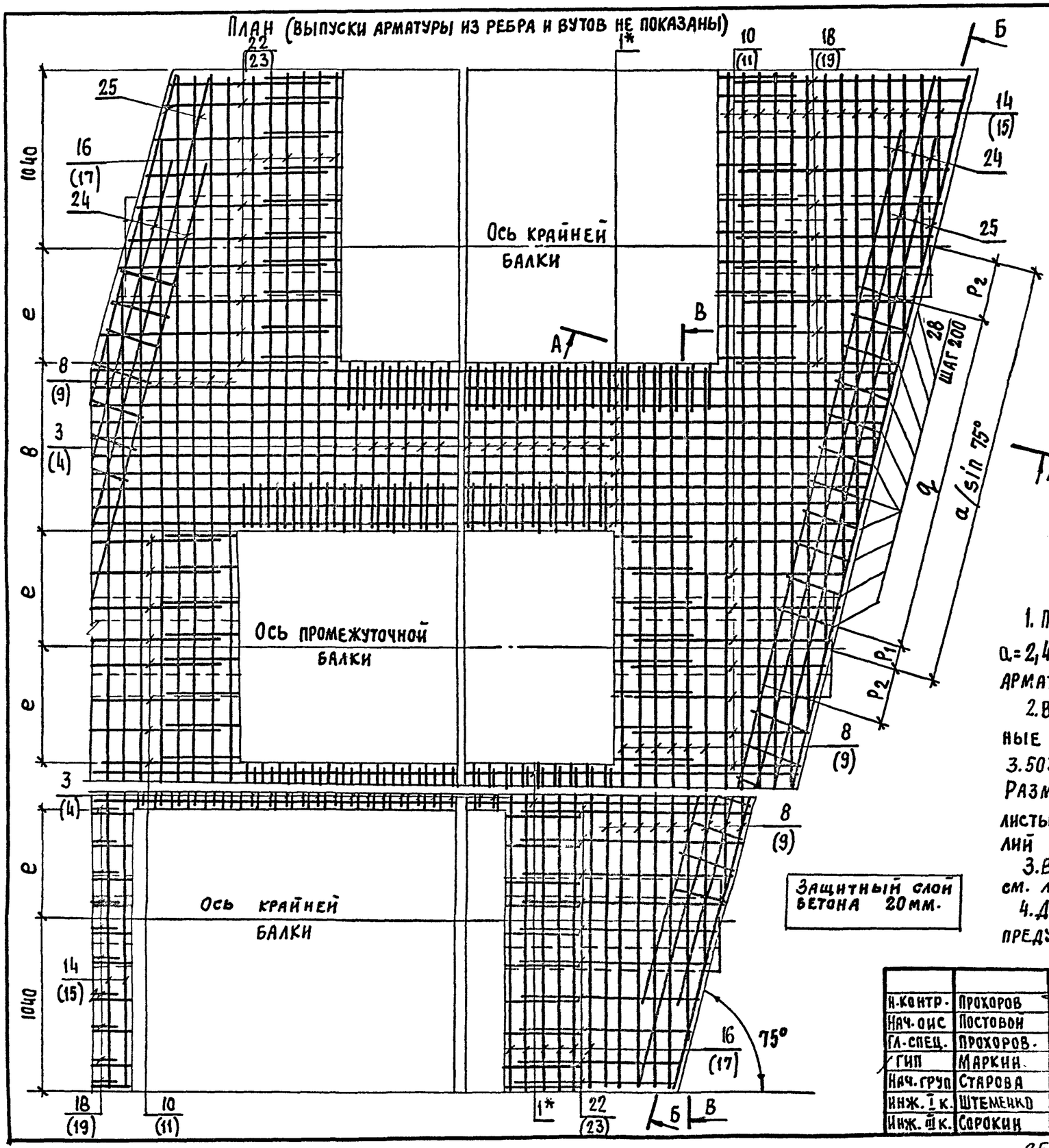

Защитный слой бетона 20мм.

А - А (для 5 балок)
(1:10)

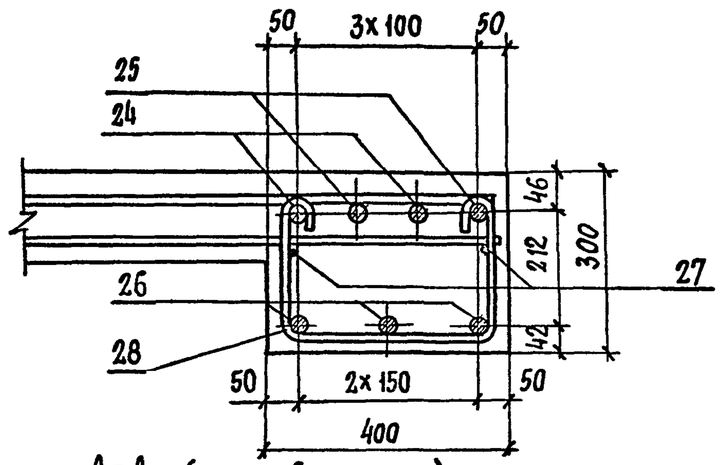

А-А (для 6 балок)

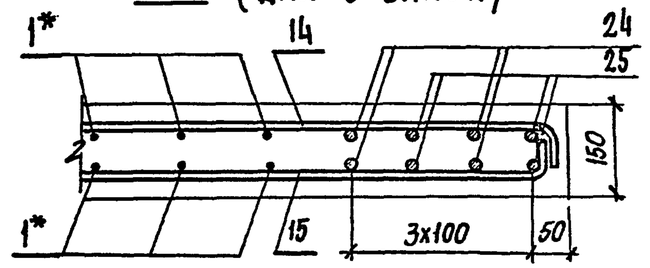

1. План дан для Г-10+2×0.75 $a=2{,}40$, $e=0{,}7$, $\alpha=75°$; рабочая арматура класса А - III; 5 балок
2. Все виды Б-Б, В-В и отдельные элементы см. документ 3.503.1-81.0-3-32 лист 1; Размеры a, b, e, g, P_1, P_2 см. листы 2 и 3; расположение изделий закладных см. листы 4, 5
3. Ведомость спецификаций см. лист 2.
4. Для стержней № 24, 25, 26 предусмотреть ванные стыки в разбежку см. 3.503.1-81.0-3-32 лист 4.
5. Номера позиций в скобках даны для нижней арматуры.

*Стержни поз. 1 довести до поперечной балки в верхних сетках для 5 балок а для 6 балок - в верхних и нижних сетках.

Н.контр.	Прохоров			3.503.1-81.0-3-42	
Нач.отс	Постовой				
Гл.спец.	Прохоров				
ГИП	Маркин		9.02.92	Монолитные участки пролетного строения с накладными трот. блоками и с металлич. барьерн. огражд. на накладн. трот. блоках $\alpha=75°$	Стадия: Р; Лист: 1; Листов: 2
Нач.груп	Старова				
Инж. I к.	Штеменко				СОЮЗДОРПРОЕКТ
Инж. III к.	Сорокин				

Ведомость спецификаций

Тип мостового полотна	Мостовое полотно с накладными тротуарными блоками	Мостовое полотно с металлическим барьерным ограждением на накладных тротуарных блоках		Обозначение документа
Габарит, м / Наименование документа	Г-10+2х0.75 Г-10+2х1.5	Г-10+2х0.75	Г-10+2х1.5	
Монолитные участки пролетного строения L=24 м (α=75°;5 балок)	X	X		3.503.1-81.0-3-43
Монолитные участки пролетного строения L=24 м (α=75°;6 балок)			X	3.503.1-81.0-3-44
Монолитные участки пролетного строения L=33 м (α=75°;5 балок)	X	X		3.503.1-81.0-3-45
Монолитные участки пролетного строения L=33 м (α=75°;6 балок)			X	3.503.1-81.0-3-46

Марка участка	Поз.	Наименование	Кол. на участок	Масса еденицы, кг	Кол. на пролет	Обозначение документа	Масса, кг
УМС	1	⌀8AI, l=3200	160	1.27	640	3.503.1-81.1-2-2	
	2	⌀8AIII, l=1090	209	0.43	836	3.503.1-81.1-2-2	
	3	⌀12AIII, l=1090	209	0.97	836	3.503.1-81.1-2-2	
Изделие закладное	32	МН-TAIII-4		2.5	18	3.503.1-81 1-2-6	
УМПС	8	⌀10AIII, l от 4600 до 6450 через 370	6	3.41	36	3.503.1-81.0-3-32	
	9	⌀12AIII, l от 4600 до 6450 через 370	6	4.91	36	3.503.1-81.0-3-32	
	10	⌀10AIII, l от 670 до 920 через 50	6	0.49	36		
	11	⌀10AIII, l от 1030 до 1380 через 50	8	0.75	48	3.503.1-81.0-3-33	
УМПК1	14	⌀10AIII, l от 890 до 5940 через 370	14	2.11	28	3.503.1-81.0-3-32	
	15	⌀12AIII, l от 890 до 5940 через 370	14	3.03	28	3.503.1-81.0-3-32	
	18	⌀10AIII, l от 650 до 1050 через 50	10	0.53	20	3.503.1-81.0-3-32	
	19	⌀10AIII, l от 1070 до 1570 через 50	10	0.80	20	3.503.1-81.0-3-32	3325
УМПК2	16	⌀10AIII, l=2840	6	1.76	12	3.503.1-81.0-3-32	
	17	⌀12AIII, l=2840	6	2.52	12	3.503.1-81.0-3-32	
	22	⌀10AIII, l от 540 до 1040 через 50	10	0.49	20		
	23	⌀10AIII, l от 1020 до 1520 через 50	10	0.79	20	3.503.1-81.0-3-33	
БМП	24	⌀25AIII, l=11140	2	42.90	4		
	25	⌀25AIII, l=12040	2	46.40	4		
	26	⌀25AIII, l=10540	3	40.58	6	3.503.1-81.0-3-32	
	27	⌀8AI, l=12040	2	4.76	4		
	28	⌀8AI, l=950	88	0.38	176	3.503.1-81.0-3-32	
	29	-6x90, l=140	9	0.6	18	3.503.1-81.0-3-32	
Σ	30	Объем бетона класса B35, м³	-	-	-	3.503.1-81.0-3-32	19.0

ГОСТ на сортамент и марки стали см. Пояснительную записку 3.503.1-81.0-3-ПЗ

Н. контр.	Прохоров		
Нач. ОИС	Постовой		
Гл. спец.	Прохоров		
ГИП	Маркин		9.02.92
Нач. груп.	Старова		
Инж. Iк.	Филимонова		
Инж. IIIк.	Яновская		

3.503.1-81.0-3-43

Монолитные участки пролет. строения L=24м с наклад. трот. блоками и с металл. бар. ограждением на накл. трот. блоках (α=75°; 5 балок)

Стадия	Лист	Листов
Р		1

СОЮЗДОРПРОЕКТ

Формат А4

Марка участка	Поз.	Наименование	Кол. на участок	Масса еденицы, кг	Кол. на пролет	Обозначение документа	Масса, кг
УМС	1	⌀8AI, l=3200	112	1.27	560	3.503.1-81.1-2-2	
	2	⌀8AIII, l=790	209	0.31	1045	3.503.1-81.1-2-2	
	3	⌀12AIII, l=790	209	0.70	1045	3.503.1-81.1-2-2	
Изделие закладное	32	МН-TAIII-4		2.5	18	3.503.1-81.1-2-6	
УМПС	8	⌀10AIII, l от 4300 до 6150 через 370	6	3.22	48	3.503.1-81.0-3-32	
	9	⌀12AIII, l от 4300 до 6150 через 370	6	4.64	48	3.503.1-81.0-3-32	
	10	⌀10AIII, l от 670 до 920 через 50	6	0.49	48		
	11	⌀10AIII, l от 1030 до 1380 через 50	8	0.75	64	3.503.1-81.0-3-33	
УМПК1	14	⌀10AIII, l от 890 до 5940 через 370	14	2.11	28	3.503.1-81.0-3-32	
	15	⌀12AIII, l от 890 до 5940 через 370	14	3.03	28	3.503.1-81.0-3-32	
	18	⌀10AIII, l от 650 до 1050 через 50	10	0.53	20	3.503.1-81.0-3-32	
	19	⌀10AIII, l от 650 до 1050 через 50	10	0.53	20	3.503.1-81.0-3-32	3279
УМПК2	16	⌀10AIII, l=2540	6	1.57	12	3.503.1-81.0-3-32	
	17	⌀12AIII, l=2540	6	2.26	12	3.503.1-81.0-3-32	
	22	⌀10AIII, l от 540 до 1040 через 50	10	0.49	20		
	23	⌀10AIII, l от 1020 до 1520 через 50	10	0.79	20	3.503.1-81.0-3-33	
БМП	24	⌀25AIII, l=12070	4	46.47	8		
	25	⌀25AIII, l=12960	4	49.90	8		
	29	-6x90, l=140	12	0.60	24	3.503.1-81.0-3-32	
Σ	30	Объем бетона класса B35, м³	-	-	-	3.503.1-81.0-3-32	16.2

ГОСТ на сортамент и марки стали см. Пояснительную записку 3.503.1-81.0-3-ПЗ

Н. контр.	Прохоров		
Нач. ОИС	Постовой		
Гл. спец.	Прохоров		
ГИП	Маркин		9.02.92
Нач. груп.	Старова		
Инж. Iк.	Филимонова		
Инж. IIIк.	Яновская		

3.503.1-81.0-3-44

Монолитные участки пролетного строения L=24м с металлическим барьерным ограждением на накладных тротуарных блоках (α=75°; 6 балок)

Стадия	Лист	Листов
Р		1

СОЮЗДОРПРОЕКТ

25790-01 115 Формат А4

Марка участка	Поз.	Наименование	Кол. на участок	Масса еденицы, кг	Кол. на пролет	Обозначение документа	Масса, кг
УМС	1	⌀8AI, l=3200	220	1.27	880	3.503.1-81.1-2-2	
	2	⌀8AIII, l=690	295	0.27	1180	3.503.1-81.1-2-2	
	3	⌀12AIII, l=690	295	0.61	1180	3.503.1-81.1-2-2	
Изделие закладное	32	МН-ТАIII-4		2.5	24	3.503.1-81 1-2-6	
УМПС	8	⌀10AIII, l от 5150 до 7000 через 370	6	3.75	36	3.503.1-81.0-3-32	
	9	⌀12AIII, l от 5150 до 7000 через 370	6	5.40	36	3.503.1-81.0-3-32	
	10	⌀10AIII, l от 790 до 1240 через 50	10	0.63	60		
	11	⌀10AIII, l от 1250 до 1700 через 50	10	0.91	60	3.503.1-81.0-3-33	
УМПК1	14	⌀10AIII, l от 890 до 6690 через 370	16	2.34	32	3.503.1-81.0-3-32	
	15	⌀12AIII, l от 890 до 6690 через 370	16	3.37	32	3.503.1-81.0-3-32	
	18	⌀10AIII, l от 800 до 1250 через 50	11	0.64	22	3.503.1-81.0-3-32	
	19	⌀10AIII, l от 1220 до 1770 через 50	11	0.92	22	3.503.1-81.0-3-32	3659
УМПК2	16	⌀10AIII, l=2640	8	1.63	16	3.503.1-81.0-3-32	
	17	⌀12AIII, l=2640	8	2.35	16	3.503.1-81.0-3-32	
	22	⌀10AIII, l от 740 до 1300 через 50	11	0.63	22		
	23	⌀10AIII, l от 1220 до 1770 через 50	11	0.93	22	3.503.1-81.0-3-33	
БМП	24	⌀25AIII, l=11140	2	42.90	4		
	25	⌀25AIII, l=12040	2	46.40	4		
	26	⌀25AIII, l=10540	3	40.58	6	3.503.1-81.0-3-32	
	27	⌀8AI, l=12040	2	4.76	4		
	28	⌀8AI, l=950	88	0.38	176	3.503.1-81.0-3-32	
	29	-6x90, l=140	9	0.6	18	3.503.1-81.0-3-32	
Σ	30	Объем бетона класса В35, м³	-	-	-	3.503.1-81.0-3-32	17.6

ГОСТ на сортамент и марки стали см. Пояснительную записку 3.503.1-81.0-3-ПЗ

Н. контр.	Прохоров			3.503.1-81.0-3-45
Нач. ОИС	Постовой			
Гл. спец.	Прохоров			
ГИП	Маркин		9.02.92	Монолитные участки пролет. строения L=33м с наклад. трот. блоками и с металл. бар. ограждением на накл. трот. блоках (α=75°; 5 балок)
Нач. груп.	Старова			
Инж. Ік.	Филимонова			
Инж. IIік.	Яновская			

Стадия	Лист	Листов
Р		1

СОЮЗДОРПРОЕКТ

Формат А4

Марка участка	Поз.	Наименование	Кол. на участок	Масса еденицы, кг	Кол. на пролет	Обозначение документа	Масса, кг
УМС	1	⌀8AI, l=3200	154	1.27	770	3.503.1-81.1-2-2	
Изделие закладное	32	МН-ТАIII-4		2.5	24	3.503.1-81.1-2-6	
УМПС	8	⌀10AIII, l от 4850 до 6700 через 370	6	3.56	48	3.503.1-81.0-3-32	
	9	⌀12AIII, l от 4850 до 6700 через 370	6	5.13	48	3.503.1-81.0-3-32	
	10	⌀10AIII, l от 790 до 1240 через 50	10	0.63	80		
	11	⌀10AIII, l от 1250 до 1700 через 50	10	0.91	80	3.503.1-81.0-3-33	
УМПК1	14	⌀10AIII, l от 890 до 6690 через 370	16	2.34	32	3.503.1-81.0-3-32	
	15	⌀12AIII, l от 890 до 6690 через 370	16	3.37	32	3.503.1-81.0-3-32	
	18	⌀10AIII, l от 800 до 1250 через 50	11	0.64	22	3.503.1-81.0-3-32	
	19	⌀10AIII, l от 800 до 1250 через 50	11	0.64	22	3.503.1-81.0-3-32	2665
УМПК2	16	⌀10AIII, l=2340	8	1.45	16	3.503.1-81.0-3-32	
	17	⌀12AIII, l=2340	8	2.08	16	3.503.1-81.0-3-32	
	22	⌀10AIII, l от 740 до 1300 через 50	11	0.63	22		
	23	⌀10AIII, l от 1220 до 1770 через 50	11	0.93	22	3.503.1-81.0-3-33	
БМП	24	⌀25AIII, l=12070	4	46.47	8		
	25	⌀25AIII, l=12960	4	49.90	8		
	29	-6x90, l=140	12	0.60	24	3.503.1-81.0-3-32	
Σ	30	Объем бетона класса В35, м³	-	-	-	3.503.1-81.0-3-32	12.5

ГОСТ на сортамент и марки стали см. Пояснительную записку 3.503.1-81.0-3-ПЗ

Н. контр.	Прохоров			3.503.1-81.0-3-46
Нач. ОИС	Постьой			
Гл. спец.	Прохоров			
ГИП	Маркин		9.02.92	Монолитные участки пролетного строения L=33м с металлическим барьерным ограждением на накладных тротуарных блоках (α=75°; 6 балок)
Нач. груп.	Старова			
Инж. Ік.	Филимонова			
Инж. IIік.	Яновская			

Стадия	Лист	Листов
Р		1

СОЮЗДОРПРОЕКТ

План (выпуски арматуры из ребра и вутов не показаны) М1:25

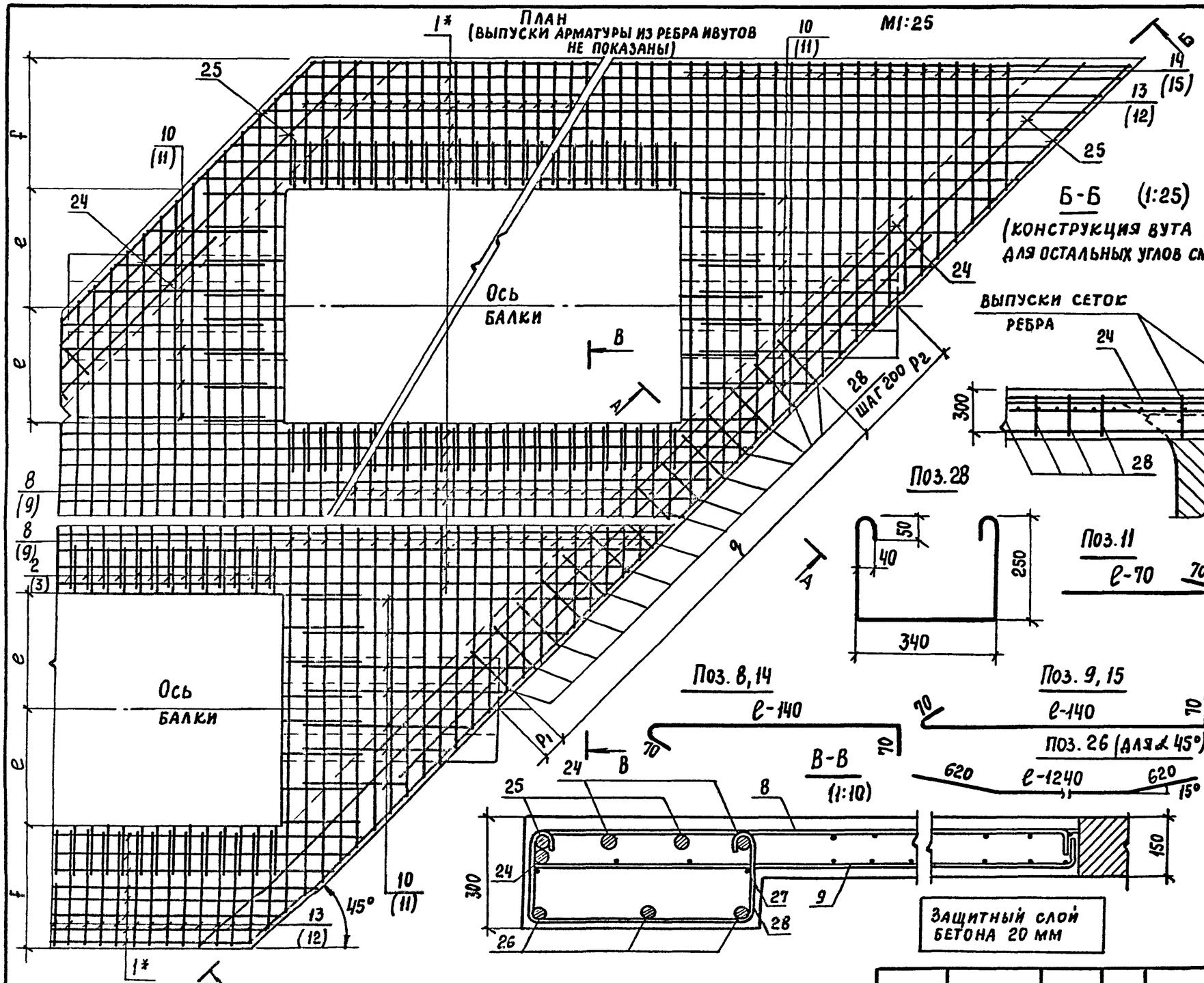

А-А (для α 45°, 60° (1:10) с 5 балками)

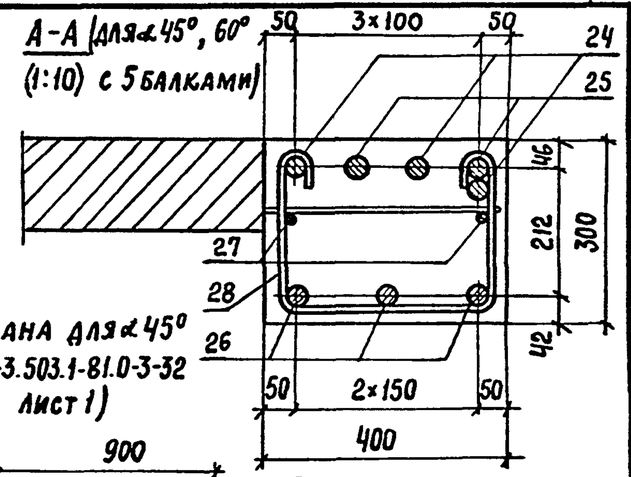

Б-Б (1:25)

(конструкция вута дана для α 45° для остальных углов см. 3.503.1-81.0-3-32 лист 1)

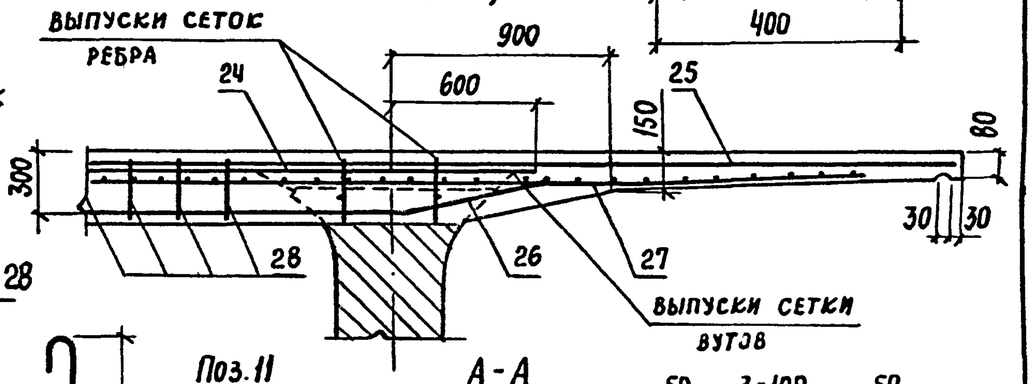

Поз. 28

Поз. 11

А-А (для α 75° с 5 балками)

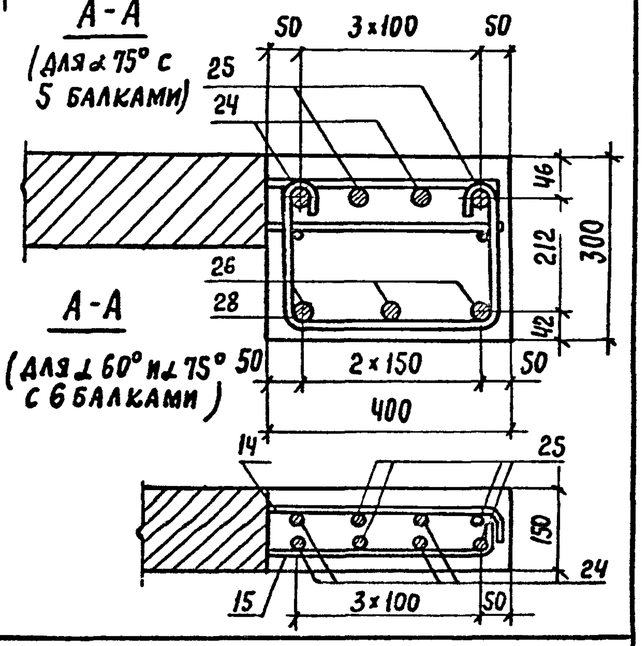

Поз. 8, 14

Поз. 9, 15

Поз. 26 (для α 45°)

В-В (1:10)

Защитный слой бетона 20 мм

А-А (для α 60° и α 75° с 6 балками)

1. Чертеж дан для Г10+2×0,75, Q=2,40 м, α=45°; рабочая арматура класса А-III, ℓ=0,7 м
2. Размеры a, b, e, g, P1 P2 см лист 2, расположение изделий закладных см. лист 3,
3. Ведомость спецификаций см. л. 5
4. Для стержней Н 24, 25, 26 предусмотреть ванные стыки в разбежку см. 3.503.1-81.0-3-32, лист 4
5. Номера позиций в скобках даны для нижней арматуры.

* Стержни поз. 1 довести до поперечной балки, БМП в верхних сетках, а для α 60° и α 75° с 6 балками в верхних и нижних сетках.

Н. контр.	Прохоров		
Нач. ОИС	Постовой		
Гл. спец.	Прохоров		
ГИП	Маркин		9.02.92
Нач. груп.	Старова		
Инж. I к.	Штеменко		
Инж. III к.	Сорокин		

3.503.1-81.0-3-47

Монолитные участки пролетного строения с металлическим барьерным ограждением

Стадия	Лист	Листов
Р	1	5

Союздорпроект

Мостовое полотно с металлическим барьерным ограждением

Габарит	Количество балок	Ширина тротуара	Величина консоли балки	Ширина стыка	Величина омоноличивания консоли	$\alpha = 45°$				$\alpha = 60°$				$\alpha = 75°$			
м	шт.	т, м	e, м	в, м	f, м	a/sinα, м	P_1, мм	P_2, мм	q_1, мм	a/sinα, м	P_1, мм	P_2, мм	q_1, мм	a/sinα, м	P_1, мм	P_2, мм	q_1, мм
2(Г-15,25)	2×8	0,75	0,70	0,77	0,59	3,07	230	640	2200	2,51	200	510	1800	2,25	270	380	1600
			0,90	0,37	0,39												
		1,50	0,70	0,77	1,34												
			0,90	0,37	1,14												
2(Г-11,5)	2×6	0,75	0,70	0,89	0,58	3,24	220	620	2400	2,65	200	450	2000	2,37	200	370	1800
			0,90	0,49	0,38												
		1,50	0,70	0,89	1,33												
			0,90	0,49	1,13												
Г-13,25+5+13,25	14	0,75	0,70	1,02	0,60	3,42	210	610	2600	2,80	300	500	2000	2,51	200	310	2000
			0,90	0,62	0,40												
		1,50	0,70	1,02	1,35												
			0,90	0,62	1,15												
Г-9,5+5+9,5	11	0,75	0,70	1,00	0,58	3,40	320	680	2400	2,77	270	500	2000	2,49	200	290	2000
			0,90	0,60	0,38												
		1,50	0,70	1,00	1,33												
			0,90	0,60	1,13												
Г-11,5	6	0,75	0,70	0,90	0,58	3,25	220	630	2400	2,66	200	460	2000	2,38	200	380	1800
			0,90	0,50	0,38												
		1,50	0,70	0,90	1,33												
			0,90	0,50	1,13												
Г-10	5	0,75	0,70	1,00	0,78	3,40	320	680	2400	2,77	270	500	2000	2,49	200	290	2000
			0,90	0,60	0,58												
	6	1,50	0,70	0,70	1,08	2,97	270	700	2000	2,43	200	430	1800	2,18	200	380	1600
			0,90	0,30	0,88												
Г-8	5	0,75	0,70	0,74	0,35	3,03	210	620	2200	2,47	200	470	1800	2,22	270	350	1600
			0,90	0,34	0,35												
	5	1,50	0,70	0,74	1,05												
			0,90	0,34	0,85												
Г-6,5	4	0,75	0,70	0,77	0,58	3,07	230	640	2200	2,51	210	500	1800	2,25	270	380	1600
			0,90	0,37	0,38												
Г-4,5	3	0,75	0,70	0,83	0,60	3,16	260	700	2200	2,58	280	500	1800	2,31	200	310	1800
			0,90	0,43	0,40												

Схема расположения закладных деталей в монолитных участках

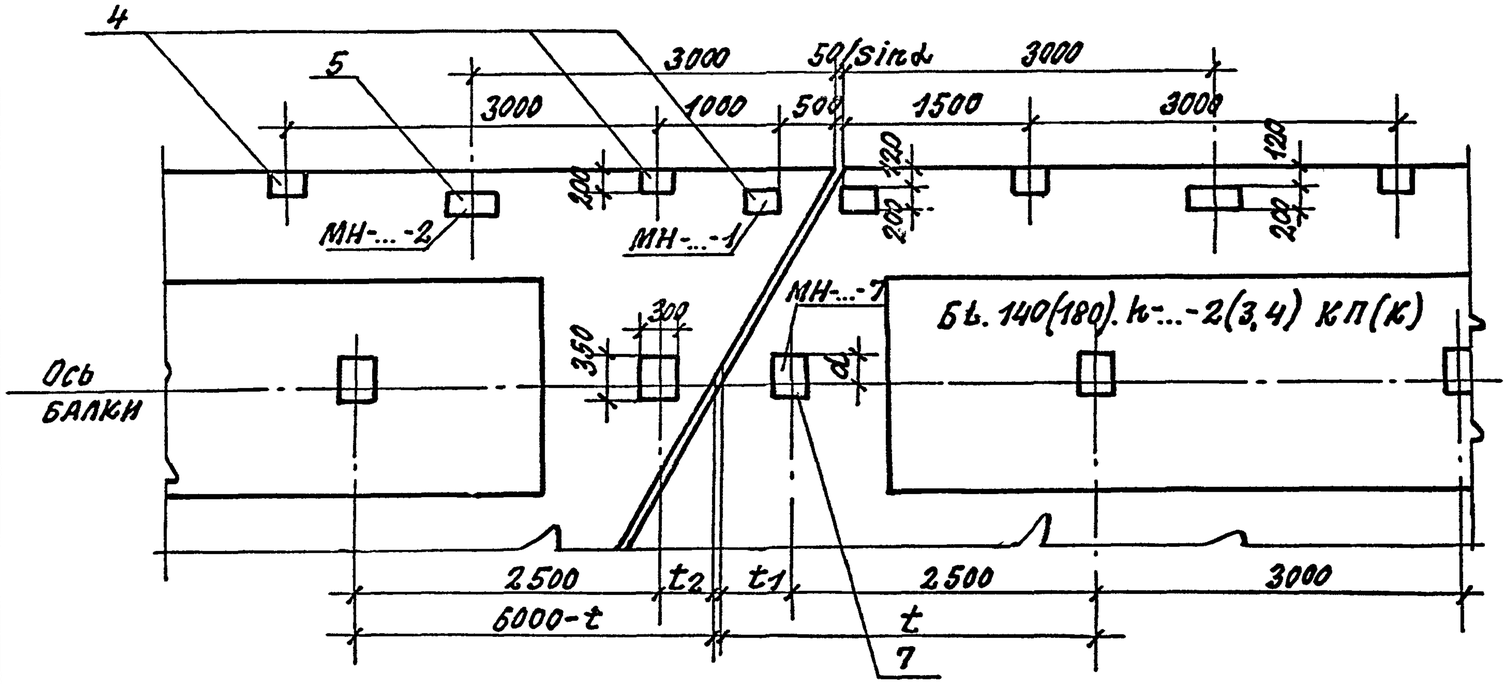

Марки монолитных участков

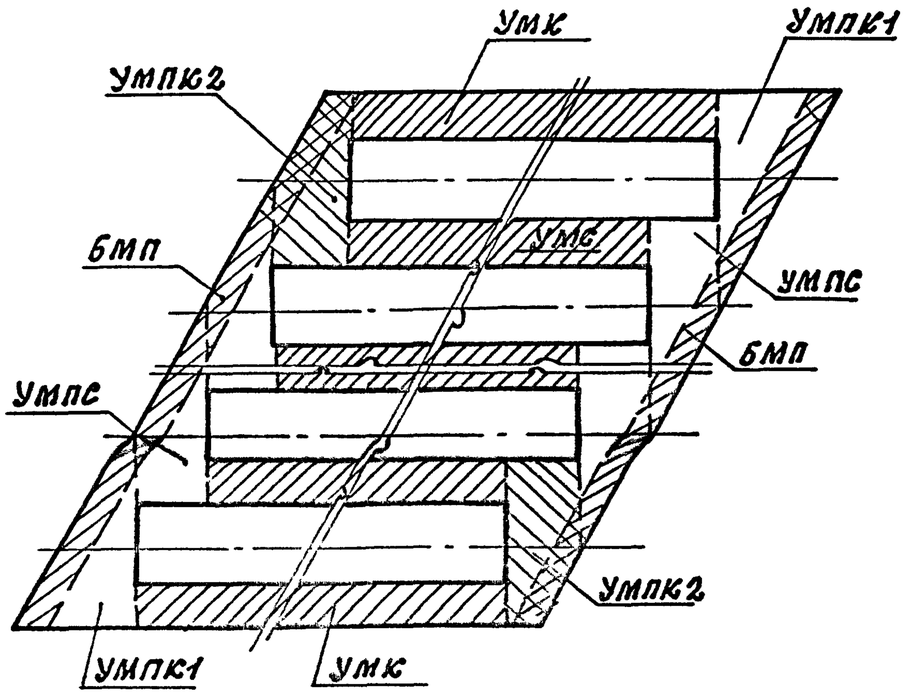

$d_л$	$d_л$	d=700		d=550		d=250	
		t1	t2	t1	t2	t1	t2
45°	—	1040	-40	900	100	620	380
50°	—	950	50	840	160	600	400
55°	—	880	120	780	220	590	410
60°	—	810	190	730	270	570	430
65°	—	750	250	690	310	560	440
70°	—	700	300	650	350	540	460
75°	—	640	360	610	390	530	470
80°	—	600	400	570	430	520	480
85°	—	550	450	530	470	510	490
90°	90°	500	500	500	500	500	500
—	85°	450	550	470	530	490	510
—	80°	400	600	430	570	480	520
—	75°	360	640	390	610	470	530
—	70°	300	700	350	650	460	540
—	65°	250	750	310	690	440	560
—	60°	190	810	270	730	430	570
—	55°	120	880	220	780	410	590
—	50°	50	950	160	840	400	600
—	45°	-40	1040	100	900	380	620

Чертеж дан для $\angle$ -60°
„t"-см. 3.503.1-81.5-8-1ФЧ лист 2.

Схема расположения закладных деталей в монолитных участках

Для балок БL. 174(194). h-... - 2КП (К)

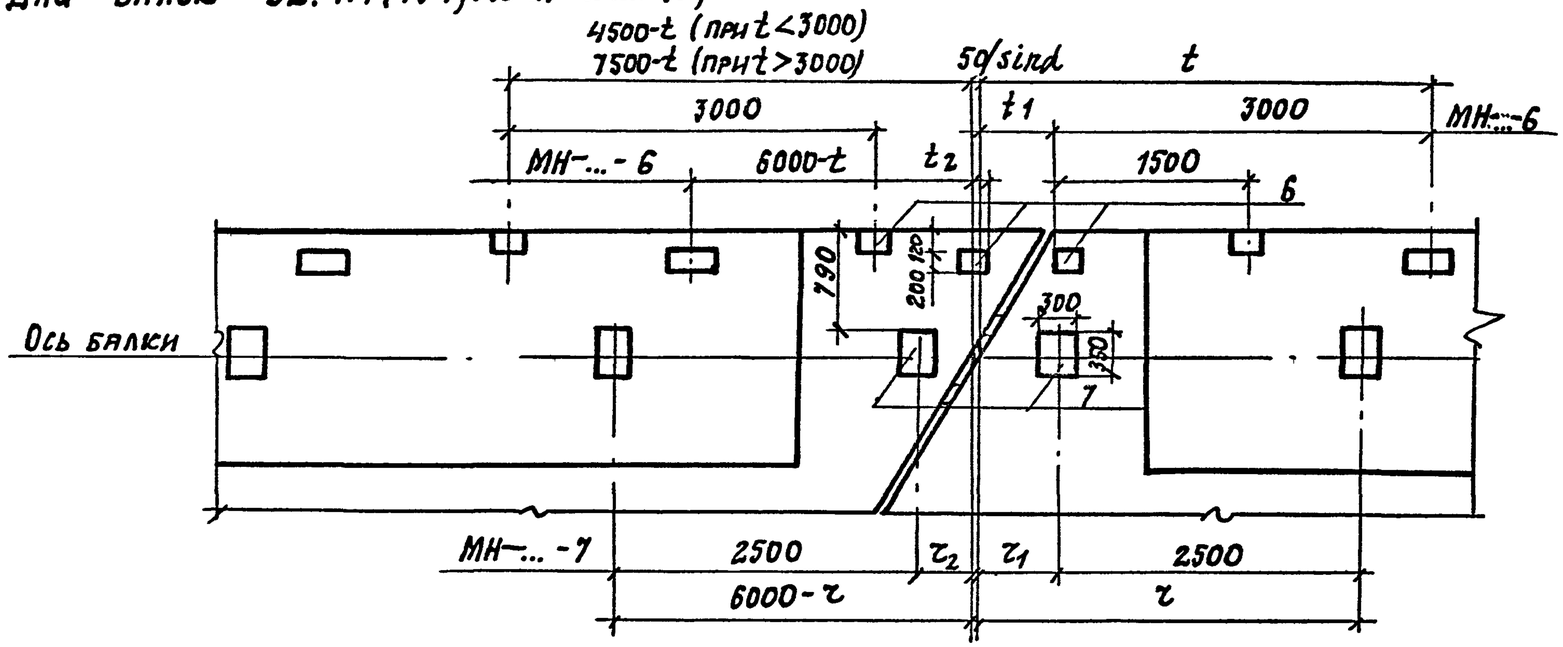

Для балок БL. 174(194). h-... - 3КП (К)

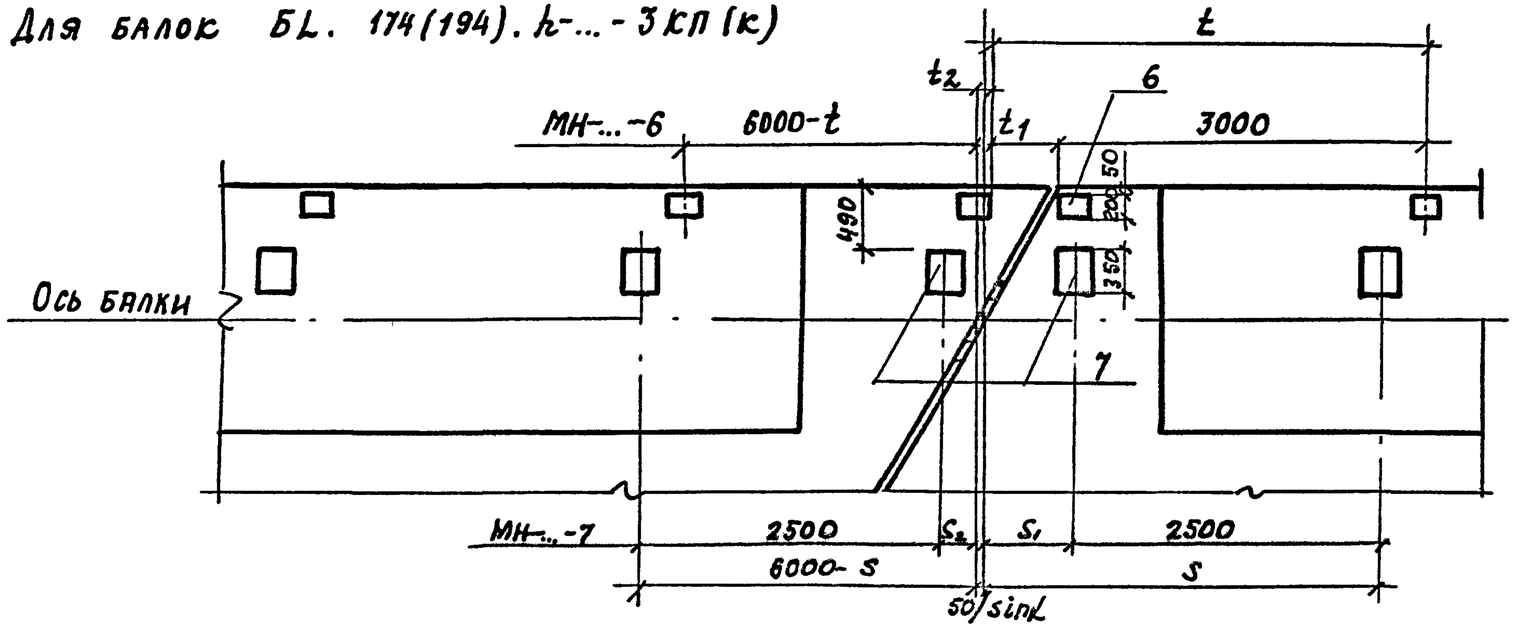

α п	α л	t 1,	t 2,	z 1,	z 2,	s 1,	s 2,
45°	—	1040	540	620	380	900	100
50°	—	870	370	600	400	840	160
55°	—	720	220	580	420	780	220
60°	—	600	100	570	430	730	270
65°	—	480	20	560	440	690	310
70°	—	380	120	540	460	650	350
75°	—	280	220	530	470	610	390
80°	—	180	320	520	480	570	430
85°	—	90	410	510	490	530	470
90°	90°	0	0	500	500	500	500
—	85°	410	90	490	510	470	530
—	80°	320	180	480	520	430	570
—	75°	220	280	470	530	390	610
—	70°	120	380	460	540	350	650
—	65°	20	480	440	560	310	690
—	60°	100	600	430	570	270	730
—	55°	220	720	420	580	220	780
—	50°	370	870	400	600	160	840
—	45°	540	1040	380	620	100	900

z, s и t см. 3.503.1-81.5-8-1ФЧ лист2

Чертеж дан для α = 60°

Ведомость спецификаций

Наименование документа	Косина α	Г-10+2х0.75	Г-10+2х1.5	Обозначение документа
Монолитные участки пролетного строения L=24м (5 балок)	45°	✕		3.503.1-81.0-3-48
	60°	✕		3.503.1-81.0-3-52
	75°	✕		3.503.1-81.0-3-56
Монолитные участки пролетного строения L=24м (6 балок)	45°		✕	3.503.1-81.0-3-49
	60°		✕	3.503.1-81.0-3-53
	75°		✕	3.503.1-81.0-3-57
Монолитные участки пролетного строения L=33м (5 балок)	45°	✕		3.503.1-81.0-3-50
	60°	✕		3.503.1-81.0-3-54
	75°	✕		3.503.1-81.0-3-58
Монолитные участки пролетного строения L=33м (6 балок)	45°		✕	3.503.1-81.0-3-51
	60°		✕	3.503.1-81.0-3-55
	75°		✕	3.503.1-81.0-3-59

Марка участка	Поз.	Наименование	Кол. на участок	Масса единицы, кг	Кол. на пролет	Обозначение документа	Масса, кг
УМС	1	ø 8 AI , ℓ=3200	160	1.27	640	3.503.1-81.1-2-1	4532
	2	8 AIII , ℓ=1090	191	0.43	764	-1	
	3	12 AIII , ℓ=1090	191	097	764	-1	
Изделие закладное	4	Изделие закладное МН-TAIII-1		4.7	20	-3	
	5	МН-TAIII-2		7.5	14	-4	
	7	МН-TAIII-7		21.77	4	3.503.1-81.6-1-5	
УМПС	8	ø 10 AIII . ℓ от740до3040через100	24	1.17	144	3.503.1-81.0-3-47	
	9	12 AIII . ℓ от740до3040через100	24	1.68	144	-47	
	10	10 AIII . ℓ от470до1270через200	5	0.54	30	-47	
	11	10 AIII . ℓ от710до1910через200	7	0.81	42	-47	
УМК	1	ø 8 AI . ℓ=3200	104	1.27	208	3.503.1-81.1-2-2	
	12	8 AI . ℓ=570	214	0.23	428	-2	
	13	10 AIII . ℓ=840	214	0.52	428	-2	
УМПК1	10	ø 10 AIII . ℓот470до1270через200	5	0.54	10	3.503.1-81.0-3-47	
	11	10 AIII . ℓот710до1910через200	7	0.81	14	-47	
	14	10 AIII . ℓ от920до2820через100	20	1.15	40	-47	
	15	12 AIII . ℓ от920до2820через100	20	1.66	40	-47	
УМПК2	8	ø 10 AIII . ℓ от740до3040через100	24	1.17	48	-47	
	9	12 AIII . ℓ от740до3040через100	24	1.68	48	-47	
	10	10 AIII . ℓ от470до1270через200	5	0.54	10	-47	
	11	10 AIII . ℓ от710до1910через200	7	0.81	14	-47	
БМП	24	ø 25 AIII, ℓ=14780	3	56.90	6	-47	
	25	25 AIII, ℓ=17730	2	68.26	4	-47	
	26	25 AIII, ℓ=14820	3	57.06	6	-47	
	27	8 AI . ℓ=16920	2	6.69	4	-47	
	28	8 AI . ℓ=950	52	0.38	104	-47	
	29	- 6x10 , ℓ = 140	10	0.60	20	-47	
Σ	30	Объем бетона класса В35.м³	-	-	-		19.6

ГОСТ на сортамент и марки стали смотри Пояснительную записку документ 3.503.1-81.0-3-ПЗ.

Н контр	Прохоров			3.503.1-81.0-3-48
Нач ОИС	Постовой			
Глав спец	Прохоров			Монолитные участки пролет.строения L=24 м. с мет.бар.ограждением (α=45° :5 балок)
ГИП	Маркин		9.02.92	Стадия: Р; Лист: ; Листов: 1
Нач груп	Старова			СОЮЗДОРПРОЕКТ
Инж I к	Штеменко			
Инж III к	Болховитинова			

Формат А4

TABL2

Марка участка	Поз.	Наименование	Кол. на участок	Масса единицы, кг	Кол. на пролет	Обозначение документа	Масса, кг
УМС	1	ø 8 AI . . ℓ= 3200	112	1.27	560	3.503.1-81.1-2-1	47.22
	2	ø 8 AIII ℓ=790	194	0.31	970	-I	
	3	ø 12 AIII ℓ=790	194	0.70	970	-I	
Изделие закладное	4	Изделие закладное МН-TAIII-1		4.7	20	-3	
	5	МН-TAIII-2		7.5	14	-4	
	7	МН-TAIII-7		21.77	4	3.503.1-81.6-1-5	
УМПС	8	ø 10 AIII . ℓ от740до2740через100	21	1.07	168	3.503.1-81.0-3-47	
	9	12 AIII . ℓ от740до2740через100	21	1.55	168	-47	
	10	10 AIII . ℓ от470до1270через200	5	0.54	40	-47	
	11	10 AIII . ℓот710до1910через200	7	0.81	56	-47	
УМК	1	ø 8 AI . ℓ = 3200	152	1.27	304	3.503.1-81.1-2-2	
	12	8 AI . ℓ= 870	214	0.34	428	-2	
	13	10 AIII . ℓ= 1140	214	0.70	428	-2	
УМПК1	10	ø 10 AIII . ℓот470до1270через200	5	0.54	10	3.503.1-81.0-3-47	
	11	10 AIII . ℓот710до1910через200	7	0.81	14	-47	
	14	10 AIII . ℓ от1220до3120через100	20	1.34	40	-47	
	15	12 AIII . ℓ от1220до3120через100	20	1.93	40	-47	
УМПК2	8	ø 10 AIII . ℓ от740до2740через100	21	1.07	42	-47	
	9	12 AIII . ℓ от740до2740через100	21	1.55	42	-47	
	10	10 AIII . ℓ ото470до1270через200	5	0.54	10	-47	
	11	10 AIII . ℓот710до1210через200	7	0.81	14	-47	
БМП	24	ø 25 AIII, ℓ=16050	3	61.79	6	-47	
	25	25 AIII, ℓ=19850	2	76.42	4	-47	
	26	25 AIII, ℓ=16090	3	61.95	6	-47	
	27	8 AI . ℓ=19040	2	7.52	4	-47	
	28	8 AI . ℓ= 950	55	0.38	110	-47	
	29	- 6x10 . ℓ = 140	10	0.60	20	-47	
Σ	30	Объем бетона класса В35.м³	-	-	-		18.8

ГОСТ на сортамент и марки стали смотри Пояснительную записку документ 3.503.1-81.0-3-ПЗ.

Н контр	Прохоров			3.503.1-81.0-3-49
Нач ОИС	Постовой			
Глав спец	Прохоров			Монолитные участки пролет.строения L=24 м. с мет.бар.ограждением (α=45°: 6балок)
ГИП	Маркин		9.02.92	Стадия: Р; Лист: ; Листов: 1
Нач груп	Старова			СОЮЗДОРПРОЕКТ
Инж I к	Штеменко			
Инж III к	Болховитинова			

25790-01 122 Формат А4

Марка участка	Поз.	Наименование	Кол. на участок	Масса единицы, кг	Кол. на пролет	Обозначение документа	Масса, кг
УМС	1	ø 8 AI . ℓ = 3200	220	1.27	880	3.503.1-81.1-2-1	4963
	2	8 AIII . ℓ = 690	277	0.27	1108	-1	
	3	12 AIII . ℓ = 690	277	0.61	1108	-1	
Изделие закладное	4	Изделие закладное МН-ТАIII-1	-	4.7	26	-3	
	5	МН-ТАIII-2	-	7.5	20	-4	
	7	МН-ТАIII-7	-	21.77	4	3.503.1-81.6-1-5	
УМПС	8	ø 10 AIII . ℓ от740до3040через100	24	1.17	144	3.503.1-81.0-3-47	
	9	12 AIII . ℓ от740до3040через100	24	1.68	144	-47	
	10	10 AIII . ℓ от470до1270через200	6	0.78	36	-47	
	11	10 AIII . ℓ от710до1910через200	8	1.03	48	-47	
УМК	1	ø 8 AI . ℓ = 3200	110	1.27	220	3.503.1-81.1-2-2	
	12	8 AI . ℓ = 670	300	0.27	600	-2	
	13	10 AIII . ℓ = 670	300	0.41	600	-2	
УМПК1	10	ø 10 AIII . ℓ от470до1270через200	6	0.78	12	3.503.1-81.0-3-47	
	11	10 AIII . ℓ от710до1910через200	8	1.03	16	-47	
	14	10 AIII . ℓ от920до2820через100	20	1.15	40	-47	
	15	12 AIII . ℓ от920до2820через100	20	1.66	40	-47	
УМПК2	8	ø 10 AIII . ℓ от740до3040через100	24	1.17	48	-47	
	9	12 AIII . ℓ от740до3040через100	24	1.68	48	-47	
	10	10 AIII . ℓ от760до1760через200	6	0.78	12	-47	
	11	10 AIII . ℓ от970до2370через200	8	1.03	16	-47	
БМП	24	ø25 AIII, ℓ = 14780	3	56.9	6	-47	
	25	25 AIII, ℓ = 17730	2	68.3	4	-47	
	26	25 AIII, ℓ = 14820	3	57.1	6	-47	
	27	8 AI . ℓ = 16920	2	6.7	4	-47	
	28	8 AI . ℓ = 950	52	0.38	104	-47	
	29	- 6x10 . ℓ = 140	10	0.60	20	-47	
Σ	30	Объем бетона класса В35. м³	-	-	-		23.5

ГОСТ на сортамент и марки стали смотри Пояснительную записку документ 3.503.1-81.0-3-ПЗ.

Н контр	Прохоров			3.503.1-81.0-3-50		
Нач ОИС	Постовой					
Глав спец	Прохоров			Монолитные участки пролет.строения L=33м с мет.бар.ограждением (α = 45° : 5 балок)	Стадия: Р; Лист: ; Листов: 1	
ГИП	Маркин		9.02.92			
Нач груп	Старова				СОЮЗДОРПРОЕКТ	
Инж I к	Штеменко					
Инж III к	Болховитинова					

Формат А4

TABL2

Марка участка	Поз.	Наименование	Кол. на участок	Масса единицы, кг	Кол. на пролет	Обозначение документа	Масса, кг
УМС	1	ø 8 AI . . ℓ = 3200	154	1.27	770	3.503.1-81.1-2-1	4235
Изделие закладное	4	Изделие закладное МН-ТАIII-1	-	4.7	26	-3	
	5	МН-ТАIII-2	-	7.5	20	-4	
	7	МН-ТАIII-7	-	21.77	4	3.503.1-81.6-1-5	
УМПС	8	ø 10 AIII . ℓ от740до2740через100	21	1.07	168	3.503.1-81.0-3-47	
	9	12 AIII . ℓ от740до2740через100	21	1.55	168	-47	
	10	10 AIII . ℓ от760до1760через200	6	0.78	48	-47	
	11	10 AIII . ℓ от970до2370через200	8	1.03	64	-47	
УМК	1	ø 8 AI . ℓ = 3200	165	1.27	330	3.503.1-81.1-2-2	
	12	8 AI . ℓ = 670	300	0.27	600	-2	
	13	10 AIII . ℓ = 940	300	0.58	600	-2	
УМПК1	10	ø 10 AIII . ℓот760до1760через200	6	0.78	12	3.503.1-81.0-3-47	
	11	10 AIII . ℓот970до2370через200	8	1.03	16	-47	
	14	10 AIII . ℓ от1220до3120через100	20	1.34	40	-47	
	15	12 AIII . ℓ от1220до3120через100	20	1.93	40	-47	
УМПК2	8	ø 10 AIII . ℓ от740до2740через100	21	1.07	42	-47	
	9	12 AIII . ℓ от740до2740через100	21	1.55	42	-47	
	10	10 AIII . ℓот760до1760через200	6	0.78	12	-47	
	11	10 AIII . ℓот970до2370через200	8	1.03	16	-47	
БМП	24	ø25 AIII, ℓ = 16050	3	61.8	6	-47	
	25	25 AIII, ℓ = 19850	2	76.4	4	-47	
	26	25 AIII, ℓ = 16090	3	62.0	6	-47	
	27	8 AI . ℓ = 19040	2	7.5	4	-47	
	28	8 AI . ℓ = 950	55	0.38	110	-47	
	29	- 6x10 . ℓ = 140	10	0.60	20	-47	
Σ	30	Объем бетона класса В35.м³	-	-	-		23.2

ГОСТ на сортамент и марки стали смотри Пояснительную записку документ 3.503.1-81.0-3-ПЗ.

Н контр	Прохоров			3.503.1-81.0-3- 51		
Нач ОИС	Постовой					
Глав спец	Прохоров			Монолитные участки пролет.строения L=33м с мет.бар.ограждением (α = 45°: 6 балок)	Стадия: Р; Лист: ; Листов: 1	
ГИП	Маркин		9.02.92			
Нач груп	Старова				СОЮЗДОРПРОЕКТ	
Инж I к	Штеменко					
Инж III к	Болховитинова					

25790-01 123 Формат А4

Марка участка	Поз.	Наименование	Кол. на участок	Масса единицы, кг	Кол. на пролет	Обозначение документа	Масса, кг
УМС	1	⌀ 8 AI , ℓ = 3200	160	1.27	640	3.503.1-81.1-2-1	4337
	2	8 AIII , ℓ = 1090	201	0.43	804	-1	
	3	12 AIII , ℓ = 1090	201	0.97	804	-1	
Изделие закладное	4	Изделие закладное МН-TAIII-1		4.7	20	-3	
	5	МН-TAIII-2		7.5	14	-4	
	7	МН-TAIII-7		21.77	4	3.503.1-81.6-1-5	
УМПС	8	⌀ 10 AIII , ℓ от1740до3950через170	14	1.76	84	3.503.1-81.0-3-47	
	9	12 AIII , ℓ от1740до3950через170	14	2.53	84	-47	
	10	10 AIII , ℓ от640до1080через110	5	0.53	30	-47	
	11	10 AIII , ℓ от810до1580через110	8	0.74	48	-47	
УМК	1	⌀ 8 AI , ℓ = 3200	104	1.27	208	3.503.1-81.2-1-2	
	12	8 AI , ℓ = 570	214	0.23	428	-2	
	13	10 AIII , ℓ = 840	214	0.52	428	-2	
УМПК1	10	⌀ 10 AIII , ℓ от670до1080через110	5	0.53	10	3.503.1-81.0-3-47	
	11	10 AIII , ℓ от810до1580через110	8	0.74	16	-47	
	14	10 AIII , ℓ от1190до3740через170	16	1.52	32	-47	
	15	12 AIII , ℓ от1190до3740через170	16	2.19	32	-47	
УМПК2	8	⌀ 10 AIII , ℓ от1740до3100через170	9	1.49	18	-47	
	9	12 AIII , ℓ от1740до3100через170	9	2.15	18	-47	
	10	10 AIII , ℓ от640до1080через110	5	0.53	10	-47	
	11	10 AIII , ℓ от810до1580через110	8	0.74	16	-47	
	16	10 AIII , ℓ = 3270	5	2.02	10	-47	
	17	12 AIII , ℓ = 3270	5	2.90	10	-47	
БМП	24	⌀ 25 AIII , ℓ = 12290	3	47.3	6	-47	
	25	25 AIII , ℓ = 14460	2	55.7	4	-47	
	26	25 AIII , ℓ = 11690	3	45.0	6	-47	
	27	8 AI , ℓ = 16050	2	6.4	4	-47	
	28	8 AI , ℓ = 950	44	0.38	88	-47	
	29	- 6 x 90 , ℓ = 140	10	0.60	20	-47	
Σ	30	Обьем бетона класса B35, м³	-	-	-	-47	19.4

ГОСТ на сортамент и марки стали смотри Пояснительную записку документ 3.503.1-81.0-3-ПЗ.

Н контр	Прохоров		
Нач ОИС	Постовой		
Глав спец	Прохоров		
ГИП	Маркин		3.02.92
Нач груп	Старова		
Инж I к	Штеменко		
Инж III к	Болховитинова		

3.503.1-81.0-3- 52

Монолитные участки пролет.строения L=24м. с мет.бар.ограждением (α=60°:5 балок)

Стадия	Лист	Листов
Р		1

СОЮЗДОРПРОЕКТ

Формат А4

TABL2

Марка участка	Поз.	Наименование	Кол. на участок	Масса единицы, кг	Кол. на пролет	Обозначение документа	Масса, кг
УМС	1	⌀ 8 AI , ℓ = 3200	112	1.27	560	3.503.1-81.1-2-1	4507
	2	8 AIII , ℓ = 790	203	0.31	1015	-1	
	3	12 AIII , ℓ = 790	203	0.70	1015	-1	
Изделие закладное	4	Изделие закладное МН-TAIII-1		4.7	20	-3	
	5	МН-TAIII-2		7.5	14	-4	
	7	МН-TAIII-7		21.77	4	3.503.1-81.6-1-5	
УМПС	8	⌀ 10 AIII , ℓ от1780до3650через170	12	1.68	96	3.503.1-81.0-3-47	
	9	12 AIII , ℓ от1780до3650через170	12	2.41	96	-47	
	10	10 AIII , ℓ от640до1080через110	5	0.53	40	-47	
	11	10 AIII , ℓ от810до1580через110	8	0.74	64	-47	
УМК	1	⌀ 8 AI , ℓ = 3200	152	1.27	304	3.503.1-81.2-1-2	
	12	8 AI , ℓ = 870	214	0.34	428	-2	
	13	10 AIII , ℓ = 1140	214	0.70	428	-2	
УМПК1	10	⌀ 10 AIII , ℓ от640до1080через110	5	0.53	10	3.503.1-81.0-3-47	
	11	10 AIII , ℓ от810до1580через110	8	0.74	16	-47	
	14	10 AIII , ℓ от1320до440через170	17	1.65	34	-47	
	15	12 AIII , ℓ от1320до440через170	17	2.38	34	-47	
УМПК2	8	⌀ 10 AIII , ℓ от1780до3140через170	9	1.52	18	-47	
	9	12 AIII , ℓ от1780до3140через170	9	2.19	18	-47	
	10	10 AIII , ℓ от640до1580через110	5	0.53	10	-47	
	11	10 AIII , ℓ от810до1580через110	8	0.74	16	-47	
	16	10 AIII , ℓ = 3270	3	2.02	6	-47	
	17	10 AIII , ℓ = 3270	3	2.90	6	-47	
БМП	24	⌀ 25 AIII , ℓ = 13330	4	51.3	8	-47	
	25	25 AIII ℓ = 16200	4	62.4	8	-47	
	29	- 6x90 ℓ = 140	12	0.60	24	-47	
Σ	30	Обьем бетона класса B35, м³	-	-	-	-47	16.8

ГОСТ на сортамент и марки стали смотри Пояснительную записку документ 3.503.1-81.0-3-ПЗ.

Н контр	Прохоров		
Нач ОИС	Постовой		
Глав спец	Прохоров		
ГИП	Маркин		9.02.92
Нач груп	Старова		
Инж I к	Штеменко		
Инж III к	Болховитинова		

3.503.1-81.0-3- 53

Монолитные участки пролет.строения L=24м. с мет.бар.ограждением (α=60°:6 балок)

Стадия	Лист	Листов
Р		1

СОЮЗДОРПРОЕКТ

25790-01 124 Формат А4

Марка участка	Поз.	Наименование	Кол. на участок	Масса единицы, кг	Кол. на пролет	Обозначение документа	Масса, кг
УМС	1	⌀ 8 AI . ℓ = 3200	220	1.27	880	3.503.1-81.1-2-1	
	2	8 AIII . ℓ = 690	287	0.27	1148	-1	
	3	12 AIII . ℓ = 690	287	0.61	1148	-1	
Изделие закладное	4	Изделие закладное МН-TAIII-1		4.7	26	3.503.1-81.2-1-3	
	5	МН-TAIII-2		7.5	20	-4	
	7	МН-TAIII-7		21.77	4	3.503.1-81.6-1-5	
УМПС	8	⌀ 10 AIII . ℓ от1880до4090через170	14	1.84	84	3.503.1-81.0-3-47	
	9	12 AIII . ℓ от1880до4090через170	14	2.65	84	-47	
	10	10 AIII . ℓ от690до1460через110	8	0.66	48	-47	
	11	10 AIII . ℓ от980до1970через110	10	0.91	60	-47	
УМК	1	⌀ 8 AI . ℓ = 3200	110	1.27	220	3.503.1-81.1-2-2	
	12	8 AI . ℓ = 670	300	0.26	600	-2	
	13	10 AIII . ℓ = 670	300	0.41	600	-2	
УМПК1	10	⌀ 10 AIII . ℓ от690до1460через110	8	0.66	16	3.503.1-81.0-3-47	
	11	10 AIII . ℓ от980до1970через110	10	0.91	20	-47	
	14	10 AIII . ℓ от1190до4080через170	18	1.63	36	-47	4796
	15	12 AIII . ℓ от1190до4080через170	18	2.34	36	-47	
УМПК2	18	⌀ 10 AIII . ℓ от1880до2900через170	7	1.48	14	-47	
	19	12 AIII . ℓ от1880до2900через170	7	2.12	14	-47	
	10	10 AIII . ℓ ОТ690ДО1460ЧЕРЕЗ110	8	0.66	16	-47	
	11	10 AIII . ℓ ОТ980ДО1970ЧЕРЕЗ110	10	0.91	20	-47	
	16	10 AIII . ℓ = 3070	7	1.90	14	-47	
	17	12 AIII . ℓ = 3070	7	2.73	14	-47	
БМП	24	⌀ 25 AIII ℓ = 12290	3	47.3	6	-47	
	25	25 AIII ℓ = 1446	2	55.7	4	-47	
	26	25 AIII ℓ = 11690	3	45.0	6	-47	
	27	8 AI ℓ = 16050	2	6.4	4	-47	
	28	8 AI ℓ = 950	44	0.38	88	-47	
	29	-6x90. ℓ = 140	10	0.60	20	-47	
Σ	30	Обьем бетона класса В35, м³	-	-	-	-47	23.3

ГОСТ на сортамент и марки стали смотри Пояснительную записку документ 3.503.1-81.0-3-ПЗ.

Н контр	Прохорова		
Нач ОИС	Постовой		
Глав спец	Прохоров		
ГИП	Маркин		9.02.92
Нач груп	Старова		
Инж I к	Штеменко		
Инж III к	Болховитинова		

3.503.1-81.0-3-54

Монолитные участки пролет.строения L=33м с мет.бар.ограждением (α = 60°:5 балок)

Стадия	Лист	Листов
Р		1

СОЮЗДОРПРОЕКТ

Формат А4

TABL2

Марка участка	Поз.	Наименование	Кол. на участок	Масса единицы, кг	Кол. на пролет	Обозначение документа	Масса, кг
УМС	1	⌀ 8 AI . ℓ = 3200	154	1.27	770	3.503.1-81.1-2-1	
Изделие закладное	4	Изделие закладное МН-TAIII-1		4.7	26	3.503.1-81.2-1-3	
	5	МН-TAIII-2		7.5	20	-4	
	7	МН-TAIII-7		21.77	4	3.503.1-81.6-1-5	
УМПС	8	⌀ 10 AIII . ℓ ОТ1930ДО3800ЧЕРЕЗ170	12	1.77	96	3.503.1-81.0-3-47	
	9	12 AIII . ℓ ОТ1930ДО3800ЧЕРЕЗ170	12	2.55	96	-47	
	10	10 AIII . ℓ ОТ690ДО1460ЧЕРЕЗ110	8	0.66	64	-47	
	11	10 AIII . ℓ ОТ980ДО1970ЧЕРЕЗ110	10	0.91	80	-47	
УМК	1	⌀ 8 AI . ℓ = 3200	165	1.27	330	3.503.1-81.1-2-2	
	12	8 AI . ℓ = 670	300	0.26	600	-2	4032
	13	10 AIII . ℓ = 940	300	0.58	600	-2	
УМПК1	10	⌀ 10 AIII . ℓ ОТ690ДО1460ЧЕРЕЗ110	8	0.66	16	3.503.1-81.0-3-47	
	11	10 AIII . ℓ ОТ980ДО1970ЧЕРЕЗ110	10	0.91	20	-47	
	14	10 AIII . ℓ ОТ1320ДО4380ЧЕРЕЗ170	19	1.76	38	-47	
	15	12 AIII . ℓ ОТ1320ДО4380ЧЕРЕЗ170	19	2.53	38	-47	
УМПК2	8	⌀ 10 AIII . ℓ от1920до2940через170	7	1.50	14	-47	
	9	12 AIII . ℓ от1920до2940через170	7	2.16	14	-47	
	10	10 AIII . ℓ ОТ690ДО1460ЧЕРЕЗ110	8	0.66	16	-47	
	11	10 AIII . ℓ ОТ980ДО1970ЧЕРЕЗ110	10	0.91	20	-47	
	16	10 AIII . ℓ = 3070	5	1.90	10	-47	
	17	10 AIII . ℓ = 3070	5	2.73	10	-47	
БМП	24	⌀ 25 AIII ℓ = 13330	4	51.3	8	-47	
	25	25 AIII ℓ = 16200	4	62.4	8	-47	
	29	-6x90. ℓ = 140	12	0.60	24	-47	
Σ	30	Обьем бетона класса В35, м³	-	-	-	-47	21.1

ГОСТ на сортамент и марки стали смотри Пояснительную записку документ 3.503.1-81.0-3-ПЗ.

Н контр	Прохоров		
Нач ОИС	Постовой		
Глав спец	Прохоров		
ГИП	Маркин		9.02.92
Нач груп	Старова		
Инж I к	Штеменко		
Инж III к	Болховитинова		

3.503.1-81.0-3-55

Монолитные участки пролет.строения L=33м с мет.бар.ограждением (α = 60°6 балок)

Стадия	Лист	Листов
Р		1

СОЮЗДОРПРОЕКТ

25790-01 125 Формат А4

Марка участка	Поз.	Наименование	Кол. на участок	Масса единицы, кг	Кол. на пролет	Обозначение документа	Масса, кг
УМС	1	⌀ 8 AI , ℓ= 3200	160	1.27	640	3.503.1-81.1-2-1	4144
	2	8 AIII , ℓ= 1090	209	0.43	836	-1	
	3	12 AIII , ℓ= 1090	209	0.97	836	-1	
Изделие закладное	4	Изделие закладное МН-TAIII-1		4.7	20	-3	
	5	МН-TAIII-2		7.5	14	-4	
	7	МН-TAIII-7		21.77	4	3.503.1-81.6-1-5	
УМПС	8	⌀ 10 AIII , ℓ от4600до6450через370	6	3.41	36	3.503.1-81.0-3-47	
	9	12 AIII , ℓ от4600до6450через370	6	4.91	36	-47	
	10	10 AIII , ℓ от670до920через50	6	0.49	36	-47	
	11	10 AIII , ℓ от1030до1380через50	8	0.75	48	-47	
УМК	1	⌀ 8 AI , ℓ= 3200	104	1.27	208	3.503.1-81.2-1-2	
	12	8 AI , ℓ= 570	214	0.23	428	-2	
	13	10 AIII , ℓ= 840	214	0.52	428	-2	
УМПК1	10	⌀ 10 AIII , ℓ от670до920через50	6	0.49	12	3.503.1-81.0-3-47	
	11	10 AIII , ℓ от1030до1380через50	8	0.75	16	-47	
	14	10 AIII , ℓ от2170до6240через370	12	2.60	24	-47	
	15	12 AIII , ℓ от2170до6240через370	12	3.74	24	-47	
УМПК2	10	⌀ 10 AIII , ℓ от670до920через50	6	0.49	12	-47	
	11	10 AIII , ℓ от1030до1380через50	8	0.75	16	-47	
	16	10 AIII , ℓ= 3270	7	2.02	14	-47	
	17	12 AIII , ℓ= 3270	7	2.90	14	-47	
БМП	24	⌀ 25 AIII, ℓ=11140	2	42.9	4	-47	
	25	25 AIII, ℓ=12960	2	49.9	4	-47	
	26	25 AIII, ℓ=10540	3	40.6	6	-47	
	27	8 AI, ℓ=12840	2	5.1	4	-47	
	28	8 AI, ℓ=950	44	0.38	88	-47	
	29	- 6 x 90, ℓ= 140	9	0.60	18	-47	
Σ	30	Обьем бетона класса В35, м^3	-	-	-	-47	19.4

ГОСТ на сортамент и марки стали смотри Пояснительную записку документ 3.503.1-81.0-3-ПЗ.

Н контр	Прохоров			3.503.1-81.0-3-56
Нач ОИС	Постовой			
Глав спец	Прохоров			Монолитные участки пролет.строения L=24м с мет.бар.ограждением (α=75°:5 балок)
ГИП	Маркин		9.02.92	Стадия: Р; Лист: ; Листов: 1
Нач груп	Старова			СОЮЗДОРПРОЕКТ
Инж I к	Штеменко			
Инж III к	Болховитинова			

Формат А4

TABL2

Марка участка	Поз.	Наименование	Кол. на участок	Масса единицы, кг	Кол. на пролет	Обозначение документа	Масса, кг
УМС	1	⌀ 8 AI , ℓ=3200	112	1.27	560	3.503.1-81.1-2-1	4441
	2	8 AIII , ℓ=790	209	0.31	1045	-1	
	3	12 AIII , ℓ=790	209	0.70	1045	-1	
Изделие закладное	4	Изделие закладное МН-TAIII-1		4.7	20	-3	
	5	МН-TAIII-2		7.5	14	-4	
	7	МН-TAIII-7		21.77	4	3.503.1-81.6-1-5	
УМПС	8	⌀ 10 AIII , ℓ от4300до6150через370	6	3.22	48	3.503.1-81.0-3-47	
	9	12 AIII , ℓ от4300до6150через370	6	4.64	48	-47	
	10	10 AIII , ℓ от670до920через50	6	0.49	48	-47	
	11	10 AIII , ℓ от1030до1380через50	8	0.75	64	-47	
УМК	1	⌀ 8 AI , ℓ= 3200	152	1.27	304	3.503.1-81.2-1-2	
	12	8 AI , ℓ= 870	214	0.34	428	-2	
	13	10 AIII , ℓ= 1140	214	0.70	428	-2	
УМПК1	10	⌀ 10 AIII , ℓ от670до920через50	6	0.49	12	3.503.1-81.0-3-47	
	11	10 AIII , ℓ от1030до1380через50	8	0.75	16	-47	
	14	10 AIII , ℓ от2100до6540через370	13	2.67	26	-47	
	15	12 AIII , ℓ от2100до6540через370	13	3.84	26	-47	
УМПК2	8	⌀ 10 AIII , ℓ				-47	
	9	12 AIII , ℓ				-47	
	10	10 AIII , ℓ от670до920через50	6	0.49	12	-47	
	11	10 AIII , ℓ от1030до1380через50	8	0.75	16	-47	
	16	10 AIII , ℓ= 3270	7	2.02	14	-47	
	17	10 AIII , ℓ= 3270	7	2.09	14	-47	
БМП	24	⌀ 25 AIII, ℓ= 12070	4	46.5	8	-47	
	25	25 AIII ℓ= 14520	4	55.9	8	-47	
	29	- 6x90 ℓ= 140	12	0.60	24	-47	
Σ	30	Обьем бетона класса В35, м^3	-	-	-	-47	16.8

ГОСТ на сортамент и марки стали смотри Пояснительную записку документ 3.503.1-81.0-3-ПЗ.

Н контр	Прохоров			3.503.1-81.0-3-57
Нач ОИС	Постовой			
Глав спец	Прохоров			Монолитные участки пролет.строения L=24м с мет.бар.ограждением (α=75°:6 балок)
ГИП	Маркин			Стадия: Р; Лист: ; Листов: 1
Нач груп	Старова			СОЮЗДОРПРОЕКТ
Инж I к	Штеменко			
Инж III к	Болховитинова			

Марка участка	Поз.	Наименование	Кол. на участок	Масса единицы, кг	Кол. на пролет	Обозначение документа	Масса, кг
УМС	1	⌀ 8 AI . ℓ= 3200	220	1.27	880	3.503.1-81.1-2-1	4617
	2	8 AIII . ℓ=690	295	0.27	1180	-1	
	3	12 AIII . ℓ=690	295	0.61	1180	-1	
Изделие закладное	4	Изделие закладное МН-TAIII-1		4.7	26	-3	
	5	МН-TAIII-2		7.5	20	-4	
	7	МН-TAIII-7		21.77	4	3.503.1-81.6-1-5	
УМПС	8	⌀ 10 AIII . ℓ от5150до7000через370	6	3.75	36	3.503.1-81.0-3-47	
	9	12 AIII . ℓ от5150до7000через370	6	5.40	36	-47	
	10	10 AIII . ℓ от790до1240через50	10	0.63	60	-47	
	11	10 AIII . ℓ от1250до1700через50	10	0.91	60	-47	
УМК	1	⌀ 8 AI . ℓ= 3200	110	1.27	220	3.503.1-81.2-1-2	
	12	8 AI . ℓ= 670	300	0.26	600	-2	
	13	10 AIII . ℓ= 670	300	0.41	600	-2	
УМПК1	10	⌀ 10 AIII . ℓ от790до1240через50	10	0.63	20	3.503.1-81.0-3-47	
	11	10 AIII . ℓ от1250до1700через50	10	0.91	20	-47	
	14	10 AIII . ℓ от2170до6980через370	14	2.82	28	-47	
	15	12 AIII . ℓ от2170до6980через370	14	4.06	28	-47	
УМПК2	10	⌀ 10 AIII . ℓ от790до1240через50	10	0.63	20	-47	
	11	10 AIII . ℓ от1250до1700через50	10	0.91	20	-47	
	16	10 AIII . ℓ= 3070	7	1.90	14	-47	
	17	12 AIII . ℓ= 3070	7	2.73	14	-47	
БМП	24	⌀ 25 AIII, ℓ= 11140	2	42.9	4	-47	
	25	25 AIII, ℓ= 12960	2	49.9	4	-47	
	26	25 AIII, ℓ= 10540	3	40.6	6	-47	
	27	8 AI, ℓ= 12840	2	5.1	4	-47	
	28	8 AI . ℓ= 950	44	0.38	88	-47	
	29	- 6 x 90, ℓ= 140	9	0.60	18	-47	
Σ	30	Объем бетона класса B35, м³	-	-	-	-47	23.3

ГОСТ на сортамент и марки стали смотри Пояснительную записку документ 3.503.1-81.0-3-ПЗ.

Н контр	Прохоров			3.503.1-81.0-3-58
Нач ОИС	Постовой			
Глав спец	Прохоров			Монолитные участки пролет.строения L=33м с мет.бар.ограждением (α=75°;5 балок)
ГИП	Мэркин		9.02.92	Стадия: Р; Лист: ; Листов: 1
Нач груп	Старова			СОЮЗДОРПРОЕКТ
Инж I к	Штеменко			
Инж III к	Болховитинова			

Формат А4

TABL2

Марка участка	Поз.	Наименование	Кол. на участок	Масса единицы, кг	Кол. на пролет	Обозначение документа	Масса, кг
УМС	1	⌀ 8 AI . ℓ=3200	154	1.27	770	3.503.1-81.1-2-1	3973
Изделие закладное	4	Изделие закладное МН-TAIII-1	26	4.7	26	-3	
	5	МН-TAIII-2	20	7.5	20	-4	
	7	МН-TAIII-7	4	21.77	4	3.503.1-81.6-1-5	
УМПС	8	⌀ 10 AIII . ℓ от4850до6700через370	6	3.56	48	3.503.1-81.0-3-47	
	9	12 AIII . ℓ от4850до6700через370	6	5.13	48	-47	
	10	10 AIII . ℓ от790до1240через50	10	0.63	80	-47	
	11	10 AIII . ℓ от1250до1700через50	10	0.91	80	-47	
УМК	1	⌀ 8 AI . ℓ= 3200	165	1.27	330	3.503.1-81.2-1-2	
	12	8 AI . ℓ= 670	300	0.26	600	-2	
	13	10 AIII . ℓ= 940	300	0.58	600	-2	
УМПК1	10	⌀ 10 AIII . ℓ от790до1240через50	10	0.63	20	3.503.1-81.0-3-47	
	11	10 AIII . ℓ от1250до1700через50	10	0.91	20	-47	
	14	10 AIII . ℓ от2100до7280через370	15	2.89	30	-47	
	15	12 AIII . ℓ от2100до7280через370	15	4.17	30	-47	
УМПК2	10	10 AIII . ℓ от790до1240через50	10	0.63	20	-47	
	11	10 AIII . ℓ от1250до1700через50	10	0.91	20	-47	
	16	10 AIII . ℓ= 3070	7	1.90	14	-47	
	17	10 AIII . ℓ= 3070	7	2.73	14	-47	
БМП	24	⌀ 25 AIII, ℓ= 12070	4	46.5	8	-47	
	25	25 AIII ℓ= 14520	4	55.9	8	-47	
	29	- 6x90 ℓ= 140	12	0.60	24	-47	
Σ	30	Объем бетона класса B35, м³	-	-	-	-47	21.9

ГОСТ на сортамент и марки стали смотри Пояснительную записку документ 3.503.1-81.0-3-ПЗ.

Н контр	Прохоров			3.503.1-81.0-3-59
Нач ОИС	Постовой			
Глав спец	Прохоров			Монолитные участки пролет.строения L=33м с мет.бар.ограждением (α=75°;6 балок)
ГИП	Маркин		9.02.92	Стадия: Р; Лист: ; Листов: 1
Нач груп	Старова			СОЮЗДОРПРОЕКТ
Инж I к	Штеменко			
Инж III к	Болховитинова			

25790-01 127 Формат А4

Тип мостового полотна	Косина	Габарит	Балки пролетного строения сборные железобетонные: Бетон класса В35	Сталь арматурная класса:									Вязальная проволока	Прокат:			Железобетон монолитных участков пролетного строения: Бетон класса В35	Сталь арматурная класса:						Прокат листовой:		Итого на балки пролетного строения и монолитные участки: Бетон класса В35	Сталь арматурная класса:			Прокат листовой	Прочая сталь
					А-I			А-III				В-I		листовой		трубы сталь.			А-I	А-III									В	А-I	А-III		
			ГОСТ 26633-85	ГОСТ 7348-81	ГОСТ 5781-82*			ГОСТ 5781-82*				ГОСТ 6727-80*	ГОСТ 3282-74*	ГОСТ 19903-74		ГОСТ 8732-78*	ГОСТ 26633-85	ГОСТ 5781-82*	ГОСТ 5781-82*					ГОСТ 19903-74								
			ø5	ø6	ø8	ø14	ø8	ø10	ø12	ø20	ø4	ø2	δ10	δ20	ø102х6	ø8	ø8	ø10	ø20	ø12	ø25	δ10	δ20								
		м	м³	т	т	т	т	т	т	т	т	т	т	т	т	т	м³	т	т	т	т	т	т	т	т	м³	т	т	т	т	т
НТ	45°	Г-10+2*0.75	65.6	4.20	0.38	1.85	0.03	0.61	2.52	3.22	0.03	0.03	0.01	0.04	0.26	0.04	19.3	0.88	0.33	0.34	-	1.09	0.93	0.06	-	84.9	4.20	3.14	9.07	0.40	0.08
		Г-10+2*1.50	65.6	4.20	0.38	1.85	0.03	0.61	2.52	3.22	0.03	0.03	0.01	0.04	0.26	0.04	19.3	0.78	0.30	0.37	-	1.04	1.00	0.06	-	84.9	4.20	3.04	9.09	0.40	0.08
	60°	Г-10+2*0.75	65.6	4.20	0.38	1.85	0.03	0.61	2.52	3.22	0.03	0.03	0.01	0.04	0.26	0.04	19.1	0.90	0.35	0.33	-	1.11	0.79	0.06	-	84.7	4.20	3.12	8.96	0.40	0.08
		Г-10+2*1.50	65.6	4.20	0.38	1.85	0.03	0.61	2.52	3.22	0.03	0.03	0.01	0.04	0.26	0.04	19.1	0.72	0.32	0.34	-	1.06	0.73	0.06	-	84.7	4.20	2.98	8.83	0.40	0.08
	75°	Г-10+2*0.75	65.6	4.20	0.38	1.85	0.03	0.61	2.52	3.22	0.03	0.03	0.01	0.04	0.26	0.04	19.0	0.90	0.36	0.31	-	1.11	0.60	0.06	-	84.6	4.20	3.12	8.76	0.40	0.08
		Г-10+2*1.50	65.6	4.20	0.38	1.85	0.03	0.61	2.52	3.22	0.03	0.03	0.01	0.04	0.26	0.04	19.0	0.72	0.33	0.35	-	1.07	0.77	0.06	-	84.6	4.20	2.98	8.90	0.40	0.08
МНТ	45°	Г-10+2*0.75	65.6	4.20	0.38	1.85	0.03	0.61	2.52	3.22	0.03	0.03	0.01	0.04	0.26	0.04	19.3	0.88	0.33	0.34	-	1.09	0.93	0.06	-	84.9	4.20	3.14	9.07	0.40	0.08
		Г-10+2*1.50	78.3	5.04	0.46	2.21	0.04	0.73	3.04	3.89	0.03	0.04	0.02	0.05	0.32	0.05	18.2	0.78	0.30	0.37	-	1.04	1.00	0.06	-	96.5	5.04	3.49	10.4	0.48	0.11
	60°	Г-10+2*0.75	65.6	4.20	0.38	1.85	0.03	0.61	2.52	3.22	0.03	0.03	0.01	0.04	0.26	0.04	19.1	0.90	0.35	0.33	-	1.11	0.79	0.06	-	84.7	4.20	3.12	8.96	0.40	0.08
		Г-10+2*1.50	79.0	5.04	0.48	2.21	0.04	0.73	3.04	3.89	0.03	0.04	0.02	0.05	0.31	0.05	16.2	0.72	0.32	0.34	-	1.06	0.73	0.06	-	952	5.04	3.43	10.14	0.48	0.11
	75°	Г-10+2*0.75	65.6	4.20	0.38	1.85	0.03	0.61	2.52	3.22	0.03	0.03	0.01	0.04	0.26	0.04	19.0	0.90	0.36	0.31	-	1.11	0.60	0.06	-	84.6	4.20	3.12	8.76	0.40	0.08
		Г-10+2*1.50	79.0	5.04	0.48	2.21	0.04	0.73	3.04	3.89	0.03	0.04	0.02	0.05	0.32	0.05	16.2	0.72	0.33	0.35	-	1.07	0.77	0.06	-	95.2	5.04	3.43	10.21	0.48	0.11
МБ	45°	Г-10+2*0.75	63.4	4.20	0.38	1.79	0.03	0.61	2.59	3.36	0.05	0.03	0.01	0.04	0.54	0.04	19.6	1.24	0.33	0.61	0.01	1.13	0.96	0.18	0.08	83.0	4.20	3.44	9.65	0.84	0.08
		Г-10+2*1.50	76.1	5.04	0.46	2.15	0.04	0.73	3.11	4.03	0.05	0.04	0.02	0.05	0.59	0.05	18.8	1.32	0.30	0.71	0.01	1.08	1.05	0.18	0.08	94.9	5.04	3.97	11.07	0.90	0.11
	60°	Г-10+2*0.75	63.4	4.20	0.38	1.79	0.03	0.61	2.59	3.36	0.05	0.03	0.01	0.04	0.54	0.04	19.4	1.24	0.35	0.59	0.01	1.13	0.78	0.18	0.08	82.8	4.20	3.44	9.47	0.84	0.08
		Г-10+2*1.50	76.8	5.04	0.48	2.15	0.04	0.73	3.11	4.03	0.05	0.04	0.02	0.05	0.59	0.05	16.8	1.24	0.32	0.69	0.01	1.08	0.91	0.18	0.08	93.6	5.04	3.91	10.93	0.90	0.11
	75°	Г-10+2*0.75	63.4	4.20	0.38	1.79	0.03	0.61	2.59	3.36	0.05	0.03	0.01	0.04	0.54	0.04	19.4	1.23	0.36	0.56	0.01	1.12	0.62	0.18	0.08	82.8	4.20	3.43	9.28	0.84	0.08
		Г-10+2*1.50	76.8	5.04	0.48	2.15	0.04	0.73	3.11	4.03	0.05	0.04	0.02	0.05	0.59	0.05	16.8	1.24	0.33	0.69	0.01	1.11	0.82	0.18	0.08	93.6	5.04	3.91	10.88	0.90	0.11

НТ-мостовое полотно с накладными тротуарными блоками
МНТ-мостовое полотно с металлическим барьерным ограждением на накладных тротуарных блоках
МБ-мостовое полотно с металлическим барьерным ограждением

Н контр	Прохоров		
Нач ОИС	Постовой		
Глав спец	Прохоров		
ГИП	Маркин	9.02.92	
Нач груп	Старова		
Инж I к	Филимонова		
Инженер	Топоркова		

3.503.1-81.0-3-60ВМ

Ведомость расхода материалов на пролетное строение длиной 24м

Стадия	Лист	Листов
Р		1

СОЮЗДОРПРОЕКТ

Тип мостового полотна	Косина	Габарит	Балки пролетного строения сборные железобетонные: Бетон класса В35	Сталь арматурная класса								Вязальная проволока	Прокат		Железобетон монолитных участков пролетного строения: Бетон класса В35	Сталь арматурная класса						Прокат листовой		Итого на балки пролетного строения и монолитные участки: Бетон класса В35	Сталь арматурная класса			Прокат листовой	Прочая сталь
					А-I			А-III				В-I				А-I	А-III									В	А-I	А-III		
			ГОСТ 26633-85	ГОСТ 7348-81	ГОСТ 5781-82*			ГОСТ 5781-82*				ГОСТ 6727-80*	ГОСТ 3282-74*	ГОСТ 19903-74	ГОСТ 8732-78*	ГОСТ 26633-85	ГОСТ 5781-82*	ГОСТ 5781-82*						ГОСТ 19903-74							
			ø5	ø6	ø8	ø14	ø8	ø10	ø12	ø20	ø4	ø2	δ10	δ20	○102х6		ø8	ø8	ø10	ø20	ø12	ø25	δ10	δ20						
		м	м³	т	т	т	т	т	т	т	т	т	т	т	т	т	м³	т	т	т	т	т	т	т	т	м³	т	т	т	т	т
НТ	45°	Г-10+2*0.75	115.5	6.33	0.49	3.06	0.04	0.94	4.48	4.93	0.03	0.03	0.02	0.05	0.26	0.04	18.0	1.19	0.30	0.39	–	1.04	0.93	0.08	–	133.5	6.33	4.78	13.04	0.43	0.09
		Г-10+2*1.50	115.5	6.33	0.49	3.06	0.04	0.94	4.48	4.93	0.03	0.03	0.02	0.05	0.26	0.04	18.0	1.05	–	0.42	–	0.37	1.00	0.08	–	133.5	6.33	4.64	12.17	0.43	0.09
	60°	Г-10+2*0.75	115.5	6.33	0.49	3.06	0.04	0.94	4.48	4.93	0.03	0.03	0.02	0.05	0.26	0.04	17.8	1.21	0.31	0.40	–	1.06	0.79	0.08	–	133.3	6.33	4.76	13.02	0.43	0.09
		Г-10+2*1.50	115.5	6.33	0.49	3.06	0.04	0.94	4.48	4.93	0.03	0.03	0.02	0.05	0.26	0.04	17.8	0.98	–	0.42	–	0.38	0.73	0.08	–	133.3	6.33	4.57	11.99	0.43	0.09
	75°	Г-10+2*0.75	115.5	6.33	0.49	3.06	0.04	0.94	4.48	4.93	0.03	0.03	0.02	0.05	0.26	0.04	17.6	1.21	0.32	0.40	–	1.07	0.60	0.08	–	133.1	6.33	4.76	12.85	0.43	0.09
		Г-10+2*1.50	115.5	6.33	0.49	3.06	0.04	0.94	4.48	4.93	0.03	0.03	0.02	0.05	0.26	0.04	17.6	0.98	–	0.46	–	0.39	0.77	0.08	–	133.1	6.33	4.57	12.08	0.43	0.09
МНТ	45°	Г-10+2*0.75	115.5	6.33	0.49	3.06	0.04	0.94	4.48	4.93	0.03	0.03	0.02	0.05	0.26	0.04	18.0	1.19	0.30	0.39	–	1.04	0.93	0.08	–	133.5	6.33	4.78	13.04	0.43	0.09
		Г-10+2*1.50	138.4	7.59	0.59	3.66	0.05	1.13	5.42	5.97	0.03	0.04	0.03	0.06	0.32	0.05	14.6	1.05	–	0.42	–	0.37	1.00	0.08	–	153.0	7.59	5.35	14.34	0.51	0.12
	60°	Г-10+2*0.75	115.5	6.33	0.49	3.06	0.04	0.94	4.48	4.93	0.03	0.03	0.02	0.05	0.26	0.04	17.7	1.21	0.31	0.40	–	1.06	0.79	0.08	–	133.2	6.33	4.80	13.02	0.43	0.09
		Г-10+2*1.50	139.0	7.59	0.61	3.67	0.05	1.13	5.42	5.97	0.03	0.04	0.03	0.06	0.32	0.05	12.5	0.98	–	0.42	–	0.38	0.73	0.08	–	151.5	7.59	5.31	11.16	0.51	0.12
	75°	Г-10+2*0.75	115.5	6.33	0.49	3.06	0.04	0.94	4.48	4.93	0.03	0.03	0.02	0.05	0.26	0.04	17.6	1.21	0.32	0.40	–	1.07	0.60	0.08	–	133.1	6.33	4.80	12.85	0.43	0.09
		Г-10+2*1.50	139.0	7.59	0.61	3.67	0.05	1.13	5.42	5.97	0.03	0.04	0.03	0.06	0.32	0.05	12.5	0.98	–	0.46	–	0.39	0.77	0.08	–	151.5	7.59	5.31	14.25	0.51	0.12
МБ	45°	Г-10+2*0.75	114.2	6.33	0.49	3.02	0.04	0.94	4.66	5.21	0.06	0.03	0.02	0.05	0.67	0.04	23.5	1.63	0.30	0.69	0.01	1.07	0.96	0.24	0.08	137.7	6.33	5.18	13.90	1.04	0.09
		Г-10+2*1.50	137.1	7.59	0.59	3.63	0.05	1.13	5.60	6.25	0.07	0.04	0.03	0.06	0.73	0.05	23.2	1.63	–	0.83	0.01	0.40	1.05	0.24	0.08	160.3	7.59	5.90	15.34	1.11	0.12
	60°	Г-10+2*0.75	114.2	6.33	0.49	3.02	0.04	0.94	4.66	5.21	0.06	0.03	0.02	0.05	0.67	0.04	23.3	1.61	0.31	0.70	0.01	1.08	0.78	0.24	0.08	137.5	6.33	5.16	13.75	1.04	0.09
		Г-10+2*1.50	137.7	7.59	0.62	3.63	0.05	1.13	5.60	6.24	0.06	0.04	0.03	0.06	0.72	0.05	21.1	1.56	–	0.84	0.01	0.40	0.91	0.24	0.08	158.8	7.59	5.86	15.19	1.10	0.12
	75°	Г-10+2*0.75	114.2	6.33	0.49	3.02	0.04	0.94	4.66	5.21	0.06	0.03	0.02	0.05	0.67	0.04	23.3	1.61	0.32	0.69	0.01	1.07	0.62	0.24	0.08	137.5	6.33	5.16	13.58	1.04	0.09
		Г-10+2*1.50	137.7	7.59	0.62	3.63	0.05	1.13	5.60	6.24	0.06	0.04	0.03	0.06	0.72	0.05	21.9	1.56	–	0.86	0.01	0.41	0.82	0.24	0.08	159.6	7.59	5.86	15.13	1.10	0.12

НТ-мостовое полотно с накладными тротуарными блоками
МНТ-мостовое полотно с металлическим барьерным ограждением на накладных тротуарных блоках
МБ-мостовое полотно с металлическим барьерным ограждением

Н контр	Прохоров		
Нач ОИС	Постовой		
Глав спец	Прохоров		
ГИП	Маркин		9.02.92
Нач груп	Старова		
Инж I к	Филимонова		
Инженер	Топоркова		

3.503.1-81.0-3-61ВМ

Ведомость расхода материалов на пролетное строение длиной 33м.высотой 1.7м

Стадия	Лист	Листов
Р		1

СОЮЗДОРПРОЕКТ