ТИПОВЫЕ КОНСТРУКЦИИ, ИЗДЕЛИЯ И УЗЛЫ ЗДАНИЙ И СООРУЖЕНИЙ

СЕРИЯ 3.503.1-75

МОСТЫ АВТОДОРОЖНЫЕ СБОРНЫЕ ЖЕЛЕЗОБЕТОННЫЕ ПРОЛЕТАМИ 6 и 9 м НА СВАЙНЫХ ОПОРАХ

ВЫПУСК 4

ЖЕЛЕЗОБЕТОННЫЕ ИЗДЕЛИЯ ОПОР

РАБОЧИЕ ЧЕРТЕЖИ

2425-05
1-68

ТИПОВЫЕ КОНСТРУКЦИИ, ИЗДЕЛИЯ И УЗЛЫ ЗДАНИЙ И СООРУЖЕНИЙ

СЕРИЯ 3.503.1-75

МОСТЫ АВТОДОРОЖНЫЕ СБОРНЫЕ ЖЕЛЕЗОБЕТОННЫЕ ПРОЛЕТАМИ 6 и 9 м НА СВАЙНЫХ ОПОРАХ

ВЫПУСК 4

ЖЕЛЕЗОБЕТОННЫЕ ИЗДЕЛИЯ ОПОР

РАБОЧИЕ ЧЕРТЕЖИ

РАЗРАБОТАНЫ ПРОЕКТНЫМ ИНСТИТУТОМ БЕЛГИПРОДОР

ГЛАВНЫЙ ИНЖЕНЕР ИНСТИТУТА Н.В. МАТЛАКОВ
ГЛАВНЫЙ ИНЖЕНЕР ПРОЕКТА В.Х. ШКЛЯР

© МФ ЦИТП Госстроя СССР, 1988 г

УТВЕРЖДЕНЫ И ВВЕДЕНЫ В ДЕЙСТВИЕ МИНДОРСТРОЕМ БССР
ПРОТОКОЛ N 6 ОТ 10 12 87 г.

1987

2425-05

Обозначение	Наименование	Стр.
3.503.1 — 75.4 0000	Содержание	2
3.503.1 — 75.4 0000 ТО	Техническое описание	3
3.503.1 — 75.4 1000	Блок насадки РН1... РН6. Спецификация	4
3.503.1 — 75.4 1000 СБ	Блок насадки РН1.. РН6. Сборочный чертеж	5
3.503.1 — 75.4 2000	Плита заборной стенки ПС1, ПС2, ПС3	6
3.503.1 — 75.4 3000	Плита заборной стенки ПС4	7
3.503.1 — 75.4 4000	Блок бордюра ББ1	8
3.503.1 — 75.4 5000	Блок бордюра ББ2	9
3.503.1 — 75.4 1100	Каркас пространственный КП1.. КП6	
	Спецификация	10
3.503.1 — 75.4 1100 СБ	Каркас пространственный КП1... КП6	11
3.503.1 — 75.4 4100	Каркас пространственный КП7	12
3.503.1 — 75.4 2100	Сетка арматурная С1, С2, С3	13
3.503.1 — 75.4 3100	Сетка арматурная С4	14
3.503.1 — 75.4 4110	Сетка арматурная С5	15
3.503.1 — 75.4 4120	Сетка арматурная С6	15
3.503.1 — 75.4 4130	Сетка арматурная С7	16
3.503.1 — 75.4 5100	Сетка арматурная С8, С9	16
3.503.1 — 75.4 1103	Стержень арматурный	17
3.503.1 — 75.4 1104	Стержень арматурный	17
3.503.1 — 75.4 1200	Петля строповочная П1, П2	18
3.503.1 — 75.4 1300	Петля строповочная П3	18
3.503.1 — 75.4 2200	Петля строповочная П4, П5, П6	19
3.503.1 — 75.4 4121	Стержень арматурный	20
3.503.1 — 75.4 4131	Стержень арматурный	20

Нач. отд.	Федоров		4.08.87
Гл. констр.	Лаптев		4.08.87
ГИП	Шкляр		4.08.87
Вед. инж.	Хреновская		4.08.87
Н. контр.	Ткаченко		4.08.87

3.503.1 - 75.4 0000

Содержание

Стадия	Лист	Листов
Р		1

Белгипродор

Копировал Формат А4

Инв. № подл. | Подпись и дата | Взам. инв. №

1. Выпуск 4 содержит рабочие чертежи железобетонных изделий насадок опор, плит заборных стен и блоков бордюров согласно табл. 1 для применения при строительстве мостов по этой серии.
2. Изготовление блоков насадок выполнять в соответствии с техническими условиями ТУ 21В БССР 19-80* „Элементы сборных опор."
3. Изготовление плит заборных стен и блоков бордюра выполнять в соответствии с техническими условиями ТУ 21В БССР 28-79* „Плиты заборных стенок, плиты переходные и лежни".
4. Марки стали для армирования железобетонных изделий должны соответствовать табл. 2.
5. Для монтажных петель применять сталь класса А I марки ВСт3Сп2 или класса Ас-II марки 10ГТ.

Таблица 2

Арматурная сталь	Документ, регламентирующий качество стали	Марка стали	Диаметр, мм
Стержневая горячекатанная гладкая класса А-I	ГОСТ 5781-82*	ВСт3сп2	6-40
		ВСт3пс2	6-40
	ГОСТ 380-71*	ВСт3Гпс2	6-18
		Ст3сп3	6-10
		Ст3кп3	6-10
		ВСт3кп2	6-10
Стержневая горячекатанная периодического профиля класса А-II	ГОСТ 5781-82*	25Г2С	6-40
		35ГС	6-40

Таблица 1

Номенклатура железобетонных изделий

Эскиз	Марка	l, мм	Расход материалов: бетон, м³ — класс	бетон, м³ — объем	сталь, кг — А-I	сталь, кг — А-III	Масса, кг
Блок насадки 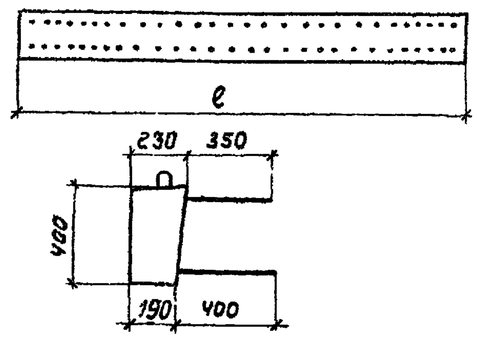	РН1	5470	В25	0,46	11,0	68,4	1150
	РН2	5970		0,50	11,6	74,0	1250
	РН3	6620		0,56	12,5	82,3	1400
	РН4	7120		0,60	13,7	87,9	1500
	РН5	7370		0,62	14,1	91,0	1550
	РН6	7870		0,66	14,6	96,7	1650
Плита заборной стенки 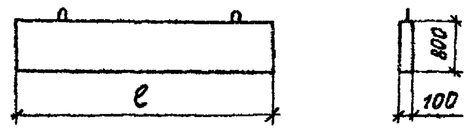	ПС1	1180	В25	0,10	1,7	4,1	250
	ПС2	1680		0,13	2,3	6,9	325
	ПС3	2180		0,17	2,7	13,3	425
Плита заборной стенки 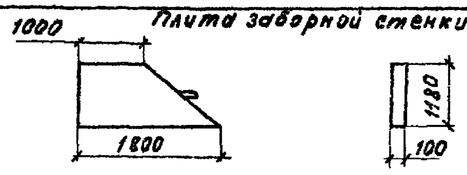	ПСУ	—		0,17	5,3	10,0	425
Блок бордюра 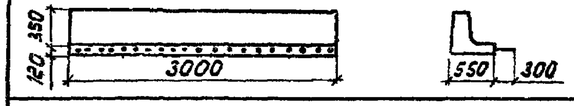	ББ1	—	В30	0,40	15,9	28,6	1000
Блок бордюра 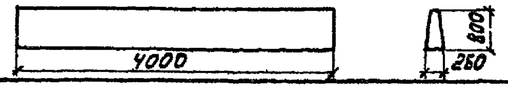	ББ2	—	В30	0,70	15,9	19,5	1750

Нач.отд.	Федоров		4.08.87
Гл.констр.	Лаптев		4.08.87
ГИП	Шкляр		4.08.87
Вед.инж.	Хреновская		4.08.87
Н.контр.	Ткаченко		4.08.87

3.503.1-75.4 000ТО

Техническое описание

Стадия	Лист	Листов
Р		1

Белгипродор

Инв.№ подл. | Подпись и дата | Взам.инв.№

Копировала — Формат А3

Формат	Зона	Поз.	Обозначение	Наименование	Кол. на исполн. 01	02	03	04	05	06	Примечание
				Документация							
А3			3.503.1-75.4 0000 ТО	Техническое описание							
А3			3.503.1-75.4 1000 СБ	Сборочный чертеж							
А3			3.503.1-75.4 1000 СБ	Ведомость расхода стали							
				Сборочные единицы							
				Каркасы пространственные							
А3		1	3.503.1-75.4 1100-01	КП1	1						76,2 кг
			-02	КП2		1					82,4 кг
			-03	КП3			1				91,6 кг
			-04	КП4				1			97,3 кг
			-05	КП5					1		101,3 кг
			-06	КП6						1	107,5 кг
				Детали							
				Петли строповочные							
А4		2	3.503.1-75.4 1200	П1	2	2	2				0,53 кг
			-01	П2				2	2	2	0,86 кг
А4		3	3.503.1-75.4 1300	П3	4	4	4	4	4	4	0,53 кг
				Материалы							
			ГОСТ 26633-85	Бетон тяжелый В25,							
				F 200, W 4	0,46	0,50	0,56	0,60	0,62	0,66	м³

Инв.№ подл. | Подпись и дата | Взам. инв.№

Нач.отд.	Федоров		16.08.87
Гл.констр.	Лаптев		06.08.87
ГИП	Щкляр		06.08.87
Вед.инж.	Хренабекая		06.08.87
Ст.инж.	Цыганкова		04.06.87
Инж.	Григорян		06.08.87
Н.контр.	Тиаченко		06.08.87

3.503.1-75.4 1000

Блок насадки РН1...РН6

Спецификация

Стадия	Лист	Листов
Р		1

Белгипродор

Копировал Нахимович

Формат А3

1-1

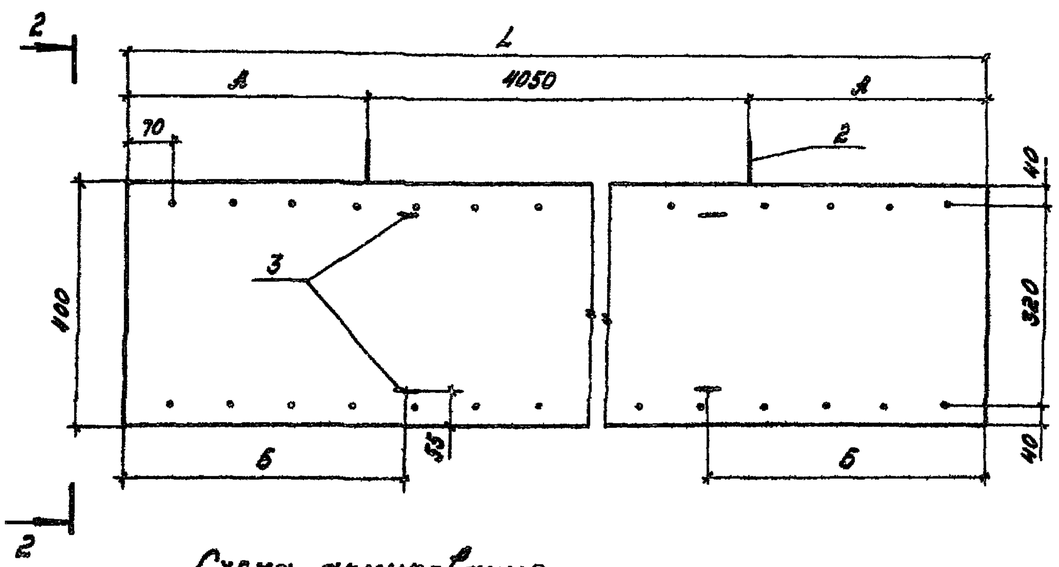

2-2

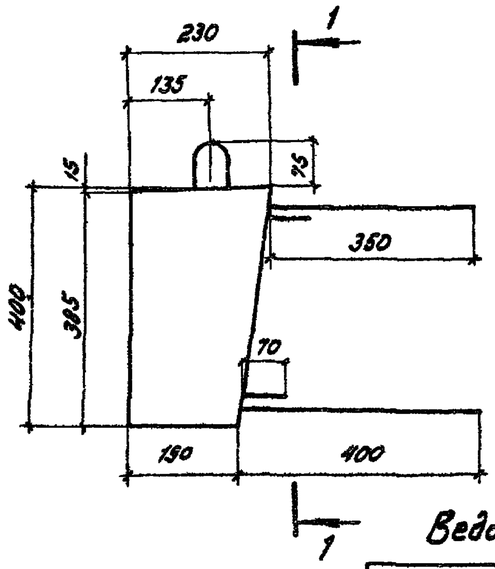

Обозначение	Марка	Размеры, мм			Масса, кг
		А	Б	L	
3.503.1-75.4 1000 - 01	РН1	710	1100	5470	1150
- 02	РН2	960	1200	5970	1250
- 03	РН3	1285	1300	6620	1400
- 04	РН4	1535	1400	7120	1500
- 05	РН5	1660	1500	7370	1550
- 06	РН6	1910	1600	7870	1650

Схема армирования

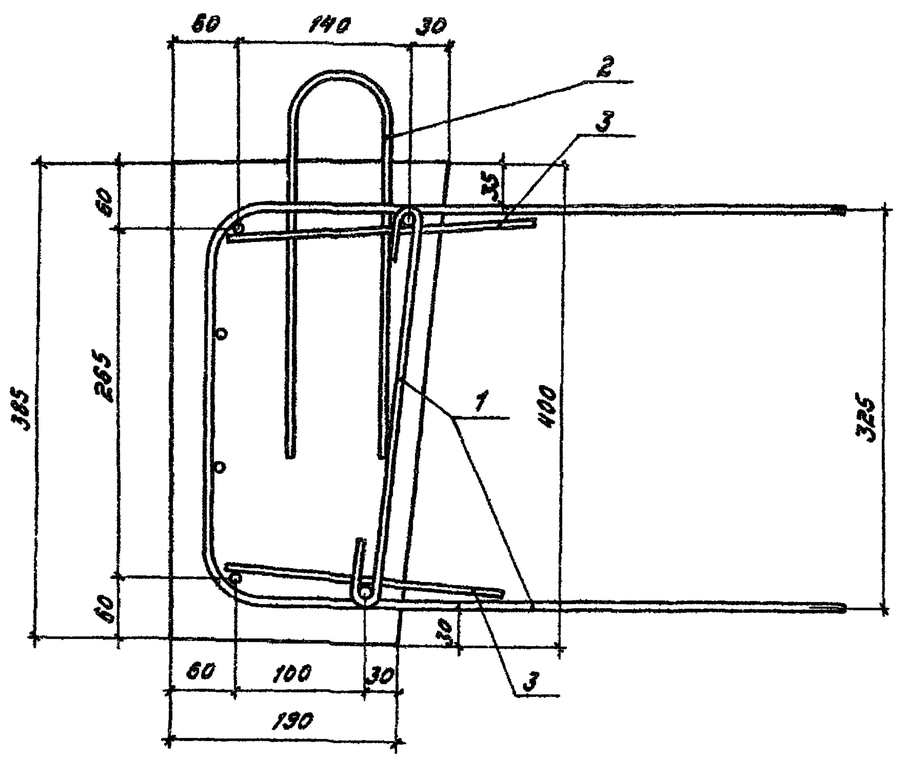

Ведомость расхода стали на элемент, кг

Марка элемента	Изделия арматурные							Общий расход
	Арматура класса							
	А-I				А-III			
	ГОСТ 5781-82*							
	⌀8	⌀10	⌀12	Итого	⌀10	⌀14	Итого	
РН1	7,8	3,2	–	11,0	42,0	26,4	68,4	79,4
РН2	8,4	3,2	–	11,6	45,2	28,8	74,0	85,6
РН3	9,3	3,2	–	12,5	50,3	32,0	82,3	94,8
РН4	9,9	2,1	1,7	13,7	53,5	34,4	87,9	101,6
РН5	10,3	2,1	1,7	14,1	55,4	35,6	91,0	105,1
РН6	10,8	2,1	1,7	14,6	58,7	38,0	96,7	111,3

Нач отд	Федоров		06.08.87
Гл.констр.	Лаптев		06.08.87
ГИП	Шкляр		06.08.87
Вед инж	Хреновская		06.08.87
Ст. инж.	Цыганкова		06.08.87
Инж.	Григорян		06.08.87
Н.контр.	Ткаченко		06.08.87

3.503.1 - 75.4 1000 СБ

Блок насадки РН1...РН6
Сборочный чертеж

Стадия	Масса	Масштаб
Р	см. табл.	—
Лист	Листов 1	

Белгипродор

Копировал

Формат А3

Инв.№ подл. | Подпись и дата | Взам. инв.№

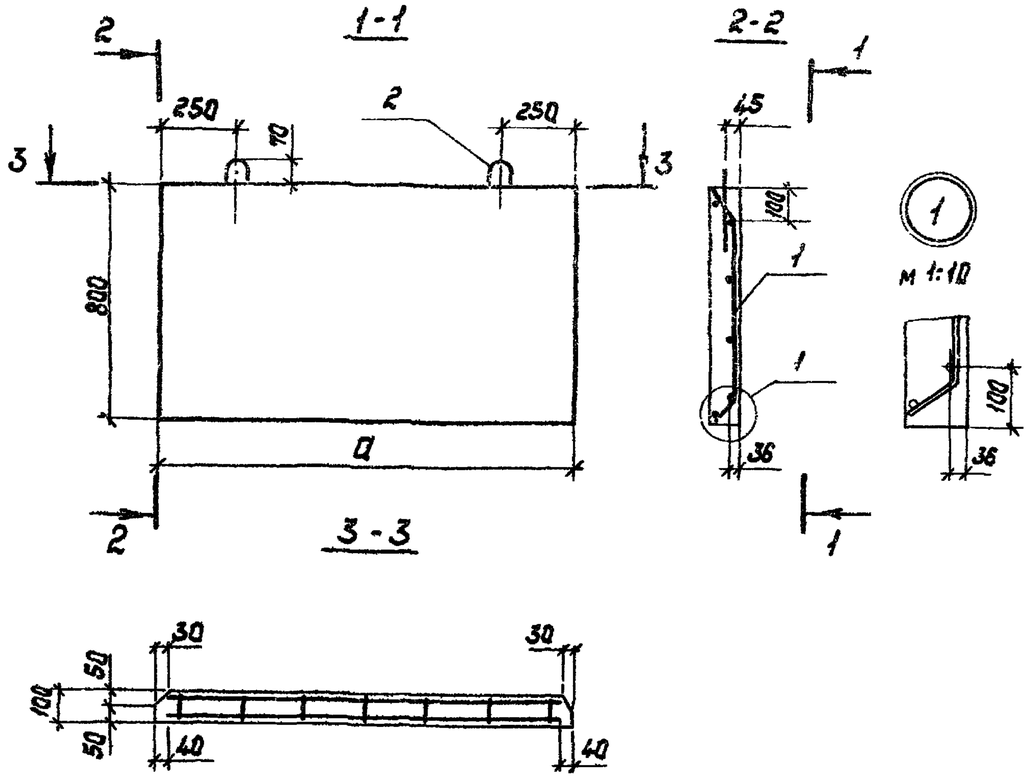

Обозначение	Марка	a мм	Масса, кг
3.503.1-75.4-2000 -01	ПС1	1180	250
-02	ПС2	1680	325
-03	ПС3	2180	425

Ведомость расхода стали на элемент, кг

Марка элемента	Изделия арматурные						Общий расход
	Арматура класса						
	А-I			А-III			
	ГОСТ 5781-82*						
	Ø6	Ø8	Итого	Ø10	Ø12	Итого	
ПС1	1,1	0,6	1,7	4,1	—	4,1	5,8
ПС2	1,7	0,6	2,3	6,9	—	6,9	9,2
ПС3	2,1	0,6	2,7	—	13,3	13,3	16,0

Формат	Зона	Поз.	Обозначение	Наименование	Кол. на испол. 01	02	03	Примечание
				Документация				
А3			3.503.1-75.4 0000 ТО	Техническое описание				
А3			3.503.1-75.4 2000	Сборочный чертеж				
А3			3.503.1-75.4 2000	Ведомость расхода стали				
				Сборочные единицы				
А3		1	3.503.1-75.4 2100	Сетка арматурная С1	1			5,2 кг
			-01	Сетка арматурная С2		1		8,8 кг
			-02	Сетка арматурная С3			1	15,4 кг
				Детали				
А4		2	3.503.1-75.4 2200	Петля строповочная П4	2	2	2	0,30 кг
				Материалы				
			ГОСТ 26633-85	Бетон тяжелый В25				
				F200, W6	0,10	0,13	0,17	м³
				Марка	ПС1	ПС2	ПС3	

Нач.отд.	Федоров		06.08.87
Гл.констр.	Лаптев		06.08.87
ГИП	Шкляр		06.08.87
Вед.инж.	Хреновская		06.08.87
Ст.инж.	Цыганкова		06.08.87
Инж.	Григорян		06.08.87
Н.контр.	Ткаченко		06.08.87

3.503.1-75.4 2000

Плита заборной стенки ПС1, ПС2, ПС3

Стадия	Масса	Масштаб
Р	см. табл.	1:20
Лист	Листов 1	

Белгипродор

Копировал Нахимович

Формат А3

Инв. № подл. | Подпись и дата | Взам. инв. №

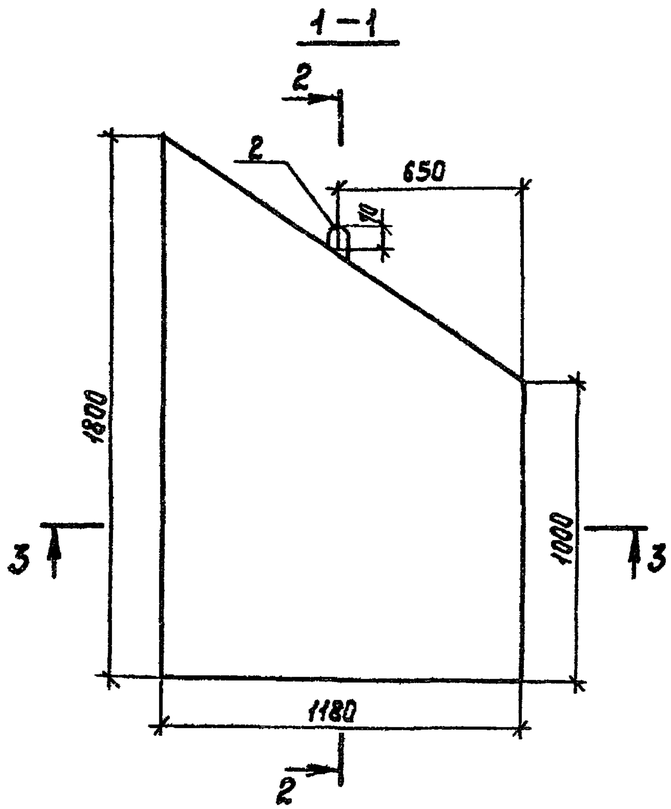

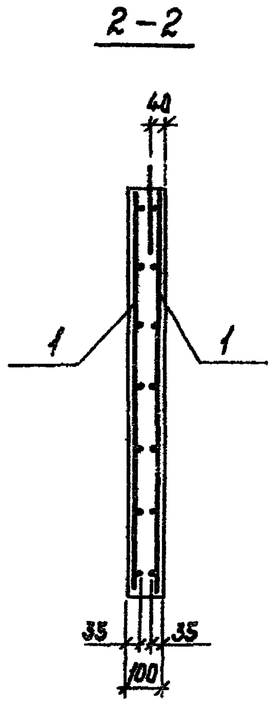

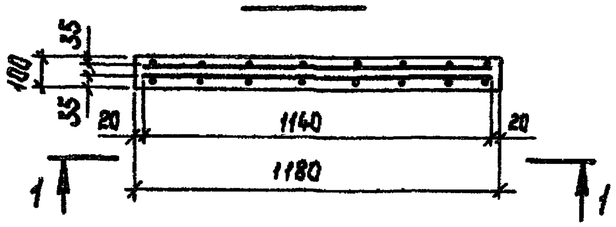

Формат	Зона	Поз.	Обозначение	Наименование	Кол.	Примечание
				Документация		
А3			3.503.1 – 75.4 0000 ТО	Техническое описание		
А3			3.503.1 – 75.4 3000	Сборочный чертеж		
А3			3.503.1 – 75.4 3000	Ведомость расхода стали		
				Сборочные единицы		
А3		1	3.503.1 – 75.4 3100	Сетка арматурная С4	2	1,4 кг
				Детали		
А4		2	3.503.1 – 75.4 2200-01	Петля строповочная П5	1	0,53 кг
				Материалы		
			ГОСТ 26633-85	Бетон тяжелый В25,		
				F200, W6	0,19	м³

Ведомость расхода стали на элемент, кг

Марка элемента	Изделия арматурные					Общий расход
	Арматура класса					
	А-I			А-III		
	ГОСТ 5781-82*					
	Ø6	Ø10	Итого	Ø10	Итого	
ПС4	4,8	0,53	5,3	10,0	10,0	15,3

Нач.отд.	Федоров		06.08.87
Гл.констр.	Лаптев		06.08.87
ГИП	Шкляр		06.08.87
Вед.инж.	Хреновская		06.08.87
Ст.инж.	Цыганкова		04.08.87
Инж.	Григорян		06.08.87
Н.контр.	Ткаченко		06.08.87

3.503.1 - 75.4 3000

Плита заборной стенки ПС4

Стадия	Масса	Масштаб
Р	425	1:20
Лист	Листов 1	

Белгипродор

Инв.№ подл. | Подпись и дата | Взам.инв.№

Копировал Нахимович

Формат А3

1-1

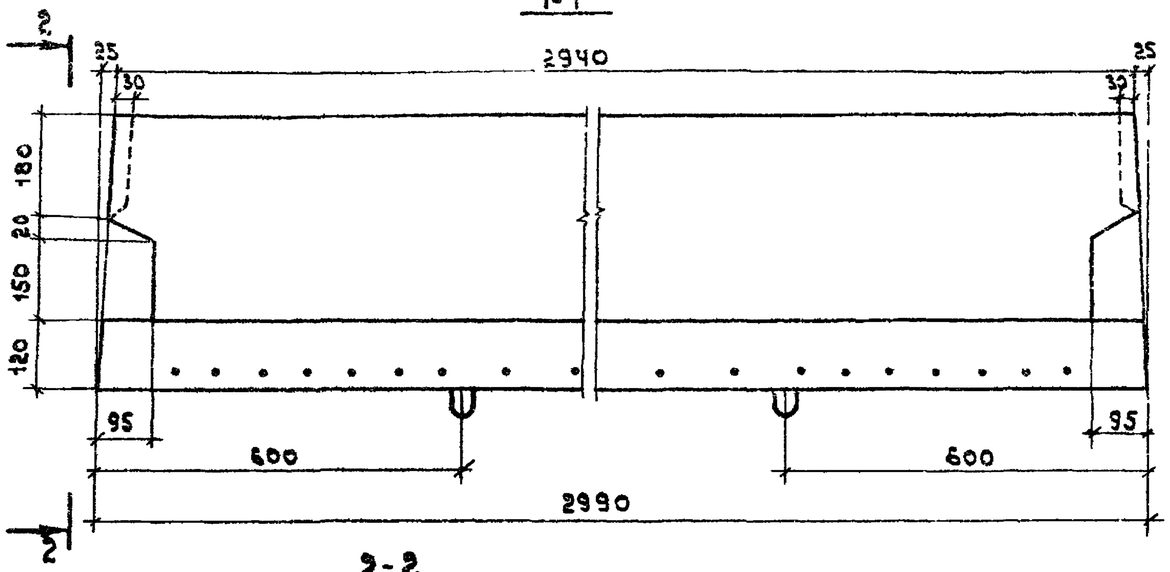

2-2

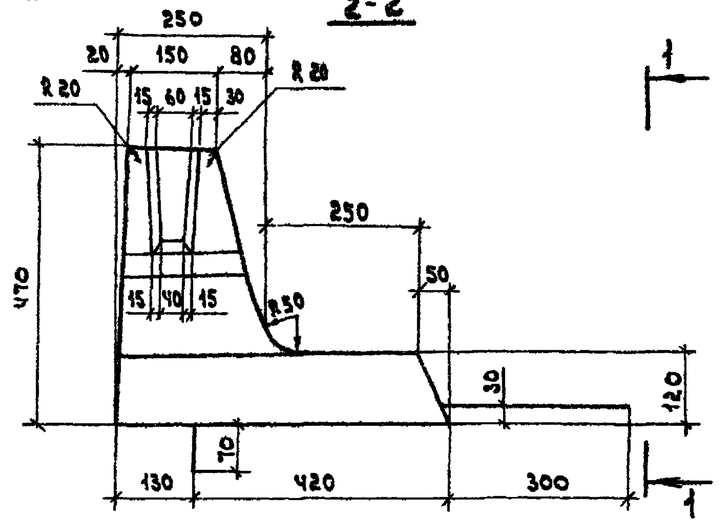

Схема армирования

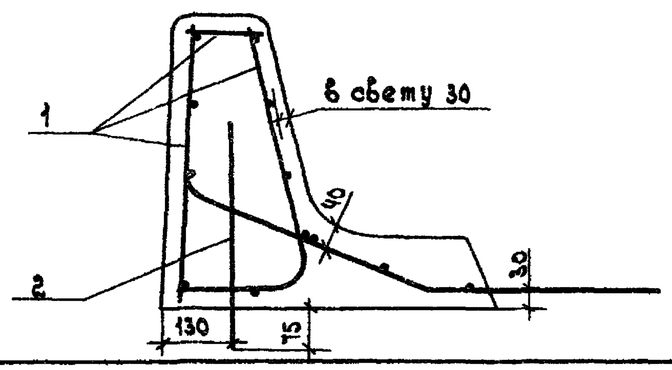

Формат	Зона	Поз.	Обозначение	Наименование	Кол.	Примечание
				Документация		
А3			3.503.1-75 .4 0000 ТО	Техническое описание	×	
А3			3.503.1-75 .4 4000	Сборочный чертеж	×	
А3			3.503.1-75 .4 4000	Ведомость расхода стали	×	
				Сборочные единицы		
А3		1	3.503.1-75 .4 4100	Каркас пространственный КП7	1	43,4 кг
				Детали		
А4		2	3.503.1-75 .4 2200-01	Петля строповочная П5	2	0.53 кг
				Материалы		
			ГОСТ 26633-85	Бетон тяжелый В30, F200		
				W6	0,4	$м^3$

Ведомость расхода стали на элемент, кг

Марка элемента	Арматурные изделия						Общий расход
	Арматура класса						
	А-I			А-III			
	ГОСТ 5781-82*						
	⌀8	⌀10	Итого	⌀10	—	Итого	
Б 61	14,8	1,1	15,9	28,6	—	28,6	44,5

Нач.отд.	Федоров		06.08.87
Гл.конст.	Лаптев		06.08.87
ГИП	Шкляр		06.08.87
Вед.инж.	Хреновская		06.08.87
Ст.инж.	Цыганкова		06.08.87
Инж.	Кенько		07.08.87
Н.контр.	Ткаченко		06.08.87

3.503.1-75.4 4000

Блок бордюра Б61

Стадия	Масса	Масштаб
Р	1000	1:10
Лист	Листов 1	

Белгипродор

Инв. № подл. | Подпись и дата | Взам. инв. №

копировал

формат А3

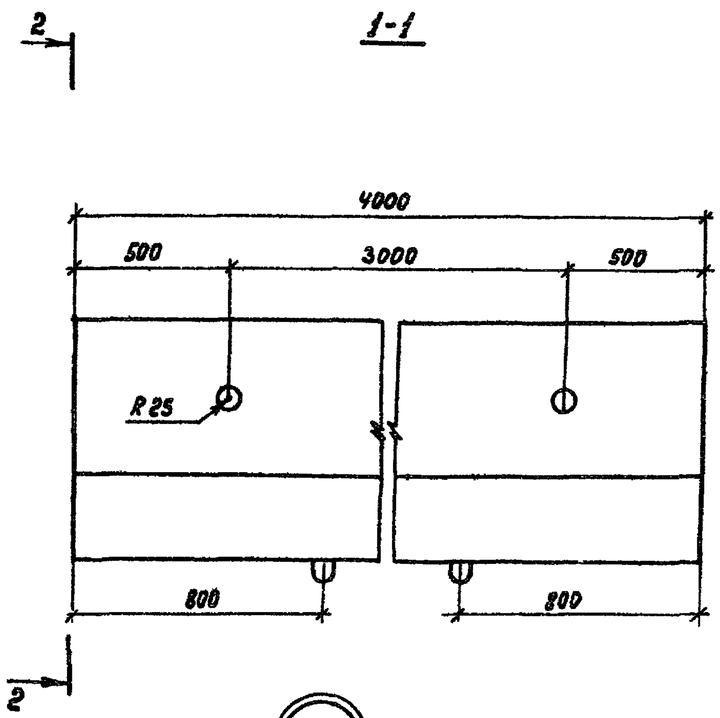

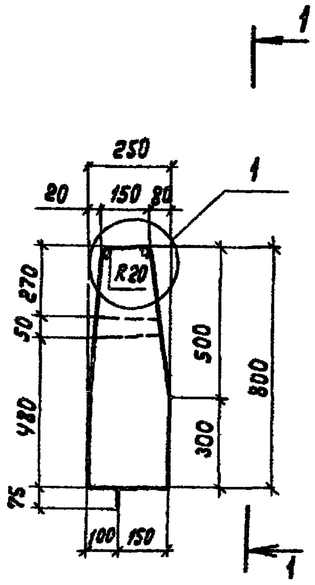

Схема армирования

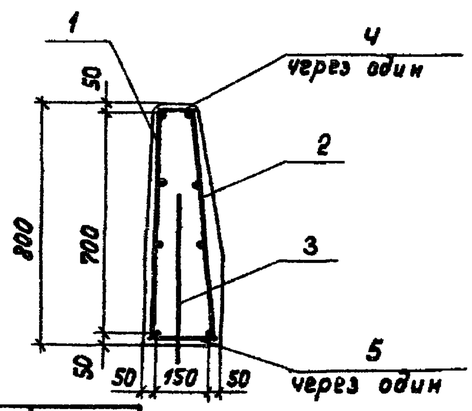

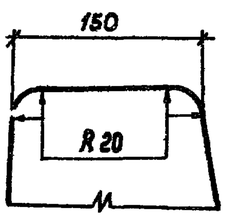

Формат	Зона	Поз.	Обозначение	Наименование	Кол.	Примечание
				Документация		
А3			3.503.1-75.4 0000 ТО	Техническое описание		
А3			3.503.1-75.4 5000	Сборочный чертеж		
А3			3.503.1-75.4 5000	Ведомость расхода стали		
				Сборочные единицы		
А4		1	3.503.1-75.4 5100	Сетка арматурная С8	1	12,7 кг
А4		2	-01	Сетка арматурная С9	1	19,5 кг
				Детали		
А4		3	3.503.1-75.4 2200 -02	Петля строповочная П6	2	0,86 кг
Б4		4	3.503.1-75.4 5001	Ø8А-I ГОСТ 5781-82* ℓ=150	11	0,06 кг
Б4		5	3.503.1-75.4 5002	Ø8А-I ГОСТ 5781-82* ℓ=210	11	0,08 кг
				Материалы		
			ГОСТ 26633-85	Бетон тяжелый В30,		
				F 200, W 6	0,7	м³

Ведомость расхода стали на элемент, кг

Марка элемента	Арматурные изделия							Общий расход
	Арматура класса							
	А-I				А-III			
	ГОСТ 5781-82*							
	Ø8	-	Ø12	Итого	Ø10	-	Итого	
ББ2	14,2		1,7	15,9	19,5		19,5	35,4

Нач.отд.	Федоров		05.08.87
Гл.констр.	Лаптев		05.08.87
ГИП	Шкляр		05.08.87
Вед.инж.	Хреновская		05.08.87
Ст.инж.	Цыганкова		07.06.87
Инж.	Григорян		05.08.87
Н.контр.	Ткаченко		05.08.87

3.503.1-75.4 5000

Блок бордюра ББ2

Стадия	Масса	Масштаб
Р	1750	1:20
Лист	Листов 1	

Белгипродор

Копировала

Формат А3

Инв.№ подл. | Подпись и дата | Взам. инв.№

Формат	Зона	Поз.	Обозначение	Наименование	Кол. на испол. 3.503.1-75.4 1100						Примечание
					01	02	03	04	05	06	
				Документация							
А3			3.503.1 - 75.4 0000 ТО	Техническое описание							
А3			3.503.1 - 75.4 1100 СБ	Сборочный чертеж							
				Детали							
				Стержень арматурный							
				ГОСТ 5781 - 82 *							
Б4		1	3.503.1 - 75.4 1101	⌀ 14 А-III ℓ = 5430	4						6,6 кг
			— 01	⌀ 14 А-III ℓ = 5930		4					7,2 кг
			— 02	⌀ 14 А-III ℓ = 6580			4				8,0 кг
			— 03	⌀ 14 А-III ℓ = 7080				4			8,6 кг
			— 04	⌀ 14 А-III ℓ = 7330					4		8,9 кг
			— 05	⌀ 14 А-III ℓ = 7830						4	9,5 кг
Б4		2	3.503.1 - 75.4 1102	⌀ 10 А-III ℓ = 5430	2						3,4 кг
			— 01	⌀ 10 А-III ℓ = 5930		2					3,7 кг
			— 02	⌀ 10 А-III ℓ = 6580			2				4,1 кг
			— 03	⌀ 10 А-III ℓ = 7080				2			4,4 кг
			— 04	⌀ 10 А-III ℓ = 7330					2		4,5 кг
			— 05	⌀ 10 А-III ℓ = 7830						2	4,8 кг
А4		3	3.503.1 - 75.4 1103	⌀ 10 А-III ℓ = 1390	41	44	49	52	54	57	0,86 кг
А4		4	3.503.1 - 75.4 1104	⌀ 8 А-I ℓ = 470	41	44	49	52	54	57	0,19 кг

Нач. отд.	Федоров		06.08.87
Гл. констр.	Лаптев		06.08.87
ГИП	Шкляр		06.08.87
Вед. инж.	Хреновская		06.08.87
Ст. инж.	Цыганкова		07.08.87
Инж.	Григорян		06.08.87
Н. контр.	Ткаченко		06.08.87

3.503.1 - 75.4 1100

Каркас пространственный КП1... КП6

Спецификация

Стадия	Лист	Листов
Р		1

Белгипродор

Копировал

Формат А3

Инв. № подл. | Подпись и дата | Взам. инв. №

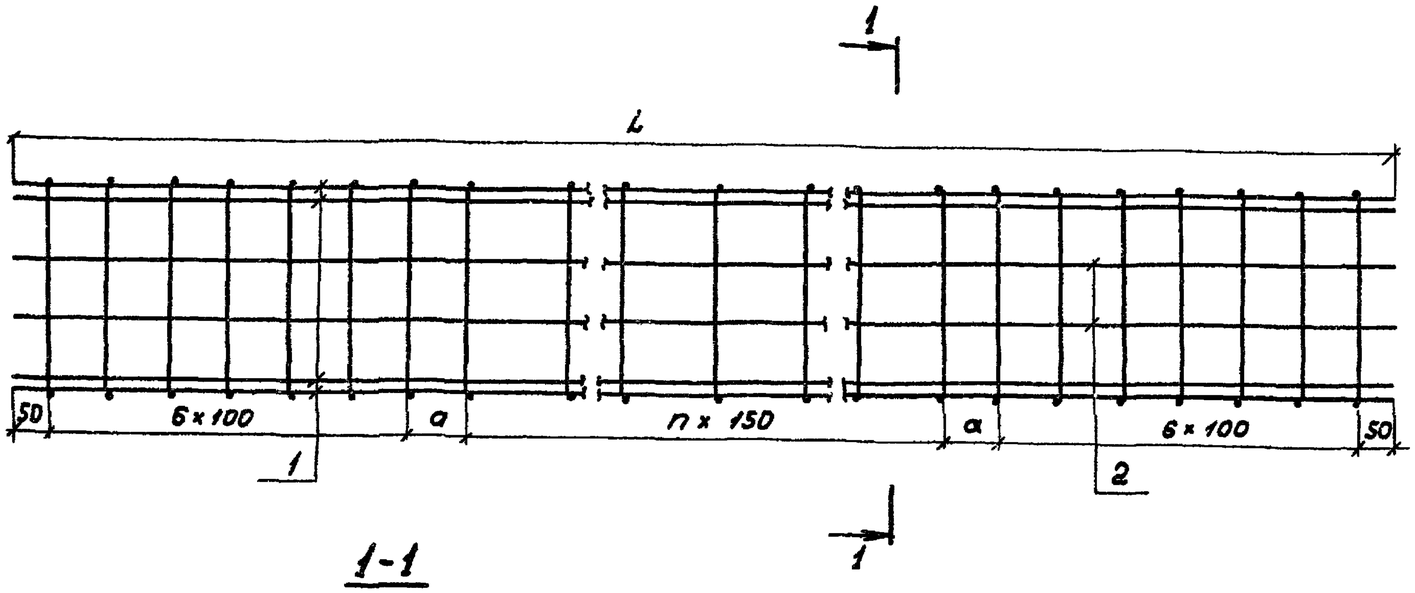

Обозначение	Марка	n	Размеры, мм		Масса, кг
			a	L	
3.503.1-75.4 1100-01	КП1	26	115	5430	76,2
-02	КП2	29	140	5930	82,4
-03	КП3	34	90	6580	91,6
-04	КП4	37	115	7080	97,8
-05	КП5	39	90	7330	101,3
-06	КП6	42	115	7830	107,5

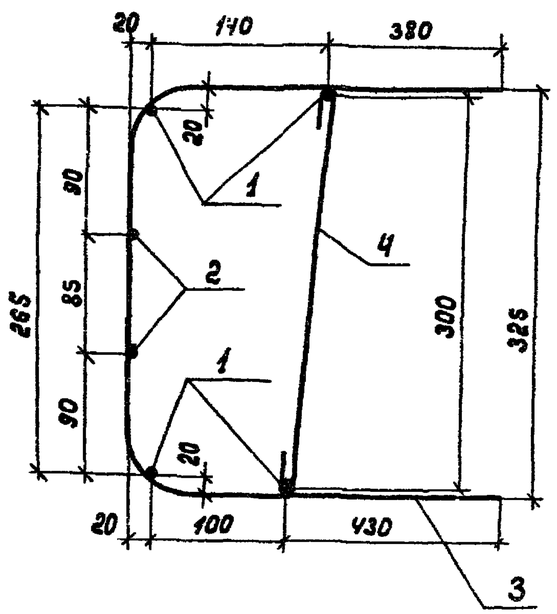

Стержни в местах пересечения объединить вязкой или контактной точечной сваркой.

Нач. отд.	Федоров		06.08.87
Гл. констр.	Лаптев		06.08.87
ГИП	Шкляр		06.08.87
Вед. инж.	Хреновская		06.08.87
Ст. инж.	Цыганкова		04.08.87
Инж.	Григорян		06.08.87
Н. контр.	Ткаченко		06.08.87

3.503.1- 75.4 1100 СБ

Каркас пространственный КП1... КП6

Стадия	Масса	Масштаб
Р	см. табл.	—
Лист	Листов 1	

Белгипродор

Копировал: Ф.

Формат А3

Инв. № подл. | Подпись и дата | Взам. инв. №

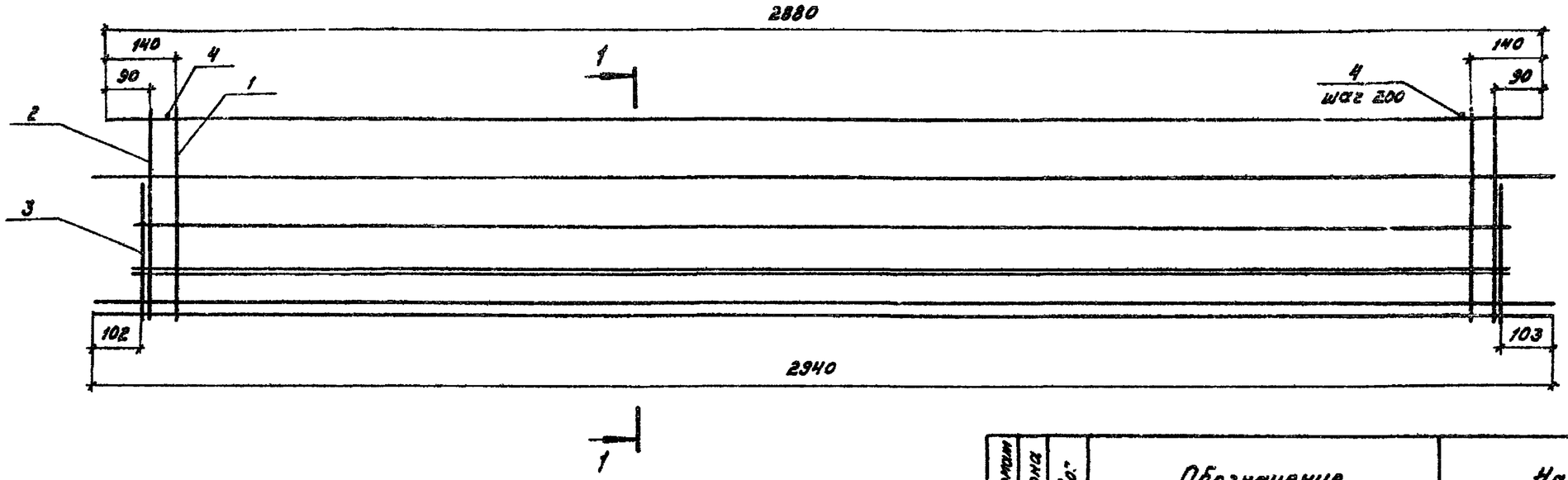

1 – 1

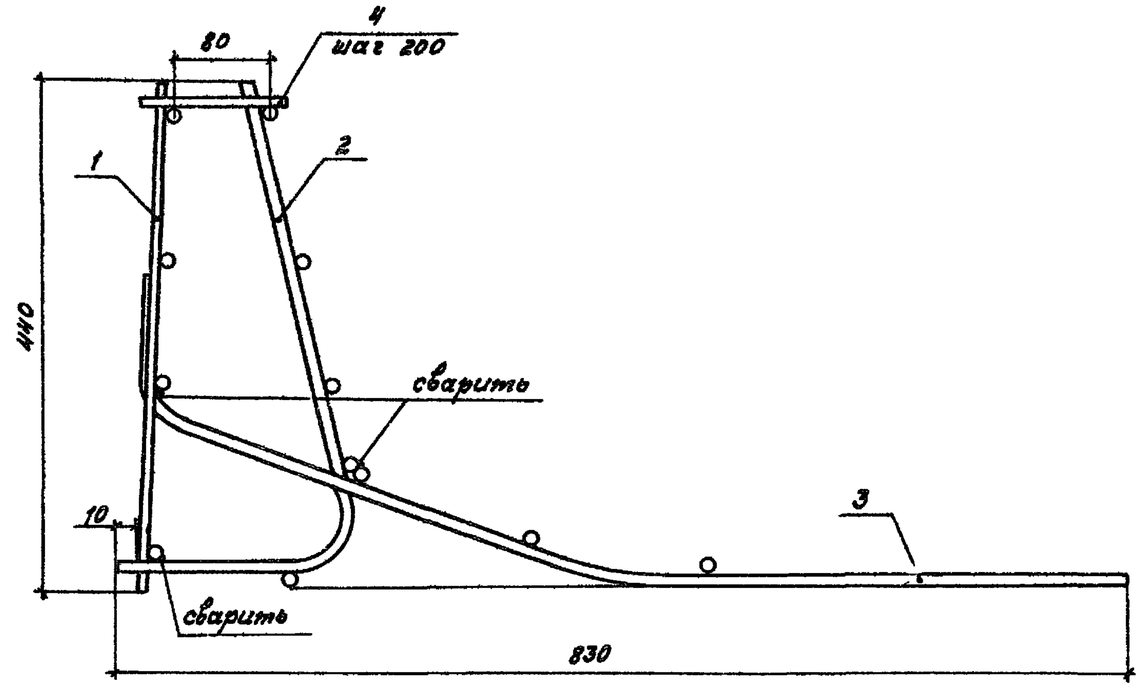

Формат	Зона	Поз.	Обозначение	Наименование	Кол.	Примечание
				Сборочные единицы		
А4		1	3.503.1 – 75.4 4110	Сетка арматурная С5	1	7,7 кг
А4		2	3.503.1 – 75.4 4120	Сетка арматурная С6	1	15,1 кг
А4		3	3.503.1 – 75.4 4130	Сетка арматурная С7	1	19,8 кг
				Детали		
Б4		4	3.503.1 – 75.4 4101	⌀8 А-I ГОСТ 5781-82* ℓ=130	14	0,05 кг

Стержни в местах пересечения объединить вязкой или контактной точечной сваркой.

Нач. отд.	Федоров		06.08.87
Гл. констр.	Лаптев		06.08.87
ГИП	Шкляр		06.08.87
Вед. инж.	Хреновская		05.08.87
Ст. инж.	Цыганкова		01.06.87
Инж.	Кенько		05.08.87
Н. контр.	Ткаченко		06.08.87

3.503.1 – 75.4 4100

Каркас пространственный КП7

Стадия	Масса	Масштаб
Р	43,4	—
Лист	Листов 1	

Белгипродор

Инв. № подл. | Подпись и дата | Взам. инв. №

Копировал

Формат А3

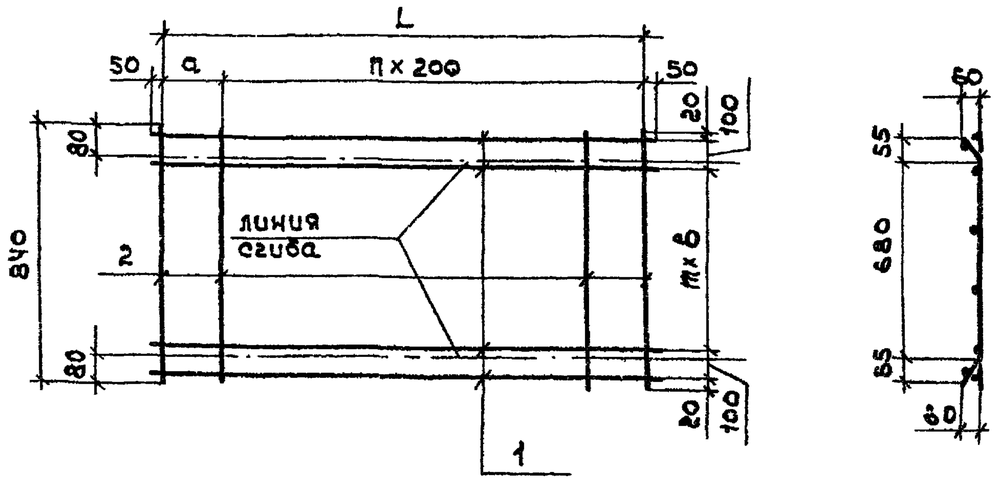

Обозначение	Марка	Размеры, мм			n	m	Масса кг
		L	a	б			
3.503.1-75.4 2100	С1	1100	200	200	4	3	5,2
-01	С2	1600	100	150	7	4	8,6
-02	С3	2100	200	150	9	4	15,4

Формат	Зона	Поз.	Обозначение	Наименование	Кол.	Примечание
				3.503.1-75. 4 2100		для С1
				Детали		
Б4		1	3.503.1-75 .4 2101	⌀10 А-III ГОСТ 5781-82* ℓ=1100	6	0,68 кг
Б4		2	3.503.1-75 .4 2102	⌀6 А-I ГОСТ 5781-82* ℓ=840	6	0,19 кг
				3.503.1-75 .4 2100-01		для С2
				Детали		
Б4		1	3.503.1-75. 4 2103	⌀10 А-III ГОСТ 5781-82* ℓ=1600	7	0,99 кг
Б4		2	3.503.1-75. 4 2102	⌀6 А-I ГОСТ 5781-82* ℓ=840	9	0,19 кг
				3.503.1-75 4 2100-02		для С3
				Детали		
Б4		1	3.503.1-75. 4 2104	⌀12 А-III ГОСТ 5781-82* ℓ=2100	7	1,9 кг
Б4		2	3.503.1-75. 4 2102	⌀6 А-I ГОСТ 5781-82* ℓ=840	11	0,19 кг

Сетку готовить сварной.

Нач.отд	Федоров		06.03.87
Гл.конст	Лаптев		06.03.87
ГИП	Шкляр		06.03.87
Вед.инж	Хреновская		06.03.87
Ст.инж	Цыганкова		22.06.87
Инж.	Григорян		06.03.87
Н.контр.	Ткаченко		06.03.87

3.503.1-75. 4 2100

Сетка арматурная С1, С2, С3.

Стадия	Масса	Масштаб
Р	см табл.	—
Лист	Листов 1	

Белгипродор

Инв.№ подл. | Подпись и дата | Взам.инв.№

копировал СГ

формат А3

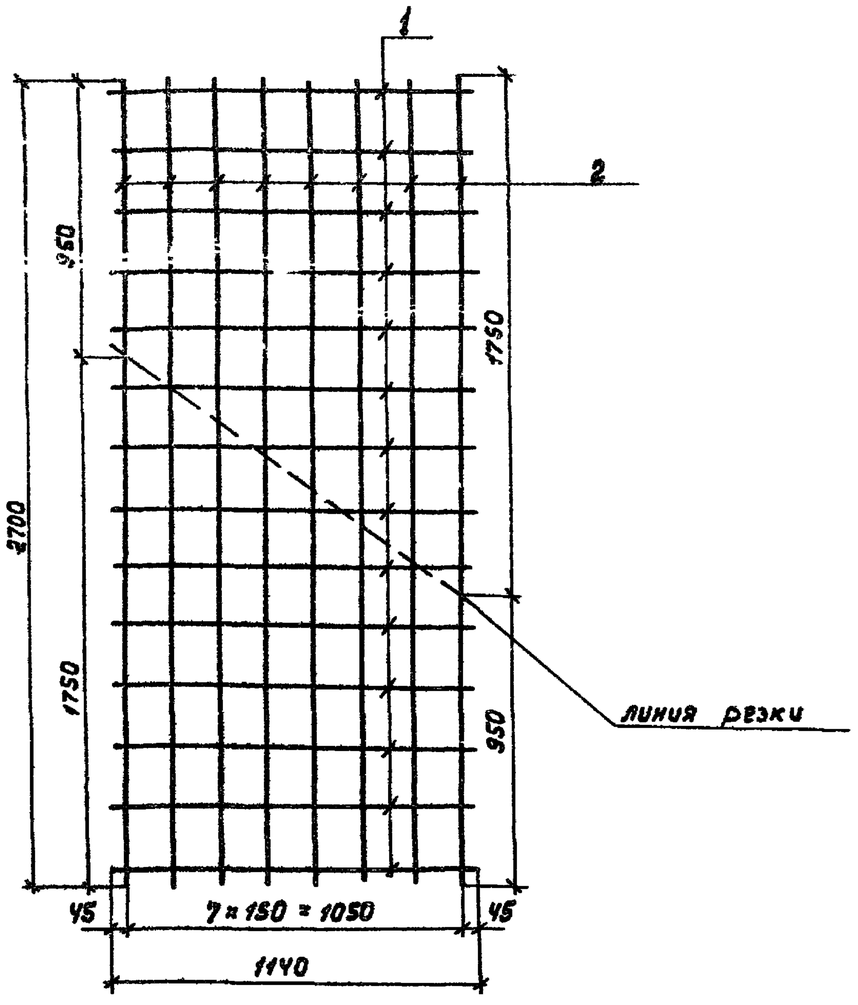

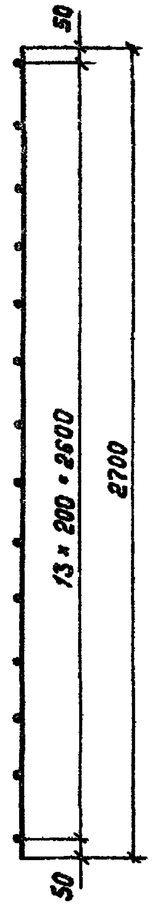

Формат	Зона	Поз.	Обозначение	Наименование	Кол.	Примечание
				Детали		
БЧ		1	3.503.1-75.Ч 3101	ф10 А-III ГОСТ 5781-82* ℓ=1140	14	0,71 кг
БЧ		2	3.503.1-75.Ч 3102	ф6 А-I ГОСТ 5781-82* ℓ=2700	8	0,60 кг

1. Чертеж и спецификация даны на сетку заготовку, из которой получаются две сетки СЧ.
2. Сетку готовить сварной.

Нач. отд.	Федоров		06.08.87
Гл. констр.	Лаптев		06.08.87
ГИП	Шкляр		06.08.87
Вед. инж.	Хреновская		06.08.87
Ст. инж.	Цыганкова		04.07.87
Инж.	Григорян		06.08.87
Н. контр.	Ткаченко		06.08.87

3.503.1-75.Ч 3100

Сетка арматурная СЧ

Стадия	Масса	Масштаб
Р	7,4	1:20
Лист	Листов 1	

Белгипродор

Инв. № подл. | Подпись и дата | Взам. инв. №

Копировала ГАК-

Формат А3

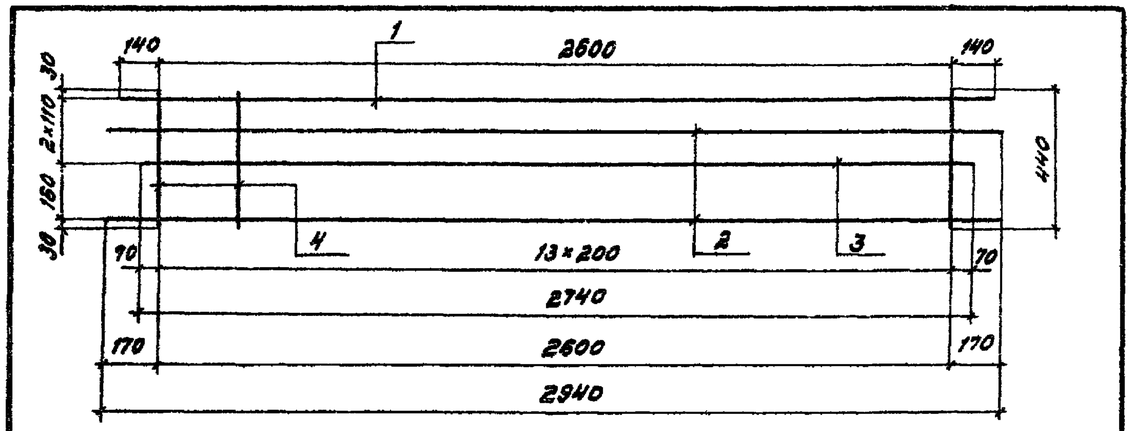

Формат	Зона	Поз.	Обозначение	Наименование	Кол.	Примечание
				Детали		
				Стержень арматурный		
				ГОСТ 5781-82*		
Б4		1	3.503.1 — 75.4 4111	⌀ 10 А-III ℓ = 2880	1	1,8 кг
Б4		2	3.503.1 — 75.4 4112	⌀ 8 А-I ℓ = 2940	2	1,2 кг
Б4		3	3.503.1 — 75.4 4113	⌀ 8 А-I ℓ = 2740	1	1,1 кг
Б4		4	3.503.1 — 75.4 4114	⌀ 8 А-I ℓ = 440	14	0,17 кг

Сетку готовить сварной.

Нач. отд.	Федоров		06.08.87
Гл. констр.	Лаптев		06.08.87
ГИП	Шкляр		06.08.87
Вед. инж.	Хреновская		06.08.87
Ст. инж.	Цыганкова		04.06.87
Инж.	Кенько		06.08.87
Н. контр.	Ткаченко		06.08.87

3.503.1 — 75.4 4110

Сетка арматурная С5

Стадия	Масса	Масштаб
Р	7.7	—
Лист	Листов 1	

Белгипродор

Инв. № подл. | Подпись и дата | Взам. инв. №

Копировал | Формат А4

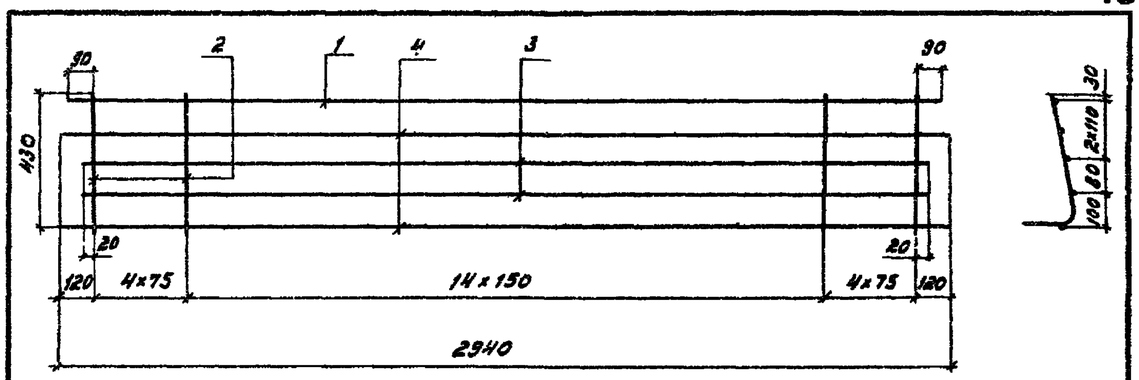

Формат	Зона	Поз.	Обозначение	Наименование	Кол.	Примечание
				Детали		
				Стержень арматурный		
				ГОСТ 5781-82*		
Б4		1	3.503.1 — 75.4 4111	⌀ 10 А-III ℓ = 2880	1	1,8 кг
А4		2	3.503.1 — 75.4 4121	⌀ 10 А-III ℓ = 620	23	0,38 кг
Б4		3	3.503.1 — 75.4 4113	⌀ 8 А-I ℓ = 2740	2	1,1 кг
Б4		4	3.503.1 — 75.4 4112	⌀ 8 А-I ℓ = 2940	2	1,2 кг

Сетку готовить сварной.

Нач. отд.	Федоров		06.08.87
Гл. констр.	Лаптев		06.08.87
ГИП	Шкляр		06.08.87
Вед. инж.	Хреновская		06.08.87
Ст. инж.	Цыганкова		04.06.87
Инж.	Кенько		06.08.87
Н. контр.	Ткаченко		06.08.87

3.503.1 — 75.4 4120

Сетка арматурная С6

Стадия	Масса	Масштаб
Р	15,1	—
Лист	Листов 1	

Белгипродор

Инв. № подл. | Подпись и дата | Взам. инв. №

Копировал | Формат А4

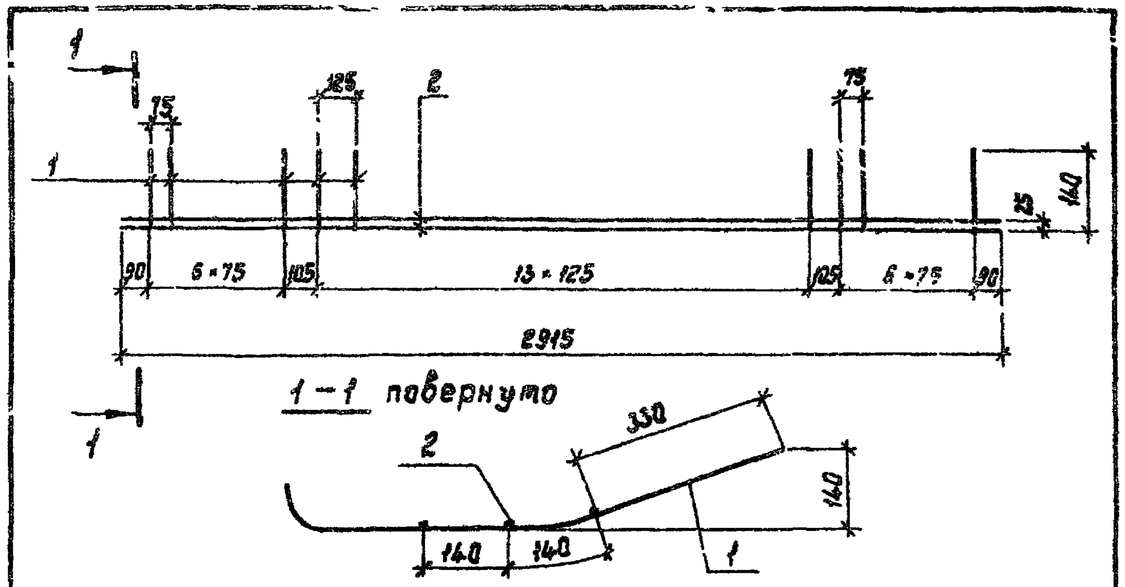

Формат	Зона	Поз.	Обозначение	Наименование	Кол.	Примечание
				Детали		
А4		1	3.503.1-75.4 4131	⌀10 А-III ГОСТ 5781-82* ℓ=930	28	0,58 кг
Б4		2	3.503.1-75.4 4132	⌀8 А-I ГОСТ 5781-82* ℓ=2915	3	1,2 кг

Сетку готовить сварной

Нач.отд.	Федоров		06.08.87
Гл.констр.	Лаптев		06.08.87
ГИП	Шкляр		06.08.87
Вед.инж.	Хреновская		06.08.87
Ст.инж.	Цыганкова		04.08.87
Инж.	Кенько		06.08.87
Н.контр.	Ткаченко		06.08.87

3.503.1-75.4 4130

Сетка арматурная С1

Стадия	Масса	Масштаб
Р	19,8	—
Лист	Листов 1	

Белгипродор

Инв.№ подл. | Подпись и дата | Взам.инв.№

Копировал Нахимович Формат А4

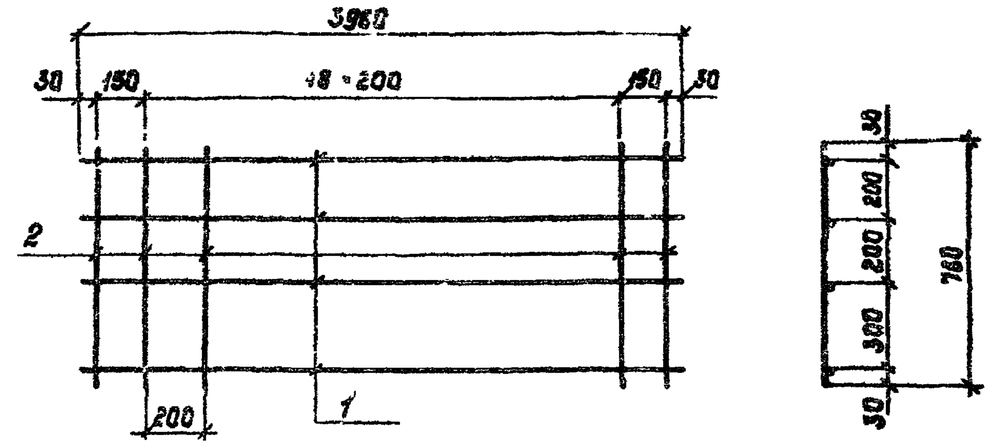

Обозначение	Марка	Масса, кг
3.503.1-75.4 5100	С8	12,7
-01	С9	18,5

Формат	Зона	Поз.	Обозначение	Наименование	Кол.	Примечание
				3.503.1-75.4 5100		для С8
				Детали		
Б4		1	3.503.1-75.4 5101	⌀8 А-I ГОСТ 5781-82* ℓ=3960	4	1,6 кг
Б4		2	3.503.1-75.4 5102	⌀8 А-I ГОСТ 5781-82* ℓ=760	21	0,3 кг
				3.503.1-75.4 5100-01		для С9
				Детали		
Б4		1	3.503.1-75.4 5103	⌀10 А-III ГОСТ 5781-82* ℓ=3960	4	2,4 кг
Б4		2	3.503.1-75.4 5104	⌀10 А-III ГОСТ 5781-82* ℓ=760	21	0,41 кг

Сетку готовить сварной

Нач.отд.	Федоров		06.08.87
Гл.констр.	Лаптев		06.08.87
ГИП	Шкляр		06.08.87
Вед.инж.	Хреновская		06.08.87
Ст.инж.	Цыганкова		04.08.87
Инж.	Григорян		06.08.87
Н.контр.	Ткаченко		06.08.87

3.503.1-75.4 5100

Сетка арматурная С8, С9

Стадия	Масса	Масштаб
Р	см. табл.	—
Лист	Листов 1	

Белгипродор

Инв.№ подл. | Подпись и дата | Взам.инв.№

Копировал Нахимович Формат А4

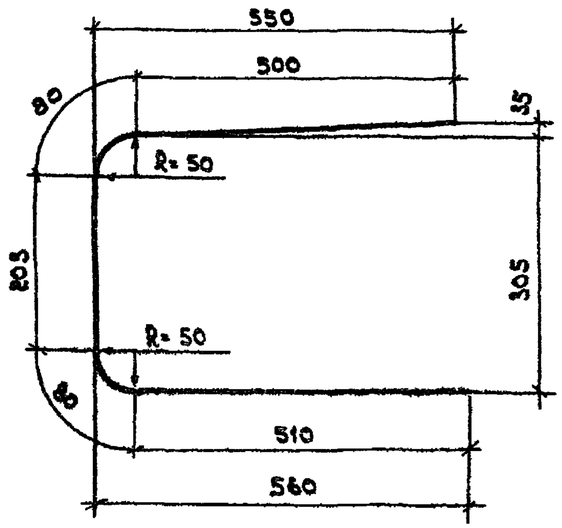

Обозначение	Длина, мм	Масса, кг	Примечание
3.503.1-75.4 1103	1380	0.86	

Нач.отд	Федоров		06.08.87	3.503.1-75.4 1103			
Гл.конст	Лаптев		06.08.87				
ГИП	Шкляр		06.08.87				
Вед.инж	Хреновская		06.08.87	Стержень арматурный	стадия	масса	масштаб
Ст.инж	Цыганкова		06.08.87		Р	0.86	—
Инж.	Кенько		06.08.87		лист	листов 1	
Н.контр.	Ткаченко		06.08.87	Ø10 А-III ГОСТ 5781-82*	Белгипродор		

Взам.инв.№ | Подпись и дата | Инв.№ подл.

копировал | формат А4

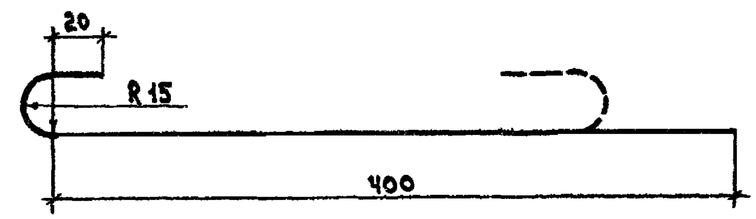

Обозначение	Длина, мм	Масса, кг	Примечание
3.503.1-75.4 1104	470	0.19	

Нач.отд	Федоров		06.08.87	3.503.1-75.4 1104			
Гл.констр	Лаптев		06.08.87				
ГИП	Шкляр		06.08.87				
Вед.инж	Хреновская		06.08.87	Стержень арматурный	стадия	масса	масштаб
Ст.инж	Цыганкова		06.08.87		Р	0.19	—
Инж.	Кенько		06.08.87		лист	листов 1	
Н.контр	Ткаченко		06.08.87	Ø8 А-I ГОСТ 5781-82*	Белгипродор		

Взам.инв.№ | Подпись и дата | Инв.№ подл.

копировал | формат А4

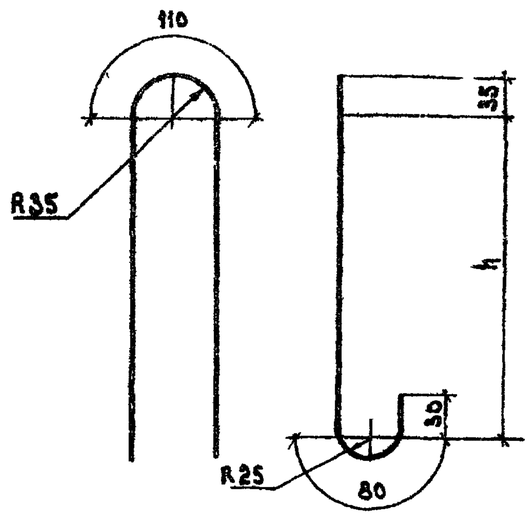

Обозначение	Марка	Диаметр мм	h мм	Длина мм	Масса кг	Примечание
3.503.1-75.4 1200	П1	10	260	850	0.53	
-01	П2	12	320	970	0.86	

Нач.отд	Федоров		06.08.87	3.503.1-75.4 1200		
Гл.конст	Лаптев		06.08.87			
ГИП	Шкляр		06.08.87			
Вед.инж	Хреновская		06.08.87	Петля строповочная П1, П2	стадия	масса	масштаб
Ст.инж	Цыганкова		04.06.87		Р	см. табл.	—
Инж.	Григорян		06.08.87		лист	листов 1
Н.контр.	Ткаченко		06.08.87	А-I ГОСТ 5781-82*	Белгипродор	

Инв.№ подл. | Подпись и дата | Взам.инв.№

копировал СЕ формат А4

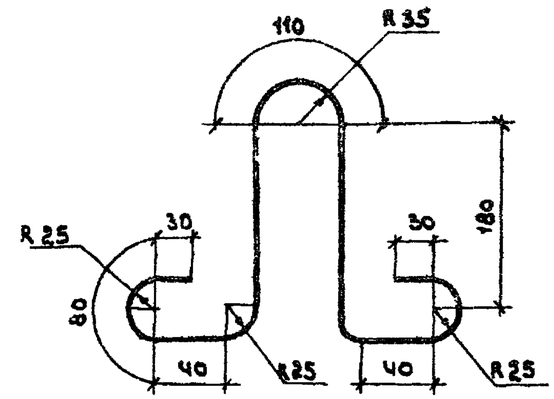

Обозначение	Марка	Длина, мм	Масса, кг	Примечание
3.503.1-75.4 1300	П3	850	0.53	

Нач.отд	Федоров		06.08.87	3.503.1-75.4 1300		
Гл.конст	Лаптев		06.08.87			
ГИП	Шкляр		06.08.87			
Вед.инж	Хреновская		06.02.87	Петля строповочная П3	стадия	масса	масштаб
Ст.инж	Цыганкова		04.06.87		Р	0.53	—
Инж.	Григорян		06.08.87		лист	листов 1
Н.контр.	Ткаченко		06.08.87	Ø10 А-I ГОСТ 5781-82*	Белгипродор	

Инв.№ подл. | Подпись и дата | Взам.инв.№

копировал СЕ формат А4

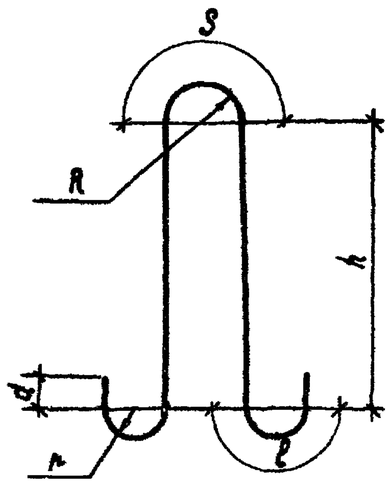

Обозначение	Марка	Размеры, мм							Длина, мм	Масса, кг
		∅	R	r	S	ℓ	h	d		
3.503.1-15.4 2200	П4	8	35	25	110	80	210	30	750	0,30
-01	П5	10	35	25	110	80	260	30	850	0,53
-02	П6	12	35	25	110	80	320	30	970	0,86

Взам. инв. №

Подпись и дата

Инв. № подл.

Нач. отд.	Федоров		06.08.87
Гл. конструктор	Лаптев		06.08.87
ГИП	Щкляр		06.08.87
Вед. инж.	Хреновская		06.08.87
Ст. инж.	Цыганкова		04.06.87
Инж.	Кенько		06.08.87
Н. контр.	Ткаченко		06.08.87

3.503.1-15.4 2200

Петля строповочная П4, П5, П6

Стадия	Масса	Масштаб
Р	см. табл.	—
Лист	Листов 1	

А-I ГОСТ 5781-82*

Белгипродор

Копировал Новикович

Формат А4

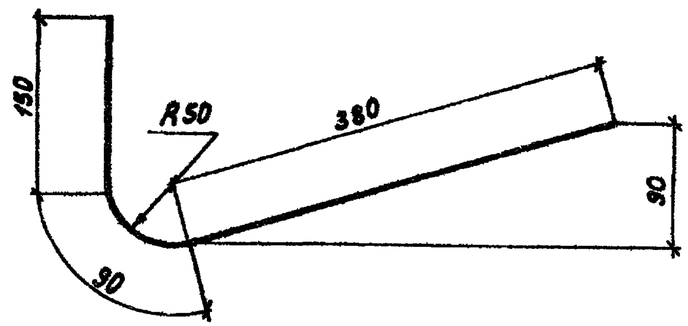

Обозначение	Длина, мм	Масса, кг	Примечание
3.503.1 - 75.4 4121	620	0,38	

Нач.отд.	Федоров		06.08.87	3.503.1-75 .4 4121
Гл.констр.	Лаптев		06.08.87	
ГИП	Шкляр		06.08.87	
Вед.инж.	Хреновская		06.08.87	Стержень арматурный
Ст.инж.	Цыганкова		04.06.87	
Инж.	Кенько		06.08.87	
Н.контр.	Ткаченко		06.08.87	Ф10 А-III ГОСТ 5781-82*

Стадия	Масса	Масштаб
Р	0,38	1:5
Лист	Листов 1	

Белгипродор

Инв.№ подл. | Подпись и дата | Взам.инв.№

Копировала | Формат А4

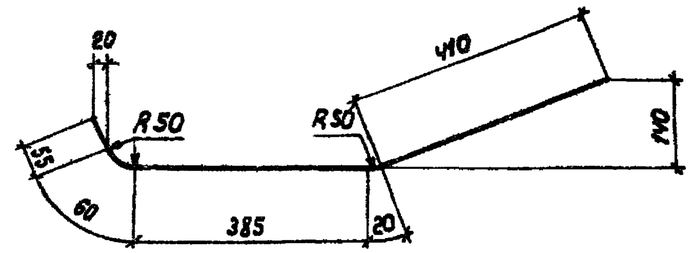

Обозначение	Длина, мм	Масса, кг	Примечание
3.503.1 - 75.4 4131	930	0,58	

Нач.отд.	Федоров		06.08.87	3.503.1 - 75.4 4131
Гл.констр.	Лаптев		06.08.87	
ГИП	Шкляр		06.08.87	
Вед.инж.	Хреновская		06.08.87	Стержень арматурный
Ст.инж.	Цыганкова		04.06.87	
Инж	Кенько		06.08.87	
Н.контр.	Ткаченко		06.08.87	Ф10 А-III ГОСТ 5781-82*

Стадия	Масса	Масштаб
Р	0,58	1:10
Лист	Листов 1	

Белгипродор

Инв.№ подл. | Подпись и дата | Взам.инв.№

Копировала | Формат А4