ТИПОВЫЕ КОНСТРУКЦИИ, ИЗДЕЛИЯ И УЗЛЫ ЗДАНИЙ И СООРУЖЕНИЙ

СЕРИЯ 3.503.1-75

МОСТЫ АВТОДОРОЖНЫЕ СБОРНЫЕ ЖЕЛЕЗОБЕТОННЫЕ ПРОЛЕТАМИ 6 и 9 м НА СВАЙНЫХ ОПОРАХ

ВЫПУСК 3

ПРОЛЕТНОЕ СТРОЕНИЕ И МОСТОВОЕ ПОЛОТНО

РАБОЧИЕ ЧЕРТЕЖИ

2425-04
5-48

ТИПОВЫЕ КОНСТРУКЦИИ, ИЗДЕЛИЯ И УЗЛЫ ЗДАНИЙ И СООРУЖЕНИЙ

СЕРИЯ 3.503.1-75

МОСТЫ АВТОДОРОЖНЫЕ СБОРНЫЕ ЖЕЛЕЗОБЕТОННЫЕ ПРОЛЕТАМИ 6 и 9 м НА СВАЙНЫХ ОПОРАХ

ВЫПУСК 3

ПРОЛЕТНОЕ СТРОЕНИЕ И МОСТОВОЕ ПОЛОТНО

РАБОЧИЕ ЧЕРТЕЖИ

РАЗРАБОТАНЫ ПРОЕКТНЫМ ИНСТИТУТОМ БЕЛГИПРОДОР

ГЛАВНЫЙ ИНЖЕНЕР ИНСТИТУТА Н.В. МАТЛАКОВ
ГЛАВНЫЙ ИНЖЕНЕР ПРОЕКТА В.Х ШКЛЯР

УТВЕРЖДЕНЫ И ВВЕДЕНЫ В ДЕЙСТВИЕ
МИНДОРСТРОЕМ БССР
ПРОТОКОЛ N6 ОТ 10.12.87 г.

© МФ ЦИТП Госстроя СССР, 1988 г

1987

2425-04

Обозначение	Наименование	Стр.
3.503.1-75.3 0000	Содержание	2
3.503.1-75.3 0000ТО	Техническое описание	4
3.503.1-75.3 0100	Пролетное строение 6ПС1. Спецификация	6
3.503.1-75.3 0100СБ	Пролетное строение 6ПС1. Схема	
	расположения элементов	7
3.503.1-75.3 0200	Пролетное строение 6ПС2. Спецификация	8
3.503.1-75.3 0200СБ	Пролетное строение 6ПС2. Схема	
	расположения элементов	9
3.503.1-75.3 0300	Пролетное строение 6ПС3. Спецификация	10
3.503.1-75.3 0300СБ	Пролетное строение 6ПС3. Схема располо-	
	жения элементов	11
3.503.1-75.3 0400	Пролетное строение 6ПС4. Спецификация	12
3.503.1-75.3 0400СБ	Пролетное строение 6ПС4. Схема	
	расположения элементов	13
3.503.1-75.3 0500	Пролетное строение 6ПС5. Спецификация	14
3.503.1-75.3 0500СБ	Пролетное строение 6ПС5. Схема	
	расположения элементов	15
3.503.1-75.3 0600	Пролетное строение 6ПС6. Спецификация	16
3.503.1-75.3 0600СБ	Пролетное строение 6ПС6. Схема	
	расположения элементов	17
3.503.1-75.3 0700	Пролетное строение 9ПС1, 9ПСН1. Спецификация	18
3.503.1-75.3 0700СБ	Пролетное строение 9ПС1, 9ПСН1. Схема	
	расположения элементов	19
3.503.1-75.3 0800	Пролетное строения 9ПС2, 9ПСН2. Спецификация	20
3.503.1-75.3 0800СБ	Пролетное строение 9ПС2, 9ПСН2. Схема	
	расположения элементов	21
3.503.1-75.3 0900	Пролетное строение 9ПС3, 9ПСН3. Спецификация	22
3.503.1-75.3 0900СБ	Пролетное строение 9ПС3, 9ПСН3. Схема	
	расположения элементов	23
3.503.1-75.3 1000	Пролетное строение 9ПС4, 9ПСН4. Спецификация	24
3.503.1-75.3 1000СБ	Пролетное строение 9ПС4, 9ПСН4. Схема	
	расположения элементов	25
3.503.1-75.3 1100	Пролетное строение 9ПС5, 9ПСН5. Спецификация	26
3.503.1-75.3 1100СБ	Пролетное строение 9ПС5, 9ПСН5. Схема	
	расположения элементов	27
3.503.1-75.3 1200	Пролетное строение 9ПС6, 9ПСН6. Спецификация	28
3.503.1-75.3 1200СБ	Пролетное строение 9ПС6, 9ПСН6. Схема	
	расположения элементов	29
3.503.1-75.3 1300РС	Участок монолитный Ум1...Ум5.	
	Ведомость расхода стали	30
3.503.1-75.3 1300	Участок монолитный Ум1, Ум2	31
3.503.1-75.3 1400	Участок монолитный Ум3	32
3.503.1-75.3 1500	Участок монолитный Ум4.	
	Спецификация	33
3.503.1-75.3 1500СБ	Участок монолитный Ум4.	
	Сборочный чертеж	34
3.503.1-75.3 1600	Участок монолитный Ум5.	
	Спецификация	36
3.503.1-75.3 1600СБ	Участок монолитный Ум5.	
	Сборочный чертеж	37
3.503.1-75.3 2100	Мостовое полотно с асфальтобетонным	
	покрытием. Спецификация	39

Ленгипротрансо
ПРОЕКТНЫЙ КАБИНЕТ
Инв. № Т-9564 16.89 г.

Нач.отд.	Федоров		06.08.87
Гл.констр.	Лаптев		06.08.87
ГИП	Шкляр		06.08.87
Вед.инж.	Хроновская		06.08.87
Ст.инж.	Цыганкова		06.08.87
Н.контр.	Ткаченко		06.08.87

3.503.1-75.3 0000

Содержание

Стадия	Лист	Листов
Р	1	2

Белгипродор

Копировал ВАА — Формат А3

Обозначение	Наименование	стр.
3.503.1-75.3 2200	Мостовое полотно с цементобетонным	
	покрытием. Спецификация	40
3.503.1-75.3 2100СБ	Мостовое полотно. Схема	
	расположения элементов	41
3.503.1-75.3 2110	Мостовое полотно с асфальтобетонным	
	покрытием. Узлы 1...8	42
3.503.1-75.3 2210	Мостовое полотно с цементобетонным	
	покрытием. Узлы 1...6, 8	44
3.503.1-75.3 2300	Окаймление карнизное ОК6, ОК9.	
	Схема расположения элементов	46
3.503.1-75.3 2400	Ограждение перильное ОП6, ОП9.	
	Схема расположения элементов	47
3.503.1-75.3 2500	Ковер гидроизоляционный. Спецификация	48
3.503.1-75.3 2500СБ	Ковер гидроизоляционный. Схема	
	расположения элементов	49
3.503.1-75.3 3000	Схема расположения узлов моста	50
3.503.1-75.3 3100	Узлы моста 1,2,3	51
3.503.1-75.3 3200	Узел моста 4	52
3.503.1-75.3 4000	Деформационный шов 1ДШ.	53
3.503.1-75.3 4100	Окаймление шва ОШ1...ОШ3.	
	Спецификация	55
3.503.1-75.3 4100СБ	Окаймление шва ОШ1...ОШ3.	
	Сборочный чертеж	56
3.503.1-75.3 5000	Деформационный шов 2ДШ.	
	Спецификация	57
3.503.1-75.3 5000СБ	Деформационный шов 2ДШ.	
	Сборочный чертеж	58
3.503.1-75.3 1510	Изделие закладное МН1	60
3.503.1-75.3 1520	Изделие закладное МН2	61

Обозначение	Наименование	стр.
3.503.1-75.3 2410	Секция перил СП1	62
3.503.1-75.3 4110	Изделие закладное МН3...МН5	63
3.503.1-75.3 4120	Компенсатор алюминиевый К1...К5	64
3.503.1-75.3 2120	Сетка арматурная С1	65
3.503.1-75.3 1310	Спираль СП1, СП2	65
3.503.1-75.3 1513	Пластина верхняя	66
3.503.1-75.3 1521	Пластина боковая	66
3.503.1-75.3 2310	Слив	67
3.503.1-75.3 2320	Карниз нижний	67
3.503.1-75.3 2330	Карниз верхний	68
3.503.1-75.3 2340	Скоба прижимная	68
3.503.1-75.3 1404	Стержень арматурный	69
3.503.1-75.3 1515	Стержень арматурный	69
3.503.1-75.3 4114	Стержень арматурный	70
3.503.1-75.3 1514	Стержень арматурный	70

Инв.№ подл. | Подпись и дата | Взам. инв.№

Корнеевская 843 — формат А3

1. Общая часть.

1.1. Выпуск 3 содержит рабочие чертежи пролетного строения и мостового полотна для мостов с пролетами 6 и 9 м по настоящей серии на автомобильных дорогах II... IV категорий.

1.2. В выпуске содержатся сведения, необходимые для осуществления строительства данных конструкций. Материалы для их проектирования содержатся в выпуске 0 этой серии.

1.3. Исполнения пролетного строения по ширине его плит (1 м или в сочетании 1 м и 2 м), по виду их армирования (каркасной или напрягаемой арматурой), а для мостового полотна по материалу покрытия являются взаимозаменяемыми. По согласованию с проектной организацией, привязавшей проект, может применяться любой из вариантов, разработанных в выпуске.

1.4. Исполнения гидроизоляционного ковра являются взаимозаменяемыми.

2. Общие технические требования.

Работы по сооружению пролетного строения и мостового полотна выполнять в соответствии с требованиями СНиП III-4-80, СНиП III-43-75, СНиП III-16-80 и требованиями разделов 3, 4, 5 данной серии.

3. Требования к работам по сооружению пролетного строения.

3.1. Плиты пролетного строения устанавливать на слой несхватившегося цементного раствора на всей площади опирания. Слой цементного раствора под плитой, расположенной по оси моста (над линией перелома насадки), должен быть у краев плиты большим, чем в средней части.

3.2. Пространство между торцами плит смежных пролетов под деформационным швом 1ДШ (с металлическим окаймлением) на всю высоту должно быть незаполненным и удостоверяться актом на скрытые работы. Пространство между торцами плит под деформационными швами 2ДШ на всю высоту должно быть заполнено бетоном при устройстве выравнивающего слоя.

3.3. Проезд по пролетному строению строительных механизмов после устройства монолитных участков и обетонирования шпонок допускается возобновлять в случае набора бетоном 70% проектной прочности.

4. Требования к работам по устройству мостового полотна.

4.1. Кроме указанных в разделе 2 СНиПов при устройстве верхних слоев покрытия мостового полотна должны выполняться требования СНиП III-20-74, ВСН 32-81 Минтрансстроя, „Инструкции по устройству гидроизоляции конструкций мостов и труб на железных, автомобильных и городских дорогах", СНиП 3.06.03-85, а при покраске перил, элементов барьерного и парапетного ограждений СНиП 21-73*.

4.2. Перила, элементы металлического барьерного ограждения и закладные изделия для прикрепления этих конструкций покрасить за 2 раза атмосферостойкой краской. На поверхности

Нач.отд.	Федоров		12.06.87	3.503.1-75.3 0000 ТО		
Гл.констр.	Лаптев		12.06.87			
ГИП	Шкляр		12.06.87			
Вед.инж.	Креповская		12.06.87	Техническое описание	Стадия	Лист	Листов
					Р	1	2
					Белгипродор		
Н.контр.	Ткаченко		17.06.87				

Копировала БАА — формат А3

металлической балки барьерного ограждения и бетонного парапета должна быть выполнена вертикальная разметка для повышения безопасности движения в соответствии с указаниями проекта привязки.

4.3. Марки стали для армирования монолитных конструкций должны соответствовать таблице 1.

Таблица 1

Арматурная сталь	Документ, регламентирующий качество стали	Марка стали	Диаметр, мм
Стержневая горячекатанная гладкая класса А-I	ГОСТ 5781-82* ГОСТ 380-71*	ВСт3сп2	6-40
		ВСт3пс2	6-40
		ВСт3Гпс2	6-18
		Ст3сп3	6-10
		Ст3пс3	6-10
		Ст3кп3	6-10
		3Ст3кп3	6-10
Стержневая горячекатанная периодического профиля класса А-II	ГОСТ 5781-82*	25Г2С 35ГС	6-40

5. Требования к работам по выполнению бетонных и железобетонных конструкций и к закладным изделиям.

5.1. Арматурные стержни монолитных участков в местах пересечения объединить вязальной проволокой или контактной точечной сваркой.

5.2 В связи с малыми геометрическими размерами бетонных и железобетонных конструкций, особенно шпонок, выравнивающего слоя и пространства между торцами плит, бетон должен приготавливаться с использованием щебня мелких фракций (до 15-20 мм).

5.3. Перед обетонированием шпонок щели между плитами пролетного строения шириной более 15мм заполнить снизу уплотнителем.

5.4. Бетон на самонапрягающемся цементе НЦ20, укладываемый в зоне металлического окаймления деформационного шва 1ДШ, готовить в непосредственной близости от места укладки, чтобы укладка его осуществлялась не позднее, чем через 30-40 минут с момента приготовления. Укладку бетона производить на обеспыленную и увлажненную поверхность при температуре воздуха $t \geq +10°C$ без перерывов. До избежание появления усадочных трещин не позднее 1 часа после укладки отдельную поверхность укрыть брезентом или полиэтиленовой пленкой до набора бетоном 30% прочности. После чего защитное покрытие убрать и на протяжении 7-10 суток (до стабилизации процесса самонапряжения) производить непрерывное увлажнение.

5.5. Закладные изделия для прикрепления стоек барьерного ограждения в проектном положении зафиксировать приваркой к закладным изделиям в плитах пролетного строения.

Поз.	Обозначение	Наименование	Кол. на исполн. 3.503.1-75.3 0100- 01	02	03	04					Масса ед., кг	Примечание
		Документация										
	3.503.1 — 75.3 0000 ТО	Техническое описание	X	X	X	X						
	3.503.1 — 75.3 0100 СБ	Схема расположения элементов	X	X	X	X						
		Изделия железобетонные										
		Плита пролетного строения										
1	3.503.1 — 75.5 100	1ПР6.1	8								2570	
	- 03	1ПР6.2		8							2570	
2	3.503.1 — 75.5 100 - 06	1ПР6.3	2	2	2	2					2570	
3	3.503.1 — 75.5 200	2ПР6.1			4						5250	
	- 03	2ПР6.2				4					5250	
		Участки монолитные										
4	3.503.1 — 75.3 1300-01	Ум 1	7	7	3	3						0,11м³
5	3.503.1 — 75.3 1400-01	Ум 3.1	2	2	2	2						0,65м³
		Марка	6ПС1.1а	6ПС1.1б	6ПС1.2а	6ПС1.2б						

Нач.отд.	Федоров		05.08.87
Гл.констр.	Лаптев		05.08.87
ГИП	Шкляр		05.08.87
Вед.инж.	Хреновская		05.08.87
Ст.инж.	Цыганкова		05.08.87
Инж.	Ленько		05.08.87
Н.контр.	Денисенко		05.08.87

3.503.1-75.3 0100

Пролетное строение 6ПС1.

Спецификация

Стадия	Лист	Листов
Р		1

Белгипродор

БПС 1.1а ; БПС 1.1б

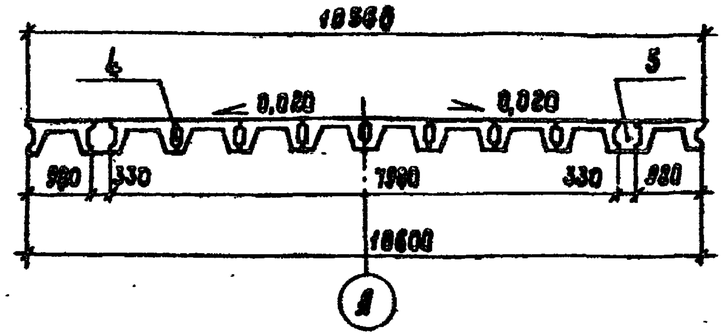

План

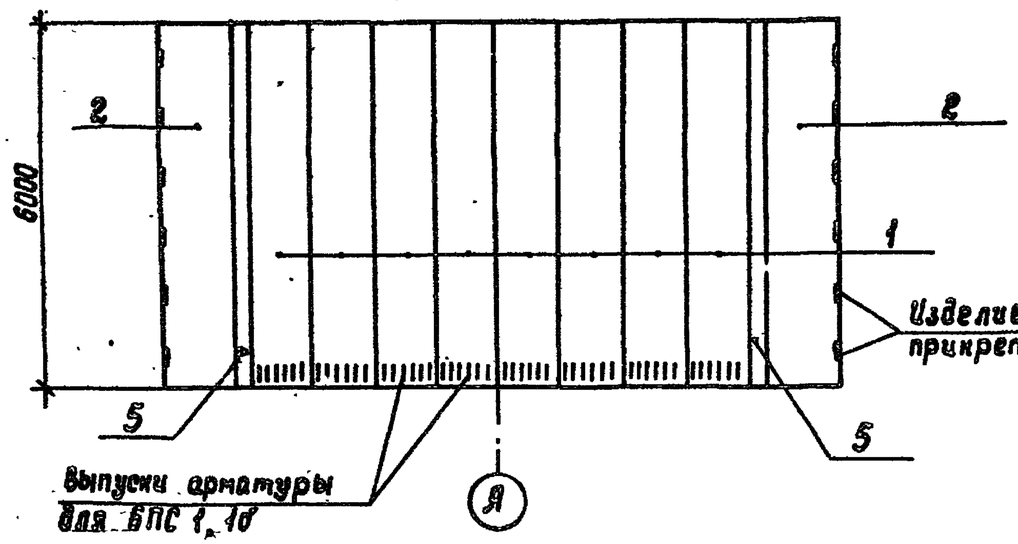

БПС 1.2а ; БПС 1.2б

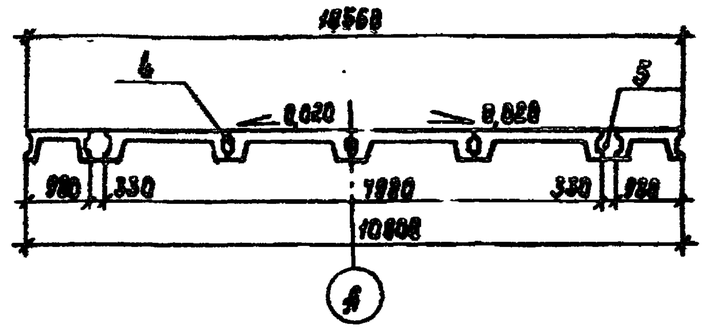

План

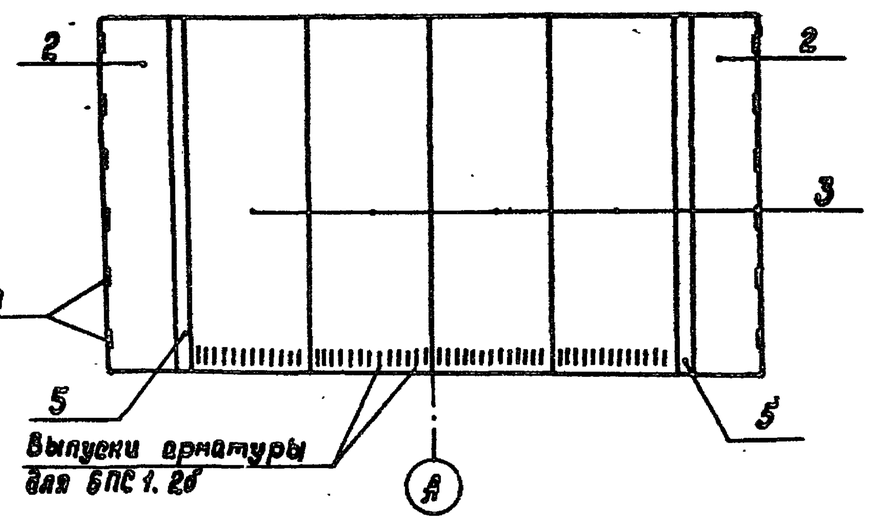

1. Концы плит с выпусками арматуры установить со стороны деформационного шва 1ДШ.
2. Установку плит на опоры см. л. 3100.

Нач.отд.	Федоров		03.08.87
Гл.констр.	Лаптев		03.08.87
ГИП	Шкляр		03.08.87
Вед.инж.	Хреновская		03.08.87
Ст.инж.	Цыганкова		03.08.87
Инж.	Кенько		03.08.87
Н.контр.	Денисенко		03.08.87

3.503.1-75.3 0100 СБ

Пролетное строение БПС1. Схема расположения элементов

Стадия	Лист	Листов
Р		1

Белгипродор

Поз.	Обозначение	Наименование	Кол. на исполн. 3.503.1-75.3 0200- 01	02	03	04					Масса ед., кг	Примечание
		Документация										
	3.503.1 — 75. 3 ·000ПТО	Техническое описание	X	X	X	X						
	3.503.1 — 75. 3 0200 СБ	Схема расположения элементов	X	X	X	X						
		Изделия железобетонные										
		Плита пролетного строения										
1	3.503.1 — 75. 5 100	1ПР 6.1	9		1						2570	
	-03	1ПР 6.2		9		1					2510	
2	3.503.1 — 75. 5 100-06	1ПР6.3	2	2	2	2					2570	
3	3.503.1 — 75. 5 200	2ПР6.1			4						5250	
	-03	2ПР6.2				4					5250	
		Участки монолитные										
4	3.503.1 — 75.3 1300-01	Ум 1	8	8	4	4						0,11 м³
5	3.503.1 — 75.3 1400-01	Ум 3.1	2	2	2	2						0,65 м³
		Марка	6ПС2.1а	6ПС2.1б	6ПС2.2а	6ПС2.2б						

Нач.отд.	Федоров		03.08.87
Гл.инженер	Лаптев		03.08.87
ГИП	Шкляр		03.08.87
Вед.инж.	Хренабская		03.08.87
Ст.инж.	Цыганкова		11.05.87
Инж.	Ченько		03.08.87
Н.контр.	Денисенко		03.08.87

3.503.1 - 75.3 0200

Пролетное строение 6ПС2.

Спецификация

Стадия	Лист	Листов
Р		1

Белгипродор

Инв.№ подл. | Подпись и дата | Взам.инв.№

6ПС2.1а ; 6ПС2.1б

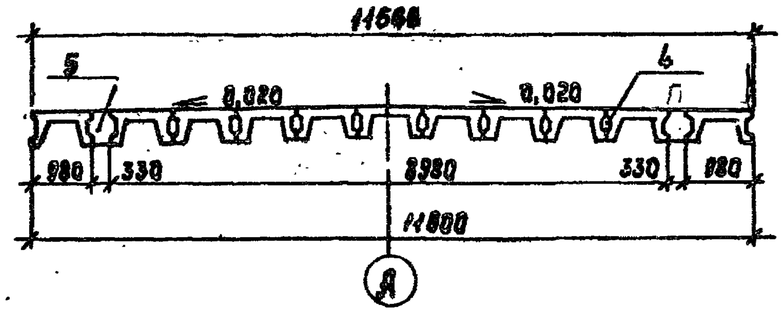

План

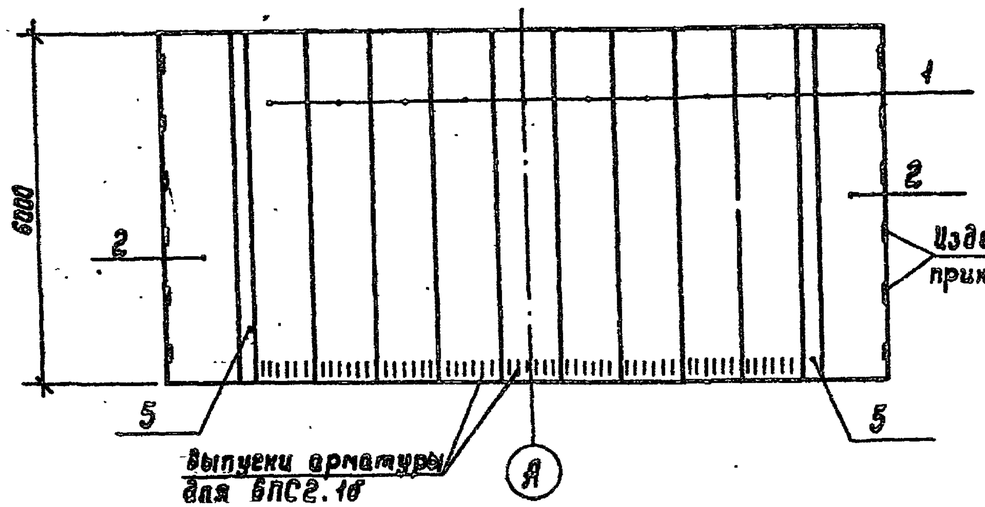

6ПС2.2а ; 6ПС2.2б

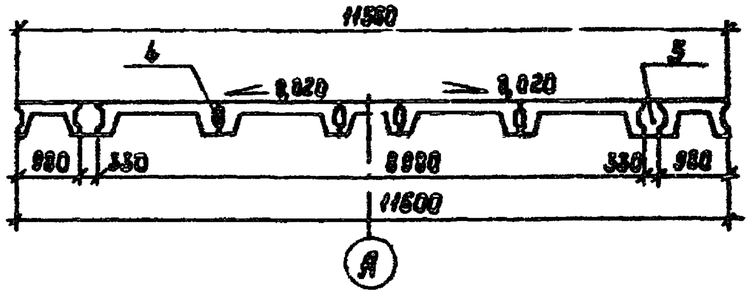

План

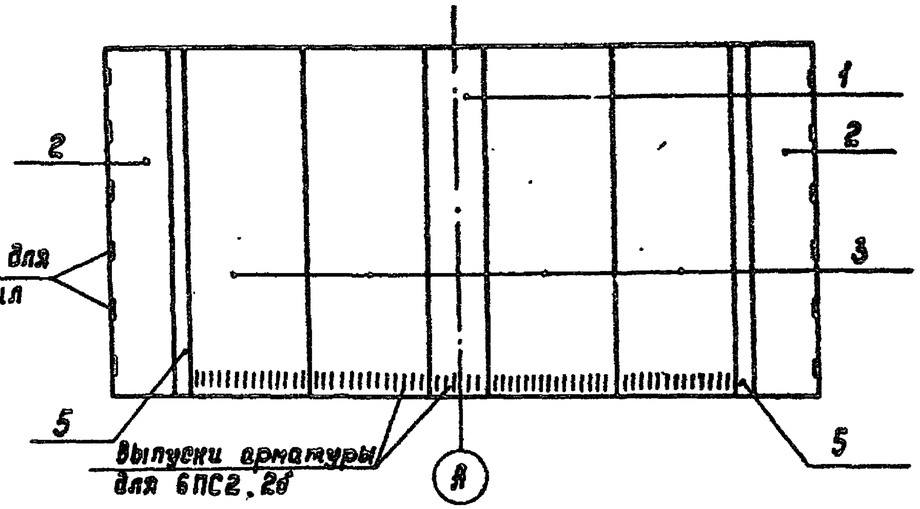

1. Концы плит с выпусками арматуры установить со стороны деформационного шва 1ДШ.
2. Установку плит на опоры см. 3.3100.

Нач.отд.	Федоров		03.08.87
Гл.констр.	Лаптев		03.08.87
ГИП	Шкляр		03.08.87
Вед.инж.	Хренавская		03.08.87
Ст.инж.	Цыганкова		03.08.87
Инж.	Ненько		03.08.87
Н.контр.	Денисенко		03.08.87

3.503.1-75.3 0200С6

Пролетное строение 6ПС2. Схема расположения элементов

Стадия	Лист	Листов
Р		1

Белгипродор

Копировал Нижинский

Формат А3

Инв.№ подл. | Подпись и дата | Взам.инв.№

Поз.	Обозначение	Наименование	Кол. на исполн. 3.503.1-75.3 0300- 01	02	03	04					Масса ед., кг	Примечание
		Документация										
	3.503.1-75.3 0000 ТО	Техническое описание	X	X	X	X						
	3.503.1-75.3 0300 СБ	Схема расположения элементов	X	X	X	X						
		Изделия железобетонные										
		Плита пролетного строения										
1	3.503.1-75.5 100	1ПР 6.1	10								2570	
	-03	1ПР 6.2		10							2570	
2	3.503.1-75.5 100-06	1ПР 6.3	2	2	2	2					2570	
3	3.503.1-75.5 200	2ПР 6.1			5						5250	
	-03	2ПР 6.2				5					5250	
		Участки монолитные										
4	3.503.1-75.3 1300-01	Ун 1	9	9	4	4						0,11 м³
5	3.503.1-75.3 1500-01	Ун 4.1	2	2	2	2						0,92 м³
		Марка	6ПС3.1а	6ПС3.1б	6ПС3.2а	6ПС3.2б						

Нач. отд.	Федоров		05.08.87
Гл. конструктор	Долгов		05.08.87
ГИП	Шкляр		05.08.87
Гл. инж. проекта	Хроновская		05.08.87
Гл. спец.	Шкляренко		05.08.87
Инж.	Ямщик		05.08.87
Нач. отдела	Ямщик		05.08.87

3.503.1 - 75.3 0300

Пролетное строение БПС3.
Спецификация

Стадия	Лист	Листов
Р		1

Белгипродор

Копировал Нахимович

Формат А3

Инв. № подл. | Подпись и дата | Взам. инв. №

БПС3.1а; БПС3.1б

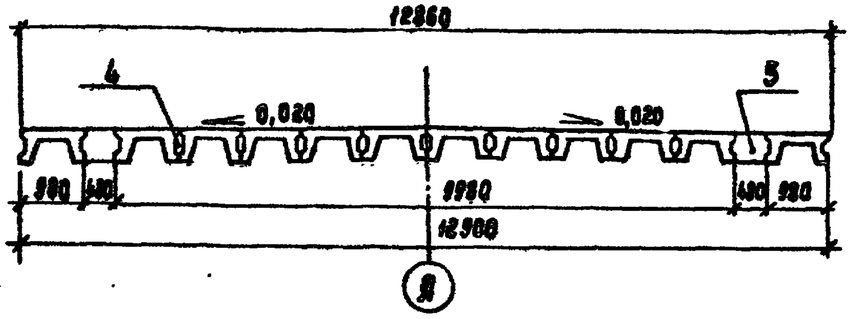

БПС3.2а ; БПС3.2б

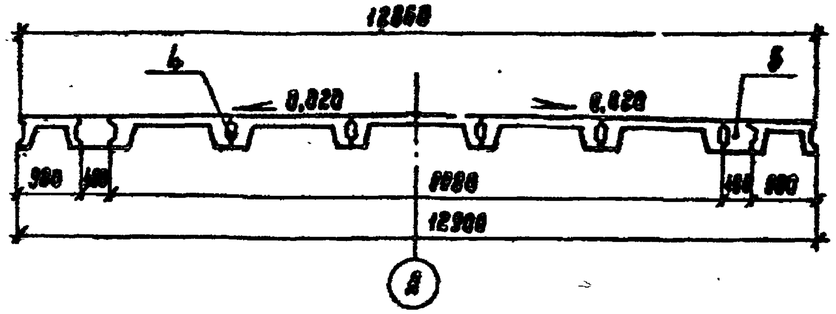

План

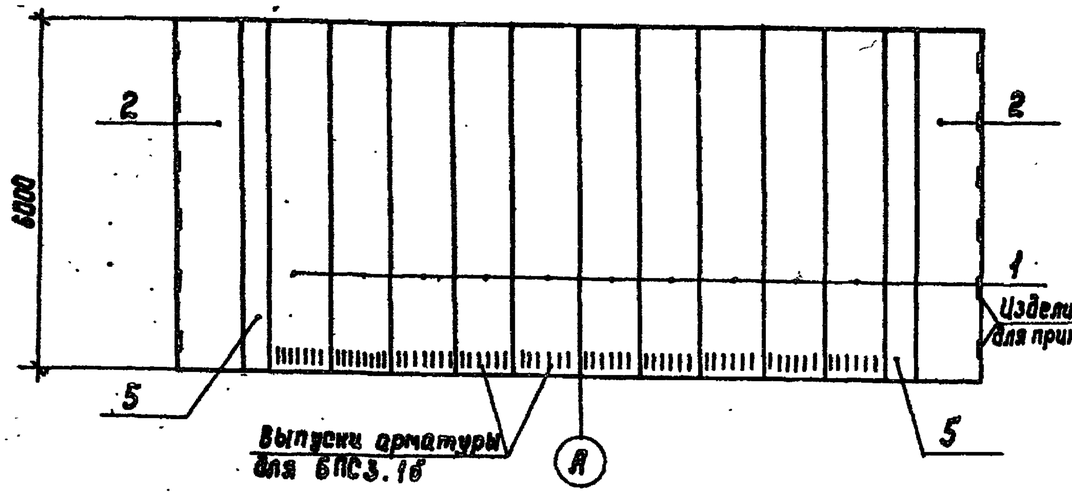

План

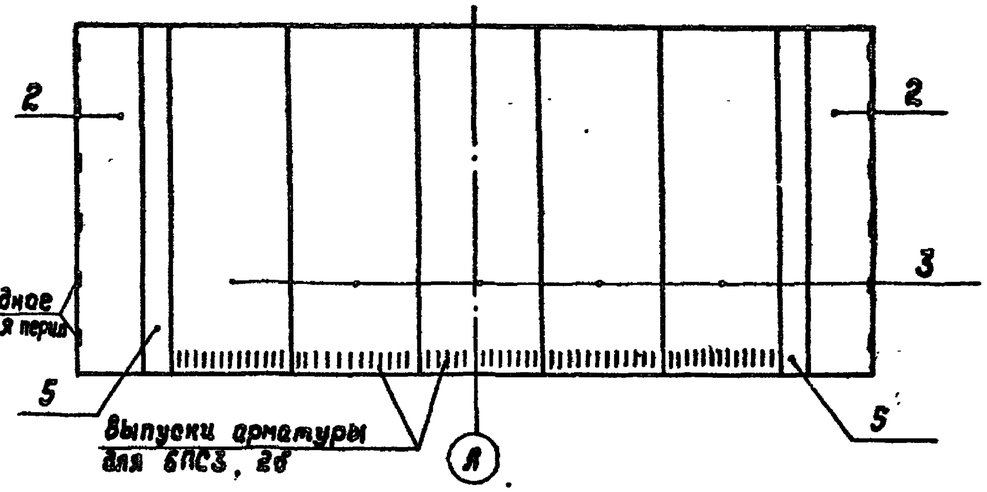

1. Концы плит с выпусками арматуры установить со стороны деформационного шва 1ДШ.
2. Установку плит на опоры см. 3 3100.

Нач.отд.	Федоров		03.02.87
Гл.констр	Лаптев		03.02.87
ГИП	Шкляр		03.02.87
Вед.инж.	Хреновская		03.02.87
Ст.инж.	Цыганкова		03.02.87
Инж.	Кенько		03.02.87
Н.контр.	Денисенко		03.02.87

3.503.1-75.3 0300 СБ

Пролетное строение БПС3. Схема расположения элементов

Стадия	Лист	Листов
Р		1

Белгипродор

Копировал Нахимович

Формат А3

Инв.№ подл. | Подпись и дата | Взам.инв.№

Поз.	Обозначение	Наименование	Кол. на исполн. 3.503.1-75.3 0400- 01	02	03	04					Масса ед., кг	Примечание
		Документация										
	3.503.1-75.3 0000 ТО	Техническое описание	X	X	X	X						
	3.503.1-75.3 0400 СБ	Схема расположения элементов	X	X	X	X						
		Изделия железобетонные										
		Плита пролетного строения										
1	3.503.1-75.5 100	1ПР 6.1	11		3						2570	
	-03	1ПР 6.2		11		3					2570	
2	3.503.1-75.5 100-06	1ПР6.3	2	2	2	2					2570	
3	3.503.1-75.5 200	2ПР6.1			4						5250	
	-03	2ПР6.2				4					5250	
		Участки монолитные										
4	3.503.1-75.3 1300-01	Ум 1	10	10	6	6						0,11 м³
5	3.503.1-75.3 1500-02	Ум 4.2	2	2	2	2						0,92 м³
		Марка	БПС4.1а	БПС4.1б	БПС4.2а	БПС4.2б						

Нач.отд.	Федоров		05.08.87
Гл.инженер	Лаптев		05.08.87
ГИП	Шкляр		05.08.87
Вед.инж.	Хреновская		05.08.87
Ст.инж.	Цыганкова		11.05.87
Инж.	Ненько		05.08.87
Контроль	Денисенко		05.08.87

3.503.1-75.3 · 0400

Пролетное строение БПС4.

Спецификация

Стадия	Лист	Листов
Р		1

Белгипродор

Инв.№ подл. | Подпись и дата | Взам.инв.№

Копировал Нахимович

Формат А3

БПС 4.1а ; БПС4.1б

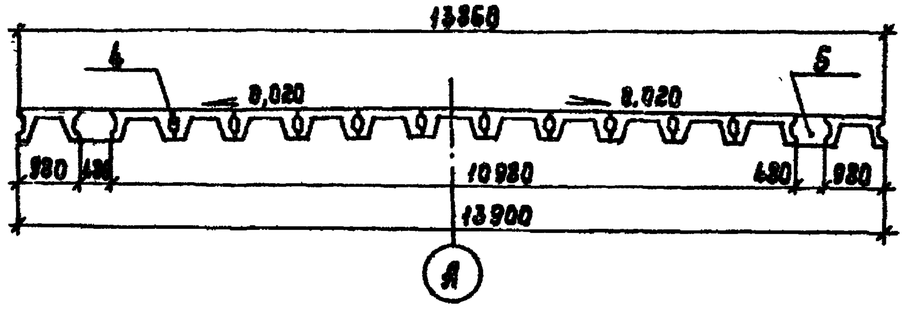

БПС4.2а ; БПС4.2б

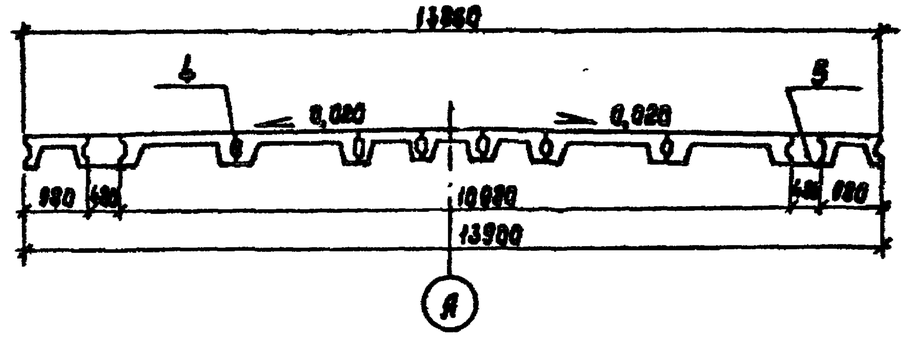

План

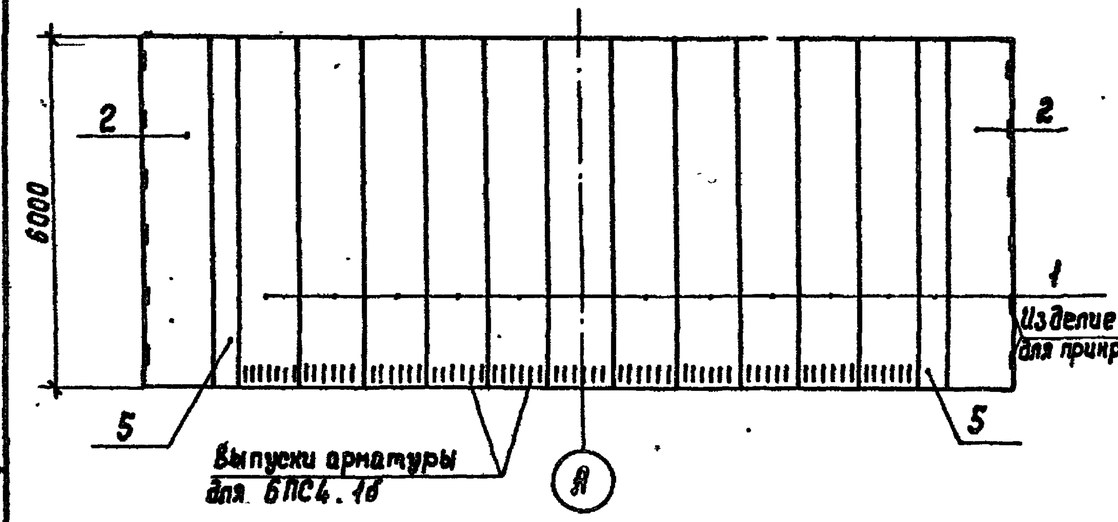

План

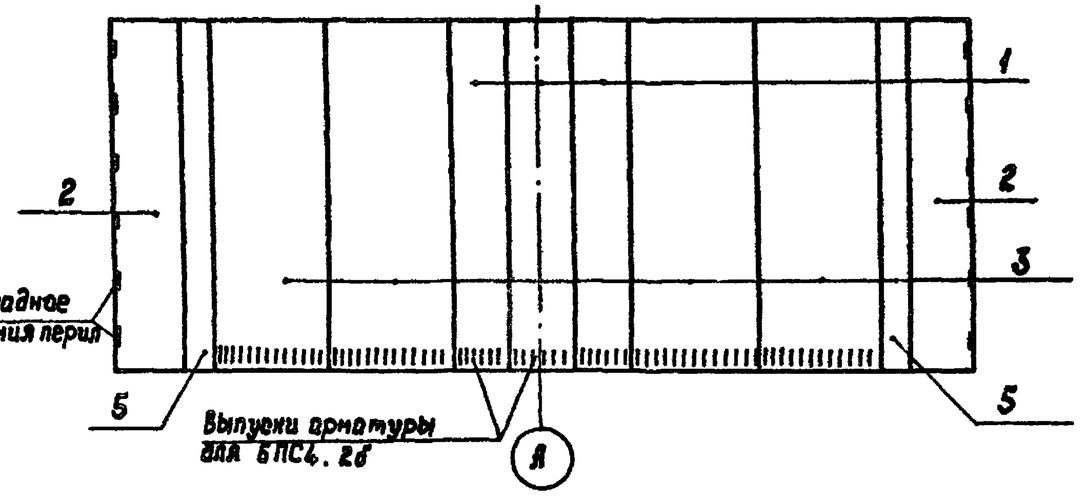

1. Концы плит с выпусками арматуры установить со стороны деформационного шва 1ДШ.
2. Установку плит на опоры см. 3.3400.

Нач.отд.	Федоров		03.08.87
Гл.констр	Лаптев		03.08.87
ГИП	Шкляр		03.08.87
Вед.инж.	Хреновская		03.08.87
Ст.инж.	Цыганкова		03.08.87
Инж.	Кенько		03.08.87
Н.контр.	Денисенко		03.08.87

3.503.1-75 . 3 0400 СБ

Пролетное строение БПС4.
Схема расположения элементов

Стадия	Лист	Листов
Р		1

Белгипродор

Копировал Нахимович

Формат А3

Инв.№ подл. | Подпись и дата | Взам. инв.№

Поз.	Обозначение	Наименование	Кол. на исполн. 3.503.1-75.3 0500- 01	02	03	04					Масса ед., кг	Примечание
		Документация										
	3.503.1-75.3 0000 ТО	Техническое описание	X	X	X	X						
	3.503.1-75.3 0500 СБ	Схема расположения элементов	X	X	X	X						
		Изделия железобетонные										
		Плита пролетного строения										
1	3.503.1-75.5 100	1ПР6.1	12								2570	
	-03	1ПР6.2		12							2570	
2	3.503.1-75.5 100-06	1ПР6.3	2	2	2	2					2570	
3	3.503.1-75.5 200	2ПР6.1			6						5250	
	-03	2ПР6.2				6					5250	
		Участки монолитные										
4	3.503.1-75.3 1300-01	Ун1	11	11	5	5						0,11 м³
5	3.503.1-75.3 1600-01	Ун5.1	2	2	2	2						0,51 м³
		Марка	6ПС5.1а	6ПС5.1б	6ПС5.2а	6ПС5.2б						

Нач.отд.	Федоров		05.08.87
Гл.констр.	Лаптев		05.08.87
ГИП	Шкляр		05.08.87
Вед.инж.	Хренабовская		05.08.87
Ст.инж.	Цыганкова		11.06.87
Инж.	Кенько		05.08.87
Н.контр.	Денисенко		05.08.87

3.503.1-75.3 0500

Пролетное строение 6ПС5.

Спецификация

Стадия	Лист	Листов
Р		1

Белгипродор

Инв.№подл. | Подпись и дата | Взам.инв.№

БПС5.1а ; БПС5.1б

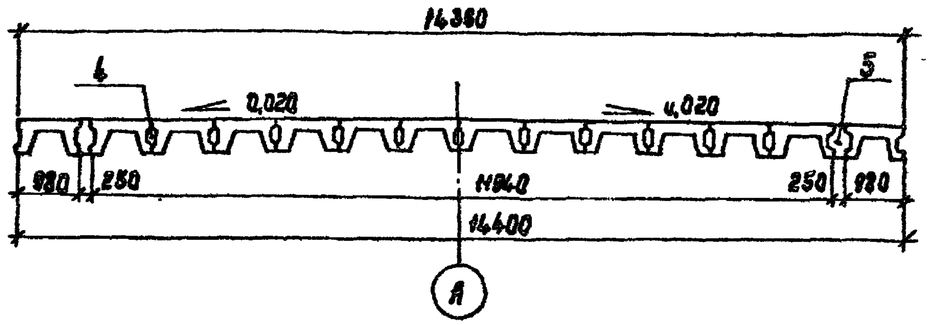

План

БПС5.2а ; БПС5.2б

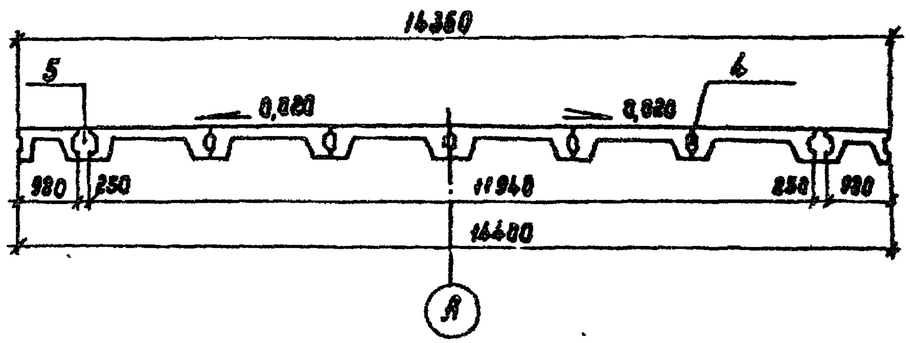

План

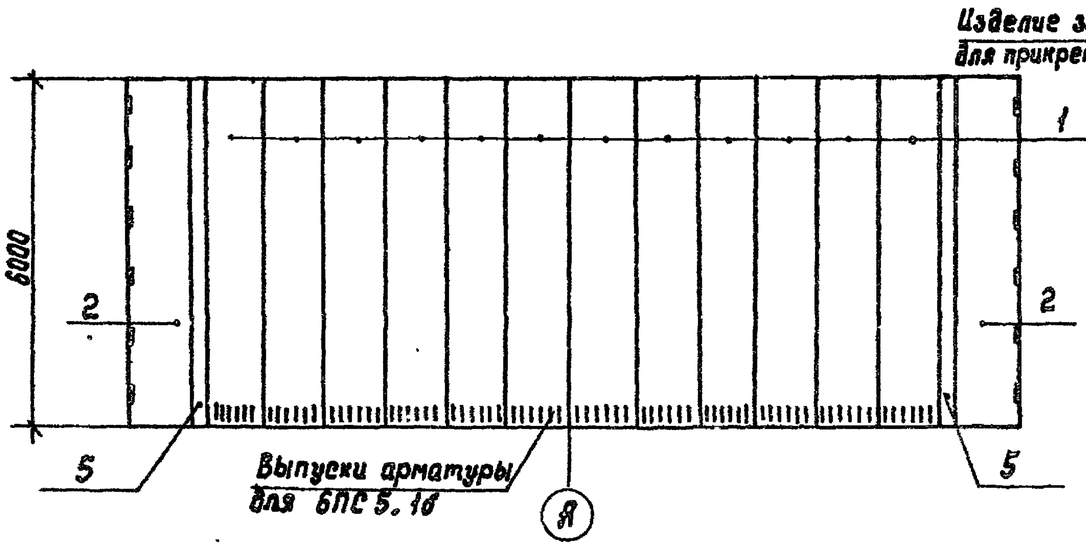

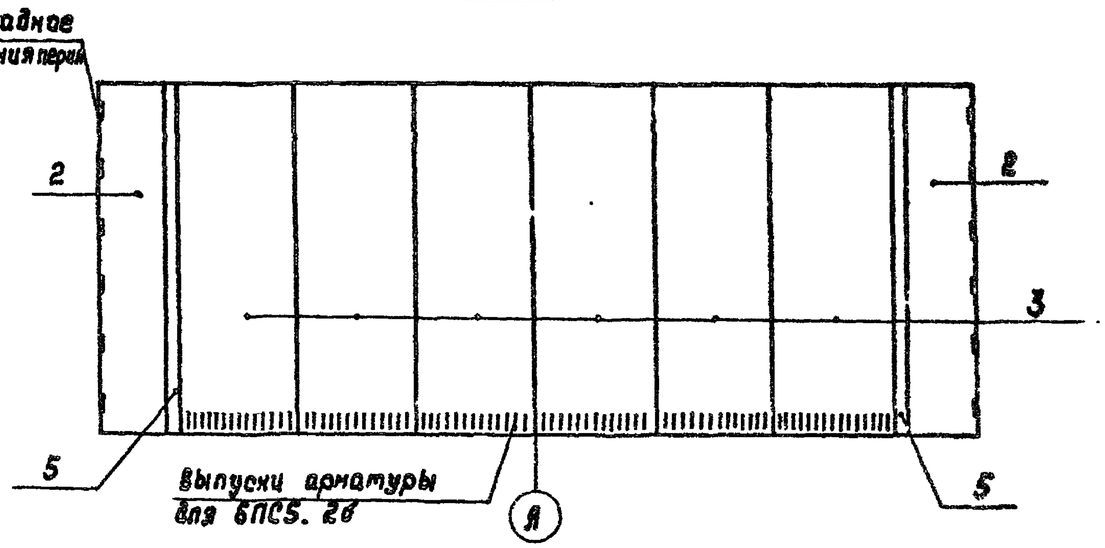

1. Концы плит с выпусками арматуры установить со стороны деформационного шва 1ДШ.
2. Установку плит на опоры см. 3 3100.

Нач.отд.	Федоров		03.08.87	3.503.1-15.3 0500 СБ
Гл.констр.	Лаптев		03.08.87	
ГИП	Шкляр		03.08.87	
Вед.инж.	Хренковская		03.08.87	Пролетное строение БПС5. Схема расположения элементов
Ст.инж.	Цыганкова		03.08.87	
Инж.	Ненько		03.08.87	
Н.контр.	Денисенко		03.08.87	

Стадия	Лист	Листов
Р		1

Белгипродор

Копировал Нахимович

Формат А3

Инв.№подл. | Подпись и дата | Взам.инв.№

Поз.	Обозначение	Наименование	Кол. на исполн. 3.503.1-75.3 0600- 01	02	03	04					Масса ед., кг	Примечание
		Документация										
	3.503.1—75.3 0000 ТО	Техническое описание	X	X	X	X						
	3.503.1—75.3 0600-СБ	Схема расположения элементов	X	X	X	X						
		Изделия железобетонные										
		Плита пролетного строения										
1	3.503.1—75.5 100	1ПР 6.1	13		1						2570	
	-03	1ПР 6.2		13		1					2570	
2	3.503.1—75.5 100 -06	1ПР 6.3	2	2	2	2					2570	
3	3.503.1—75.5 200	2ПР6.1			6						5250	
	-03	2ПР6.2				6					5250	
		Участки монолитные										
4	3.503.1—75.3 1300 -01	Ум 1	12	12	6	6						0,11м³
5	3.503.1—75.3 1600 -02	Ум 5.2	2	2	2	2						0,51м³
		Марка	6ПС6.1а	6ПС6.1б	6ПС6.2а	6ПС6.2б						

Нач.отд.	Федоров		05.08.87
Гл.констр.	Лаптев		05.08.87
ГИП	Шкляр		05.08.87
Вед.инж.	Хреновская		05.08.87
Ст.инж.	Цыганкова		11.06.87
Инж.	Ненько		05.08.87
Н.контр.	Денисенко		05.08.87

3.503.1-75.3 0600

Пролетное строение 6ПС6.
Спецификация

Стадия	Лист	Листов
Р	1	1

Белгипродор

Инв. № подл. | Подпись и дата | Взам. инв. №

Копировал Махинович

Формат А3

6ПСБ.1а ; 6ПСБ.1б

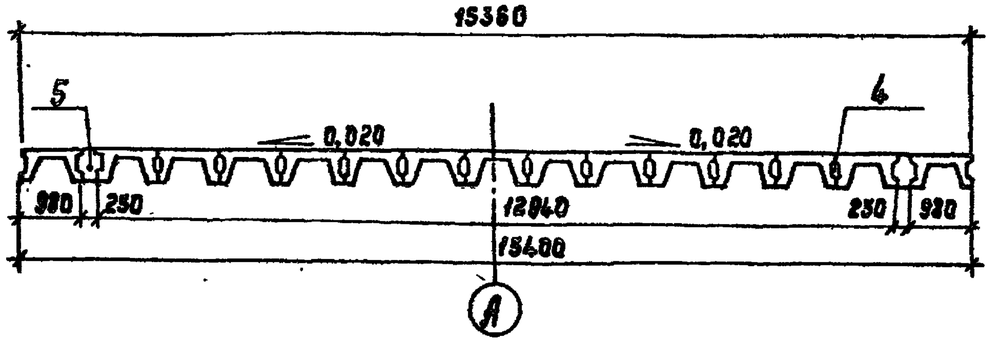

6ПСБ.2а ; 6ПСБ.2б

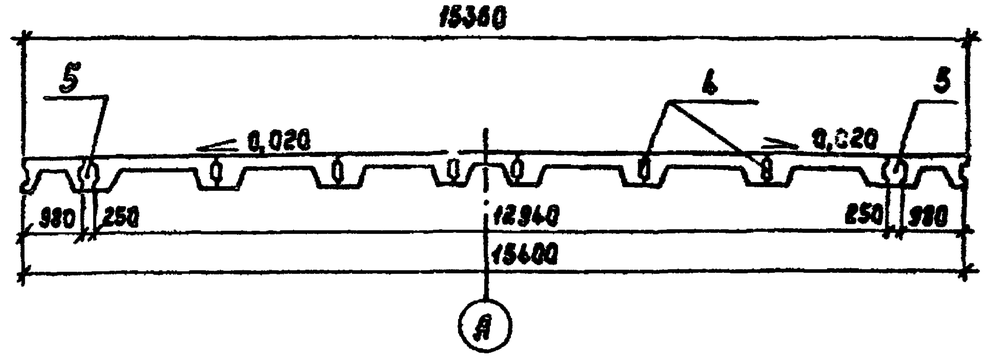

План

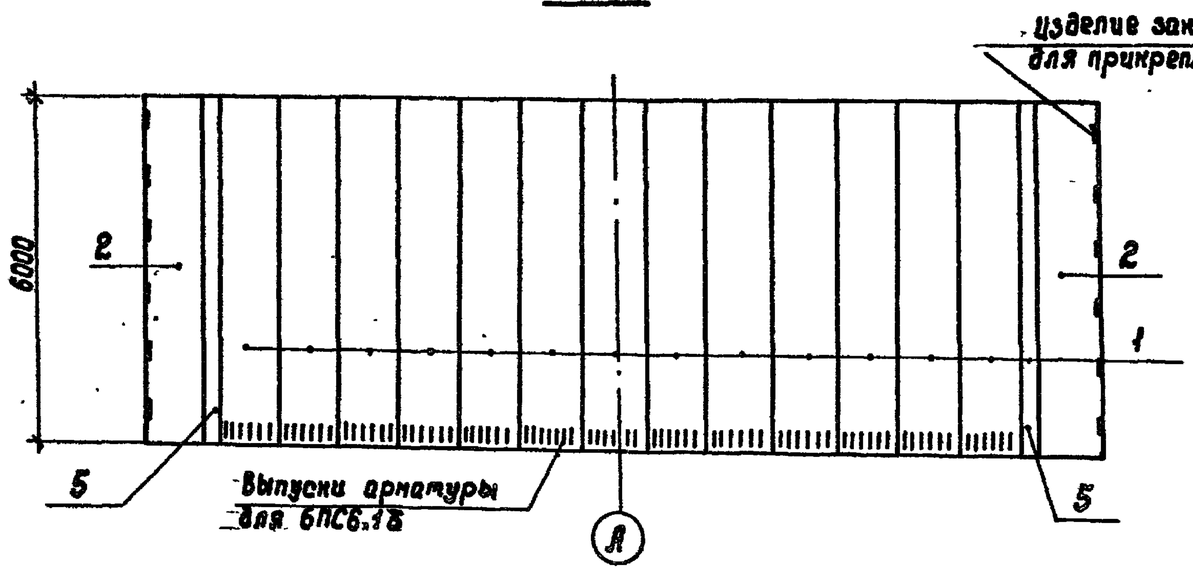

План

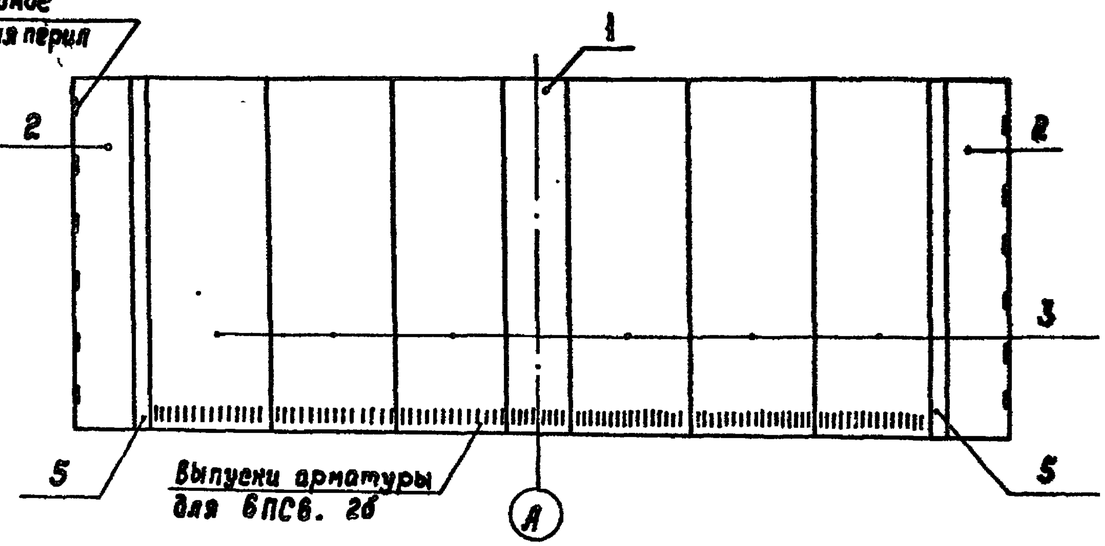

1. Концы плит с выпусками арматуры установить со стороны деформационного шва 1ДШ.
2. Установку плит на опоры см. 3 3100

Нач.отд.	Федоров		03.08.87
Гл.констр	Лаптев		03.08.87
ГИП	Шкляр		03.08.87
Вед.инж.	Хреновская		03.08.87
Ст.инж.	Цыганкова		03.08.87
Инж.	Кенько		03.08.87
Н.контр.	Денисенко		03.08.87

3.503.1-75.3 0600 СБ

Пролетное строение 6ПСБ.
Схема расположения элементов

Стадия	Лист	Листов
Р		1

Белгипродор

Копировал Нахимович

Формат А3

Инв. N подл. | Подпись и дата | Взам. инв. N

Поз.	Обозначение	Наименование	Кол. на испол. 3.503.1-75.3 отоо- 01	02	03	04	05	06	07	08	Масса ед., кг.	Примечание
		Документация										
	3.503.1-75.3 0000 ТО	Техническое описание										
	3.503.1-75.3 отоо СБ	Схема расположения элементов										
		Изделия железобетонные										
		Плита пролетного строения										
1	3.503.1-75.5 300	1ПР 9.1	8								5000	2,0
	-03	1ПР 9.2		8							5000	
	3.503.1-75.5 500	1ПРН 9.1			8						5000	
	-03	1ПРН 9.2				8					5000	
2	3.503.1-75.5 300 -06	1ПР 9.3	2	2			2	2			5000	2,0
	3.503.1-75.5 300 -06	1ПРН 9.3			2	2			2	2	5000	
3.	3.503.1-75.5 400	2ПР 9.1					4				9800	
	-03	2ПР 9.2						4			9800	
	3.503.1-75.5 600	2ПРН 9.1							4		9800	
	-03	2ПРН 9.2								4	9800	
		Участки монолитные										
4	3.503.1-75.3 1300 -02	Ум 2	7	7	7	7	3	3	3	3		0,25 м³
5	3.503.1-75.3 1400 -02	Ум 3.2	2	2	2	2	2	2	2	2		1,5 м³
		Марка	9пс1.1а	9пс1.1б	9псн1.1а	9псн1.1б	9пс1.2а	9пс1.2б	9псн1.2а	9псн1.2б		

Инв.№ подл. | Подпись и дата | Взам.инв.№

Нач.отд	Федоров		05.08.87
Гл.конст.	Лаптев		05.08.87
ГИП	Шкляр		05.08.87
Вед.инж.	Хрженовская		05.08.87
Ст.инж.	Цыганкова		05.08.87
Инж.	Женько		05.08.87
Н.контр.	Денисенко		05.08.87

3.503.1-75.3 0700

Пролетное строение 9пс1; 9псн1. Спецификация

стадия	лист	листов
Р		1

Белгипродор

копировал СЗ

формат А3

9пс1.1а; 9пс1.1б; 9псн1.1а; 9псн1.1б.

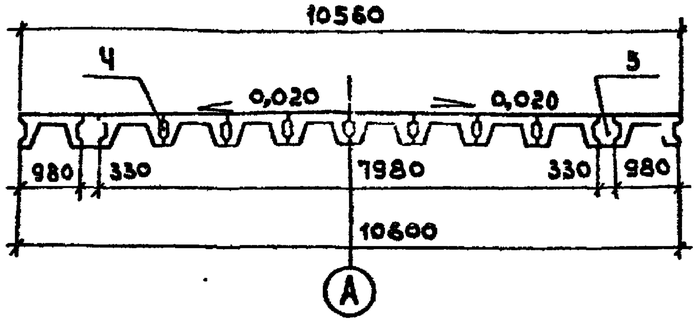

План

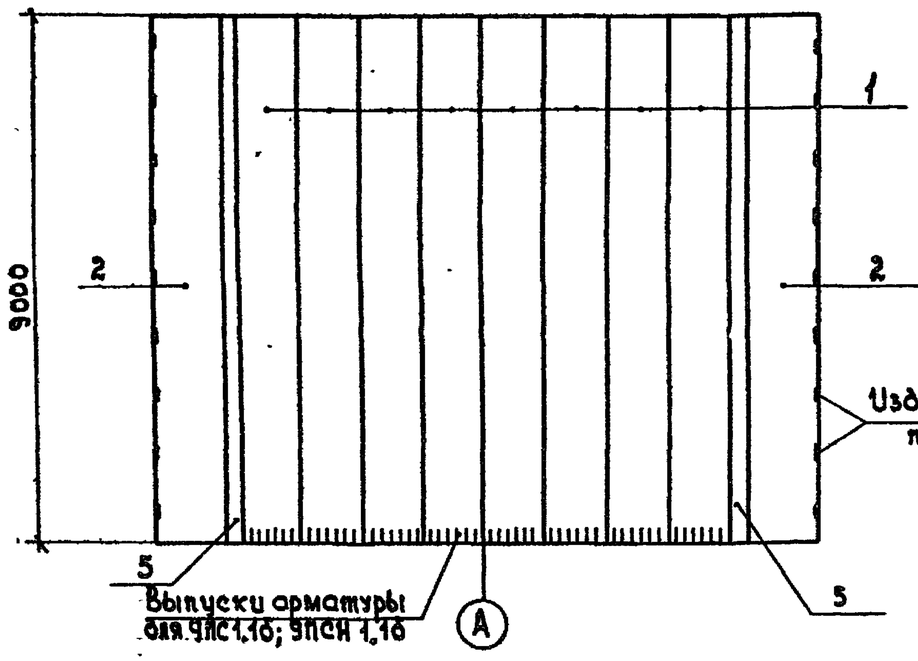

9пс1.2а; 9пс12б; 9псн1.2а; 9псн1.2б.

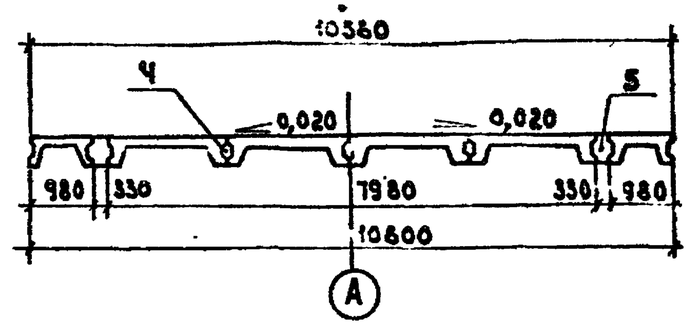

План

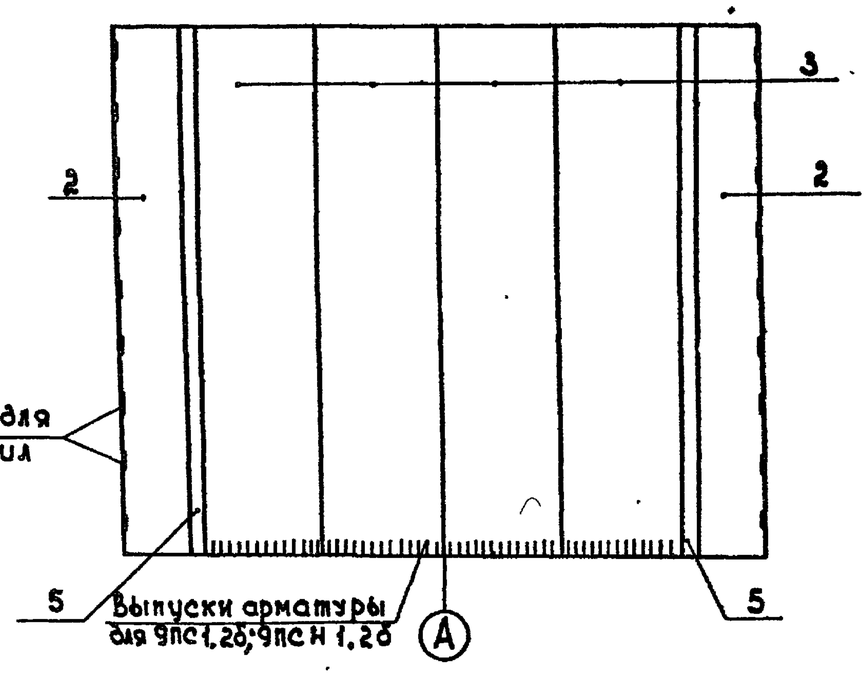

1. Концы плит с выпусками арматуры установить со стороны деформационного шва 1ДШ.
2. Установку плит на опоры см. 3 3100.

Нач. отд.	Федоров		05.08.87	3.503.1-75.3 0700 СБ
Гл. конст.	Лаптев		05.08.87	
ГИП	Шкляр.		05.08.87	
Вед. инж.	Хреновская		05.08.87	Пролетное строение 9пс1; 9псн1. Схема расположения элементов
Ст. инж.	Цыганкова		05.08.87	
Инж.	Кенько		05.08.87	
Н. контр.	Денисенко		05.08.87	

стадия	лист	листов
Р		1

Белгипродор

Инв. № подл. | Подпись и дата | Взам. инв. №

копировал СЕ

формат. А3

Поз.	Обозначение	Наименование	Кол. на исполн. 3.503.1-75.3 0800- 01	02	03	04	05	06	07	08	Масса ед., кг	Примечание
		Документация										
	3.503.1-75.3 0000ТО	Техническое описание	X	X	X	X	X	X	X	X		
	3.503.1-75.3 0800СБ	Схема расположения элементов	X	X	X	X	X	X	X	X		
		Изделия железобетонные										
		Плита пролетного строения										
1	3.503.1-75.5 300	1ПР 9.1	9				1				5000	
	-03	1ПР 9.2		9				1			5000	
	3.503.1-75.5 500	1ПРН 9.1			9				1		5000	
	-03	1ПРН 9.2				9				1	5000	
2	3.503.1-75.5 300-06	1ПР 9.3	2	2			2	2			5000	
	3.503.1-75.5 500-06	1ПРН 9.3			2	2			2	2	5000	
3	3.503.1-75.5 400	2ПР 9.1					4				9800	
	-03	2ПР 9.2						4			9800	
	3.503.1-75.5 600	2ПРН 9.1							4		9800	
	-03	2ПРН 9.2								4	9800	
		Участки монолитные										
4	3.503.1-75.3 1300-02	Ум 2	8	8	8	8	4	4	4	4		0,25 м³
5	3.503.1-75.3 1400-02	Ум 3.2	2	2	2	2	2	2	2	2		1,5 м³
		Марка	9ПС2.1а	9ПС2.1б	9ПСН2.1а	9ПСН2.1б	9ПС2.2а	9ПС2.2б	9ПСН2.2а	9ПСН2.2б		

Начотд	Федоров		05.08.87
Гл.констр.	Лаптев		05.08.87
ГИП	Шкляр		05.08.87
Вед.инж.	Хреновская		05.08.87
Ст.инж.	Цыганкова		05.08.87
Инж.	Хенько		05.08.87
Н.контр.	Денисенко		05.08.87

3.503.1-75.3 0800

Пролетное строения 9ПС 2, 9ПСН 2. Спецификация

Стадия	Лист	Листов
Р		1

Белгипродор

Инв.№ подл. | Подпись и дата | Взам.инв.№

копировал СЛ

формат А3

9ПС2.1а; 9ПС2.1б; 9ПСН2.1а; 9ПСН2.1б.

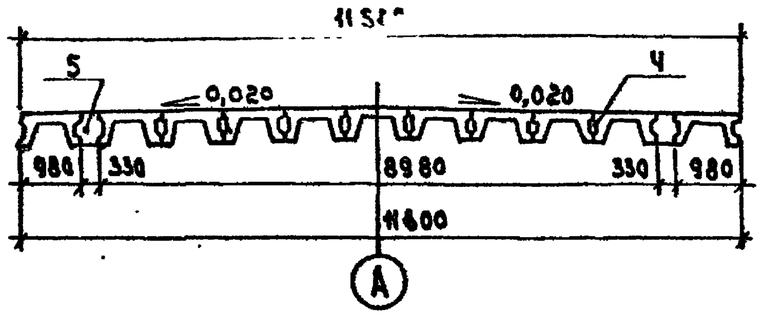

План

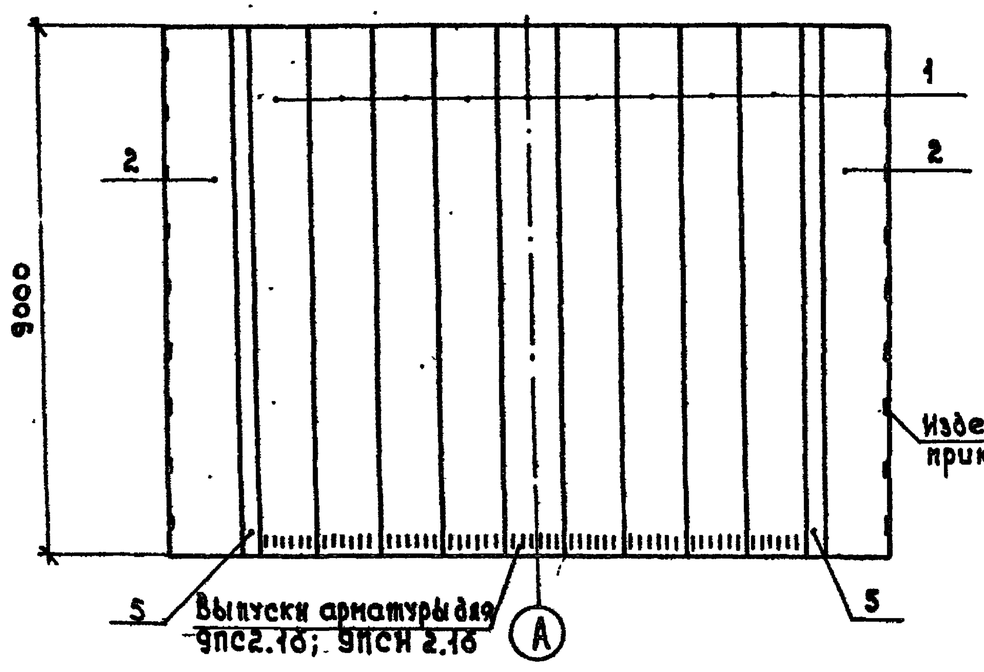

9ПС2.2а; 9ПС2.2б; 9ПСН2.2а; 9ПСН2.2б.

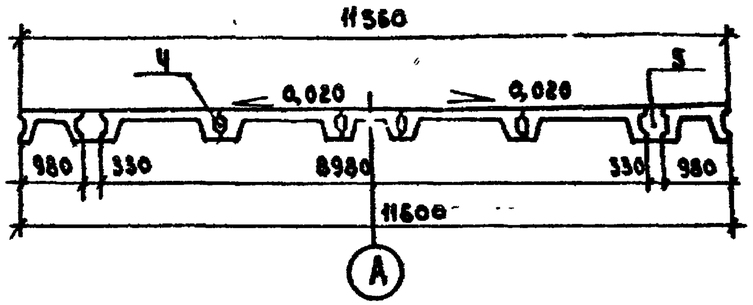

План

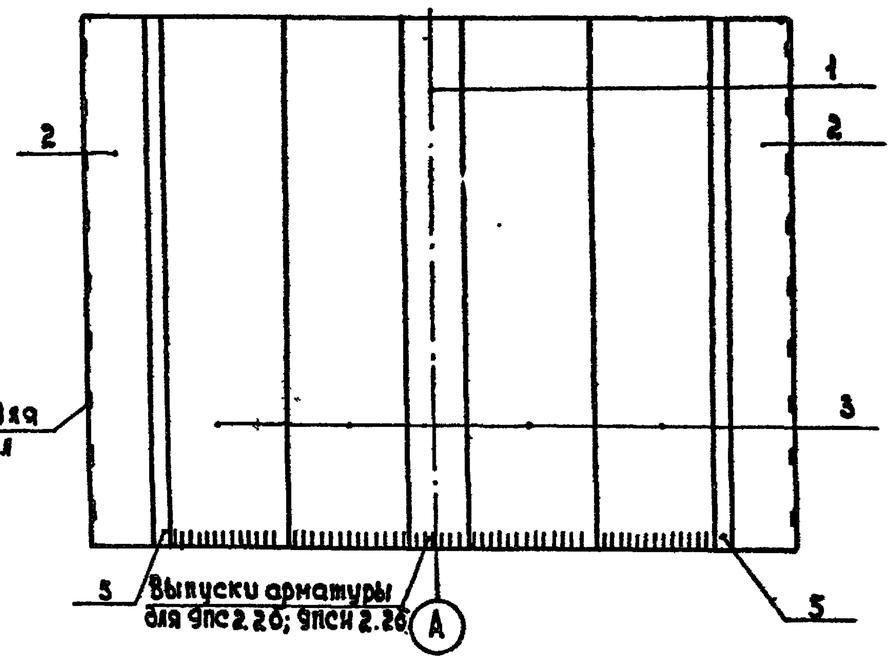

1. Концы плит с выпусками арматуры установить со стороны деформационного шва 1ДШ.
2. Установку плит на опоры см. 3.3100.

Нач.отд.	Федоров		05.08.87
Гл.конст.	Лаптев		05.08.87
ГИП	Шкляр		05.08.87
Вед.инж.	Хреновская		05.08.87
Ст.инж.	Цыганкова		05.08.87
Инж.	Женько		05.08.87
Н.контр.	Денисенко		05.08.87

3.503.1-75.3 0800 СБ

Пролетное строение 9ПС2, 9ПСН2. Схема расположения элементов

Стадия	Лист	Листов
Р		1

Белгипродор

Инв.№ подл. | Подпись и дата | Взам.инв.№

Копировал СЗ

Формат А3

Поз.	Обозначение	Наименование	Кол. на исполн. 3.503.1-75.3 0900- 01	02	03	04	05	06	07	08	Масса ед., кг	Примечание
		Документация										
	3.503.1-75.3 0000 ТО	Техническое описание										
	3.503.1-75.3 0900 СБ	Схема расположения элементов										
		Изделия железобетонные										
		Плита пролетного строения										
1	3.503.1-75.5 300	1ПР 9.1	10								5000	
	-03	1ПР 9.2		10							5000	
	3.503.1-75.5 500	1ПРН 9.1			10						5000	
	-03	1ПРН 9.2				10					5000	
2	3.503.1-75.5 300-06	1ПР 9.3	2	2			2	2			5000	
	3.503.1-75.5 500-06	1ПРН 9.3			2	2			2	2	5000	
3.	3.503.1-75.5 400	2ПР 9.1					5				9800	
	-03	2ПР 9.2						5			9800	
	3.503.1-75.5 600	2ПРН 9.1							5		9800	
	-03	2ПРН 9.2								5	9800	
		Участки монолитные										
4.	3.503.1-75.3 1300-02	Ум 2	9	9	9	9	4	4	4	4		0,25 м³
5.	3.503.1-75.3 1500-03	Ум 4.3	2	2	2	2	2	2	2	2		2,1 м³
		Марка	9ПС3.1а	9ПС3.1б	9ПСН3.1а	9ПСН3.1б	9ПС3.2а	9ПС3.2б	9ПСН3.2а	9ПСН3.2б		

Нач.отд	Федоров		05.08.87
Гл.констр	Лаптев		05.08.87
ГИП	Шкляр		05.08.87
Вед.инж	Хреновская		05.08.87
Ст.инж.	Цыганкова		05.08.87
Инж.	Женько		05.08.87
Н.контр	Денисенко		05.08.87

3.503.1-75.3 0900

Пролетное строение 9ПС3, 9ПСН3. Спецификация

Стадия	Лист	Листов
Р		1

Белгипродор

Инв.№ подл. | Подпись и дата | Взам. инв.№

Копировал СС

Формат А3

9пс3.1а; 9пс3.1б; 9псн3.1а; 9псн3.1б

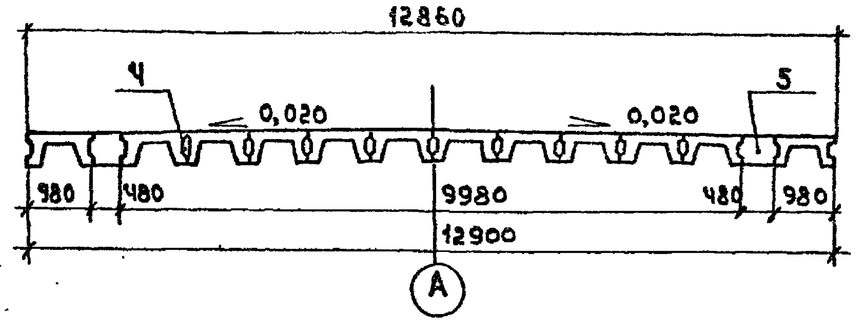

9пс3.2а; 9пс3.2б; 9псн3.2а; 9псн3.2б

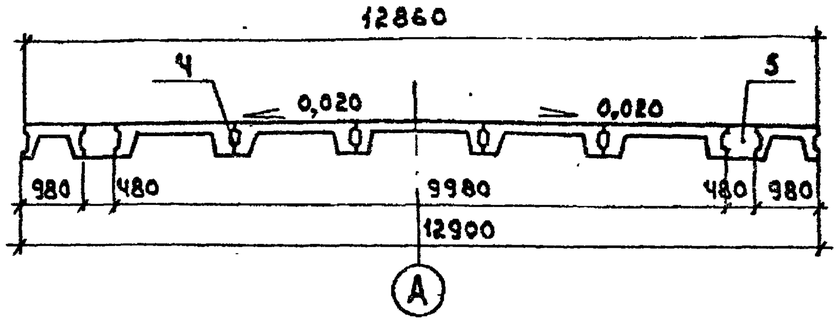

План

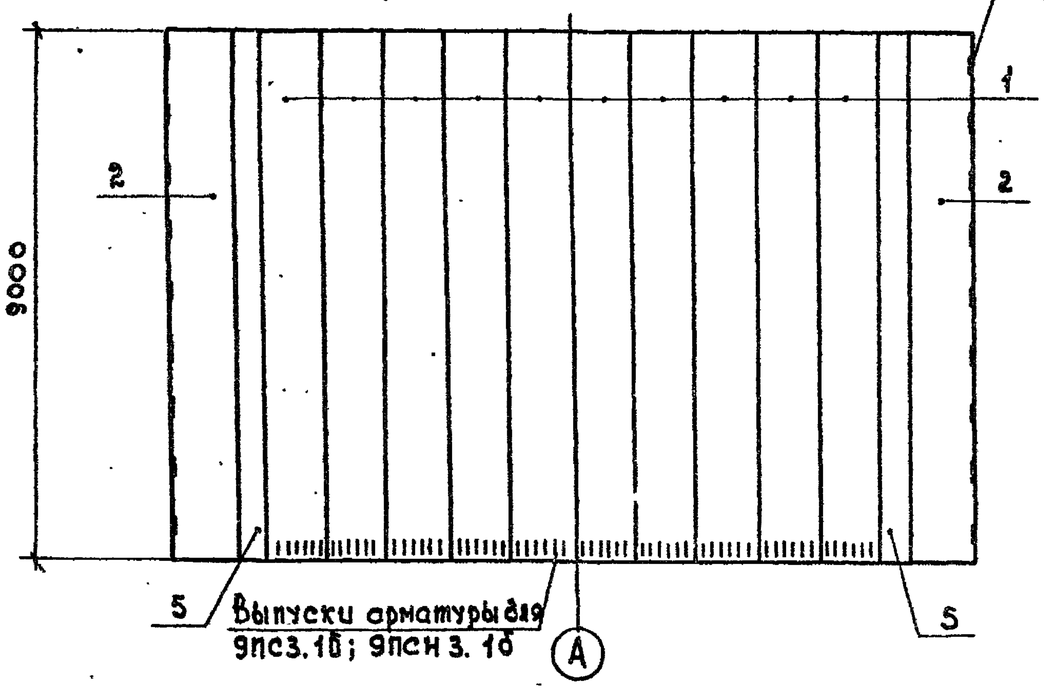

Изделие закладное для прикрепления перил

План

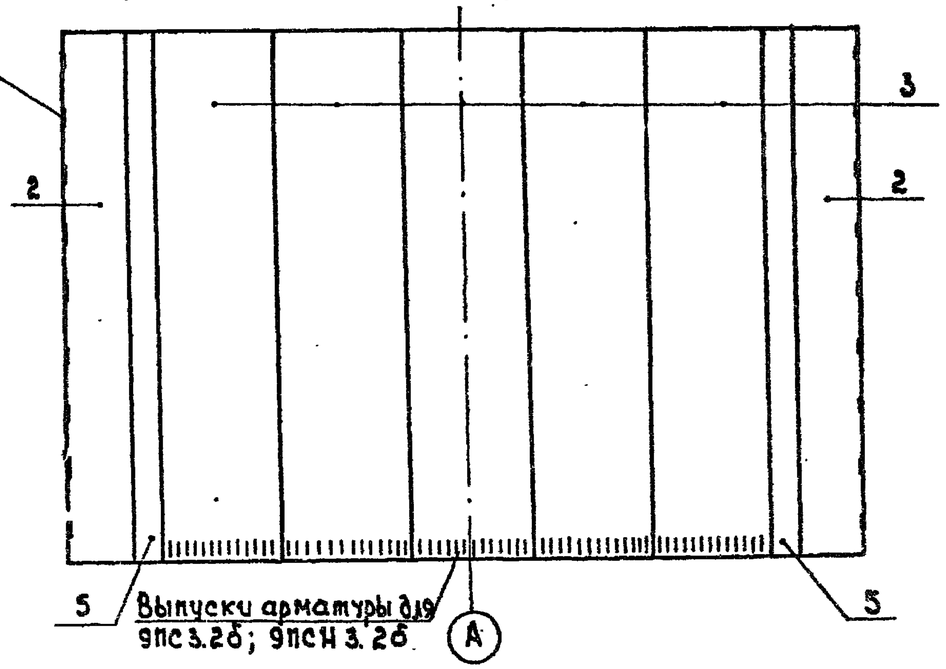

1. Концы плит с выпусками арматуры установить со стороны деформационного шва 1ДШ.
2. Установку плит на опоры см. 3 3100.

Нач.отд.	Федоров		24.07.87
Гл.констр.	Лаптев		24.07.87
ГИП	Шкляр		24.07.87
Вед.инж.	Хреновская		24.07.87
Ст.инж.	Цыганкова		24.07.87
Инж.	Женько		24.07.87
Н.контр.	Денисенко		24.07.87

3.503.1-75.3 0900 СБ

Пролетное строение 9пс3, 9псн3. Схема расположения элементов

стадия	лист	листов
Р		1

Белгипродор

Копировал СХ

Формат А3

Инв.№ подл. | Подпись и дата | Взам.инв.№

Поз.	Обозначение	Наименование	Кол. на исполн. 3.503.1-75.3 1000-								Масса ед., кг.	Примечание
			01	02	03	04	05	06	07	08		
		Документация										
	3.503.1-75.3 0000ТО	Техническое описание										
	3.503.1-75.3 1000СБ	Схема расположения элементов										
		Изделия железобетонные										
		Плита пролетного строения										
1	3.503.1-75.5 300	1ПР 9.1	11				3				5000	
	-03	1ПР 9.2		11				3			5000	
	3.503.1-75.5 500	1ПРН 9.1			11				3		5000	
	-03	1ПРН 9.2				11				3	5000	
2	3.503.1-75.5 300-06	1ПР 9.3	2	2			2	2			5000	
	3.503.1-75.5 500-06	1ПРН 9.3			2	2			2	2	5000	
3	3.503.1-75.5 400	2ПР 9.1					4				9800	
	-03	2ПР 9.2						4			9800	
	3.503.1-75.5 600	2ПРН 9.1							4		9800	
	-03	2ПРН 9.2								4	9800	
		Участки монолитные										
4	3.503.1-75.3 1300-02	Ум 2	10	10	10	10	6	6	6	6		0,25 м³
5	3.503.1-75.3 1500-04	Ум 4.4	2	2	2	2	2	2	2	2		2,1 м³
		Марка	9пс4.1а	9пс4.1б	9псн4.1а	9псн4.1б	9пс4.2а	9пс4.2б	9псн4.2а	9псн4.2б		

Нач.отд.	Федоров		05.08.87
Гл.констр.	Лаптев		05.08.87
ГИП	Шкляр		05.08.87
Вед.инж.	Хреновская		05.08.87
Ст.инж.	Цыганкова		05.08.87
Инж.	Кенько		05.08.87
Н.контр.	Денисенко		05.08.87

3.503.1-75.3 1000

Пролетное строение 9пс4, 9псн4. Спецификация

стадия	лист	листов
Р		1

Белгипродор

Инв.№ подл. | Подпись и дата | Взам. инв.№

копировал СЕ

формат А3

ЭПСЧ.1а; ЭПСЧ.1б; ЭПСНЧ.1а; ЭПСНЧ.1б.

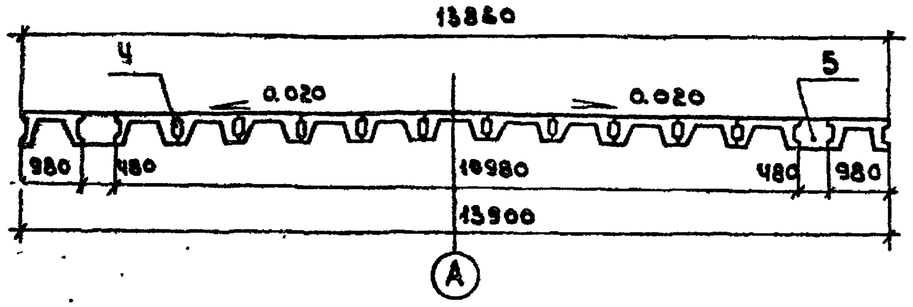

План

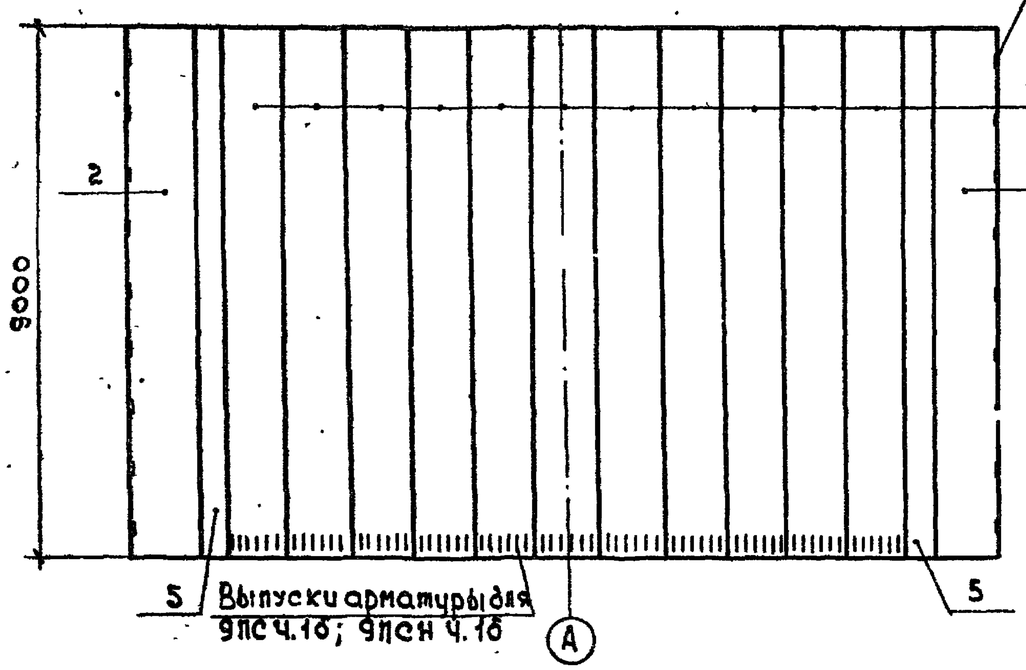

ЭПСЧ.2а; ЭПСЧ.2б; ЭПСНЧ.2а; ЭПСНЧ.2б.

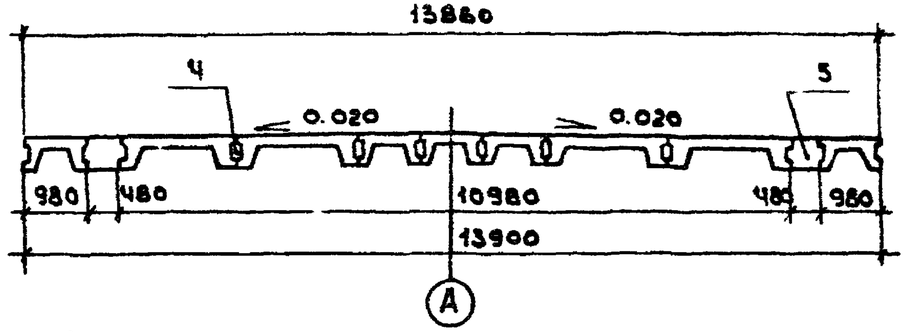

План

Изделие закладное для прикрепления перил

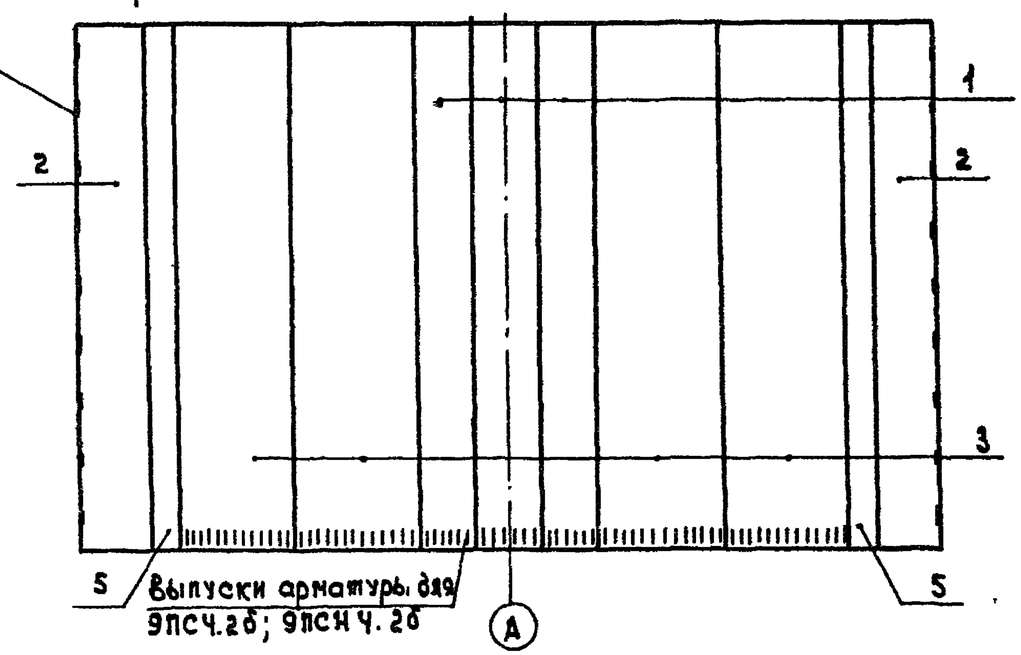

1. Концы плит с выпусками арматуры установить со стороны деформационного шва 1ДШ.
2. Установку плит на опоры см. 3 3100.

Нач.отд	Федоров		24.07.87
Гл.констр	Лаптев		24.07.87
ГИП	Шкляр		24.07.87
Вед.инж	Хреновская		24.07.87
Ст.инж	Цыганкова		24.07.87
Инж.	Хенько		24.07.87
Н.контр	Денисенко		24.07.87

3.503.1-75.3 1000 СБ

Пролетное строение ЭПСЧ, ЭПСНЧ. Схема расположения элементов

стадия	лист	листов
Р		1

Белгипродор

Инв.№ подл. | Подпись и дата | Взам.инв.№

копировал

формат А3

Поз.	Обозначение	Наименование	Кол. на исполн. 3.503.1-75.3 1100- 01	02	03	04	05	06	07	08	Масса ед., кг	Примечание
		Документация										
	3.503.1-75.3 0000ТО	Техническое описание	X	X	X	X	X	X	X	X		
	3.503.1-75.3 1100СБ	Схема расположения элементов	X	X	X	X	X	X	X	X		
		Изделия железобетонные										
		Плита пролетного строения										
1.	3.503.1-75.5 300	1ПР 9.1	12								5000	
	-03	1ПР 9.2		12							5000	
	3.503.1-75.5 500	1ПРН 9.1			12						5000	
	-03	1ПРН 9.2				12					5000	
2	3.503.1-75.5 300-06	1ПР 9.3	2	2			2	2			5000	
	3.503.1-75.5 500-06	1ПРН 9.3			2	2			2	2	5000	
3	3.503.1-75.5 400	2ПР 9.1					6				9800	
	-03	2ПР 9.2						6			9800	
	3.503.1-75.5 600	2ПРН 9.1							6		9800	
	-03	2ПРН 9.2								6	9800	
		Участки монолитные										
4.	3.503.1-75.3 1300-02	Ум 2	11	11	11	11	5	5	5	5		$0,25\ м^3$
5	3.503.1-75.3 1600-03	Ум 5.3	2	2	2	2	2	2	2	2		$1,2\ м^3$
		Марка	9ПС5.1а	9ПС5.1б	9ПСН5.1а	9ПСН5.1б	9ПС5.2а	9ПС5.2б	9ПСН5.2а	9ПСН5.2б		

Нач.отд.	Федоров		05.08.87
Гл.констр.	Лаптев		05.08.87
ГИП	Шкляр		05.08.87
Вед.инж.	Греновская		05.08.87
Ст.инж.	Цыганкова		05.08.87
Инж.	Хенько		05.08.87
Н.контр.	Денисенко		05.08.87

3.503.1-75.3 1100

Пролетное строение 9ПС5; 9ПСН5. Спецификация

Стадия	Лист	Листов
Р		1

Белгипродор

Инв.№ подл. | Подпись и дата | Взам.инв.№

Копировал | Формат А3

9ПС5.1а; 9ПС5.1б; 9ПСН5.1а; 9ПСН5.1б.

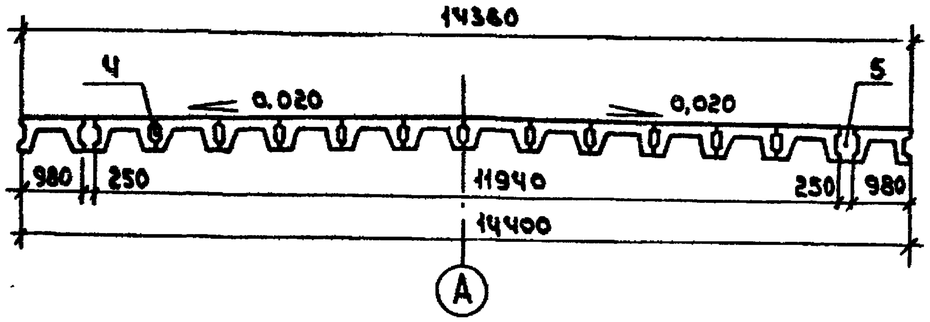

План

9ПС5.2а; 9ПС5.2б; 9ПСН5.2а; 9ПСН5.2б

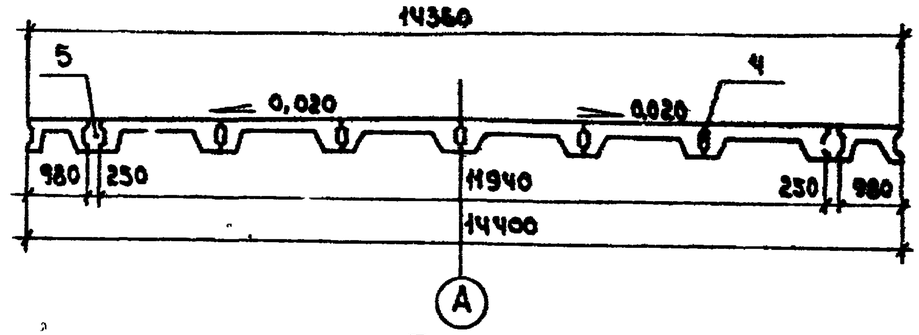

План

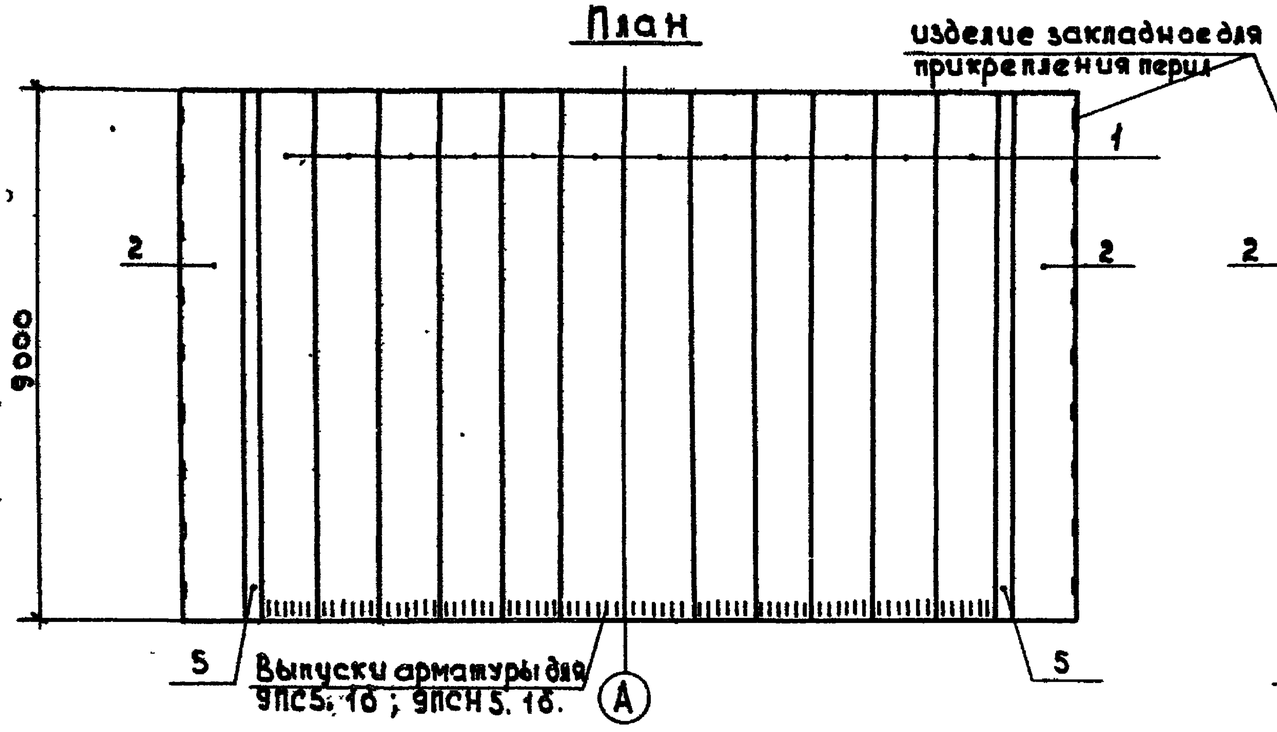

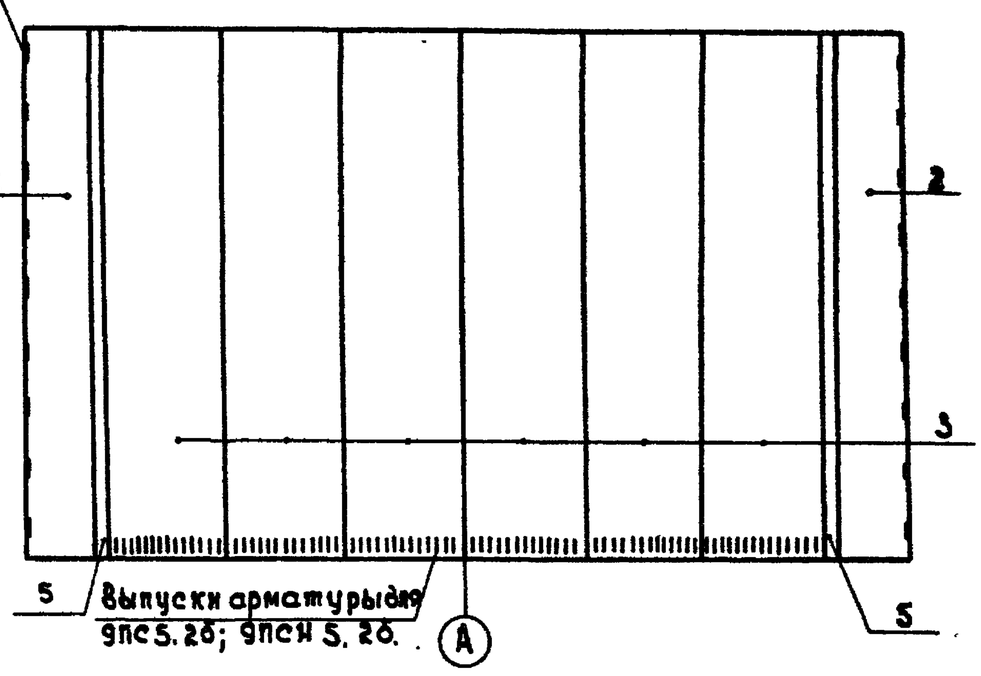

1. Концы плит с выпусками арматуры установить со стороны деформационного шва 1Д.Ш.
2. Установку плит на опоры см. 3 3100.

Нач.отд.	Федоров		
Гл.конст.	Лаптев		
ГИП	Шкляр		
Вед.инж.	Хреновская		
Ст.инж.	Цыганкова		
Н.контр.	Денисенко		

3.503.1-75.3 1100 СБ

Пролетное строение 9ПС5; 9ПСН5. Схема расположения элементов

стадия	лист	листов
Р		1

Белгипродор

Инв. № подл. | Подпись и дата | Взам. инв. №

копировал

формат А3

Поз.	Обозначение	Наименование	Кол. на исполн. 3.503.1-75.3 1200-								Масса ед., кг	Примечание
			01	02	03	04	05	06	07	08		
		Документация										
	3.503.1-75.3 000ТО	Техническое описание	X	X	X	X	X	X	X	X		
	3.503.1-75.3 1200 СБ	Схема расположения элементов	X	X	X	X	X	X	X	X		
		Изделия железобетонные										
		Плита пролетного строения										
1	3.503.1-75.5 300	1ПР 9.1	13				1				5000	
	-03	1ПР 9.2		13				1			5000	
	3.503.1-75.5 500	1ПРН 9.1			13				1		5000	
	-03	1ПРН 9.2				13				1	5000	
2	3.503.1-75.5 300-06	1ПР 9.3	2	2			2	2			5000	
	3.503.1-75.5 500-06	1ПРН 9.3			2	2			2	2	5000	
3	3.503.1-75.5 400	2ПР 9.1					6				9800	
	-03	2ПР 9.2						6			9800	
	3.503.1-75.5 600	2ПРН 9.1							6		9800	
	-03	2ПРН 9.2								6	9800	
		Участки монолитные										
4	3.503.1-75.3 1300-02	Ум 2	12	12	12	12	6	6	6	6		0,25 м³
5	3.503.1-75.3 1600-04	Ум 5.4	2	2	2	2	2	2	2	2		1,2 м³
		Марка	9пс6.1а	9пс6.1б	9псн6.1а	9псн6.1б	9пс6.2а	9пс6.2б	9псн6.2а	9псн6.2б		

Инв.№ подл. | Подпись и дата | Взам. инв.№

Нач.отд.	Федоров		05.08.87
Гл.констр.	Лаптев		05.08.87
ГИП	Шкляр		05.08.87
Вед.инж.	Хреновская		05.08.87
Ст.инж.	Цыганкова		05.08.87
Инж.	Кенько		05.08.87
Н.контр.	Денисенко		05.08.87

3.503.1-75.3 1200

Пролетное строение 9пс6, 9псн6. Спецификация

Стадия	Лист	Листов
Р		1

Белгипродор

копировал

формат А3

9ПС6.1а; 9ПС6.1б; 9ПСН6.1а; 9ПСН6.1б.

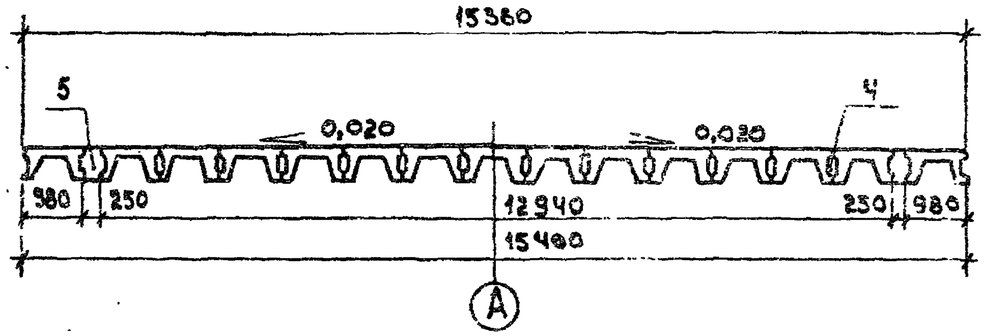

9ПС6.2а; 9ПС6.2б; 9ПСН6.2а; 9ПСН6.2б.

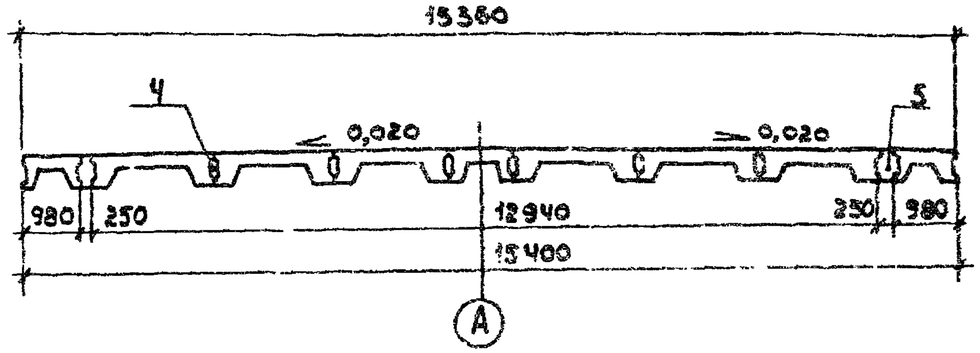

План

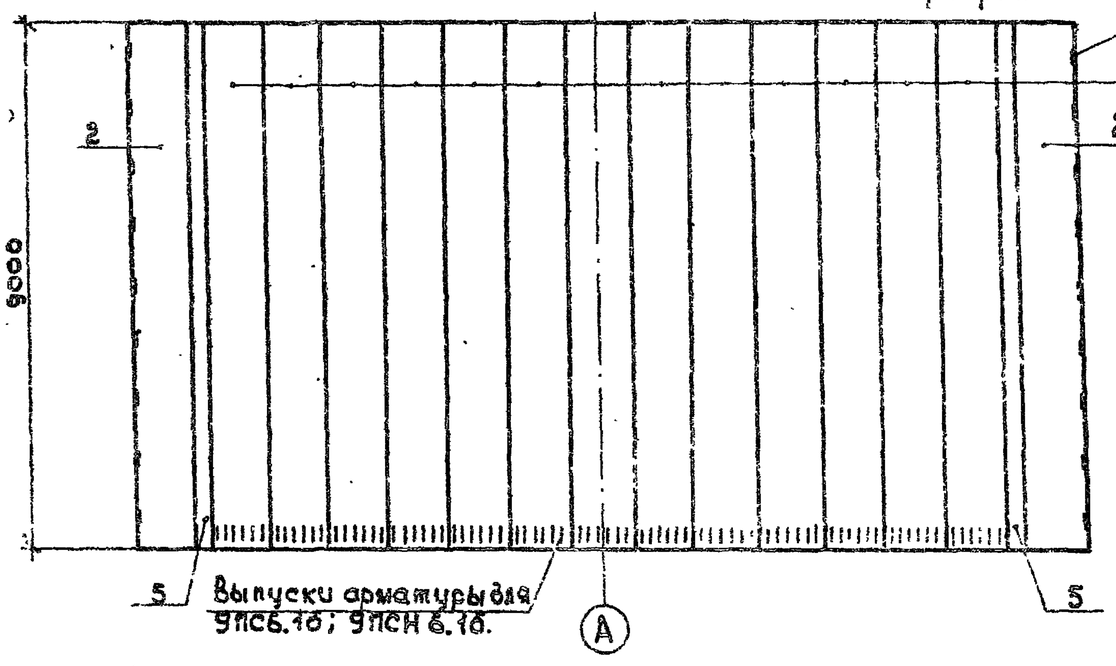

План

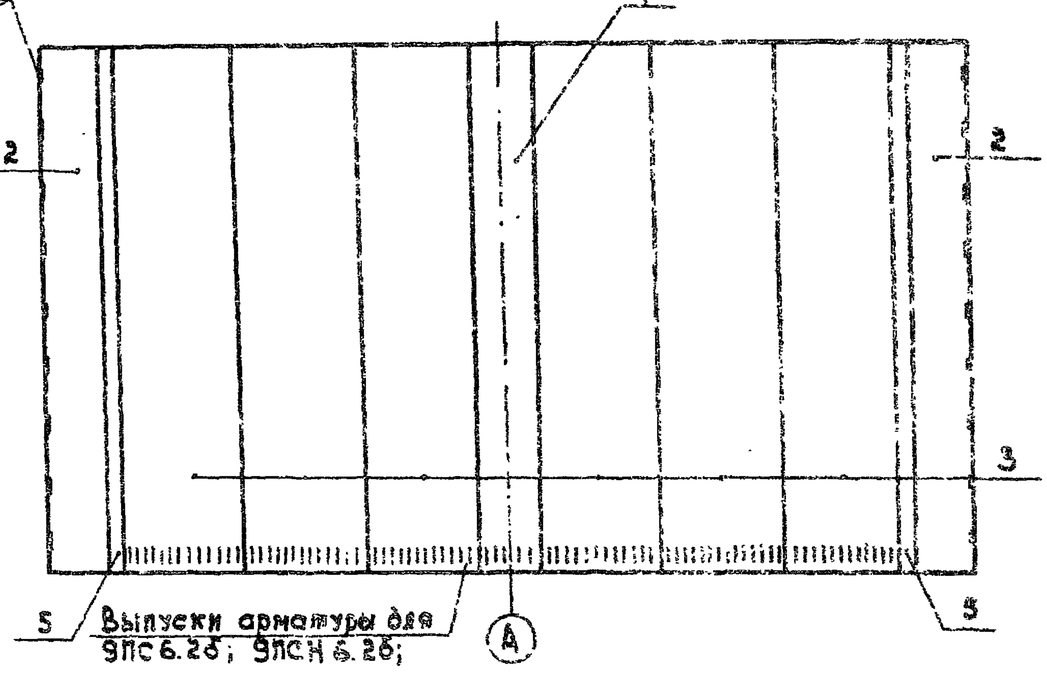

1. Концы плит с выпусками арматуры установить со стороны деформационного шва 1Д.Ш.
2. Установку плит на опоры см. 3.503.1-75.

Нач.отд	Федоров		15.03.87
Гл.констр	Лаптев		15.03.87
ГИП	Шкляр		15.03.87
Гл.инж	Хренавская		15.03.87
Ст.инж	Цыганкова		15.03.87
Инж.	Ковько		15.03.87
Н.контр	Денисенко		15.03.87

3.503.1-75.3 1200 СЕ

Пролетное строение 9ПС6, 9ПСН6. Схема расположения элементов

Стадия	Лист	Листов
Р		1

Белгипродор

Инв. № подл. | Подпись и дата | Взам. инв. №

Копировал СТ

Формат А3

Ведомость расхода стали на элемент, кг

Марка элемента	Изделия арматурные													Изделия закладные								Общий расход
	Арматура класса												Всего	Арматура класса		Прокат марки					Всего	
	А-I		В-I		А-III									А-II		ВСТ3 сп5						
	ГОСТ 5781-82*		ГОСТ 6727-80*		ГОСТ 5781-82*									ГОСТ 5781-82*		ГОСТ 103-76*		ГОСТ 82-70*				
	Ø8	Итого	Ø3	Итого	Ø14	Ø16	Ø20	Ø22	Ø25	Ø28	Ø32	Итого		Ø16	Итого	-10×120	Итого	-16×210	-20×665	Итого		
Ум 1	—	—	1,2	1,2	—	—	—	—	—	—	—	—	1,2	—	—	—	—	—	—	—	—	1,2
Ум 2	—	—	3,4	3,4	—	—	—	—	—	—	—	—	3,4	—	—	—	—	—	—	—	—	3,4
Ум 3.1	17,4	17,4	—	—	—	18,8	—	53,4	—	—	—	72,2	89,6	—	—	—	—	—	—	—	—	89,6
Ум 3.2	30,7	30,7	—	—	—	28,4	—	—	103,5	—	—	131,9	162,6	—	—	—	—	—	—	—	—	162,6
Ум. 4.1	21,8	21,8	—	—	21,6	—	58,8	—	—	—	—	80,4	102,2	13,0	13,0	9,2	9,2	35,0	—	35,0	57,2	159,4
Ум. 4.2	21,8	21,8	—	—	21,6	—	58,8	—	—	—	—	80,4	102,2	10,0	10,0	12,0	12,0	16,8	87,6	104,4	126,4	228,6
Ум 4.3	36,9	36,9	—	—	32,4	—	—	106,8	—	—	—	139,2	176,1	19,5	19,5	13,8	13,8	52,5	—	52,5	85,8	261,9
Ум 4.4	36,9	36,9	—	—	32,4	—	—	106,8	—	—	—	139,2	176,1	15,0	15,0	18,0	18,0	25,2	131,4	156,6	189,6	365,7
Ум 5.1	15,2	15,2	—	—	—	18,8	—	—	—	57,6	—	76,4	91,6	13,0	13,0	9,2	9,2	35,0	—	35,0	57,2	148,8
Ум 5.2	15,2	15,2	—	—	—	18,8	—	—	—	57,6	—	76,4	91,6	10,0	10,0	12,0	12,0	16,8	87,6	104,4	126,4	218,0
Ум 5.3	27,6	27,6	—	—	—	28,4	—	—	—	—	113,0	141,4	169,0	19,5	19,5	13,8	13,8	52,5	—	52,5	85,8	254,8
Ум 5.4	27,6	27,6	—	—	—	28,4	—	—	—	—	113,0	141,4	169,0	15,0	15,0	18,0	18,0	25,2	131,4	156,6	189,6	358,6

Инв. № подл. | Подпись и дата | Взам. инв. №

Нач. отд.	Федоров		05.08.87
Гл. конст.	Лаптев		05.08.87
ГИП	Шкляр		05.08.87
Вед. инж.	Хренобстов		05.08.87
Ст. инж.	Цыганкова		16.04.87
Инж.	Григорян		05.08.87
Н. контр.	Денисенко		05.10.87

3.503.1-75.3 1300 РС

Участок монолитный Ум 1 ... Ум 5. Ведомость расхода стали

Стадия	Лист	Листов
Р		1

Белгипродор

Копировал

Формат А3

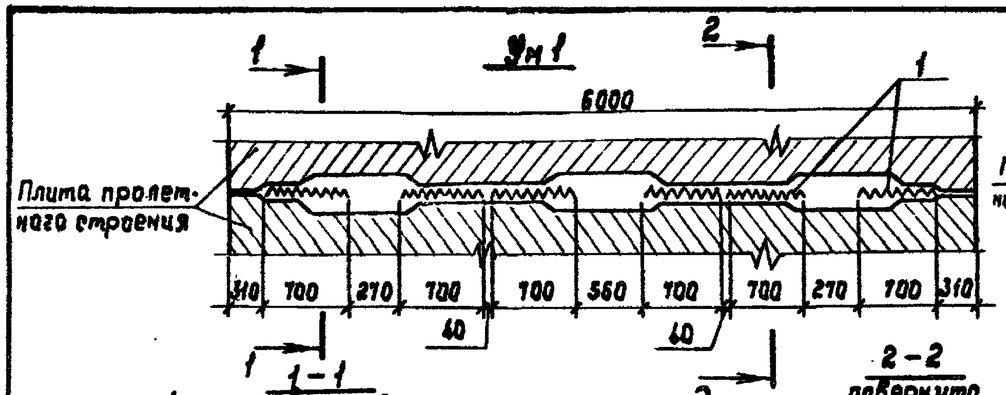

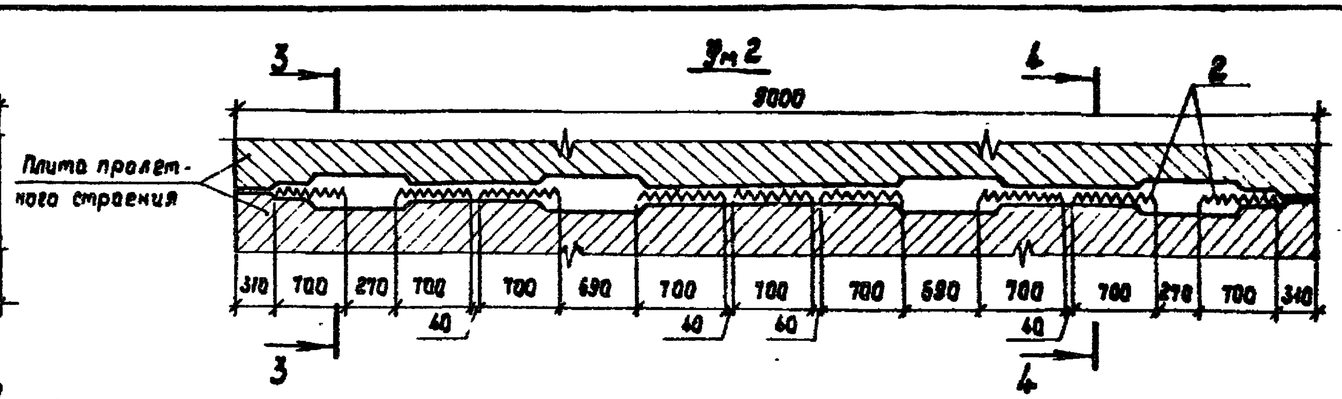

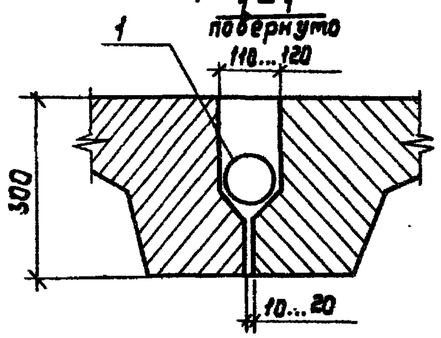

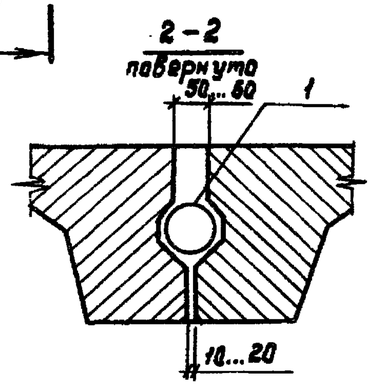

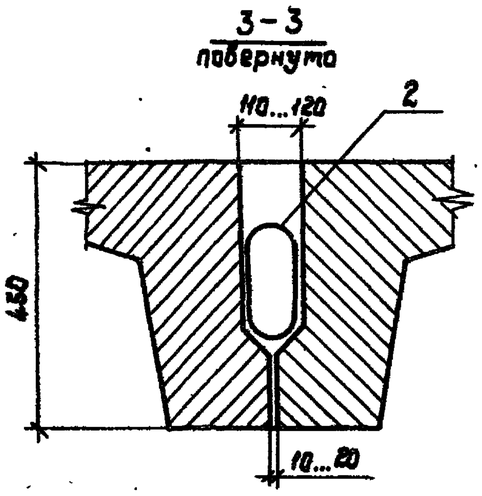

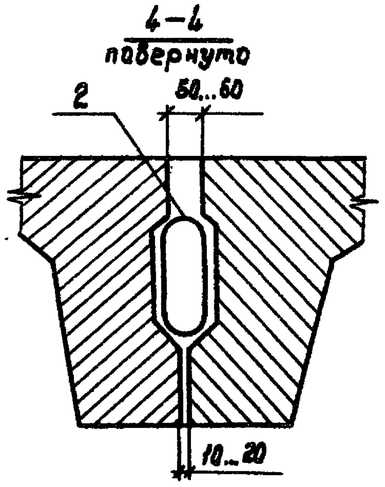

Формат	Зона	Поз.	Обозначение	Наименование	Кол.на участке 01	Кол.на участке 02	Примечание
				Документация			
А3			3.503.1-75.3 1300	Сборочный чертеж	X	X	
А3			3.503.1-75.3 1300 РС	Ведомость расхода стали	X	X	
				Детали			
А4		1	3.503.1-75.3 1310	Спираль СП1	6		8,20 кг
А4		2	-01	Спираль СП2		9	8,38 кг
				Материалы			
			ГОСТ 26633-85	Бетон тяжелый В25,F200,W2	0,14	0,25	м³
				Марка	Ум 1	Ум 2	

Нач.отд.	Федороб		05.08.87
Гл.констр.	Лаптев		05.08.87
ГИП	Шкляр		05.08.87
Вед.инж.	Хренобстов		05.08.87
Ст.инж.	Цыганкова		05.08.87
Инж.	Кенько		05.08.87
Н.контр.	Денисенко		05.08.87

3.503.1-75.3 1300

Участок монолитный
Ум 1, Ум 2

Стадия	Лист	Листов
Р		1

Белгипродор

Инв.№ подл. | Подпись и дата | Взам.инв.№

Копировал Нахимович

Формат А3

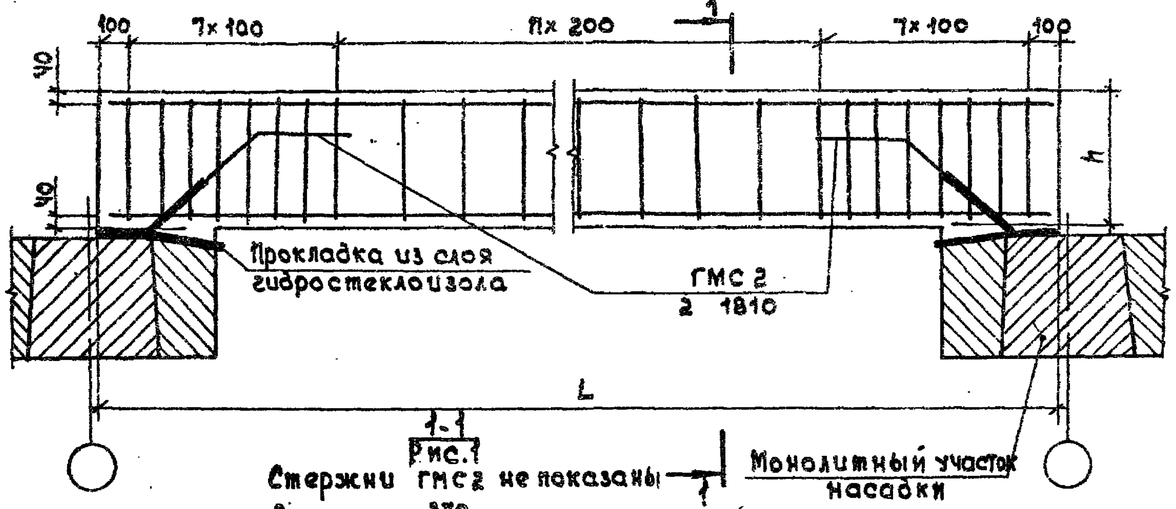

Рис.1

Стержни ГМС2 не показаны

Монолитный участок насадки

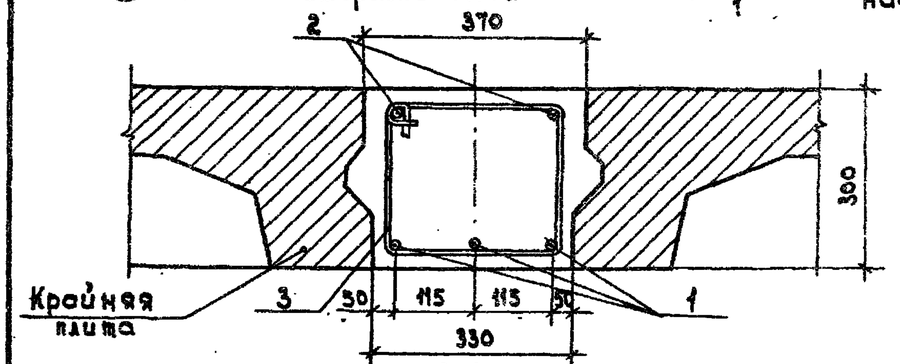

Рис.2

Стержни ГМС2 не показаны

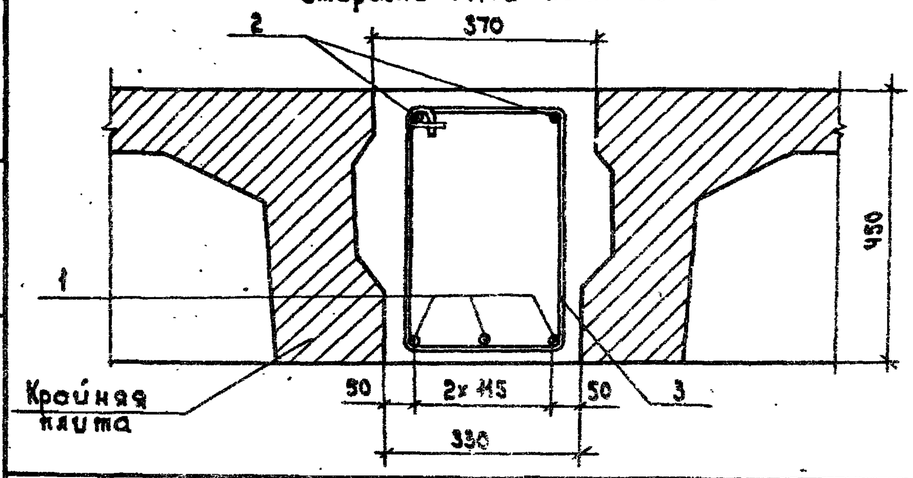

Обозначение	Марка	L, мм	h, мм	n, шт	Рис.
3.503.1-75.3 1400-01	Чм 3.1	6000	300	22	1
-02	Чм 3.2	9000	450	37	2

Формат	Зона	Поз.	Обозначение	Наименование	Кол. на исп. 01	Кол. на исп. 02	Примечание
				Документация			
А3			3.503.1-75.3 1400	Сборочный чертеж			
А3			3.503.1-75.3 1300 РС	Ведомость расхода стали			
				Детали			
				Стержни арматурные			
				ГОСТ 5781-82*			
		1	3.503.1-75.3 1401	Ø22 А-III ℓ=5960	3		17,8 кг
			3.503.1-75.3 1402	Ø25 А-III ℓ=8960		3	34,5 кг
		2	3.503.1-75.3 1403	Ø16 А-III ℓ=5960	2		9,4 кг
			-01	Ø16 А-III ℓ=8960		2	14,2 кг
		3	3.503.1-75.3 1404	Ø8 А-I ℓ=1200	37		0,47 кг
			-01	Ø8 А-I ℓ=1500		52	0,59 кг
				Материалы			
			ГОСТ 26633-85	Бетон тяжелый В25,F200,W2	0,65	1,5	м³

Марка
Чм 3.1
Чм 3.2

Нач.отд.	Федоров		24.02.87
Гл.констр.	Лаптев		24.02.87
ГИП	Шкляр		24.02.87
Вед.инж.	Хренова		24.02.87
Ст.инж.	Цыганкова		12.06.87
Инж.	Григорян		24.02.87
Н.контр.	Денисенко		24.02.87

3.503.1-75 .3 1400

Участок монолитный Чм 3

Стадия	Лист	Листов
Р		1

Белгипродор

Инв. № подл. | Подпись и дата | Взам. инв. №

Копировал

Формат А3

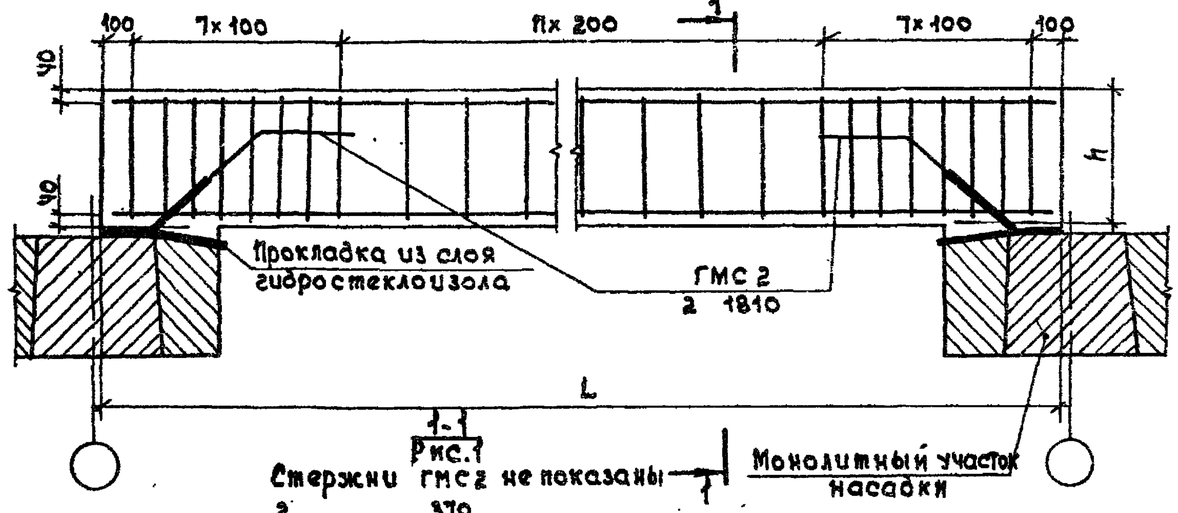

1-1
Рис.1
Стержни ГМС2 не показаны

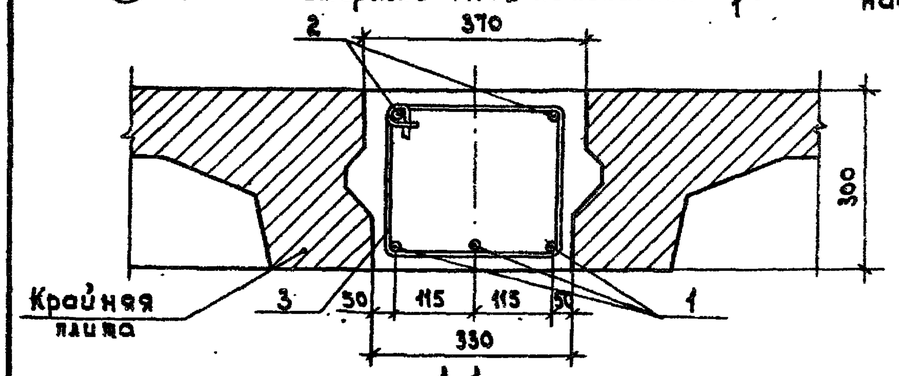

1-1
Рис.2
Стержни ГМС2 не показаны

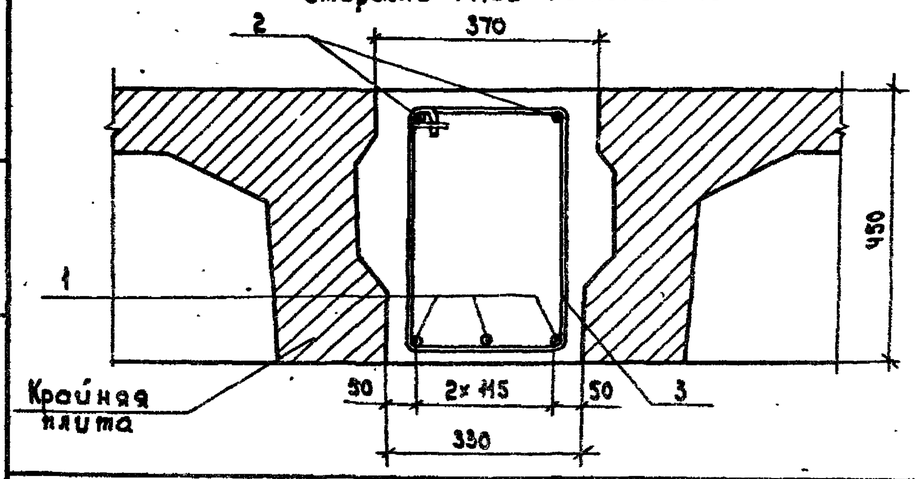

Обозначение	Марка	L, мм	h, мм	n, шт	Рис.
3.503.1-75.3 1400-01	Ум 3.1	6000	300	22	1
-02	Ум 3.2	8000	450	37	2

Формат	Зона	Поз.	Обозначение	Наименование	Кол. на исп. 01	Кол. на исп. 02	Примечание
				Документация			
А3			3.503.1-75.3 1400	Сборочный чертеж			
А3			3.503.1-75.3 1300 РС	Ведомость расхода стали			
				Детали			
				Стержни арматурные			
				ГОСТ 5781-82*			
		1	3.503.1-75.3 1401	Ø22 А-III ℓ=5960	3		17,8 кг
			3.503.1-75.3 1402	Ø25 А-III ℓ=8960		3	34,5 кг
		2	3.503.1-75.3 1403	Ø16 А-III ℓ=5960	2		9,4 кг
			-01	Ø16 А-III ℓ=8960		2	14,2 кг
		3	3.503.1-75.3 1404	Ø8 А-I ℓ=1200	37		0,47 кг
			-01	Ø8 А-I ℓ=1500		52	0,59 кг
				Материалы			
			ГОСТ 26633-85	Бетон тяжелый В25, F200, W2	0,65	1,5	м³
				Марка	Ум 3.1	Ум 3.2	

Нач.отд.	Федоров		24.02.87
Гл.констр.	Лаптев		24.02.87
ГИП	Шкляр		24.02.87
Вед.инж.	Гренкевич		24.02.87
Ст.инж.	Цыганкова		12.06.87
Инж.	Григорян		24.02.87
Н.контр.	Денисенко		24.02.87

3.503.1-75 .3 1400

Участок монолитный Ум 3

Стадия	Лист	Листов
Р		1

Белгипродор

Инв. № подл. | Подпись и дата | Взам. инв. №

Копировал ФЗ Формат А3

Формат	Зона	Поз.	Обозначение	Наименование	Кол. на элемент. 01	02	03	04	Примечание
				Документация					
А3			3.503.1-75.3 1500 СБ	Сборочный чертеж	X	X	X	X	
А3			3.503.1-75.3 1300 РС	Ведомость расхода стали	X	X	X	X	
				Сборочные единицы					
А3		1	3.503.1-75.3 1510	Изделие закладное МН1	2		3		30,3 кг
А3			3.503.1-75.3 1520	Изделие закладное МН2		2		3	65,0 кг
				Детали					
				Стержни арматурные					
				ГОСТ 5781-82*					
		2	3.503.1-75.3 1501	⌀20 А-III ℓ=5960	4	4			14,7 кг
			3.503.1-75.3 1502	⌀22 А-III ℓ=8960			4	4	26,7 кг
		3	3.503.1-75.3 1503	⌀14 А-III ℓ=5960	3	3			7,2 кг
			- 01	⌀14 А-III ℓ=8960			3	3	10,8 кг
А4		4	3.503.1-75.3 1404 - 02	⌀8 А-I ℓ=1500	37	37			0,59 кг
			- 03	⌀8 А-I ℓ=1800			52	52	0,71 кг
				Материалы					
			ГОСТ 26633-85	Бетон тяжелый В25,					
				F 200, W2	0,92	0,92	2,1	2,1	м³
				Марка	Ум 4.1	Ум 4.2	Ум 4.3	Ум 4.4	

Нач.отд.	Федоров		05.08.87
Гл.констр.	Лаптев		05.08.87
ГИП	Шкляр		05.08.87
Вед.инж.	Хреновская		05.08.87
Ст.инж.	Цыганкова		12.08.87
Инж.	Григорян		05.08.87
Н.контр.	Денисенко		05.08.87

3.503.1-75.3 1500

Участок монолитный Ум 4. Спецификация

Стадия	Лист	Листов
Р		1

Белгипродор

Инв.№ подл. | Подпись и дата | Взам.инв.№

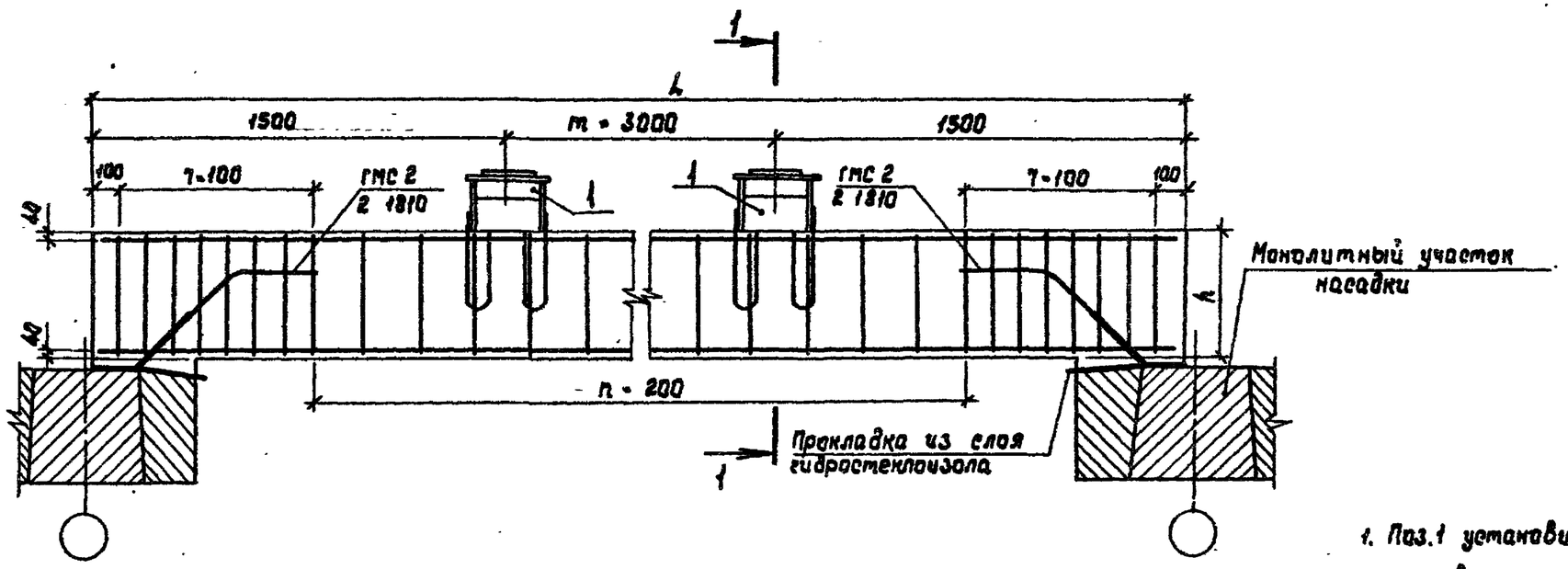

1. Поз.1 установить с точностью ±10 мм в направлении поперек моста.
2. Поз.1 приварить к закладной детали пролетного строения.

Обозначение	Марка	L, мм	h, мм	n, шт.	m, шт	Рис.
3.503.1-75.3 1500-01	Ун 4.1	6000	300	22	1	1
-02	Ун 4.2	6000	300	22	1	2
-03	Ун 4.3	9000	450	37	2	3
-04	Ун 4.4	9000	450	37	2	4

Нач.отд.	Федоров		05.08.87
Гл.констр.	Лаптев		05.08.87
ГИП	Шкляр		05.08.87
Вед.инж.	Хреновская		05.08.87
Ст.инж.	Цыганкова		05.08.87
Инж.	Григорян		05.08.87
Н.контр.	Денисенко		05.08.87

3.503.1-75.3 1500СБ

Участок монолитный Ун 4. Сборочный чертеж

Стадия	Лист	Листов
Р	1	2

Белгипродор

Копировал Налимович

Формат А3

Инв.№ подл. | Подпись и дата | Взам.инв.№

1-1
Рис.1
Стержни ГМС 2 не показаны

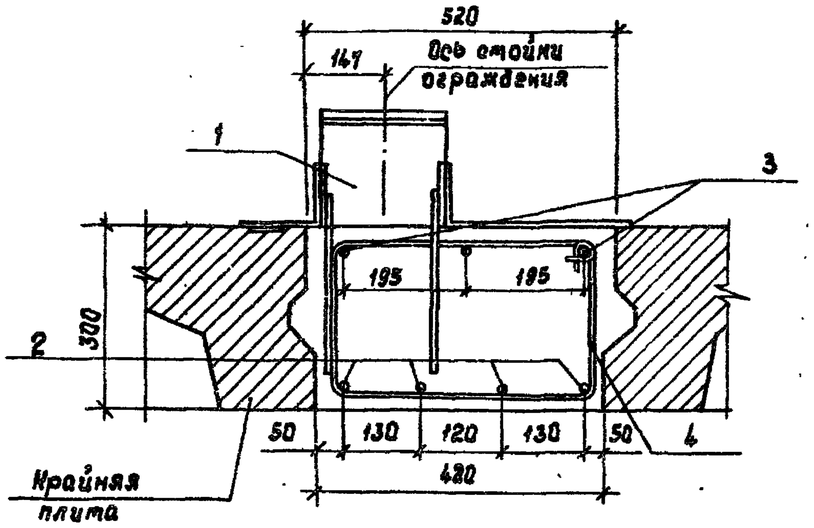

1-1
Рис.2
Стержни ГМС 2 не показаны

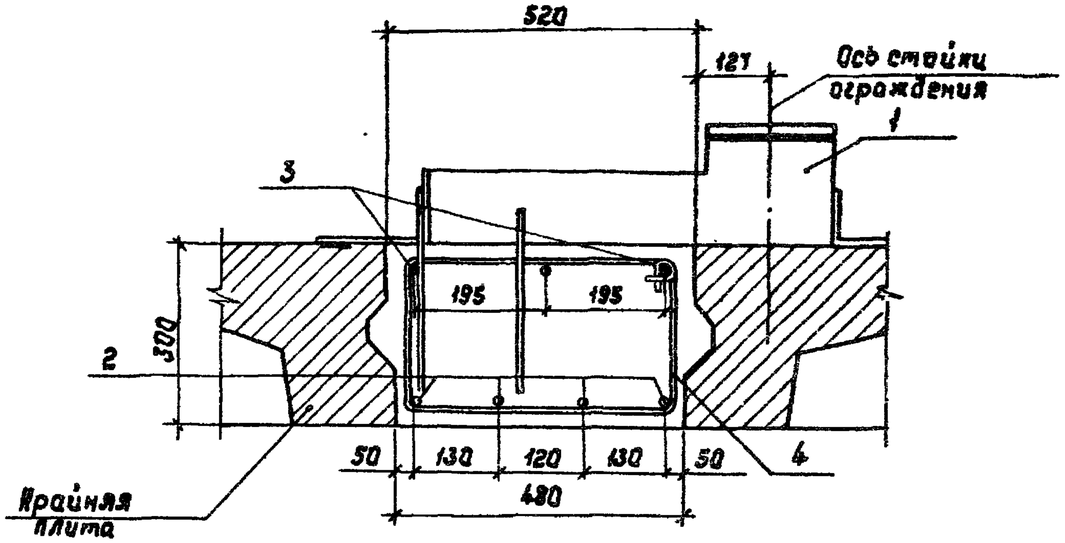

1-1
Рис.3
Стержни ГМС 2 не показаны

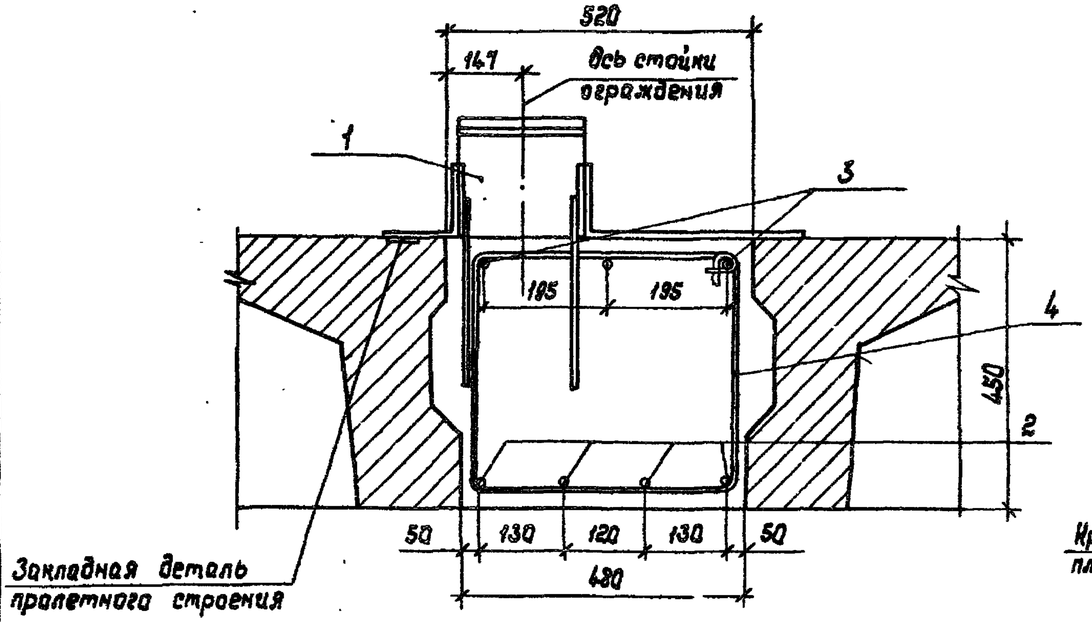

1-1
Рис.4
Стержни ГМС 2 не показаны

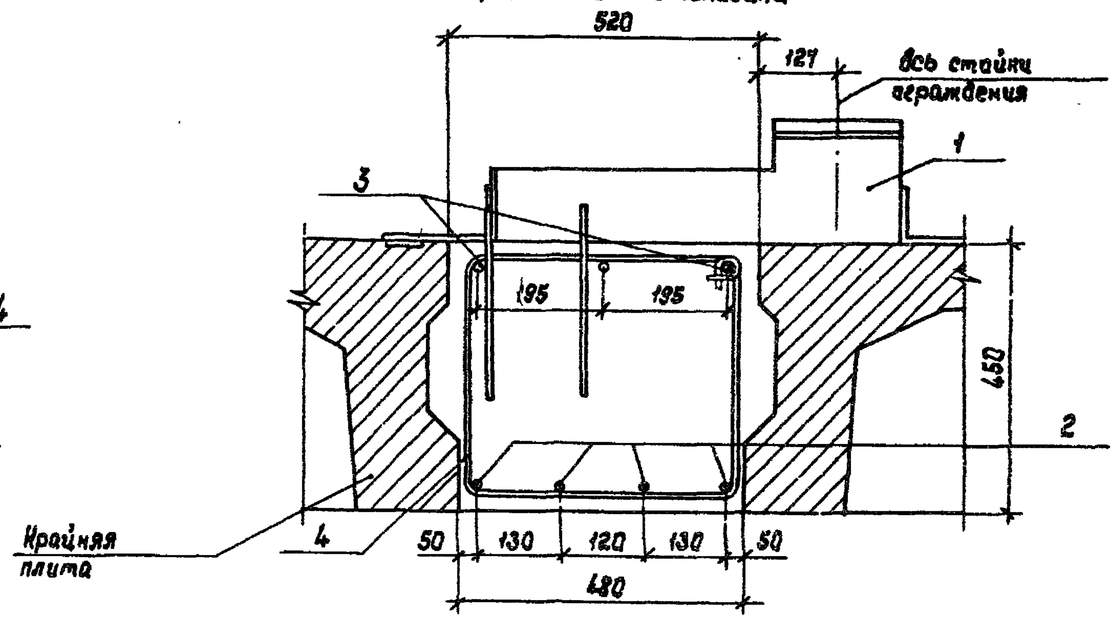

Инв.№ подл.	Подпись и дата	Взам.инв.№	

Формат	Зона	Поз.	Обозначение	Наименование	Кол. на исполн. 01	02	03	04	Примечание
				Документация					
А3			3.503.1-75 .3 1600 СБ	Сборочный чертеж					
А3			3.503.1-75 .3 1300 РС	Ведомость расхода стали					
				Сборочные единицы					
А3		1	3.503.1-75 .3 1510	Изделие закладное МН1	2		3		30,3 кг
			3.503.1-75 .3 1520	Изделие закладное МН2		2		3	65,0 кг
				Детали					
				Стержни арматурные					
				ГОСТ 5781-82*					
		2	3.503.1-75 .3 1601	Ø 28 А-III ℓ=5960	2	2			28,8 кг
			3.503.1-75 .3 1602	Ø 32 А-III ℓ=8960			2	2	56,5 кг
		3	3.503.1-75 .3 1403	Ø 16 А-III ℓ=5960	2	2			9,4 кг
			-01	Ø 16 А-III ℓ=8960			2	2	14,2 кг
А4		4	3.503.1-75 .3 1404 -04	Ø 8 А-I ℓ=1050	37	37			0,41 кг
			-05	Ø 8 А-I ℓ=1350			52	52	0,53 кг
				Материалы					
			ГОСТ 26633-85	Бетон тяжелый В25,					
				F 200, W2	0,51	0,51	1,2	1,2	м³
				Марка	Ум 5.1	Ум 5.2	Ум 5.3	Ум 5.4	

Нач.отд.	Федоров		05.08.87
Гл.констр.	Лаптев		05.08.87
ГИП	Шкляр		05.08.87
Вед.инж.	Хренобская		05.08.87
Ст.инж.	Цыганкова		12.06.87
Инж.	Григорян		05.08.87
Н.контр.	Ценисенко		05.08.87

3.503.1-75 .3 1600

Участок монолитный Ум 5. Спецификация

Стадия	Лист	Листов
Р		1

Белгипродор

Инв. № подл. | Подпись и дата | Взам. инв. №

копировал

формат А3

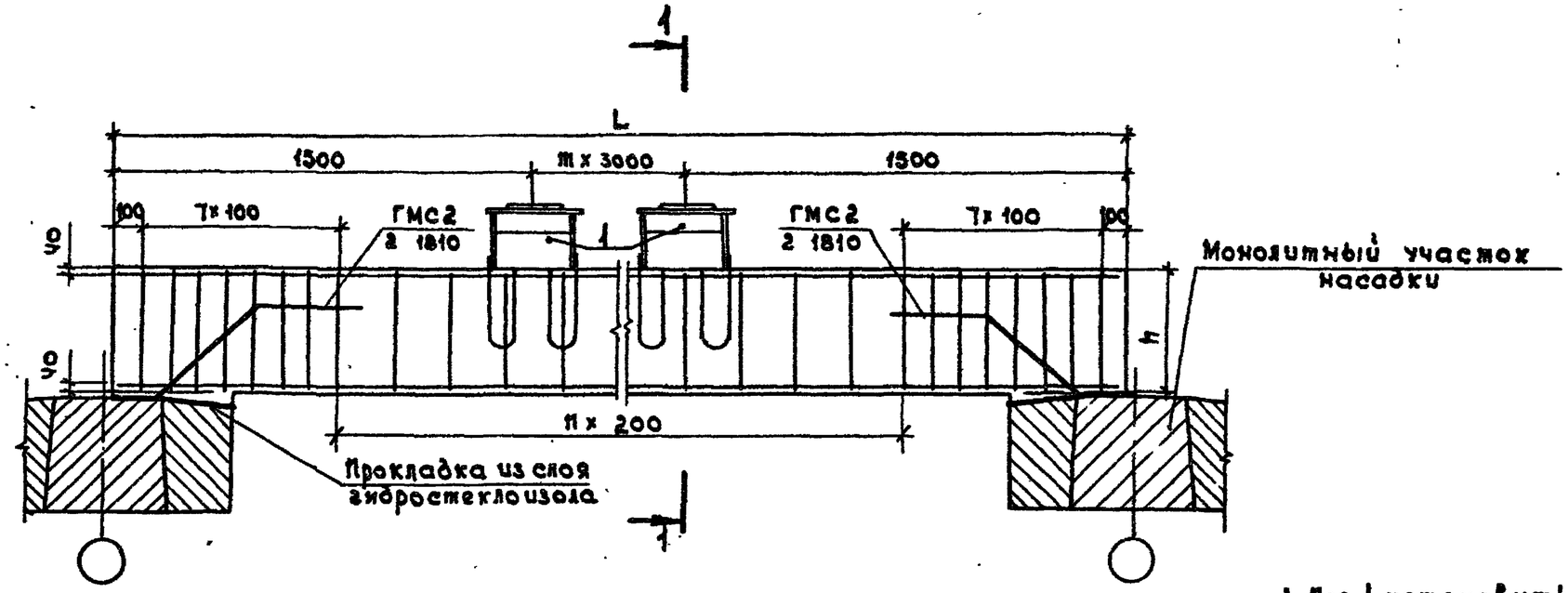

1. Поз. 1 установить с точностью ± 10 в направлении поперек моста.
2. Поз. 1 приварить к закладной детали пролетного строения.

Обозначение	Марка	L, мм	h, мм	n, шт	m, шт	рис.
3.503.1-75.3 1600-01	УМ 5.1	6000	300	22	1	1
-02	УМ 5.2	6000	300	22	1	2
-03	УМ 5.3	9000	450	37	2	3
-04	УМ 5.4	9000	450	37	2	4

Инв. № подл. | Подпись и дата | Взам. инв. №

Нач. отд.	Федоров		05.08.87
Гл. констр.	Лантев		05.08.87
ГИП	Шкляр		05.08.87
Вед. инж.	Хреновская		05.08.87
Ст. инж.	Цыганкова		05.08.87
Инж.	Григорян		05.08.87
Н. контр.	Денисенко		05.08.87

3.503.1-75.3 1600 СБ

Участок монолитный УМ 5. Сборочный чертеж

Стадия	Лист	Листов
Р	1	2

Белгипродор

копировал

формат А3

1-1
рис.1
стержни ГМС2 не показаны

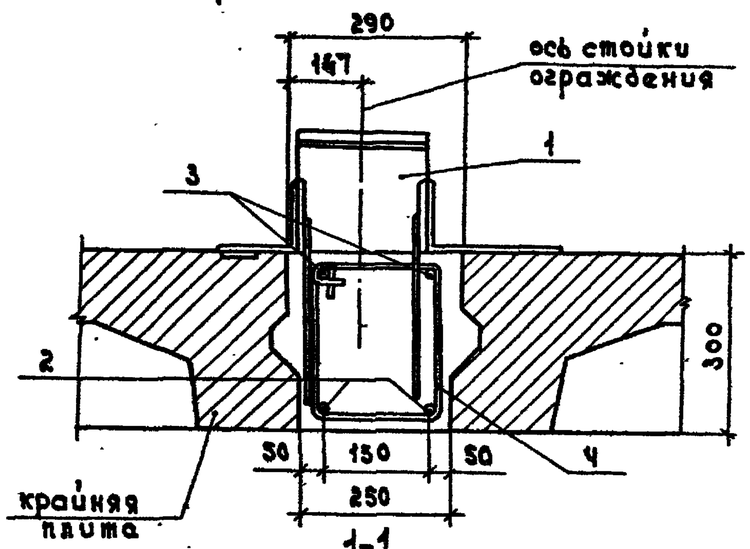

1-1
рис.2
стержни ГМС2 не показаны

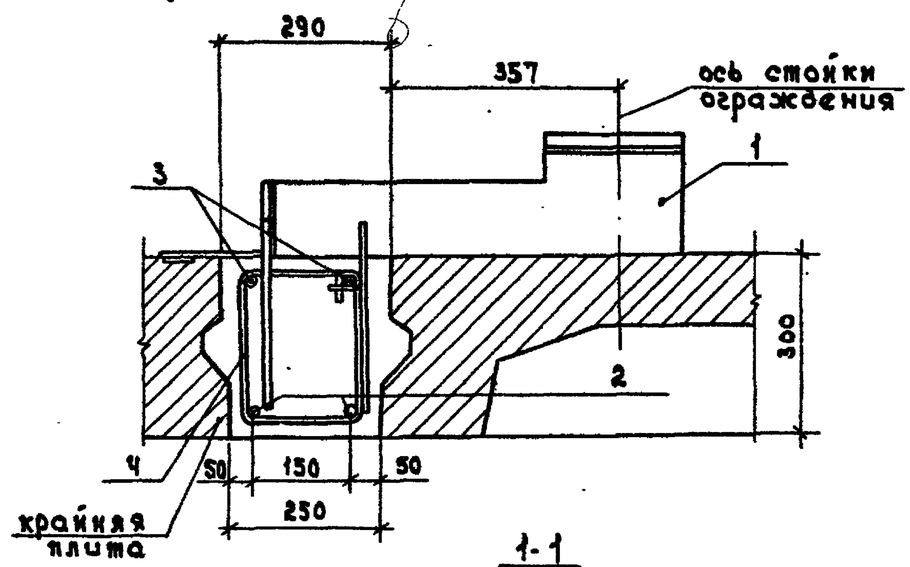

1-1
рис.3
стержни ГМС2 не показаны

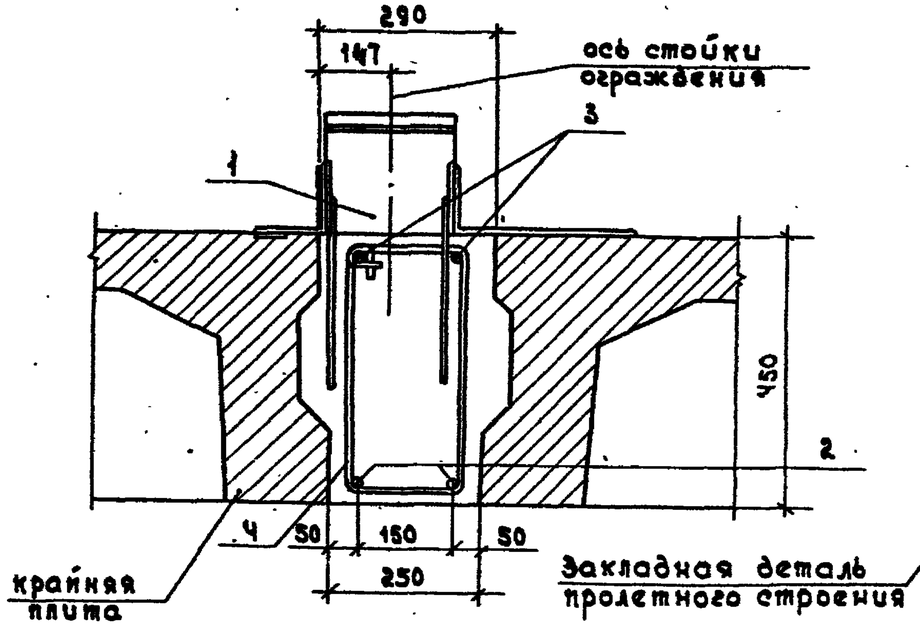

1-1
рис.4
стержни ГМС2 не показаны

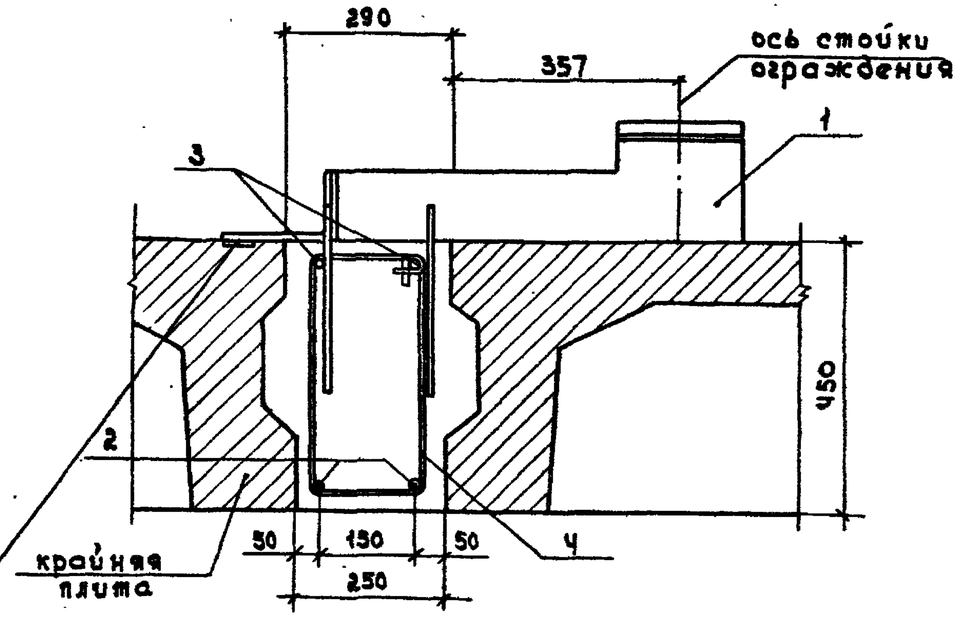

Инв.№ подл. | Подпись и дата | Взам.инв.№

Поз.	Обозначение	Наименование	Кол. на исполн. 3.503.1-75.3 2100- 01.	02.	03.	04.	05.	06	07.	08.	09.	10.	11.	12.	Масса ед., кг.	Примечание
		Документация														
	3.503.1-75.3 0000 ТО	Техническое описание														
	3.503.1-75.3 2100 СБ	Схема расположения элементов														
		Изделия железобетонные														
1	3.503.1-75.4 4000	Блок бордюра ББ1	4	4					6	6					1000	
		Конструкции металлические														
2	3.503.1-75.3 2300	Окаймление карнизное. ОК6	1	1	1	1	1	1							64,0	
	-01	ОК9							1	1	1	1	1	1	96,0	
3	ГОСТ 26804-86	Ограждение барьерное 11МО-3			12	12	12	12			18	18	18	18		м
4	3.503.1-75.3 2400	Ограждение перильное ОП6	1	1	1	1	1	1							267,0	
	-01	ОП9							1	1	1	1	1	1	400,6	
5	3.503.1-75.3 2120	Сетка арматурная С1	4	4					6	6					10,0	
6	ГОСТ 5336-80	Сетка арматурная $\frac{\text{№45-2,5}}{1500}$	0,12	0,14	0,18	0,19	0,20	0,21	0,20	0,22	0,29	0,31	0,32	0,34		т
		Прочие конструкции														
7	3.503.1-75.3 2110	Подготовительный слой. Бетон														
		тяжелый В25 ГОСТ 26633-85, F200, W6	1,1	1,1	2,3	2,5	2,6	2,8	1,6	1,6	3,5	3,7	3,9	4,1		$м^3$
8*	3.503.1-75.3 2500	Ковер гидроизоляционный	63	69	77	83	86	92	95	104	115	124	129	138		$м^2$
9	3.503.1-75.3 2110	Защитный слой. Бетон тя-														
		желый В25 ГОСТ 26633-85, F200, W6	2,8	3,1	3,1	3,3	3,4	3,7	4,2	4,6	4,6	5,0	5,2	5,5		
10	3.503.1-75.3 2110	Нижний слой асфальтобетона	1,6	1,6	2,5	2,5	2,8	2,8	2,3	2,3	3,7	3,7	4,3	4,3		$м^3$
11	3.503.1-75.3 2110	Верхний слой асфальтобетона	1,8	2,0	2,5	2,7	2,7	3,0	2,7	3,1	3,7	4,1	4,1	4,5		$м^3$
		Марка*	ПА6-1.Х	ПА6-2.Х	ПА6-3.Х	ПА6-4.Х	ПА6-5.Х	ПА6-6.Х	ПА9-1.Х	ПА9-2.Х	ПА9-3.Х	ПА9-4.Х	ПА9-5.Х	ПА9-6.Х		

* Дополнительному номеру исполнения в обозначении и в марке „Х" мостового полотна соответствует ковер гидроизоляционный с соответствующим порядковым номером исполнения.

Нач.отд.	Федоров		05.08.87
Гл.констр.	Лаптев		05.08.87
ГИП	Шкляр		05.08.87
Вед.инж.	Хреновская		05.08.87
Ст.инж.	Цыганкова		12.08.87
Н.контр.	Денисенко		05.08.87

3.503.1-75.3 2100

Мостовое полотно с асфальтобетонным покрытием. Спецификация

Стадия	Лист	Листов
Р		1

Белгипродор

Инв. № подл. | Подпись и дата | Взам. инв. №

копировал СС

формат А3

Поз.	Обозначение	Наименование	Кол. на исполн. 3.503.1-75.3 2200- 01.	02.	03.	04.	05.	06.	07.	08.	09.	10.	11.	12.	Масса ед., кг	Примечание
		Документация														
	3.503.1-75.3 0000 ТО	Техническое описание														
	3.503.1-75.3 2100 СБ	Схема расположения элементов														
		Изделия железобетонные														
1	3.503.1-75.4 4000	Блок бордюра ББ1	4	4					6	6					1000	
		Конструкции металлические														
2	3.503.1-75.3 2300	Окаймление карнизное ОК6	1	1	1	1	1	1							64,0	
	-01	ОК9							1	1	1	1	1	1	96,0	
3	ГОСТ 26804-86	Ограждение барьерное НМО-3			12	12	12	12			18	18	18	18		И
4	3.503.1-75.3 2400	Ограждение перильное ОП6	1	1	1	1	1	1							267,0	
	-01	ОП9							1	1	1	1	1	1	400,6	
5	3.503.1-75.3 2120	Сетка арматурная С1	4	4					6	6					10,0	
6		С $\frac{4Вр1-200}{6А-III-150}$ 2660 ГОСТ 8478-81	0,12	0,13	0,17	0,18	0,18	0,20	0,18	0,20	0,25	0,27	0,28	0,30		
		Прочие конструкции														
7	3.503.1-75.3 2210	Подготовительный спрей. бетон														
		тяжелый В25 ГОСТ 26633-85, F200, W6	1,1	1,1	2,3	2,5	2,6	2,8	1,6	1,6	3,5	3,7	3,9	4,1		$м^3$
8*	3.503.1-75.3 2500	Ковер гидроизоляционный	63	69	77	83	86	92	95	104	115	124	129	138		$м^2$
9	3.503.1-75.3 2210	Бетон тяжелый: В30 по														
		ГОСТ 26633-85, F200, W6	6,3	6,9	8,0	8,5	9,0	9,5	9,5	10,3	12,0	12,7	13,5	14,2		$м^3$
		Марка*	ПЦ6-1.Х	ПЦ6-2.Х	ПЦ6-3.Х	ПЦ6-4.Х	ПЦ6-5.Х	ПЦ6-6.Х	ПЦ9-1.Х	ПЦ9-2.Х	ПЦ9-3.Х	ПЦ9-4.Х	ПЦ9-5.Х	ПЦ9-6.Х		

*Дополнительному номеру исполнения в обозначении и в марке „Х" полотна соответствует ковер гидроизоляционный с соответствующим порядковым номером исполнения.

Нач.отд.	Федоров		06.08.87
Гл.констр.	Лаптев		06.08.87
ГИП	Шкляр		06.08.87
Вед.инж.	Хреновская		06.08.87
Ст.инж.	Цыганкова		20.06.87
Н.контр.	Денисенко		06.08.87

3.503.1-75.3 2200

Мостовое полотно с цементобетонным покрытием. Спецификация

Стадия	Лист	Листов
Р		1

Белгипродор

Инв.№ подл. | Подпись и дата | Взам. инв.№

копировал СГ

формат А3

ПЯБ-1., ПЯ9-1., ПЦБ-1., ПЦ9-1.

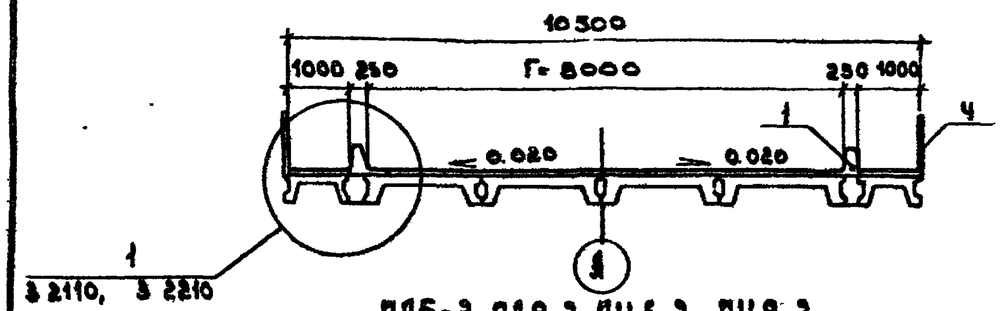

ПЯБ-2., ПЯ9-2., ПЦБ-2., ПЦ9-2.

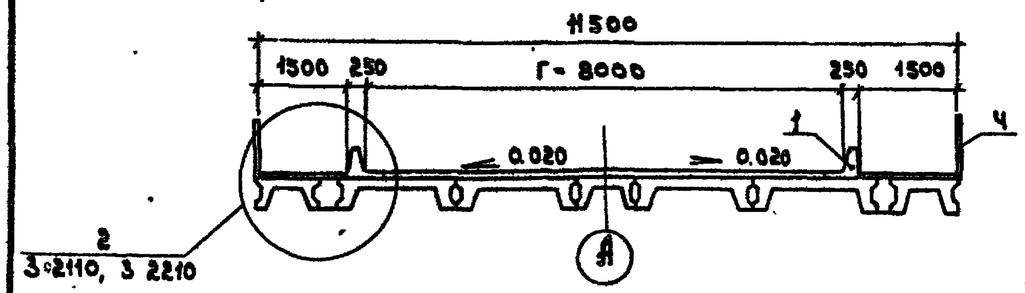

ПЯБ-3., ПЯ9-3., ПЦБ-3., ПЦ9-3.

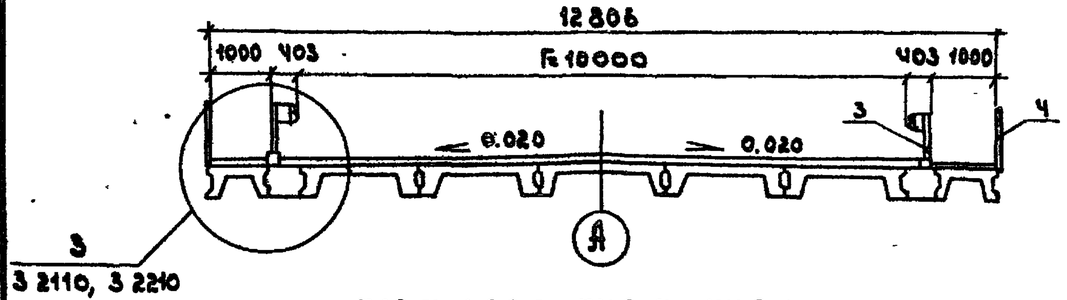

ПЯБ-4., ПЯ9-4., ПЦБ-4., ПЦ9-4.

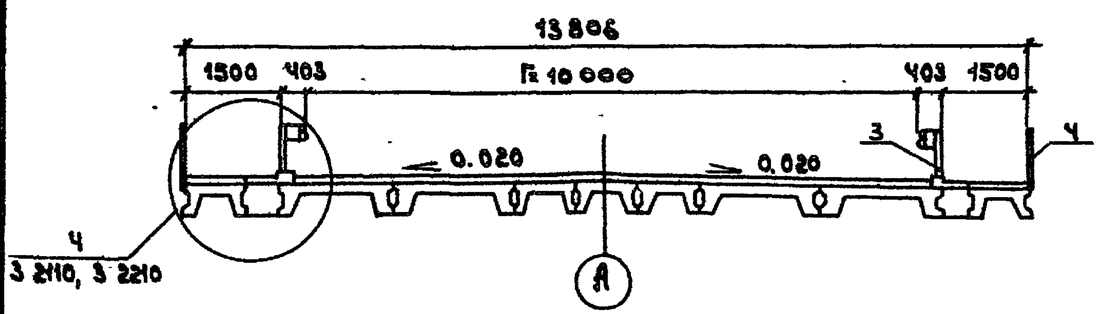

ПЯБ-5., ПЯ9-5., ПЦБ-5., ПЦ9-5.

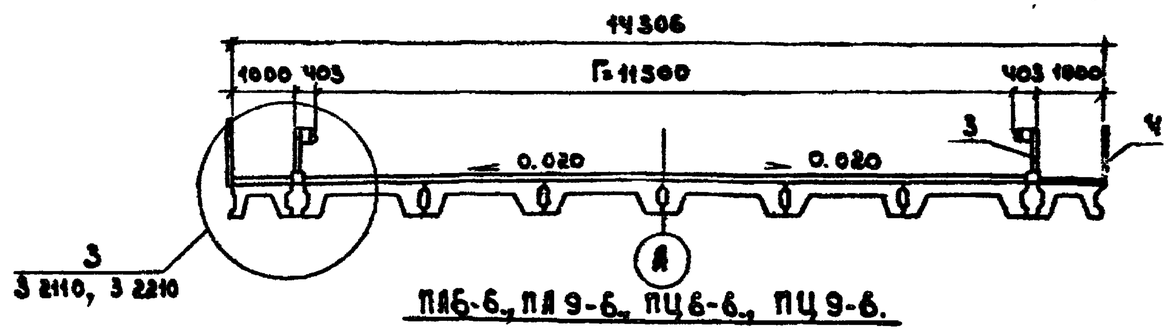

ПЯБ-6., ПЯ9-6., ПЦБ-6., ПЦ9-6.

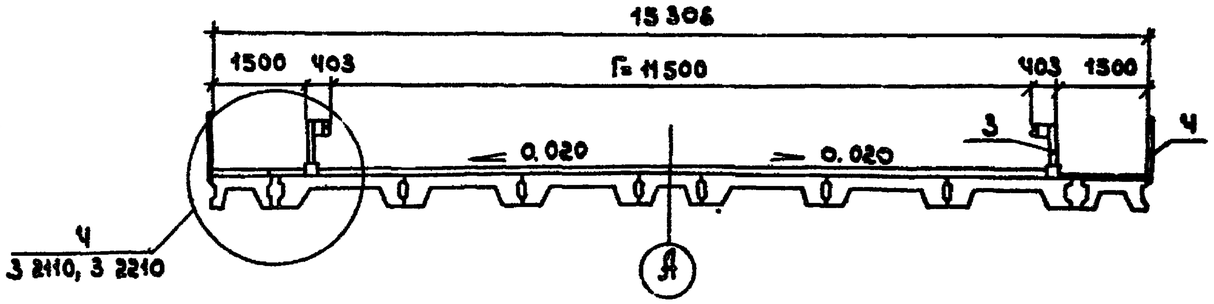

1. Узлы 1... 4 при асфальтобетонном покрытии приведены на: 3 2110 лист 1, при цементобетонном покрытии - на 3 2210 лист 1.

2. Поз. 10 и поз. 11 по ГОСТ 9128-84 из асфальтобетона горячего, мелкозернистого, щебеночного, плотного марки I типов А,Б,В на проезжей части, типа Г - на тротуаре.

3. Перед укладкой каждого слоя асфальтобетона выполнить грунтовку битумом по СНиП 3.06.03-85.

Нач.отд	Федоров		30.07.87
Гл.конст	Лаптев		30.07.87
ГИП	Шкляр		30.07.87
Вед.инж	Хреновской		30.07.87
Ст.инж	Цыганков		30.06.87
Ст.тех	Змелишко		30.06.87
Н.контр	Денисенко		30.07.87

3.503.1-75 .3 2100 СБ

Мостовое полотно. Схема расположения элементов

стадия	лист	листов
Р		1

Белгипродор

Инв.№подл. | Подпись и дата | Взам.инв.№

копировал СУ

формат А3

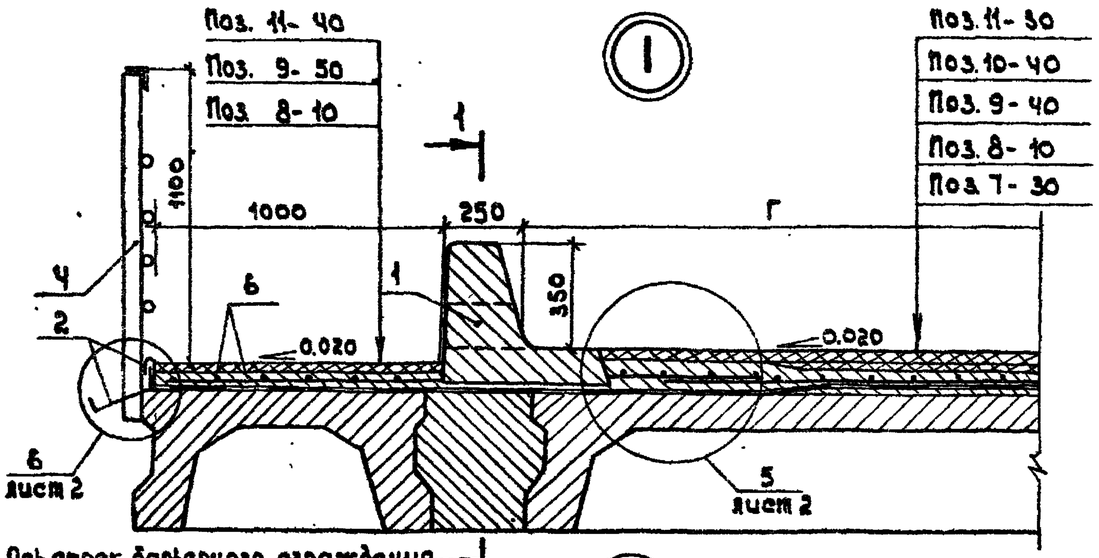

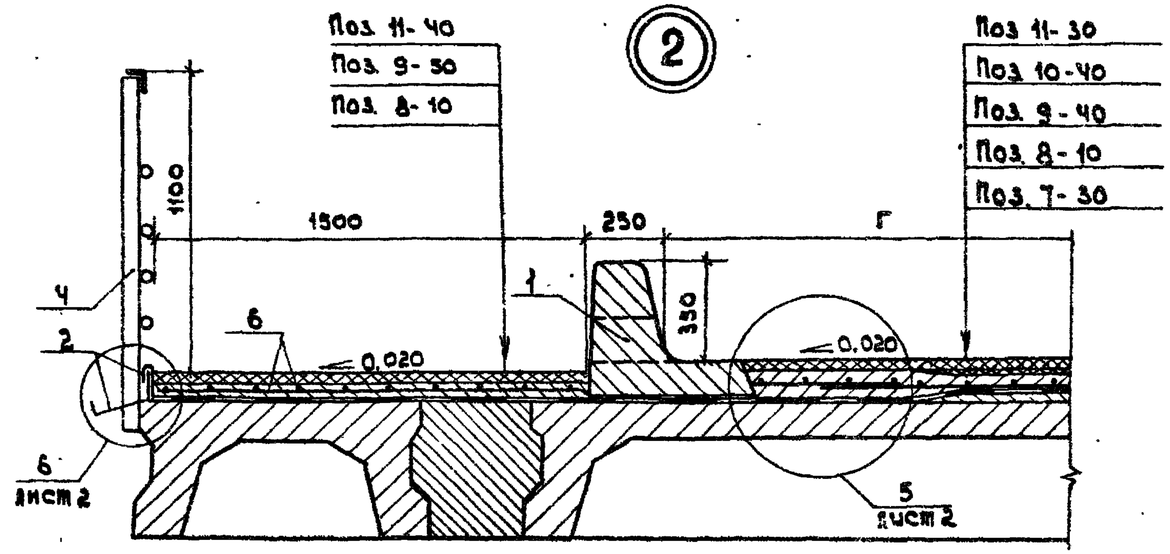

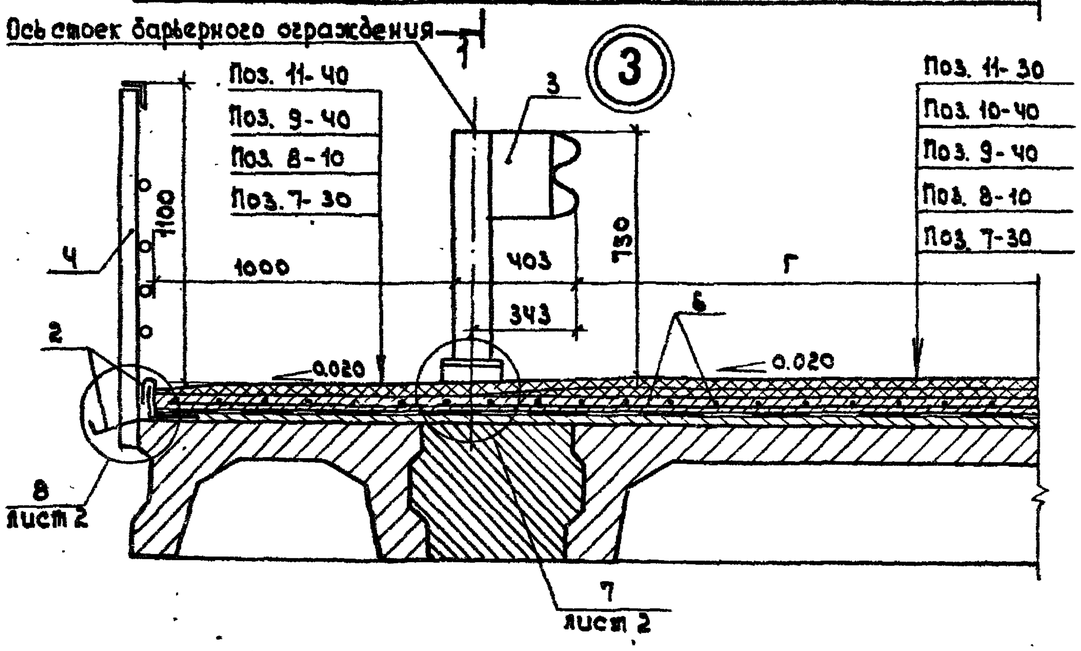

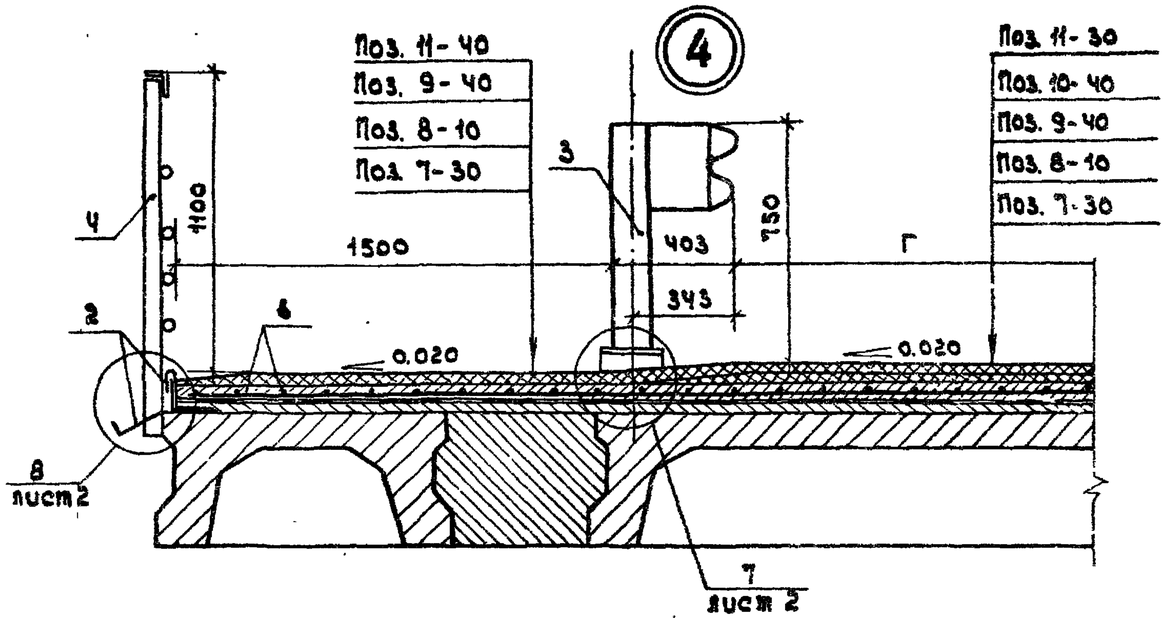

1-1

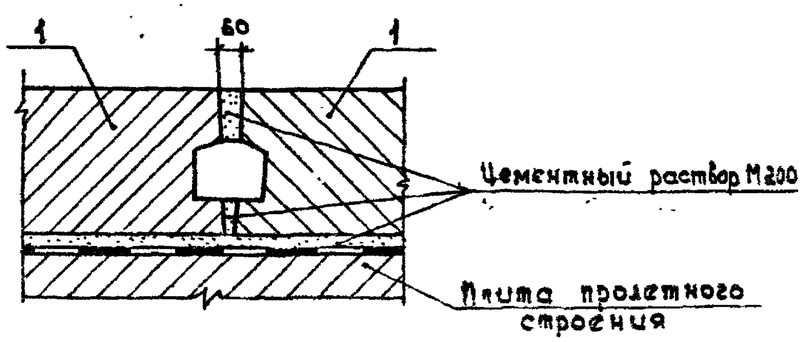

Нач.отд.	Федоров		11.08.87
Гл.констр.	Лаптев		11.08.87
ГИП	Шкляр		11.08.87
Вед.инж.	Хреновская		11.08.87
Ст.инж.	Цыганкова		12.06.87
Инж.	Ямелишко		11.08.87
Н.контр.	Денисенко		11.08.87

3.503.1-75 .3 2110

Мостовое полотно с асфальтобетонным покрытием. Узлы 1...8

стадия	лист	листов
Р	1	2

Белгипродор

Инв. № подл. | Подпись и дата | Взам. инв. №

копировал СС формат А3

5

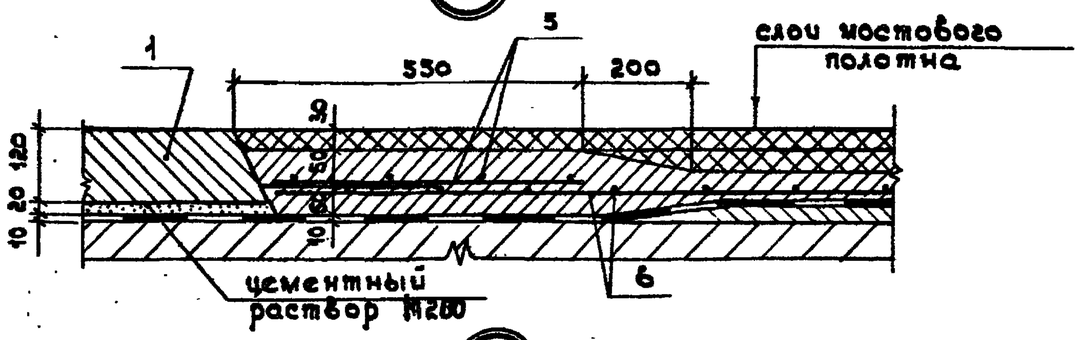

6

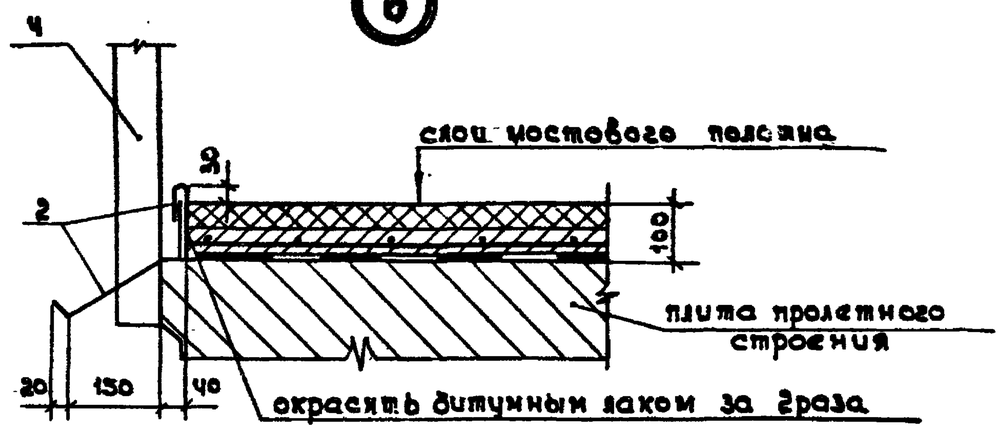

7

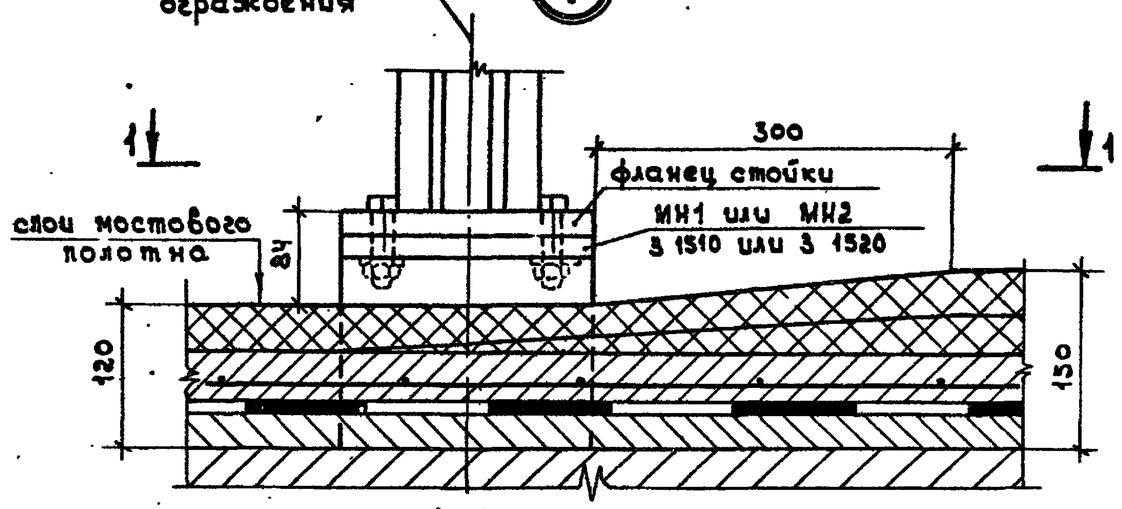

1-1

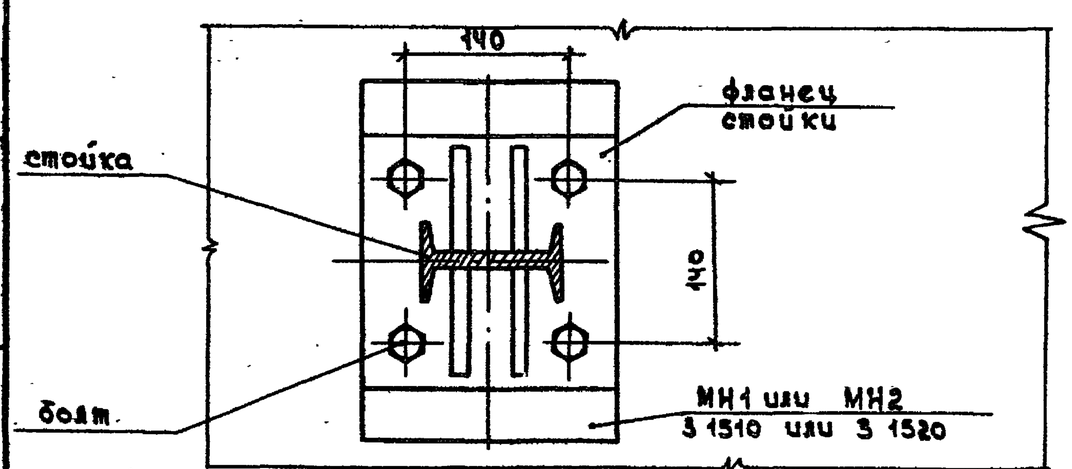

8

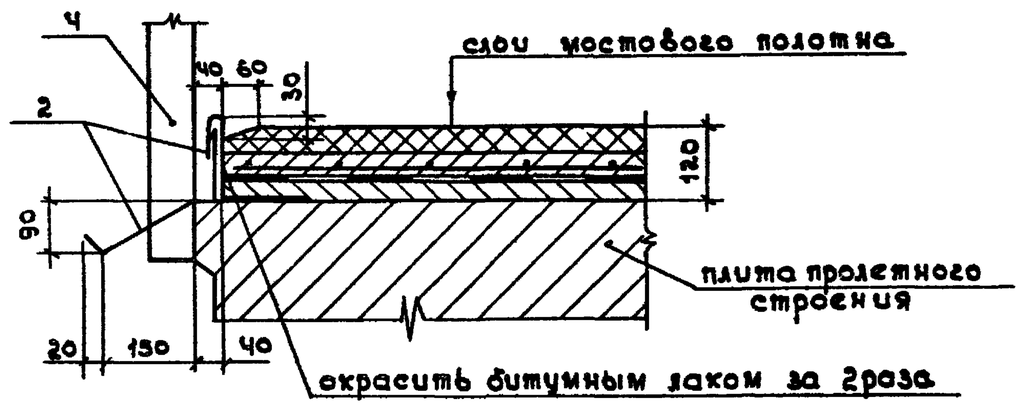

Инв.№ подл. | Подпись и дата | Взам.инв.№

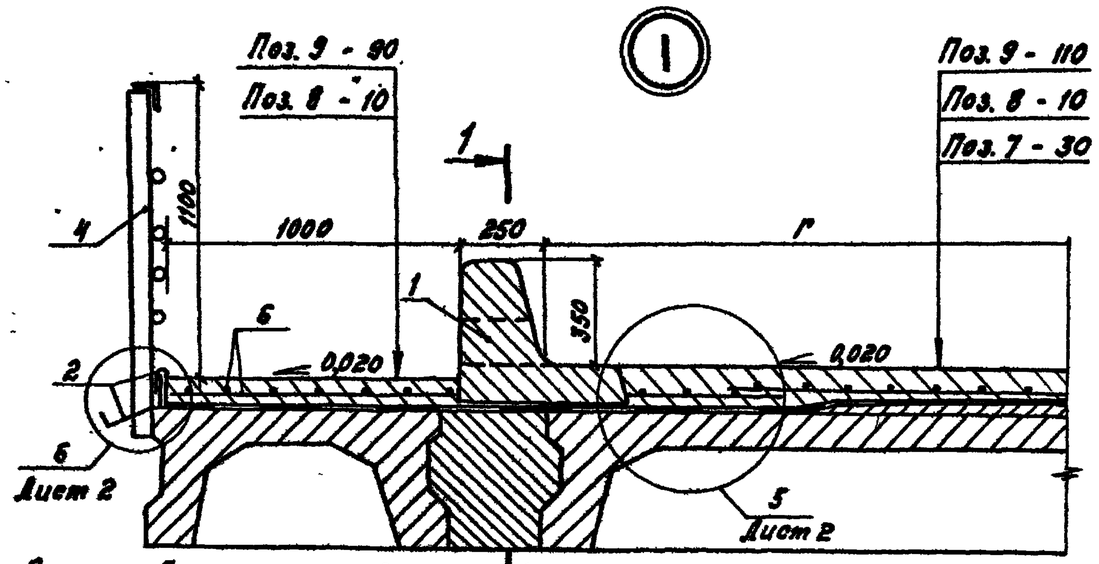

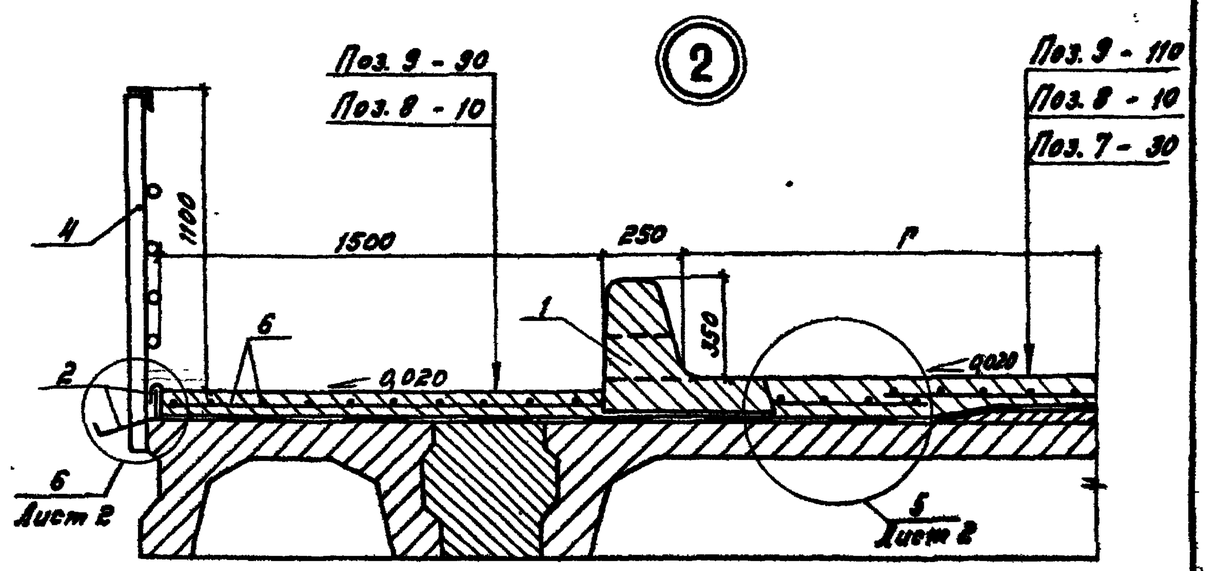

Ось стоек барьерного ограждения

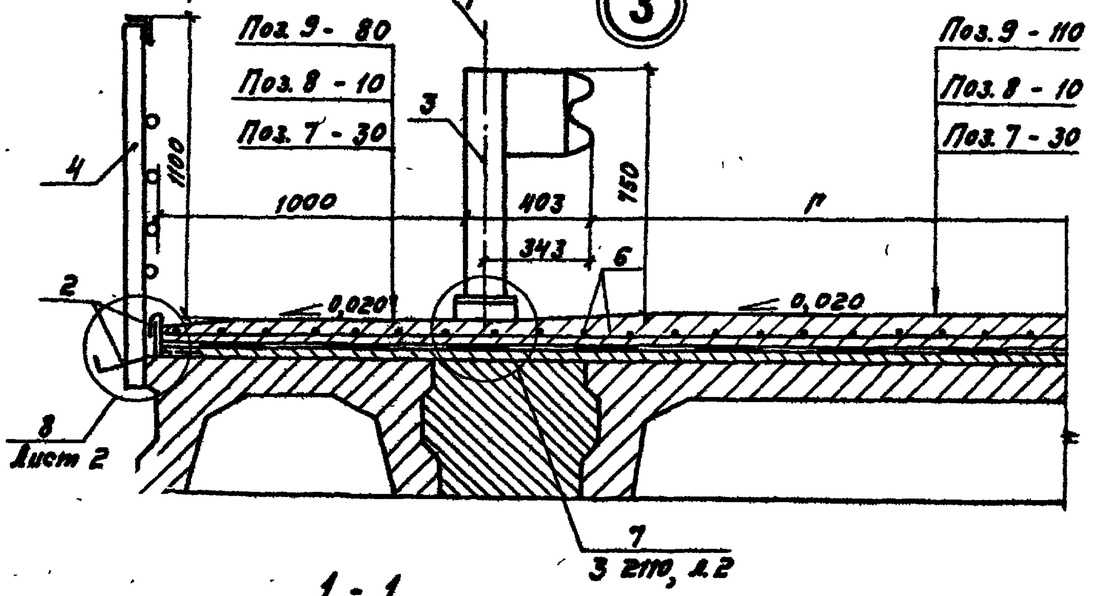

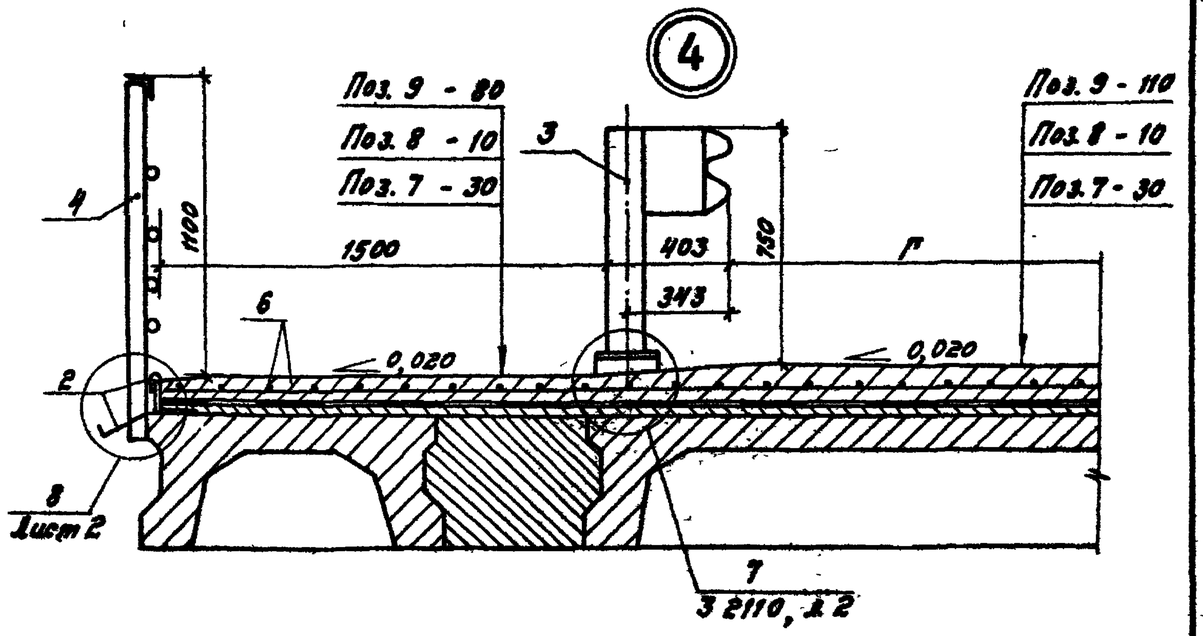

1 - 1

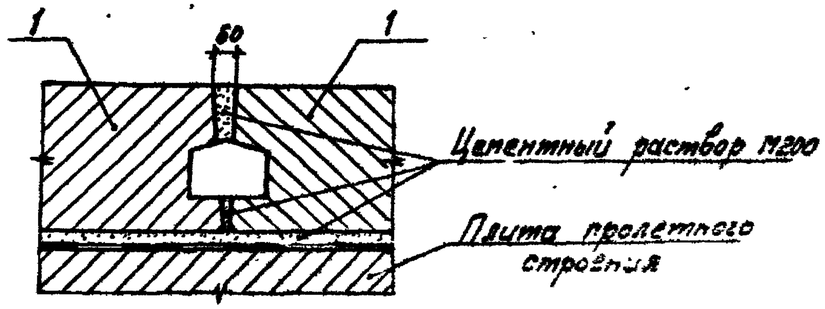

Нач. отд.	Федоров		05.08.87	3.503.1-75.3 2210
Гл. констр.	Латтеб		05.08.87	
ГИП	Шкляр		05.08.87	
Вед. инж.	Хреновская		05.08.87	Мостовое полотно с цементобетонным покрытием. Узлы 1...6, 8
Ст. инж.	Цыганкова		20.08.87	
Ст. тех.	Амелишко		05.08.87	
Н. контр.	Ткаченко		05.08.87	

Стадия	Лист	Листов
Р	1	2

Белгипродор

Копировал Ф. Заяц

Формат А3

Инв. № подл. | Подпись и дата | Взам. инв. №

5

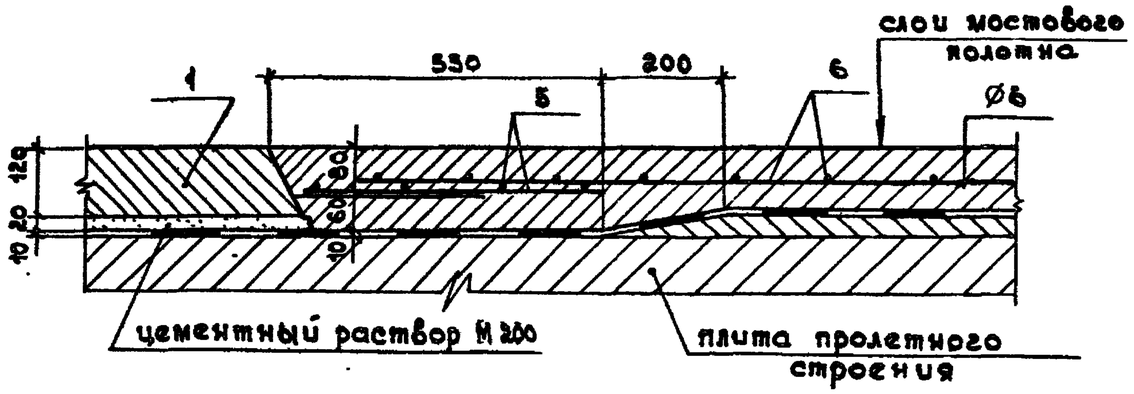

6

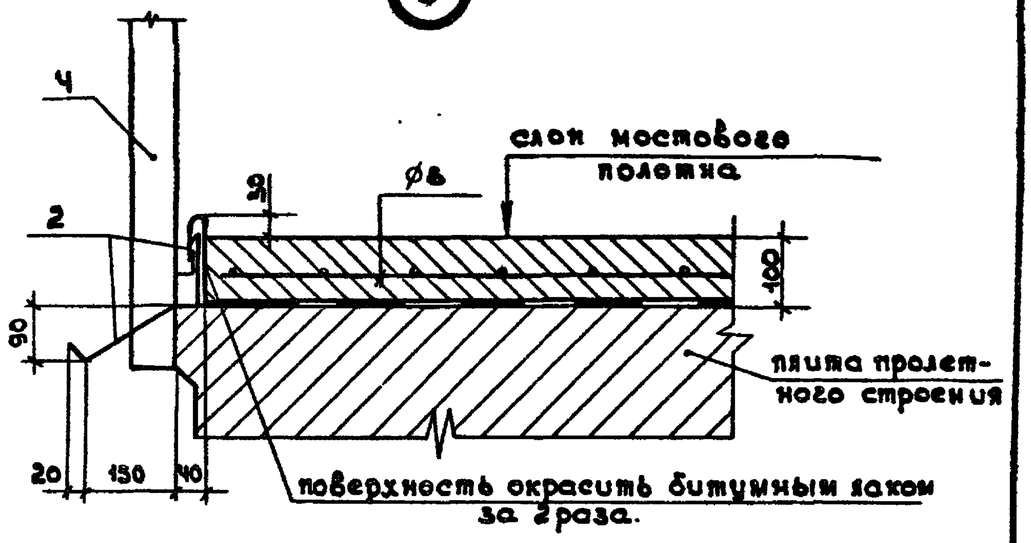

8

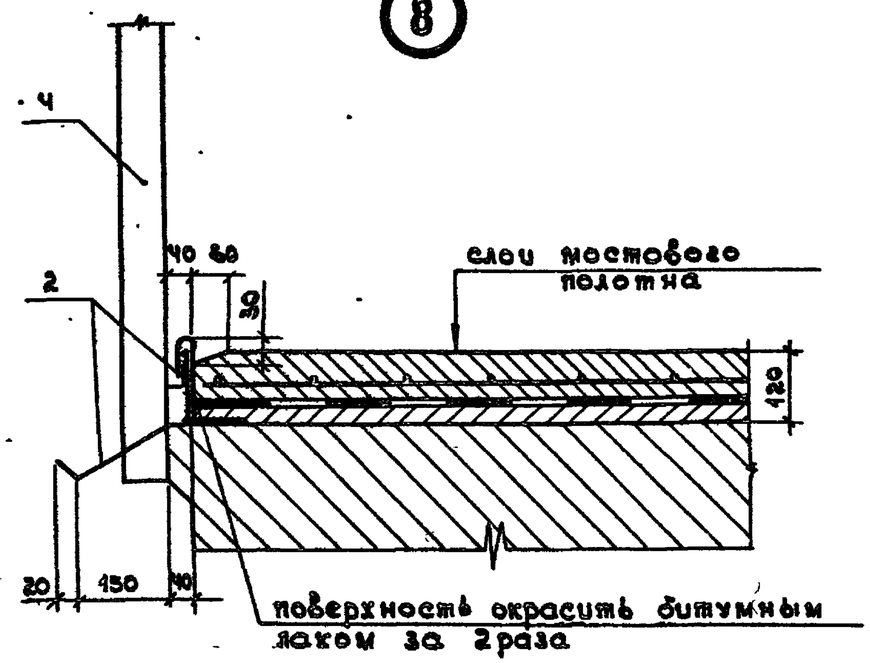

Инв. № подл. | Подпись и дата | Взам. инв. №

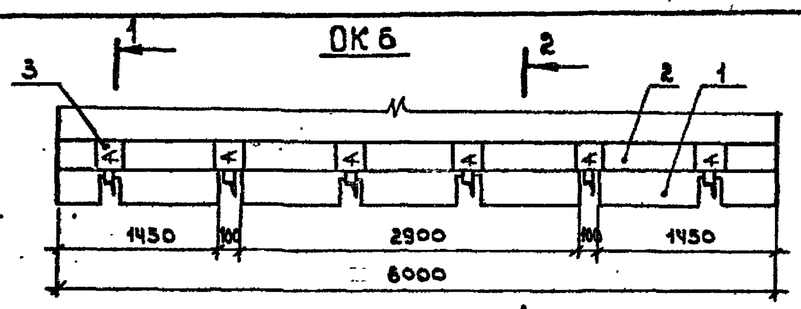

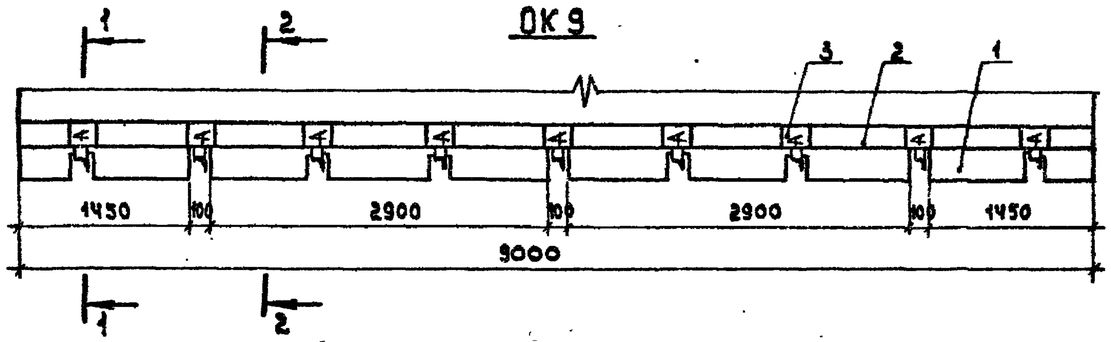

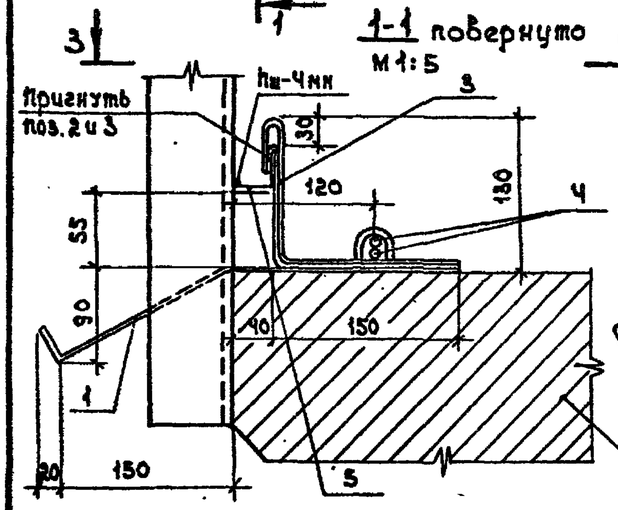

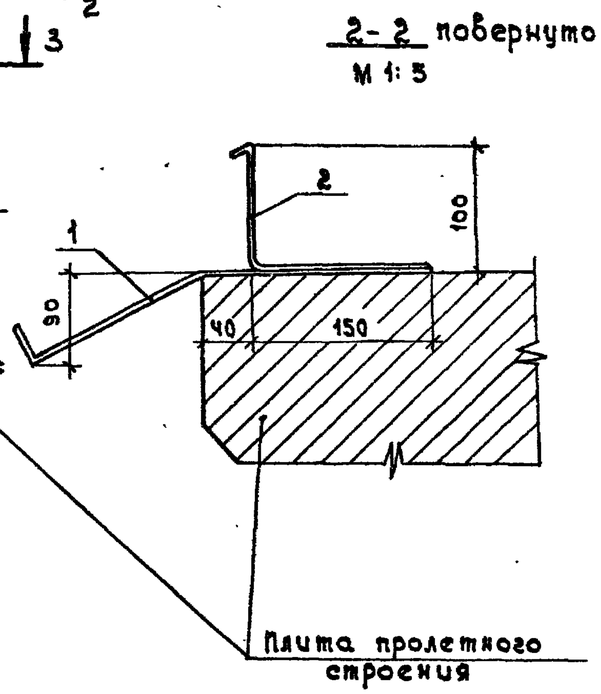

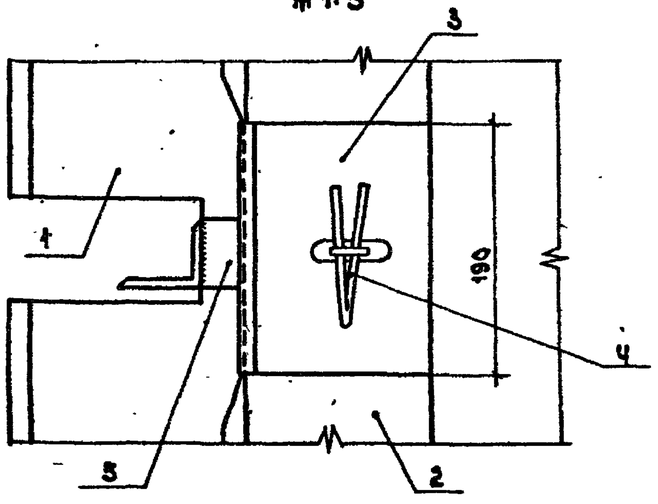

Поз.	Обозначение	Наименование	Кол.	Масса ед. кг	Примечание
		ОК 6			
		Детали			
1	3.503.1-75 .3 2310	Слив	4	9,7	
2	3.503.1-75 .3 2320	Карниз нижний	4	6,4	
3	3.503.1-75 .3 2330	Карниз верхний	12	0,51	
4	3.503.1-75 .3 2340	Скоба прижимная	12	0,12	
5	ГОСТ 8509-86	L 40×40×4 ℓ=50	12	0,12	
		ОК 9			
		Детали			
1.	3.503.1-75 .3 2310	Слив	6	9,7	
2	3.503.1-75 .3 2320	Карниз нижний	6	6,4	
3	3.503.1-75 .3 2330	Карниз верхний	18	0,51	
4	3.503.1-75 .3 2340	Скоба прижимная	18	0,12	
5	ГОСТ 8509-86	L 40×40×4 ℓ=50	18	0,12	

1. В спецификации количество деталей дано на пролет.
2. В начале и конце моста и у деформационного шва между секциями. устанавливаются элементы поз. 1 и 2, разрезанные на 2 равные части.

Обозначение	Марка	Длина пролета, м	Масса, кг
3.503.1-75 .3 2300	ОК 6	6	73,4
-01	ОК 9	9	110,1

Нач.отд	Феборов		06.08.87
Гл.констр	Лаптев		06.08.87
ГИП	Шкляр		06.08.87
Вед.инж	Хреновская		06.08.87
Ст.инж	Цыганкова		15.06.87
Инж.	Женько		06.08.87
Н.контр.	Денисенко		06.08.87

3.503.1-75 .3 2300

Окаймление карнизное ОК6, ОК9. Схема расположения элементов

Стадия	Лист	Листов
Р		1

Белгипродор

Инв. № подл. | Подпись и дата | Взам. инв. №

Копировал Ст

Формат А3

ОП 6

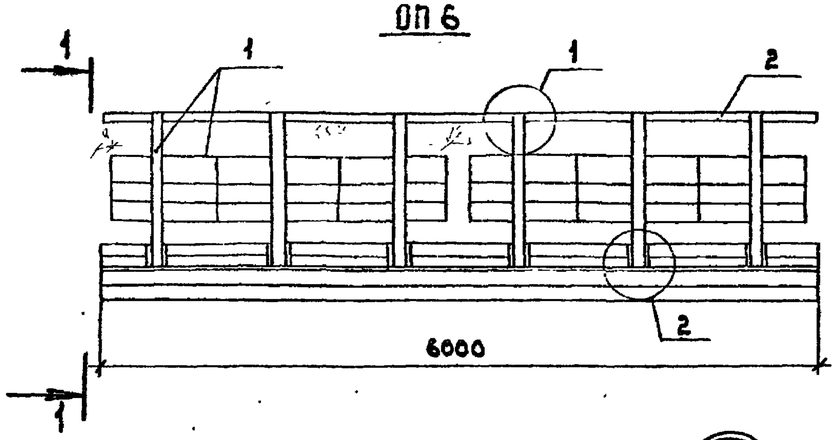

ОП 9

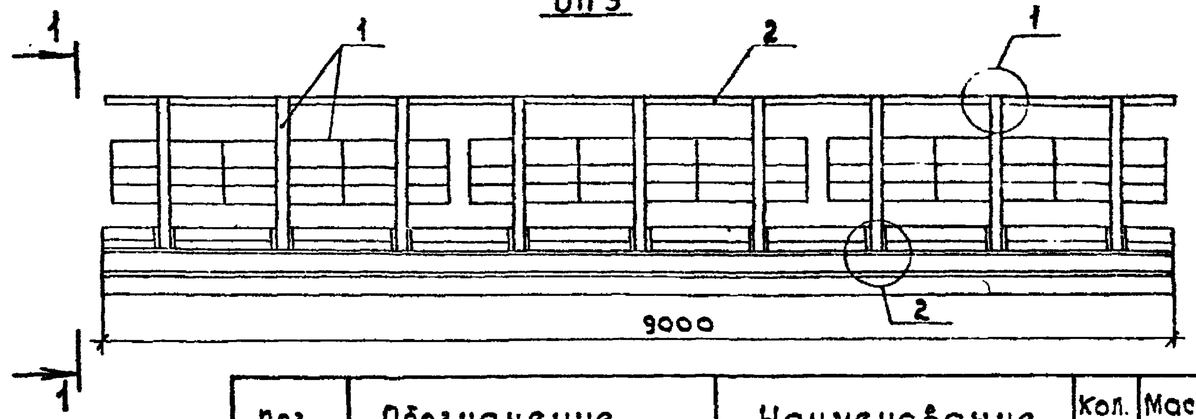

1-1

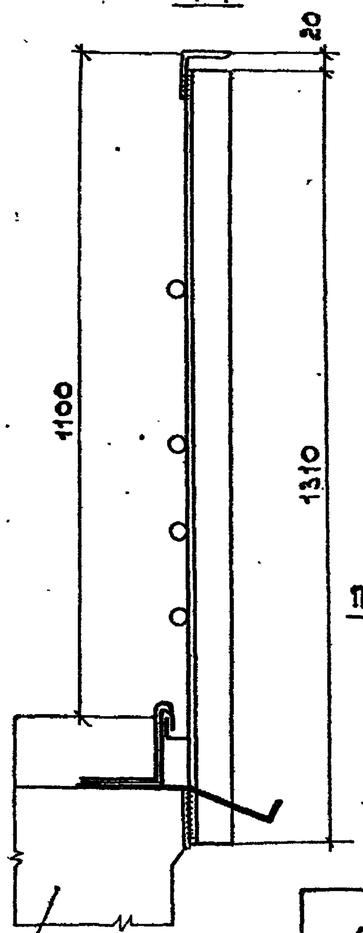

①

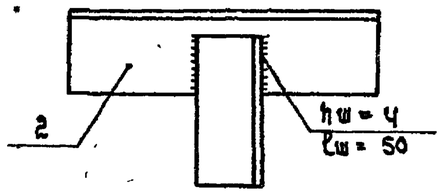

②

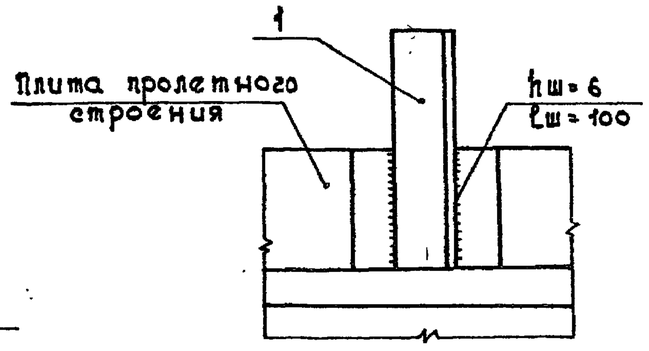

Обозначение	Марка	Длина пролета, м	Масса, кг
3.503.1-75.3 2400	ОП6	6	267,0
-01	ОП9	9	400,6

Поз.	Обозначение	Наименование	Кол.	Масса ед., кг	Примечание
		ОП 6			
		Сборочные единицы			
1	3.503.1-75.3 2410	Секция перил СП1	4	49,7	
		Детали			
2	3.503.1-75.3 2420	L75×50×6 ГОСТ 8510-86* ℓ=6000	2	34,1	
		ОП 9			
		Сборочные единицы			
1	3.503.1-75.3 2410	Секция перил СП1	6	49,7	
		Детали			
2	3.503.1-75.3 2430	L75×50×6 ГОСТ 8510-72* ℓ=9000	2	51,2	

1. В спецификации количество сборочных единиц и деталей дано на пролет.
2. Перила, закладные изделия и поверхность бетона у стоек перил окрасить атмосферостойкой краской за два раза.
3. Поз. 2 может устанавливаться непрерывной на весь мост с разрывом только на линии деформационных швов ДШ1.
4. Поз. 2 из стали марки ВСт3сп5 по ГОСТ 380-71.*

Нач.отд	Федоров		06.08.87
Гл.констр	Лаптев		06.08.87
ГИП	Шкляр		06.08.87
Вед.инж	Хреновская		06.08.87
Ст.инж	Цыганкова		06.08.87
Инж.	Женько		06.08.87
Н.контр	Денисенко		06.08.87

3.503.1-75.3 2400

Ограждение перильное ОП6, ОП9. Схема расположения элементов

Стадия	Лист	Листов
Р		1

Белгипродор

Инв.№ подл. | Подпись и дата | Взам.инв.№

копировал СГ

формат А3

Поз.	Обозначение	Наименование	Кол. на исполн. 3.503.1-75.3 2500-										Примечание
			01	02	03	04	05	06	07				
		Грунтовки по ВСН 32-81											
		Минтрансстроя											
1		Битумная	0,1	0,1									л
		Изольная			0,1	0,1	0,1						л
		Битумно-каучуковая						0,1	0,1				л
		Мастики битумные по											
		ВСН 32-81 Минтрансстроя											
2		10-I	7,5										л
		10-II		7,5									л
		Гидростеклоизол по											
		ТУ 400-1-51-83.			2,4								$м^2$
		Фольгоизол по ГОСТ 20429-84				2,4							$м^2$
		Мостоизол по ТУ 21-27-122-78					2,4						$м^2$
		Мастика битумно-каучу-											
		ковая по ТУ 21-27-39-74 МПСМ						5,0					л
		Мастика изольная МРБ-Х											
		по ТУ 200 УССР 82-73							5,0				л
3		Сетка тканая стеклянная											
		СС-1 или СС-5 по ТУ 6-11-99-83											
		Минхимпрома	2,4	2,4									* $м^2$
		Гидробутил по ТУ 21-27-54-76											
		или бутизол по ТУ 38.103301-75											
		Миннефтехимпрома						5,0	5,0				л
		Марка	БМ-2.1	БМ-2.2	БРН.1	БРН.2	БРН.3	РПР.1	РПР.2				

*В БМ-2 сетку СС-1 или СС-5 допускается заменить тканью стекловолокнистой электроизоляционной Э3-200 по ГОСТ 19907-83 или нетканой стеклосеткой НПСС-Т-Г по ТУ 6-11-381-81 Минхимпрома.

Нач.отд	Федоров		06.08.87
Гл.констр	Лаптев		06.08.87
ГИП	Шкляр		06.08.87
Вед.инж	Хреновская		06.08.87
Ст.инж	Цыганкова		06.08.87
Н.контр	Денисенко		06.08.87

3.503.1-75.3 2500

Ковер гидроизоляционный. Спецификация на 1 $м^2$

Стадия	Лист	Листов
Р		1

Белгипродор

Инв.№подл. | Подпись и дата | Взам.инв.№

БМ-2.1; БМ-2.2

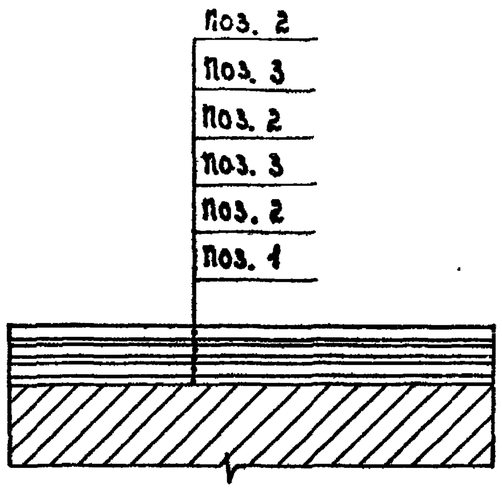

БРН.1; БРН.2; БРН.3

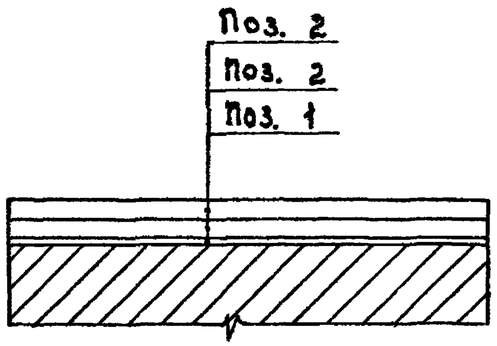

РПР.1; РПР.2

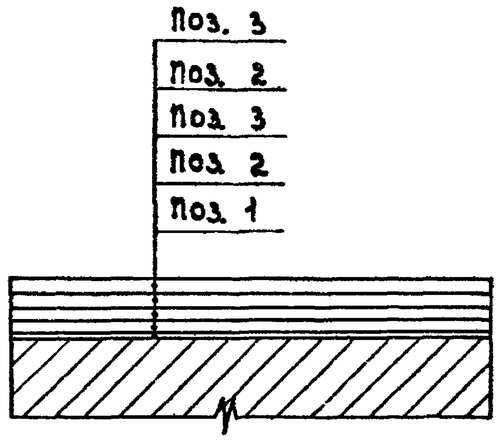

Обозначение	Марка	Вид гидроизоляции
3.503.1-75 .3 2500-01	БМ-2.1	Битумная мастичная армированная
-02	БМ-2.2	
-03	БРН.1	Битумная рулонная наплавляемая
-04	БРН.2	
-05	БРН.3	
-06	РПР.1	Резиноподобная рулонная
-07	РПР.2	

Нач.отд	Федоров		03.08.87
Гл.констр	Лаптев		03.08.87
ГИП	Шкляр		03.08.87
Вед.инж	Хреновская		03.08.87
Ст.инж.	Цыганкова		03.08.87
Н.контр.	Денисенко		03.08.87

3.503.1-75 .3 2500 СБ

Ковер гидроизоляционный. Схема расположения элементов

стадия	лист	листов
Р		1

Белгипродор

копировал

формат А3

Инв.№ подл. | Подпись и дата | Взам. инв.№

Схема 1

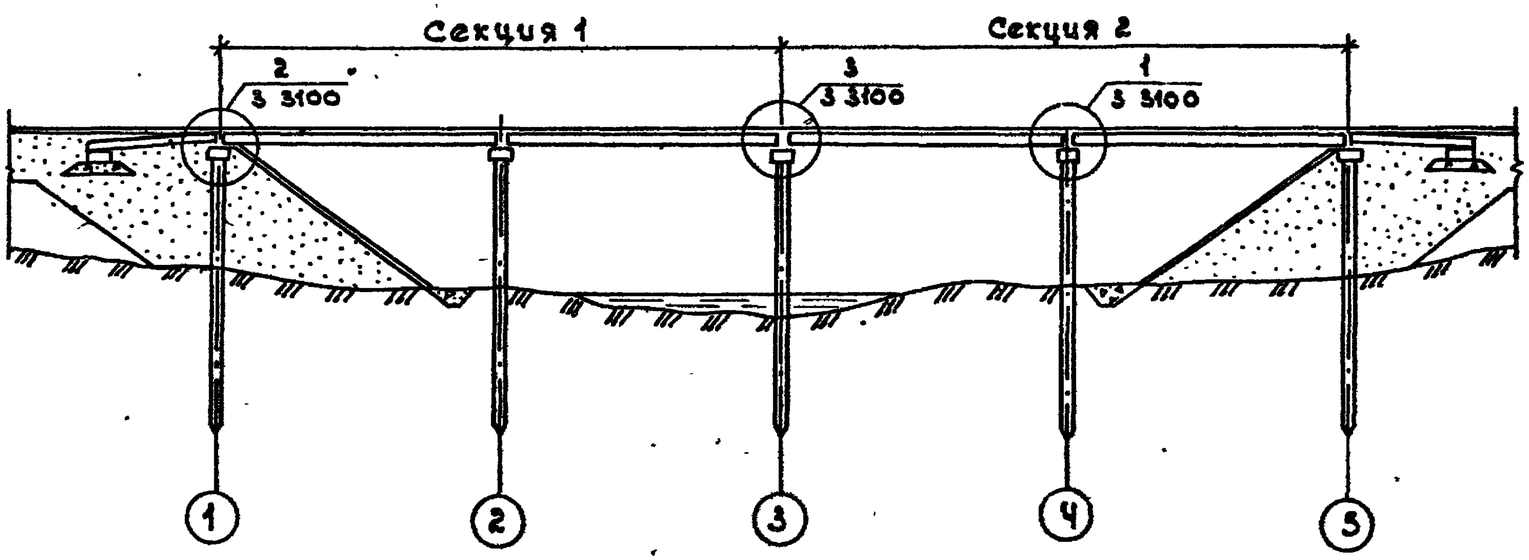

Схема 2

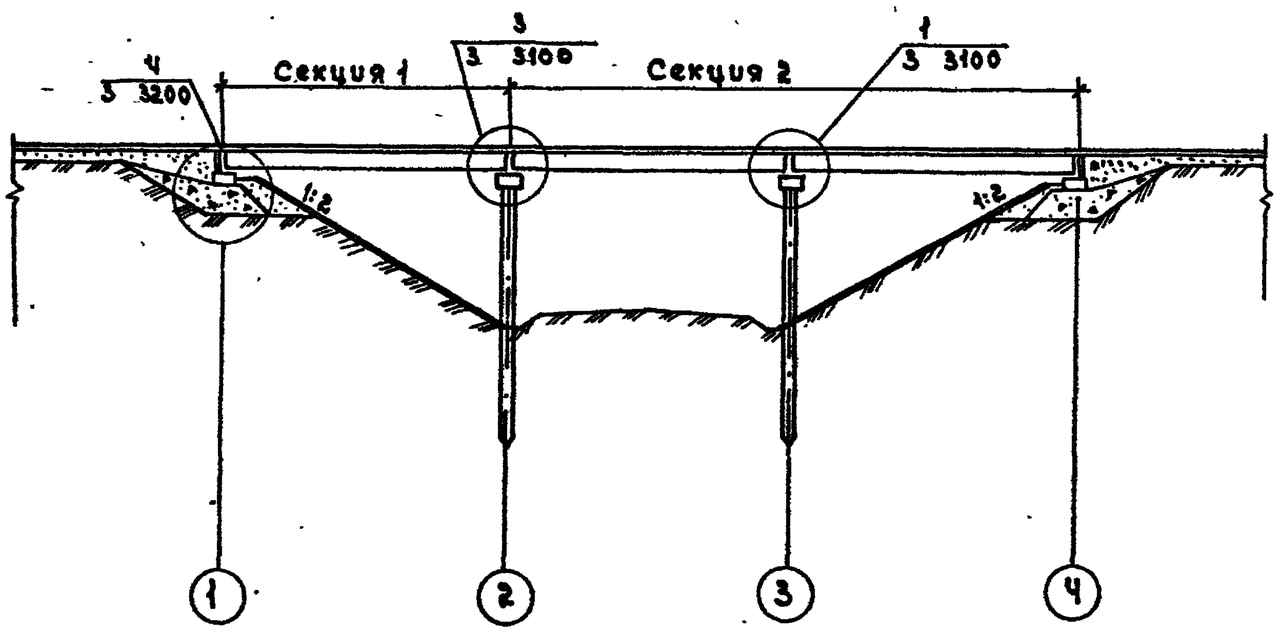

Схема 3

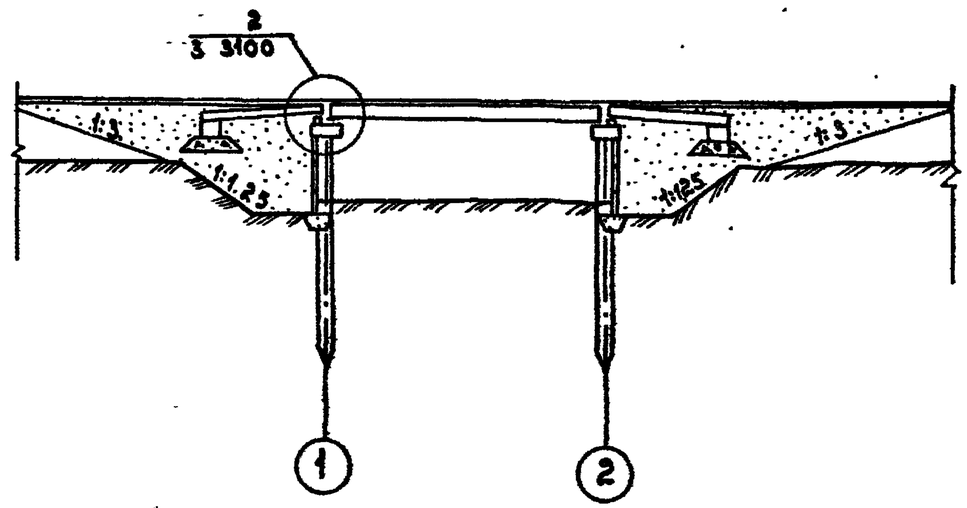

Нач.отд	Федоров		06.02.87
Гл.конст	Лаптев		06.02.87
ГИП	Шкляр		06.02.87
Вед.инж	Хреновская		06.02.87
Ст.инж	Цыганкова		06.02.87
Инж.	Григорян		06.02.87
Н.контр.	Денисенко		06.02.87

3.503.1-75 .3 3000

Схемы расположения узлов моста

стадия	лист	листов
Р		1

Белгипродор

Инв.№ подл | Подпись и дата | Взам.инв.№

копировал Сн

формат А3

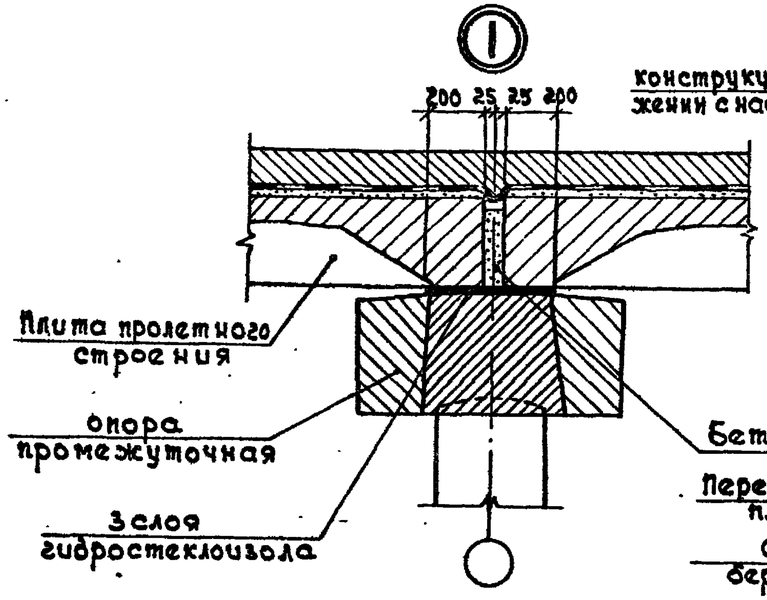

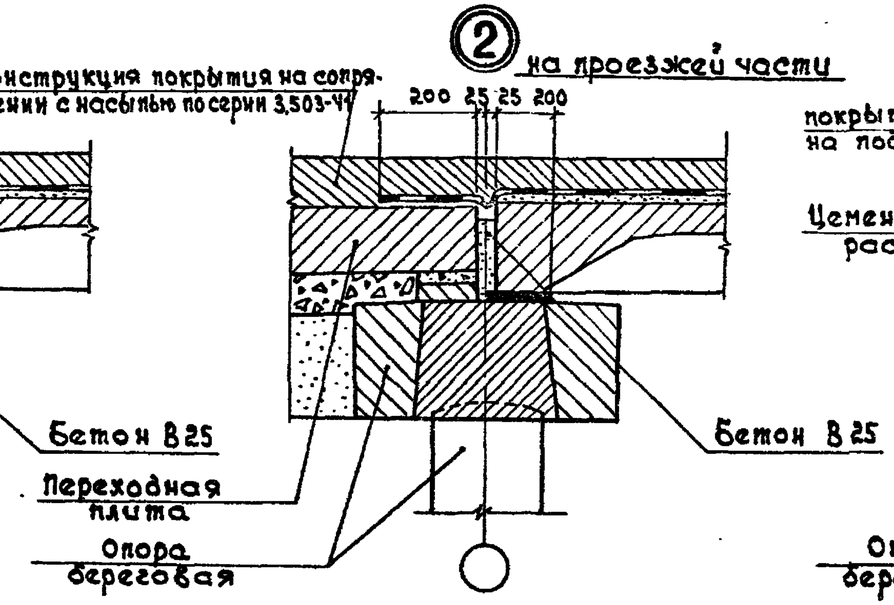

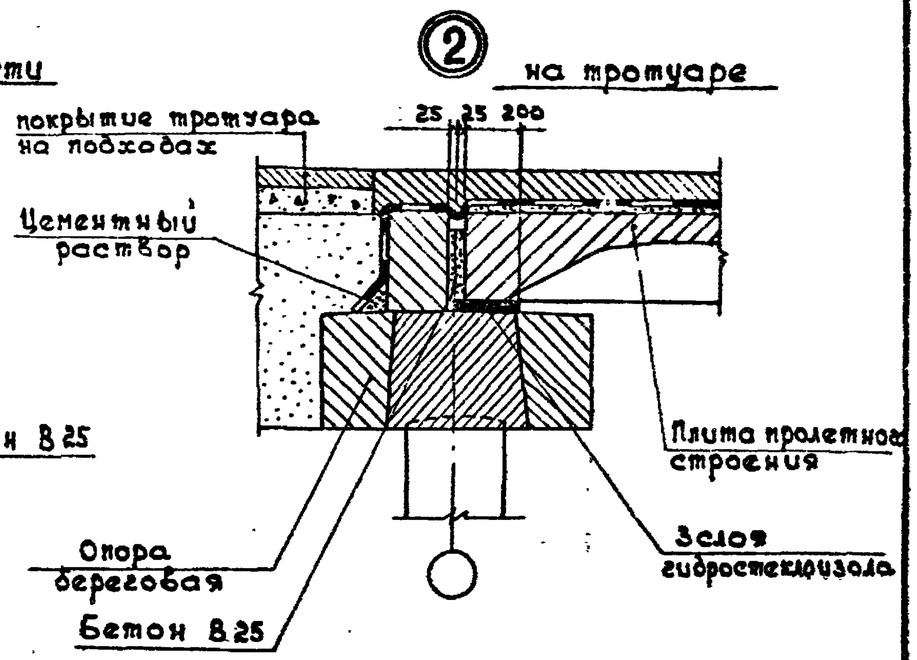

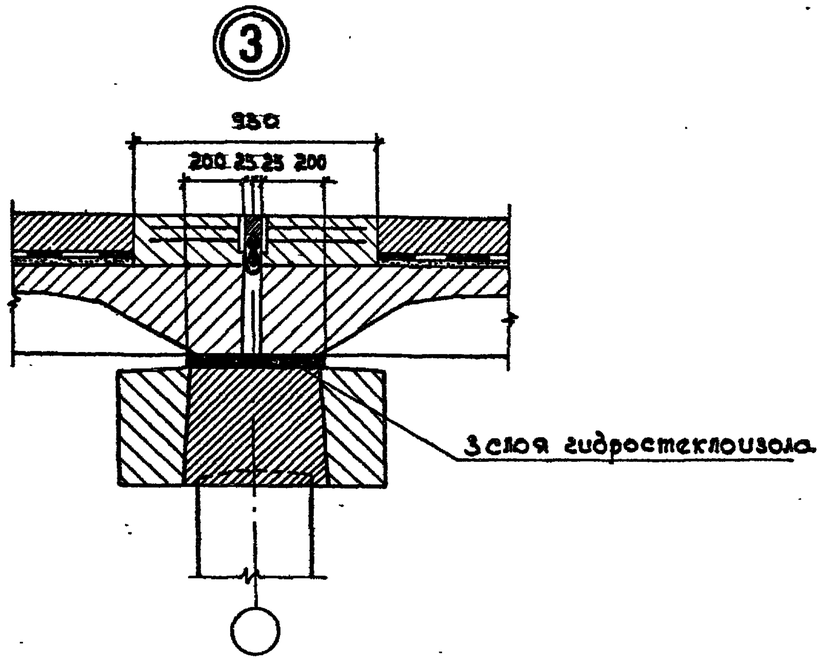

1. При нечетном количестве плит в пролетном строении среднюю плиту (а при неровной поверхности насадки все плиты) в каждом пролете установить на слой несхватившегося цементного раствора толщиной 2-3см, уложенного на слой гидростеклоизола.

2. Расположение узлов см. 3 3000.

Нач.отд	Федоров		06.08.87	3.503.1-75 .3 3100		
Гл.констр	Лаптев		06.08.87			
ГИП	Шкляр		06.08.87			
Вед.инж.	Хреновская		06.08.87	Узлы моста 1, 2, 3.	стадия	лист	листов
Ст.инж	Цыганкова		06.08.87		Р		1
Инж.	Григорян		06.08.87		Белгипродор		
Н.контр.	Денисенко		06.08.87				

Инв.№ подл. | Подпись и дата | Взам.инв.№

копировал

формат А3

При расположении подходов на насыпи и асфальтобетонном покрытии

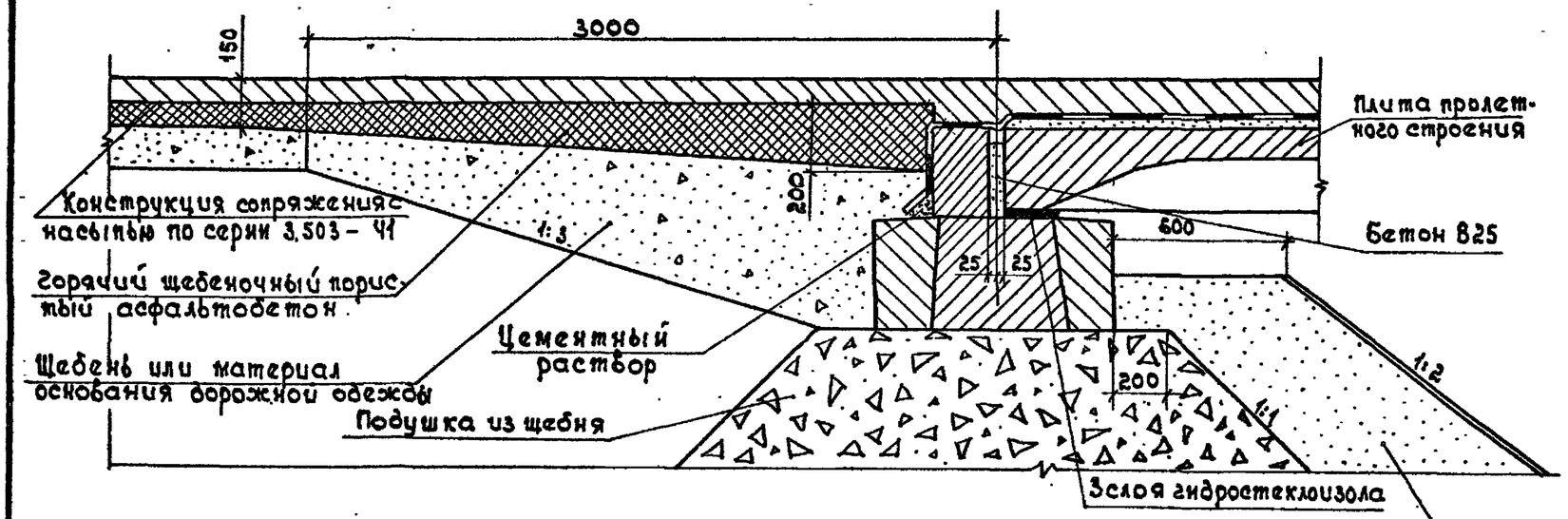

при цементобетонном покрытии

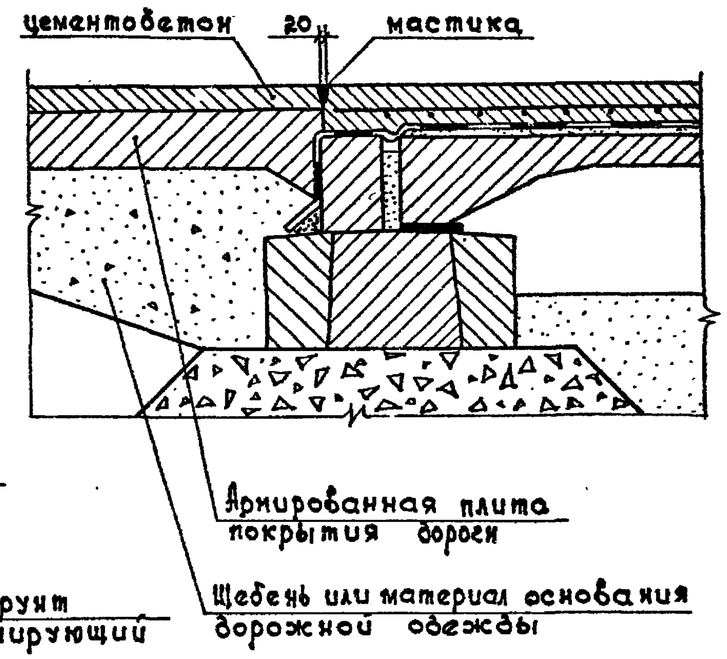

При расположении подходов в выемке и асфальтобетонном покрытии.

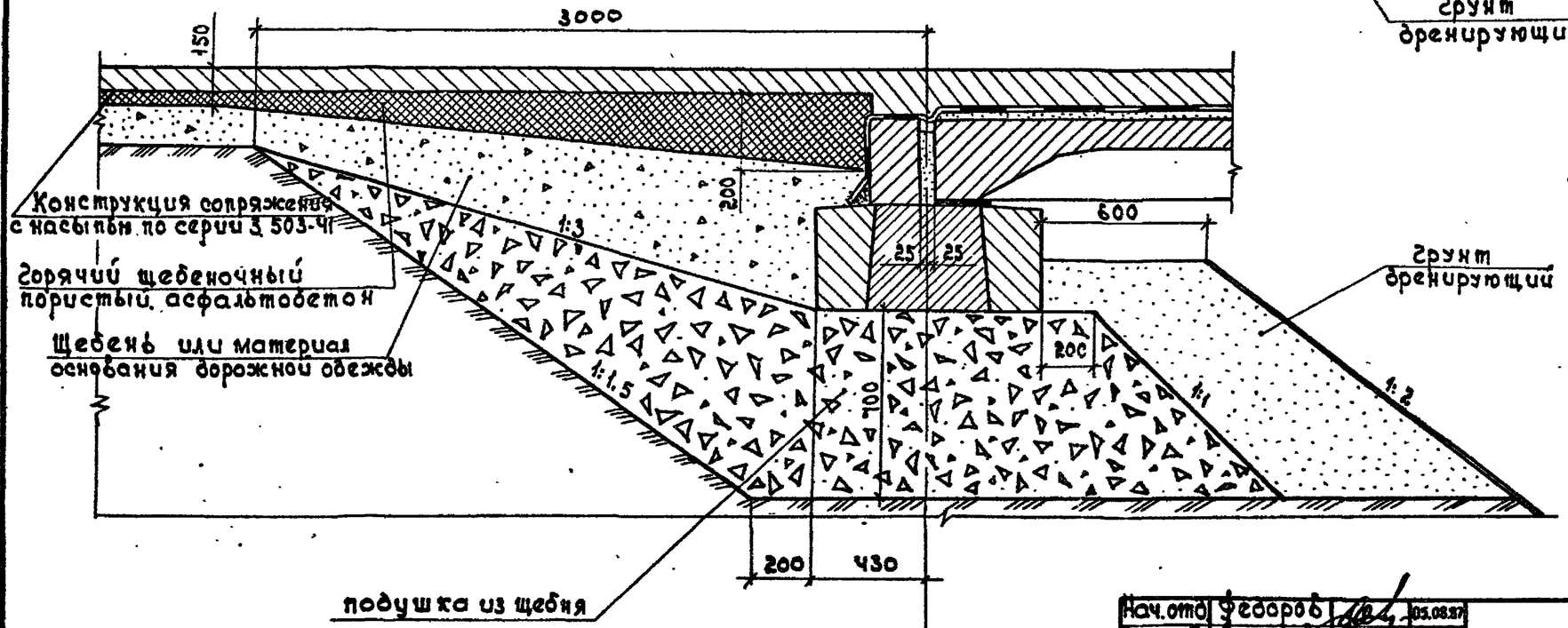

1. В случае использования для основания дорожной одежды песка на участке сопряжения под пористым асфальтобетоном или плитой покрытия уложить щебень.
2. Расположение узла см. 3 3000.

Нач.отд	Федоров		05.08.87
Гл.констр	Лаптев		05.08.87
ГИП	Шкляр		05.08.87
Вед.инж.	Хреновская		05.08.87
Ст.инж.	Цыганкова		05.08.87
Инж.	Григорян		05.08.87
Н.контр.	Денисенко		05.08.87

3.503.1-75.3 3200

Узел моста 4

Стадия	Лист	Листов
Р		1

Белгипродор

Инв.№ подл. | Подпись и дата | Взам.инв.№

копировал

формат А3

План деформационного шва для габарита Г-8

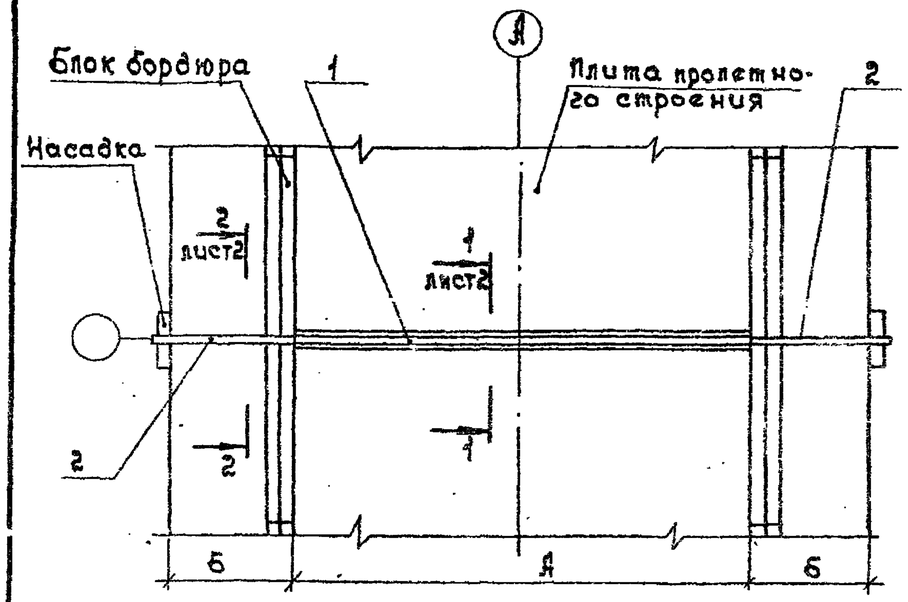

План деформационного шва для габаритов Г-10 и Г-11,5

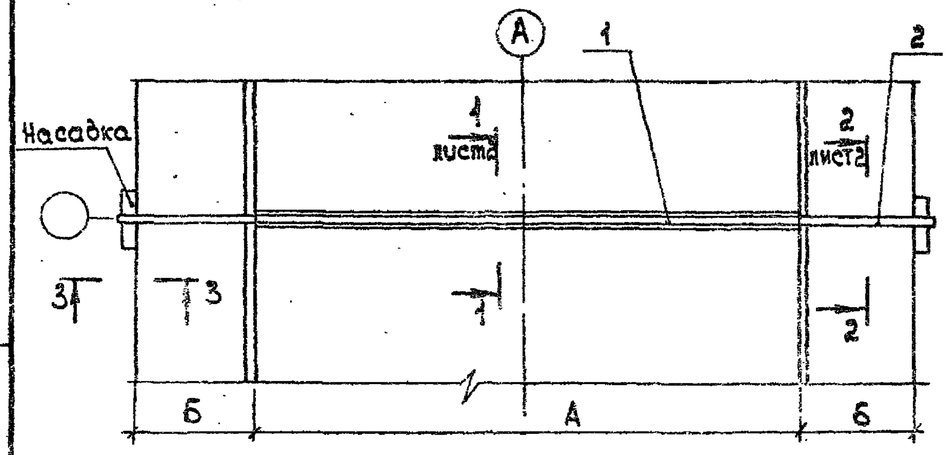

Поз.	Обозначение	Наименование	Кол. на исполн. 01	02	03	04	05	06	Масса ед., кг	Примечание
		Документация								
	3.503.1-75.3 000ОТО	Техническое описание								
	3.503.1-75.3 4000	Сборочный чертеж								
		Сборочные единицы								
1	3.503.1-75.3 4100-01	Окаймление шва ОШ1	2	2					147,1	
	-02	ОШ2			2	2			194,0	
	-03	ОШ3					2	2	222,8	
2	3.503.1-75.3 4120-04	Компенсатор К4	2		2		2		2,3	
	-05	К5		2		2		2	2,9	
		Детали								
3	3.503.1-75.3 4001-01	ф10А-III ГОСТ 5781-82* ℓ=7400	8	8					4,6	
	-02	ℓ=10000			8	8			6,2	
	-03	ℓ=11500					8	8	7,1	
		Материалы								
4		Бетон тяжелый В30 по ГОСТ 26633-85 на цементе НЦ20	1,0	1,0	1,3	1,3	1,5	1,5		м³
5		Прокладка резиновая ПРП-40,К-60,400 по ГОСТ 19177-81	3,0	4,0	3,0	4,0	3,0	4,0	1,13	м
6		Мастика битумно-резиновая по ГОСТ 15836-79	17,0	22,4	17,0	22,4	17,0	22,4		кг
		Марка	1ДШ.1	1ДШ.2	1ДШ.3	1ДШ.4	1ДШ.5	1ДШ.6		

Обозначение	Марка	Размеры, м Д	Б
3.503.1-75.3 4000-01	1ДШ.1	7400	1580
-02	1ДШ.2		2080
-03	1ДШ.3	10000	1430
-04	1ДШ.4		1930
-05	1ДШ.5	11500	1430
-06	1ДШ.6		1930

Нач.отд	Федоров		11.08.87
Гл.констр	Лаптев		11.08.87
ГИП	Шкляр		11.08.87
Вед.инж	Хреновская		11.08.87
Ст.инж.	Цыганкова		11.08.87
Инж.	Григорян		11.08.87
Н. контр	Денисенко		11.08.87

3.503.1-75.3 4000

Деформационный шов 1ДШ

Стадия	Лист	Листов
Р	1	2

Белгипродор

Инв.№ подл. | Подпись и дата | Взам.инв.№

Копировал

Формат А3

1-1 повернуто
при асфальтобетонном покрытии

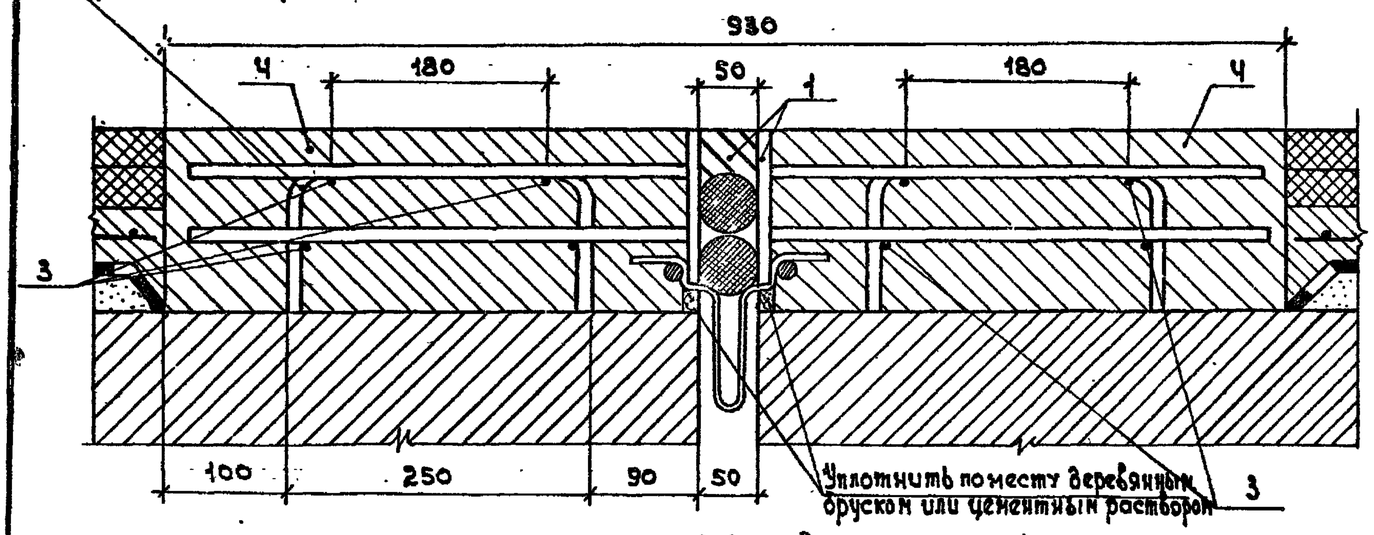

2-2 повернуто
при асфальтобетонном покрытии

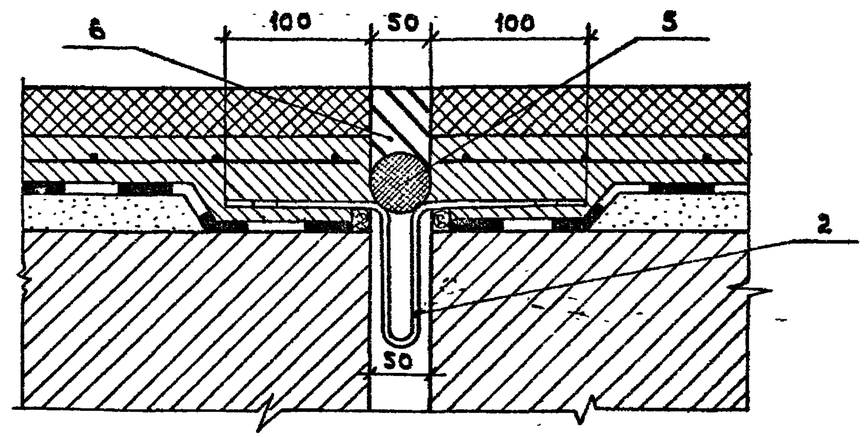

1-1 повернуто
при цементобетонном покрытии

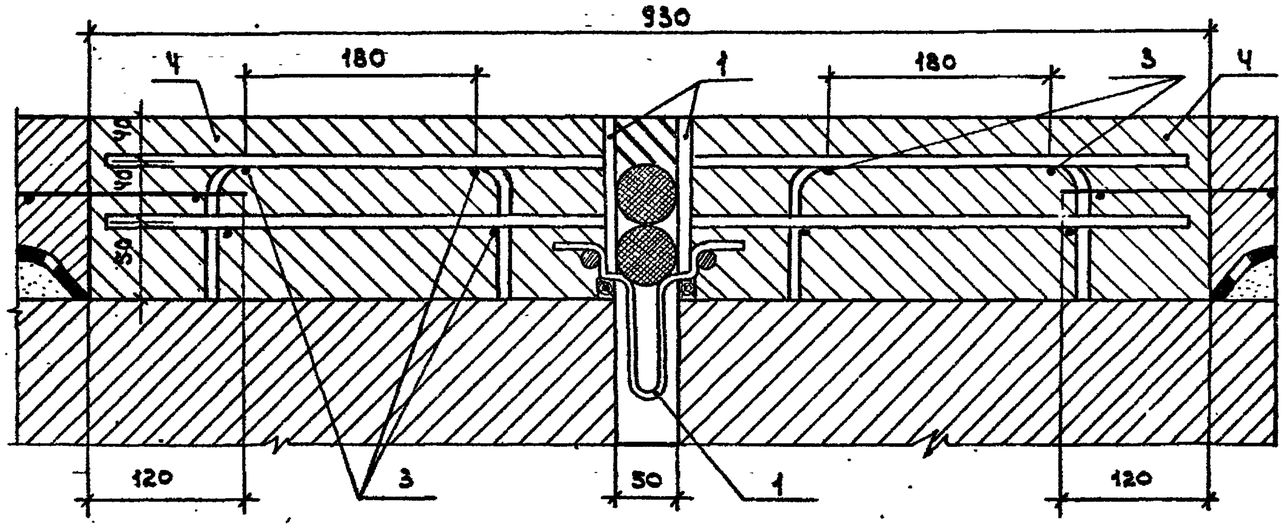

2-2 повернуто
при цементобетонном покрытии

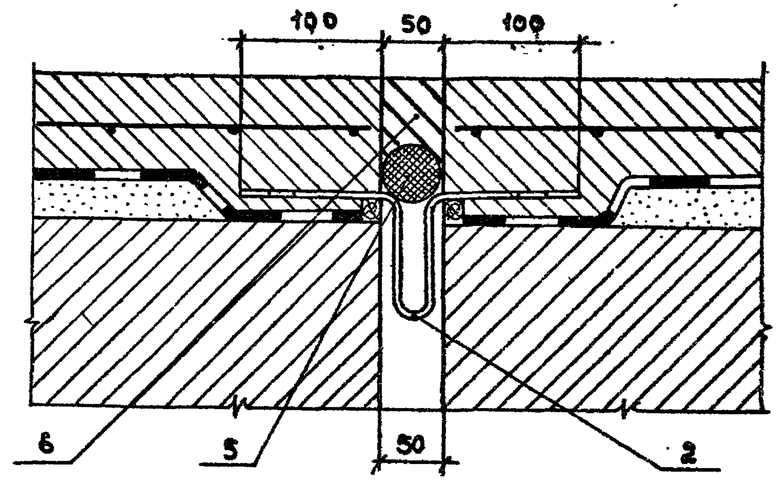

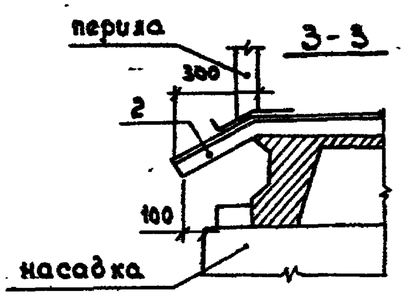

Перед установкой поз.1 опорные ножки снизу срезать, а после укладки бетона и набора им прочности выступающую часть опорной ножки сверху срезать заподлицо с пластиной окаймления.

Инв. № подл. | Подпись и дата | Взам. инв. №

Поз.	Обозначение	Наименование	Кол. на исполн. 01	02	03			Масса ед., кг	Примечание
		Документация							
	3.503.1-75.3 000ОТО	Техническое описание							
	3.503.1-75.3 4100 СБ	Сборочный чертеж							
		Сборочные единицы							
1	3.503.1-75.3 4110 -01	Изделие закладное МН3	1					120,8	
	-02	МН4		1				158,8	
	-03	МН5			1			182,2	
		Детали							
		Компенсатор алюминиевый							
2	3.503.1-75.3 4120 -01	Х1	1					4,2	
	-02	Х2		1				5,7	
	-03	Х3			1			6,6	
3	3.503.1-75.3 4101 -01	ф10 А-I ГОСТ 5781-82* l=3700	2					2,3	
	-02	l=5000		2				3,1	
	-03	l=5750			2			3,6	
		Материалы							
4		Прокладка резиновая							
		ПРП-40.К-60.40 по ГОСТ 19177-81	7,5	10,0	11,5			1,13	м
5		Мастика битумно-резиновая по ГОСТ 15836-79	9,0	12,0	13,8				кг
		Марка	ОШ1	ОШ2	ОШ3				

Нач.отд.	Федоров		06.08.87
Гл.констр.	Лаптев		06.08.87
ГИП	Шкляр		06.08.87
Вед.инж.	Хреновская		06.08.87
Ст.инж.	Цыганкова		06.08.87
Инж.	Григорян		06.08.87
Н.контр.	Денисенко		06.08.87

3.503.1-75.3 4100

Окаймление шва ОШ1 ... ОШ3. Спецификация

Стадия	Лист	Листов
Р		1

Белгипродор

Инв.№ подл. | Подпись и дата | Взам.инв.№

копировал ст

формат А3

План

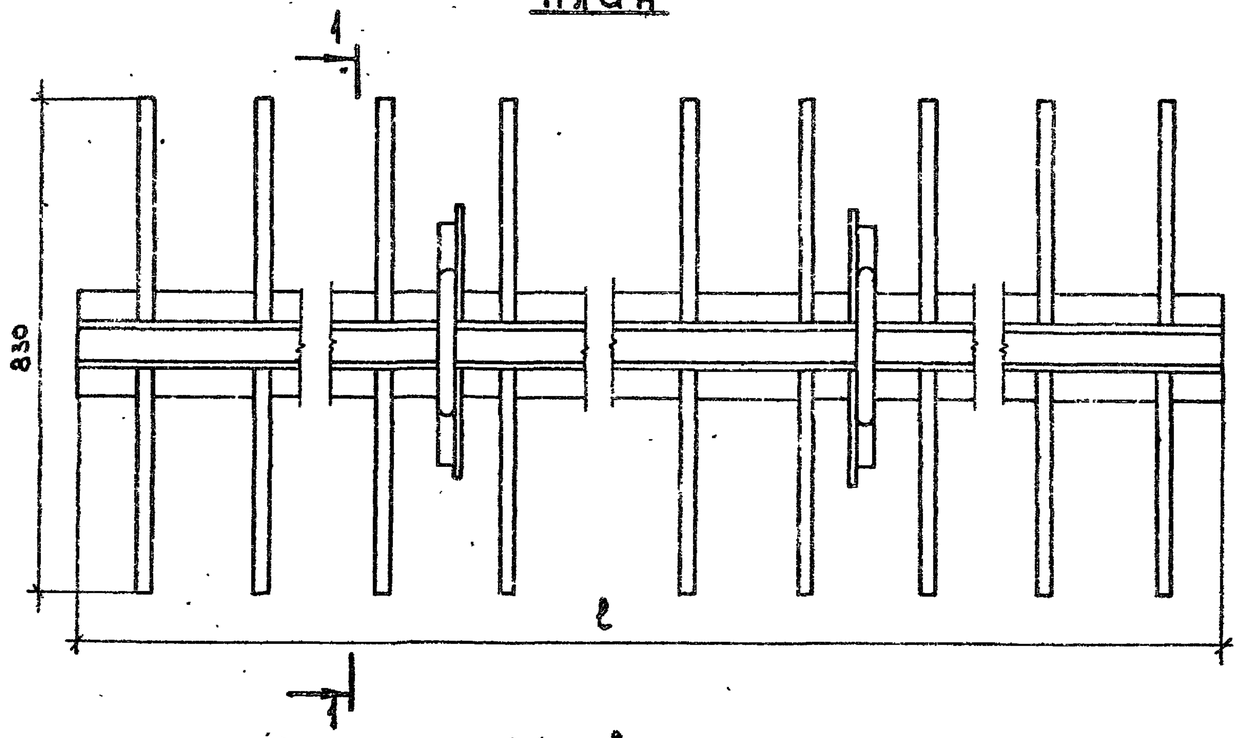

1-1 повернуто

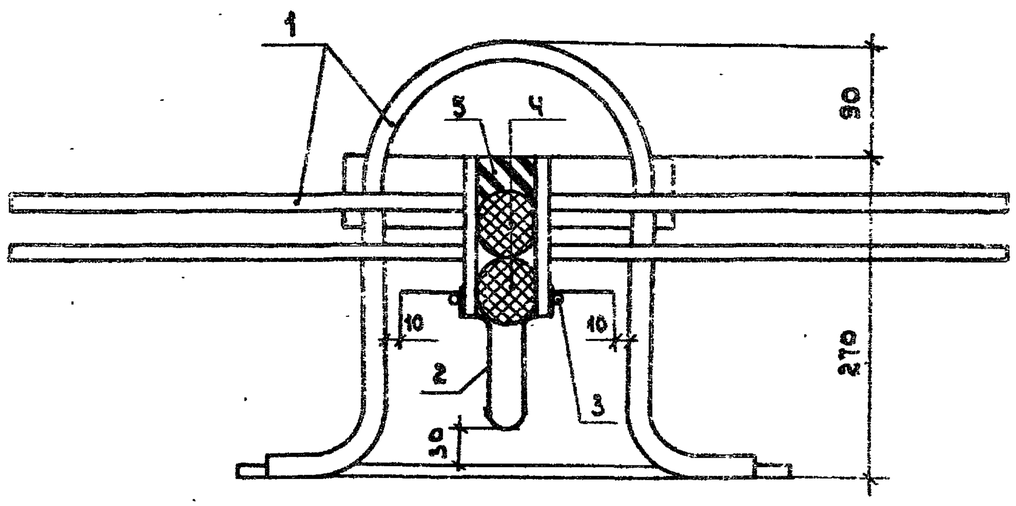

Обозначение	Марка	Длина ℓ, м	Масса кг
3.503.1-75 .3 ч100 -01	ОШ1	3700	147,1
-02	ОШ2	5500	184,0
-03	ОШ3	5750	222,8

1. Изделие готовить в заводских условиях и отправлять на стройку в полной готовности.
2. Поз. 3 приварить к поз. 1 в каждом отверстии компенсатора. Перед приваркой поз. 3 прижать к поз. 1 и поз. 2.
3. Перед установкой поз. 4 внутренние поверхности компенсатора и закладного изделия покрыть битумным лаком за два раза.

Нач.отд.	Федоров		05.02.87	3.503.1-75 .3 ч100 СБ			
Гл.конст.	Лаптев		05.02.87				
ГИП	Шкляр		05.02.87				
Вед.инж.	Хреновская		05.02.87	Окаймление шва ОШ1 ... ОШ3 Сборочный чертеж	Стадия	Масса	Масштаб
Ст.инж.	Цыганкова		05.02.87		Р	см. табл.	—
Инж.	Григорян		05.02.87		Лист	Листов 1	
Н.контр.	Денисенко		05.02.87		Белгипродор		

Инв. N подл. | Подпись и дата | Взам. инв. N

копировал СГ

формат А3

Формат	Зона	Поз.	Обозначение	Наименование	Кол. на исполн. 3.503.1-75.3 5000- 01	02	03	04	05	06	07	08	09	10	11	12	Примечание
				Документация													
			3.503.1-75.3 0000 ТО	Техническое описание	X	X	X	X	X	X	X	X	X	X	X	X	
			3.503.1-75.3 5000 СБ	Сборочный чертеж	X	X	X	X	X	X	X	X	X	X	X	X	
				Материалы													
		1		Сетка стеклянная тканая СС1													
				или СС-5 по ТУ-6-11-99-83													
				Минхимпрома	17	18	24	25	27	28							$м^2$
		2		Гидростеклоизол гидро-													
				изоляционный по													
				ТУ 400-1-51-83	7,9	8,5	9,5	10,1	10,7	11,3	7,9	8,5	9,5	10,1	10,7	11,3	$м^2$
		3		Мастика битумная							10,6	11,5	12,8	13,7	14,2	15,2	кг
				Марка	2ДШ.1Я	2ДШ.2Я	2ДШ.3Я	2ДШ.4Я	2ДШ.5Я	2ДШ.6Я	2ДШ.1Ц	2ДШ.2Ц	2ДШ.3Ц	2ДШ.4Ц	2ДШ.5Ц	2ДШ.6Ц	

Обозначение	Марка
3.503.1-75.3 5000-01	2ДШ.1Я
-02	2ДШ.2Я
-03	2ДШ.3Я
-04	2ДШ.4Я
-05	2ДШ.5Я
-06	2ДШ.6Я
-07	2ДШ.1Ц
-08	2ДШ.2Ц
-09	2ДШ.3Ц
-10	2ДШ.4Ц
-11	2ДШ.5Ц
-12	2ДШ.6Ц

Инв.№ подл. | Подпись и дата | Взам.инв.№

Нач.отд.	Федоров		06.02.87
Гл.констр.	Лаптев		06.02.87
ГИП	Шкляр		06.02.87
Вед.инж.	Креновская		06.02.87
Ст.инж.	Цыганкова		06.02.87
Инж.	Григорян		06.02.87
Н.контр.	Денисенко		06.02.87

3.503.1-75.3 5000

Деформационный шов 2ДШ. Спецификация

Стадия	Лист	Листов
Р		1

Белгипродор

копировал СЗ

формат А3

План деформационного шва над промежуточной опорой

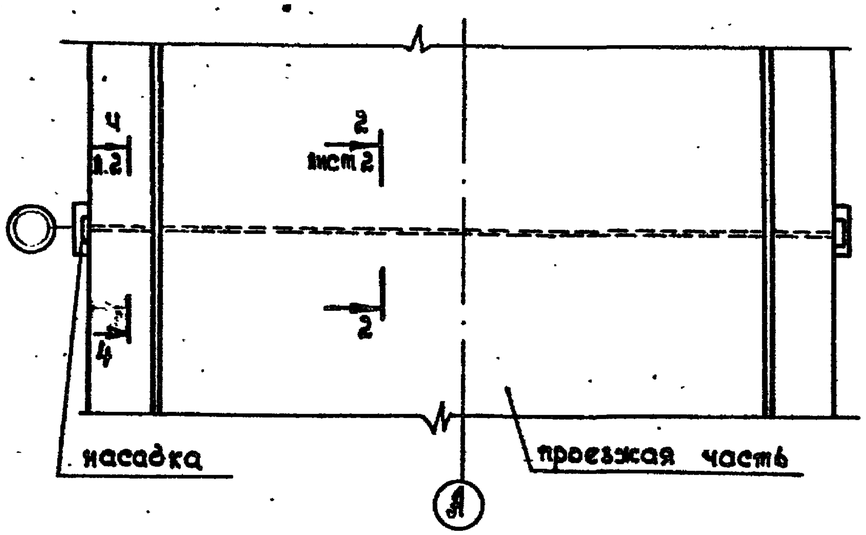

1-1
При асфальтобетонном покрытии

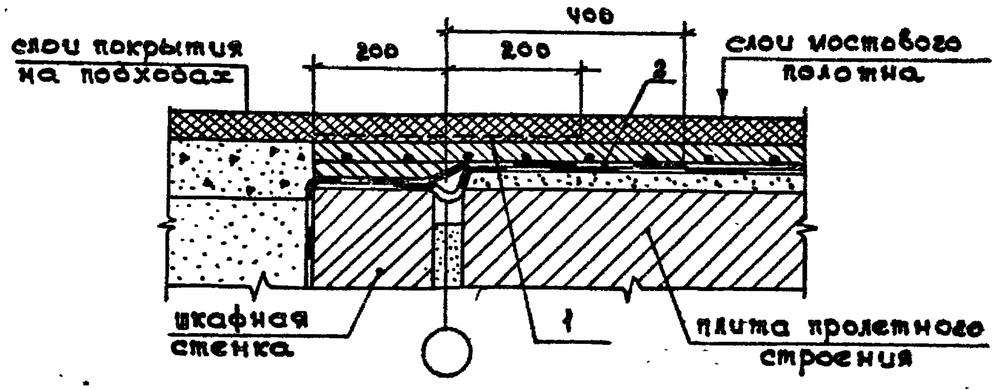

1-1
При цементобетонном покрытии

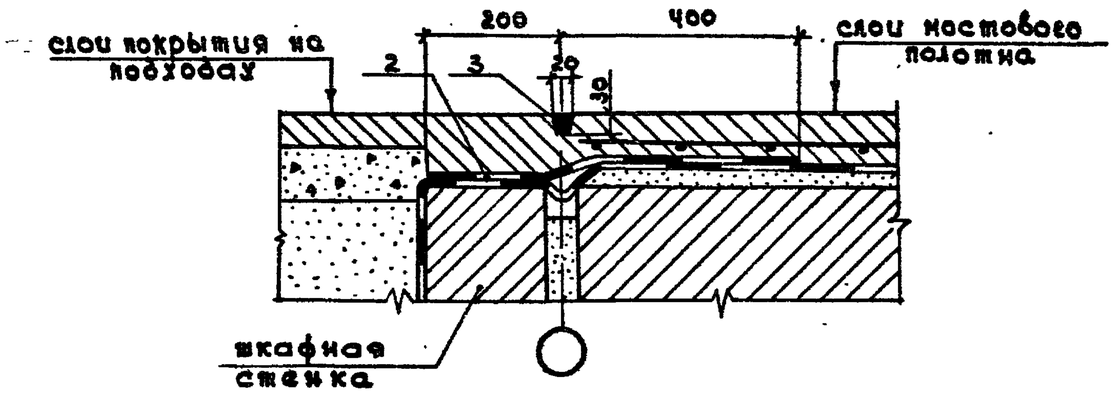

План деформационного шва над береговой опорой

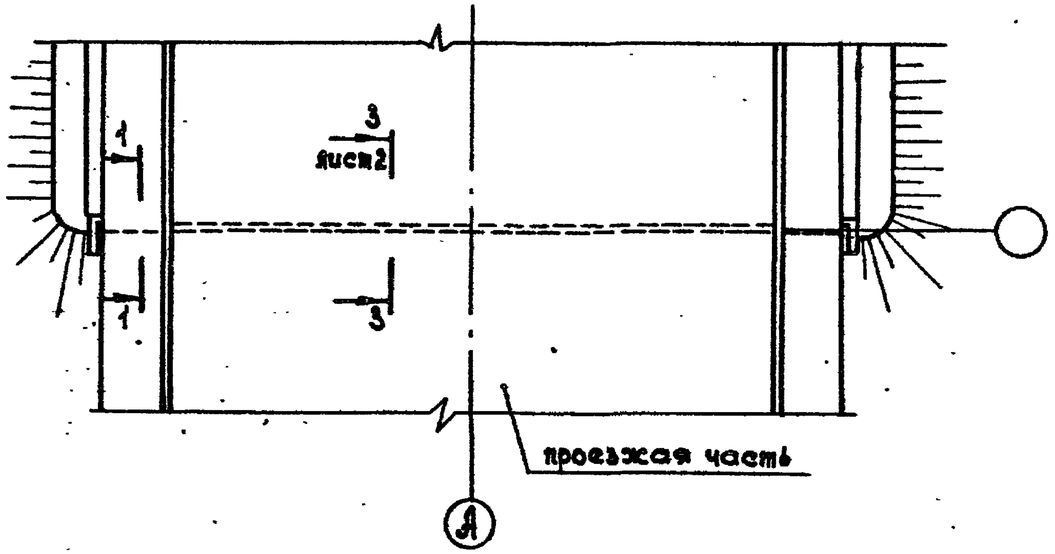

Нач.отд.	Федоров		06.08.87
Гл.констр.	Лаптев		06.08.87
ГИП	Шкляр		06.08.87
Вед.инж.	Хреновская		06.08.87
Ст.инж.	Цыганкова		30.06.87
Инж.	Григорян		06.08.87
Н.контр.	Денисенко		06.08.87

3.503.1-75 .3 5000 СБ

Деформационный шов ГДШ. Сборочный чертеж

стадия	лист	листов
Р	1	2

Белгипродор

Инв. № подл. | Подпись и дата | Взам. инв. №

копировал СЕ

формат А3

2-2
При асфальтобетонном покрытии

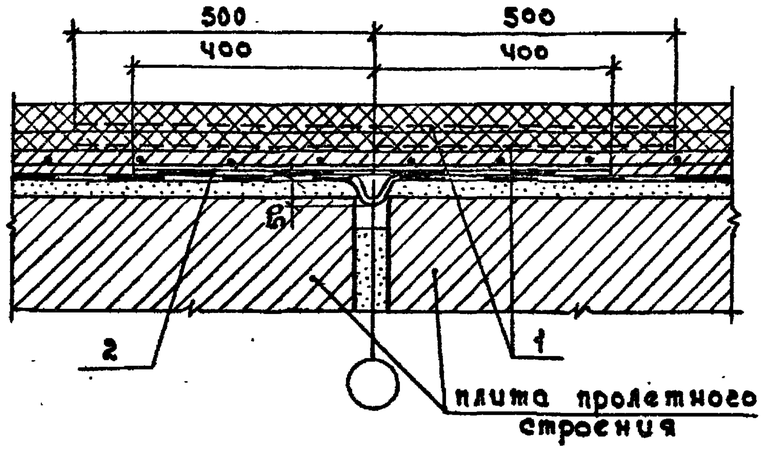

3-3
При асфальтобетонном покрытии

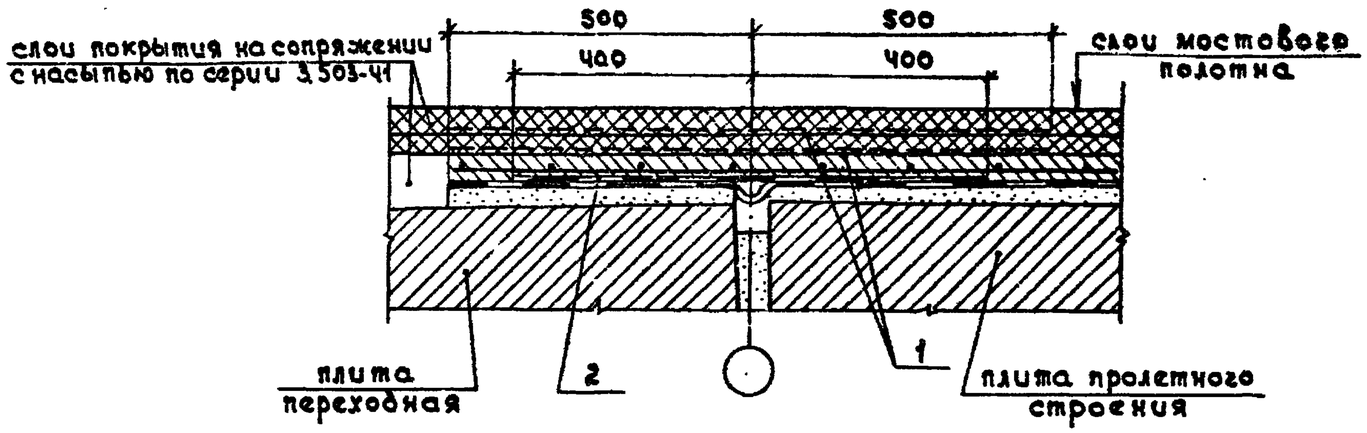

2-2
При цементобетонном покрытии

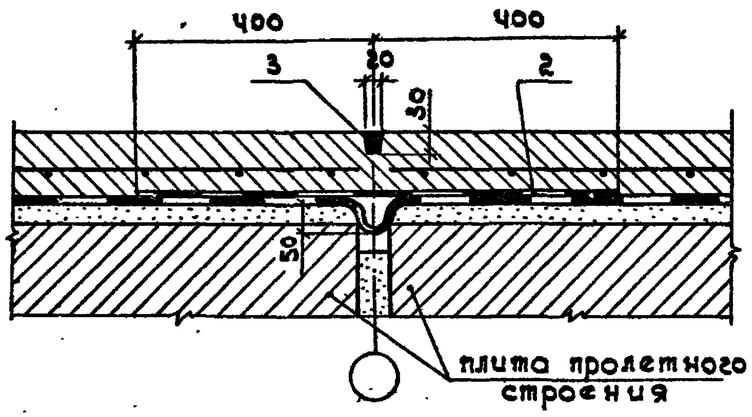

3-3
При цементобетонном покрытии

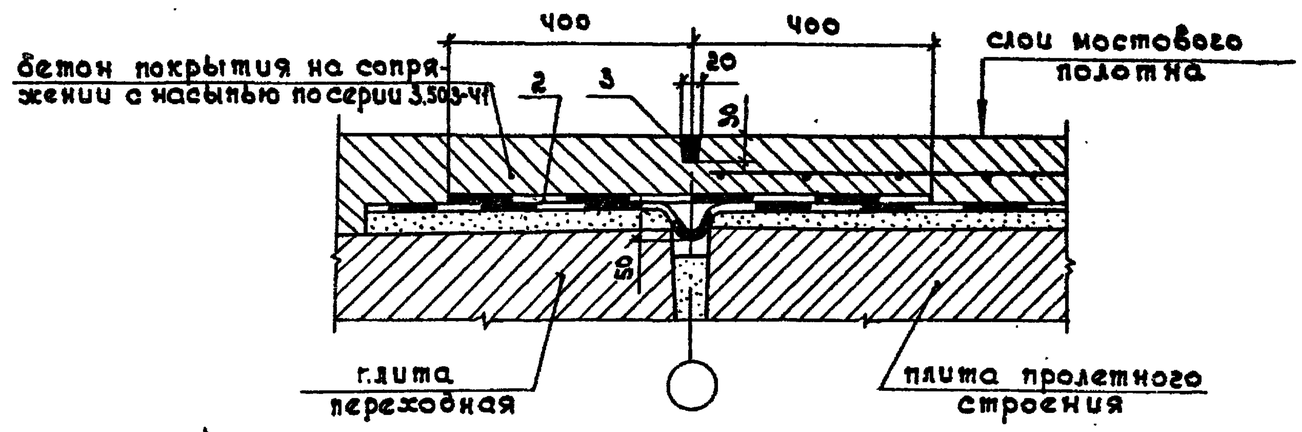

4-4
При асфальтобетонном покрытии (при цементобетонном покрытии см. 1-1)

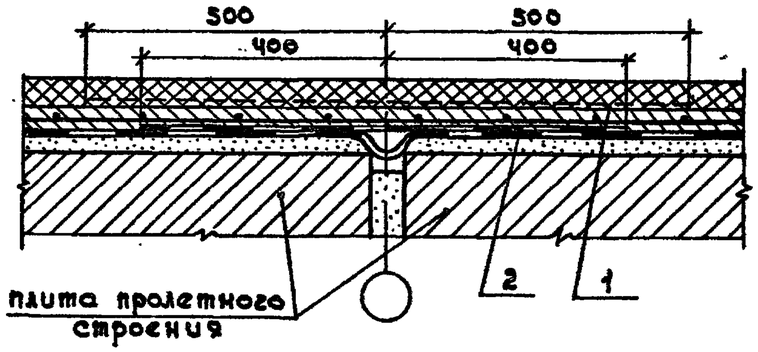

Инв. № подл. | Подпись и дата | Взам. инв. №

копировал СЗ

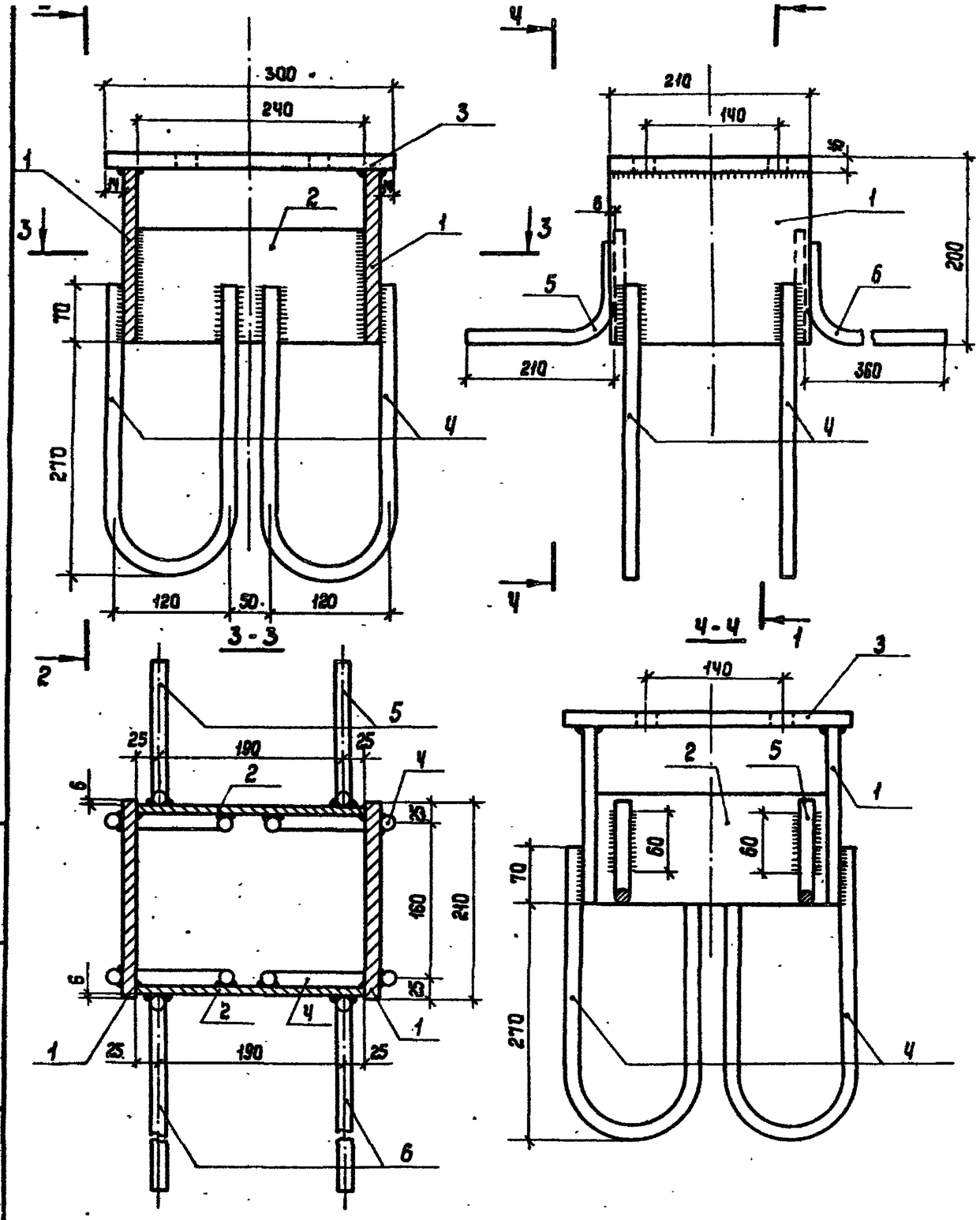

Формат	Зона	Поз.	Обозначение	Наименование	Кол.	Примечание
				Детали		
Б4		1	3.503.1-75.3 1511	-16×210 ГОСТ 82-70* ℓ=184	2	4,8 кг
Б4		2	3.503.1-75.3 1512	-10×120 ГОСТ 103-76* ℓ=240	2	2,3 кг
Л4		3	3.503.1-75.3 1513	Пластина верхняя	1	7,9 кг
				Стержни арматурные		
				ГОСТ 5781-82*		
Б4		4	3.503.1-75.3 1514	⌀18 А-II ℓ=730	4	1,46 кг
Л4		5	3.503.1-75.3 1515	⌀16 А-II ℓ=300	2	0,47 кг
Л4		6	-01	⌀16 А-II ℓ=460	2	0,73 кг

1. Соединение деталей закладного изделия производить в соответствии с СН 393-78.
2. Высота сварных швов 8 мм.

Нач.отд.	Федоров		11.03.87
Гл.констр.	Лаптев		11.03.87
ГИП	Щкляр		11.03.87
Вед.инж.	Хремовская		11.03.87
Ст.инж.	Цыганкова		11.03.87
Инж.	Григорян		15.06.87
Н.контр.	Ткаченко		11.03.87

3.503.1-75.3 1510

Изделие закладное МН1

Стадия	Масса	Масштаб
Р	30,3	1:5
Лист	Листов 1	

БЕЛГИПРОДОР

Копировал Нахимович Формат А3

Инв. № подл. | Подпись и дата | Взам. инв. №

2425-01

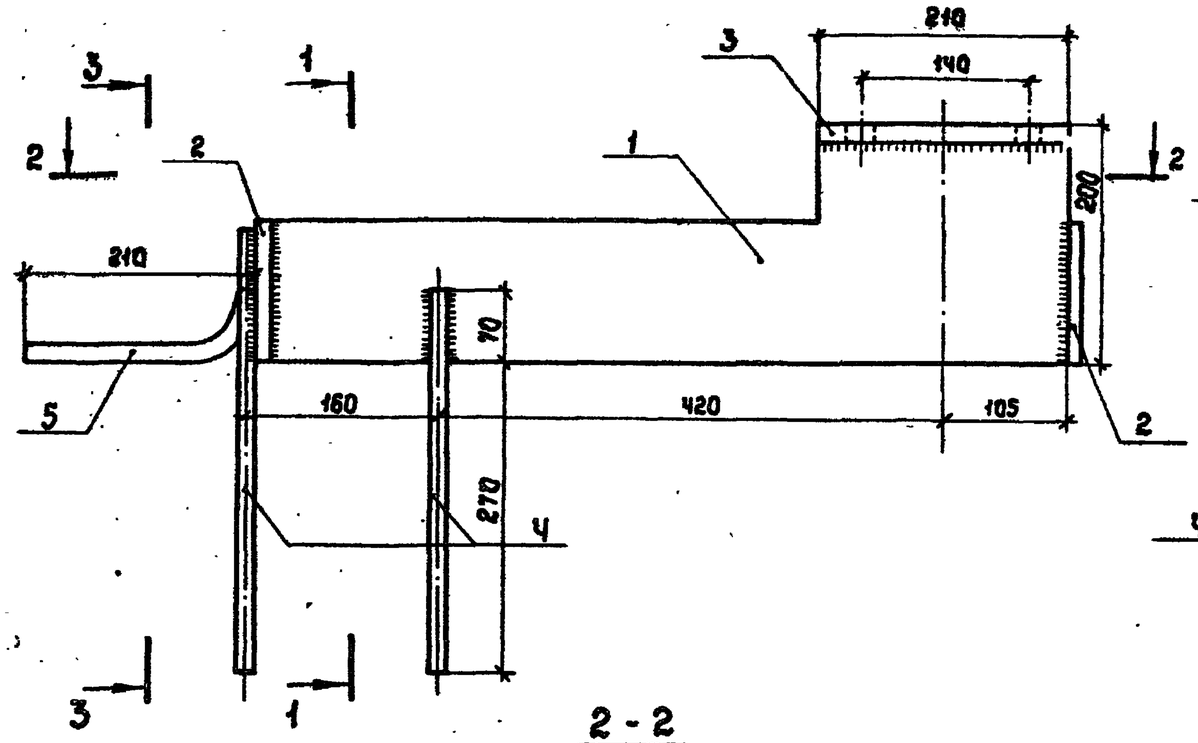

2 - 2

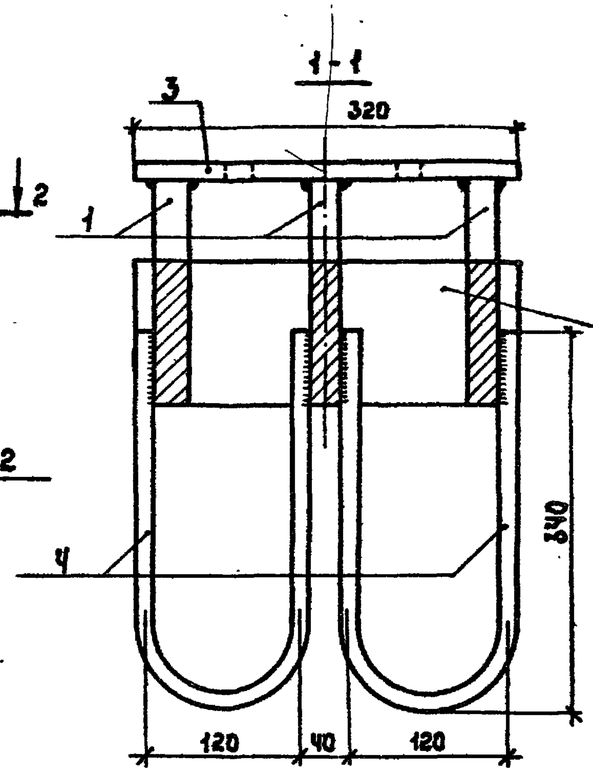

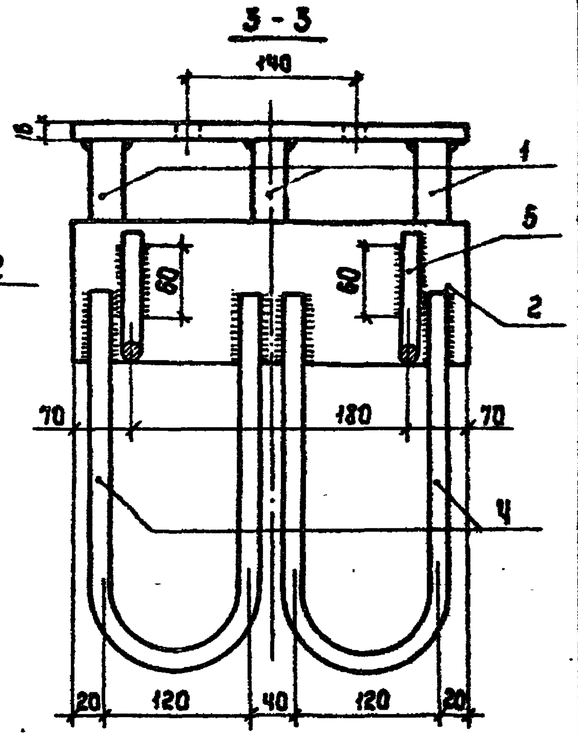

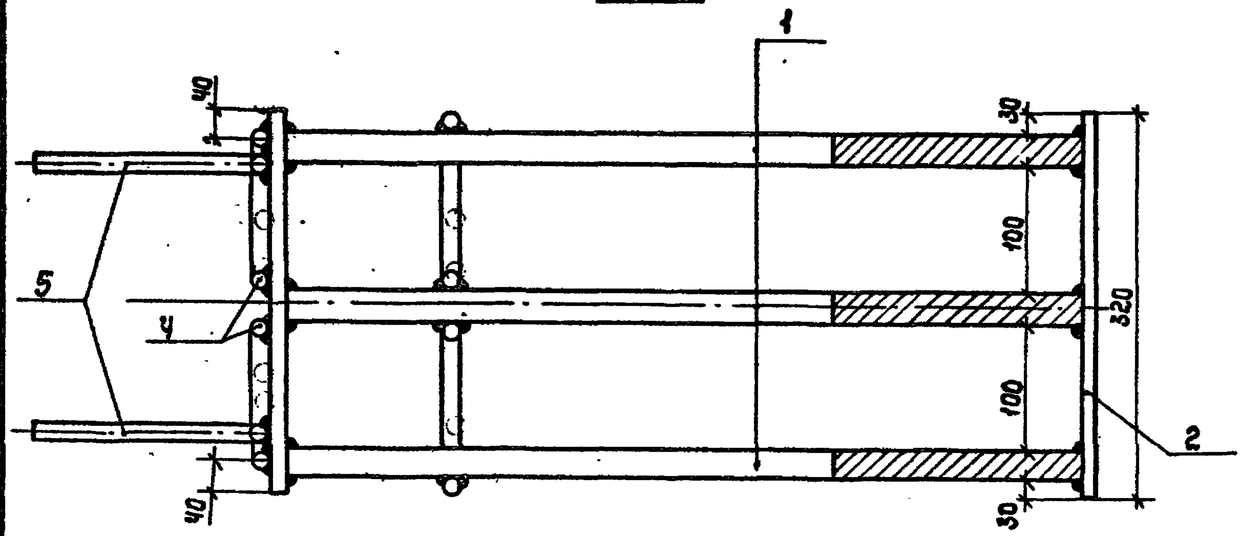

1. Соединение деталей закладного изделия производить в соответствии с СН 393 - 78.
2. Высота сварных швов 6 мм.

Формат	Зона	Поз.	Обозначение	Наименование	Кол.	Примечание
				Детали		
Л4		1	3.503.1-75.3 1521	Пластина боковая	3	14,6 кг
Б4		2	3.503.1-75.3 1522	-10-120 ГОСТ 103-76* ℓ=320	2	3,0 кг
Л4		3	3.503.1-75.3 1513-01	Пластина верхняя	1	8,4 кг
Б4		4	3.503.1-75.3 1514	Ø18 А-II ГОСТ 5781-82* ℓ=730	4	1,46 кг
Л4		5	3.503.1-75.3 1515	Ø16 А-II ГОСТ 5781-82* ℓ=300	2	0,47 кг

Нач.отд.	Федоров		06.08.87
Гл.констр.	Лаптев		06.08.87
ГИП	Шкляр		06.08.87
Вед.инж.	Хренавская		06.08.87
Ст.инж.	Цыганкова		15.07.87
Инж.	Григорян		04.08.87
Н.контр.	Ткаченко		06.08.87

3.503.1-75.3 1520

Изделие закладное МН 2

Стадия	Масса	Масштаб
Р	66,0	1:5
Лист	Листов 1	

БЕЛГИПРОДОР

Копировал Нажимович

Формат А3

Инв.№ подл. | Подпись и дата | Взам.инв.№

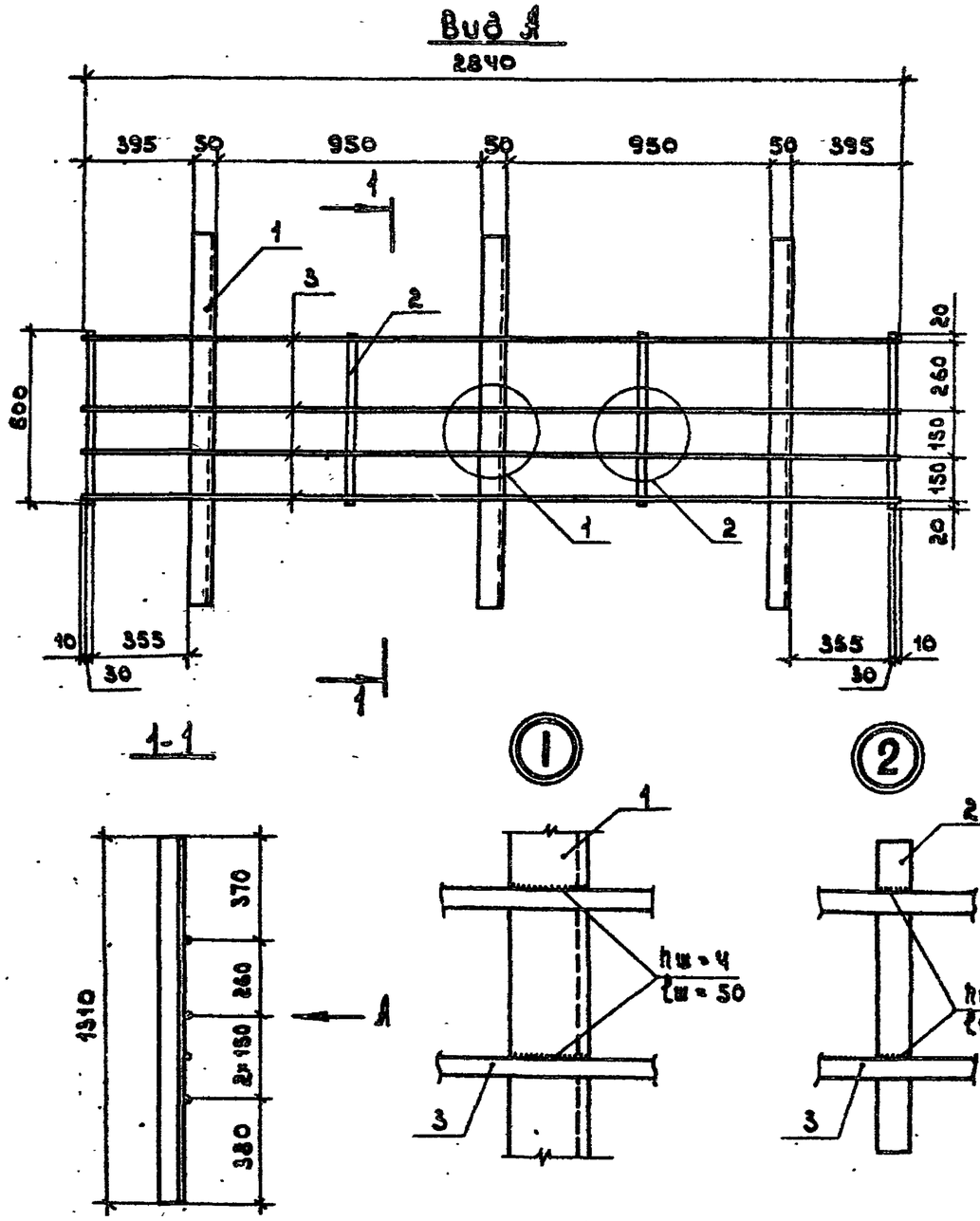

Формат	Зона	Поз.	Обозначение	Наименование	Кол.	Примечание
				Детали		
		1	3.503.1-75 .3 2411	L75×50×6 ГОСТ 8510-86* ℓ=1310	3	7,5 кг
		2	3.503.1-75 .3 2412	-30×8 ГОСТ 103-76* ℓ=600	4	1,1 кг
		3	3.503.1-75 .3 2413	⌀18 АI ГОСТ 5781-82* ℓ=2840	4	5,7 кг

Прокат из стали марки ВСт3сп5 по ГОСТ 380-71*.
Элементы заполнения поз.2 и поз.3 из стали марок ВСт3пс 2.

Нач.отд.	Федоров		06.08.87	3.503.1-75 .3 2410			
Гл.конст.	Лаптев		06.08.87				
ГИП	Шкляр		06.08.87				
Вед.инж.	Хреновская		06.08.87	Секция перил СП1	Стадия	Масса	Масштаб
Ст. инж.	Цыганкова		15.06.87		Р	49,7	
Инж.	Хенько		06.08.87		Лист	Листов 1	
Н. контр.	Денисенко		06.08.87		Белгипродор		

Инв. N подл. | Подпись и дата | Взам. инв. N

Копировал СГ

Формат А3

1:5

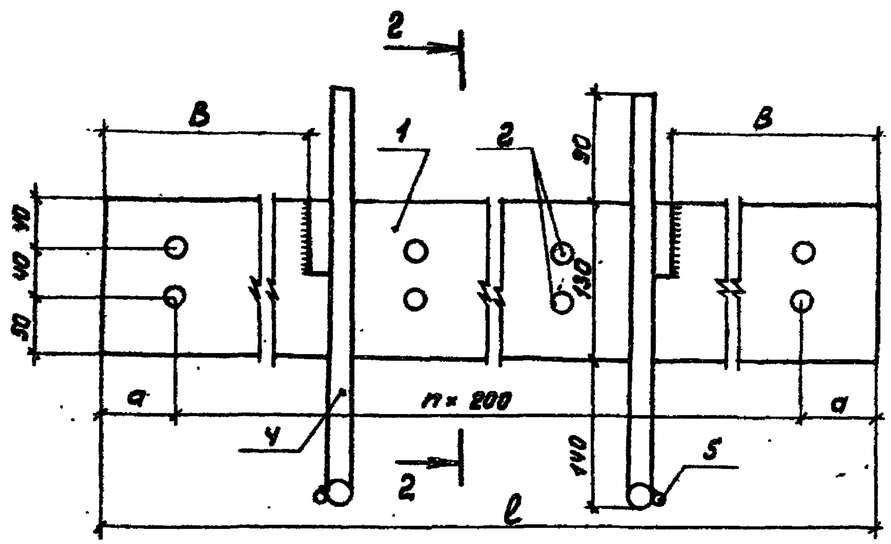

2-2 повернуто

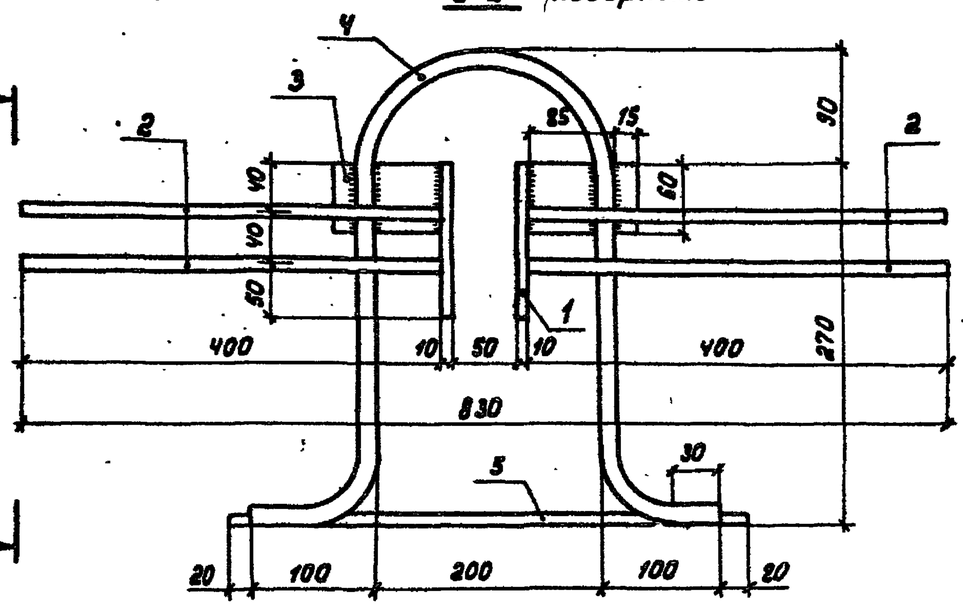

Формат	Зона	Поз.	Обозначение	Наименование	Кол. на исполн. 01	02	03	Примечание
				Документация				
А3			3.503.1-75.3 4110	Сборочный чертеж				
				Детали				
				-10×130 ГОСТ 103-76*				
Б4		1	3.503.1-75.3 4111 -01	ℓ = 3700	2			37,7 кг
			-02	ℓ = 5000		2		51,0 кг
			-03	ℓ = 5750			2	58,7 кг
Б4		2	3.503.1-75.3 4112	Ø14 А-II ГОСТ 5781-82* ℓ = 410	76	100	116	0,50 кг
Б4		3	3.503.1-75.3 4113	-10×60 ГОСТ 103-76* ℓ = 100	4	4	4	0,47 кг
А4		4	3.503.1-75.3 4114	Ø20 А-I ГОСТ 5781-82* ℓ = 820	2	2	2	2,3 кг
Б4		5	3.503.1-75.3 4115	Ø8 А-I ГОСТ 5781-82* ℓ = 440	2	2	2	0,17 кг
				Марка	МН3	МН4	МН5	

Обозначение	Марка	Размеры в мм a	в	ℓ	n	Масса кг
3.503.1-75.3 4110 -01	МН3	50	750	3700	18	120,8
-02	МН4	100	1000	5000	24	158,8
-03	МН5	75	1150	5750	28	182,2

Соединение деталей закладного изделия производить в соответствии с СН 393-78.

Нач.отд.	Федоров		05.05.87
Гл.констр.	Лаптев		05.05.87
ГИП	Шкляр		05.05.87
Вед.инж.	Креновская		05.05.87
Ст.инж.	Цыганкова		25.05.87
Инж.	Григорян		05.05.87
Н.контр.	Денисенко		05.05.87

3.503.1-75.3 4110

Изделие закладное МН3 ... МН5

Стадия	Масса	Масштаб
Р	ст. табл.	—
Лист	Листов 1	

Белгипродор

Инв.№ подл. | Подпись и дата | Взам.инв.№

Поперечное сечение К1... К3

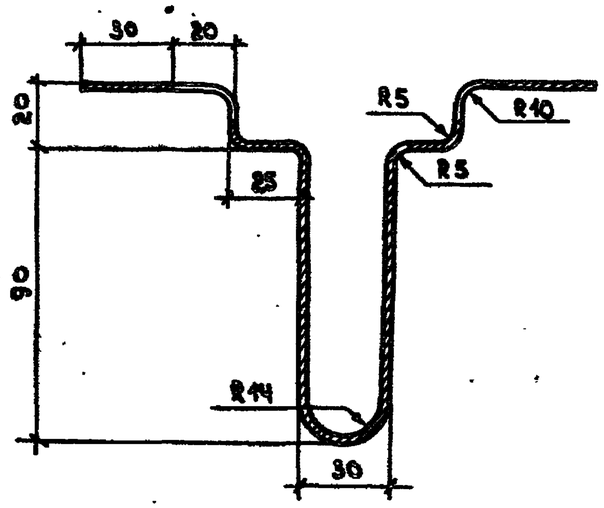

Поперечное сечение К4, К5.

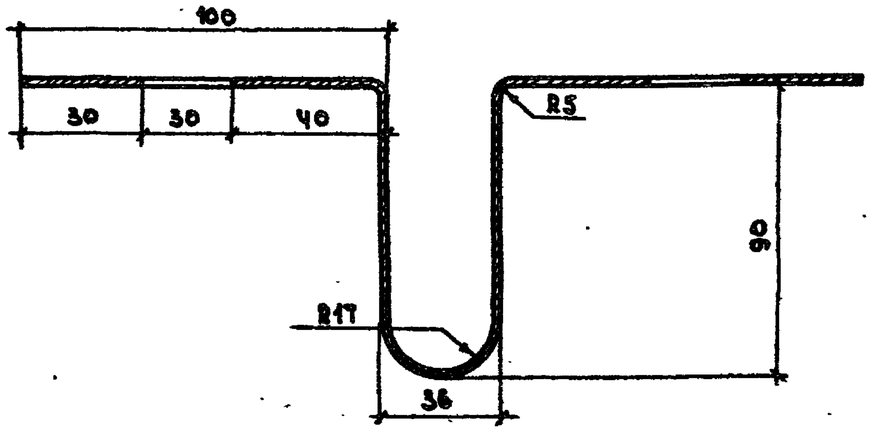

Развертка К1... К3

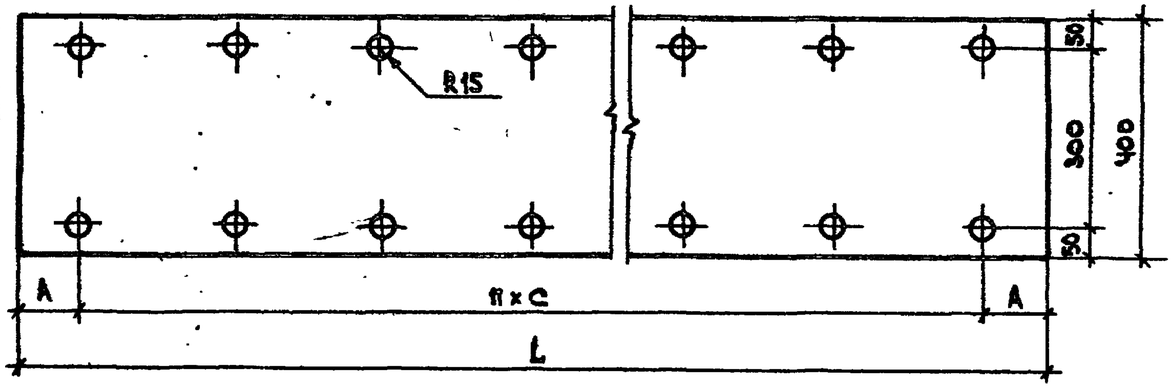

Развертка К4, К5.

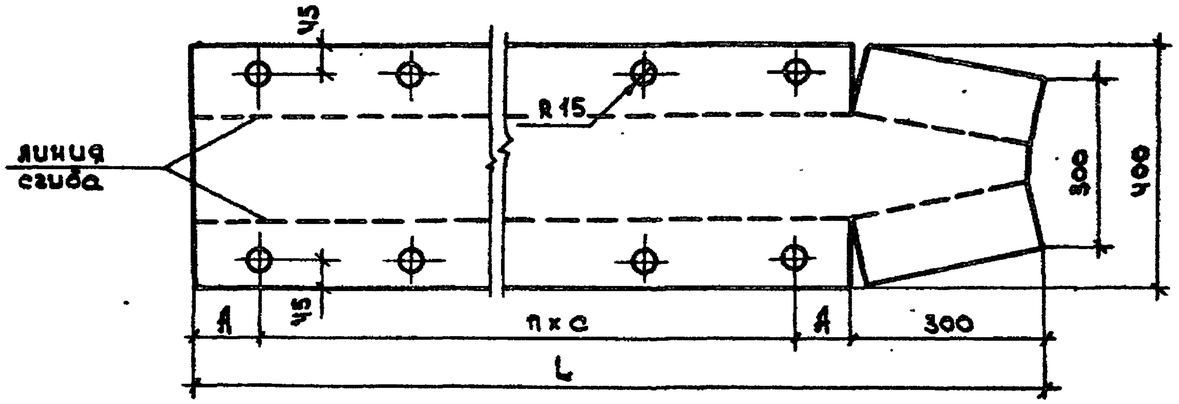

Обозначение	Марка	Сечение	Размеры, мм A	C	L	n	Масса кг
3.503.1-75.3 4120-01	К1	1×380	100	500	3700	7	4,2
-02	К2		250		5000	9	5,7
-03	К3		125		5750	11	6,6
-04	К4	1×400	100	250	2000	6	2,3
-05	К5		100		2500	8	2,9

Нач.отд	Федоров		06.08.87	3.503.1-75.3 4120
Гл.констр	Лаптев		06.08.87	
ГИП	Шкляр		06.08.87	
Вед.инж	Хреновская		06.08.87	Компенсатор алюминиевый К1... К5
Ст.инж	Цыганкова		06.08.87	
Инж.	Григорян		06.08.87	
Н.контр	Денисенко		06.08.87	Лист АДО.М 1×400 ГОСТ 21631-76

Стадия	Масса	Масштаб
Р	см табл.	—
Лист	Листов 1	

Белгипродор

Копировал

Формат А3

Инв.№ подл. | Подпись и дата | Взам. инв.№

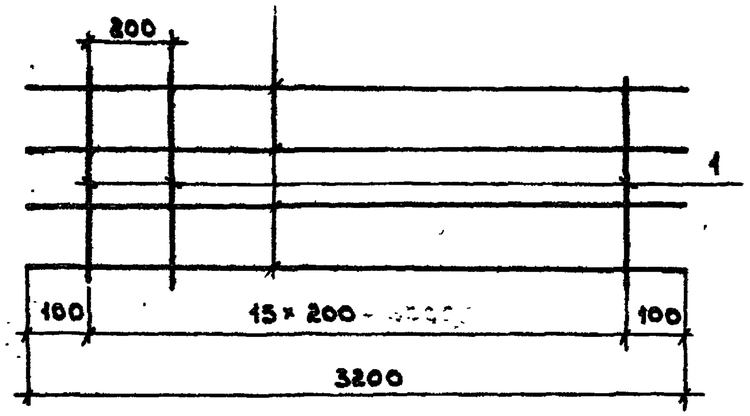

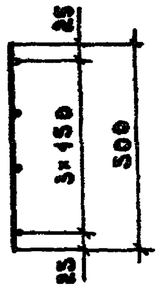

Формат	Зона	Поз.	Обозначение	Наименование	Кол.	Примечание
				Детали		
54		1	3.503.1-75 .3 2121	Ø10 А-III ГОСТ 5781-82* ℓ=500	16	0,31 кг
54		2	3.503.1-75 .3 2122	Ø8 А-I ГОСТ 5781-82* ℓ=3200	4	1,26 кг

Сетка сварная.

Нач.отд.	Федоров		05.08.87
Гл.констр.	Лаптев		05.08.87
ГИП	Шкляр		05.08.87
Вед.инж.	Хреновская		05.08.87
Ст.инж.	Цыганкова		05.08.87
Инж.	Григорян		15.06.87
Н.контр.	Денисенко		05.08.87

3.503.1-75 .3 2120

Сетка арматурная С1

Стадия	Масса	Масштаб
Р	10.0	—
Лист	Листов 1	

Белгипродор

Инв.№ подл. | Подпись и дата | Взам.инв.№

Копировал СЕ | Формат А4

Рис.2

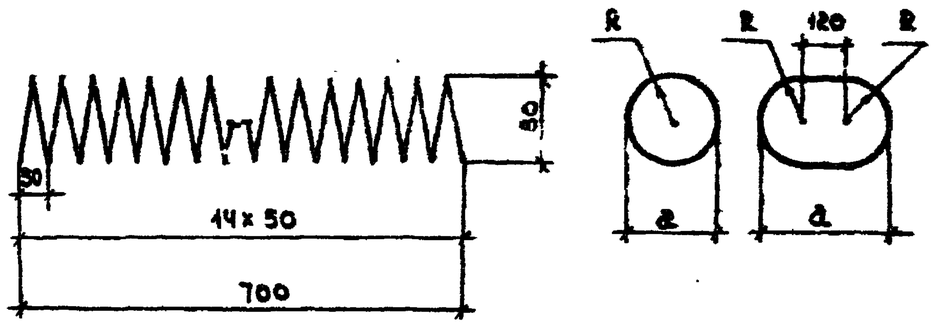

Обозначение	Марка	Рис.	Ø	Параметры мм a	Параметры мм R	Длина м	Масса кг	Примечание
3.503.1-75 .3 1310	СП1	1	38-I	80	40	3,6	0,20	
-01	СП2	2	38-I	200	40	6,9	0,38	

Нач.отд.	Федоров		05.08.87
Гл.констр.	Лаптев		05.08.87
ГИП	Шкляр		05.08.87
Вед.инж.	Хреновская		05.08.87
Ст.инж	Цыганкова		15.06.87
Инж.	Женько		05.08.87
Н.контр.	Денисенко		05.08.87

3.503.1-75 .3 1310

Спираль СП1, СП2.

Стадия	Масса	Масштаб
Р	см. табл.	—
Лист	Листов 1	

Ø3 В-I ГОСТ 6727-80*

Белгипродор

Инв.№ подл. | Подпись и дата | Взам.инв.№

Копировал СЕ | Формат А4

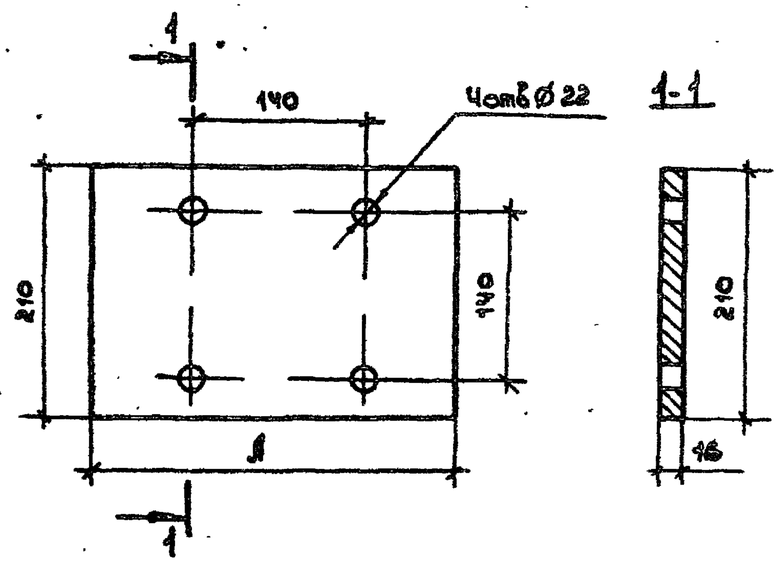

Обозначение	A, мм	Масса, кг	Примечание
3.503.1-75 .3 1513	300	7,9	
-01	320	8,4	

Нач.отд	Федоров		05.08.87	3.503.1-75 .3 1513
Гл.конст	Лаптев		05.08.87	
ГИП	Шкляр		05.08.87	
Вед.инж	Гренобская		05.08.87	Пластина верхняя
Ст.инж	Цыганкова		15.08.87	
Инж.	Григорян		05.08.87	
Н.контр.	Денисенко		05.08.87	Полоса Б 16×210 ГОСТ 82-70* / ВСт3сп5 ГОСТ 380-71*

Стадия	Масса	Масштаб
Р	см. табл	–
Лист	Листов 1	

Белгипродор

Инв.№ подл. | Подпись и дата | Взам. инв.№

Копировал | Формат А4

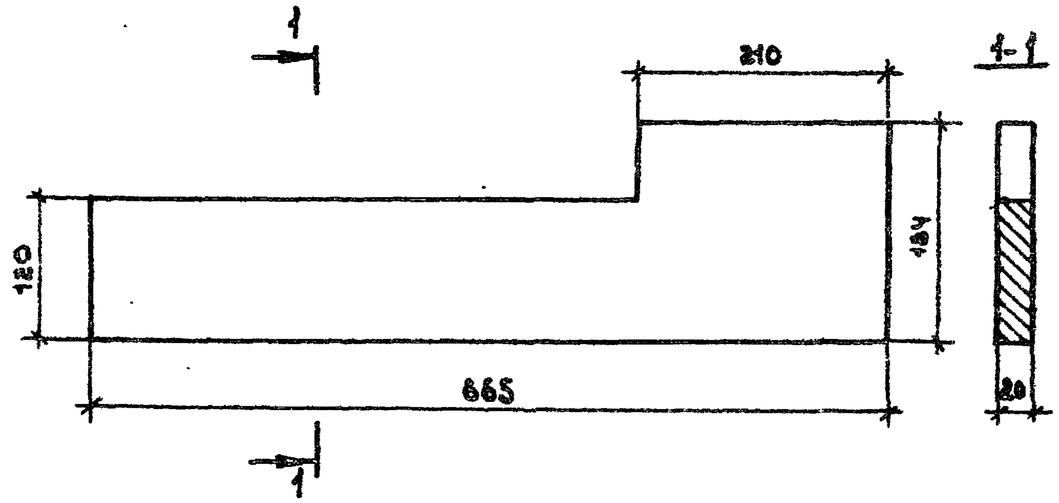

Нач.отд	Федоров		05.08.87	3.503.1-75 .3 1521
Гл.конст	Лаптев		05.08.87	
ГИП	Шкляр		05.08.87	
Вед.инж	Гренобская		05.08.87	Пластина боковая
Ст.инж	Цыганкова		15.08.87	
Инж.	Григорян		05.08.87	
Н.контр.	Денисенко		05.08.87	Полоса Б 20×665 ГОСТ 82-70* / ВСт3сп5 ГОСТ 380-71*

Стадия	Масса	Масштаб
Р	14,6	—
Лист	Листов 1	

Белгипродор

Инв.№ подл. | Подпись и дата | Взам. инв.№

Копировал | Формат А4

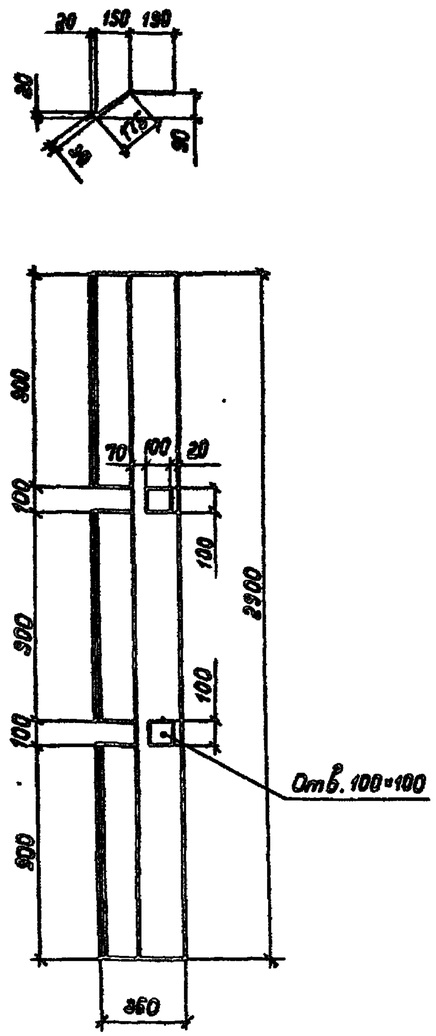

Нач. отд.	Федоров		06.08.87	3. 503. 1 - 75 . 3 2310	
Гл. констр.	Лаптев		06.08.87		
ГИП	Шкляр		06.08.87		
Вед. инж.	Хреновская		06.08.87	Слив	Стадия: Р; Масса: 9,7; Масштаб: 1:25
Ст. инж.	Цыганкова		15.06.87		Лист; Листов 1
Инж.	Кенько		06.08.87	ОЦ Б-ПН-НО-1.0×400×2300 ГОСТ 19904-74* / ОН-МТ-П ГОСТ 14918-80*	БЕЛГИПРОДОР
Н контр.	Ткаченко		06.08.87		

Копировал

Формат А4

Подпись и дата | Взам. инв. №

Инв. № подл.

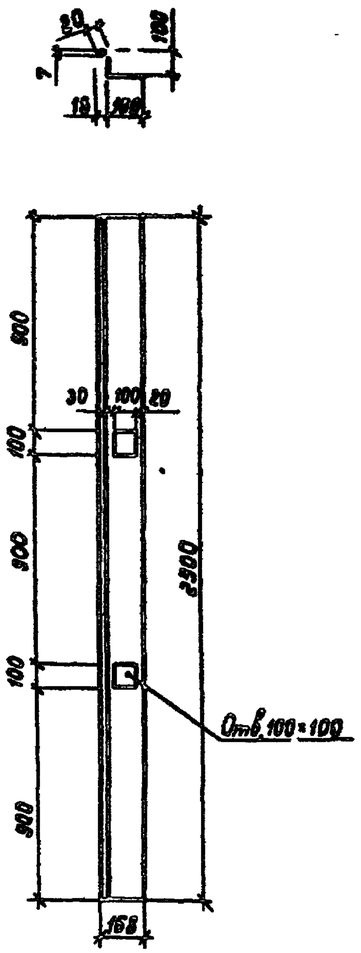

Нач. отд.	Федоров		06.08.87	3. 503. 1 - 75 . 3 2320	
Гл. констр.	Лаптев		06.08.87		
ГИП	Шкляр		06.08.87		
Вед. инж.	Хреновская		06.08.87	Карниз нижний	Стадия: Р; Масса: 6,4; Масштаб: 1:25
Ст. инж	Цыганкова		15.06.87		Лист; Листов 1
Инж	Кенько		06.08.87	ОЦ Б-ПН-НО-1.0×270×2300 ГОСТ 19904-74* / ОН-МТ-П ГОСТ 14918-80*	БЕЛГИПРОДОР
Н контр.	Ткаченко		06.08.87		

Копировал

Формат А4

Подпись и дата | Взам. инв. №

Инв. № подл.

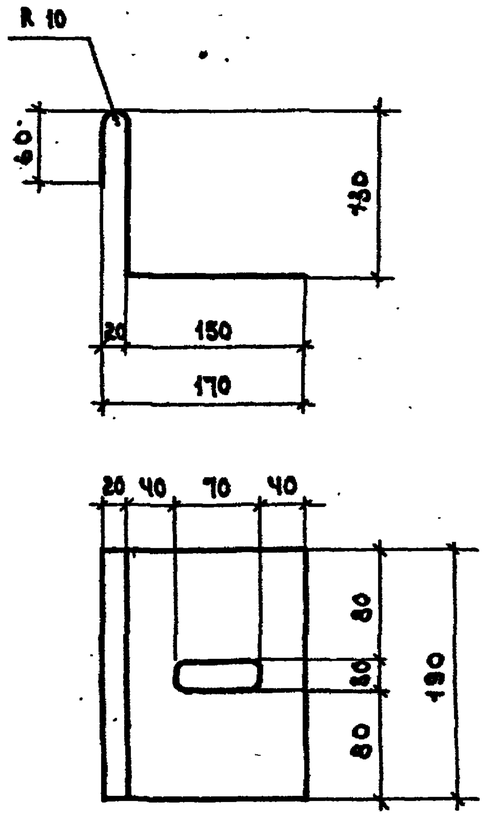

Нач.отд.	Федоров		03.08.87	3.503.1-75 .3 2330		
Гл.констр.	Лаптев		03.08.87			
ГИП	Шкляр		03.08.87			
Вед.инж.	Хреновская		03.08.87	Карниз верхний	стадия	масса	масштаб
Ст.инж.	Цыганкова		15.06.87		Р	0,51	1:10
Инж.	Женько		03.08.87		лист	листов 1	
Н.контр.	Денисенко		03.08.87	ОЦ Б-ПН-Н01,0×350×190 ГОСТ 19904-74 / ОН-КР-1 ГОСТ 14918-80*	Белгипродор		

Инв. № подл. | Подпись и дата | Взам. инв. №

Копировал | Формат А4

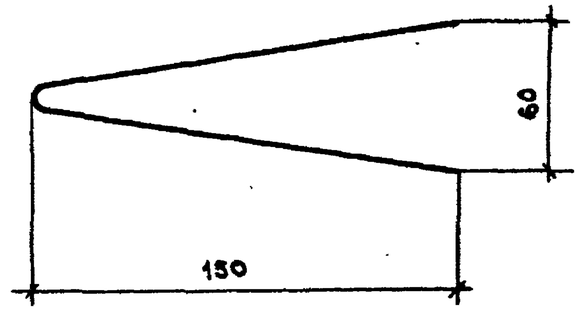

Нач.отд.	Федоров		03.08.87	3.503.1-75 .3 2340		
Гл.констр.	Лаптев		03.08.87			
ГИП	Шкляр		03.08.87			
Вед.инж.	Хреновская		03.08.87	Скоба прижимная	стадия	масса	масштаб
Ст.инж.	Цыганкова		15.06.87		Р	0,31	—
Инж.	Женько		03.08.87		лист	листов 1	
Н.контр.	Денисенко		03.08.87	⌀ 8 А-I ГОСТ 5781-82*	Белгипродор		

Инв. № подл. | Подпись и дата | Взам. инв. №

Копировал | Формат А4

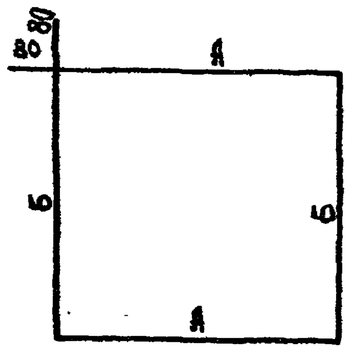

Обозначение	Размеры, мм А	Размеры, мм Б	Длина, мм	Масса, кг	Примечание
3.503.1-75.3 1404	270	250	1200	0,47	
-01	270	400	1500	0,59	
-02	420	250	1500	0,59	
-03	420	400	1800	0,71	
-04	195	250	1050	0,41	
-05	195	400	1350	0,53	

Нач.отд	Федоров		05.08.87	3.503.1-75.3 1404		
Гл.констр	Лаптев		05.08.87			
ГИП	Шкляр		05.08.87			
Вед.инж	Хреновская		05.08.87	Стержень арматурный	Стадия: Р	Масса: см. табл.	Масштаб: —
Ст.инж	Цыганкова		15.06.87		лист	листов 1	
Инж.	Григорян		05.08.87				
Н.контр.	Денисенко		05.08.87	⌀8 А-I ГОСТ 5781-82*	Белгипродор		

Инв.№ подл. | Подпись и дата | Взам.инв.№

копировал СЗ формат А4

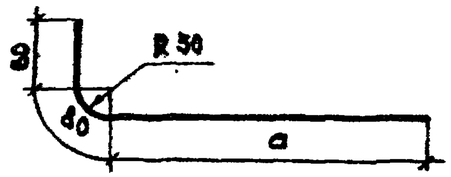

Обозначение	а, мм	Длина, мм	Масса, кг	Примечание
3.503.1-75.3 1515	160	300	0,47	
-01	310	460	0,73	

Нач.отд	Федоров		05.08.87	3.503.1-75.3 1515		
Гл.констр	Лаптев		05.08.87			
ГИП	Шкляр		05.08.87			
Вед.инж	Хреновская		05.08.87	Стержень арматурный	Стадия: Р	Масса: см. табл.	Масштаб: —
Ст.инж	Цыганкова		15.06.87		лист	листов 1	
Инж.	Григорян		05.08.87				
Н.контр.	Денисенко		05.08.87	⌀16 А-II ГОСТ 5781-82*	Белгипродор		

Инв.№ подл. | Подпись и дата | Взам.инв.№

копировал СЗ формат А4

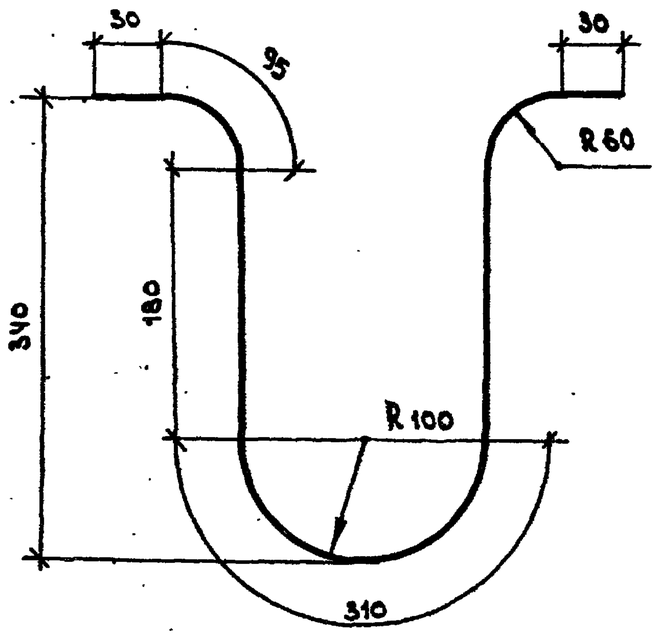

Обозначение	Длина, мм	Масса, кг	Примечание
3.503.1-75.3 4114	920	2,3	

Нач.отд.	Федоров		12.08.87
Гл.констр.	Лаптев		12.08.87
ГИП	Шкляр		12.08.87
Вед.инж.	Хреновская		12.08.87
Ст.инж.	Цыганкова		01.07.87
Инж.	Григорян		12.08.87
Н.контр.	Денисенко		12.08.87

3.503.1-75.3 4114

Стержень арматурный

Стадия	Масса	Масштаб
Р	2,3	—
Лист	Листов 1	

Ø20 А-I ГОСТ 5781-82*

Белгипродор

Инв.№ подл. | Подпись и дата | Взам.инв.№

копировал СК формат А4

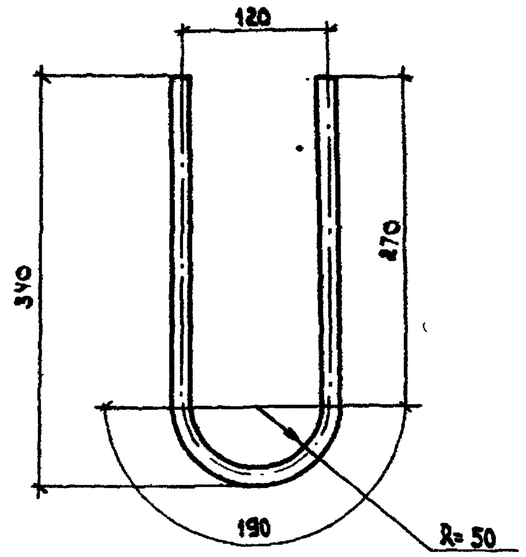

Обозначение	Длина, мм	Масса, кг	Примечание
3.503.1-75.3 1514	730	1.46	

Нач.отд.	Федоров		12.08.87
Гл.констр.	Лаптев		12.08.87
ГИП	Шкляр		12.08.87
Вед.инж.	Хреновская		12.08.87
Ст.инж.	Цыганкова		01.07.87
Инж.	Григорян		12.08.87
Н.контр.	Денисенко		12.08.87

3.503.1-75.3 1514

Стержень арматурный

Стадия	Масса	Масштаб
Р	1,46	1:5
Лист	Листов 1	

Ø18 А-II ГОСТ 5781-82*

Белгипродор

Инв.№ подл. | Подпись и дата | Взам.инв.№

копировал СК формат А4