ТИПОВЫЕ КОНСТРУКЦИИ, ИЗДЕЛИЯ И УЗЛЫ ЗДАНИЙ И СООРУЖЕНИЙ

СЕРИЯ 3.503.1-75

МОСТЫ АВТОДОРОЖНЫЕ СБОРНЫЕ ЖЕЛЕЗОБЕТОННЫЕ ПРОЛЕТАМИ 6 и 9 м НА СВАЙНЫХ ОПОРАХ

ВЫПУСК 1

ОПОРЫ

РАБОЧИЕ ЧЕРТЕЖИ

ТИПОВЫЕ КОНСТРУКЦИИ, ИЗДЕЛИЯ И УЗЛЫ ЗДАНИЙ И СООРУЖЕНИЙ

СЕРИЯ 3.503.1-75

МОСТЫ АВТОДОРОЖНЫЕ СБОРНЫЕ ЖЕЛЕЗОБЕТОННЫЕ ПРОЛЕТАМИ 6 и 9 м НА СВАЙНЫХ ОПОРАХ

ВЫПУСК 1

ОПОРЫ

РАБОЧИЕ ЧЕРТЕЖИ

РАЗРАБОТАНЫ ПРОЕКТНЫМ ИНСТИТУТОМ БЕЛГИПРОДОР

ГЛАВНЫЙ ИНЖЕНЕР ИНСТИТУТА Н.В. Матлаков
ГЛАВНЫЙ ИНЖЕНЕР ПРОЕКТА В.Х. Шкляр

© МФ ЦИТП Госстроя СССР 1988г

УТВЕРЖДЕНЫ И ВВЕДЕНЫ В ДЕЙСТВИЕ
МИНДОРСТРОЕМ БССР
ПРОТОКОЛ N6 ОТ 10.12.87г.

1987

Обозначение	Наименование	Стр.
3.503.1-75.1 000	Содержание	2
3.503.1-75.1 000ТО	Техническое описание	6
3.503.1-75.1 110	Опора береговая ОБ1.1. Спецификация	8
3.503.1-75.1 110СБ	Опора береговая ОБ1.1. Схема расположения	
	элементов моста	9
3.503.1-75.1 120	Опора береговая ОБ1.2. Спецификация	10
3.503.1-75.1 120СБ	Опора береговая ОБ1.2. Схема расположения	
	элементов	11
3.503.1-75.1 130	Опора береговая ОБ1.3. Спецификация	12
3.503.1-75.1 130СБ	Опора береговая ОБ1.3. Схема расположения	
	элементов	13
3.503.1-75.1 140	Опора береговая ОБ1.4. Спецификация	14
3.503.1-75.1 140СБ	Опора береговая ОБ1.4. Схема расположения	
	элементов	15
3.503.1-75.1 150	Опора береговая ОБ1.5. Спецификация	16
3.503.1-75.1 150СБ	Опора береговая ОБ1.5. Схема расположения	
	элементов	17
3.503.1-75.1 160	Опора береговая ОБ1.6. Спецификация	18
3.503.1-75.1 160СБ	Опора береговая ОБ1.6. Схема расположения	
	элементов	19
3.503.1-75.1 210	Опора береговая ОБ2.1.1, ОБ2.1.2, ОБ2.1.3	
	Спецификация	20
3.503.1-75.1 211	Опора береговая ОБ2.1.1	
	Схема расположения элементов	21
3.503.1-75.1 212	Опора береговая ОБ2.1.2	
	Схема расположения элементов	22
3.503.1-75.1 213	Опора береговая ОБ2.1.3	
	Схема расположения элементов	23

Обозначение	Наименование	Стр.
3.503.1-75.1 220	Опора береговая ОБ2.2.1, ОБ2.2.2, ОБ2.2.3	
	Спецификация	24
3.503.1-75.1 221	Опора береговая ОБ2.2.1	
	Схема расположения элементов	25
3.503.1-75.1 222	Опора береговая ОБ2.2.2	
	Схема расположения элементов	26
3.503.1-75.1 223	Опора береговая ОБ2.2.3	
	Схема расположения элементов	27
3.503.1-75.1 230	Опора береговая ОБ2.3.1, ОБ2.3.2, ОБ2.3.3	
	Спецификация	28
3.503.1-75.1 231	Опора береговая ОБ2.3.1	
	Схема расположения элементов	29
3.503.1-75.1 232	Опора береговая ОБ2.3.2	
	Схема расположения элементов	30
3.503.1-75.1 233	Опора береговая ОБ2.3.3	
	Схема расположения элементов	31
3.503.1-75.1 240	Опора береговая ОБ2.4.1, ОБ2.4.2, ОБ2.4.3	
	Спецификация	32
3.503.1-75.1 241	Опора береговая ОБ2.4.1	
	Схема расположения элементов	33
3.503.1-75.1 242	Опора береговая ОБ2.4.2	
	Схема расположения элементов	34
3.503.1-75.1 243	Опора береговая ОБ2.4.3	
	Схема расположения элементов	35

Инв.№ подл. | Подпись и дата | Взам.инв.№

Нач.отд.	Федоров		30.06.87
Гл.констр.	Лаптев		30.06.87
ГИП	Шкляр		30.06.87
Вед.инж.	Хреновская		30.06.87
Н.контр.	Ткаченко		30.06.87

3.503.1-75.1 000

Содержание

Стадия	Лист	Листов
Р	1	4

Белгипродор

Копировал Калимович

Формат А3

Обозначение	Наименование	Стр.
3.503.1 — 75.1 250	Опора береговая ОБ 2.5.1, ОБ2.5.2, ОБ2.5.3	
	Спецификация	36
3.503.1 — 75.1 251	Опора береговая ОБ 2.5.1	
	Схема расположения элементов	37
3.503.1 — 75.1 252	Опора береговая ОБ 2.5.2	
	Схема расположения элементов	38
3.503.1 — 75.1 253	Опора береговая ОБ 2.5.3	
	Схема расположения элементов	39
3.503.1 — 75.1 260	Опора береговая ОБ 2.6.1, ОБ2.6.2, ОБ2.6.2	
	Спецификация	40
3.503.1 — 75.1 261	Опора береговая ОБ 2.6.1	
	Схема расположения элементов	41
3.503.1 — 75.1 262	Опора береговая ОБ 2.6.2	
	Схема расположения элементов	42
3.503.1 — 75.1 263	Опора береговая ОБ 2.6.3	
	Схема расположения элементов	43
3.503.1 — 75.1 310	Опора береговая ОБ 3.1.1, ОБ3.1.2, ОБ3.1.3	
	Спецификация	44
3.503.1 — 75.1 311	Опора береговая ОБ 3.1.1	
	Схема расположения элементов	45
3.503.1 — 75.1 312	Опора береговая ОБ 3.1.2	
	Схема расположения элементов	46
3.503.1 — 75.1 313	Опора береговая ОБ3.1.3	
	Схема расположения элементов	47
3.503.1 — 75.1 320	Опора береговая ОБ 3.2.1, ОБ3.2.2, ОБ3.2.3	
	Спецификация	48
3.503.1 — 75.1 321	Опора береговая ОБ3.2.1	
	Схема расположения элементов	49
3.503.1 — 75.1 322	Опора береговая ОБ 3.2.2	
	Схема расположения элементов	50

Обозначения	Наименование	Стр.
3.503.1 — 75.1 323	Опора береговая ОБ3.2.3	
	Схема расположения элементов	51
3.503.1 — 75.1 330	Опора береговая ОБ3.3.1, ОБ3.3.2, ОБ3.3.3	
	Спецификация	52
3.503.1 — 75.1 331	Опора береговая ОБ 3.3.1	
	Схема расположения элементов	53
3.503.1 — 75.1 332	Опора береговая ОБ 3.3.2	
	Схема расположения элементов	54
3.503.1 — 75.1 333	Опора береговая ОБ 3.3.3	
	Схема расположения элементов	55
3.503.1 — 75.1 340	Опора береговая ОБ3.4.1, ОБ3.4.2, ОБ3.4.3	
	Спецификация	56
3.503.1 — 75.1 341	Опора береговая ОБ3.4.1	
	Схема расположения элементов	57
3.503.1 — 75.1 342	Опора береговая ОБ 3.4.2	
	Схема расположения элементов	58
3.503.1 — 75.1 343	Опора береговая ОБ 3.4.3	
	Схема расположения элементов	59
3.503.1 — 75.1 350	Опора береговая ОБ3.5.1, ОБ3.5.2, ОБ3.5.3	
	Спецификация	60
3.503.1 — 75.1 351	Опора береговая ОБ 3.5.1	
	Схема расположения элементов	61
3.503.1 — 75.1 352	Опора береговая ОБ 3.5.2	
	Схема расположения элементов	62
3.503.1 — 75.1 353	Опора береговая ОБ3.5.3	
	Схема расположения элементов	63

Инв. № подл. | Подпись и дата | Взам. инв. №

Копировал Нахимович

Формат А3

Обозначение	Наименование	Стр.
3.503.1 — 75.1 360	Опора береговая ОБ 3.6.1, ОБ 3,6.2, ОБ3.6.3	
	Спецификация	64
3.503.1 — 75.1 361	Опора береговая ОБ 3.6.1	
	Схема расположения элементов	65
3.503.1 — 75.1 362	Опора береговая ОБ 3.6.2	
	Схема расположения элементов	66
3.503.1 — 75.1 363	Опора береговая ОБ 3.6.3	
	Схема расположения элементов	67
3.503.1 — 75.1 370	Опора береговая ОБ2, ОБ3. Узлы, разрезы.	
	Участок монолитный Ум 10	68
3.503.1 — 75.1 410	Опора береговая ОБ4.1, ОБ4.2	
	Спецификация	69
3.503.1 — 75.1 410СБ	Опора береговая ОБ 4.1, ОБ4.2	
	Схема расположения элементов	70
3.503.1 — 75.1 430	Опора береговая ОБ4.3, ОБ4.4, ОБ4.5, ОБ4.6	
	Спецификация	71
3.503.1 — 75.1 430СБ	Опори береговая ОБ4.3, ОБ4.4, ОБ4.5, ОБ4.6	
	Схема расположения элементов	72
3.503.1 — 75.1 510	Опора промежуточная ОП1.1	
	Спецификация	73
3.503.1 — 75.1 510СБ	Опора промежуточная ОП1.1	
	Схема расположения элементов	74
3.503.1 — 75.1 520	Опора промежуточная ОП1.2	
	Спецификация	75
3.503.1 — 75.1 520СБ	Опора промежуточная ОП1.2	
	Схема расположения элементов	76
3.503.1 — 75.1 530	Опора промежуточная ОП1.3	
	Спецификация	77
3.503.1 — 75.1 530СБ	Опора промежуточная ОП1.3	
	Схема расположения элементов	78

Обозначение	Наименование	Стр.
3.503.1 — 75.1 540	Опора промежуточная ОП1.4	
	Спецификация	79
3.503.1 — 75.1 540СБ	Опора промежуточная ОП1.4	
	Схема расположения элементов	80
3.503.1 — 75.1 550	Опора промежуточная ОП1.5	
	Спецификация	81
3.503.1 — 75.1 550СБ	Опора промежуточная ОП1.5	
	Схема расположения элементов	82
3.503.1 — 75.1 560	Опора промежуточная ОП1.6	
	Спецификация	83
3.503.1 — 75.1 560СБ	Опора промежуточная ОП1.6	
	Схема расположения элементов	84
3.503.1 — 75.1 610	Опора промежуточная ОП2.1	
	Спецификация	85
3.503.1 — 75.1 610СБ	Опора промежуточная ОП2.1	
	Схема расположения элементов	86
3.503.1 — 75.1 620	Опора промежуточная ОП2.2	
	Спецификация	87
3.503.1 — 75.1 620СБ	Опора промежуточная ОП2.2	
	Схема расположения элементов	88
3.503.1 — 75.1 630	Опора промежуточная ОП2.3	
	Спецификация	89
3.503.1 — 75.1 630СБ	Опора промежуточная ОП2.3	
	Схема расположения элементов	90
3.503.1 — 75.1 640	Опора промежуточная ОП2.4	
	Спецификация	91

Взам. инв. №

Подпись и дата

Инв. № подл.

Обозначение	Наименование	Стр.
3.503.1 — 75.1 640 СБ	Опора промежуточная ОП 2.4	
	Схема расположения элементов	92
3.503.1 — 75.1 650	Опора промежуточная ОП 2.5	
	Спецификация	93
3.503.1 — 75.1 650 СБ	Опора промежуточная ОП 2.5	
	Схема расположения элементов	94
3.503.1 — 75.1 660	Опора промежуточная ОП 2.6	
	Спецификация	95
3.503.1 — 75.1 660 СБ	Опора промежуточная ОП 2.6	
	Схема расположения элементов	96
3.503.1 — 75.1 670	Узел 1. Сопряжение сваи с насадкой	97
3.503.1 — 75.1 680	Разрез 4-4. Опора промежуточная ОП2	97
3.503.1 — 75.1 710	Сопряжение СП 1. Схема расположения	
	элементов	98
3.503.1 — 75.1 720	Сопряжение СП 2. Схема расположения	
	элементов	99

Инв. № подл. | Подпись и дата | Взам. инв. №

Копировал Нахимович Формат А4

2425-02

1. Общая часть

1.1 Выпуск 1 содержит рабочие чертежи опор для автодорожных мостов с плитными пролетными строениями длиной 6 и 9 м. по выпуску 3 настоящей серии.

1.2 Рабочие чертежи монолитных участков для опор содержатся в выпуске 2 этой серии.

1.3 В выпуске содержатся сведения, необходимые для осуществления строительства данных опор.

1.4 Область применения опор, а также материалы для их проектирования содержатся в выпуске 0 „Материалы для проектирования".

1.5 Недостающие в данном выпуске сведения для строительства опоры должны содержаться в основном комплекте рабочей документации на строительство моста. Перечень этих сведений приведен в таблице 1

Таблица 1

Наименование недостающих сведений
1. Н-отметка верха насадки по оси моста
2. Уровень местного размыва
3 К-отметка низа монолитного участка (для опор ОП2)
4. Расчетная нагрузка допускаемая на сваю (для определения расчетного отказа)
5. Минимальное погружение сваи в грунт h_{min} от уровня поверхности рельефа или местного размыва при условии получения расчетного отказа.
6. Обозначение, марка, масса свай (для каждой опоры)
7. Марка монолитного участка насадки промежуточной опоры.
8. Марка монолитного участка между сваями (для опор ОП2).

Продолжение

Наименование недостающих сведений
9. Расчетная толщина льда, см
10 Требования по антикоррозийной защите свай (при наличии агрессивной среды)

1.6 Перечень марок типов опор, содержащихся в данном выпуске, приведен в таблице 2.

Таблица 2

Марка типа опоры	Наименование
ОП1	Опора промежуточная свайная
ОП2	Опора промежуточная свайная комбинированная
ОБ1	Опора береговая свайная
ОБ2	Опора береговая свайная с двумя ярусами плит заборной стенки.
ОБ3	Опора береговая свайная с тремя ярусами плит заборной стенки.
ОБ4	Опора береговая лежневая.

Инв.№ подл. | Подпись и дата | Взам.инв.№

Нач.отд	Федоров		30.07.87
Гл.констр	Лаптев		30.07.87
ГИП	Шкляр		30.07.87
Вед.инж.	Хреновская		30.07.87
Н.контр.	Денисенко		30.07.87

3.503.1-75.1 000 ТО

Техническое описание

стадия	лист	листов
Р	1	2

Белгипродор

копировал

формат А3

2. Технические требования.

2.1 Работы по сооружению опор выполнять в соответствии с требованиями СНиП 3.01.01-85, СНиП 3.01.03-85, СНиП III-43-75, СНиП 3.02.01-83* и требованиями настоящего раздела.

2.2 Для опор ОБ2, ОБ3 и ОП2 отклонение от проектного расстояния между сваями не должно превышать 80мм.

2.3 Погружение свай (кроме откосных в опорах ОБ2 и ОБ3) в грунт выполнять до получения расчетного отказа, но не менее, чем на глубину, указанную в основном комплекте рабочих чертежей на сооружение. Расчетный отказ определять по указанной там же расчетной нагрузке, допускаемой на сваю. Верх откосных свай в опорах ОБ2 и ОБ3 после погружения в грунт должен располагаться на проектном уровне.

2.4 Расположение и ориентация в монолитном участке насадки стержней ГМС2 для объединения опор с пролетным строением показано на схеме расположения элементов моста. Отклонение этих стержней от проектного положения по длине насадки не должно превышать ± 10мм.

2.5 Для отсыпки конусов и насыпи под переходными плитами и лежнем должен применяться грунт с коэффициентом фильтрации не менее 2м/сутки. Отсыпку грунта выполнять послойно с уплотнением до коэффициента уплотнения не менее 0,98. Растительный грунт под всей площадью отсыпки дренирующего грунта удалить.

2.6 Опора ОБ4 предназначена для применения при малосжимаемых грунтах основания: При обнаружении после снятия растительного слоя слабых грунтов (заторфованных рыхлых, или текучих глинистых) вопрос о дальнейшем строительстве должна решить проектная организация, привязавшая проект. О соответствии грунтов основания проектным должен составляться акт на скрытые работы как для фундаментов на естественном основании.

2.7 При сооружении опор ОБ2 и ОБ3 не допускается расположение строительных механизмов на призме обрушения (на расстоянии, меньшем высоты заборной стенки от насадки) до завершения работ по монтажу переходных плит или пролетного строения.

2.8 При монтаже заборных стенок плиты надежно закрепить к сваям. Стыки плит заборной стенки заполнить цементным раствором на всю глубину до нанесения на неё окрасочной гидроизоляции.

2.9 Выступающие за пределы контура видимой зоны опоры подъемные петли в сваях и приспособления для временного закрепления плит заборных стенок срезать после окончания строительства опоры.

2.10. Плиты заборных стен армированы одной сеткой, расположенной у грани не имеющей скоса. Поэтому изменять расположение плиты, показанное на узле 1 на 1 ЭТО не допускается.

2.11. Бетонирование монолитного участка между сваями в опорах марки ОП2 выполнять при расположении уровня воды в реке ниже монолитного участка или с водопонижением.

Инв.№ подл. | Подпись и дата | Взам. инв.№

Поз.	Обозначение	Наименование	Кол. на исполн 3.503.1-75.1 110-												Масса ед., кг	Примечание
			01	02	03	04	05	06	11	12	13	14	15	16		
		Документация														
	3.503.1-75.1 110 СБ	Схема расположения элементов														
		Изделия железобетонные														
1	3.503.1-75.4 1000-01	Блок насадки РН1	4	4	4	4	4	4	4	4	4	4	4	4	1150	
2	-	Свая сеч. 35×35 см	5	6	7	8	9	10	5	6	7	8	9	10		*
		Участки монолитные														
3	3.503.1-75.2 2100-01	УМ2.1-01			1	1	1	1			1	1	1	1		1,9 м³
	-02	УМ2.1-02		1						1						1,9 м³
	-04	УМ2.1-04	1						1							1,9 м³
4	3.503.1-75.2 4000-01	УМ4.1-6	2	2	2	2	2	2								0,10 м³
	-11	УМ4.1-9							2	2	2	2	2	2		0,14 м³
5	3.503.1-75.2 6000-01	УМ6.1-6	1	1	1	1	1	1								0,11 м³
	-11	УМ6.1-9							1	1	1	1	1	1		0,35 м³

Марка	051.1.05.6-04	051.1.06.6-02	051.1.07.6-01	051.1.08.6-01	051.1.026-01	051.1.10.6-01	051.1.05.9-04	051.1.06.9-02	051.1.07.9-01	051.1.08.9-01	051.1.09.9-01	051.1.10.9-01		

* Марка и масса свай согласно табл 1 технического описания.

Нач. отд.	Федоров		27.07.87
Гл. констр.	Лаптев		27.07.87
ГИП	Шкляр		27.07.87
Вед. инж.	Хреновская		27.07.87
Инж.	Григорян		27.07.87
Н. контр.	Ткаченко		27.07.87

3.503.1-75.1 110

Опора береговая 051.1
Спецификация

Стадия	Лист	Листов
Р		1

Белгипродор

Копировал

Формат А3

Инв. № подл. | Подпись и дата | Взам. инв. №

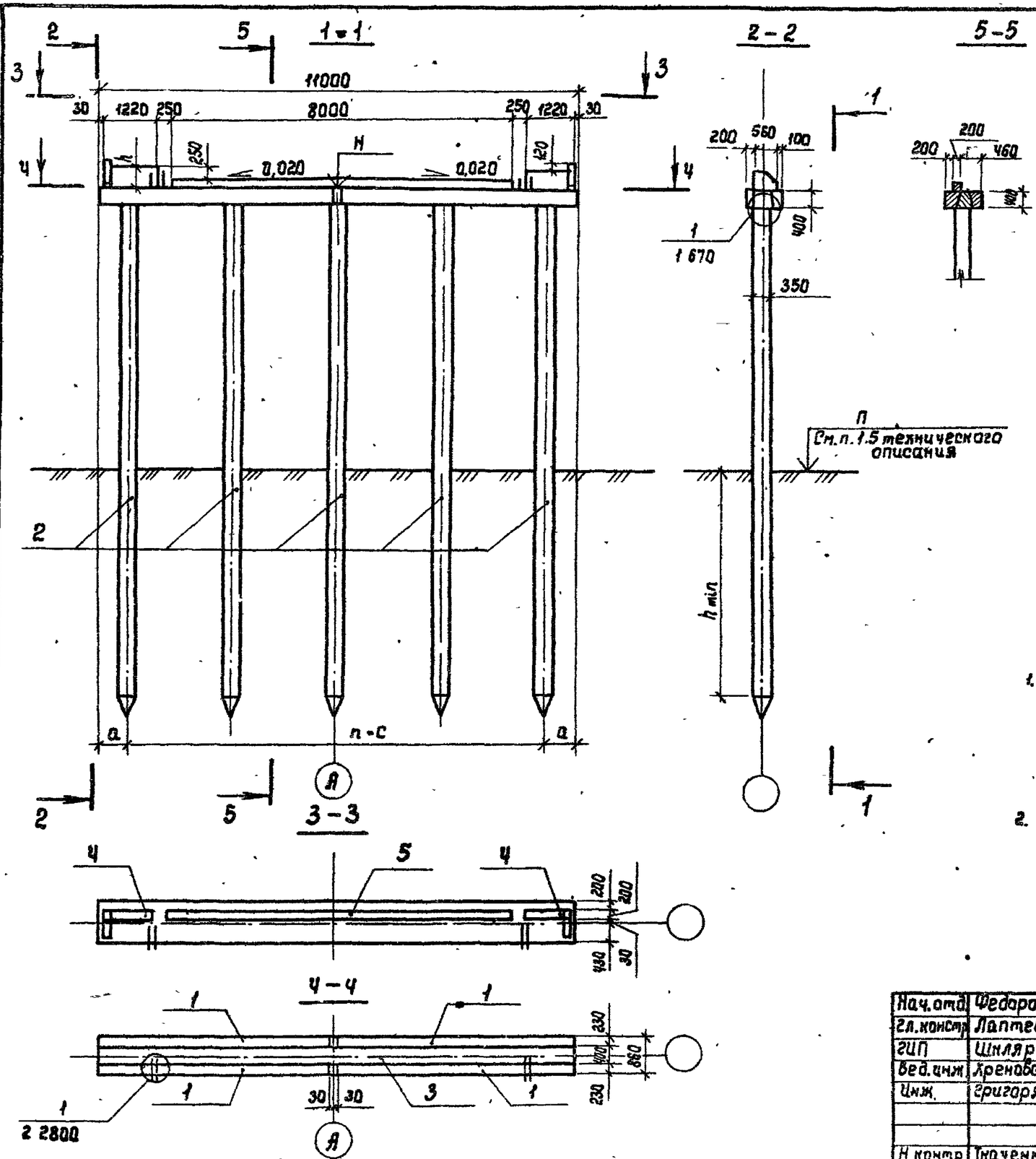

Обозначение	Марка опоры	n	Размеры, мм		
			a	c	h
3.503.1-75.1 110-01	06 1.1.05.6 – 04	4	700	2400	320
-02	06 1.1.06.6 – 02	5	750	1900	
-03	06 1.1.07.6 – 01	6	550	1650	
-04	06 1.1.08.6 – 01	7	600	1400	
-05	06 1.1.09.6 – 01	8	500	1250	
-06	06 1.1.10.6 – 01	9	550	1100	
-11	06 1.1.05.9 – 04	4	700	2400	470
-12	06 1.1.06.9 – 02	5	750	1900	
-13	06 1.1.07.9 – 01	6	550	1650	
-14	06 1.1.08.9 – 01	7	600	1400	
-15	06 1.1.09.9 – 01	8	500	1250	
-16	06 1.1.10.9 – 01	9	550	1100	

1. Недостающие сведения для строительства опоры (H, h_{min}, марку сваи, нагрузку на нее и др.) принять в соответствии с указаниями табл.1 технического описания.
2. Технические требования см. в техническом описании.

Нач.отд.	Федоров		30.07.87
Гл.констр.	Лаптев		30.07.87
ГИП	Шкляр		30.07.87
Вед.инж.	Хреновская		30.07.87
Инж.	Григорян		30.07.87
Н.контр.	Ткаченко		30.07.87

3.503.1-75.1 110 СБ

Опора береговая ОБ 1.1
Схема расположения элементов

Стадия	Лист	Листов
Р		1

Белгипродор

Копировал Нахимович

Формат А3

Инв.№ подл. | Подпись и дата | Взам. инв.№

Поз.	Обозначение	Наименование	Кол. на исполн. 3.503.1-75 .1 120-												Масса ед кг	Приме-чание
			01	02	03	04	05	06	11	12	13	14	15	16		
		Документация														
	3.503.1-75.1 120 СБ	Схема расположения элементов	X	X	X	X	X	X	X	X	X	X	X	X		
		Изделия железобетонные														
1	3.503.1-75.4 1000-02	Блок насадки РН 2	4	4	4	4	4	4	4	4	4	4	4	4	1250	
2		Свая сеч. 35×35 см	6	7	8	9	10	11	6	7	8	9	10	11		*
		Участки монолитные														
3	3.503.1-75.2 2200-01	Ум 2.2-01			1	1	1	1			1	1	1	1		2,1 м³
	-02	Ум 2.2-02		1						1						2,1 м³
	-03	Ум 2.2-03	1						1							2,1 м³
4	3.503.1-75.2 4000-02	Ум 4.2-6	2	2	2	2	2	2								0,13 м³
	-12	Ум 4.2-9							2	2	2	2	2	2		0,19 м³
5	3.503.1-75.2 6000-01	Ум 6.1-6	1	1	1	1	1	1								0,11 м³
	-11	Ум 6.1-9							1	1	1	1	1	1		0,35 м³

Марка	ОБ12.06.6-03	ОБ12.07.6-02	ОБ12.08.6-01	ОБ12.09.6-01	ОБ12.10.6-01	ОБ12.11.6-01	ОБ12.06.9-03	ОБ12.07.9-02	ОБ12.08.9-01	ОБ12.09.9-01	ОБ12.10.9-01	ОБ12.11.9-01		

* Марка и масса свай согласно табл. 1 технического описания.

Инв. № подл. | Подпись и дата | Взам. инв. №

Нач. отд.	Федоров		30.07.87
Гл. констр.	Лаптев		30.07.87
ГИП	Шкляр		30.07.87
Вед. инж.	Хренавская		30.07.87
Инж.	Григорян		30.07.87
Н. контр.	Ткаченко		30.07.87

3.503.1-75.1 120

Опора береговая ОБ 1.2
Спецификация

Стадия	Лист	Листов
Р		1

Белгипродор

Копировал Нахимович

Формат А3

РИОБ-ОР

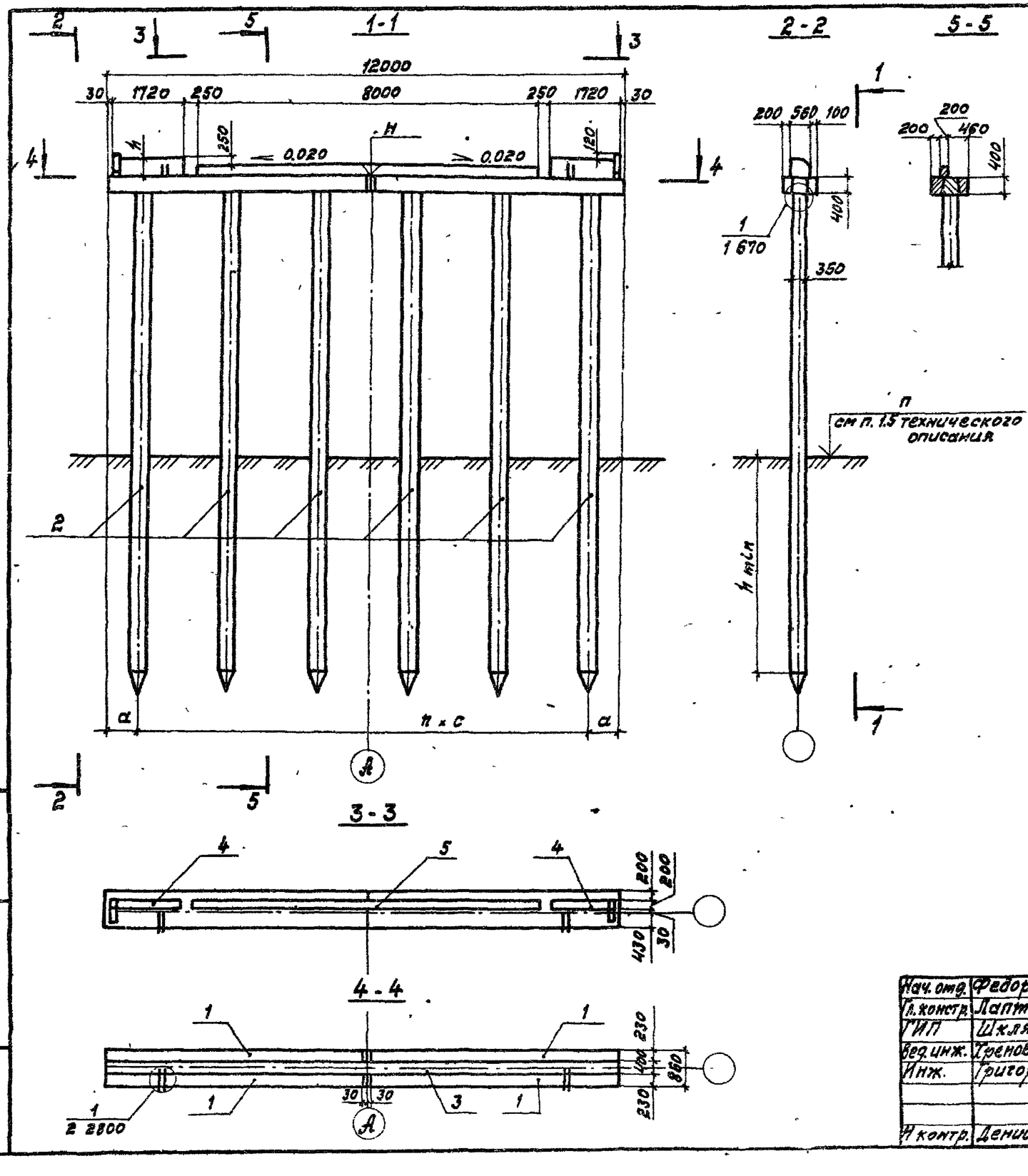

Обозначение	Марка опоры	n	Размеры, мм a	c	h
3.503.1-75.1 120-01	061.2.06.6-03	5	750	2100	320
-02	061.2.07.6-02	6	600	1800	
-03	061.2.08.6-01	7	750	1500	
-04	061.2.09.6-01	8	600	1350	
-05	061.2.10.6-01	9	600	1200	
-06	061.2.11.6-01	10	500	1100	
-11	061.2.06.9-03	5	750	2100	470
-12	061.2.07.9-02	6	600	1800	
-13	061.2.08.9-01	7	750	1500	
-14	061.2.09.9-01	8	600	1350	
-15	061.2.10.9-01	9	600	1200	
-16	061.2.11.9-01	10	500	1100	

1. Недостающие сведения для строительства опоры (H, hmin, марку свай, нагрузку на нее и др.) принять в соответствии с указаниями табл. 1 технического описания.
2. Технические требования см. в техническом описании.

Нач. отд.	Федоров		30.01.87
Гл. констр.	Лаптев		30.01.87
ГИП	Шкляр		30.01.87
Вед. инж.	Греновская		30.01.87
Инж.	Григорян		30.01.87
Н. контр.	Денисенко		30.01.87

3.503.1-75.1 120 СБ

Опора береговая 061.2
Схема расположения элементов

Стадия	Лист	Листов
Р		1

Белгипродор

Копировал Зайцева

Формат А3

Инв. № подл. | Подп. и дата | Взам. инв. №

Поз.	Обозначение	Наименование	Кол. на исполн. 3.503.1-75.1 130-															Масса ед.,кг	Примечание
			01	02	03	04	05	06	07	11	12	13	14	15	16	17			
	-	Документация																	
	3.503.1-75.1 130 СБ	Схема расположения элементов	X	X	X	X	X	X	X	X	X	X	X	X	X	X			
		Изделия железобетонные																	
1	3.503.1-75.4 1000-03	Блок насадки РН3	4	4	4	4	4	4	4	4	4	4	4	4	4	4	1400		
2	-	Свая сеч. 35×35см	6	7	8	9	10	11	12	6	7	8	9	10	11	12			*
		Участки монолитные																	
3	3.503.1-75.2 2300-01	Ун 2.3-01			1	1	1	1	1			1	1	1	1	1		2,3 м³	
	-02	Ун 2.3-02		1							1							2,3 м³	
	-04	Ун 2.3-04	1							1								2,3 м³	
4	3.503.1-75.2 4000-03	Ун 4.3-6	2	2	2	2	2	2	2									0,1 м³	
	-13	Ун 4.3-9								2	2	2	2	2	2	2		0,18 м³	
5	3.503.1-75.2 6000-02	Ун 6.2-6	1	1	1	1	1	1	1									0,14 м³	
	-12	Ун 6.2-9								1	1	1	1	1	1	1		0,44 м³	

Марка	05.1.3.06.6-04	05.1.3.07.6-03	05.1.3.08.6-01	05.1.3.09.6-01	05.1.3.10.6-01	05.1.3.11.6-01	05.1.3.12.6-01	05.1.3.08.9-04	05.1.3.07.9-03	05.1.3.08.9-01	05.1.3.09.9-01	05.1.3.10.9-01	05.1.3.11.9-01	05.1.3.12.9-01		

* Марка и масса свай согласно табл.1 технического описания.

Нач отд	Федоров		30.07.87
Гл.констр.	Лаптев		30.07.87
ГИП	Шкляр		30.07.87
Вед.инж.	Хреновецкая		30.07.87
Инж.	Григорян		30.07.87
Н.контр.	Ткаченко		30.07.87

3.503.1-75.1 130

Опора береговая 05 1.3
Спецификация

Стадия	Лист	Листов
Р		1

Белгипродор

Копировал Нахимович

Формат А3

Инв.№ подл. | Подпись и дата | Взам.инв.№

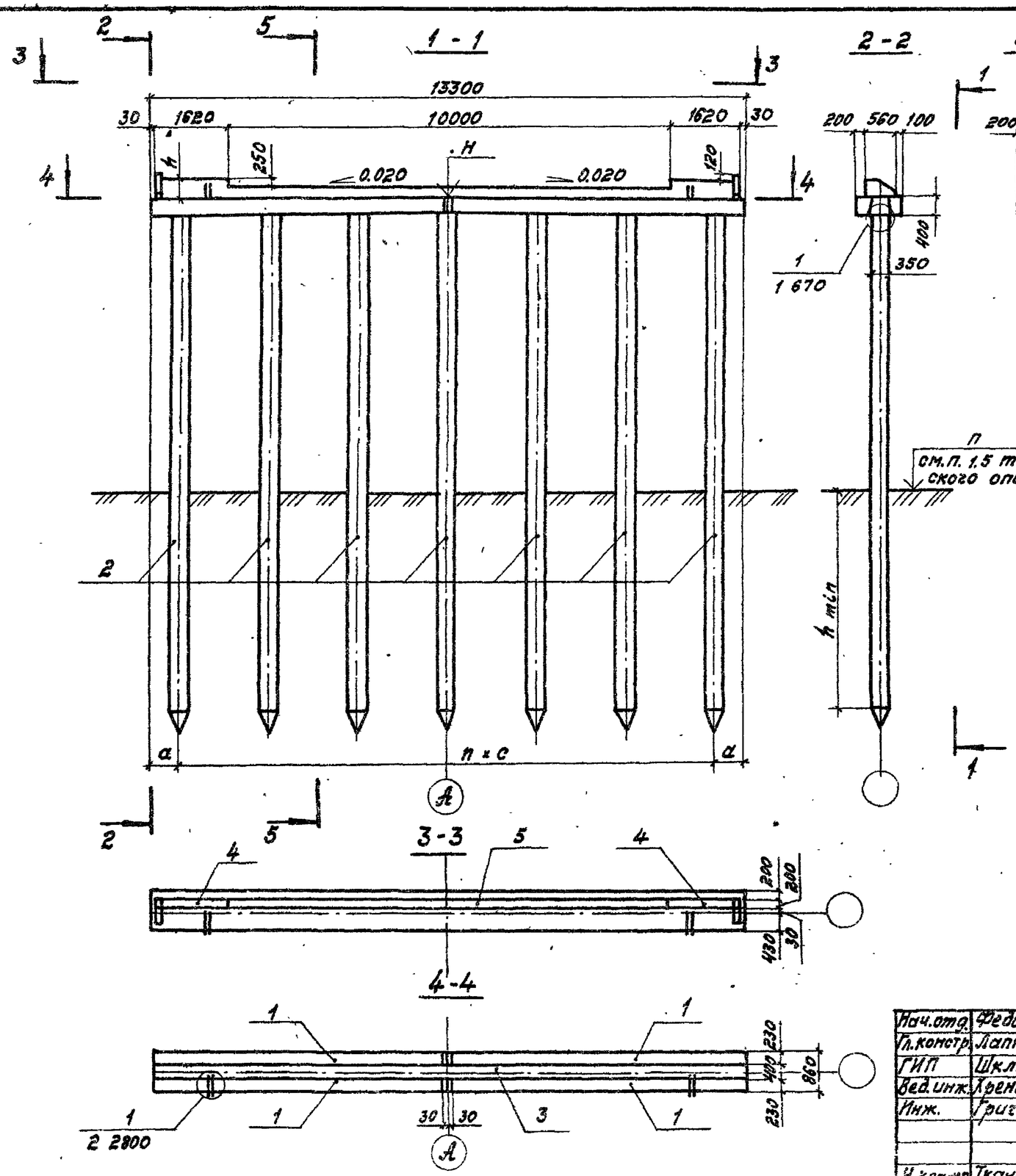

Обозначение	Марка опоры	n	Размеры, мм a	c	h
3.503.1-75.1 130-01	061.3.06.6-04	5	650	2990	320
-02	061.3.07.6-03	6	650	2000	
-03	061.3.08.6-01	7	700	1700	
-04	061.3.09.6-01	8	650	1500	
-05	061.3.10.6-01	9	530	1360	
-06	061.3.11.6-01	10	550	1220	
-07	061.3.12.6-01	11	490	1120	
-11	061.3.06.9-04	5	650	2400	470
-12	061.3.07.9-03	6	650	2000	
-13	061.3.08.9-01	7	700	1700	
-14	061.3.09.9-01	8	650	1500	
-15	061.3.10.9-01	9	530	1360	
-16	061.3.11.9-01	10	550	1220	
-17	061.3.12.9-01	11	490	1120	

1. Недостающие сведения для строительства опоры (H, h min, марку свай, нагрузку на нее и др.) принять в соответствии с указаниями табл.1 технического описания.
2. Технические требования см. в техническом описании.

Нач.отд.	Федоров		30.07.87
Гл.констр.	Лаптев		30.07.87
ГИП	Шкляр		30.07.87
Вед.инж.	Хренковская		30.07.87
Инж.	Григорян		30.07.87
Н.контр.	Ткаченко		30.07.87

3.503.1-75.1 130 СБ

Опора береговая ОБ 1.3
Схема расположения элементов

Стадия	Лист	Листов
Р		1

Белгипродор

Инв.№ подл. | Подпись и дата | Взам. инв.№

Копировал Зайцева Ф.Ф. Формат А3

Поз.	Обозначение	Наименование	Кол. на исполн. 3.503.1-75.1 140-																Масса ед., кг	Примечание
			01	02	03	04	05	06	07	08	11	12	13	14	15	16	17	18		
		Документация																		
	3.503.1-75.1 140 СБ	Схема расположения элементов	X	X	X	X	X	X	X	X	X	X	X	X	X	X	X	X		
		Изделия железобетонные																		
1	3.503.1-75.4 1000-04	Блок насадки РН4	4	4	4	4	4	4	4	4	4	4	4	4	4	4	4	4	1500	
2		Свая сеч. 35×35 см	6	7	8	9	10	11	12	13	6	7	8	9	10	11	12	13		*
		Участки монолитные																		
3	3.503.1-75.2 2400-01	Ум 2.4-01				1	1	1	1	1				1	1	1	1	1		2,5 м³
	-02	Ум 2.4-02			1								1							2,5 м³
	-03	Ум 2.4-03		1								1								2,5 м³
	-04	Ум 2.4-04	1								1									2,5 м³
4	3.503.1-75.2 4000-04	Ум 4.4-6	2	2	2	2	2	2	2	2										0,16 м³
	-14	Ум 4.4-9									2	2	2	2	2	2	2	2		0,23 м³
5	3.503.1-75.2 6000-02	Ум 6.2-6	1	1	1	1	1	1	1	1										0,14 м³
	-12	Ум 6.2-9									1	1	1	1	1	-1	1	1		0,44 м³

Марка	05.14.08.6-04	05.14.07.6-03	05.14.08.6-01	05.14.09.6-01	05.14.10.6-01	05.14.11.6-01	05.14.12.6-01	05.14.13.6-01	05.14.06.9-04	05.14.07.9-03	05.14.08.9-01	05.14.09.9-01	05.14.10.9-01	05.14.11.9-01	05.14.12.9-01	05.14.13.9-01		

* Марка и масса свай согласно табл.1 технического описания.

Инв.№подл.	Подпись и дата	Взам.инв.№

Нач.отд.	Федоров		30.07.87
Гл.констр.	Лаптев		30.07.87
ГИП	Шкляр		30.07.87
Вед.инж.	Хренавская		30.07.87
Инж.	Григорян		30.07.87
Н.контр.	Ткаченко		30.07.87

3.503.1-75.1 140

Опора береговая ОБ 1.4
Спецификация

Стадия	Лист.	Листов
Р		1

Белгипродор

Копировал Нахимович

Формат А3

2425-02

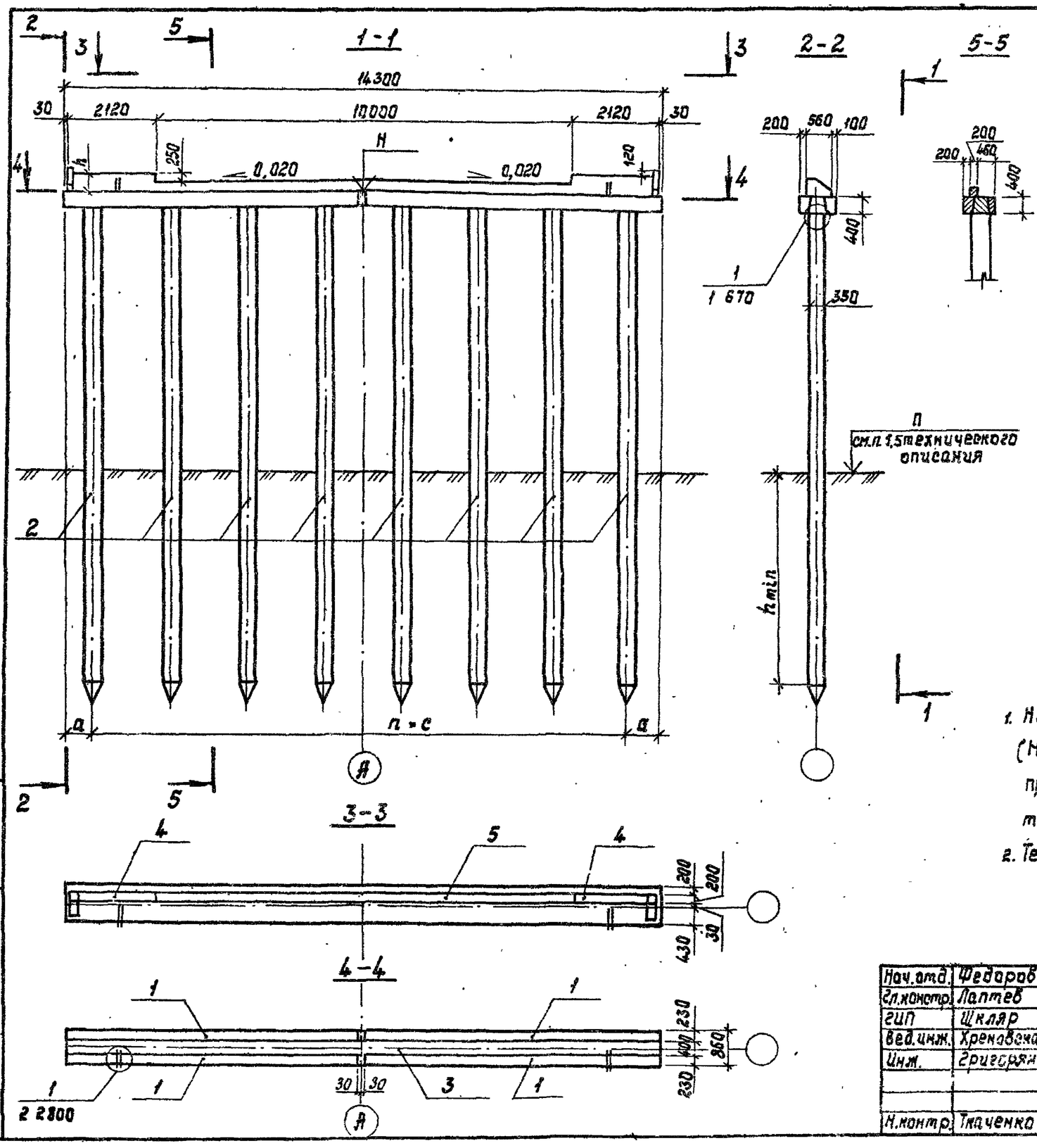

Обозначение	Марка опоры	n	Размеры, мм a	c	h
3.503.1-75.1 140-01	ОБ1.4.06.6-04	5	900	2500	320
-02	ОБ1.4.07.6-03	6	850	2100	
-03	ОБ1.4.08.6-01	7	640	1860	
-04	ОБ1.4.09.6-01	8	550	1650	
-05	ОБ1.4.10.6-01	9	580	1460	
-06	ОБ1.4.11.6-01	10	550	1320	
-07	ОБ1.4.12.6-01	11	550	1200	
-08	ОБ1.4.13.6-01	12	550	1100	
-11	ОБ1.4.06.9-04	5	900	2500	470
-12	ОБ1.4.07.9-03	6	850	2100	
-13	ОБ1.4.08.9-01	7	640	1860	
-14	ОБ1.4.09.9-01	8	550	1650	
-15	ОБ1.4.10.9-01	9	580	1460	
-16	ОБ1.4.11.9-01	10	550	1320	
-17	ОБ1.4.12.9-01	11	550	1200	
-18	ОБ1.4.13.9-01	12	550	1100	

1. Недостающие сведения для строительства опоры (H, h_{min}, марку сваи, нагрузку на нее и др.) принять в соответствии с указаниями табл.1 технического описания.
2. Технические требования см. в техническом описании.

Нач.отд.	Федоров		30.01.87
Гл.констр.	Лаптев		30.01.87
ГИП	Шкляр		30.01.87
Вед.инж.	Хреновская		30.01.87
Инж.	Григорян		30.01.87
Н.контр.	Ткаченко		30.01.87

3.503.1-75.1 140 ОВ

Опора береговая ОБ 1.4
Схема расположения элементов

Стадия	Лист	Листов
Р		1

Белгипродор

Копировал Нахимович

Формат А3

Инв.№ подл. | Подпись и дата | Взам.инв.№

Поз.	Обозначение	Наименование	Кол на испол. 3.503.1-75.1 150-																Масса ед., кг	Приме-чание
			01	02	03	04	05	06	07	08	11	12	13	14	15	16	17	18		
		Документация																		
	3.503.1-75.1 150 СБ	Схема расположения элементов	X	X	X	X	X	X	X	X	X	X	X	X	X	X	X	X		
		Изделия железобетонные																		
1	3.503.1-75.4 1000-05	Блок насадки РН5	4	4	4	4	4	4	4	4	4	4	4	4	4	4	4	4	1550	
2		Свая сеч. 35×35см	7	8	9	10	11	12	13	14	7	8	9	10	11	12	13	14		*
		Участки монолитные																		
3	3.503.1-75.2 2500-01	Ум 2,5-01			1	1	1	1	1	1			1	1	1	1	1	1		2,6 м³
	-02	Ум 2,5-02		1								1								2,6 м³
	-03	Ум 2,5-03	1								1									2,6 м³
4	3.503.1-75.2 4000-03	Ум 4,3-6	2	2	2	2	2	2	2	2										0,13 м³
	-13	Ум 4,3-9									2	2	2	2	2	2	2	2		0,18 м³
5	3.503.1-75.2 6000-03	Ум 6,3-6	1	1	1	1	1	1	1	1										0,16 м³
	-13	Ум 6,3-9									1	1	1	1	1	1	1	1		0,51 м³

Марка	05 1.5.01.8-03	05 1.5.08.6-02	05 1.5.09.6-01	05 1.5.10.6-01	05 1.5.11.6-01	05 1.5.12.6-01	05 1.5.13.6-01	05 1.5.14.6-01	05 1.5.01.9-03	05 1.5.08.9-02	05 1.5.09.9-01	05 1.5.10.9-01	05 1.5.11.9-01	05 1.5.12.9-01	05 1.5.13.9-01	05 1.5.14.9-01		

* Марка и масса свай согласно табл.1 технического описания.

Инв.№ подл. | Подпись и дата | Взам.инв.№

Нач.отд.	Федоров		30.07.87
Гл.констр.	Лаптев		30.07.87
ГИП	Шкляр		30.07.87
Вед.инж.	Хренобская		30.07.87
Инж.	Григорян		30.07.87
Н.контр.	Ткаченко		30.07.87

3.503.1-75.1 150

Опора береговая 05 1.5
Спецификация

Стадия	Лист	Листов
Р		1

Белгипродор

Копировал Налимович

Формат А3

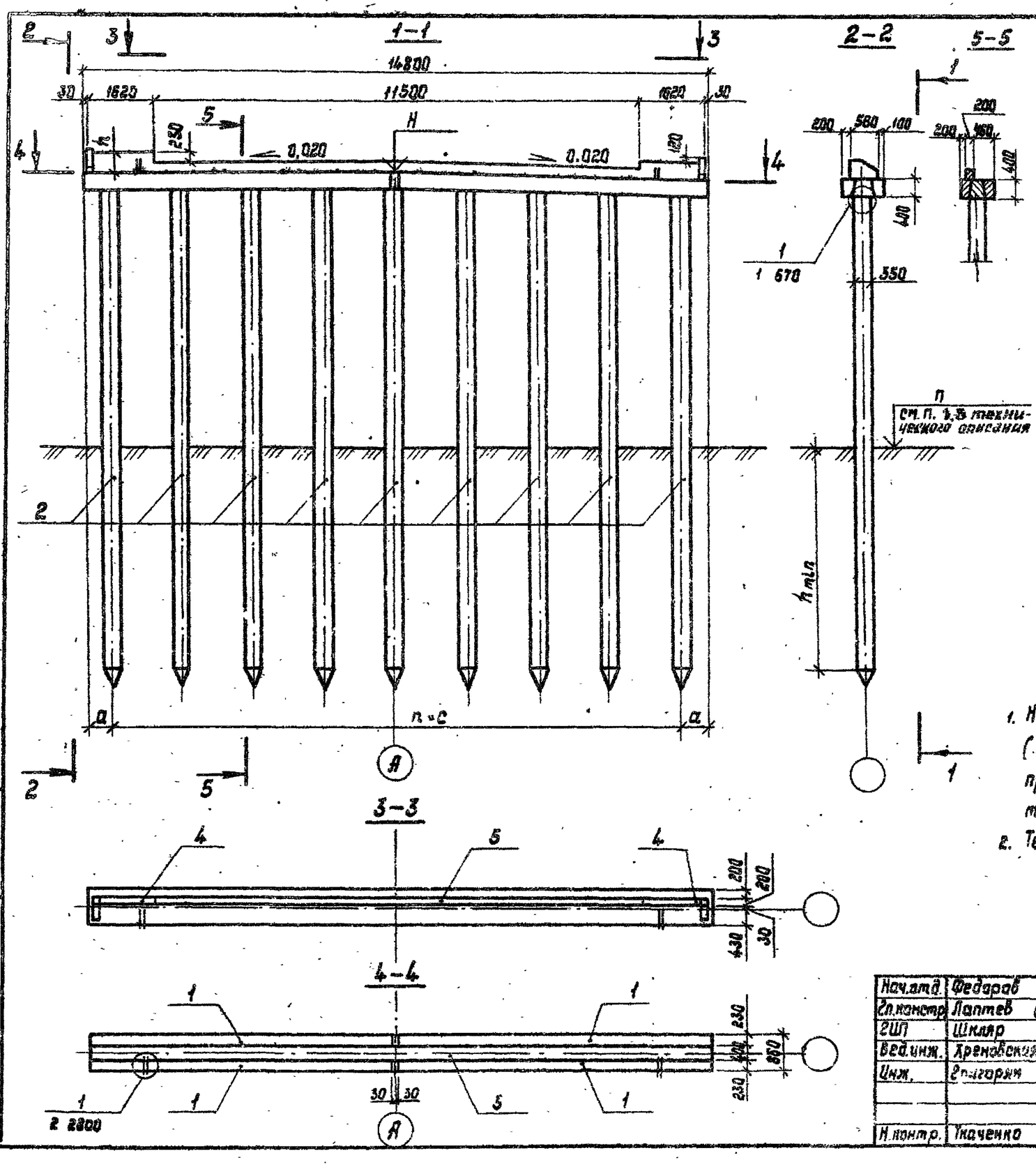

Обозначение	Марка опоры	n	Размеры, мм a	c	h
3.503.1-75.1 150-01	051.5.07.6-03	6	800	2200	320
-02	051.5.08.6-02	7	750	1900	
-03	051.5.09.6-01	8	600	1700	
-04	051.5.10.6-01	9	550	1500	
-05	051.5.11.6-01	10	550	1350	
-06	051.5.12.6-01	11	580	1240	
-07	051.5.13.6-01	12	500	1150	
-08	051.5.14.6-01	13	510	1060	
-11	051.5.07.9-03	6	800	2200	410
-12	051.5.08.9-02	7	750	1900	
-13	051.5.09.9-01	8	600	1700	
-14	051.5.10.9-01	9	650	1500	
-15	051.5.11.9-01	10	650	1350	
-16	051.5.12.9-01	11	580	1240	
-17	051.5.13.9-01	12	500	1150	
-18	051.5.14.9-01	13	510	1060	

1. Недостающие сведения для строительства опоры (H, h_{min}, марку свай, нагрузку на нее и др.) приняты в соответствии с указаниями табл.1 технического описания.
2. Технические требования см. 3 технического описания.

Нач.отд.	Федоров		30.07.87
Гл.констр.	Лаптев		30.07.87
ГИП	Шкляр		30.07.87
Вед.инж.	Хреновская		30.07.87
Инж.	Григорян		30.07.87
Н.контр.	Ткаченко		30.07.87

3.503.1-15.1 150 ОВ

Опора береговая 051.5. Схема расположения элементов

Стадия	Лист	Листов
Р		1

Белгипродор

Инв.№подл. | Подпись и дата | Взам.инв.№

Копировал Нажимович

Формат А3

Поз.	Обозначение	Наименование	Кол. на исполн. 3.503.1-75.1 160-																Масса ед.,кг	Примечание
			01	02	03	04	05	06	07	08	11	12	13	14	15	16	17	18		
		Документация																		
	3.503.1-75.1 160 СБ	Схема расположения элементов	X	X	X	X	X	X	X	X	X	X	X	X	X	X	X	X		
		Изделия железобетонные																		
1	3.503.1-75.4 1000-06	Блок насадки РН6	4	4	4	4	4	4	4	4	4	4	4	4	4	4	4	4	1650	
2		Свая сеч. 35×35см	7	8	9	10	11	12	13	14	7	8	9	10	11	12	13	14		*
		Участки монолитные																		
3	3.503.1-75.2 2600-01	Ум 2.6-01				1	1	1	1	1				1	1	1	1	1		2,8 м³
	-02	Ум 2.6-02			1								1							2,8 м³
	-03	Ум 2.6-03		1								1								2,8 м³
	-04	Ум 2.6-04	1								1									2,8 м³
4	3.503.1-75.2 4000-04	Ум 4.4-6	2	2	2	2	2	2	2	2										0,16 м³
	-14	Ум 4.4-9									2	2	2	2	2	2	2	2		0,23 м³
5	3.503.1-75.2 6000-03	Ум 6.3-6	1	1	1	1	1	1	1	1										0,16 м³
	-13	Ум 6.3-9									1	1	1	1	1	1	1	1		0,51 м³

Марка	051.6.07.6-04	051.6.08.6-03	051.6.09-6-02	051.6.10.6-01	051.6.11.6-01	051.6.12.6-01	051.6.13.6-01	051.6.14.6-01	051.6.07.9-04	051.6.08.9-03	051.6.09.9-03	051.6.10.9-02	051.6.11.9-01	051.6.12.9-01	051.6.13.9-01	051.6.14.9-01		

* Марка и масса свай согласна табл. 1 технического описания.

Нач.отд.	Федоров		28.07.87
Гл.констр.	Лаптев		28.07.87
ГИП	Шкляр		28.07.87
Вед.инж.	Хреновская		28.07.87
Инж.	Григорян		28.07.87
Н.контр.	Ткаченко		28.07.87

3.503.1-75.1 160

Опора береговая 051.6
Спецификация

Стадия	Лист	Листов
Р		1

Белгипродор

Копировал Малинович

Формат А3

Инв.№ подл. | Подпись и дата | Взам.инв.№

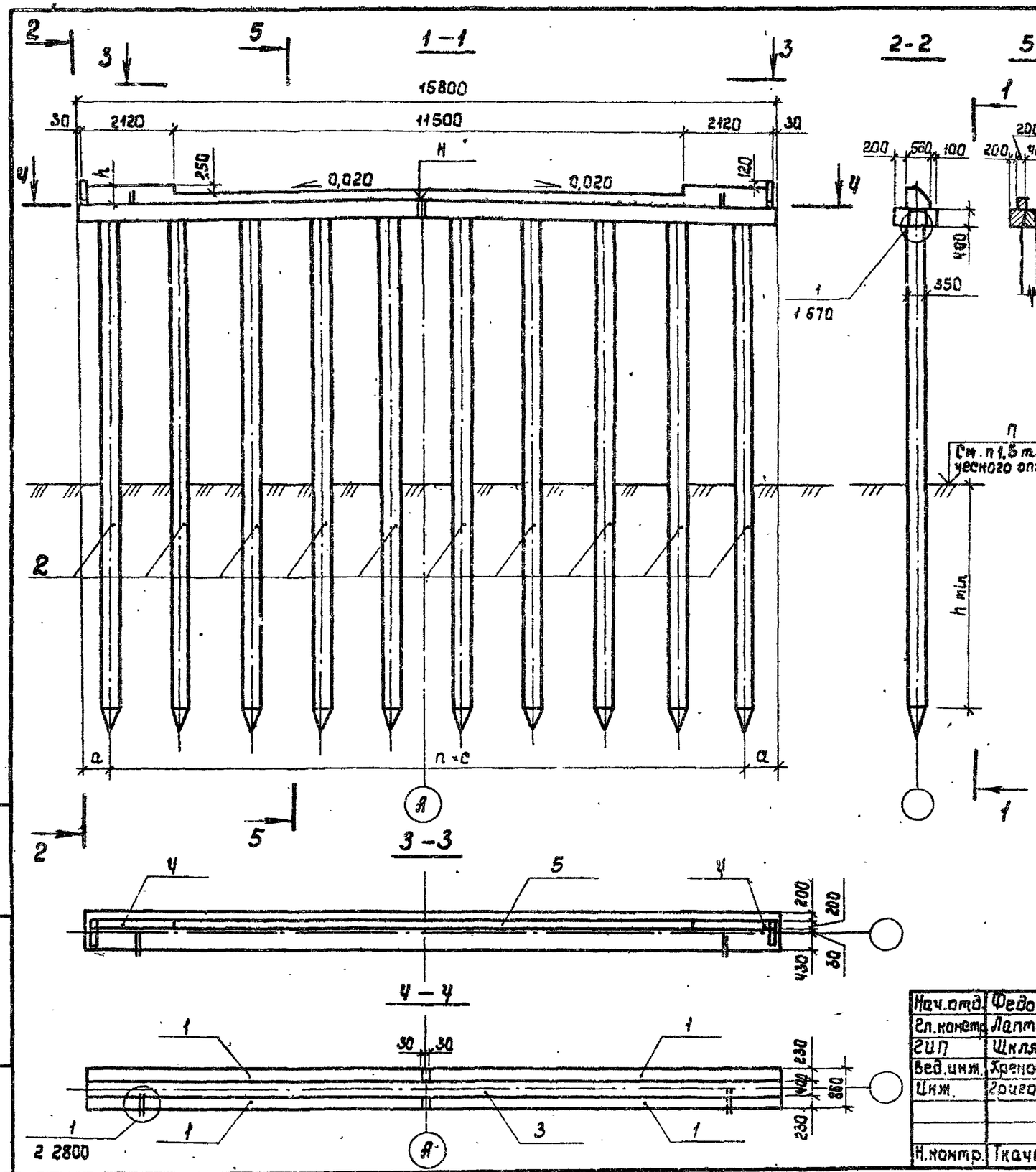

Обозначение	Марка опоры	n	Размеры, мм		
			a	c	h
3.503.1-75.1 160-01	061.6.07.6 — 04	6	850	2350	320
-02	061.6.08.6 — 03	7	690	2060	
-03	061.6.09.6 — 02	8	700	1800	
-04	061.6.10.6 — 01	9	700	1600	
-05	061.6.11.6 — 01	10	650	1450	
-06	061.6.12.6 — 01	11	530	1340	
-07	061.6.13.6 — 01	12	580	1220	
-08	061.6.14.6 — 01	13	490	1140	
-11	061.6.07.9 — 04	6	850	2350	470
-12	061.6.08.9 — 03	7	690	2060	
-13	061.6.09.9 — 02	8	700	1800	
-14	061.6.10.9 — 01	9	700	1600	
-15	061.6.11.9 — 01	10	650	1450	
-16	061.6.12.9 — 01	11	530	1340	
-17	061.6.13.9 — 01	12	580	1220	
-18	061.6.14.9. — 01	13	490	1140	

1. Недостающие сведения для строительства опоры (H, h_{min}, марку сваи, нагрузку на нее и др.) принять в соответствии с указаниями табл.1 технического описания.
2. Технические требования см. в техническом описании

Нач.отд.	Федоров		28.07.87
Гл.констр.	Лаптев		28.07.87
ГИП	Шкляр		28.07.87
Вед.инж.	Хренобская		28.07.87
Инж.	Григорян		28.07.87
Н.контр.	Ткаченко		28.07.87

3.503.1-75.1 160СБ

Опора береговая 06 1.6
Схема расположения элементов

Стадия	Лист	Листов
Р		1

Белгипродор

Копировал Нахимович

Формат А3

Инв.№ подл. | Подпись и дата | Взам.инв.№

Поз.	Обозначение	Наименование	Кол. на исполн. 3.503.1-75.1 210- 01	11	02	12	03	13	Масса ед., кг.	Примечание
		Документация								
	3.503.1-75 .1 211	Схема расположения элементов	X	X						
	3.503.1-75 .1 212	Схема расположения элементов			X	X				
	3.503.1-75 .1 213	Схема расположения элементов					X	X		
		Изделия железобетонные								
1		Свая сеч. 35×35см.	9	9	6	6	5	5		*
2		То же	2	2	2	2	2	2		*
3		"	4	4	4	4	4	4		*
4	3.503.1-75 .4 1000-02	Блок насадки РН2	4	4	4	4	4	4	1250	
5	3.503.1-75 .4 2000-01	Плита заборной стенки ПС1	22	22	2	2	2	2	250	
6	-02	То же ПС2			14	14	4	4	325	
7	-03	" ПС3					8	8	425	
8	3.503.1-75 .4 3000	" ПС4	6	6	6	6	6	6	425	
		Участки монолитные								
9	3.503.1-75 .2 2200-01	Ум 2.2-01	1	1	1	1				2,1 м³
	-02	Ум 2.2-02					1	1		2,1 м³
10	3.503.1-75 .2 5000-01	Ум 5.1-6	2		2		2			0,11 м³
	-11	Ум 5.1-9		2		2		2		0,17 м³
11	3.503.1-75 .2 6000-01	Ум 6.1-6	1		1		1			0,11 м³
	-11	Ум 6.1-9		1		1		1		0,35 м³
12	3.503.1-75 .1 370	Ум 10	6	6	6	6	6	6		0,03 м³
13	3.503.1-75 .2 2700	Ум 12	2	2	2	2	2	2		0,01 м³
		Материалы								
		Щебень по ГОСТ 8267-82	4,8	5,3	4,8	5,3	4,8	5,3		м³
		Марка опоры	052.1.1.6	052.1.1.9	052.1.2.6	052.1.2.9	052.1.3.6	052.1.3.9		

* Марка и масса свай согласно табл. 1 технического описания.

Инв.№ подл. | Подпись и дата | Взам. инв.№

Нач.отд	Феоборов		28.07.87
Гл.констр	Лаптев		28.07.87
ГИП	Шкляр		28.07.87
Вед.инж	Хреновская		28.07.87
Ст.инж	Цыганкова		28.07.87
Н.контр	Ткаченко		28.07.87

3.503.1-75.1-210

Опора береговая 052.1.1, 052.1.2, 052.1.3. Спецификация

Стадия	Лист	Листов
Р		1

Белгипродор

Копировал

Формат А3

1-1

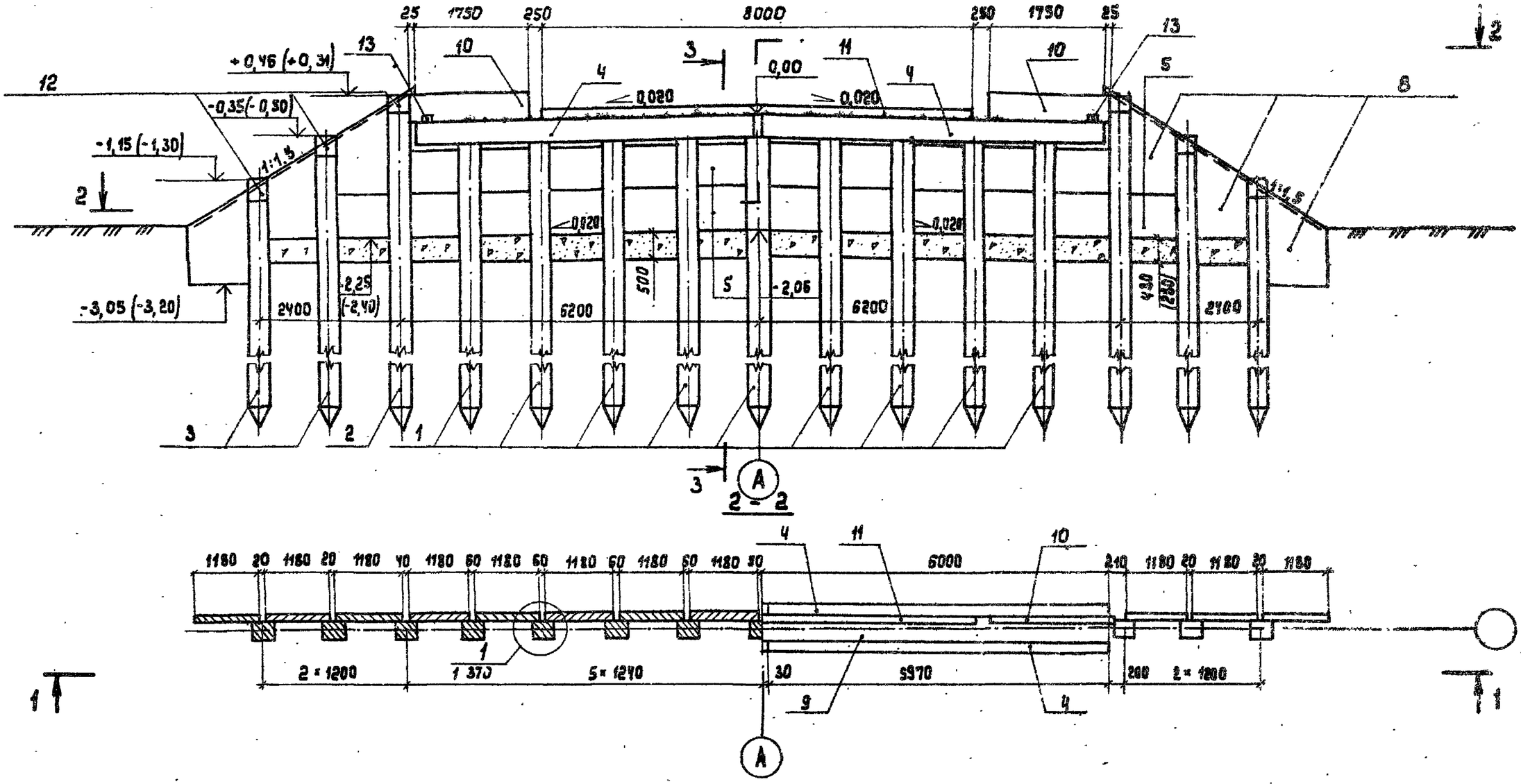

1. Общие технические требования см. в техническом описании.
2. Пояснения к данным в скобках см. 1 370
3. Разрез 3-3 см. 1 370

Нач.отд	Федоров		28.02.87
Гл.констр	Лаптев		28.02.87
ГИП	Шкляр		28.02.87
Вед. инж.	Хоеновская		28.02.87
Инж.	Григорян		28.02.87
Н.контр.	Ткаченко		28.02.87

3.503.1-78.1 вып

Опора береговая ОБ 2.1.1
Схема расположения элементов

Стадия	Лист	Листов
Р		1

Белгипродор

Копировал

Формат А 3

Инв.№ подл. | Подпись и дата | Взам.инв.№

1 – 1

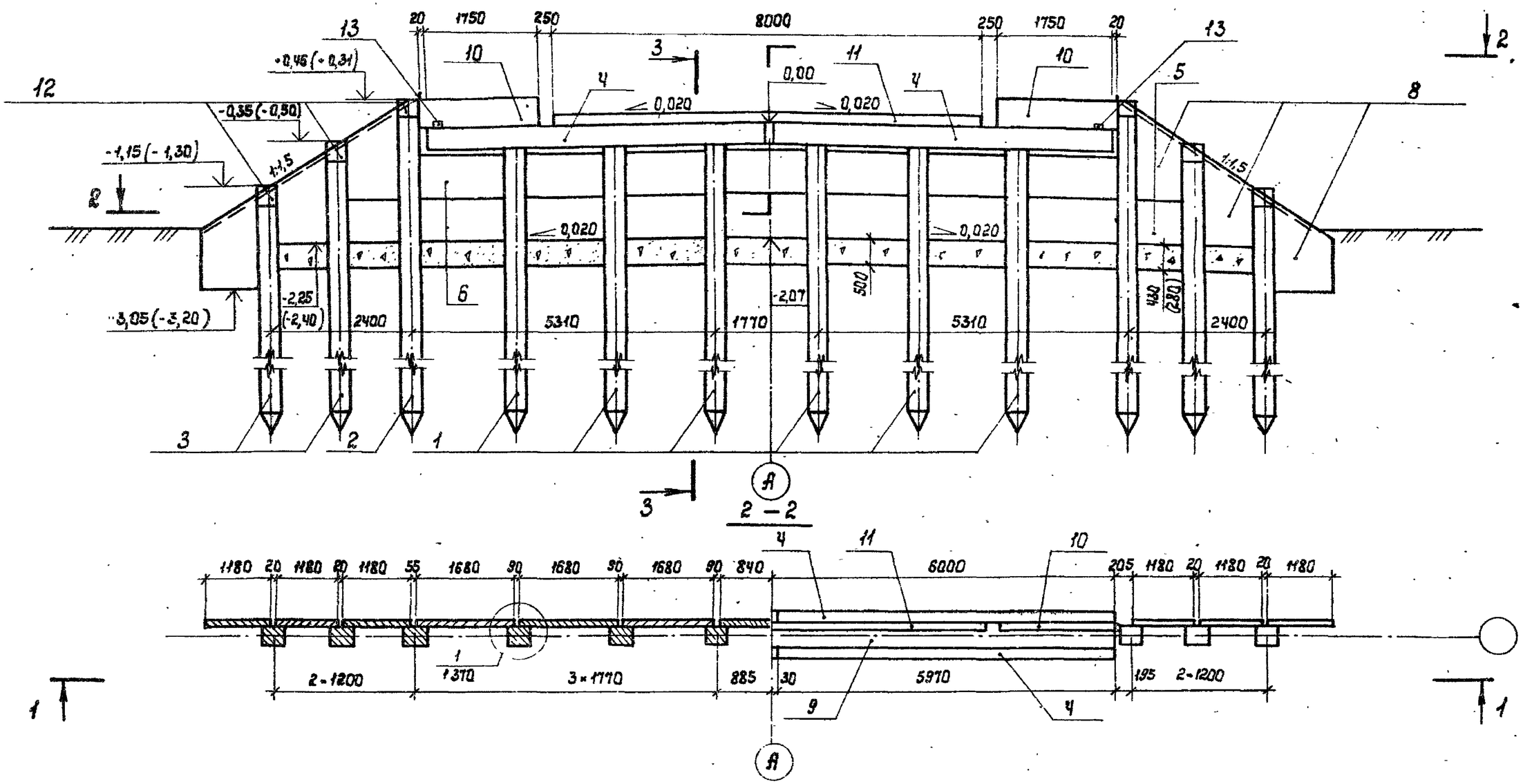

1. Общие технические требования см. в техническом описании.
2. Пояснения к данным в скобках см. 1 370.
3. Разрез 3-3 см. 1 370.

Нач.отд.	Федораб		28.07.87
Гл.констр.	Лаптев		28.07.87
ГИП	Шиляр		28.07.87
Вед.инж.	Хренобская		28.07.87
Инж.	Григорян		28.07.87
Н.контр.	Ткаченко		28.07.87

3.503.1-75.1 212

Опора береговая ОБ 2.1.2
Схема расположения элементов

Стадия	Лист	Листов
Р		1

Белгипродор

Копировал Нахимович

Формат А3

Инв.№ подл. | Подпись и дата | Взам.инв.№

1 – 1

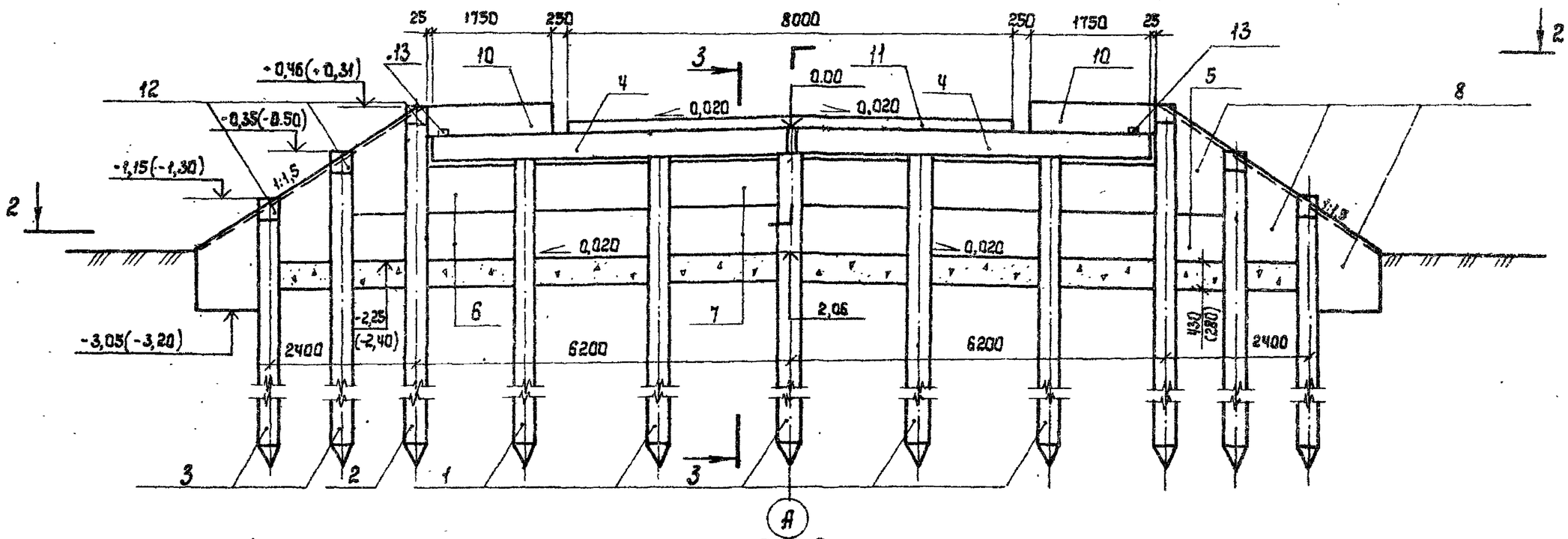

2 – 2

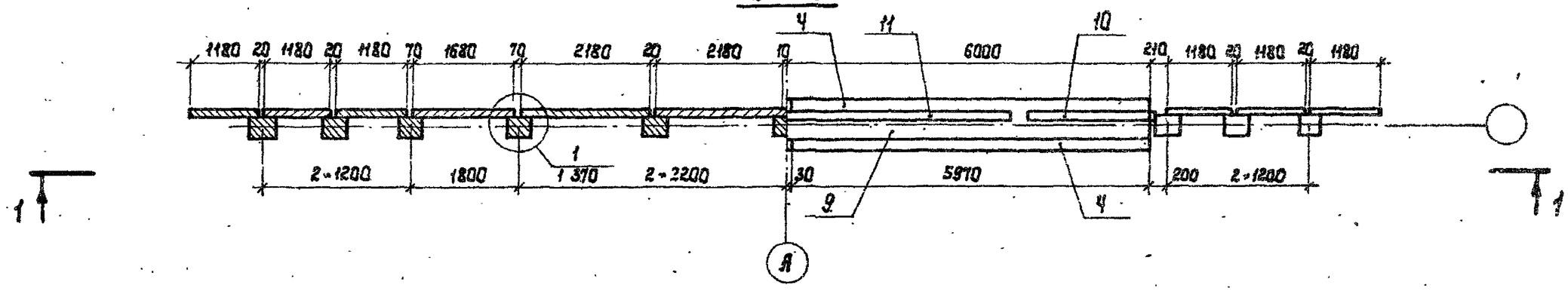

1. Общие технические требования см. в техническом описании
2. Пояснения к данным в скобках см. 1 370
3. Разрез 3-3 см. 1 370

Нач.отд.	Федоров		28.07.87
Гл.констр.	Лаптев		28.07.87
ГИП	Щкляр		28.07.87
Вед.инж.	Хренабоная		28.07.87
Инженер	Григорян		28.07.87
Н.контр.	Ткаченко		22.07.87

3.503.1-75.1 213

Опора береговая ОБ 2.1.3
Схема расположения элементов.

Стадия	Лист	Листов
Р		1

Белгипродор

Копировал Палимавич

Формат А3

Инв. № подл. | Подпись и дата | Взам. инв. №

Поз.	Обозначение	Наименование	Кол. на исполн. 3.503.1-75.1 220-						Масса ед., кг	Примечание
			01	11	02	12	03	13		
		Документация								
	3.503.1-75 .1 221	Схема расположения элементов	✕	✕						
	3.503.1-75 .1 222	Схема расположения элементов			✕	✕				
	3.503.1-75 .1 223	Схема расположения элементов					✕	✕		
		Изделия железобетонные								
1		Свая сеч. 35×35 см	9	9	6	6	5	5		*
2		То же	2	2	2	2	2	2		*
3		"	4	4	4	4	4	4		*
4	3.503.1-75 .4 1000-02	Блок насадки ФН2	4	4	4	4	4	4	1250	
5	3.503.1-75 .4 2000-01	Плита заборной стенки ПС1	26	26	6	6	6	6	250	
6	-02	То же ПС2			14	14	4	4	325	
7	-03	" ПС3					8	8	425	
8	3.503.1-75 .4 3000	" ПС4	6	6	6	6	6	6	425	
		Участки монолитные								
9	3.503.1-75 .2 2200-01	Ум 2.2-01	1	1	1	1				2,1 м³
	-02	Ум 2.2-02					1	1		2,1 м³
10	3.503.1-75 .2 5000-01	Ум 5.1-6	2		2		2			0,11 м³
	-11	Ум 5.1-9		2		2		2		0,17 м³
11	3.503.1-75 .2 6000-01	Ум 6.1-6	1		1		1			0,11 м³
	-11	Ум 6.1-9		1		1		1		0,35 м³
12	3.503.1-75 .1 370	Ум. 10	6	6	6	6	6	6		0,03 м³
13	3.503.1-75 .2 2700	Ум 12	2	2	2	2	2	2		0,01 м³
		Материалы								
		Щебень по ГОСТ 8267-82	4,0	4,0	4,0	4,0	4,0	4,0		м³

Марка опоры	ОБ2.2.1.6	ОБ2.2.1.9	ОБ2.2.2.6	ОБ2.2.2.9	ОБ2.2.3.6	ОБ2.2.3.9

*Марка и масса свай согласно табл. 1 технического описания.

Инв. № подл. | Подпись и дата | Взам. инв. №

Нач. отд	Федоров		28.07.87
Гл. констр	Лантев		28.07.87
ГИП	Шкляр		28.07.87
Вед. инж	Хренобская		28.07.87
Ст. инж	Цыганкова		28.07.87
Н. контр.	Денисенко		28.07.87

3.503.1-75 .1 220

Опора береговая ОБ2.2.1, ОБ2.2.2, ОБ2.2.3. Спецификация

стадия	лист	листов
Р		4

Белгипродор

Копировал

Формат А3

1-1

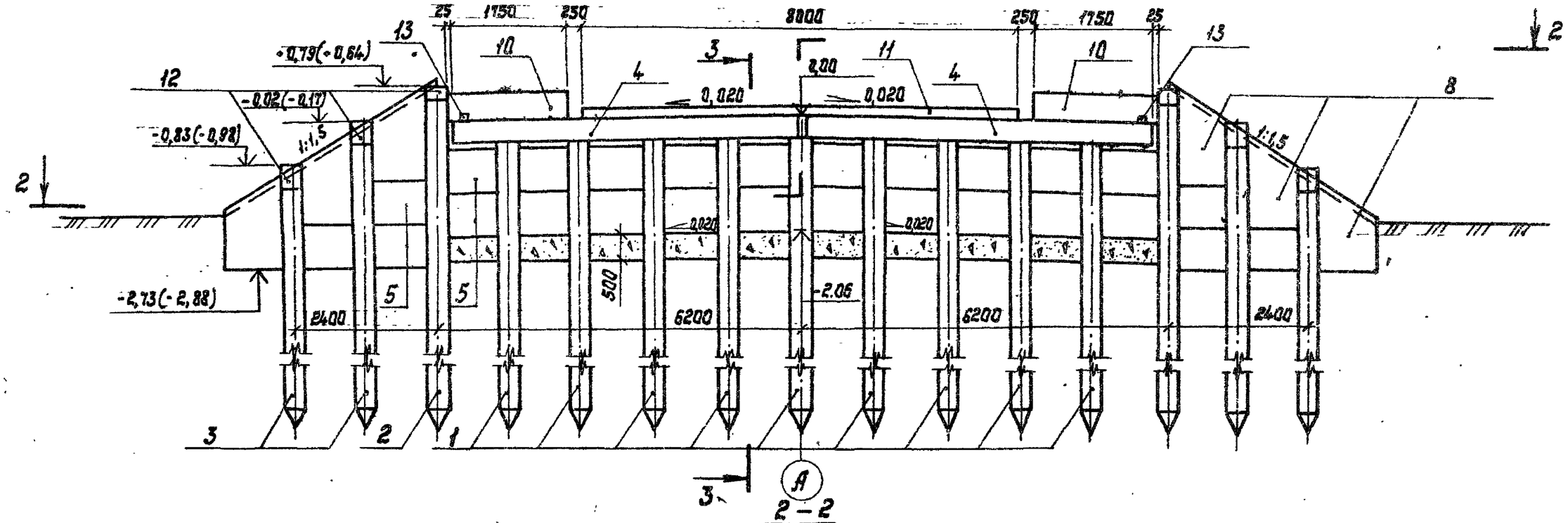

2-2

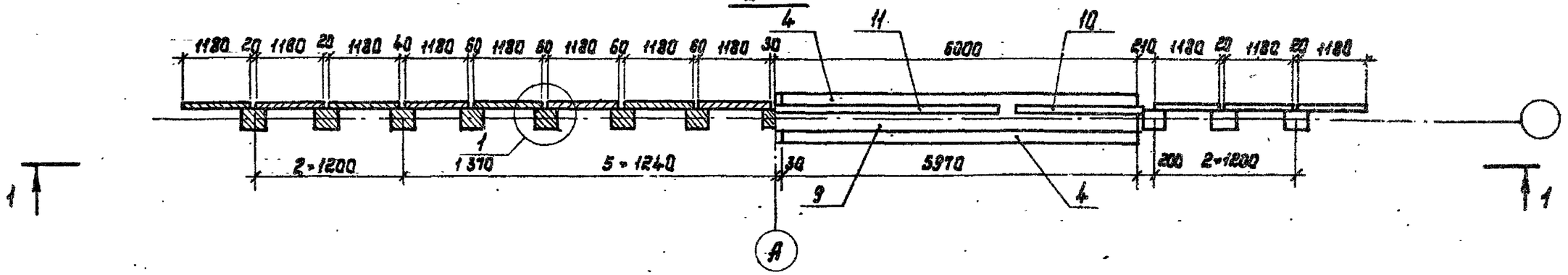

1. Общие технические требования см. в техническом описании.
2. Пояснения к данным в скобках см. 1 370
3. Разрез 3-3 см. 1 370

Нач. отд.	Федоров		28.07.87
Гл. констр.	Лаптев		28.07.87
ГИП	Шкляр		28.07.87
Вед. инж.	Хренабская		28.07.87
Инж.	Григорян		28.07.87
Н. контр.	Ткаченко		28.07.87

3.503.1-15.1 221

Опора береговая ОБ 2.2.1
Схема расположения элементов

Стадия	Лист	Листов
Р		1

Белгипродор

Копировал Нахимович

Формат А3

Инв. № подл. | Подпись и дата | Взам. инв. №

1 - 1

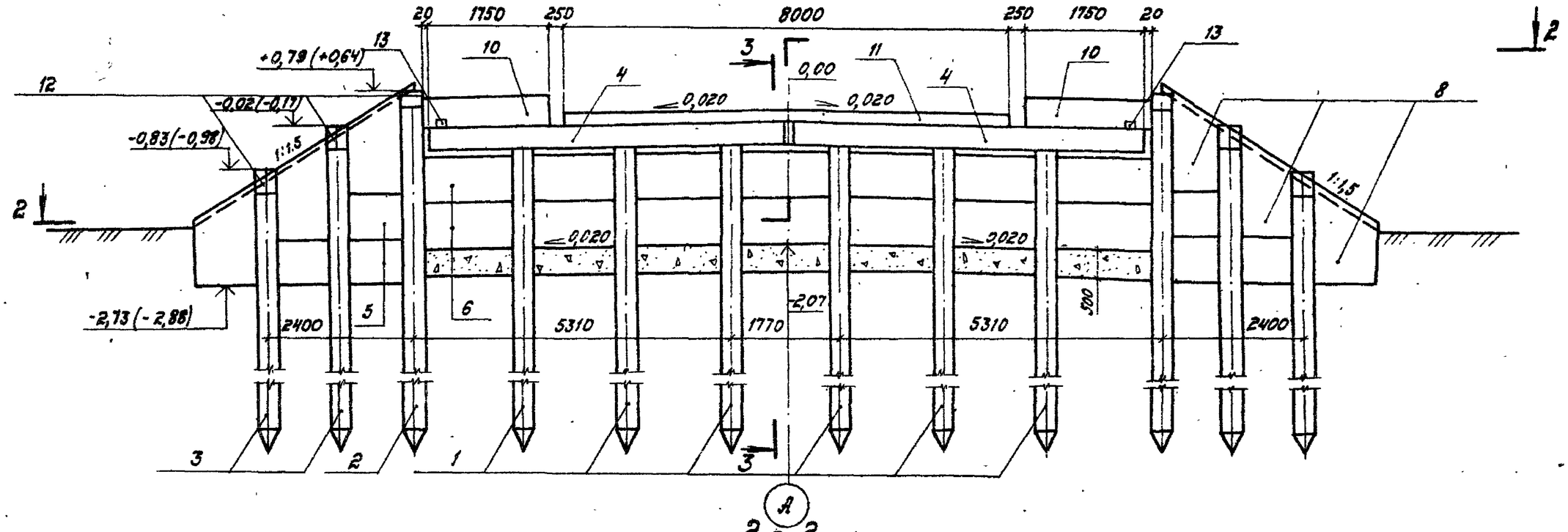

2 - 2

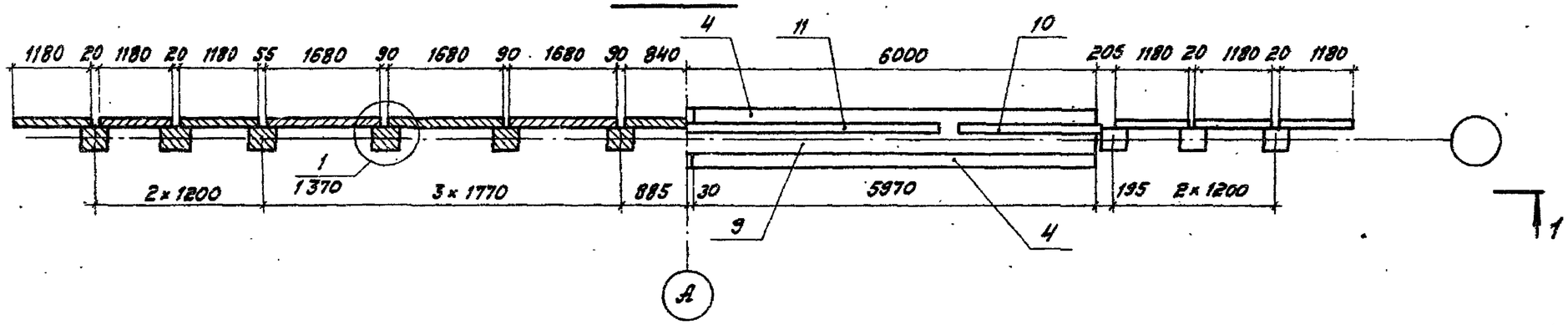

1. Общие технические требования см. в техническом описании.
2. Пояснения к данным в скобках см. 1 370.
3. Разрез 3-3 см. 1 370.

Нач. отд.	Федоров		23.01.87
Гл. констр.	Лаптев		23.01.87
ГИП	Шкляр		23.01.87
Вед. инж.	Креновская		23.01.87
Инж.	Григорян		23.01.87
Н. контр.	Ткаченко		23.01.87

3.503.1 - 75.1 222

Опора береговая ОБ2.22
Схема расположения элементов

Стадия	Лист	Листов
Р		1

Белгипродор

Копировал

Формат А3

2425-02

Инв. № подл. | Подпись и дата | Взам. инв. №

1-1

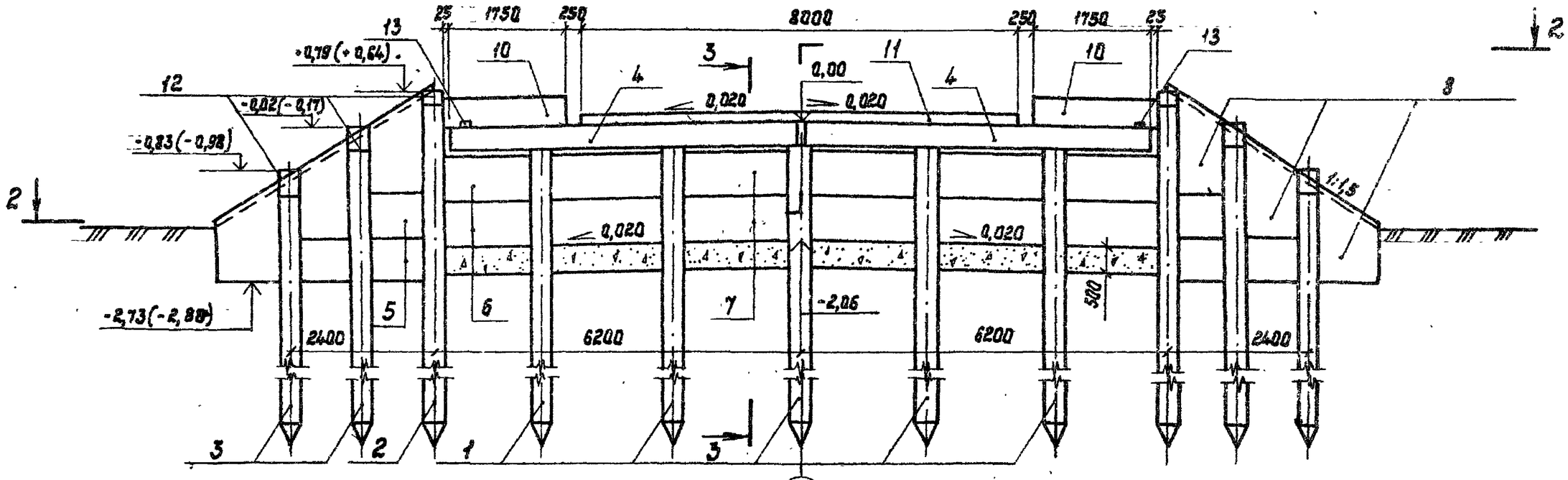

2-2

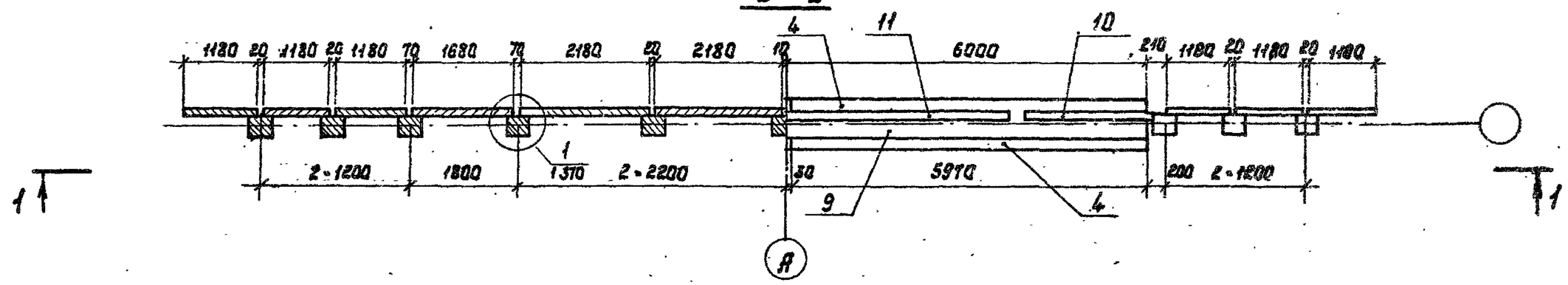

1. Общие технические требования см. в техническом описании
2. Пояснения к данным в скобках см. л 310
3. Разрез 3-3 см. л 310

Нач.отд.	Федоров		29.07.87
Гл.констр.	Лаптев		29.07.87
ГИП	Шкляр		29.07.87
Вед.инж.	Хренковская		29.07.87
Инж.	Григорьян		29.07.87
Н.контр.	Ткаченко		29.07.87

3.503.1-75.л 223

Опора береговая ОБ2.2.3
Схема расположения элементов

Стадия	Лист	Листов
Р		1

Белгипродор

Копировал Нахимович

Формат А3

Инв.№подл. | Подпись и дата | Взам.инв.№

Поз.	Обозначение	Наименование	Кол. на исполн. 3.503.1-75.1 230-						Масса ед., кг	Примечание
			01	11	02	12	03	13		
		Документация								
	3.503.1-75 .1 231	Схема расположения элементов	X	X						
	3.503.1-75 .1 232	Схема расположения элементов			X	X				
	3.503.1-75 .1 233	Схема расположения элементов					X	X		
		Изделия железобетонные								
1		Свая сеч. 35×35 см	11	11	8	8	6	6		*
2		То же	2	2	2	2	2	2		*
3		"	4	4	4	4	4	4		*
4	3.503.1-75 .4 1000-05	Блок насадки РН5	4	4	4	4	4	4	1550	
5	3.503.1-75 .4 2000-01	Плита заборной стенки ПС1	26	26	2	2	2	2	250	
6	-02	То же ПС2			18	18			325	
7	-03	" ПС3					14	14	425	
8	3.503.1-75 .4 3000	" ПС4	6	6	6	6	6	6	425	
		Участки монолитные								
9	3.503.1-75 .2 2500-01	Ум 2.5-01	1	1	1	1				2,6 м³
	-02	Ум 2.5-02					1	1		2,6 м³
10	3.503.1-75 .2 5000-02	Ум 5.2-6	2		2		2			0,16 м³
	-12	Ум 5.2-9		2		2		2		0,23 м³
11	3.503.1-75 .2 6000-02	Ум 6.2-6	1		1		1			0,14 м³
	-12	Ум 6.2-9		1		1		1		0,44 м³
12	3.503.1-75 .1 370	Ум 10	6	6	6	6	6	6		0,03 м³
13	3.503.1-75 .2 2700	Ум 12	2	2	2	2	2	2		0,01 м³
		Материалы								
		Щебень по ГОСТ 8267-82	5,2	5,6	5,1	5,5	5,1	5,5		м³

Марка опоры	062.3.1.6	062.3.1.9	062.3.2.6	062.3.2.9	062.3.3.6	062.3.3.9

* Марка и масса свай согласно табл. 1 технического описания.

Инв. N подл. | Подпись и дата | Взам. инв. N

Нач. отд	Федоров		29.07.87
Гл. констр	Лаптев		29.07.87
ГИП	Шкляр		29.07.87
Вед. инж	Хреновская		29.07.87
Ст. инж	Цыганкова		29.07.87
Н. контр.	Денисенко		29.07.87

3.503.1-75.1 230

Опора береговая 062.3.1, 062.3.2, 062.3.3
Спецификация

стадия	лист	листов
Р		1

Белгипродор

Копировал

Формат А3

2425-02

1 – 1

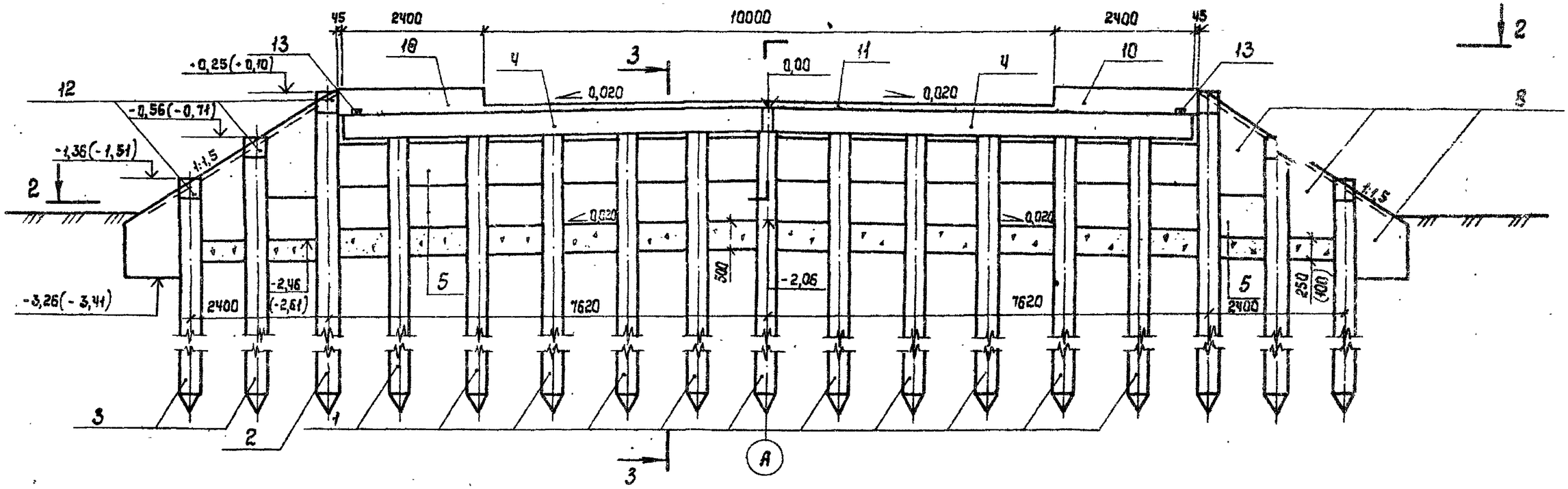

2 – 2

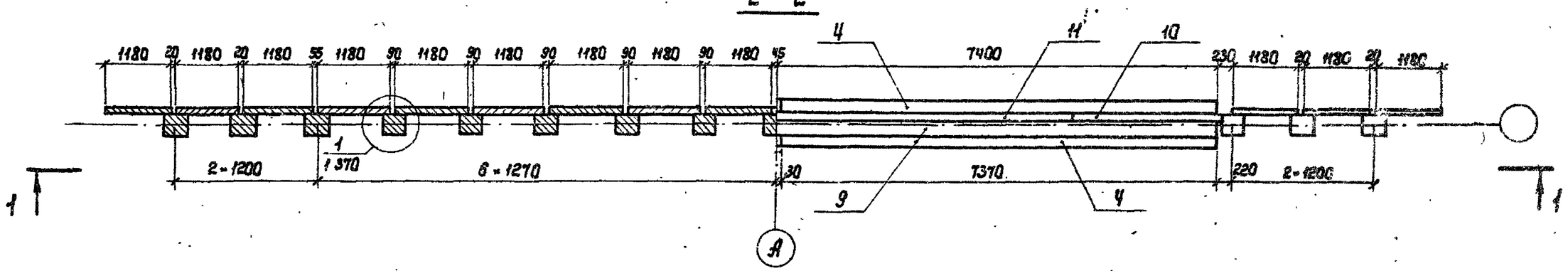

1. Общие технические требования см. в техническом описании.
2. Пояснения к данным в скобках см. 1 370.
3. Разрез 3-3 см. 1 370.

Нач.отд.	Федоров		29.01.87
Гл.констр.	Лаптев		29.01.87
ГИП	Шиляр		29.01.87
Вед.инж.	Хреновская		29.01.87
Инж.	Григорян		29.01.87
Н.контр.	Ткаченко		29.01.87

3.503.1-15.1 231

Опора береговая ОБ2.3.1
Схема расположения элементов

Стадия	Лист	Листов
Р		1

Белгипродор

Копировал Халимабич

Формат А3

Инв.№ подл. | Подпись и дата | Взам.инв.№

1-1

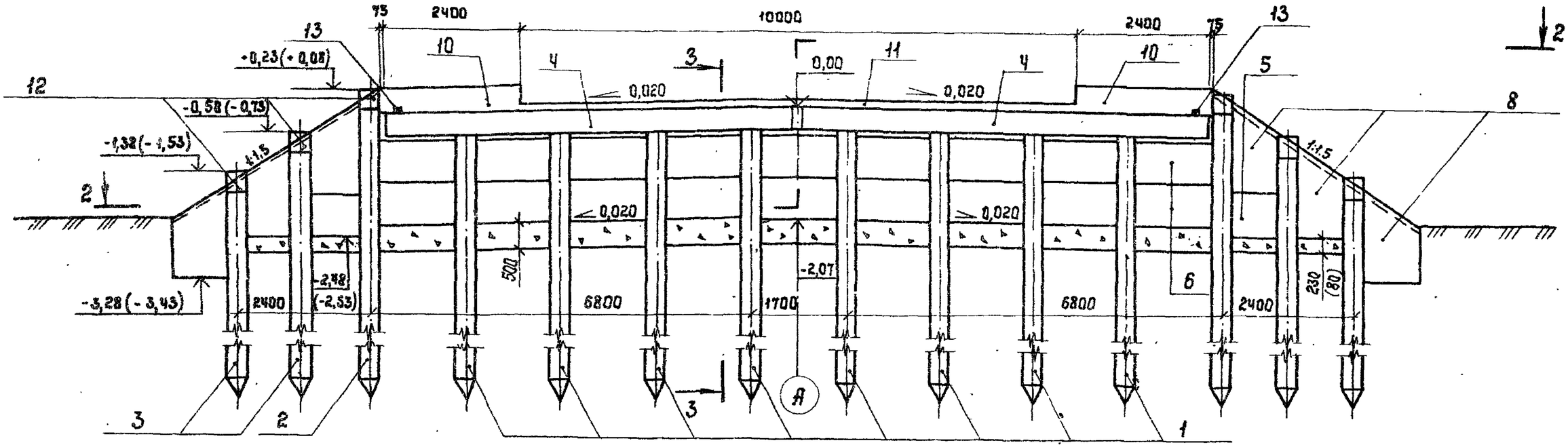

2-2

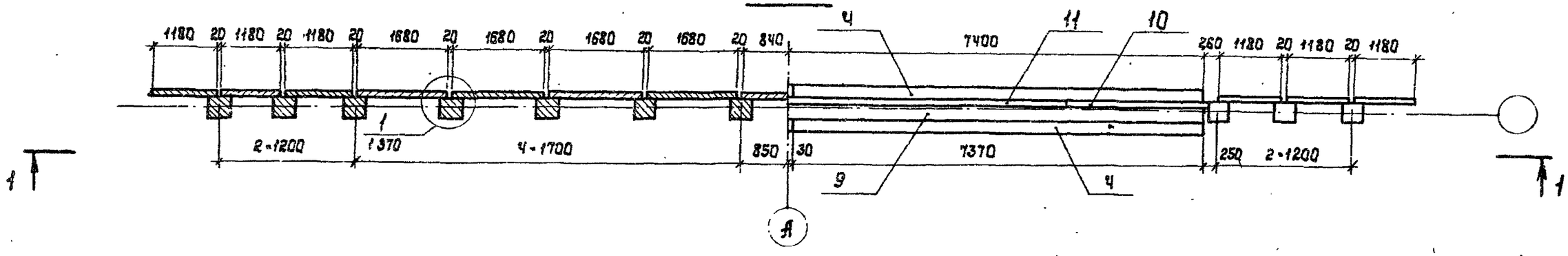

1. Общие технические требования см. 6 техническом описании.
2. Пояснения к данным в скобках см. 1 370.
3. Разрез 3-3 см. 1 370.

Нач.отд.	Федоров		29.07.87
Гл.констр	Лаптев		29.07.87
ГИП	Шкляр		29.07.87
Вед.инж.	Хренабекая		29.07.87
Инж.	Григорян		29.07.87
Н.контр.	Ткаченко		29.07.87

3.503.1-75.1 232

Опора береговая ОБ2.3.2
Схема расположения элементов

Стадия	Лист	Листов
Р		1

Белгипродор

Копировал Налимавич Формат А3

2425-02

Инв.№ подл. | Подпись и дата | Взам.инв.№

1 – 1

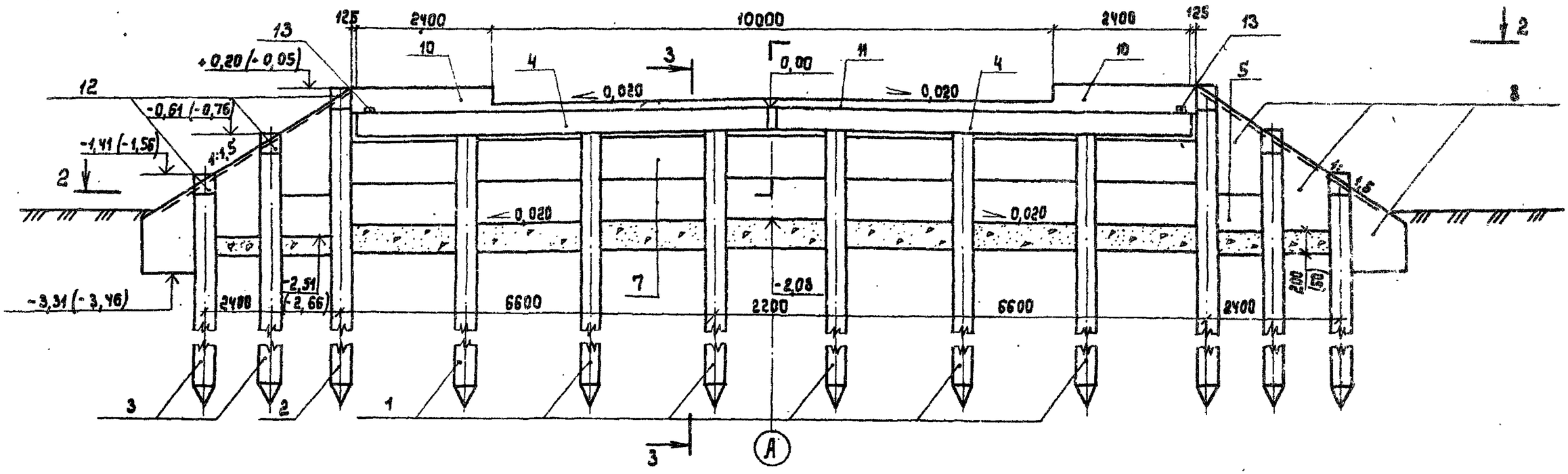

2 – 2

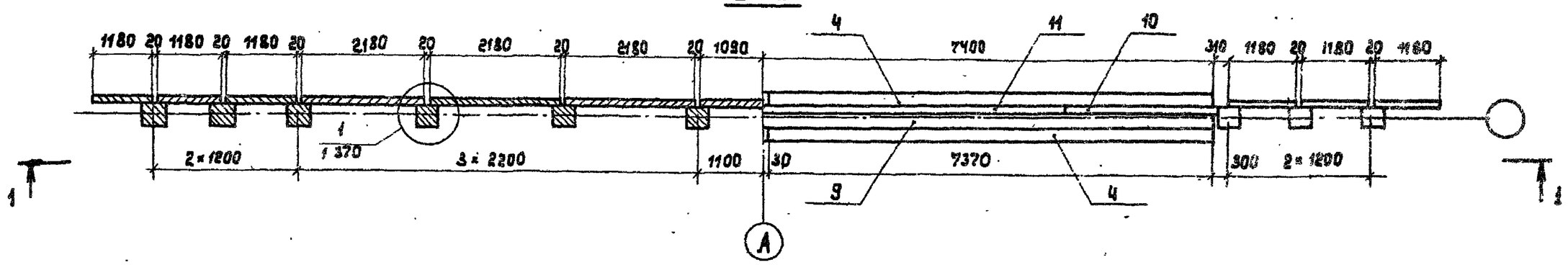

1. Общие технические требования см. 6 техническом описании.
2. Пояснения к данным в скобках см. 1 370
3. Разрез 3-3 см. 1 370

Начотд.	Федоров		29.07.87
Гл.констр.	Лаптев		29.07.87
ГИП	Шкляр		29.07.87
Вед.инж.	Хреновская		29.07.87
Инж.	Григорян		22.07.87
Н.контр.	Ткаченко		29.07.87

3.503.1-75.1 233

Опора береговая ОБ 2.3.3
Схема расположения элементов

Стадия	Лист	Листов
Р		1

Белгипродор

Копировал

Формат А3

Инв.№ подл. | Подпись и дата | Взам.инв.№

Поз.	Обозначение	Наименование	Кол. на исполн. 3.503.1-75.1 240						Масса ед., кг	Примечание
			01	11	02	12	03	13		
		Документация								
	3.503.1-75.1 241	Схема расположения элементов	X	X						
	3.503.1-75.1 242	Схема расположения элементов			X	X				
	3.503.1-75.1 243	Схема расположения элементов					X	X		
		Изделия железобетонные								
1		Свая сеч. 35×35 см	11	11	8	8	6	6		*
2		То же	2	2	2	2	2	2		*
3		"	4	4	4	4	4	4		*
4	3.503.1-75.4 1000-05	Блок насадки РН5	4	4	4	4	4	4	1550	
5	3.503.1-75.4 2000-01	Плита заборной стенки ПС1	26	26	2	2	2	2	250	
6	-02	То же ПС2			18	18			325	
7	-03	" ПС3					14	14	425	
8	3.503.1-75.4 3000	" ПС4	6	6	6	6	6	6	425	
		Участки монолитные								
9	3.503.1-75.2 2500-01	УМ 2.5-01	1	1	1	1				2,6 м³
	-02	УМ 2.5-02					1	1		2,6 м³
10	3.503.1-75.2 5000-02	УМ 5.2-6	2		2		2			0,16 м³
	-12	УМ 5.2-9		2		2		2		0,23 м³
11	3.503.1-75.2 6000-02	УМ 6.2-6	1		1		1			0,14 м³
	-12	УМ 6.2-9		1		1		1		0,44 м³
12	3.503.1-75.1 370	УМ 10	6	6	6	6	6	6		0,03 м³
13	3.503.1-75.2 2700	УМ 12	2	2	2	2	2	2		0,01 м³
		Материалы								
		Щебень по ГОСТ 8267-82	6,2	6,9	6,2	6,8	6,1	6,7		м³

Марка опоры	ОБ2.4.1.6	ОБ2.4.1.9	ОБ2.4.2.6	ОБ2.4.2.9	ОБ2.4.3.6	ОБ2.4.3.9

* Марка и масса свай согласно табл. 1 технического описания.

Инв. № подл. | Подпись и дата | Взам. инв. №

Нач. отд.	Федоров		29.07.87
Гл. конст.	Лаптев		29.07.87
ГИП	Шкляр		29.07.87
Вед. инж.	Хреновская		29.07.87
Ст. инж.	Цыганкова		29.07.87
Н. контр.	Денисенко		29.07.87

3.503.1-75.1 240

Опора береговая ОБ2.4.1, ОБ2.4.2, ОБ2.4.3. Спецификация

стадия	лист	листов
Р		1

Белгипродор

Копировал

Формат А3

1 - 1

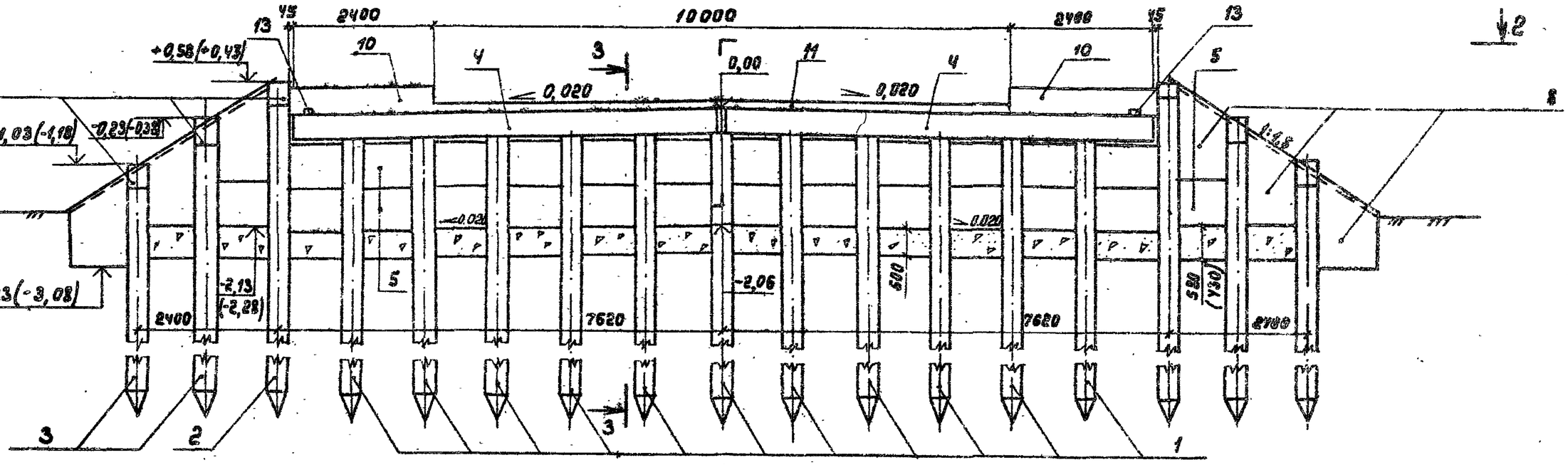

2 - 2

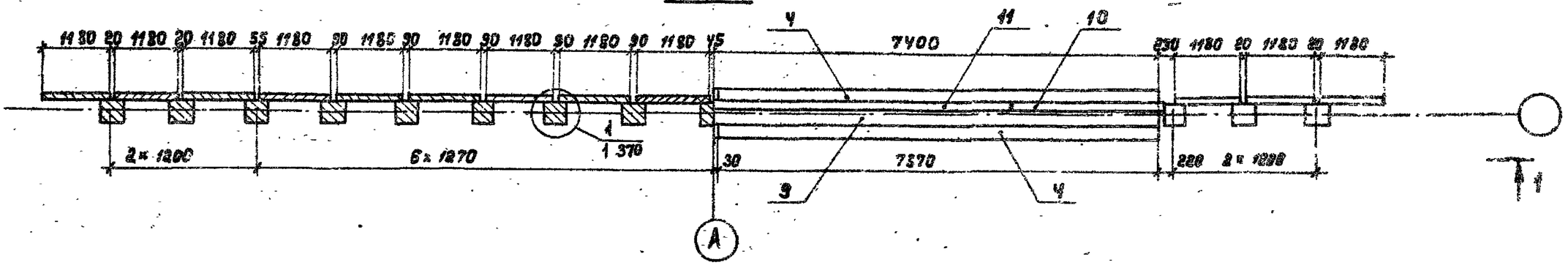

1. Общие технические требования см. в техническом описании.
2. Пояснения к данным в скобках см. 1 370
3. Разрез 3-3 см. 1 370

Нач. отд.	Федоров		29.07.87
Гл. констр.	Лаптев		29.07.87
ГИП	Шкляр		29.07.87
Вед. инж.	Хреновская		29.07.87
Ст. инж.	Цыганкова		29.07.87
Н. констр.	Ткаченко		29.07.87

3.503.1 - 75.1, 241

Опора береговая ОБ2.4.1
Схема расположения элементов

Стадия	Лист	Листов
Р		1

Белгипродор

Копировал

Формат А3

Инв. № подл. | Подпись и дата | Взам. инв. №

1-1

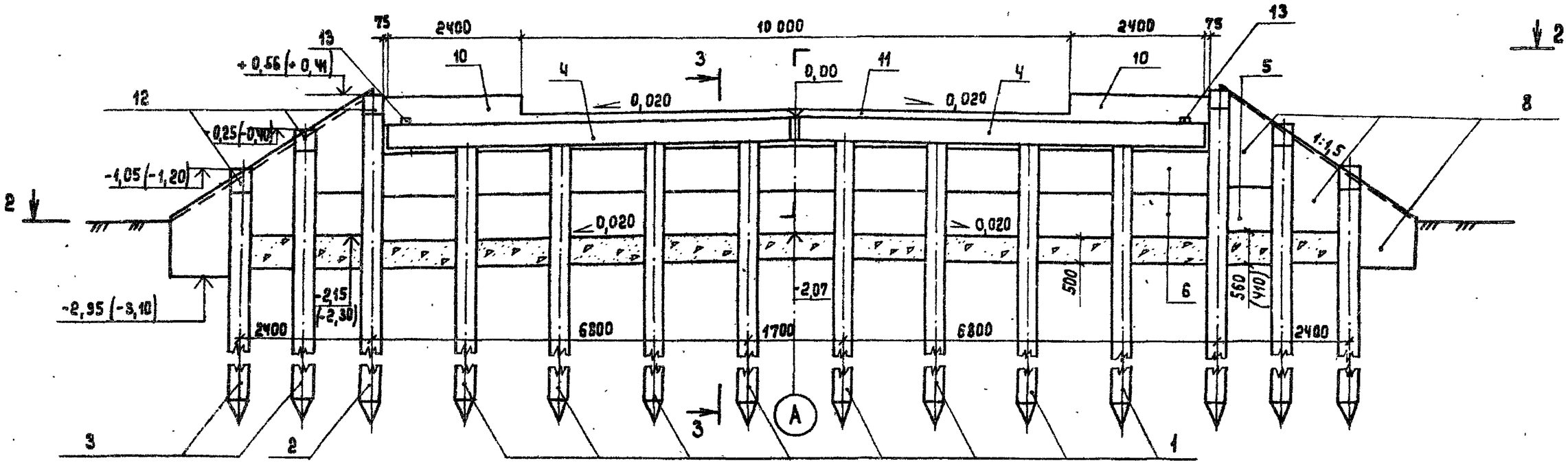

2-2

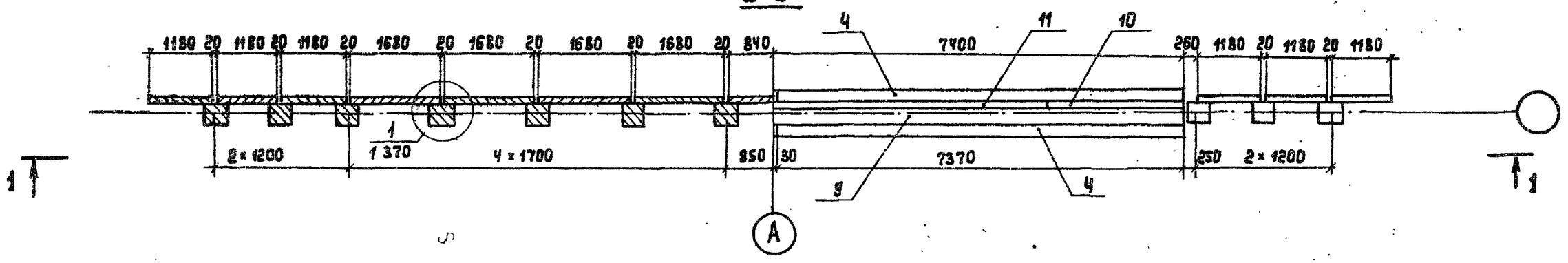

1. Общие технические требования см. в техническом описании
2. Пояснения к данным в скобках см. 1 370
3. Разрез 3-3 см. 1 370

Нач. отд.	Федоров		29.07.87
Гл. констр.	Лаптев		29.07.87
ГИП	Шкляр		29.07.87
Вед. инж.	Хрековская		29.07.87
Ст. инж.	Цыганкова		29.07.87
Н. контр.	Ткаченко		29.07.87

3.503.1-75.1 242

Опора береговая ОБ2.4.2
Схема расположения элементов

Стадия	Лист	Листов
Р		1

Белгипродор

Копировал

Формат А3

Инв. № подл. | Подпись и дата | Взам. инв. №

1-1

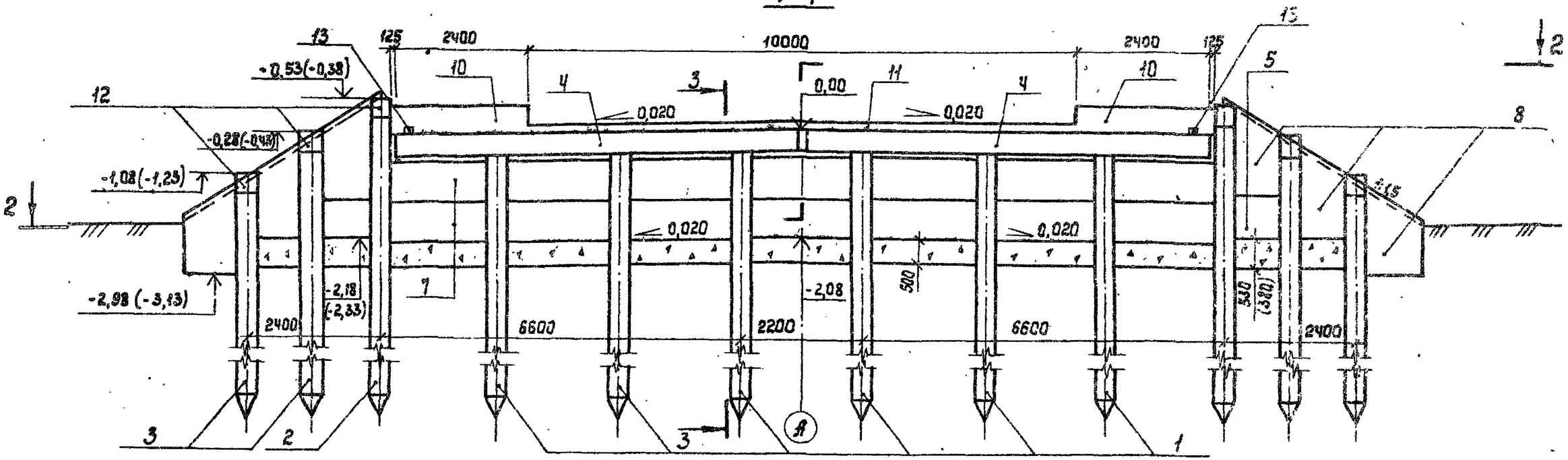

2-2

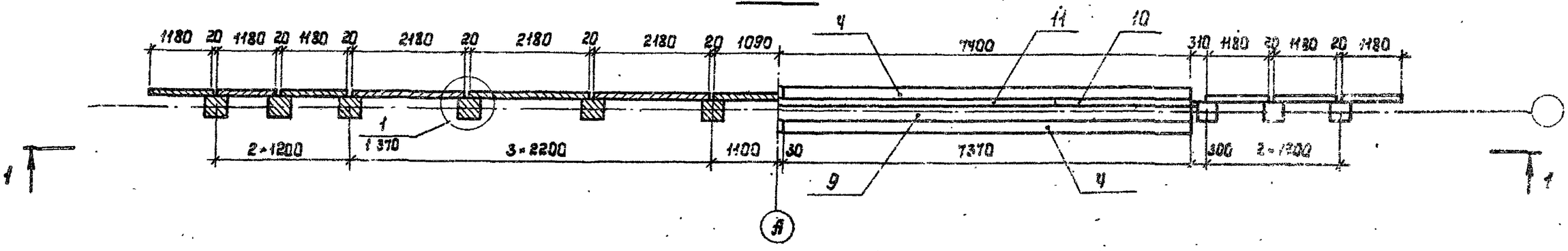

1. Общие технические требования см. 6 техническом описании.
2. Пояснения к данным в скобках см. 1 370.
3. Разрез 3-3 см. 1 370.

Нач.отд.	Федоров		29.01.87
Гл.констр.	Лаптев		29.01.87
ГИП	Шкляр		29.01.87
Вед.инж.	Реновская		29.01.87
Инж.	Григорян		29.01.87
Н.контр.	Ткаченко		29.01.87

3.503.1-75.1 243

Опора береговая 062.4.3
Схема расположения элементов

Стадия	Лист	Листов
Р		1

Белгипродор

Копировал Нахимович

Формат А3

Инв.№ подл. | Подпись и дата | Взам.инв.№

Поз.	Обозначение	Наименование	Кол. на испол. н. 3.503.1-75.1 250-						Масса ед. кг	Примечание
			01	11	02	12	03	13		
		Документация								
	3.503.1-75.1 251	Схема расположения элементов	X	X						
	3.503.1-75.1 252	Схема расположения элементов			X	X				
	3.503.1-75.1 253	Схема расположения элементов					X	X		
		Изделия железобетонные								
1		Свая сеч. 35×35см	12	12	8	8	6	6		*
2		То же	2	2	2	2	2	2		*
3		"	4	4	4	4	4	4		*
4	3.503.1-75.4 1000-06	Блок насадки РНБ	4	4	4	4	4	4	1650	
5	3.503.1-75.4 2000-01	Плита заборной стенки ПС1	28	28	2	2	2	2	250	
6	-02	То же ПС2			18	18			325	
7	-03	" ПС3					14	14	425	
8	3.503.1-75.4 3000	" ПС4	6	6	6	6	6	6	425	
		Участки монолитные								
9	3.503.1-75.2 2600-01	УМ2.6-01	1	1	1	1				2,8 м³
	-03	УМ2.6-03					1	1		2,8 м³
10	3.503.1-75.2 5000-03	УМ5.3-6	2		2		2			0,14 м³
	-13	УМ5.3-9		2		2		2		0,21 м³
11	3.503.1-75.2 6000-03	УМ6.3-6	1		1		1			0,16 м³
	-13	УМ6.3-9		1		1		1		0,51 м³
12	3.503.1-75.1 370	УМ10	6	6	6	6	6	6		0,03 м³
13	3.503.1-75.2 2700	УМ12	2	2	2	2	2	2		0,01 м³
		Материалы								
		Щебень по ГОСТ 8267-82	5,9	6,4	6,0	6,5	6,0	6,5		м³

Марка опоры	062.5.1.6	062.5.1.9	062.5.2.6	062.5.2.9	062.5.3.6	062.5.3.9

*Марка и масса свай согласно табл. 1 технического описания.

Инв. № подл. | Подпись и дата | Взам. инв. №

Нач. отд.	Федоров		23.07.87
Гл. констр.	Лаптев		23.07.87
ГИП	Шкляр		23.07.87
Вед. инж.	Хреновская		23.07.87
Ст. инж.	Цыганкова		23.07.87
Н. контр.	Денисенко		23.07.87

3.503.1-75.1 250

Опора береговая 062.5.1, 062.5.2, 062.5.3
Спецификация

стадия	лист	листов
Р		1

Белгипродор

Копировал

Формат А3

1 - 1

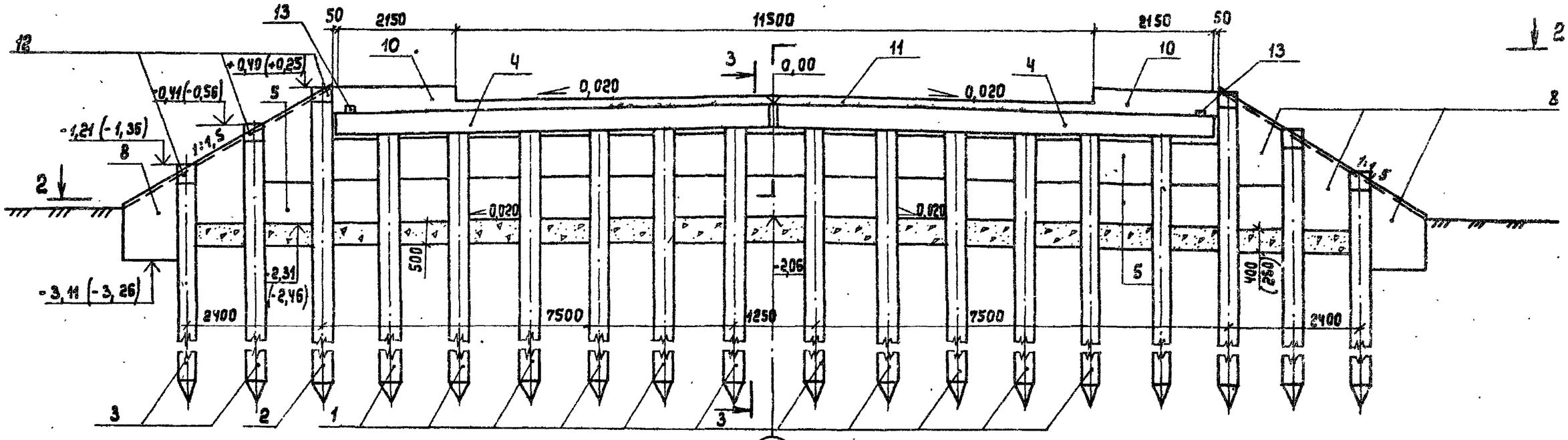

2 - 2

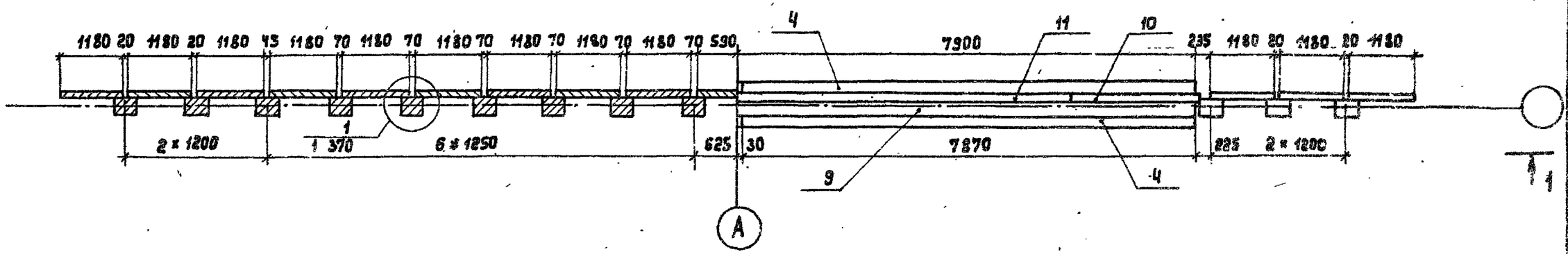

1. Общие технические требования см. в техническом описании
2. Пояснения к данным в скобках см. 1 370
3. Разрез 3-3 см. 1 370

Нач. отд.	Федоров		29.07.87
Гл. констр.	Лаптев		29.07.87
ГИП	Шкляр		29.07.87
Вед. инж.	Хроновская		29.07.87
Ст. инж.	Цыганкова		29.07.87
Н. контр.	Ткаченко		29.07.87

3.503.1 - 78.1 ВМ

Опора береговая ОБ 2.5.1
Схема расположения элементов

Стадия	Лист	Листов
Р		1

Белгипродор

Копировал

Формат А3

Инв. № подл. | Подпись и дата | Взам. инв. №

1-1

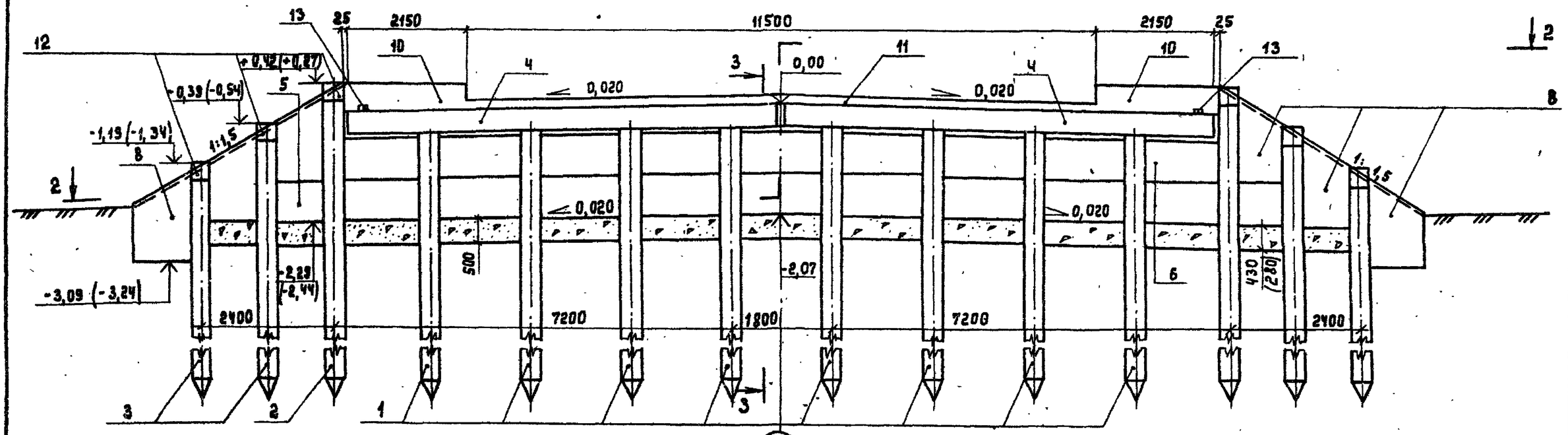

2-2

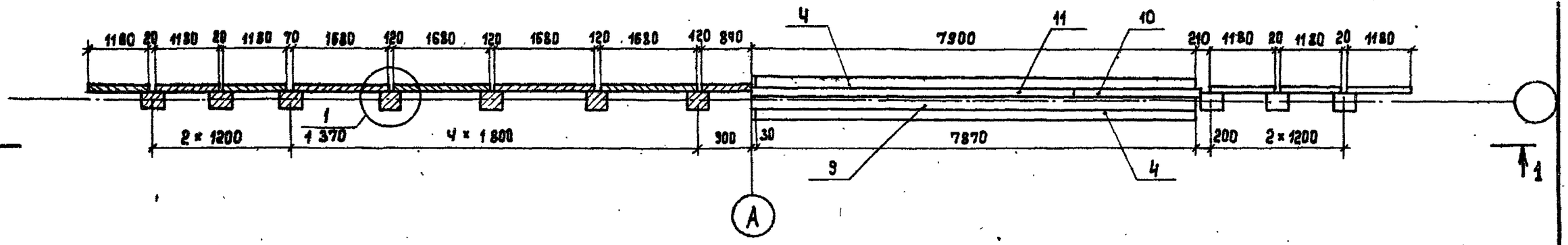

1. Общие технические требования см. в техническом описании
2. Пояснения к данным в скобках см. 1 370
3. Разрез 3-3 см. 1 370

Нач. отд.	Федоров		29.07.87
Гл. констр.	Лаптев		29.07.87
ГИП	Шкляр		29.07.87
Вед. инж.	Хреновская		29.07.87
Ст. инж.	Цыганкова		29.07.87
Н. контр.	Ткаченко		29.07.87

3.503.1-75.1 252

Опора береговая ОБ 2.5.2
Схема расположения элементов

Стадия	Лист	Листов
Р		1

БЕЛГИПРОДОР

Копировал — Формат А3

Инв.№ подл. | Подпись и дата | Взам. инв.№

1-1

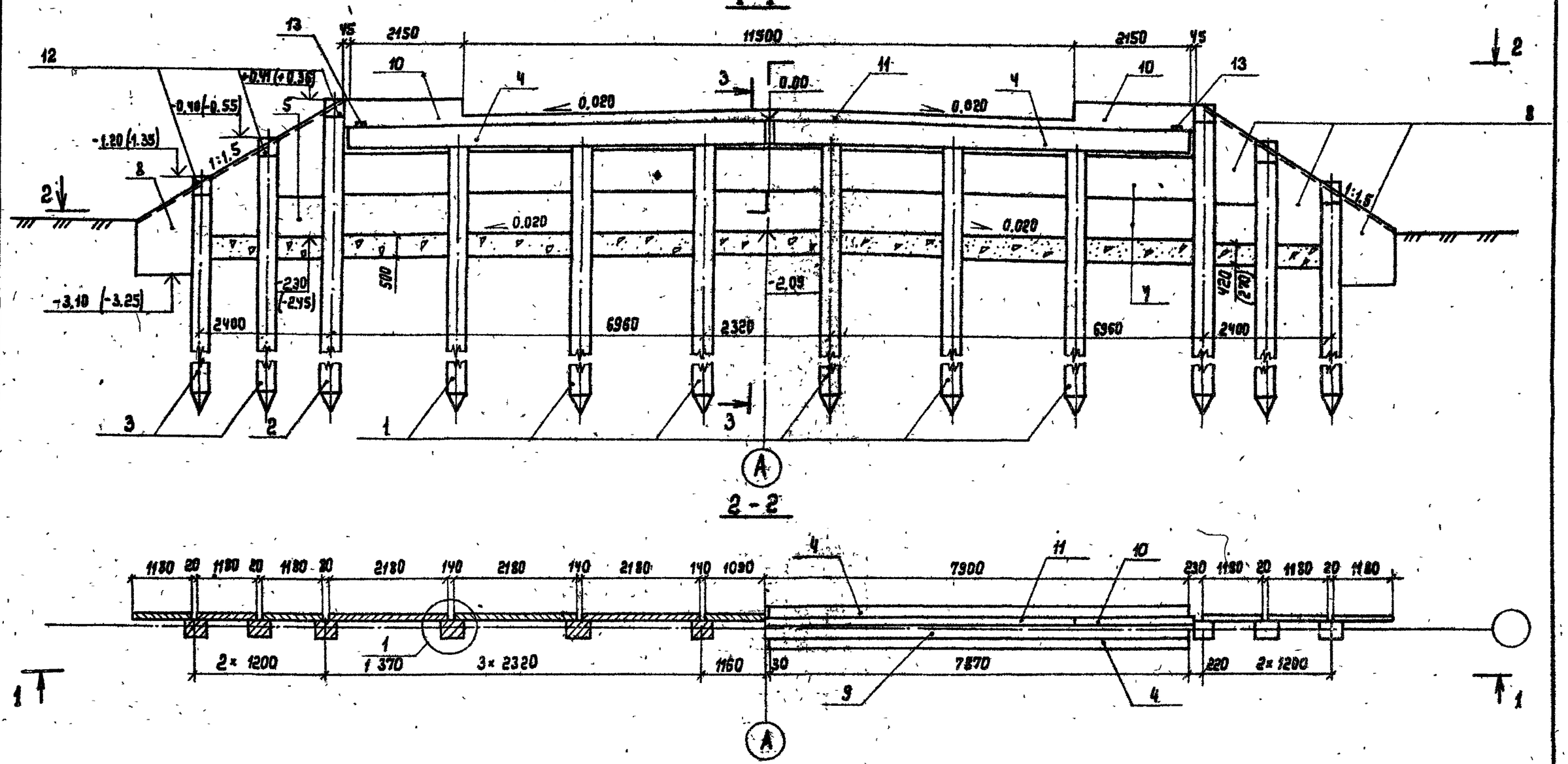

1. Общие технические требования см. в техническом описании
2. Пояснения к данным в скобках см. 1 370
3. Разрез 3-3 см. 1 370

Нач. отд.	Федоров		29.07.87
Гл. констр.	Лаптев		29.07.87
ГИП	Шкляр		29.07.87
Вед. инж.	Хренковская		29.07.87
Ст. инж.	Цыганкова		29.07.87
Н. контр.	Ткаченко		29.07.87

3.503.1-75.1 253

Опора береговая ОБ 2.5.3
Схема расположения элементов

Стадия	Лист	Листов
Р		1

Белгипродор

Копировал

Формат А3

Инв. № подл. | Подпись и дата | Взам. инв. №

Поз.	Обозначение	Наименование	Кол. на исполн. 3.503.1-75.260- 01	11	02	12	03	13	Масса ед., кг	Примечание
		Документация								
	3.503.1 - 75.1 261	Схема расположения элементов	X	X						
	3.503.1 - 75.1 262	Схема расположения элементов			X	X				
	3.503.1 - 75.1 263	Схема расположения элементов					X	X		
		Изделия железобетонные								
1		Свая сеч. 35×35 см	12	12	8	8	6	6		*
2		То же	2	2	2	2	2	2		*
3		"	4	4	4	4	4	4		*
4	3.503.1.-75.4 1000-06	Блок насадки РН6	4	4	4	4	4	4	1650	
5	3.503.1.-75.4 2000-01	Плита заборной стенки ПС1	32	32	6	6	6	6	250	
6	-02	То же ПС2			18	18			325	
7	-03	" ПС3					14	14	425	
8	3.503.1.-75.4 3000	" ПС4	6	6	6	6	6	6	425	
		Участки монолитные								
9	3.503.1-75.2 2600-01	Ум 2.6 -01	1	1	1	1				2,8 м³
	-03	Ум 2.6 - 03					1	1		2,8 м³
10	3.503.1-75.2 5000-03	Ум 5.3 - 6	2		2		2			0,14 м³
	-13	Ум 5.3 - 9		2		2		2		0,21 м³
11	3.503.1-75.2 6000-03	Ум 6.3 - 6	1		1		1			0,16 м³
	-13	Ум 6.3 - 9		1		1		1		0,51 м³
12	3.503.1-75.1 370	Ум 10	6	6	6	6	6	6		0,03 м³
13	3.503.1-75.2 2700	Ум 12	2	2	2	2	2	2		0,01 м³
		Материалы								
		Щебень по ГОСТ 8267-82	5,3	5,3	5,3	5,3	5,3	5,3		м³

Марка опоры	ОБ2.6.1.6	ОБ2.6.1.9	ОБ2.6.2.6	ОБ2.6.2.9	ОБ2.6.3.6	ОБ2.6.3.9

* Марка и масса свай согласно табл. 1 технического описания.

Нач. отд.	Федоров		29.07.87
Гл. констр.	Лаптев		29.07.87
ГИП	Шкляр		29.07.87
Вед. инж.	Хреновская		29.07.87
Ст. инж.	Цыганкова		29.07.87
Н. контр.	Денисенко		29.07.87

3.503.1-75.1 260

Опора береговая ОБ2.6.1, ОБ2.6.2, ОБ2.6.3

Спецификация

Стадия	Лист	Листов
Р		1

Белгипродор

Копировал: [illegible] Формат А3

Инв. № подл. | Подпись и дата | Взам. инв. №

1 - 1

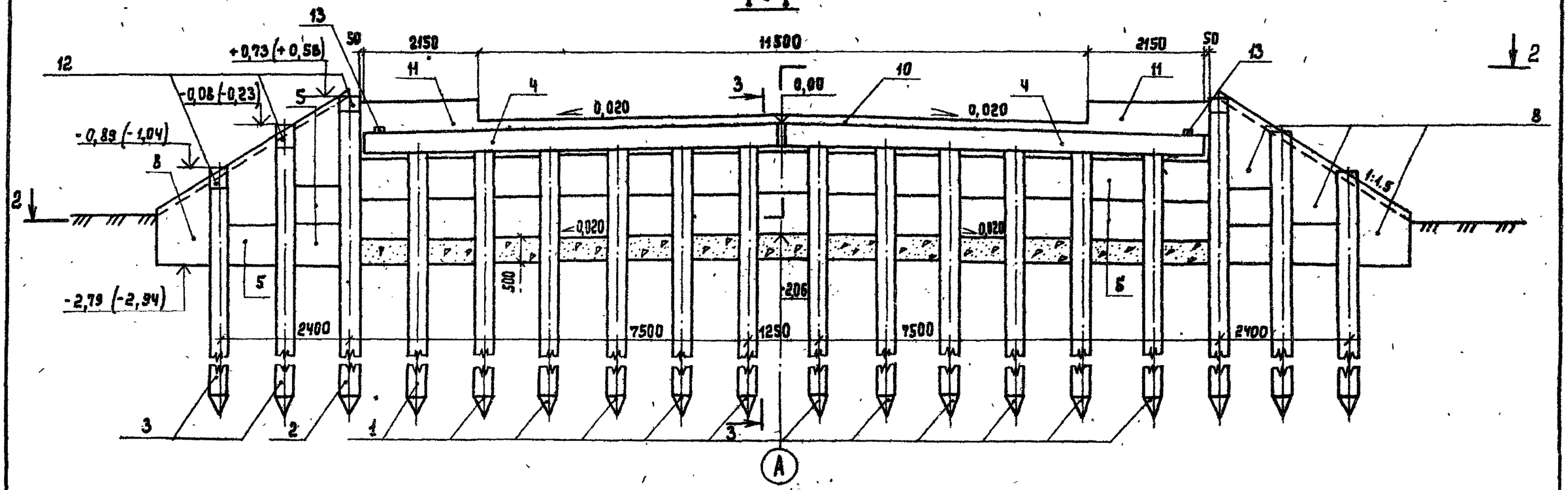

2 - 2

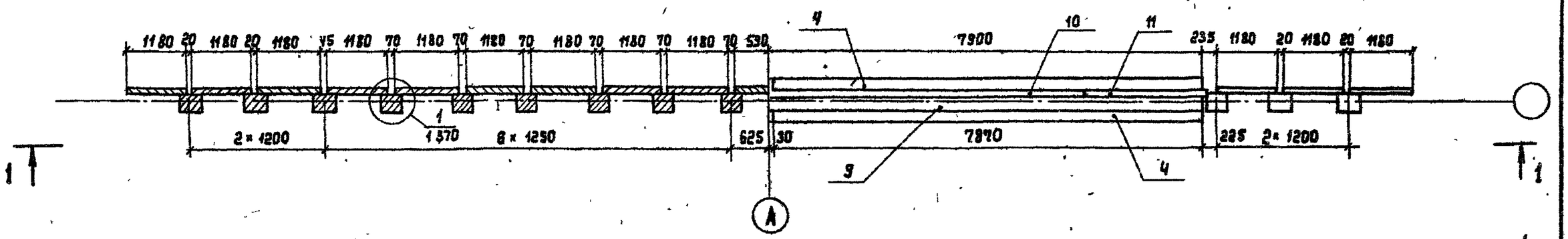

1. Общие технические требования см. в техническом описании
2. Пояснения к данным в скобках см. 1 370
3. Разрез 3-3 см. 1 370

Нач.отд.	Федоров		30.07.87
Гл.констр.	Лаптев		30.07.87
ГИП	Шкляр		30.07.87
Вед.инж.	Корновская		30.07.87
Ст.инж.	Цыганкова		30.07.87
Н.контр.	Ткаченко		30.07.87

3.503.1-75.1 261

Опора береговая ОБ2.6.1
Схема расположения элементов

Стадия	Лист	Листов
Р		1

БЕЛГИПРОДОР

Копировал

формат А3

Инв.№ подл. | Подпись и дата | Взам. инв.№

1 - 1

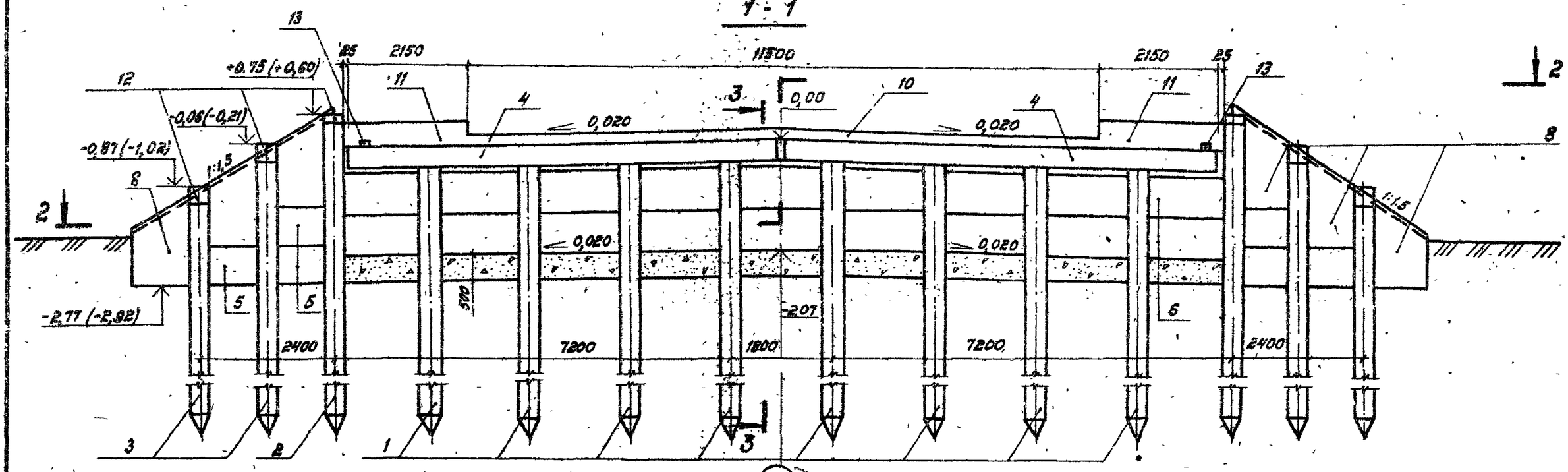

2 - 2

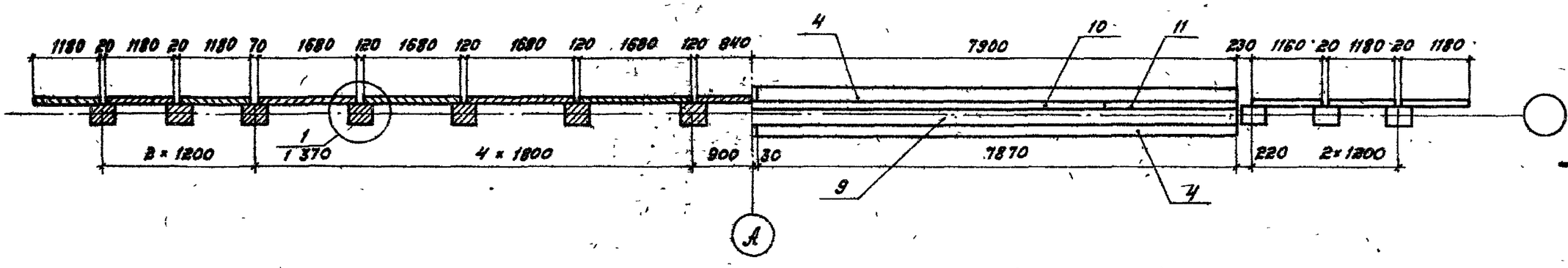

1. Общие технические требования см. в техническом описании.
2. Пояснения к данным в скобках см. 1 370.
3. Разрез 3-3 см. 1 370.

Нач. отд.	Федоров		3.01.87
Гл. констр.	Лаптев		3.01.87
ГИП	Шкляр		3.01.87
Вед. инж.	Хреновская		3.01.87
Ст. инж.	Цыганкова		3.01.87
Н. контр.	Ткаченко		3.01.87

3.503.1 - 75.1 262

Опора береговая 062.6.2
Схема расположения элементов

Стадия	Лист	Листов
Р		1

Белгипродор

Копировал

Формат А3

Инв. № подл. | Подпись и дата | Взам. инв. №

1 - 1

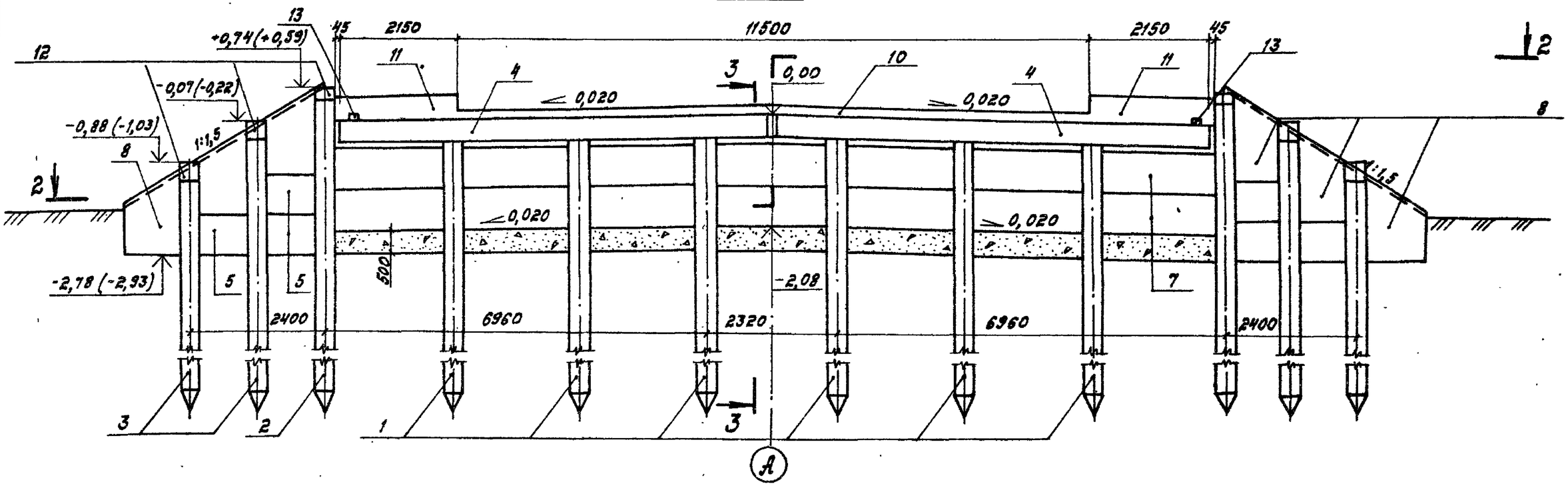

2 - 2

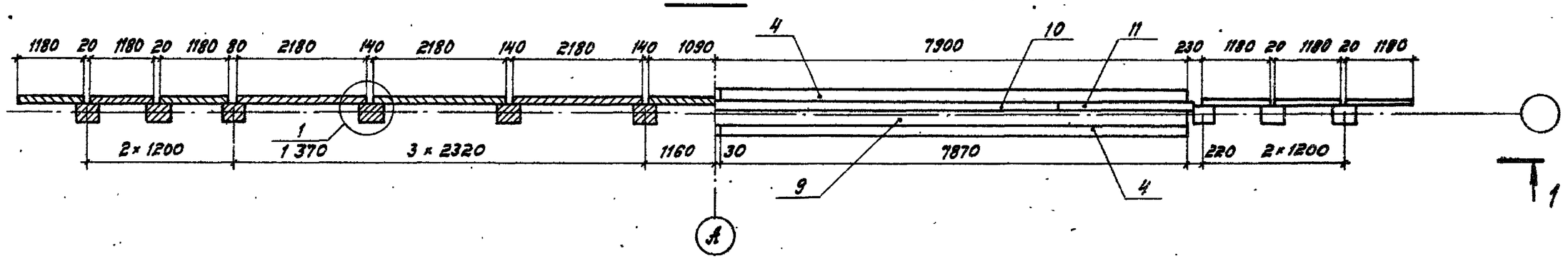

1. Общие технические требования см. в техническом описании.
2. Пояснения к данным в скобках см. 1 370.
3. Разрез 3-3 см. 1 370.

Нач. отд.	Федоров		29.07.87
Гл. констр.	Лаптев		29.07.87
ГИП	Шкляр		29.07.87
Вед. инж.	Хреновская		29.07.87
Ст. инж.	Цыганкова		29.07.87
Н. контр.	Ткаченко		29.07.87

3.503.1 - 75.1 263

Опора береговая ОБ2.6.3
Схема расположения элементов

Стадия	Лист	Листов
р		1

Белгипродор

Копировал

Формат А3

Инв. N подл. | Подпись и дата | Взам. инв. N°

Поз.	Обозначение	Наименование	Кол. на исполн. 3.503.1-75.1310- 01	11	02	12	03	13	Масса ед., кг	Примечание
		Документация								
	3.503.1 - 75.1 311	Схема расположения элементов	X	X						
	3.503.1 - 75.1 312	Схема расположения элементов			X	X				
	3.503.1 - 75.1 313	Схема расположения элементов					X	X		
		Изделия железобетонные								
1		Свая сеч. 35×35 см	9	9	6	6	5	5		*
2		То же	4	4	4	4	4	4		*
3		"	4	4	4	4	4	4		*
4	3.503.1 - 75 .4 1000-02	Блок насадки РН 2	4	4	4	4	4	4	1250	
5	3.503.1 - 75 .4 2000-01	Плита заборной стенки ПС1	36	36	6	6	6	6	250	
6	-02	То же ПС2			21	21	6	6	325	
7	-03	" ПС3					12	12	425	
8	3.503.1 - 75 .4 3000	" ПС4	8	8	8	8	8	8	425	
		Участки монолитные								
9	3.503.1 - 75.2 2200-01	Ум 2.2 - 01	1	1	1	1				2,1 м³
	-02	Ум 2.2 - 02					1	1		2,1 м³
10	3.503.1 - 75.2 5000-01	Ум 5.1 - 6	2		2		2			0,11 м³
	-11	Ум 5.1 - 9		2		2		2		0,17 м³
11	3.503.1 - 75.2 6000-01	Ум 6.1 - 6	1		1		1			0,11 м³
	-11	Ум 6.1 - 9		1		1		1		0,35 м³
12	3.503.1 - 75.1 370	Ум 10	8	8	8	8	8	8		0,03 м³
13	3.503.1 - 75.2 2700	Ум 12	2	2	2	2	2	2		0,01 м³
		Материалы								
		Щебень по ГОСТ 8267-82	5,1	5,9	5,1	5,9	5,1	5,9		м³

Марка опоры	ОБ3.1.1.6	ОБ3.1.1.9	ОБ3.1.2.6	ОБ3.1.2.9	ОБ3.1.3.6	ОБ3.1.3.9

* Марка и масса свай согласно табл. 1 технического описания.

Инв.№ подл. | Подпись и дата | Взам.инв.№

Нач.отд.	Федоров		29.07.87
Гл.констр.	Лаптев		29.07.87
ГИП	Шкляр		29.07.87
Вед.инж.	Хреновская		29.07.87
Ст.инж.	Цыганкова		29.07.87
Н.контр.	Ткаченко		29.07.87

3.503.1 - 75.1 310

Опора береговая ОБ3.1.1, ОБ3.1.2, ОБ3.1.3

Спецификация

Стадия	Лист	Листов
Р		1

Белгипродор

Копировал: [illegible]

Формат А4

1 - 1

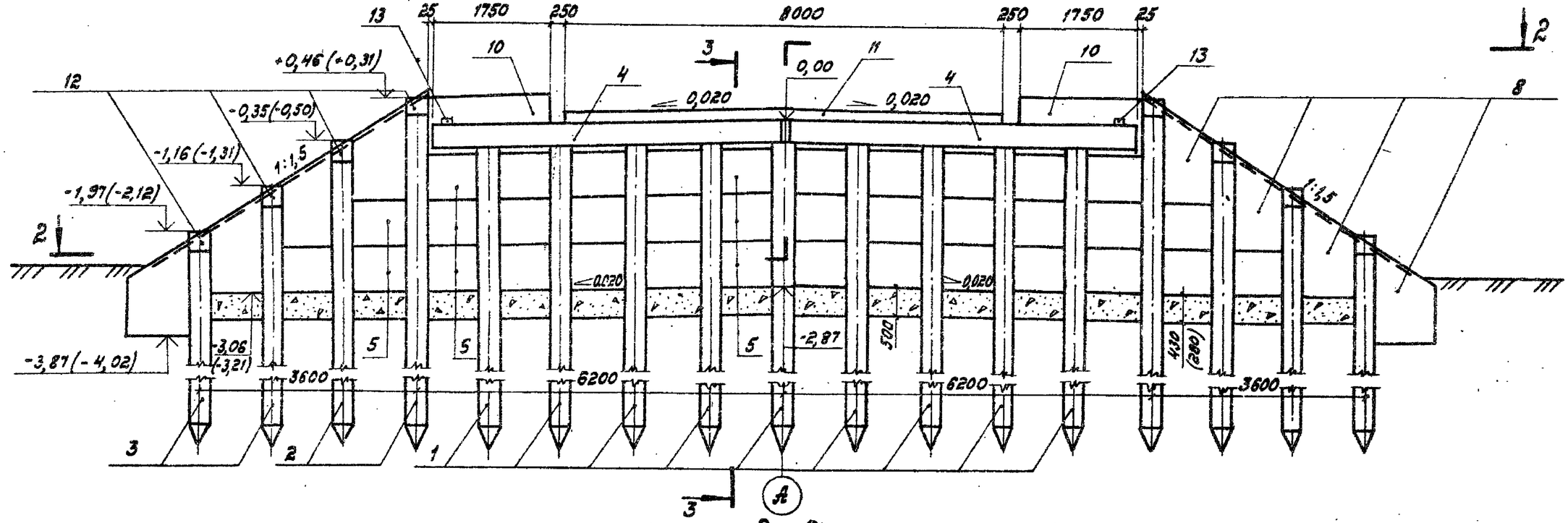

2 - 2

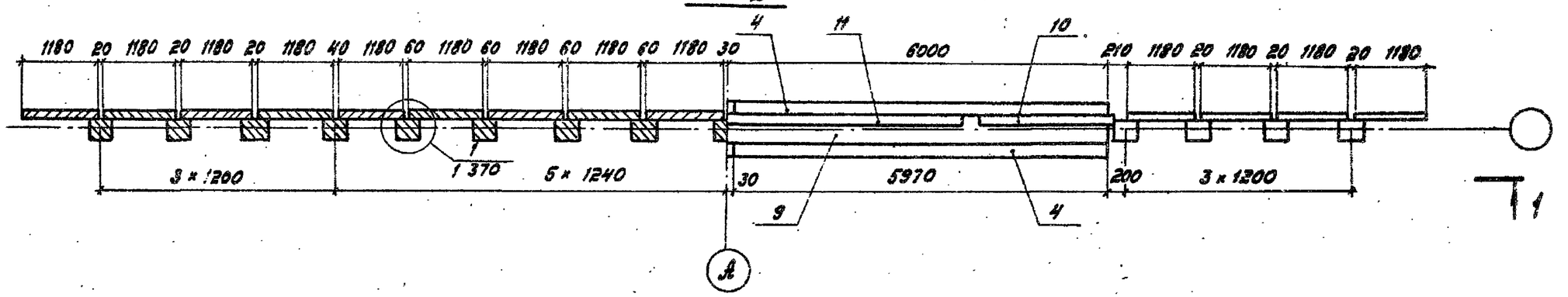

1. Общие технические требования см. в техническом описании.
2. Положения к данным в скобках см. 1 370
3. Разрез 3-3 см. 1 370

Нач. отд.	Федоров		29.07.87
Гл. констр.	Лаптев		29.07.87
ГИП	Шкляр		29.07.87
Вед. инж.	Хреновская		29.07.87
Ст. инж.	Цыганкова		29.07.87
Н. контр.	Ткаченко		29.07.87

3.503.1 - 75.1 311

Опора береговая ОБ3.1.1
Схема расположения элементов

Стадия	Лист	Листов
Р		1

Белгипродор

Копировал

Формат А3

Инв. № подл. | Подпись и дата | Взам. инв. №

1 - 1

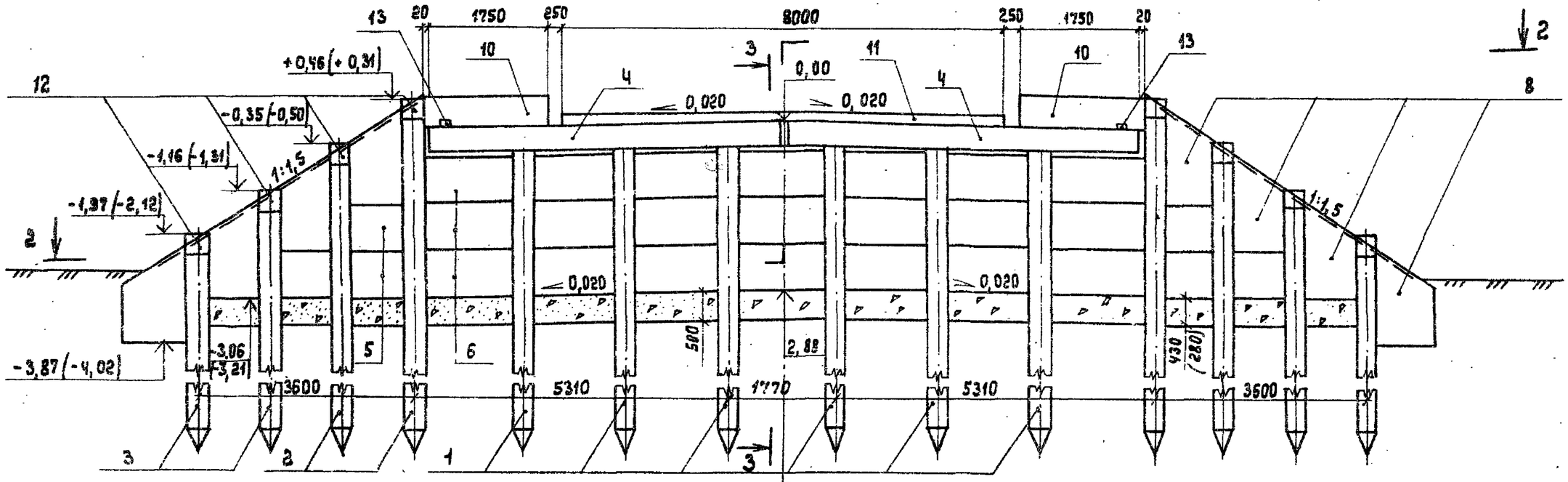

2 - 2

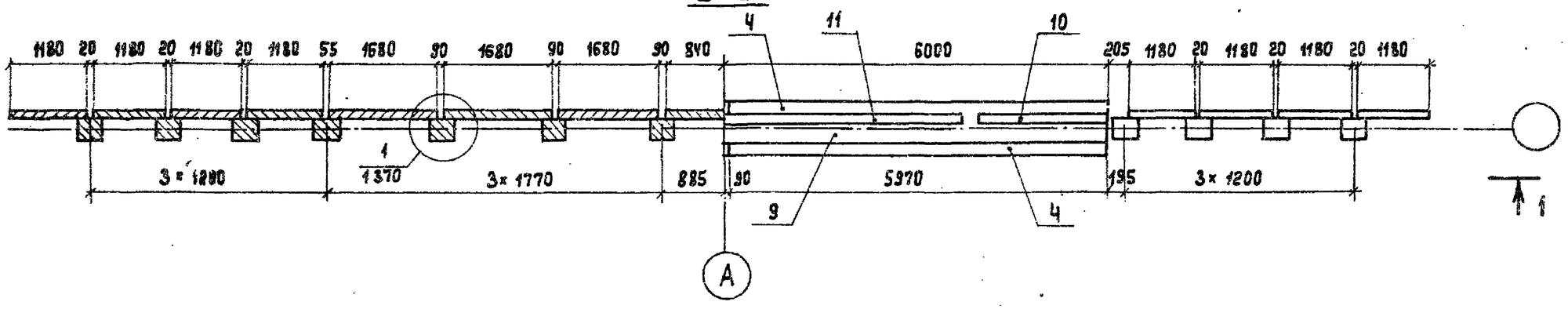

1. Общие технические требования см. в техническом описании
2. Пояснения к данным в скобках см. 1 370
3. Разрез 3-3 см. 1 370

Нач. отд.	Федоров		29.07.87
Гл. констр.	Лаптев		29.07.87
ГИП	Шкляр		29.07.87
Вед. инж.	Хреновская		29.07.87
Ст. инж.	Цыпанкова		29.07.87
Н. контр.	Ткаченко		29.07.87

Копировал

3.503.1 - 75. 1 312

Опора береговая ОБ 3.1.2
Схема расположения элементов

Стадия	Лист	Листов
Р		1

БЕЛГИПРОДОР

Формат А3

Инв. № подл. | Подпись и дата | Взам. инв. №

1 - 1

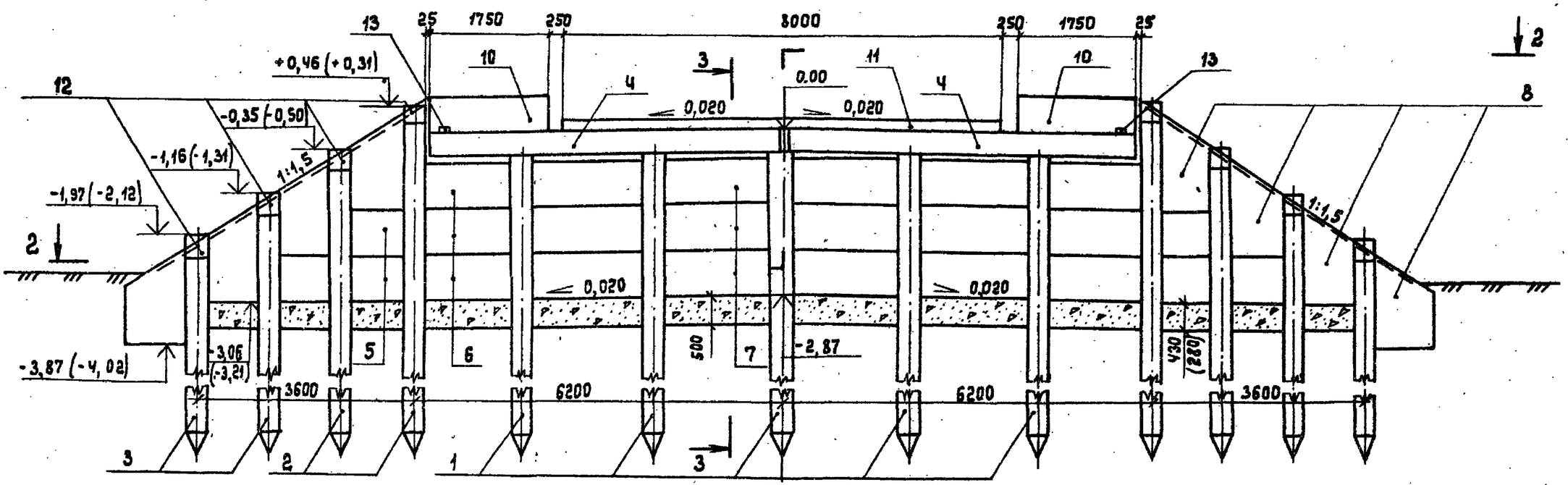

2 - 2

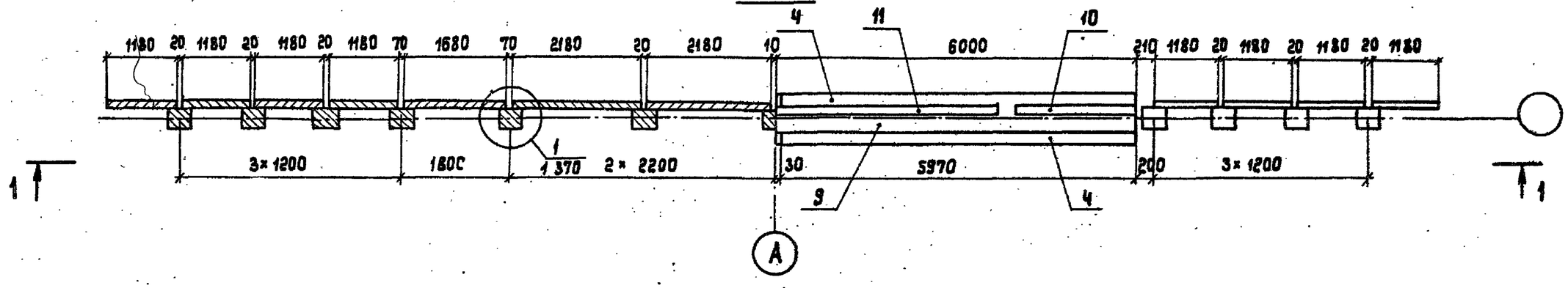

1. Общие технические требования см. в техническом описании
2. Пояснения к данным в скобках см. 1 370
3. Разрез 3-3 см. 1 370

Нач. отд.	Федоров		29.07.87
Гл. констр.	Лаптев		29.07.87
ГИП	Шкляр		29.07.87
Вед. инж.	Хреновская		29.07.87
Ст. инж.	Цыганкова		29.07.87
Н. контр.	Ткаченко		29.07.87

3.503.1-75 .1 813

Опора береговая ОБ3.1.3
Схема расположения элементов

Стадия	Лист	Листов
Р		1

БЕЛГИПРОДОР

Копировал

формат А3

Инв. № подл. | Подпись и дата | Взам. инв. №

Поз.	Обозначение	Наименование	Кол. на исполн. 3.503.1-75.1 320- 01	11	02	12	03	13	Масса ед.кг	Примечание
		Документация								
	3. 503. 1 - 75. 1 321	Схема расположения элементов	X	X						
	3. 503. 1 - 75. 1 322	Схема расположения элементов			X	X				
	3. 503. 1 - 75. 1 323	Схема расположения элементов					X	X		
		Изделия железобетонные								
1		Свая сеч. 35×35 см.	9	9	6	6	5	5		*
2		То же	4	4	4	4	4	4		*
3		"	4	4	4	4	4	4		*
4	3. 503. 1 - 75. 4 1000-02	Блок насадки РН 2	4	4	4	4	4	4	1250	
5	3. 503. 1 - 75. 4 2000-01	Плита заборная стенки ПС1	42	42	12	12	12	12	250	
6	-02	То же ПС2			21	21	6	6	325	
7	-03	" ПС3					12	12	425	
8	3. 503. 1 - 75. 4 3000	" ПС4	8	8	8	8	8	8	425	
		Участки монолитные								
9	3. 503. 1 - 75 .2 2200-01	УМ 2. 2 - 01	1	1	1	1				2,1 м³
	-02	УМ 2. 2 - 02					1	1		2,1 м³
10	3. 503. 1 - 75 .2 5000-01	УМ 5. 1 - 6	2		2		2			0,11 м³
	-11	УМ 5. 1 - 9		2		2		2		0,17 м³
11	3. 503. 1 - 75 .2 6000-01	УМ 6. 1 - 6	1		1		1			0,11 м³
	-11	УМ 6. 1 - 9		1		1		1		0,35 м³
12	3. 503. 1 - 75 .1 370	УМ 10	8	8	8	8	8	8		0,03 м³
13	3. 503. 1 - 75 . 2 8700	УМ 12	2	2	2	2	2	2		0,01 м³
		Материалы								
		Щебень по ГОСТ 8267-82	4.0	4.0	4.0	4.0	4.0	4.0		м³

Марка опоры	063.2.1.6	063.2.1.9	063.2.2.6	063.2.2.9	063.2.3.6	063.2.3.9

* Марка и масса свай согласно табл. 1 технического описания.

Инв.№ подл. | Подпись и дата | Взам. инв.№

Нач.отд.	Федоров		29.07.87
Гл.констр.	Лаптев		29.07.87
ГИП	Шкляр		29.07.87
Вед. инж.	Хреновская		29.07.87
Ст.инж.	Цыганкова		29.07.87
Н.контр.	Ткаченко		29.07.87

3. 503.1 - 75.1 320

Опора береговая 063.2.1, 063.2.2, 063.2.3. Спецификация.

Стадия	Лист	Листов
Р		1

Белгипродор

Копировал [illegible]

Формат А3

1 - 1

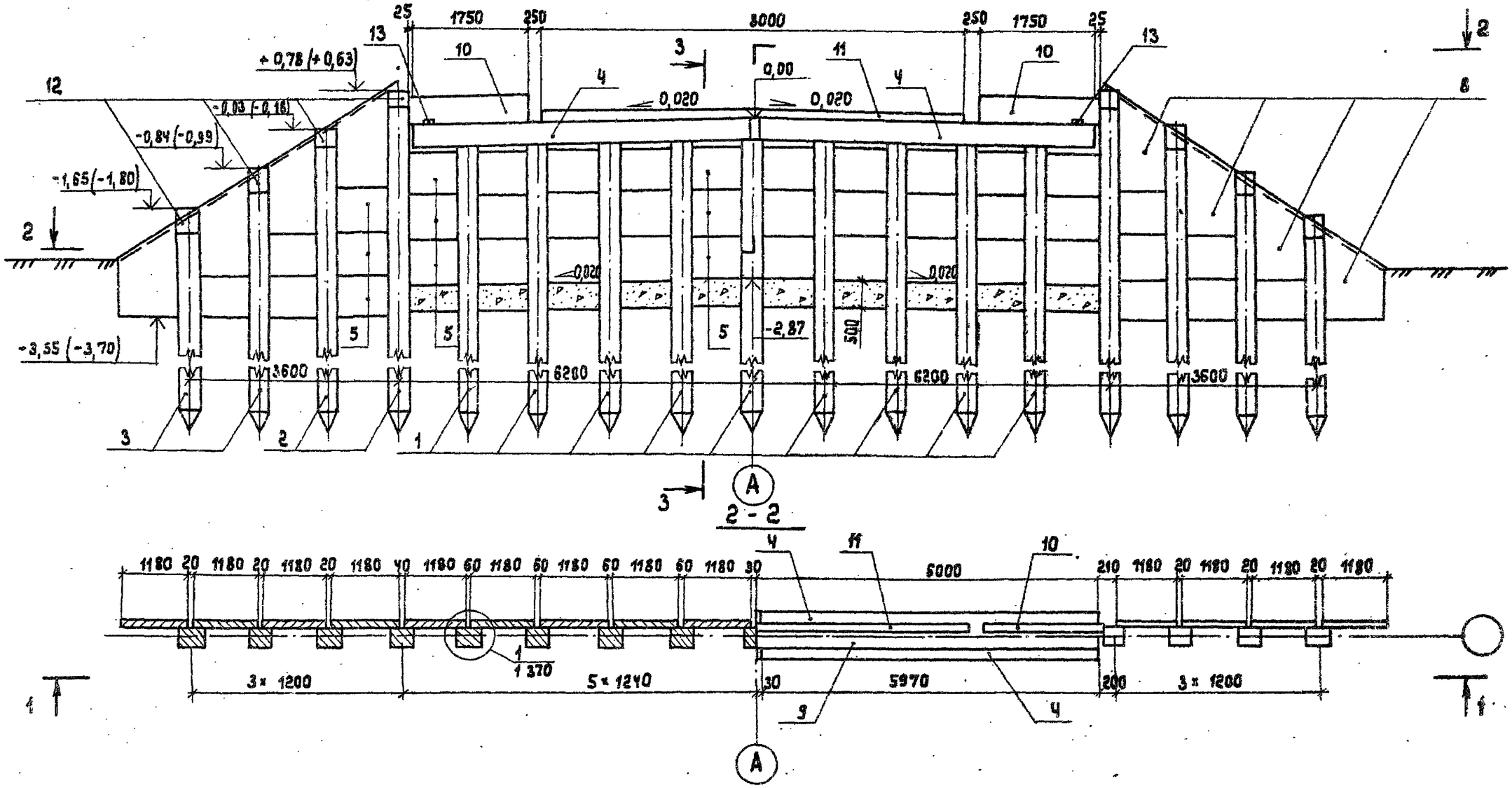

1. Общие технические требования см. в техническом описании
2. Пояснения к данным в скобках см. 1 370
3. Разрез 3-3 см. 1 370

Нач.отд.	Федоров		29.07.87
Гл.констр.	Лаптев		29.07.87
ГИП	Шкляр		29.07.87
Вед.инж.	Крековская		29.07.87
Ст.инж.	Цыганкова		29.07.87
Н.контр.	Ткаченко		29.07.87

3.503.1-75.1 321

Опоры береговые ОБ 3.2.1
Схема расположения элементов

Стадия	Лист	Листов
Р		1

БЕЛГИПРОДОР

Копировал

Формат А3

Инв.№ подл. | Подпись и дата | Взам.инв.№

1 - 1

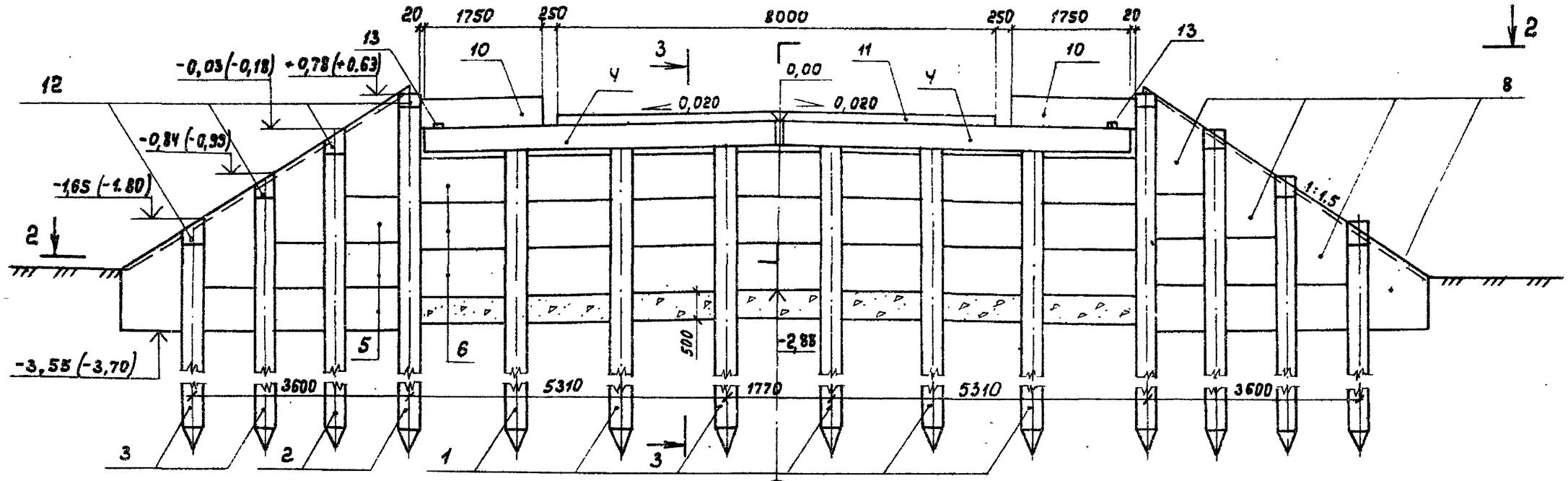

2 - 2

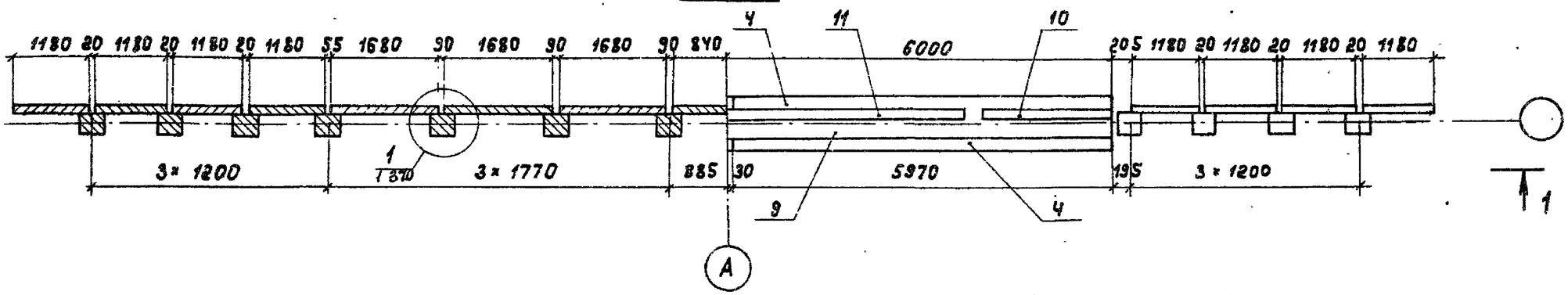

1. Общие технические требования см. в техническом описании
2. Пояснения к данным в скобках см. 1 370
3. Разрез 3-3 см. 1 370

Нач.отд.	Федоров		29.07.87
Гл.констр.	Лаптев		29.07.87
ГИП	Шкляр		29.07.87
Вед.инж.	Треповская		29.07.87
Ст.инж.	Цыганкова		29.07.87
Н.контр.	Ткаченко		29.07.87

3.503.1 - 75 .1 322

Опора береговая ОБ3.2.2
Схема расположения элементов

Стадия	Лист	Листов
Р		1

Белгипродор

Копировал ЕВЧ-

Формат А3

Инв.№ подл. | Подпись и дата | Взам.инв.№

1 - 1

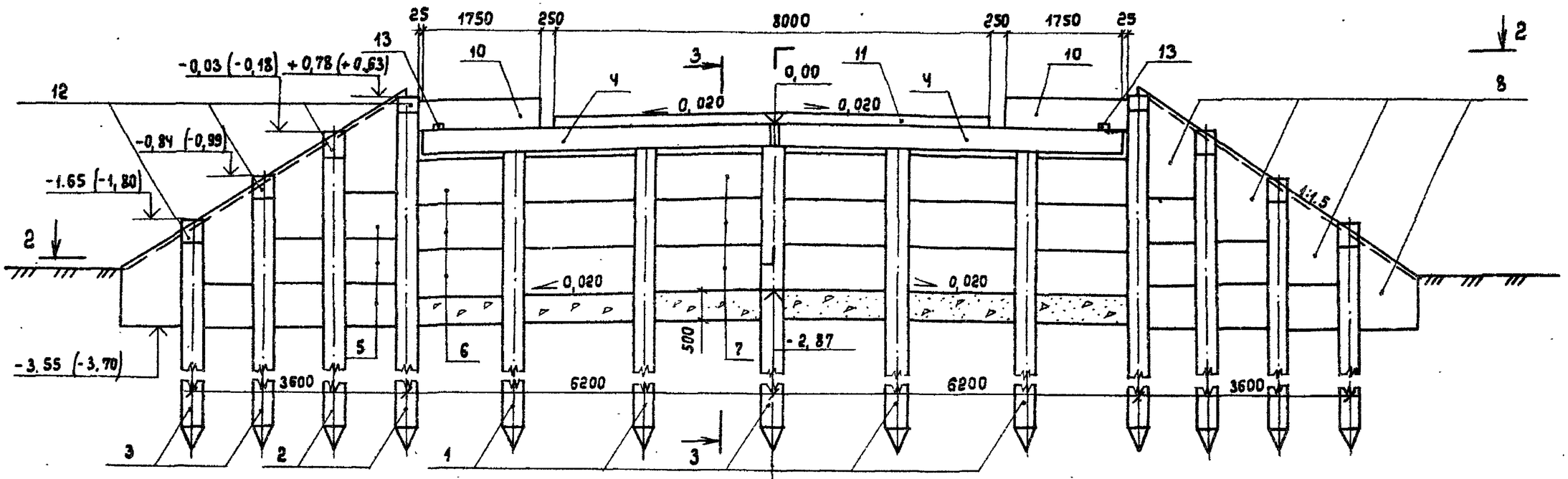

2 - 2

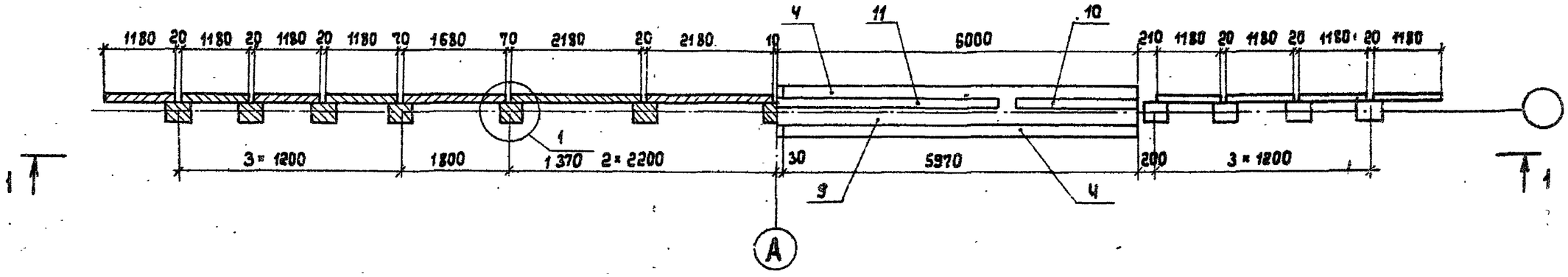

1. Общие технические требования см. в техническом описании
2. Пояснения к данным в скобках см. 1 370
3. Разрез 3-3 см. 1 370

Нач. отд.	Федоров		29.07.87
Гл. констр	Лаптев		29.07.87
ГИП	Шкляр		29.07.87
Вед. инж.	Хреновская		29.07.87
Ст. инж.	Цыганкова		29.07.87
Н. контр.	Ткаченко		29.07.87

Копировал

3.503.1-75.1 323

Опора береговая ОБ3.2.3
Схема расположения элементов

Стадия	Лист	Листов
Р		1

Белгипродор

Формат А3

Инв. № подл. | Подпись и дата | Взам. инв. №

Поз.	Обозначение	Наименование	Кол. на исполн. 3.503.1-75.1 330- 01	11	02	12	03	13	Масса ед.кг	Примечание
		Документация								
	3.503.1-75 .1 331	Схема расположения элементов	X	X						
	3.503.1-75 .1 332	Схема расположения элементов			X	X				
	3.503.1-75 .1 333	Схема расположения элементов					X	X		
		Изделия железобетонные								
1		Свая сеч. 35×35 см	11	11	8	8	6	6		*
2		То же	Ч	Ч	Ч	Ч	Ч	Ч		*
3		"	Ч	Ч	Ч	Ч	Ч	Ч		*
Ч	3.503.1-75 .Ч 1000-05	Блок насадки РН5	Ч	Ч	Ч	Ч	Ч	Ч	1550	
5	3.503.1-75 .Ч 2000-01	Плита заборной стенки ПС1	Ч2	Ч2	6	6	6	6	250	
6	-02	То же ПС2			27	27			325	
7	-03	" ПС3					21	21	Ч25	
8	3.503.1-75 .Ч 3000	" ПСЧ	8	8	8	8	8	8	Ч25	
		Участки монолитные								
9	3.503.1-75.2 2500-01	Ум 2.5-01	1	1	1	1				2,6 м³
	-02	Ум 2.5-02					1	1		2,6 м³
10	3.503.1-75.2 5000-02	Ум 5.2-6	2		2		2			0,16 м³
	-12	Ум 5.2-9		2		2		2		0,23 м³
11	3.503.1-75.2 6000-02	Ум 6.2-6	1		1		1			0,14 м³
	-12	Ум 6.2-9		1		1		1		0,44 м³
12	3.503.1-75.1 370	Ум 10	8	8	8	8	8	8		0,03 м³
13	3.503.1-75.2 2700	Ум 12	2	2	2	2	2	2		0,01 м³
		Материалы								
		Щебень по ГОСТ 8267-82	5,3	5,9	5,2	5,8	5,2	5,7		м³

Марка опоры	ОБ3.3.1.6	ОБ3.3.1.9	ОБ3.3.2.6	ОБ3.3.2.9	ОБ3.3.3.6	ОБ3.3.3.9

* Марка и масса свай согласно табл. 1 технического описания.

Инв.№ подл. | Подпись и дата | Взам.инв.№

Нач.отд.	Федоров		29.07.87
Гл.констр.	Лаптев		29.07.87
ГИП	Шкляр		29.07.87
Вед.инж.	Хреновская		29.07.87
Ст.инж.	Цыганкова		29.07.87
Н.контр.	Ткаченко		29.07.87

3.503.1-75.1 330

Опора береговая ОБ3.3.1, ОБ3.3.2, ОБ3.3.3
Спецификация

Стадия	Лист	Листов
Р		1

Белгипродор

Копировал: ВАК

Формат А3

1-1

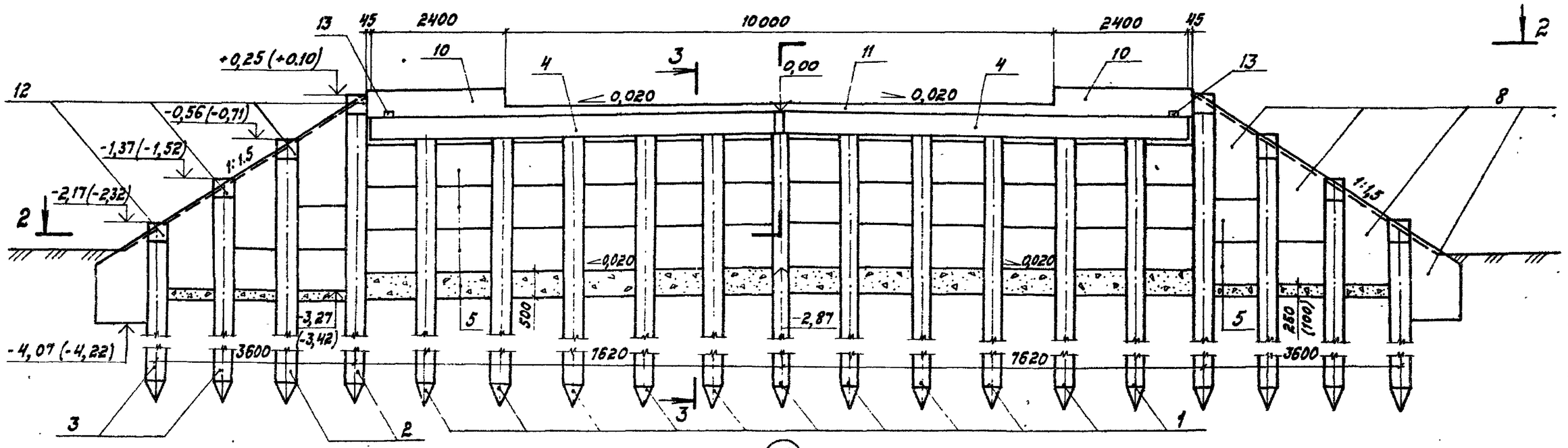

2-2

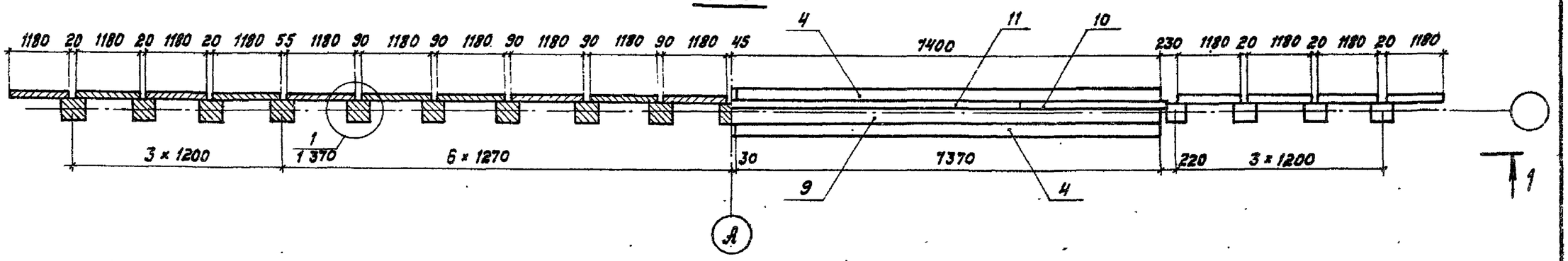

1. Общие технические требования см. в техническом описании.
2. Пояснения к данным в скобках см. 1 370 .
3. Разрез 3-3 см. 1 370.

Нач.отд.	Федоров		30.07.87
Гл.констр.	Лаптев		30.07.87
ГИП	Шкляр		30.07.87
Вед.инж.	Хремовская		30.07.87
Ст. инж.	Цыганкова		30.07.87
Н.контр.	Денисенко		30.07.87

3.503.1 - 75.1 331

Опора береговая 053.3.1
Схема расположения элементов

Стадия	Лист	Листов
Р		1

Белгипродор

Копировал

Формат А3

Инв. № подл. | Подпись и дата | Взам. инв. №

1-1

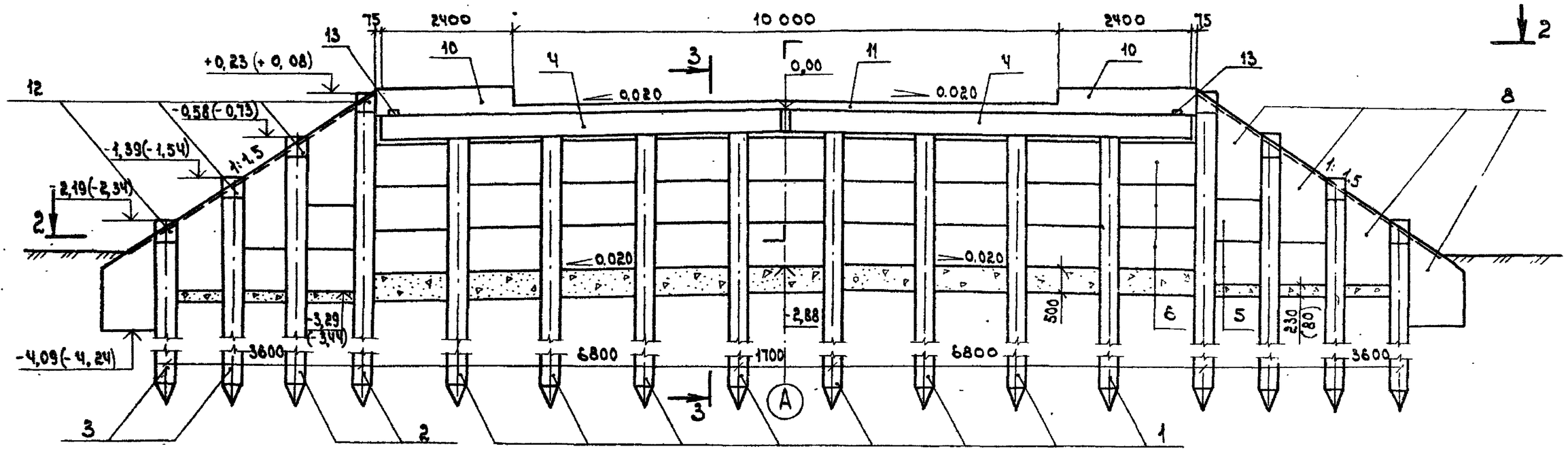

2-2

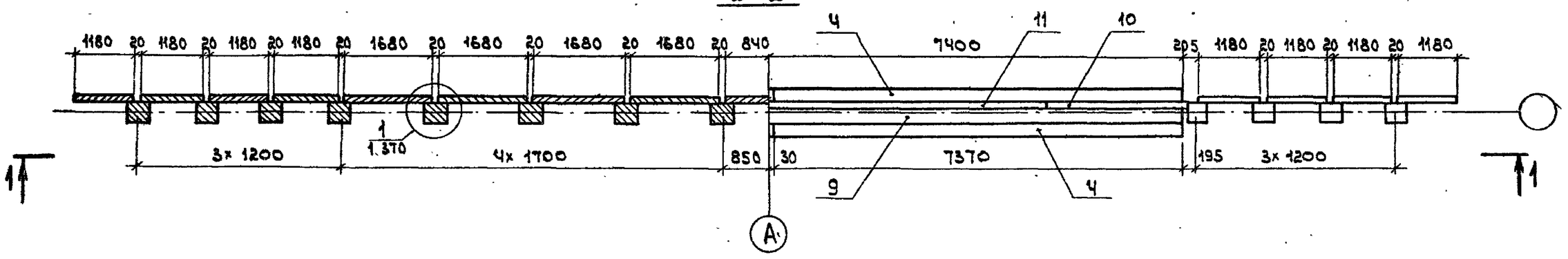

1. Общие технические требования см. в техническом описании.
2. Пояснения к данным в скобках см. 1 370.
3. Разрез 3-3 см. 1 370

Нач.отд	Федоров		30.07.87
Гл.констр.	Лаптев		30.07.87
ГИП	Шкляр		30.07.87
Вед.инж.	Хреновская		30.07.87
Ст. инж.	Цыганкова		30.07.87
Н.контр	Денисенко		30.07.87

3.503.1-75.1 332

Опора береговая ОБ3.3.2
Схема расположения элементов

стадия	листы	листов
Р		1

Белгипродор

Инв.№ подл. | Подпись и дата | Взам. инв.№

Копировал

Формат А3

1-1

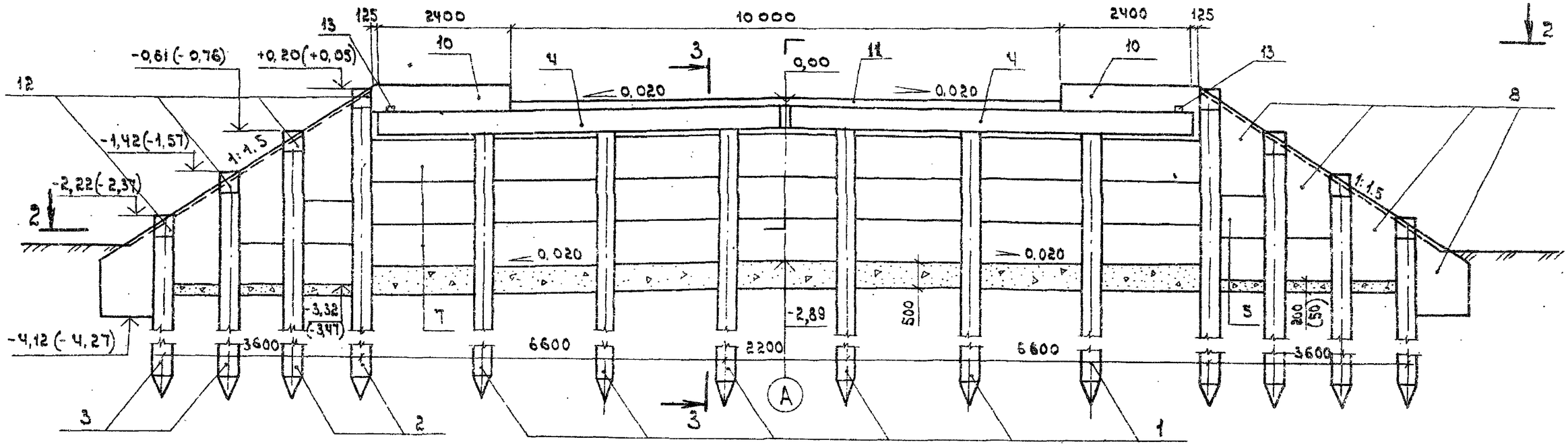

2-2

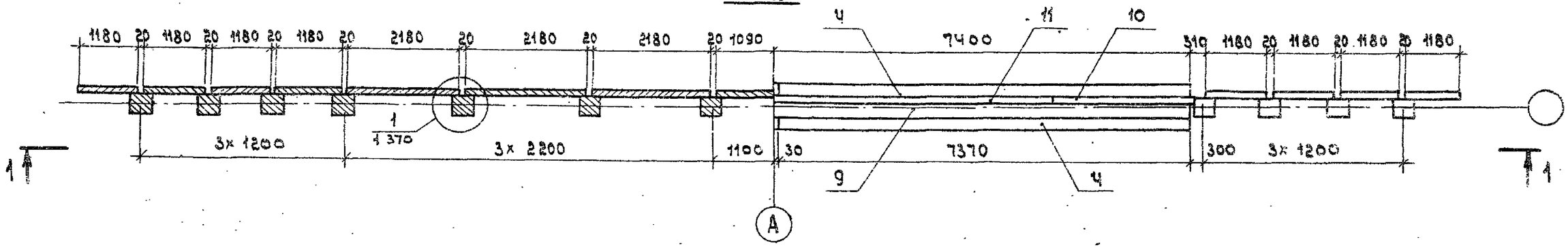

1. Общие технические требования см. в техническом описании.
2. Пояснения к данным в скобках см. 1 370.
3. Разрез 3-3 см. 1. 370

Нач. отд	Феворов		30.07.87
Гл. констр.	Лантев		30.07.87
ГИП	Шкляр		30.07.87
Вед. инж	Хреновская		30.07.87
Ст. инж.	Цыганкова		30.07.87
Н. контр	Денисенко		30.07.87

3.503.1-75.1 333

Опора береговая ОБ3.3.3
Схема расположения элементов

стадия	лист	листов
Р		1

Белгипродор

Инв. № подл. | Подпись и дата | Взам. инв. №

Копировал

Формат А3

Поз.	Обозначение	Наименование	Кол. на исполн. 3503.1-75.1 340-						Масса ед., кг	Примечание
			01	11	02	12	03	13		
		Документация								
	3.503.1 — 75.1 341	Схема расположения элементов	X	X						
	3.503.1 — 75.1 342	Схема расположения элементов			X	X				
	3.503.1 — 75.1 343	Схема расположения элементов					X	X		
		Изделия железобетонные								
1		Свая сеч. 35×35см	11	11	8	8	6	6		*
2		То же	4	4	4	4	4	4		*
3		"	4	4	4	4	4	4		*
4	3.503.1 — 75.4 1000-05	Блок насадки РН5	4	4	4	4	4	4	1550	
5	3.503.1 — 75.4 2000-01	Плита заборной стенки ПС1	42	42	6	6	6	6	250	
6	-02	То же ПС2			27	27			325	
7	-03	" ПС3					21	21	425	
8	3.503.1 — 75.4 3000	" ПС4	8	8	8	8	8	8	425	
		Участки монолитные								
9	3.503.1 — 75.2 2500-01	УМ2.5-01	1	1	1	1				2,6 м³
	-02	УМ2.5-02					1	1		2,6 м³
10	3.503.1 — 75.2 5000-02	УМ5.2-6	2		2		2			0,16 м³
	-12	УМ5.2-9		2		2		2		0,23 м³
11	3.503.1 — 75.2 6000-02	УМ6.2-6	1		1		1			0,14 м³
	-12	УМ6.2-9		1		1		1		0,44 м³
12	3.503.1 — 75.1 370	УМ10	8	8	8	8	8	8		0,03 м³
13	3.503.1 — 75.2 2700	УМ12	2	2	2	2	2	2		0,01 м³
		Материалы								
		Щебень по ГОСТ 8267-82	6,9	7,8	6,8	7,7	6,6	7,5		м³

Марка опоры	063.4.1.6	063.4.1.9	063.4.2.6	063.4.2.9	063.4.3.6	063.4.3.9

* Марка и масса свай согласно табл. 1 технического описания.

Инв. № подл. | Подпись и дата | Взам. инв. №

Нач. отд.	Федоров		30.07.87
Гл. констр.	Лаптев		30.07.87
ГИП	Шкляр		30.07.87
Вед. инж.	Хреновская		30.07.87
Ст. инж.	Цыганкова		30.07.87
Н. контр.	Ткаченко		30.07.87

3.503.1 — 75.1 340

Опора береговая
063.4.1, 063.4.2, 063.4.3
Спецификация

Стадия	Лист	Листов
Р		1

Белгипродор

Копировал Лаптев Формат А3

1-1

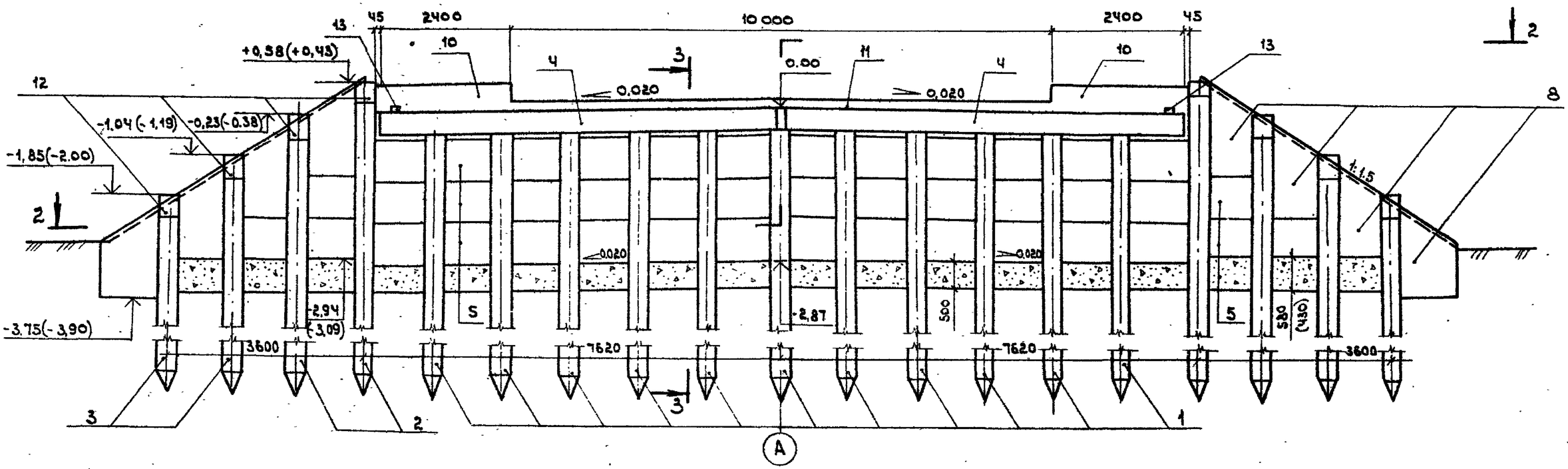

2-2

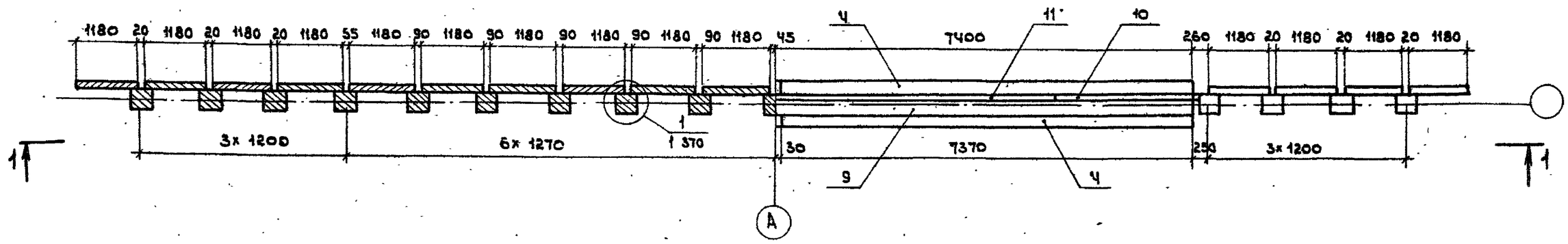

1. Общие технические требования см. в техническом описании
2. Пояснения к данным в скобках см. 1 370.
3. Разрез 3-3 см 1 370.

Нач.отд.	Федоров		30.07.87
Гл. констр.	Лаптев		30.07.87
ГИП	Шкляр		30.07.87
Вед. инж.	Хреновская		30.07.87
Ст. инж.	Цыганкова		30.07.87
Н. контр.	Денисенко		30.07.87

3.503.1-75.1 341

Опора береговая ОБ3.4.1
Схема расположения элементов

стадия	лист	листов
Р		1

Белгипродор

Копировал

Формат А3

Инв. № подл. | Подпись и дата | Взам. инв. №

1-1

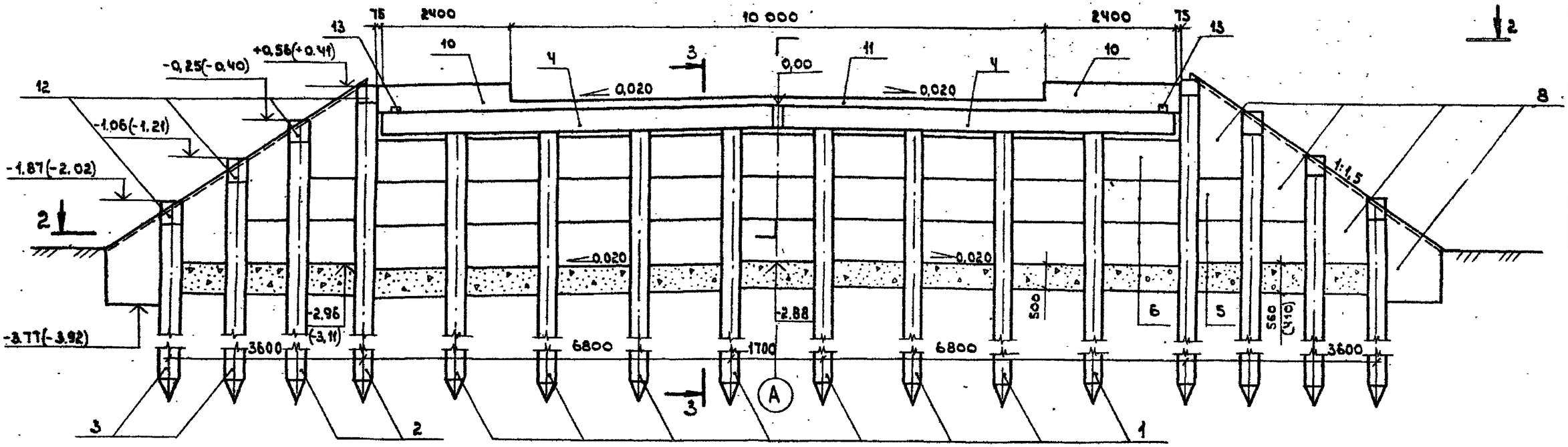

2-2

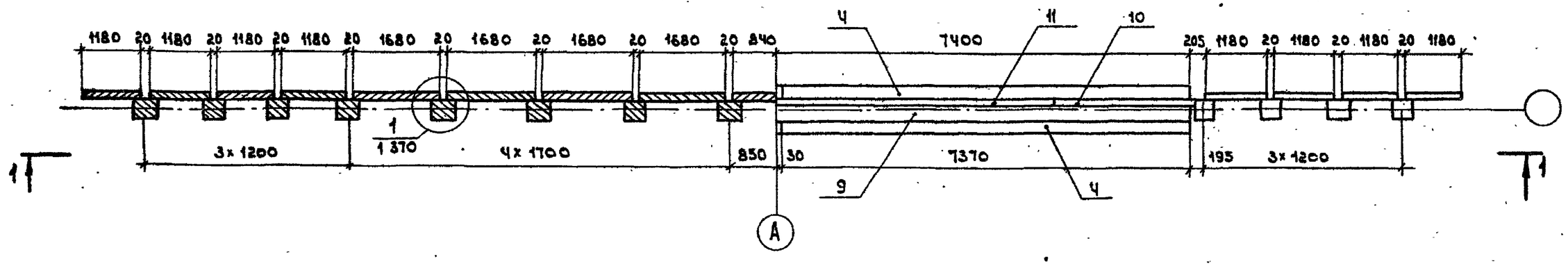

1. Общие технические требования см. в техническом описании.
2. Пояснения к данным в скобках см. 1 370.
3. Разрез 3-3 см. 1 370.

Нач.отд.	Федоров		30.07.87
Гл.констр.	Лаптев		30.07.87
ГИП	Шкляр		30.07.87
Вед.инж.	Хреновская		30.07.87
Ст.инж.	Цыганкова		30.07.87
Н.контр.	Денисенко		30.07.87

3.503.1-75.1 342

Опора береговая ОБ 3.4.2
Схема расположения элементов

стадия	лист	листов
Р		1

Белгипродор

Инв.№ подл. | Подпись и дата | Взам. инв.№

копировал

формат А3

1-1

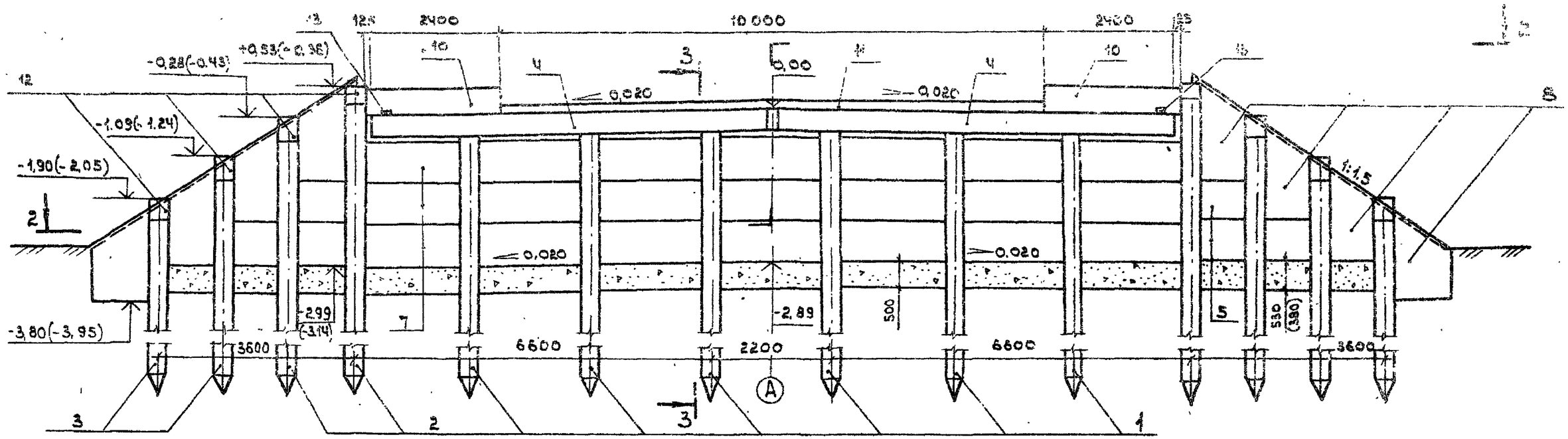

2-2

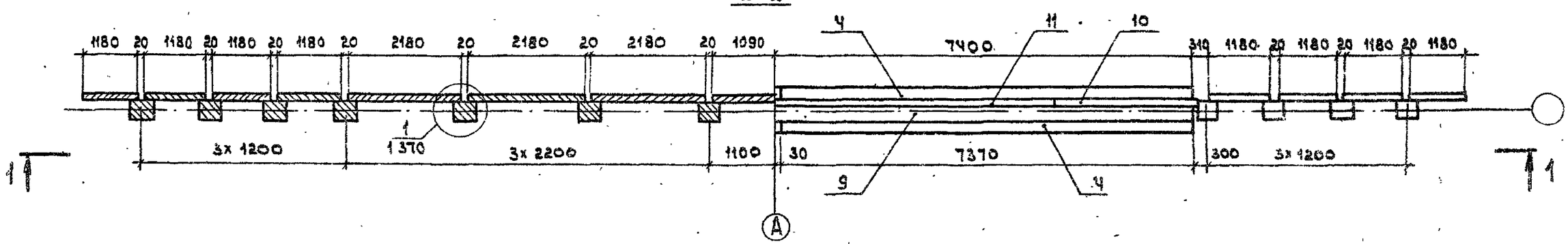

1. Общие технические требования см. в техническом описании.
2. Пояснения к данным в скобках см. 1 370.
3. Разрез 3-3 см. 1 370.

Нач. отд.	Федоров		30.07.87
Гл. констр.	Лаптев		30.07.87
ГИП	Шкляр		30.07.87
Вед. инж.	Арнизбская		30.07.87
Ст. инж.	Цыганкова		30.07.87
Н. контр.	Гончаренко		30.07.87

3.503.1-75.1 343

Опора береговая ОБЗ.4.3
Схема расположения элементов

стадия	лист	листов
Р		1

Белгипродор

Инв. № подл. | Подпись и дата | Взам. инв. №

Копировал

Формат А3

Поз.	Обозначение	Наименование	Кол. на исполн. 3.503.1-75.1 350- 01	11	02	12	03	13	Масса ед., кг	Примечание
		Документация								
	3.503.1-75.1 351	Схема расположения элементов	X	X						
	3.503.1-75.1 352	Схема расположения элементов			X	X				
	3.503.1-75.1 353	Схема расположения элементов					X	X		
		Изделия железобетонные								
1		Свая сеч. 35×35 см	12	12	8	8	6	6		*
2		То же	4	4	4	4	4	4		*
3		"	4	4	4	4	4	4		*
4	3.503.1-75.4 1000-06	Блок насадки РНБ	4	4	4	4	4	4	1650	
5	3.503.1-75.4 2000-01	Плита заборной стенки ПС1	45	45	6	6	6	6	250	
6	-02	То же ПС2			27	27			325	
7	-03	" ПС3					21	21	425	
8	3.503.1-75.4 3000	" ПС4	8	8	8	8	8	8	425	
		Участки монолитные								
9	3.503.1-75.2 2600-01	УМ 2.6-01	1	1	1	1				2,8 м³
	-03	УМ 2.6-03					1	1		2,8 м³
10	3.503.1-75.2 5000-03	УМ 5.3-6	2		2		2			0,14 м³
	-13	УМ 5.3-9		2		2		2		0,21 м³
11	3.503.1-75.2 5000-03	УМ 6.3-6	1		1		1			0,16 м³
	-13	УМ 6.3-9		1		1		1		0,51 м³
12	3.503.1-75.1 370	УМ 10	8	8	8	8	8	8		0,83 м³
13	3.503.1-75.2 2700	УМ 12	2	2	2	2	2	2		0,01 м³
		Материалы								
		Щебень по ГОСТ 8267-82	6,3	7,1	6,3	7,2	6,3	7,1		м³

Марка опоры	053.5.1.6	053.5.1.9	053.5.2.6	053.5.2.9	053.5.3.6	053.5.3.9

* Марка и масса свай согласно табл. 1 технического описания.

Инв. № подл. | Подпись и дата | Взам. инв. №

Нач. отд.	Федоров		30.07.87
Гл. констр.	Лаптев		30.07.87
ГИП	Шкляр		30.07.87
Вед. инж.	Кременская		30.07.87
Ст. инж.	Цыганкова		30.07.87
Н. контр.	Ткаченко		30.07.87

3.503.1-75.1 350

Опора береговая 053.5.1, 053.5.2, 053.5.3 Спецификация.

Стадия	Лист	Листов
Р		1

БЕЛГИПРОДОР

Копировал [illegible]

Формат А3

1-1

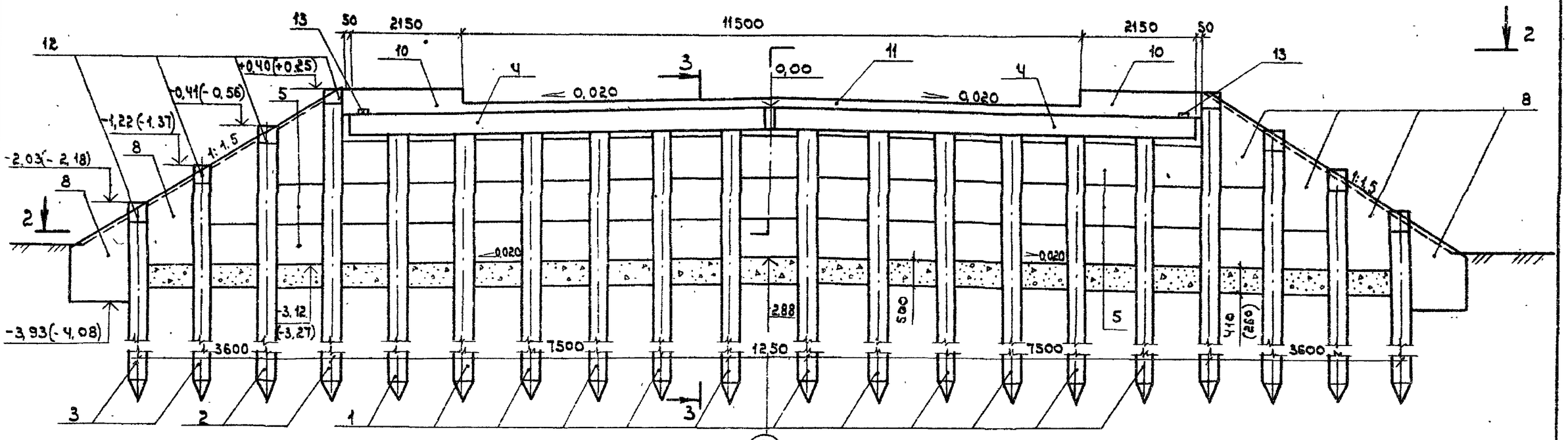

2-2

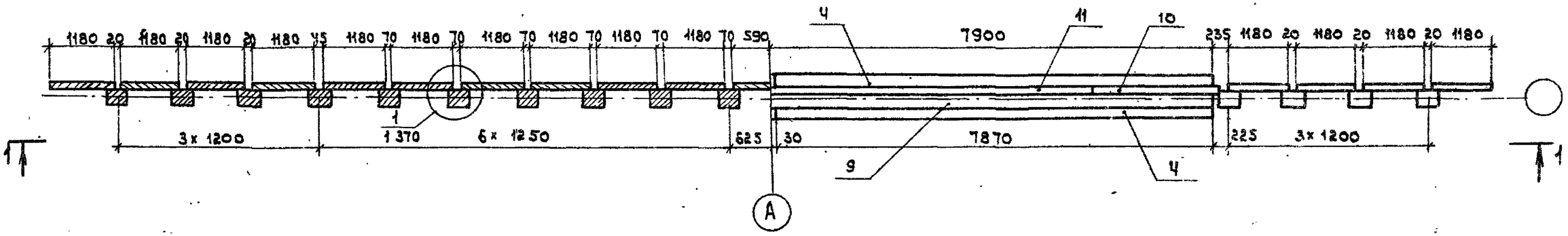

1. Общие технические требования см. в техническом описании.
2. Пояснения к данным в скобках см. 1 370.
3. Разрез 3-3 см. 1 370.

Нач.отд.	Федоров		30.07.87
Гл.констр.	Лаптев		30.07.87
ГИП	Шкляр		30.07.87
Вед.инж.	Гречковская		30.07.87
Ст.инж.	Цыганкова		30.07.87
Н.контр.	Денисенко		30.07.87

3.503.1-75.1 351

Опора береговая ОБ 3.5.1
Схема расположения элементов

стадия	лист	листов
Р		1

Белгипроводхоз

Инв.№ подл. | Подпись и дата | Взам.инв.№

Копировал

Формат А3

1-1

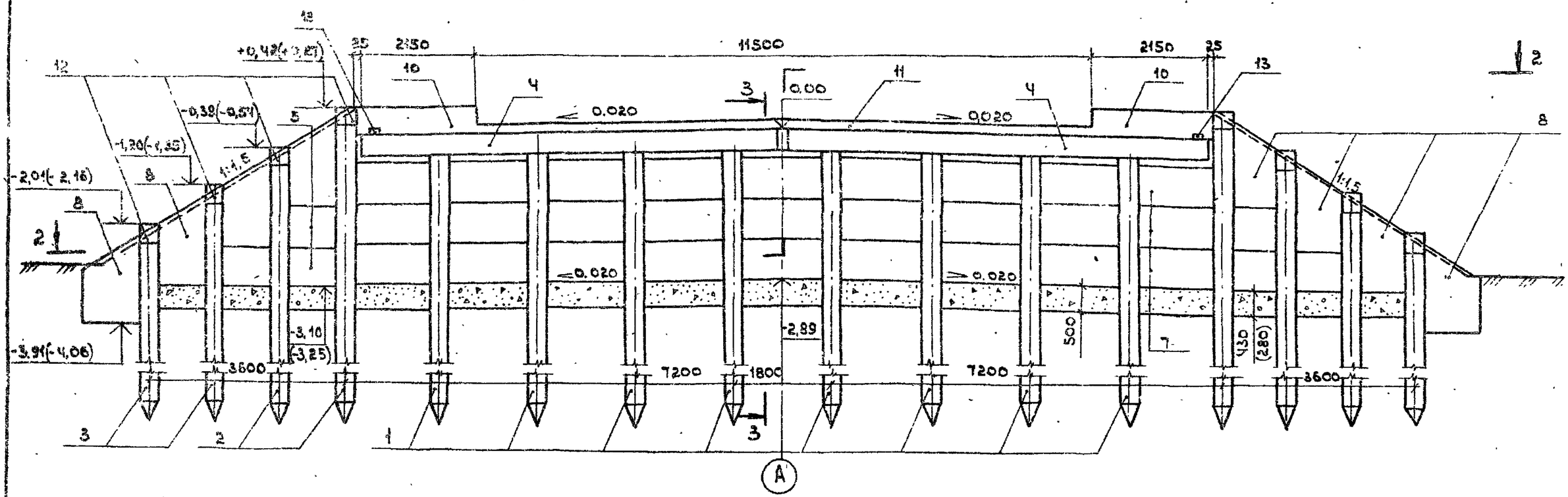

2-2

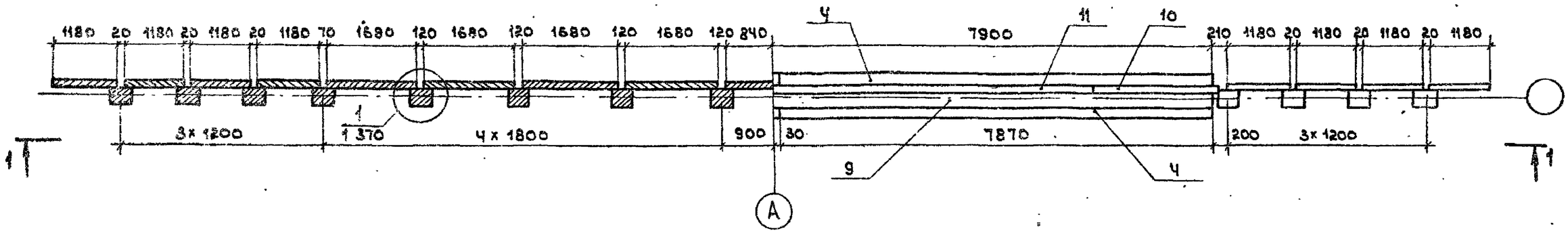

1. Общие технические требования см. в техническом описании.
2. Пояснения к данным в скобках см. 1 370.
3. Разрез 3-3 см. 1 370

Нач.отд.	Федоров		30.07.87
Гл. констр	Лаптев		30.07.87
ГИП	Шкляр		30.07.87
Вед.инж.	Хреновская		30.07.87
Ст. инж.	Цыганкова		30.07.87
Н.контр.	Денисенко		30.07.87

3.503.1-75.1 352

Опора береговая ОБ3.5.2
Схема расположения элементов

стадия	лист	листов
Р		1

Белгипродор

Инв. № подл. | Подпись и дата | Взам. инв. №

Копировал

Формат А3

1-1

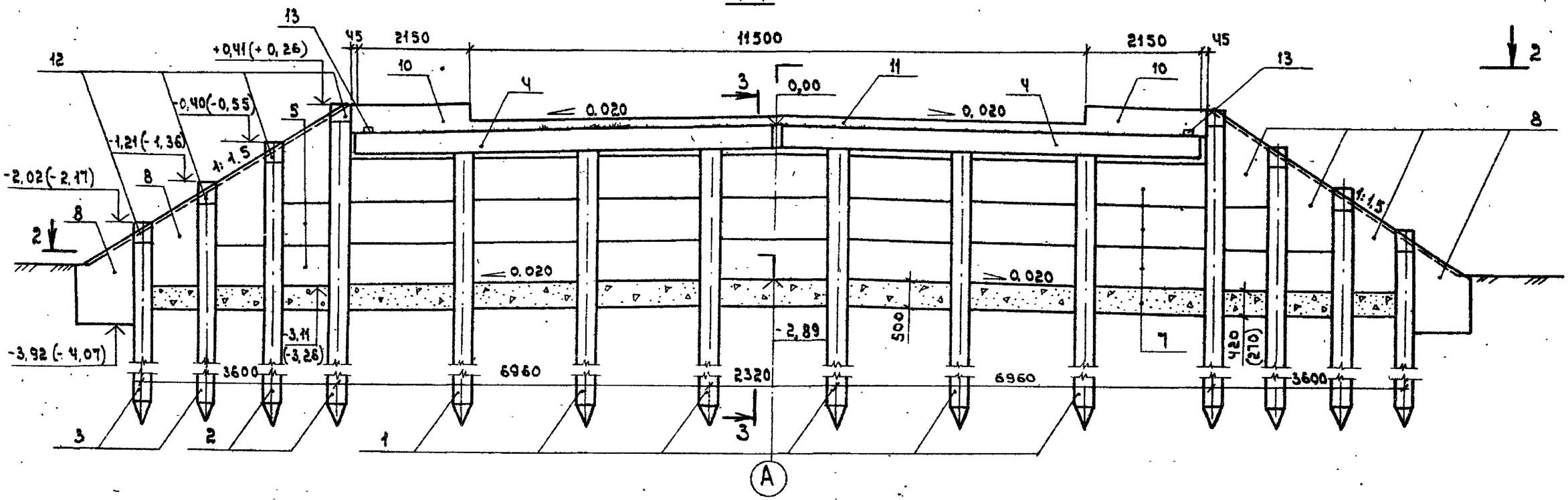

2-2

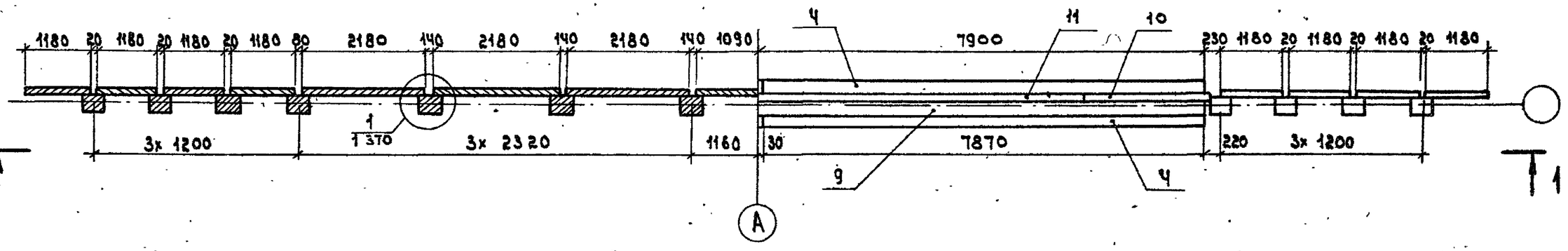

1. Общие технические требования см. в техническом описании.
2. Пояснения к данным в скобках см. 1 370.
3. Разрез 3-3 см. 1 370.

Нач. отд.	Федоров		30.07.87
Гл. констр.	Лаптев		30.07.87
ГИП	Шкляр		30.07.87
Вед. инж.	Хреновская		30.07.87
Ст. инж.	Цыганкова		30.07.87
Н. контр.	Денисенко		30.07.87

3.503.1-75.1 353

Опора береговая ОБ3.5.3
Схема расположения элементов

Стадия	Лист	Листов
Р		1

Белгипродор

Копировал

Формат А3

Инв. № подл. | Подпись и дата | Взам. инв. №

Поз.	Обозначение	Наименование	Кол. на испол. 3.503.1-75.1 360-						Масса ед., кг	Примечание
			01	11	02	12	03	13		
		Документация								
	3.503.1 — 75.1 361	Схема расположения элементов	X	X						
	3.503.1 — 75.1 362	Схема расположения элементов			X	X				
	3.503.1 — 75.1 363	Схема расположения элементов					X	X		
		Изделия железобетонные								
1		Свая сеч. 35×35	12	12	8	8	6	6		*
2		То же	4	4	4	4	4	4		*
3		"	4	4	4	4	4	4		*
4	3.503.1 — 75.4 1000 — 06	Блок насадки РНБ	4	4	4	4	4	4	1650	
5	3.503.1 — 75.4 2000 — 01	Плита заборной стенки ПС1	51	51	12	12	12	12	250	
6	— 02	То же ПС2			27	27			325	
7	— 03	" ПС3					21	21	425	
8	3.503.1 — 75.4 3000	" ПС4	8	8	8	8	8	8	425	
		Участки монолитные								
9	3.503.1 — 75.2 2600 - 01	УМ 2.6 — 01	1	1	1	1				2,8 м³
	- 02	УМ 2.6 — 03					1	1		2,8 м³
10	3.503.1 — 75.2 5000 - 03	УМ 5.3 — 6	2		2		2			0,14 м³
	- 13	УМ 5.3 — 9		2		2		2		0,21 м³
11	3.503.1 — 75.2 6000 - 03	УМ 6.3 — 6	1		1		1			0,18 м³
	- 13	УМ 6.3 — 9		1		1		1		0,51 м³
12	3.503.1 — 75.1 370	УМ 10	8	8	8	8	8	8		0,03 м³
13	3.503.1 — 75.2 2700	УМ 12	2	2	2	2	2	2		0,01 м³
		Материалы								
		Щебень по ГОСТ 8267-82	5,3	5,3	5,3	5,3	5,3	5,3		м³

Марка опоры	063.6.1.6	063.6.1.9	063.6.2.6	063.6.2.9	063.6.3.6	063.6.3.9

* Марка и масса свай согласно табл.1 технического описания.

Нач.отд.	Федоров		29.07.87
Гл.констр.	Лаптев		29.07.87
ГИП	Шкляр		29.07.87
Вед.инж.	Хреновская		29.07.87
Ст.инж.	Цыганкова		29.07.87
Инж.	Конько		29.07.87
Н.контр.	Ткаченко		29.07.87

3.503.1 - 75.1 360

Опора береговая
063.6.1, 063.6.2, 063.6.3
Спецификация

Стадия	Лист	Листов
Р		1

Белгипродор

Инв.№ подл. | Подпись и дата | Взам. инв.№

Копировал

Формат А3

1-1

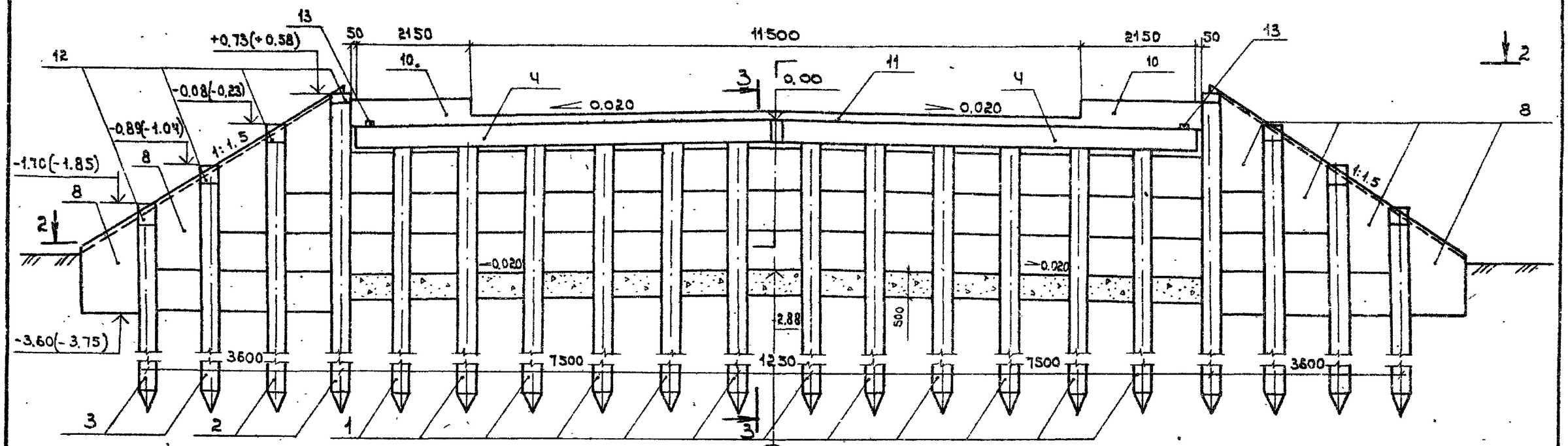

2-2

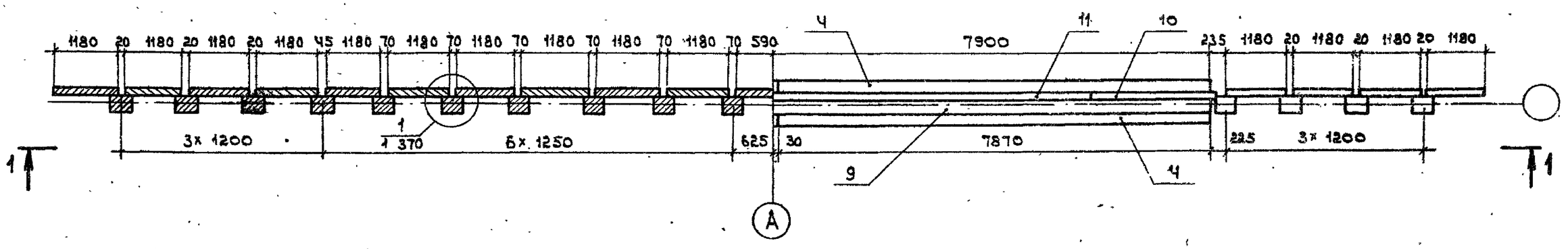

1. Общие технические требования см. в техническом описании.
2. Пояснения к данным в скобках см. 1 370.
3. Разрез 3-3 см. 1 370.

Нач.отд.	Федоров		29.07.87
Гл.констр.	Лаптев		29.07.87
ГИП	Шкляр		29.07.87
Вед.инж.	Гречковская		29.07.87
Ст.инж.	Цыганкова		29.07.87
Н.контр.	Денисенко		29.07.87

3.503.1-75.1 361

Опора береговая ОБ 3.6.1
Схема расположения элементов

стадия	лист	листов
Р		1

Белгипродор

Инв.№ подл. | Подпись и дата | Взам.инв.№

копировал Сh формат А3

1-1

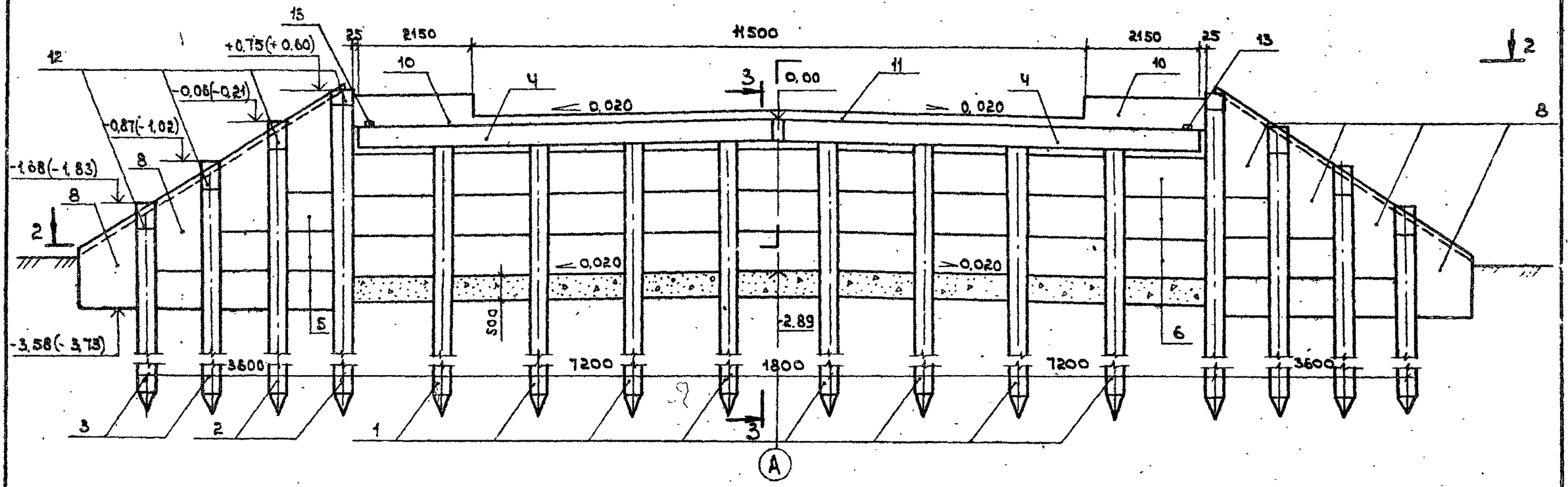

2-2

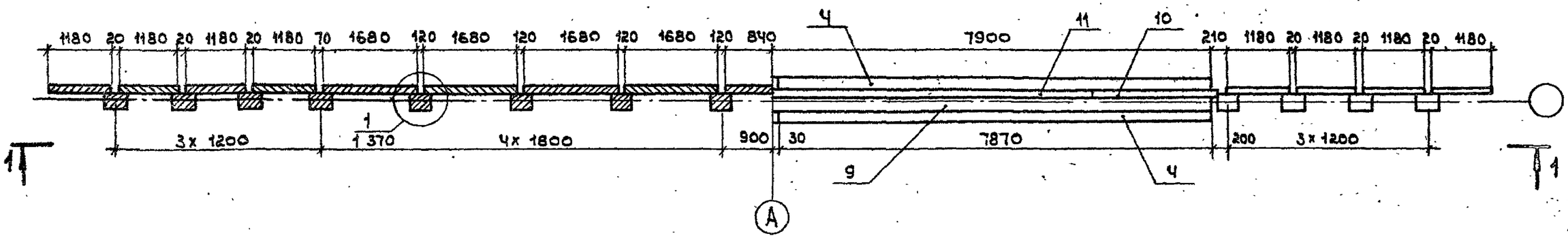

1. Общие технические требования см. в техническом описании.
2. Пояснения к данным в скобках см. 1 370.
3. Разрез 3-3 см. 1 370.

Нач.отд.	Феоров		29.07.87
Гл.констр.	Лаптев		29.07.87
ГИП	Шкляр		29.07.87
Вед.инж.	Хреновская		29.07.87
Ст.инж.	Цыганкова		29.07.87
Н.контр.	Денисенко		29.07.87

3.503.1-75.1 362

Опора береговая ОБ3.6.2
Схема расположения элементов

стадия	лист	листов
Р		1

Белгипродор

Инв.№ подл. | Подпись и дата | Взам.инв.№

копировал

формат А3

1-1

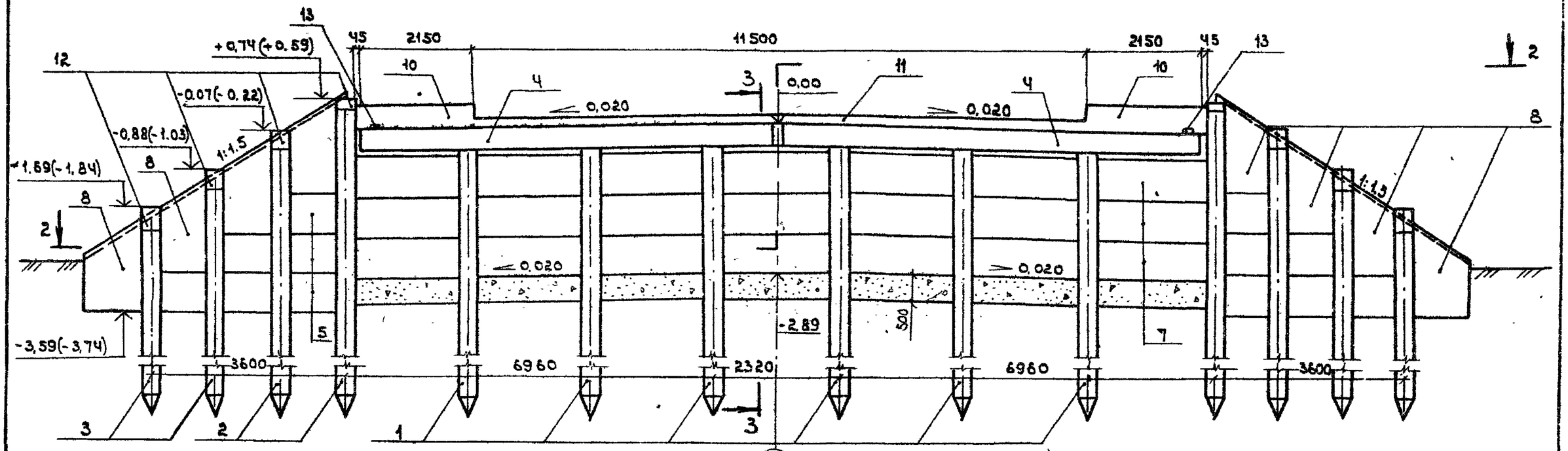

2-2

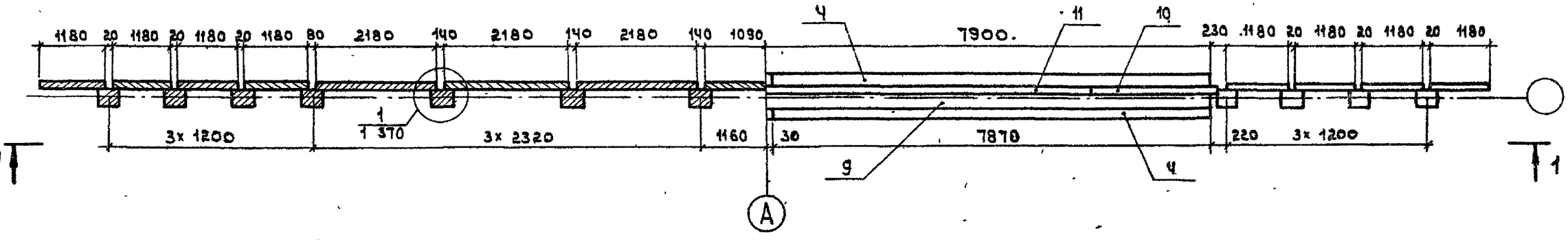

1. Общие технические требования см. в техническом описании.
2. Пояснения к данным в скобках см. 1 370.
3. Разрез 3-3 см. 1 370.

Начотд.	Федоров		29.07.87
Гл. констр.	Лаптев		29.07.87
ГИП	Шкляр		29.07.87
Вед. инж.	Хреновская		29.07.87
Ст. инж.	Цыганкова		29.07.87
Н. контр.	Денисенко		29.07.87

3.503.1-75.1 363

Опора береговая ОБ 3.6.3
Схема расположения элементов

стадия	лист	листов
Р		1

Белгипродор

Инв. № подл. | Подпись и дата | Взам. инв. №

копировал

формат А3

3-3

Для ОБ3

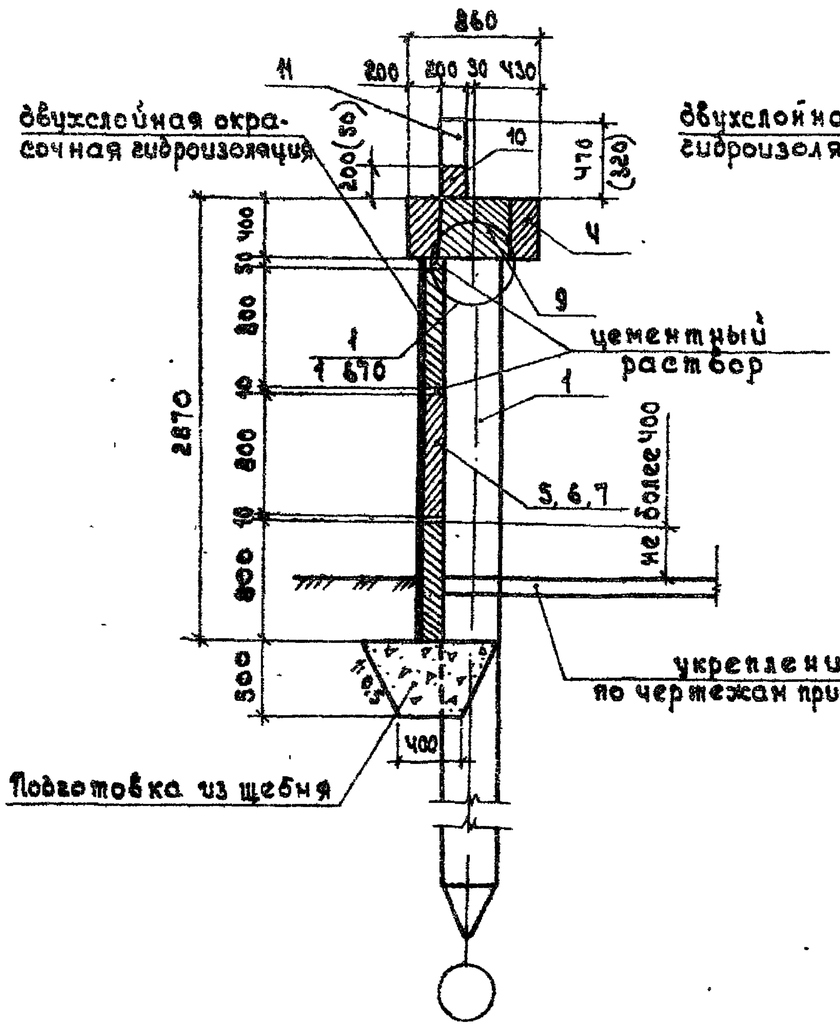

Для ОБ2

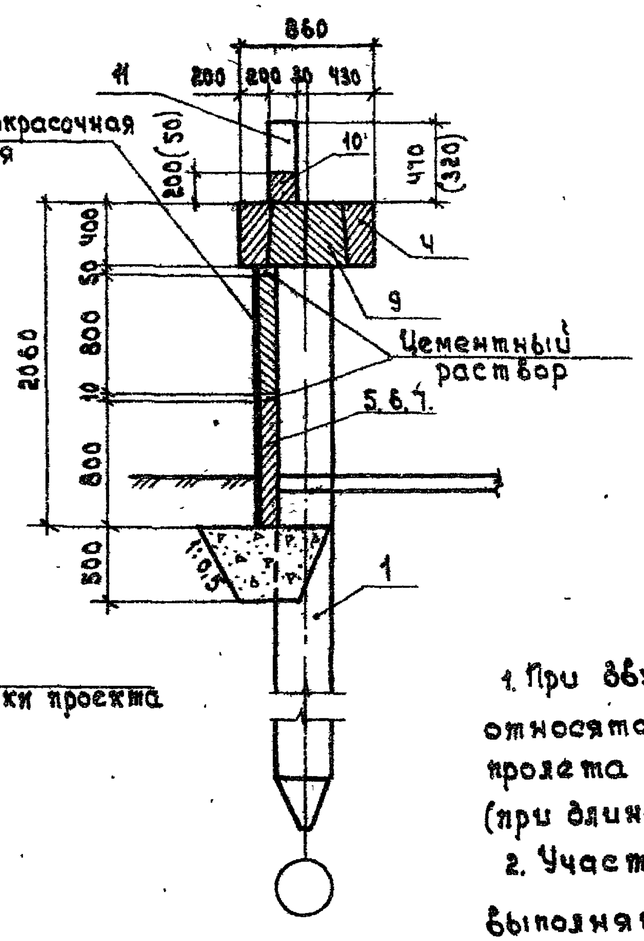

Ум 10

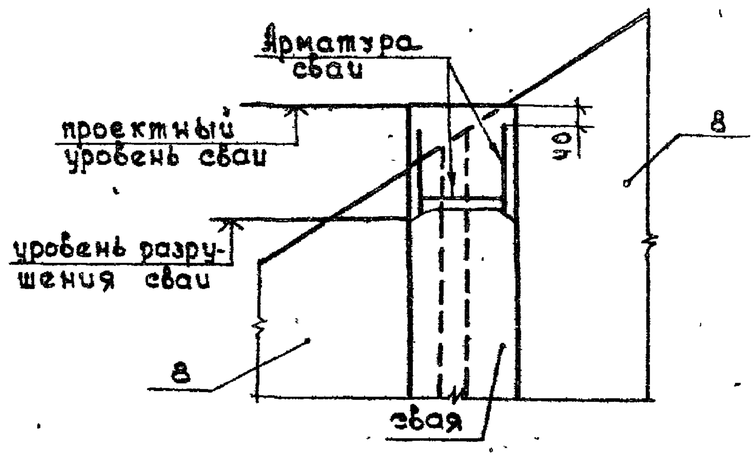

1. При двух значениях размера данные в скобках относятся к опоре с исполнением 01, 02, 03 (при длине пролета 6м), без скобок к опоре с исполнением 11, 12, 13 (при длине пролета 9м).
2. Участок монолитный Ум 10 допускается не выполнять при условии сохранения защитного слоя арматуры сваи после её забивки и погружения верха сваи до проектного уровня ±100.

1

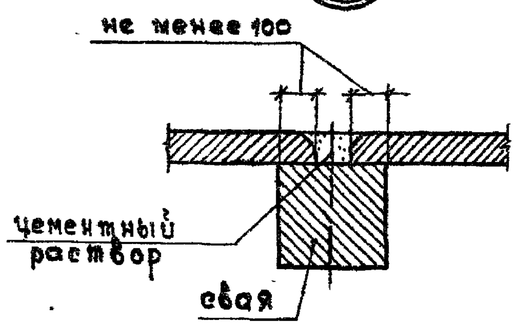

Нач. отд	Федоров		29.07.87
Гл. констр	Лаптев		29.07.87
ГИП	Шкляр		29.07.87
Вед. инж.	Хреновская		29.07.87
Ст. инж.	Цыганкова		29.07.87
Н. контр	Шеннсенко		29.07.87

3.503.1-75.1 370

Опора береговая ОБ2, ОБ3
Узлы, разрезы.
Участок монолитный Ум10

стадия	лист	листов
Р		1

Белгипродор

Инв. № подл. | Подпись и дата | Взам. инв. №

Копировал

Формат А3

поз.	Обозначение	Наименование	Кол. на испол. 01	02	11	12	Масса ед., кг	Примечание
		Документация						
	3.503.1-75.1 410 сб	Схема расположения элементов	X	X	X	X		
		Изделия железобетонные						
1	3.503.1-75.4 1000-01	Блок насадки РН1	4		4		1150	
	-02	Блок насадки РН2		4		4	1250	
		Участки монолитные						
2	3.503.1-75.2 3000-01	Ум 3.1	1		1			1,9 м³
	-02	Ум 3.2		1		1		2,1 м³
3	3.503.1-75.2 4000-01	Ум 4.1-6	2					0,10 м³
	-11	Ум 4.1-9			2			0,14 м³
	-02	Ум 4.2-6		2				0,13 м³
	-12	Ум 4.2-9				2		0,19 м³
4	3.503.1-75.2 7000-01	Ум 7-6	1	1				0,51 м³
	-11	Ум 7-9			1	1		0,75 м³
		Материалы						
		Щебень по ГОСТ 8267-82	20,6	22,0	21,2	22,6		м³

Марка	064.1.6	064.2.6	064.1.9	064.2.9		

Нач. отд.	Федоров		29.07.87
Гл. констр.	Лаптев		29.07.87
ГИП	Шкляр		29.07.87
Вед. инж.	Хвеновская		29.07.87
Ст. инж.	Григорян		29.07.87
Ч. конт.	Гончарова		29.07.87

3.503.1-75.1 410

Опора береговая 064.1, 064.2 Спецификация

стадия	лист	листов
Р		1

Белгипродор

Инв. № подл. | Подпись и дата | Взам. инв. №

Копировал

Формат А3

1-1

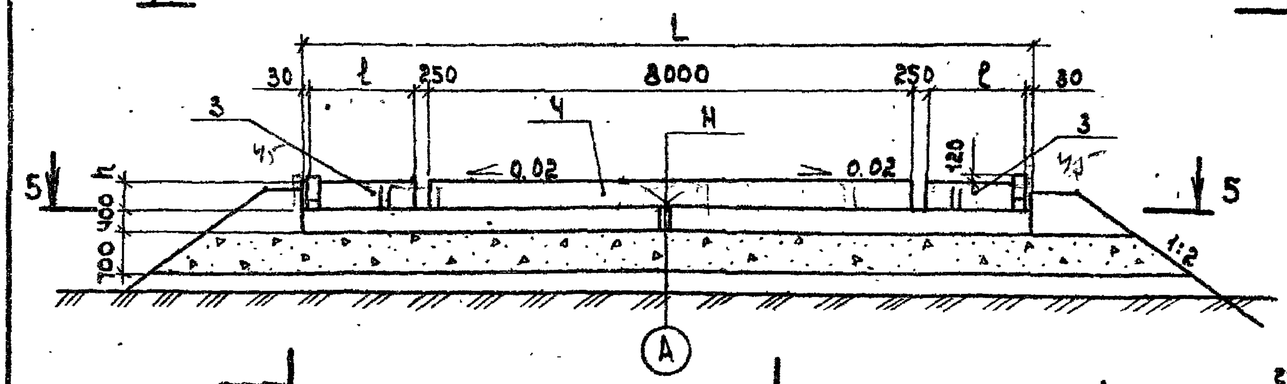

2-2

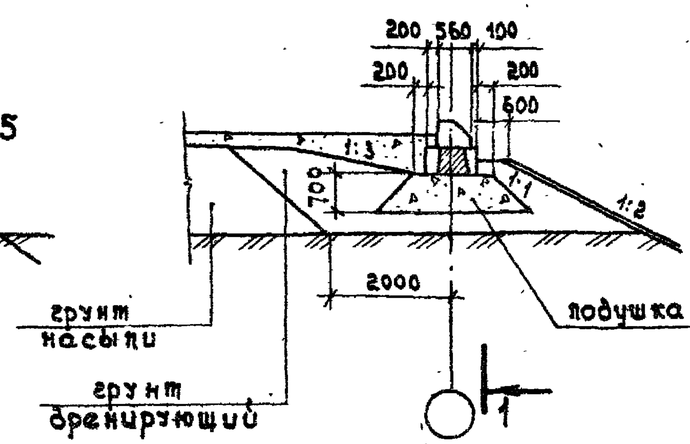

3-3

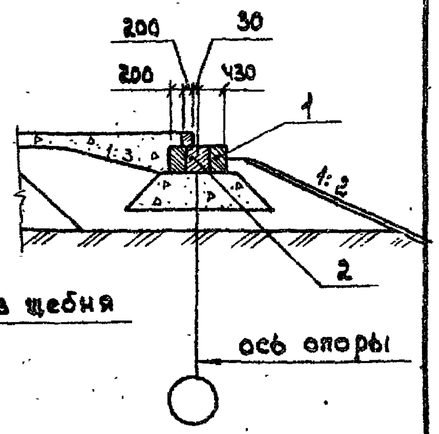

4-4

подушка из щебня не показана

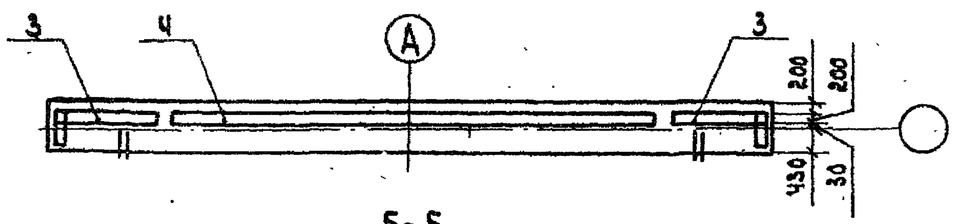

5-5

подушка из щебня не показана

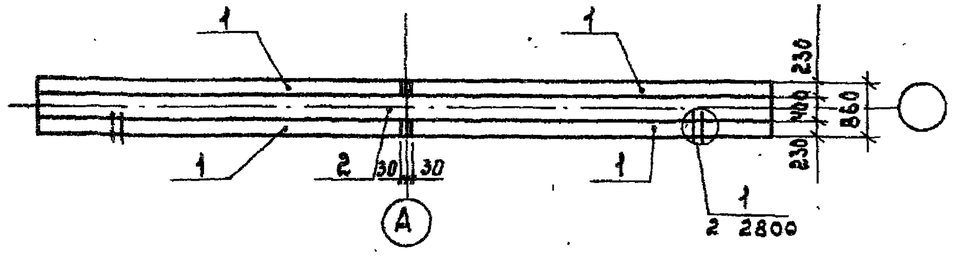

Обозначение	Марка опоры	Размеры, мм L	l	h
3.503.1-75.1 410-01	ОБ 4.1.6	11000	1220	320
-02	ОБ 4.2.6	12000	1720	
-11	ОБ 4.1.9	11000	1220	470
-12	ОБ 4.2.9	12000	1720	

1. Недостающие сведения для строительства опоры (Н и др.) принять в соответствии с указаниями таблицы 1 технического описания.
2. Щебеночная подушка показана при расположении подходов в насыпи. При расположении в выемке форму и размер подушки см. л. 3 3200 (узел Ч)
3. Технические требования см. в техническом описании.

Нач.отд.	Федоров		30.07.87
Гл.констр.	Лаптев		30.07.87
ГИП	Шкляр		30.07.87
Вед.инж.	Хреновская		30.07.87
Инж.	Григорян		30.07.87
Н.контр.	Денисенко		30.07.87

3.503.1-75.1 410 СБ

Опора береговая ОБ4.1, ОБ4.2
Схема расположения элементов

стадия	лист	листов
Р		1

Белгипродор

Инв.№ подл. | Подпись и дата | Взам. инв.№

Копировал

Формат А3

Поз.	Обозначение	Наименование	Кол. на исполн. 3.503.1-75.1 430-								Масса ед., кг	Примечание
			01	02	03	04	11	12	13	14		
		Документация										
	3.503.1-75.1 430 СБ	Схема расположения элементов	X	X	X	X	X	X	X	X		
		Изделия железобетонные										
1	3.503.1-75.4 1000 -03	Блок насадки РН3	4				4				1400	
	-04	Блок насадки РН4		4				4			1500	
	-05	Блок насадки РН5			4				4		1550	
	-06	Блок насадки РН6				4				4	1850	
		Участки монолитные										
2	3.503.1-75.2 3000 -03	УМ 3.3	1				1					2,3 м³
	-04	УМ 3.4		1				1				2,5 м³
	-05	УМ 3.5			1				1			2,6 м³
	-06	УМ 3.6				1				1		2,8 м³
3	3.503.1-75.2 8000 -01	УМ 8.1-6	1									0,88 м³
	-11	УМ 8.1-9					1					1,3 м³
	-02	УМ 8.2-6		1								0,95 м³
	-12	УМ 8.2-9						1				1,4 м³
	-03	УМ 8.3-6			1							0,98 м³
	-13	УМ 8.3-9							1			1,4 м³
	-04	УМ 8.4-6				1						1,0 м³
	-14	УМ 8.4-9								1		1,5 м³
		Материалы										
		Щебень по ГОСТ 8267-82	23,8	25,2	25,9	27,2	24,4	25,8	26,5	27,8		м³

Инв. № подл. | Подпись и дата | Взам. инв. №

Нач. отд.	Федоров		30.07.87
Гл. констр.	Лаптев		30.07.87
ГИП	Шкляр		30.07.87
Зав. инж	Хреновская		30.07.87
Инж.	Григорян		30.07.87
Н. контр.	Ткаченко		30.07.87

3.503.1-75.1 430

Опора береговая 054.3, 054.4, 054.5, 054.6
Спецификация

Стадия	Лист	Листов
Р		1

Белгипродор

Копировал

Формат А3

1-1

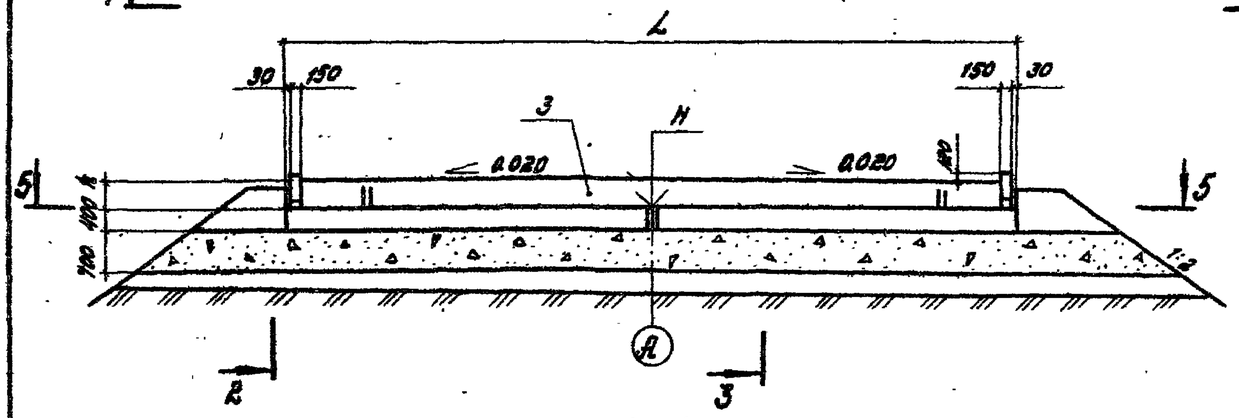

4-4

Подушка из щебня не показана

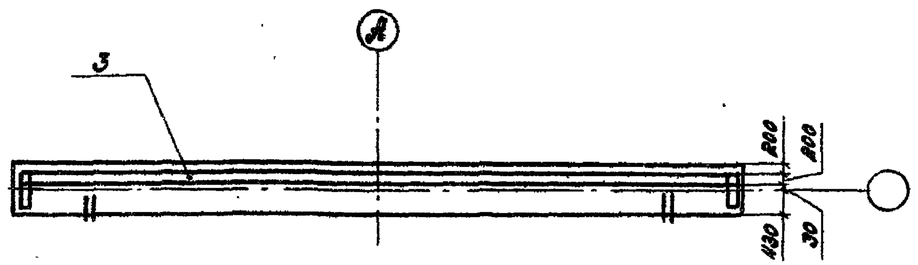

5-5

Подушка из щебня не показана

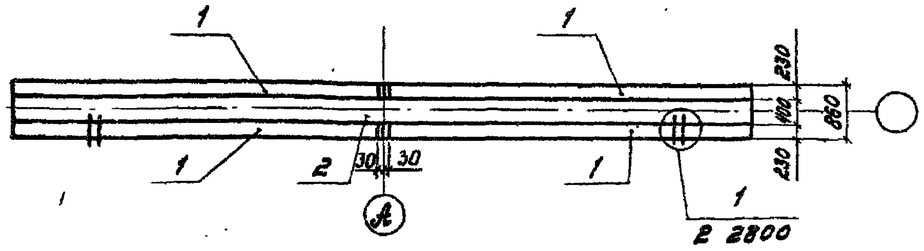

2-2

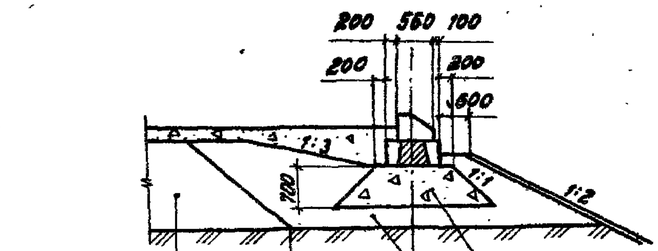

3-3

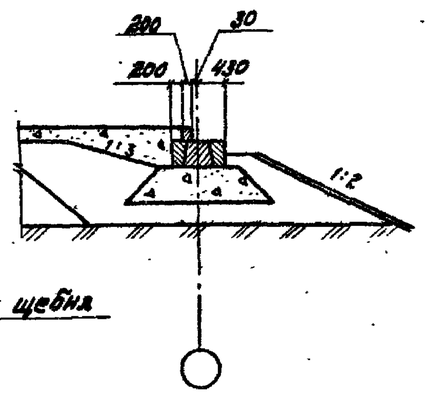

Обозначение	Марка	h, мм	L, мм
3.503.1-75.1 430-01	064.3.6	320	13300
-02	064.4.6		14300
-03	064.5.6		14800
-04	064.6.6		15800
-11	064.3.9	470	13300
-12	064.4.9		14300
-13	064.5.9		14800
-14	064.6.9		15800

1. Недостающие сведения для строительства опоры (Н и др.) принять в соответствии с указаниями таблицы 1 технического описания.
2. Щебеночная подушка показана при расположении подходов в насыпи. При расположении в выемке форму и размер подушки см. 3 3200 (Узел 4).
3. Технические требования см. в техническом описании.

Нач. отд.	Федоров		28.07.87
Гл. констр.	Лаптев		28.07.87
ГИП	Шкляр		28.07.87
Вед. инж.	Хреновская		28.07.87
Инж.	Григорян		28.07.87
Н. контр.	Ткаченко		28.07.87

3.503.1-75.1 430 СБ

Опора береговая 064.3, 064.4, 064.5, 064.6

Схема расположения элементов

Стадия	Лист	Листов
Р		1

БЕЛГИПРОДОР

Копировал

Формат А3

Инв. № подл. | Подпись и дата | Взам. инв. №

Поз.	Обозначение	Наименование	Кол. на исполн. 3.503.1-75.1 510- 01	02	03	04	05	06	Масса ед., кг	Примечание
		Документация								
	3.503.1-75.1 510 СБ	Схема расположения элементов	X	X	X	X	X	X		
		Изделия железобетонные								
1	3.503.1-75.4 1000-01	Блок насадки РН1	4	4	4	4	4	4	1150	
2		Свая сеч. 35×35 см	5	6	7	8	9	10		*
		Участки монолитные								
3	3.503.1-75.2 1100	Ум 1.1-х	1	1	1	1	1	1		1,9 м³
4	3.503.1-75.2 1700	Ум 11	2	2	2	2	2	2		0,01 м³
		Марка	ОП1.1.05-х	ОП1.1.06-х	ОП1.1.07-х	ОП1.1.08-х	ОП1.1.09-х	ОП1.1.10-х		

* Марка и масса свай согласно табл.1 технического описания.

Нач.отд.	Федоров		28.07.87
Гл.констр.	Лаптев		28.07.87
ГИП	Шкляр		28.07.87
Вед.инж.	Хреновская		28.07.87
Инж.	Григорян		28.07.87
[illegible]	[illegible]		[illegible]

3.503.1-75.1 510

Опора промежуточная ОП1.1 Спецификация

Стадия	Лист	Листов
Р.		1

Белгипродор

Инв.№ подл. | Подпись и дата | Взам.инв.№

Копировал Нахимович

Формат А3

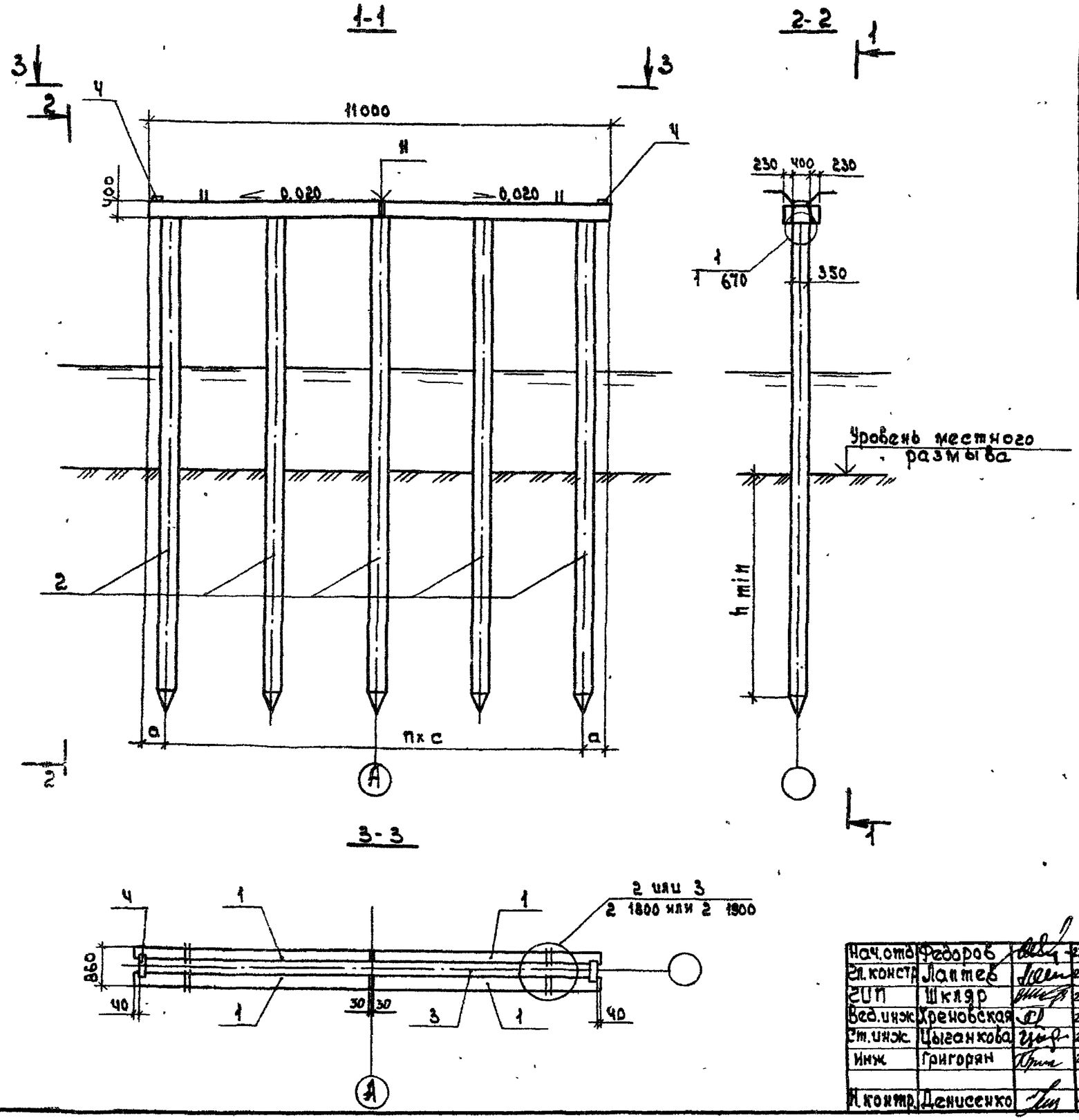

Обозначение	Марка опоры	n	Размеры, мм	
			a	c
3.503.1-75.1 510-01	ОП1.1.05-Х	4	700	2400
-02	ОП1.1.06-Х	5	750	1900
-03	ОП1.1.07-Х	6	550	1650
-04	ОП1.1.08-Х	7	600	1400
-05	ОП1.1.09-Х	8	500	1250
-06	ОП1.1.10-Х	9	550	1100

1. Недостающие сведения для строительства опор (H, h min, исполнение монолитного участка насадки X, марку сваи, нагрузку на нее и др. принять в соответствии с табл. 1 технического описания.

2. Технические требования см. в техническом описании.

Нач.отд.	Федоров		27.07.87
Гл.констр.	Лаптев		27.07.87
ГИП	Шкляр		27.07.87
Вед.инж.	Хреновская		27.07.87
Ст.инж.	Цыганкова		27.07.87
Инж.	Григорян		27.07.87
Н.контр.	Денисенко		27.07.87

3.503.1-75.1 510 СБ

Опора промежуточная ОП 1.1. Схема расположения элементов.

стадия	лист	листов
Р		1

Белгипродор

Инв. № подл. | Подпись и дата | Взам. инв. №

копировал СБ

формат А3

2425-02

Поз.	Обозначение	Наименование	Кол. на испол. 3.503.1-75.1 520-						Масса ед., кг	Приме-чание
			01	02	03	04	05	06		
		Документация								
	3.503.1-75.1 520 СБ	Схема расположения элементов	X	X	X	X	X	X		
		Изделия железобетонные								
1	3.503.1-75.4 1000-02	Блок насадки РН2	4	4	4	4	4	4	1250	
2		Свая сеч. 35×35см	6	7	8	9	10	11		*
		Участки монолитные								
3	3.503.1-75.2 1200	Ум 1.2-Х	1	1	1	1	1	1		2,1 м³
4	3.503.1-75.2 1700	Ум 11	2	2	2	2	2	2		0,01 м³
		Марка	ОП1.2.06-Х	ОП1.2.07-Х	ОП1.2.08-Х	ОП1.2.09-Х	ОП1.2.10-Х	ОП1.2.11-Х		

* Марка и масса свай согласно табл.1 технического описания

Нач.отд.	Федоров		30.07.87
Гл.констр	Лаптев		30.07.87
ГИП	Шкляр		30.07.87
Вед.инж	Хреновская		30.07.87
Инж.	Григорян		30.07.87
Н.контр	Ткаченко		30.07.87

3.503.1-75.1 520

Опора промежуточная ОП 1.2 Спецификация

Стадия	Лист	Листов
Р		1

Белгипродор

Копировал Нахимович

Формат А3

Инв.№подл. | Подпись и дата | Взам.инв.№

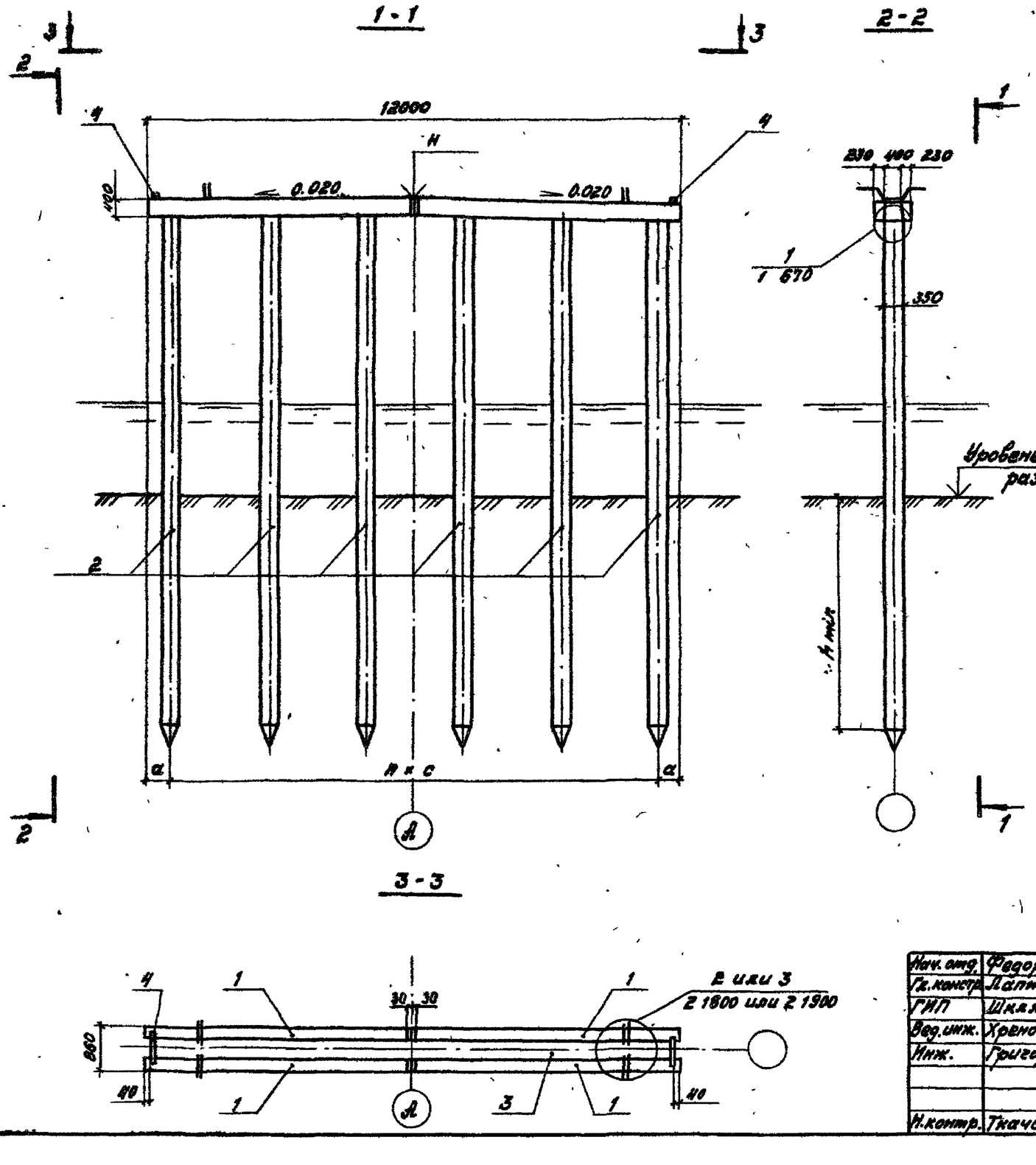

Обозначение	Марка опоры	n	Размеры, мм	
			a	c
3.503.1-75.1 520-01	ОП1.2.06-Х	5	750	2100
-02	ОП1.2.07-Х	6	600	1800
-03	ОП1.2.08-Х	7	750	1500
-04	ОП1.2.09-Х	8	600	1350
-05	ОП1.2.10-Х	9	600	1200
-06	ОП1.2.11-Х	10	500	1100

1. Недостающие сведения для строительства опор (H, h min, исполнение монолитного участка насадки Х.э, марку сваи, нагрузку на нее и др.) принять в соответствии с табл. 1 технического описания.
2. Технические требования см. в техническом описании.

Нач. отд.	Федоров		30.01.87
Гл. констр.	Лаптев		30.01.87
ГИП	Шкляр		30.01.87
Вед. инж.	Хреновская		30.01.87
Инж.	Григорян		30.01.87
Н. контр.	Ткаченко		30.01.87

3.503.1 - 75.1 520 СБ

Опора промежуточная ОП1.2

Схема расположения элементов

Стадия	Лист	Листов
Р		1

Белгипродор

Копировал

Формат А3

Инв. № подл. | Подпись и дата | Взам. инв. №

Поз.	Обозначение	Наименование	Кол. на исполн. 3.503.1-75.1530-							Масса ед. кг	Примечание
			01	02	03	04	05	06	07		
		Документация									
	3.503.1-75.1 530 СБ	Схема расположения элементов	X	X	X	X	X	X	X		
		Изделия железобетонные									
1	3.503.1-75.4 1000-03	Блок насадки РНЗ	4	4	4	4	4	4	4	1400	
2		Свая сеч. 35×35 см	6	7	8	9	10	11	12		*
		Участки монолитные									
3	3.503.1-75.2 1300	Ум 1.3-х	1	1	1	1	1	1	1		2,3 м³
4	3.503.1-75.2 1700	Ум 11	2	2	2	2	2	2	2		0,01 м³
		Марка	ОП1.3.06-х	ОП1.3.07-х	ОП1.3.08-х	ОП1.3.09-х	ОП1.3.10-х	ОП1.3.11-х	ОП1.3.12-х		

* Марка и масса свай согласно табл.1 технического описания.

Инв.№подл. | Подпись и дата | Взам.инв.№

Нач.отд.	Федоров		30.07.87
Гл.констр.	Лаптев		30.07.87
ГИП	Шкляр		30.07.87
Вед. инж.	Хогновская		30.07.87
Инж.	Григорян		30.07.87
Н.контр.	Ткаченко		30.07.87

3.503.1-75.1 530

Опора промежуточная ОП 1.3
Спецификация.

Стадия	Лист	Листов
Р		1

Белгипродор

Копировала [illegible]

Формат А3

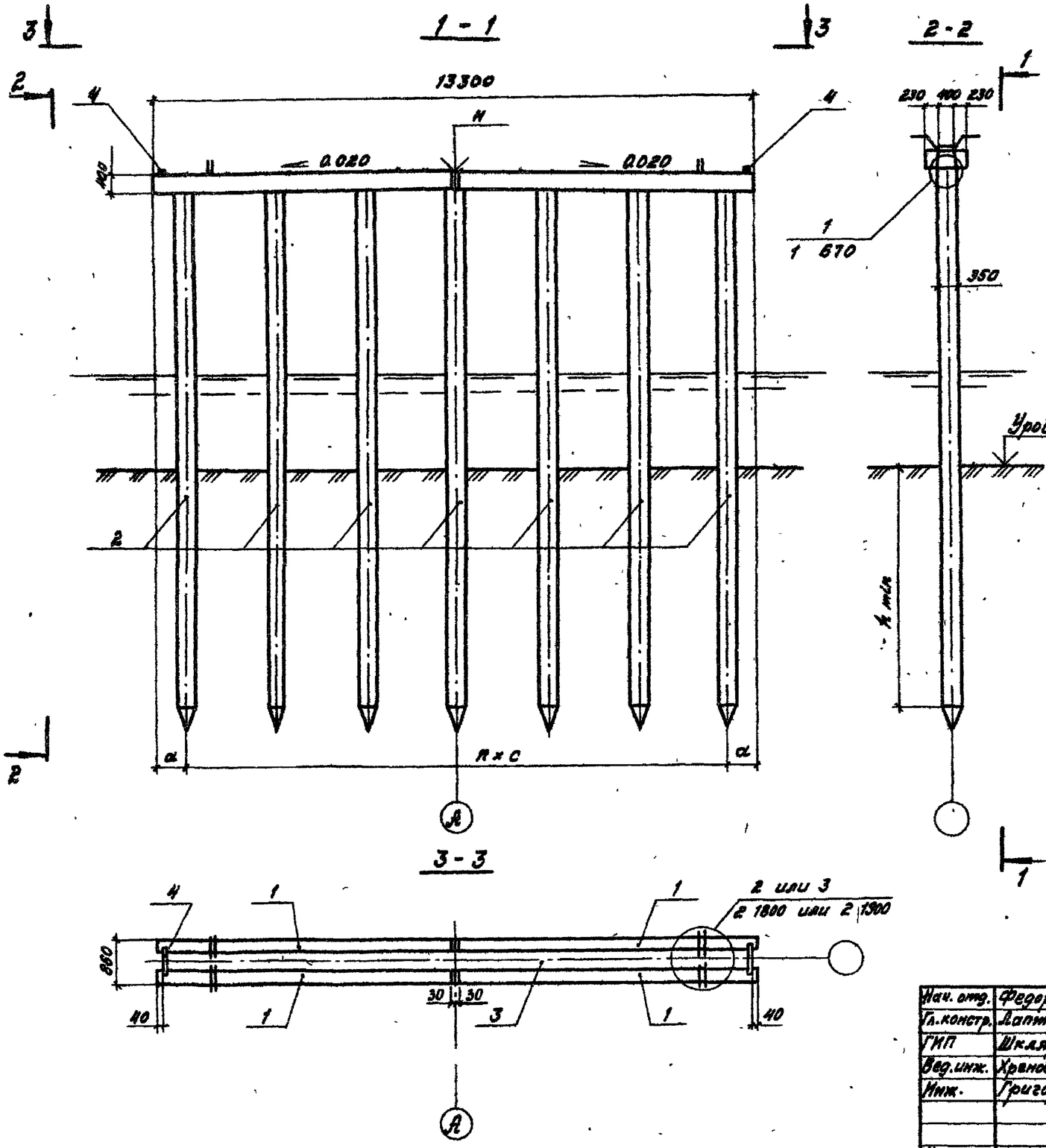

Обозначение	Марка опоры	n	Размеры, мм	
			a	c
3.503.1 - 75.1 530-01	ОП 1.3.06 - X	5	650	2400
-02	ОП 1.3.07 - X	6	650	2000
-03	ОП 1.3.08 - X	7	700	1700
-04	ОП 1.3.09 - X	8	650	1500
-05	ОП 1.3.10 - X	9	530	1360
-06	ОП 1.3.11 - X	10	550	1220
-07	ОП 1.3.12 - X	11	490	1120

1. Недостающие сведения для строительства опор (H, X min, исполнение монолитного участка насадки X, марку сваи, нагрузку на нее и др.) принять в соответствии с табл. 1 технического описания.
2. Технические требования см. в техническом описании.

Нач. отд.	Федоров		30.07.87	3.503.1 - 75.1 530 СБ
Гл. констр.	Лаптев		30.07.87	
ГИП	Шкляр		30.07.87	
Вед. инж.	Хреновская		30.07.87	Опора промежуточная ОП 1.3
Инж.	Григорян		30.07.87	Схема расположения элементов
Н. контр.	Ткаченко		30.07.87	

Стадия	Лист	Листов
Р		1

Гипродор

Копировал

Формат А3

Поз.	Обозначение	Наименование	Кол. на исполн. 3.503.1-75.1 540- 01	02	03	04	05	06	07	08	Масса ед., кг	Примечание
		Документация										
	3.503.1-75.1 540 сб	Схема расположения элементов	X	X	X	X	X	X	X	X		
		Изделия железобетонные										
1	3.503.1-75.4 1000-04	Блок насадки РНЧ	4	4	4	4	4	4	4	4	1500	
2		Свая сеч. 35×35 см	6	7	8	9	10	11	12	13		*
		Участки монолитные										
3	3.503.1-75.2 1400	УМ 1.4-Х	1	1	1	1	1	1	1	1		2,5 м³
4	3.503.1-75.2 1700	УМ 11	2	2	2	2	2	2	2	2		0,01 м³
Марка			ОП1.4.06-Х	ОП1.4.07-Х	ОП1.4.08-Х	ОП1.4.09-Х	ОП1.4.10-Х	ОП1.4.11-Х	ОП1.4.12-Х	ОП1.4.13-Х		

* Марка и масса свай согласно табл. 1 технического описания.

Инв. № подл. | Подпись и дата | Взам. инв. №

Нач. отд.	Федоров		29.07.87
Гл. констр.	Лаптев		29.07.87
ГИП	Шкляр		29.07.87
Вед. инж.	Хренобская		29.07.87
Инж.	Григорян		29.07.87
Н. контр.	Ткачэнко		29.07.87

3.503.1-75.1 540

Опора промежуточная ОП 1.4
Спецификация

Стадия	Лист	Листов
Р		1

Белгипродор

Копировал

Формат А3

1-1

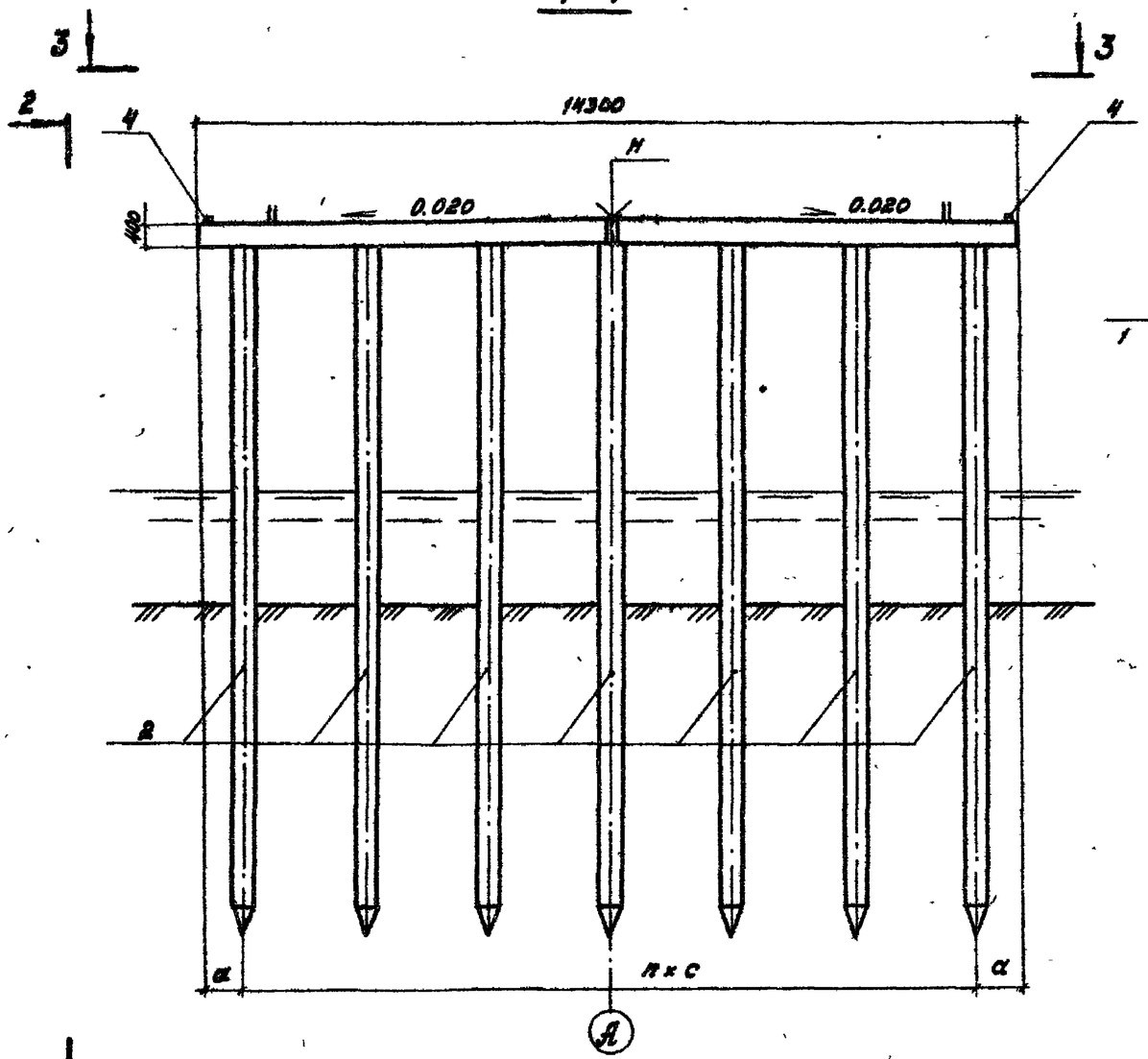

2-2

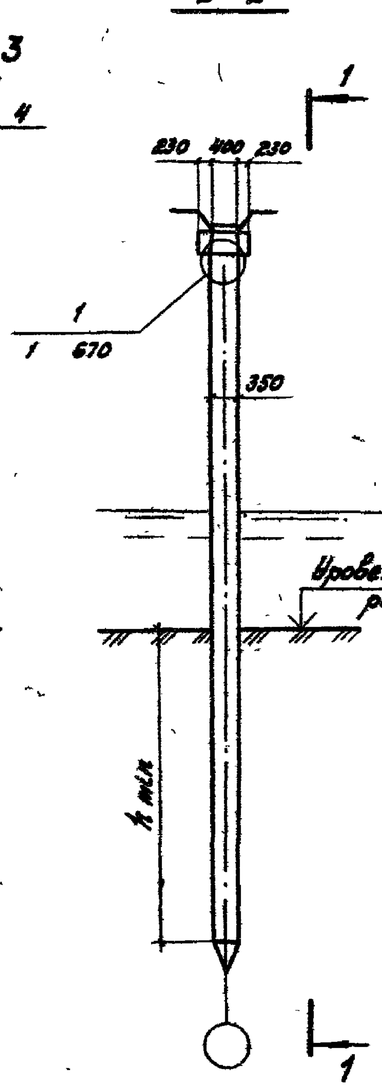

Обозначение	Марка опоры	n	Размеры, мм	
			a	c
3.503.1-75.1 540-01	ОП1.4.06-Х	5	900	2500
-02	ОП1.4.07-Х	6	850	2100
-03	ОП1.4.08-Х	7	840	1860
-04	ОП1.4.09-Х	8	550	1650
-05	ОП1.4.10-Х	9	580	1460
-06	ОП1.4.11-Х	10	550	1320
-07	ОП1.4.12-Х	11	550	1200
-08	ОП1.4.13-Х	12	550	1100

1. Недостающие сведения для строительства опор (H, hmin, исполнение монолитного участка насадки Х, марку сваи, нагрузку на нее и др.) принять в соответствии с табл. 1 технического описания.
2. Технические требования см. в техническом описании.

3-3

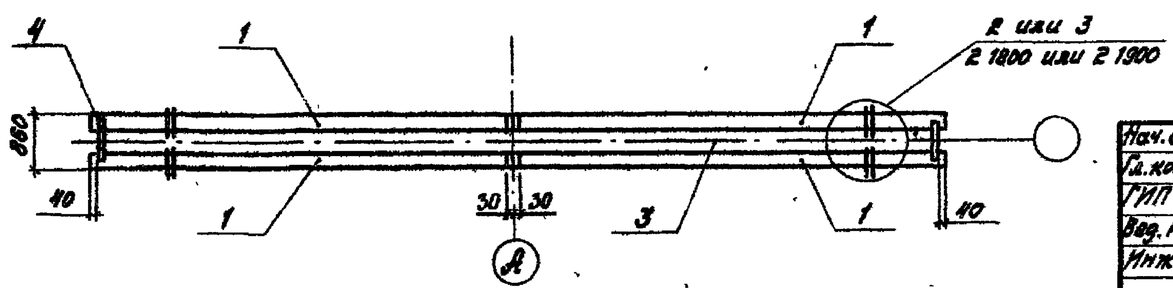

Нач. отд.	Федоров		30.07.87
Гл. констр.	Лаптев		30.07.87
ГИП	Шкляр		30.07.87
Вед. инж.	Хреновская		30.07.87
Инж.	Григорян		30.07.87
Н. контр.	Ткаченко		30.07.87

3.503.1-75.1\540 СБ

Опора промежуточная ОП1.4

Схема расположения элементов

Стадия	Лист	Листов
Р		1

Белгипродор

Копировал

Формат А3

Инв. № подл. | Подпись и дата | Взам. инв. №

Поз	Обозначение	Наименование	Кол. на исполн. 3.503.1-75.1 550-								Масса ед, кг	Примечание
			01	02	03	04	05	06	07	08		
		Документация										
	3.503.1-75.1 550 сб	Схема расположения элементов										
		Изделия железобетонные										
1	3.503.1-75.4 1000-05	Блок насадки РН5	4	4	4	4	4	4	4	4	1550	
2		Свая сеч. 35×35см	7	8	9	10	11	12	13	14		*
		Участки монолитные										
3	3.503.1-75.2 1500	Ум 1.5-Х	1	1	1	1	1	1	1	1		2,6 м³
4	3.503.1-75.2 1700	Ум 11	2	2	2	2	2	2	2	2		0,01 м³
Марка			ОП1.5.07-Х	ОП1.5.08-Х	ОП1.5.09-Х	ОП1.5.10-Х	ОП1.5.11-Х	ОП1.5.12-Х	ОП1.5.13-Х	ОП1.5.14-Х		

* Марка и масса свай согласно табл 1 технического описания.

Нач отд	Федоров		30.07.87
Гл.констр	Лаптев		30.07.87
ГИП	Шкляр		30.07.87
Вед.инж	Хренковская		30.07.87
Ст инж	Григорян		30.07.87
Исполн	Семисенко		30.07.87

3.503.1-75.1 550

Опора промежуточная ОП 1.5
Спецификация

стадия	лист	листов
Р		1

Белгипродор

Инв.№ подл. | Подпись и дата | Взам.инв.№

1-1

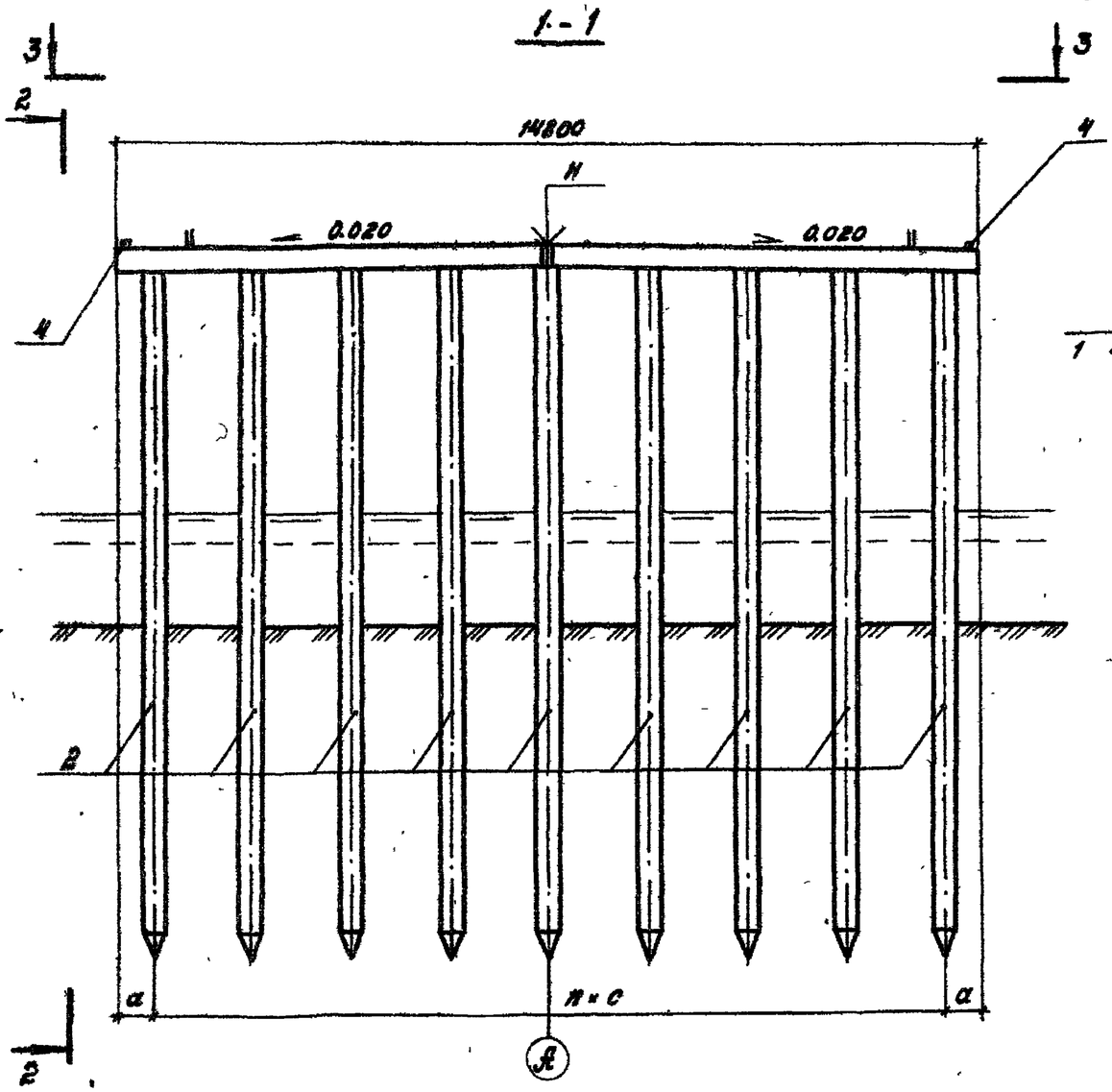

2-2

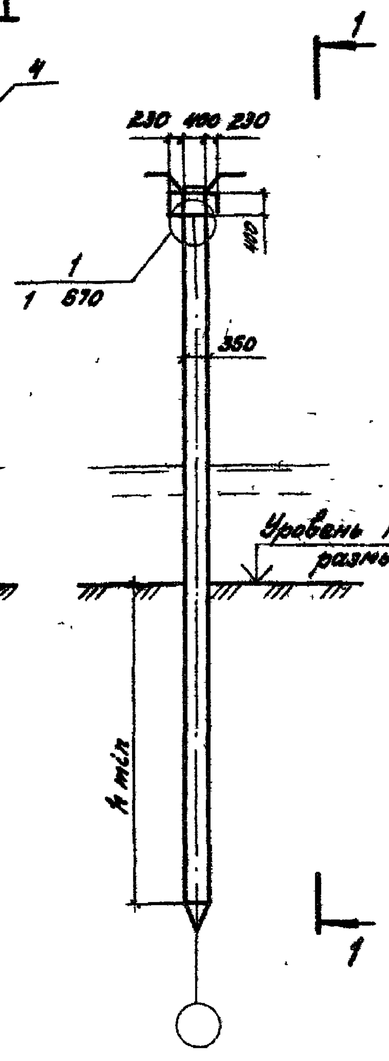

Обозначение	Марка опоры	n	Размеры, мм a	c
3.503.1-75.1 950-01	ОП 1.5.07-Х	6	800	2200
-02	ОП 1.5.08-Х	7	750	1900
-03	ОП 1.5.09-Х	8	600	1700
-04	ОП 1.5.10-Х	9	650	1570
-05	ОП 1.5.11-Х	10	650	1350
-06	ОП 1.5.12-Х	11	580	1240
-07	ОП 1.5.13-Х	12	500	1150
-08	ОП 1.5.14-Х	13	510	1060

1. Недостающие сведения для строительства опор (H, h min, исполнение монолитного участка насадки Х, марку сваи, нагрузку на нее и др.) принять в соответствии с табл. 1 технического описания.
2. Технические требования см. в техническом описании.

3-3

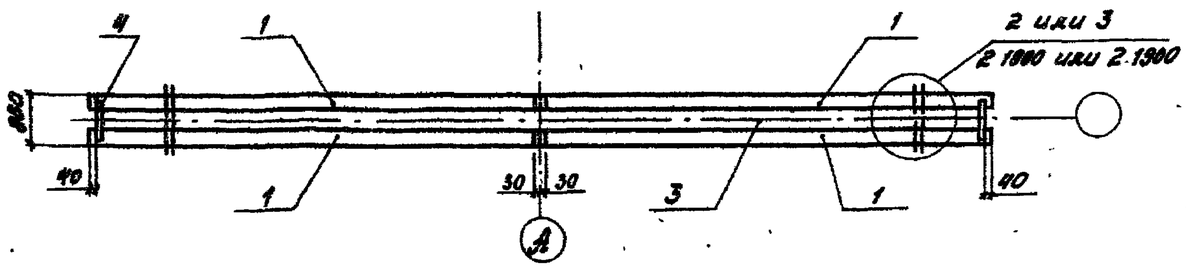

Нач. отд.	Федоров		30.07.87
Гл. констр.	Лаптев		30.07.87
ГИП	Шкляр		30.07.87
Вед. инж.	Хреновская		30.07.87
Инж.	Григорян		30.07.87
Н. контр.	Ткаченко		30.07.87

3.503.1-75.1 550 СБ

Опора промежуточная ОП 1.5

Схема расположения элементов

Стадия	Лист	Листов
Р		1

Белгипродор

Копировал

Формат А3

Инв. № подл. | Подпись и дата | Взам. инв. №

Поз.	Обозначение	Наименование	Кол. на испол. 3.503.1-75.1 560- 01	02	03	04	05	06	07	08	Масса ед, кг	Примечание
		Документация										
	3.503.1-75.1 560 СБ	Схема расположения элементов	X	X	X	X	X	X	X	X		
		Изделия железобетонные										
1	3.503.1-75.4 1000-06	Блок насадки РН 6	4	4	4	4	4	4	4	4	1650	
2		Свая сеч. 35×35 см	7	8	9	10	11	12	13	14		*
		Участки монолитные										
3	3.503.1-75.2 1600	Ум 1.6-Х	1	1	1	1	1	1	1	1		2,8 м³
4	3.503.1-75.2 1700	Ум 11	2	2	2	2	2	2	2	2		0,01 м³
		Марка	ОП1.6.07-Х	ОП1.6.08-Х	ОП1.6.09-Х	ОП1.6.10-Х	ОП1.6.11-Х	ОП1.6.12-Х	ОП1.6.13-Х	ОП1.6.14-Х		

* Марка и масса свай согласно табл. 1 технического описания.

Нач.отд	Федоров		30.07.87
Гл.констр	Лаптев		30.07.87
ГИП	Шкляр		30.07.87
Вед.инж.	Хреновская		30.07.87
Инж.	Григорян		30.07.87
Н.контр.	Ткаченко		30.07.87

3.503.1-75.1 560

Опора промежуточная ОП 1.6 Спецификация.

Стадия	Лист	Листов
Р		1

Белгипродор

Копировала

Формат А4

Инв.№ подл. | Подпись и дата | Взам.инв.№

1 - 1

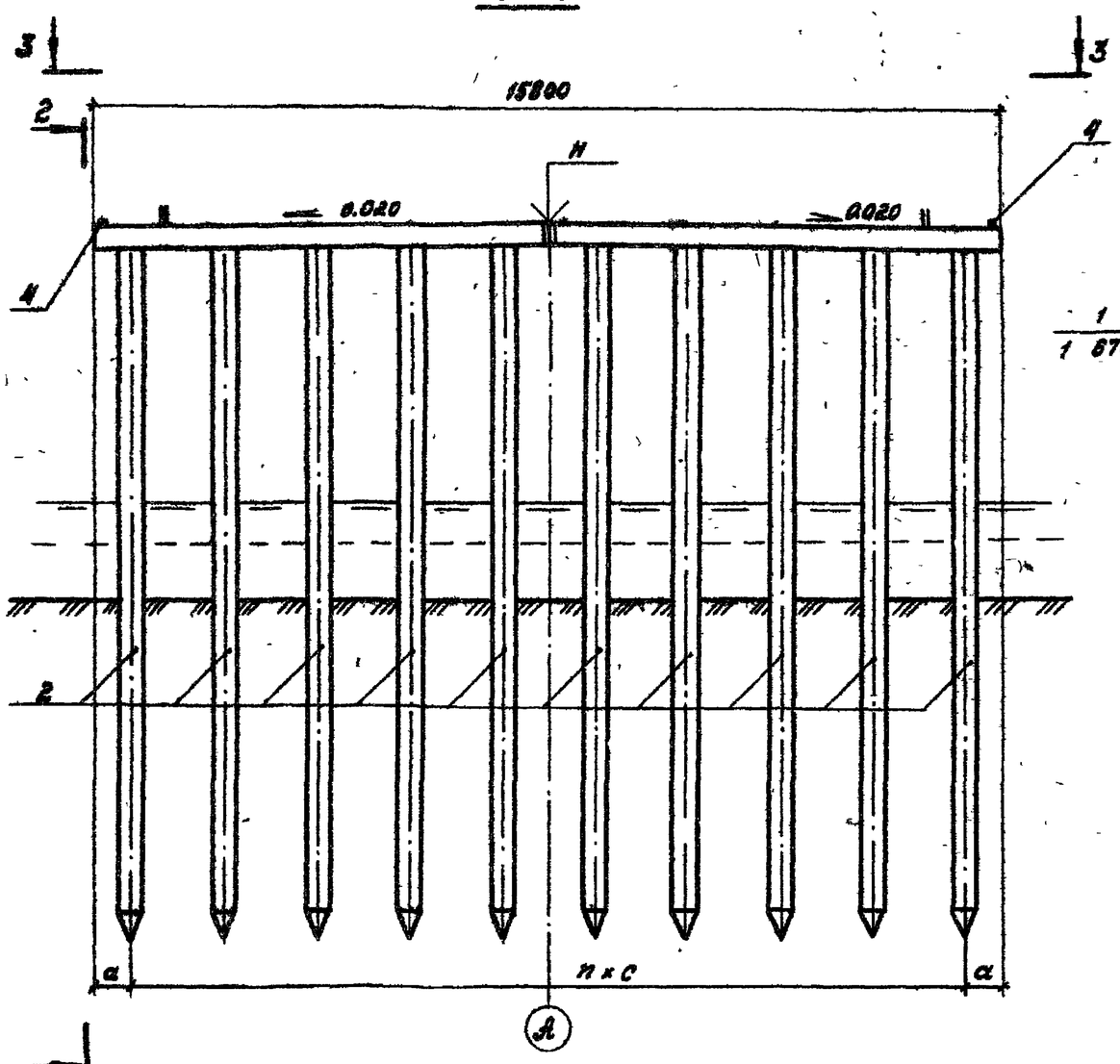

2 - 2

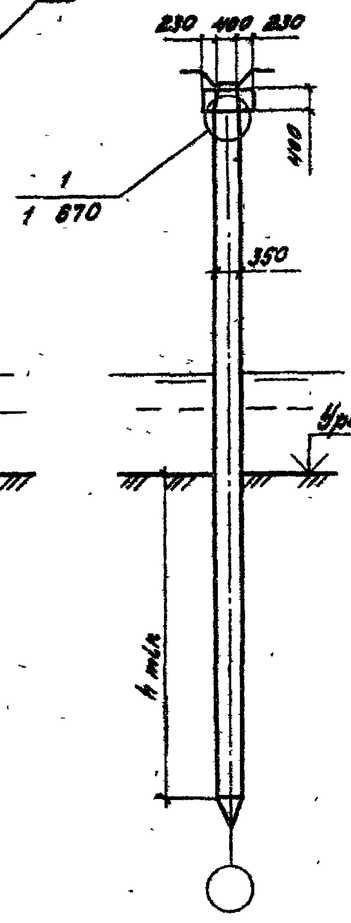

Обозначение	Марка опоры	n	Размеры, мм	
			a	c
3.503.1 - 75.1 580-01	ОП1.6.07 - X	6	990	2350
-02	ОП1.6.08 - X	7	690	2060
-03	ОП1.6.09 - X	8	700	1800
-04	ОП1.6.10 - X	9	700	1600
-05	ОП1.6.11 - X	10	650	1460
-06	ОП1.6.12 - X	11	630	1340
-07	ОП1.6.13 - X	12	580	1220
-08	ОП1.6.14 - X	13	490	1140

1. Недостающие сведения для строительства опор (H, h min, исполнение монолитного участка насадки X, марку сваи, нагрузку на нее и др.) принять в соответствии с табл. 1 технического описания.
2. Технические требования см. в техническом описании.

3 - 3

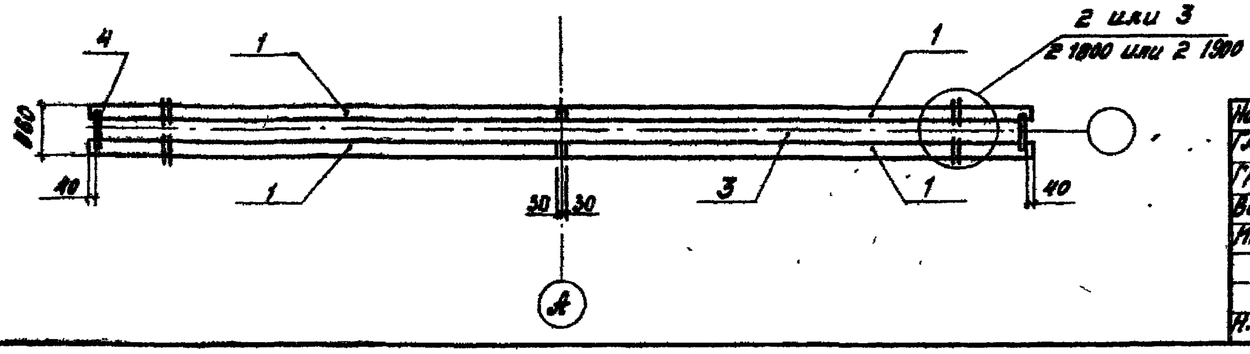

Нач. отд.	Федоров		30.07.87
Гл. констр.	Лаптев		30.07.87
ГИП	Шкляр		30.07.87
Вед. инж.	Хреновская		30.07.87
Инж.	Гриворян		30.07.87
Н. контр.	Ткаченко		30.07.87

3.503.1 - 75.1 580 СБ

Опора промежуточная ОП 1.6

Схема расположения элементов

Стадия	Лист	Листов
Р		1

Белгипродор

Копировал Т. Зайцева

Формат А3

Инв. № подл. | Подпись и дата | Взам. инв. №

Поз.	Обозначение	Наименование	Кол. на исполн. 3.503.1-75.1 610 - 01	02	03	04	05	Масса ед., кг	Примечание
		Документация							
	3.503.1-75.1 610 06	Схема расположения элементов	X	X	X	X	X		
		Изделия железобетонные							
1	3.503.1-75.4 1000 - 01	Блок насадки РН1	4	4	4	4	4	1150	
2		Свая сеч. 35×35 см	6	7	8	9	10		*
		Участки монолитные							
3	3.503.1 – 75.2 1100	УМ 1.1 – Х	1	1	1	1	1		1,9 м³
4	3.503.1 – 75.2 9000	УМ 9. Х₁	2	2	2	2	2		**
5	3.503.1 – 75.2 1700	УМ 11	2	2	2	2	2		0,01 м³
		Марка	ОП2.1.06.Х-Х₁	ОП2.1.07.Х-Х₁	ОП2.1.08.Х-Х₁	ОП2.1.09.Х-Х₁	ОП2.1.10.Х-Х₁		

* Марка и масса свай согласно табл 1 технического описания.

** Объем бетона см. на 2 9000 в зависимости от исполнения УМ9. Х₁

Нач отд.	Федоров		30.07.87
Гл.констр.	Лаптев		30.07.87
ГИП	Шкляр		30.07.87
Вед инж.	Хреновская		30.07.87
Инж	Григорян		30.07.87
Н контр	Ткаченко		30.07.87

3.503.1 - 75.1 610

Опора промежуточная ОП2.1 Спецификация

Стадия	Лист	Листов
Р		1

Белгипродор

Копировал

Формат А3

Инв № подл | Подпись и дата | Взам. инв. №

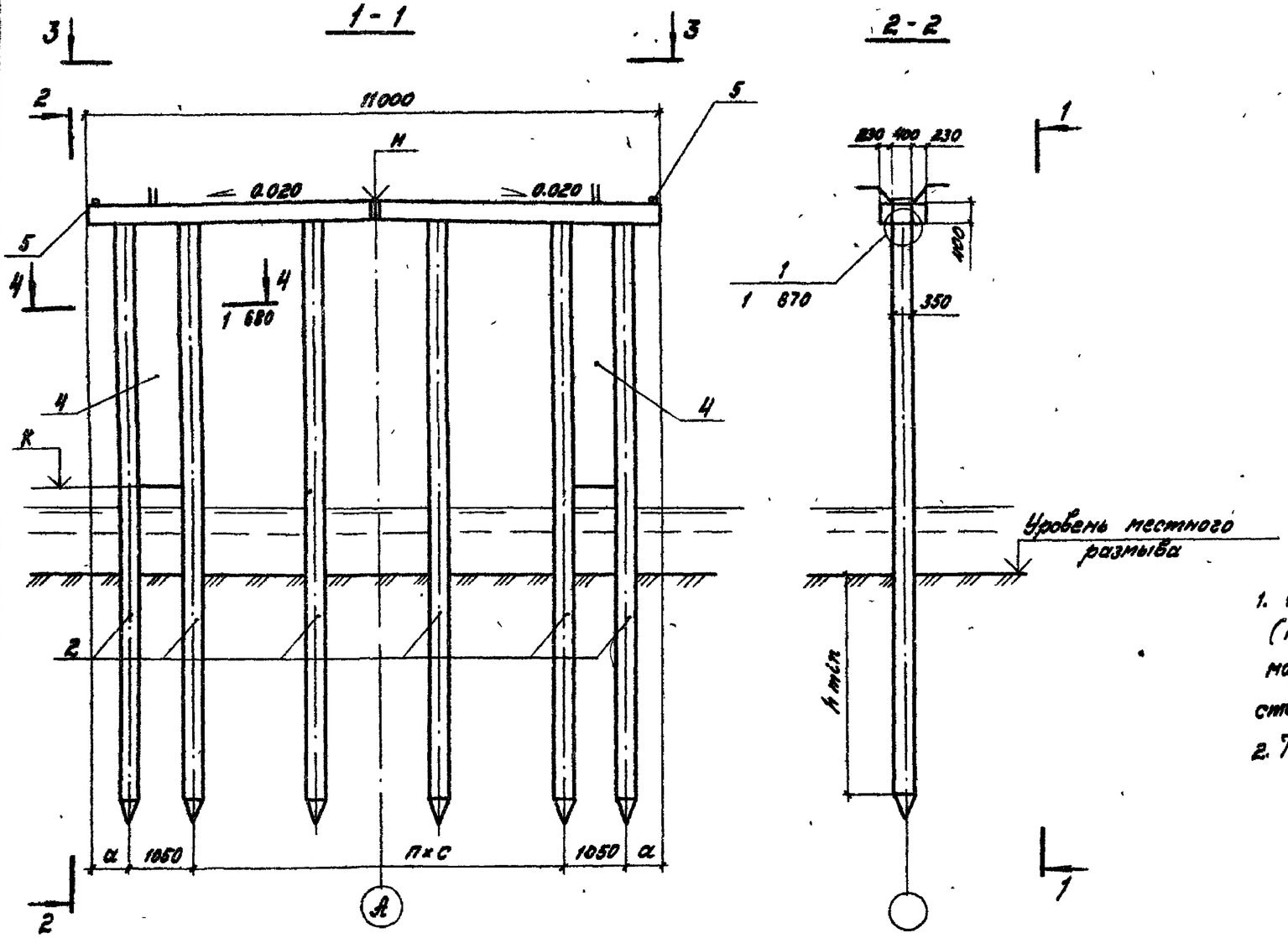

Обозначение	Марка опоры	n	Размеры, мм a	c
3.503.1 - 75.1 610-01	ОП2.1.06.Х-Х₁	3	850	2400
-02	ОП2.1.07.Х-Х₁	4	850	1800
-03	ОП2.1.08.Х-Х₁	5	700	1500
-04	ОП2.1.09.Х-Х₁	6	550	1300
-05	ОП2.1.10.Х-Х₁	7	600	1100

1. Недостающие сведения по строительству опор (H, K, h min, исполнение монолитных участков Х и Х₁, марку сваи, нагрузку на нее и др.) принять в соответствии с указаниями табл. 1 технического описания.
2. Технические требования см. в техническом описании.

Нач. отд.	Федоров		30.07.87
Гл. констр.	Лаптев		30.07.87
ГИП	Шкляр		30.07.87
Вед. инж.	Хренобская		30.07.87
Инж.	Григорян		30.07.87
Н. контр.	Ткаченко		30.07.87

3.503.1 - 75.1 610 сб

Опора промежуточная ОП 2.1
Схема расположения элементов

Стадия	Лист	Листов
Р		1

Белгипродор

Копировал П. Зайцев

Формат А3

9425-09

Инв. № подл. | Подпись и дата | Взам. инв. №

Поз.	Обозначение	Наименование	Кол. на испол 3.503.1-75(620- 01	02	03	04	05	Масса ед., кг	Примечание
		Документация							
	3.503.1-75.1 620 СБ	Схема расположения элементов	×	×	×	×	×		
		Изделия железобетонные							
1	3.503.1-75.4 1000-02	Блок насадки РН2	4	4	4	4	4	1250	
2		Свая сеч 35×35см	7	8	9	10	11		*
		Участки монолитные							
3	3.503.1-75.2 1200	Ум 1.2-х	1	1	1	1	1		2.1 м³
4	3.503.1-75.2 9000	Ум 9.x_1	2	2	2	2	2		**
5	3.503.1-75.2 1700	Ум 11	2	2	2	2	2		0.01 м³

Марка	ОП2.07Х-x_1	ОП2.08Х-x_1	ОП2.09Х-x_1	ОП2.10Х-x_1	ОП2.11Х-x_1	

*Марка и масса свай согласно табл.1 технического описания

**Объем бетона см. на 2 9000 в зависимости от исполнения Ум 9.x_1

Нач.отд.	Федоров		30.07.87
Гл.констр	Лаптев		30.07.87
ГИП	Шкляр		30.07.87
Вед.инж.	Хреновская		30.07.87
Ст.инж.	Григорян		30.07.87
Н.контр.	Данилевич		30.07.87

3.503.1-75.1 620

Опора промежуточная ОП 2.2 Спецификация

стадия	лист	листов
Р		1

Белгипродор

Инв.№ подл. | Подпись и дата | Взам.инв.№

Копировал

Формат А3

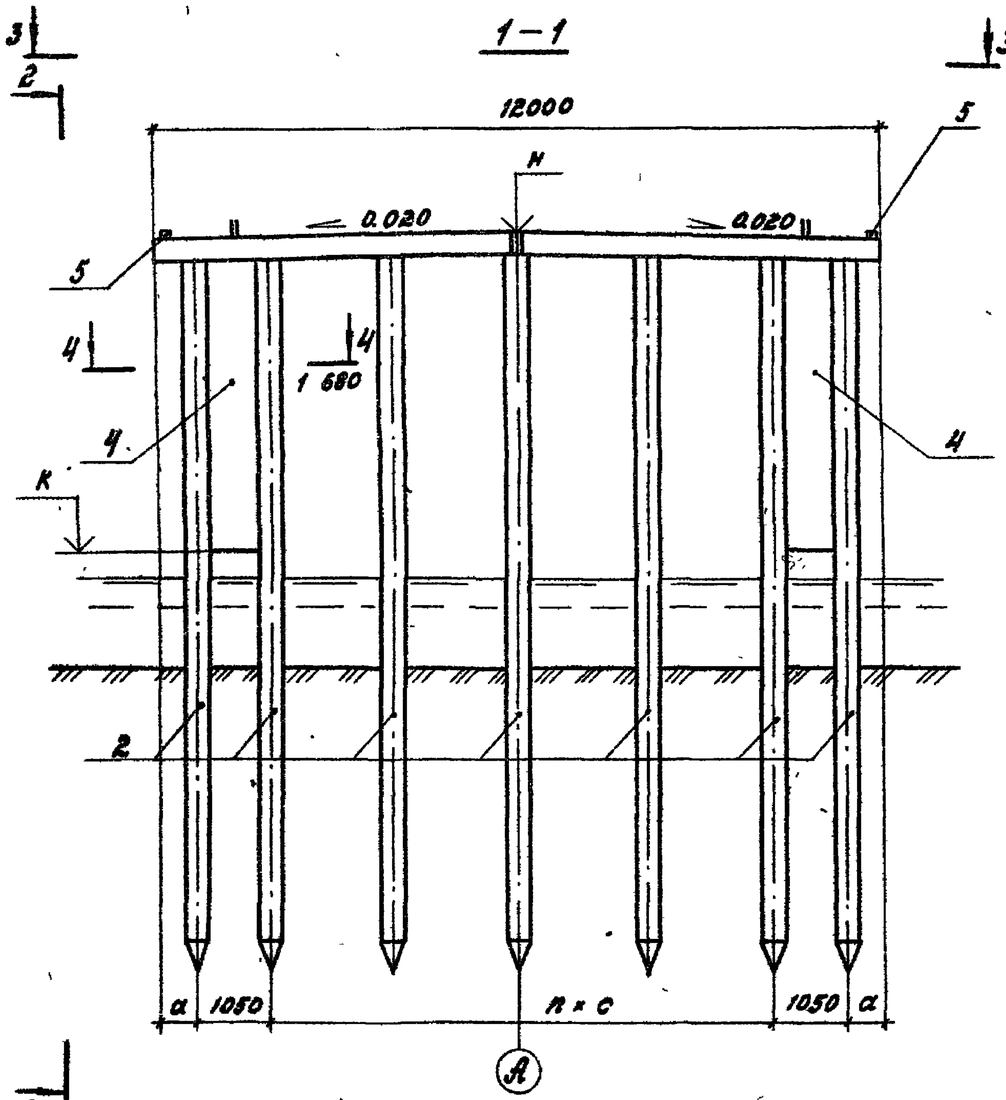

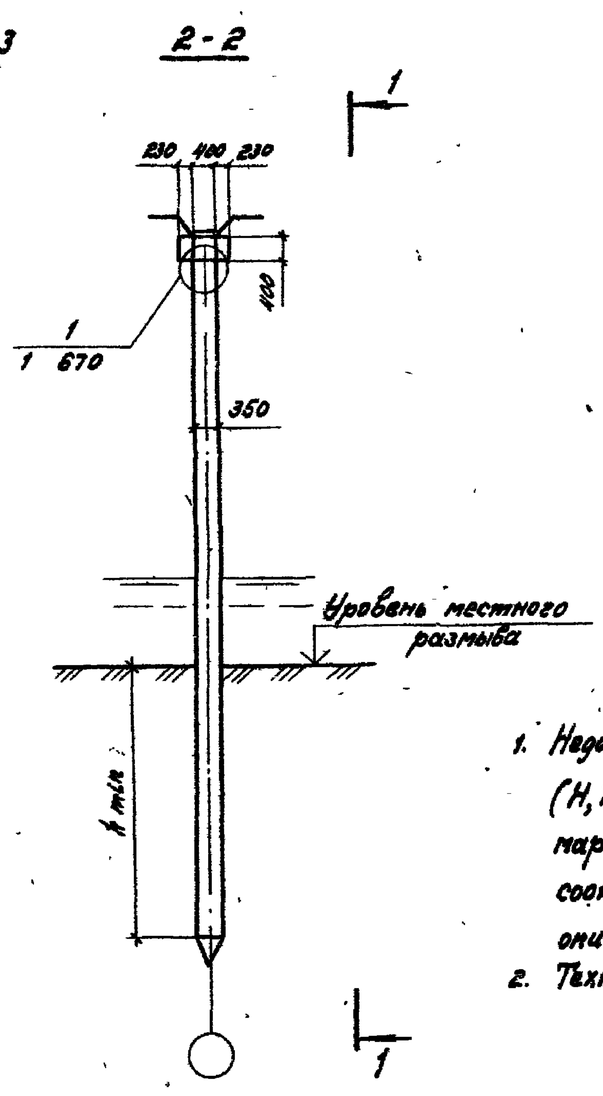

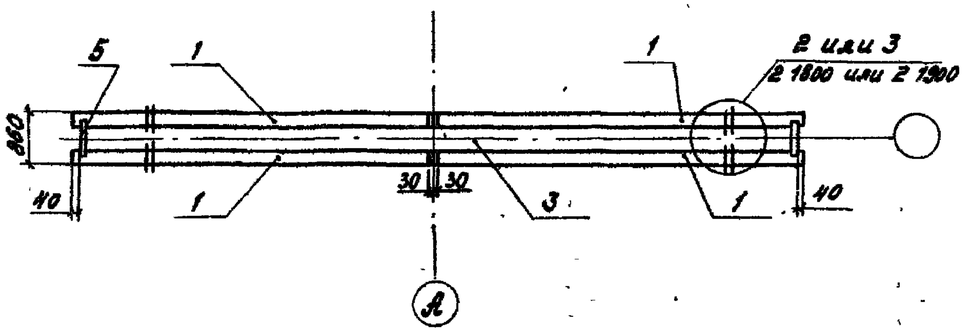

Обозначение	Марка опоры	n	Размеры, мм	
			α	c
3.503.1-75.1 620-01	ОП2.2.07.Х-Х₁	4	550	2200
-02	ОП2.2.08.Х-Х₁	5	700	1700
-03	ОП2.2.09.Х-Х₁	6	750	1400
-04	ОП2.2.10.Х-Х₁	7	750	1200
-05	ОП2.2.11.Х-Х₁	8	550	1100

1. Недостающие сведения по строительству опор (H, K, hmin, исполнение монолитных участков X и X₁, марку сваи, нагрузку на нее и др.) принять в соответствии с указаниями табл.1 технического описания.
2. Технические требования см. в техническом описании.

Нач.отд.	Федоров		30.07.87
Гл.констр.	Лаптев		30.07.87
ГИП	Шкляр		30.07.87
Вед.инж.	Хреновская		30.07.87
Инж.	Григорян		30.07.87
Н.контр.	Ткаченко		30.07.87

3.503.1-75.1 620 ОБ

Опора промежуточная ОП2.2
Схема расположения элементов

Стадия	Лист	Листов
Р		1

Белгипродор

Копировал Формат А3

Инв.№ подл. | Подпись и дата | Взам.инв.№

Поз.	Обозначение	Наименование	Кол. на исполн. 3.503.1-75.1630- 01	02	03	04	05	06	Масса ед, кг	Примечание
		Документация								
	3.503.1-75 .1 630 СБ	Схема расположения элементов	X	X	X	X	X	X	-	
		Изделия железобетонные								
1	3.503.1-75 .4 1000-03	Блок насадки РН3	4	4	4	4	4	4	1400	
2		Свая сеч. 35×35 см	7	8	9	10	11	12		*
		Участки монолитные								
3	3.503.1-75 .2 1300	Ум 1.3-х	1	1	1	1	1	1		2,3 м³
4	3.503.1-75 .2 9000	Ум 9.х,	2	2	2	2	2	2		**
5	3.503.1-75 .2 1700	Ум 11	2	2	2	2	2	2		0,01 м³
		Марка	Ст2.3.02.Х-Х1	Ст2.3.08.Х-Х1	Ст2.3.09.Х-Х1	Ст2.3.10.Х-Х1	Ст2.3.11.Х-Х1	Ст2.3.12.Х-Х1		

* Марка и масса свай согласно табл. 1 технического описания.

** Объем бетона см. на ℓ 9000 в зависимости от исполнения Ум 9.х,

Нач. отд.	Федоров		29.07.87
Гл. констр.	Лаптев		29.07.87
ГИП	Шкляр		29.07.87
Вед. инж.	Хреновская		29.07.87
Инж	Григорян		29.07.87
Н. контр.	Гриценко		29.07.87

3.503.1-75.1 630

Опора промежуточная ОП 2.3
Спецификация

Стадия	Лист	Листов
Р		1

Белгипродор

Копировал

формат А3

Инв.№ подл. | Подпись и дата | Взам. инв.№

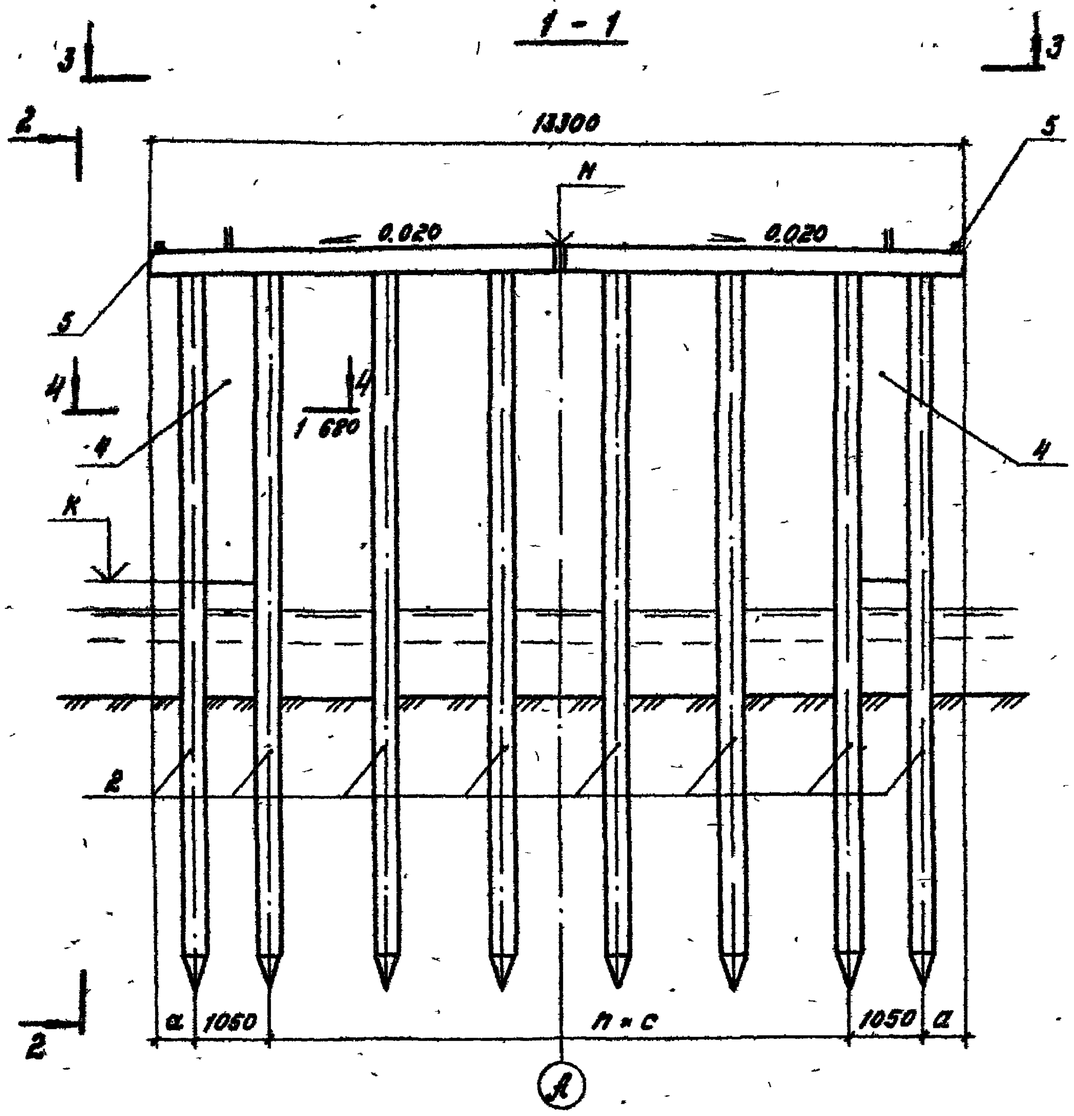

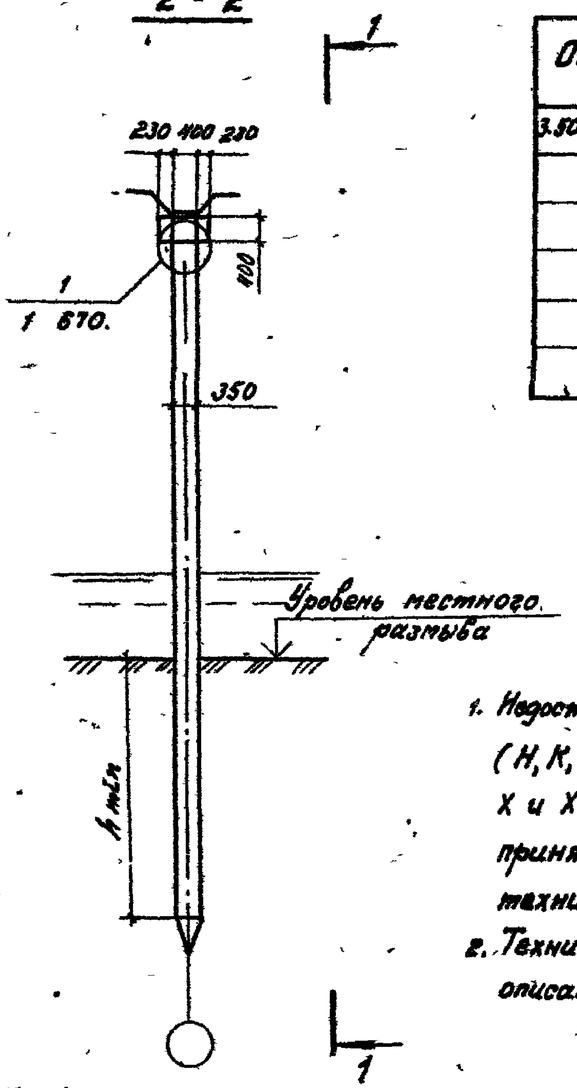

Обозначение	Марка опоры	n	Размеры, мм	
			a	c
3.503.1-75.1 630-01	ОП2.3.07.X - X₁	4	800	2400
-02	ОП2.3.08.X - X₁	5	850	1900
-03	ОП2.3.09.X - X₁	6	800	1600
-04	ОП2.3.10.X - X₁	7	700	1400
-05	ОП2.3.11.X - X₁	8	800	1200
-06	ОП2.3.12.X - X₁	9	650	1100

1. Недостающие сведения по строительству опор (H, K, h min, исполнение монолитных участков X и X₁, марку сваи, нагрузку на нее и др.) принять в соответствии с указаниями табл.1 технического описания.
2. Технические требования см. в техническом описании.

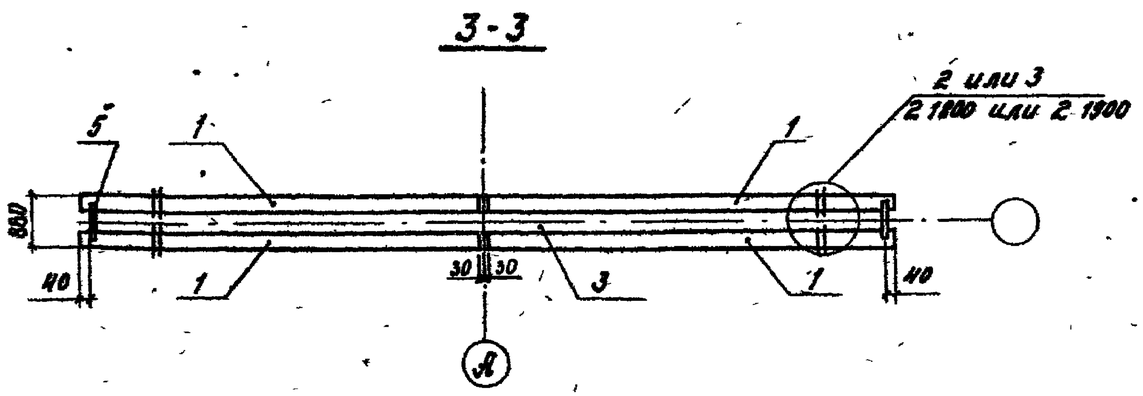

Нач.отд.	Федоров		29.07.87
Гл.констр.	Лаптев		29.07.87
ГИП	Шкляр		29.07.87
Вед.инж.	Хреновская		29.07.87
Инж.	Григорян		29.07.87
Н.контр.	Ткаченко		29.07.87

3.503.1 - 75.1 630 СБ

Опора промежуточная ОП 2.3

Схема расположения элементов

Стадия	Лист	Листов
р		1

Белгипродор

Копировал

Формат А3

2425-02

Инв. № подл. | Подпись и дата | Взам. инв. №

Поз.	Обозначение	Наименование	Кол. на исполн. 3.503.1-75.1 640- 01	02	03	04	05	06	Масса ед., кг	Примечание
		Документация								
	3.503.1-75.1 640 СБ	Схема расположения элементов	X	X	X	X	X	X		
		Изделия железобетонные								
1	3.503.1-75.4 1000-04	Блок насадки РН4	4	4	4	4	4	4	1500	
2		Свая свч. 35×35 см	8	9	10	11	12	13		*
		Участки монолитные								
3	3.503.1-75.2 1400	УМ 1.4-X	1	1	1	1	1	1		2,5 м³
4	3.503.1-75.2 9000	УМ 9.X₁	2	2	2	2	2	2		**
5	3.503.1-75.2 1700	УМ 11	2	2	2	2	2	2		0,01 м³
	Марка		ОП2.4.08.X-X₁	ОП2.4.09.X-X₁	ОП2.4.10.X-X₁	ОП2.4.11.X-X₁	ОП2.4.12.X-X₁	ОП2.4.13.X-X₁		

* Марка и масса свай согласно табл. 1 технического описания.

** Объем бетона ст. на 2 9000 в зависимости от исполнения УМ9.X₁

Инв. № подл. | Подпись и дата | Взам. инв. №

Нач. отд.	Федоров		29.07.87
Гл. констр.	Лаптев		29.07.87
ГИП	Шкляр		29.07.87
Вед. инж.	Хренковская		29.07.87
Инж.	Григорян		29.07.87
Н. контр.	Ткаченко		29.07.87

3.503.1-75.1 640

Опора промежуточная ОП2.4
Спецификация

Стадия	Лист	Листов
Р		1

Белгипродор

Копировал

Формат А3

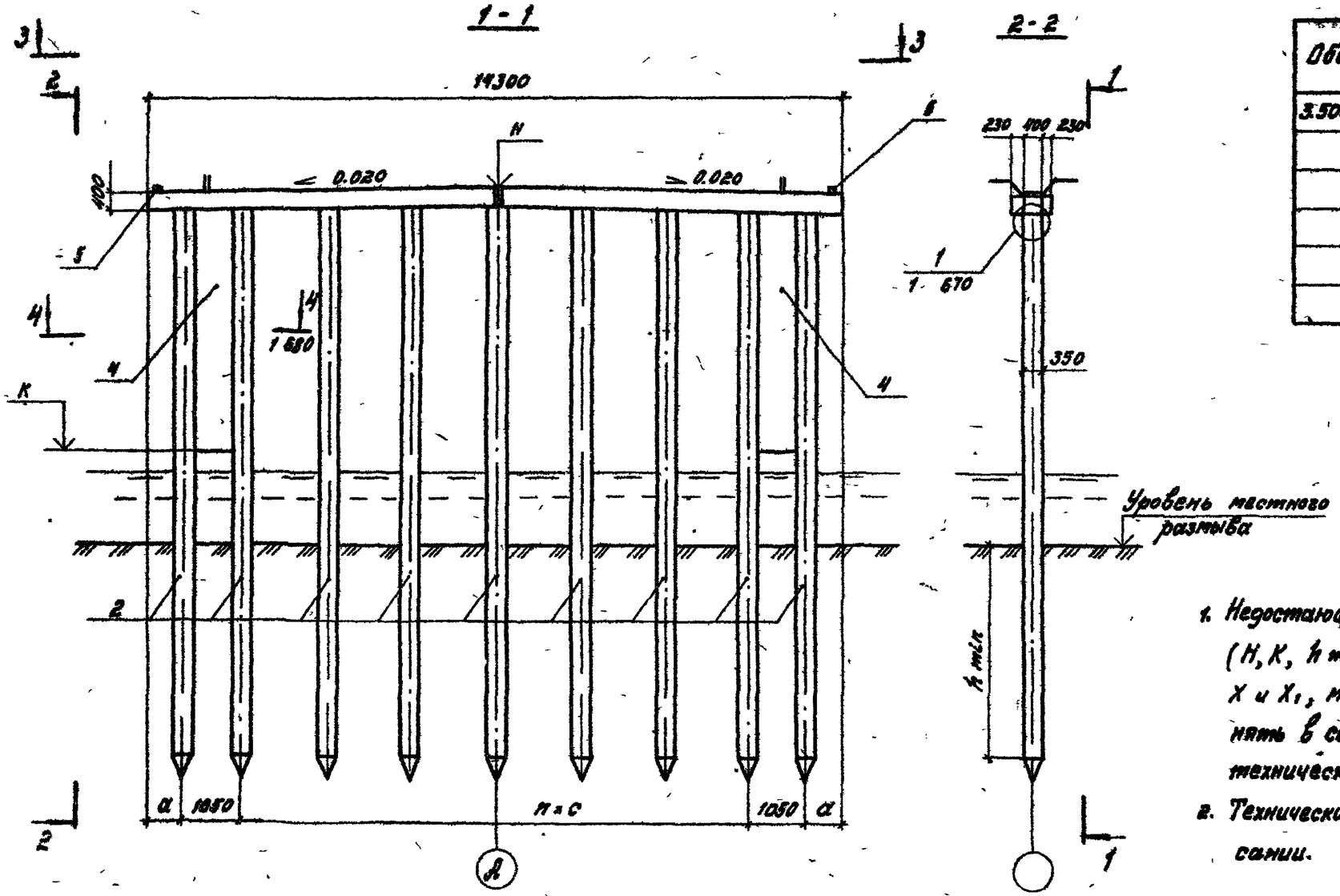

Обозначение	Марка опоры	n	Размеры, мм	
			a	c
3.503.1 - 75.1 640-01	ОП2.4.08.Х - Х₁	5	850	2100
-02	ОП2.4.09.Х - Х₁	6	700	1800
-03	ОП2.4.10.Х - Х₁	7	850	1500
-04	ОП2.4.11.Х - Х₁	8	500	1400
-05	ОП2.4.12 Х - Х₁	9	700	1200
-06	ОП2.4.13.Х - Х₁	10	600	1100

1. Недостающие сведения по строительству опор (H, K, h min, исполнение монолитных участков Х и Х₁, марку сваи, нагрузку на нее и др.) принять в соответствии с указаниями табл. 1 технического описания.
2. Технические требования см. в техническом описании.

Нач. отд.	Федоров		22.07.87
Гл. констр.	Лаптев		22.07.87
ГИП	Шкляр		27.07.87
Вед. инж	Хреновская		22.07.87
Инж.	Григорян		27.07.87
Н. контр.	Ткаченко		22.07.87

3.503.1 - 75.1 640 СБ

Опора промежуточная ОП 2.4

Схема расположения элементов

Стадия	Лист	Листов
р		1

Белгипродор

Копировал

Формат А3

2425-02

Инв. № подл. | Подпись и дата | Взам. инв. №

Поз.	Обозначение	Наименование	Кол. на исполн. 3.503.1-75.1 650- 01	02	03	04	05	06	Масса ед., кг	Примечание
		Документация								
	3.503.1-75.1 650 СБ	Схема расположения элементов	X	X	X	X	X	X		
		Изделия железобетонные								
1	3.503.1-75.4 1000-05	Блок насадки РН5	4	4	4	4	4	4	1550	
2		Свая сеч. 35×35 см	8	9	10	11	12	13		*
		Участки монолитные								
3	3.503.1-75.2 1500	УМ 1.5-Х	1	1	1	1	1	1		2,6 м³
4	3.503.1-75.2 9000	УМ 9.Х₁	2	2	2	2	2	2		**
5	3.503.1-75.2 1700	УМ 11	2	2	2	2	2	2		0,01 м³
		Марка	ОП2.5.02.Х-Х₁	ОП2.5.08.Х-Х₁	ОП2.5.10.Х-Х₁	ОП2.5.11.Х-Х₁	ОП2.5.12.Х-Х₁	ОП2.5.13.Х-Х₁		

* Марка и масса свай согласно таб.1 технического описания

** Объем бетона см. на 2 9000 в зависимости от исполнения УМ 9.Х₁.

Инв. № подл. | Подпись и дата | Взам. инв. №

Нач. отд.	Федоров		28.07.87
Гл. констр.	Лаптев		28.07.87
ГИП	Шкляр		28.07.87
Вед. инж.	Хреновская		28.07.87
Инж.	Григорян		28.07.87
Н. контр.	Ткаченко		28.07.87

3.503.1-75.1 650

Опора промежуточная ОП 2.5
Спецификация

Стадия	Лист	Листов
Р		1

Белгипродор

Копировал

Формат А3

1 - 1

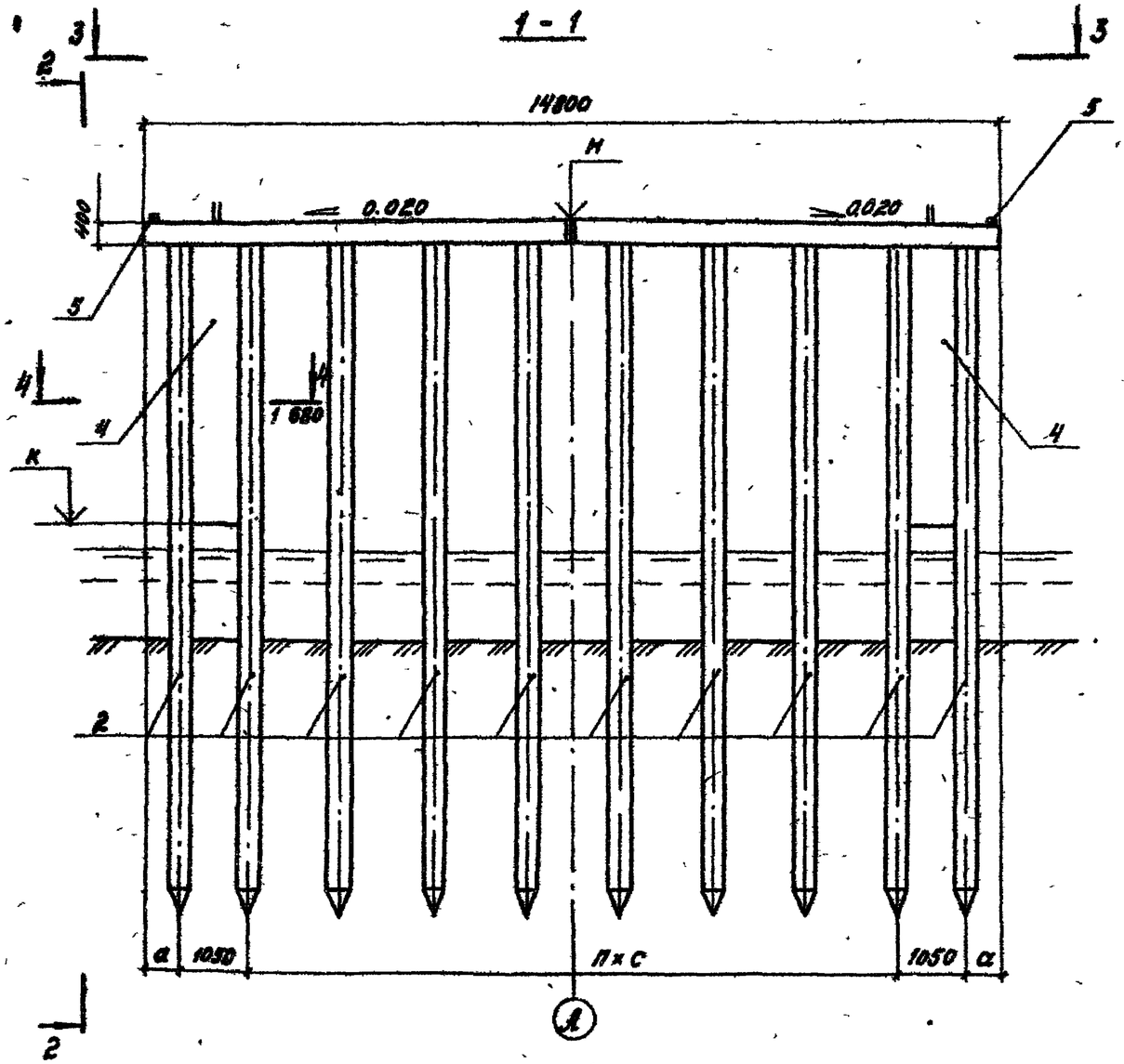

2 - 2

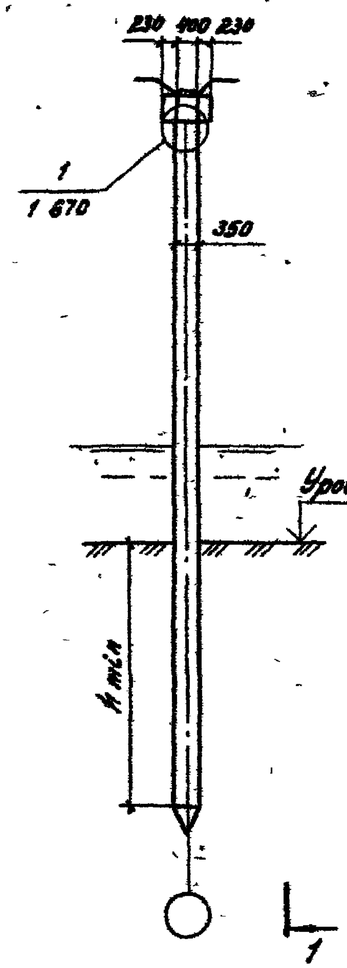

3 - 3

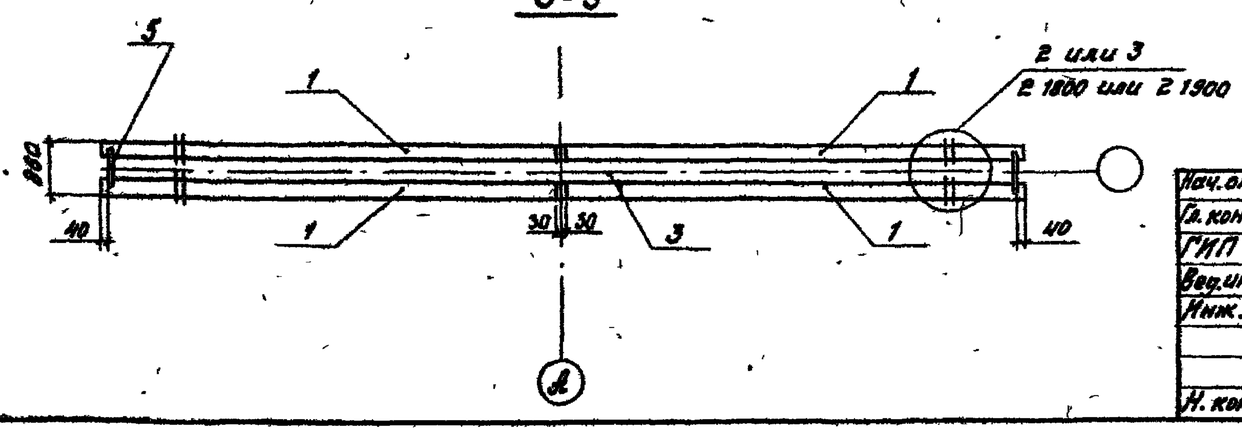

Обозначение	Марка опоры	n	Размеры, мм a	c
3.503.1 - 75.1 650-01	ОП2.5.08. X - X,	5	650	2200
-02	ОП2.5.09. X - X,	6	650	1900
-03	ОП2.5.10. X - X,	7	750	1600
-04	ОП2.5.11. X - X,	8	750	1400
-05	ОП2.5.12. X - X,	9	500	1300
-06	ОП2.5.13. X - X,	10	650	1100

1. Недостающие сведения по строительству опор (H, K, h min, исполнение монолитных участков X и X_1, марку сваи, нагрузку на нее и др.) принять в соответствии с указаниями табл. 1 технического описания.
2. Технические требования см. в техническом описании.

Нач. отд	Федоров		28.07.87
Гл. констр.	Лаптев		28.07.87
ГИП	Шкляр		28.07.87
Вед. инж.	Хреновская		28.07.87
Инж.	Григорян		28.07.87
Н. контр.	Ткаченко		28.07.87

3.503.1 - 75.1 650 СБ

Опора промежуточная ОП2.5

Схема расположения элементов

Стадия	Лист	Листов
Р		1

Белгипродор

Копировал

Формат А3

Инв. № подл. | Подпись и дата | Взам. инв. №

Поз.	Обозначение	Наименование	Кол. на исполн. 3.503.1-75.1 660- 01	02	03	04	05	06	07	Масса ед., кг	Примечание
		Документация									
	3.503.1 - 75.1 660 сб	Схема расположения элементов	X	X	X	X	X	X	X		
		Изделия железобетонные									
1	3.503.1 - 75.4 1000 - 06	Блок насадки РН6	4	4	4	4	4	4		1650	
2		Свая сеч. 35 × 35 см	8	9	10	11	12	13			*
		Участки монолитные									
3	3.503.1 - 75.2 1600	УМ 1.6 - Х	1	1	1	1	1	1			2,8 м³
4	3.503.1 - 75.2 9000	УМ 9.Х₁	2	2	2	2	2	2			**
5	3.503.1 - 75.2 1700	УМ 11	2	2	2	2	2	2			0,01 м³
		Марка	ОП2.6.08.Х-Х₁	ОП2.6.09.Х-Х₁	ОП2.6.10.Х-Х₁	ОП2.6.11.Х-Х₁	ОП2.6.12.Х-Х₁	ОП2.6.13.Х-Х₁	ОП2.6.14.Х-Х₁		

* Марка и масса свай согласно табл. 1 технического описания.

** Объем бетона см. на 2 9000 в зависимости от исполнения УМ 9.Х₁.

Нач. отд.	Федоров	[signature]	28.07.87
Гл. констр.	Лаптев	[signature]	28.07.87
ГИП	Шкляр	[signature]	28.07.87
Вед. инж.	Хреновская	[signature]	28.07.87
Инж.	Григорян	[signature]	28.07.87
Н. контр.	Ткаченко	[signature]	28.07.87

3.503.1 - 75.1 660

Опора промежуточная ОП 2.6 Спецификация

Стадия	Лист	Листов
р		1

Белгипродор

Копировал [signature]

Формат А3

Инв. № подл. | Подпись и дата | Взам. инв. №

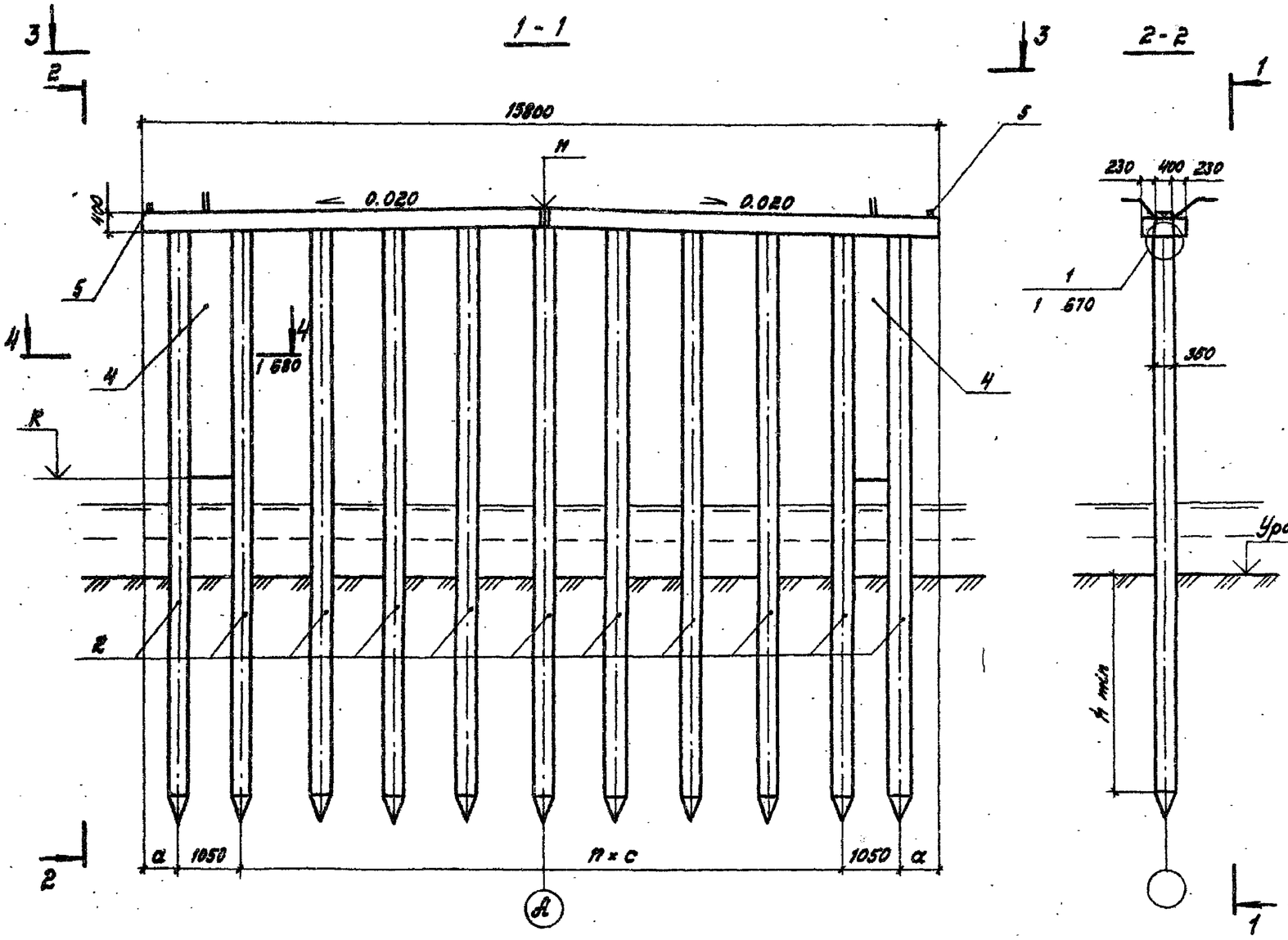

Обозначение	Марка опоры	n	Размеры, мм	
			a	c
3.503.1 - 75.1 660-01	ОП 2.6.08. X - X₁	5	850	2400
-02	ОП 2.6.09. X - X₁	6	850	2000
-03	ОП 2.6.10. X - X₁	7	550	1800
-04	ОП 2.6.11. X - X₁	8	850	1500
-05	ОП 2.6.12. X - X₁	9	550	1400
-06	ОП 2.6.13. X - X₁	10	850	1200
-07	ОП 2.6.14. X - X₁	11	800	1100

1. Недостающие сведения по строительству опор (H, K, h min, исполнение монолитных участков X и X₁, марку сваи, нагрузку на нее и др.) принять в соответствии с указаниями табл. 1 технического описания.
2. Технические требования см. в техническом описании.

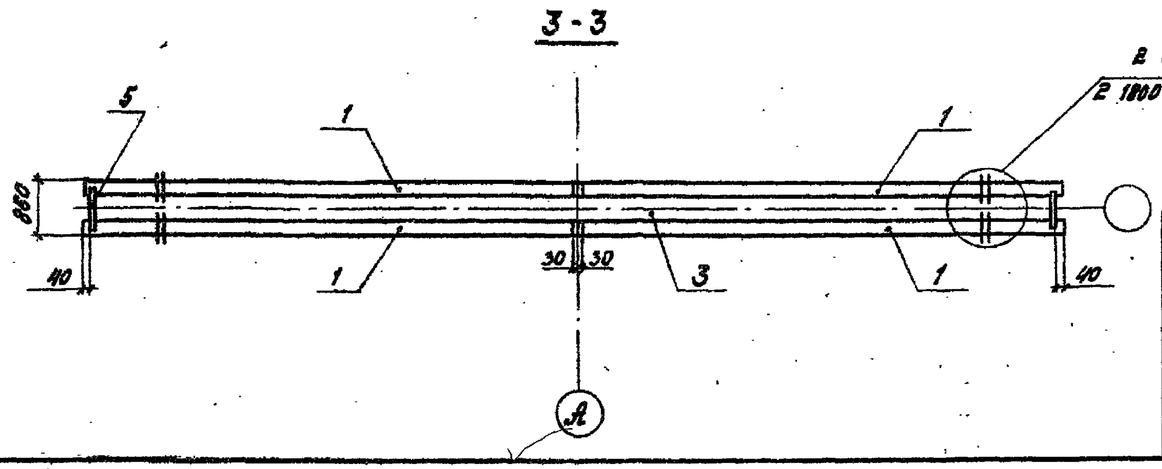

Нач. отд.	Федоров		28.07.87
Гл. констр.	Лаптев		28.07.87
ГИП	Шкляр		28.07.87
Вед. инж.	Хреновская		28.07.87
Инж.	Григорян		28.07.87
Н. контр.	Ткаченко		28.07.87

3.503.1 - 75.1 660 СБ

Опора промежуточная ОП 2.6

Схема расположения элементов

Стадия	Лист	Листов
р		1

Белгипродор

Копировал

Формат А3

Инв. № подл. | Подпись и дата | Взам. инв. №

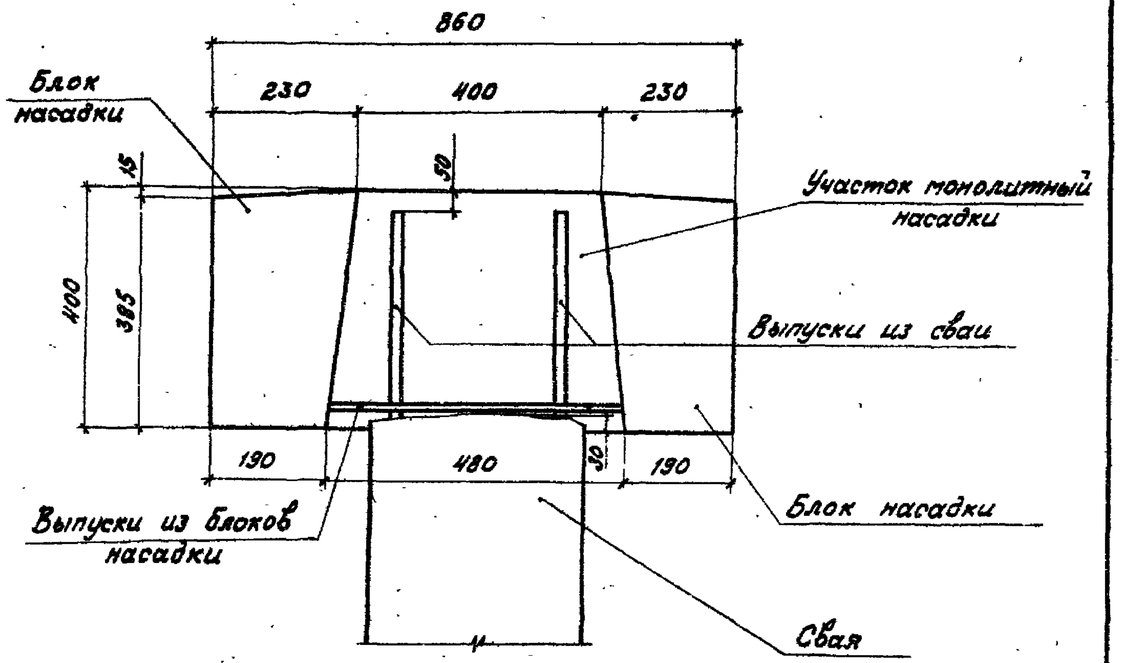

Нач.отд.	Федоров		28.07.87
Гл.констр.	Лаптев		28.07.87
ГИП	Шкляр		28.07.87
Вед.инж.	Хреновская		28.07.87
Инж.	Григорян		28.07.87
Н.контр.	Ткаченко		28.07.87

3.503.1 - 75.1 670

Узел 1
Сопряжение сваи с насадкой

Стадия	Лист	Листов
Р		1

Белгипродор

Копировал Т. Зайц Формат А4

Инв.№ подл. | Подпись и дата | Взам.инв.№

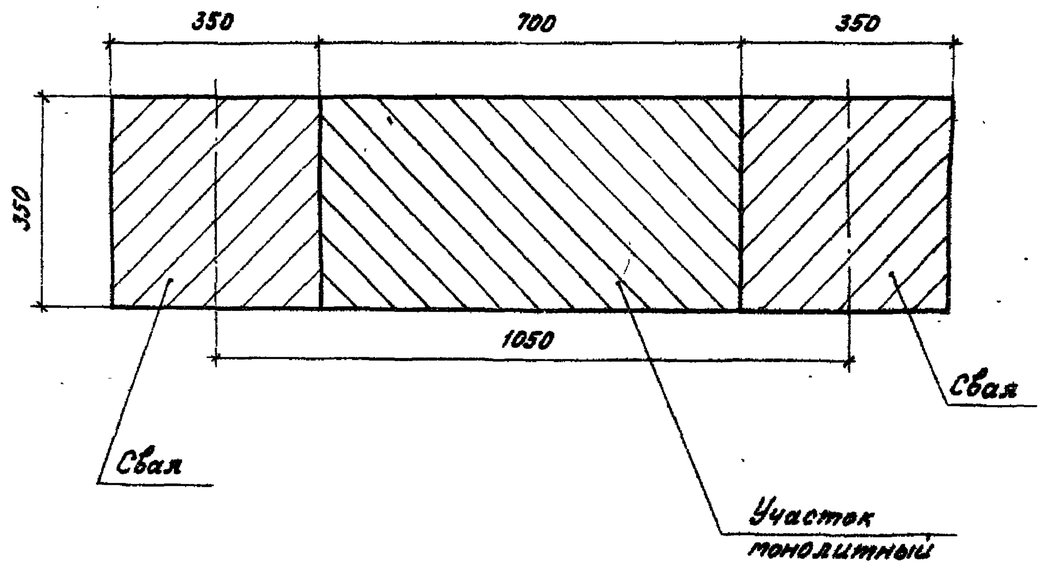

Нач.отд.	Федоров		28.07.87
Гл.констр.	Лаптев		28.07.87
ГИП	Шкляр		28.07.87
Вед.инж.	Хреновская		28.07.87
Инж.	Кенько		28.07.87
Н.контр.	Ткаченко		28.07.87

3.503.1 - 75.1 680

Разрез 4-4
Опора промежуточная ОП2

Стадия	Лист	Листов
Р		1

Белгипродор

Копировал Т. Зайц Формат А4

Инв.№ подл. | Подпись и дата | Взам.инв.№

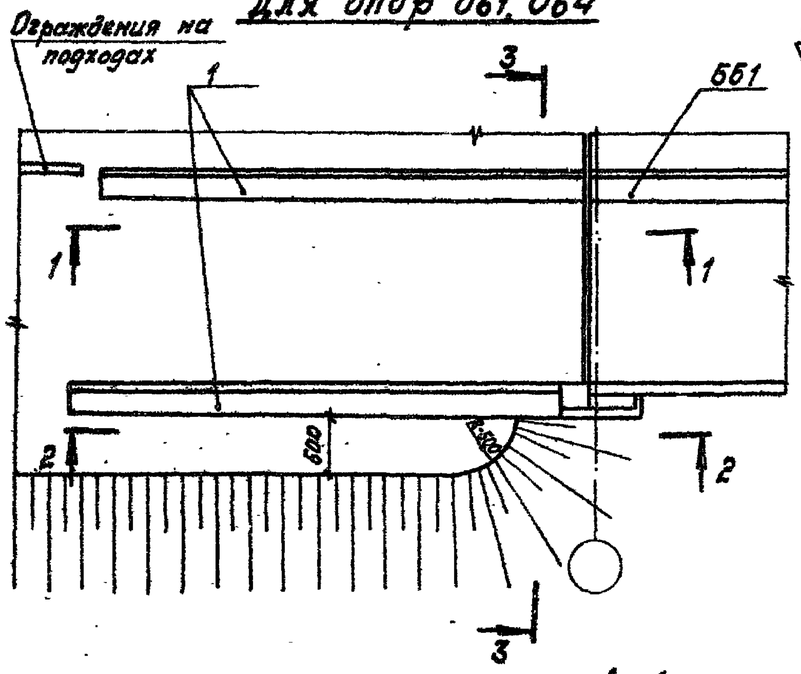

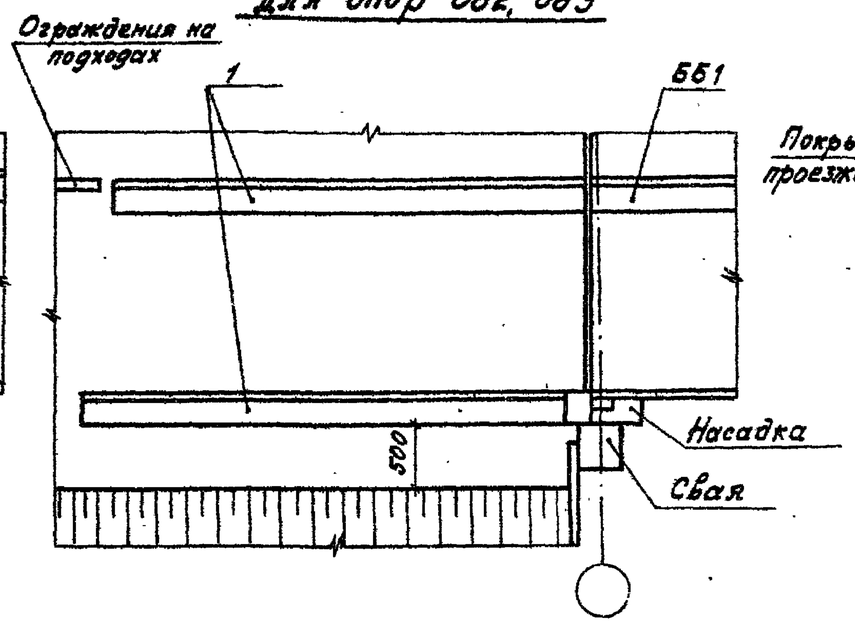

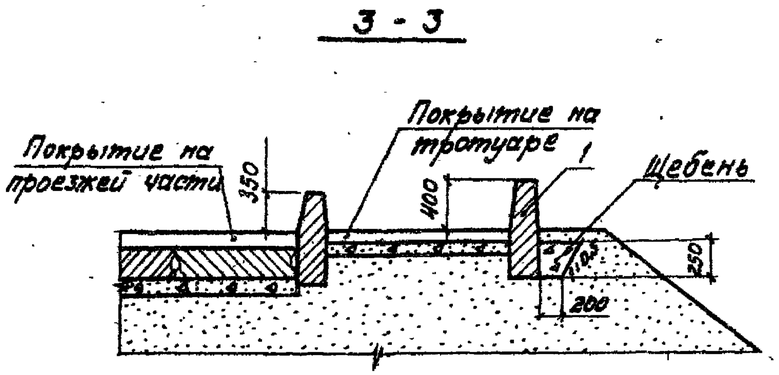

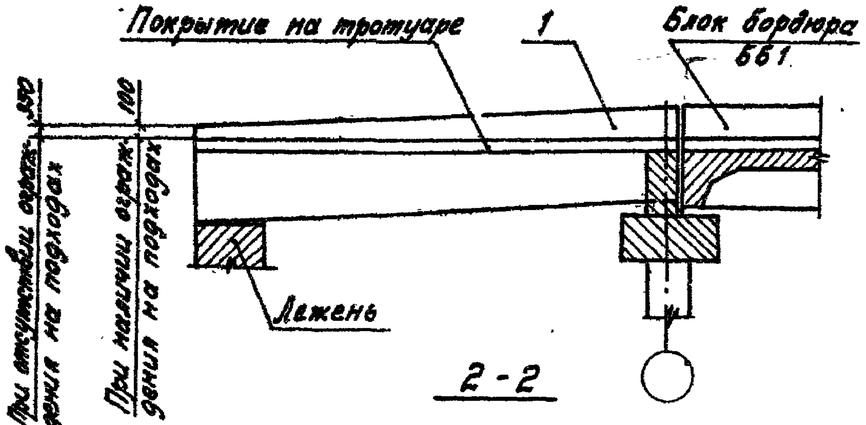

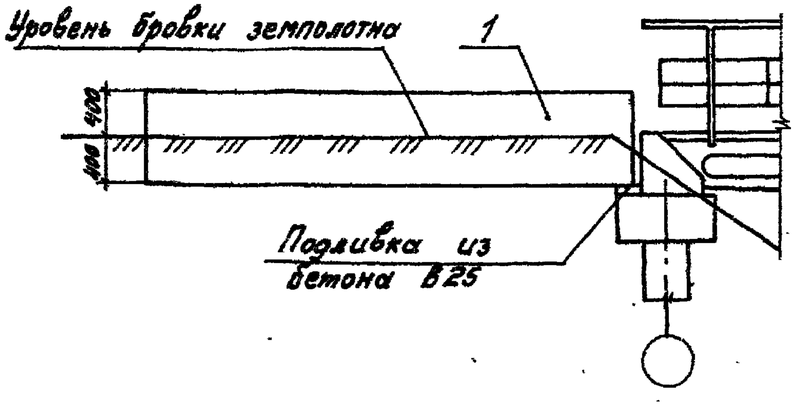

Поз.	Обозначение	Наименование	Кол.	Масса ед., кг	Примечание
		Документация			
	3.503.1 - 75.1 710	Схема расположения элементов			
		Изделия железобетонные			
1	3.503.1 - 75.4 5000	Блок бордюра ББ2	4	1750	
		Материалы			
		Щебень по ГОСТ 8267-82	0,53		$м^3$

Нач. отд.	Федоров		29.07.87
Гл. констр.	Лаптев		29.07.87
ГИП	Шкляр		29.07.87
Вед. инж.	Хреновская		29.07.87
Ст. инж.	Цыганкова		29.07.87
Инж.	Григорян		29.07.87
Н. контр.	Ткаченко		29.07.87

3.503.1 - 75.1 710

Сопряжение СП1
Схема расположения элементов

Стадия	Лист	Листов
р		1

Белгипродор

Инв. № подл. | Подпись и дата | Взам. инв. №

Копировал Т. Зауз Формат А3

Для опор 061, 064

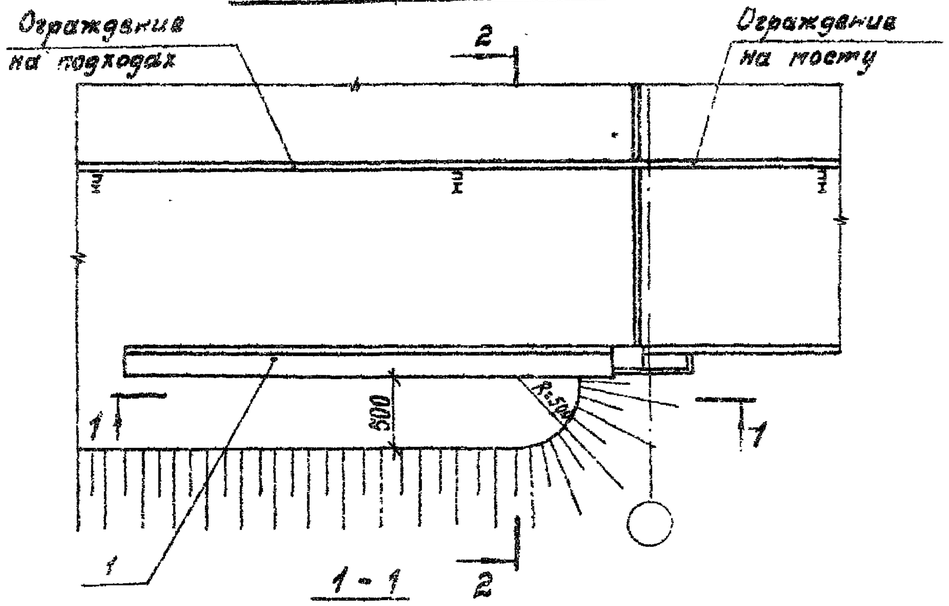

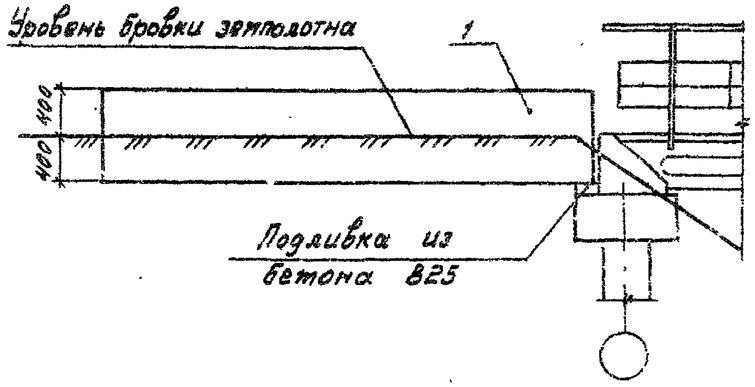

2 - 2

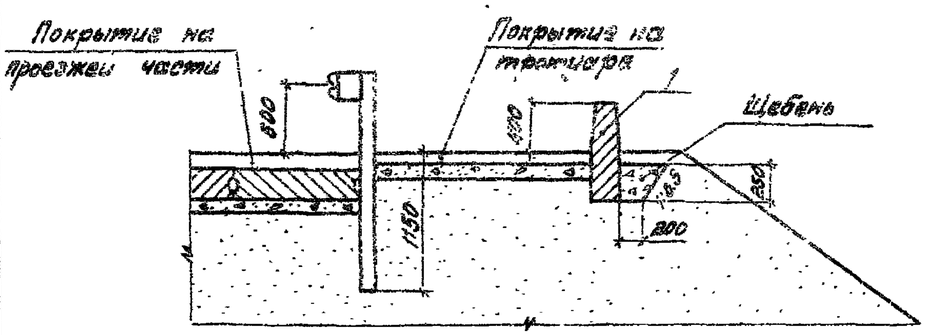

Для опор 062, 063

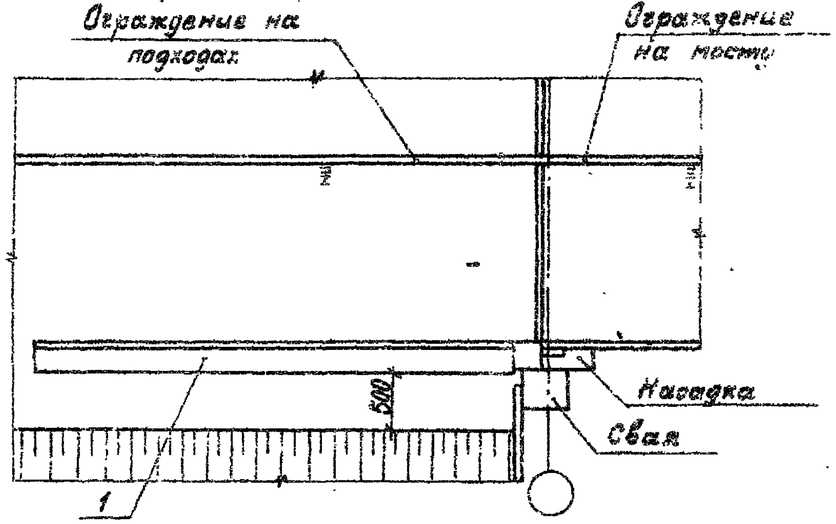

Поз.	Обозначение	Наименование	Кол.	Масса ед., кг	Примечание
		Документация			
	3.503.1 - 75.1 720	Схема расположения элементов	X		
		Изделия железобетонные			
1	3.503.1 - 75.4 5000	Блок бордюра Б62	2	1750	
		Материалы			
		Щебень по ГОСТ 8267-82	0,63		м³

Нач. отд.	Федоров		27.07.87
Гл. констр.	Лаптев		27.07.87
ГИП	Шкляр		27.07.87
Вед. инж.	Хренобская		27.07.87
Ст. инж.	Цыганкова		11.08.87
Инж.	Григорян		27.07.87
Н. контр.	Ткаченко		27.07.87

3.503.1 - 75.1 720

Сопряжение СП2

Схема расположения элементов

Стадия	Лист	Листов
Р		1

Белгипродор

Инв. № подл. | Подпись и дата | Взам. инв. №

Копировал

Формат А3