Типовая документация на строительные системы
и изделия зданий и сооружений

Серия 3.503.1-57

Устои и промежуточные опоры под пролетные строения длиной 12, 15, 18, 24 и 33 м для автодорожных мостов под нагрузку от автомобилей-самосвалов БелАЗ-549

Выпуск 1

Сборные железобетонные изделия

Рабочие чертежи

18587-01
ЦЕНА

Типовая документация на строительные системы
и изделия зданий и сооружений

Серия 3.503.1-57

Устои и промежуточные опоры под пролетные строения длиной 12, 15, 18, 24 и 33 м для автодорожных мостов под нагрузку от автомобилей-самосвалов БелАЗ-549

Выпуск 1

Сборные железобетонные изделия

Рабочие чертежи

Разработаны институтом Промтрансниипроект
Главный инженер института С.Д.Чубаров
Главный инженер проекта В.Е.Дашкевич

Утверждены Госстроем СССР
Протокол №25 от 19 апреля 1982г.
Введены в действие
институтом Промтрансниипроект
Приказ №215 от 16 июля 1982г.

18587-01 2

NN п/п	Обозначение	Наименование	NN стр
1	3.503.1-57.1-00 ТО	Техническое описание	4
2	3.503.1-57.1-01	Блок фундамента (15ф-365-5;	
3	3.503.1-57.1-01 СБ	24ф-450-5; 24ф-500-5; 33ф-500-5;	
		15ф-450-7; 15ф-500-7; 24ф-500-7;	
		24ф-550-7 и 33ф-550-7)	5-7
4	3.503.1-57.1-02	Блок подколонника (пк-305-5	
		и пк-355-7)	8-9
5	3.503.1-57.1-03	Блок фундамента (210фк-1;	
	3.503.1-57.1-03 СБ	250фк-1; 300фк-1 и 350фк-1)	10-11
6	3.503.1-57.1-04	Блок фундамента (210фп-1;	
	3.503.1-57.1-04 СБ	210фп-3; 250фп-1; 300фп-1;	
		350фп-1; 400фп-1; 450фп-1;	
		500фп-1 и 550фп-1)	12-14
7	3.503.1-57.1-05	Блок фундамента (210фп-2;	
	3.503.1-57.1-05 СБ	250фп-2; 300фп-2 и 350фп-2)	15-16
8	3.503.1-57.1-06	Блок фундамента (210фк-2 и	
	3.503.1-57.1-06 СБ	210фп-4)	17-18
9	3.503.1-57.1-07	Блок фундамента 400фк-1	
	3.503.1-57.1-07 СБ		19
10	3.503.1-57.1-08	Блок фундамента (450фк-1;	
	3.503.1-57.1-08 СБ	450фк-2; 500фк-1; 500фк-2;	
		550фк-1 и 550фк-2)	20-21
11	3.503.1-57.1-09	Блок фундамента (400фп-2;	
	3.503.1-57.1-09 СБ	450фп-2; 500фп-2 и 550фп-2)	22-23

Разраб.	Беляева		
Пров.	Бойцова		
Гл.инж.пр.	Дашкевич		

Содержание

Стадия	Лист	Листов
Р	1	4

ПРОМТРАНСНИИПРОЕКТ
г. Москва

Инв.№ подл. | Подпись и дата | Взам.инв.№

Копировал Дад

Формат 11В

NN п/п	Обозначение	Наименование	NN стр.
12	3.503.1-57.1-10	Блок стойки (15 СВ-5; 15 СН-5;	
	3.503.1-57.1-10 СБ	15 СВ-7; 15 СН-7; 33 СВ-5 и	
		33 СН-5)	24-25
13	3.503.1-57.1-11	Блок стойки (33 СВ-7 и	
	3.503.1-57.1-11 СБ	33 СН-7)	26
14	3.503.1-57.1-12	Блок стенки (50 СП-5В;	
	3.503.1-57.1-12 СБ	50 СП-5; 50 СП-7В и 50 СП-7)	27-28
15	3.503.1-57.1-13	Блок стенки (50 СК-5 и	
	3.503.1-57.1-13 СБ	50 СК-7)	29-30
16	3.503.1-57.1-14	Блок стенки (60 СП-9В и	
	3.503.1-57.1-14 СБ	60 СП-9)	31-32
17	3.503.1-57.1-15	Блок стенки 60 СК-9	
	3.503.1-57.1-15 СБ		33-34
18	3.503.1-57.1-16	Блок стенки (70 СП-7В;	
	3.503.1-57.1-16 СБ	70 СП-7; 70 СП-9В и 70 СП-9)	35-36
19	3.503.1-57.1-17	Блок стенки (70 СК-7 и	
	3.503.1-57.1-17 СБ	70 СК-9)	37-38
20	3.503.1-57.1-18	Блок стенки 60 СПП-9	
	3.503.1-57.1-18 СБ		39-40
21	3.503.1-57.1-19	Блок стенки 60 СЗ-4	
	3.503.1-57.1-19 СБ		41-42
22	3.503.1-57.1-20	Блок стенки 60 СКП-9	
	3.503.1-57.1-20 СБ		43-44
23	3.503.1-57.1-21	Блок стенки 70 СПП-9	
	3.503.1-57.1-21 СБ		45-46
24	3.503.1-57.1-22	Блок стенки 70 СЗ-4	
	3.503.1-57.1-22 СБ		47-48
25	3.503.1-57.1-23	Блок стенки 70 СКП-9	

Инв.№ подл. | Подпись и дата | Взам.инв.№

Лист 2

18587-01 3 Копировал Дад

Формат 11В

NN п/п	Обозначение	Наименование	NN стр
	3.503.1-57.1-23 СБ		49-50
26	3.503.1-57.1-24	Блок насадки (Н-3; Н-4;	
	3.503.1-57.1-24 СБ	Н-5; Н-6; Н-7 и Н-8)	51-55
27	3.503.1-57.1-25	Блок ригеля (15 Р-5 и	
	3.503.1-57.1-25 СБ	24 Р-5)	56-57
28	3.503.1-57.1-26	Блок ригеля Р-7	
	3.503.1-57.1-26 СБ		58
29	3.503.1-57.1-27	Блок ригеля Р-9	
	3.503.1-57.1-27 СБ		59
30	3.503.1-57.1-28	Блок ригеля 33Р-50	
	3.503.1-57.1-28 СБ		60-61
31	3.503.1-57.1-29	Блок ригеля Р-70	
	3.503.1-57.1-29 СБ		62
32	3.503.1-57.1-30	Блок ригеля Р-90	
	3.503.1-57.1-30 СБ		63
33	3.503.1-57.1-31	Блок ригеля (15 Р-3 и	
	3.503.1-57.1-31 СБ	24 Р-3)	64
34	3.503.1-57.1-32	Блок ригеля 33 Р-30	
	3.503.1-57.1-32 СБ		65
35	3.503.1-57.1-33	Блок открылка 90К	
	3.503.1-57.1-33 СБ		66
36	3.503.1-57.1-34	Блок открылка 120К	
	3.503.1-57.1-34 СБ		67
37	3.503.1-57.1-35	Блок открылка 170К	
	3.503.1-57.1-35 СБ		68
38	3.503.1-57.1-36	Блок переходной плиты	
	3.503.1-57.1-36 СБ	(П-1 и П-2)	69

Взам. инв. №
Подпись и дата
Инв. № подл.

NN п/п	Обозначение	Наименование	NN стр.
39	3.503.1-57.1-37	Блок переходной плиты	
	3.503.1-57.1-37 СБ	П-3	70
40	3.503.1-57.1-38	Блок лежня (Л-1 и Л-2)	
	3.503.1-57.1-38 СБ		71
41	3.503.1-57.1-00 ВС	Ведомость расхода стали на блоки	
		устоев Нк=3.5 и 7 м	72-73
42	3.503.1-57.1-00 ВС	Ведомость расхода стали на блоки	
		промежуточных опор	
		Нк=5, 7 и 9 м	74-76

Взам. инв. №
Подпись и дата
Инв. № подл.

В настоящем выпуске приведены сборные железобетонные изделия.

Материалы

Для изготовления сборных блоков опор применяется гидротехнический бетон по ГОСТ 4795-68 марки 300.

Марка бетона по морозостойкости (Мрз) для районов со среднемесячной температурой наиболее холодного месяца минус 15°С и выше принимается не менее 200, ниже минус 15°С – не менее 300 в соответствии с требованием СН365-67.

Условие приготовления бетона предусмотрено по группе А в соответствии с таблицей 1 СН365-67.

Цемент и заполнители для бетона сборных конструкций должны удовлетворять требованиям нормативных документов, приведенных в помещаемой ниже таблице

Наименование компонентов	Нормативные документы
Цемент	СНиП III-43-75 п.Ч. 22, табл. 3 и 4 с учетом условий применения по табл. 3 ГОСТ 4797-69*
Крупный заполнитель	СНиП III-43-75 п.Ч. 23, ГОСТ 4797-69*
Мелкий заполнитель	СНиП III-43-75 п.Ч. 24; ГОСТ 4797-69*
Вода	СНиП III-43-75 п.Ч. 27; ГОСТ 4797-69*

В качестве рабочей арматуры элементов опор, в соответствии с указаниями ТП 101-81, приняты стержни периодического профиля из низколегированной мартеновской горячекатаной стали класса А-III марки 25Г2С по ГОСТ 5781-75. Для армирования элементов с повышенными требованиями по трещиностойкости (некоторых блоков фундамента), применяются стержни периодического профиля из углеродистой горячекатаной стали класса А-II марки ВСт5сп2 по ГОСТ 5781-75.

В качестве распределительной арматуры применяются гладкие стержни из углеродистой горячекатаной стали класса А-I марок ВСт3сп2, ВСт3пс2 по ГОСТ 5781-75.

Для подъемных петель применяются гладкие круглые стержни из углеродистой горячекатаной стали класса А-I марки ВСт3сп2 и ВСт3пс2 по ГОСТ 5781-75.

Для закладных изделий применяется полосовая сталь по ГОСТ 103-76 марки 16Д по ГОСТ 6713-75*.

Химический состав арматурных углеродистых сталей должен соответствовать ГОСТ 380-71*.

Марки стали, которые следует применять при изготовлении арматурных и закладных изделий, строповочных петель в зависимости от расчетной температуры района эксплуатации сооружения, приведены в выпусках 0, 2 и 4 настоящей серии.

Проектное положение каркасов и сеток в опалубочных формах обеспечивается постановкой хомутов, скваток, которые привариваются к стержням сеток, каркасов при помощи сварочных клещей или крепятся вязальной проволокой.

Защитный слой бетона обеспечивается установкой в опалубочных формах бетонных кубиков.

При изготовлении сборных железобетонных изделий, их хранении и транспортировке должны соблюдаться требования СНиП III-16-80 „Правила производства и приемки работ. Бетонные и железобетонные конструкции сборные".

Взам. инв. №

Подпись и дата

Инв. № подл.

		3.503.1-57.1-00ТО	
Гл. инж. пр	Дашкевич	Техническое описание	Стадия: Р; Лист: 1; Листов: 2
Гл. техн.	Гафт		ПРОМТРАНСНИИПРОЕКТ г. Москва
Нач. отд.	Каташев		

Копировал Формат IIВ

Взам. инв. №

Подпись и дата

Инв. № подл.

3.503.1-57.1-00ТО Лист 2

Инв. № подл.	Подпись и дата	Взам. инв. №

Формат	Зона	Поз.	Обозначение	Наименование	Кол на исполн. 3.503.1-57.1-01									Примечание
					–	01	02	03	04	05	06	07	08	
				Документация										
12Г			3.503.1-57.1-01 СБ	Сборочный чертеж	X	X	X	X	X	X	X	X	X	
12Г			3.503.1-57.1-00 ВС	Выборка стали	X	X	X	X	X	X	X	X	X	
11Б			3.503.1-57.1-00 ТО	Техническое описание	X	X	X	X	X	X	X	X	X	
				Сборочные единицы										
11Б		1	3.503.1-57. 2-15	Сетка арматурная С1	1									
11Б		2	-01	Сетка арматурная С2	1									
11Б		1	-02	Сетка арматурная С3		1			1					
11Б		2	-03	Сетка арматурная С4		1			1					
11Б		1	-04	Сетка арматурная С5			1							
11Б		2	-05	Сетка арматурная С6			1			1	1			
11Б		1	-06	Сетка арматурная С7				1						
11Б		2	-07	Сетка арматурная С8				1						

Разраб.	Заболотская		
Пров.	Бойцова		
Гл.инж.пр.	Дашкевич		
Гл.техн.	Гафт		
Нач.отд.	Каташев		

3.503.1-57. 1-01

Блок фундамента
(15Ф-365-5; 24Ф-450-5; 24Ф-500-5; 33Ф-500-5; 15Ф-450-7; 15Ф-500-7; 24Ф-500-7; 24Ф-550-7; 33Ф-550-7)

Стадия	Лист	Листов
Р	1	3

ПРОМТРАНСНИИПРОЕКТ
г. Москва

Копировал Формат 11Г

Инв. № подл.	Подпись и дата	Взам. инв. №

Формат	Зона	Поз.	Обозначение	Наименование	Кол. на исполн. 3.503.1-57.1-01									Примечание
					–	01	02	03	04	05	06	07	08	
11Б		1	-08	Сетка арматурная С9						1	1			
11Б		1	-09	Сетка арматурная С10								1		
11Б		2	-10	Сетка арматурная С11								1		
11Б		1	-11	Сетка арматурная С12									1	
11Б		2	-12	Сетка арматурная С13									1	
11Б		3	3.503.1-57. 2-16	Сетка арматурная С14	1	1	1	1						
11Б		4	-01	Сетка арматурная С15	1	1	1	1						
11Б		3	-02	Сетка арматурная С16					1	1	1	1	1	
11Б		4	-03	Сетка арматурная С17					1	1	1	1	1	
11Б		5	3.503.1-57. 2-17	Сетка арматурная С18	8	8	8	8	8	8	8	8	8	
				Детали										
11Б		6	3.503.1-57. 2-36	Стяжка	12	12	12	12	12	12	12	12	12	
11Б		7	3.503.1.57. 2-39-07	Петля строповочная	4	4	4	4	4					
11Б		7	3.503.1-57. 2-39-08	Петля строповочная						4	4	4	4	

9 10-18581

3.503.1-57. 1-01

Лист 2

Копировал Формат 11Г

5

Инв. № подл.	Подпись и дата	Взам. инв. №

Формат	Зона	Поз.	Обозначение	Наименование	Кол. на испол. 3.503.1-57.1-01 –	01	02	03	04	05	06	07	08	Примечание
				Стержни отдельные										
БЧ		8	3.503.1-57.1-01.1	ф10А-II ГОСТ 5781-75, ℓ=1840	2	2	2	2						2,3 кг
БЧ		8	3.503.1-57.1-01.2	ф10А-II ГОСТ 5781-75, ℓ=2340					2	2	2	2	2	2,9 кг
БЧ		9	3.503.1-57.1-01.3	ф10А-II ГОСТ 5781-75, ℓ=1030	2	2	2	2						1.3 кг
БЧ		9	3.503.1-57.1-01.4	ф10А-II ГОСТ 5781-75, ℓ=1530					2	2	2	2	2	1.9 кг
				Материалы										
				Бетон гидротехнический										
				ГОСТ 4795-68 марки 300	4,7	5,3	5,7	5,7	5,7	6,1	6,1	6,5	6,5	м³

Инв. № подл.	Подпись и дата	Взам. инв. №

Формат	Зона	Поз.	Обозначение	Наименование	Кол. на испол.	Примечание

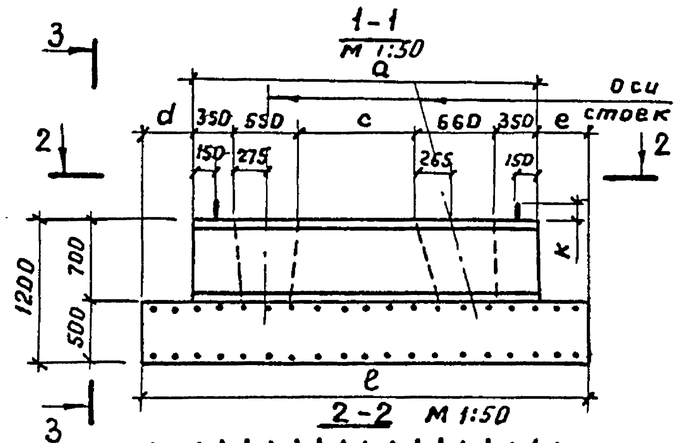

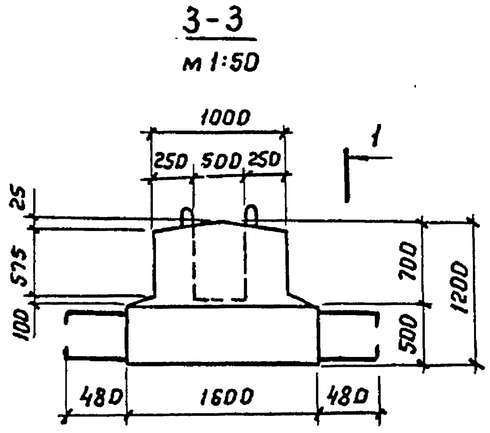

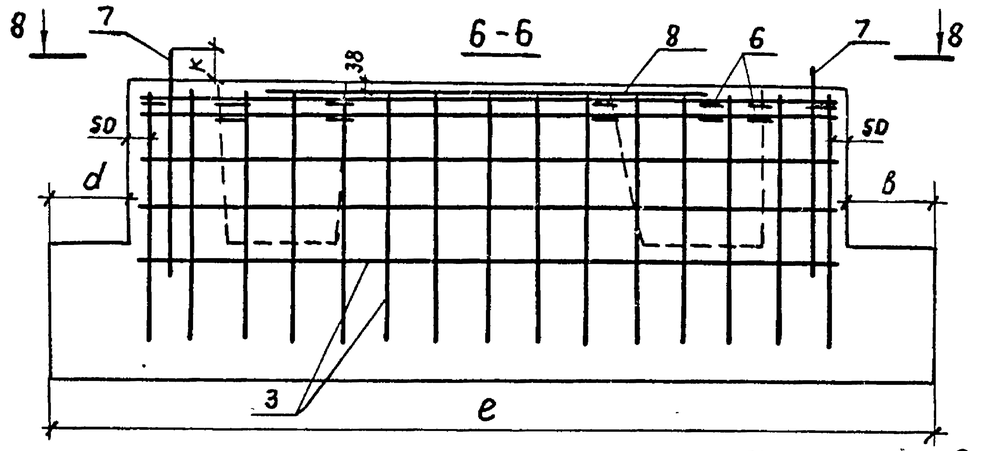

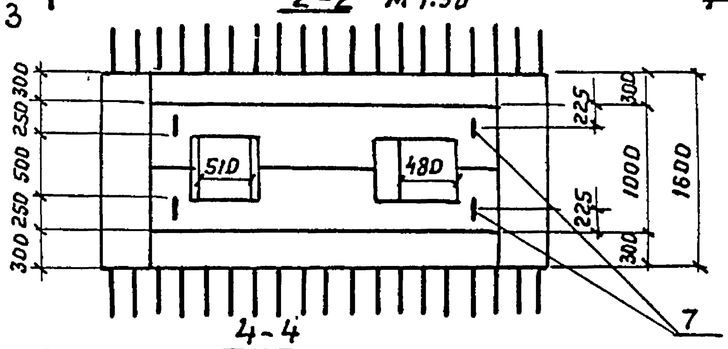

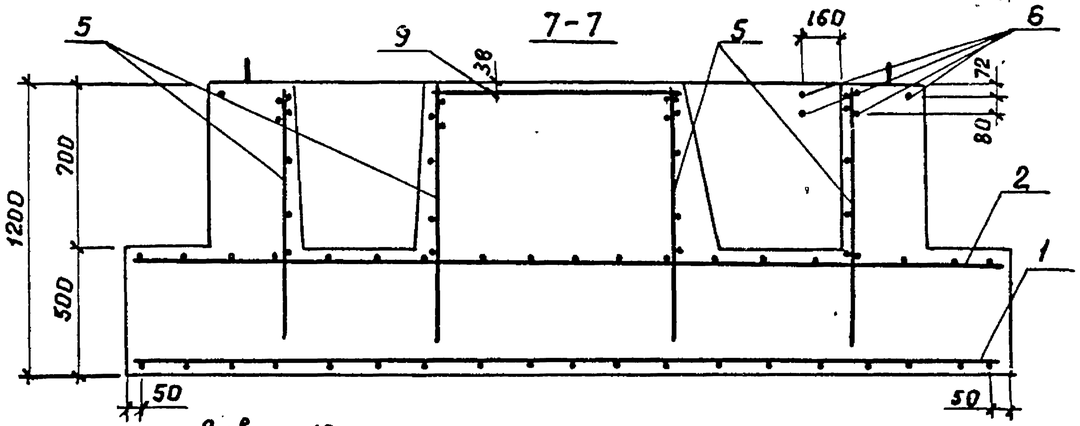

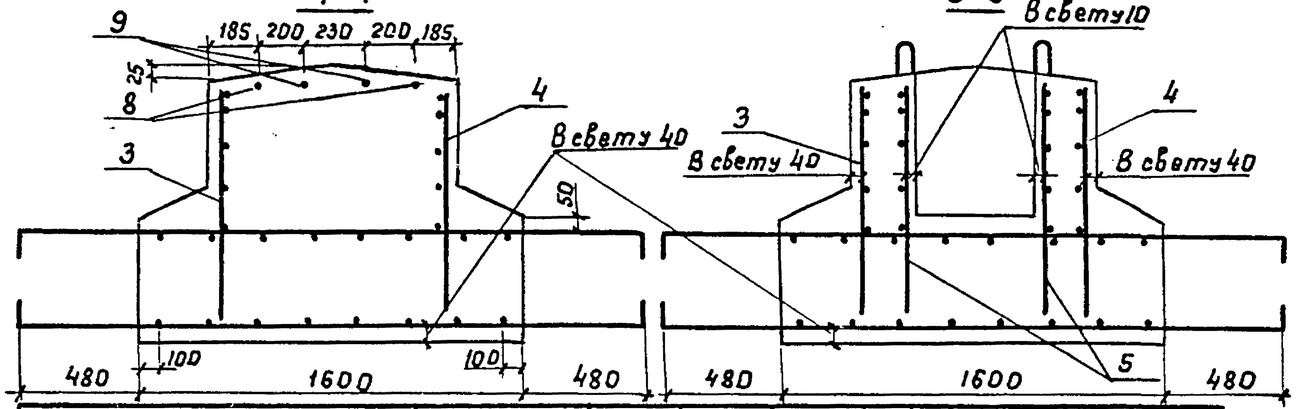

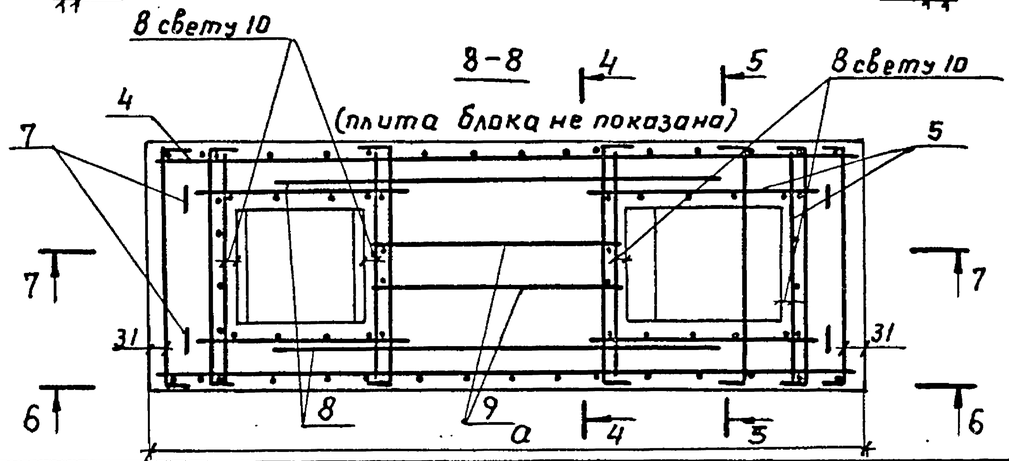

Обозначение	Марка	e, мм	a, мм	c, мм	d, мм	в, мм	к, мм	Масса, т
3.503.1-57.1-01	15ф-365-5	3650	2950	1040	600	100	140	11,8
-01	24ф-450-5	4500	2950	1040	1120	430	140	13,3
-02	24ф-500-5	5000	2950	1040	1600	450	140	14,3
-03	33ф-500-5	5000	2950	1040	1420	630	140	14,3
-04	15ф-450-7	4500	3450	1540	850	200	140	14,3
-05	15ф-500-7	5000	3450	1540	1350	200	150	15,3
-06	24ф-500-7	5000	3450	1540	1300	250	150	15,3
-07	24ф-550-7	5500	3450	1540	1600	450	150	16,3
-08	33ф-550-7	5500	3450	1540	1600	450	150	16,3

Взам. инв. №
Подпись и дата
Инв. № подл.

Разроб.	Затока		
Пров.	Бойцова		
Гл. инж. пр	Дашкевич		
Гл. техн.	Гафт		
Нач. отд.	Коташев		

3.503.1-57.1-01 СБ

Блок фундамента
(15ф-365-5; 24ф-450-5; 24ф-500-5; 33ф-500-5; 15ф-450-7; 15ф-500-7; 24ф-500-7; 24ф-550-7 и 33ф-550-7)

Стадия	Масса	Масштаб
Р	см. табл.	1:25
Лист	Листов 1	

ПРОМТРАНСНИИПРОЕКТ г. Москва

18587-01 8 Копировал Формат 12Г

Инв. N подл.	Подпись и дата	Взам. инв. N

Формат	Зона	Поз.	Обозначение	Наименование	Кол. на испол. -	Кол. на испол. 01	3.503.1-57.1-02	Примечание
				Документация				
12Г			3.503.1-57.1-02 СБ	Сборочный чертеж	X	X		
12Г			3.503.1-57.1-ООВС	Выборка стали	X	X		
А8			3.503.1-57.1-ООТО	Техническое описание	X	X		
				Сборочные единицы				
118		1	3.503.1-57.2-18	Сетка арматурная С19	4			
118		2	-01	Сетка арматурная С20	6	6		
118		1	-02	Сетка арматурная С21		4		
				Детали				
118		3	3.503.1-57.2-36	Стяжка	19	19		
118		4	3.503.1-57 2-39-03	Петля строповочная	4			
118		4	-04	Петля строповочная		4		

Разраб.	Зятока		
Пров.	Бойцова		
Гл.инж.пр.	Дяшкевич		
Гл.техн.	Гафт		
Нач. отд.	Катышев		

3.503.1-57.1-02

Блок подколонника (ПК-305-5 и ПК-355-7)

Стадия	Лист	Листов
Р	1	2

ПРОМТРАНСНИИПРОЕКТ г. Москва

Копировал

Формат 11Г

Инв. N подл.	Подпись и дата	Взам. инв. N

Формат	Зона	Поз.	Обозначение	Наименование	Кол. на испол. -	Кол. на испол. 01	3.503.1-57.1-02	Примечание
				Стержни отдельные				
БЧ		5	3.503.1-57.1-02.1	ф 16А-II ГОСТ 5781-75, ℓ=980	2			3.1 кг
БЧ		5	3.503.1-57.1-02.2	ф 16А-II ГОСТ 5781-75, ℓ=1480		2		4.7 кг
				Материалы				
				Бетон гидротехнический				
				ГОСТ 4795-68 марки 300	1.7	2.0		м³

6 10-7858/

3.503.1-57.1-02 Лист 2

Копировал

Формат 11Г

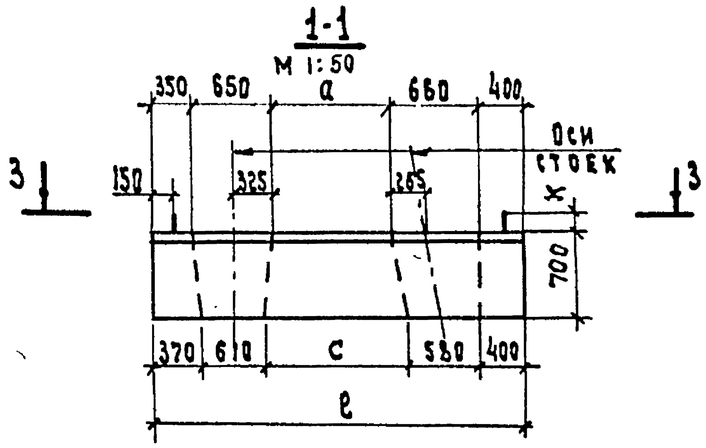

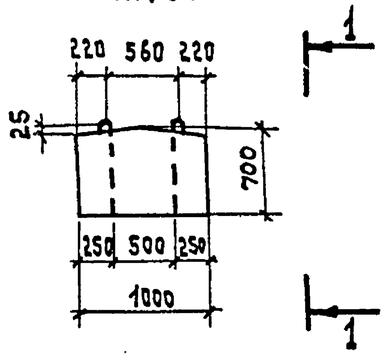

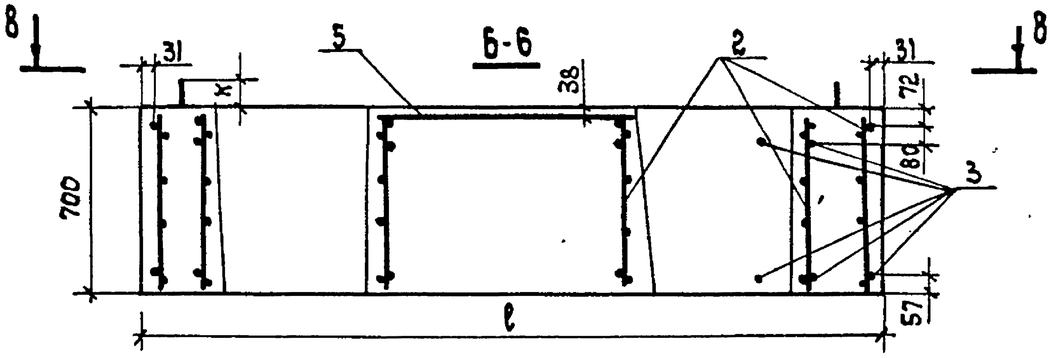

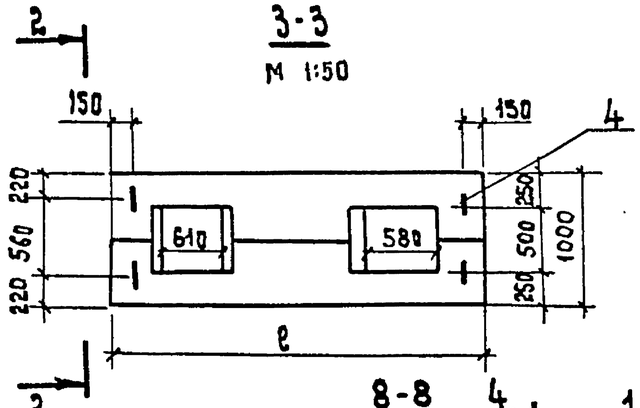

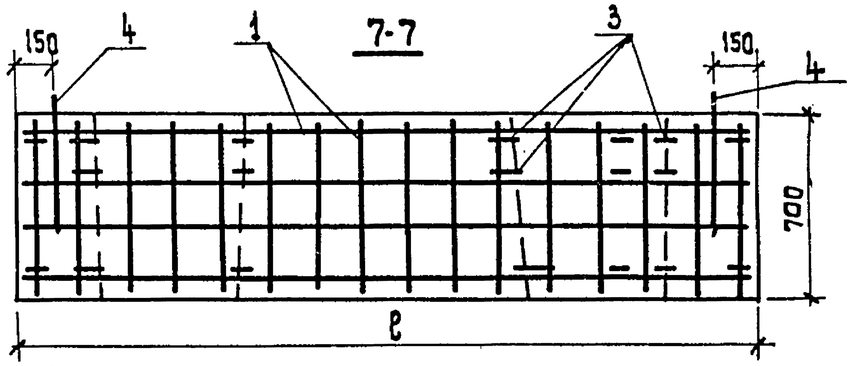

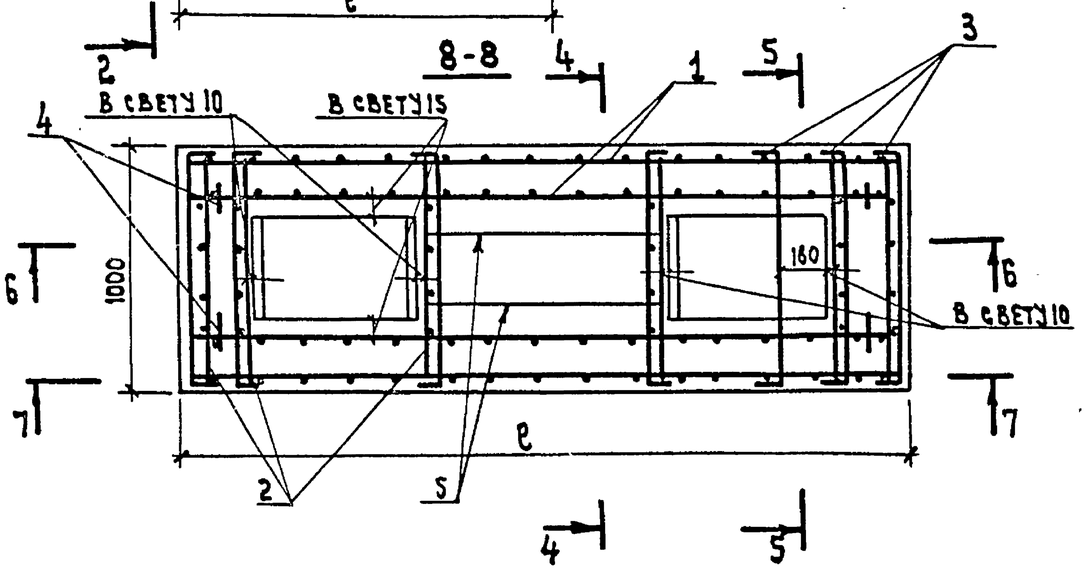

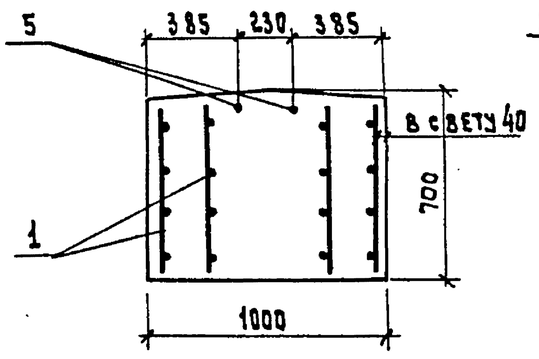

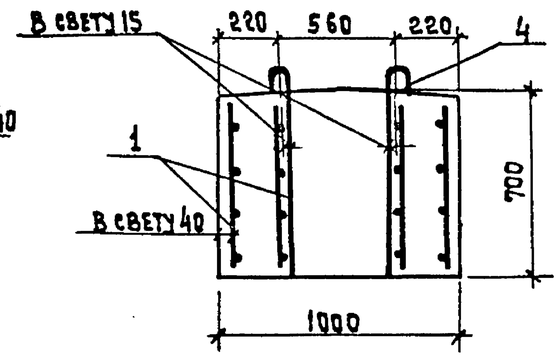

Обозначение	Марка	ℓ, мм	a, мм	c, мм	k, мм	Масса, т
3.503.1-57.1-02	ПК-305-5	3050	990	1090	95	4.3
-01	ПК-355-7	3550	1490	1590	105	5.0

Разраб.	Затока		
Пров.	Таврина		
Гл.инж.пр.	Дашкевич		
Гл.техн.	Гафт		
Нач.отд.	Каташев		

3.503.1-57.1-02 С6

Блок подколонника (ПК-305-5 и ПК-355-7)

Стадия	Масса	Масштаб
Р	см. табл.	1:25
Лист	Листов 1	

ПРОМТРАНСНИИПРОЕКТ г. Москва

Взам. инв. № | Подпись и дата | Инв. № подл.

18587-01 10 Копировал Формат А2

Инв.№ подл.	Подпись и дата	Взам.инв.№

Формат	Зона	Поз.	Обозначение	Наименование	Кол. на исполн. 3.503.1-57.1-03									Примечание
					–	01	02	03						
				Документация										
12Г			3.503.1-57.1-03 СБ	Сборочный чертеж	×	×	×	×						
12Г			3.503.1-57.1-00 ВС	Выборка стали	×	×	×	×						
11В			3.503.1-57.1-00 ТО	Техническое описание	×	×	×	×						
				Сборочные единицы										
11В		1	3.503.1-57. 2-01	Каркас пространственный КП1	1	1	1	1						
11В		2	-01	Каркас пространственный КП2	1	1	1	1						
11В		3	3.503.1-57. 2-19	Сетка арматурная С22	1									
11В		4	-03	Сетка арматурная С25	1									
11В		3	-06	Сетка арматурная С28		1								
11В		4	-09	Сетка арматурная С31		1								
11В		3	-12	Сетка арматурная С34			1							
11В		3	-15	Сетка арматурная С37				1						

Разраб.	Затока	[signature]	
Пров.	Андрианова	[signature]	
Гл.инж.пр.	Дашкевич	[signature]	
Гл.техн.	Гафт	[signature]	
Нач.отд.	Каташев	[signature]	

3.503.1-57.1-03

Блок фундамента (210фк-1, 250фк-1, 300фк-1 и 350фк-1)

Стадия	Лист	Листов
Р	1	2

ПРОМТРАНСНИИПРОЕКТ г. Москва

Копировал Дау Формат 11Г

Инв.№ подл.	Подпись и дата	Взам.инв.№

Формат	Зона	Поз.	Обозначение	Наименование	Кол. на исполн. 3.503.1-57.1-03									Примечание
					–	01	02	03						
11В		4	3.503.1-57.2-20	Сетка арматурная С45			1							
11В		4	-03	Сетка арматурная С48				1						
				Детали										
11В		5	3.503.1-57.2-36-01	Стяжка	8	8	8	8						
11В		6	3.503.1-57.2-39-07	Петля строповочная	4	4	4							
11В		6	-08	Петля строповочная				4						
11В		7	-09	Петля строповочная				2						
				Материалы										
				Бетон гидротехнический ГОСТ 4795-68 марки 300	5,0	5,5	5,8	6,4						$м^3$

18587-01 11

3.503.1-57.1-03 Лист 2

Копировал Дау Формат 11Г

1-1

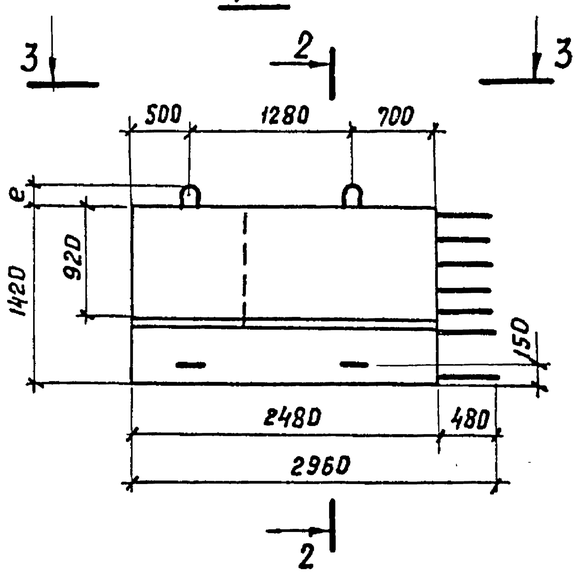

2-2

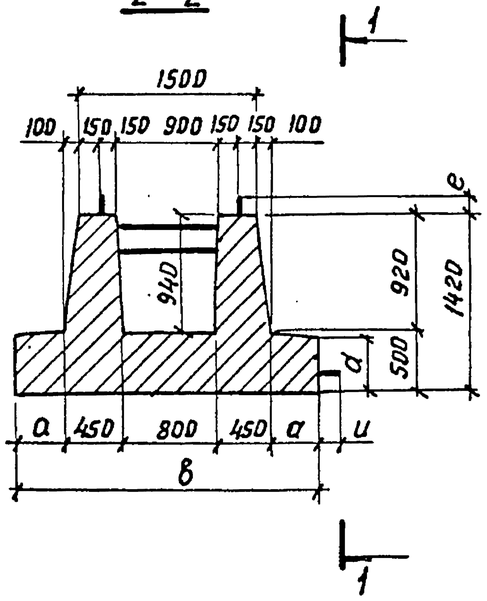

4-4

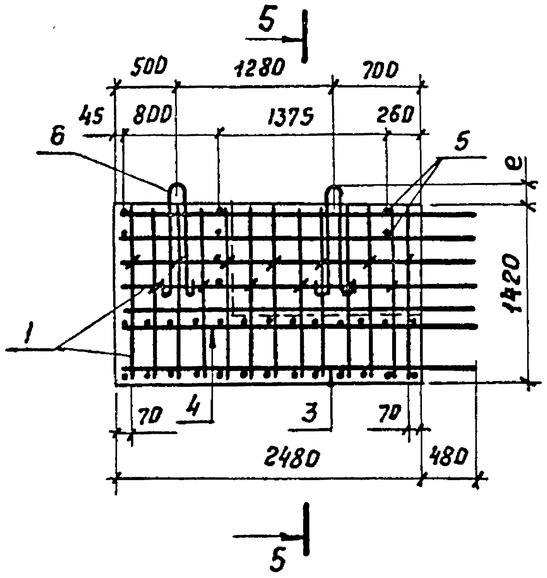

5-5

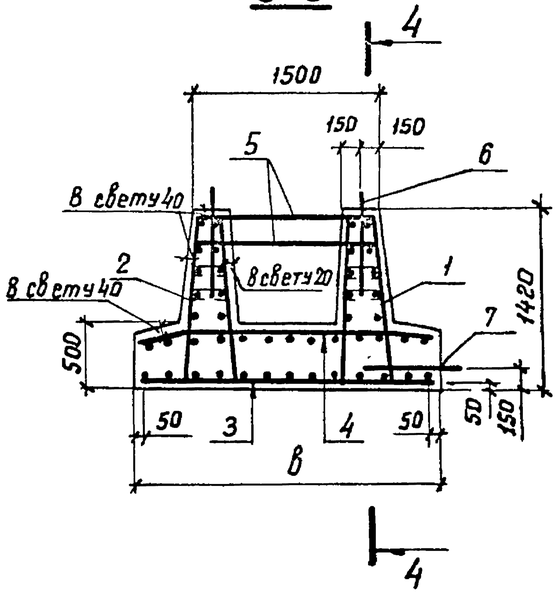

3-3

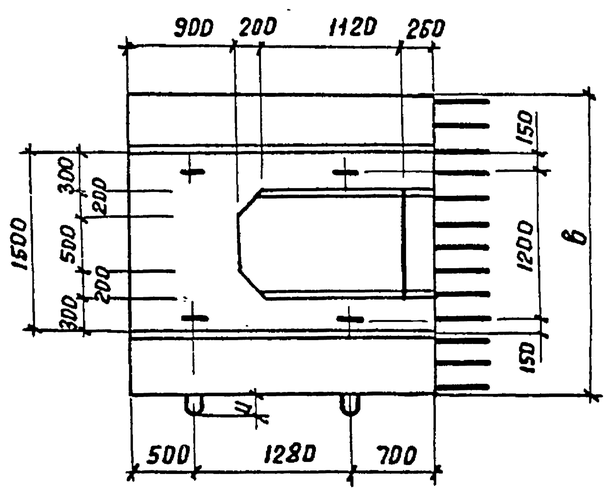

Обозначение	Марка	a, мм	в, мм	d, мм	e, мм	u, мм	Масса, т
3.503.1-57.1-03	210фк-1	200	2100	480	140	—	12,6
-01	250фк-1	400	2500	480	140	—	13,8
-02	300фк-1	650	3000	300	140	—	14,6
-03	350фк-1	900	3500	300	150	160	16,0

Взам. инв. №
Подпись и дата
Инв. № подл.

Разраб.	Затока		
Пров.	Андрианова		
Гл. инж. пр.	Дашкевич		
Гл. техн.	Гафт		
Нач. отд.	Каташев		

3.503.1-57.1-03 СБ

Блок фундамента (210фк-1, 250фк-1, 300фк-1 и 350фк-1)

Стадия	Масса	Масштаб
Р	см. табл.	1:50
Лист	Листов 1	

ПРОМТРАНСНИИПРОЕКТ г. Москва

18587-01 12 Копировал Дат Формат 12г

Инв.№ подл.	Подпись и дата	Взам.инв.№

Формат	Зона	Поз.	Обозначение	Наименование	Кол. на исполн. 3.503.1-57.1-04									Примечание
					–	01	02	03	04	05	06	07	08	
				Документация										
12Г			3.503.1-57.1-04 СБ	Сборочный чертеж	×	×	×	×	×	×	×	×	×	
12Г			3.503.1-57.1-00 ВС	Выборка стали	×	×	×	×	×	×	×	×	×	
11В			3.503.1-57.1-00 ТО	Техническое описание	×	×	×	×	×	×	×	×	×	
				Сборочные единицы										
11В		1	3.503.1-57.2-01-04	Каркас пространственный КП5	1		1	1	1					
11В		2	-05	Каркас пространственный КП6	1		1	1	1					
11В		1	-10	Каркас пространственный КП11		1								
11В		2	-11	Каркас пространственный КП12		1								
11В		1	-15	Каркас пространственный КП16						1	1			
11В		2	-16	Каркас пространственный КП17						1	1			
11В		1	-20	Каркас пространственный КП21								1	1	
11В		2	-21	Каркас пространственный КП22								1	1	
11В		3	3.503.1-57.2-19-02	Сетка арматурная С24	1	1								

Разраб.	Затока	
Пров.	Андрианова	
Гл.инж.пр.	Дашкевич	
Гл.техн.	Гафт	
Нач.отд.	Каташев	

3.503.1-57.1-04

Блок фундамента (210фп-1; 210фп-3; 250фп-1; 300фп-1; 350фп-1; 400фп-1; 450фп-1; 500фп-1 и 550фп-1)

Стадия	Лист	Листов
Р	1	3

ПРОМТРАНСНИИПРОЕКТ г. Москва

Копировал Дз Формат 11Г

Инв.№ подл.	Подпись и дата	Взам.инв.№

Формат	Зона	Поз.	Обозначение	Наименование	Кол. на исполн. 3.503.1-57.1-04									Примечание
					–	01	02	03	04	05	06	07	08	
11В		4	-05	Сетка арматурная С27	1	1								
11В		3	-08	Сетка арматурная С30			1							
11В		4	-11	Сетка арматурная С33			1							
11В		3	-14	Сетка арматурная С36				1						
11В		3	-17	Сетка арматурная С39					1					
11В		3	-19	Сетка арматурная С41						1				
11В		3	-20	Сетка арматурная С42							1			
11В		3	-21	Сетка арматурная С43								1		
11В		3	-22	Сетка арматурная С44									1	
11В		4	3.503.1-57.2-20-02	Сетка арматурная С47				1						
11В		4	-05	Сетка арматурная С50					1					
11В		4	-07	Сетка арматурная С52						1				
11В		4	-08	Сетка арматурная С53							1			
11В		4	-09	Сетка арматурная С54								1		
11В		4	-10	Сетка арматурная С55									1	
				Детали										
11В		5	3.503.1-57.2-36-01	Стяжка	4		4	4	4	4	4	4		
11В		5	-03	Стяжка		4							4	

3.503.1-57.1-04 Лист 2

Копировал Дз Формат 11Г

18587-01 13

12

Инв.№ подл.	Подпись и дата	Взам.инв.№

Формат	Зона	Поз.	Обозначение	Наименование	Кол. на исполн. 3.503.1-57.1-04									Примечание
					–	01	02	03	04	05	06	07	08	
11В		6	3.503.1-57.2-39-05	Петля строповочная	4	4	4							
11В		6	-06	Петля строповочная				4	4					
11В		6	-07	Петля строповочная						4	4			
11В		6	-08	Петля строповочная								4	4	
				Материалы										
				Бетон гидротехнический										
				ГОСТ 4795-68 марки 300	2,7	2,9	3,0	3,2	3,5	4,8	5,1	6,1	6,4	$м^3$

3.503.1-57.1-04 Лист 3

Копировал Дад Формат 11г

Инв.№ подл.	Подпись и дата	Взам.инв.№

Формат	Зона	Поз.	Обозначение	Наименование	Кол. на исполн.									Примечание

Лист

Копировал Дад Формат 11г

18587-01 14

1-1

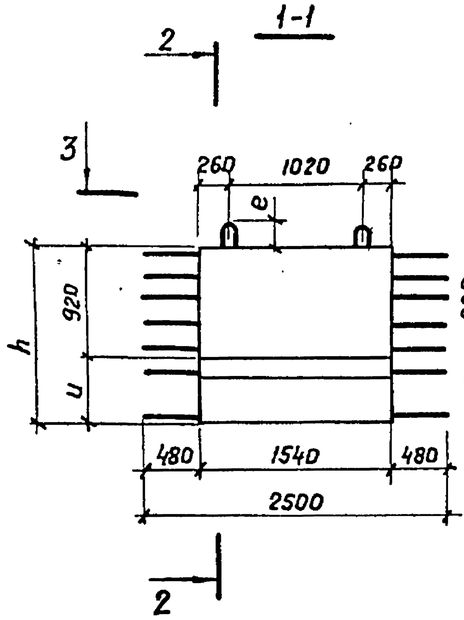

2-2

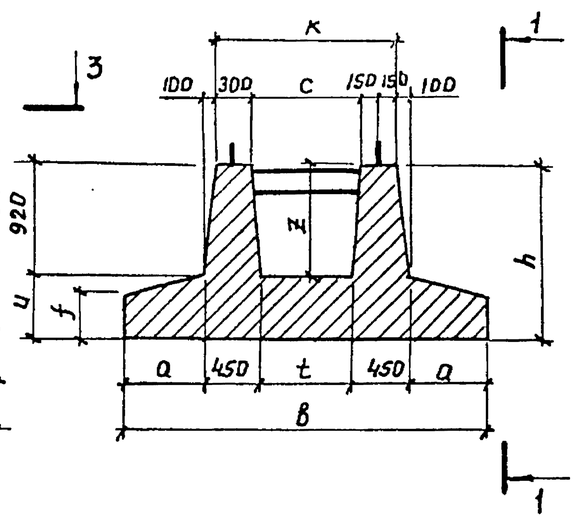

4-4

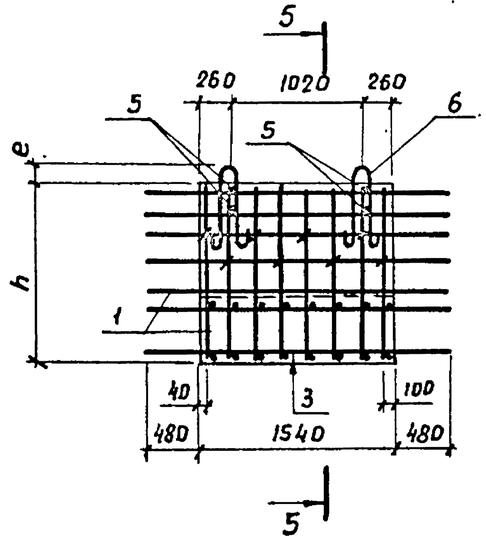

5-5

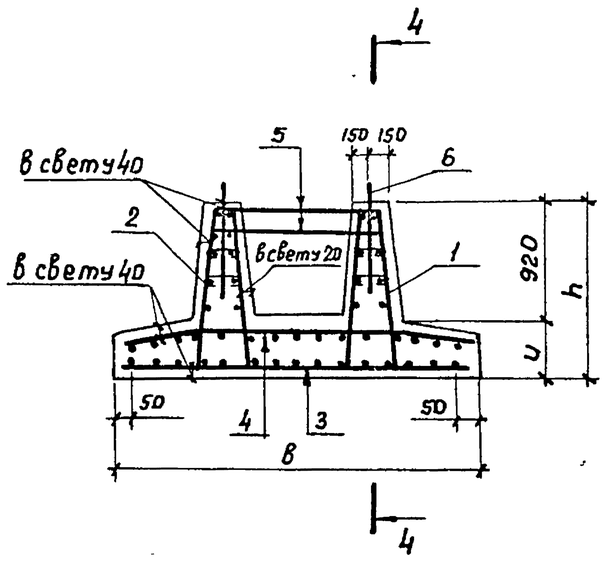

3-3

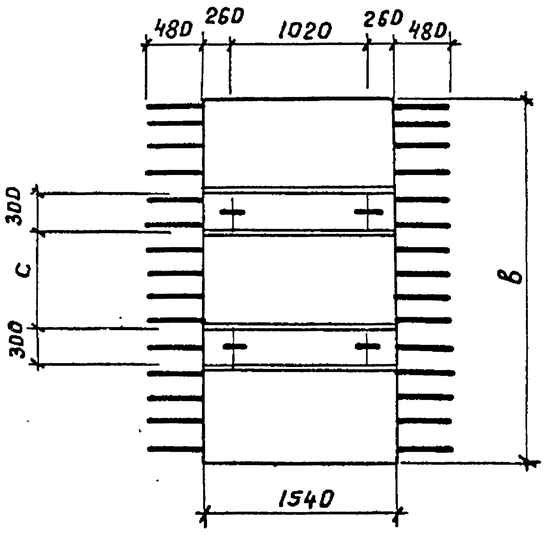

Обозначение	Марка	в, мм	а, мм	t, мм	с, мм	К, мм	z, мм	h, мм	u мм	f, мм	e, мм	Масса, т
3.503.1-57.1-04	210фп-1	2100	200	800	900	1500	940	1420	500	480	110	6.8
-01	210фп-3	2100	150	900	1000	1600	1000	1520	600	580	110	7,3
-02	250фп-1	2500	400	800	900	1500	940	1420	500	480	110	7,5
-03	300фп-1	3000	650	800	900	1500	940	1420	500	300	120	8,0
-04	350фп-1	3500	900	800	900	1500	940	1420	500	300	120	8,8
-05	400фп-1	4000	1150	800	900	1500	940	1620	700	400	140	12,0
-06	450фп-1	4500	1400	800	900	1500	940	1620	700	335	140	12,8
-07	500фп-1	5000	1650	800	900	1500	940	1720	800	383	150	15,3
-08	550фп-1	5500	1850	900	1000	1600	1000	1720	800	320	150	15,9

Взам. инв.№ | Подпись и дата | Инв.№ подл.

Разраб.	Затока		
Пров.	Андрианова		
Гл.инж.пр.	Дашкевич		
Гл.техн.	Гафт		
Нач.отд.	Каташев		

3.503.1-57.1-04 СБ

Блок фундамента (210фп-1; 210фп-3; 250фп-1; 300фп-1; 350фп-1; 400фп-1; 450фп-1; 500фп-1 и 550фп-1)

Стадия	Масса	Масштаб
Р	см. табл.	1:50
Лист	Листов 1	

ПРОМТРАНСНИИПРОЕКТ г. Москва

Копировал Дед 18587-01 15 Формат 12 г

Инв.№ подл.	Подпись и дата	Взам. инв.№

Формат	Зона	Поз.	Обозначение	Наименование	Кол. на исполн. 3.503.1-57.1-05									Примечание
					–	01	02	03						
				Документация										
12Г			3.503.1-57.1-05 СБ	Сборочный чертеж	×	×	×	×						
12Г			3.503.1-57.1-00 ВС	Выборка стали	×	×	×	×						
11В			3.503.1-57.1-00 ТО	Техническое описание	×	×	×	×						
				Сборочные единицы										
11В		1	3.503.1-57.2-01-02	Каркас пространственный КП3	1	1	1	1						
11В		2	-03	Каркас пространственный КП4	1	1	1	1						
11В		3	3.503.1-57.2-19-01	Сетка арматурная С23	1									
11В		4	-04	Сетка арматурная С26	1									
11В		3	-07	Сетка арматурная С29		1								
11В		4	-10	Сетка арматурная С32		1								
11В		3	-13	Сетка арматурная С35			1							
11В		3	-16	Сетка арматурная С38				1						

Разраб.	Затока		
Пров.	Андрианова		
Гл. инж. пр.	Дашкевич		
Гл. техн.	Гафт		
Нач. отд.	Каташев		

3.503.1-57.1-05

Блок фундамента (210 фп-2; 250 фп-2; 300 фп-2 и 350 фп-2)

Стадия	Лист	Листов
Р	1	2

ПРОМТРАНСНИИПРОЕКТ г. Москва

Копировал Дз Формат 11Г

Инв.№ подл.	Подпись и дата	Взам. инв.№

Формат	Зона	Поз.	Обозначение	Наименование	Кол. на исполн. 3.503.1-57.1-05									Примечание
					–	01	02	03						
11В		4	3.503.1-57.2-20-01	Сетка арматурная С46			1							
11В		4	-04	Сетка арматурная С49				1						
				Детали										
11В		5	3.503.1-57.2-36-01	Стяжка	6	6	6	6						
11В		6	3.503.1-57.2-39-07	Петля строповочная	4	4	4							
11В		6	-08	Петля строповочная				4						
11В		7	-09	Петля строповочная				2						
11В		6	-10	Петля строповочная	4									
				Материалы										
				Бетон гидротехнический ГОСТ 4795-68 марки 300	4,4	4,9	5,3	5,8						м³

91 10-18581

3.503.1-57.1-05 Лист 2

Копировал Дз Формат 11Г

1-1

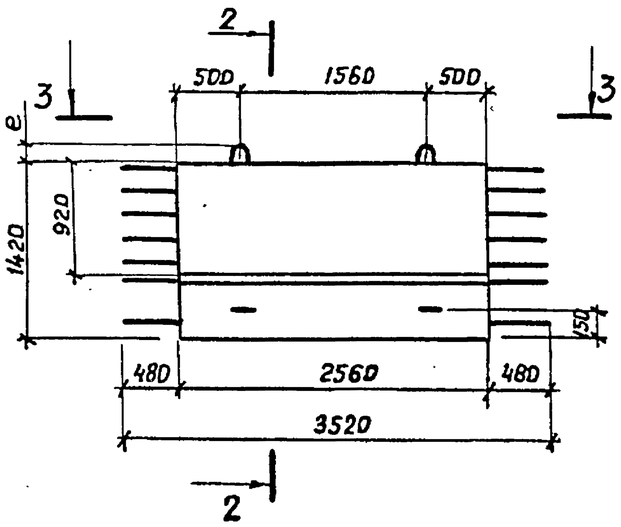

2-2

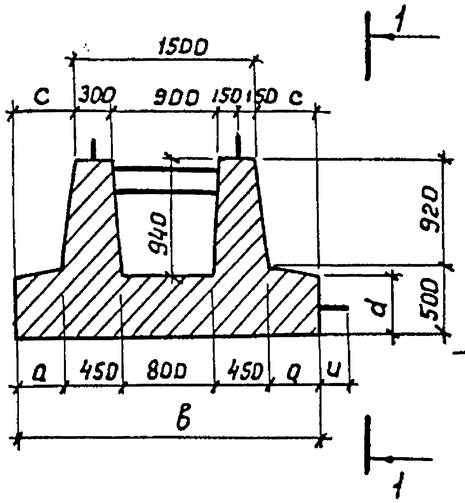

4-4
М 1:40

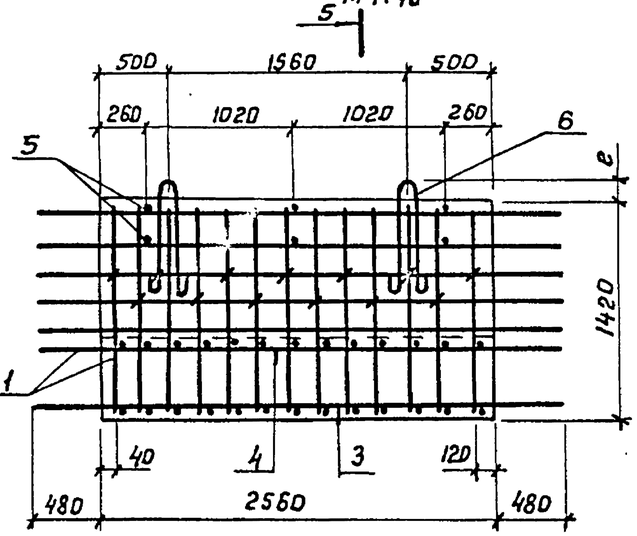

5-5
М 1:40

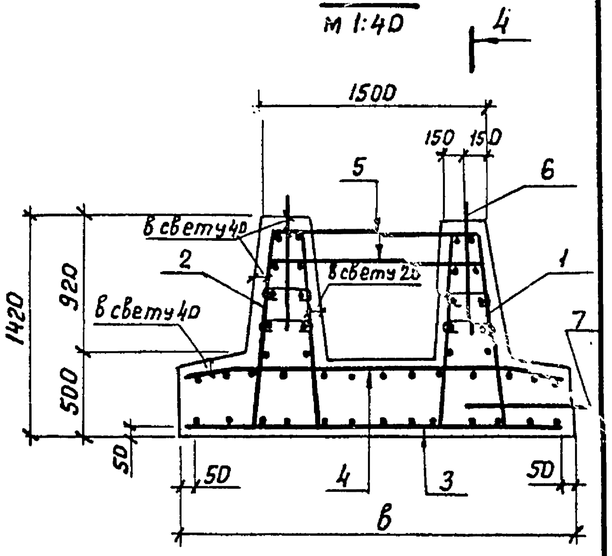

3-3

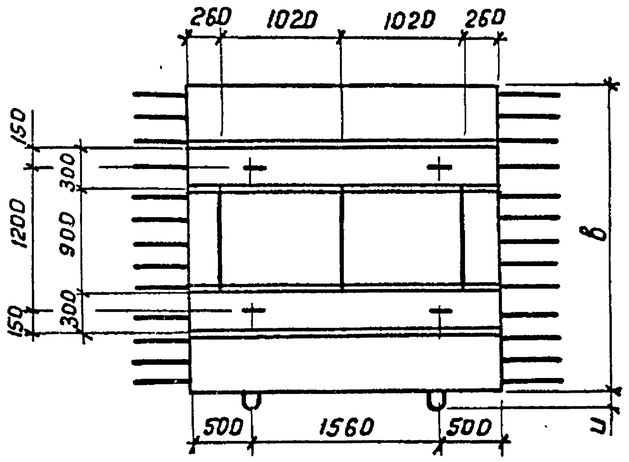

Обозначение	Марка	a, мм	в, мм	c, мм	d, мм	e, мм	u, мм	Масса, т
3.503.1-57.1-05	210фп-2	200	2100	300	480	130	—	11.0
-01	250фп-2	400	2500	500	480	140	—	12,3
-02	300фп-2	650	3000	750	300	140	—	13,3
-03	350фп-2	900	3500	1000	300	150	160	14,5

Инв. № подл. | Подпись и дата | Взам. инв. №

Разраб.	Хромова		
Пров.	Андрианова		
Гл.инж.пр.	Дашкевич		
Гл.техн.	Гафт		
Нач.отд.	Каташев		

3.503.1-57.1-05СБ

Блок фундамента (210фп-2; 250фп-2; 300фп-2 и 350фп-2)

Стадия	Масса	Масштаб
Р	см. табл.	1:50
Лист	Листов 1	

ПРОМТРАНСНИИПРОЕКТ г. Москва

18587-01 17 Копировал

Формат 12Г

Инв. № подл.	Подпись и дата	Взам. инв. №

Формат	Зона	Поз.	Обозначение	Наименование	Кол. на исполн. 3.503.1-57.1-06									Примечание
					–	01								
				Документация										
12г			3.503.1-57.1-06 СБ	Сборочный чертеж	X	X								
12г			3.503.1-57.1-00 ВС	Выборка стали	X	X								
11В			3.503.1-57.1-00 ТО	Техническое описание	X	X								
				Сборочные единицы										
11В		1	3.503.1-57.2-01-06	Каркас пространственный КП7	1									
11В		2	-07	Каркас пространственный КП8	1									
11В		1	-08	Каркас пространственный КП9		1								
11В		2	-09	Каркас пространственный КП10		1								
11В		3	3.503.1-57.2-19	Сетка арматурная С22	1									
11В		3	-01	Сетка арматурная С23		1								
11В		4	-03	Сетка арматурная С25	1									
11В		4	-04	Сетка арматурная С26		1								

Разраб.	Затока		
Пров.	Андрианова		
Гл.инж.пр.	Дашкевич		
Гл.техн.	Гафт		
Нач.отд.	Каташев		

3.503.1-57.1-06

Блок фундамента (210фк-2 и 210фл-4)

Стадия	Лист	Листов
Р	1	2

ПРОМТРАНСНИИПРОЕКТ г. Москва

Копировал Дз Формат 11Г

Инв. № подл.	Подпись и дата	Взам. инв. №

Формат	Зона	Поз.	Обозначение	Наименование	Кол. на исполн. 3.503.1-57.1-06									Примечание
					–	01								
				Детали										
11В		5	3.503.1-57.2-36-03	Стяжка	8	6								
11В		6	3.503.1-57.2-39-07	Петля строповочная	4	4								
				Материалы										
				Бетон гидротехнический ГОСТ 4795-68 марки 300	5,6	4,8								$м^3$

18587-01 18

3.503.1-57.1-06 Лист 2

Копировал Дз Формат 11Г

Рис. 1

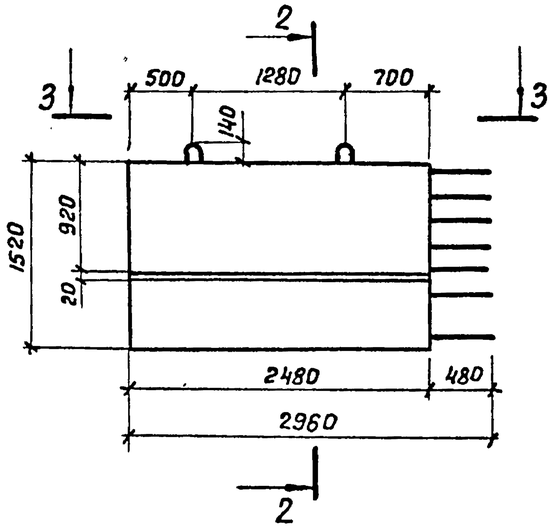

Рис. 2

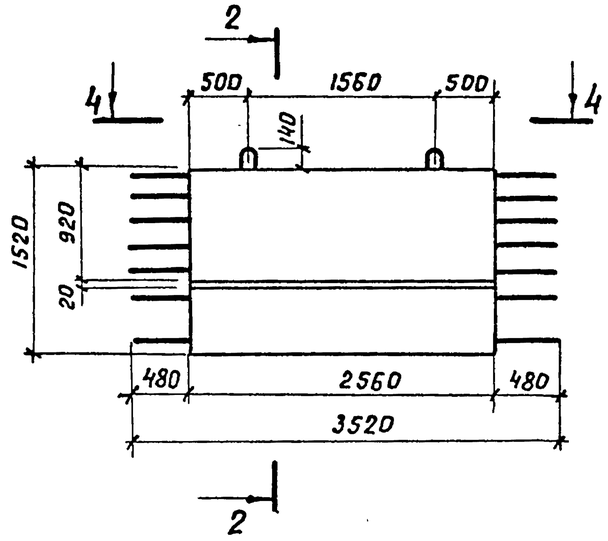

Рис. 3

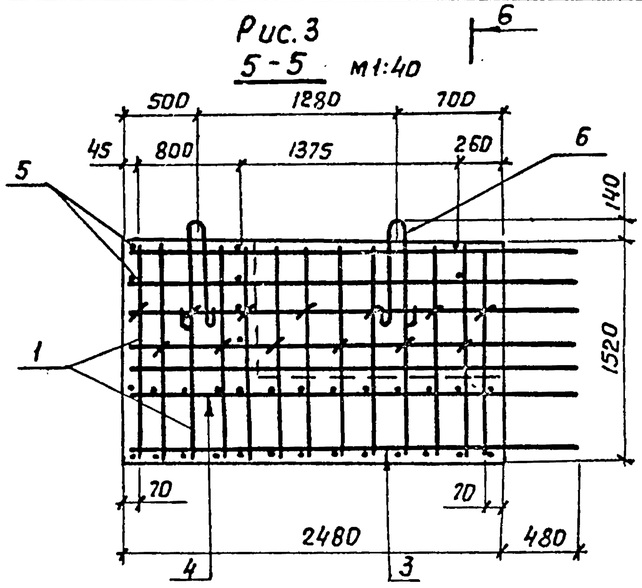

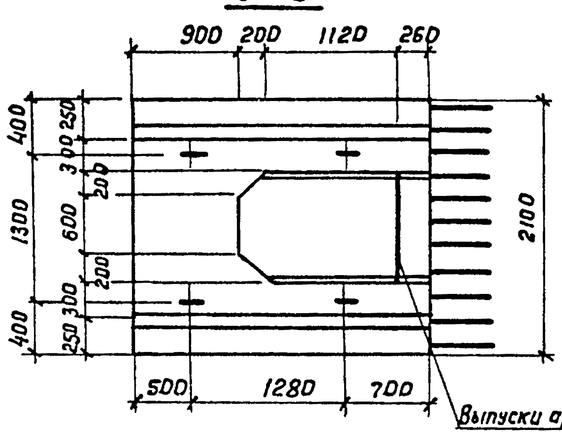

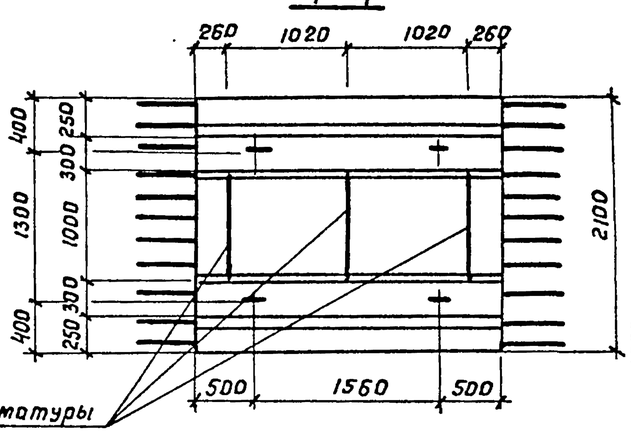

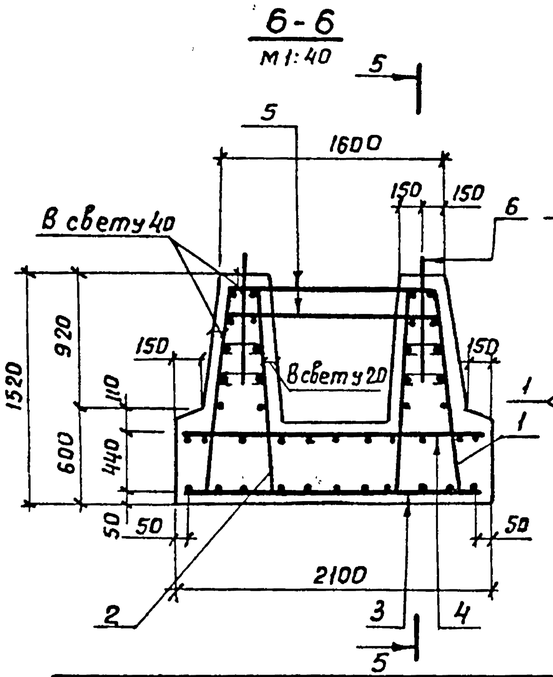

Рис. 4

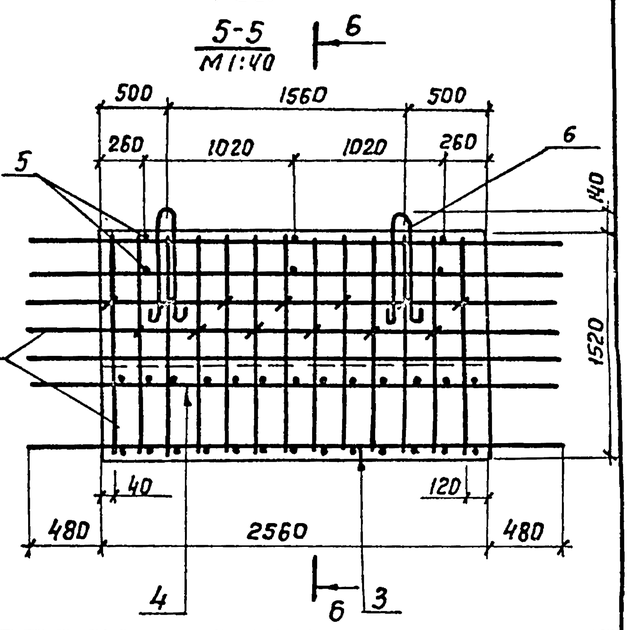

Обозначение	Рис.	Марка	Масса, т
3.503.1-57.1-06	1,3	210фк-2	14,0
-01	2,4	210фп-4	12,0

Разраб.	Хромова	
Пров.	Андрианова	
Гл.инж.пр.	Дашкевич	
Гл.техн.	Гафт	
Нач.отд.	Каташев	

3.503.1-57.1-06 СБ

Блок фундамента (210фк-2 и 210фп-4)

Стадия	Масса	Масштаб
Р	см. табл.	1:50
Лист	Листов 1	

ПРОМТРАНСНИИПРОЕКТ г. Москва

Взам. инв.№ | Подпись и дата | Инв.№ подл.

18587-01 19 Копировал Формат 12Г

Инв. № подл.	Подпись и дата	Взам. инв. №

Формат	Зона	Поз.	Обозначение	Наименование	Кол. на испол. 3.503.1-57.1-07	Примечание
					–	
				Документация		
А1В			3.503.1-57.1-07 СБ	Сборочный чертеж	X	
А2Г			3.503.1-57.1-00 ВС	Выборка стали	X	
А1В			3.503.1-57.1-00 ТО	Техническое описание	X	
				Сборочные единицы		
А1В		1	3.503.1-57.2-01-12	Каркас пространственный КП13	1	
А1В		2	-13	Каркас пространственный КП14	1	
А1В		3	3.503.1-57.2-19-18	Сетка арматурная С40	1	
А1В		4	3.503.1-57.2-20-06	Сетка арматурная С51	1	
				Детали		
А1В		5	3.503.1-57.2-36-01	Стяжка	8	
А1В		6	3.503.1-57.2-39-09	Петля строповочная	8	
				Материалы		
				Бетон гидротехнический		
				ГОСТ 4795-68 марки 300	7,8	м³

			3.503.1-57.1-07
Разраб.	Затока		Блок фундамента 400 ФК-1
Пров.	Андрианова		
Гл. инж. пр.	Дашкевич		
Гл. техн.	Гафт		
Нач. отд.	Каташев		

Стадия	Лист	Листов
Р		1

ПРОМТРАНСНИИПРОЕКТ г. Москва

Копировал Формат А1Г

Инв. № подл.	Подпись и дата	Взам. инв. №

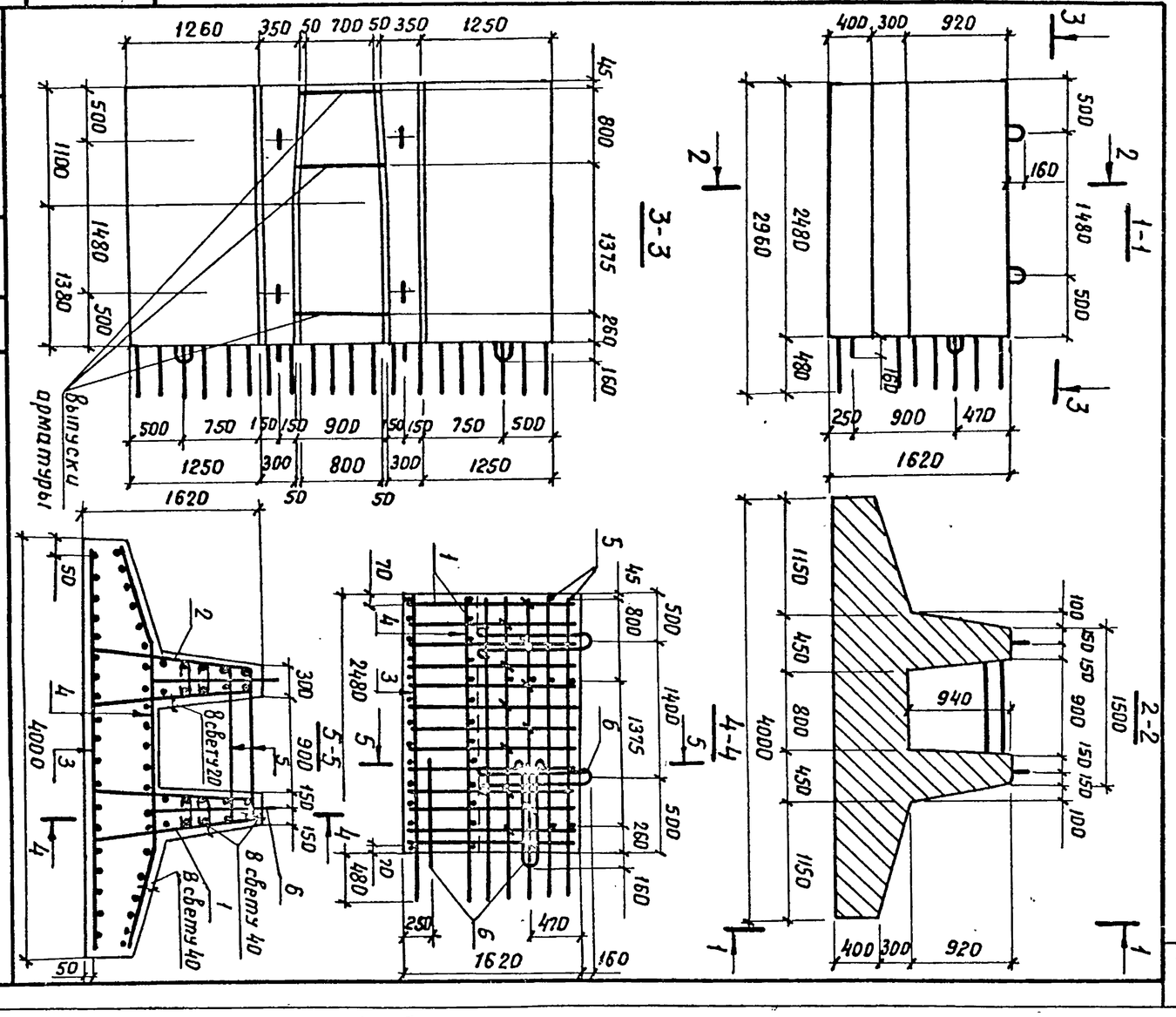

			3.503.1-57.1-07 СБ
Разраб.	Затока		Блок фундамента 400 ФК-1
Пров.	Андрианова		
Гл. инж. пр.	Дашкевич		
Гл. техн.	Гафт		
Нач. отд.	Каташев		

Стадия	Масса	Масштаб
Р	19,5Т	1:50
Лист	Листов 1	

ПРОМТРАНСНИИПРОЕКТ г. Москва

18587-01 20 Копировал Формат А1В

Инв.№ подл.	Подпись и дата	Взам. инв.№

Формат	Зона	Поз.	Обозначение	Наименование	Кол. на испол. 3.503.1-57.1-08									Примечание
					–	01	02	03	04	05				
				Документация										
12Г			3.503.1-57.1-08 СБ	Сборочный чертеж	×	×	×	×	×	×				
12Г			3.503.1-57.1-00 ВС	Выборка стали	×	×	×	×	×	×				
11Б			3.503.1-57.1-00 ТО	Техническое описание	×	×	×	×	×	×				
				Сборочные единицы										
11В		1	3.503.1-57.2-01-12	Каркас пространственный КП13	1									
11В		1	-13	Каркас пространственный КП14		1								
11В		1	-17	Каркас пространственный КП18			1		1					
11В		1	-18	Каркас пространственный КП19				1		1				
11В		2	3.503.1-57.2-21-01	Сетка арматурная С57	1									
11В		2	-02	Сетка арматурная С58		1								
11В		2	-04	Сетка арматурная С60			1							
11В		2	-05	Сетка арматурная С61				1						
11В		2	-07	Сетка арматурная С63					1					

Разраб.	Затока		
Пров.	Андрианова		
Гл.инж.пр	Дошкевич		
Гл.техн.	Гафт		
Нач.отд	Каташев		

3.503.1-57.1-08

Блок фундамента (450фк-1; 450фк-2; 500фк-1; 500фк-2; 550фк-1 и 550фк-2)

Стадия	Лист	Листов
Р	1	2

ПРОМТРАНСНИИПРОЕКТ г. Москва

Копировал Формат А4

Инв.№ подл.	Подпись и дата	Взам. инв.№

Формат	Зона	Поз.	Обозначение	Наименование	Кол. на испол. 3.503.1-57.1-08									Примечание
					–	01	02	03	04	05				
11В		2	-08	Сетка арматурная С64						1				
11В		3	3.503.1-57.2-22 -01	Сетка арматурная С67	1									
11В		3	-02	Сетка арматурная С68		1								
11В		3	-04	Сетка арматурная С70			1							
11В		3	-05	Сетка арматурная С71				1						
11В		3	-07	Сетка арматурная С73					1					
11В		3	-08	Сетка арматурная С74						1				
				Детали										
11В		4	3.503.1-57.2-36-02	Стяжка	8	8	8	8						
11В		4	-04	Стяжка					8	8				
11В		5	3.503.1-57.2-39-07	Петля строповочная	2	2								
11В		5	-08	Петля строповочная			2	2	2	2				
11В		6	3.503.1-57.2-38-06	Петля строповочная	1	1								
11В		6	-07	Петля строповочная			1	1	1	1				
				Материалы										
				Бетон гидротехнический										
				ГОСТ 4795-68 марки 300	3,5	3,5	4,2	4,2	4,3	4,3				м³

12 10-18581

3.503.1-57.1-08 Лист 2

Копировал Формат А4

3.503.1-57.1-08 – изображено
3.503.1-57.1-08-01 – зеркальное отражение
3.503.1-57.1-08-02 – изображено
3.503.1-57.1-08-03 – зеркальное отражение
3.503.1-57.1-08-04 – изображено
3.503.1-57.1-08-05 – зеркальное отражение

1-1

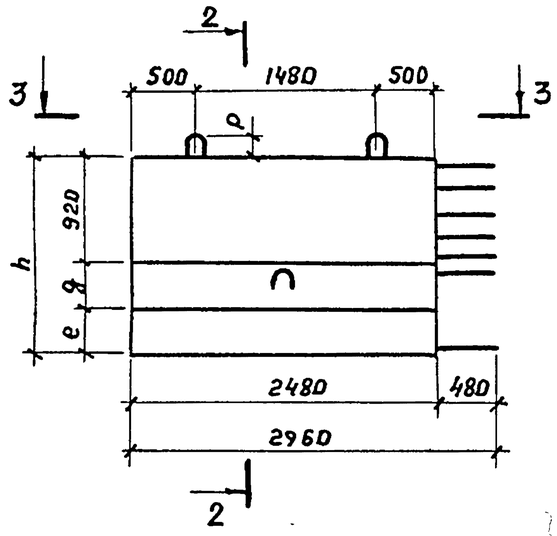

2-2

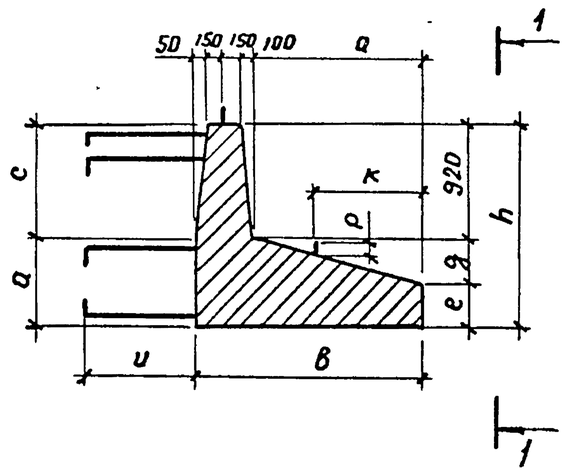

4-4

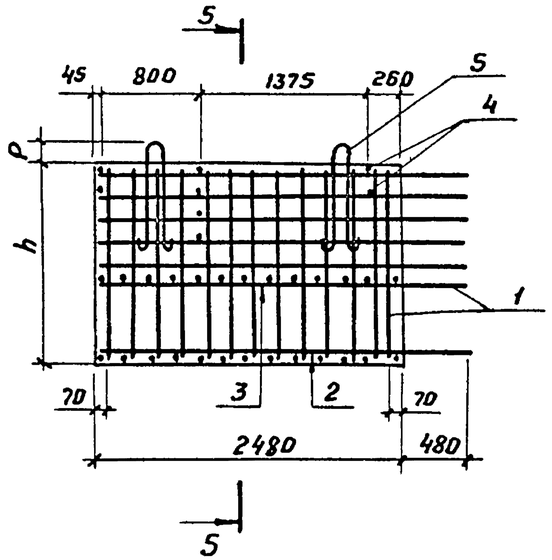

5-5

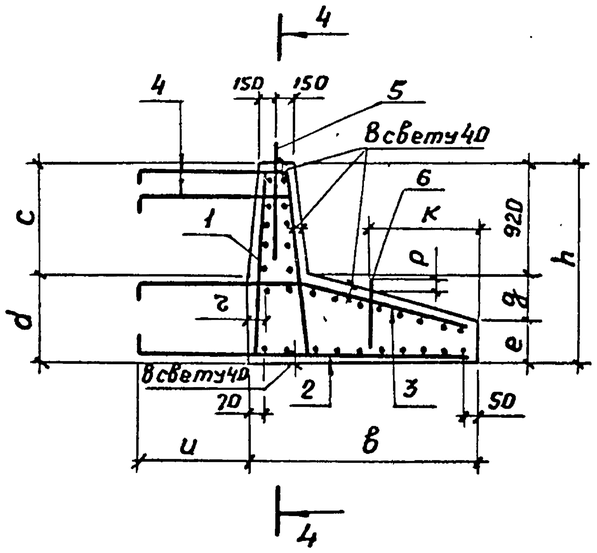

3-3

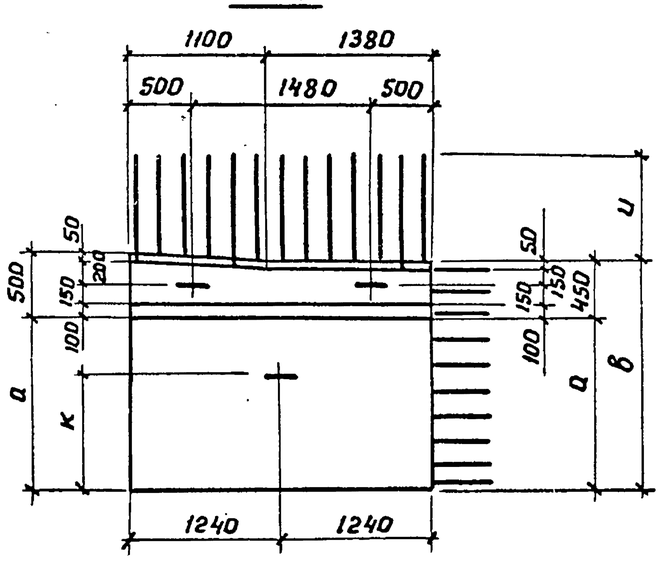

Обозначение	Марка	h, мм	в, мм	a, мм	c, мм	d, мм	e, мм	g, мм	u, мм	к, мм	ρ, мм	r, мм	Масса, т
3.503.1-57.1-08	450фк-1	1620	1850	1400	940	680	335	365	780	900	140	100	8,8
-01	450фк-2	1620	1850	1400	940	680	335	365	780	900	140	100	8,8
-02	500фк-1	1720	2100	1650	940	780	383	417	780	1000	150	100	10,5
-03	500фк-2	1720	2100	1650	940	780	383	417	780	1000	150	100	10,5
-04	550фк-1	1720	2300	1850	1000	720	320	480	880	1100	150	100	10,8
-05	550фк-2	1720	2300	1850	1000	720	320	480	880	1100	150	100	10,8

Разраб.	Затока	
Пров.	Андрианова	
Гл.инж.пр.	Дашкевич	
Гл.техн.	Гафт	
Нач.отд.	Каташев	

3.503.1-57.1-08 СБ

Блок фундамента
(450 фк-1; 450 фк-2; 500 фк-1; 500 фк-2; 550 фк-1 и 550 фк-2)

Стадия	Масса	Масштаб
Р	см. табл.	1:50
Лист	Листов 1	

ПРОМТРАНСНИИПРОЕКТ г. Москва

Инв.№ подл. | Подпись и дата | Взам. инв.№

18587-01 22 Копировал Формат 12 г

Инв. № подл.	Подпись и дата	Взам. инв. №

Формат	Зона	Поз.	Обозначение	Наименование	Кол. на исполн. 3.503.1-57.1-09									Примечание
					–	01	02	03						
				Документация										
12Г			3.503.1-57. 1-09 СБ	Сборочный чертеж	X	X	X	X						
12Г			3.503.1-57. 1-00 ВС	Выборка стали	X	X	X	X						
11В			3.503.1-57. 1-00 ТО	Техническое описание	X	X	X	X						
				Сборочные единицы										
11В		1	3.503.1-57. 2-01-14	Каркас пространственный КП15	1	1								
11В		1	-19	Каркас пространственный КП20			1	1						
11В		2	3.503.1-57. 2-21	Сетка арматурная С56	1									
11В		2	-03	Сетка арматурная С59		1								
11В		2	-06	Сетка арматурная С62			1							
11В		2	-09	Сетка арматурная С65				1						
11В		3	3.503.1-57. 2-22	Сетка арматурная С66	1									

Разраб.	Затока		
Пров.	Андрианова		
Гл. инж. пр.	Дашкевич		
Гл. техн.	Гафт		
Нач. отд.	Каташев		

3.503.1-57.1-09

Блок фундамента (400 фп-2; 450 фп-2; 500 фп-2 и 550 фп-2)

Стадия	Лист	Листов
Р	1	2

ПРОМТРАНСНИИПРОЕКТ г. Москва

Копировал Даз Формат 11Г

Инв. № подл.	Подпись и дата	Взам. инв. №

Формат	Зона	Поз.	Обозначение	Наименование	Кол. на исполн. 3.503.1-57. 1-09									Примечание
					–	01	02	03						
11В		3	-03	Сетка арматурная С69		1								
11В		3	-06	Сетка арматурная С72			1							
11В		3	-09	Сетка арматурная С75				1						
				Детали										
11В		4	3.503.1-57. 2-36-02	Стяжка	6	6	6							
11В		4	-04	Стяжка				6						
11В		5	3.503.1-57. 2-39-07	Петля строповочная	2	2								
11В		5	-08	Петля строповочная			2	2						
11В		6	3.503.1-57. 2-38-06	Петля строповочная	1	1								
11В		6	-07	Петля строповочная			1	1						
				Материалы										
				Бетон гидротехнический										
				ГОСТ 4795-68 марки 300	3,3	3,6	4,3	4,4						$м^3$

18587-01 23

3.503.1-57. 1-09 Лист 2

Копировал Даз Формат 11Г

1-1

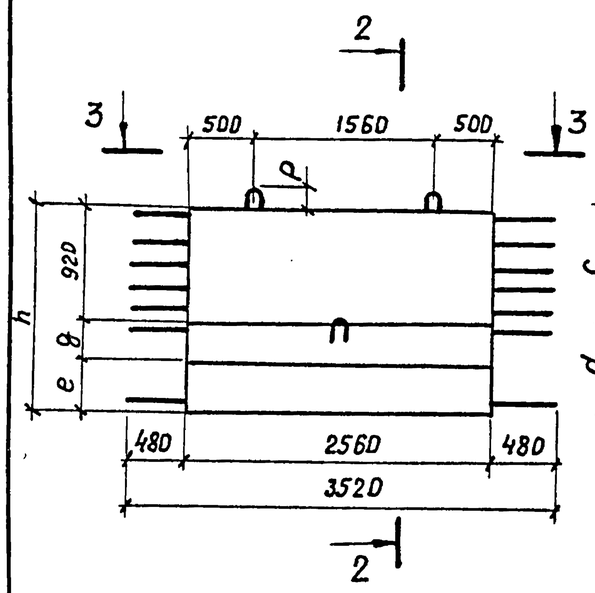

2-2

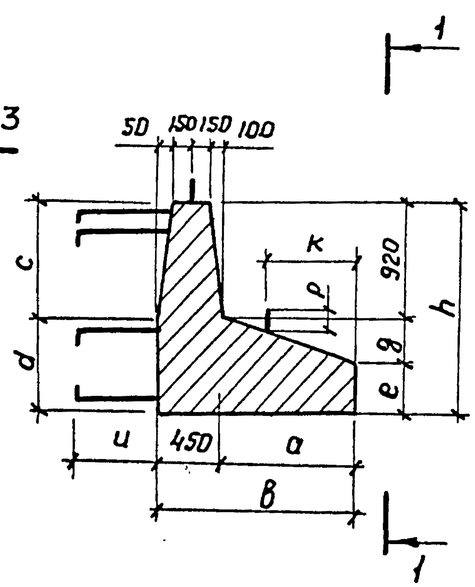

4-4
М1:40

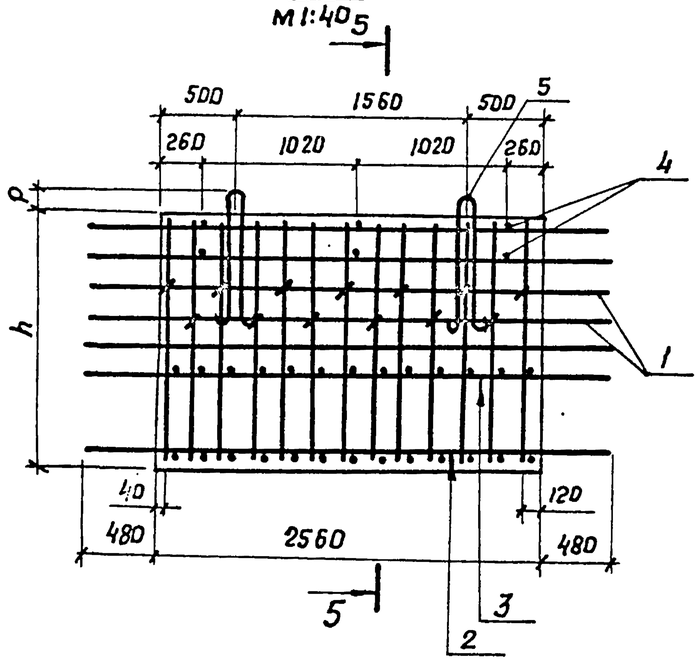

5-5
М1:40

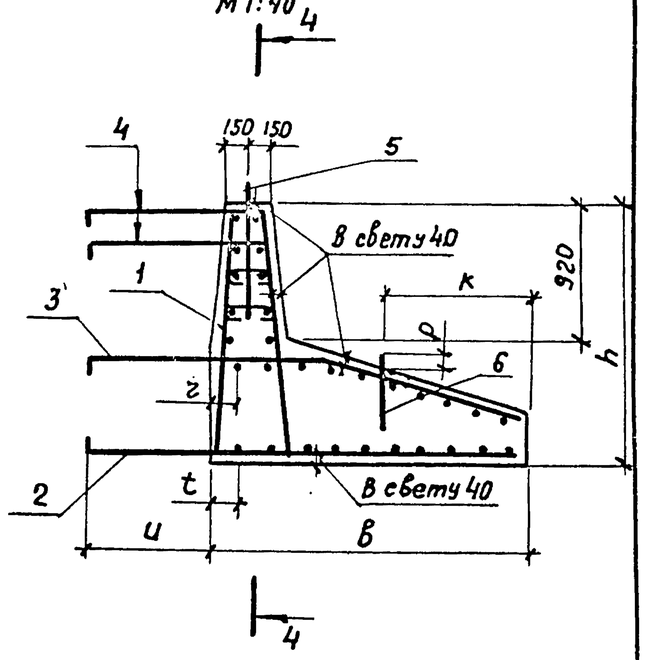

3-3

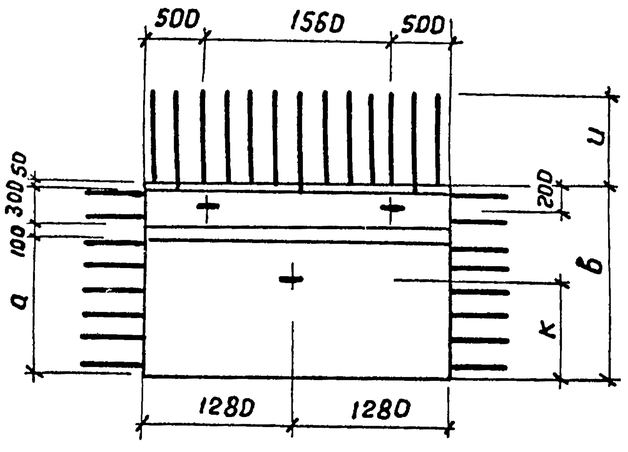

Обозначение	Марка	h, мм	в, мм	а, мм	с, мм	d, мм	е, мм	g, мм	u, мм	к, мм	z, мм	t, мм	ρ, мм	Масса, т
3.503.1-57.1-09	400фп-2	1620	1600	1150	940	680	400	300	780	800	100	100	140	8,3
-01	450фп-2	1620	1850	1400	940	680	335	365	780	900	100	70	140	9.0
-02	500фп-2	1720	2100	1650	940	780	383	417	780	1000	100	70	150	10.7
-03	550фп-2	1720	2300	1850	1000	720	320	480	880	1100	100	70	150	11.0

Взам. инв. №
Подпись и дата
Инв. № подл.

Разраб.	Затока		
Пров.	Андрианова		
Гл. инж. пр.	Дашкевич		
Гл. техн.	Гафт		
Нач. отд.	Каташев		

3.503.1-57.1-09 СБ

Блок фундамента
(400фп-2; 450фп-2; 500фп-2 и 550фп-2)

Стадия	Масса	Масштаб
Р	см. табл.	1:50
Лист	Листов 1	

ПРОМТРАНСНИИПРОЕКТ
г. Москва

18587-01 24 Копировал Формат 12 г

Инв. № подл.	Подпись и дата	Взам. инв. №

Формат	Зона	Поз.	Обозначение	Наименование	Кол. на исполн. 3.503.1-57.1-10									Примечание
					–	01	02	03	04	05				
				Документация										
12Г			3.503.1-57.1-10 СБ	Сборочный чертеж	X	X	X	X	X	X				
12Г			3.503.1-57.1-00 ВС	Выборка стали	X	X	X	X	X	X				
11В			3.503.1-57.1-00 ТО	Техническое описание	X	X	X	X	X	X				
				Детали										
БЧ		1	3.503.1-57.1-10.1	ф25А-III ГОСТ 5781-75, ℓ=5580	12									258,1 кг
БЧ		1	3.503.1-57.1-10.2	ф25А-III ГОСТ 5781-75, ℓ=5740		12								265,5 кг
БЧ		1	3.503.1-57.1-10.3	ф28А-III ГОСТ 5781-75, ℓ=7580			12							439,3 кг
БЧ		1	3.503.1-57.1-10.4	ф28А-III ГОСТ 5781-75, ℓ=7800				12						452,1 кг
БЧ		1	3.503.1-57.1-10.5	ф32А-III ГОСТ 5781-75, ℓ=5580					12					422,5 кг
БЧ		1	3.503.1-57.1-10.6	ф32А-III ГОСТ 5781-75, ℓ=5740						12				434,6 кг
11В		2	3.503.1-57.2-30	Хомут	33	34	46	47	33	34				
11В		3	3.503.1-57.2-38	Петля строповочная	2	2			2	2				

Разраб.	Хромова		
Пров.	Бойцова		
Гл. инж. пр.	Дошкевич		
Гл. техн.	Гафт		
Нач. отд.	Каташев		

3.503.1-57.1-10

Блок стойки (15СВ-5; 15СН-5; 15СВ-7; 15СН-7; 33СВ-5 и 33СН-5)

Стадия	Лист	Листов
Р	1	2

ПРОМТРАНСНИИПРОЕКТ г. Москва

Копировал Дед Формат 11Г

Инв. № подл.	Подпись и дата	Взам. инв. №

Формат	Зона	Поз.	Обозначение	Наименование	Кол. на исполн. 3.503.1-57.1-10									Примечание
					–	01	02	03	04	05				
11В		3	3.503.1-57.2-38-02	Петля строповочная			2	2						
				Материалы										
				Бетон гидротехнический										
				ГОСТ 4795-68 марки 300	0,59	0,61	0,84	0,86	0,59	0,61				

18587-01 25

3.503.1-57.1-10

Лист 2

Копировал Дед Формат 11Г

24

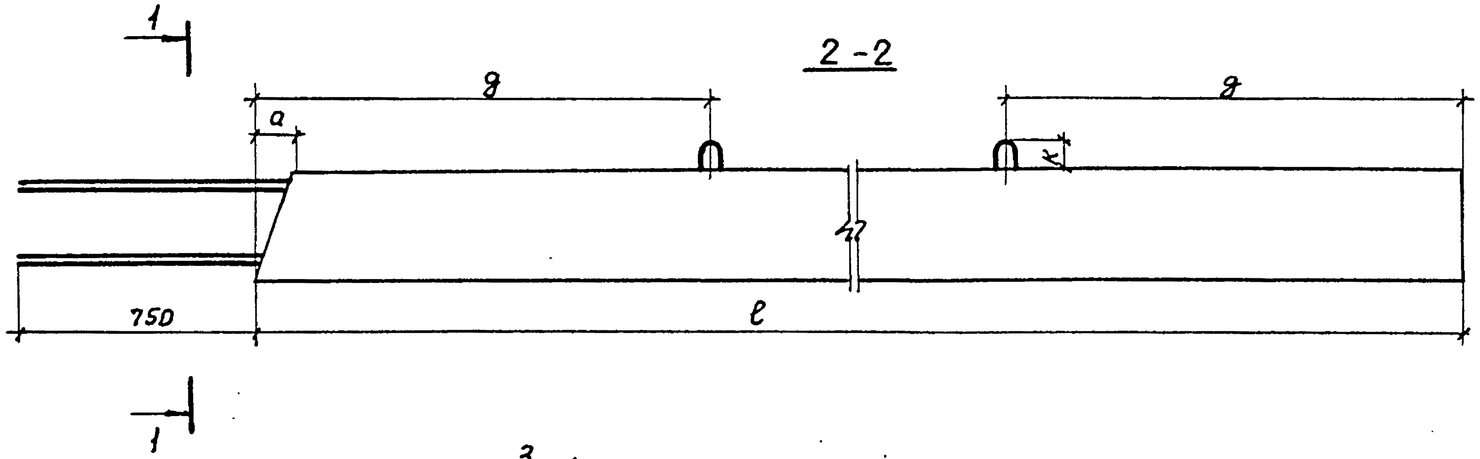

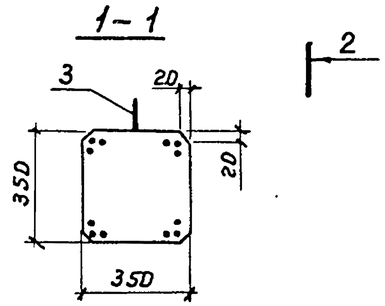

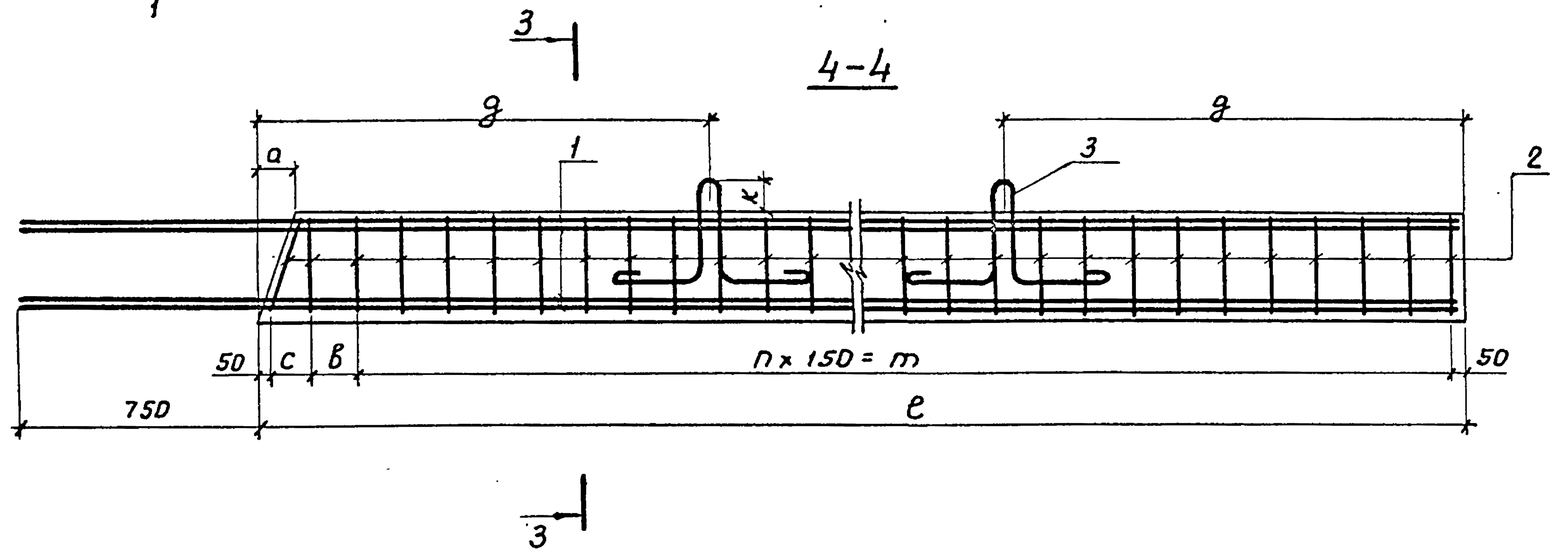

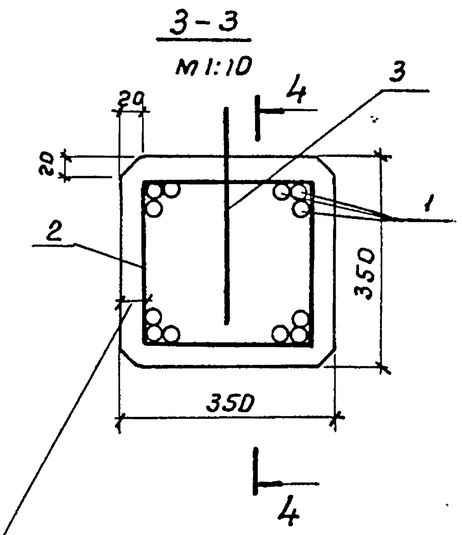

Обозначение	Марка	a, мм	c, мм	в, мм	n, шт.	m, мм	ℓ, мм	g, мм	к, мм	Масса, т
3.503.1-57.1-10	15 СВ-5	0	0	100	31	4650	4850	1000	95	1.5
-01	15 СН-5	90	150	110	31	4650	5010	1000	95	1.5
-02	15 СВ-7	0	0	150	44	6600	6850	1500	110	2.1
-03	15 СН-7	90	120	100	45	6750	7070	1500	110	2.2
-04	33 СВ-5	0	0	100	31	4650	4850	1000	95	1.5
-05	33 СН-5	90	150	110	31	4650	5010	1000	95	1.5

Взам. инв. № | Подпись и дата | Инв. № подл.

Разраб.	Хромова	
Пров.	Бойцова	
Гл. инж. пр.	Дашкевич	
Гл. техн.	Гафт	
Нач. отд.	Каташев	

3.503.1-57.1-10 СБ

Блок стойки (15 СВ-5; 15 СН-5; 15 СВ-7; 15 СН-7; 33 СВ-5 и 33 СН-5)

Стадия	Масса	Масштаб
Р	см. табл.	1:20
Лист	Листов 1	

ПРОМТРАНСНИИПРОЕКТ г. Москва

18587-01 26 Копировал Формат 12Г

Инв. № подл.	Подпись и дата	Взам. инв. №

Формат	Зона	Поз.	Обозначение	Наименование	Кол. на испол. 3.503.1-57.1-11 —	01	Примечание
				Документация			
11В			3.503.1-57.1-11 СБ	Сборочный чертеж	X	X	
12Г			3.503.1-57. 00 ВС	Выборка стали	X	X	
11В			3.503.1-57. 00 ТО	Техническое описание	X	X	
				Детали			
БЧ		1	3.503.1-57. 1-11.1	ф32 А-III ГОСТ 5781-75, ℓ=7580	12		574,0 кг
БЧ		1	3.503.1-57. 1-11.2	ф32 А-III ГОСТ 5781-75, ℓ=7800		12	590,6 кг
БЧ		2	3.503.1-57. 1-11.3	ф25 А-III ГОСТ 5781-75, ℓ=7580	4		116,8 кг
11В		2	3.503.1-57. 1-11.4	ф25 А-III ГОСТ 5781-75, ℓ=7800		4	120,2 кг
11В		3	3.503.1-57.1-11.5	ф14 А-III ГОСТ 5781-75, ℓ=400	4	4	1,9 кг
11В		4	3.503.1-57. 2-30	Хомут	46	47	
11В		5	3.503.1-57. 2-39-01	Петля строповочная	3	3	
				Материалы			
				Бетон гидротехнический			
				ГОСТ 4795-68 марки 300	0,84	0,86	$м^3$

Разраб.	Хромова	
Пров.	Бойцова	
Гл. инж. пр.	Дашкевич	
Гл. техн.	Гафт	
Нач. отд.	Каташев	

3.503.1-57.1-11

Блок стойки (33 СВ-7 и 33 СН-7)

Стадия	Лист	Листов
Р		1

ПРОМТРАНСНИИПРОЕКТ г. Москва

Копировал Дау Формат 11Г

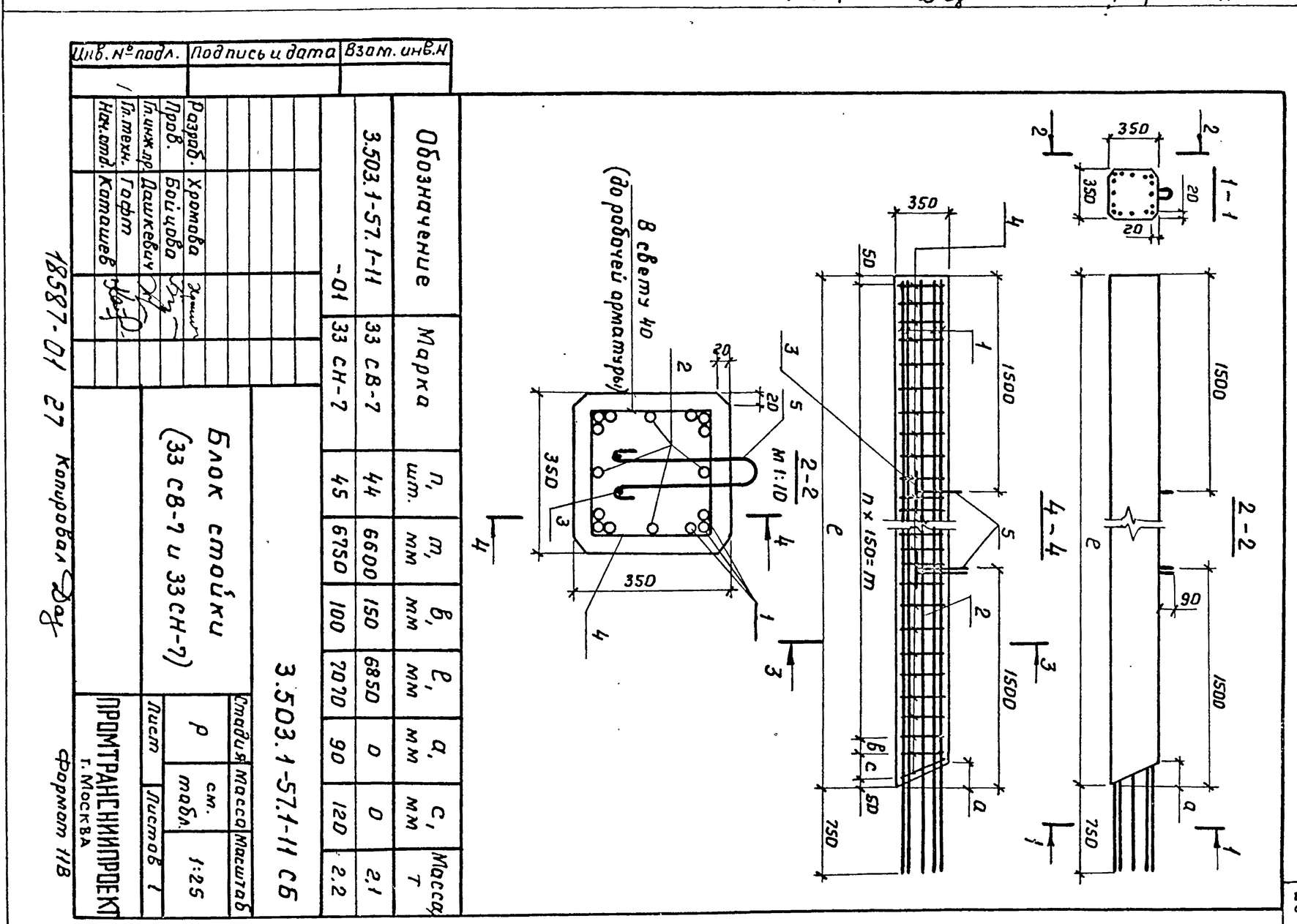

Инв. № подл.	Подпись и дата	Взам. инв. №

Обозначение	Марка	n, шт.	m, мм	в, мм	ℓ, мм	a, мм	c, мм	Масса т
3.503.1-57.1-11	33 СВ-7	44	6600	150	6850	0	0	2,1
-01	33 СН-7	45	6750	100	7070	90	120	2,2

Блок стойки (33 СВ-7 и 33 СН-7)

3.503.1-57.1-11 СБ

Разраб.	Хромова	
Пров.	Бойцова	
Гл. инж. пр.	Дашкевич	
Гл. техн.	Гафт	
Нач. отд.	Каташев	

Стадия	Масса	Масштаб
Р	см. табл.	1:25
Лист	Листов 1	

ПРОМТРАНСНИИПРОЕКТ г. Москва

18587-01 27 Копировал Дау Формат 11В

Инв. № подл.	Подпись и дата	Взам. инв. №

Формат	Зона	Поз.	Обозначение	Наименование	Кол. на исполн. 3.503.1-57.1-12 —	01	02	03						Примечание
				Документация										
12Г			3.503.1-57. 1-12 СБ	Сборочный чертеж	×	×	×	×						
12Г			3.503.1-57. 1-00 ВС	Выборка стали	×	×	×	×						
11В			3.503.1-57. 1-00 ТО	Техническое описание	×	×	×	×						
				Сборочные единицы										
11В		1	3.503.1-57. 2-03	Каркас плоский КР1	2									
11В		2	-01	Каркас плоский КР2	2	2								
11В		1	-01	Каркас плоский КР2		2								
11В		1	-02	Каркас плоский КР3			2							
11В		2	-03	Каркас плоский КР4			2	2						
11В		1	-03	Каркас плоский КР4				2						

Разраб.	Таврина	
Пров.	Андрианова	
Гл.инж.пр.	Дашкевич	
Гл. техн.	Гафт	
Нач. отд.	Каташев	

3.503.1-57. 1-12

Блок стенки (50СП-5В; 50СП-5; 50СП-7В и 50СП-7)

Стадия	Лист	Листов
Р	1	2

ПРОМТРАНСНИИПРОЕКТ г. Москва

Копировал: Формат 11Г

Инв. № подл.	Подпись и дата	Взам. инв. №

Формат	Зона	Поз.	Обозначение	Наименование	Кол. на исполн. 3.503.1-57.1-12 —	01	02	03						Примечание
				Детали										
11В		3	3.503.1-57. 2-30-02	Хомут	5	5	5	5						
11В		4	3.503.1-57. 2-35	Стяжка	42	42	62	62						
11В		5	3.503.1-57. 2-37-02	Схватка	23	23	29	29						
11В		6	3.503.1-57. 2-38-09	Петля строповочная	2	2								
11В		6	-10	Петля строповочная			2	2						
				Стержни отдельные										
БЧ		7	3.503.1-57. 1-12.1	ф16 А-II ГОСТ 5781-75, ℓ= 4180	4	4								26,4 кг
БЧ		8	3.503.1-57. 1-12.2	ф16А-II ГОСТ 5781-75, ℓ = 1640	14	4								50СП-5В 36,2кг 50СП-5 10,4кг
БЧ		9	3.503.1-57. 1-12.3	ф 16 А-II ГОСТ 5781-75, ℓ= 4020	2									12,7 кг
БЧ		9	3.503.1-57. 1-12.4	ф 16А-II ГОСТ 5781-75, ℓ=5060		2								16,0 кг
БЧ		7	3.503.1-57. 1-12.5	ф18 А-II ГОСТ 5781-75, ℓ= 6180			4	4						49,4 кг
БЧ		8	3.503.1-57. 1-12.6	ф 18А-II ГОСТ 5781-75, ℓ= 1640			14	4						50СП-7В 45,9кг 50СП-7 13,1 кг
БЧ		9	3.503.1-57. 1-12.7	ф 18 А-II ГОСТ 5781-75, ℓ=6020			2							24,1 кг
БЧ		9	3.503.1-57. 1-12.8	ф 18А-II ГОСТ 5781-75, ℓ= 7060				2						28,2 кг
				Материалы										
				Бетон гидротехнический										
				ГОСТ 4795-68 Марки 300	2,3	2,3	3,2	3,2						$м^3$

82 10-18581

3.503.1-57. 1-12 Лист 2

Копировал: Формат 11Г

Рис. 1

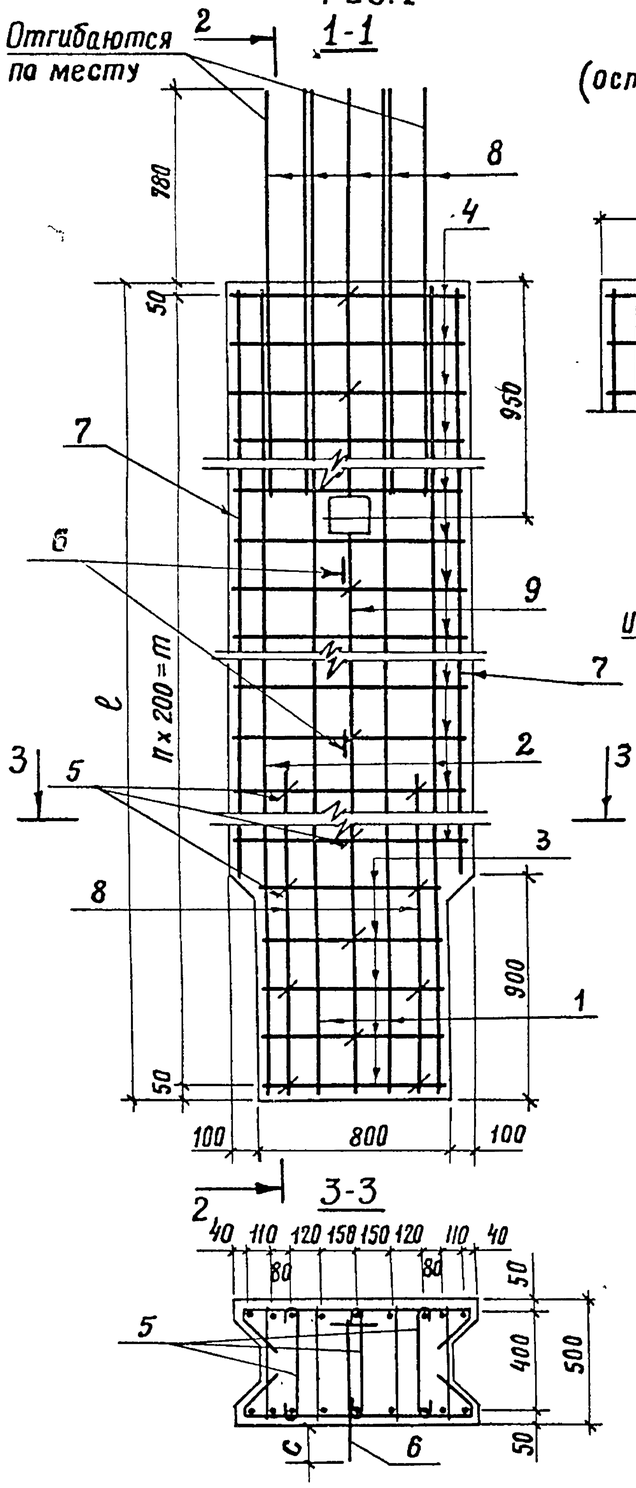

Рис. 2

(остальное см. рис. 1)

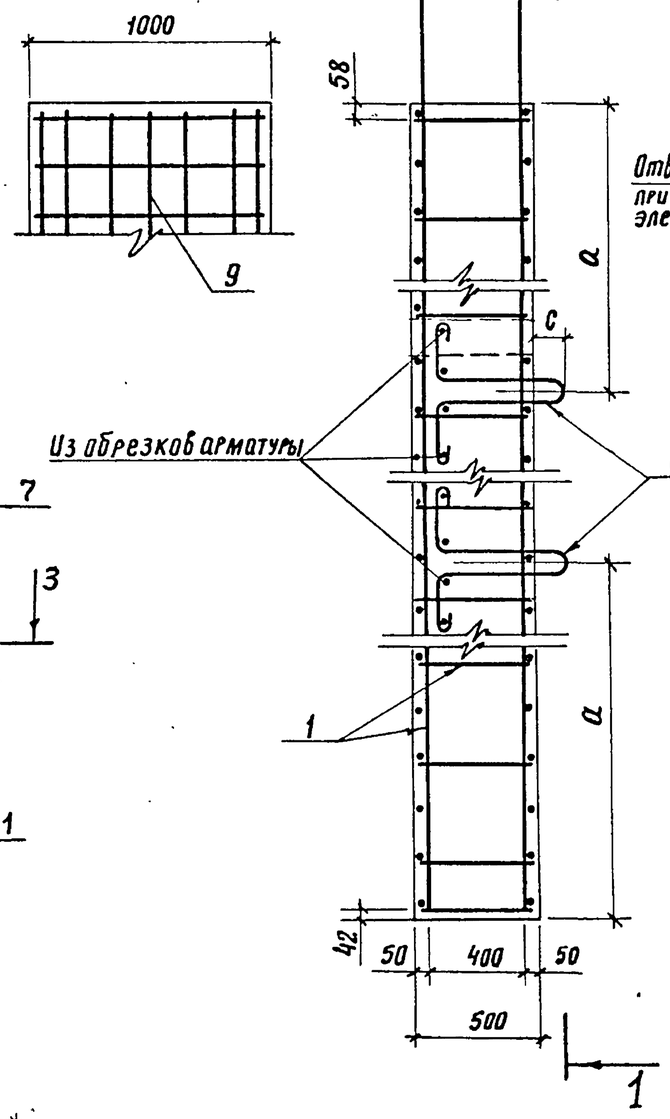

Рис. 3

М 1:50

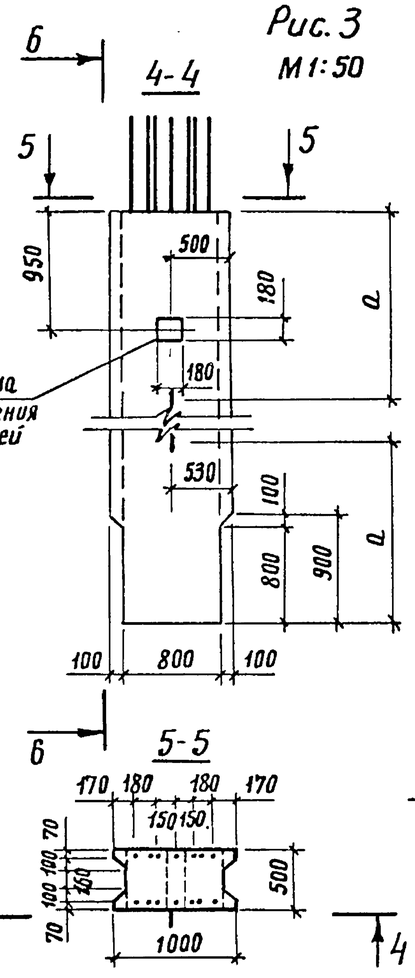

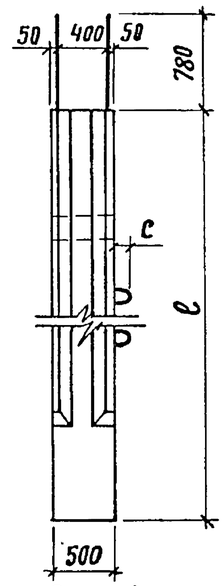

Рис. 4

остальное см. рис. 3

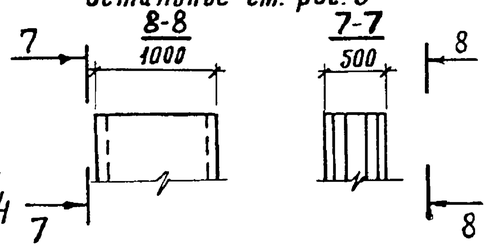

Обозначение	Рис.	Марка	ℓ, мм	n, шт.	a, мм	c, мм	m, мм	Масса, т
3.503.1-57.1-12	1,3	50СП-5Б	5100	25	1700	130	5000	5,7
-01	2,4	50СП-5	5100	25	1700	130	5000	5,7
-02	1,3	50СП-7Б	7100	35	2300	140	7000	8,0
-03	2,4	50СП-7	7100	35	2300	140	7000	8,0

Примечание.

1. Стержень поз. 9 вырезается по месту

Разраб.	Таврина		
Пров.	Андрианова		
Гл. инж. пр.	Дашкевич		
Гл. техн.	Гафт		
Нач. отд.	Каташев		

3.503.1-57.1-12 СБ

Блок стенки (50СП-5Б; 50СП-5; 50СП-7Б и 50СП-7)

Стадия	Масса	Масштаб
Р	см. табл.	1:25
Лист	Листов 1	

ПРОМТРАНСНИИПРОЕКТ г. Москва

Инв. № подл. | Подпись и дата | Взам. инв. №

Инв. № подл.	Подпись и дата	Взам. инв. №

Формат	Зона	Поз.	Обозначение	Наименование	Кол. на исполн. 3.503.1-57. 1-13 —	01								Примечание
				Документация										
12Г			3.503.1-57.1-13 СБ	Сборочный чертеж	X	X								
12Г			3.503.1-57. 1-00 ВС	Выборка стали	X	X								
11В			3.503.1-57. 1-00 ТО	Техническое описание	X	X								
				Сборочные единицы										
11В		1	3.503.1-57. 2-03	Каркас плоский КР1	5									
11В		1	-02	Каркас плоский КР3		5								
				Детали										
11В		2	3.503.1-57. 2-31	Хомут	5	5								
11В		3	3.503.1-57. 2-32	Хомут	19	29								
11В		4	-01	Хомут	4	4								
11В		5	3.503.1-57. 2-35-05	Стяжка	2	2								

Разраб.	Таврина		
Пров.	Андрианова		
Гл.инж.пр.	Дашкевич		
Гл.техн.	Гафт		
Нач.отд.	Каташев		

3.503.1-57.1-13

Блок стенки (50 СК-5 и 50 СК-7)

Стадия	Лист	Листов
Р	1	2

ПРОМТРАНСНИИПРОЕКТ г. Москва

Копировал: Хитрова Формат 11Г

Инв. № подл.	Подпись и дата	Взам. инв. №

Формат	Зона	Поз.	Обозначение	Наименование	Кол. на исполн. 3.503.1-57. 1-13 —	01								Примечание
11В		6	3.503.1-57. 2-37-02	Схватка	28	38								
11В		7	-04	Схватка	2	2								
11В		8	3.503.1-57. 2-38-07	Петля строповочная		2								
11В		8	-09	Петля строповочная	2									
				Стержни отдельные										
БЧ		9	3.503.1-57. 1-13.1	Ф16 А-II ГОСТ 5781-75, ℓ=5860	7									64.8 кг
БЧ		10	3.503.1-57. 1-12.4	Ф16 А-II ГОСТ 5781-75, ℓ=5060	2									16.0 кг
БЧ		11	3.503.1-57. 1-12.1	Ф16 А-II ГОСТ 5781-75, ℓ=4180	2									13.2 кг
БЧ		9	3.503.1-57. 1-13.2	Ф18 А-II ГОСТ 5781-75, ℓ=7860		7								109.9 кг
БЧ		10	3.503.1-57. 1-12.8	Ф18 А-II ГОСТ 5781-75, ℓ=7060		2								28.2 кг
БЧ		11	3.503.1-57 1-12.5	Ф18 А-II ГОСТ 5781-75, ℓ=6180		2								24.7 кг
				Материалы										
				Бетон гидротехнический ГОСТ 4795-68 марки 300	2.8	3.9								м³

3.503.1-57.1-13 Лист 2

Копировал: Хитрова Формат 11Г

18587-01 ЭО

1-1

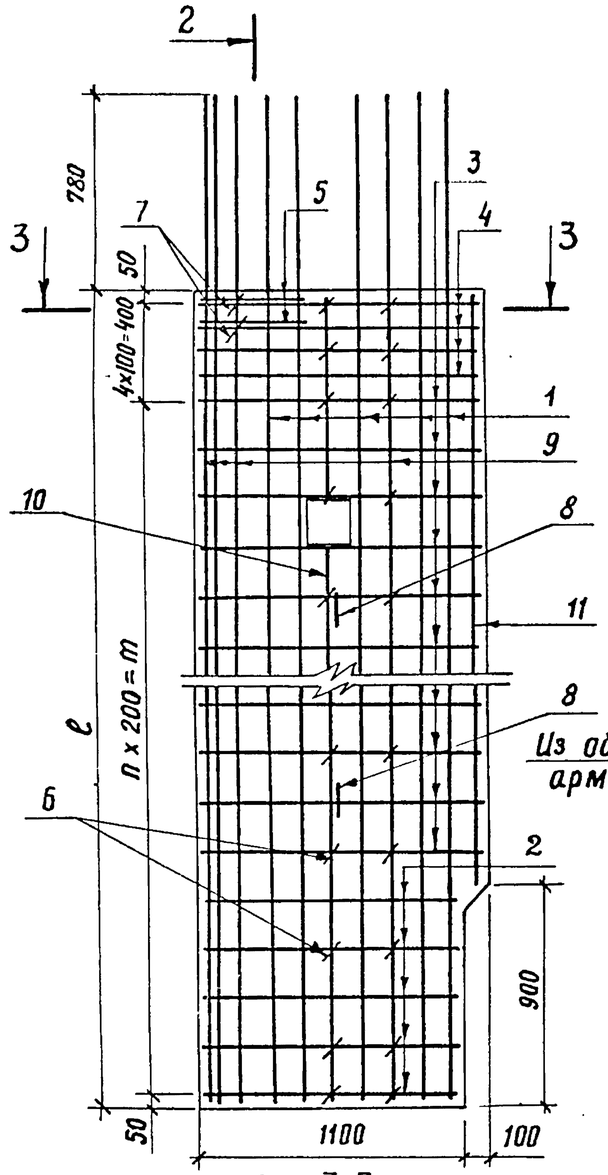

3-3

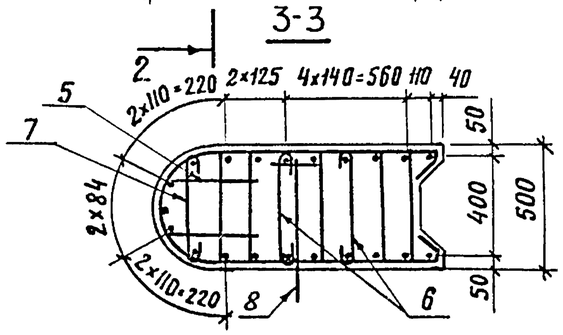

2-2

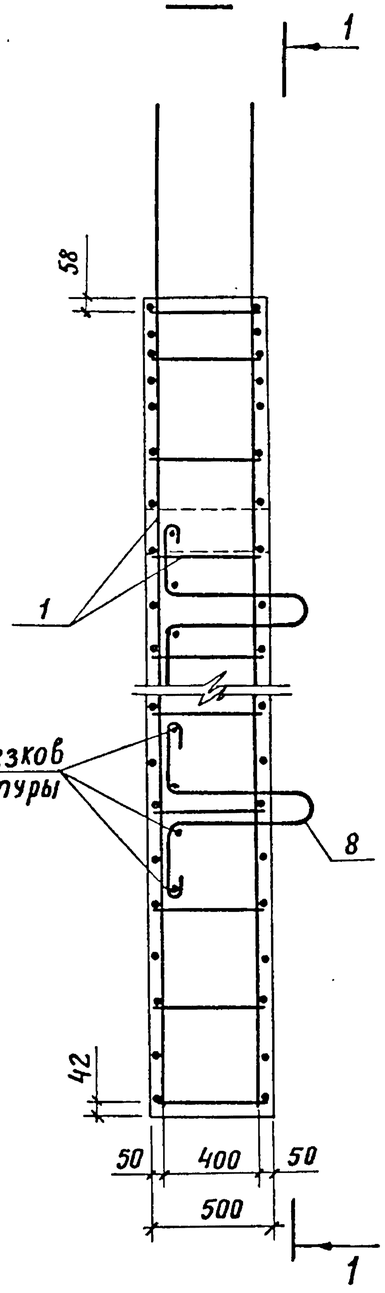

4-4

М1:50

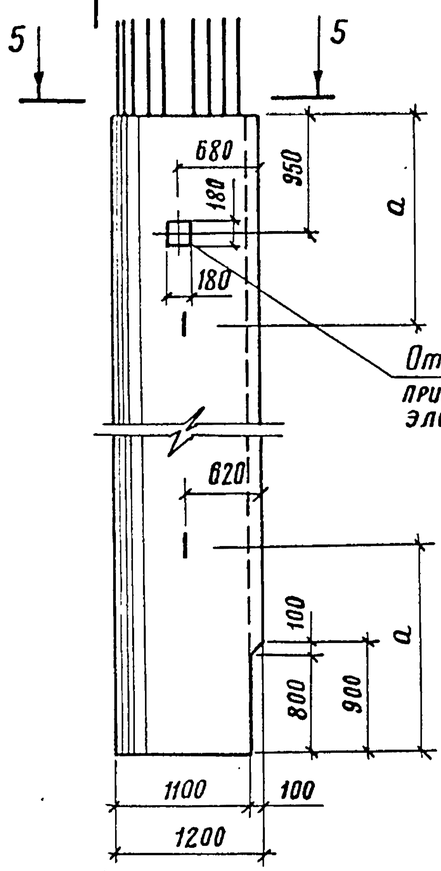

5-5

М1:50

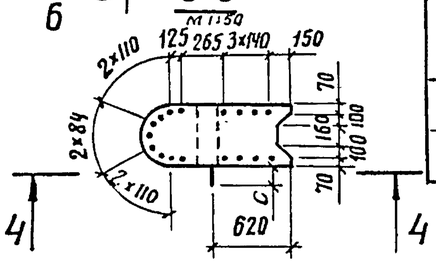

6-6

М 1:50

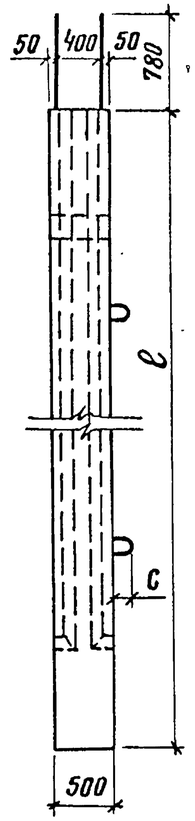

Обозначение	Марка	ℓ, мм	a, мм	n, мм	m, мм	c, мм	Масса, т
3.503.1-57.1-13	50СК-5	5100	1700	23	4600	130	7,0
-01	50СК-7	7100	2300	33	6600	150	9,7

Примечание.

1. Стержень поз. 10 вырезается по месту

Разраб.	Таврина		
Пров.	Андрианова		
Гл.инж.пр.	Дашкевич		
Гл.техн.	Гафт		
Нач.отд.	Каташев		

3.503.1-57.1-13 СБ

Блок стенки (50СК-5 и 50СК-7)

Стадия	Масса	Масштаб
Р	см. табл.	1:25
Лист	Листов 1	

ПРОМТРАНСНИИПРОЕКТ г. Москва

Инв. № подл. | Подпись и дата | Взам. инв. №

18587-01 31 Копировал:

Формат 12 г

Инв. № подл.	Подпись и дата	Взам. инв. №

Формат	Зона	Поз.	Обозначение	Наименование	Кол. на исполн. 3.503.1-57.1-14 —	01	Примечание
				Документация			
12г			3.503.1-57.1-14 СБ	Сборочный чертеж	×	×	
12г			3.503.1-57.1-00 ВС	Выборка стали	×	×	
11В			3.503.1-57.1-00 ТО	Техническое описание	×	×	
				Сборочные единицы			
11В		1	3.503.1-57. 2-03-11	Каркас плоский КР12	2	2	
11В		2	3.503.1-57. 2-04	Каркас плоский КР13	2		
11В		2	3.503.1-57. 2-03-11	Каркас плоский КР12		2	
				Детали			
11В		3	3.503.1-57. 2-30-03	Хомут	5	5	
11В		4	3.503.1-57. 2-35-01	Стяжка	82	82	
11В		5	3.503.1-57. 2-37-05	Схватка	34	34	
11В		6	3.503.1-57. 2-38-11	Петля строповочная	2	2	

Разраб.	Таврина	
Пров.	Андрианова	
Гл.инж.пр.	Дашкевич	
Гл.техн.	Гафт	
Нач.отд.	Капашев	

3.503.1-57.1-14

Блок стенки (60СП-9б и 60СП-9)

Стадия	Лист	Листов
Р	1	2

ПРОМТРАНСНИИПРОЕКТ г. Москва

Копировал: Формат 11г

Инв. № подл.	Подпись и дата	Взам. инв. №

Формат	Зона	Поз.	Обозначение	Наименование	Кол. на исполн. 3.503.1-57.1-14 —	01	Примечание
				Стержни отдельные			
БЧ		7	3.503.1-57.1-12.6	ф18А-II ГОСТ 5781-75, ℓ=1640	14	4	60СП-9б 45,9кг 60СП-9 13,1кг
БЧ		8	3.503.1-57.1-14.1	ф18А-II ГОСТ 5781-75, ℓ=8180	4	4	65,4 кг
БЧ		9	3.503.1-57. 1-14.2	ф18А-II ГОСТ 5781-75, ℓ=8020	2		32,0 кг
БЧ		9	3.503.1-57. 1-14.3	ф18А-II ГОСТ 5781-75, ℓ=9060		2	36,2 кг
				Материалы			
				Бетон гидротехнический ГОСТ 4795-68 марки 300	4,9	4,9	м³

3.503.1-57.1-14 Лист 2

Копировал: Формат 11г

ЭЗ 10-18581

Рис. 1

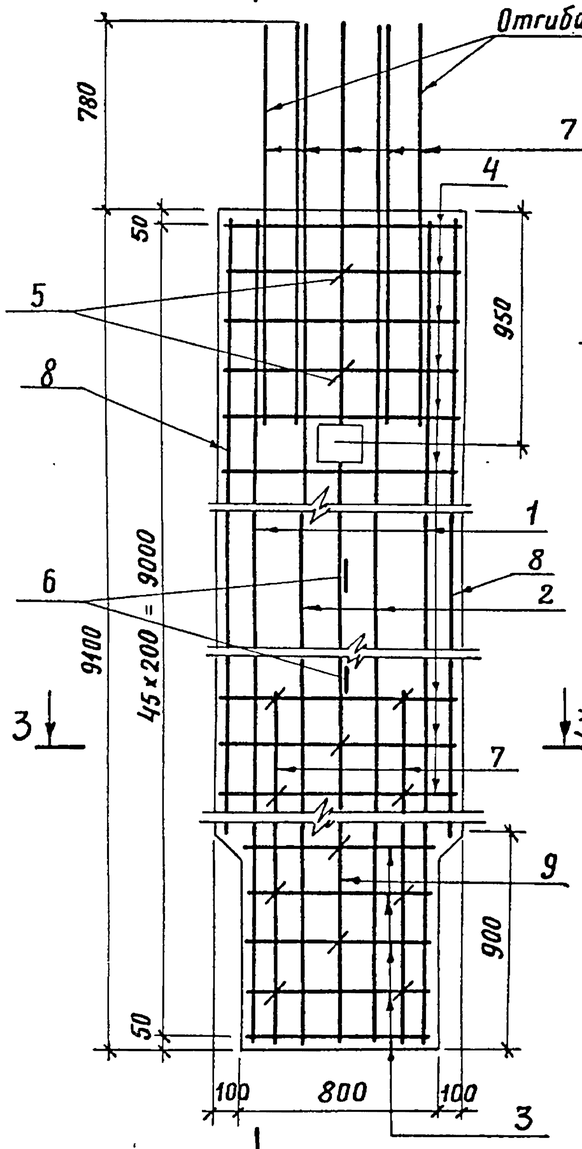

Рис. 2
остальное см. рис. 1

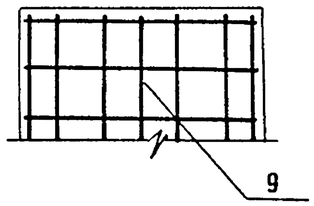

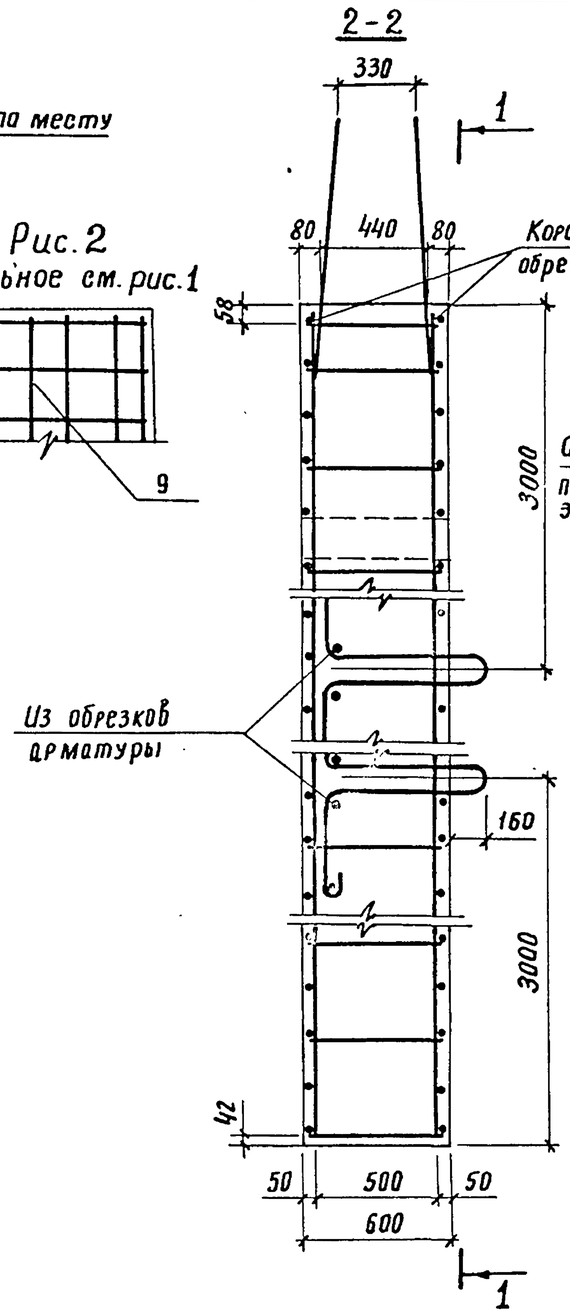

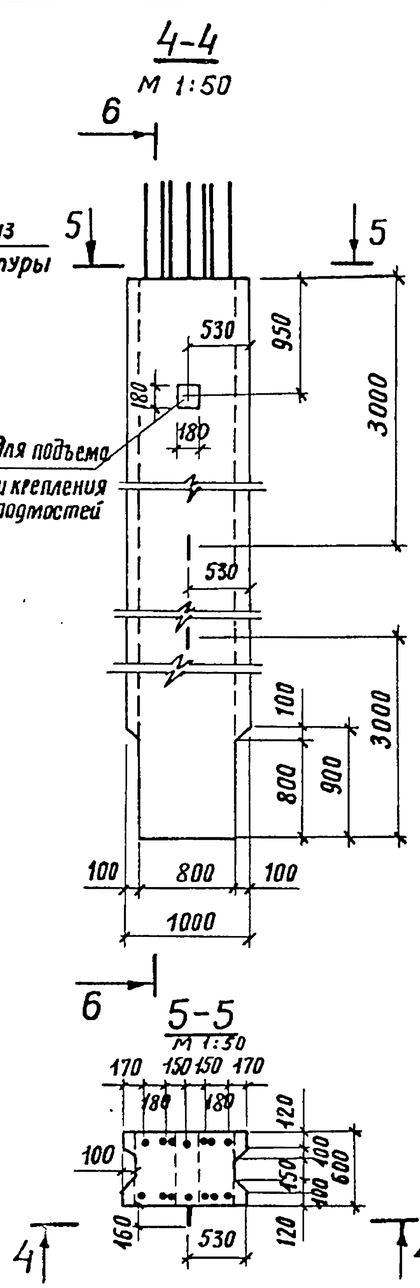

Рис. 1

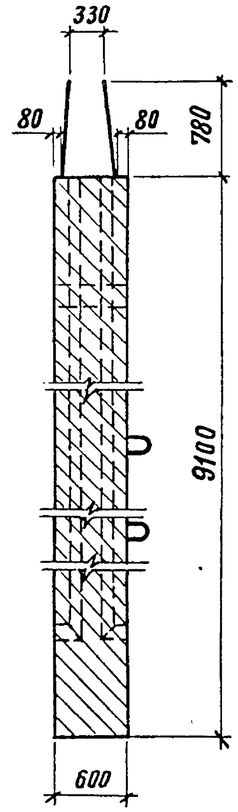

Рис. 4
остальное см. рис. 3

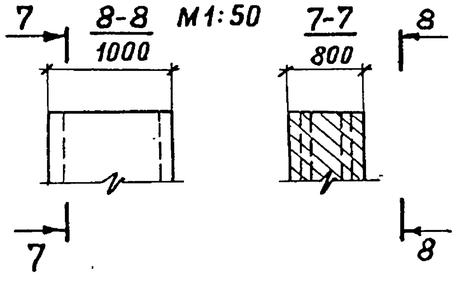

Обозначение	Рис.	Марка
3.503.1-57.1-14	1	60СП-9в
-01	2	60СП-9

Разраб.	Таврина		
Пров.	Андрианова		
Гл. инж. пр.	Дашкевич		
Гл. техн.	Гафт		
Нач. отд.	Каташев		

3.503.1-57.1-14 СБ

Блок стенки (60СП-9в и 60СП-9)

Стадия	Масса	Масштаб
Р	12,3т	1:25
Лист	Листов 1	

ПРОМТРАНСНИИПРОЕКТ г. Москва

Инв. № подл. | Подпись и дата | Взам. инв. №

Инв. № подл.	Подпись и дата	Взам. инв. №

Формат	Зона	Поз.	Обозначение	Наименование	Кол. на исполн. 3.503.1-57.1-15									Примечание
					—									
				Документация										
12Г			3.503.1-57.1-15 СБ	Сборочный чертеж	×									
12Г			3.503.1-57.1-00 ВС	Выборка стали	×									
11В			3.503.1-57.1-00 ТО	Техническое описание	×									
				Сборочные единицы										
11В		1	3.503.1-57.2-04-01	Каркас плоский КР13	3									
				Детали										
11В		2	3.503.1-57.2-31-01	Хомут	5									
11В		3	3.503.1-57.2-32-02	Хомут	39									
11В		4	-03	Хомут	4									
11В		5	3.503.1-57.2-35-05	Стяжка	2									

Разраб.	Таврина		
Пров.	Андрианова		
Гл.инж.пр.	Дашкевич		
Гл.техн.	Гафт		
Нач.отд.	Каташев		

3.503.1-57.1-15

Блок стенки 60СК-9

Стадия	Лист	Листов
Р	1	2

ПРОМТРАНСНИИПРОЕКТ г. Москва

Копировал: Хирше Формат 11Г

Инв. № подл.	Подпись и дата	Взам. инв. №

Формат	Зона	Поз.	Обозначение	Наименование	Кол. на исполн. 3.503.1-57.1-15									Примечание
					—									
11В		6	3.503.1-57.2-37-02	Схватка	2									
11В		7	-05	Схватка	72									
11В		8	3.503.1-57.2-38-11	Петля строповочная	2									
				Стержни отдельные										
БЧ		9	3.503.1-57.1-15.1	Ф18А-II ГОСТ 5781-75, ℓ=9860	9									177,3 кг
БЧ		10	3.503.1-57.1-14.3	Ф18А-II ГОСТ 5781-75, ℓ=9060	2									36,2 кг
БЧ		11	3.503.1-57.1-14.1	Ф18А-II ГОСТ 5781-75, ℓ=8180	2									32,7 кг
				Материалы										
				Бетон гидротехнический ГОСТ 4795-68 марки 300	5.9									$м^3$

18587-01 34

3.503.1-57.1-15 Лист 2

Копировал: Хирше Формат 11Г

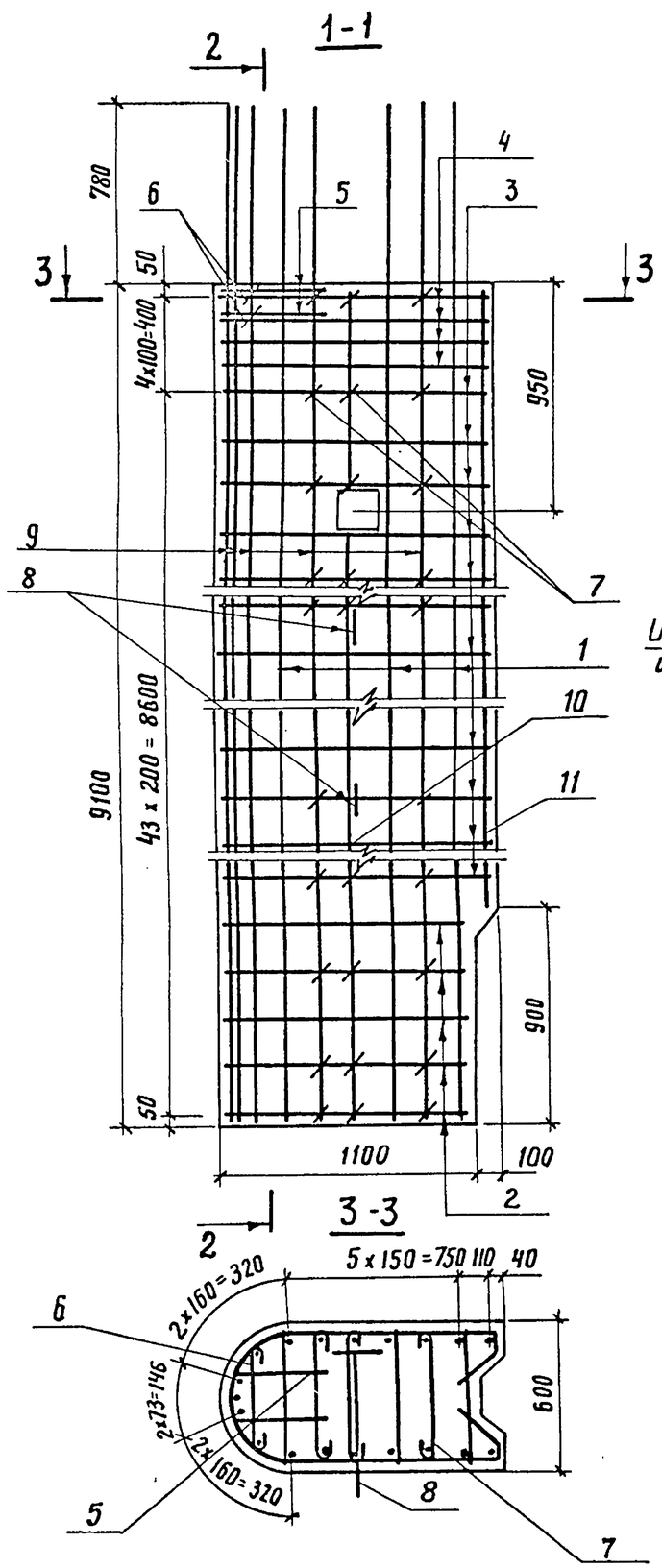

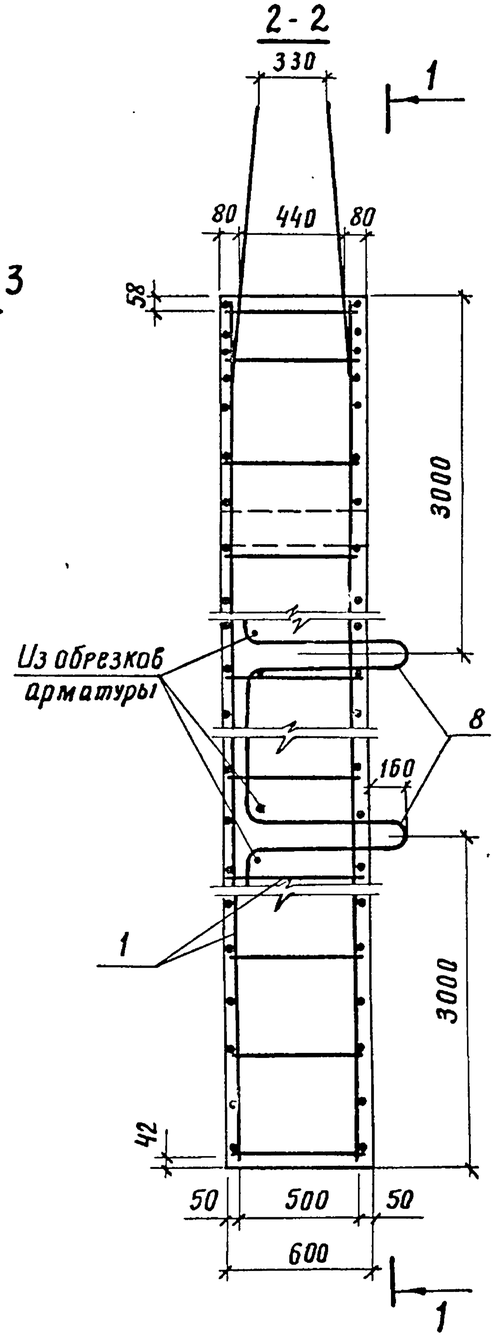

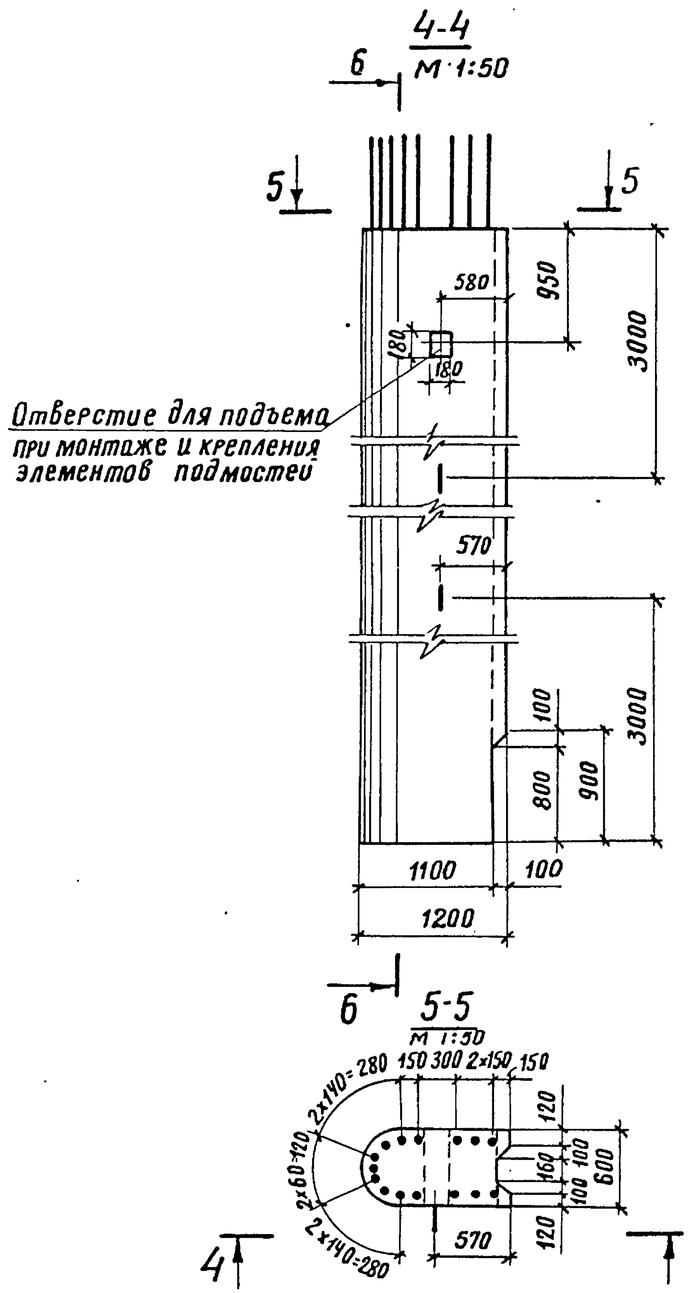

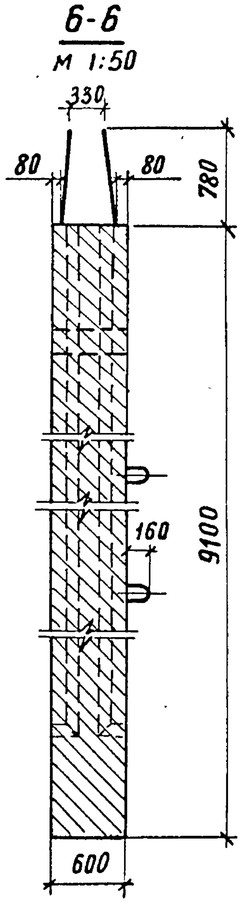

Примечание.
Стержень поз. 10 вырезается по месту.

Разраб.	Таврина		
Пров.	Андрианова		
Гл.инж.пр.	Дашкевич		
Гл.техн.	Гафт		
Нач.отд.	Каташев		

3.503.1-57.1-15 СБ

Блок стенки 60СК-9

Стадия	Масса	Масштаб
Р	14,8т	1:25
Лист	Листов 1	

ПРОМТРАНСНИИПРОЕКТ г. Москва

Инв.№ подл. | Подпись и дата | Взам. инв.№

18587-01 35 Копировал: Формат 12г

Инв. № подл.	Подпись и дата	Взам. инв. №

Формат	Зона	Поз.	Обозначение	Наименование	Кол. на исполн. 3.503.1-57.1-16									Примечание
					—	01	02	03						
				Документация										
12Г			3.503.1-57.1-16 СБ	Сборочный чертеж	×	×	×	×						
12Г			3.503.1-57.1-00 ВС	Выборка стали	×	×	×	×						
11В			3.503.1-57.1-00 ТО	Техническое описание	×	×	×	×						
				Сборочные единицы										
11В		1	3.503.1-57. 2-03-04	Каркас плоский КР5	4	4								
11В		1	-05	Каркас плоский КР6			4	4						
				Детали										
11В		2	3.503.1-57. 2-30-04	Хомут	5	5	5	5						
11В		3	3.503.1-57. 2-35-02	Стяжка	60	60	80	80						
11В		4	3.503.1-57. 2-37-06	Схватка	28	28	33	33						
11В		5	3.503.1-57. 2-40-02	Стержень	4		4							

Разраб.	Таврина		
Пров.	Андрианова		
Гл.инж.пр.	Дашкевич		
Гл. техн.	Гафт		
Нач. отд.	Каташев		

3.503.1-57. 1-16

Блок стенки (70 СП-7в; 70 СП-7; 70 СП-9в и 70 СП-9)

Стадия	Лист	Листов
Р	1	2

ПРОМТРАНСНИИПРОЕКТ г. Москва

Копировал: Хитрик Формат 11Г

Инв. № подл.	Подпись и дата	Взам. инв. №

Формат	Зона	Поз.	Обозначение	Наименование	Кол. на исполн. 3.503.1-57.1-16									Примечание
					—	01	02	03						
11В		6	3.503.1-57. 2-38-08	Петля строповочная	2	2								
11В		6	-12	Петля строповочная			2	2						
				Стержни отдельные										
БЧ		7	3.503.1-57. 1-16.1	ф16 А-II ГОСТ 5781-75, ℓ = 6840	2	2								21,6 кг
БЧ		8	3.503.1-57. 1-16.2	ф16 А-II ГОСТ 5781-75, ℓ = 5880	4	4								37,1 кг
БЧ		9	3.503.1-57. 1-12,2	ф16 А-II ГОСТ 5781-75, ℓ = 1640	4	4	4	4						10,4 кг
БЧ		7	3.503.1-57. 1-16.3	ф16 А-II ГОСТ 5781-75, ℓ = 8840			2	2						27,9 кг
БЧ		8	3.503.1-57. 1-16.4	ф16 А-II ГОСТ 5781-75, ℓ = 7880			4	4						49,7 кг
				Материалы										
				Бетон гидротехнический										
				ГОСТ 4795-68 марки 300	4.4	4.4	5.7	5.7						м³

3.503.1-57.1-16	Лист 2

Копировал: Хитрик Формат 11Г

98 10-18587

Рис. 1

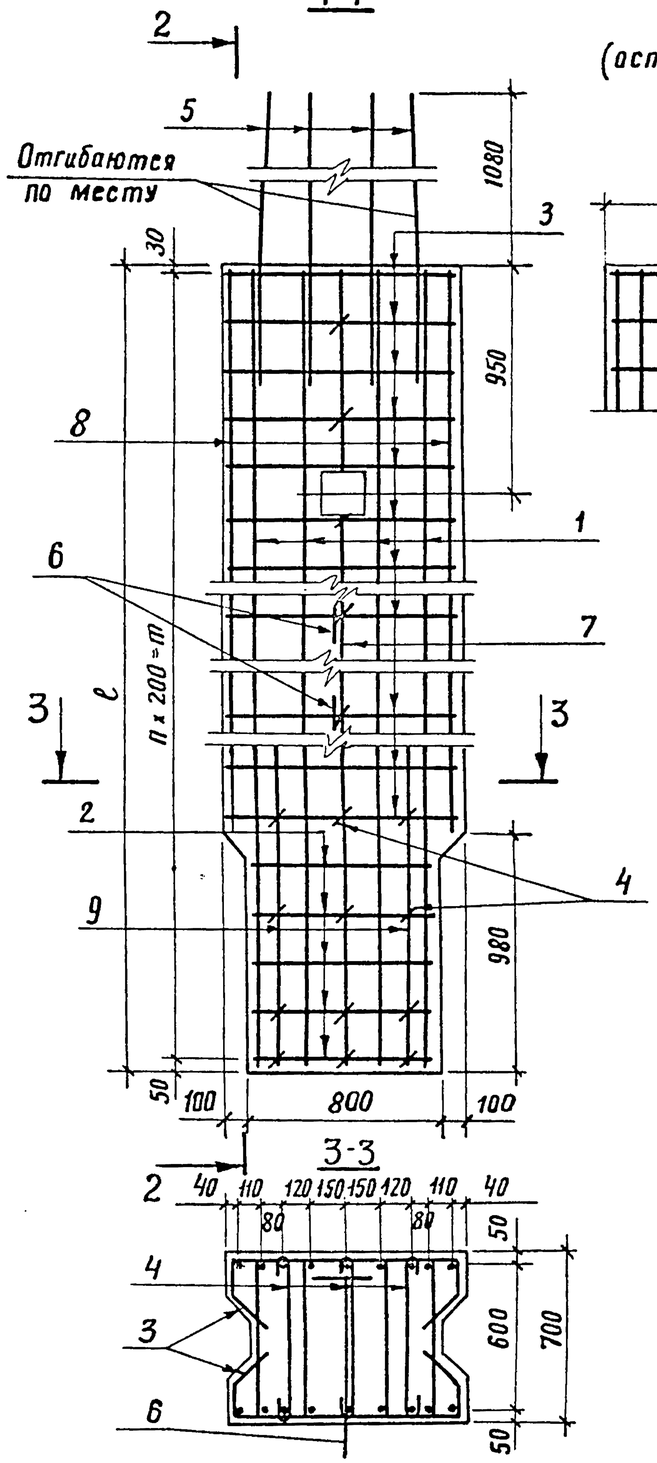

Рис. 2

(остальное см. рис. 1)

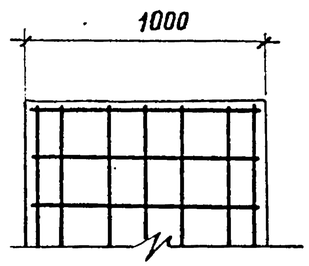

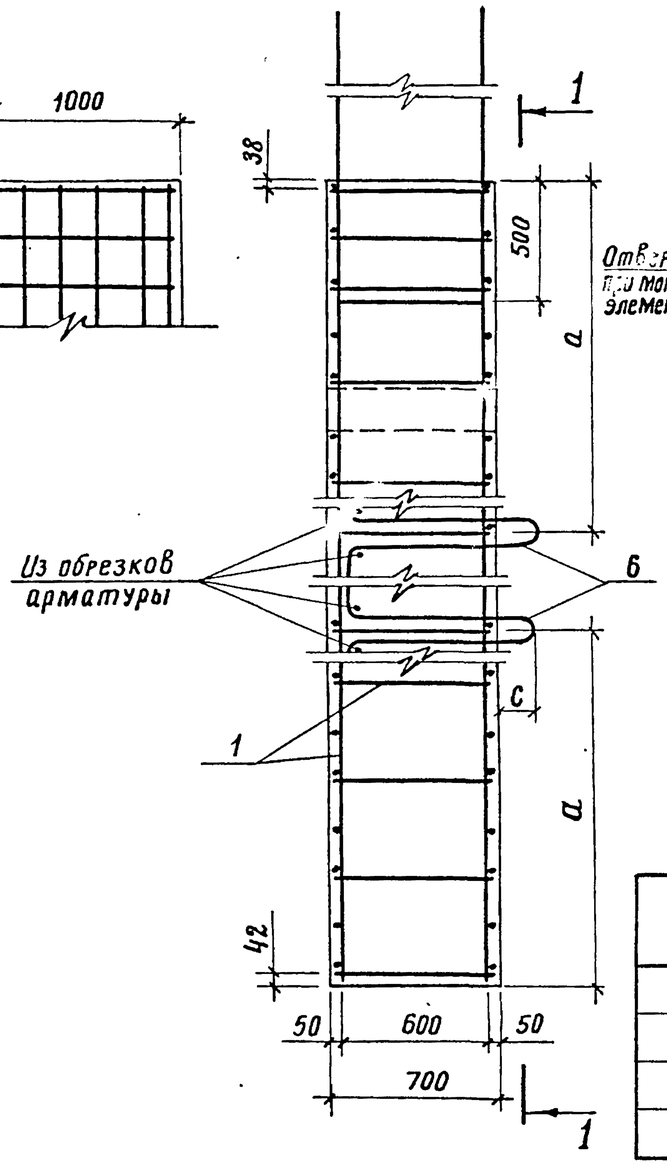

Примечание.

1. Стержень поз. 7 вырезается по месту

Рис. 3

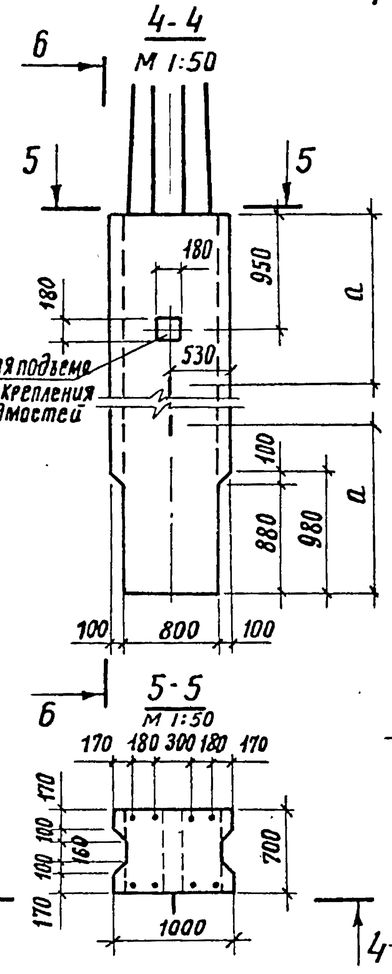

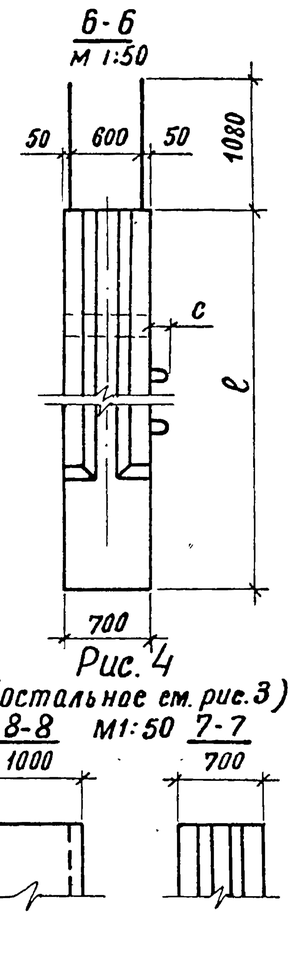

Рис. 4

(остальное см. рис. 3)

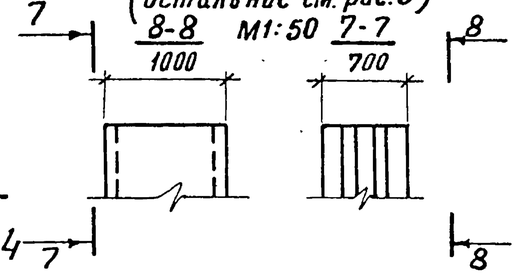

Обозначение	Рис.	Марка	ℓ, мм	n, шт.	m, мм	a, мм	c, мм	Масса, т
3.503.1-57.1-16	1,3	70СП-7в	6880	34	6800	2300	150	11,0
-01	2,4	70СП-7	6880	34	6800	2300	150	11,0
-02	1,3	70СП-9в	8880	44	8800	3000	160	14,2
-03	2,4	70СП-9	8880	44	8800	3000	160	14,2

Взам. инв. № | Подпись и дата | Инв. № подл.

Разраб.	Таврина		
Пров.	Андрианова		
Гл. инж. пр.	Дашкевич		
Гл. техн.	Гафт		
Нач. отд.	Каташев		

3.503.1-57.1-16 СБ

Блок стенки (70СП-7в; 70СП-7; 70СП-9в и 70СП-9)

Стадия	Масса	Масштаб
Р	см. табл.	1:25
Лист	Листов 1	

ПРОМТРАНСНИИПРОЕКТ г. Москва

Инв. № подл.	Подпись и дата	Взам. инв. №

Формат	Зона	Поз.	Обозначение	Наименование	Кол. на исполн. 3.503.1-57.1-17									Примечание
					—	01								
				Документация										
12г			3.503.1-57.1-17 СБ	Сборочный чертеж	X	X								
12г			3.503.1-57.1-00 ВС	Выборка стали	X	X								
11в			3.503.1-57.1-00 ТО	Техническое описание	X	X								
				Сборочные единицы										
11в		1	3.503.1-57.2-03-04	Каркас плоский КР5	3									
11в		1	-05	Каркас плоский КР6		3								
				Детали										
11в		2	3.503.1-57.2-31-02	Хомут	5	5								
11в		3	3.503.1-57 2-32-04	Хомут	28	38								
11в		4	-05	Хомут	4	4								
11в		5	3.503.1-57 2-35-06	Стяжка	2	2								

Разраб.	Таврина		
Пров.	Андрианова		
Гл.инж.пр.	Дашкевич		
Гл.техн.	Гафт		
Нач.отд.	Каташев		

3.503.1-57.1-17

Блок стенки (70 СК-7 и 70 СК-9)

Стадия	Лист	Листов
Р	1	2

ПРОМТРАНСНИИПРОЕКТ г. Москва

Копировал: Хуриев Формат 11г

Инв. № подл.	Подпись и дата	Взам. инв. №

Формат	Зона	Поз.	Обозначение	Наименование	Кол. на исполн. 3.503.1-57.1-17									Примечание
					—	01								
11в		6	3.503.1-57.2-40-03	Стержень	5	5								
11в		7	3.503.1-57.2-37-06	Схватка	54	70								
11в		8	-07	Схватка	2	2								
11в		9	3.503.1-57.2-38-12	Петля строповочная	2									
11в		9	-13	Петля строповочная		2								
				Стержни отдельные										
БЧ		10	3.503.1-57.1-17.1	Ф16А-II ГОСТ 5781-75, ℓ=7940	5									62.7 кг
БЧ		11	3.503.1-57.1-16.2	Ф16А-II ГОСТ 5781-75, ℓ=5880	2									18,6 кг
БЧ		12	3.503.1-57.1-16.1	Ф16А-II ГОСТ 5781-75, ℓ=6840	6									64,8 кг
БЧ		10	3.503.1-57.1-17.2	Ф16А-II ГОСТ 5781-75, ℓ=9940		5								78.5 кг
БЧ		11	3.503.1-57.1-16.4	Ф16А-II ГОСТ 5781-75, ℓ=7880		2								24,9 кг
БЧ		12	3.503.1-57.1-16.3	Ф16А-II ГОСТ 5781-75, ℓ=8840		6								83,8 кг
				Материалы										
				Бетон гидротехнический ГОСТ 4795-68 марки 300	5,2	6,7								$м^3$

18587-01 38

3.503.1-57.1-17 Лист 2

Копировал: Хуриев Формат 11г

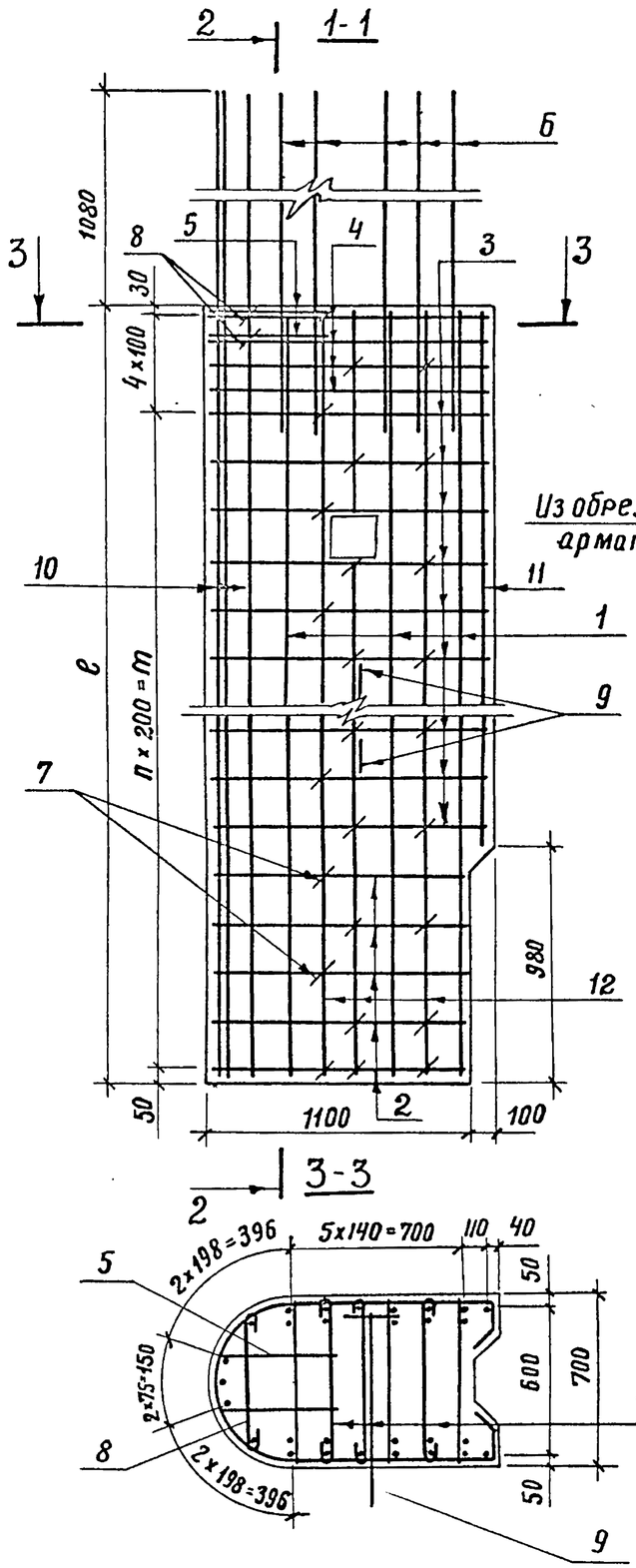

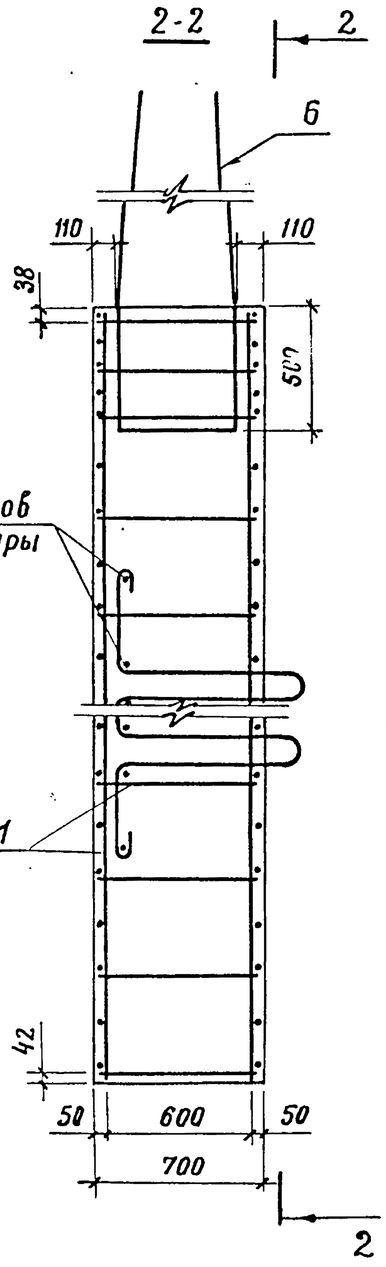

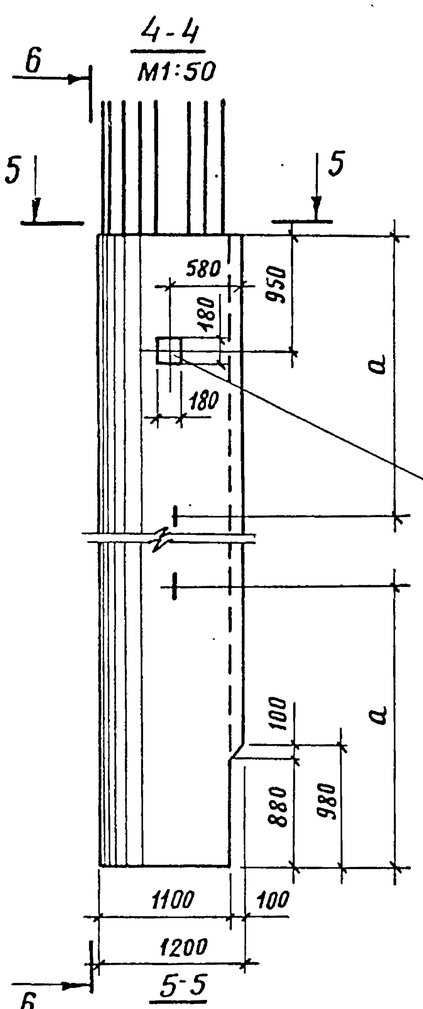

Отверстие для подъема при монтаже и крепления элементов подмостей

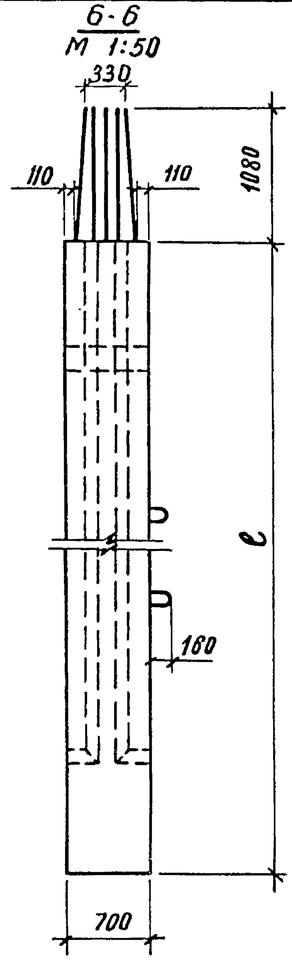

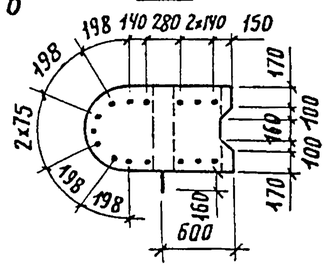

Обозначение	Марка	e, мм	n, шт.	m, мм	a, мм	Масса, т
3.503.1-57.1-17	70СК-7	6880	32	6400	2300	13,0
-01	70СК-9	8880	42	8400	3000	16,8

Примечание.

1. Стержень поз. 12 вырезается по месту

Разраб.	Таврина		
Пров.	Андрианова		
Гл.инж.пр.	Дашкевич		
Гл.техн.	Гафт		
Нач.отд.	Каташев		

3.503.1-57.1-17 СБ

Блок стенки (70СК-7 и 70СК-9)

Стадия	Масса	Масштаб
Р	см. табл.	1:25
Лист	Листов 1	

ПРОМТРАНСНИИПРОЕКТ г. Москва

Инв.№ подл. | Подпись и дата | Взам.инв.№

Инв. № подл.	Подпись и дата	Взам. инв. №

Формат	Зона	Поз.	Обозначение	Наименование	Кол. на исполн. 3.503.1-57.1-18 —	Примечание
				Документация		
12г			3.503.1-57.1-18 СБ	Сборочный чертеж	×	
12г			3.503.1-57.1-00 ВС	Выборка стали	×	
11в			3.503.1-57.1-00 ТО	Техническое описание	×	
				Сборочные единицы		
11в		1	3.503.1-57.2-04-01	Каркас плоский КР14	4	
11в		2	3.503.1-57. 2-41	Изделие закладное МН1	2	
11в		3	3.503.1-57. 2-42	Изделие закладное МН2	4	
				Детали		
11в		4	3.503.1-57.2-30-05	Хомут	26	
11в		5	-06	Хомут	4	

Разраб.	Таврина		
Пров.	Андрианова		
Гл.инж.пр.	Дашкевич		
Гл.техн	Гафт		
Нач.отд.	Калашев		

3.503.1-57.1-18

Блок стенки 60 СПП-9

Стадия	Лист	Листов
Р	1	2

ПРОМТРАНСНИИПРОЕКТ г. Москва

Копировал: Хитрик Формат 11г

Инв. № подл.	Подпись и дата	Взам. инв. №

Формат	Зона	Поз.	Обозначение	Наименование	Кол. на исполн. 3.503.1-57.1-18 —	Примечание
11в		6	3.503.1-57.2-35-03	Стяжка	36	
11в		7	3.503.1-57. 2-40	Стержень	4	
11в		8	3.503.1-57. 2-37-05	Схватка	40	
11в		9	3.503.1-57 2-38-11	Петля строповочная	2	
				Стержни отдельные		
Бч		10	3.503.1-57. 1-18.1	ф28А-II ГОСТ 5781-75, ℓ=3630	4	70,1 кг
Бч		11	3.503.1-57. 1-18.2	ф28А-II ГОСТ 5781-75, ℓ=2250	4	43,5 кг
Бч		12	3.503.1-57. 1-18.3	ф 28 А-II ГОСТ 5781-75, ℓ=5300	4	102,5 кг
Бч		13	3.503.1-57. 1-18.4	ф28А-II ГОСТ 5781-75, ℓ=6080	4	117,5 кг
				Материалы		
				Бетон гидротехнический		
				ГОСТ 4795-68 марки 300	4,7	м³

04 10-18581

3.503.1-57.1-18 Лист 2

Копировал: Хитрик Формат 11г

1-1

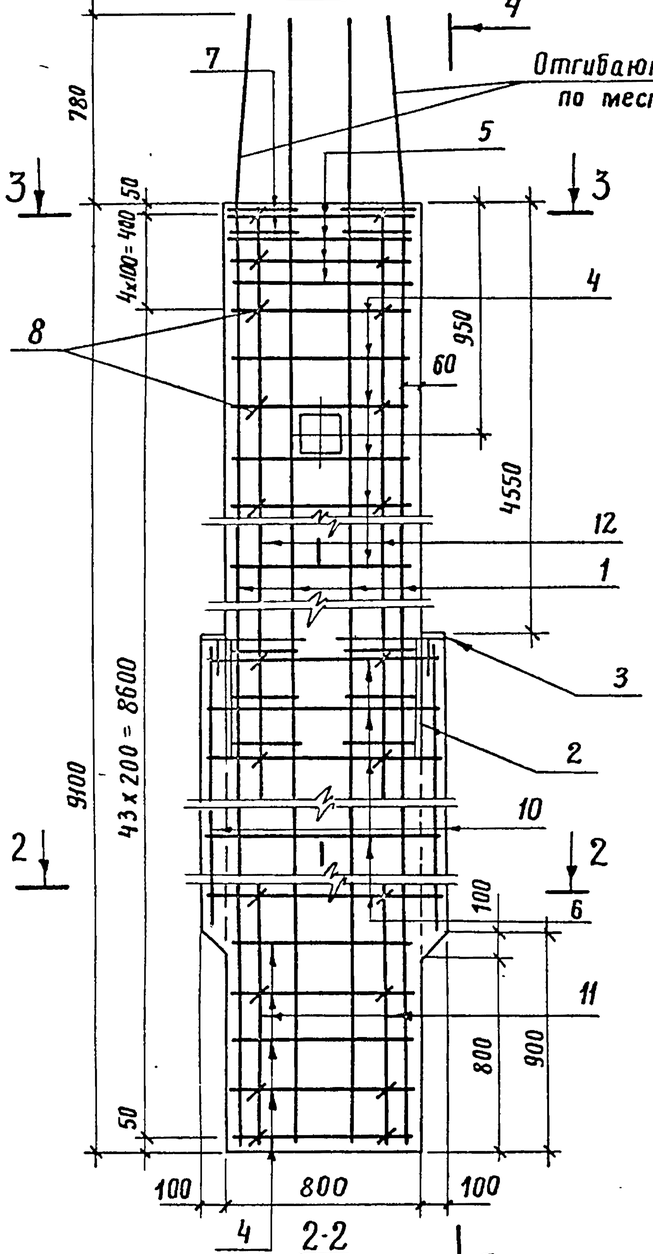

4-4

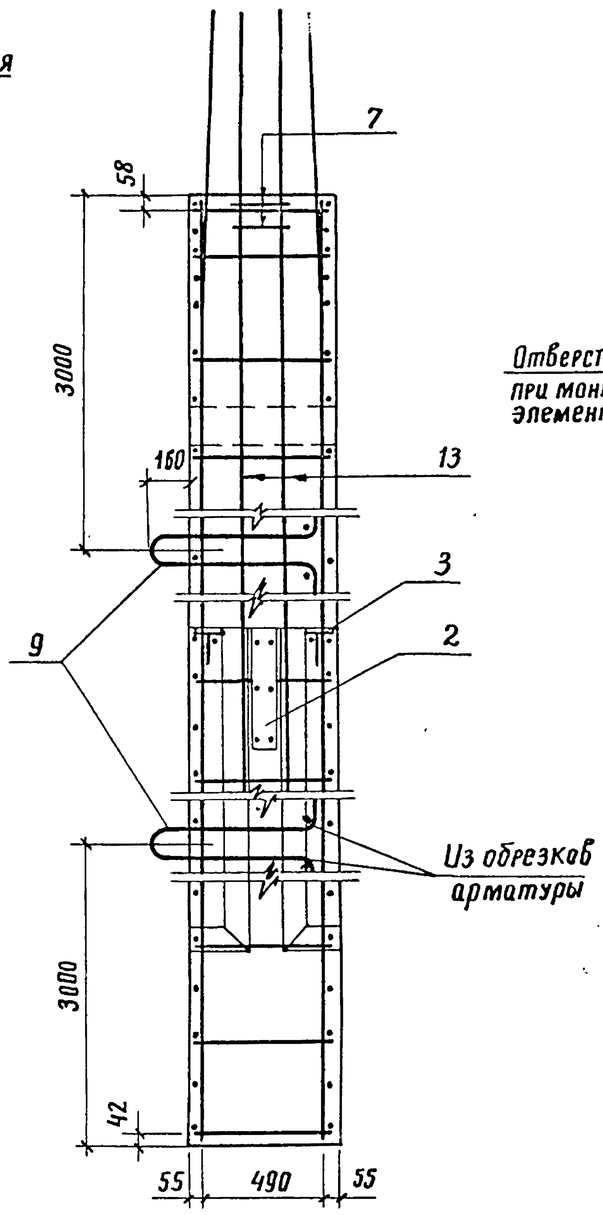

5-5
М 1:50

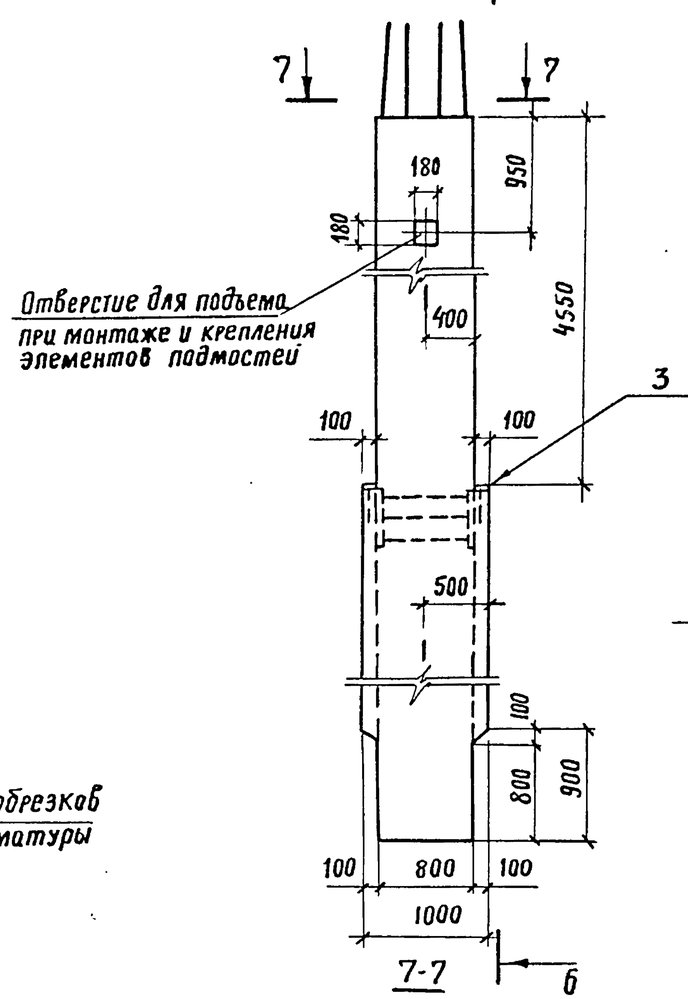

6-6
М 1:50

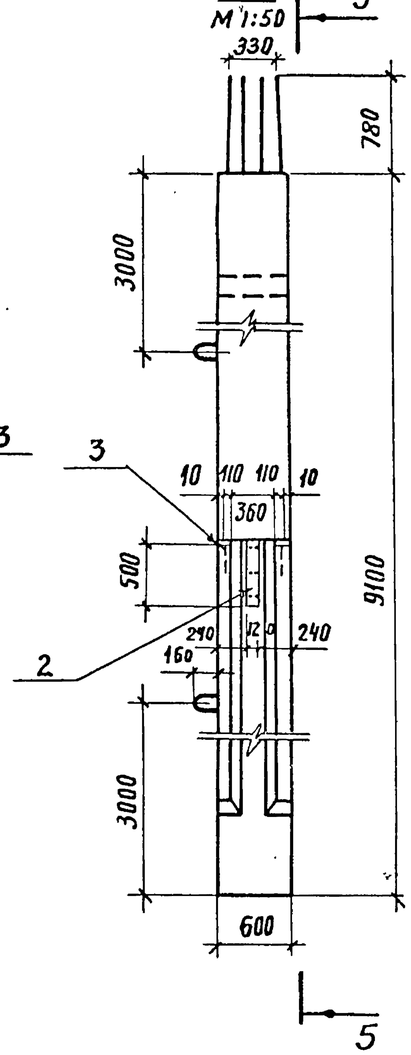

7-7

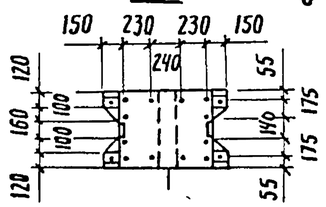

2-2

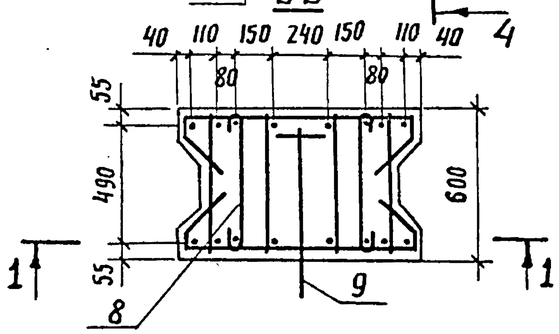

3-3

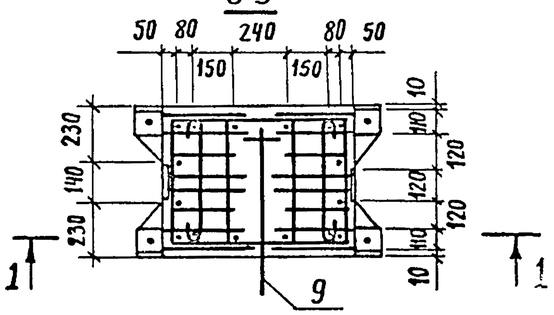

Разраб.	Таврина		
Пров.	Андрианова		
Гл.инж.пр.	Дашкевич		
Гл.техн.	Гафт		
Нач.отд.	Каташев		

3.503.1-57.1-18 СБ

Блок стенки 60 СПП-9

Стадия	Масса	Масштаб
Р	11,7 т	1:25
Лист	Листов 1	

ПРОМТРАНСНИИПРОЕКТ г. Москва

Инв. № подл. | Подпись и дата | Взам. инв. №

18587-01 41 Копировал: Формат 12г

Инв.№ подл.	Подпись и дата	Взам. инв.№

Формат	Зона	Поз.	Обозначение	Наименование	Кол. на исполн. 3.503.1-57.1-19	Примечание
					—	
				Документация		
12Г			3.503.1-57.1-19 СБ	Сборочный чертеж	×	
12Г			3.503.1-57.1-00 ВС	Выборка стали	×	
11В			3.503.1-57.1-00 ТО	Техническое описание	×	
				Сборочные единицы		
11В		1	3.503.1-57.2-03-06	Каркас плоский КР7	2	
11В		2	-07	Каркас плоский КР8	2	
				Детали		
11В		3	3.503.1-57.2-30-07	Хомут	5	
11В		4	3.503.1-57.2-35-03	Стяжка	32	
11В		5	3.503.1-57.2-37-05	Схватка	24	
11В		6	3.503.1-57.2-38-03	Петля строповочная	2	

Разраб.	Таврина		
Пров.	Андрианова		
Гл.инж.пр.	Дашкевич		
Гл.техн.	Гафт		
Нач.отд.	Каташев		

3.503.1-57.1-19

Блок стенки 60 С3-4

Стадия	Лист	Листов
Р	1	2

ПРОМТРАНСНИИПРОЕКТ г. Москва

Копировал: Формат 11г

Инв.№ подл.	Подпись и дата	Взам. инв.№

Формат	Зона	Поз.	Обозначение	Наименование	Кол. на исполн. 3.503.1-57.1-19	Примечание
				Стержни отдельные		
БЧ		7	3.503.1-57.1-19.1	ф22А-II ГОСТ 5781-75, ℓ=2250	8	53,7 кг
БЧ		8	3.503.1-57.1-19.2	ф22А-II ГОСТ 5781-75, ℓ=3600	4	43,0 кг
				Материалы		
				Бетон гидротехнический		
				ГОСТ 4795-68 марки 300	2,2	$м^3$

24 40-7858

3.503.1-57.1-19 Лист 2

Копировал: Формат 11г

1-1

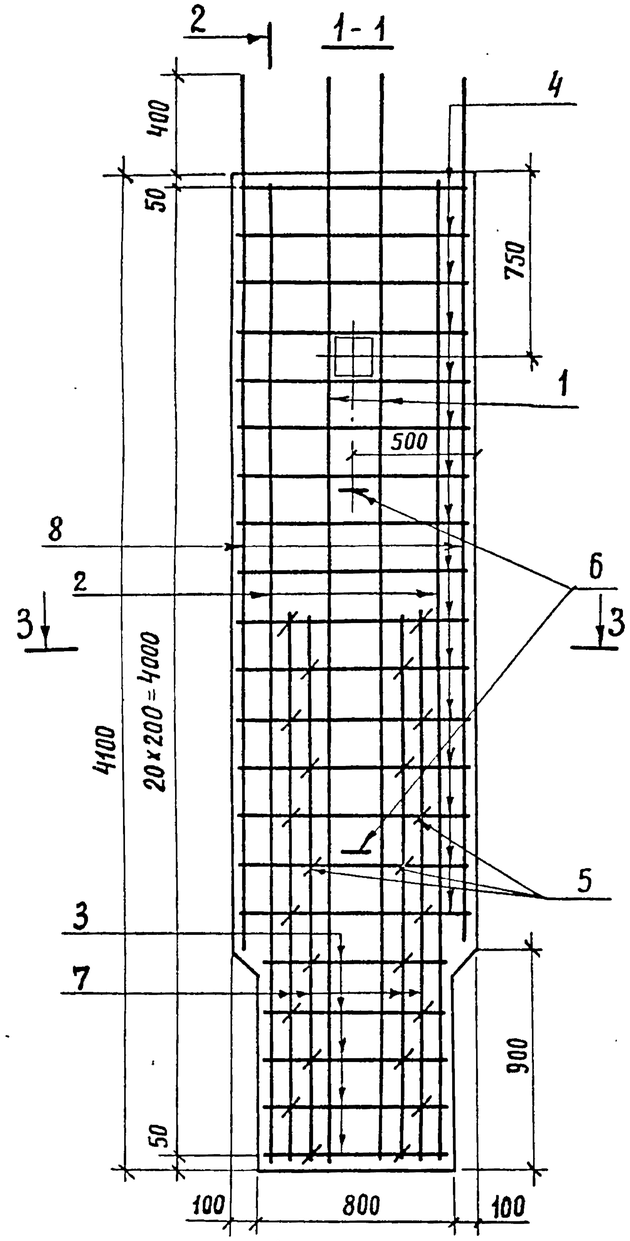

2-2

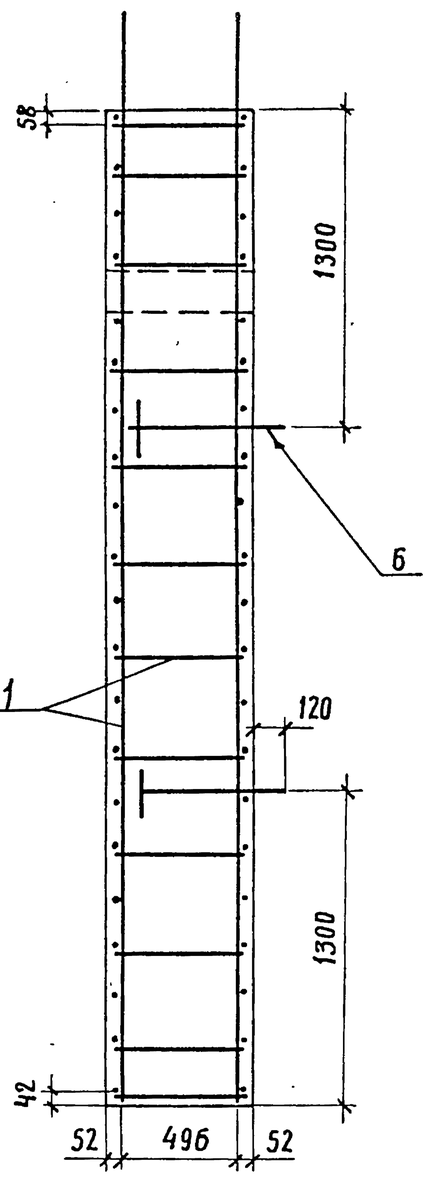

5-5

М1:50

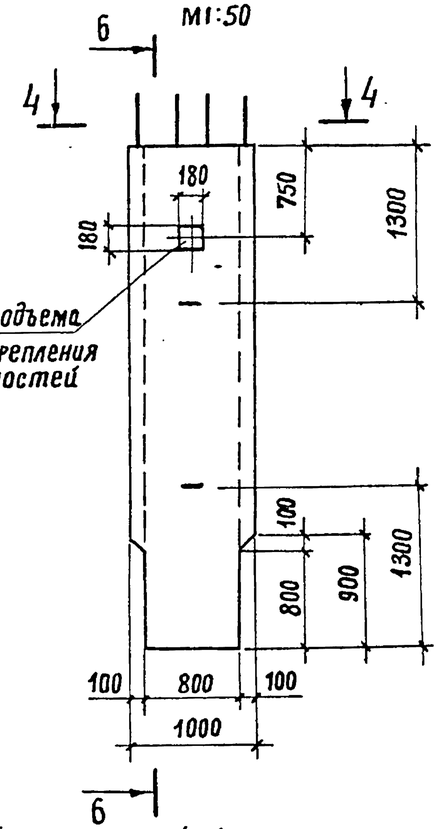

6-6

М 1:50

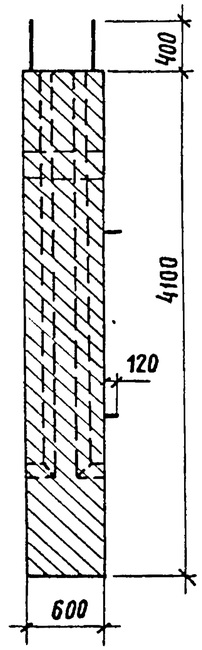

4-4

М 1:50

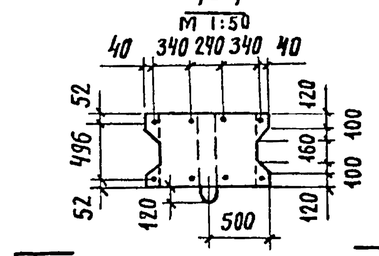

3-3

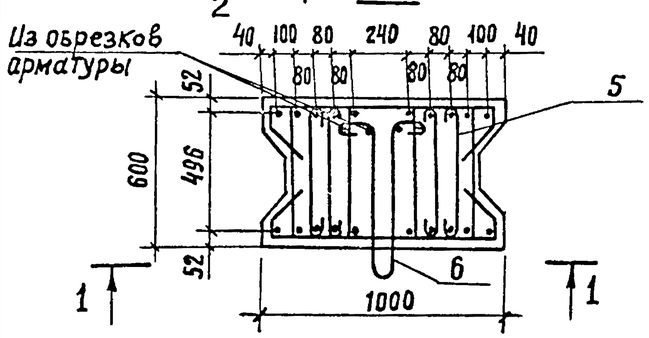

Разраб.	Таврина		
Пров.	Андрианова		
Гл.инж.пр.	Дашкевич		
Гл.техн.	Гафт		
Нач.отд.	Каташев		

3.503.1-57.1-19 СБ

Блок стенки 60 С3-4

Стадия	Масса	Масштаб
Р	5,5т	1:25
Лист	Листов 1	

ПРОМТРАНСНИИПРОЕКТ г. Москва

Инв.№ подл. | Подпись и дата | Взам.инв.№

18587-01 43 Копировал: Формат 12г

Инв. № подл.	Подпись и дата	Взам. инв. №

Формат	Зона	Поз.	Обозначение	Наименование	Кол. на исполн. 3.503.1-57.1-20									Примечание
					—									
				Документация										
12Г			3.503.1-57.1-20 СБ	Сборочный чертеж	×									
12Г			3.503.1-57.1-00 ВС	Выборка стали	×									
11В			3.503.1-57.1-00 ТО	Техническое описание	×									
				Сборочные единицы										
11В		1	3.503.1-57. 2-04-01	Каркас плоский КР14	3									
11В		2	3.503.1-57. 2-41	Изделие закладное МН1	1									
11В		3	3.503.1-57. 2-42	Изделие закладное МН2	2									
				Детали										
11В		4	3.503.1-57. 2-31-03	Хомут	26									
11В		5	3.503.1-57. 2-32-02	Хомут	18									
11В		6	3.503.1-57. 2-31-04	Хомут	4									

Разраб.	Таврина		
Пров.	Андрианова		
Гл. инж. пр.	Дашкевич		
Гл. техн.	Гафт		
Нач. отд.	Каташев		

3.503.1-57.1-20

Блок стенки 60СКП-9

Стадия	Лист	Листов
Р	1	2

ПРОМТРАНСНИИПРОЕКТ г. Москва

Копировал: Солд- Формат 11Г

Инв. № подл.	Подпись и дата	Взам. инв. №

Формат	Зона	Поз.	Обозначение	Наименование	Кол. на исполн. 3.503.1-57.1-20									Примечание
11В		7	3.503.1-57. 2-35-05	Стяжка	2									
11В		8	3.503.1-57 2-37-02	Схватка	2									
11В		9	-05	Схватка	72									
11В		10	3.503.1-57. 2-38-11	Петля строповочная	2									
				Стержни отдельные										
6Ч		11	3.503.1-57. 1-20.1	ф28А-II ГОСТ 5781-75, ℓ=9860	9									429,0 кг
6Ч		12	3.503.1-57. 1-18.4	ф28А-II ГОСТ 5781-75, ℓ=6080	2									58,8 кг
6Ч		13	3.503.1-57. 1-18.1	ф28А-II ГОСТ 5781-75, ℓ=3630	2									35,1 кг
6Ч		14	3.503.1-57. 1-20.2	ф28А-II ГОСТ 5781-75; ℓ=9060	2									87,6 кг
				Материалы										
				бетон гидротехнический										
				ГОСТ 4795-68 марки 300	5.8									м3

18587-01 44

3.503.1-57.1-20 Лист 2

Копировал: Солд- Формат 11Г

1-1

4-4

5-5
М1:50

6-6
М 1:50

7-7
М 1:50

2-2

3-3

Стержень вырезается по месту

Отверстие для подъема при монтаже и крепления элементов подмостей

Из обрезков арматуры

Разраб.	Затока		
Пров.	Андрианова		
Гл. инж. пр.	Дашкевич		
Гл. техн.	Гафт		
Нач. отд.	Каташев		

3.503.1-57.1-2006

Блок стенки 60СКП-9

Стадия	Масса	Масштаб
Р	14.5т	1:25
Лист	Листов 1	

ПРОМТРАНСНИИПРОЕКТ г. Москва

Инв. № подл. | Подпись и дата | Взам. инв. №

18587-01 45 Копировал: СОС- Формат 12Г

Инв. № подл.	Подпись и дата	Взам. инв. №

Формат	Зона	Поз.	Обозначение	Наименование	Кол. на исполн. 3.503.1-57.1-21 —	Примечание
				Документация		
12Г			3.503.1-57.1-21 СБ	Сборочный чертеж	×	
12Г			3.503.1-57.1-00 ВС	Выборка стали	×	
11Б			3.503.1-57.1-00 ТО	Техническое описание	×	
				Сборочные единицы		
11Б		1	3.503.1-57. 2-03-08	Каркас плоский КР9	4	
11Б		2	3.503.1-57. 2-41	Изделие закладное МН1	2	
11Б		3	3.503.1-57 2-42-01	Изделие закладное МН3	4	
				Детали		
11Б		4	3.503.1-57. 2-30-08	Хомут	26	
11Б		5	-09	Хомут	4	

Разраб.	Таврина		
Пров.	Андрианова		
Гл. инж. пр.	Дашкевич		
Гл. техн.	Гафт		
Нач. отд.	Каташев		

3.503.1-57.1-21

Блок стенки 70 СПП-9

Стадия	Лист	Листов
Р	1	2

ПРОМТРАНСНИИПРОЕКТ г. Москва

Копировал: Сосн- Формат 11Г

Инв. № подл.	Подпись и дата	Взам. инв. №

Формат	Зона	Поз.	Обозначение	Наименование	Кол. на исполн. 3.503.1-57.1-21 —	Примечание
11Б		6	3.503.1-57. 2-35-04	Стяжка	34	
11Б		7	3.503.1-57. 2-40-01	Стержень	4	
11Б		8	3.503.1-57. 2-37-06	Схватка	42	
11Б		9	3.503.1-57. 2-38-12	Петля строповочная	2	
				Стержни отдельные		
Б4		10	3.503.1-57. 1-21.1	ф28 А-II ГОСТ 5781-75, ℓ=6380	4	123.4 кг
Б4		11	3.503.1-57. 1-18.3	ф28А-II ГОСТ 5781-75, ℓ=5300	4	102.5 кг
Б4		12	3.503.1-57. 1-21.2	ф28А-II ГОСТ 5781-75, ℓ=3330	4	64.4 кг
Б4		13	3.503.1-57. 1-22.3	ф28А-II ГОСТ 5781-75, ℓ=2250	4	43.5 кг
				Материалы		
				Бетон гидротехнический ГОСТ 4795-68 марки 300	5.3	м3

94 10-18587

3.503.1-57.1-21 Лист 2

Копировал: Сосн- Формат 11Г

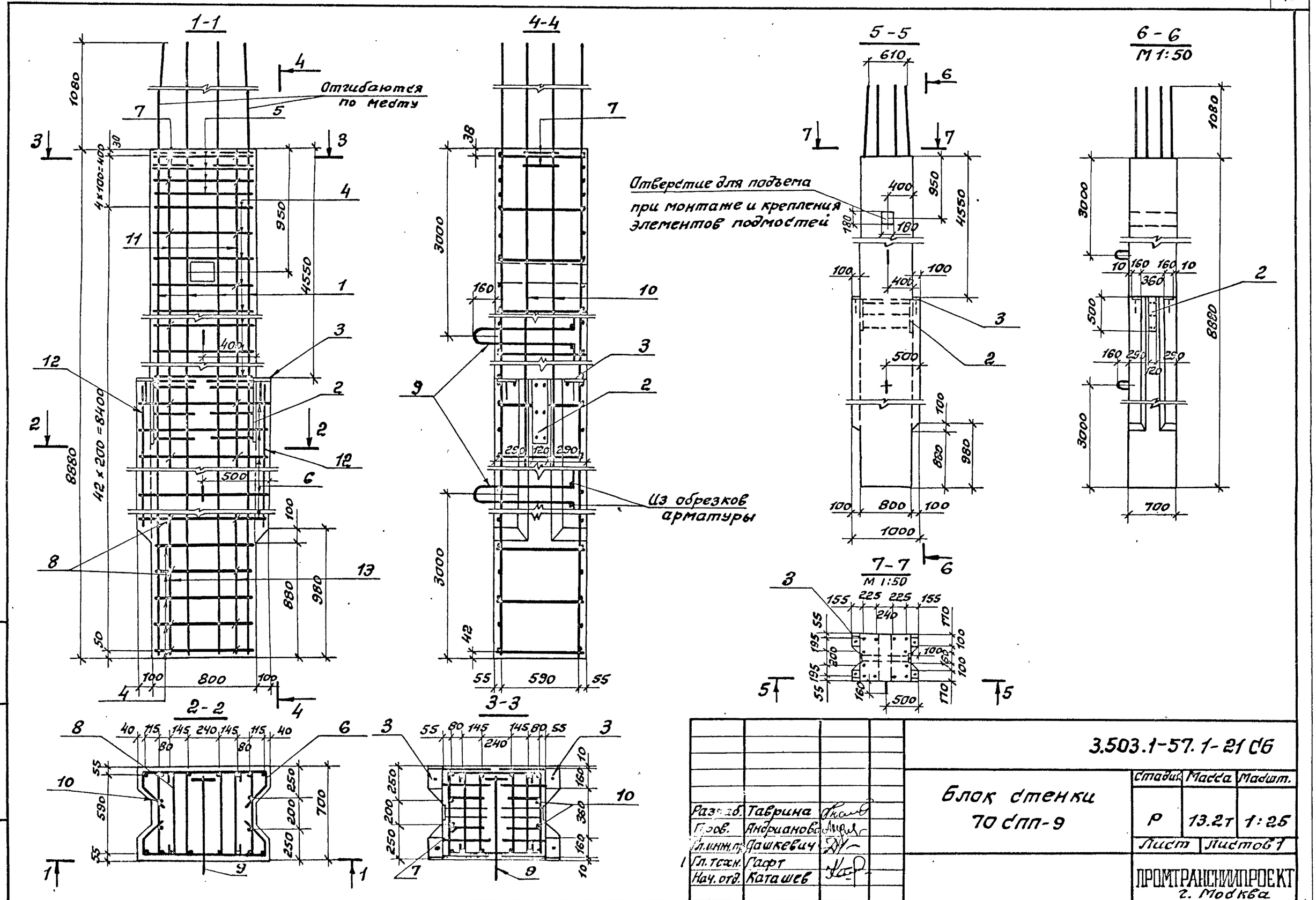

Разраб.	Таврина		3.503.1-57.1-21 СБ		
Пров.	Андрианова		Блок стенки 70 СПП-9	Стадия	Масса	Масшт.
Гл.инж.пр.	Дашкевич			Р	13.2т	1:25
Гл.техн.	Гафт			Лист	Листов 1
Нач.отд.	Каташев			ПРОМТРАНСНИИПРОЕКТ г. Москва	

Инв.№ подл. | Подпись и дата | Взам.инв.№

18587-01 47 Копировал: Соя- Формат 12г

Инв. № подл.	Подпись и дата	Взам. инв. №

Формат	Зона	Поз.	Обозначение	Наименование	Кол. на исполн. 3.503.1-57.1-22									Примечание
					—									
				Документация										
12Г			3.503.1-57.1-22 СБ	Сборочный чертеж	×									
12Г			3.503.1-57.1-00 ВС	Выборка стали	×									
11В			3.503.1-57.1-00 ТО	Техническое описание	×									
				Сборочные единицы										
11В		1	3.503.1-57.2-03-09	Каркас плоский КР10	4									
				Детали										
11В		2	3.503.1-57.2-30-10	Хомут	5									
11В		3	3.503.1-57.2-35-04	Стяжка	30									
11В		4	3.503.1-57.2-37-06	Схватка	14									
11В		5	3.503.1-57.2-39-03	Петля строповочная	2									

Разраб.	Таврина		3.503.1-57.1-22		
Пров.	Андрианова		Блок стенки 70СЗ-4	Стадия	Лист	Листов
Гл. инж. пр.	Дашкевич			Р	1	2
Гл. техн.	Гафт			ПРОМТРАНСНИИПРОЕКТ г. Москва		
Нач. отд.	Каташев					

Копировал: Солд - Формат 11Г

Инв. № подл.	Подпись и дата	Взам. инв. №

Формат	Зона	Поз.	Обозначение	Наименование	Кол. на исполн. 3.503.1-57.1-22									Примечание
					—									
				Стержни отдельные										
6Ч		6	3.503.1-57.1-22.1	ф28А-II ГОСТ 5781-75, С=2890	4									55.9 кг
6Ч		7	3.503.1-57.1-22.2	ф28А-II ГОСТ 5781-75; С=2100	4									40.6 кг
				Материалы										
				Бетон гидротехнический ГОСТ 4795-68 марки 300	2.5									м3

18587-01 48

3.503.1-57.1-22	Лист 2

Копировал: Солд - Формат 11Г

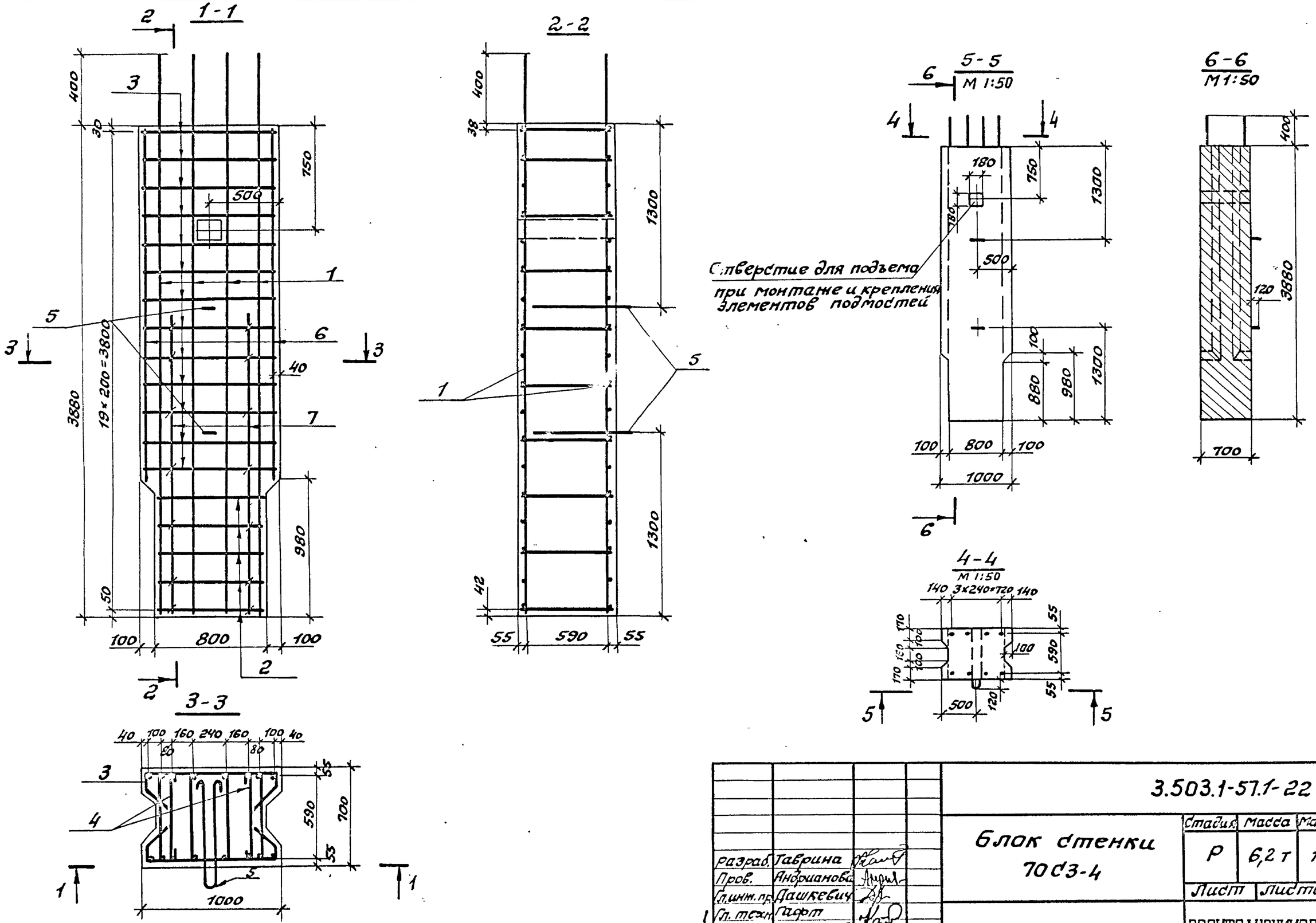

				3.503.1-57.1-22 С6			
				Блок стенки 70С3-4	Стадия	Масса	Масшт.
					Р	6,2 т	1:25
					Лист	Листов 1	
Разраб.	Таврина				ПРОМТРАНСНИИПРОЕКТ г. Москва		
Пров.	Андрианова						
Гл.инж.пр.	Дашкевич						
Гл. техн.	Гафт						
Нач. отд.	Каташев						

Инв. № подл. | Подпись и дата | Взам. инв. №

Инв. № подл.	Подпись и дата	Взам. инв. №

Формат	Зона	Поз.	Обозначение	Наименование	Кол. на исполн. 3.503.1-57.1-23									Примечание
					—									
				Документация										
12Г			3.503.1-57.1-23СБ	Сборочный чертеж	×									
12Г			3.503.1-57.1-00ВС	Выборка стали	×									
11В			3.503.1-57.1-00ТО	Техническое описание	×									
				Сборочные единицы										
11В		1	3.503.1-57.2-03-10	Каркас плоский КР11	3									
11В		2	3.503.1-57.2-41	Изделие закладное МН1	1									
11В		3	3.503.1-57.2-42-01	Изделие закладное МН3	2									
				Детали										
11В		4	3.503.1-57.2-31-02	Хомут	26									
11В		5	3.503.1-57.2-32-04	Хомут	17									
11В		6	3.503.1-57.2-31-05	Хомут	4									

Разраб.	Таврина		
Пров.	Андрианова		
Гл.инж.пр.	Дашкевич		
Гл.техн.	Гафт		
Нач.отд.	Каташев		

3.503.1-57.1-23

Блок стенки 70СКП-9

Стадия	Лист	Листов
Р	1	2

ПРОМТРАНСНИИПРОЕКТ г. Москва

Копировал: Сола - Формат 11Г

Инв. № подл.	Подпись и дата	Взам. инв. №

Формат	Зона	Поз.	Обозначение	Наименование	Кол. на исполн. 3.503.1-57.1-23									Примечание
					—									
11В		7	3.503.1-57.2-35-06	Стяжка	2									
11В		8	3.503.1-57.2-40-04	Стержень	6									
11В		9	3.503.1-57.2-37-03	Схватка	2									
11В		10	-06	Схватка	69									
11В		11	3.503.1-57.2-38-13	Петля строповочная	2									
				Стержни отдельные										
Б4		12	3.503.1-57.1-23.1	ф28А-II ГОСТ 5781-75, ℓ=9940	5									240.2 кг
Б4		13	3.503.1-57.1-23.2	ф28А-II ГОСТ 5781-75, ℓ=8840	6									256.4 кг
Б4		14	3.503.1-57.1-21.1	ф28А-II ГОСТ 5781-75; ℓ=6380	2									61.7 кг
Б4		15	3.503.1-57 1-21.2	ф28А-II ГОСТ 5781-75; ℓ=3330	2									32.4 кг
				Материалы										
				Бетон гидротехнический										
				ГОСТ 4795-68 марки 300	6,5									м3

18587-01 50

3.503.1-57.1-23 Лист 2

Копировал: Сола - Формат 11

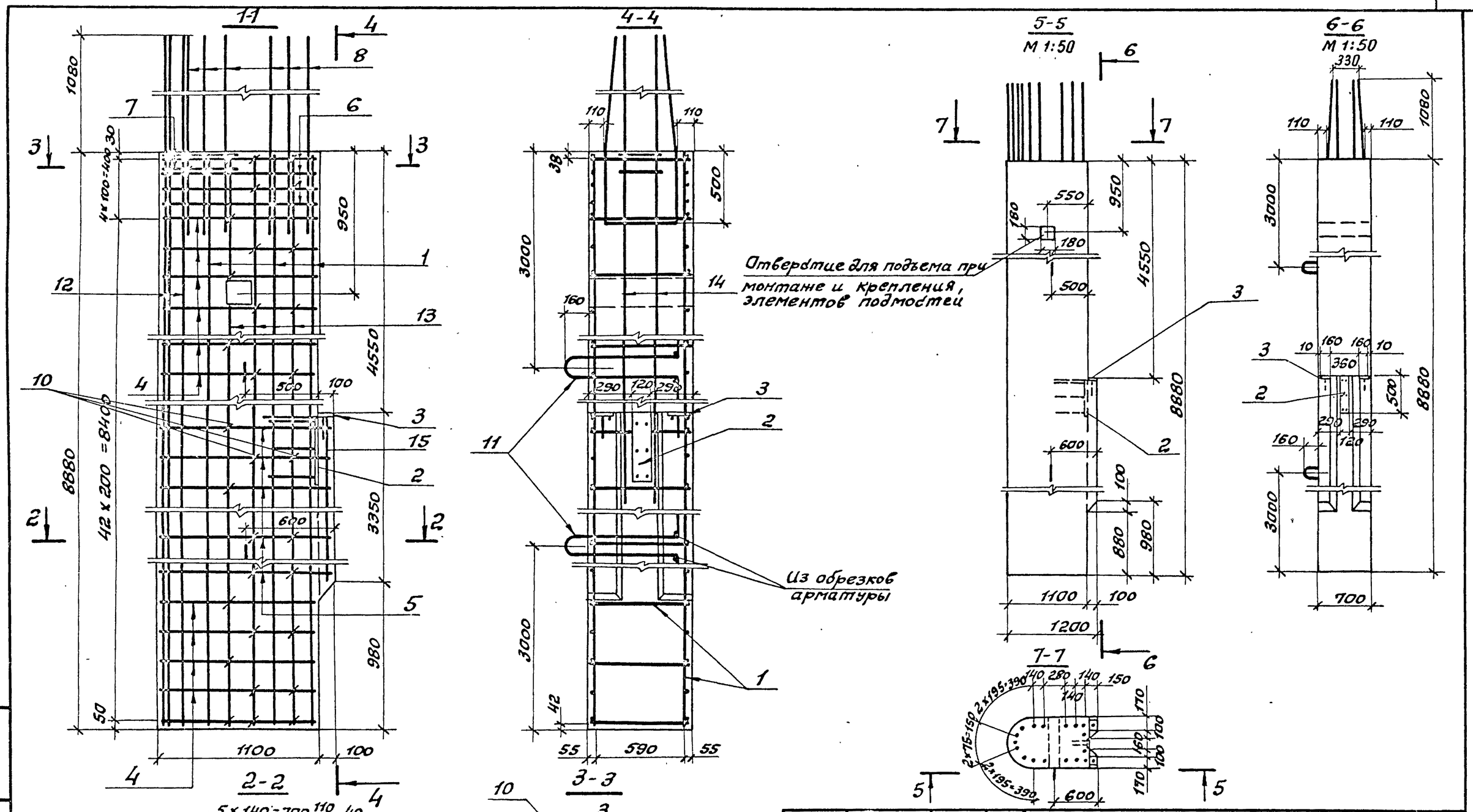

Разраб.	Таврина		
Пров.	Андрианова		
Гл.инжпр.	Дашкевич		
Гл.техн.	Гафт		
Нач.отд.	Каташев		

3.503.1-57.1-23 СБ.

Блок стенки 70СКП-9

Стадия	Масса	Масшт.
Р	16.3т	1:25

Лист | Листов 1

ПРОМТРАНСНИИПРОЕКТ г. Москва

Инв. № подл. | Подпись и дата | Взам. инв. №

18587-01 S1 Копировал: Соля · Формат 12 Г

Инв.№ подл.	Подпись и дата	Взам.инв.№

Формат	Зона	Поз.	Обозначение	Наименование	Кол. на исполн. 3.503.1-57.1-24									Примечание
					–	01	02	03	04	05				
				Документация										
12Г			3.503.1-57.1-24 СБ	Сборочный чертеж	X	X	X	X	X	X				
12Г			3.503.1-57.1-00 ВС	Выборка стали	X	X	X	X	X	X				
11В			3.503.1-57.1-00 ТО	Техническое описание	X	X	X	X	X	X				
				Сборочные единицы										
11В		1	3.503.1-57.2-02	Каркас пространственный КП23	1		1		1					
11В		1	-01	Каркас пространственный КП24		1		1		1				
11В		2	3.503.1-57.2-05	Каркас плоский КР15	5	5								
11В		2	-01	Каркас плоский КР16			5	5						
11В		2	-02	Каркас плоский КР17					5	5				
11В		3	3.503.1-57 2-23	Сетка арматурная С76	1									
11В		3	-01	Сетка арматурная С77		1								
11В		3	-02	Сетка арматурная С78			1							

Разраб.	Орлова		
Пров.	Бойцова		
Гл.инж.пр.	Дашкевич		
Гл.техн.	Гафт		
Нач.отд.	Каташев		

3.503.1-57.1-24

Блок насадки (Н-3; Н-4; Н-5; Н-6; Н-7 и Н-8)

Стадия	Лист	Листов
Р	1	3

ПРОМТРАНСНИИПРОЕКТ г. Москва

Копировал Формат 11Г

Инв.№ подл.	Подпись и дата	Взам.инв.№

Формат	Зона	Поз.	Обозначение	Наименование	Кол. на исполн. 3.503.1-57.1-24									Примечание
					–	01	02	03	04	05				
11В		3	-03	Сетка арматурная С79				1						
11В		3	-04	Сетка арматурная С80					1					
11В		3	-05	Сетка арматурная С81						1				
11В		4	3.503.1-57.2-24	Сетка арматурная С82	1									
11В		4	-01	Сетка арматурная С83		1								
11В		4	-02	Сетка арматурная С84			1							
11В		4	-03	Сетка арматурная С85				1						
11В		4	-04	Сетка арматурная С86					1					
11В		4	-05	Сетка арматурная С87						1				
				Детали										
11В		5	3.503.1-57.2-34	Хомут	8	8								
11В		5	-01	Хомут			8	8						
11В		5	-02	Хомут					8	8				
11В		6	-03	Хомут	52	52								
11В		6	-04	Хомут			52	52						
11В		6	-05	Хомут					52	52				

25 10-18587

3.503.1-57.1-24

Лист 2

Копировал Формат 11Г

Инв.№ подл.	Подпись и дата	Взам. инв.№

Формат	Зона	Поз.	Обозначение	Наименование	Кол. на исполн. 3.503.1-57.1-24 –	01	02	03	04	05				Примечание
11В		7	3.503.1-57. 2-37	Схватка	42	42	42	42	42	42				
11В		8	-01	Схватка	11	11	32	32	53	53				
11В		9	-08	Схватка	18	18	18	18	18	18				
11В		10	3.503.1-57. 2-39-07	Петля	4	4	4	4						
11В		10	3.503.1-57. 2-38-08	Петля					4	4				
				Стержни отдельные										
Б4		11	3.503.1-57.1-24.1	ф18 А-III ГОСТ5781-75; ℓ=5570	6	6	6	6	6	6				66,8 кг
Б4		12	3.503.1-57. 1-24.2	ф18 А-III ГОСТ5781-75; ℓ=2160	2	2	2	2	2	2				8,6 кг
Б4		13	3.503.1-57. 1-24.3	ф18 А-III ГОСТ5781-75; ℓ=1480	2	2	2	2	2	2				5,9 кг
Б4		14	3.503.1-57. 1-24.4	ф18 А-III ГОСТ5781-75; ℓ=710	2	2	2	2	2	2				2,8 кг
				Материалы										
				Бетон гидротехнический										
				ГОСТ 4795-68 марки 300	5,0	5,0	5,4	5,4	6,0	6,0				

3.503.1-57. 1-24 Лист 3

Копировал Формат 11 Г

Инв.№ подл.	Подпись и дата	Взам. инв.№

Формат	Зона	Поз.	Обозначение	Наименование	Кол. на исполн.									Примечание

Лист

Копировал Формат 11 Г

18587-01 53

3.503.1-57.1-24 — изображено
3.503.1-57.1-24 -01 — зеркальное отражение
3.503.1-57.1-24 -02 — изображено
3.503.1-57.1-24 -03 — зеркальное отражение
3.503.1-57.1-24 -04 — изображено
3.503.1-57.1-24 -05 — зеркальное отражение

1-1

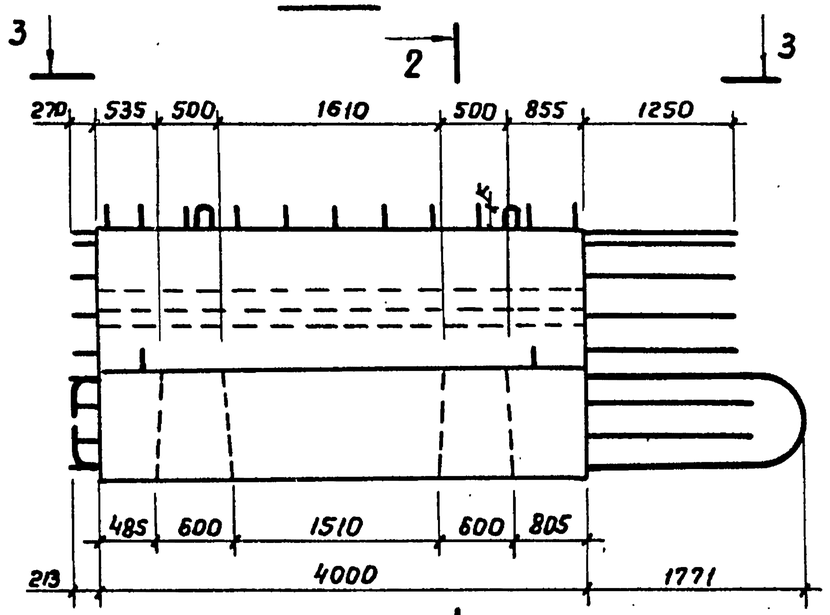

2-2

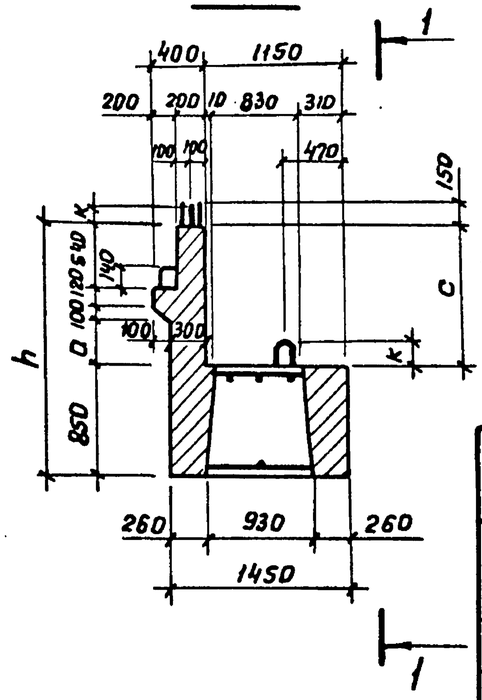

3-3

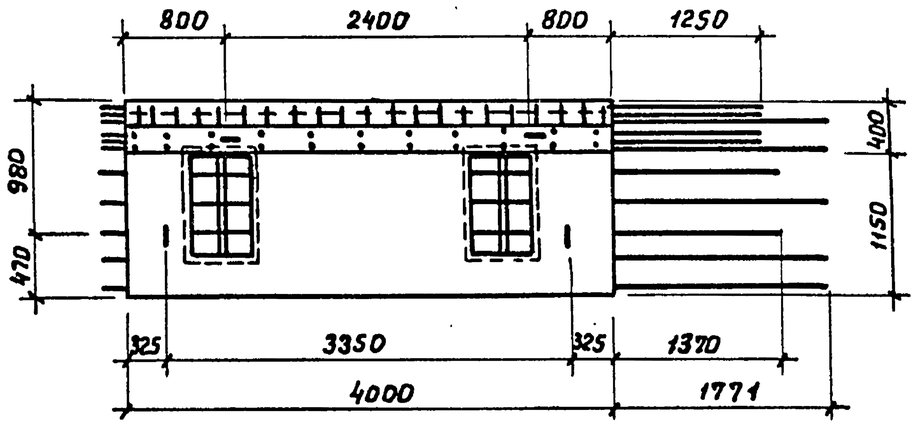

Марка	h, мм	a, мм	c, мм	K, мм
Н-3	1710	100	860	140
Н-4				
Н-5	2010	400	1160	140
Н-6				
Н-7	2530	920	1680	150
Н-8				

Обозначение	Марка	Опираемые пролеты, м	Масса, т
3.503.1-57.1-24	Н-3	12; 15	12.5
-01	Н-4		
-02	Н-5	18; 24	13.5
-03	Н-6		
-04	Н-7	33	15.0
-05	Н-8		

Взам. инв. № | Подпись и дата | Инв. № подл.

Разраб.	Орлова		
Пров.	Бойцова		
Гл. инж. пр.	Дашкевич		
Гл. техн.	Гафт		
Нач. отд.	Коташев		

3.503.1-57.1-24 СБ

Блок насадки (Н-3; Н-4; Н-5; Н-6; Н-7 и Н-8)

Стадия	Масса	Масштаб
Р	см. табл.	1:50
Лист 1	Листов 3	

ПРОМТРАНСНИИПРОЕКТ г. Москва

1-1
м 1:25

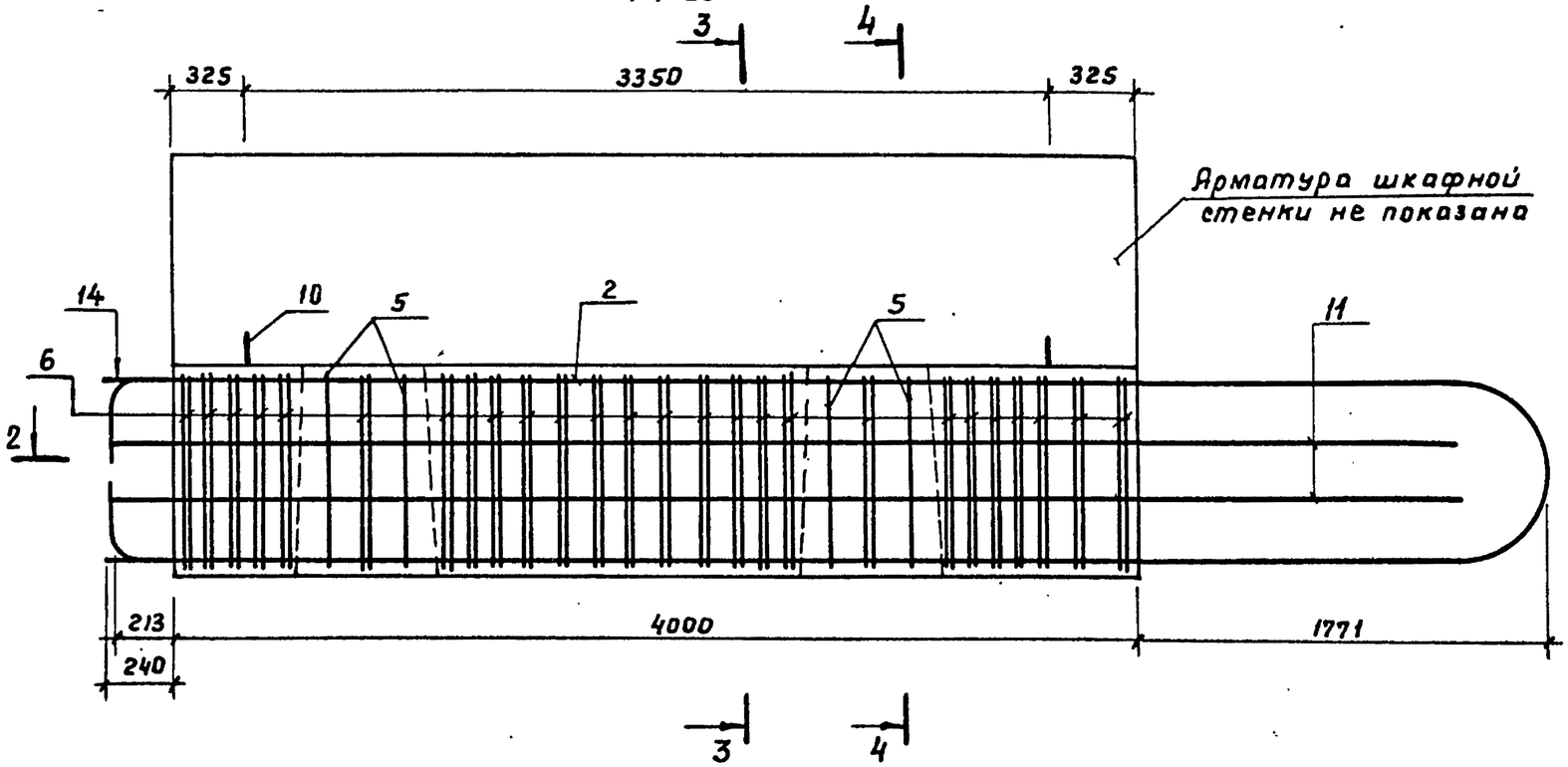

3-3

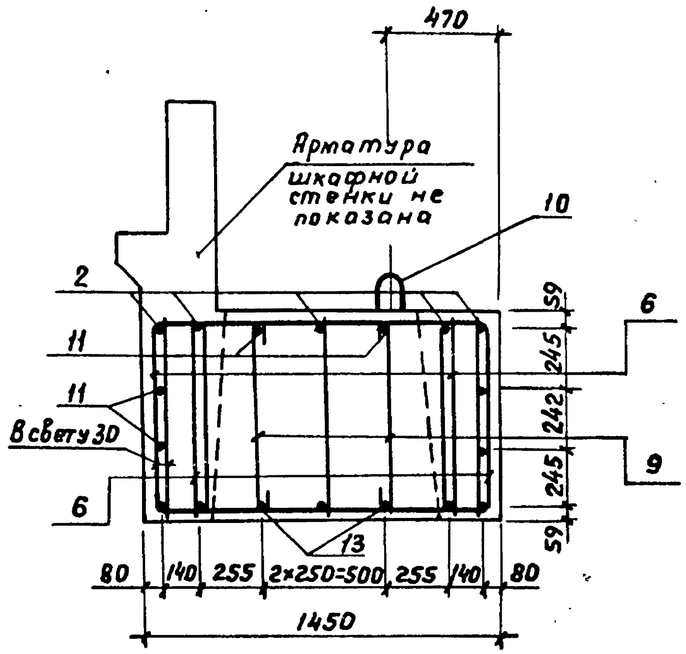

2-2

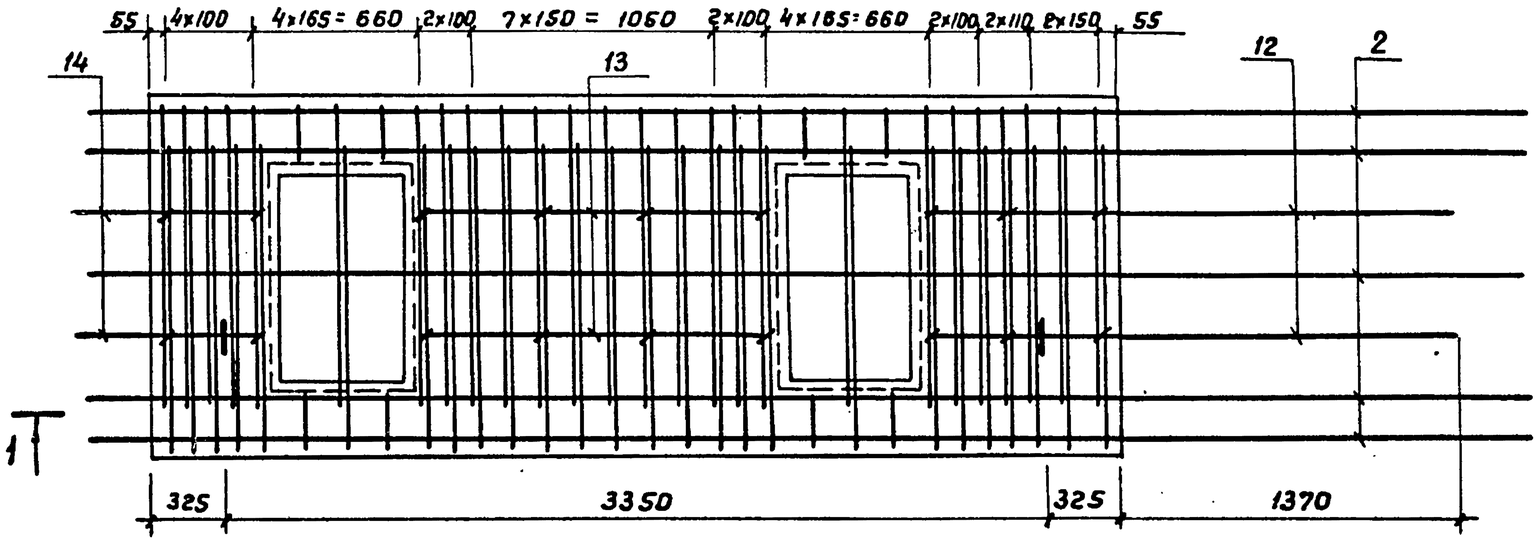

4-4

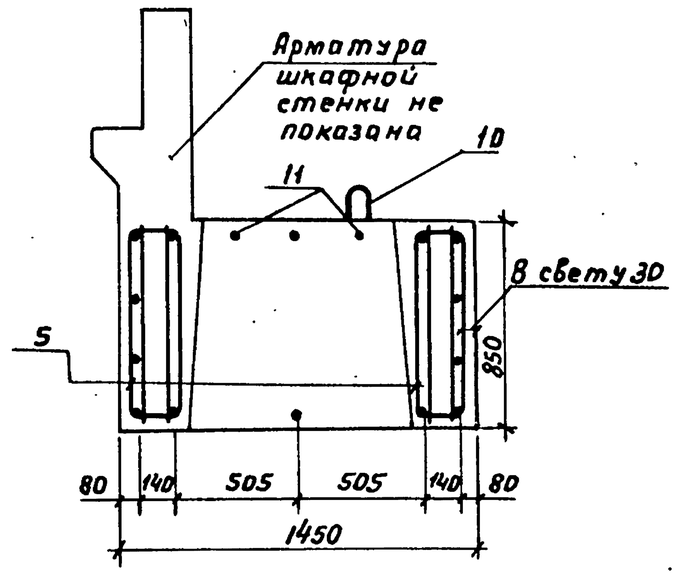

Инв.№ подл. | Подпись и дата | Взам. инв.№

3.503.1-57.1-24 СБ	Лист 2

18587-01 55 Копировал Формат А2Г

Рис.1

1-1
М1:25

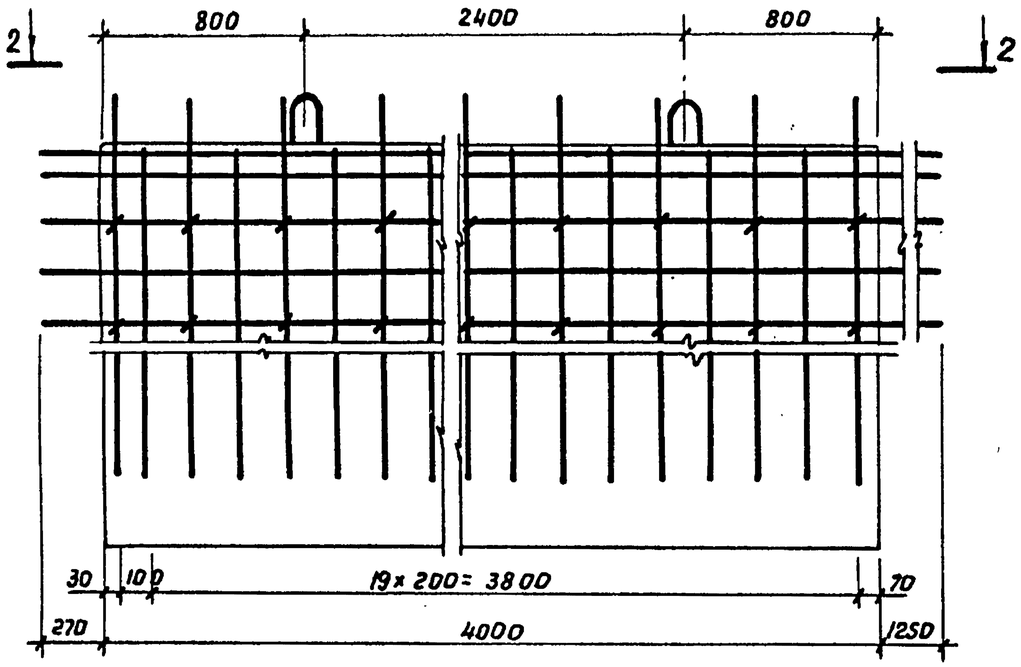

2-2

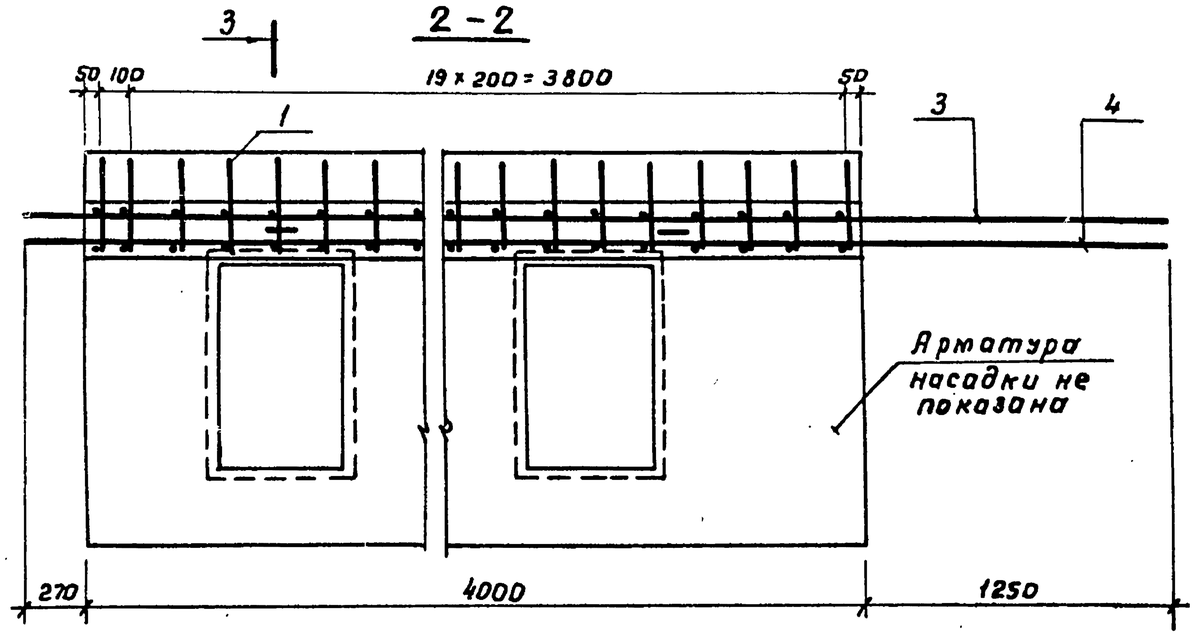

3-3

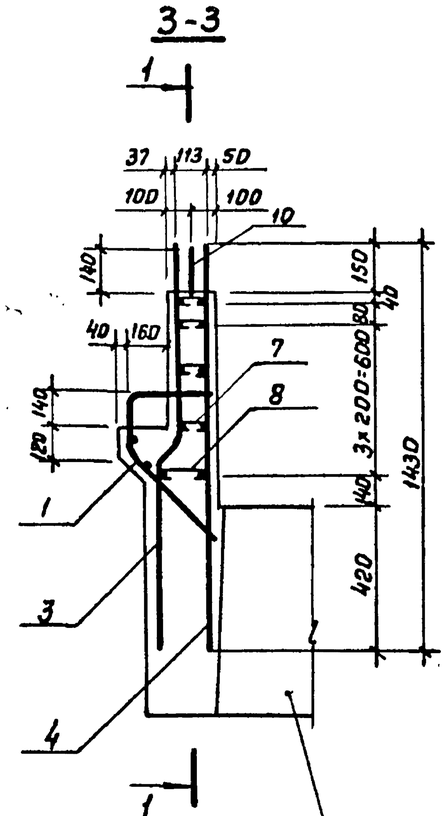

Рис.2
(Остальное см. рис.1)

3-3

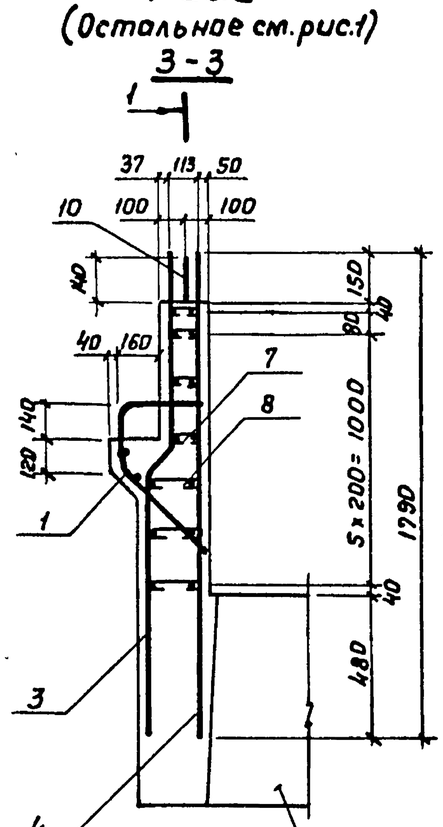

Рис.3
(Остальное см. рис.1)

3-3

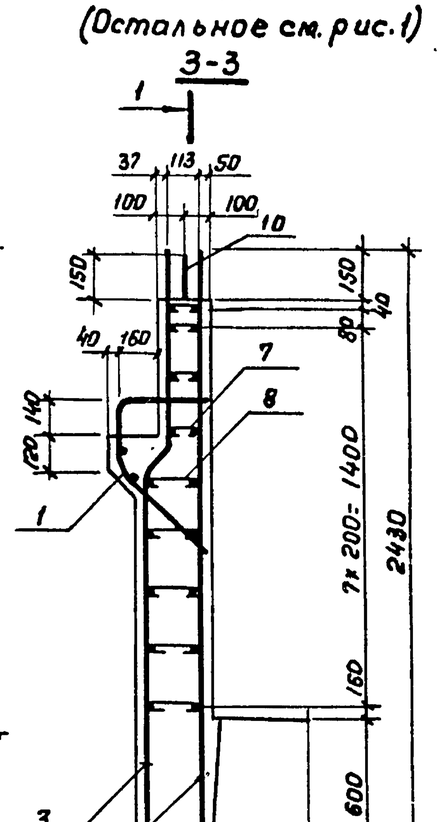

Арматура насадки не показана

Обозначение	Марка	Опираемые пролеты, м	Рис.
3.503.1-57.1-24	Н-3	12; 15	1
-01	Н-4		
-02	Н-5	18; 24	2
-03	Н-6		
-04	Н-7	33	3
-05	Н-8		

Инв.№ подл. | Подпись и дата | Взам. инв.№

Инв.№ подл.	Подпись и дата	Взам.инв.№

Формат	Зона	Поз.	Обозначение	Наименование	Кол. на испол. –	Кол. на испол. 01	Примечание
				Документация			
12Г			3.503.1-57. 1-25 СБ	Сборочный чертеж	×	×	
12Г			3.503.1-57. 1-00 ВС	Выборка стали	×	×	
11В			3.503.1-57. 1-00 ТО	Техническое описание	×	×	
				Сборочные единицы			
11В		1	3.503.1-57. 2-06	Каркас плоский КР18	4		
11В		1	-01	Каркас плоский КР 19		4	
11В		2	3.503.1-57. 2-07	Каркас плоский КР20	4		
11В		2	-01	Каркас плоский КР21		4	
11В		3	3.503.1-57.2-08	Каркас плоский КР22	2		
11В		3	-01	Каркас плоский КР23		2	

Разраб.	Затока		
Пров.	Андрианова		
Гл.инж.пр.	Дашкевич		
Гл.техн.	Гафт		
Нач.отд.	Каташев		

3.503.1-57.1-25

Блок ригеля (15Р-5 и 24Р-5)

Стадия	Лист	Листов
Р	1	2

ПРОМТРАНСНИИПРОЕКТ г. Москва

Копировал Дах Формат 11Г

Инв.№ подл.	Подпись и дата	Взам.инв.№

Формат	Зона	Поз.	Обозначение	Наименование	Кол. на испол. –	Кол. на испол. 01	Примечание
				Детали			
11В		4	3.503.1-57. 2-34-06	Хомут	18	26	
11В		5	3.503.1-57. 2-30-12	Хомут	16	16	
11В		6	3.503.1-57. 2-34-07	Хомут	38	38	
11В		7	3.503.1-57. 2-36-06	Стяжка	4	4	
11В		8	3.503.1-57. 2-38-05	Петля строповочная	4	4	
				Стержни отдельные			
Б4		9	3.503.1-57. 1-25.1	ф12 А-III ГОСТ 5781-75			
				ℓ=4350÷5000, ℓср = 4700	4	4	16,7 кг
Б4		10	3.503.1-57. 1-25.2	ф12 А-III ГОСТ 5781-75, ℓ=1440	4	4	5,1 кг
				Материалы			
				Бетон гидротехнический			
				ГОСТ 4795-68 марки 300	3,4	3,4	м³

3.503.1-57.1-25

Лист 2

Копировал Дах Формат 11Г

15-10-18581-57

1-1
М 1:50

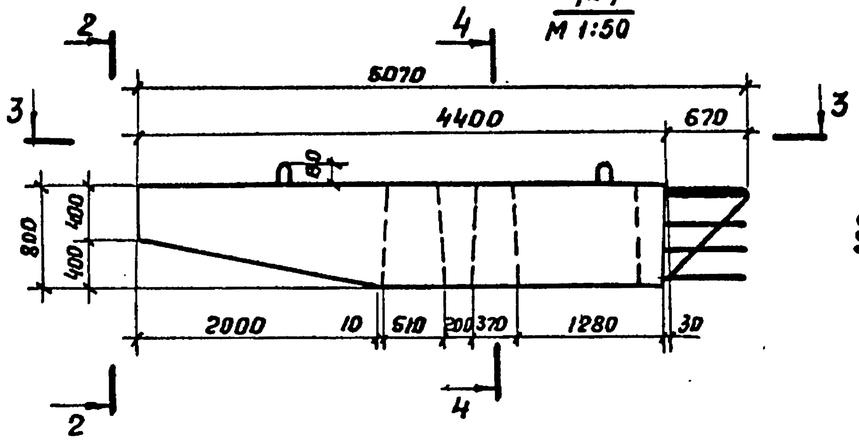

2-2
М 1:50

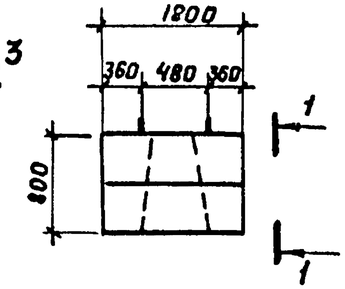

6-6

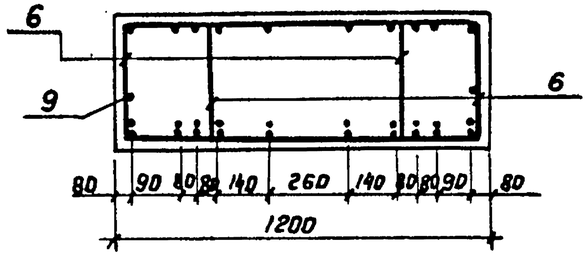

7-7

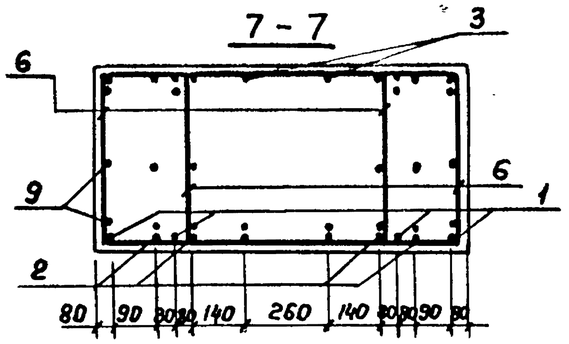

3-3
М 1:50

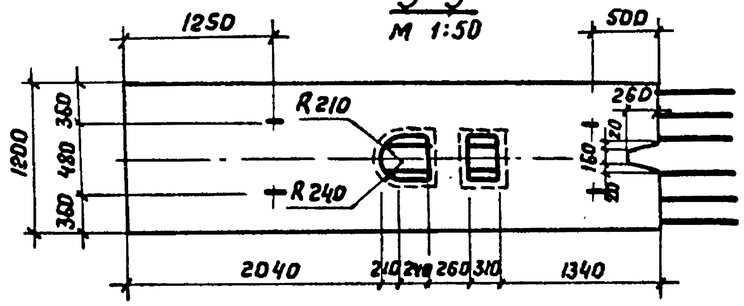

4-4
М 1:50

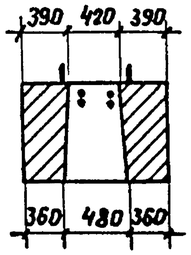

8-8

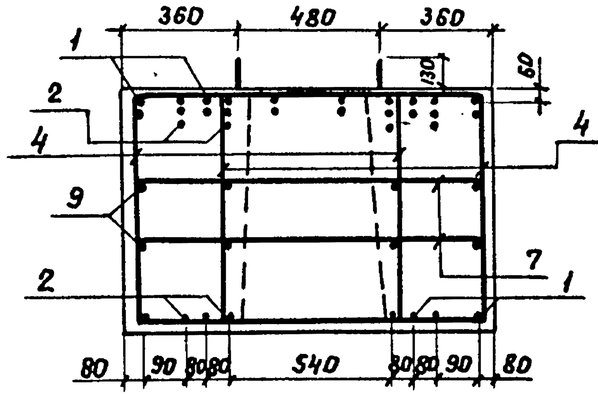

9-9

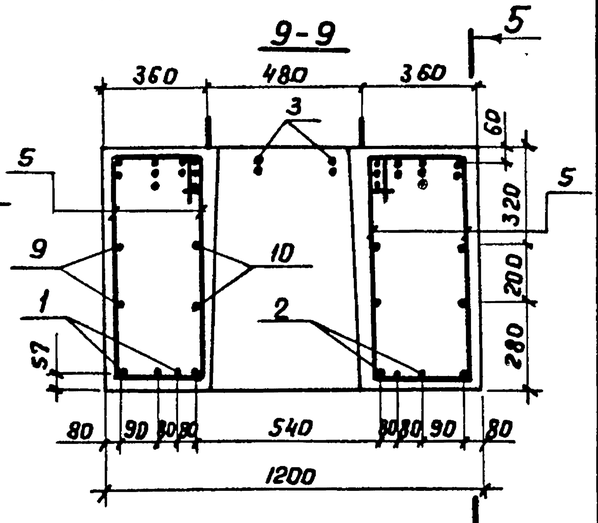

5-5

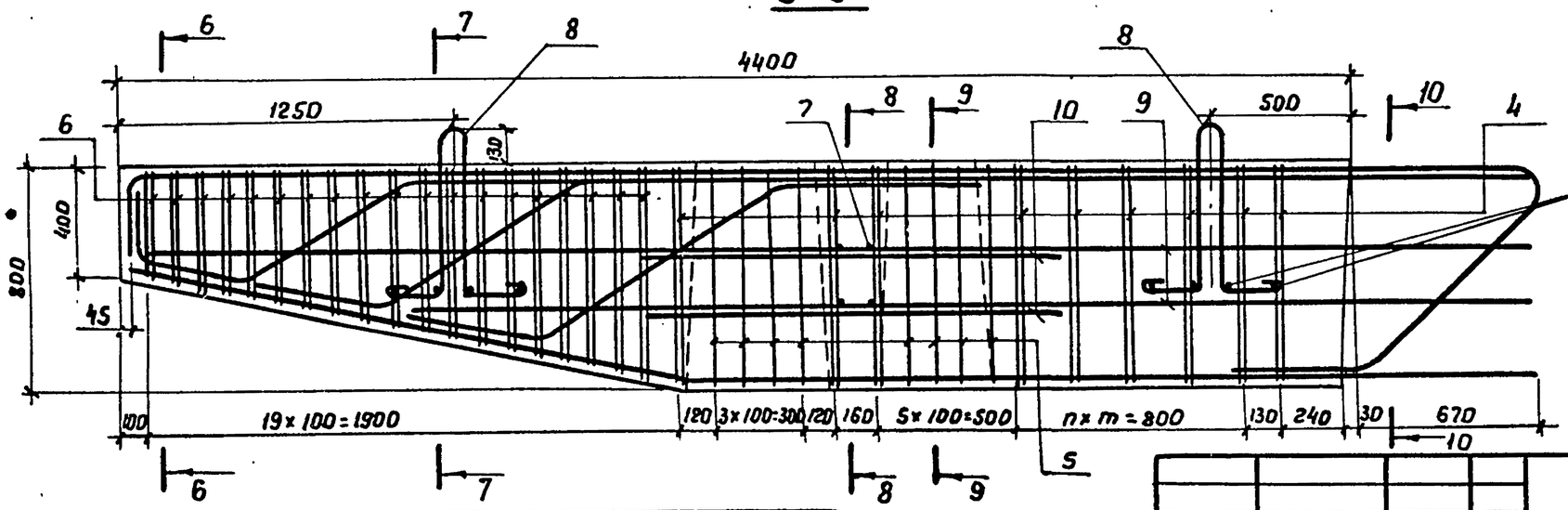

10-10

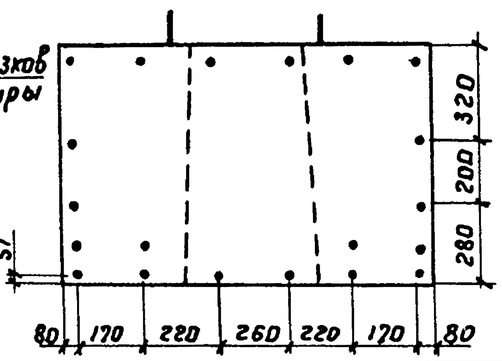

Обозначение	Марка	n, шт.	m, мм
3.503.1-57.1-25	15Р-S	4	200
-01	24Р-S	8	100

Примечание. Для опор-стенок с проемами в данном блоке паз объединения со смежным блоком не делать

Разраб.	Затока		
Пров.	Андрианова		
Гл.инж.пр.	Дашкевич		
Гл.техн.	Гафт		
Нач.отд.	Каташев		

3.503.1-57.1-25СБ

Блок ригеля (15Р-S и 24Р-S)

Стадия	Масса	Масштаб
Р	8,5т	1:20
Лист	Листов 1	

ПРОМТРАНСНИИПРОЕКТ г. Москва

Инв.№ подл. | Подпись и дата | Взам. инв.№

18587-01 58 Копировал

Формат 12Г

Инв. № подл.	Подпись и дата	Взам. инв. №

Формат	Зона	Поз.	Обозначение	Наименование	Кол. на исполн. 3.503.1-57.1-26									Примечание
				Документация										
11В			3.503.1-57. 1-26 СБ	Сборочный чертеж	X									
12Г			3.503.1-57. 1-00 ВС	Выборка стали	X									
11В			3.503.1-57. 1-00 ТО	Техническое описание	X									
				Сборочные единицы										
11В		1	3.503.1-57. 2-09-02	Каркас плоский КР26	6									
				Детали										
11В		2	3.503.1-57. 2-30-11	Хомут	24									
11В		3	3.503.1-57. 2-39-04	Петля строповочная	4									
				Стержни отдельные										
БЧ		4	3.503.1-57. 1-26.1	ф12А-III ГОСТ 5781-75, ℓ=3520	6									18,8 кг
				Материалы										
				Бетон гидротехнический										
				ГОСТ 4795-68 марки 300	2,2									$м^3$

Разраб.	Затока		
Пров.	Андрианова		
Гл.инж.пр.	Дашкевич		
Гл.техн.	Гафт		
Нач.отд.	Каташев		

3.503.1-57.1-26

Блок ригеля Р-7

Стадия	Лист	Листов
Р		1

ПРОМТРАНСНИИПРОЕКТ г. Москва

Копировал Формат 11Г

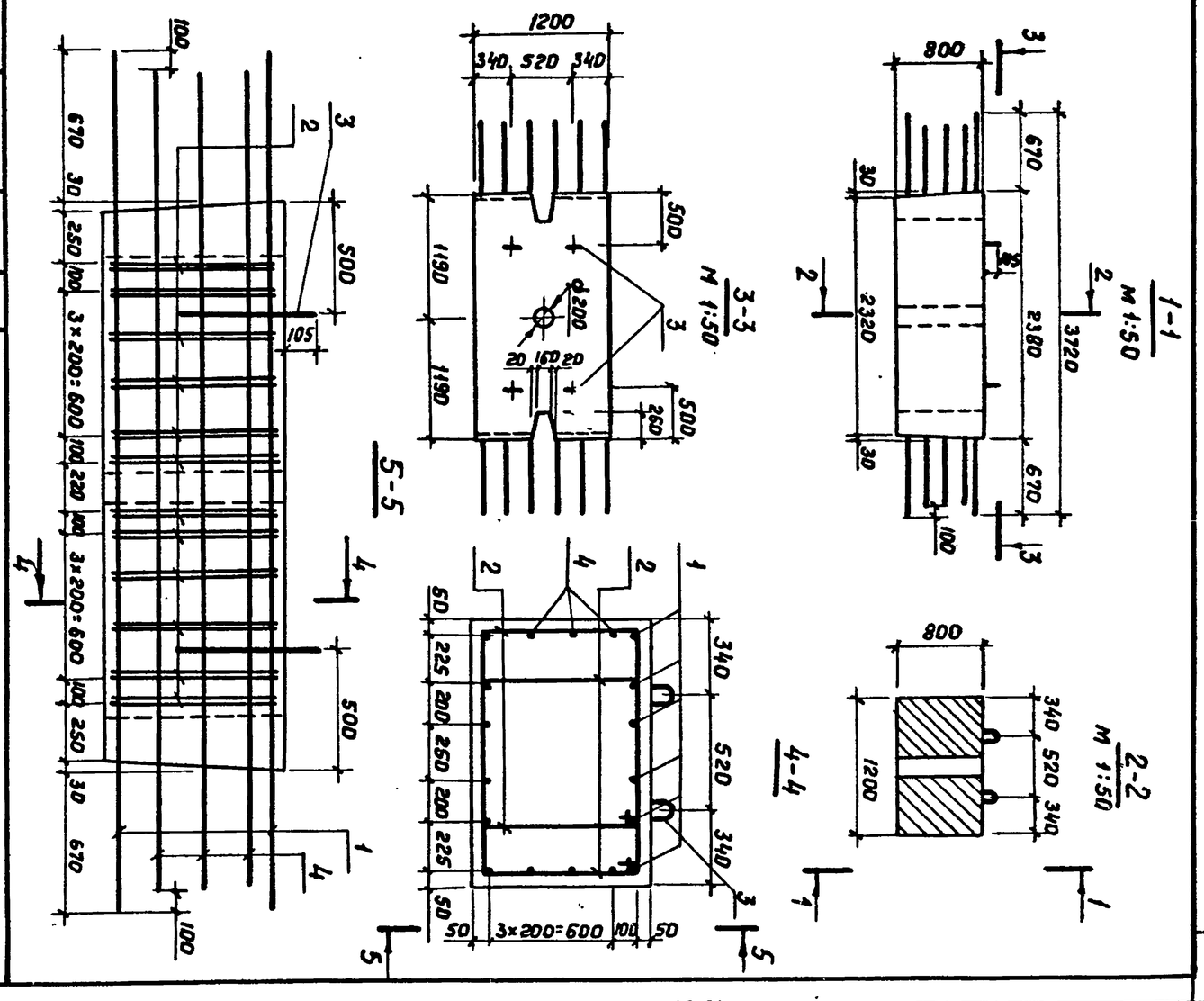

Инв. № подл.	Подпись и дата	Взам. инв. №

Разраб.	Затока	
Пров.	Андрианова	
Гл.инж.пр.	Дашкевич	
Гл.техн.	Гафт	
Нач.отд.	Каташев	

Блок ригеля Р-7

3.503.1-57.1-26СБ

Стадия	Масса	Масштаб
Р	5,5т	1:25
Лист	Листов 1	

ПРОМТРАНСНИИПРОЕКТ г. Москва

Копировал Формат 11В

18587-01 59

Инв. № подл.	Подпись и дата	Взам. инв. №

Формат	Зона	Поз	Обозначение	Наименование	Кол. на испол. 3.503.1-57.1-27 —	Примечание
				Документация		
А1В			3.503.1-57.1-27 СБ	Сборочный чертеж	×	
А2Г			3.503.1-57.1-00 ВС	Выборка стали	×	
А1В			3.503.1-57.1-00 ТО	Техническое описание	×	
				Сборочные единицы		
А1В		1	3.503.1-57.2-09	Каркас плоский КР24	6	
				Детали		
А1В		2	3.503.1-57.2-30.11	Хомут	10	
А1В		3	3.503.1-57.2-29-02	Петля строповочная	4	
				Стержни отдельные		
Б4		4	3.503.1-57.1-27.1	ф12 А-III ГОСТ 5781-75, ℓ=2500	6	13.3 кг
				Материалы		
				Бетон гидротехнический ГОСТ 4795-68 марки 300	1,2	м³

Разраб.	Заболотская	
Пров.	Андрианова	
Гл.инж.пр.	Дашкевич	
Гл.техн.	Гафт	
Нач.отд	Каташев	

3.503.1-57.1-27

Блок ригеля Р-9

Стадия	Лист	Листов
Р		1

ПРОМТРАНСНИИПРОЕКТ г. Москва

Копировал Формат 11Г

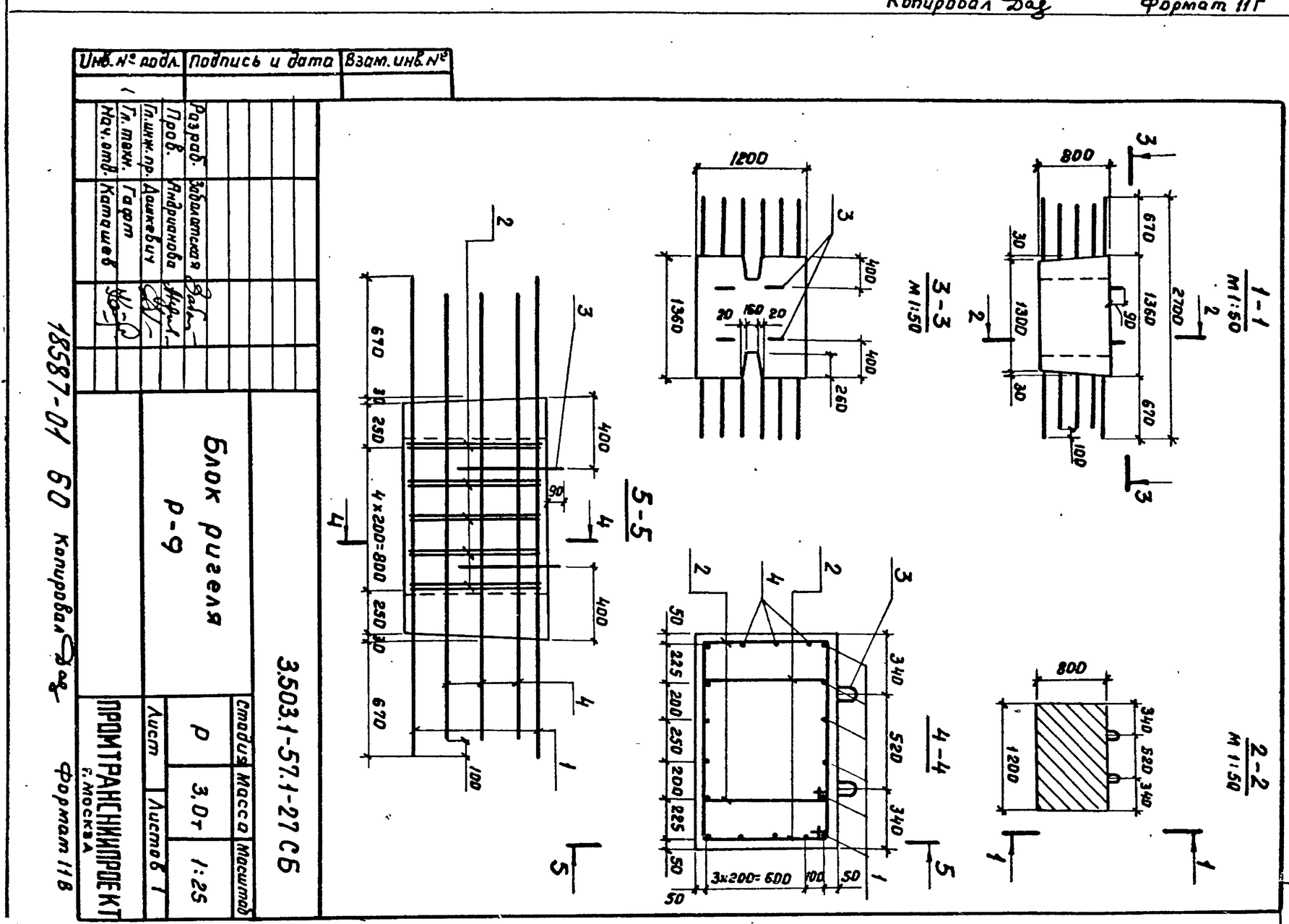

Инв. № подл.	Подпись и дата	Взам. инв. №

Разраб.	Заболотская	
Пров.	Андрианова	
Гл.инж.пр.	Дашкевич	
Гл.техн.	Гафт	
Нач.отд.	Каташев	

Блок ригеля Р-9

3.503.1-57.1-27 СБ

Стадия	Масса	Масштаб
Р	3,0т	1:25
	Лист	Листов 1

ПРОМТРАНСНИИПРОЕКТ г. Москва

18587-01 60 Копировал Формат 11В

Инв. № подл.	Подпись и дата	Взам. инв. №

Формат	Зона	Поз.	Обозначение	Наименование	Кол. на испол. 3.503.1-57.1-28 —	Примечание
				Документация		
12Г			3.503.1-57. 1-28 СБ	Сборочный чертеж	X	
12Г			3.503.1-57. 1-00 ВС	Выборка стали	X	
11В			3.503.1-57. 1-00 ТО	Техническое описание	X	
				Сборочные единицы		
11В		1	3.503.1-57. 2-10	Каркас плоский КР28	2	
11В		2	3.503.1-57. 2-11	Каркас плоский КР29	2	
11В		3	3.503.1-57. 2-12	Каркас плоский КР 30	2	
				Детали		
11В		4	3.503.1-57. 2-34-08	Хомут	38	
11В		5	-09	Хомут	28	
11В		6	3.503.1-57 2-30-14	Хомут	14	

Разраб.	Затока		3.503.1-57. 1-28
Пров.	Андрианова		Блок ригеля 3ЗР-50
Гл.инж.пр.	Дашкевич		Стадия Р; Лист 1; Листов 2
Гл.техн.	Гафт		ПРОМТРАНСНИИПРОЕКТ г. Москва
Нач.отд.	Катошев		

Копировал Формат 11Г

Инв. № подл.	Подпись и дата	Взам. инв. №

Формат	Зона	Поз.	Обозначение	Наименование	Кол. на испол. 3.503.1-57. 1-28 —	Примечание
11В		7	3.503.1-57. 2-33	Хомут	20	
11В		8	3.503.1-57. 2-36-05	Стяжка	6	
11В		9	3.503.1-57. 2-39-07	Петля строповочная	4	
			-	Стержни отдельные		
БЧ		10	3.503.1-57. 1-28.1	ф12А-III ГОСТ 5781-75,		
				ℓ=3990÷5050; ℓср=4700	6	25,0 кг
БЧ		11	3.503.1-57. 1-28.2	ф28А-III ГОСТ 5781-75, ℓ=5050	4	92,6 кг
БЧ		12	3.503.1-57. 1-28.3	ф22 А-III ГОСТ 5781-75, ℓ=5050	2	30,1 кг
БЧ		13	3.503.1-57. 1-25.2	ф12 А-III ГОСТ 5781-75, ℓ=1440	6	7,7 кг
				Материалы		
				Бетон гидротехнический		
				ГОСТ 4795-68 марки 300	4,7	м³

19 10-18587

3.503.1-57.1-28	Лист 2

Копировал Формат 11Г

60

1-1
М 1:50

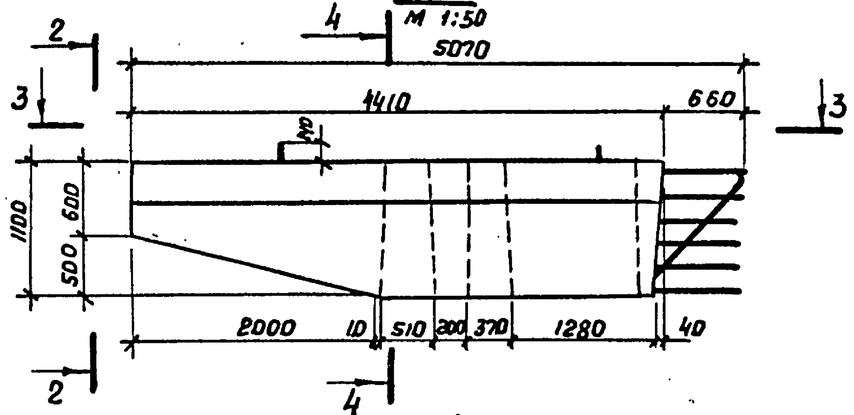

2-2
М 1:50

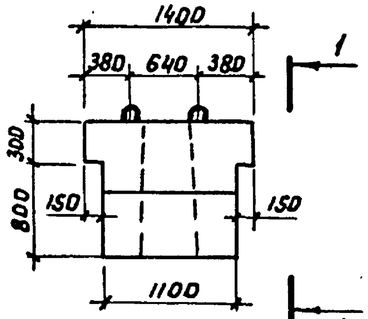

6-6

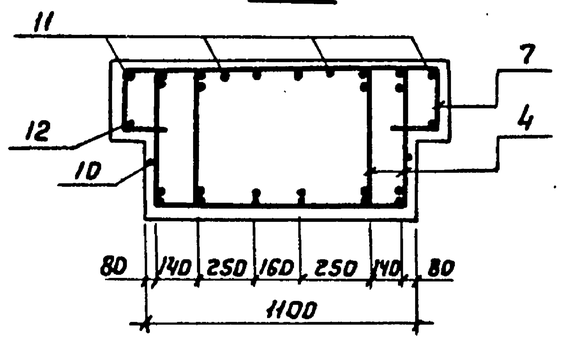

7-7

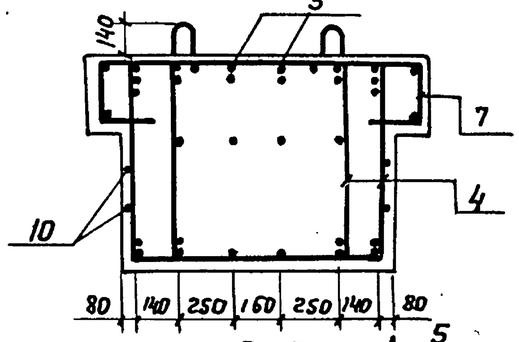

3-3
М 1:50

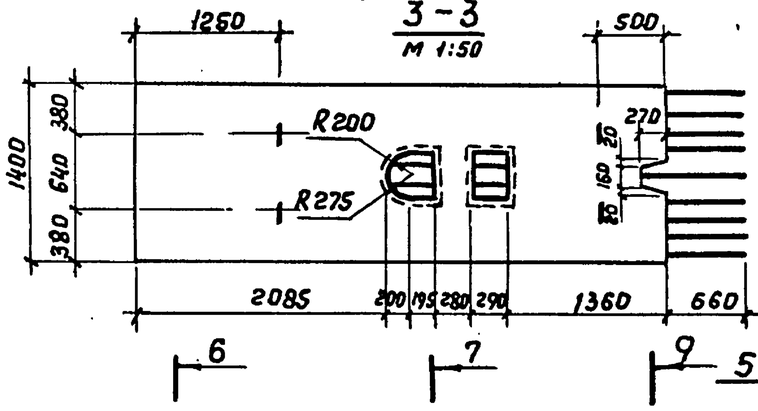

4-4
М 1:50

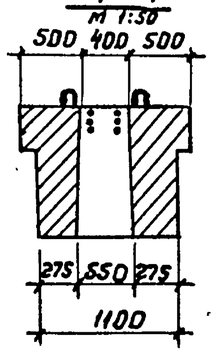

8-8

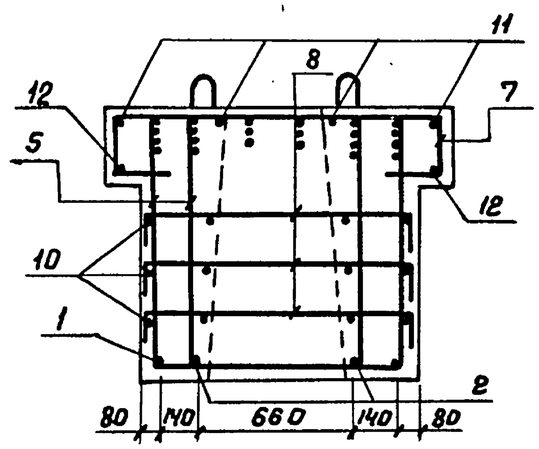

9-9

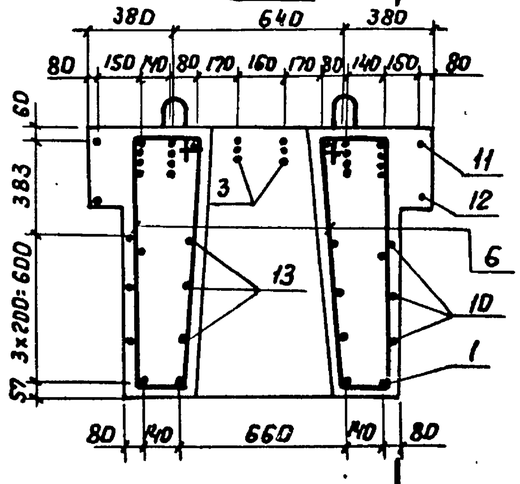

5-5

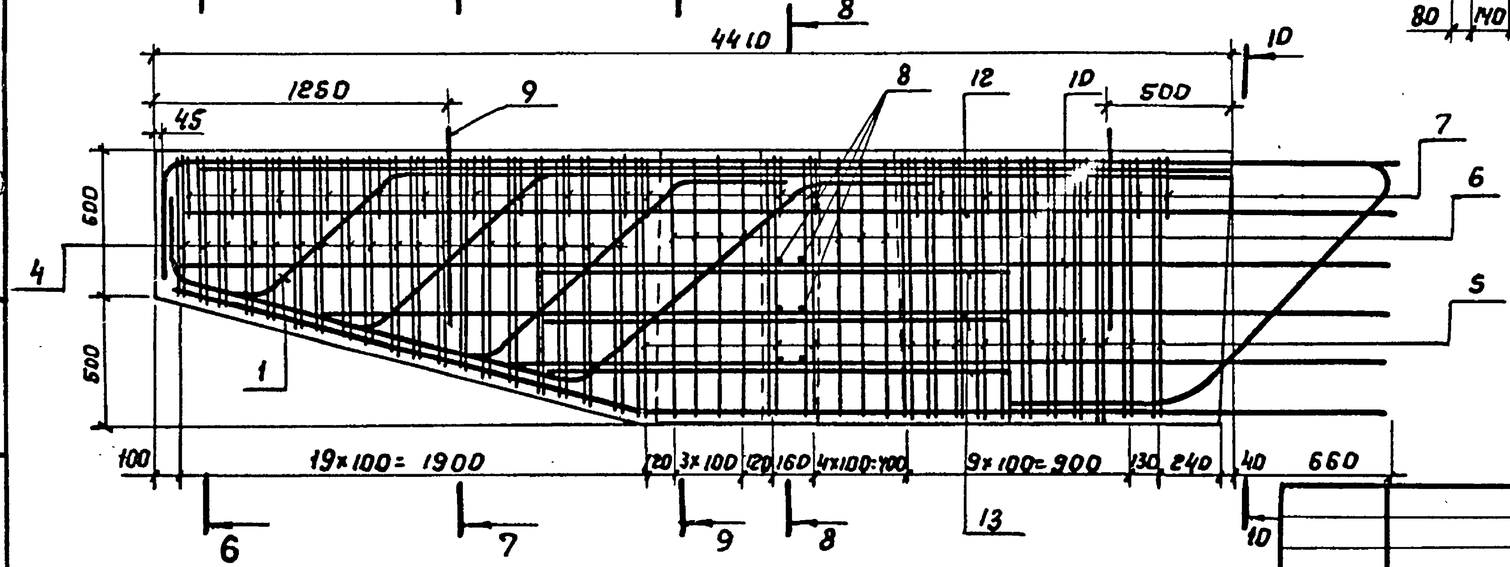

10-10

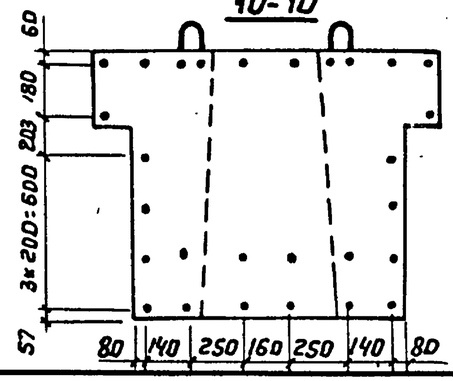

Примечание.
Для опор-стенок с проемами в данном блоке паз объединения со смежным блоком не делать

Разраб.	Затока		
Пров.	Андрианова		
Гл.инж.пр.	Дашкевич		
Гл.техн.	Гафт		
Нач.отд	Коташев		

3.503.1-57.1-28 СБ

Блок ригеля
33Р-50

Стадия	Масса	Масштаб
Р	11,8т	1:25
Лист	Листов 1	

ПРОМТРАНСНИИПРОЕКТ
г. МОСКВА

Взам. инв.№ | Подпись и дата | Инв.№ подл.

18587-01 62 Копировал Дад Формат 12Г

Инв. № подл.	Подпись и дата	Взам. инв. №

Формат	Зона	Поз.	Обозначение	Наименование	Кол. на испол. 3.503.1-57.1-29	Примечание
				Документация		
11В			3.503.1-57.1-29 СБ	Сборочный чертеж	X	
12Г			3.503.1-57.1-00 ВС	Выборка стали	X	
11В			3.503.1-57.1-00 ТО	Техническое описание	X	
				Сборочные единицы		
11В		1	3.503.1-57.2-09-03	Каркас плоский крг7	6	
				Детали		
11В		2	3.503.1-57.2-30-13	Хомут	24	
11В		3	3.503.1-57.2-33-01	Хомут	12	
11В		4	3.503.1-57.2-39-06	Петля строповочная	4	
				Стержни отдельные		
БЧ		5	3.503.1-57.1-29.1	ф14А-III ГОСТ 5781-75, ℓ=3720	2	9.0 кг
БЧ		6	3.503.1-57.1-26.1	ф12А-III ГОСТ 5781-75, ℓ=3520	8	25.0 кг
				Материалы		
				Бетон гидротехнический ГОСТ 4795-68 марки 300	3.0	м³

Разраб.	Затока	
Пров.	Андрианова	
Гл.инж.пр.	Дашкевич	
Гл.техн.	Гафт	
Нач.отд.	Каташев	

3.503.1-57.1-29

Блок ригеля Р-7D

Стадия	Лист	Листов
Р		1

ПРОМТРАНСНИИПРОЕКТ г. Москва

Копировал Формат 11Г

Инв. № подл.	Подпись и дата	Взам. инв. №

Разраб.	Затока	
Пров.	Андрианова	
Гл.инж.пр.	Дашкевич	
Гл.техн.	Гафт	
Нач.отд.	Каташев	

Блок ригеля Р-7D

3.503.1-57.1-29СБ

Стадия	Масса	Масштаб
Р	7,5т	1:25
Лист	Листов 1	

ПРОМТРАНСНИИПРОЕКТ г. Москва

18587-01 63 Копировал Формат 11В

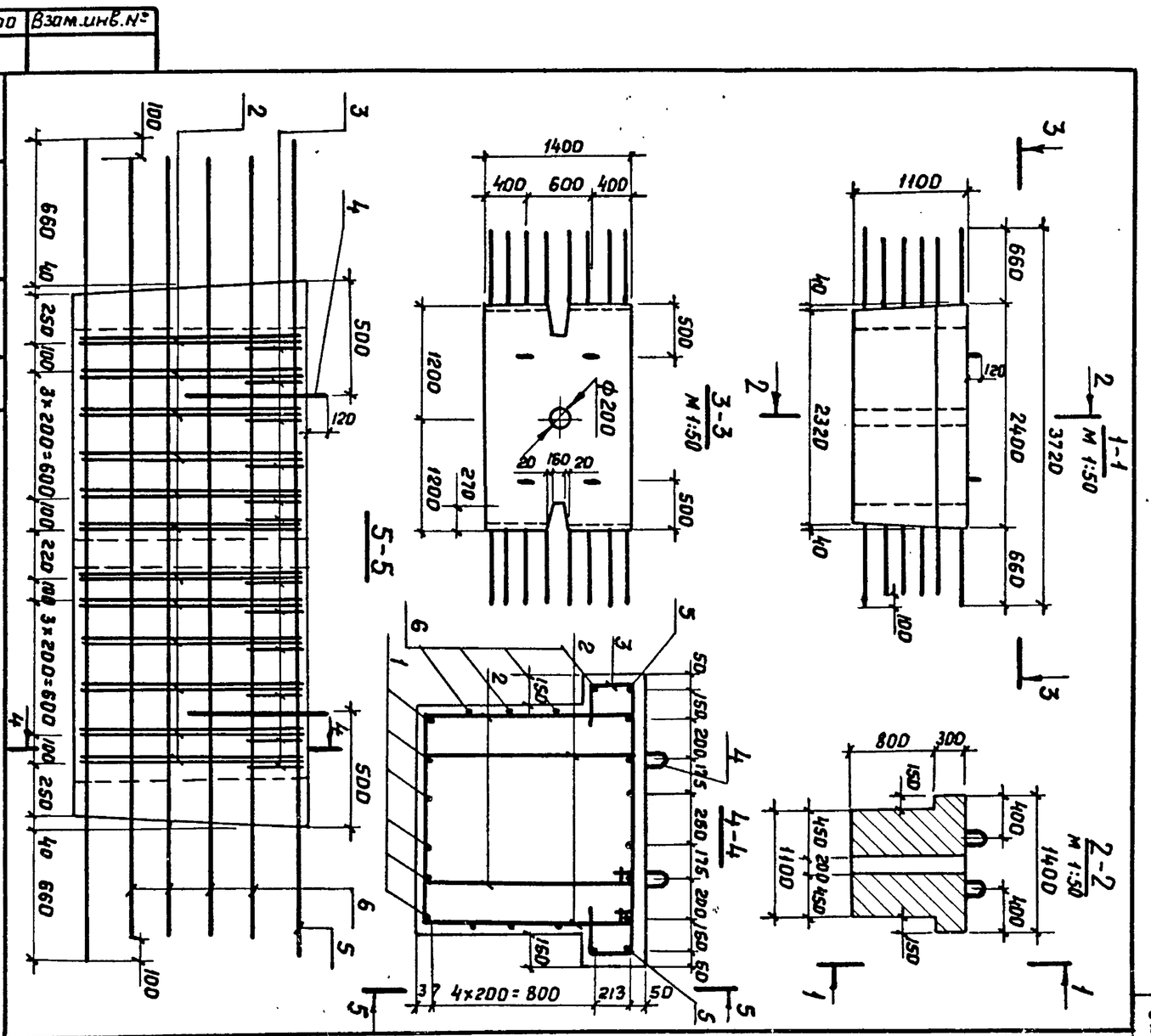

Инв. № подл.	Подпись и дата	Взам. инв. №

Формат	Зона	Поз.	Обозначение	Наименование	Кол. на испол. 3.503.1-57.1-30	Примечание
				Документация		
11В			3.503.1-57.1-30 СБ	Сборочный чертеж	X	
12Г			3.503.1-57.1-00 ВС	Выборка стали	X	
11В			3.503.1-57.1-00 ТО	Техническое описание	X	
				Сборочные единицы		
11В		1	3.503.1-57. 2-09-01	Каркас плоский КР25	6	
				Детали		
11В		2	3.503.1-57. 2-30-13	Хомут	10	
11В		3	3.503.1-57. 2-33-01	Хомут	5	
11В		4	3.503.1-57. 2-39-03	Петля строповочная	4	
				Стержни отдельные		
БЧ		5	3.503.1-57. 1-30.1	ф14 А-III ГОСТ 5781-75, ℓ=2700	2	6,5 кг
БЧ		6	3.503.1-57. 1-27.1	ф12 А-III ГОСТ 5781-75, ℓ=2500	8	12,8 кг
				Материалы		
				Бетон гидротехнический		
				ГОСТ 4795-68 марки 300	1.7	м³

Разраб.	Заболотская		3.503.1-57.1-30
Пров.	Андрианова		
Гл. инж. пр	Дашкевич		Блок ригеля Р-90
Гл. техн	Гафт		Стадия: Р; Лист: ; Листов: 1
Нач. отд.	Каташев		ПРОМТРАНСНИИПРОЕКТ г. Москва

Копировал Формат 11Г

Инв. № подл.	Подпись и дата	Взам. инв. №

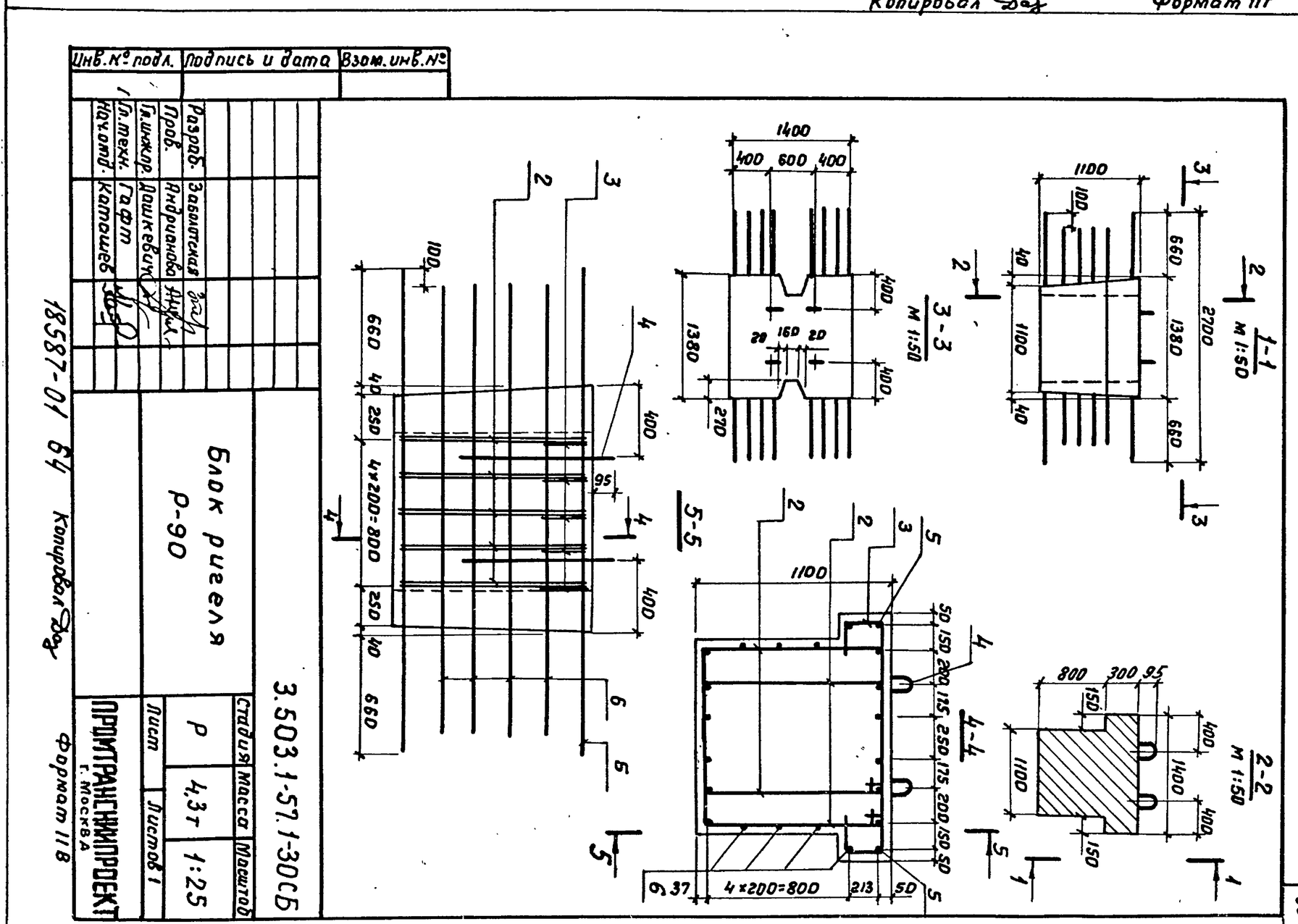

Разраб.	Заболотская		3.503.1-57.1-30СБ
Пров.	Андрианова		
Гл. инж. пр	Дашкевич		Блок ригеля Р-90
Гл. техн.	Гафт		Стадия: Р; Масса: 4,3т; Масштаб: 1:25; Лист: ; Листов: 1
Нач. отд.	Каташев		ПРОМТРАНСНИИПРОЕКТ г. Москва

18587-01 64 Копировал Формат 11В

Инв.№ подл.	Подпись и дата	Взам. инв.№

Формат	Зона	Поз.	Обозначение	Наименование	Кол. на исполн. 3.503.1-57. 1-31									Примечание
					–	01								
				Документация										
11В			3.503.1-57. 1-31 СБ	Сборочный чертеж	X	X								
12Г			3.503.1-57. 1-00 ВС	Выборка стали	X	X								
11В			3.503.1-57. 1-00 ТО	Техническое описание	X	X								
				Сборочные единицы										
11В		1	3.503.1-57. 2-13	Каркас плоский КР31	6									
11В		1	-01	Каркас плоский КР32		6								
				Детали										
11В		2	3.503.1-57. 2-34-10	Хомут	12	22								
11В		3	3.503.1-57. 2-39-03	Петля строповочная	4	4								
				Стержни отдельные										
6Ч		4	3.503.1-57. 1-27.1	ф12А-III ГОСТ 5781-75, ℓ=2500	6	6								13,3кг
				Материалы										
				Бетон гидротехнический										
				ГОСТ 4795-68 марки 300	1.3	1.3								м³

Разраб.	Затока		
Пров.	Андрианова		
Гл.инж.пр	Дашкевич		
Гл.техн.	Гафт		
Нач.отд.	Каташев		

3.503.1-57. 1-31

Блок ригеля (15Р-3 и 24Р-3)

Стадия	Лист	Листов
Р		1

ПРОМТРАНСНИИПРОЕКТ г. Москва

Копировал Дод

Формат 11 Г

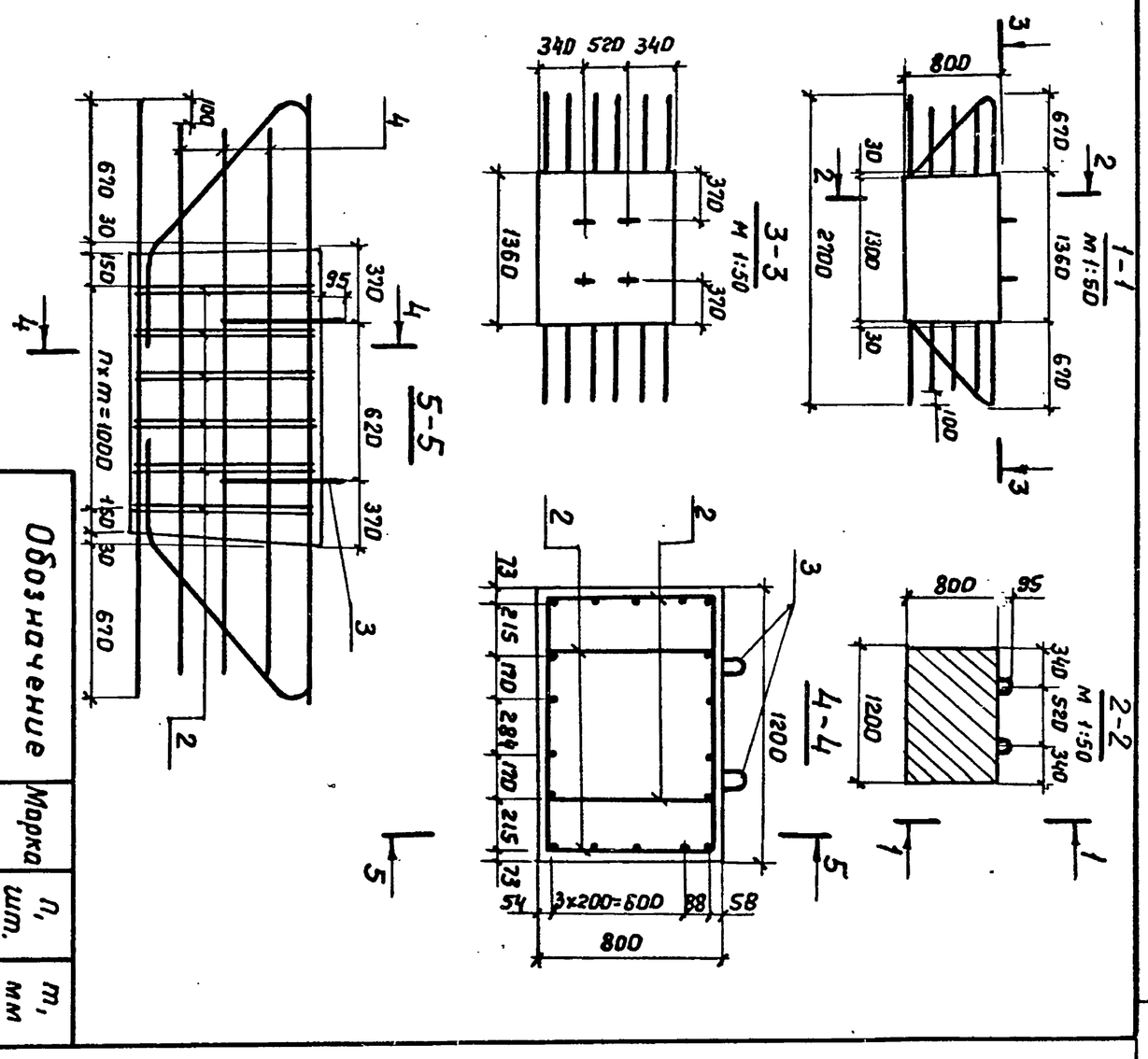

Обозначение	Марка	n, шт.	m, мм
3.503.1-57.1-31	15Р-3	5	200
-01	24Р-3	10	100

3.503.1-57.1-31 СБ

Блок ригеля (15Р-3 и 24Р-3)

Стадия	Масса	Масштаб
Р	3,3т	1:25
Лист	Листов 1	

ПРОМТРАНСНИИПРОЕКТ г. Москва

18587-01 65

Копировал Дод

Формат 11В

Инв. № подл.	Подпись и дата	Взам. инв. №

Формат	Зона	Поз.	Обозначение	Наименование	Кол на испол. 3.503.1-57. 1-32 —	Примечание
				Документация		
11В			3.503.1-57. 1-32 СБ	Сборочный чертеж	X	
12Г			3.503.1-57. 1-00 ВС	Выборка стали	X	
11В			3.503.1-57. 1-00 ТО	Техническое описание	X	
				Сборочные единицы		
11В		1	3.503.1-57. 2-14	Каркас плоский КР33	5	
				Детали		
11В		2	3.503.1-57. 2-34-11	Хомут	22	
11В		3	3.503.1-57. 2-33	Хомут	6	
11В		4	3.503.1-57. 2-39-04	Петля строповочная	4	
				Стержни отдельные		
БЧ		5	3.503.1-57. 1-32.1	ф25 А-III ГОСТ 5781-75, ℓ=2900	2	20.8 кг
БЧ		6	3.503.1-57. 1-32.2	ф25 А-III ГОСТ 5781-75, ℓ=1240	2	9,6 кг
БЧ		7	3.503.1-57. 1-27.1	ф12 А-III ГОСТ 5781-75, ℓ=2500	8	17,8 кг
				Материалы		
				Бетон гидротехнический ГОСТ 4795-68 марки 300	1.7	м³

Разраб.	Затока		
Пров.	Андрианова		
Гл. инж. пр	Дашкевич		
Гл. техн	Гафт		
Нач. отд.	Каташев		

3.503.1-57. 1-32

Блок ригеля 33Р-30

Стадия	Лист	Листов
Р		1

ПРОМТРАНСНИИПРОЕКТ г. Москва

Копировал — Формат 11Г

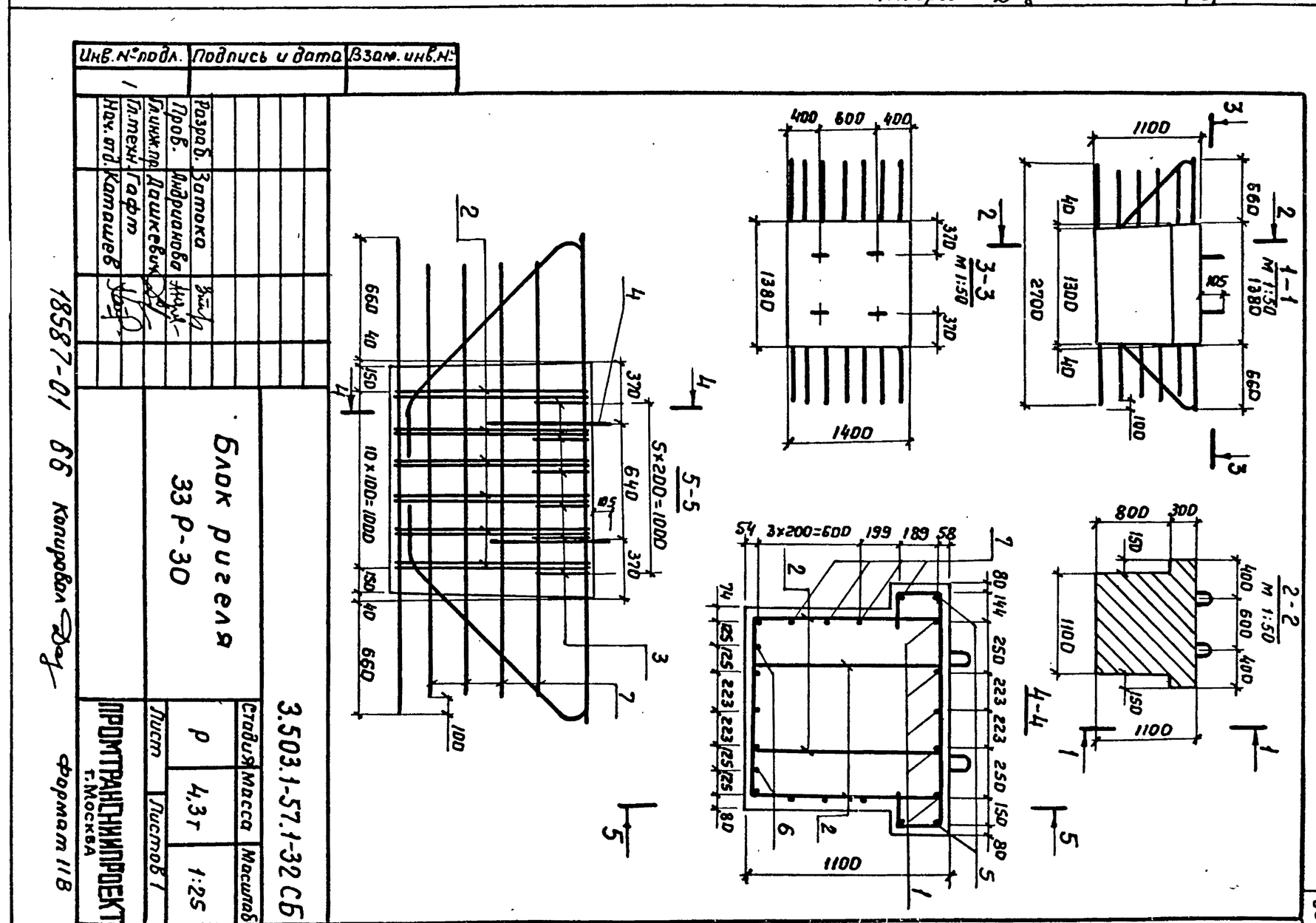

Инв. № подл.	Подпись и дата	Взам. инв. №

Разраб.	Затока		
Пров.	Андрианова		
Гл. инж. пр	Дашкевич		
Гл. техн	Гафт		
Нач. отд.	Каташев		

3.503.1-57.1-32 СБ

Блок ригеля 33Р-30

Стадия	Масса	Масштаб
Р	4,3 т	1:25
	Лист	Листов 1

ПРОМТРАНСНИИПРОЕКТ г. Москва

18587-01 66 Копировал — Формат 11В

Кол.	На испол.	3.503.1-57.1-33	Примечание
—			
	XXX		

Формат	Зона	Поз.	Обозначение	Наименование	Кол.	
				Документация		
11В			3.503.1-57.1-33 СБ	Сборочный чертеж		
12Г			3.503.1-57.1-00 ВС	Выборка стали		
11В			3.503.1-57.1-00 ТО	Техническое описание		
				Сборочные единицы		
11В		1	3.503.1-57.2-25	Сетка арматурная С88	1	
11В		2	-01	Сетка арматурная С89	1	
				Детали		
11В		3	3.503.1-57.2-37	Схватка	10	
11В		4	3.503.1-57.2-39	Петля строповочная	2	
				Материалы		
				Бетон гидротехнический		м³
				ГОСТ 4795-68 марки 300	0,4	

Инв.№ подл.	Подпись и дата	Взам. инв.№

Разраб.	Хромова			
Пров.	Бойцова			
Гл.инж.пр.	Дашкевич			
Гл.техн.	Гафт			
Нач.отд.	Каташев			

3.503.1-57.1-33

Блок открылка 90 К

Стадия	Лист	Листов
Р		1

ПРОМТРАНСНИИПРОЕКТ г. Москва

Копировал: Формат 11В

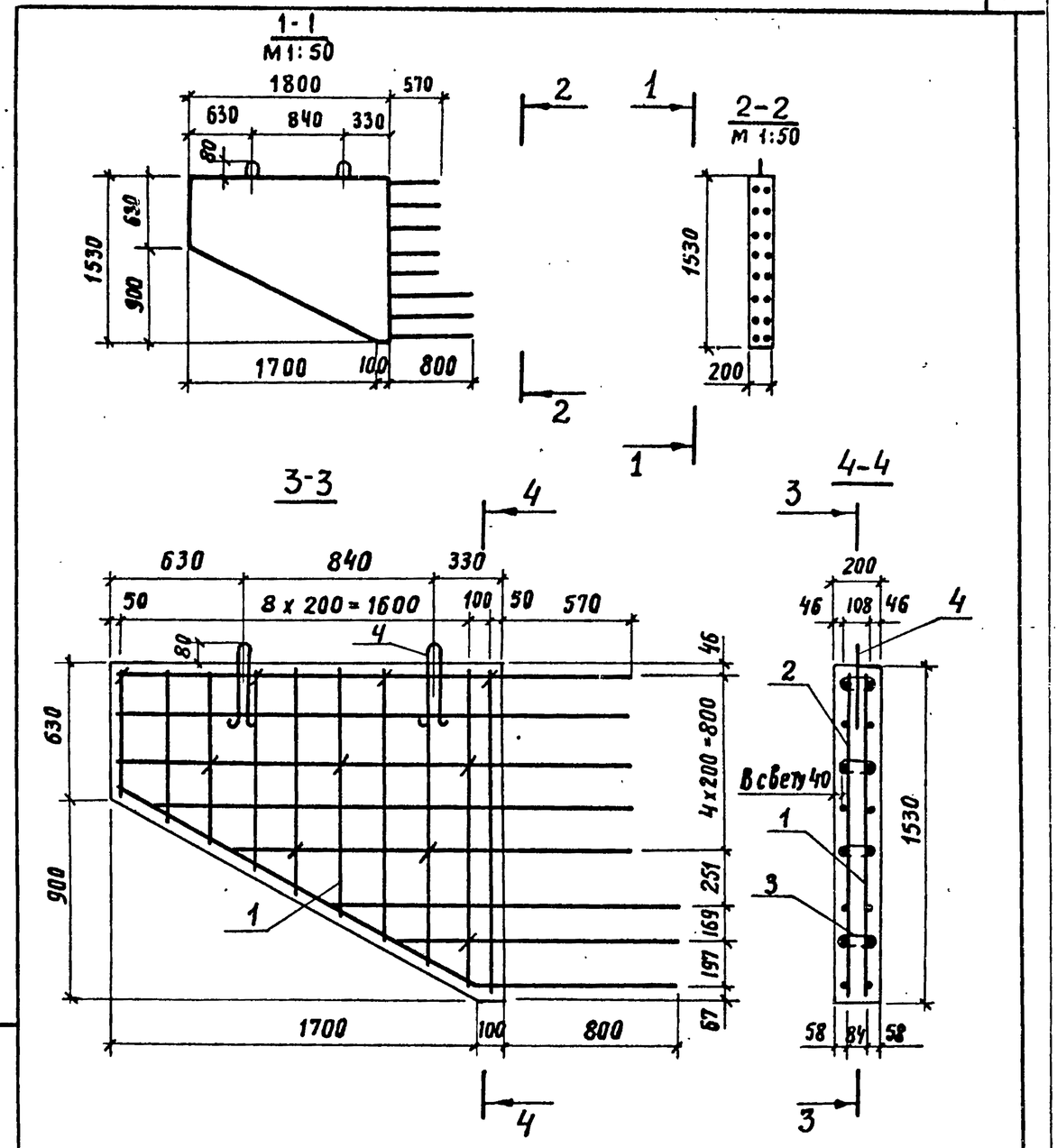

Инв.№ подл.	Подпись и дата	Взам. инв.№

Разраб.	Хромова	
Пров.	Бойцова	
Гл.инж.пр.	Дашкевич	
Гл.техн.	Гафт	
Нач.отд.	Каташев	

3.503.1-57.1-33 СБ

Блок открылка 90 К

Стадия	Масса	Масштаб
Р	1,0т	1:25
Лист	Листов 1	

ПРОМТРАНСНИИПРОЕКТ г. Москва

Копировал: Формат 11В

Инв. № подл.	Подпись и дата	Взам. инв. №

Формат	Зона	Поз.	Обозначение	Наименование	Кол. на исполн. 3.503.1-57.1-34									Примечание
					—									
				Документация										
11в			3.503.1-57. 1-34 СБ	Сборочный чертеж	X									
12г			3.503.1-57. 1-00 ВС	Выборка стали	X									
11в			3.503.1-57. 1-00 ТО	Техническое описание	X									
				Сборочные единицы										
11в		1	3.503.1-57. 2-26	Сетка арматурная С90	1									
11в		2	-01	Сетка арматурная С91	1									
				Детали										
11в		3	3.503.1-57. 2-37	Схватка	16									
11в		4	3.503.1-57.2-39-02	Петля строповочная	2									
				Материалы										
				Бетон гидротехнический										
				ГОСТ 4795-68 марки 300	0,62									$м^3$

3.503.1-57. 1-34

Разраб.	Хромова	
Пров.	Бойцова	
Гл.инж.пр.	Дашкевич	
Гл.техн.	Гафт	
Нач. отд.	Каташев	

Блок открылка 120 К

Стадия	Лист	Листов
Р		1

ПРОМТРАНСНИИПРОЕКТ г. Москва

Копировал: Формат 11В

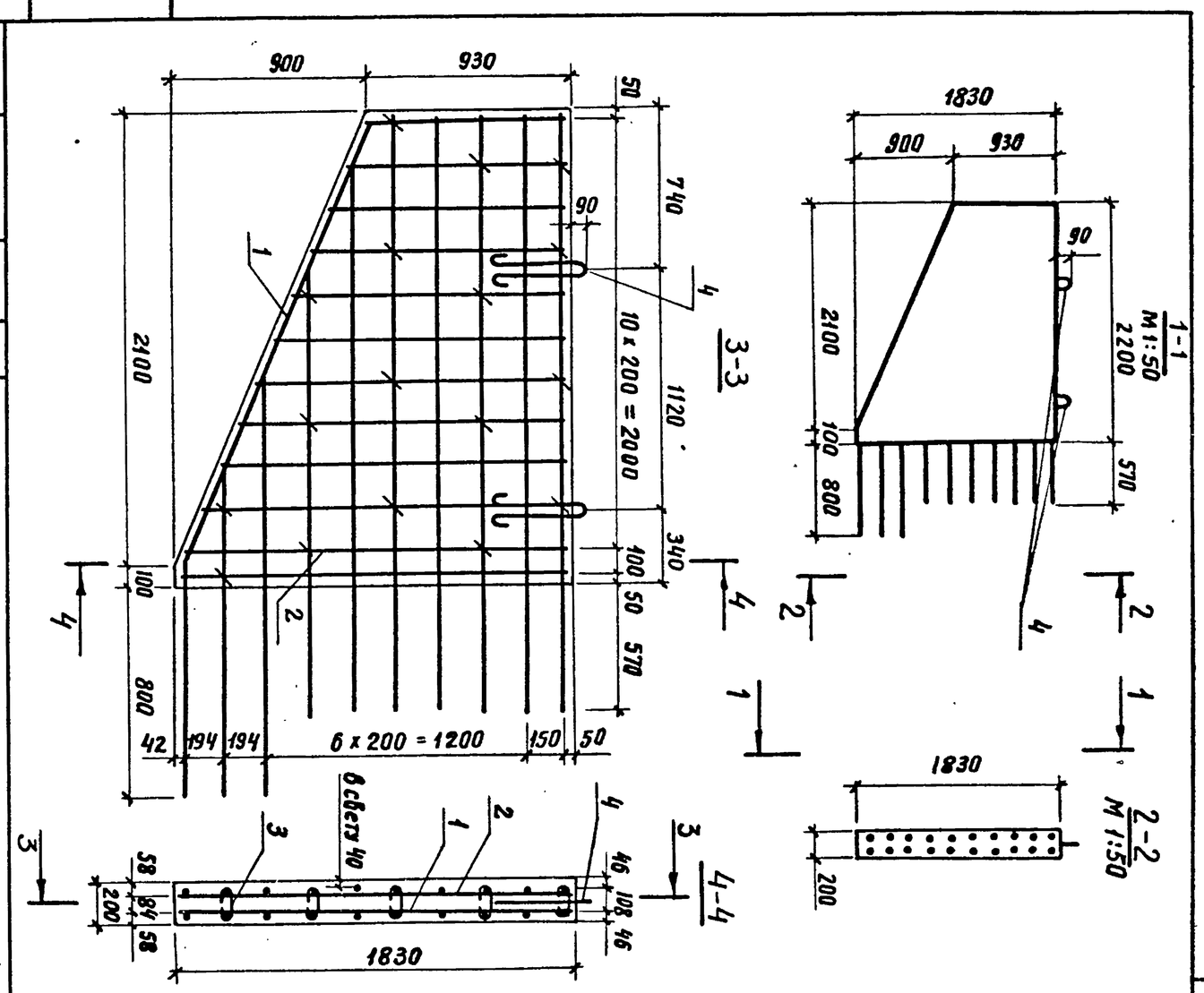

Инв. № подл.	Подпись и дата	Взам. инв. №

Разраб.	Хромова	
Пров.	Бойцова	
Гл.инж.пр.	Дашкевич	
Гл.техн.	Гафт	
Нач. отд.	Каташев	

18587-01 68

Блок открылка 120 К

3.503.1-57.1-34 СБ

Стадия	Масса	Масштаб
Р	1,6т	1:25
Лист	Листов 1	

ПРОМТРАНСНИИПРОЕКТ г. Москва

Копировал: Формат 11В

Инв. № подл.	Подпись и дата	Взам. инв. №

Формат	Зона	Поз.	Обозначение	Наименование	Кол. на исполн. 3.503.1-57.1-35	Примечание
					–	
				Документация		
11в			3.503.1-57. 1-35СБ	Сборочный чертеж	X	
12г			3.503.1-57. 1-00ВС	Выборка стали	X	
11в			3.503.1-57. 1-00ТО	Техническое описание	X	
				Сборочные единицы		
11в		1	3.503.1-57. 2-27	Сетка арматурная С92	1	
11в		2	-01	Сетка арматурная С93	1	
				Детали		
11в		3	3.503.1-57 2-37	Схватка	25	
11в		4	3.503.1-57 2-39-03	Петля страповочная	2	
				Материалы		
				Бетон гидротехнический		
				ГОСТ 4795-68 марки 300	1,0	

Разраб.	Хромова	
Пров.	Бойцова	
Гл.инж.пр.	Дашкевич	
Гл.техн.	Гафт	
Нач.отд.	Каташев	

3.503.1-57.1-35

Блок открылка 170 К

Стадия	Лист	Листов
Р		1

ПРОМТРАНСНИИПРОЕКТ г. Москва

Копировал: Хромова

Формат 11 В

Инв. № подл.	Подпись и дата	Взам. инв. №

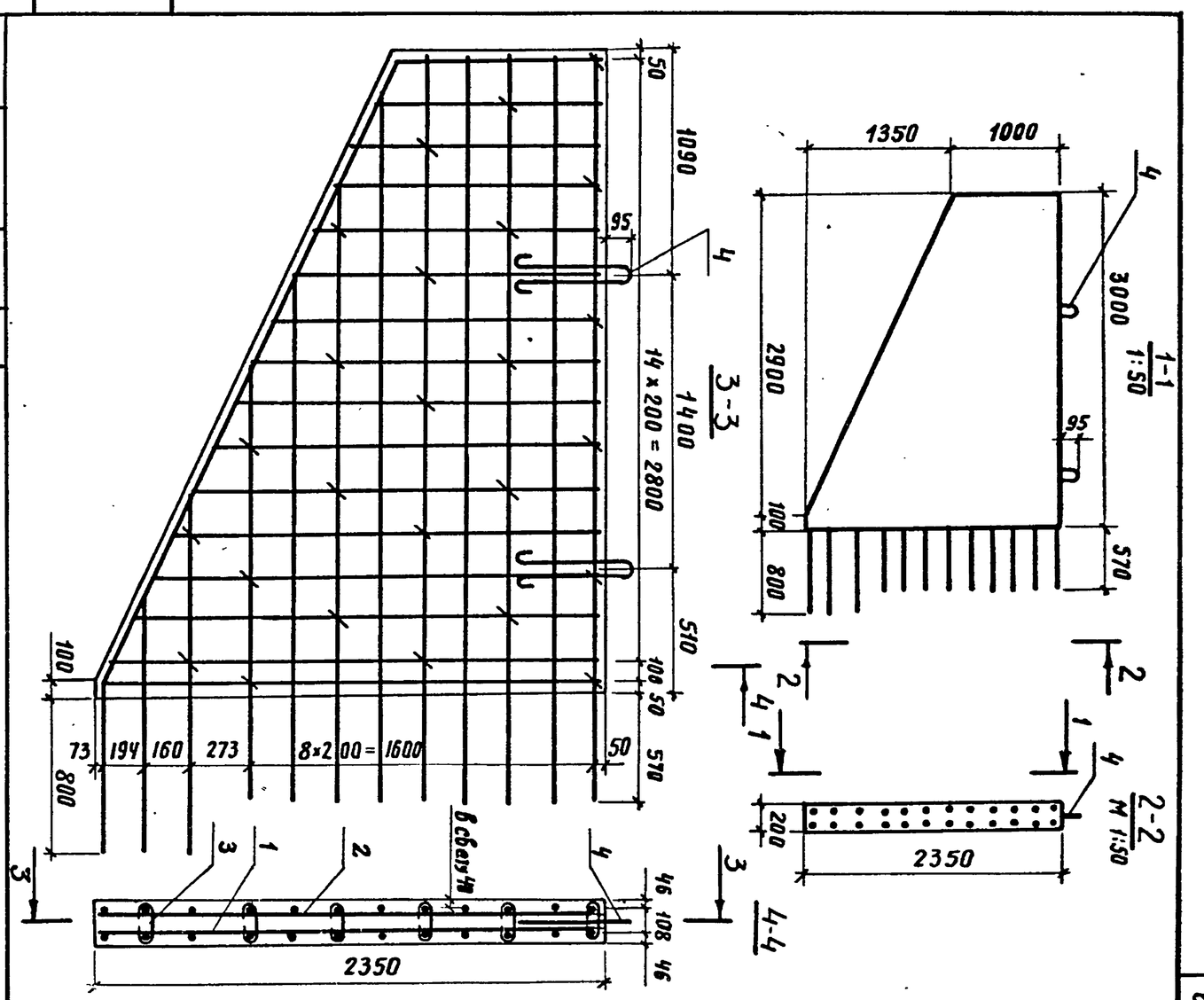

Разраб.	Хромова	
Пров.	Бойцова	
Гл.инж.пр.	Дашкевич	
Гл.техн.	Гафт	
Нач.отд.	Каташев	

Блок открылка 170 К

3.503.1-57.1-35 СБ

Стадия	Масса	Масштаб
Р	2,5т	1:25
Лист	Листов 1	

ПРОМТРАНСНИИПРОЕКТ г. Москва

18587-01 69

Копировал: Хромова

Формат 11 В

Инв. № подл.	Подпись и дата	Взам. инв. №

Формат	Зона	Поз.	Обозначение	Наименование	Кол. на исполн. 3.503.1-57.1-36								Примечание
					–	01							
				Документация									
А1			3.503.1-57.1-36 СБ	Сборочный чертеж	X	X							
А2			3.503.1-57.1-00 ВС	Выборка стали	X	X							
А4			3.503.1-57.1-00 ТО	Техническое описание	X	X							
				Сборочные единицы									
А1		1	3.503.1-57. 2-28	Сетка арматурная С94	1								
А1		1	-01	Сетка арматурная С95		1							
				Детали									
А1		2	3.503.1-57. 2-38-01	Петля строповочная	2	2							
				Материалы									
				Бетон гидротехнический									
				ГОСТ 4795-68 марки 300	0.98	1.24							м³

Разраб.	Хромова		
Пров.	Бойцова		
Гл. инж. пр.	Дашкевич		
Гр. техн.	Гафт		
Нач. отд.	Каташев		

3.503.1-57.1-36

Блок переходной плиты (П-1 и П-2)

Стадия	Лист	Листов
Р		1

ПРОМТРАНСНИИПРОЕКТ г. Москва

Копировал Дах Формат 11Г

Инв. № подл.	Подпись и дата	Взам. инв. №

18587-01 70 Копировал Дах Формат 11В

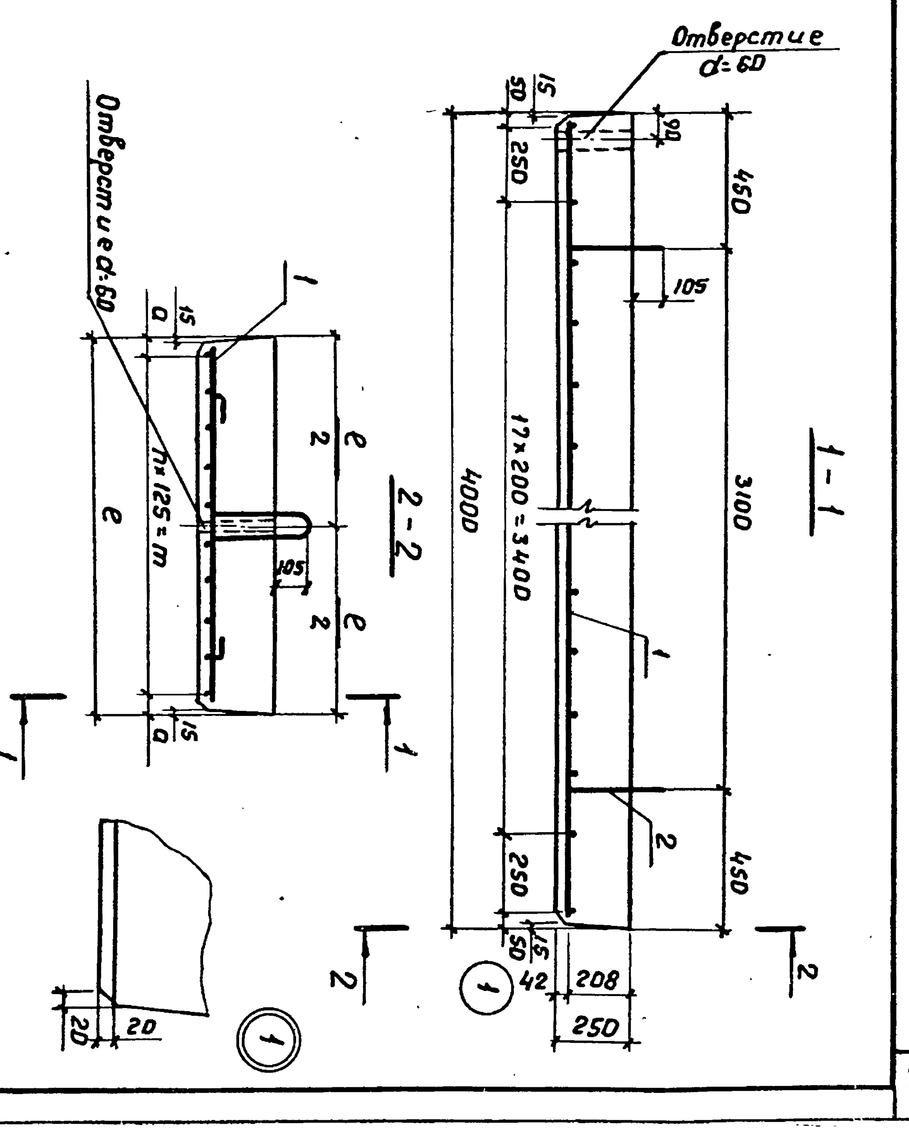

Обозначение	Марка	e, мм	a, мм	n, шт.	m, мм	Масса, т
3.503.1-57.1-36	П-1	980	52,5	7	875	2,5
-01	П-2	1240	57,5	9	1125	3,1

3.503.1-57.1-36 СБ

Блок переходной плиты (П-1 и П-2)

Стадия	Масса	Масштаб
Р	см. табл.	1:20
Лист	Листов 1	

ПРОМТРАНСНИИПРОЕКТ г. Москва

Формат 11В

Инв.№ подл.	Подпись и дата	Взам.инв.№

Формат	Зона	Поз.	Обозначение	Наименование	Кол. на испол. 3.503.1-57.1-37	Примечание
				Документация		
11В			3.503.1-57.1-37 СБ	Сборочный чертеж	X	
12Г			3.503.1-57.1-00 ВС	Выборка стали	X	
11В			3.503.1-57.1-00 ТО	Техническое описание	X	
				Сборочные единицы		
11В		1	3.503.1-57.2-28-02	Сетка арматурная С96	1	
				Детали		
11В		2	3.503.1-57.2-38-04	Петля строповочная	2	
				Материалы		
				Бетон гидротехнический		
				ГОСТ 4795-68 марки 300	2,1	м³

Разраб.	Хромова		3.503.1-57.1-37
Пров.	Бойцова		Блок переходной плиты П-3
Гл.инж.пр.	Дашкевич		Стадия: Р; Лист: ; Листов: 1
Гл.техн.	Гафт		ПРОМТРАНСНИИПРОЕКТ г. Москва
Нач.отд.	Каташев		

Копировал Даф Формат 11Г

Инв.№ подл.	Подпись и дата	Взам.инв.№

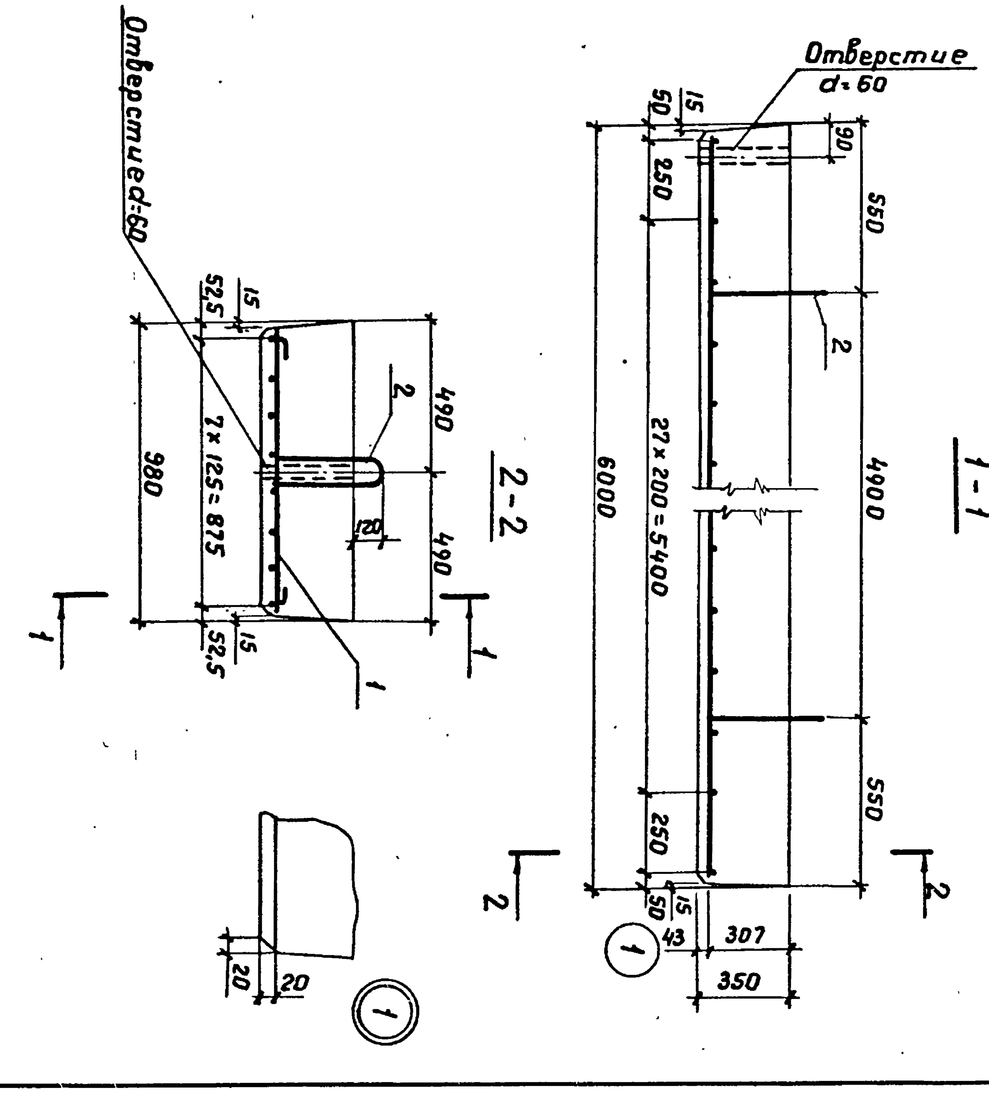

Разраб.	Хромова		3.503.1-57.1-37 СБ
Пров.	Бойцова		Блок переходной плиты П-3
Гл.инж.пр.	Дашкевич		Стадия: Р; Масса: 5,2т; Масштаб: 1:20
Гл.техн.	Гафт		Лист: ; Листов: 1
Нач.отд.	Каташев		ПРОМТРАНСНИИПРОЕКТ г. Москва

Копировал Даф Формат 11В

18587-01 71

Инв.№ подл.	Подпись и дата	Взам.инв.№

Формат	Зона	Поз.	Обозначение	Наименование	Кол. на испол. –	Кол. на испол. 01	Примечание
				Документация			
11В			3.503.1-57.1-38 СБ	Сборочный чертеж	X	X	
12Г			3.503.1-57.1-00 ВС	Выборка стали	X	X	
11В			3.503.1-57.1-00 ТО	Техническое описание	X	X	
				Детали			
11В		1	3.503.1-57.2-29	Стержень	8		
11В		1	-01	Стержень		8	
11В		2	3.503.1-57.2-30-01	Хомут	50	44	
11В		3	3.503.1-57.2-38-04	Петля строповочная	2	2	
				Стержни отдельные			
Бч		4	3.503.1-57.1-38.1	ф16А-III ГОСТ 5781-75, ℓ=5420	8		68,4 кг
Бч		4	-01	ф16А-III ГОСТ 5781-75, ℓ=4820		8	60,8 кг
				Материалы			
				Бетон гидротехнический			
				ГОСТ 4795-68 марки 300	2,3	2,0	$м^3$

3.503.1-57.1-38

Разраб.	Хромова	
Пров.	Бойцова	
Гл.инж.пр.	Дашкевич	
Гл.техн.	Гафт	
Нач.отд.	Каташев	

Блок лежня (Л-1 и Л-2)

Стадия	Лист	Листов
Р		11

ПРОМТРАНСНИИПРОЕКТ г. Москва

Копировал Дат Формат 11Г

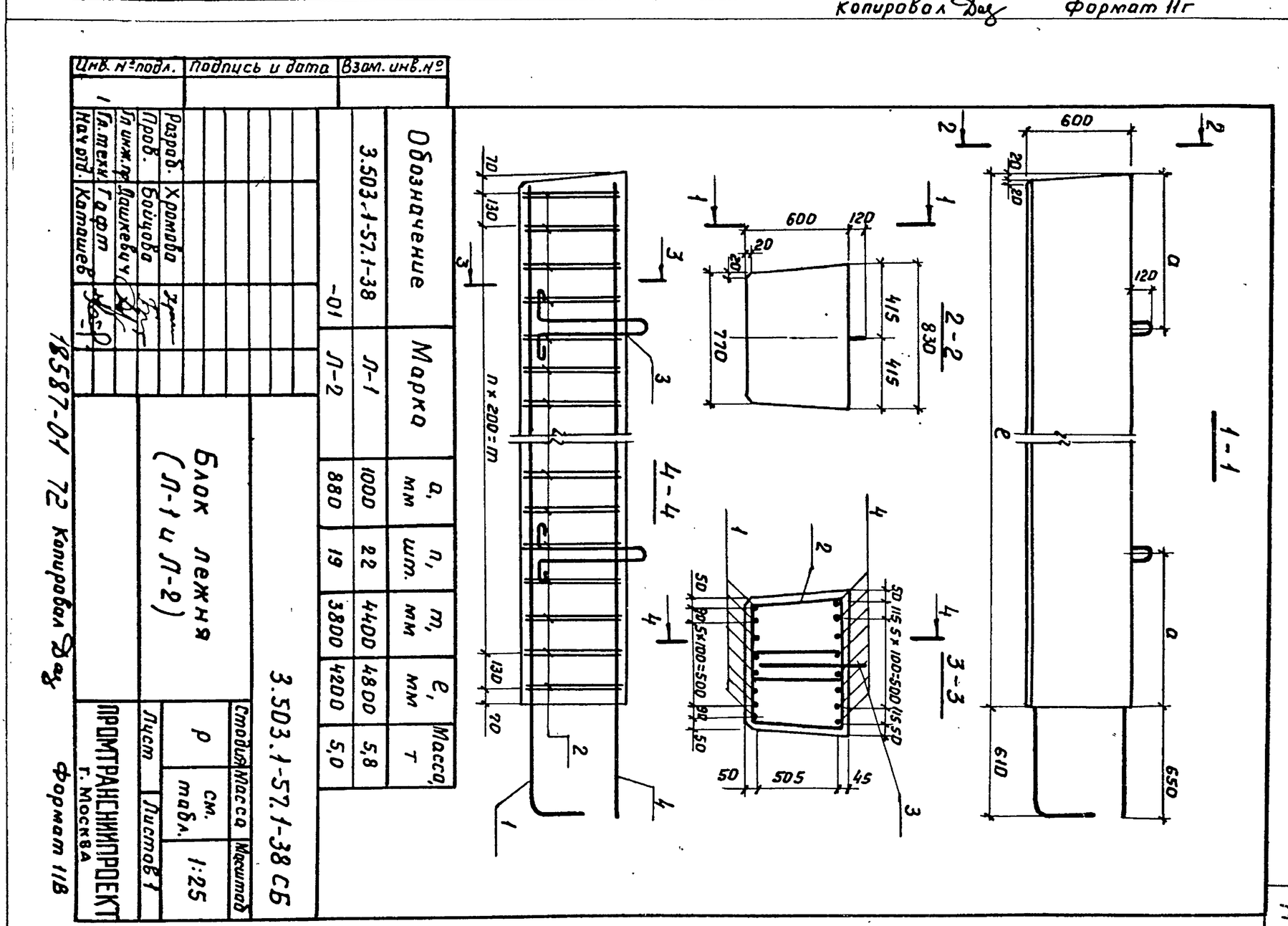

Марка	a, мм	n, шт.	m, мм	e, мм	Масса, т
Л-1	1000	22	4400	4800	5,8
Л-2	880	19	3800	4200	5,0

Инв.№ подл.	Подпись и дата	Взам.инв.№

18587-01 72 Копировал Дат

Марка изделия	Арматурные изделия, кг. Арматурная сталь ГОСТ 5781-75. Класса А-I, ф, мм									Класса А-II, ф, мм								Класса А-III, ф, мм										Общий расход, кг
	8	10	12	14	16	18	20	25	28	10	12	14	16	18	20	28	32	10	12	14	16	18	20	22	25	28	32	
15ф-365-5	11.3							33,2		85.9			207.8									30,0						368,2
24ф-450-5	14.0							33,2		82.0		42,9	207.8									30,0						409,9
24ф-500-5	15,6							33,2		92,2			207.8	79,0								30,0						457,8
33ф-500-5	15,6							33,2		3,6	127.4		207.8	79,0								30,0						496,6
15ф-450-7	14,0							33,2		83.2		42,9	225,6									30,0						428,9
15ф-500-7	15,6								46,0	93.4			288,0									30,0						473,0
24ф-500-7	15,6								46,0	93.4			288,0									30,0						473,0
24ф-550-7	17,2								46,0	100,2			225,6	86,9								30,0						505,9
33ф-550-7	17,2								46,0	4,8	137.2		225,6		107,3							30,0						568,1
ПК-305-5				6,0																	205,5	47,5						259,0
ПК-355-7					8,8																228,3	47,5						284,6
15 СВ-5		28,1		3,0																					258,1			289,2
15 СН-5		28,9		3,0																					265,5			297,4
33 СВ-5		28,1		3,0																							422,5	453,6
33 СН-5		28,9		3,0																							434,6	466,5

Инв.№ подл. | Подпись и дата | Взам. инв.№

			3.503.1-57.1-00ВС
Разраб.	Таврина		Ведомость расхода стали на блоки устоев $H_к$=3,5 и 7м
Пров.	Андрианова		Стадия: Р; Лист: 1; Листов: 2
Гл.инж.пр	Дашкевич		ПРОМТРАНСНИИПРОЕКТ г. Москва
Гл.техн.	Гафт		
Нач.отд.	Каташев		

18587-01 73 Копировал Формат 12г

Марка изделия	Арматурные изделия, кг																										Общий расход, кг
	Арматурная сталь ГОСТ 5781-75																										
	Класса А-I									Класса А-II								Класса А-III									
	ф, мм									ф, мм								ф, мм									
	8	10	12	14	16	18	20	25	28	10	12	14	16	18	20	28	32	10	12	14	16	18	20	22	25	28	32	
15СВ-7		39,1				6,2																				439,3		484,6
15СН-7		40,0				6,2																				452,1		498,3
33СВ-7		39,1	2,4																	1,9					116,8		574,0	734,2
33СН-7		40,0	2,4																	1,9					120,2		590,6	755,1
Н-3	28,1							33,2											287,0	34,2	32,5	84,1			250,5			749,6
Н-4	28,1							33,2											287,0	34,2	32,5	84,1			250,5			749,6
Н-5	31,1							33,2											318,6		89,2	84,1				314,0		870,2
Н-6	31,1							33,2											318,6		89,2	84,1				314,0		870,2
Н-7	34,0								46,0										350,1		32,5	84,1	121,6				410,0	1078,3
Н-8	34,0								46,0										350,1		32,5	84,1	121,6				410,0	1078,3
90К	0,9	1,2																34,0										36,1
120К	1,4		1,9															51,0										54,3
170К	2,3			3,0															111,0									116,3
П-1	7,2				4,4																			93,8				105,4
П-2	9,2				4,4																			117,3				130,9
П-3	10,8						8,6																		182,8			202,2
Л-1	41,0						8,6														68,4					217,6		335,6
Л-2	36,1						8,6														60,8					195,2		300,7

Инв.№ подл. | Подпись и дата | Взам.инв.№

18587-01 74 Копировал Фаз Формат 12Г

Марка изделия	Арматурные изделия, кг																								Итого	Закладные изделия, кг			Общий расход, кг
	Арматурная сталь ГОСТ 5781-75																									Арматурная сталь класса А-II ф, мм	Полос. сталь ГОСТ 103-76 δ, мм	Итого	
	Класса А-I										Класса А-II									Класса А-III									
	ф, мм										ф, мм									ф, мм									
	8	12	14	16	18	20	22	25	28	32	12	14	16	18	20	22	25	28	32	12	14	16	22	25	28		20	18		
210фк-1	16.8							33.2			23,7	89.0		64.6				413,4						56,8		697.5				697.5
210фк-2	16.8							33.2			23,7	89.0		64.6				438.6						60,0		725,9				725.9
210фп-1	13,3				12.4						39,0	68,2						268.0						28,4		429.3				429,3
210фп-2	19.3						22.8				58,1	100,2						424,6						42,6		667.6				667.6
210фп-3	13.3				12.4						39,0	68.2						283.4						30,0		446,3				446.3
210фп-4	19.3							33.2			58,1	100,2						449,8						45,0		705,6				705.6
250фк-1	19.1							33,2			56,6	56.8				114.1		413.4						56.8		750,0				750,0
250фп-1	15,2				12,4						63.7	48,4						268.0						28,4		436.1				436.1
250фп-2	22,1							33,2			97.2	68.0						424.6						42,6		687.7				687.7
300фк-1	21.4							33,2			34.6	103,1				108.8		413,4						56,8		771.3				771.3
300фп-1	17,2					17.2					54.6	76.9						268.0						28,4		462.3				462,3
300фп-2	24.9							33,2			81.5	114.3						424.6						42,6		721,1				721,1
350фк-1	24.9								46.0	34.2	40.4	56,8	70,8			157.9		413.4						56.8		901.2				901, 2
350фп-1	20,2					17.2					64.9	48.4	43.6					268,0						28,4		490,7				490,7
350фп-2	29.0								46,0	34.2	96,7	68.0	70.8					424,6						42,6		811,9				811,9
400фк-1	27.2									136.8	45.9	56,8		226,0				464.0						56.8		1013,5				1013, 5
400фп-1	22.2							33,2			74,9	48.4		63,1				299.0						28.4		569.2				569,2
400фп-2	13.1							24,9			53,5	34.0		63.9				237.5						32.4		459,3				459.3

Инв. № подл. | Подпись и дата | Взам. инв. №

Разраб.	Хромова		
Пров.	Андрианова		
Гл. инж. пр	Дашкевич		
Гл. техн.	Гафт		
Нач. отд.	Каташев		

3.503.1-57.1-00 ВС

Ведомость расхода стали на блоки промежуточных опор $H_к$=5,7 и 9 м

Стадия	Лист	Листов
Р	1	3

ПРОМТРАНСНИИПРОЕКТ г. Москва

18587-01 75 Копировал Дед Формат 12Г

Марка изделия	Арматурные изделия, кг																									Закладные изделия, кг			Общий расход, кг
	Арматурная сталь ГОСТ 5781-75																								Итого	Арматурная сталь класса А-II ф, мм	Полос.сталь ГОСТ 103-76 ф, мм	Итого	
	Класса А-I										Класса А-II									Класса А-III									
	ф, мм										ф, мм									ф, мм									
	8	12	14	16	18	20	22	25	28	32	12	14	16	18	20	22	25	28	32	12	14	16	22	25	28		20	18	
450фк-1	13,6							24,9			31,7	28,4		123,3				232,0						43,2		497,1				497,1
450фк-2	13,6							24,9			31,7	28,4		123,3				232,0						43,2		497,1				497,1
450фп-1	26,1							33,2			83,4	48,4		71,1				299,0						28,4		589,6				589,6
450фп-2	15,9								24,9		63,0	34,0		70,4				237,5						32,4		478,1				478,1
500фк-1	14,8								34,5		34,6	28,4			79,8		148,3	244,5						43,2		628,1				628,1
500фк-2	14,8								34,5		34,6	28,4			79,8		148,3	244,5						43,2		628,1				628,1
500фп-1	28,1								46,0		93,5	48,4					152,6	314,4						28,4		711,4				711,4
500фп-2	17,3								34,5		69,0	34,0					148,3	249,9						32,4		585,4				585,4
550фк-1	15,9								34,5		38,0	28,4			87,0		163,3	244,5						45,6		657,2				657,2
550фк-2	15,9								34,5		38,0	28,4			87,0		163,3	244,5						45,6		657,2				657,2
550фп-1	30,1								46,0		101,4	48,4					168,0	314,4						30,0		738,3				738,3
550фп-2	18,7								34,5		75,5	34,0					163,3	249,9						34,2		610,1				610,1
50СК-5	45,3						11,4					16,2	186,5													259,4				259,4
50СП-5	42,2						11,4						116,8													170,4				170,4
50СП-5в	42,2						11,4						144,9													198,5				198,5
50СК-7	63,1								23,0			16,2		319,8												422,1				422,1
50СП-7	52,7							16,6						203,5												277,8				277,8
50СП-7в	52,7							16,6						239,2												313,5				313,5
60СК-9	88,0									34,2		19,0		364,8												504,0				504,0
60СП-9	83,0									34,2				259,5												376,7				376,7
60СП-9в	83,0									34,2				295,2												412,4				412,4

Инв.№ подл. | Подпись и дата | Взам. инв.№

Марка изделия	Арматурные изделия, кг																								Итого	Закладные изделия, кг			Общий расход, кг
	Арматурная сталь ГОСТ 5781-75																									Арматурная сталь класса А-II ф, мм	Полос. сталь ГОСТ 103-76 δ, мм	Итого	
	Класса А-I										Класса А-II									Класса А-III									
	ф, мм										ф, мм									ф, мм									
	8	12	14	16	18	20	22	25	28	32	12	14	16	18	20	22	25	28	32	12	14	16	22	25	28		20	18	
70СК-7	74.6									34,2		18,2	210.9				70,5									408,4				408,4
70СП-7	70.6								23,0				155,7													249.3				249,3
70СП-7В	70.6								23,0				155,7				58,0									307,3				307,3
70СК-9	96,4											18,2	270,9				70,5		34,2							490,2				490,2
70СП-9	89,7									34,2			199,8													323,7				323,7
70СП-9В	89,7									34,2			199,8				58,0									381,7				381,7
60СКП-9	88,0									34,2		17,0						895,6								1034,8	9,7	11,7	21,4	1056,2
60СПП-9	81.0									34,2		16,9						714,3								846,4	19,5	23,4	42,9	889,3
60С3-4	41,3					8,6										198,5										248,4				248,4
70СКП-9	95,2											18,2						952,5	34,2							1100,1	9,7	13,1	22,8	1122,9
70СПП-9	86,2									34,2		17,9						717,7								856,0	19,5	26,2	45,7	901,7
70С3-4	40,4					8,6												261,2								310,2				310,2
15Р-5	13,8						22,8													21,8	257,0	72,6	316,0			704,0				704,0
24Р-5	13,8						22,8													21,8	289,0		136,8		515,8	1000,0				1000,0
Р-7	10,8	72,0		8,8																18,8	54,0					164,4				164,4
Р-9	7,2	33,8																		13,3	39,0					93,3				93,3
33Р-50	12,6							33,2												32,7	400,4		114,9		661,4	1255,2				1255,2
Р-70	15,0	81,6				17,2														47,8	63,0					224,6				224,6
Р-90	10,2	34,0	6,0																	27,3	45,5					123,0				123,0
15Р-3	5,4		6,0																	49,3			142,2			202,9				202,9
24Р-3	5,4		6,0																	79,3				183,6		274,3				274,3
33Р-30	6,0			8,8																90,4	15,0			194,9		315,1				315,1

Инв. № подл. | Подпись и дата | Взам. инв. №