Типовые решения

3.407 - 123

Фундаменты под унифицированные опоры ВЛ35-500кВ для особых грунтовых условий

Выпуск 1

Буронабивные и круглые фундаменты

38774
с.5

Типовые решения.

3.407 - 123

Фундаменты под унифицированные опоры ВЛ 35-500 кВ для особых грунтовых условий

Выпуск 1. Буронабивные и круглые фундаменты.
Выпуск 2. Новые конструкции свай, специальные конструкции закреплений железобетонных опор.
Выпуск 3. Закрепления опор на скале.
Выпуск 4. Анкерующие и коробчатые фундаменты.
Выпуск 5. Поверхностные и плавающие фундаменты.

Выпуск 1

Разработаны
Северо-Западным отделением
института „Энергосетьпроект"
Минэнерго СССР

Технические решения
утверждены Минэнерго СССР
Решение N172 от 1.10. 1975 г.

Рабочие чертежи
утверждены и введены в действие
Минэнерго СССР
Протокол N95 от 10.1 1978 г.

сф-355-01

Главный инженер /И. Носов/
Главный инженер проекта /А. Соколов/

Перечень листов

NN п/п	Наименование	Номер листа	Стр.
1	Обложка	—	—
2	Титульный лист	—	1
3	Перечень листов	1,2	2,3
4	Общая пояснительная записка	3÷5	4÷6
	Буронабивные фундаменты		
5	Пояснительная записка к буронабивным фундаментам.	6÷37	7÷38
	1. Область применения, описание конструкций	6,7	7,8
	2. Материалы конструкций	8	9
	3. Требования к заводскому изготовлению и производству работ на пикете.	9	10
	4. Указания по подбору буронабивных фундаментов.	10,11	11,12
	5. Таблицы и графики для подбора буронабивных фундаментов	12÷34	13÷35
	6. Технико-экономические показатели буронабивных фундаментов	35	36
	7. Обзорные листы буронабивных фундаментов	36,37	37,38
6	Фундамент БФ1-2. Геометрические размеры	38	39
7	Фундамент БФ1-2. Армирование	39	40
8	Фундамент БФ1-4. Геометрические размеры и армирование.	40	41
10	Фундамент БФ2-2. Геометрические размеры	41	42
11	Фундамент БФ2-2. Армирование	42	43
12	Фундамент БФ2-4. Геометрические размеры и армирование.	43	44
13	Фундаменты БФ3-2, БФ3-4, БФ3-4т. Геометрические размеры	44	45
14	Фундаменты БФ3-2, БФ3-4, БФ3-4т. Армирование	45	46
15	Фундаменты БФ4-4, БФ4-4т. Геометрические размеры	46	47
16	Фундаменты БФ4-4, БФ4-4т. Армирование	47	48
17	Фундаменты БФ5-4, БФ5-4т. Геометрические размеры	48	49
18	Фундаменты БФ5-4, БФ5-4т. Армирование	49	50
19	Закладные детали Д-301÷Д-305	50	51
20	Закладные детали Д-310, Д-311	51	52
21	Фундамент БФ0-1. Геометрические размеры и армирование.	52	53
22	Фундамент БФ0-1. Марки фундаментов в сборе и общий расход материалов	53	54
23	Фундамент БФ02. Геометрические размеры и армирование.	54	55

Типовые решения разработаны в соответствии с действующими нормами и правилами и предусматривают мероприятия, обеспечивающие взрывобезопасность и пожаробезопасность при эксплуатации здания и сооружения.

Главный инженер проекта /Соколов/

Изм.	Лист	N докум.	Подпись	Дата
Рук. гр.		Пинчук		
Гл. инж. пр.		Соколов		
Гл. спец.		Штин		
Зав. НИКЭС		Курносов		

3.407-123 Вып. 1

Фундаменты под унифицированные опоры ВЛ 35-500 кВ для особых грунтовых условий

Лит.	Лист	Листов
Р	1	

Перечень листов

Энергосетьпроект Северо-Западное отделение г. Ленинград

СП-355-01

Копировал: формат 12

Типовые решения

3.407-123

Подпись и дата

Инв. № подл. 34-47-3

Перечень листов

NN п/п	Наименование	Номер листа	Стр.
24	Фундамент БФ02. Марки фундаментов в сборе и общий расход материалов	55	56
25	Фундамент БФ03. Геометрические размеры и армирование	56	57
26	Фундамент БФ03. Марки фундаментов в сборе и общий расход материалов	57	58
	Круглые фундаменты		
27	Пояснительная записка к круглым фундаментам	58÷80	59÷81
	1. Область применения, описание конструкций	58	59
	2. Материалы конструкций	59,60	60,61
	3. Конструктивные требования по изготовлению фундаментов	61	62
	4. Производство работ на пикете	61	62
	5. Указания по подбору круглых фундаментов.	62,63	63,64
	6. Таблицы и графики для подбора круглых фундаментов	64÷78	65÷79
	7. Технико-экономические показатели круглых фундаментов	79	80
	8. Обзорные листы круглых фундаментов	80	81
28	Фундамент ФКД 1,2-2	81	82
29	Фундамент ФКД 1,2-4	82	83
30	Фундамент ФКД 1,5-2	83	84
31	Фундамент ФКД 1,5-4	84	85

NN п/п	Наименование	Номер листа	Стр
32	Фундамент ФКД 1,8-2	85	86
33	Фундамент ФКД 1,8-4	86	87
34	Фундамент ФКД 2,1-2	87	88
35	Фундамент ФКД 2,1-4	88	89
36	Фундамент ФКД 2,4-4	89	90
37	Сетки С-177÷С-179	90	91
38	Сетки С-180, С-181	91	92
39	Сетки С-182, С-183	92	93
40	Сетки С-184, С-185	93	94
41	Сетки С-186, С-187	94	95
42	Отдельные стержни 52÷70	95	96
43	Закладные детали Д-127÷Д-130	96	97

ГОСТы примененные в проекте				
380-71*	5781-75	7798-70*	10181-76	13015-75
5058-65*	5915-70*	9467-75	11371-68*	19281-73
5264-69	6727-53*	10180-74	11534-75	19282-73

Список примененных проектов
1. Унифицированные фундаментные конструкции ВЛ35-500кВ. ЦИиТП N 3.407-115, выпуск 1,4

Типовые решения

Инв. N подл. | Подпись и дата | 9432пн-Т-4

3.407-123

Типовые решения

Общая пояснительная записка.

1. Общая часть.

Настоящие типовые решения выполняются в соответствии с поз. 32 плана типового проектирования Госстроя СССР на 1977 год.

В работе даны фундаментные конструкции и схемы закреплений унифицированных опор ВЛ 35-500 кВ в особых грунтовых условиях, а также закрепления, учитывающие новые прогрессивные способы производства работ и конструкции, рационально использующие работу грунта ненарушенной структуры.

Новые конструкции и схемы закреплений могут быть использованы не только в нетиповых, особых грунтовых условиях, но благодаря их технологичности и рациональной работе, могут быть в ряде случаев с успехом применены взамен традиционных закреплений и в обычных грунтовых условиях.

Настоящая работа является сводной, и в ней используются материалы ранее выполненных институтом „Энергосетьпроект" разработок, а также учитывается опыт, накопленный строительно-монтажными организациями и опыт изготовления сборных железобетонных конструкций на заводах.

Типовые решения состоят из 5-и выпусков, в которых приведены следующие группы фундаментов и схем закрепления унифицированных опор:

1. Буронабивные фундаменты, обычные и с применением оболочек.
2. Круглые фундаменты, устанавливаемые в сверленые котлованы большого диаметра.
3. Новые типы свай и свайных звеньев
4. Специальные конструкции и схемы закреплений железобетонных опор, в том числе:
   - закрепления с помощью клиньев
   - сваи с закрылками
   - фундаменты стаканного типа
   - телескопические фундаменты
   - закрепление с помощью вертикальных ригелей
5. Закрепления опор на прочной монолитной скале.
6. Закрепления опор на трещиноватой скале.
7. Анкерующие фундаменты.
8. Коробчатые фундаменты.
9. Поверхностные фундаменты
10. Плавающие фундаменты

В настоящем выпуске типовых решений даны рабочие чертежи буронабивных и круглых фундаментов.

Изм.	Лист	N докум.	Подпись	Дата	3.407-123 Вып. 1			
					Фундаменты под унифицированные опоры ВЛ 35-500 для особых грунтовых условий			
						Лит.	Лист	Листов
Рук. гр.		Пинчук				Р	3	
Гл. инж. пр.		Соколов			Общая пояснительная записка	Энергосетьпроект Северо-Западное отделение г. Ленинград		
Гл. спец.		Штин						
Зав. НИЛКЭС		Курносов						

Инв. N подл. | Подпись и дата
9432 ч. I-3

3.407-123

Типовые решения

Выписка

из заключения по экспертизе на новизну и патентоспособность типового проекта.

При разработке типовых решений „Фундаменты под унифицированные опоры ВЛ35-500кв для особых грунтовых условий" инв. N 9432тм - выпуски 1÷5 были просмотрены следующие патентные материалы:

а) СССР-перечень патентов, действующих в СССР по состоянию на 1 января 1975г. и бюллетени „Открытия, изобретения, промышленные образцы, товарные знаки" с 1 января 1975г. по 5 июня 1977г. по классам Е02Д 5/00, 5/22 ÷ 5/66, 27/00 ÷ 27/16, 27/42, 27/50; Е04С 3/30; Е04Н 12/00.

б) Болгария-библиографический сборник действующих патентов по состоянию на 1 июня 1965г и библиографические патентные бюллетени за 1966г, 1968-1974гг. и бюллетень N 1 за 1975г, классы те же, что по СССР;

в) Венгрия-библиографические сборники действующих патентов по состоянию на 1 января 1966г и библиографические патентные бюллетени за 1966г, 1968÷1975гг и бюллетени с N 1 по N 6 за 1976г, классы те же, что по СССР;

г) ГДР-библиографические сборники действующих патентов по состоянию на 1 января 1966г. и библиографические патентные бюллетени за 1966÷1975 гг и бюллетени с N 1 по N 12 за 1976г, классы те же, что по СССР;

д) Польша-библиографические сборники действующих патентов по состоянию на 1 января 1966г. и библиографические патентные бюллетени за 1966г. 1968÷1975гг. и бюллетени с N 1 по N 4 за 1976г, классы те же, что по СССР;

е) Румыния-библиографические сборники действующих патентов по состоянию на 1 января 1966г и библиографические патентные бюллетени за 1966г, 1968÷1974 гг и бюллетени с N 1 по N 2 за 1975г, классы те же, что по СССР;

ж) Чехословакия-библиографические сборники действующих патентов по состоянию на 1 января 1966г и библиографические патентные бюллетени за 1966г. 1968, 1969, 1971÷1975гг и бюллетени с N 1 по N 4 за 1976г классы те же, что по СССР;

з) Югославия-библиографические сборники действующих патентов по состоянию на 1 января 1966г. и библиографические патентные бюллетени за 1966г 1968-1975гг и бюллетени с N 1 по N 2 за 1976г, классы те же, что по СССР.

Патентные материалы просмотрены по патентным фондам СЗО института „Энергосетьпроект" и библиотеки Ленинградского центрального бюро технической информации.

Кроме того просмотрены книги и реферативные журналы по данной теме с 1962г. по 10 июня 1977г.

В проекте использованы следующие изобретения:

Инв. N подл.	Подпись и дата
9432тм-1-6	

Изм.	Лист	№ докум.	Подпись	Дата	3.407-123 Вып. 1	Лист 1

а) авторское свидетельство N 531744
„Способ изготовления предварительно-напряженных трубчатых элементов."
Заявитель - СЗО „Энергосетьпроект"
Авторы: А.С. Соколов и С.А. Штин.

б) заявка N 2087007/33
Заявитель - СЗО Энергосетьпроект
Авторы: Ю.А. Габлия, А.И. Курносов и И.И. Штина
По данной заявке имеется решение Госкомитета по делам изобретений и открытий от 7 января 1977г о выдаче авторского свидетельства.

в) авторское свидетельство N 231389
„Опора линии электропередачи высокого напряжения"
Заявитель - СЗО Энергосетьпроект
Авторы: К.П. Крюков и И.Г. Иванов.

г). Авторское свидетельство N 388648
„Способ закрепления строительных опорных элементов в грунте" Заявитель - ин-т Энергосетьпроект
Авторы: Е.Н. Бухарин, Ю.А. Габлия и Л.М. Левин.

В процессе разработки проекта подана заявка на предполагаемое изобретение N 2464615/33 от 21.03.77г.
„Способ закрепления в грунте стойки"
Заявитель - СЗО Энергосетьпроект
Авторы: Б.М. Пинчук, А.С. Соколов.

Общие выводы: типовые решения „Фундаменты под унифицированные опоры ВЛ35-500кВ для особых грунтовых условий" инв. N 9432тм выпуски 1÷5 обладают патентной чистотой в отношении СССР, Болгарии, Венгрии, ГДР, Польши, Румынии, Чехословакии и Югославии.

Выписку составил
14 июня 1977г. Капл. Р.Т. Каплевская

Выписка

из патентного формуляра инв. N 9432 тм-6.
Типовые решения „Фундаменты под унифицированные опоры ВЛ35-500кВ для особых грунтовых условий."

Данный проект обладает патентной чистотой в отношении СССР, Болгарии, Венгрии, ГДР, Польши, Румынии, Чехословакии и Югославии.

В разработанном проекте все составные элементы проекта обладают патентной чистотой. Комплектующих изделий, не обладающих патентной чистотой, не имеется.

Патентный формуляр составлен 14 июня 1977г.

Проверка патентной чистоты проводится в связи с новой разработкой проекта и возможностью применения его в социалистических странах.

Выписку составил
14 июня 1977г Капл. Р.Т. Каплевская

Изм.	Лист	№ докум.	Подпись	Дата	3.407-123	Вып. 1	Лист 5

СП-355-01 Копировал [illegible] формат 12

407-123

Типовые решения

Инв. № подл. | Подпись и дата
9132тм-I-7

Пояснительная записка к буронабивным фундаментам.

1. Область применения, описание конструкций.

Разработанные в настоящих типовых решениях буронабивные фундаменты предназначены в основном для закрепления металлических свободностоящих опор. Эти фундаменты могут быть также применены для закрепления опор на оттяжках, переходных опор, при строительстве подстанций для закрепления порталов ОРУ и т.п.

Буронабивные фундаменты обладают рядом преимуществ по сравнению с традиционными типами закреплений;

1. Благодаря использованию физико-механических характеристик грунта ненарушенной структуры, буронабивные фундаменты имеют высокую несущую способность при вырывании и сжатии. Как следствие этого, фундаменты менее материалоемки.

2. Для устройства буронабивных фундаментов не требуется производить большого объема земляных работ, причем последние могут быть в большинстве случаев выполнены имеющейся во всех мехколоннах буровой машиной типа МРК.

Применение буронабивных фундаментов особенно эффективно:

1. на участках, где возможно получение товарного бетона;

2. на участках с промежуточными железобетонными опорами, где имеется возможность принять единый для всех опор метод производства земляных работ буровыми механизмами;

3. На линиях, имеющих опоры с большими нагрузками на фундаменты, и на участках линий со слабыми грунтами.

В настоящем выпуске типовых решений разработано 2 типа фундаментов:

Тип БФ- обычный тип буронабивного фундамента, изготавливаемого на пикете в пробуренной с уширением в пяте скважине; при его устройстве используются заранее изготовленные пространственные армокаркасы и закладные детали-анкерные болты.

Тип БФО- буронабивные фундаменты с применением в качестве ствола предварительно-напряженных оболочек-свайных звеньев, изготавливаемых на заводах Минэнерго, в опалубках цилиндрических стоек железобетонных опор ВЛ.

Типовые решения

Изм.	Лист	N докум.	Подпись	Дата	3.407-123 Вып. 1			
					Фундаменты под унифицированные опоры ВЛ 35-500 кв для особых грунтовых условий			
						Лит.	Лист	Листов
Рук. гр.		Пинчук				Р	6	
Гл. инж. пр.		Соколов			Пояснительная записка к буронабивным фундаментам	Энергосетьпроект Северо-Западное отделение г. Ленинград		
Гл. спец.		Штин						
Зав. ИИ КЭС		Курносов						

Инв. № подл. 9432 тм-Т-8 | Подпись и дата

СТ-355-01 Копировал: формат 12

Во всех фундаментах (типа БФ и БФО) угол наклона образующей уширенной пяты принят равным 30° к оси ствола.

Фундаменты типа БФ имеют 5 типоразмеров (БФ1 ÷ БФ5), отличающихся диаметром и длиной ствола, а также диаметром уширенной пяты.

Фундамент каждого типоразмера имеет несколько марок, отличающихся в зависимости от области применения фундамента решением его оголовка:

- два болта - под промежуточные опоры;
- четыре болта с базой 250мм - под анкерно-угловые, промежуточно-угловые и тяжелые промежуточные опоры;
- четыре болта с базой 350 мм - под тяжелые анкерно-угловые опоры.

Подробно характеристики тех или иных типов и марок фундаментов даны в обзорном листе (см. листы 36, 37 настоящего выпуска)

Буронабивные фундаменты типа БФО имеют три типоразмера (БФО1, БФО2, БФО3), отличающиеся диаметром монолитного уширения.

Свайные звенья, используемые в качестве стволов фундаментов этого типа, приняты по типовой работе „Унифицированные фундаментные конструкции ВЛ 35-500 кВ" ЦИТП N 3.407-115, выпуск 4. В соответствии с этим проектом в опалубках цилиндрических стоек железобетонных опор длиной 22,2 м одновременно изготавливается шесть звеньев, каждое длиной 3,7 м. Свайные звенья имеют с двух концов металлические втулки. К нижнему концу звена приваривается анкерующая арматура, запускаемая в монолитную уширенную пяту фундамента; к верхнему концу приваривается один из шести типов наголовников, варьируемых в зависимости от области применения буронабивного фундамента. Наголовники также приняты по типовой работе ЦИТП 3.407-115, Выпуск 4.

Фундаменты 3х типоразмеров в сочетании с двумя типами звеньев (2 типа армирования) и шестью типами наголовников образуют 36 марок буронабивных фундаментов, отличающихся несущей способностью (по грунту и прочности конструкций) и областью применения.

Подробно характеристики всех типов и марок фундаментов даны в обзорном листе (см. лист 37 настоящего выпуска).

Шифровка буронабивных фундаментов ясна из обзорных листов и приведенных ниже примеров:

1. БФ2-4 расшифровывается
   - БФ - фундамент типа БФ, т.е. обычный монолитный;
   - 2 - второго типоразмера, т.е. с диаметром пяты 1,2 м;
   - 4 - с четырьмя болтами с базой 250 мм под анкерно-угловые опоры.

2. БФ01-1-Н6 расшифровывается

БФ0- фундамент типа БФ0, т.е. с применением оболочек в качестве ствола;

1.-первого типоразмера, т.е. с уширенной пятой диаметром 0,9м;

-1- со свайным звеном 1ас типа армирования, т.е. со свайным звеном Ц-3-1/6.

-Н6- с наголовником под промежуточную опору, т.е. с наголовником под два болта диаметром 42 мм.

2. Материалы конструкций.

А. Бетон.

1. Фундаменты типа БФ, а также уширенная пята фундаментов типа БФ0 изготавливается из тяжелого бетона марки по прочности на сжатие 200, свайные звенья - из бетона марки 400. Марка бетона по морозостойкости не ниже Мрз 150, по водонепроницаемости - не ниже В4.

Марки бетона для фундаментов, возводимых в районах с расчетной температурой ниже -40° должны быть скорректированы в соответствии с действующими нормами.

2. Цемент и инертные, применяемые для изготовления бетона, должны удовлетворять требованиям СН и П и ТП 1-76.

3. Контроль прочности бетона элементов производится в соответствии с ГОСТ 10180-74 (Бетон тяжелый. Методы определения подвижности и жесткости бетонной смеси). Контроль тепловлажностной обработки сборных элементов производится в соответствии с „Инструкцией по пропариванию бетонных и железобетонных изделий на заводах, полигонах.

Б. Арматура.

В качестве арматуры фундаментов применяется.

1. Стержневая горячекатаная арматурная сталь периодического профиля класса А-III по ГОСТ 5781-75 марок 25Г2С или 35ГС для сварных конструкций по ГОСТ 5058-65**

2. Стержневая горячекатаная сталь периодического профиля класса А-IV марки 20ХГ2С по ГОСТ 5781-75 и ГОСТ 5058-65***.

3. Стержневая горячекатаная арматурная сталь класса А-I (ГОСТ 5781-75, ГОСТ 380-71*).

При этом для ВЛ, проходящих в районах с расчетной температурой воздуха от -30°С и выше, применяется кипящая сталь марки ВСт3кп3,
при температуре от -31°С до -40°С - марки ВСт3пс2,
при температуре ниже -40°С - марки ВСт3сп2.

4. Обыкновенная арматурная проволока класса В1 по ГОСТ 6727-53*

В. Металлические детали и анкерные болты.

Материал металлических деталей и анкерных болтов-углеродистая сталь для сварных конструкций марки ВСт3 по ГОСТ 380-71* класса прочности С38/23, удовлетворяющая требованиям загиба в холодном состоянии.

Марки стали применяются в зависимости от толщины элементов и от расчетной температуры воздуха в соответствии с таблицей

Толщина элемента мм	Марка стали по ГОСТ 380-71*	
	Расчетная температура воздуха $t \geq -30°C$	Расчетная температура воздуха $-31° \geq t \geq -40°$
от 5 до 10	ВСт3пс6	ВСт3пс6
от 11 до 25		ВСт3пс5
от 30 до 40	ВСт3сп3	

Анкерные болты следует применять из стали марки ВСт3сп2 по ГОСТ 380-71* или, при соответствующем обосновании, из стали марок 09Г2С и 10Г2С1-2 по ГОСТ 19281-73.

В районах с расчетной температурой ниже -40°С применяются низколегированные стали для сварных конструкций по ГОСТ 19281 и 19282-73, удовлетворяющие требованию загиба в холодном состоянии и ударной вязкости согласно ГОСТ 19281 и 19282-73. Марки стали назначаются в соответствии с таблицей.

Температура в град.	Марка стали	Толщина эл-та	Требования по ударной вязкости в соответствии с ГОСТ		
			$t = -40°$	$t = -30°$	После механического старения
$-40° > t \geq 50°$	09Г2-12	6-10	+	—	+
	09Г2С-12	6-80	+	—	+
	10Г2С1-12	6-40	+	—	+
$-50° > t \geq 65°$	09Г2-12	6-10	+	—	+
	09Г2С-12	21-80	—	+	+
	10Г2С1-12	6-60	—	+	+

Анкерные болты при расчетной температуре от -41° до -65°С следует применять из стали марок 09Г2С-6 и 10Г2С1-6 по ГОСТ 19281-73. За расчетную температуру принимается средняя температура наиболее холодной пятидневки в соответствии с главой СНиП II-А, 6-72.

Материал металлоконструкций должен быть указан в проекте конкретных линий и заказе стали для них.

3. Требования к заводскому изготовлению и производству работ на пикете.

1. Изготовление и приемку центрифугированных свайных заготовок и звеньев следует производить в соответствии с „Технологическими правилами изготовления предварительно-напряженных железобетонных стволов для опор линий электропередачи методом центрифугирования", ТП 1-76, а также указаниями, приведенными

в соответствующем разделе пояснительной записки работы „Унифицированные фундаментные конструкции ВЛ 35-500кв", ЦИТП 3.407-115, выпуск 4.

2. Армокаркасы и анкерные болты фундаментов типа БФ рекомендуется изготавливать централизованно и доставлять на пикеты готовыми. Указания о порядке сборки армокаркасов смотри на чертежах фундаментов.

При сварке металлических деталей применять электроды типа Э42А. Сварка арматуры и закладных деталей производится в соответствии с указаниями СН 393-69. Допускается, при условии обеспечения жесткости армокаркасов, монтажные хомуты выполнять из арматурной стали.

3. Изготовление буронабивных фундаментов на пикете должно выполняться в соответствии с „Указаниями по проектированию, устройству и приемке фундаментов из буронабивных свай", РСН 236-74, а также указаниями настоящего проекта.

4. Для устройства скважин могут быть использованы станки и оборудование отечественного производства: МРК-1А, УГБХ-150, УРБ-3АМ, БМК-1,2, БКТИ-63 или 66-3, СО-2, уширители УБН, УТ-2 и другое оборудование, обеспечивающее устройство скважин проектных размеров.

5. Может быть применен как „сухой способ" устройства фундаментов (в устойчивых связных грунтах) так и с „применением глинистого раствора" (в водонасыщенных неустойчивых грунтах); в последнем случае бетонирование производится подводным способом.

6. Общие требования по технологии и организации работ, требования к бетону, его транспортировке, бурение скважин и контроль их размеров, установка каркасов, бетонирование, ведение документации подробно даны в главе 5 „Указаний" РСН 263-74.

7. Рекомендуется при изготовлении фундаментов максимально использовать товарный бетон или бетон из автосмесителей типа „Миксер".

4. Указания по подбору буронабивных фундаментов

Для подбора буронабивных фундаментов в настоящем выпуске приведены:

1. Таблицы несущей способности буронабивных фундаментов при вырывании, исходя из устойчивости основания (см. листы 12,13 настоящей пояснительной записки).
2. Таблицы допускаемых горизонтальных нагрузок Q (тс) на буронабивные фундаменты:

для 1 случая установки (грунт работает по всей высоте ствола фундамента) см. лист 14

для 2 случая установки (верхний слой толщиной 1 м не работает) см. лист 15.

3. Таблицы для определения максимальных изгибающих моментов в буронабивных фундаментах:

с диаметром ствола 45 см - см. листы 16÷21

с диаметром ствола 65 см - см. листы 22÷27

с диаметром ствола 56 см - см. листы 28÷33

4. Графики несущей способности буронабивных фундаментов по прочности конструкций (см. лист 34)

Все таблицы, связанные с характеристиками грунтов, составлены для 54 условных номеров грунтов в соответствии со СНиП II-15-74.

Таблицы, приведенные в настоящем выпуске, выполнены в соответствии с действующими нормами с использованием ЭВМ.

Рекомендуется следующий порядок подбора фундаментов:

1. По таблицам на листах 12,13 назначить типоразмер фундамента, исходя из устойчивости основания при заданной расчетной нагрузке N(тс), заданном условном номере грунта и степени его обводнения С.О.

2. По таблицам на листах 14,15 проверить несущую способность фундамента на действие расчетной горизонтальной нагрузки Q (тс), при этом для анкерно-угловых опор допускаемую горизонтальную нагрузку [Qтс] следует умножать на коэффициент 0,77.

3. Определить максимальный изгибающий момент в стволе фундамента по формуле

$$M = \frac{1}{0{,}7}\left[\Sigma Q(y_0 + h_в) - M_{отп}\right], \text{ где}$$

ΣQ - равнодействующая горизонтальная нагрузка на фундамент, вычисляемая с учетом возможной неточности установки фундамента (отклонение ствола от вертикали);

$h_в$ - расстояние от точки приложения равнодействующей до поверхности грунта („работающего" слоя грунта);

y_0 - расстояние от поверхности грунта до сечения с максимальным изгибающим моментом;

$M_{отп}$ - изгибающий момент на глубине y_0, возникающий от отпора грунта.

Величины y_0 (м) и $M_{отп}$ (тсм) определяются по таблицам на листах 16÷33 в зависимости от величины горизонтальной нагрузки ΣQ и условного номера грунта.

4. По графику на листе 34 произвести проверку прочности конструкции фундамента в зависимости от величины действующих вертикальной нагрузки Nтс и определенного в соответствии с указаниями п.3 максимального изгибающего момента M(тсм).

Прочность того или иного типа фундамента (а для ф-тов БФО - того или иного свайного звена) считается обеспеченной, если точка с координатами M и N лежит ниже кривой, построенной для соответствующего типа фундамента (или свайного звена) и правее вертикальной линии, ограничивающей прочность анкерных болтов.

5. Для фундаментов типа БФО подбирается один из шести типов оголовков в зависимости от назначения фундамента и величины действующей вырывающей нагрузки (таблицы допускаемых нагрузок на оголовки приведены на листе 34)

3.407-123 Типовые решения
Инв. № подл. Подпись и дата Взам. инв. № 3-13

Таблица несущей способности буронабивных фундаментов при выдергивании, исходя из устойчивости основания.

Условный номер грунта	Наименование грунта	I_L	$\gamma^н$ тс/м³	$c^н$ тс/м²	$\varphi^н$ град	Расчетная выдергивающая нагрузка $N_в$ (тс)																							
						Фундамент БФ-1			Фундамент БФ-2			Фундамент БФ-3			Фундамент БФ-4			Фундамент БФ-5			Фундамент БФО-1			Фундамент БФО-2			Фундамент БФО-3		
						При степени обводнения С.О.			При степени обводнения С.О.			При степени обводнения С.О.			При степени обводнения С.О.			При степени обводнения С.О.			При степени обводнения С.О.			При степени обводнения С.О.			При степени обводнения С.О.		
						0.0	0.5	1.0	0.0	0.5	1.0	0.0	0.5	1.0	0.0	0.5	1.0	0.0	0.5	1.0	0.0	0.5	1.0	0.0	0.5	1.0	0.0	0.5	1.0
1	Песок	—	2.0	0.2	43	33.1	30.1	18.2	37.2	33.5	20.4	44.8	40.0	24.7	86.6	78.1	47.2	148.3	134.8	80.5	63.9	58.6	35.0	84.4	77.0	46.0	114.5	103.7	62.2
2		—	1.9	0.1	40	28.9	26.1	15.7	33.0	29.6	17.9	40.3	35.7	22.0	76.7	68.9	41.5	130.3	117.9	70.1	55.4	50.6	30.0	73.9	67.1	39.9	101.0	91.0	54.4
3		—	1.8	—	38	26.1	23.6	14.0	30.2	27.0	16.2	37.3	32.9	20.1	70.4	62.9	37.7	118.8	107.1	63.3	49.9	45.4	26.7	67.1	60.7	35.9	92.3	82.9	49.3
4		—	2.0	0.3	40	30.0	27.2	16.8	34.1	30.7	19.0	41.5	36.9	23.2	78.7	70.9	43.5	133.3	120.9	73.1	57.2	52.3	31.7	75.9	69.1	42.0	103.5	93.5	56.9
5		—	1.9	0.2	38	27.2	24.6	15.0	31.3	28.0	17.3	38.5	34.0	21.3	72.3	64.8	39.6	121.7	110.0	66.2	51.6	47.1	28.4	69.1	62.7	37.8	94.7	85.3	51.6
6		—	1.8	0.1	35	23.6	21.2	12.9	27.7	24.6	15.1	34.5	30.3	18.9	63.9	56.9	34.7	106.4	95.7	57.4	44.4	40.3	24.1	60.2	54.3	32.6	83.2	74.5	45.0
7		—	2.0	0.6	38	29.3	26.7	17.1	33.5	30.2	19.4	40.8	36.4	23.6	76.2	68.7	43.5	127.5	115.8	72.0	55.0	50.5	31.8	73.1	66.7	41.8	99.5	90.1	56.4
8		—	1.9	0.4	36	26.1	23.7	14.9	30.3	27.1	17.2	37.3	33.1	21.2	69.1	62.0	38.8	115.0	104.0	64.0	48.9	44.7	27.7	65.6	59.6	36.9	90.0	81.0	50.2
9		—	1.8	0.2	32	21.3	19.1	11.9	25.4	22.5	14.1	31.9	28.0	17.8	58.0	51.5	31.9	95.2	85.3	52.1	39.5	35.8	21.9	53.9	48.6	29.7	74.9	68.9	41.1
10		—	1.8	—	28	17.1	15.2	9.2	21.1	18.4	11.3	27.2	23.5	14.7	48.2	42.3	25.9	77.9	69.1	41.7	31.3	28.1	16.8	43.8	39.0	23.5	61.7	54.5	33.1
11		—	1.9	0.8	36	22.3	20.2	13.4	26.4	23.7	15.7	33.1	29.3	19.6	59.2	52.9	34.5	95.8	86.3	55.2	40.5	36.9	24.0	55.0	49.8	32.2	75.9	68.1	43.9
12		—	1.9	0.6	34	20.1	18.1	11.8	24.2	21.5	14.1	30.6	26.9	17.8	54.2	48.2	31.1	87.2	78.2	49.5	36.3	33.0	21.1	49.8	44.9	28.7	69.3	61.8	39.5
13		—	1.8	0.4	30	16.7	14.9	9.6	20.7	18.2	11.8	26.7	23.2	15.3	46.4	40.8	26.2	73.4	65.3	41.1	29.8	26.8	17.1	41.7	37.2	23.6	58.7	51.9	33.0
14		—	1.8	0.2	26	13.7	12.1	7.7	17.5	15.2	9.8	23.2	19.9	13.0	39.3	34.2	21.8	61.2	53.8	33.7	24.1	21.5	13.5	34.5	30.4	19.1	49.3	43.1	27.2
15	Супесь	0.25	1.8	1.5	30	20.5	19.2	15.8	24.8	22.9	18.7	31.4	28.6	23.2	52.4	48.2	38.6	80.2	74.3	58.7	34.7	32.6	26.3	47.3	44.1	35.3	65.2	60.2	47.9
16		0.25	1.8	1.1	29	18.0	16.7	13.4	22.2	20.3	16.2	28.4	25.7	20.5	47.4	43.3	34.0	72.6	66.8	51.8	30.6	28.6	22.6	42.4	39.2	30.7	59.0	54.1	42.2
17		0.25	1.8	0.8	27	15.6	14.3	11.3	19.6	17.8	14.0	25.5	22.8	17.9	42.2	38.2	29.6	64.3	58.7	44.9	26.4	24.4	19.0	37.2	34.1	26.3	52.3	47.6	36.7
18		0.6	1.8	1.3	28	14.0	12.9	10.2	18.0	16.2	12.9	23.7	21.1	16.7	38.4	34.6	27.0	57.6	52.3	40.3	23.4	21.6	16.9	33.3	30.4	23.7	47.2	42.8	33.2
19		0.6	1.8	0.9	26	12.2	11.1	8.7	16.0	14.3	11.2	21.5	18.9	14.8	34.5	30.8	23.7	51.4	46.3	35.3	20.3	18.6	14.3	29.4	26.7	20.4	42.3	38.0	29.1
20		0.6	1.8	0.6	24	10.8	9.7	7.4	14.4	12.8	9.8	19.7	17.2	13.3	31.3	27.7	21.1	46.3	41.4	31.1	17.8	16.1	12.2	26.3	23.6	17.9	38.2	34.0	25.8
21		0.6	1.75	0.3	21	9.1	8.1	6.1	12.6	11.0	8.3	17.6	15.1	11.5	27.5	24.0	18.1	40.0	35.4	26.4	14.8	13.3	9.9	22.5	19.9	14.9	33.2	29.2	21.9
22	Суглинок	0.25	2.0	4.7	26	32.3	31.1	28.2	37.8	36.0	32.4	46.2	43.5	38.8	74.2	70.2	61.9	109.5	104.0	90.8	51.9	50.0	44.8	68.1	65.1	57.7	90.7	86.0	75.5
23		0.25	1.95	3.7	25	27.2	26.0	23.2	32.3	30.5	27.0	39.9	37.3	32.7	64.0	60.1	52.2	94.5	89.1	76.5	43.7	41.8	36.9	58.2	55.2	48.1	78.2	73.7	63.6
24		0.25	1.9	3.1	24	23.9	22.7	20.0	28.7	27.0	23.6	36.0	33.4	28.9	57.5	53.7	46.0	84.7	79.5	67.4	38.4	36.6	31.9	51.7	48.8	42.0	70.2	65.7	56.1
25		0.25	1.8	2.5	23	20.7	19.6	17.0	25.3	23.6	20.3	32.1	29.5	25.2	51.2	47.4	40.0	75.3	70.1	58.6	33.4	31.6	27.1	45.5	42.7	36.2	62.4	58.0	48.8
26		0.25	1.75	2.2	22	18.9	17.7	15.3	23.3	21.6	18.5	29.9	27.3	23.2	47.4	43.7	36.6	69.6	64.5	53.5	30.3	28.6	24.4	41.8	39.0	32.8	57.7	53.4	44.6
27		0.25	1.7	1.9	20	16.5	15.5	13.3	20.9	19.2	16.3	27.1	24.6	20.7	42.5	39.0	32.4	61.9	57.0	47.0	26.4	24.8	21.0	36.9	34.3	28.7	54.5	47.4	39.3

Примечание: При определении несущей способности фундаментов под анкерно-угловые опоры табличные значения следует умножить на коэффициент 0.77.

Изм.	Лист	N докум.	Подпись	Дата

3.407-123 Вып. 1

Лист 12

9432тм-Т-14

СФ-355-01

Копировал: Тюрина Формат 12

Таблица несущей способности буронабивных фундаментов при выдергивании, исходя из устойчивости основания (продолжение)

Условный номер грунта	Наименование грунта	I_L	$\gamma^н$ тс/м³	$C^н$ тс/м²	$\varphi^н$ град.	Расчетная выдергивающая нагрузка $N_в$ (тс)																							
						Фундамент БФ-1			Фундамент БФ-2			Фундамент БФ-3			Фундамент БФ-4			Фундамент БФ-5			Фундамент БФО-1			Фундамент БФО-2			Фундамент БФО-3		
						При степени обводнения С.О.			При степени обводнения С.О.			При степени обводнения С.О.			При степени обводнения С.О.			При степени обводнения С.О.			При степени обводнения С.О.			При степени обводнения С.О.			При степени обводнения С.О.		
						0.0	0.5	1.0	0.0	0.5	1.0	0.0	0.5	1.0	0.0	0.5	1.0	0.0	0.5	1.0	0.0	0.5	1.0	0.0	0.5	1.0	0.0	0.5	1.0
28	Суглинок	0.5	2.0	3.9	24	27.3	26.1	23.4	32.4	30.7	27.3	40.2	37.6	33.2	64.1	60.2	52.6	94.1	88.8	76.7	43.6	41.8	37.1	58.1	55.2	48.4	78.1	73.6	64.0
29		0.5	1.95	3.4	23	24.4	23.3	20.8	29.4	27.7	24.4	36.8	34.2	29.9	58.4	54.7	47.3	85.6	80.4	68.9	39.0	37.3	32.8	52.5	49.7	43.2	71.1	66.7	57.5
30		0.5	1.9	2.8	22	21.3	20.2	17.8	26.0	24.0	21.2	32.9	30.4	26.3	52.1	48.5	41.4	76.3	71.2	60.2	34.0	32.3	28.1	46.3	43.6	37.4	63.4	59.1	50.2
31		0.5	1.8	2.3	21	18.7	17.6	15.3	23.2	21.5	18.5	29.7	27.2	23.2	46.9	43.2	36.5	68.4	63.4	52.9	29.9	28.2	24.1	41.2	38.5	32.6	56.9	52.7	44.2
32		0.5	1.75	1.8	19	15.6	14.6	12.5	19.9	18.3	15.5	26.0	23.5	19.8	40.6	37.1	30.8	58.7	54.0	44.4	24.9	23.3	19.6	35.0	32.4	27.0	49.0	44.9	37.2
33		0.5	1.7	1.5	17	13.5	12.5	10.6	17.6	16.0	13.5	23.4	21.0	17.5	36.1	32.7	27.0	51.7	47.2	38.5	21.3	19.8	16.6	30.6	28.1	23.2	43.3	39.4	32.4
34		0.6	1.9	2.5	19	13.3	12.3	10.5	17.4	15.8	13.4	23.1	20.8	17.4	35.5	32.1	26.6	50.5	46.1	37.8	20.8	19.4	16.3	29.9	27.5	22.9	42.5	38.6	31.9
35		0.6	1.8	2.0	18	11.8	10.9	9.1	15.7	14.2	11.8	21.2	18.9	15.6	32.4	29.1	23.8	46.0	41.6	33.7	18.5	17.1	14.2	27.0	24.6	20.2	38.7	34.9	28.5
36		0.6	1.75	1.6	16	10.3	9.4	7.8	14.0	12.5	10.3	19.3	17.0	13.9	29.0	25.8	20.9	40.8	36.6	29.4	16.0	14.6	12.0	23.7	21.4	17.4	34.5	30.8	24.9
37		0.6	1.7	1.4	14	9.2	8.3	6.9	12.9	11.4	9.4	17.9	15.7	12.8	26.7	23.5	19.0	37.0	33.0	26.4	14.2	12.9	10.5	21.4	19.2	15.6	31.5	27.9	22.5
38		0.6	1.65	1.2	12	8.3	7.4	6.1	11.8	10.4	8.5	16.6	14.4	11.7	24.4	21.4	17.2	33.5	29.5	23.6	12.5	11.2	9.2	19.2	17.1	13.8	28.6	25.2	20.2
39	Глина	0.25	1.95	8.1	21	41.7	40.6	38.3	48.7	47.0	44.0	59.0	56.5	52.5	91.8	88.2	81.4	131.7	126.8	116.2	64.7	63.1	59.0	84.2	81.5	75.6	110.7	106.5	98.0
40		0.25	1.9	6.8	20	35.6	34.5	32.3	42.0	40.4	37.5	51.4	49.0	45.1	79.8	76.2	69.7	114.2	109.3	99.3	55.1	53.5	49.7	72.4	69.8	64.2	96.0	91.9	83.8
41		0.25	1.8	5.4	19	29.3	28.3	26.2	35.1	33.5	30.7	43.6	41.1	37.4	67.4	63.9	57.6	96.3	91.5	82.0	45.4	43.8	40.2	60.4	57.8	52.5	81.0	76.9	69.2
42		0.25	1.75	4.7	18	25.9	24.8	22.8	31.4	29.8	27.1	39.3	36.9	33.3	60.5	57.1	51.1	86.2	81.6	72.5	40.0	38.4	35.0	53.8	51.2	46.2	72.6	68.6	61.2
43		0.25	1.7	4.1	16	22.2	21.2	19.4	27.5	25.9	23.5	34.9	32.5	29.2	53.1	49.8	44.3	75.0	70.5	62.3	34.0	32.6	29.5	46.5	44.1	39.5	63.4	59.6	52.9
44		0.25	1.65	3.6	14	19.2	18.2	16.6	24.2	22.7	20.4	31.2	28.9	25.7	46.9	43.6	38.6	65.5	61.2	53.8	29.1	27.7	25.0	40.3	38.0	33.9	55.6	51.9	45.9
45		0.5	1.9	5.7	18	29.6	28.5	26.5	35.6	34.0	31.3	44.1	41.7	38.1	67.8	64.4	58.4	96.4	91.7	82.6	45.5	44.0	40.5	60.7	58.1	53.1	81.3	77.3	69.9
46		0.5	1.8	5.0	17	26.2	25.2	23.3	31.9	30.3	27.7	39.9	37.5	34.0	61.0	57.7	51.9	85.5	81.9	73.3	40.2	38.7	35.5	54.1	51.6	46.8	73.0	69.1	62.1
47		0.5	1.75	4.3	16	22.9	22.0	20.1	28.3	26.7	24.3	35.8	33.5	30.1	54.5	51.2	45.7	76.9	72.5	64.3	35.1	33.6	30.6	47.8	45.4	40.8	65.1	61.2	54.5
48		0.5	1.7	3.7	14	19.5	18.6	16.9	24.6	23.1	20.8	31.6	29.3	26.2	47.5	44.3	39.3	66.4	62.1	54.8	29.6	28.2	25.5	41.0	38.6	34.5	56.4	52.7	46.7
49		0.5	1.65	3.2	11	16.1	15.2	13.8	20.9	19.4	17.5	27.4	25.2	22.4	40.3	37.3	32.9	55.4	51.4	45.1	23.9	22.6	20.4	33.9	31.7	28.3	47.4	43.9	38.8
50		0.6	1.9	4.5	15	15.7	14.8	13.3	20.4	18.9	16.7	26.7	24.4	21.4	39.8	36.7	32.0	55.4	51.2	44.3	23.8	22.5	20.0	33.7	31.4	27.6	47.1	43.5	37.9
51		0.6	1.8	4.1	14	14.5	13.6	12.2	19.0	17.5	15.5	25.1	22.9	20.0	37.2	34.1	29.6	51.5	47.4	40.9	21.8	20.5	18.2	31.2	29.0	25.3	43.9	40.4	35.0
52		0.6	1.75	3.6	12	12.7	11.8	10.5	17.0	15.6	13.7	22.8	20.6	17.9	33.4	30.4	26.2	45.7	41.8	35.8	18.9	17.6	15.6	27.5	25.3	22.1	39.2	35.7	30.8
53		0.6	1.7	3.3	10	11.4	10.5	9.4	15.5	14.1	12.4	21.1	19.0	16.4	30.5	27.6	23.8	41.2	37.4	32.1	16.7	15.5	13.7	24.7	22.6	19.7	35.5	32.2	27.7
54		0.6	1.65	2.9	7	9.6	8.8	7.8	13.6	12.2	10.7	18.9	16.8	14.5	26.6	23.8	20.5	35.2	31.6	27.1	13.8	12.7	11.2	21.0	19.0	16.5	30.6	27.5	23.7

Примечание: При определении несущей способности фундаментов под анкерно-угловые опоры табличные значения следует умножать на коэффициент 0.77.

Инв. № подл. 9432 тм-Т-15 | Подпись и дата | Взам. инв. №

Изм.	Лист	N докум.	Подпись	Дата

3.407-123 Вып.1

Лист 13

Копировал: Тюрина

СФ-355-01 Формат 12

3.407-123

3.407-123

Типовые решения

Таблица допускаемых горизонтальных нагрузок [Q] (тс) на буронабивные фундаменты 1 случай установки (грунт работает по всей высоте закрепления).

Условный номер грунта	Наименов. грунта	I_L	$\gamma^н$ тс/м³	$c^н$ тс/м²	$\varphi^н$ град.	БФ-1 БФ-2	БФ-3	БФ-4	БФ-5	БФО-1	БФО-2	БФО-3
1	Песок	—	2.0	0.2	43	14.2	18.2	32.3	52.4	23.7	28.0	32.9
2		—	1.9	0.1	40	11.0	14.1	24.7	39.9	18.2	21.5	25.1
3		—	1.8	—	38	9.2	11.7	20.4	32.7	15.0	17.6	20.6
4		—	2.0	0.3	40	11.8	15.1	26.5	42.7	19.5	23.0	26.9
5		—	1.9	0.2	38	9.8	12.6	21.9	35.1	16.1	19.0	22.1
6		—	1.8	0.1	35	7.7	9.8	17.0	27.0	12.5	14.6	17.1
7		—	2.0	0.6	38	11.9	15.2	26.4	42.2	19.4	22.8	26.7
8		—	1.9	0.4	36	9.8	12.5	21.7	34.5	15.9	18.7	21.8
9		—	1.8	0.2	32	7.2	9.2	15.7	24.7	11.5	13.5	15.7
10		—	1.8	—	28	5.5	7.1	11.9	18.7	8.8	10.2	11.9
11		—	1.9	0.8	36	10.8	13.8	23.8	37.7	17.5	20.5	23.9
12		—	1.9	0.6	34	9.3	12.0	20.5	32.4	15.1	17.6	20.5
13		—	1.8	0.4	30	6.9	8.8	14.9	23.4	11.0	12.8	14.8
14		—	1.8	0.2	26	5.3	6.8	11.4	17.8	8.4	9.8	11.3
15	Супесь	0.25	1.8	1.5	30	10.0	12.8	21.1	32.4	15.6	18.1	20.9
16		0.25	1.8	1.1	29	8.7	11.2	18.4	28.4	13.6	15.8	18.2
17		0.25	1.8	0.8	27	7.3	9.3	15.4	23.8	11.4	13.2	15.2
18		0.6	1.8	1.3	28	8.0	10.2	16.9	25.9	12.4	14.5	16.7
19		0.6	1.8	0.9	26	6.6	8.5	14.1	21.7	10.4	12.1	13.9
20		0.6	1.8	0.6	24	5.6	7.2	12.0	18.4	8.8	10.2	11.7
21		0.6	1.75	0.3	21	4.4	5.7	9.3	14.3	6.8	7.9	9.1
22	Суглинок	0.25	2.0	4.7	26	16.6	21.1	33.7	50.4	25.2	29.0	33.1
23		0.25	1.95	3.7	25	13.5	17.2	27.5	41.1	20.5	23.6	26.9
24		0.25	1.9	3.1	24	11.5	14.7	23.5	35.1	17.5	20.1	23.0
25		0.25	1.8	2.5	23	9.5	12.3	19.6	29.2	14.5	16.7	19.1
26		0.25	1.75	2.2	22	8.4	10.9	17.3	25.8	12.8	14.7	16.8
27		0.25	1.7	1.9	20	7.1	9.1	14.5	21.5	10.7	12.3	14.0

Условный номер грунта	Наименов. грунта	I_L	$\gamma^н$ тс/м³	$c^н$ тс/м²	$\varphi^н$ град.	БФ-1 БФ-2	БФ-3	БФ-4	БФ-5	БФО-1	БФО-2	БФО-3
28	Суглинок	0.5	2.0	3.9	24	13.4	17.1	27.3	40.7	20.3	23.4	26.7
29		0.5	1.95	3.4	23	11.6	14.9	23.8	35.4	17.7	20.3	23.2
30		0.5	1.9	2.8	22	9.8	12.5	20.2	30.1	15.0	17.2	19.6
31		0.5	1.8	2.3	21	8.3	10.7	17.0	25.3	12.6	14.5	16.5
32		0.5	1.75	1.8	19	6.6	8.6	13.7	20.3	10.1	11.6	13.2
33		0.5	1.7	1.5	17	5.5	7.2	11.4	16.8	8.4	9.6	10.9
34		0.6	1.9	2.5	19	6.9	9.0	14.4	21.5	10.6	12.2	13.9
35		0.6	1.8	2.0	18	5.9	7.7	12.3	18.3	9.0	10.4	11.8
36		0.6	1.75	1.6	16	4.9	6.4	10.1	15.1	7.4	8.5	9.7
37		0.6	1.7	1.4	14	4.1	5.4	8.6	12.8	6.3	7.2	8.2
38		0.6	1.65	1.2	12	3.5	4.6	7.3	10.8	5.3	6.1	6.9
39	Глина	0.25	1.95	8.1	21	21.6	27.0	42.6	62.5	32.0	36.7	41.7
40		0.25	1.9	6.8	20	17.6	22.2	34.8	51.0	26.1	29.9	34.0
41		0.25	1.8	5.4	19	13.7	17.5	27.3	39.8	20.4	23.3	26.4
42		0.25	1.75	4.7	18	11.7	15.0	23.3	34.0	17.4	19.8	22.5
43		0.25	1.7	4.1	16	9.6	12.4	19.1	27.7	14.2	16.2	18.3
44		0.25	1.65	3.6	14	7.9	10.3	15.8	22.8	11.7	13.3	15.0
45		0.5	1.9	5.7	18	13.9	17.7	27.7	40.4	20.7	23.6	26.8
46		0.5	1.8	5.0	17	11.8	15.1	23.5	34.2	17.5	20.0	22.7
47		0.5	1.75	4.3	16	10.0	12.9	20.0	29.0	14.8	16.9	19.2
48		0.5	1.7	3.7	14	8.1	10.5	16.3	23.5	12.0	13.7	15.5
49		0.5	1.65	3.2	11	6.3	8.3	12.7	18.3	9.4	10.6	12.0
50		0.6	1.9	4.5	15	8.2	10.6	16.6	24.3	12.3	14.0	15.9
51		0.6	1.8	4.1	14	7.2	9.4	14.7	21.3	10.8	12.3	14.0
52		0.6	1.75	3.6	12	6.0	7.9	12.2	17.7	9.0	10.2	11.6
53		0.6	1.7	3.3	10	5.1	6.7	10.4	15.1	7.6	8.7	9.8
54		0.6	1.65	2.9	7	4.0	5.4	8.3	11.9	6.0	6.8	7.7

Примечание: При определении допускаемых горизонтальных нагрузок на буронабивные фундаменты под анкерно-угловые опоры табличные значения следует умножить на коэффициент 0.77

В таблице приведены расчетные нагрузки.

Инв. Мподл. | Подпись и дата | 9432 тм-Т-16

Изм.	Лист	N докум.	Подпись	Дата

3.407-123 Вып. 1

Лист 14

Таблица допускаемых горизонтальных нагрузок [Q] (тс) на буронабивные фундаменты
2 случай установки (1 м грунта не работает)

Условный номер грунта	Наименов. грунта	I_L	$\gamma^н$ тс/м³	$C^н$ тс/м²	$\varphi^н$ град.	БФ-1 БФ-2	БФ-3	БФ-4	БФ-5	БФО-1	БФО-2	БФО-3
1	Песок	—	2.0	0.2	43	4.5	5.9	13.1	24.9	9.4	11.7	14.5
2		—	1.9	0.1	40	3.6	4.6	10.2	19.1	7.3	9.1	11.1
3		—	1.8	—	38	3.0	3.9	8.5	15.7	6.1	7.5	9.2
4		—	2.0	0.3	40	3.8	4.9	10.9	20.4	7.8	9.7	11.9
5		—	1.9	0.2	38	3.2	4.2	9.1	16.9	6.5	8.1	9.9
6		—	1.8	0.1	35	2.6	3.3	7.1	13.1	5.1	6.3	7.7
7		—	2.0	0.6	38	3.9	5.0	11.0	20.3	7.9	9.8	11.9
8		—	1.9	0.4	36	3.3	4.2	9.1	16.7	6.5	8.1	9.8
9		—	1.8	0.2	32	2.5	3.2	6.7	12.1	4.8	5.9	7.1
10		—	1.8	—	28	1.9	2.5	5.1	9.2	3.7	4.5	5.5
11		—	1.9	0.8	36	3.6	4.7	10.0	18.3	7.2	8.9	10.8
12		—	1.9	0.6	34	3.2	4.1	8.7	15.8	6.2	7.7	9.3
13		—	1.8	0.4	30	2.4	3.1	6.4	11.5	4.6	5.7	6.8
14		—	1.8	0.2	26	1.9	2.4	4.9	8.8	3.6	4.4	5.3
15	Супесь	0.25	1.8	1.5	30	3.5	4.6	9.3	16.3	6.7	8.2	9.8
16		0.25	1.8	1.1	29	3.1	4.0	8.1	14.2	5.9	7.1	8.6
17		0.25	1.8	0.8	27	2.6	3.3	6.8	11.9	4.9	6.0	7.2
18		0.6	1.8	1.3	28	2.8	3.6	7.4	13.0	5.4	6.5	7.8
19		0.6	1.8	0.9	26	2.4	3.0	6.2	10.9	4.5	5.4	6.5
20		0.6	1.8	0.6	24	2.0	2.6	5.2	9.2	3.8	4.6	5.5
21		0.6	1.75	0.3	21	1.6	2.0	4.1	7.2	3.0	3.6	4.3
22	Суглинок	0.25	2.0	4.7	26	5.9	7.7	15.2	26.0	11.1	13.4	16.0
23		0.25	1.95	3.7	25	4.8	6.3	12.4	21.2	9.0	10.9	13.0
24		0.25	1.9	3.1	24	4.1	5.4	10.6	18.1	7.7	9.3	11.1
25		0.25	1.8	2.5	23	3.5	4.5	8.9	15.1	6.5	7.8	9.2
26		0.25	1.75	2.2	22	3.1	4.0	7.9	13.4	5.7	6.9	8.2
27		0.25	1.7	1.9	20	2.6	3.4	6.6	11.2	4.8	5.8	6.8

Условный номер грунта	Наименов. грунта	I_L	$\gamma^н$ тс/м³	$C^н$ тс/м²	$\varphi^н$ град.	БФ-1 БФ-2	БФ-3	БФ-4	БФ-5	БФО-1	БФО-2	БФО-3
28	Суглинок	0.5	2.0	3.9	24	4.8	6.3	12.3	21.0	9.0	10.8	12.9
29		0.5	1.95	3.4	23	4.2	5.5	10.8	18.3	7.8	9.4	11.2
30		0.5	1.9	2.8	22	3.6	4.7	9.2	15.6	6.7	8.0	9.5
31		0.5	1.8	2.3	21	3.0	4.0	7.8	13.1	5.6	6.8	8.0
32		0.5	1.75	1.8	19	2.4	3.2	6.2	10.6	4.5	5.4	6.5
33		0.5	1.7	1.5	17	2.0	2.7	5.2	8.8	3.8	4.5	5.3
34		0.5	1.9	2.5	19	2.5	3.3	6.5	11.1	4.7	5.7	6.8
35		0.6	1.8	2.0	18	2.2	2.8	5.6	9.4	4.0	4.8	5.8
36		0.6	1.75	1.6	16	1.8	2.3	4.6	7.8	3.3	4.0	4.7
37		0.6	1.7	1.4	14	1.5	2.0	3.9	6.6	2.8	3.4	4.0
38		0.6	1.65	1.2	12	1.3	1.7	3.3	5.6	2.4	2.9	3.4
39	Глина	0.25	1.95	8.1	21	7.6	9.9	19.4	32.7	14.2	17.1	20.3
40		0.25	1.9	6.8	20	6.3	8.2	16.0	26.7	11.7	14.0	16.6
41		0.25	1.8	5.4	19	5.0	6.5	12.6	21.0	9.2	11.0	13.0
42		0.25	1.75	4.7	18	4.3	5.6	10.8	17.9	7.9	9.4	11.1
43		0.25	1.7	4.1	16	3.5	4.7	8.9	14.7	6.5	7.7	9.1
44		0.25	1.65	3.6	14	2.9	3.9	7.4	12.2	5.4	6.4	7.5
45		0.5	1.9	5.7	18	5.0	6.6	12.7	21.3	9.3	11.1	13.2
46		0.5	1.8	5.0	17	4.3	5.7	10.9	18.1	7.9	9.5	11.2
47		0.5	1.75	4.3	16	3.7	4.9	9.3	15.4	6.8	8.1	9.5
48		0.5	1.7	3.7	14	3.0	4.0	7.6	12.5	5.5	6.6	7.8
49		0.5	1.65	3.2	11	2.4	3.1	6.0	9.8	4.3	5.1	6.0
50		0.6	1.9	4.5	15	3.0	4.0	7.7	12.8	5.6	6.7	7.9
51		0.6	1.8	4.1	14	2.7	3.5	6.8	11.3	4.9	5.9	6.9
52		0.6	1.75	3.6	12	2.2	3.0	5.7	9.4	4.1	4.9	5.8
53		0.6	1.7	3.3	10	1.9	2.5	4.9	8.0	3.5	4.2	4.9
54		0.6	1.65	2.9	7	1.5	2.0	3.9	6.4	2.8	3.3	3.9

Примечание: При определении допускаемых горизонтальных нагрузок на буронабивные фундаменты под анкерно-угловые опоры табличные значения следует умножить на коэффициент 0.77

В таблице приведены расчетные нагрузки.

Таблица для определения максимальных изгибающих моментов в буронабивных фундаментах с диаметром ствола 45см.

№ п/п	Наименование грунта	I_L	$\gamma^н$ тс/м³	$C^н$ тс/м²	$\varphi^н$ град.	Величины y_0 (м) и $M_{отп.}$ (тсм) при горизонтальной нагрузке Q (тс)																					
						0.2		0.4		0.6		0.8		1.0		1.2		1.4		1.6		1.8		2.0		2.2	
						y_0	$M_{отп.}$	y_0	$M_{отп.}$	y_0	$M_{отп.}$	y_0	$M_{отп.}$	y_0	$M_{отп.}$	y_0	$M_{отп.}$	y_0	$M_{отп.}$	y_0	$M_{отп.}$	y_0	$M_{отп.}$	y_0	$M_{отп.}$	y_0	$M_{отп.}$
1	Песок	—	2.0	0.2	43	0.29	0.02	0.40	0.05	0.49	0.10	0.56	0.15	0.62	0.21	0.67	0.27	0.72	0.34	0.77	0.41	0.81	0.48	0.85	0.56	0.88	0.65
2		—	1.9	0.1	40	0.32	0.02	0.45	0.06	0.54	0.11	0.62	0.16	0.68	0.23	0.74	0.30	0.80	0.37	0.85	0.45	0.89	0.53	0.93	0.62	0.97	0.71
3		—	1.8	—	38	0.35	0.02	0.48	0.06	0.58	0.12	0.67	0.18	0.74	0.25	0.80	0.32	0.86	0.40	0.91	0.49	0.96	0.58	1.01	0.67	1.05	0.77
4		—	2.0	0.3	40	0.30	0.02	0.42	0.06	0.52	0.10	0.59	0.16	0.66	0.22	0.71	0.29	0.77	0.36	0.81	0.43	0.86	0.52	0.90	0.60	0.94	0.69
5		—	1.9	0.2	38	0.33	0.02	0.46	0.06	0.56	0.11	0.64	0.17	0.71	0.24	0.77	0.31	0.83	0.39	0.88	0.47	0.93	0.56	0.97	0.65	1.01	0.74
6		—	1.8	0.1	35	0.36	0.02	0.51	0.07	0.61	0.12	0.70	0.19	0.78	0.26	0.85	0.34	0.91	0.42	0.97	0.52	1.02	0.61	1.07	0.71	1.11	0.82
7		—	2.0	0.6	38	0.30	0.02	0.42	0.06	0.52	0.10	0.60	0.16	0.67	0.22	0.73	0.29	0.78	0.37	0.83	0.44	0.88	0.53	0.92	0.62	0.97	0.71
8		—	1.9	0.4	36	0.33	0.02	0.47	0.06	0.57	0.11	0.65	0.17	0.72	0.24	0.79	0.32	0.85	0.40	0.90	0.48	0.95	0.57	1.00	0.67	1.04	0.76
9		—	1.8	0.2	32	0.38	0.03	0.53	0.07	0.65	0.13	0.74	0.20	0.82	0.27	0.90	0.36	0.96	0.45	1.02	0.55	1.08	0.65	1.13	0.75	1.18	0.87
10		—	1.8	—	28	0.43	0.03	0.59	0.08	0.72	0.14	0.82	0.22	0.91	0.30	0.99	0.40	1.06	0.50	1.13	0.60	1.19	0.71	1.25	0.83	1.30	0.96
11		—	1.9	0.8	36	0.30	0.02	0.44	0.06	0.54	0.11	0.63	0.17	0.70	0.23	0.76	0.31	0.82	0.38	0.88	0.47	0.93	0.56	0.97	0.65	1.02	0.75
12		—	1.9	0.6	34	0.33	0.02	0.47	0.06	0.58	0.12	0.67	0.18	0.74	0.25	0.81	0.32	0.87	0.41	0.93	0.50	0.98	0.59	1.03	0.69	1.07	0.79
13		—	1.8	0.4	30	0.38	0.03	0.54	0.07	0.66	0.13	0.76	0.20	0.84	0.28	0.92	0.37	0.99	0.46	1.05	0.56	1.11	0.67	1.17	0.78	1.22	0.89
14		—	1.8	0.2	26	0.42	0.03	0.60	0.08	0.73	0.15	0.84	0.22	0.93	0.31	1.01	0.41	1.09	0.51	1.16	0.62	1.22	0.73	1.28	0.86	1.34	0.98
15	Супесь	0.25	1.8	1.5	30	0.25	0.02	0.40	0.05	0.52	0.10	0.61	0.16	0.69	0.23	0.77	0.31	0.83	0.39	0.90	0.48	0.95	0.57	1.01	0.67	1.05	0.78
16		0.25	1.8	1.1	29	0.29	0.02	0.45	0.06	0.57	0.11	0.67	0.18	0.75	0.25	0.82	0.33	0.90	0.42	0.96	0.51	1.02	0.61	1.07	0.72	1.13	0.83
17		0.25	1.8	0.8	27	0.33	0.02	0.50	0.06	0.62	0.12	0.73	0.19	0.82	0.27	0.90	0.36	0.97	0.45	1.04	0.56	1.10	0.67	1.16	0.78	1.22	0.89
18		0.6	1.8	1.3	28	0.31	0.02	0.47	0.06	0.60	0.12	0.70	0.19	0.78	0.26	0.85	0.35	0.94	0.44	1.00	0.53	1.06	0.64	1.12	0.75	1.17	0.86
19		0.6	1.8	0.9	26	0.36	0.02	0.53	0.07	0.66	0.13	0.76	0.20	0.85	0.28	0.94	0.38	1.01	0.47	1.08	0.58	1.14	0.69	1.21	0.80	1.26	0.93
20		0.6	1.8	0.6	24	0.40	0.03	0.58	0.08	0.71	0.14	0.82	0.22	0.92	0.31	1.01	0.40	1.09	0.51	1.16	0.62	1.23	0.74	1.29	0.86	1.35	0.99
21		0.6	1.75	0.3	21	0.46	0.03	0.65	0.09	0.80	0.16	0.92	0.24	1.02	0.34	1.11	0.45	1.20	0.56	1.28	0.68	1.36	0.81	1.43	0.95	1.49	1.09
22	Суглинок	0.25	2.0	4.7	26	0.13	0.01	0.23	0.03	0.32	0.06	0.40	0.11	0.47	0.16	0.54	0.22	0.60	0.28	0.65	0.35	0.71	0.42	0.76	0.50	0.80	0.59
23		0.25	1.95	3.7	25	0.16	0.01	0.28	0.04	0.38	0.08	0.47	0.13	0.55	0.18	0.62	0.25	0.69	0.32	0.75	0.40	0.80	0.48	0.86	0.57	0.91	0.67
24		0.25	1.9	3.1	24	0.19	0.01	0.32	0.04	0.43	0.09	0.53	0.14	0.61	0.20	0.69	0.27	0.76	0.35	0.82	0.44	0.88	0.53	0.94	0.63	0.99	0.73
25		0.25	1.8	2.5	23	0.22	0.01	0.37	0.05	0.49	0.10	0.60	0.16	0.69	0.23	0.77	0.31	0.84	0.39	0.91	0.49	0.98	0.59	1.04	0.69	1.10	0.81
26		0.25	1.75	2.2	22	0.24	0.02	0.41	0.05	0.53	0.11	0.64	0.17	0.74	0.25	0.82	0.33	0.90	0.42	0.98	0.52	1.04	0.63	1.11	0.74	1.17	0.86
27		0.25	1.7	1.9	20	0.28	0.02	0.45	0.06	0.59	0.12	0.71	0.19	0.81	0.27	0.90	0.36	0.99	0.46	1.07	0.57	1.14	0.68	1.21	0.81	1.27	0.93

Таблица для определения максимальных изгибающих моментов в буронабивных фундаментах с диаметром ствола 45 см (продолжение)

Условный номер грунта	Наименов. грунта	I	$\gamma^н$ тс/м³	$C^н$ тс/м²	φ град.	Величины y_0 (м) и $M_{отп}$ (тсм) при горизонтальной нагрузке Q (тс)																					
						2.4		2.6		2.8		3.0		3.2		3.4		3.6		3.8		4.0		4.5		5.0	
						y_0	$M_{отп}$	y_0	$M_{отп}$	y_0	$M_{отп}$	y_0	$M_{отп}$	y_0	$M_{отп}$	y_0	$M_{отп}$	y_0	$M_{отп}$	y_0	$M_{отп}$	y_0	$M_{отп}$	y_0	$M_{отп}$	y_0	$M_{отп}$
28	Суглинок	0.5	2.0	3.9	24	0.95	0.76	1.00	0.87	1.04	0.98	1.09	1.09	1.13	1.20	1.17	1.33	1.21	1.45	1.25	1.58	1.28	1.71	1.37	2.05	1.45	2.42
29		0.5	1.95	3.4	23	1.03	0.82	1.08	0.93	1.12	0.05	1.17	1.17	1.21	1.29	1.26	1.42	1.30	1.56	1.34	1.69	1.37	1.83	1.46	2.20	1.55	2.58
30		0.5	1.9	2.8	22	1.12	0.90	1.17	0.02	1.22	1.14	1.27	1.27	1.31	1.41	1.36	1.54	1.41	1.69	1.45	1.83	1.49	1.98	1.58	2.37	1.67	2.79
31		0.5	1.8	2.3	21	1.23	0.98	1.28	1.11	1.34	1.25	1.39	1.39	1.44	1.53	1.48	1.68	1.53	1.83	1.57	1.99	1.62	2.15	1.72	2.58	1.81	3.02
32		0.5	1.75	1.8	19	1.36	1.09	1.42	1.23	1.48	1.38	1.53	1.53	1.59	1.69	1.64	1.86	1.69	2.02	1.73	2.20	1.78	2.37	1.89	2.83	1.99	3.32
33		0.5	1.7	1.5	17	1.48	1.19	1.55	1.34	1.61	1.50	1.67	1.67	1.72	1.84	1.78	2.01	1.83	2.20	1.88	2.38	1.93	2.57	2.05	3.07	2.16	3.60
34		0.6	1.9	2.5	19	1.32	1.06	1.38	1.19	1.43	1.34	1.48	1.48	1.53	1.64	1.58	1.80	1.63	1.96	1.68	2.13	1.72	2.30	1.83	2.74	1.93	3.21
35		0.6	1.8	2.0	18	1.43	1.14	1.49	1.29	1.55	1.44	1.60	1.60	1.66	1.77	1.71	1.94	1.76	2.11	1.81	2.29	1.86	2.47	1.97	2.95	2.07	3.45
36		0.6	1.75	1.6	16	1.55	1.24	1.62	1.40	1.68	1.57	1.74	1.74	1.80	1.92	1.85	2.10	1.91	2.29	1.96	2.48	2.01	2.68	2.13	3.19	2.24	3.74
37		0.6	1.7	1.4	14	1.66	1.33	1.73	1.50	1.80	1.66	1.86	1.86	1.93	2.05	1.98	2.25	2.04	2.45	2.10	2.66	2.15	2.87	2.28	3.42	2.40	4.00
38		0.6	1.65	1.2	13	1.79	1.43	1.86	1.61	1.93	1.80	2.00	2.00	2.06	2.20	2.13	2.41	2.19	2.63	2.25	2.85	2.31	3.07	2.44	3.67	2.57	4.29
39	Глина	0.25	1.95	8.1	21	0.71	0.57	0.75	0.65	0.79	0.73	0.82	0.82	0.86	0.92	0.90	1.02	0.93	1.12	0.97	1.22	1.00	1.33	1.08	1.61	1.15	1.92
40		0.25	1.9	6.8	20	0.81	0.64	0.85	0.74	0.89	0.83	0.94	0.94	0.98	1.04	1.01	1.15	1.05	1.26	1.09	1.38	1.12	1.50	1.21	1.82	1.29	2.15
41		0.25	1.8	5.4	19	0.94	0.75	0.99	0.86	1.04	0.97	1.09	1.09	1.13	1.21	1.17	1.33	1.22	1.46	1.26	1.59	1.30	1.73	1.39	2.09	1.48	2.47
42		0.25	1.75	4.7	18	1.03	0.83	1.09	0.94	1.14	1.06	1.19	1.19	1.24	1.32	1.28	1.45	1.33	1.59	1.37	1.74	1.41	1.88	1.51	2.27	1.61	2.68
43		0.25	1.7	4.1	16	1.15	0.92	1.21	1.05	1.26	1.18	1.32	1.32	1.37	1.46	1.42	1.61	1.47	1.76	1.52	1.92	1.56	2.08	1.67	2.51	1.77	2.96
44		0.25	1.65	3.6	14	1.27	1.02	1.33	1.16	1.39	1.30	1.45	1.45	1.51	1.61	1.56	1.77	1.62	1.94	1.67	2.11	1.72	2.29	1.84	2.75	1.95	3.25
45		0.5	1.9	5.7	18	0.92	0.74	0.97	0.84	1.02	0.95	1.07	1.07	1.11	1.18	1.15	1.31	1.20	1.43	1.24	1.57	1.28	1.70	1.37	2.05	1.46	2.43
46		0.5	1.8	5.0	17	1.02	0.81	1.07	0.93	1.12	1.05	1.17	1.17	1.22	1.30	1.26	1.43	1.31	1.57	1.35	1.72	1.40	1.86	1.50	2.24	1.59	2.65
47		0.5	1.75	4.3	16	1.12	0.89	1.17	0.02	1.23	1.15	1.28	1.28	1.33	1.42	1.38	1.57	1.43	1.72	1.48	1.87	1.52	2.03	1.63	2.44	1.73	2.88
48		0.5	1.7	3.7	14	1.25	1.00	1.31	1.13	1.37	1.28	1.43	1.43	1.48	1.58	1.54	1.74	1.59	1.90	1.64	2.07	1.69	2.25	1.80	2.70	1.91	3.19
49		0.5	1.65	3.2	11	1.41	1.13	1.48	1.28	1.54	1.44	1.61	1.61	1.67	1.78	1.73	1.96	1.79	2.14	1.84	2.33	1.90	2.53	2.03	3.04	2.15	3.58
50		0.6	1.9	4.5	15	1.23	0.99	1.29	1.12	1.35	1.26	1.41	1.41	1.46	1.56	1.51	1.71	1.56	1.87	1.61	2.04	1.65	2.21	1.77	2.65	1.87	3.11
51		0.6	1.8	4.1	14	1.32	1.05	1.38	1.20	1.44	1.35	1.50	1.50	1.56	1.66	1.61	1.83	1.66	2.00	1.71	2.17	1.76	2.35	1.88	2.82	1.99	3.32
52		0.6	1.75	3.6	12	1.44	1.15	1.51	1.31	1.57	1.47	1.64	1.64	1.70	1.81	1.75	1.99	1.81	2.17	1.87	2.36	1.92	2.56	2.05	3.07	2.16	3.61
53		0.6	1.7	3.3	10	1.55	1.24	1.62	1.41	1.69	1.58	1.76	1.76	1.83	1.95	1.89	2.14	1.95	2.34	2.01	2.54	2.06	2.75	2.20	3.30	2.33	3.88
54		0.6	1.65	2.9	7	1.72	1.38	1.80	1.56	1.88	1.75	1.95	1.95	2.03	2.16	2.09	2.37	2.16	2.59	2.23	2.82	2.29	3.05	2.44	3.66	2.58	4.30

Типовые решения

Инв. № подл. | Подпись и дата | 9432тм-Т-40

Таблица для определения максимальных изгибающих моментов в буронабивных фундаментах с диаметром ствола 45 см (продолжение)

№ пр. грунта	Наименов. грунта	I_L	$\gamma^н$ тс/м³	$C^н$ тс/м²	φ град.	Величины y_0 (м) и Мотп. (тсм) при горизонтальной нагрузке Q (тс)																					
						2.4		2.6		2.8		3.0		3.2		3.4		3.6		3.8		4.0		4.5		5.0	
						y_0	Мотп.	y_0	Мотп.	y_0	Мотп.	y_0	Мотп.	y_0	Мотп.	y_0	Мотп.	y_0	Мотп.	y_0	Мотп.	y_0	Мотп.	y_0	Мотп.	y_0	Мотп.
1	Песок	—	2.0	0.2	43	0.92	0.73	0.95	0.82	0.98	0.92	1.01	1.01	1.04	1.11	1.07	1.21	1.10	1.32	1.12	1.42	1.15	1.53	1.21	1.81	1.27	2.11
2		—	1.9	0.1	40	1.01	0.81	1.05	0.91	1.08	1.01	1.12	1.12	1.15	1.23	1.18	1.34	1.21	1.45	1.24	1.57	1.27	1.69	1.33	2.00	1.39	2.32
3		—	1.8	—	38	1.09	0.87	1.13	0.98	1.17	1.09	1.20	1.20	1.24	1.32	1.27	1.44	1.30	1.56	1.33	1.69	1.36	1.82	1.44	2.15	1.50	2.50
4		—	2.0	0.3	40	0.98	0.78	1.01	0.88	1.05	0.98	1.08	1.08	1.11	1.19	1.14	1.29	1.17	1.41	1.20	1.52	1.23	1.64	1.29	1.94	1.35	2.25
5		—	1.9	0.2	38	1.05	0.84	1.09	0.95	1.13	1.05	1.16	1.16	1.20	1.28	1.23	1.39	1.26	1.51	1.29	1.63	1.32	1.76	1.39	2.08	1.45	2.42
6		—	1.8	0.1	35	1.16	0.93	1.20	1.04	1.24	1.16	1.28	1.28	1.32	1.41	1.35	1.53	1.38	1.66	1.42	1.80	1.45	1.94	1.53	2.29	1.60	2.67
7		—	2.0	0.6	38	1.00	0.80	1.04	0.90	1.08	1.01	1.11	1.11	1.14	1.22	1.18	1.33	1.21	1.45	1.24	1.57	1.27	1.69	1.33	2.00	1.40	2.33
8		—	1.9	0.4	36	1.09	0.87	1.13	0.98	1.17	1.09	1.20	1.20	1.24	1.32	1.27	1.44	1.30	1.56	1.34	1.69	1.37	1.82	1.44	2.16	1.51	2.51
9		—	1.8	0.2	32	1.23	0.98	1.28	1.11	1.32	1.23	1.36	1.36	1.40	1.49	1.44	1.63	1.47	1.77	1.51	1.91	1.55	2.06	1.63	2.44	1.70	2.84
10		—	1.8	—	28	1.36	1.09	1.41	1.22	1.45	1.36	1.50	1.50	1.54	1.65	1.59	1.80	1.63	1.95	1.67	2.11	1.70	2.27	1.80	2.69	1.88	3.13
11		—	1.9	0.8	36	1.06	0.85	1.10	0.95	1.14	1.06	1.17	1.17	1.21	1.29	1.24	1.41	1.28	1.53	1.31	1.66	1.34	1.79	1.41	2.12	1.48	2.47
12		—	1.9	0.6	34	1.12	0.90	1.16	1.01	1.20	1.12	1.24	1.24	1.28	1.36	1.32	1.49	1.35	1.62	1.38	1.75	1.41	1.89	1.49	2.24	1.56	2.60
13		—	1.8	0.4	30	1.27	1.01	1.31	1.14	1.36	1.27	1.40	1.40	1.44	1.54	1.49	1.68	1.52	1.83	1.56	1.98	1.60	2.13	1.68	2.53	1.76	2.94
14		—	1.8	0.2	26	1.40	1.12	1.45	1.26	1.50	1.40	1.55	1.55	1.59	1.70	1.64	1.86	1.68	2.02	1.72	2.18	1.76	2.35	1.86	2.78	1.95	3.24
15	Супесь	0.25	1.8	1.5	30	1.11	0.89	1.15	1.00	1.20	1.12	1.24	1.24	1.28	1.37	1.32	1.50	1.36	1.63	1.39	1.77	1.43	1.91	1.51	2.27	1.59	2.65
16		0.25	1.8	1.1	29	1.18	0.94	1.23	1.06	1.27	1.19	1.32	1.32	1.36	1.45	1.40	1.59	1.44	1.73	1.48	1.87	1.51	2.02	1.60	2.40	1.68	2.80
17		0.25	1.8	0.8	27	1.27	1.02	1.32	1.15	1.37	1.28	1.42	1.42	1.46	1.56	1.50	1.70	1.54	1.85	1.58	2.01	1.62	2.16	1.71	2.57	1.80	3.00
18		0.6	1.8	1.3	28	1.22	0.98	1.27	1.10	1.32	1.23	1.37	1.37	1.41	1.50	1.45	1.64	1.49	1.79	1.53	1.94	1.57	2.09	1.66	2.48	1.74	2.90
19		0.6	1.8	0.9	26	1.32	1.05	1.37	1.19	1.42	1.32	1.47	1.47	1.51	1.61	1.56	1.76	1.60	1.92	1.64	2.08	1.68	2.24	1.77	2.66	1.86	3.10
20		0.6	1.8	0.6	24	1.41	1.13	1.46	1.27	1.51	1.41	1.56	1.56	1.61	1.71	1.66	1.88	1.70	2.04	1.75	2.21	1.79	2.38	1.89	2.83	1.98	3.30
21		0.6	1.75	0.3	21	1.55	1.24	1.61	1.40	1.67	1.56	1.72	1.72	1.78	1.89	1.83	2.07	1.88	2.25	1.92	2.44	1.97	2.62	2.08	3.12	2.18	3.63
22	Суглинок	0.25	2.0	4.7	26	0.85	0.68	0.89	0.77	0.93	0.87	0.97	0.97	1.01	1.08	1.05	1.19	1.09	1.30	1.12	1.42	1.15	1.54	1.24	1.85	1.31	2.18
23		0.25	1.95	3.7	25	0.96	0.77	1.01	0.87	1.05	0.98	1.09	1.09	1.13	1.21	1.17	1.33	1.21	1.45	1.25	1.58	1.29	1.71	1.37	2.06	1.45	2.42
24		0.25	1.9	3.1	24	1.05	0.84	1.10	0.95	1.14	1.07	1.19	1.19	1.23	1.31	1.27	1.44	1.31	1.58	1.35	1.71	1.39	1.85	1.48	2.22	1.57	2.61
25		0.25	1.8	2.5	23	1.15	0.92	1.21	1.05	1.26	1.17	1.30	1.30	1.35	1.44	1.40	1.58	1.44	1.73	1.48	1.88	1.52	2.03	1.62	2.43	1.71	2.85
26		0.25	1.75	2.2	22	1.23	0.98	1.28	1.11	1.33	1.25	1.38	1.38	1.43	1.53	1.48	1.68	1.53	1.83	1.57	1.99	1.61	2.15	1.71	2.57	1.81	3.01
27		0.25	1.7	1.9	20	1.33	1.07	1.39	1.21	1.45	1.35	1.50	1.50	1.55	1.66	1.61	1.82	1.65	1.98	1.70	2.15	1.75	2.33	1.85	2.78	1.95	3.26

Таблица для определения максимальных изгибающих моментов в буронабивных фундаментах с диаметром ствола 45см (продолжение)

№ п/п	Наименов. грунта	I_L	$\gamma^н$ тс/м³	$c^н$ тс/м²	φ град	Величины y_0 (м) и $M_{отп.}$ (тсм) при горизонтальной нагрузке Q_0 (тс)																					
						0.2		0.4		0.6		0.8		1.0		1.2		1.4		1.6		1.8		2.0		2.2	
						y_0	$M_{отп.}$	y_0	$M_{отп.}$	y_0	$M_{отп.}$	y_0	$M_{отп.}$	y_0	$M_{отп.}$	y_0	$M_{отп.}$	y_0	$M_{отп.}$	y_0	$M_{отп.}$	y_0	$M_{отп.}$	y_0	$M_{отп.}$	y_0	$M_{отп.}$
28	Суглинок	0.5	2.0	3.9	24	0.16	0.01	0.28	0.04	0.38	0.08	0.46	0.12	0.54	0.18	0.61	0.25	0.68	0.32	0.74	0.40	0.80	0.48	0.85	0.57	0.90	0.66
29		0.5	1.95	3.4	23	0.18	0.01	0.31	0.04	0.42	0.08	0.51	0.14	0.59	0.20	0.67	0.27	0.74	0.35	0.80	0.43	0.87	0.52	0.92	0.61	0.98	0.72
30		0.5	1.9	2.8	22	0.21	0.01	0.35	0.05	0.47	0.09	0.57	0.15	0.66	0.22	0.74	0.30	0.81	0.38	0.89	0.47	0.95	0.57	1.01	0.67	1.07	0.78
31		0.5	1.8	2.3	21	0.24	0.02	0.40	0.05	0.53	0.11	0.64	0.17	0.74	0.25	0.82	0.33	0.90	0.42	0.98	0.52	1.04	0.63	1.11	0.74	1.17	0.86
32		0.5	1.75	1.8	20	0.29	0.02	0.47	0.06	0.61	0.12	0.73	0.19	0.83	0.28	0.93	0.37	1.01	0.47	1.09	0.58	1.16	0.70	1.23	0.82	1.30	0.95
33		0.5	1.7	1.5	19	0.33	0.02	0.52	0.07	0.67	0.13	0.80	0.21	0.91	0.30	1.01	0.41	1.11	0.52	1.19	0.64	1.27	0.76	1.35	0.90	1.41	1.04
34		0.6	1.9	2.5	19	0.28	0.02	0.45	0.06	0.59	0.12	0.71	0.19	0.81	0.27	0.90	0.36	0.98	0.46	1.06	0.56	1.13	0.68	1.20	0.80	1.26	0.92
35		0.6	1.8	2.0	18	0.32	0.02	0.51	0.07	0.66	0.13	0.78	0.21	0.88	0.29	0.98	0.39	1.07	0.50	1.15	0.61	1.23	0.74	1.30	0.86	1.36	1.00
36		0.6	1.75	1.6	16	0.37	0.02	0.57	0.08	0.73	0.15	0.86	0.23	0.97	0.32	1.07	0.43	1.17	0.55	1.26	0.67	1.34	0.80	1.41	0.94	1.48	1.09
37		0.6	1.7	1.4	14	0.40	0.03	0.62	0.08	0.78	0.16	0.92	0.25	1.05	0.35	1.15	0.46	1.25	0.59	1.35	0.72	0.43	0.86	1.51	1.01	1.59	1.17
38		0.6	1.65	1.2	12	0.44	0.03	0.67	0.09	0.85	0.17	1.00	0.27	1.13	0.38	1.24	0.50	1.35	0.63	1.45	0.77	1.54	0.92	1.63	1.08	1.71	1.25
39	Глина	0.25	1.95	8.1	21	0.09	0.01	0.17	0.02	0.24	0.05	0.30	0.08	0.36	0.12	0.42	0.17	0.47	0.22	0.53	0.28	0.57	0.34	0.62	0.41	0.66	0.49
40		0.25	1.9	6.8	20	0.11	0.01	0.20	0.03	0.28	0.06	0.35	0.09	0.42	0.14	0.49	0.19	0.55	0.26	0.60	0.32	0.66	0.39	0.71	0.47	0.76	0.56
41		0.25	1.8	5.4	19	0.13	0.01	0.24	0.03	0.34	0.07	0.43	0.11	0.51	0.17	0.58	0.23	0.65	0.30	0.71	0.38	0.77	0.46	0.83	0.55	0.89	0.65
42		0.25	1.75	4.7	18	0.15	0.01	0.28	0.04	0.38	0.08	0.48	0.13	0.57	0.19	0.65	0.26	0.72	0.34	0.79	0.42	0.85	0.51	0.92	0.61	0.98	0.72
43		0.25	1.7	4.1	16	0.18	0.01	0.32	0.04	0.44	0.09	0.54	0.15	0.64	0.21	0.73	0.29	0.81	0.38	0.88	0.47	0.96	0.57	1.02	0.68	1.09	0.80
44		0.25	1.65	3.6	14	0.20	0.01	0.36	0.05	0.49	0.10	0.61	0.16	0.72	0.24	0.81	0.32	0.90	0.42	0.98	0.52	1.06	0.64	1.13	0.76	1.20	0.88
45		0.5	1.9	5.7	18	0.12	0.01	0.24	0.03	0.33	0.07	0.42	0.11	0.49	0.16	0.57	0.23	0.63	0.30	0.70	0.37	0.76	0.46	0.82	0.54	0.87	0.64
46		0.5	1.8	5.0	17	0.15	0.01	0.27	0.04	0.37	0.07	0.47	0.12	0.55	0.18	0.63	0.25	0.71	0.33	0.77	0.41	0.84	0.50	0.90	0.60	0.96	0.70
47		0.5	1.75	4.3	15	0.17	0.01	0.30	0.04	0.42	0.08	0.52	0.14	0.62	0.21	0.70	0.28	0.78	0.37	0.86	0.46	0.93	0.56	0.99	0.66	1.06	0.77
48		0.5	1.7	3.7	14	0.20	0.01	0.35	0.05	0.48	0.10	0.60	0.16	0.70	0.23	0.79	0.32	0.88	0.41	0.96	0.51	1.04	0.62	1.11	0.74	0.18	0.87
49		0.5	1.65	3.2	11	0.23	0.02	0.41	0.05	0.56	0.11	0.69	0.18	0.80	0.27	0.91	0.36	1.00	0.47	1.09	0.58	1.18	0.71	1.26	0.84	1.34	1.00
50		0.6	1.9	4.5	15	0.21	0.01	0.37	0.05	0.50	0.10	0.61	0.16	0.71	0.24	0.80	0.32	0.88	0.41	0.96	0.51	1.04	0.62	1.11	0.74	1.17	0.86
51		0.6	1.8	4.1	14	0.23	0.02	0.40	0.05	0.54	0.11	0.66	0.18	0.76	0.25	0.86	0.34	0.95	0.44	1.03	0.55	1.11	0.67	1.18	0.79	1.25	0.92
52		0.6	1.75	3.5	12	0.26	0.02	0.45	0.06	0.60	0.12	0.73	0.19	0.84	0.28	0.95	0.38	1.04	0.49	1.13	0.60	1.22	0.73	0.29	0.86	1.37	1.00
53		0.6	1.7	3.3	10	0.29	0.02	0.49	0.06	0.65	0.13	0.79	0.21	0.91	0.30	1.02	0.41	1.13	0.53	1.22	0.65	1.31	0.79	1.40	0.93	1.48	1.08
54		0.6	1.65	2.9	7	0.33	0.02	0.55	0.07	0.73	0.15	0.88	0.24	0.02	0.32	1.14	0.46	1.26	0.59	1.36	0.73	1.46	0.88	1.55	1.03	1.64	1.20

Взам. инв. № | Подпись и дата | Инв. № подл.

Таблица для определения максимальных изгибающих моментов в буронабивных фундаментах с диаметром ствола 45 см. (продолжение)

Условный № мер грунта	Наименование грунта	I_L	$\gamma^н$ тс/м³	$C^н$ тс/м²	φ град.	Величины y_0 (м) и $M_{отп.}$ (тсм) при горизонтальной нагрузке Q (тс)																			
						5,5		6,0		6,5		7,0		7,5		8,0		8,5		9,0		9,5		10,0	
						y_0	$M_{отп.}$	y_0	$M_{отп.}$	y_0	$M_{отп.}$	y_0	$M_{отп.}$	y_0	$M_{отп.}$	y_0	$M_{отп.}$	y_0	$M_{отп.}$	y_0	$M_{отп.}$	y_0	$M_{отп.}$	y_0	$M_{отп.}$
1	Песок	—	2.0	0.2	43	1.32	2.42	1.37	2.73	1.41	3.06	1.46	3.41	1.50	3.76	1.54	4.12	1.58	4.49	1.62	4.86	1.66	5.25	1.69	5.65
2		—	1.9	0.1	40	1.45	2.66	1.51	3.01	1.56	3.38	1.61	3.75	1.66	4.14	1.70	4.54	1.75	4.95	1.79	5.36	1.83	5.79	1.87	6.23
3		—	1.8	—	38	1.56	2.87	1.62	3.25	1.68	3.64	1.73	4.04	1.78	4.46	1.83	4.89	1.88	5.33	1.93	5.77	1.97	6.23	2.01	6.70
4		—	2.0	0.3	40	1.41	2.58	1.46	2.92	1.51	3.28	1.56	3.64	1.61	4.02	1.65	4.41	1.70	4.80	1.74	5.21	1.78	5.63	1.82	6.05
5		—	1.9	0.2	38	1.51	2.78	1.57	3.14	1.63	3.52	1.68	3.92	1.73	4.32	1.78	4.74	1.82	5.17	1.87	5.60	1.91	6.05	1.95	6.51
6		—	1.8	0.1	35	1.67	3.06	1.73	3.46	1.79	3.88	1.85	4.31	1.90	4.76	1.96	5.22	2.01	5.69	2.06	6.17	2.10	6.66	2.15	7.17
7		—	2.0	0.6	38	1.46	2.67	1.51	3.02	1.57	3.39	1.62	3.77	1.67	4.16	1.71	4.57	1.76	4.98	1.80	5.40	1.84	5.83	1.88	6.28
8		—	1.9	0.4	36	1.57	2.88	1.63	3.26	1.69	3.66	1.74	4.07	1.80	4.49	1.85	4.92	1.90	5.37	1.94	5.83	1.99	6.29	2.03	6.77
9		—	1.8	0.2	32	1.78	3.26	1.85	3.69	1.91	4.14	1.97	4.60	2.03	5.08	2.09	5.57	2.14	6.07	2.20	6.59	2.25	7.11	2.30	7.65
10		—	1.8	—	28	1.96	3.59	2.04	4.07	2.11	4.57	2.18	5.08	2.24	5.61	2.31	6.15	2.37	6.71	2.43	7.28	2.48	7.86	2.54	8.46
11		—	1.9	0.8	36	1.54	2.83	1.60	3.21	1.66	3.60	1.72	4.00	1.77	4.42	1.82	4.85	1.87	5.29	1.91	5.74	1.96	6.20	2.00	6.67
12		—	1.9	0.6	34	1.63	2.99	1.69	3.39	1.75	3.80	1.81	4.22	1.87	4.66	1.92	5.12	1.97	5.58	2.02	6.05	2.07	6.54	2.11	7.04
13		—	1.8	0.4	30	1.84	3.37	1.91	3.82	1.98	4.29	2.05	4.77	2.11	5.27	2.17	5.78	2.22	6.30	2.28	6.84	2.33	7.39	2.39	7.95
14		—	1.8	0.2	26	2.03	3.72	2.11	4.22	2.18	4.73	2.26	5.26	2.33	5.81	2.39	6.38	2.46	6.96	2.52	7.55	2.58	8.16	2.63	8.78
15	Супесь	0.25	1.8	1.5	30	1.67	3.05	1.74	3.47	1.80	3.91	1.87	4.35	1.93	4.82	1.98	5.29	2.04	5.78	2.09	6.28	2.15	6.80	2.20	7.32
16		0.25	1.8	1.1	29	1.76	3.22	1.83	3.66	1.90	4.11	1.96	4.58	2.03	5.07	2.09	5.57	2.15	6.08	2.20	6.60	2.26	7.14	2.31	7.69
17		0.25	1.8	0.8	27	1.88	3.45	1.96	3.91	2.03	4.40	2.10	4.90	2.17	5.41	2.23	5.94	2.29	6.49	2.35	7.05	2.41	7.62	2.46	8.21
18		0.6	1.8	1.3	28	1.82	3.33	1.89	3.79	1.96	4.25	2.03	4.74	2.10	5.24	2.16	5.75	2.22	6.28	2.27	6.82	2.33	7.38	2.38	7.95
19		0.6	1.8	0.9	26	1.94	3.57	2.02	4.05	2.10	4.55	2.17	5.06	2.24	5.59	2.30	6.14	2.37	6.70	2.43	7.28	2.49	7.87	2.54	8.48
20		0.6	1.8	0.6	24	2.07	3.79	2.15	4.30	2.23	4.83	2.30	5.38	2.38	5.94	2.45	6.52	2.51	7.12	2.58	7.73	2.64	8.36	2.70	9.00
21		0.6	1.75	0.3	21	2.27	4.17	2.37	4.73	2.45	5.31	2.54	5.91	2.61	6.53	2.69	7.17	2.76	7.83	2.83	8.50	2.90	9.19	2.97	9.90
22	Суглинок	0.25	2.0	4.7	26	1.38	2.53	1.45	2.90	1.51	3.28	1.57	3.67	1.63	4.08	1.69	4.50	1.74	4.94	1.80	5.39	1.85	5.85	1.90	6.32
23		0.25	1.95	3.7	25	1.53	2.80	1.60	3.20	1.67	3.61	1.73	4.04	1.80	4.49	1.86	4.95	1.91	5.42	1.97	5.91	2.02	6.41	2.08	6.92
24		0.25	1.9	3.1	24	1.65	3.02	1.72	3.44	1.79	3.89	1.86	4.35	1.93	4.82	1.99	5.31	2.05	5.81	2.11	6.33	2.17	6.86	2.22	7.41
25		0.25	1.8	2.5	23	1.79	3.29	1.87	3.75	1.95	4.23	2.02	4.72	2.09	5.24	2.16	5.76	2.23	6.31	2.29	6.87	2.35	7.44	2.41	8.02
26		0.25	1.75	2.2	22	1.90	3.48	1.98	3.96	2.06	4.46	2.14	4.99	2.21	5.52	2.28	6.08	2.35	6.65	2.41	7.24	2.48	7.84	2.54	8.46
27		0.25	1.7	1.9	20	2.05	3.76	2.14	4.28	2.23	4.82	2.31	5.39	2.39	5.97	2.46	6.56	2.53	7.18	2.60	7.81	2.67	8.46	2.74	9.12

Таблица для определения максимальных изгибающих моментов в буронабивных фундаментах с диаметром ствола 45 см (продолжение)

Условный номер грунта	Наименование грунта	I_L	$\gamma^н$ тс/м³	$C^н$ тс/м²	φ град.	Величины y_0 (м) и $M_{отп}$ (тсм) при горизонтальной нагрузке Q (тс)																			
						5.5		6.0		6.5		7.0		7.5		8.0		8.5		9.0		9.5		10.0	
						y_0	$M_{отп}$	y_0	$M_{отп}$	y_0	$M_{отп}$	y_0	$M_{отп}$	y_0	$M_{отп}$	y_0	$M_{отп}$	y_0	$M_{отп}$	y_0	$M_{отп}$	y_0	$M_{отп}$	y_0	$M_{отп}$
28	Суглинок	0.5	2.0	3.3	24	1.53	2.90	1.60	3.20	1.67	3.61	1.73	4.04	1.80	4.49	1.86	4.95	1.92	5.43	1.97	5.91	2.03	6.41	2.08	6.93
29		0.5	1.95	3.4	23	1.63	2.99	1.71	3.41	1.78	3.85	1.85	4.31	1.91	4.78	1.98	5.27	2.04	5.77	2.10	6.29	2.15	6.82	2.21	7.36
30		0.5	1.9	2.8	22	1.76	3.22	1.84	3.67	1.91	4.15	1.99	4.63	2.06	5.14	2.12	5.66	2.19	6.20	2.25	6.75	2.31	7.31	2.37	7.89
31		0.5	1.8	2.3	21	1.90	3.49	1.99	3.97	2.07	4.48	2.15	5.01	2.22	5.55	2.29	6.11	2.36	6.68	2.43	7.27	2.49	7.88	2.55	8.50
32		0.5	1.75	1.8	19	2.09	3.83	2.18	4.36	2.27	4.91	2.35	5.49	2.43	6.08	2.51	6.69	2.58	7.31	2.65	7.96	2.72	8.62	2.79	9.29
33		0.5	1.7	1.5	17	2.26	4.15	2.36	4.72	2.45	5.32	2.54	5.93	2.63	6.57	2.71	7.23	2.79	7.91	2.87	8.60	2.94	9.31	3.01	10.04
34		0.6	1.9	2.5	19	2.02	3.71	2.11	4.22	2.19	4.75	2.28	5.31	2.35	5.88	2.43	6.47	2.50	7.08	2.57	7.70	2.63	8.34	2.70	8.99
35		0.6	1.8	2.0	18	2.17	3.98	2.27	4.53	2.35	5.10	2.44	5.69	2.52	6.30	2.60	6.93	2.68	7.58	2.75	8.25	2.82	8.93	2.89	9.63
36		0.6	1.75	1.6	16	2.35	4.31	2.45	4.90	2.55	5.51	2.64	6.15	2.73	6.81	2.81	7.49	2.89	8.19	2.97	8.91	3.05	9.64	3.10	10.20
37		0.6	1.7	1.4	14	2.54	4.61	2.62	5.24	2.72	5.90	2.82	6.59	2.92	7.29	3.01	8.02	3.09	8.77	3.10	8.82	3.10	8.82	3.10	8.82
38		0.6	1.65	1.2	12	2.69	4.94	2.81	5.62	2.92	6.33	3.03	7.06	3.10	7.61	3.10	7.61	3.10	7.61	3.10	7.61	3.10	7.61	3.10	7.61
39	Глина	0.25	1.95	8.1	21	1.22	2.24	1.29	2.58	1.35	2.93	1.41	3.30	1.47	3.68	1.53	4.07	1.58	4.48	1.63	4.90	1.69	5.34	1.73	5.78
40		0.25	1.9	6.8	20	1.37	2.51	1.44	2.88	1.51	3.27	1.58	3.68	1.64	4.10	1.70	4.53	1.76	4.98	1.82	5.45	1.87	5.93	1.92	6.41
41		0.25	1.8	5.4	19	1.56	2.87	1.64	3.29	1.72	3.73	1.79	4.18	1.86	4.66	1.93	5.15	2.00	5.65	2.06	6.17	2.12	6.71	2.18	7.25
42		0.25	1.75	4.7	18	1.70	3.14	1.78	3.56	1.86	4.04	1.94	4.53	2.01	5.04	2.09	5.56	2.15	6.10	2.22	6.66	2.28	7.23	2.35	7.82
43		0.25	1.7	4.1	16	1.87	3.43	1.96	3.93	2.05	4.44	2.13	4.98	2.22	5.54	2.29	6.11	2.37	6.70	2.44	7.31	2.51	7.94	2.58	8.58
44		0.25	1.65	3.6	14	2.05	3.76	2.15	4.30	2.25	4.87	2.34	5.45	2.42	6.06	2.51	6.69	2.59	7.33	2.67	8.00	2.74	8.68	2.81	9.38
45		0.5	1.9	5.7	18	1.54	2.82	1.62	3.24	1.70	3.67	1.77	4.12	1.84	4.59	1.90	5.08	1.97	5.58	2.03	6.09	2.09	6.62	2.15	7.16
46		0.5	1.8	5.0	17	1.68	3.08	1.77	3.53	1.85	4.00	1.92	4.49	2.00	5.00	2.07	5.52	2.14	6.06	2.21	6.61	2.27	7.19	2.33	7.77
47		0.5	1.75	4.3	16	1.83	3.35	1.92	3.83	2.00	4.34	2.08	4.86	2.16	5.41	2.24	5.97	2.31	6.55	2.38	7.15	2.45	7.76	2.52	8.39
48		0.5	1.7	3.7	14	2.02	3.70	2.11	4.23	2.21	4.78	2.30	5.36	2.38	5.96	2.47	6.57	2.54	7.21	2.62	7.86	2.70	8.53	2.77	9.22
49		0.5	1.65	3.2	11	2.26	4.15	2.37	4.74	2.48	5.37	2.58	6.01	2.67	6.68	2.76	7.37	2.85	8.08	2.94	8.81	3.02	9.56	3.10	10.33
50		0.6	1.9	4.5	15	1.97	3.61	2.06	4.12	2.15	4.66	2.23	5.21	2.32	5.79	2.39	6.38	2.47	7.00	2.54	7.62	2.61	8.27	2.68	8.93
51		0.6	1.8	4.1	14	2.10	3.84	2.19	4.39	2.29	4.96	2.38	5.55	2.46	6.16	2.55	6.79	2.63	7.44	2.70	8.11	2.78	8.79	2.85	9.50
52		0.6	1.75	3.6	12	2.28	4.17	2.38	4.76	2.48	5.38	2.58	6.02	2.67	6.68	2.76	7.36	2.85	8.07	2.93	8.79	3.01	9.53	3.09	10.29
53		0.6	1.7	3.3	10	2.45	4.49	2.56	5.12	2.67	5.78	2.77	6.47	2.87	7.18	2.97	7.91	3.06	8.67	3.10	9.01	3.10	9.01	3.10	9.01
54		0.6	1.65	2.9	7	2.71	4.97	2.84	5.68	2.96	6.41	3.08	7.17	3.10	7.35	3.10	7.35	3.10	7.35	3.10	7.35	3.10	7.35	3.10	7.35

Типовые решения

Инв. № подл. | Подпись и дата | 9432тм-I-23

Таблица для определения максимальных изгибающих моментов в буронабивных фундаментах с диаметром ствола 65 см.

Условный номер грунта	Наименов. грунта	I_L	$\gamma^н$ тс/м³	$C^н$ тс/м²	$\varphi^н$ град	Величины y_0 (м) и $M_{отп.}$ (тсм) при горизонтальной нагрузке Q (тс)																					
						0.2		0.4		0.6		0.8		1.0		1.2		1.4		1.6		1.8		2.0		2.2	
						y_0	$M_{отп.}$	y_0	$M_{отп.}$	y_0	$M_{отп.}$	y_0	$M_{отп.}$	y_0	$M_{отп.}$	y_0	$M_{отп.}$	y_0	$M_{отп.}$	y_0	$M_{отп.}$	y_0	$M_{отп.}$	y_0	$M_{отп.}$	y_0	$M_{отп.}$
1	Песок	—	2.0	0.2	43	0.24	0.02	0.34	0.05	0.42	0.08	0.48	0.13	0.54	0.18	0.59	0.23	0.63	0.29	0.67	0.36	0.71	0.43	0.74	0.50	0.78	0.57
2		—	1.9	0.1	40	0.27	0.02	0.38	0.05	0.46	0.09	0.53	0.14	0.59	0.20	0.65	0.26	0.69	0.32	0.74	0.39	0.78	0.47	0.82	0.55	0.86	0.63
3		—	1.8	—	38	0.30	0.02	0.42	0.06	0.50	0.10	0.58	0.15	0.64	0.21	0.70	0.28	0.75	0.35	0.80	0.43	0.84	0.51	0.88	0.59	0.92	0.68
4		—	2.0	0.3	40	0.25	0.02	0.36	0.05	0.44	0.09	0.51	0.14	0.57	0.19	0.62	0.25	0.67	0.31	0.71	0.38	0.75	0.45	0.79	0.53	0.83	0.61
5		—	1.9	0.2	38	0.28	0.02	0.39	0.05	0.48	0.10	0.55	0.15	0.61	0.20	0.67	0.27	0.72	0.33	0.76	0.41	0.81	0.49	0.85	0.57	0.89	0.65
6		—	1.8	0.1	35	0.31	0.02	0.43	0.06	0.53	0.11	0.61	0.16	0.67	0.23	0.74	0.29	0.79	0.37	0.84	0.45	0.89	0.53	0.93	0.62	0.98	0.72
7		—	2.0	0.6	38	0.25	0.02	0.36	0.05	0.44	0.09	0.51	0.14	0.57	0.19	0.63	0.25	0.68	0.32	0.72	0.39	0.77	0.46	0.81	0.54	0.84	0.62
8		—	1.9	0.4	36	0.27	0.02	0.39	0.05	0.48	0.10	0.56	0.15	0.62	0.21	0.68	0.27	0.74	0.34	0.78	0.42	0.83	0.50	0.87	0.58	0.91	0.67
9		—	1.8	0.2	32	0.32	0.02	0.45	0.06	0.55	0.11	0.64	0.17	0.71	0.24	0.77	0.31	0.83	0.39	0.89	0.47	0.94	0.56	0.99	0.66	1.03	0.76
10		—	1.8	—	28	0.36	0.02	0.50	0.07	0.61	0.12	0.70	0.19	0.78	0.26	0.85	0.34	0.92	0.43	0.98	0.52	1.03	0.62	1.09	0.72	1.14	0.83
11		—	1.9	0.8	36	0.25	0.02	0.37	0.05	0.46	0.09	0.53	0.14	0.60	0.20	0.66	0.26	0.71	0.33	0.76	0.40	0.80	0.48	0.85	0.56	0.89	0.65
12		—	1.9	0.6	34	0.27	0.02	0.40	0.05	0.49	0.10	0.57	0.15	0.64	0.21	0.70	0.28	0.75	0.35	0.80	0.43	0.85	0.51	0.90	0.60	0.94	0.69
13		—	1.8	0.4	30	0.32	0.02	0.45	0.06	0.56	0.11	0.65	0.17	0.72	0.24	0.79	0.32	0.85	0.40	0.91	0.48	0.96	0.58	1.01	0.67	1.06	0.76
14		—	1.8	0.2	26	0.36	0.02	0.51	0.07	0.62	0.12	0.71	0.19	0.80	0.27	0.87	0.35	0.94	0.44	1.00	0.53	1.06	0.63	1.11	0.74	1.16	0.85
15	Супеса	0.25	1.8	1.5	30	0.20	0.01	0.32	0.04	0.42	0.08	0.50	0.13	0.58	0.19	0.64	0.26	0.70	0.33	0.76	0.40	0.81	0.48	0.86	0.57	0.90	0.66
16		0.25	1.8	1.1	29	0.23	0.02	0.36	0.05	0.47	0.09	0.55	0.15	0.63	0.21	0.70	0.28	0.76	0.35	0.82	0.44	0.87	0.52	0.92	0.61	0.97	0.71
17		0.25	1.8	0.8	27	0.27	0.02	0.41	0.06	0.52	0.10	0.61	0.16	0.69	0.23	0.76	0.30	0.83	0.39	0.89	0.47	0.94	0.57	1.00	0.66	1.05	0.77
18		0.6	1.8	1.3	28	0.25	0.02	0.39	0.05	0.49	0.10	0.58	0.16	0.66	0.22	0.73	0.29	0.79	0.37	0.85	0.45	0.91	0.54	0.96	0.64	1.01	0.74
19		0.6	1.8	0.9	26	0.29	0.02	0.44	0.06	0.55	0.11	0.64	0.17	0.72	0.24	0.80	0.32	0.86	0.40	0.92	0.49	0.98	0.59	1.04	0.69	1.09	0.80
20		0.6	1.8	0.6	24	0.33	0.02	0.48	0.06	0.60	0.12	0.70	0.19	0.78	0.26	0.86	0.34	0.93	0.43	0.99	0.53	1.05	0.63	1.11	0.74	1.16	0.85
21		0.6	1.75	0.3	21	0.38	0.03	0.55	0.07	0.67	0.13	0.78	0.21	0.87	0.29	0.95	0.38	1.03	0.48	1.10	0.59	1.16	0.70	1.22	0.82	1.28	0.94
22	Суглинок	0.25	2.0	4.7	26	0.09	0.01	0.17	0.02	0.25	0.05	0.31	0.08	0.37	0.12	0.43	0.17	0.48	0.22	0.53	0.28	0.57	0.34	0.62	0.41	0.66	0.48
23		0.25	1.95	3.7	25	0.12	0.01	0.21	0.03	0.30	0.06	0.37	0.10	0.44	0.15	0.50	0.20	0.55	0.26	0.61	0.32	0.66	0.39	0.70	0.47	0.75	0.55
24		0.25	1.9	3.1	24	0.14	0.01	0.25	0.03	0.34	0.07	0.42	0.11	0.49	0.16	0.55	0.22	0.61	0.29	0.67	0.36	0.73	0.44	0.78	0.52	0.82	0.60
25		0.25	1.8	2.5	23	0.17	0.01	0.29	0.04	0.39	0.08	0.48	0.13	0.55	0.19	0.63	0.25	0.69	0.32	0.75	0.40	0.81	0.49	0.86	0.58	0.92	0.67
26		0.25	1.75	2.2	22	0.18	0.01	0.32	0.04	0.42	0.09	0.52	0.14	0.60	0.20	0.67	0.27	0.74	0.35	0.81	0.43	0.87	0.52	0.92	0.62	0.98	0.72
27		0.25	1.7	1.9	20	0.21	0.01	0.35	0.05	0.47	0.09	0.57	0.15	0.66	0.22	0.74	0.30	0.81	0.38	0.88	0.47	0.95	0.57	1.01	0.67	1.07	0.78

Таблица для определения максимальных изгибающих моментов в буронабивных фундаментах с диаметром ствола 65 см. (продолжение)

Условный номер грунта	Наименов. грунта	I_L	$\gamma^н$ тс/м³	$C^н$ тс/м²	$\varphi^н$ град	Величины Y_0 (м) и $M_{отп.}$ (тсм) при горизонтальной нагрузке Q (тс)																					
						0.2		0.4		0.6		0.8		1.0		1.2		1.4		1.6		1.8		2.0		2.2	
						Y_0	$M_{отп.}$	Y_0	$M_{отп}$	Y_0	$M_{отп.}$	Y_0	$M_{отп.}$	Y_0	$M_{отп.}$	Y_0	$M_{отп}$	Y_0	$M_{отп}$	Y_0	$M_{отп}$	Y_0	$M_{отп.}$	Y_0	$M_{отп}$	Y_0	$M_{отп.}$
28	Суглинок	0.5	2.0	3.9	24	0.11	0.01	0,21	0.03	0.29	0.06	0.36	0,10	0.43	0.14	0.49	0.20	0.55	0.26	0.60	0.32	0.65	0.39	0.70	0.47	0.74	0.54
29		0.5	1.95	3.4	23	0.13	0.01	0,23	0.03	0.32	0.07	0.40	0.11	0.47	0.16	0.54	0.22	0.60	0.28	0.65	0.35	0.71	0.42	0.76	0.51	0.81	0.59
30		0.5	1.9	2.8	22	0.15	0.01	0,27	0.04	0.37	0.07	0.45	0.12	0.53	0.18	0.60	0.24	0.67	0.31	0.73	0.39	0.78	0.47	0.84	0.56	0.89	0.65
31		0.5	1.8	2.3	21	0.18	0.01	0.31	0.04	0.42	0.08	0.51	0.14	0.59	0.20	0.67	0.27	0.74	0.35	0.80	0.43	0.86	0.52	0.92	0.61	0.98	0.72
32		0.5	1.75	1.8	19	0.22	0.02	0.37	0.05	0.49	0.10	0.59	0.16	0.68	0.23	0.76	0.30	0.83	0.39	0.90	0.48	0.97	0.58	1.03	0.69	1.09	0.80
33		0.5	1.7	1.5	17	0.25	0.02	0.41	0.06	0.54	0.11	0.65	0.17	0.75	0.25	0.84	0.33	0.92	0.43	0.99	0.53	1.06	0.64	1.13	0.75	1.19	0.87
34		0.6	1.9	2.5	19	0.21	0.01	0.36	0.05	0.47	0.10	0.57	0.15	0.66	0.22	0.74	0.30	0.81	0.38	0.88	0.47	0.94	0.56	1.00	0.67	1.05	0.77
35		0.6	1.8	2.0	18	0.25	0.02	0.41	0.05	0.53	0.11	0.63	0.17	0.73	0.24	0.81	0.32	0.89	0.41	0.96	0.51	1.02	0.62	1.09	0.73	1.15	0.84
36		0.6	1.75	1.6	16	0.29	0.02	0.46	0.06	0.59	0.12	0.70	0.19	0.80	0.27	0.89	0.36	0.97	0.45	1.05	0.56	1.12	0.67	1.19	0.79	1.25	0.92
37		0.6	1.7	1.4	14	0.32	0.02	0.50	0.07	0.64	0.13	0.76	0.20	0.86	0.29	0.95	0.38	1.05	0.49	1.13	0.60	1.20	0.72	1.27	0.85	1.34	0.98
38		0.6	1.65	1.2	12	0.35	0.02	0.54	0.07	0.69	0.14	0.82	0.22	0.93	0.31	1.03	0.41	1.12	0.52	1.21	0.65	1.29	0.77	1.36	0.91	1.44	1.05
39	Глина	0.25	1.95	8.1	21	0.06	0.00	0.12	0.02	0.18	0.04	0.23	0.06	0.27	0.09	0.32	0.13	0.37	0.17	0.41	0.22	0.45	0.27	0.49	0.33	0.52	0.39
40		0.25	1.9	6.8	20	0.08	0.01	0.14	0.02	0.21	0.04	0.27	0.07	0.32	0.11	0.37	0.15	0.42	0.20	0.47	0.25	0.52	0.31	0.56	0.37	0.60	0.44
41		0.25	1.8	5.4	19	0.09	0.01	0.18	0.02	0.25	0.05	0.33	0.09	0.39	0.13	0.45	0.18	0.51	0.24	0.56	0.30	0.62	0.37	0.67	0.44	0.71	0.52
42		0.25	1.75	4.7	18	0.11	0.01	0.20	0.03	0.29	0.06	0.37	0.10	0.44	0.15	0.50	0.20	0.57	0.27	0.63	0.33	0.68	0.41	0.74	0.49	0.79	0.58
43		0.25	1.7	4.1	16	0.13	0.01	0.24	0.03	0.33	0.07	0.42	0.11	0.50	0.17	0.57	0.23	0.64	0.30	0.70	0.38	0.77	0.46	0.82	0.55	0.88	0.65
44		0.25	1.65	3.6	14	0.15	0.01	0.27	0.04	0.38	0.08	0.47	0.13	0.56	0.19	0.64	0.26	0.72	0.33	0.79	0.42	0.85	0.51	0.92	0.61	0.98	0.72
45		0.5	1.9	5.7	18	0.09	0.01	0.17	0.02	0.25	0.05	0.32	0.08	0.38	0.13	0.44	0.18	0.50	0.23	0.55	0.29	0.60	0.36	0.65	0.43	0.70	0.51
46		0.5	1.8	5.0	17	0.11	0.01	0.20	0.03	0.28	0.06	0.36	0.10	0.43	0.14	0.49	0.20	0.55	0.26	0.61	0.33	0.67	0.40	0.72	0.48	0.77	0.57
47		0.5	1.75	4.3	15	0.12	0.01	0.23	0.03	0.32	0.06	0.40	0.11	0.48	0.16	0.55	0.22	0.62	0.29	0.68	0.36	0.74	0.45	0.80	0.53	0.85	0.63
48		0.5	1.7	3.7	14	0.14	0.01	0.26	0.04	0.37	0.07	0.46	0.12	0.55	0.18	0.63	0.25	0.70	0.33	0.77	0.41	0.84	0.50	0.90	0.60	0.96	0.70
49		0.5	1.65	3.2	11	0.17	0.01	0.31	0.04	0.43	0.09	0.53	0.14	0.63	0.21	0.72	0.29	0.80	0.37	0.88	0.47	0.95	0.57	1.02	0.68	1.09	0.80
50		0.6	1.9	4.5	15	0.15	0.01	0.28	0.04	0.38	0.08	0.48	0.13	0.56	0.19	0.64	0.26	0.71	0.33	0.78	0.41	0.84	0.50	0.90	0.60	0.96	0.70
51		0.6	1.8	4.1	14	0.17	0.01	0.30	0.04	0.42	0.08	0.51	0.14	0.60	0.20	0.69	0.28	0.76	0.36	0.83	0.45	0.90	0.54	0.97	0.64	1.03	0.75
52		0.6	1.75	3.6	12	0.19	0.01	0.34	0.05	0.46	0.09	0.57	0.15	0.67	0.22	0.76	0.30	0.84	0.39	0.92	0.49	0.99	0.59	1.06	0.71	1.12	0.82
53		0.6	1.7	3.3	10	0.21	0.01	0.37	0.05	0.51	0.10	0.62	0.17	0.73	0.24	0.82	0.33	0.91	0.42	0.99	0.53	1.07	0.64	1.14	0.76	1.21	0.89
54		0.6	1,65	2.9	7	0.25	0.02	0.43	0.06	0.57	0.11	0.70	0.19	0.81	0.27	0.92	0.37	1,01	0.47	1.10	0.59	1.19	0.71	1.27	0.84	1.34	0.98

Типовые решения

Инв. № подл. | Подпись и дата

432 пм-Т-25

Изм	Листы	№ докум.	Подпись	Дата

3.407-123 Вып. 1

СФ-355-01

Таблица для определения максимальных изгибающих моментов в буронабивных фундаментах с диаметром ствола 65см. (продолжение)

Условный номер грунта	Наименов грунта	I_L	$\gamma^н$ тс/м³	$C^н$ тс/м²	$\varphi^н$ град	Величины y_0 (м) и $M_{отп}$ (тсм) при горизонтальной нагрузке Q (тс)																					
						2.4		2.6		2.8		3.0		3.2		3.4		3.6		3.8		4.0		4.5		5.0	
						y_0	$M_{отп}$	y_0	$M_{отп}$	y_0	$M_{отп}$	y_0	$M_{отп}$	y_0	$M_{отп}$	y_0	$M_{отп}$	y_0	$M_{отп}$	y_0	$M_{отп}$	y_0	$M_{отп}$	y_0	$M_{отп}$	y_0	$M_{отп}$
1	Песок	—	2.0	0.2	43	0.81	0.65	0.84	0.73	0.87	0.81	0.90	0.90	0.92	0.99	0.95	1.08	0.97	1.17	1.00	1.27	1.02	1.36	1.08	1.62	1.13	1.88
2		—	1.9	0.1	40	0.89	0.71	0.93	0.80	0.96	0.89	0.99	0.99	1.02	1.09	1.05	1.19	1.07	1.29	1.10	1.39	1.13	1.50	1.19	1.78	1.24	2.07
3		—	1.8	—	38	0.96	0.77	1.00	0.86	1.03	0.96	1.06	1.06	1.10	1.17	1.13	1.28	1.16	1.39	1.18	1.50	1.21	1.62	1.28	1.92	1.34	2.23
4		—	2.0	0.3	40	0.86	0.69	0.89	0.77	0.92	0.86	0.95	0.95	0.98	1.05	1.01	1.14	1.04	1.24	1.06	1.35	1.09	1.45	1.15	1.72	1.20	2.06
5		—	1.9	0.2	38	0.92	0.74	0.96	0.83	0.99	0.93	1.03	1.03	1.06	1.13	1.09	1.23	1.11	1.34	1.14	1.45	1.17	1.56	1.23	1.85	1.29	2.16
6		—	1.8	0.1	35	1.02	0.81	1.06	0.91	1.09	1.02	1.13	1.13	1.16	1.24	1.19	1.35	1.23	1.47	1.26	1.59	1.29	1.71	1.36	2.03	1.42	2.37
7		—	2.0	0.6	38	0.88	0.70	0.91	0.79	0.95	0.88	0.98	0.98	1.01	1.07	1.04	1.17	1.06	1.28	1.09	1.38	1.12	1.49	1.18	1.77	1.24	2.07
8		—	1.9	0.4	36	0.95	0.76	0.99	0.86	1.02	0.95	1.06	1.06	1.09	1.16	1.12	1.27	1.15	1.38	1.18	1.49	1.21	1.61	1.27	1.91	1.34	2.23
9		—	1.8	0.2	32	1.07	0.86	1.12	0.97	1.15	1.08	1.19	1.19	1.23	1.31	1.26	1.43	1.30	1.56	1.33	1.69	1.36	1.82	1.44	2.16	1.51	2.51
10		—	1.8	—	28	1.18	0.95	1.23	1.06	1.27	1.19	1.31	1.31	1.35	1.44	1.39	1.57	1.43	1.71	1.46	1.85	1.50	2.00	1.58	2.37	1.66	2.76
11		—	1.9	0.8	36	0.92	0.74	0.96	0.83	1.00	0.93	1.03	1.03	1.06	1.13	1.09	1.24	1.12	1.35	1.15	1.46	1.18	1.57	1.25	1.87	1.31	2.18
12		—	1.9	0.6	34	0.98	0.78	1.02	0.88	1.05	0.98	1.09	1.09	1.12	1.20	1.15	1.31	1.19	1.42	1.22	1.54	1.25	1.66	1.32	1.97	1.38	2.30
13		—	1.8	0.4	30	1.10	0.88	1.15	0.99	1.19	1.11	1.23	1.23	1.26	1.35	1.30	1.47	1.34	1.60	1.37	1.74	1.40	1.87	1.46	2.22	1.56	2.59
14		—	1.8	0.2	26	1.21	0.97	1.26	1.09	1.30	1.22	1.35	1.35	1.39	1.48	1.43	1.62	1.47	1.76	1.51	1.91	1.54	2.06	1.63	2.44	1.71	2.85
15	Супесь	0.25	1.8	1.5	30	0.95	0.76	0.99	0.86	1.03	0.96	1.07	1.07	1.10	1.18	1.14	1.29	1.17	1.41	1.21	1.53	1.24	1.65	1.32	1.98	1.39	2.32
16		0.25	1.8	1.1	29	1.01	0.81	0.10	0.92	1.10	1.02	1.14	1.14	1.18	1.25	1.21	1.37	1.25	1.50	1.28	1.63	1.32	1.76	1.40	2.09	1.47	2.45
17		0.25	1.8	0.8	27	1.09	0.88	1.14	0.99	1.18	1.10	1.22	1.22	1.26	1.35	1.30	1.48	1.34	1.61	1.38	1.74	1.41	1.88	1.50	2.24	1.58	2.63
18		0.6	1.8	1.3	28	1.05	0.84	1.10	0.95	1.14	1.06	1.18	1.18	1.22	1.30	1.26	1.43	1.29	1.55	1.33	1.68	1.36	1.82	1.45	2.17	1.52	2.54
19		0.6	1.8	0.9	26	1.14	0.91	1.18	1.02	1.23	1.14	1.27	1.27	1.31	1.40	1.35	1.53	1.39	1.67	1.43	1.81	1.46	1.95	1.55	2.32	1.63	2.71
20		0.6	1.8	0.6	24	1.21	0.97	1.26	1.09	1.31	1.22	1.35	1.35	1.40	1.49	1.44	1.63	1.48	1.77	1.52	1.92	1.56	2.07	1.65	2.47	1.73	2.88
21		0.6	1.75	0.3	21	1.34	1.07	1.39	1.21	1.44	1.35	1.49	1.49	1.54	1.64	1.58	1.79	1.63	1.95	1.67	2.11	1.71	2.28	1.81	2.71	1.90	3.17
22	Суглинок	0.25	2.0	4.7	26	0.70	0.56	0.74	0.64	0.77	0.72	0.81	0.81	0.84	0.84	0.88	0.99	0.91	1.09	0.94	1.19	0.97	1.29	1.04	1.57	1.11	1.86
23		0.25	1.95	3.7	25	0.79	0.63	0.83	0.72	0.87	0.82	0.91	0.91	0.95	1.01	0.99	1.12	1.02	1.23	1.06	1.34	1.09	1.45	1.17	1.75	1.24	2.07
24		0.25	1.9	3.1	24	0.87	0.70	0.91	0.79	0.96	0.89	1.00	1.00	1.04	1.11	1.07	1.22	1.11	1.33	1.15	1.45	1.18	1.57	1.26	1.90	1.34	2.24
25		0.25	1.8	2.5	23	0.97	0.77	1.01	0.88	1.06	0.99	1.10	1.10	1.14	1.22	1.18	1.34	1.22	1.47	1.26	1.60	1.30	1.73	1.39	2.08	1.47	2.45
26		0.25	1.75	2.2	22	1.03	0.82	1.08	0.93	1.13	1.05	1.17	1.17	1.22	1.30	1.26	1.42	1.30	1.56	1.34	1.69	1.38	1.84	1.47	2.20	1.55	2.59
27		0.25	1.7	1.9	20	1.12	0.90	1.17	1.02	1.22	1.14	1.27	1.27	1.32	1.41	1.36	1.55	1.41	1.69	1.45	1.84	1.49	1.99	1.59	2.38	1.68	2.80

3.407-123

Таблица для определения максимальных изгибающих моментов в буронабивных фундаментах с диаметром ствола 65 см. (продолжение)

Условный номер грунта	Наименов. грунта	I_L	$\gamma^н$ тс/м³	$C^н$ тс/м²	$\varphi^н$ град	Величины y_0 (м) и $M_{отп.}$ (тсм) при горизонтальной нагрузке Q (тс)																			
						5.5		6.0		6.5		7.0		7.5		8.0		8.5		9.0		9.5		10.0	
						y_0	$M_{отп}$	y_0	$M_{отп}$	y_0	$M_{отп}$	y_0	$M_{отп}$	y_0	$M_{отп}$	y_0	$M_{отп}$	y_0	$M_{отп}$	y_0	$M_{отп}$	y_0	$M_{отп}$	y_0	$M_{отп}$
28	Суглинок	0.5	2.0	3.9	24	1.31	2.39	1.37	2.74	1.44	3.11	1.50	3.49	1.56	3.89	1.61	4.30	1.67	4.72	1.72	5.15	1.77	5.60	1.82	6.06
29		0.5	1.95	3.4	23	1.40	2.56	1.47	2.93	1.53	3.32	1.60	3.73	1.66	4.15	1.72	4.58	1.77	5.03	1.83	5.49	1.88	5.96	1.93	6.45
30		0.5	1.9	2.8	22	1.51	2.77	1.58	3.17	1.65	3.58	1.72	4.01	1.79	4.46	1.85	4.93	1.91	5.40	1.97	5.89	2.02	6.40	2.08	6.92
31		0.5	1.8	2.3	21	1.64	3.00	1.72	3.43	1.79	3.88	1.86	4.34	1.93	4.82	2.00	5.32	2.06	5.83	2.12	6.36	2.18	6.90	2.24	7.46
32		0.5	1.75	1.9	19	1.80	3.30	1.88	3.77	1.95	4.25	2.04	4.76	2.11	5.28	2.18	5.82	2.25	6.38	2.32	6.95	2.38	7.54	2.44	8.14
33		0.5	1.7	1.5	17	1.95	3.57	2.04	4.07	2.12	4.60	2.20	5.14	2.28	5.70	2.36	6.28	2.43	6.88	2.50	7.50	2.57	8.13	2.63	8.78
34		0.6	1.9	2.5	19	1.74	3.19	1.82	3.64	1.90	4.11	1.97	4.60	2.04	5.11	2.11	5.63	2.18	6.17	2.24	6.72	2.30	7.29	2.36	7.87
35		0.6	1.8	2.0	18	1.87	3.43	1.96	3.91	2.04	4.42	2.12	4.94	2.19	5.48	2.26	6.03	2.33	6.61	2.40	7.20	2.47	7.80	2.53	8.43
36		0.6	1.75	1.5	16	2.02	3.71	2.11	4.23	2.20	4.77	2.28	5.33	2.36	5.91	2.44	6.51	2.51	7.12	2.59	7.76	2.66	8.41	2.72	9.08
37		0.6	1.7	1.4	14	2.16	3.96	2.26	4.51	2.35	5.09	2.44	5.69	2.52	6.31	2.60	6.95	2.68	7.60	2.76	8.28	2.83	8.98	2.91	9.69
38		0.6	1.65	1.2	12	2.31	4.23	2.41	4.82	2.51	5.44	2.60	6.08	2.70	6.74	2.78	7.42	2.87	8.12	2.95	8.85	3.03	9.59	3.10	10.3
39	Глина	0.25	1.95	8.1	21	1.02	1.87	1.08	2.16	1.14	2.47	1.20	2.79	1.25	3.12	1.30	3.47	1.35	3.83	1.40	4.21	1.45	4.59	1.50	4.99
40		0.25	1.9	6.8	20	1.15	2.10	1.21	2.43	1.28	2.77	1.34	3.12	1.40	3.49	1.45	3.88	1.51	4.27	1.56	4.69	1.61	5.11	1.66	5.54
41		0.25	1.8	5.4	19	1.32	2.42	1.39	2.78	1.46	3.17	1.53	3.57	1.59	3.99	1.66	4.42	1.72	4.86	1.78	5.32	1.83	5.80	1.89	6.29
42		0.25	1.75	4.7	18	1.43	2.63	1.51	3.02	1.59	3.44	1.66	3.87	1.73	4.31	1.79	4.78	1.86	5.26	1.92	5.75	1.98	6.26	2.04	6.78
43		0.25	1.7	4.1	16	1.58	2.90	1.67	3.33	1.75	3.78	1.82	4.25	1.90	4.74	1.97	5.25	2.04	5.77	2.10	6.31	2.17	6.87	2.23	7.44
44		0.25	1.65	3.6	14	1.74	3.18	1.83	3.65	1.91	4.14	2.00	4.65	2.07	5.19	2.15	5.74	2.23	6.30	2.30	6.89	2.37	7.49	2.43	8.11
45		0.5	1.9	5.7	18	1.30	2.38	1.37	2.74	1.44	3.11	1.50	3.51	1.57	3.92	1.63	4.35	1.69	4.79	1.75	5.24	1.80	5.71	1.86	6.19
46		0.5	1.8	5.0	17	1.42	2.60	1.49	2.99	1.57	3.40	1.64	3.83	1.71	4.27	1.77	4.73	1.84	5.21	1.90	5.70	1.96	6.20	2.02	6.72
47		0.5	1.75	4.3	16	1.54	2.83	1.63	3.25	1.70	3.69	1.78	4.15	1.85	4.63	1.92	5.12	1.99	5.64	2.05	6.16	2.12	6.71	2.18	7.26
48		0.5	1.7	3.7	14	1.70	3.12	1.79	3.59	1.88	4.07	1.96	4.57	2.04	5.09	2.11	5.64	2.19	6.20	2.26	6.77	2.33	7.36	2.39	7.97
49		0.5	1.65	3.2	11	1.91	3.50	2.01	4.01	2.10	4.55	2.19	5.11	2.28	5.69	2.36	6.29	2.44	6.92	2.52	7.56	2.59	8.22	2.67	8.89
50		0.6	1.9	4.5	15	1.67	3.06	1.75	3.51	1.83	3.97	1.91	4.46	1.99	4.97	2.06	5.49	2.13	6.03	2.19	6.58	2.26	7.15	2.32	7.74
51		0.6	1.8	4.1	14	1.78	3.26	1.87	3.73	1.95	4.23	2.03	4.75	2.11	5.28	2.19	5.83	2.26	6.41	2.33	7.00	2.40	7.60	2.47	8.22
52		0.6	1.75	3.6	12	1.93	3.54	2.02	4.05	2.12	4.58	2.20	5.14	2.29	5.72	2.37	6.32	2.45	6.93	2.52	7.57	2.60	8.22	2.67	8.89
53		0.6	1.7	3.3	10	2.07	3.79	2.17	4.34	2.27	4.91	2.36	5.51	2.45	6.13	2.54	6.77	2.62	7.43	2.70	8.11	2.78	8.81	2.86	9.53
54		0.6	1.65	2.9	7	2.28	4.18	2.39	4.79	2.50	5.42	2.60	6.08	2.70	6.76	2.80	7.46	2.89	8.19	2.98	8.94	3.07	9.71	3.10	10.03

Типовые решения

Инв. № подл. | Подпись и дата | 94 ЗГМ-I-27

Изм	Лист	№ докум.	Подпись	Дата	3.407-123	Вып. 1	Лист 25

Таблица для определения максимальных изгибающих моментов в буронабивных фундаментах с диаметром ствола 65см (продолжение)

Условный номер грунта	Наименов. грунта	I_L	$\gamma^н$ тс/м³	$C^н$ тс/м²	φ град	Величины y_0(м) и $M_{отп.}$ (тсм) при горизонтальной нагрузке Q (тс)																			
						5.5		6.0		6.5		7.0		7.5		8.0		8.5		9.0		9.5		10.0	
						y_0	$M_{отп.}$	y_0	$M_{отп.}$	y_0	$M_{отп.}$	y_0	$M_{отп.}$	y_0	$M_{отп.}$	y_0	$M_{отп.}$	y_0	$M_{отп.}$	y_0	$M_{отп.}$	y_0	$M_{отп.}$	y_0	$M_{отп.}$
1	Песок	—	2.0	0.2	43	1.19	2.16	1.23	2.45	1.27	2.75	1.31	3.06	1.35	3.38	1.39	3.71	1.43	4.05	1.47	4.40	1.50	4.75	1.54	5.12
2		—	1.9	0.1	40	1.30	2.38	1.35	2.70	1.40	3.03	1.45	3.37	1.49	3.72	1.53	4.09	1.57	4.46	1.61	4.84	1.65	5.23	1.69	5.63
3		—	1.8	—	38	1.40	2.56	1.45	2.91	1.51	3.26	1.56	3.63	1.60	4.01	1.65	4.40	1.69	4.80	1.74	5.21	1.78	5.63	1.82	6.06
4		—	2.0	0.3	40	1.26	2.30	1.31	2.64	1.35	2.93	1.40	3.27	1.44	3.61	1.49	3.96	1.53	4.32	1.57	4.70	1.60	5.08	1.64	5.46
5		—	1.9	0.2	38	1.35	2.48	1.40	2.81	1.46	3.15	1.51	3.51	1.55	3.88	1.60	4.26	1.64	4.65	1.68	5.04	1.72	5.45	1.76	5.87
6		—	1.8	0.1	35	1.49	2.72	1.54	3.09	1.60	3.47	1.65	3.86	1.71	4.26	1.76	4.68	1.80	5.11	1.85	5.55	1.89	6.00	1.94	6.45
7		—	2.0	0.6	38	1.29	2.37	1.35	2.69	1.40	3.03	1.45	3.37	1.49	3.73	1.54	4.09	1.58	4.47	1.62	4.85	1.66	5.25	1.69	5.65
8		—	1.9	0.4	36	1.40	2.56	1.45	2.91	1.51	3.27	1.56	3.64	1.61	4.02	1.65	4.41	1.70	4.82	1.74	5.23	1.79	5.65	1.83	6.09
9		—	1.8	0.2	32	1.58	2.89	1.64	3.28	1.70	3.68	1.76	4.10	1.81	4.53	1.87	4.97	1.92	5.43	1.97	5.90	2.01	6.38	2.06	6.87
10		—	1.8	—	28	1.73	3.18	1.80	3.60	1.87	4.05	1.93	4.51	1.99	4.98	2.05	5.47	2.11	5.97	2.16	6.49	2.22	7.04	2.27	7.55
11		—	1.9	0.8	36	1.37	2.51	1.43	2.85	1.48	3.20	1.53	3.57	1.58	3.95	1.63	4.34	1.67	4.74	1.71	5.14	1.76	5.56	1.80	5.99
12		—	1.9	0.6	34	1.44	2.65	1.50	3.01	1.56	3.38	1.61	3.76	1.66	4.16	1.71	4.57	1.76	4.99	1.81	5.42	1.85	5.86	1.90	6.32
13		—	1.8	0.4	30	1.63	2.98	1.69	3.39	1.76	3.80	1.82	4.24	1.87	4.69	1.93	5.15	1.98	5.62	2.04	6.11	2.09	6.60	2.13	7.11
14		—	1.8	0.2	26	1.79	3.28	1.86	3.72	1.93	4.18	2.00	4.66	2.06	5.15	2.12	5.65	2.18	6.18	2.24	6.71	2.29	7.26	2.35	7.82
15	Супесь	0.25	1.8	1.5	30	1.46	2.67	1.52	3.05	1.59	3.43	1.64	3.84	1.70	4.25	1.76	4.68	1.81	5.12	1.86	5.58	1.91	6.04	1.96	6.52
16		0.25	1.8	1.1	29	1.54	2.83	1.61	3.22	1.67	3.62	1.73	4.04	1.79	4.48	1.85	4.93	1.90	5.39	1.95	5.86	2.01	6.35	2.05	6.85
17		0.25	1.8	0.8	27	1.65	3.02	1.72	3.44	1.79	3.87	1.85	4.32	1.91	4.78	1.97	5.26	2.03	5.75	2.08	6.25	2.14	6.77	2.19	7.30
18		0.6	1.8	1.3	28	1.60	2.92	1.66	3.33	1.73	3.75	1.79	4.18	1.85	4.63	1.91	5.09	1.97	5.57	2.02	6.06	2.07	6.56	2.12	7.07
19		0.6	1.8	0.9	26	1.70	3.13	1.78	3.55	1.85	4.00	1.91	4.46	1.98	4.94	2.04	5.43	2.10	5.94	2.15	6.45	2.21	6.99	2.26	7.53
20		0.6	1.8	0.6	24	1.81	3.32	1.89	3.77	1.96	4.24	2.03	4.73	2.10	5.24	2.16	5.76	2.22	6.29	2.28	6.84	2.34	7.40	2.39	7.98
21		0.6	1.75	0.3	21	1.99	3.64	2.07	4.14	2.15	4.66	2.22	5.19	2.30	5.74	2.37	6.31	2.43	6.90	2.50	7.50	2.56	8.11	2.62	8.74
22	Суглинок	0.25	2.0	4.7	26	1.18	2.16	1.24	2.48	1.30	2.82	1.36	3.17	1.41	3.53	1.46	3.91	1.52	4.29	1.56	4.69	1.61	5.10	1.66	5.53
23		0.25	1.95	3.7	25	1.31	2.40	1.38	2.75	1.44	3.12	1.50	3.50	1.56	3.90	1.61	4.30	1.67	4.73	1.72	5.16	1.77	5.61	1.82	6.07
24		0.25	1.9	3.1	24	1.42	2.59	1.48	2.97	1.55	3.36	1.62	3.77	1.68	4.19	1.74	4.63	1.79	5.08	1.85	5.54	1.90	6.01	1.95	6.50
25		0.25	1.8	2.5	23	1.55	2.84	1.62	3.24	1.69	3.66	1.76	4.10	1.82	4.56	1.89	5.03	1.95	5.52	2.01	6.01	2.06	6.53	2.12	7.05
26		0.25	1.75	2.2	22	1.64	3.00	1.71	3.43	1.79	3.87	1.86	4.33	1.93	4.81	1.99	5.31	2.05	5.82	2.11	6.34	2.17	6.88	2.23	7.43
27		0.25	1.7	1.9	20	1.77	3.24	1.85	3.70	1.93	4.18	2.01	4.68	2.08	5.19	2.15	5.72	2.21	6.27	2.28	6.84	2.34	7.41	2.40	8.01

Таблица для определения максимальных изгибающих моментов в буронабивных фундаментах с диаметрим ствола 65 см. (продолжение)

Условный номер грунта	Наименов. грунта	I_L	$\gamma^н$ тс/м³	$C^н$ тс/м²	$\varphi^н$ град	Величины y_0 (м) и Мотп. (тсм) при горизонтальной нагрузке Q (тс)																					
						2.4		2.6		2.8		3.0		3.2		3.4		3.6		3.8		4.0		4.5		5.0	
						y_0	Мотп.	y_0	Мотп.	y_0	Мотп.	y_0	Мотп.	y_0	Мотп.	y_0	Мотп.	y_0	Мотп.	y_0	Мотп.	y_0	Мотп.	y_0	Мотп.	y_0	Мотп.
28	Суглинок	0.5	2.0	3.9	24	0.79	0.63	0.83	0.72	0.87	0.81	0.91	0.91	0.94	1.01	0.98	1.11	1.01	1.22	1.05	1.33	1.08	1.44	1.16	1.74	1.24	2.06
29		0.5	1.95	3.4	23	0.85	0.68	0.90	0.78	0.94	0.88	0.98	0.98	1.02	1.09	1.06	1.20	1.09	1.31	1.13	1.43	1.16	1.55	1.25	1.87	1.32	2.21
30		0.5	1.9	2.8	22	0.93	0.75	0.98	0.85	1.03	0.96	1.07	1.07	1.11	1.18	1.15	1.30	1.19	1.43	1.23	1.55	1.26	1.68	1.35	2.03	1.43	2.39
31		0.5	1.8	2.3	21	1.03	0.82	1.08	0.93	1.12	1.05	1.17	1.17	1.21	1.29	1.26	1.42	1.30	1.56	1.34	1.69	1.38	1.84	1.47	2.20	1.56	2.59
32		0.5	1.75	1.8	19	1.14	0.92	1.20	1.04	1.25	1.17	1.30	1.30	1.35	1.43	1.39	1.58	1.43	1.72	1.48	1.87	1.52	2.03	1.62	2.43	1.71	2.85
33		0.5	1.7	1.5	17	1.25	1.00	1.30	1.13	1.36	1.27	1.41	1.41	1.46	1.56	1.51	1.71	1.56	1.87	1.60	2.03	1.65	2.20	1.75	2.63	1.85	3.09
34		0.6	1.9	2.5	19	1.11	0.89	1.16	1.00	1.21	1.13	1.26	1.26	1.30	1.39	1.35	1.52	1.39	1.67	1.43	1.81	1.47	1.96	1.57	2.35	1.66	2.76
35		0.6	1.8	2.0	18	1.20	0.96	1.26	1.09	1.31	1.22	1.36	1.36	1.41	1.50	1.45	1.65	1.50	1.80	1.54	1.95	1.59	2.11	1.69	2.53	1.78	2.97
36		0.6	1.75	1.6	16	1.31	1.05	1.37	1.19	1.42	1.33	1.48	1.48	1.53	1.63	1.58	1.79	1.63	1.95	1.67	2.12	1.72	2.29	1.83	2.74	1.93	3.21
37		0.6	1.7	1.4	14	1.40	1.12	1.46	1.27	1.52	1.42	1.58	1.58	1.63	1.74	1.69	1.91	1.74	2.09	1.79	2.26	1.84	2.45	1.95	2.92	2.06	3.43
38		0.6	1.65	1.2	12	1.50	1.20	1.57	1.36	1.63	1.52	1.69	1.69	1.75	1.87	1.81	2.03	1.86	2.83	1.91	2.42	1.96	2.62	2.09	3.13	2.20	3.67
39	Глина	0.25	1.95	8.1	21	1.56	1.45	0.60	0.52	0.63	0.59	0.66	0.66	0.70	0.74	0.73	0.83	0.76	0.91	0.79	1.00	0.82	1.09	0.89	1.33	0.96	1.59
40		0.25	1.9	6.8	20	0.54	0.52	0.58	0.59	0.72	0.67	0.76	0.76	0.79	0.85	0.83	0.94	0.86	1.03	0.90	1.13	0.93	1.24	1.00	1.51	1.08	1.80
41		0.25	1.8	5.4	19	0.76	0.61	0.80	0.70	0.85	0.79	0.89	0.89	0.93	0.99	0.97	1.09	1.00	1.20	1.04	1.32	1.08	1.43	1.16	1.74	1.24	2.07
42		0.25	1.75	4.7	18	0.84	0.67	0.88	0.77	0.93	0.87	0.97	0.97	1.02	1.08	1.06	1.20	1.10	1.32	1.14	1.44	1.18	1.57	1.27	1.90	1.35	2.25
43		0.25	1.7	4.1	16	0.93	0.75	0.99	0.85	1.04	0.97	1.08	1.08	1.13	1.21	1.18	1.33	1.22	1.46	1.26	1.60	1.30	1.74	1.40	2.10	1.49	2.49
44		0.25	1.65	3.6	14	1.04	0.83	1.09	0.95	1.15	1.07	1.20	1.20	1.25	1.33	1.30	1.47	1.34	1.61	1.39	1.76	1.43	1.91	1.54	2.31	1.64	2.73
45		0.5	1.9	5.7	18	0.74	0.59	0.79	0.68	0.83	0.77	0.87	0.87	0.91	0.97	0.95	1.07	0.98	1.18	1.02	1.29	1.06	1.41	1.14	1.71	1.22	2.03
46		0.5	1.8	5.0	17	0.82	0.66	0.87	0.75	0.91	0.85	0.96	0.96	1.00	1.07	1.04	1.18	1.08	1.30	1.12	1.42	1.16	1.54	1.25	1.87	1.33	2.23
47		0.5	1.75	4.3	16	0.91	0.73	0.96	0.83	1.01	0.94	1.05	1.05	1.10	1.17	1.14	1.80	1.19	1.42	1.23	1.55	1.27	1.69	1.36	2.05	1.46	2.43
48		0.5	1.7	3.7	14	1.02	0.81	1.07	0.93	1.12	1.05	1.17	1.17	1.22	1.30	1.27	1.44	1.32	1.58	1.36	1.73	1.41	1.88	1.51	2.27	1.61	2.68
49		0.5	1.65	3.2	11	1.15	0.92	1.21	1.05	1.27	1.18	1.32	1.32	1.38	1.47	1.43	1.62	1.48	1.78	1.53	1.94	1.58	2.11	1.70	2.54	1.81	3.01
50		0.6	1.9	4.5	15	1.0[illegible]	0.81	1.07	0.92	1.12	1.04	1.16	1.16	1.21	1.29	1.26	1.43	1.30	1.56	1.34	1.70	1.39	1.85	1.49	2.23	1.58	2.63
51		0.6	1.8	4.1	14	1.08	0.87	1.14	0.99	1.19	1.11	1.25	1.25	1.29	1.38	1.34	1.52	1.39	1.67	1.44	1.82	1.48	1.97	1.58	2.38	1.68	2.81
52		0.6	1.75	3.6	12	1.15	0.95	1.25	1.08	1.30	1.22	1.36	1.36	1.41	1.51	1.46	1.66	1.51	1.82	1.56	1.98	1.61	2.14	1.72	2.58	1.83	3.05
53		0.6	1.7	3.3	10	1.28	1.02	1.34	1.16	1.40	1.31	1.46	1.46	1.52	1.62	1.57	1.78	1.63	1.95	1.68	2.12	1.73	2.30	1.85	2.77	1.96	3.27
54		0.6	1.65	2.9	7	1.42	1.13	1.48	1.29	1.55	1.45	1.62	1.62	1.68	1.79	1.74	1.97	1.80	2.16	1.85	2.35	1.91	2.54	2.04	3.06	2.16	3.61

Типовые решения

Инв. № подл. | Подпись и дата | 1432 тм I-29

Изм	Лист	N докум.	Подпись	Дата	3.407-123	Вып. 1	Лист 27

СФ-355-01

3.407-123

Типовые решения

Таблица для определения максимальных изгибающих моментов в буронабивных фундаментах с диаметром ствола 56 см.

Условный номер грунта	Наименов. грунта	I_L	$\gamma^н$ тс/м³	$C^н$ тс/м²	$\varphi^н$ град.	Величины Y_0 (м) и $M_{отп.}$ (тс·м) при горизонтальной нагрузке Q (тс)																					
						0.2		0.4		0.6		0.8		1.0		1.2		1.4		1.6		1.8		2.0		2.2	
						Y_0	$M_{отп.}$	Y_0	$M_{отп.}$	Y_0	$M_{отп.}$	Y_0	$M_{отп.}$	Y_0	$M_{отп.}$	Y_0	$M_{отп.}$	Y_0	$M_{отп.}$	Y_0	$M_{отп.}$	Y_0	$M_{отп.}$	Y_0	$M_{отп.}$	Y_0	$M_{отп.}$
1	Песок	—	2.0	0.2	43	0.26	0.02	0.37	0.05	0.45	0.09	0.51	0.14	0.57	0.19	0.62	0.25	0.67	0.31	0.71	0.38	0.75	0.45	0.79	0.52	0.82	0.60
2		—	1.9	0.1	40	0.29	0.02	0.41	0.05	0.49	0.10	0.57	0.15	0.63	0.21	0.69	0.27	0.74	0.34	0.78	0.42	0.83	0.50	0.87	0.58	0.91	0.66
3		—	1.8	—	38	0.32	0.02	0.44	0.06	0.54	0.11	0.61	0.16	0.68	0.23	0.74	0.30	0.79	0.37	0.84	0.45	0.89	0.53	0.93	0.62	0.98	0.72
4		—	2.0	0.3	40	0.27	0.02	0.39	0.05	0.47	0.09	0.54	0.14	0.60	0.20	0.66	0.26	0.71	0.33	0.75	0.40	0.80	0.48	0.83	0.56	0.87	0.64
5		—	1.9	0.2	38	0.30	0.02	0.42	0.06	0.51	0.10	0.58	0.16	0.65	0.22	0.71	0.28	0.76	0.36	0.81	0.43	0.86	0.51	0.90	0.60	0.94	0.69
6		—	1.8	0.1	35	0.33	0.02	0.46	0.06	0.56	0.11	0.65	0.18	0.72	0.24	0.78	0.31	0.84	0.39	0.89	0.48	0.94	0.57	0.99	0.66	1.03	0.76
7		—	2.0	0.6	38	0.27	0.02	0.38	0.05	0.47	0.10	0.55	0.15	0.61	0.20	0.67	0.27	0.72	0.34	0.77	0.41	0.81	0.49	0.85	0.57	0.89	0.66
8		—	1.9	0.4	36	0.30	0.02	0.42	0.06	0.52	0.10	0.60	0.16	0.66	0.22	0.73	0.29	0.78	0.36	0.83	0.44	0.88	0.53	0.92	0.62	0.97	0.71
9		—	1.8	0.2	32	0.34	0.02	0.48	0.06	0.59	0.12	0.68	0.18	0.75	0.25	0.82	0.33	0.88	0.41	0.94	0.50	0.99	0.60	1.05	0.70	1.09	0.80
10		—	1.8	—	28	0.39	0.03	0.54	0.07	0.65	0.13	0.75	0.20	0.83	0.28	0.91	0.36	0.98	0.46	1.04	0.55	1.10	0.66	1.15	0.77	1.20	0.88
11		—	1.9	0.8	36	0.27	0.02	0.40	0.05	0.49	0.10	0.57	0.15	0.64	0.21	0.70	0.28	0.75	0.35	0.81	0.43	0.85	0.51	0.90	0.60	0.94	0.69
12		—	1.9	0.6	34	0.29	0.02	0.43	0.06	0.53	0.11	0.61	0.16	0.68	0.23	0.74	0.30	0.80	0.37	0.85	0.46	0.90	0.54	0.95	0.63	0.99	0.73
13		—	1.8	0.4	30	0.34	0.02	0.49	0.07	0.60	0.12	0.69	0.18	0.77	0.26	0.84	0.34	0.91	0.42	0.97	0.51	1.02	0.61	1.07	0.72	1.12	0.82
14		—	1.8	0.2	26	0.38	0.03	0.54	0.07	0.66	0.13	0.76	0.20	0.85	0.28	0.93	0.37	1.00	0.47	1.06	0.57	1.12	0.67	1.18	0.79	1.24	0.91
15	Супесь	0.25	1.8	1.5	30	0.22	0.02	0.35	0.05	0.46	0.09	0.55	0.15	0.62	0.21	0.69	0.28	0.75	0.35	0.81	0.43	0.87	0.52	0.92	0.61	0.97	0.71
16		0.25	1.8	1.1	29	0.26	0.02	0.40	0.05	0.51	0.10	0.60	0.16	0.68	0.23	0.75	0.30	0.81	0.38	0.88	0.47	0.93	0.56	0.98	0.66	1.03	0.76
17		0.25	1.8	0.8	27	0.29	0.02	0.45	0.06	0.56	0.11	0.66	0.18	0.74	0.25	0.82	0.33	0.89	0.41	0.95	0.51	1.01	0.60	1.06	0.71	1.12	0.82
18		0.6	1.8	1.3	28	0.27	0.02	0.42	0.06	0.53	0.11	0.63	0.17	0.71	0.24	0.78	0.31	0.85	0.40	0.91	0.49	0.97	0.58	1.02	0.68	1.07	0.79
19		0.6	1.8	0.9	26	0.32	0.02	0.47	0.06	0.59	0.12	0.69	0.18	0.78	0.26	0.85	0.34	0.92	0.43	0.99	0.53	1.05	0.63	1.10	0.74	1.16	0.85
20		0.6	1.8	0.6	24	0.35	0.02	0.52	0.07	0.64	0.13	0.75	0.20	0.84	0.28	0.92	0.37	0.99	0.46	1.06	0.56	1.12	0.67	1.18	0.79	1.24	0.91
21		0.6	1.75	0.3	21	0.41	0.03	0.59	0.08	0.72	0.14	0.83	0.22	0.93	0.31	1.02	0.41	1.10	0.51	1.17	0.63	1.24	0.74	1.31	0.87	1.37	1.00
22	Суглинок	0.25	2.0	4.7	26	0.11	0.01	0.20	0.03	0.28	0.06	0.35	0.09	0.41	0.14	0.47	0.19	0.53	0.25	0.58	0.31	0.63	0.38	0.67	0.45	0.72	0.53
23		0.25	1.95	3.7	25	0.13	0.01	0.24	0.03	0.33	0.07	0.41	0.11	0.48	0.16	0.55	0.22	0.61	0.28	0.66	0.35	0.72	0.43	0.77	0.51	0.81	0.60
24		0.25	1.9	3.1	24	0.16	0.01	0.27	0.04	0.37	0.08	0.46	0.12	0.54	0.18	0.61	0.24	0.67	0.31	0.73	0.39	0.79	0.47	0.84	0.56	0.89	0.65
25		0.25	1.8	2.5	23	0.19	0.01	0.32	0.04	0.43	0.09	0.52	0.14	0.61	0.20	0.68	0.27	0.75	0.35	0.82	0.44	0.88	0.53	0.94	0.62	0.99	0.73
26		0.25	1.75	2.2	22	0.21	0.01	0.35	0.05	0.47	0.09	0.57	0.15	0.65	0.22	0.73	0.29	0.81	0.38	0.87	0.47	0.94	0.56	1.00	0.67	1.06	0.77
27		0.25	1.7	1.9	20	0.23	0.02	0.39	0.05	0.52	0.10	0.63	0.17	0.72	0.24	0.81	0.32	0.88	0.41	0.96	0.51	1.02	0.61	1.09	0.73	1.15	0.84

Инв. № подл. | Подпись и дата | 9432тм-Т-30

3.407-123

Таблица для определения максимальных изгибающих моментов в буронабивных фундаментах с диаметром ствола 56 см (продолжение)

Условный номер грунта	Наименование грунта	I_L	$\gamma^н$ тс/м³	$C^н$ тс/м²	$\varphi^н$ град.	Величины Y_0 (м) и $M_{отп.}$ (тсм) при горизонтальной нагрузке Q (тс)																					
						0.2		0.4		0.6		0.8		1.0		1.2		1.4		1.6		1.8		2.0		2.2	
						Y_0	$M_{отп.}$	Y_0	$M_{отп}$	Y_0	$M_{отп.}$	Y_0	$M_{отп.}$	Y_0	$M_{отп.}$	Y_0	$M_{отп.}$	Y_0	$M_{отп.}$	Y_0	$M_{отп.}$	Y_0	$M_{отп.}$	Y_0	$M_{отп.}$	Y_0	$M_{отп.}$
28	Суглинок	0.5	2.0	3.9	24	0.13	0.01	0.23	0.03	0.32	0.07	0.40	0.11	0.47	0.16	0.54	0.22	0.60	0.28	0.66	0.35	0.71	0.43	0.76	0.51	0.81	0.59
29		0.5	1.95	3.4	23	0.15	0.01	0.26	0.04	0.36	0.07	0.44	0.12	0.52	0.17	0.59	0.24	0.65	0.31	0.71	0.38	0.77	0.46	0.82	0.55	0.87	0.64
30		0.5	1.9	2.8	22	0.17	0.01	0.30	0.04	0.41	0.08	0.50	0.13	0.58	0.19	0.66	0.26	0.72	0.34	0.79	0.42	0.85	0.51	0.91	0.60	0.96	0.70
31		0.5	1.8	2.3	21	0.20	0.01	0.35	0.05	0.46	0.09	0.56	0.15	0.65	0.22	0.73	0.29	0.80	0.38	0.87	0.47	0.94	0.56	1.00	0.66	1.05	0.77
32		0.5	1.75	1.8	19	0.25	0.02	0.41	0.05	0.53	0.11	0.64	0.17	0.74	0.25	0.83	0.33	0.90	0.42	0.98	0.52	1.05	0.63	1.11	0.74	1.17	0.86
33		0.5	1.7	1.5	17	0.28	0.02	0.46	0.06	0.59	0.12	0.71	0.19	0.81	0.27	0.91	0.36	0.99	0.46	1.07	0.57	1.14	0.69	1.21	0.81	1.29	0.94
34		0.6	1.9	2.5	19	0.24	0.02	0.40	0.05	0.52	0.10	0.62	0.17	0.72	0.24	0.80	0.32	0.88	0.41	0.95	0.51	1.01	0.61	1.08	0.72	1.14	0.83
35		0.5	1.8	2.0	18	0.28	0.02	0.45	0.06	0.58	0.12	0.69	0.18	0.79	0.26	0.88	0.35	0.96	0.45	1.03	0.55	1.10	0.66	1.17	0.78	1.23	0.90
36		0.6	1.75	1.6	16	0.32	0.02	0.50	0.07	0.64	0.13	0.76	0.20	0.87	0.29	0.96	0.39	1.05	0.49	1.13	0.60	1.21	0.72	1.28	0.85	1.34	0.99
37		0.6	1.7	1.4	14	0.35	0.02	0.55	0.07	0.70	0.14	0.82	0.22	0.94	0.31	1.04	0.41	1.13	0.53	1.21	0.65	1.29	0.78	1.37	1.91	1.44	1.06
38		0.6	1.65	1.2	12	0.33	0.03	0.59	0.08	0.75	0.15	0.89	0.24	1.01	0.34	1.11	0.45	1.21	0.57	1.30	1.70	1.39	0.83	1.47	0.98	1.54	1.13
39		0.25	1.95	8.1	21	0.07	0.01	0.14	0.02	0.20	0.04	0.26	0.07	0.31	0.10	0.36	0.14	0.41	0.19	0.45	0.24	0.50	0.30	0.54	0.36	0.58	0.43
40		0.25	1.9	6.8	20	0.09	0.01	0.16	0.02	0.23	0.05	0.30	0.08	0.36	0.12	0.42	0.17	0.47	0.22	0.52	0.28	0.57	0.34	0.62	0.41	0.66	0.49
41		0.25	1.8	5.4	19	0.11	0.01	0.20	0.03	0.29	0.06	0.36	0.10	0.44	0.15	0.50	0.20	0.56	0.26	0.62	0.33	0.68	0.41	0.73	0.49	0.78	0.57
42		0.25	1.75	4.7	18	0.12	0.01	0.23	0.03	0.33	0.06	0.41	0.11	0.49	0.16	0.56	0.22	0.63	0.29	0.69	0.37	0.75	0.45	0.81	0.54	0.86	0.63
43		0.25	1.7	4.1	16	0.15	0.01	0.27	0.04	0.37	0.07	0.47	0.12	0.55	0.18	0.63	0.25	0.71	0.33	0.78	0.41	0.84	0.50	0.90	0.60	0.96	0.71
44		0.25	1.65	3.6	14	0.17	0.01	0.30	0.04	0.42	0.08	0.53	0.14	0.62	0.21	0.71	0.28	0.79	0.37	0.86	0.46	0.93	0.56	1.00	0.67	1.07	0.78
45		0.5	1.9	5.7	18	0.11	0.01	0.20	0.03	0.28	0.06	0.35	0.10	0.42	0.14	0.49	0.20	0.55	0.26	0.61	0.32	0.66	0.40	0.72	0.48	0.77	0.56
46		0.5	1.8	5.0	17	0.12	0.01	0.22	0.03	0.32	0.06	0.40	0.11	0.48	0.16	0.55	0.22	0.61	0.29	0.68	0.36	0.74	0.44	0.79	0.53	0.85	0.62
47		0.5	1.75	4.3	16	0.14	0.01	0.26	0.03	0.36	0.07	0.45	0.12	0.53	0.18	0.61	0.25	0.68	0.32	0.75	0.40	0.82	0.49	0.88	0.59	0.94	0.69
48		0.5	1.7	3.7	14	0.16	0.01	0.30	0.04	0.41	0.08	0.51	0.14	0.61	0.20	0.69	0.28	0.77	0.36	0.85	0.45	0.92	0.55	0.98	0.66	1.05	0.77
49		0.5	1.65	3.2	11	0.19	0.01	0.35	0.05	0.48	0.10	0.59	0.16	0.70	0.23	0.79	0.32	0.88	0.41	0.96	0.51	1.04	0.62	1.11	0.74	1.18	0.87
50		0.6	1.9	4.5	15	0.13	0.01	0.31	0.04	0.43	0.09	0.53	0.14	0.62	0.21	0.70	0.28	0.78	0.36	0.85	0.45	0.92	0.55	0.98	0.65	1.04	0.76
51		0.6	1.8	4.1	14	0.19	0.01	0.34	0.05	0.46	0.09	0.57	0.15	0.67	0.22	0.75	0.30	0.84	0.39	0.91	0.49	0.98	0.59	1.05	0.70	1.12	0.82
52		0.5	1.75	3.6	12	0.22	0.02	0.38	0.05	0.52	0.10	0.63	0.17	0.74	0.25	0.83	0.33	0.92	0.43	1.00	0.53	1.08	0.65	1.15	0.77	1.22	0.90
53		0.6	1.7	3.3	10	0.24	0.02	0.42	0.06	0.56	0.11	0.69	0.18	0.80	0.27	0.90	0.36	0.99	0.46	1.08	0.58	1.16	0.70	1.24	0.83	1.32	0.96
54		0.6	1.65	2.9	7	0.28	0.02	0.47	0.06	0.63	0.13	0.77	0.21	0.89	0.30	1.01	0.40	1.11	0.52	1.20	0.64	1.29	0.78	1.38	0.92	1.46	1.07

Типовые решения

Подпись и дата

Инв. № подл. | Взам. инв. № 1-31

Изм.	Лист	№ докум.	Подпись	Дата	3.407-123	Вып. 1	Лист 29

СШ-355-01

3.407-123

Типовые - решения

Таблица для определения максимальных изгибающих моментов в буронабивных фундаментах с диаметром ствола 56 см (продолжение)

Условный номер грунта	Наименов. грунта	I_L	$\gamma^н$ тс/м³	$C^н$ тс/м²	$\varphi^н$ град.	Величины Y_0 (м) и $M_{отп.}$ (тсм) при горизонтальной нагрузке Q_1 (тс)																					
						2.4		2.6		2.8		3.0		3.2		3.4		3.6		3.8		4.0		4.5		5.0	
						Y_0	$M_{отп.}$	Y_0	$M_{отп.}$	Y_0	$M_{отп.}$	Y_0	$M_{отп.}$	Y_0	$M_{отп.}$	Y_0	$M_{отп.}$	Y_0	$M_{отп.}$	Y_0	$M_{отп.}$	Y_0	$M_{отп.}$	Y_0	$M_{отп.}$	Y_0	$M_{отп.}$
1	Песок	—	2.0	0.2	43	0.85	0.68	0.89	0.77	0.92	0.86	0.95	0.95	0.97	1.04	1.00	1.13	1.03	1.23	1.05	1.33	1.07	1.43	1.13	1.70	1.19	1.98
2		—	1.9	0.1	40	0.94	0.75	0.98	0.85	1.01	0.94	1.04	1.04	1.07	1.14	1.10	1.25	1.13	1.36	1.16	1.47	1.18	1.58	1.25	1.87	1.31	2.18
3		—	1.8	—	38	1.01	0.81	1.05	0.91	1.09	1.01	1.12	1.12	1.15	1.23	1.19	1.34	1.22	1.46	1.25	1.58	1.28	1.70	1.34	2.01	1.41	2.34
4		—	2.0	0.3	40	0.91	0.73	0.94	0.82	0.97	0.90	1.01	1.01	1.04	1.10	1.06	1.21	1.09	1.31	1.12	1.42	1.15	1.53	1.21	1.81	1.27	2.11
5		—	1.9	0.2	38	0.98	0.78	1.01	0.88	1.05	0.98	1.08	1.08	1.11	1.19	1.14	1.30	1.17	1.41	1.20	1.52	1.23	1.64	1.30	1.95	1.36	2.27
6		—	1.8	0.1	35	1.08	0.86	1.12	1.97	1.15	1.08	1.19	1.19	1.23	1.31	1.26	1.43	1.29	1.55	1.32	1.68	1.35	1.81	1.43	2.14	1.50	2.50
7		—	2.0	0.6	38	0.93	0.74	0.97	0.84	1.00	0.93	1.03	1.03	1.06	1.13	1.09	1.24	1.12	1.35	1.15	1.46	1.18	1.57	1.24	1.87	1.30	2.17
8		—	1.9	0.4	36	1.01	0.81	1.04	0.91	1.08	1.01	1.12	1.12	1.15	1.23	1.18	1.34	1.21	1.46	1.24	1.58	1.27	1.70	1.34	2.01	1.41	2.35
9		—	1.8	0.2	32	1.14	0.91	1.18	1.02	1.22	1.14	1.26	1.26	1.30	1.39	1.33	1.51	1.37	1.64	1.40	1.78	1.44	1.92	1.52	2.27	1.59	2.65
10		—	1.8	—	28	1.25	1.00	1.30	1.13	1.34	1.26	1.39	1.39	1.43	1.52	1.47	1.67	1.51	1.81	1.55	1.96	1.58	2.11	1.67	2.50	1.75	2.92
11		—	1.9	0.8	36	0.98	0.78	1.02	0.88	1.05	0.98	1.09	1.09	1.12	1.20	1.15	1.31	1.19	1.42	1.22	1.54	1.25	1.66	1.31	1.97	1.33	2.30
12		—	1.9	0.6	34	1.04	0.83	1.08	0.93	1.11	1.04	1.15	1.15	1.19	1.27	1.22	1.38	1.25	1.50	1.28	1.63	1.31	1.75	1.39	2.08	1.46	2.43
13		—	1.8	0.4	30	1.17	0.94	1.21	1.05	1.26	1.17	1.30	1.30	1.34	1.43	1.38	1.56	1.41	1.69	1.45	1.83	1.48	1.98	1.56	2.35	1.64	2.74
14		—	1.8	0.2	26	1.29	1.03	1.34	1.16	1.38	1.29	1.43	1.43	1.47	1.57	1.51	1.71	1.55	1.86	1.59	2.02	1.63	2.17	1.72	2.58	1.81	3.0[illegible]
15	Супесь	0.25	1.8	1.5	30	1.01	0.81	1.06	0.91	1.10	1.02	1.14	1.14	1.18	1.25	1.21	1.37	1.25	1.50	1.28	1.63	1.32	1.76	1.40	2.10	1.47	2.4[illegible]
16		0.25	1.8	1.1	29	1.08	0.86	1.13	0.98	1.17	1.09	1.21	1.21	1.25	1.33	1.29	1.46	1.33	1.59	1.36	1.73	1.40	1.86	1.48	2.22	1.56	2.5[illegible]
17		0.25	1.8	0.8	27	1.17	0.93	1.21	1.05	1.26	1.17	1.30	1.30	1.34	1.43	1.38	1.57	1.42	1.71	1.46	1.85	1.50	2.00	1.59	2.38	1.67	2.[illegible]
18		0.6	1.8	1.3	28	1.12	1.90	1.17	1.01	1.21	1.13	1.26	1.26	1.30	1.38	1.34	1.51	1.37	1.65	1.41	1.79	1.45	1.93	1.53	2.30	1.61	2.69
19		0.6	1.8	0.9	26	1.21	0.97	1.26	1.09	1.30	1.22	1.35	1.35	1.39	1.49	1.43	1.63	1.47	1.77	1.51	1.92	1.55	2.07	1.64	2.46	1.72	2.87
20		0.6	1.8	0.6	24	1.29	1.03	1.34	1.16	1.39	1.30	1.44	1.44	1.48	1.58	1.53	1.73	1.57	1.88	1.61	2.04	1.65	2.20	1.74	2.62	1.83	3.05
21		0.6	1.75	0.3	21	1.42	1.14	1.48	1.28	1.53	1.43	1.58	1.58	1.63	1.74	1.68	1.90	1.73	2.07	1.77	2.24	1.81	2.42	1.92	2.88	2.01	3.36
22	Суглинок	0.25	2.0	4.7	26	0.76	0.61	0.80	0.69	0.84	0.78	0.88	0.88	0.91	0.97	0.95	1.07	0.98	1.18	1.01	1.28	1.05	1.39	1.12	1.68	1.19	1.99
23		0.25	1.95	3.7	25	0.86	0.69	0.90	0.78	0.95	0.88	0.99	0.99	1.02	1.09	1.06	1.20	1.10	1.32	1.13	1.44	1.17	1.56	1.25	1.88	1.33	1.21
24		0.25	1.9	3.1	24	0.94	0.75	0.99	0.86	1.03	0.96	1.07	1.07	1.11	1.19	1.15	1.31	1.19	1.43	1.23	1.56	1.27	1.69	1.35	2.03	1.43	2.39
25		0.25	1.8	2.5	23	1.04	0.83	1.09	0.95	1.14	1.06	1.18	1.18	1.23	1.31	1.27	1.44	1.31	1.57	1.35	1.71	1.39	1.85	1.48	2.22	1.57	2.61
26		0.25	1.75	2.2	22	1.11	0.89	1.16	1.01	1.21	1.13	1.26	1.26	1.30	1.39	1.35	1.53	1.39	1.67	1.43	1.81	1.47	1.96	1.57	2.35	1.66	2.76
27		0.25	1.7	1.9	20	1.21	0.97	1.26	1.09	1.31	1.23	1.37	1.37	1.41	1.51	1.46	1.66	1.51	1.81	1.55	1.96	1.59	2.13	1.70	2.54	1.79	2.99

Инв. № подл. | Подпись и дата | 9432тм-Т-32

Изм.	Лист	№ докум.	Подпись	Дата

3.407-123 Вып. 1

Лист 30

Таблица для определения максимальных изгибающих моментов в буронабивных фундаментах с диаметром ствола 56 см. (продолжение)

Условный номер грунта	Наименов. грунта	I_L	$\gamma^н$ тс/м³	$C^н$ тс/м²	$\varphi^н$ град.	Величины y_0 (м) и $M_{отп.}$ (тсм) при горизонтальной нагрузке Q (тс)																					
						2.4		2.6		2.8		3.0		3.2		3.4		3.6		3.8		4.0		4.5		5.0	
						y_0	$M_{отп.}$	y_0	$M_{отп.}$	y_0	$M_{отп.}$	y_0	$M_{отп.}$	y_0	$M_{отп.}$	y_0	$M_{отп.}$	y_0	$M_{отп.}$	y_0	$M_{отп.}$	y_0	$M_{отп.}$	y_0	$M_{отп.}$	y_0	$M_{отп.}$
28	Суглинок	0.5	2.0	3.9	24	0.85	0.68	0.90	0.78	0.94	0.88	0.98	0.98	1.02	1.09	1.06	1.20	1.09	1.31	1.13	1.43	1.16	1.55	1.25	1.87	1.32	2.20
29		0.5	1.95	3.4	23	0.92	0.74	0.97	0.84	1.01	0.95	1.06	1.06	1.10	1.17	1.14	1.29	1.17	1.41	1.21	1.54	1.25	1.66	1.33	2.00	1.42	2.36
30		0.5	1.9	2.8	22	1.01	0.81	1.06	0.92	1.15	1.03	1.15	1.15	1.19	1.27	1.24	1.40	1.28	1.53	1.32	1.67	1.35	1.80	1.44	2.17	1.53	2.55
31		0.5	1.8	2.3	21	1.11	0.89	1.16	1.01	1.21	1.13	1.26	1.26	1.30	1.39	1.35	1.53	1.39	1.67	1.43	1.81	1.47	1.96	1.57	2.35	1.66	1.77
32		0.5	1.75	1.8	19	1.23	0.99	1.29	1.12	1.34	1.25	1.39	1.39	1.44	1.54	1.49	1.69	1.54	1.84	1.58	2.00	1.62	2.17	1.73	2.59	1.83	3.04
33		0.5	1.7	1.5	17	1.34	1.07	1.40	1.21	1.46	1.36	1.51	1.51	1.57	1.67	1.62	1.83	1.67	2.00	1.71	2.17	1.76	2.35	1.87	2.81	1.98	3.29
34		0.6	1.9	2.5	19	1.19	1.95	1.25	1.08	1.30	1.21	1.35	1.35	1.40	1.49	1.44	1.63	1.49	1.78	1.53	1.94	1.57	2.10	1.67	2.51	1.77	2.94
35		0.6	1.8	2.0	18	1.29	1.03	1.35	1.17	1.41	1.31	1.46	1.46	1.51	1.61	1.56	1.76	1.60	1.92	1.65	2.09	1.69	2.26	1.80	2.70	1.90	3.17
36		0.6	1.75	1.6	16	1.41	1.13	1.47	1.27	1.53	1.42	1.58	1.58	1.64	1.75	1.69	1.91	1.74	2.09	1.79	2.26	1.83	2.45	1.95	2.92	2.05	3.42
37		0.6	1.7	1.4	14	1.51	1.21	1.57	1.36	1.63	1.52	1.69	1.69	1.75	1.87	1.81	2.05	1.86	2.23	1.91	2.42	1.96	2.62	2.08	3.12	2.20	3.66
38		0.6	1.65	1.2	12	1.62	1.29	1.68	1.46	1.75	1.63	1.81	1.81	1.87	2.00	1.93	2.19	1.99	2.39	2.05	2.59	2.10	2.80	2.23	3.34	2.35	3.91
39	Глина	0.25	1.95	8.1	21	0.62	0.50	0.66	0.57	0.69	0.65	0.73	0.73	0.76	0.81	0.80	0.90	0.83	0.99	0.86	1.09	0.89	1.19	0.97	1.45	1.04	1.73
40		0.25	1.9	6.8	20	0.71	0.57	0.75	0.65	0.79	0.74	0.83	0.83	0.87	0.92	0.90	1.02	0.94	1.13	0.98	1.23	1.01	1.34	1.09	1.63	1.17	1.94
41		0.25	1.8	5.4	19	0.83	0.67	0.88	0.77	0.92	0.86	0.97	0.97	1.01	1.08	1.05	1.19	1.09	1.31	1.13	1.43	1.17	1.55	1.26	1.88	1.34	2.23
42		0.25	1.75	4.7	18	0.91	0.73	0.96	0.84	1.01	0.95	1.06	1.06	1.10	1.18	1.15	1.30	1.19	1.43	1.23	1.56	1.27	1.70	1.37	2.05	1.46	2.43
43		0.25	1.7	4.1	16	1.02	0.82	1.07	0.93	1.13	1.05	1.18	1.18	1.23	1.31	1.27	1.44	1.32	1.58	1.36	1.73	1.41	1.88	1.51	2.27	1.61	2.68
44		0.25	1.65	3.6	14	1.13	0.90	1.19	1.03	1.24	1.16	1.30	1.30	1.35	1.44	1.40	1.59	1.45	1.74	1.50	1.90	1.55	2.06	1.66	2.49	1.76	2.94
45		0.5	1.9	5.7	18	0.81	0.65	0.86	0.75	0.90	0.84	0.95	0.95	0.99	1.06	1.03	1.17	1.07	1.28	1.11	1.40	1.14	1.53	1.23	1.85	1.32	2.19
46		0.5	1.8	5.0	17	0.90	0.72	0.95	0.82	1.00	0.93	1.04	1.04	1.09	1.16	1.13	1.28	1.17	1.41	1.21	1.54	1.25	1.67	1.35	2.02	1.14	2.40
47		0.5	1.75	4.3	16	0.99	0.79	1.04	0.91	1.10	1.02	1.15	1.15	1.19	1.27	1.24	1.40	1.28	1.54	1.33	1.68	1.37	1.83	1.47	2.21	1.57	2.61
48		0.5	1.7	3.7	14	1.11	0.89	1.17	1.01	1.22	1.14	1.27	1.27	1.33	1.42	1.38	1.56	1.43	1.71	1.47	1.87	1.52	2.03	1.63	2.44	1.73	2.89
49		0.5	1.65	3.2	11	1.25	1.00	1.32	1.14	1.38	1.29	1.44	1.44	1.49	1.59	1.55	1.76	1.60	1.93	1.66	2.10	1.71	2.28	1.83	2.74	1.94	3.24
50		0.6	1.9	4.5	15	1.10	0.88	1.16	1.00	1.21	1.13	1.26	1.26	1.31	1.40	1.36	1.54	1.41	1.69	1.45	1.84	1.49	1.99	1.60	2.40	1.70	2.83
51		0.5	1.8	4.1	14	1.18	0.94	1.24	1.07	1.29	1.21	1.35	1.35	1.40	1.49	1.45	1.64	1.50	1.80	1.55	1.96	1.59	2.12	1.70	2.56	1.81	3.01
52		0.6	1.75	3.6	12	1.29	1.03	1.35	1.17	1.41	1.32	1.47	1.47	1.53	1.63	1.58	1.79	1.63	1.96	1.68	2.13	1.73	2.31	1.85	2.78	1.96	3.27
53		0.6	1.7	3.3	10	1.39	1.11	1.45	1.26	1.52	1.42	1.58	1.58	1.64	1.75	1.70	1.92	1.75	2.10	1.81	2.29	1.86	2.48	1.99	2.98	2.11	3.51
54		0.6	1.55	2.9	7	1.54	1.23	1.61	1.40	1.68	1.57	1.75	1.75	1.82	1.94	1.88	2.13	1.94	2.33	2.00	2.53	2.06	2.75	2.20	3.30	2.33	3.88

Типовые решения

Инв. № подл. | Подпись и дата | 9432тм-Т-33

Таблица для определения максимальных изгибающих моментов в буронабивных фундаментах с диаметром ствола 56 см (продолжение).

Условный номер грунта	Наименов. грунта	I_L	$\gamma^н$ тс/м³	$c^н$ тс/м²	$\varphi^н$ град.	Величины y_0 (м) и $M_{отп.}$ (тсм) при горизонтальной нагрузке Q (тс)																			
						5.5		6.0		6.5		7.0		7.5		8.0		8.5		9.0		9.5		10.0	
						y_0	$M_{отп.}$	y_0	$M_{отп.}$	y_0	$M_{отп.}$	y_0	$M_{отп.}$	y_0	$M_{отп.}$	y_0	$M_{отп.}$	y_0	$M_{отп.}$	y_0	$M_{отп.}$	y_0	$M_{отп.}$	y_0	$M_{отп.}$
1	Песок	—	2.0	0.2	43	1.24	2.27	1.28	2.57	1.33	2.88	1.37	3.21	1.42	3.54	1.46	3.88	1.49	4.23	1.53	4.59	1.57	4.96	1.60	5.34
2		—	1.9	0.1	40	1.36	2.50	1.42	2.83	1.47	3.17	1.51	3.53	1.56	3.90	1.60	4.27	1.65	4.66	1.69	5.06	1.73	5.46	1.76	5.88
3		—	1.8	—	38	1.47	1.69	1.52	3.05	1.58	3.42	1.63	3.80	1.68	4.20	1.73	4.60	1.77	5.02	1.81	5.44	1.86	5.88	1.90	6.33
4		—	2.0	0.3	40	1.32	2.42	1.37	2.74	1.42	3.08	1.47	3.42	1.51	3.78	1.56	4.15	1.60	4.52	1.64	4.91	1.68	5.31	1.71	5.74
5		—	1.9	0.2	38	1.42	2.60	1.47	2.95	1.53	3.31	1.58	3.68	1.63	4.06	1.67	4.46	1.72	4.86	1.76	5.28	1.80	5.70	1.84	6.14
6		—	1.8	0.1	35	1.56	2.86	1.62	3.24	1.68	3.64	1.74	4.05	1.79	4.47	1.84	4.90	1.89	5.35	1.94	5.81	1.98	6.27	2.03	6.75
7		—	2.0	0.6	38	1.36	2.50	1.42	2.83	1.47	3.18	1.52	3.54	1.56	3.91	1.61	4.29	1.65	4.68	1.69	5.08	1.74	5.49	1.77	5.91
8		—	1.9	0.4	36	1.47	2.69	1.53	3.05	1.58	3.43	1.64	3.82	1.69	4.21	1.73	4.63	1.78	5.05	1.83	5.48	1.87	5.92	1.91	6.37
9		—	1.8	0.2	32	1.66	3.04	1.72	3.45	1.79	3.87	1.85	4.31	1.90	4.76	1.96	5.22	2.01	5.70	2.06	6.18	2.1[illegible]	6.68	2.16	7.19
10		—	1.8	—	28	1.83	3.35	1.90	3.80	1.97	4.26	2.03	4.74	2.10	5.24	2.16	5.75	2.21	6.27	2.27	6.81	2.33	7.36	2.38	7.93
11		—	1.9	0.8	36	1.44	2.64	1.50	3.00	1.55	3.37	1.61	3.75	1.66	4.14	1.71	4.55	1.75	4.96	1.80	5.39	1.84	5.83	1.88	6.28
12		—	1.9	0.6	34	1.52	2.79	1.58	3.16	1.64	3.55	1.70	3.95	1.75	4.37	1.80	4.80	1.85	5.24	1.90	[illegible].69	1.9[illegible]	6.15	1.99	6.62
13		—	1.8	0.4	30	1.71	3.14	1.78	3.57	1.85	4.00	1.91	4.56	1.97	4.93	2.03	5.41	2.08	5.90	2.14	6.41	2.1[illegible]	6.93	2.2[illegible]	7.46
14		—	1.8	0.2	26	1.89	3.46	1.96	3.92	2.03	4.41	2.10	4.91	2.17	5.42	2.23	5.95	2.29	6.50	2.35	7.06	2.41	7.63	2.47	8.22
15	Супесь	0.25	1.8	1.5	30	1.54	2.83	1.61	3.22	1.68	3.63	1.74	4.05	1.79	4.49	1.85	4.94	1.91	5.40	1.96	5.87	2.0[illegible]	6.36	2.06	6.85
16		0.25	1.8	1.1	29	1.63	2.99	1.70	3.40	1.77	3.83	1.83	4.27	1.89	4.72	1.95	5.19	2.00	5.67	2.06	6.17	2.1[illegible]	6.68	2.16	7.20
17		0.25	1.8	0.8	27	1.74	3.20	1.82	3.63	1.89	4.09	1.95	4.56	2.02	5.04	2.08	5.54	2.14	6.05	2.19	6.58	2.25	7.12	2.30	7.67
18		0.6	1.8	1.3	28	1.69	3.09	1.76	3.52	1.83	3.96	1.89	4.41	1.95	4.88	2.01	5.37	2.07	5.86	2.13	6.37	2.1[illegible]	6.90	2.23	7.43
19		0.6	1.8	0.9	26	1.80	3.31	1.88	3.76	1.95	4.22	2.02	4.71	2.08	5.21	2.15	5.72	2.21	6.25	2.27	6.80	2.33	7.35	2.38	7.92
20		0.6	1.8	0.6	24	1.92	3.51	1.99	3.99	2.07	4.48	2.14	5.00	2.21	5.53	2.28	6.07	2.34	6.63	2.40	7.21	2.46	7.80	2.52	8.40
21		0.6	1.75	0.3	21	2.10	3.86	2.19	4.38	2.27	4.92	2.35	5.48	2.43	6.07	2.50	6.66	2.57	7.28	2.64	7.91	2.70	8.55	2.77	9.22
22	Суглинок	0.25	2.0	4.7	26	1.26	2.31	1.33	2.65	1.39	3.01	1.45	3.38	1.50	3.76	1.56	4.15	1.61	4.56	1.66	4.98	1.71	5.41	1.76	5.86
23		0.25	1.95	3.7	25	1.40	2.57	1.47	2.94	1.53	3.32	1.60	3.73	1.66	4.14	1.71	4.57	1.77	5.02	1.82	5.47	1.88	5.94	1.93	6.42
24		0.25	1.9	3.1	24	1.51	2.77	1.58	3.16	1.65	3.58	1.72	4.01	1.78	4.45	1.84	4.91	1.90	5.38	1.96	5.87	2.01	6.37	2.06	6.88
25		0.25	1.8	2.5	23	1.65	3.02	1.72	3.45	1.80	3.90	1.87	4.36	1.94	4.84	2.00	5.33	2.06	5.84	2.12	6.37	2.18	6.90	2.24	7.46
26		0.25	1.75	2.2	22	1.74	3.19	1.82	3.65	1.90	4.11	1.97	4.60	2.04	5.11	2.11	5.63	2.18	6.16	2.24	6.71	2.30	7.28	2.36	7.86
27		0.25	1.7	1.9	20	1.88	3.45	1.97	3.94	2.05	4.44	2.13	4.97	2.20	5.51	2.28	6.07	2.35	6.65	2.41	7.24	2.48	7.85	2.54	8.47

3.407-123

Типовые решения

Таблица для определения максимальных изгибающих моментов в буронабивных фундаментах с диаметром ствола 56 см (продолжение)

Условный номер грунта	Наименование грунта	T_L	$\gamma^н$ тс/м³	$C^н$ тс/м²	$\varphi^н$ град	Величины y_0 (м) и $M_{отп.}$ (тс·м) при горизонтальной нагрузке B_1 (тс)																			
						5.5		6.0		6.5		7.0		7.5		8.0		8.5		9.0		9.5		10.0	
						y_0	$M_{отп.}$	y_0	$M_{отп.}$	y_0	$M_{отп.}$	y_0	$M_{отп.}$	y_0	$M_{отп.}$	y_0	$M_{отп.}$	y_0	$M_{отп.}$	y_0	$M_{отп.}$	y_0	$M_{отп.}$	y_0	$M_{отп.}$
28	Суглинок	0.5	2.0	3.9	24	1.40	2.56	1.47	2.93	1.53	3.32	1.59	3.72	1.65	4.14	1.71	4.57	1.77	5.01	1.82	5.47	1.88	5.94	1.93	6.42
29		0.5	1.95	3.4	23	1.49	2.74	1.57	3.13	1.63	3.54	1.70	3.97	1.76	4.41	1.83	4.87	1.88	5.34	1.94	5.82	2.00	6.32	2.05	6.83
30		0.5	1.9	2.8	22	1.61	2.95	1.69	3.37	1.76	3.81	1.83	4.27	1.90	4.74	1.96	5.23	2.02	5.73	2.08	6.25	2.14	6.78	2.20	7.32
31		0.5	1.8	2.3	21	1.75	3.20	1.83	3.65	1.90	4.13	1.98	4.62	2.05	5.12	2.12	5.64	2.18	6.18	2.25	6.74	2.31	7.31	2.37	7.89
32		0.5	1.75	1.8	19	1.92	3.52	2.00	4.01	2.09	4.52	2.17	5.06	2.24	5.61	2.32	6.18	2.39	6.76	2.46	7.37	2.52	7.98	2.59	8.62
33		0.5	1.7	1.5	17	2.07	3.80	2.17	4.33	2.26	4.89	2.34	5.46	2.42	6.06	2.50	6.67	2.58	7.30	2.65	7.95	2.72	8.61	2.79	9.30
34		0.6	1.9	2.5	19	1.85	3.40	1.94	3.88	2.02	4.37	2.10	4.89	2.17	5.42	2.24	5.97	2.31	6.54	2.37	7.12	2.44	7.72	2.50	8.33
35		0.6	1.8	2.0	18	1.99	3.65	2.08	4.16	2.17	4.70	2.25	5.25	2.33	5.81	2.40	6.40	2.47	7.01	2.54	7.63	2.61	8.26	2.68	8.92
36		0.6	1.75	1.6	16	2.15	3.95	2.25	4.50	2.34	5.07	2.43	5.66	2.51	6.28	2.59	6.91	2.67	7.56	2.74	8.23	2.81	8.91	2.88	9.62
37		0.6	1.7	1.4	14	2.30	4.22	2.40	4.81	2.50	5.42	2.59	6.05	2.68	6.71	2.77	7.38	2.85	8.08	2.93	8.79	3.01	9.52	3.08	10.27
38		0.6	1.65	1.2	12	2.46	4.52	2.57	5.14	2.68	5.80	2.77	6.47	2.87	7.17	2.96	7.90	3.05	8.64	3.14	9.40	3.22	10.19	3.30	10.99
39	Глина	0.25	1.95	8.1	21	1.10	2.02	1.17	2.33	1.23	2.66	1.29	3.00	1.34	3.35	1.40	3.72	1.45	4.10	1.50	4.50	1.55	4.90	1.60	5.32
40		0.25	1.9	6.8	20	1.24	2.27	1.31	2.61	1.37	2.97	1.44	3.35	1.50	3.74	1.56	4.15	1.61	4.57	1.67	5.00	1.72	5.45	1.77	5.91
41		0.25	1.8	5.4	19	1.42	2.60	1.50	2.99	1.57	3.40	1.64	3.82	1.71	4.26	1.77	4.72	1.83	5.19	1.89	5.67	1.95	6.17	2.01	6.69
42		0.25	1.75	4.7	18	1.54	2.83	1.62	3.25	1.70	3.68	1.77	4.14	1.84	4.61	1.91	5.10	1.98	5.61	2.04	6.13	2.10	6.66	2.16	7.21
43		0.25	1.7	4.1	16	1.70	3.12	1.79	3.57	1.87	4.05	1.95	4.55	2.03	5.07	2.10	5.60	2.17	6.16	2.24	6.72	2.31	7.31	2.37	7.91
44		0.25	1.65	3.6	14	1.86	3.42	1.96	3.92	2.05	4.44	2.13	4.98	2.22	5.54	2.30	6.13	2.37	6.73	2.45	7.34	2.52	7.98	2.59	8.63
45		0.5	1.9	5.7	18	1.40	2.56	1.47	2.94	1.54	3.34	1.61	3.76	1.68	4.20	1.74	4.65	1.80	5.11	1.86	5.59	1.92	6.09	1.98	6.59
46		0.5	1.8	5.0	17	1.52	2.79	1.61	3.21	1.68	3.65	1.76	4.10	1.83	4.57	1.90	5.06	1.96	5.56	2.03	6.08	2.09	6.61	2.15	7.16
47		0.5	1.75	4.3	16	1.66	3.04	1.74	3.49	1.83	3.96	1.90	4.44	1.98	4.95	2.05	5.47	2.12	6.01	2.19	6.57	2.26	7.14	2.32	7.73
48		0.5	1.7	3.7	14	1.83	3.36	1.92	3.85	2.01	4.36	2.10	4.89	2.18	5.45	2.26	6.02	2.33	6.61	2.41	7.22	2.48	7.84	2.55	8.49
49		0.5	1.65	3.2	11	2.05	3.76	2.15	4.31	2.25	4.88	2.35	5.48	2.44	6.09	2.52	6.73	2.61	7.39	2.69	8.07	2.77	8.76	2.84	9.48
50		0.6	1.9	4.5	15	1.79	3.28	1.88	3.76	1.96	4.25	2.05	4.77	2.12	5.30	2.20	5.85	2.27	6.42	2.34	7.01	2.40	7.61	2.47	8.23
51		0.6	1.8	4.1	14	1.91	3.49	2.00	4.00	2.09	4.52	2.17	5.07	2.26	5.64	2.33	6.22	2.41	6.83	2.48	7.45	2.55	8.09	2.62	8.74
52		0.6	1.75	3.6	12	2.06	3.79	2.17	4.34	2.26	4.91	2.36	5.50	2.44	6.11	2.53	6.74	2.61	7.39	2.69	8.07	2.77	8.76	2.84	9.46
53		0.6	1.7	3.3	10	2.22	4.07	2.33	4.66	2.43	5.26	2.53	5.90	2.62	6.55	2.71	7.23	2.80	7.93	2.88	8.65	2.97	9.39	3.05	10.15
54		0.6	1.65	2.9	7	2.45	4.50	2.57	5.14	2.68	5.82	2.79	6.52	2.90	7.24	3.00	8.00	3.09	8.76	3.19	9.56	3.28	10.38	3.37	11.22

Инв. № подл. | Подпись и дата | 9432гн-I-35

ГРАФИК НЕСУЩЕЙ СПОСОБНОСТИ БУРОНАБИВНЫХ ФУНДАМЕНТОВ ПО ПРОЧНОСТИ КОНСТРУКЦИЙ.

Таблица для подбора наголовников фундаментов типа БФО

Шифр наголовников	Область применения	Допускаемая выдавающая нагрузка N (тс)
Н5	Для крепления промежуточных металлич опор с помощью 2х болтов Ф36 мм и базой 200 мм	21,2
Н6	Для крепления промежуточных металлич. опор с помощью 2х болтов Ф 42 мм и базой 200 мм	29,2
Н7+Р37	Для крепления оттяжек опор	36,0
Н8	Для крепления металлических опор с помощью 4х болтов Ф 36 мм и базой 250 мм.	42,4
Н9	Для крепления металлических опор с помощью 4х болтов Ф 42 мм и базой 250 мм	58,4
Н10	Для крепления металлических опор с помощью 4х болтов Ф 42 мм и базой 350 мм	58,4

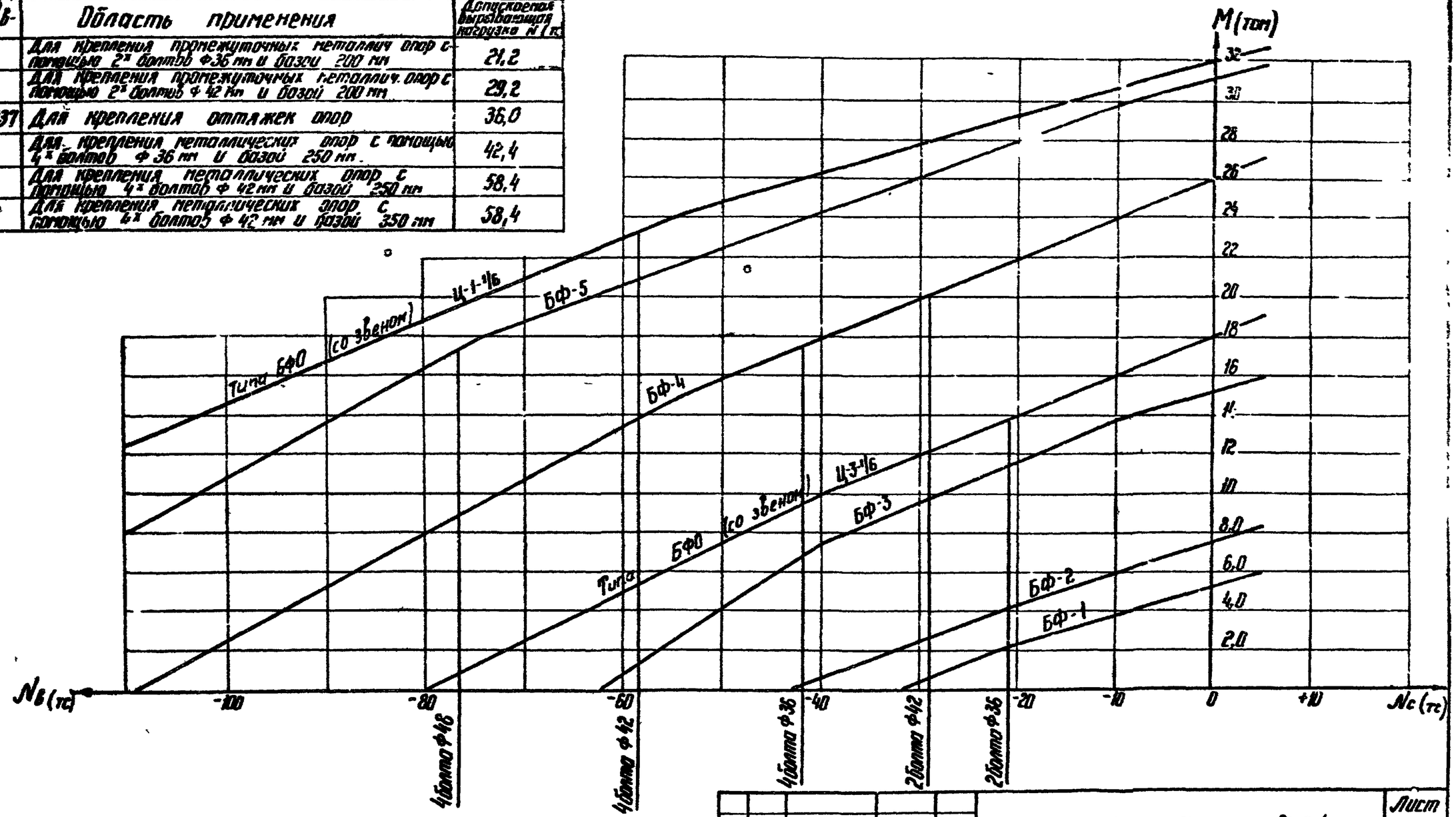

Изм.	Лист	№ документа	Подпись	Дата	3.407-123	Вып 1	Лист 34

Инв. № подл. 9432тм-I-36 | Подпись и дата

3.407-123

Типовые решения

Технико-экономические показатели буронабивных фундаментов.

Буронабивные фундаменты имеют большую несущую способность и относительно малую материалоемкость. Их применение практически не имеет ограничений в отношении грунтовых условий. Земляные работы могут быть выполнены с помощью буровой машины типа МРК, имеющейся во всех мехколоннах, ведущих строительство В.Л.

Ниже рассмотрены основные показатели буронабивных фундаментов типа БФ.

Прототипами фундаментов приняты

для БФ1 — подножник Ф3-2

для БФ2 — подножник Ф4-2

для БФ3 — подножник Ф5-2

для БФ4 — подножник Ф6-4+Р1

для БФ5 — подножник ФС1-4+Р1.

Расход материалов, капиталовложений и трудозатрат на буронабивные фундаменты под одну опору

Наименование показателей	Ед. изм.	Типы фундаментов				
		БФ1	БФ2	БФ3	БФ4	БФ5
Расход стали (абсолют)	т	0,13	0,17	0,2	0,5	0,75
Приведенный расход стали	т	0,37	0,35	0,52	1,0	1,4
Расход бетона марки 200	м³	2,68	3,2	7,08	8,04	9,76
Капиталовложения	т.р.	0,18	0,22	0,41	0,55	0,7
Трудозатраты	ч.дн.	5,0	6,5	8,48	10,7	13,0

Основные показатели эффективности на 1 опору

Наименование показателей		Ед изм.	Типы фундаментов				
			БФ1	БФ2	БФ3	БФ4	БФ5
Экономия капиталовложений		т.р.	0,57	0,74	0,8	1,15	1,17
Экономия стали	Абсолютная	т	0,32	0,83	1,1	1,0	1,23
	приведенная	т	0,49	0,94	1,54	1,4	1,7
Экономия бетона		м³	2,0	2,24	0,08	0,88	0,6
Экономия цемента		т	1,33	1,5	1,1	1,8	1,8
Экономия трудозатрат		ч.дн.	5,0	7,0	7,3	10,3	10,8

Инв. № подл. 9432 т-7-37 | Подпись и дата

Изм.	Лист	№ докум.	Подпись	Дата	3.407-123	Вып. 1	Лист 35

СФ-355-01 Копировал: [signature] формат 12

ОБЗОРНЫЙ ЛИСТ БУРОНАБИВНЫХ ФУНДАМЕНТОВ ТИПА БФ

Тип фундамента	БФ1		БФ2		БФ3			БФ4		БФ5	
Эскиз	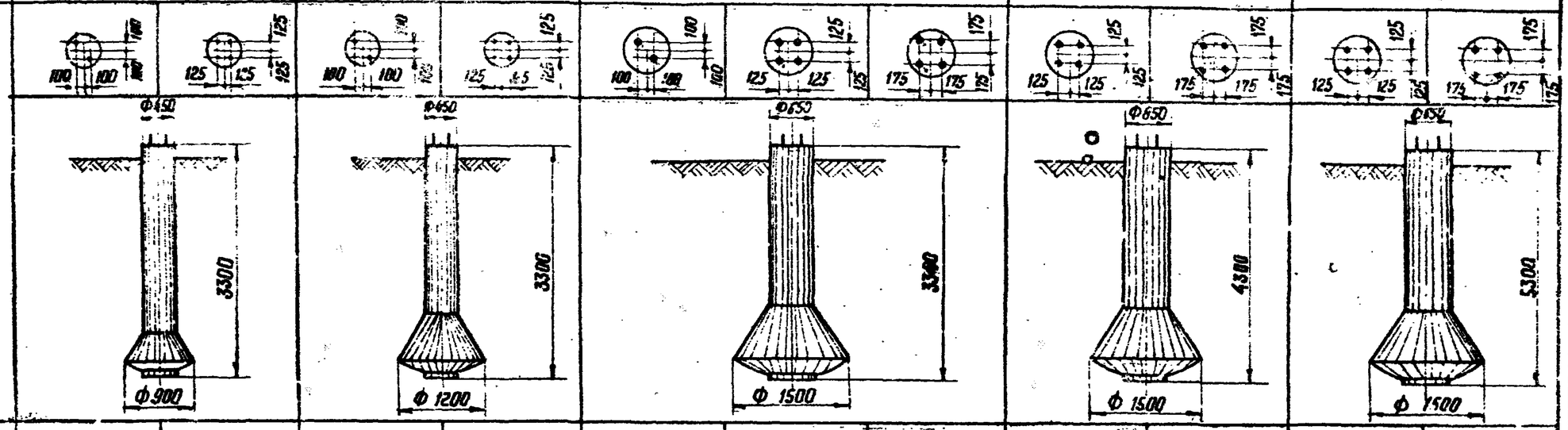										
Марка фундамента	БФ1-2	БФ1-4	БФ2-2	БФ2-4	БФ3-2	БФ3-4	БФ3-4т	БФ4-4	БФ4-4т	БФ5-4	БФ5-4т
Глубина заложения м	3,1	3,1	3,1	3,1	3,1	3,1	3,1	4,1	4,1	5,1	5,1
Объем железобетона м³	0,67	0,67	0,8	0,8	1,77	1,77	1,77	2,1	2,1	2,44	2,44
Расход металла, кг	54	62	73	71	95	105	126	190	197	268	265
№№ листов	38,39	40	41,42	43	44,45			46,47		48,49	

3.407-123

Типовые решения

Подпись и дата

Инв. N докум. 9432 пн-Г-39

Ведомость листов буронабивных фундаментов с применением оболочек (свайных звеньев)

Тип фундамента		БФ01		БФ02		БФ03	
Эскиз фундамента		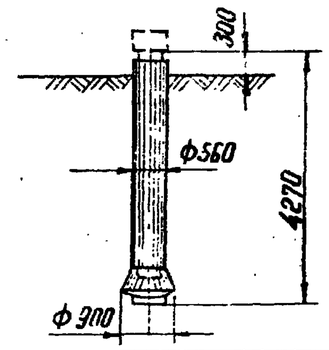		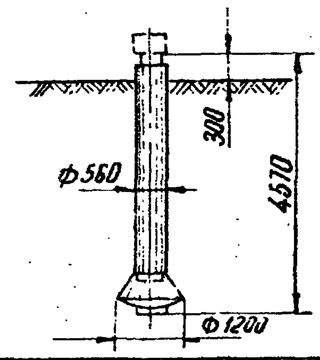		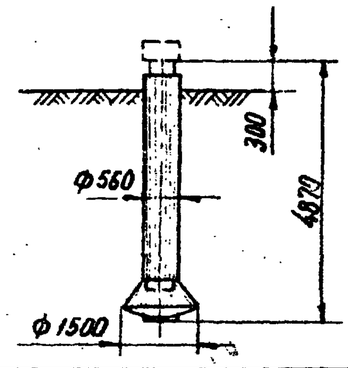	
Тип наголовников	Характеристика фундамента в сборе	БФ01-1 (со звеном Ц-3-1/6)	БФ01-2 (со звеном Ц-1-1/6)	БФ02-1 (со звеном Ц-3-1/6)	БФ02-2 (со звеном Ц-1-1/6)	БФ03-1 (со звеном Ц-3 1/6)	БФ03-2 (со звеном Ц-1-1/6)
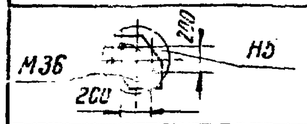	Марка фун-та с наголовником	БФ01-1+Н5	БФ01-2+Н5	БФ02-1+Н5	БФ02-2+Н5	БФ03-1+Н5	БФ03-2+Н5
	Объем бетона м³	0,68	0,68	0,96	0,96	1,42	1,42
	Расход стали кг	254	300	267	313	278	324
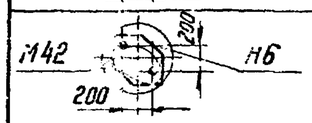	Марка фун-та с наголовником	БФ01-1+Н6	БФ01-2+Н6	БФ02-1+Н6	БФ02-2+Н6	БФ03-1+Н6	БФ03-2+Н6
	Объем бетона м³	0,68	0,68	0,96	0,96	1,42	1,42
	Расход стали кг	255	301	268	314	279	325
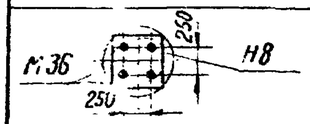	Марка фун-та с наголовником	БФ01-1+Н8	БФ01-2+Н8	БФ02-1+Н8	БФ02-2+Н8	БФ03-1+Н8	БФ03-2+Н8
	Объем бетона м³	0,68	0,68	0,96	0,96	1,42	1,42
	Расход стали кг	328	374	341	387	352	398
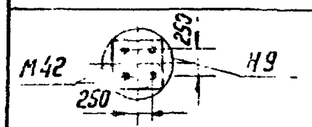	Марка фун-та с наголовником	БФ01-1+Н9	БФ01-2+Н9	БФ02-1+Н9	БФ02-2+Н9	БФП3-1+Н9	БФ03-2+Н9
	Объем бетона м³	0,68	0,68	0,96	0,96	1,42	1,42
	Расход стали кг	333	379	346	392	357	403
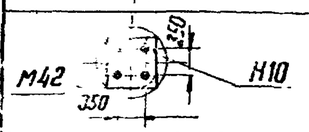	Марка фун-та с наголовником	БФ01-1+Н10	БФ01-2+Н10	БФ02-1+Н10	БФ02-2+Н10	БФ03-1+Н10	БФ03-2+Н10
	Объем бетона м³	0,68	0,68	0,96	0,96	1,42	1,42
	Расход стали кг	365	411	378	424	389	435
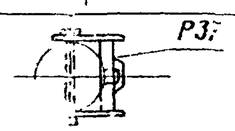	Марка фун-та с наголовником	БФ01-1+Р37	БФ01-1+Р37	БФ02-1+Р37	БФ02-2+Р37	БФ03-1+Р37	БФ03-2+Р37
	Объем бетона м³	0,68	0,68	0,96	0,96	1,42	1,42
	Расход стали кг	247	293	260	306	2,71	317
N листов		52, 53		54, 55		56, 57	

БФ1-2

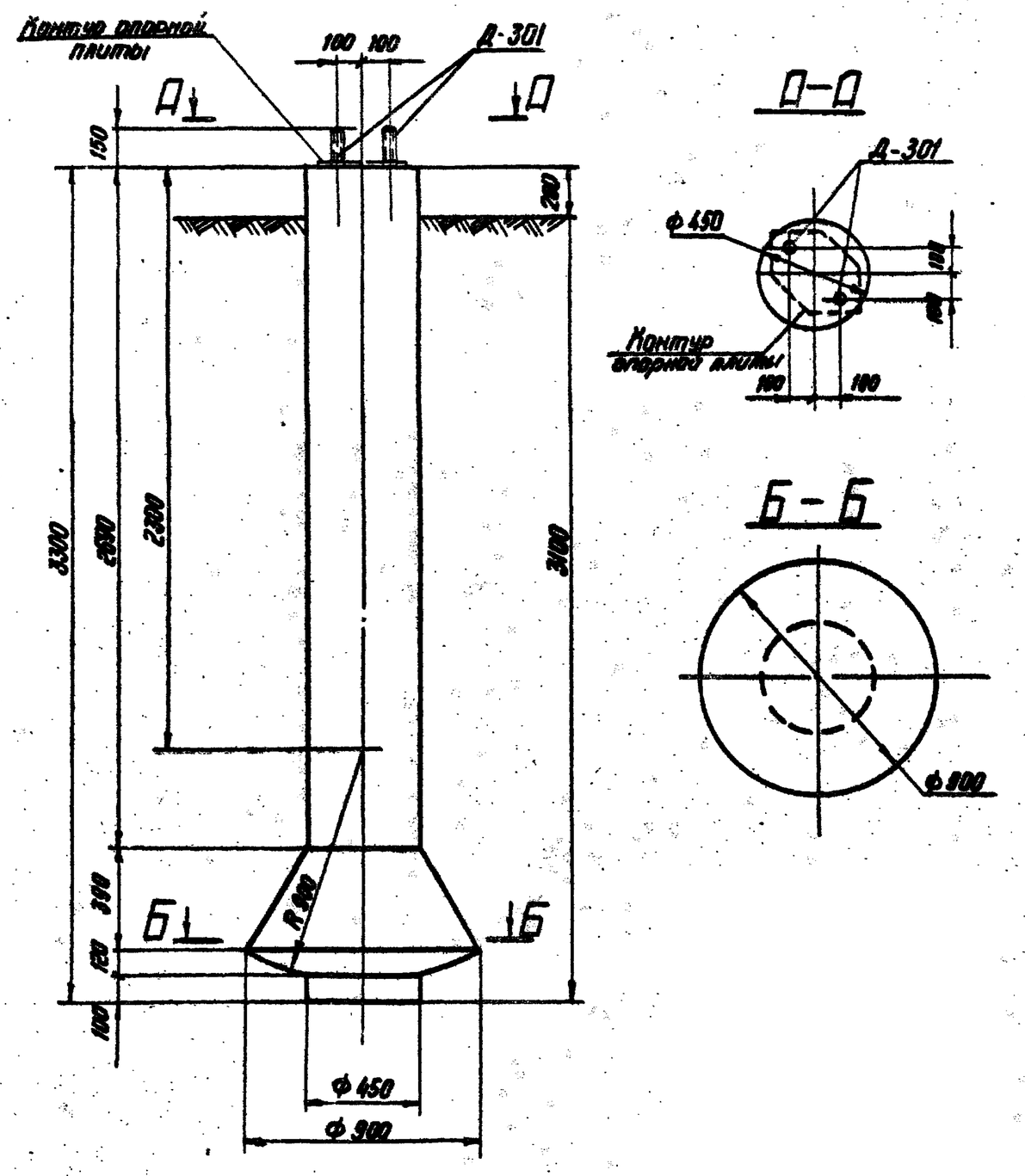

Ведомость марок и №№ листов.

Наименов. марок	Кол. шт	Масса кг		№ листа	Примечание
		1шт.	всего		
Д-301	1	17	17	50	Анкерные болты

Выборка стали на 1 фундамент

Наимен. фун-та	Арматура			Закладные детали				Анкерные болты		Общая масса кг
	Класс А-I	Класс А-III	Класс В-I	Класс А-III	ВСт3			ВСт3		
	ф 8	ф 12	ф 5	ф 16	-δ=20	-δ=12	-δ=5	болт М36	гайка М36	
БФ1-2	0.9	23.4	5.2	4	4	1	7.5	6	2	54

Расход материалов на 1 фундамент

Наимен. фун-та	Бетон		Сталь кг						Содержание арматуры кг/м³	Масса эл-та т
	Марка	Кол. м³	Арматура			Закладные детали		Анкерн. болты		
			Класс А-I	Класс А-III	Класс В-I	Класс А-III	ВСт3	ВСт3		
БФ1-2	200	0.67	0.9	23.4	5.2	4	12.5	8	55	1.7

Работать совместно с листом 39

Изм.	Лист	№ докум.	Подпись	Дата
Разраб.		Григорьев		
Провер.		Сотникова		
Рук. гр.		Пинчук		
Гл. инжен.		Соколов		
Гл. спец.		Штин		
Зав. инжен.		Курносов		

3.407-123 Вып.1

Фундаменты под унифицированные опоры ВЛ 35-500 кВ для особых грунтовых условий

Буронабивные фундаменты

Лит	Лист	Листов
Р	38	

Фундамент БФ1-2
Геометрические размеры

Энергосетьпроект
Северо-Западное отделение
Ленинград

СФ-355-01

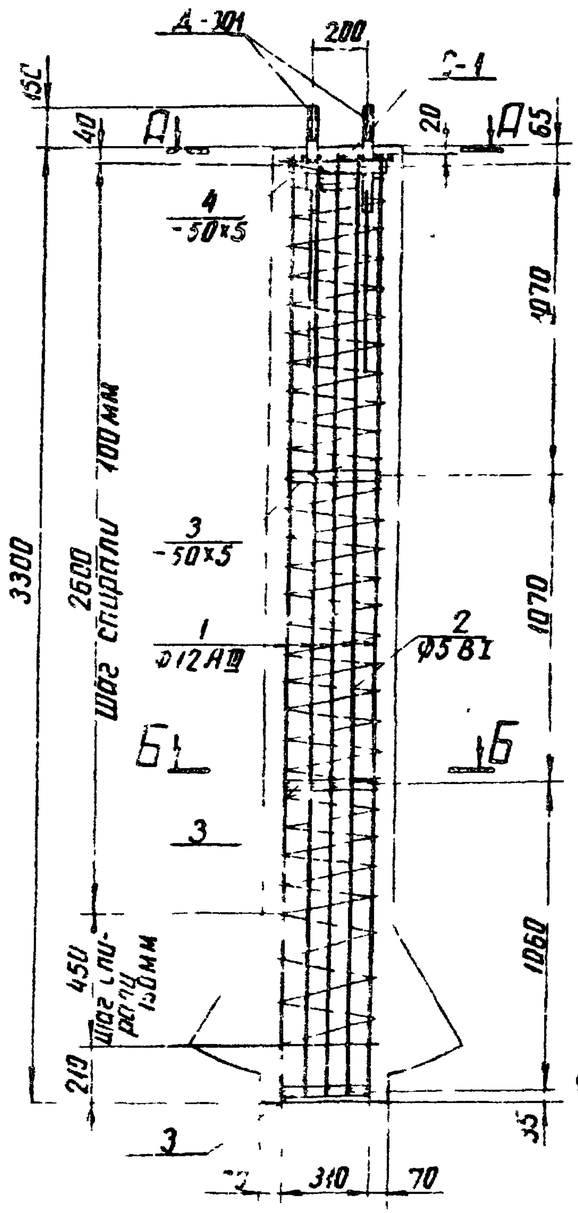

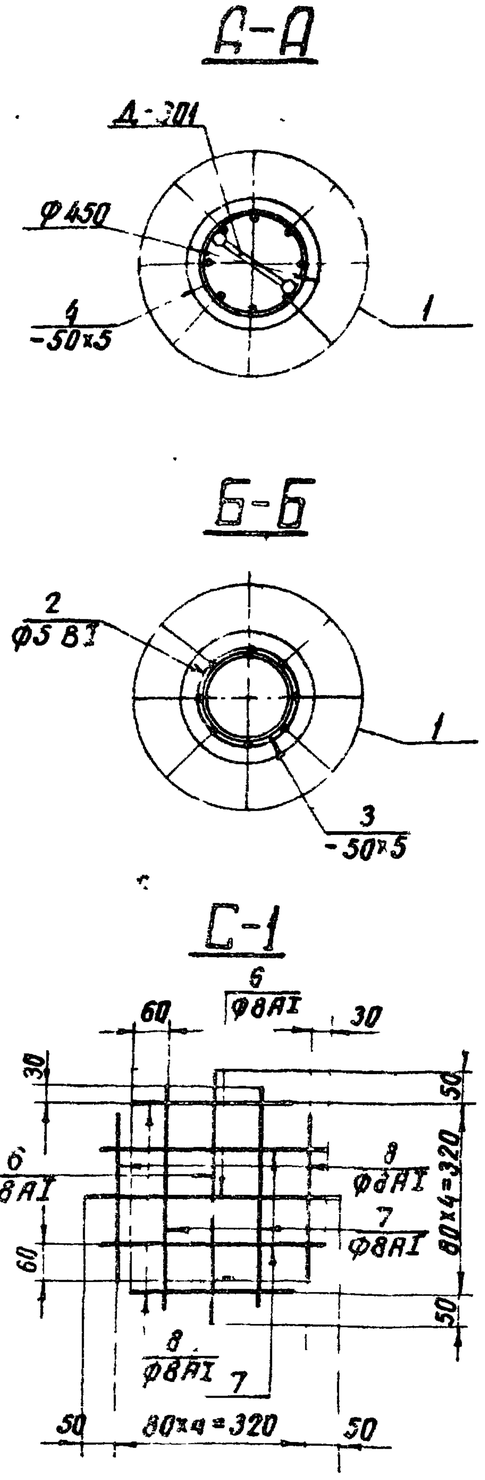

Спецификация арматуры и закладных деталей на 1 фундамент

Наимен. ф-та	Эскиз		№№ поз	Диам мм	Длина поз. "l" мм	Кол. п. шт.	Общая длина м	Всего на ф-т: Сечение	Σ l·п м	Масса кг
БФ1-2	3260		1	Ф12АIII	3260	8	26.1	Ф12АIII	26.3	23.4
	шаг спирали см черт.	Ф322	2	Ф5ВI	34300	1	34.3	Ф8АI	2.4	0.9
								Ф5ВI	34.3	5.2
	Ф288 (дет. 3) сварить Ф325 (дет 4)		3	-50×5	918	3	2.8	-δ=5	3.8	7.5
			4	-50×5	1035	1	1.0	Итого:		37.0
	200		5	Ф12АIII	200	1	0.2			
	С-1	420	6	Ф8АI	420	2	0.8			
		380	7	Ф8АI	380	2	0.8			
		280	8	Ф8АI	280	2	0.6			

Примечания:

1. Спираль поз. 2 привязать к арматуре поз. 1 вязальной проволокой или приварить точечной сваркой в 30% мест пересечений
2. Стержни поз. 6,7,8 арматурной сетки С-1 свариваются в местах пересечений контактной точечной сваркой
3. Продольные стержни поз. 1, располагаются по периметру с шагом 121 мм.
4. Стержни поз. 5 для заземления приварить к Д-301 и продольной арматуре поз. 1
5. Электроды типа Э42А.

Работать совместно с листом 38

Изм	Лист	№ докум	Подпись	Дата	3.407-123 Вып 1			
					Фундаменты под унифицированные опоры ВЛ 35-500кВ для особых грунтовых условий			
Разраб		Григорьев			Буронабивные фундаменты	Лит	Лист	Листов
Провер		Сотникова				Р	39	
Рук гр		Панчук						
Глинж пр		Соколов			Фундамент БФ1-2 Армирование	Энергосетьпроект Северо-Западное отделение Ленинград		
Гл спец		Штин						
Зав нилк		Турносов						

Типовые решения

3.407-123

Инв № подл | Подпись и дата
9432 тм-I 4.

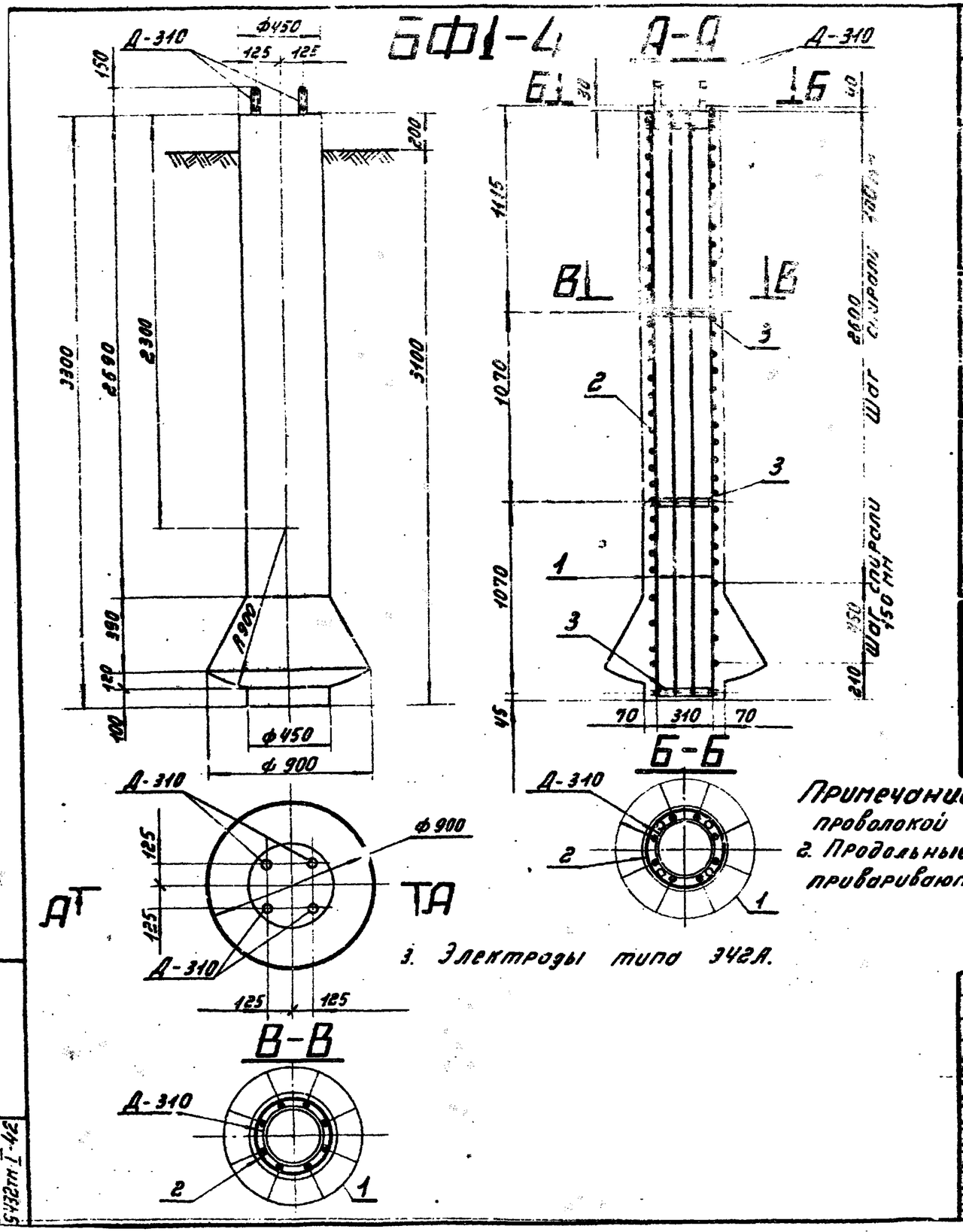

Спецификация арматуры.

Наименов. эл-та	Эскиз	NN поз.	Диам. мм	Длина в мм	Кол. шт.	Общая длина м	Всего	на ф-т	
							Сечение	Σ в. п. м	Масса кг
БФ1-4	3260	1	Ф12 АII	3260	8	26.1	Ф12 АIII	26.1	23.2
	Шаг см. чертеж	2	Ф5 ВI	34300	1	34.3	Ф5 ВI	34.3	5.2
							-δ=5	2.8	5.5
	Сварить	3	-50×5	918	3	2.8	Итого:		33.9

Ведомость марок и NN листов

Наименов. марок	Кол. шт.	Масса кг 1 шт	Масса кг всего	N листа	Примечание
Д-310	1	28	28	5[illegible]	

Выборка стали на 1 фундамент

Наименов. фун-та	Арматура класс А-III	Арматура класс В-I	Закладные детали В Ст3				Анкерные болты В Ст3		Общая масса кг
	Ф12	Ф5	-δ=20	-δ=10	-δ=6	-δ=5	Болт М36	Гайка М36	
БФ1-4	23.2	5.2	5	5	2	5.5	9	3	62.0

Расход материалов на 1 фундамент

Наименов. фун-та	Бетон Марка	Бетон Кол. м³	Сталь, кг Арматура класс А-III	Сталь, кг Арматура класс В-I	Сталь, кг Закладн. детали В Ст3	Сталь, кг Анкерн. болты В Ст3	Содержание арматуры кг/м³	Масса эл-та т
БФ1-4	200	0.67	23.2	5.2	21.5	12	57	1.7

Примечание: 1. Спираль поз. 2 привязать к арматуре поз. 1 вязальной проволокой или приварить точечной сваркой в 30% мест пересечений.
2. Продольные стержни поз. 1 располагаются по периметру с шагом 121 мм и привариваются к закладной детали Д-310 двухсторонним швом В=10 мм.
3. Электроды типа Э42А.

					3.407-123 Вып. 1
					Фундаменты под унифицированные опоры ВЛ35-500 кВ для особых грунтовых условий.
Изм.	Лист	N докум.	Подпись	Дата	
Разраб.	Григорьев				Буронабивные фундаменты.
Провер.	Сотникова				Лит. Р; Лист 40; Листов
Рук. гр.	Пинчук				
Гл. инж. пр.	Соколов				Фундамент БФ1-4. Геометрические размеры и армирование.
Гл. спец.	Штин				«ЭНЕРГОСЕТЬПРОЕКТ» Северо-Западное отделение Ленинград
Зав. НИИКЭС	Курносов				

Сф-355-01

Инв. № подл. | Подпись и дата | Взам. инв. № 5432тм I-42

БФ2-2

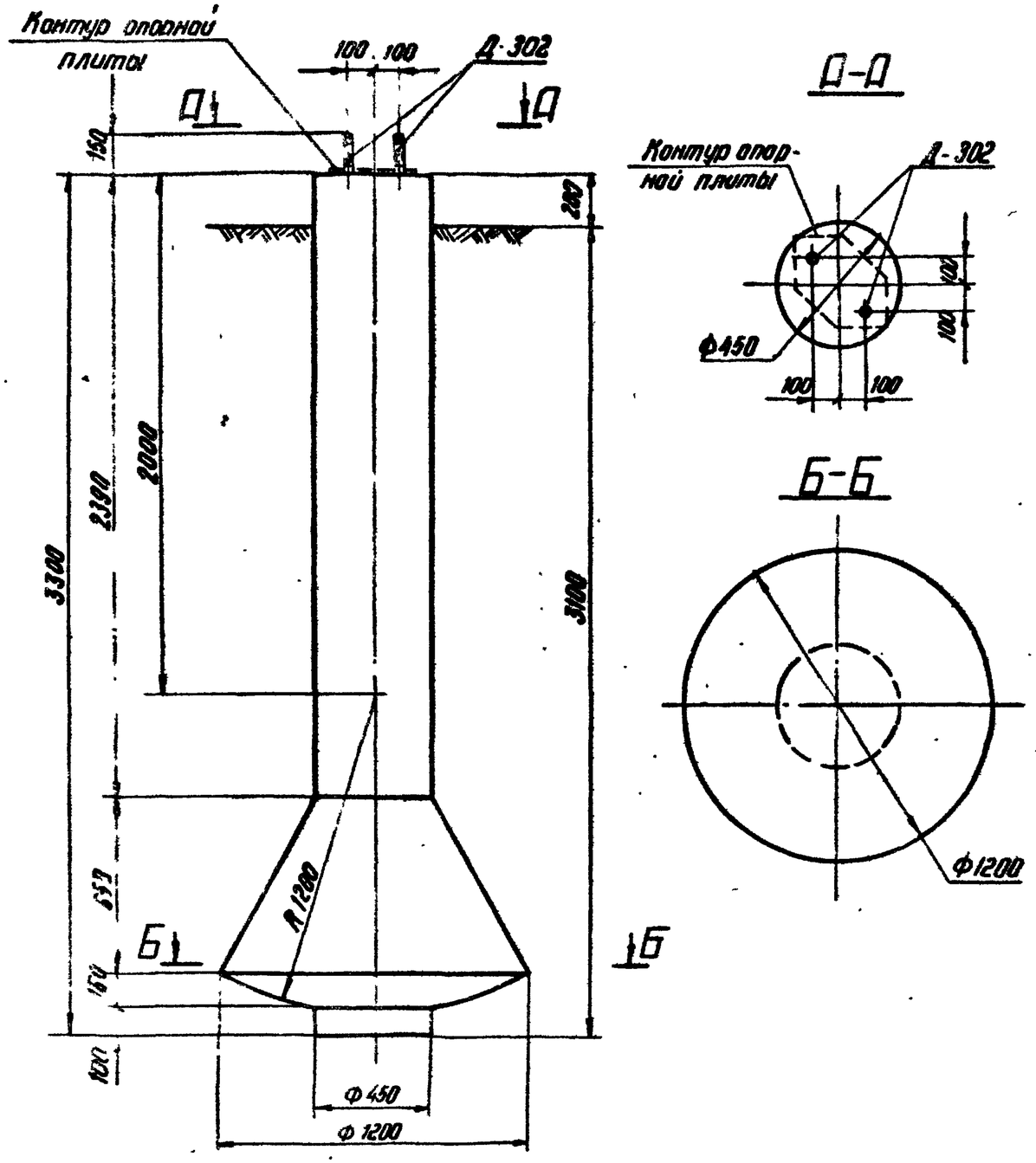

Ведомость марок и № листов

Наименов. марок	Кол. шт.	Масса, кг		№ листа	Примечание
		1шт	всего		
Д-302	1	27	27	50	Анкерные болты

Выборка стали на 1 фундамент

Наимен. фун-та	Арматура			Закладные детали				Анкерные болты		Общая масса кг
	Класс А-I	Класс А-III	Класс В-I	Класс А-III	В Ст3			В Ст3		
	ф 8	ф 14	ф 5	ф 22	-δ=20	-δ=12	-δ=6	Болт М42	Гайка М42	
БФ2-2	0.9	31.8	6.2	11	4	1	7.5	9	2	73.0

Расход материалов на 1 фундамент

Наимен. фун-та	Бетон		Сталь кг						Содержание арматуры кг/м³	Масса эл-та т
	Марка	Кол. м³	Арматура			Закладные детали		Анкерн болты		
			Класс А-I	Класс А-III	Класс В-I	Класс А-III	В Ст3	В Ст3		
БФ2-2	200	0.8	0.9	31.8	6.2	11	12.5	11	58	2.0

Работать совместно с листом 42

Изм	Лист	№ докум.	Подпись
Разраб.		Григорьев	
Провер.		Сотникова	
Рук. гр.		Пинчук	
Гл. инж. пр.		Соколов	
Гл. спец.		Штин	
Зав. НИЛКЭС		Курносов	

3.407-123 Вып. 1

Фундаменты под унифицированные опоры ВЛ 35÷500кВ для особых грунтовых условий

Буронабивные фундаменты

Лит	Лист	Листов
Р	41	

Фундамент БФ2-2 Геометрические размеры

ЭНЕРГОСЕТЬПРОЕКТ Северо-Западное отделение Ленинград

СФ-355-01

Типовые решения

Инв. № подл. 9432тм-I-43 | Подпись и дата

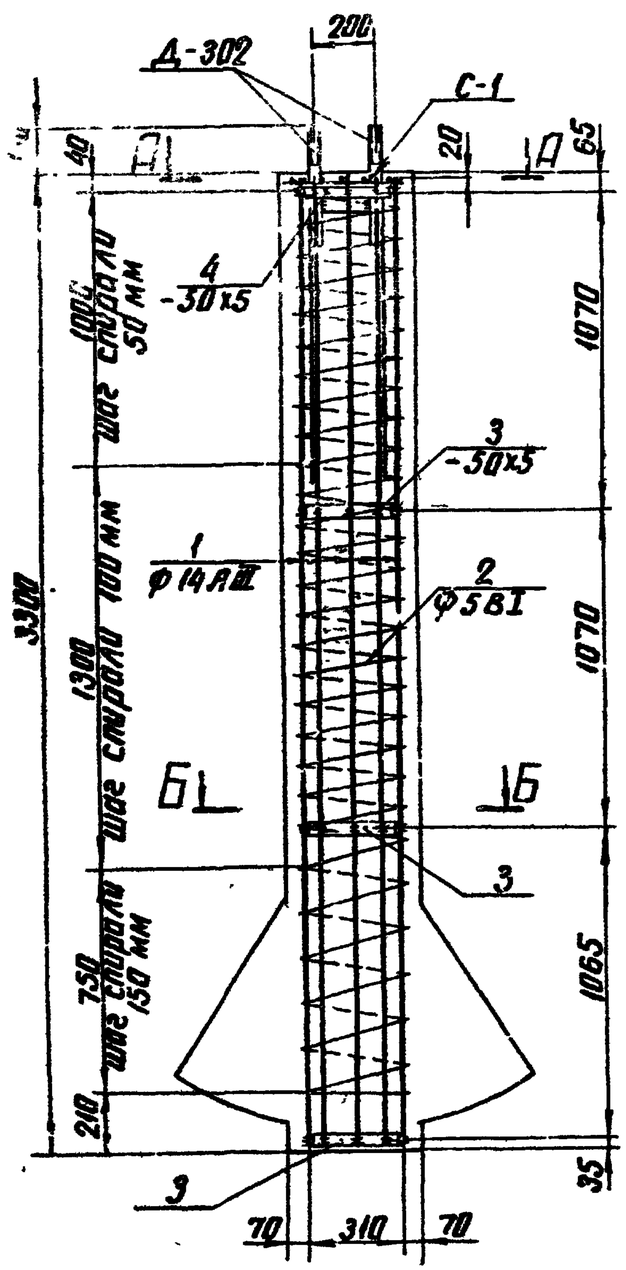

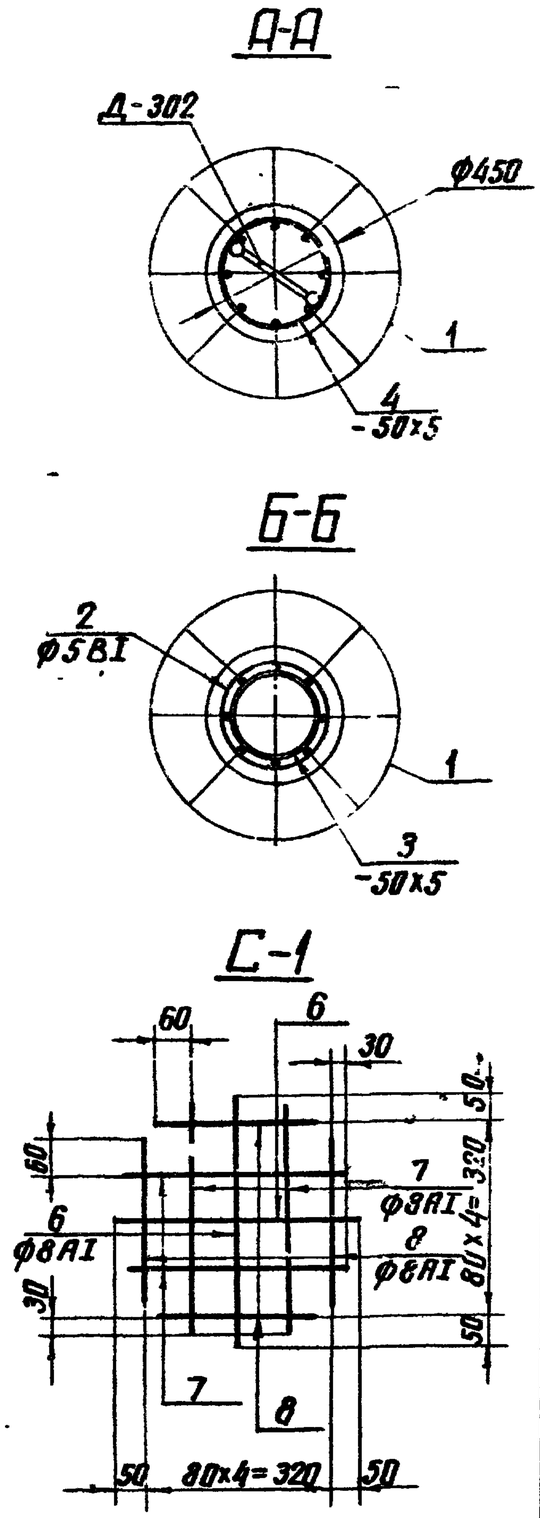

Спецификация арматуры и закладных деталей на 1 фундамент

Наим. ф-та	Эскиз		NN поз	Диам. мм	Длина поз. „l" мм	Кол. „n" шт	Общая длина м	Всего на ф-т: Сечение	Σ l n м	Масс. кг
БФ2-2	3260		1	ф14АIII	3260	8	26.1	ф14АIII	26.3	3.8
	шаг спирали см черт		2	ф5ВI	40200	1	40.2	ф8АI	2.2	0.9
	ф288 (дет3) сварить ф326 (дет4)		3	-50x5	918	3	2.8	ф5ВI	40.2	6.2
			4	-50x5	1035	1	1.0	-0=5	3.8	7.5
								Итого:		[illegible]
	200		5	ф14АIII	200	1	0.2			
	С-1	420	6	ф8АI	420	2	0.8			
		380	7	ф8АI	380	2	0.8			
		280	8	ф8АI	280	2	0.6			

Примечания.

1. Спираль поз.2 привязать к арматуре поз.1 вязальной проволокой или приварить точечной сваркой в 30% местах пересечений.
2. Стержни поз.6÷8 арматурной сетки С-1 свариваются в местах пересечений контактной точечной сваркой
3. Продольные стержни поз.1, располагаются по периметру с шагом 121мм.
4. Стержни поз.5 для заземления приварить к Д-302 и продольной арматуре поз 1.
5. Электроды типа Э42А.

Работать совместно с листом 41

Изм.	Лист	N докум.	Подпись	Дата	3.407-123	Вып. 1
					Фундаменты под унифицированные опоры ВЛ 35-500кВ для особых грунтовых условий.	
Разраб.		Григорьев			Буронабивные фундаменты	Лит. Р / Лист 42 / Листов
Проверил		Сотников				
Рук. гр.		Пинчук				
Гл. инж. пр.		Соколов			Фундамент БФ2-2. Армирование	Энергосетьпроект Северо-Западное отделение Ленинград
Гл. спец.		Штин				
Зав. нилкэс		Курносов				

Типовые решения

Инв. N подл. 9432 тм-7-44 | Подпись и дата

сф-355-01 копировал: Анисий формат 12

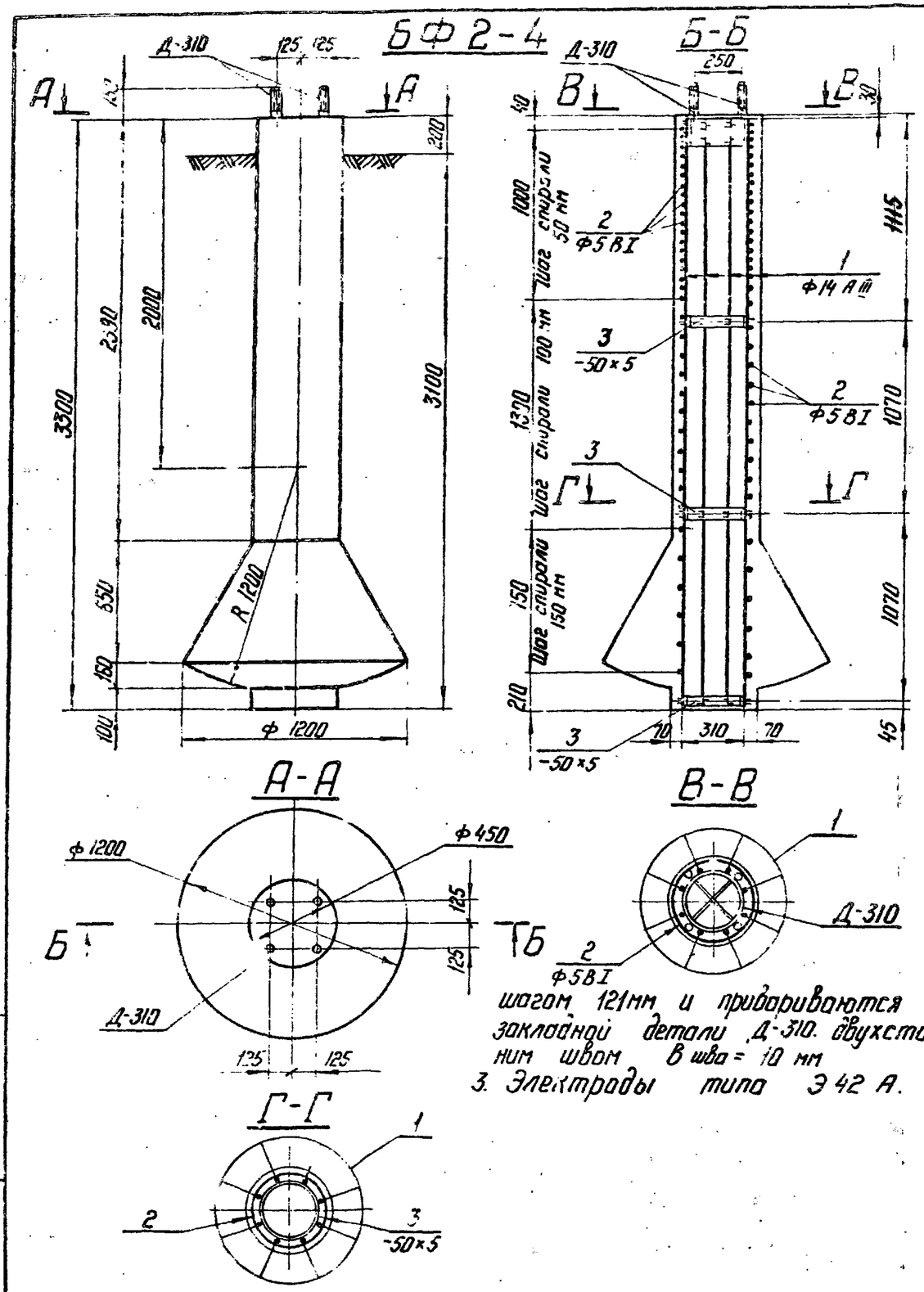

Спецификация арматуры

Наим. ф-та	Эскиз	NN поз.	Диам. мм	Длина l мм	Кол. шт.	Общая длина м	Всего на ф-т: Сечение	Σ l n м	Масса кг
БФ2-4	3260	1	ф14 А III	3260	8	26.3	ф14 А III	26.3	31.8
	Шаг спир. см. черт. 322	2	ф5ВI	40200	1	40.2	ф5ВI	40.2	6.2
							-δ=5	2.7	5.3
	Dвн.=284 Сварить	3	-50×5	907	3	2.7	Итого:		43.3

Ведомость марок и NN листов

Наименов. марок	Кол. шт.	Масса, кг: 1 шт.	Масса, кг: Всего	N листа	Примечание
Д-310	1	28	28	51	

Выборка стали на 1 фундамент

Наименов. фун-та	Арматура: Класс А-III ф14	Арматура: Класс В-I ф5.0	Закладные детали В Ст 3: -δ=20	-δ=10	-δ=6	-δ=5	Анкерные болты В Ст 3: Болт М36	Гайка М36	Общая масса кг
БФ2-4	31.8	6.2	5	9	2	5.3	9	3	71.3

Расход материалов на 1 фундамент

Наименов. марок	Бетон: Марка	Бетон: Кол. м³	Сталь: Арматура Класс А-III	Сталь: Арматура Класс В-I	Сталь: Закладн. детали В Ст	Сталь: Анкерн. болты В Ст 3	Содержание арматуры кг/м³	Масса эл-та т
БФ2-4	200	0.8	31.8	6.2	21.3	12	54	2.0

Примечание:

1. Спираль поз. 2 привязать к арматуре поз. 1 вязальной проволокой или приварить точечной сваркой в 30% мест пересечений.
2. Продольные стержни поз. 1 располагаются по периметру с шагом 121мм и привариваются к закладной детали Д-310. двухсторонним швом в шва = 10 мм
3. Электроды типа Э 42 А.

Изм.	Лист	N докум.	Подпись	Дата
Разраб.		Григорьев		
Проверил		Сотникова		
Рук. гр.		Пинчук		
Гл. инж. пр.		Соколов		
Гл. спец.		Штин		
Зав. нилкэ		Кирносов		

3.407-123 Вып. 1

Фундаменты под унифицированные опоры 35-500 кВ для особых грунтовых условий

Суронабивные фундаменты

Лит.	Лист	Листов
Р	43	

Фундамент БФ2-4 Геометрические размеры и армирование

ЭНЕРГОСЕТЬПРОЕКТ Северо-Западное отделение Ленинград

Типовые решения

3.407-123

Инв. N подл. 9432тм-I-45 | Подпись и дата

сф. 355-01

Копировал: формат 12

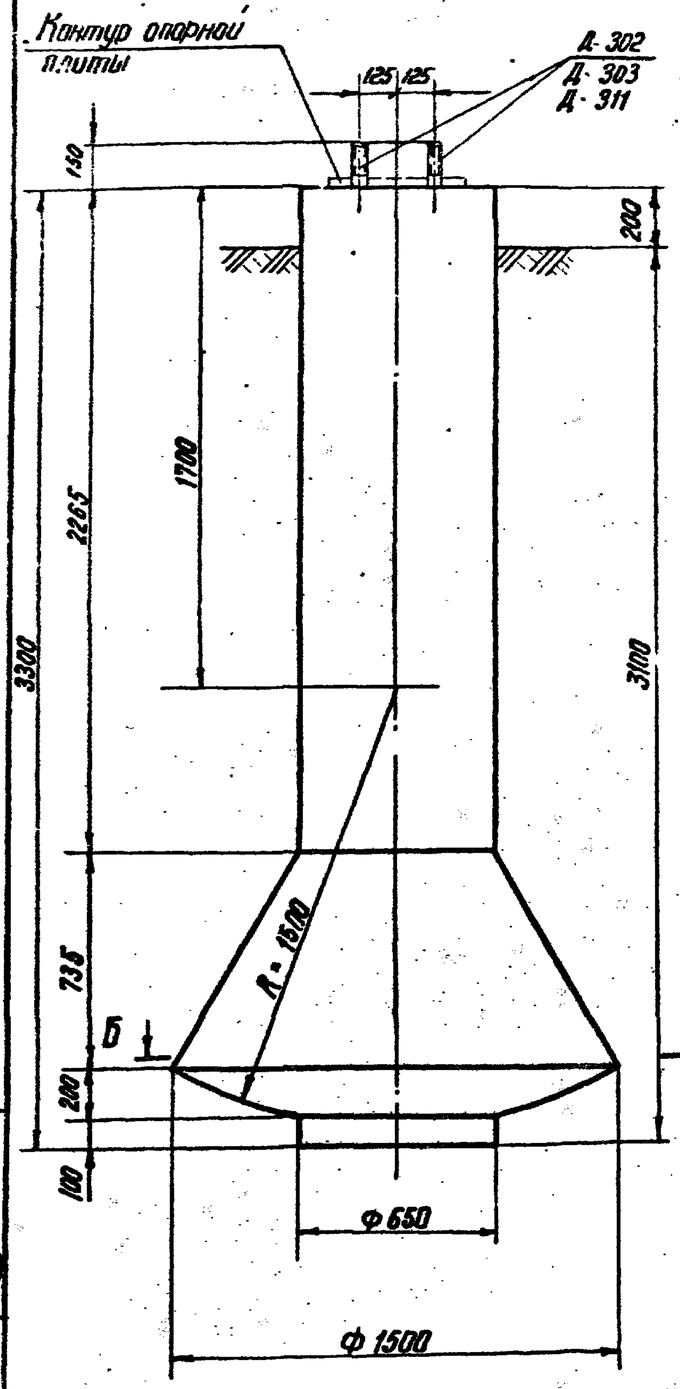

Для фундамента БФЗ-2

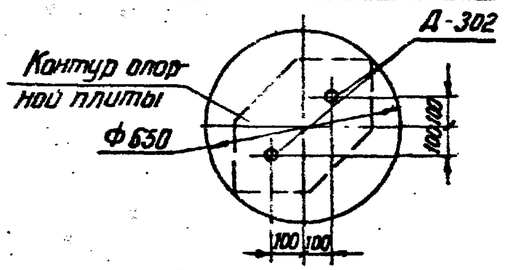

Для фундамента БФЗ-4

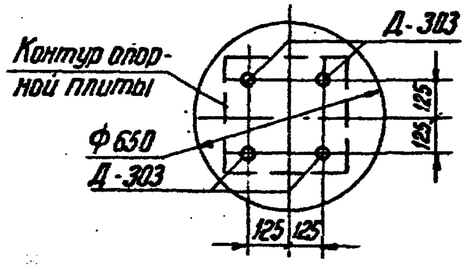

Для фундамента БФЗ-4т

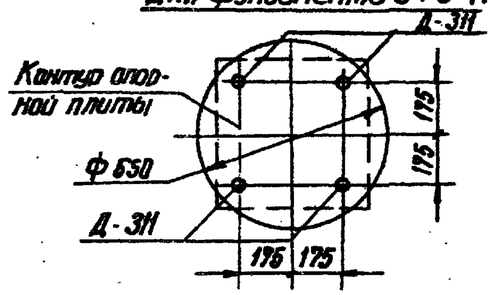

Б-Б

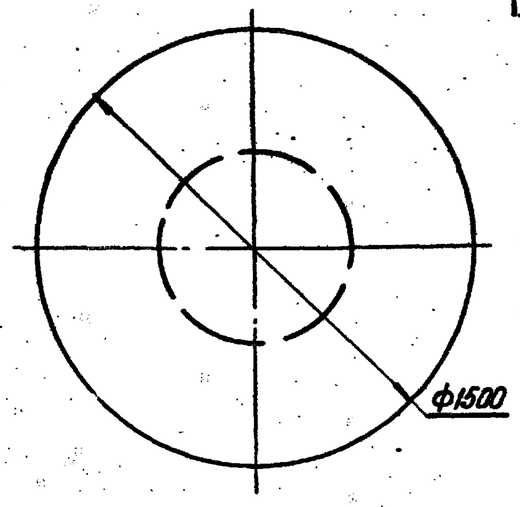

Ведомость марок и NN листов.

Наименов. марок	Кол. шт.	Масса 1шт.	Масса Всего	N листа	Примечание
Д-302	1	24	24	50	для ф-та БФЗ-2
Д-303	2	17	34	—"—	для ф-та БФЗ-4
Д-311	1	58	58	51	для ф-та БФЗ-4т

Выборка стали на 1 фундамент

Наимен. фун-та	Арматура Класс А-I	Арматура Класс А-III	Арматура Класс В-I	Закладные детали Класс А-III	Закладные детали ВСт3			Анкерные болты ВСт3		Общая масса, кг
	ф 8	ф 14	ф 5	ф20(16)	-δ=20	-δ=12(10)	-δ=5	Болт М42(36)48	Гайка М42(36)48	
БФЗ-2	1,7	47,5	9,7	8	4	1	12,1	9	2	95
БФЗ-4	1,7	47,5	9,7	(8)	8	2	12,1	12	4	105
БФЗ-4т	1,7	47,5	9,7	—	8	(23)	9,1	24	8	126

Расход материалов на 1 фундамент.

Наимен. фун-та	Бетон Марка	Бетон Кол. м³	Сталь, кг Арматура Класс А-I	Арматура Класс А-III	Арматура Класс В-I	Закладные детали Класс А-III	Закладные детали ВСт3	Анкерные болты ВСт3	Содержание арматуры кг/м³	Масса эл-та, т
БФЗ-2	200	1,77	1,7	47,5	9,7	8	17,1	11	40	4,4
БФЗ-4	200	1,77	1,7	47,5	9,7	8	22,1	16	40	4,4
БФЗ-4т	200	1,77	1,7	47,5	9,7	—	40,1	27	40	4,4

Работать совместно с листом 45.

Изм.	Лист	N докум.	Подпись	Дата
Разраб.		Маркова		
Провер.		Сотникова		
Рук.гр.		Пинчук		
Гл.инж.пр.		Соколов		
Гл.спец.		Штин		
Зав.НИЛАЭС		Курносов		

3.407-123 Вып.1

Фундаменты под унифицированные опоры ВЛ 35-500кВ для особых грунтовых условий

Буронабивные фундаменты

Лит	Лист	Листов
Р	44	

Фундаменты БФЗ-2, БФЗ-4 БФЗ-4т. Геометрические размеры

ЭНЕРГОСЕТЬПРОЕКТ Северо-Западное отделение Ленинград

СФ-355-01

9432тн-1-46

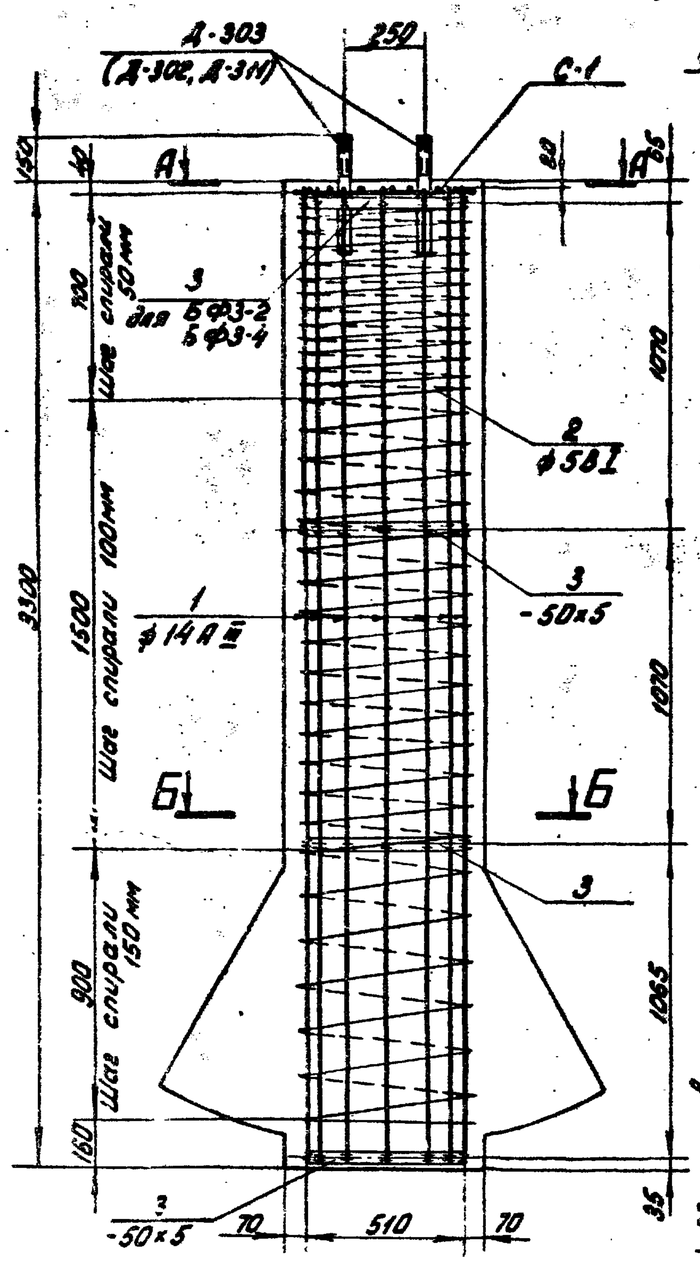

Узел привязки поз. 1 к Д-311

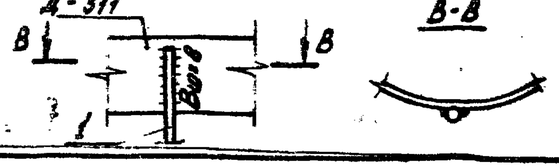

В-В

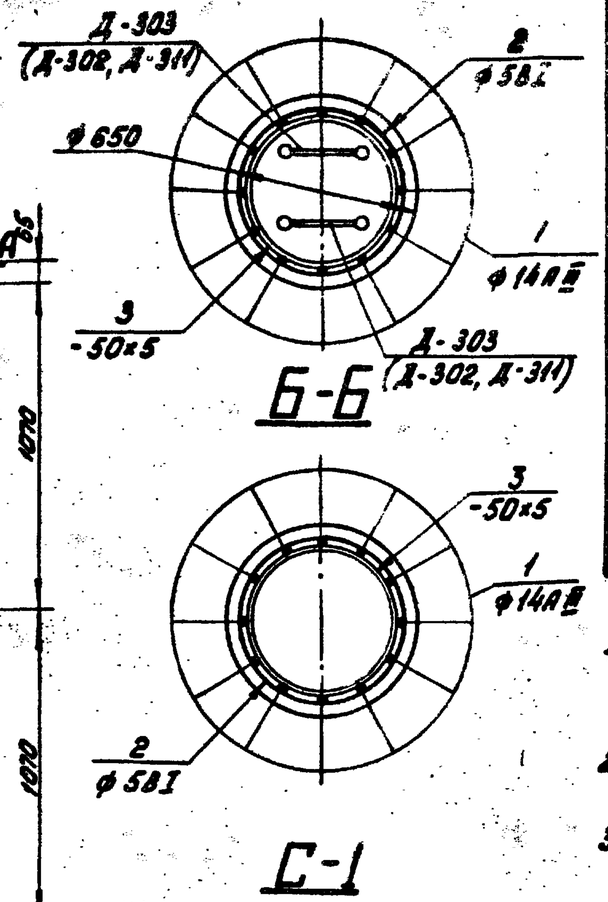

Б-Б

С-1

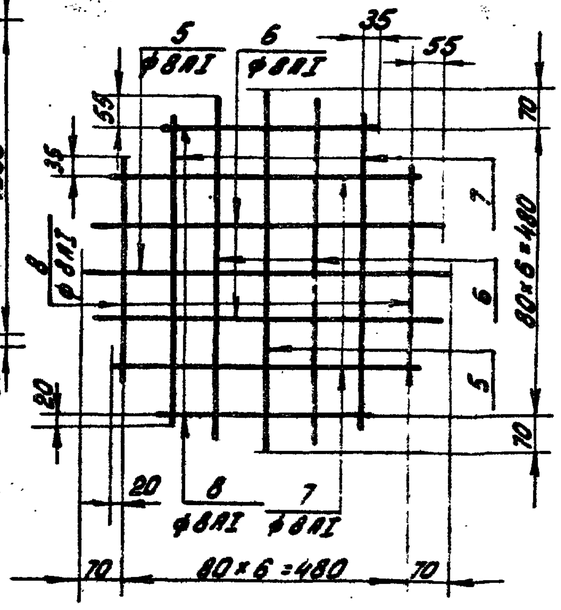

Спецификация арматуры на 1 фундамент

Наим. ф-та	Эскиз	NN поз.	Диам. мм	Длина поз. "l" мм	Кол. "n" шт.	Общая длина м	Всего на ф-т: Сечение	Σ l·n м	Масса кг
БФ3-2, БФ3-4 (БФ3-4т)	3260	1	ф14АIII	3260	12	39.1	ф14АIII	39.3	47.5
	Шаг спирали см. черт.	2	ф5ВI	62600	1	62.6	ф8АI	4.2	1.7
							ф5ВI	62.6	9.7
	ф8N=486 сварить	3	-50х5	1540	4(3)	6.2(4.6)	-б=5	6.2(4.6)	12.1(9.0)
							Итого:		71(68)
	200	4	ф14АIII	200	1	0,2			
С-1	620	5	ф8АI	620	2	1,2			
	590	6	ф8АI	590	2	1,2			
	520	7	ф8АI	520	2	1,0			
	390	8	ф8АI	390	2	0,8			

Примечания:

1. Спираль поз. 2 привязать к арматуре поз. 1 вязальной проволокой или приварить точечной сваркой в 30% мест пересечений.
2. Стержни поз. 5÷8 арматурной сетки С-1 свариваются в местах пересечений контактной точечной сваркой.
3. Продольные стержни поз. 1 располагаются по периметру с шагом 133 мм.
4. Стержни поз. 4 для заземления приварить к Д-303(Д-302) и продольной арматуре поз. 1.
5. В фундаменте БФ3-4т стержни поз. 1 приварить к Д-311 двухсторонним швом $в_{шва}$ = 8 мм $l_{шва}$ = 80 мм. (см. узел привязки на данном чертеже).
6. Электроды типа Э42А.

Работать совместно с листом 44.

Изм.	Лист	№ докум.	Подпись	Дата	3.407-123 Вып. 1			
					Фундаменты под унифицированные опоры ВЛ 35-500 кВ для особых грунтовых условий			
Разраб.		Григорьев			Буронабивные фундаменты	Лит.	Лист	Листов
Проверил		Сотникова				Р	45	
Рук. гр.		Пинчук						
Гл. инж. пр.		Соколов			Фундаменты БФ3-2, БФ3-4, БФ3-4т. Армирование	Энергосетьпроект Северо-Западное отделение г. Ленинград		
Гл. спец.		Штин						
Зав. НИЛКК		Курносов						

Инв. № подл. | Подпись и дата | 5432тм-Т.47

3.407-123

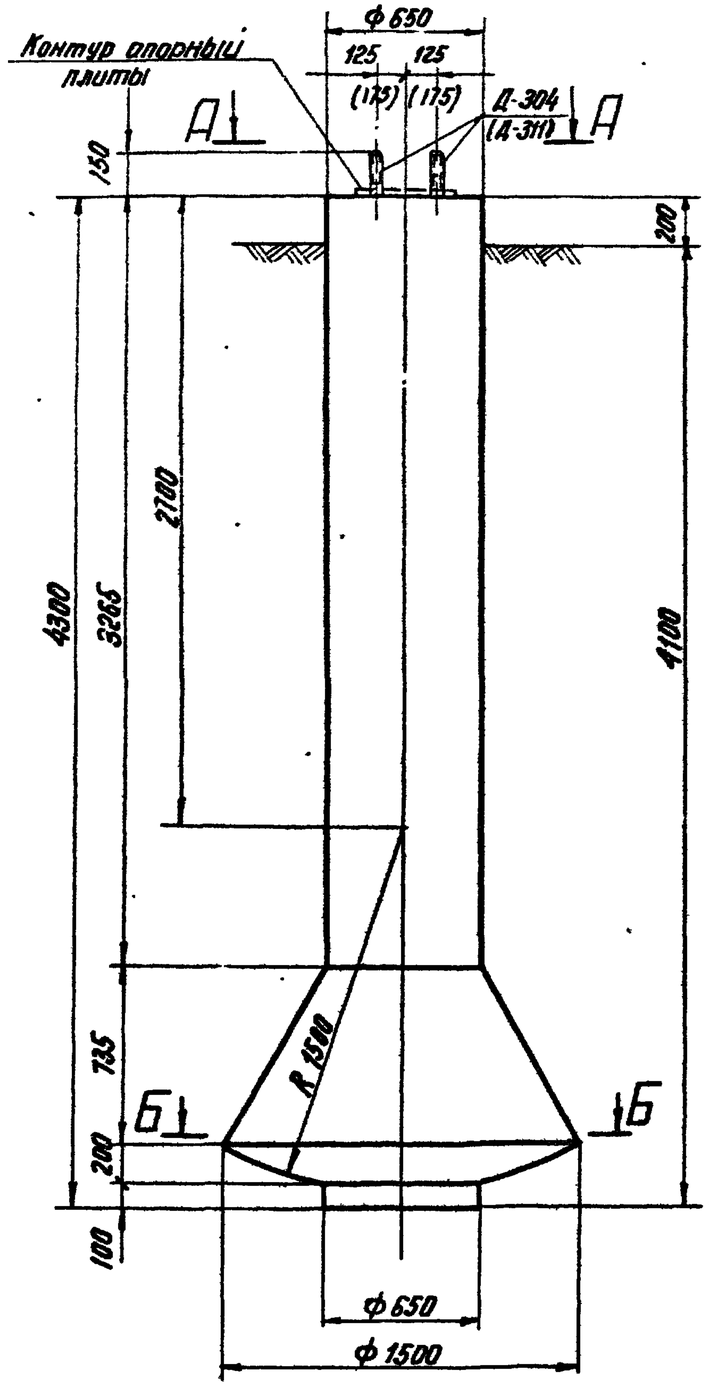

А-А

Для фундамента БФ4-4

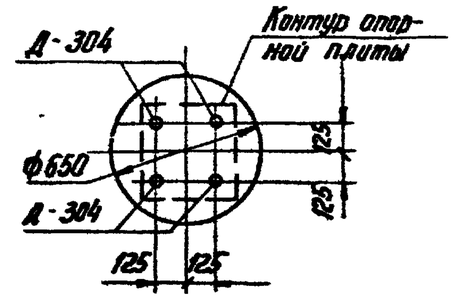

Для фундамента БФ4-4т

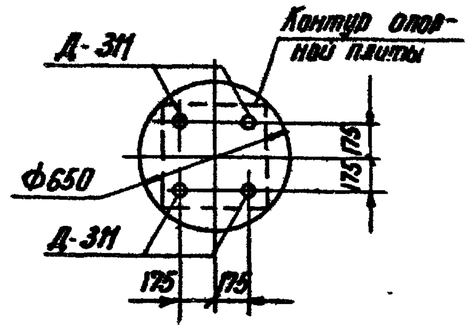

Б-Б

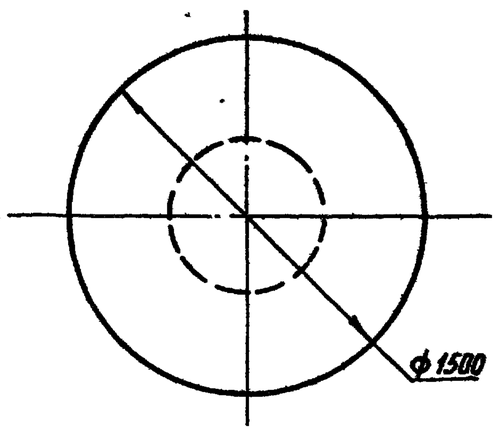

Ведомость марок и №№ листов

Наименов. марок	Кол шт	Масса, кг 1шт	Масса, кг всего	№ листа	Примечание
Д-304	2	24	48	50	для ф-та БФ4-4
Д-311	1	58	58	51	для ф-та БФ4-4т

Выборка стали на 1 фундамент

Наимен. ф-та	Арматура Класс А-I ф8	Арматура Класс А-III ф16	Арматура Класс В-I ф5,5	Закладные детали Класс А-III ф20	Закладные детали ВСт3 -δ=20	Закладные детали ВСт3 -δ=12(10)	Закладные детали ВСт3 -δ=5	Анкерные болты ВСт3 Болт М42(48)	Анкерные болты ВСт3 Гайка М42(48)	Общая масса кг
БФ4-4	1,7	108	16,9	16	8	2	15,1	18	4	190
БФ4-4т	1,7	108	16,9	—	8	(23)	12,0	19	8	197

Расход материалов на 1 фундамент

Наимен. ф-та	Бетон Марка	Бетон Кол м³	Сталь, кг Арматура Класс А-I	Арматура Класс А-III	Арматура Класс В-I	Закладные детали Класс А-III	Закладные детали ВСт3	Анкерн. болты ВСт3	Содержание арматуры кг/м³	Масса эл-та т
БФ4-4	200	2,1	1,7	108	16,9	16	17,1	22	60	5,25
БФ4-4т	200	2,1	1,7	108	16,9	16	43,0	27	60	5,25

Работать совместно с листом 47

Изм.	Лист	N докум.	Подпись	Дата	3.407-123 Вып.1			
					Фундаменты под унифицированные опоры ВЛ 35-500 кВ для особых грунтовых условий			
Разраб.		Григорьев			Буронабивные фундаменты	Лит.	Лист	Листов
Провер.		Сотникова				Р	46	
Рук. гр.		Пинчук						
Гл. инж. пр.		Соколов			Фундаменты БФ4-4, БФ4-4т Геометрические размеры	Энергосетьпроект Северо-Западное отделение Ленинград		
Гл. спец.		Штин						
Зав. НИПК		Курносов						

Инв. N подл. | Подпись и дата
9432711-5-46

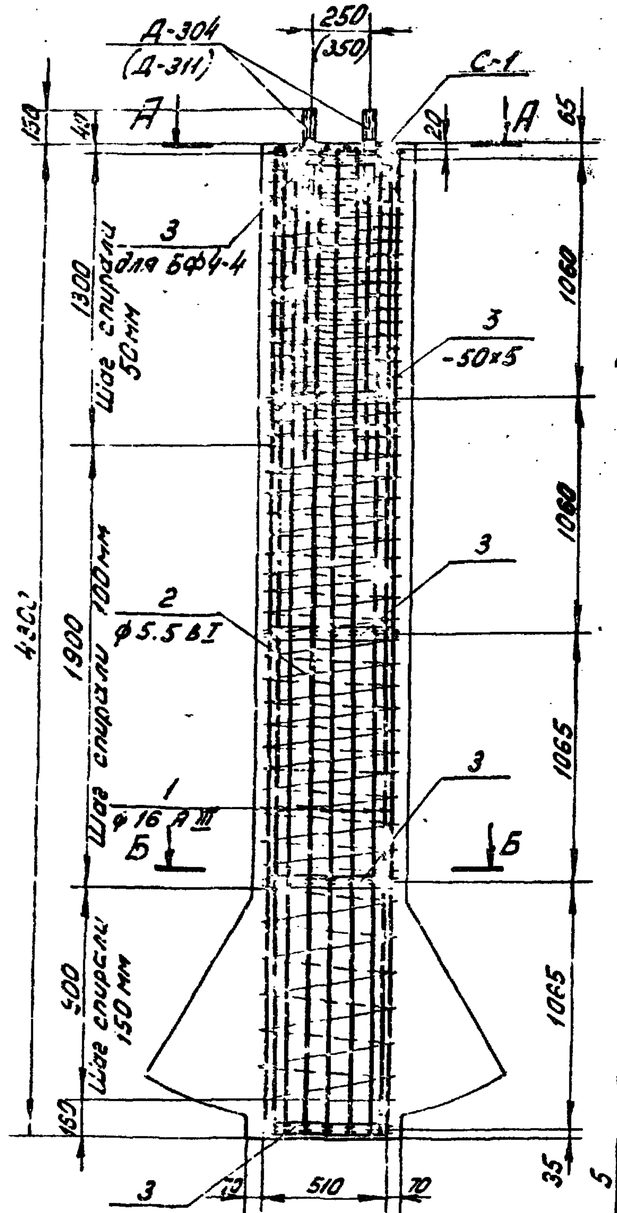

Узел приварки поз. 1 к Д-311

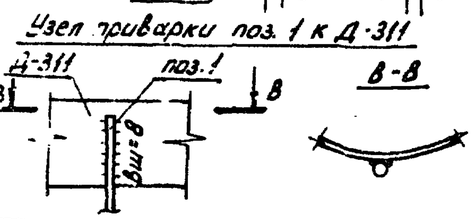

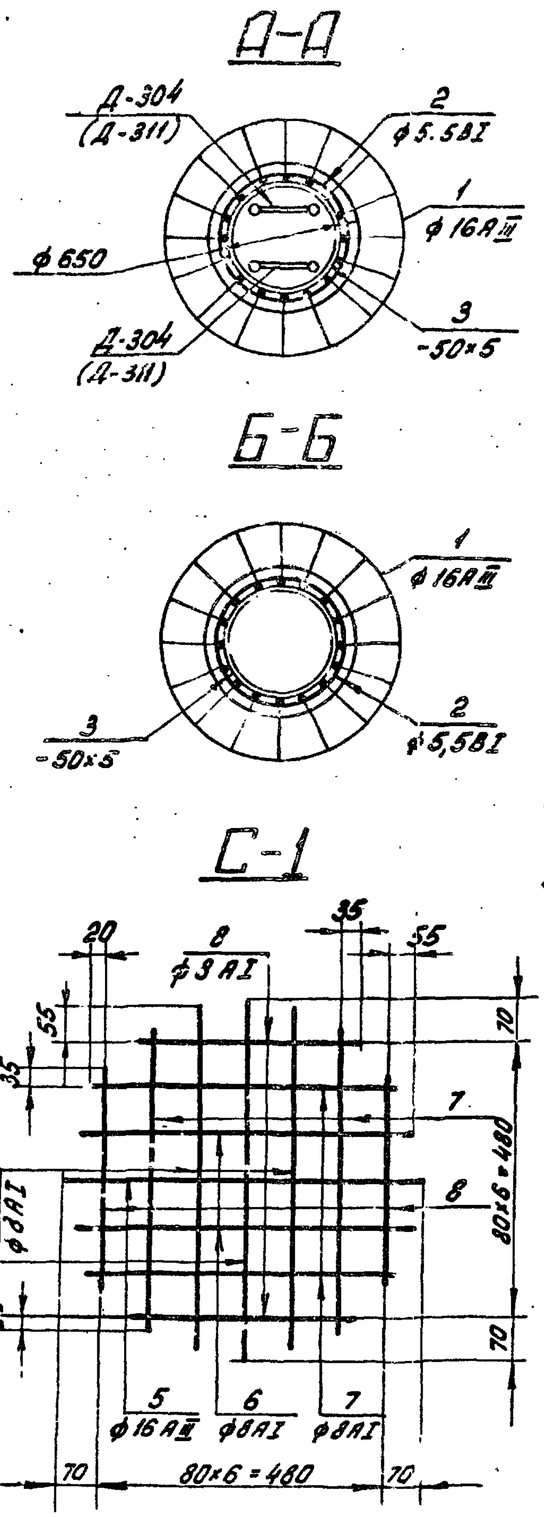

Спецификация арматуры на 1 фундамент

Наим. ф-та	Эскиз		NN поз.	Диам. мм	Длина поз. „l" мм	Кол. „n" шт.	Общая длина м	Всего на ф-т: Связ-ние	Σ l·n м	Масса кг
БФ4-4, (БФ4-4т)	4260		1	ф16 АIII	4260	16	68.1	ф16 АIII	68.3	102.0
	Шаг спирали см. черт.		2	ф5.5 ВI	90 000	1	90,0	ф8 АI	4,2	1,7
								ф5.5 ВI	90,0	16,9
	ф6н. = 484 сварить		3	-50×5	1535	5(4)	7.7(6.1)	-δ=5	7,7(6.1)	15.1(12)
								Итого:		141,7(133,4)
	200		4	ф16 АIII	200	1	0,2			
	С-1	620	5	ф8 АI	620	2	1,2			
		590	6	ф8 АI	590	2	1,2			
		520	7	ф8 АI	620	2	1,0			
		390	8	ф8 АI	390	2	0,8			

Примечания:

1. Спираль поз. 2 привязать к арматуре поз. 1 вязальной проволокой или приварить точечной сваркой в 30% мест пересечений.
2. Стержни поз. 5÷8 арматурной сеткой С-1 свариваются в местах пересечений контактной точечной сваркой
3. Продольные стержни поз. 1 располагаются по периметру с шагом 100 мм.
4. Стержни поз. 4 для заземления приварить к Д-304 и продольной арматуре поз. 1.
5. В фундаменте БФ4-4т стержни поз. 1 приварить к Д-311 двухсторонним швом Вш = 8 мм ℓш = 80 мм. (см. узел приварки на данном чертеже)
6. Электроды типа Э42А.

Работать совместно с листом 46.

Изм.	Лист	№ докум.	Подпись	Дата	3.407-123 Вып. 1
Разраб.	Григорьев				Фундаменты под унифицированные опоры ВЛ35-500кВ для особых грунтовых условий
Проверил	Сотникова				Буронабивные фундаменты — Лит. Р, Лист 47, Листов
Рук. гр	Пинчук				
Гл. инж. пр.	Соколов				Фундаменты БФ4-4, БФ4-4т Армирование
Гл. спец.	Штин				Энергосетьпроект Северо-Западное отделение г. Ленинград
Зав. НИЛКК	Курносов				

Типовые решения

Инв. N подл. | Подпись и дата | Взам. инв. N 9432пм-Т-49

3.407-123

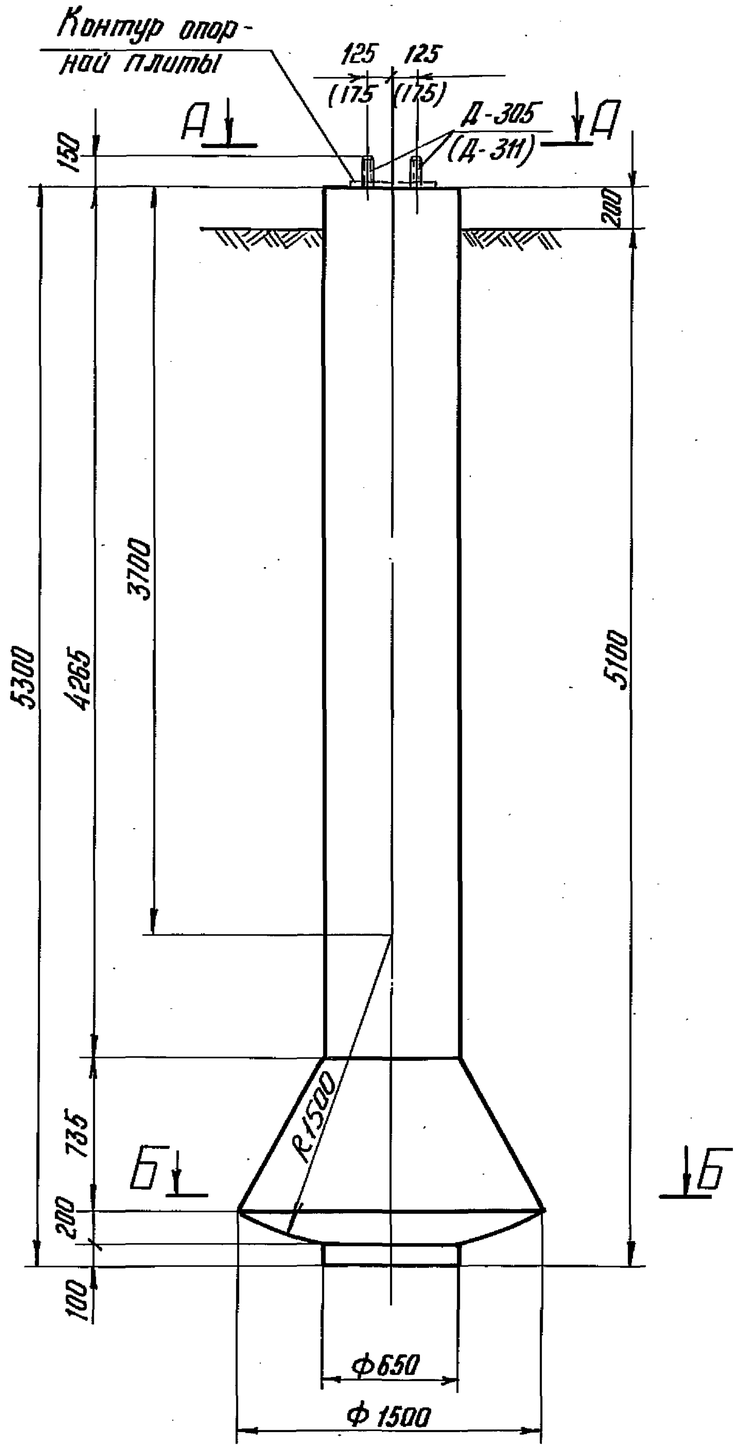

А–А

Для фундамента БФ5-4

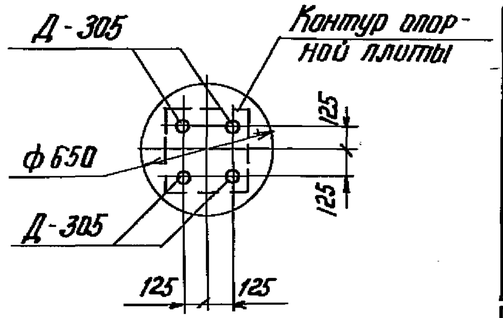

Для фундамента БФ5-4т

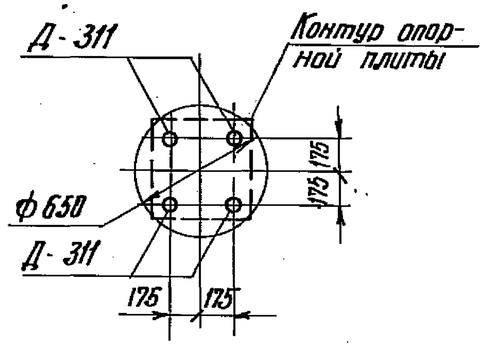

Б–Б

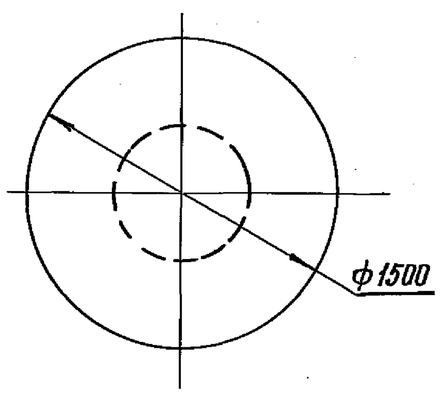

Ведомость марок и №№ листов

Наименов. марок	Кол. шт.	Масса, кг 1шт.	Масса, кг всего	№ листа	Примечание
Д-305	2	29	58	50	для ф-та БФ5-4
Д-311	1	58	58	51	для ф-та БФ5-4т

Выборка стали на 1 фундамент

Наимен. ф-та	Арматура Класс А-I ф8	Арматура Класс А-III ф20	Арматура Класс В-I ф55	Закладные детали Класс А-III ф20	Закладные детали ВСт3 δ=20	Закладные детали ВСт3 δ=12(10)	Закладные детали ВСт3 δ=5	Анкерные болты ВСт3 болт М48	Анкерные болты ВСт3 гайка М48	Общая масса кг
БФ5-4	1.7	169	21.4	16	8	2	17.9	24	8	268
БФ5-4т	1.7	169	21.4	—	8	(23)	14.9	19	8	265

Расход материалов на 1 элемент

Наименование ф-та	Бетон Марка	Бетон Кол м³	Сталь кг Арматура Класс А-I	Арматура Класс А-III	Арматура Класс В-I	Закладные детали Класс А-III	Закладные детали ВСт3	Анкер. болты ВСт3	Содержание арм-ры кг/м³	Масса эл-та т
БФ5-4	200	244	1.7	169	21.4	16	28	32	86	6.1
БФ5-4т	200	244	1.7	169	21,4	—	45.9	27	86	6.1

Работать совместно с листом 49.

Изм	Лист	N докум	подпись	дата
Разраб.		Григорьев		
Провер.		Сотникова		
Рук. гр.		Пинчук		
Гл. инж пр		Соколов		
Гл. спец		Штин		
Зав НИЛКЖС		Курносов		

3.407-123 Вып. 1

Фундаменты под унифицированные опоры ВЛ 35-500 кв для особых грунтовых условий

Буронабивные фундаменты

Лит.	Лист	Листов
Р	48	

Фундаменты БФ5-4, БФ5-4т Геометрические размеры

Энергосетьпроект Северо-Западное отделение Ленинград

СФ-355-01

Инв. N подл. 9432тп-1-50 | Подпись и дата

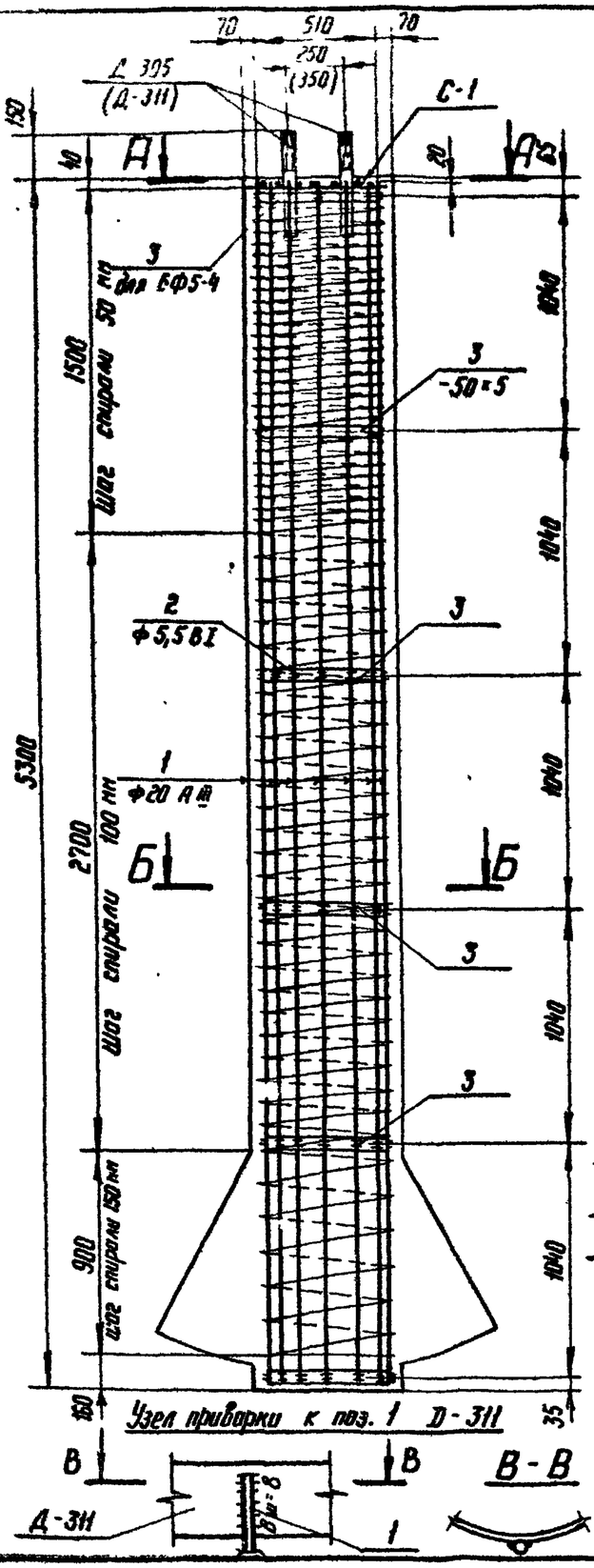

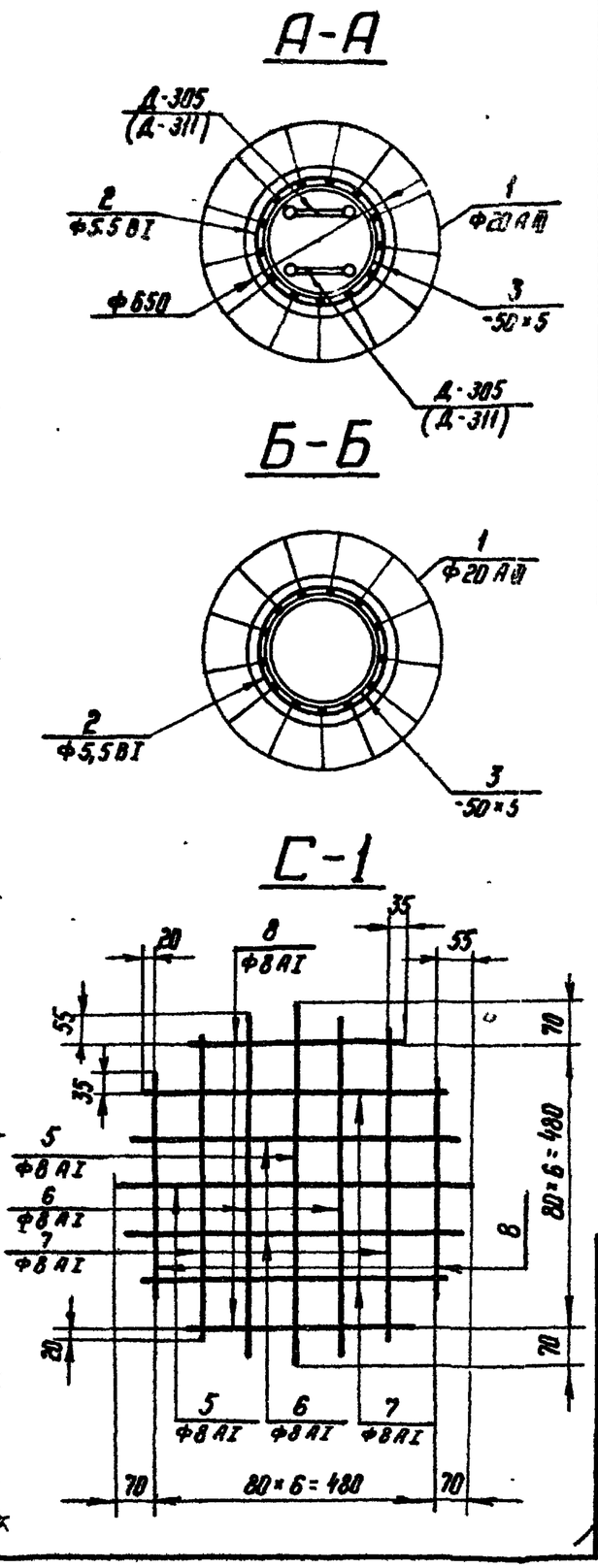

Спецификация арматуры на 1 фундамент

Наим. ф-та	Эскиз		№№ поз.	Диам. мм	Длина поз. „l" мм	Кол. „n" шт.	Общая длина м	Всего на ф-т: Сечение	Σl·n м	Масса кг
БФ 5-4 (БФ5-4т)	5260		1	Ф20 АIII	5260	13	68,4	Ф20 АIII	68.6	169.0
	Шаг спирали см. черт.		2	Ф5,5 ВI	114000	1	114,0	Ф8 АI	4.2	1.7
								Ф5,5 ВI	114.0	21,4
	Ф8м = 480 сварить		3	-50×5	1520	6(5)	9,1(7.6)	-δ=5	9.1(7.6)	17.9 (14.9)
								Итого:		210 (207)
	200		4	Ф20 АIII	200	1	0.2			
	С-1	620	5	Ф8 АI	620	2	1.2			
		590	6	Ф8 АI	590	2	1.2			
		520	7	Ф8 АI	520	2	1.0			
		390	8	Ф8 АI	390	2	0.8			

Примечания:

1. Спираль поз. 2 привязать к арматуре поз. 1 вязальной проволокой или приварить точечной сваркой в 30% мест пересечений.
2. Стержни поз. 5÷8 арматурной сетки С-1 свариваются в местах пересечений контактной точечной сваркой.
3. Продольные стержни поз. 1 располагаются по периметру с шагом 123 мм
4. Стержни поз. 4 для заземления приварить к Д-305 и продольной арматуре поз. 1.
5. В фундаменте БФ5-4т стержни поз. 1 приварить к Д-311 двухсторонним швом $B_ш = 8$ мм $l_ш = 80$ мм. (см. узел приварки на данном чертеже)
6. Электроды типа Э42 А.

Работать совместно с листом 48.

Изм.	Лист	№ докум.	Подпись	Дата
Разраб.		Григорьев		
Проверил		Сотникова		
Рук. гр.		Пинчук		
Гл. инж. пр.		Соколов		
Гл. спец.		Штин		
Зав. мелкэс		Курносов		

3.407-123 Вып. 1

Фундаменты под унифицированные опоры ВЛ 35-500 кВ для особых грунтовых условий

Буронабивные фундаменты

Лит	Лист	Листов
Р	49	

Фундаменты БФ5-4, БФ5-4т Армирование

ЭНЕРГОСЕТЬПРОЕКТ Северо-Западное отделение Ленинград

Типовые решения

Инв. № подл. 94327 т-I-51 | Подпись и дата

Д-301 (Д-303)

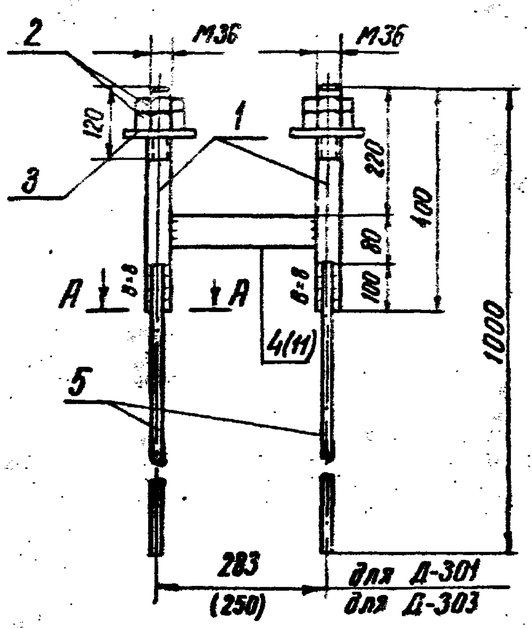

Д-302 (Д-304)

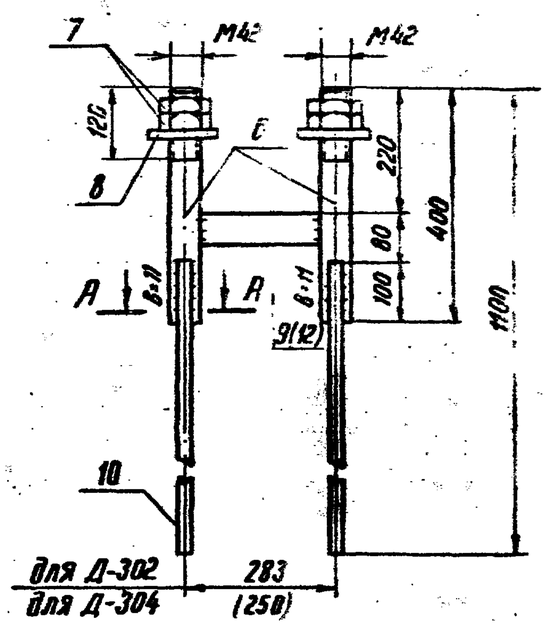

Д-305

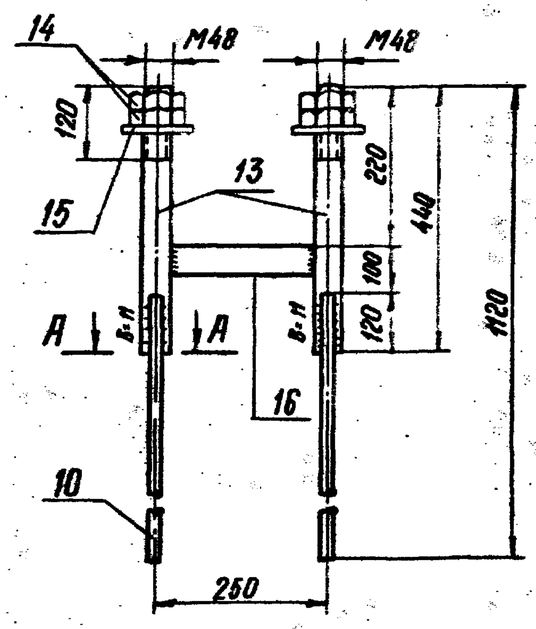

Деталь 15 (3.8)

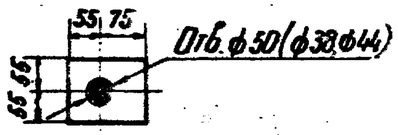

А–А

Примечание:

1. Электроды типа Э42А
2. Все швы h=6мм, кроме оговоренных

Спецификация

Марка	№№ поз.	Сечение	Длина мм	Масса, кг: Т	Н	1 поз.	всех	Марка	Примечание
Д-301	1	Болт М36	400	2	—	3,2	6	17	по чертежу
	2	Гайка М36	—	4	—	0,4	2		ГОСТ 5915-70*
	3	Шайба-δ=20	—	2	—	1,9	4		Оцинковать
	4	– 50×12	247	1	—	1,2	1		
	5	• ф16А III	700	4	—	1,1	4		
Д-302	6	Болт М42	400	2	—	4,4	9	24	по чертежу
	7	Гайка М42	—	4	—	0,6	2		ГОСТ 5915-70*
	8	Шайба-δ=20	—	2	—	2,0	4		Оцинковать
	9	– 50×12	241	1	—	1,2	[illegible]		
	10	• ф20А III	800	4	—	2,0	8		
Д-303	1	Болт М36	380	2	—	3,0	6	17	по чертежу
	2	Гайка М36	—	4	—	0,4	2		ГОСТ 5915-70*
	3	Шайба-δ=20	—	2	—	1,9	4		Оцинковать
	11	– 50×12	214	1	—	1,0	1		
	5	• ф16А III	640	4	—	1,0	4		
Д-304	6	Болт М42	400	2	—	4,4	9	24	по чертежу
	7	Гайка М42	—	4	—	0,6	2		ГОСТ 5915-70*
	8	Шайба-δ=20	—	2	—	2,0	4		Оцинковать
	12	– 50×12	208	1	—	1,0	1		
	10	• ф20А III	800	4	—	2,0	8		
Д-305	13	Болт М48	440	2	—	6,2	12	25	по чертежу
	14	Гайка М48	—	4	—	1,0	4		ГОСТ 5915-70*
	15	Шайба-δ=20	—	2	—	2,1	4		Оцинковать
	16	– 50×12	202	1	—	1,0	1		
	10	• ф20А III	800	4	—	2,0	8		

Изм.	Лист	N докум.	Подпись	Дата				
Разраб.		Маркова			3.407-123			Вып. 1
Провер.		Сотникова			Фундаменты под унифицированные опоры ВЛ35-500кВ для особых грунтовых условий			
Рук. гр.		Пинчук			Буронабивные фундаменты	Лит.	Лист	Листов
Гл. инж. пр.		Соколов				Р	50	
Гл. спец.		Штин			Закладные детали Д-301 ÷ Д-305	ЭНЕРГОСЕТЬПРОЕКТ Северо-Западное отделение Ленинград		
Зав. НИЛКЭС		Курносов						

3.407-123

Инв. № подл. | Подпись и дата | Взам. инв. №

ГПИ34ЛЕ-52

Д-310

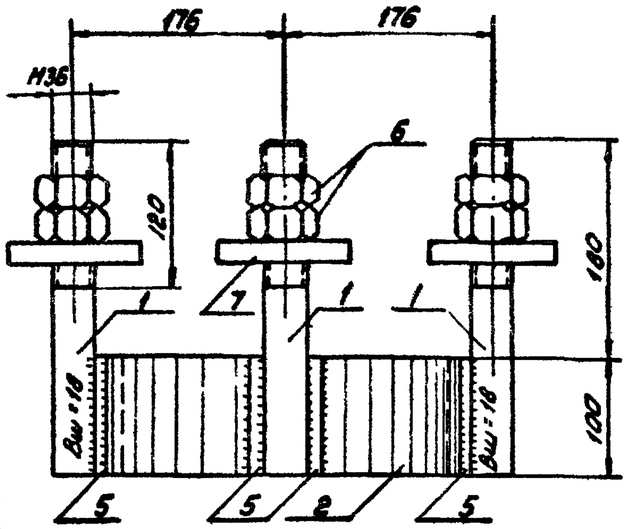

Д-311

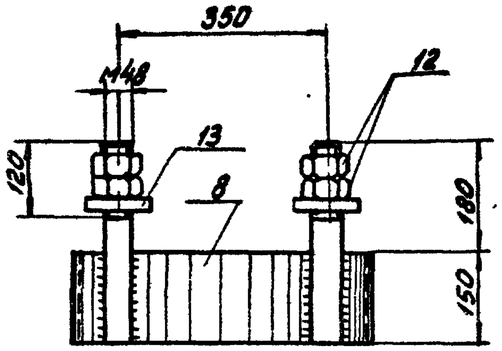

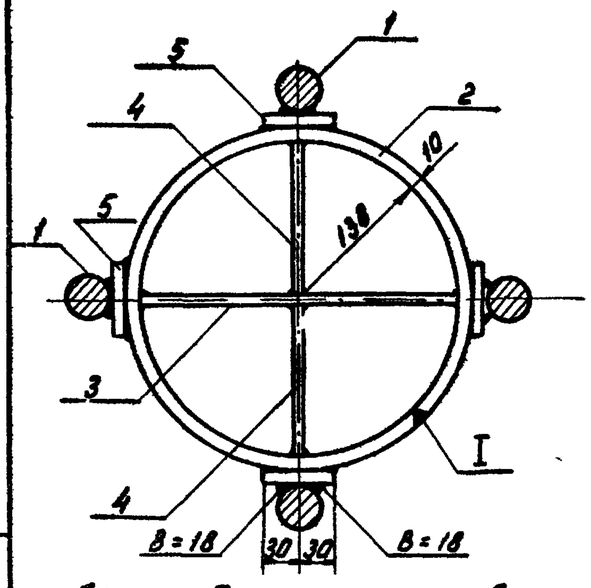

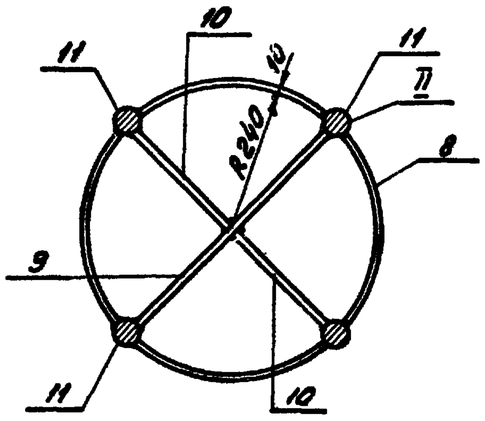

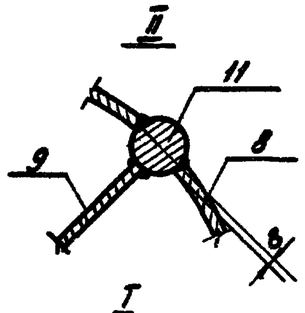

Деталь 7

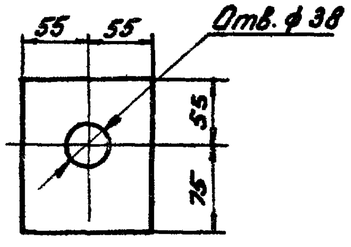

Деталь 12

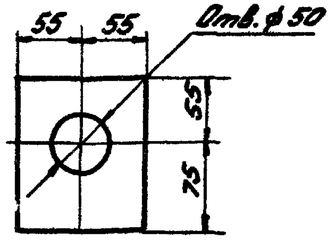

I

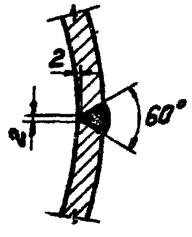

Спецификация

Марка	NN дет.	Сечение	Длина мм	Кол. т	Кол. н	Масса, кг 1 дет.	Масса, кг всех	Марки	Примечание
Д-310	1	Болт М36	280	4	—	2,2	9	28	по чертежу
	2	— 100×10	898	1	—	7,0	7		
	3	— 100×6	264	1	—	1,2	1		
	4	— 100×6	133	2	—	0,6	1		
	5	— 60×10	100	4	—	0,5	2		
	6	Гайка М36	—	8	—	0,4	3		ГОСТ 5915-70*
	7	Шайба-d=20	130	4	—	21	5		Оцинковать
Д-311	8	—150×10	335	4	—	3,9	16	58	
	9	— 100×10	446	1	—	3,5	4		
	10	— 100×10	216	2	—	1,7	3		
	11	Болт М48	330	4	—	4,7	19		по чертежу
	12	Гайка М48	—	8	—	0,96	8		ГОСТ 5915-70*
	13	Шайба-d=20	—	4	—	1,9	8		Оцинковать

Примечания:
1. Все швы h=8мм, кроме оговоренных
2. Электроды типа Э42А.

Изм.	Лист	№ докум.	Подпись	Дата
Разраб		Сотникова		
Проверил		Котлевская		
Рук. гр.		Пинчук		
Гл. инж. пр		Соколов		
Гл. спец		Штин		
Зав НИКЭС		Курносов		

3.407-123 Вып. 1

Фундаменты под унифицированные опоры ВЛ35-500кВ для особых грунтовых условий.

Буронабивные фундаменты

Закладные детали Д-310, Д-311.

Лит.	Лист	Листов
Р	51	

Энергосетьпроект Северо-Западное отделение г. Ленинград

СФ-355-01

Инв. N подл. | Подпись и дата
9432тм-Т-53

БФО 1

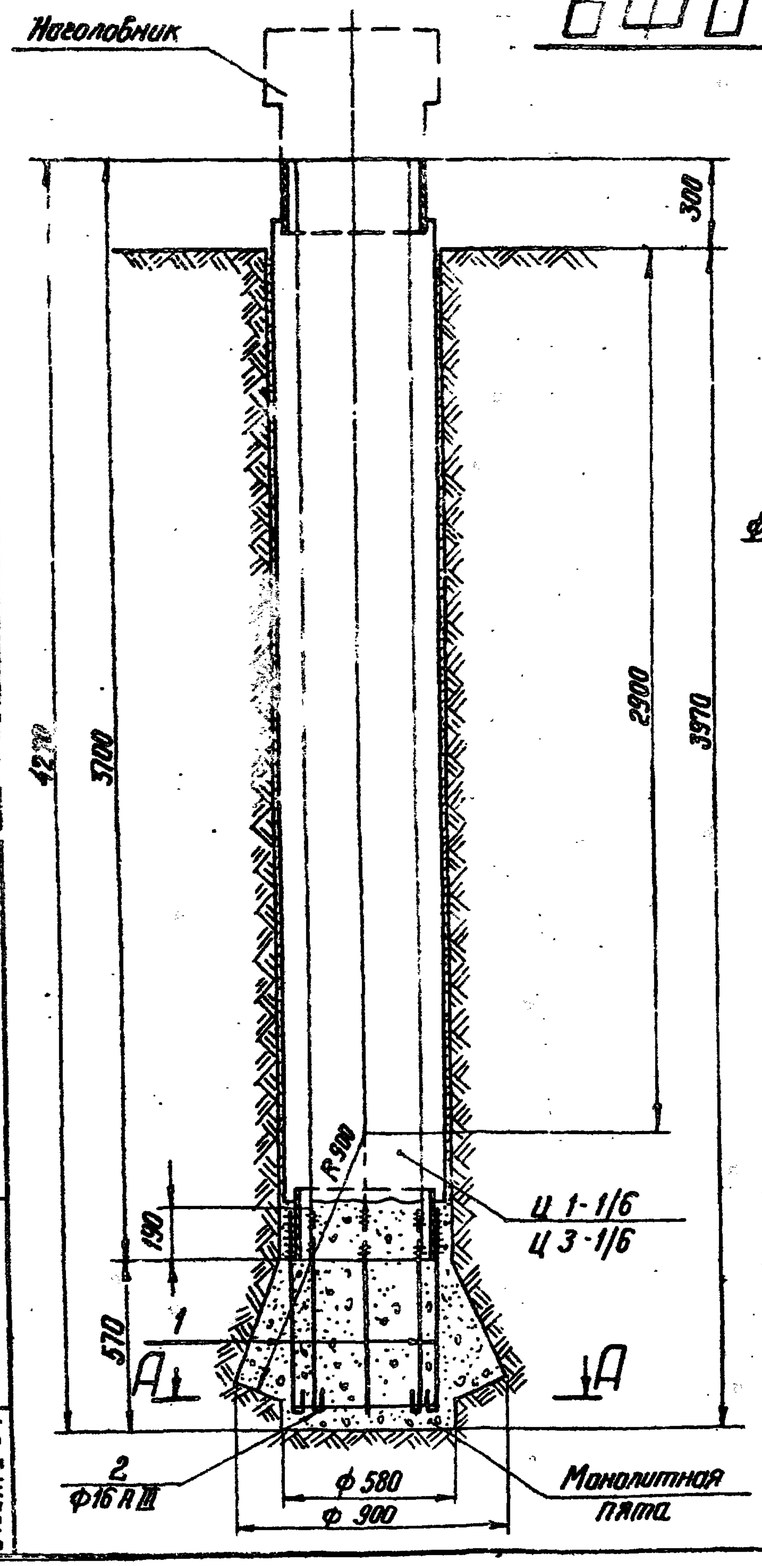

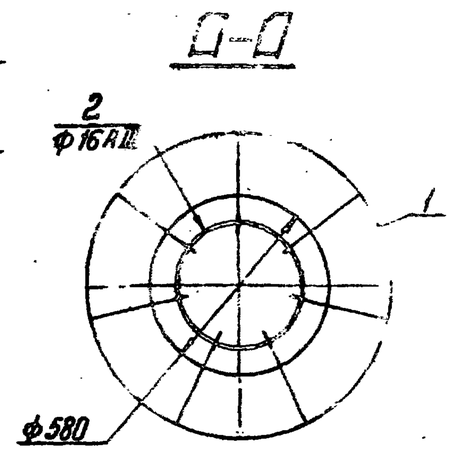

Спецификация арматуры и закладных деталей монолитной пяты фундамента БФО 1

Наим. эл-та	Эскиз	№№ поз	Диам. мм	Длина поз. 2 мм	Кол. шт	Общая длина	Всего на элемент: Сечение	Σ Сл	Масса кг
БФО 1	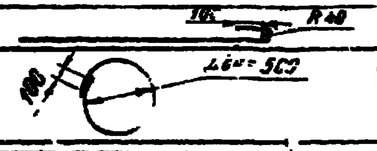	1	ф16 А III	850	[illegible]	60	ф16 А III	77	[illegible]
		2	ф16 А III	1720	[illegible]	1.7	Итого:		12

Выборка стали на элементы фундамента БФО 1

Наименов. эл-та	Арматура: Класс А-III ф12	Класс А-III ф16	Класс А-I ф8	Класс А-I ф12	Класс обыкн. А-I ф5,5	Закладные детали: Класс А-III ф12	Класс А-I ф8	Класс обыкн. А-I ф5,5	Ст 3: Труба ф500	Ст 3: L 50×4	Общая масса кг
Ц1-1/6	92	—	3	3	20	8	2	4	64	3	199
Ц3-1/6	46	—	3	3	20	8	2	4	64	3	153
Монолит. пята	—	12	—	—	—	—	—	—	—	—	12

Расход материалов на элементы фундамента без наголовника

Наимен. эл-та	Бетон: Марка	Бетон: К-во м³	Сталь кг: Арматура: Класс А-III	Класс А-III	Класс А-I	Класс обыкн. А-I	Закладные детали: Класс А-III	Класс А-I	Класс обыкн. А-I	Ст 3	Содержание арматуры кг/м³	Масса эл-та т
Ц1-1/6	400	0.45	92	—	6	20	8	2	4	69	264	1.3
Ц3-1/6	400	0.45	46	—	6	20	8	2	4	69	160	1.3
Монолитная пята	200	0.23	—	12	—	—	—	—	—	—	—	—

Примечания:

1. В настоящем фундаменте в качестве ствола могут быть использованы свайные звенья Ц 1-1/6 или Ц 3-1/6. Тип звена подбирается исходя из расчета прочности конструкции
2. Стержни поз. 1 приварить к втулке свайного звена $B_{шва}$ = 10 мм $C_{шва}$ = 100 мм.
3. К верхней втулке свайного звена в зависимости от области применения фундамента может быть приварен один из шести типов оголовков (смотри сводную таблицу фундаментов на листе 53 деталь приварки наголовника см. лист КЖ-91 ЦИТП 3.407-115, вып. 4.

Изм.	Лист	N докум.	Подпись	Дата
Разраб.	Григорьев			
Проверил	Сотникова			
Рук. гр.	Пинчук			
Гл. инжспр.	Соколов			
Гл. спец.	Штин			
Зав. нилкэс	Курносов			

3.407-123 Вып 1

Фундаменты под унифицированные опоры ВЛ 35-500 кВ для особых грунтовых условий

Буронабивные фундаменты

Лит	Лист	Листов
Р	52	

Фундамент БФО 1 Геометрические размеры и армирование

ЭНЕРГОСЕТЬПРОЕКТ Северо-Западное отделение Ленинград

Типовые решения

3.407-123

Инв. № подл. 9432 тм-Т-54 | Подпись и дата

...ка фундаментов типа БФ01 и расход материалов

Тип фун-та	Эскиз	Марка фун-та	Шифр сборного бетона	Марка изоболванки	N чертежа метал. ч-ч деталей	Расход материалов: Бетон сборный марка	Бетон сборный м³	Бетон монолитный марка	Бетон монолитный м³	Сталь К2 сборн. жел.-бет. стоек	Сталь К2 монол. жел. бет.	Сталь К2 метал. детали	Сталь К2 итого стали
БФ01	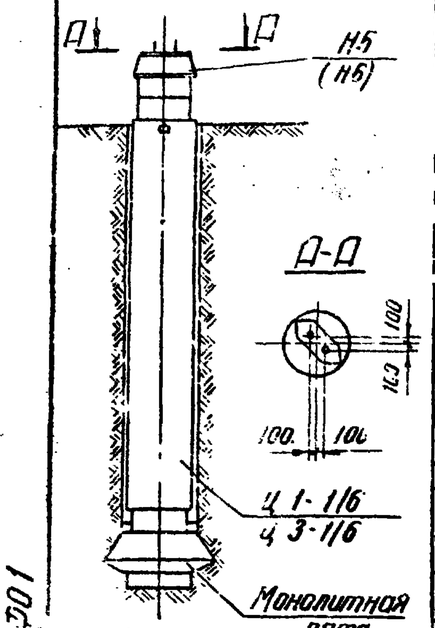	БФ01-1+Н5	43-1/5	Н5 (Болты Н-5)	ЦИТП 3.407-115 вып. 4, лист КЖ 86	400	0.45	200	0.23	153	12	89	254
		БФ01-2+Н5	41-1/6							199			300
		БФ01-1+Н6	43-1/6	Н6 (Болты Н42)	ЦИТП 3.407-115 вып. 4 лист КЖ 87	400	0.45	200	0.23	153	12	90	255
		БФ01-2+Н6	41-1/6							199			301
	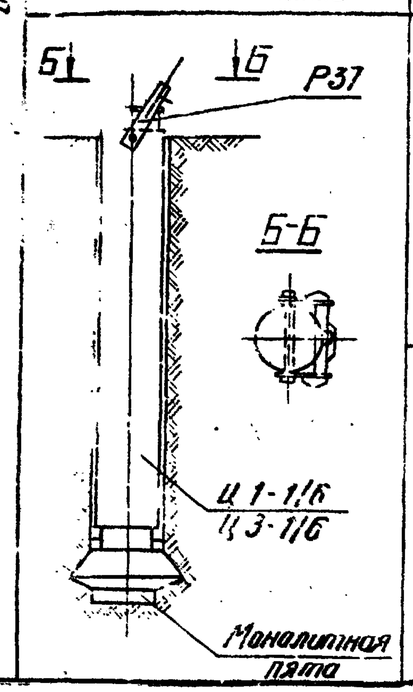	БФ01-1+Н7	43-1/6	Н7+Р37	ЦИТП 3.407-115 вып. 4 лист КЖ 87, вып. 5, лист КЖ 37	400	0.45	200	0.23	153	12	82	247
		БФ01-2+Н7	41-1/6							199			293

Тип фун-та	Эскиз	Марка фун-та	Шифр сборного бетона	Марка изоболванки	N чертежа метал. ч-ч деталей	Расход материалов: Бетон сборный марка	Бетон сборный м³	Бетон монолитный марка	Бетон монолитный м³	Сталь К2 сборн. жел.-бет.	Сталь К2 монол. жел. бет.	Сталь К2 метал. детали	Сталь К2 итого стали
БФ01	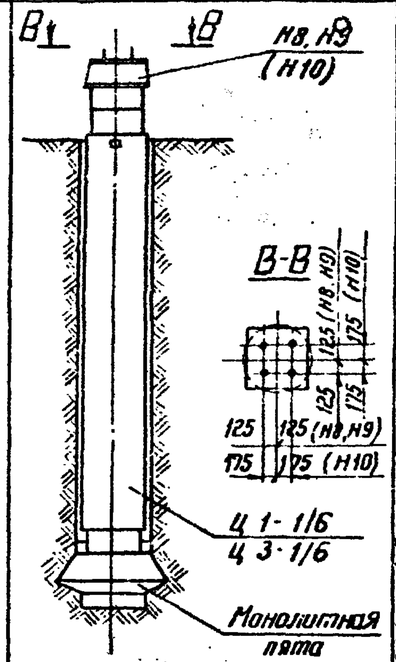	БФ01-1+Н8	43-1/6	Н8 (Болты Н36)	ЦИТП 3.407-115 в.4 лист КЖ 88	400	0.45	200	0.23	153	12	163	328
		БФ01-2+Н8	41-1/6							199			374
		БФ01-1+Н9	43-1/6	Н9 (Болты Н42)	ЦИТП 3.407-115 в.4 лист КЖ 88	400	0.45	200	0.23	153	12	168	333
		БФ01-2+Н9	41-1/6							199			379
		БФ01-1+Н10	43-1/6	Н10 (Болты Н42)	ЦИТП 3.407-115 в.4 лист КЖ 89	400	0.45	200	0.23	153	12	200	365
		БФ01-2+Н10	41-1/6							199			411

Примечание

1. Деталь приварки наголовников смотри ЦИТП 3.407-115, вып. 4, листы КЖ-86 ÷ КЖ 89 и выпуск 6, лист КЖ-90,91.
2. Настоящий чертеж рассматривать совместно с листом 52.

Изм.	Лист	N докум.	Подпись	Дата	3.407-123 Вып. 1
Разраб.	Григорьев				Фундаменты под унифицированные опоры ВЛ 35-500 кВ для особых грунтовых условий
Провер.	Сотникова				Буронабивные фундаменты — Лит Р, Лист 53, Листов
Рук. гр.	Пинчук				
Инженер	Соколов				Фундамент БФ01 марки, фундаментов в сборе и общий расход материалов
Гл. спец.	Штин				Энергосетьпроект Северо-Западное отделение Ленинград
Зав. НИЛКХ	Куриносов				

Типовые решения

Инв. N подл. 9432тм-Т-55 | Подпись и дат.

3.407-123

сф-355-01

3.407-123

Типовые решения

БФО 2

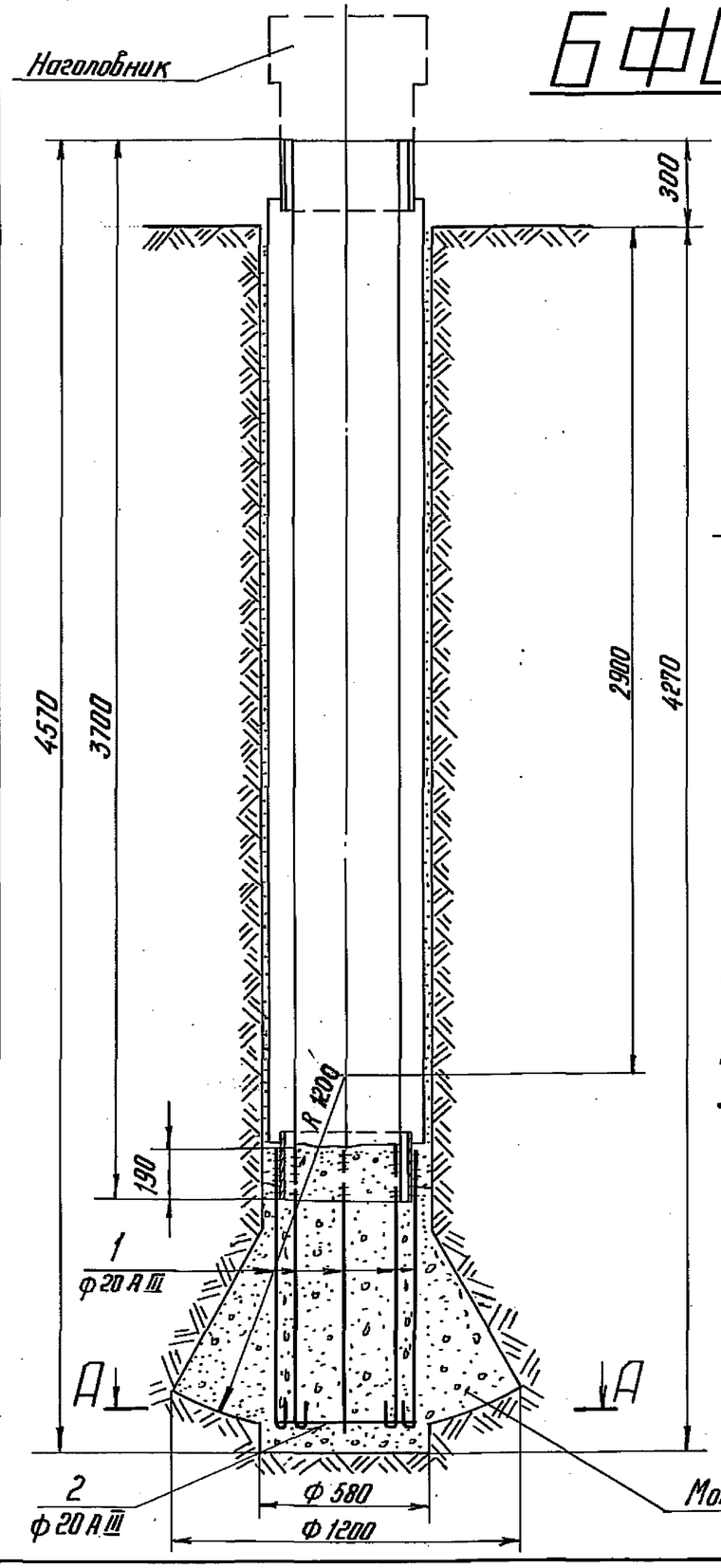

Д–Д

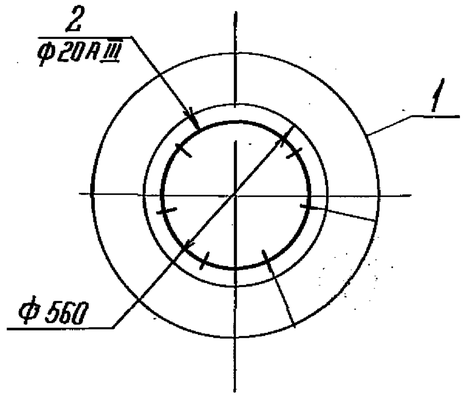

Спецификация арматуры и закладных деталей монолитной пяты фундамента БФО-2

Наим. эл-та	Эскиз	№№ поз.	Диам. мм	Длина поз. l, мм	Кол. шт	Общая длина м	Всего на элемент: Сечение	Σ l·n	Масса кг
БФО2		1	ф20 А III	1190	7	8.3	ф20 А III	10.0	25.0
	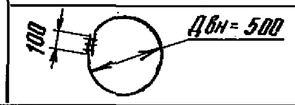	2	ф20 А III	1720	1	1,7	Итого:		25

Выборка стали на элементы фундамента БФО2

Наимен. эл-та	Арматура: Класс А-IV ф 12	Класс А-III ф 20	Класс А-I ф 8	Класс А-I ф 12	Класс обыкн. В-1 ф 5,5	Закладные детали: Класс А-IV ф 12	Класс А-I ф 8	Класс обыкн. В-1 ф 5.5	ВСт3 Труба ф 500	ВСт3 ∟50×4	Общая масса кг
Ц1-1/6	92	—	3	3	20	8	2	4	64	3	199
Ц3-1/6	46	—	3	3	20	8	2	4	64	3	153
Монолит пята	—	25	—	—	—	—	—	—	—	—	25

Расход материалов на элементы фундамента без наголовника

Наимен. эл-та	Бетон: Марка	Кол. м³	Сталь кг: Арматура: Класс А-IV	Класс А-III	Класс А-I	Класс обыкн. В-1	Закладные детали: Класс А-IV	Класс А-I	Класс обыкн. В-1	ВСт3	Содержание арматуры кг/м³	Масса эл-та т
Ц1-1/6	400	0.45	92	—	6	20	8	2	4	69	264	1,3
Ц3-1/6	400	0.45	46	—	6	20	8	2	4	69	160	1,3
Монолит. пята	200	0.51	—	25	—	—	—	—	—	—	—	—

Примечания:

1. В настоящем фундаменте в качестве ствола могут быть использованы свайные звенья Ц-1-1/6 или Ц 3-1/6. Тип звена подбирается исходя из расчета прочности конструкций.
2. Стержни поз. 1 приварить к втулке свайного звена $в_{шва}$ = 10 мм $l_{шва}$ = 100 мм.
3. К верхней втулке свайного звена в зависимости от области применения фундамента может быть приварен один из шести типов оголовков (смотри сводную таблицу фундаментов на листе 55
деталь приварки наголовника см. лист КЖ-91, ЦИТП 3.407-115 выпуск 4.

Изм.	Лист	N докум	Подпись	Дата
Разраб.		Григорьев		
Провер.		Сотникова		
Рук. гр.		Пинчук		
Гл. инж. пр		Соколов		
Гл. спец.		Штин		
Зав. НИЛКЭС		Курносов		

3.407-123 Вып. 1

Фундаменты под унифицированные опоры ВЛ 35-500 кВ для особых грунтовых условий

Буронабивные фундаменты

Лит.	Лист	Листов
Р	54	

Фундамент БФО2 геометрические размеры и армирование

Энергосетьпроект Северо-Западное отделение Ленинград

СФ-355-01

Инв. N подл. 94321н-I-56

Сводная таблица фундаментов типа БФ02 и расход материалов

Тип фун-та	Эскиз	Марка фун-та	Шифр обрызгивого звена	Марка наголовника	N чертежа металлич. деталей	Расход материалов: Бетон сборный марка	Бетон сборный м³	Бетон монолитный марка	Бетон монолитный м³	Сталь кг: сборн. железобетон	Монол. железобетон	Метал. детали	Итого стали
БФ02	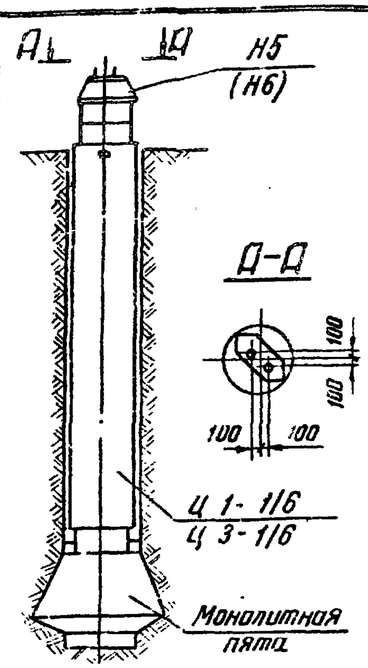	БФ02-1+Н5	Ц3-1/6	Н5 (болты М36)	ЦИТП 3.407-115, Вып. 4 лист КЖ 86	400	0.45	200	0.51	153	25	89	267
		БФ02-2+Н5	Ц1-1/6							199			313
		БФ02-1+Н6	Ц3-1/6	Н6 (болты М42)	ЦИТП 3.407-115, Вып. 4 лист КЖ 87	400	0.45	200	0.51	153	25	90	268
		БФ02-2+Н6	Ц1-1/6							199			314
	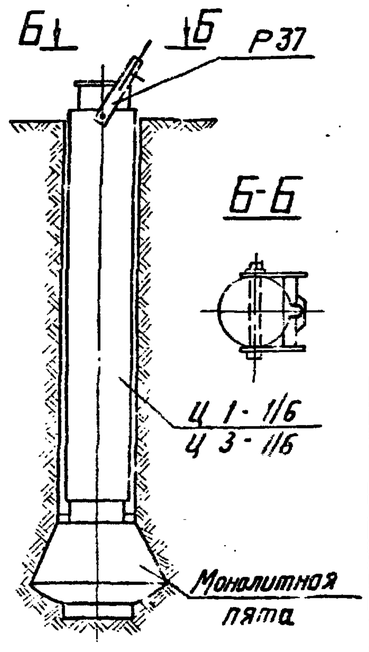	БФ02-1+Н7	Ц3-1/6	Н7+Р37	ЦИТП 3.407-115 Вып. 4 лист КЖ 87, Вып. 5 лист КЖ 37	400	0.45	200	0.51	153	25	82	260
		БФ02-2+Н7	Ц1 1/6							199			306
БФ02	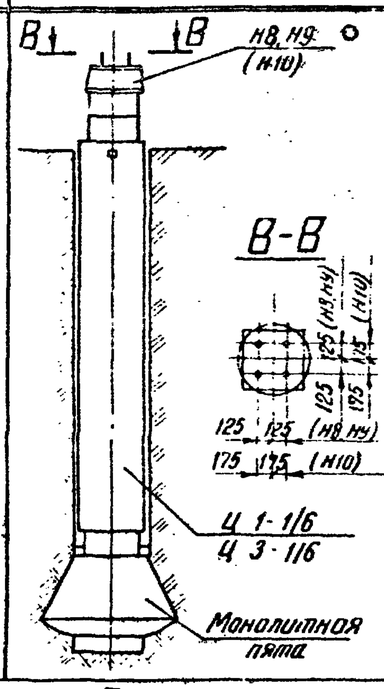	БФ02-1+Н8	Ц3-1/6	Н8 (болты М36)	ЦИТП 3.407-115, В.4 лист КЖ 88	400	0.45	200	0.51	153	25	163	341
		БФ02-2+Н8	Ц1-1/6							199			387
		БФ02-1+Н9	Ц3-1/6	Н9 (болты М42)	ЦИТП 3.407-115, В.4 лист КЖ 88	400	0.45	200	0.51	153	25	168	346
		БФ02-2+Н9	Ц1-1/6							199			392
		БФ02-1+Н10	Ц3-1/6	Н10 (болты М42)	ЦИТП 3.407-115, В.4 лист КЖ 89	400	0.45	200	0.51	153	25	200	378
		БФ02-2+Н10	Ц1-1/6							199			424

Примечания:

1. Деталь приварки наголовников смотри ЦИТП 3.407-115, выпуск 4, листы КЖ-86 ÷ КЖ89 и выпуск 6, лист КЖ 90,91.
2. Настоящий чертеж рассматривать совместно с листом 54.

Изм.	Лист	N докум.	Подпись	Дата
Разраб.	Григорьев			
Проверил	Сотникова			
Рук. гр.	Линчук			
Инжнр	Соколов			
Гл. спец.	Штин			
Зав НИЛКЭС	Курносов			

3.407-123 Вып. 1

Фундаменты под унифицированные опоры ВЛ 35-500кВ для особых грунтовых условий

Буронабивные фундаменты

Лит. P | Лист 55 | Листов

Фундамент БФ02, Марки фундаментов в сборе и общий расход материалов.

Энергосетьпроект Северо-Западное отделение Ленинград

Типовые решения

Инв. N подл. | Подпись и дата | 9432тн-Т-51

3.407-123

ЕФ-555-01

3.407-123

БФО 3

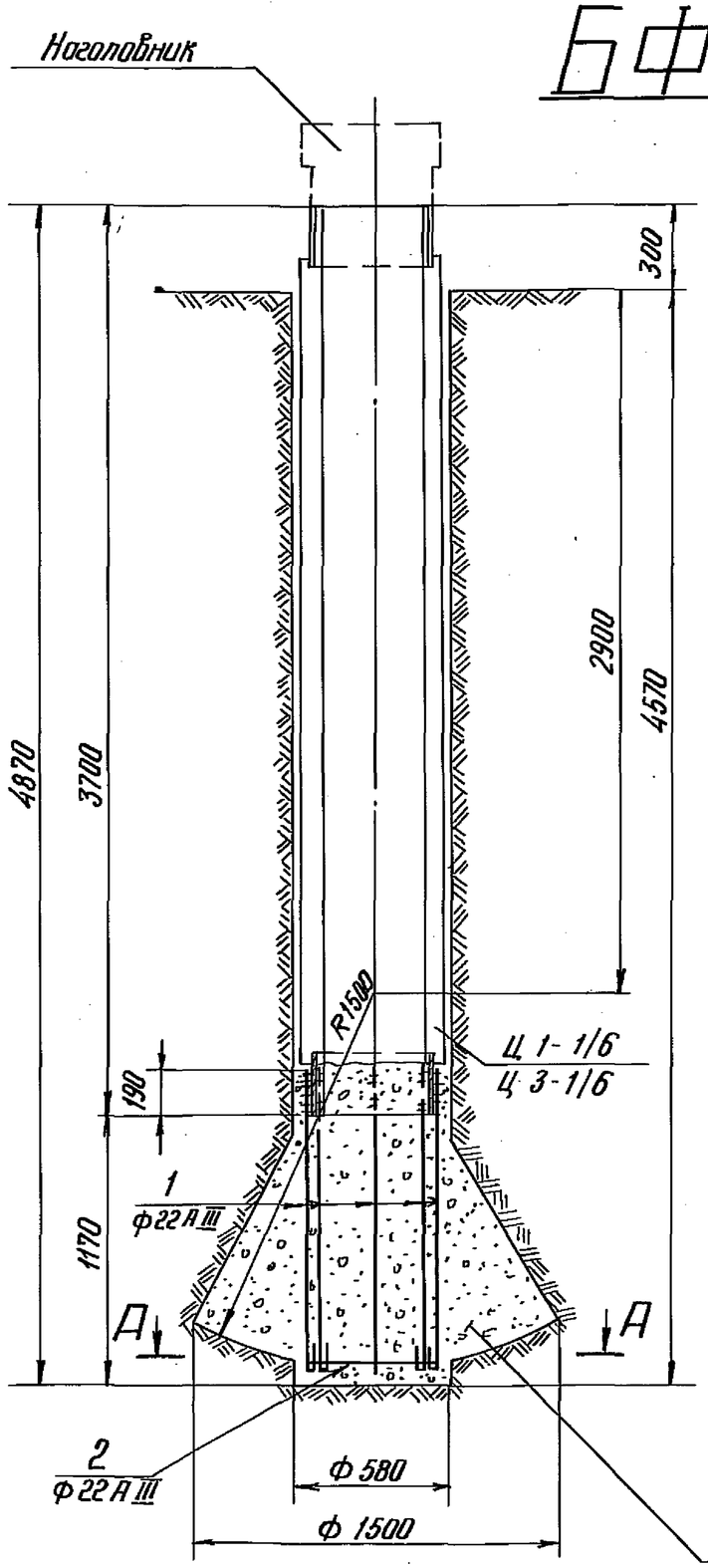

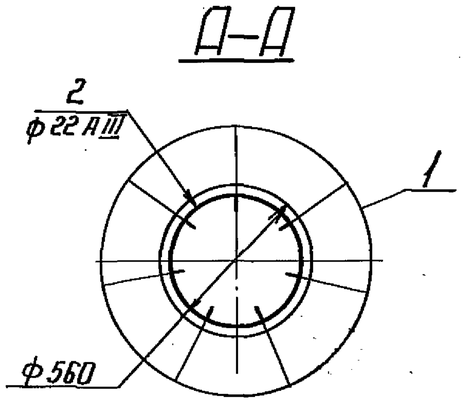

Спецификация арматуры и закладных деталей монолитной пяты фундамента БФО3

Наим. эл-та	Эскиз	№№ поз	Диам. мм	Длина поз. "l" мм	К-во шт	Общая длина м	Всего на элемент: Сечение	Σ l.п	Масса кг
БФО-3	100, R55	1	ф22 А III	1495	7	10.5	ф22 А III	12.2	36
	100, Двн=500	2	ф22 А III	1740	1	1.7	Итого:		36

Выборка стали на элементы фундамента БФО3

Наименов эл-та	Арматура: Класс А-IV ф12	Класс А-III ф22	Класс А-I ф8	Класс А-I ф12	Класс обыкн. пр. В-I ф5,5	Закладные детали: Класс А-IV ф12	Класс А-I ф8	Класс обыкн. пр. В-I ф5.5	Вст3: Труба ф500	Вст3: ∟50×4	Общая масса кг
Ц1-1/6	92	—	3	3	20	8	2	4	64	3	199
Ц3-1/6	46	—	3	3	20	8	2	4	64	3	153
Монолит. пята	—	36	—	—	—	—	—	—	—	—	36

Расход материалов на элементы фундамента без наголовника

Наимен. эл-та	Бетон: Марка	Бетон: К-во м³	Сталь кг: Арматура: Класс А-IV	Класс А-III	Класс А-I	Класс обыкн. пр. В-I	Закладные детали: Класс А-IV	Класс А-I	Класс обыкн. пр. В-I	ВСт3	Содержание арматуры кг/м³	Масса эл-та т
Ц1-1/6	400	0.45	92	—	6	20	8	2	4	69	264	1.3
Ц3-1/6	400	0.45	46	—	6	20	8	2	4	69	160	1.3
Монолитн. пята	200	0.97	—	36	—	—	—	—	—	—	—	—

Примечания:

1. В настоящем фундаменте в качестве ствола могут быть использованы свайные звенья Ц 1-1/6 или Ц 3-1/6. Тип звена подбирается исходя из расчета прочности конструкций.
2. Стержни поз. 1 приварить к втулке свайного звена В шва = 10 мм l шва = 100 мм.
3. К верхней втулке свайного звена в зависимости от области применения фундамента может быть приварен один из шести типов оголовков (смотри сводную таблицу фундаментов на листе 57
деталь приварки наголовника см. лист КЖ-91 ЦИТП 3.407-115, выпуск 4.)

Изм.	Лист	№ докум.	Подпись	Дата
Разраб.		Григорьев		
Проверил		Сотникова		
Рук. гр.		Пинчук		
Гл. инж. пр.		Соколов		
Гл. спец.		Штин		
Зав. НИПКЭС		Курносов		

3.407-123 Вып. 1

Фундаменты под унифицированные опоры, ВЛ 35-500 кВ для особых грунтовых условий

Буронабивные фундаменты

Лит	Лист	Листов
Р	56	

Фундамент БФО3 Геометрические размеры и армирование

ЭНЕРГОСЕТЬПРОЕКТ Северо-Западное отделение Ленинград

СФ-355-01

Инв. № подл. 9432тм-I-58 | Подпись и дата

Сводная таблица фундаментов типа БФ03 и расход материалов

Тип фун-та	Эскиз	Марка фун-та	Шифр свайного звена	Марка наголовника	N чертежа металлич. деталей	Расход материалов: Бетон, Сборный, Марка	Бетон, Сборный, м³	Бетон, Монолитный, Марка	Бетон, Монолитный, м³	Сталь кг: Сборн. железобетон	Сталь кг: Монолит. железобетон	Сталь кг: Метал. детали	Сталь кг: Итого стали
БФ03	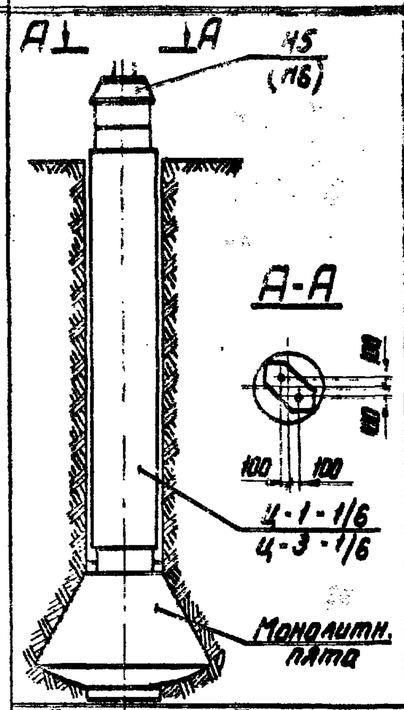	БФ03-1+Н5	Ц3-1/6	Н5 (Болты М36)	ЦИТП 3.407-115 вып.4 лист КЖ-86	400	0.45	200	0.97	153	36	89	278
		БФ03-2+Н5	Ц1-1/6							199			324
		БФ03-1+Н6	Ц3-1/6	Н6 (Болты М42)	ЦИТП 3.407-115 вып.4 лист КЖ-87	400	0.45	200	0.97	153	36	90	279
		БФ03-2+Н6	Ц1-1/6							199			325
	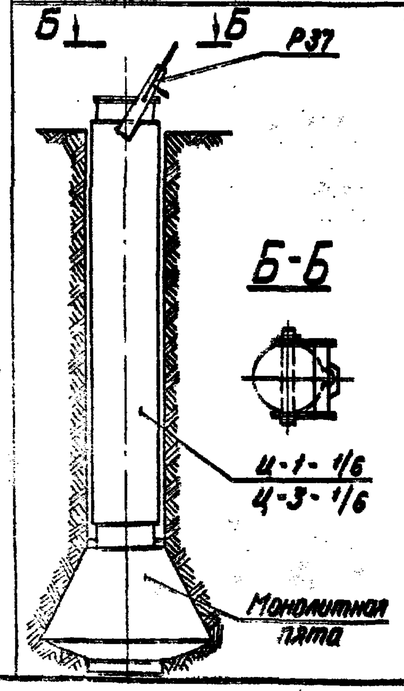	БФ03-1+Н7	Ц3-1/6	Н7+Р37	ЦИТП 3.407-115 лист КЖ-87 вып.4 лист КЖ-37 вып.5	400	0.45	200	0.97	153	36	82	271
		БФ03-2+Н7	Ц1-1/6							199			317

Тип фундамента	Эскиз	Марка фун-та	Шифр свайного звена	Марка наголовника	N чертежа металлич. деталей	Расход материалов: Бетон, Сборный, Марка	Бетон, Сборный, м³	Бетон, Монолитный, Марка	Бетон, Монолитный, м³	Сталь кг: Сборн. железобетон	Сталь кг: Монол. железобетон	Сталь кг: Метал. детали	Сталь кг: Итого стали
БФ03	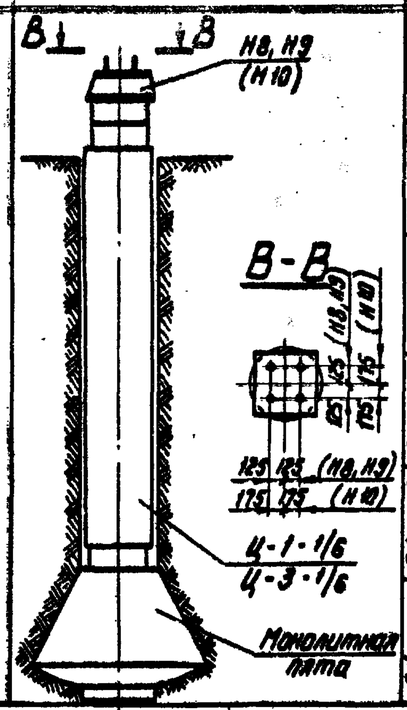	БФ03-1+Н8	Ц3-1/6	Н8 (Болты М36)	ЦИТП 3.407-115 вып.4 лист КЖ-88	400	0.45	200	0.97	153	36	163	352
		БФ03-2+Н8	Ц1-1/6							199			398
		БФ03-1+Н9	Ц3-1/6	Н9 (Болты М42)	ЦИТП 3.407-115 вып.4 лист КЖ-88	400	0.45	200	0.97	153	36	168	357
		БФ03-2+Н9	Ц1-1/6							199			403
		БФ03-1+Н10	Ц3-1/6	Н10 (Болты М42)	ЦИТП 3.407-115 вып.4 лист КЖ-89	400	0.45	200	0.97	153	35	200	389
		БФ03-2+Н10	Ц1-1/6							199			435

Примечание

1. Деталь приварки наголовников см. ЦИТП 3.407-115 вып. 4, листы КЖ-86÷КЖ÷89 и вып. 6 листы КЖ-90, 91.
2. Настоящий чертеж рассматривать совместно с листом 56.

Изм.	Лист	№ докум.	Подпись	Дата
Разраб.		Григорьев		
Проверил		Сотникова		
Рук. гр.		Пинчук		
Гл. инж. пр.		Соколов		
Гл. спец.		Штин		
Зав. инж.		Курносов		

3.407-123 Вып. 1

Фундаменты под унифицированные опоры ВЛ 35-500 кВ для особых грунтовых условий

Буронабивные фундаменты

Лит.	Лист	Листов
Р	57	

Фундамент БФ03. Марки фундаментов в сборе и общий расход материалов

ЭНЕРГОСЕТЬПРОЕКТ Северо-Западное отделение Ленинград

СФ-355-01

Копир. Фармат 12

Пояснительная записка к круглым фундаментам.

1. Область применения, описание конструкций.

Разработанные в настоящих типовых решениях круглые фундаменты устанавливаются в сверленые котлованы большого диаметра и предназначены для закрепления металлических свободностоящих опор.

Выполнение закреплений в сверленых котлованах позволяет, во-первых, резко сократить трудозатраты на их устройство за счет применения прогрессивной технологии производства работ (сверление котлованов специальной машиной) и во-вторых возможность более тщательного уплотнения грунта засыпки в узком котловане позволяет повысить несущую способность таких фундаментов по сравнению с традиционными, сооружаемыми в копаных котлованах. Кроме того, более рациональная работа материала конструкции круглых плит по сравнению с квадратными, а также применение рационального радиально-кольцевого армирования позволяет получить существенную экономию материалов. Выполнение стоек круглыми дает возможность применить в их армокаркасах технологичную в изготовлении спиральную поперечную арматуру.

В настоящем выпуске типовых решений разработано 5 типов или 9 марок фундаментов причем все эти конструкции могут быть изготовлены в одной неразъемной металлической опалубке, размеры которой принимаются по геометрии самого большого фундамента (см. эскиз ниже).

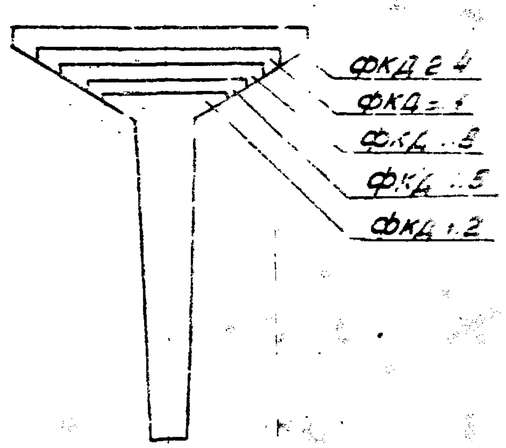

Для бетонирования фундаментов меньшего размера внутри опалубки плиты устанавливаются соответствующие оградительные

Изм.	Лист	N докум.	Подпись	Дата	3.407-123 Вып. 1		
					фундаменты под унифицированные опоры ВЛ 35-500кВ для особых грунтовых условий		
						Лит.	Лист	Листов
Рук. гр.		Пинчук				Р	58	
Гл. инж. пр.		Соколов			Пояснительная записка к круглым фундаментам	Энергосетьпроект Северо-Западное отделение г. Ленинград	
Гл. спец.		Штин					
Зав. НИЛ		Курносов					

СП-355-01

Типовые решения

Инв. N подл. | Подпись и дата

3.407-123

кольца.

Фундаменты ФКД 1,2; ФКД 1,5; ФКД 1.8; ФКД 2.1 имеют два типа оголовков:

два болта с базой 200 мм - под промежуточные опоры:

четыре болта с базой 250 мм - под анкерно-угловые, тяжелые промежуточные и промежуточно-угловые опоры.

Самый большой фундамент ФКД 2,4 имеет оголовок с четырьмя болтами с базой 250 мм.

Шифровка фундаментов понятна из приведенного ниже примера:

ФКД 2.1-2 расшифровывается

Ф - фундамент

К - круглый

Д2,1 - с плитой диаметром 2,1м,

2 - с двуня болтами в оголовке.

2. Материалы конструкций.

А. Бетон.

1. Круглые фундаменты изготавливаются из тяжелого бетона марки по прочности на сжатие 400, по морозостойкости Мрз 150, по водонепроницаемости не ниже В4.

Марки бетона для фундаментных конструкций, возводимых в районах с расчетной температурой ниже - 40° С, должны быть скорректированы в соответствии с действующими нормами.

2. Цемент и инертные применяемые для изготовления бетона, должны удовлетворять требованиям ГОСТ 13015-75. Наибольший размер зерен не должен превышать 40мм.

3. Контроль прочности бетона элементов производится в соответствии с ГОСТ 10180-74 (Бетон тяжелый. Методы определения подвижности и жесткости бетонной смеси) Контроль теплоовлажностной обработки производится в соответствии с „Инструкцией по проектированию бетонных и железобетонных изделий на заводах и полигонах."

Б. Арматура.

В качестве арматуры фундаментов применяется:

1. Стержневая горячекатаная арматурная сталь периодического профиля класса А-III по ГОСТ 5781-75 марок 25Г2С или 35ГС для сварных конструкций по ГОСТ 5058-65** при этом для ВЛ, проходящих в районах с расчетной температурой воздуха ниже - 40° не должна применяться сталь

Типовые решения

Инв. N подл. | Подпись и дата | Взам. инв. N

Изм.	Лист	№ докум.	Подпись	Дата	3.407-123	Вып. 1	Лист 59

марки 35 ГС.

2. Стержневая горячекатаная арматурная сталь класса AI (ГОСТ 5781-75, ГОСТ 380-71*). При этом для ВЛ, проходящих в районах с расчетной температурой воздуха от −30° С и выше применяется кипящая сталь марки В Ст 3 кп 3, при температуре от −31° до −40° С - марки В Ст 3 пс 2, при температуре ниже −40° С - марки В Ст 3 сп 2

3. Обыкновенная арматурная проволока класса В1 по ГОСТ 6727-53*

4. Для монтажных петель применяется стержневая горячекатаная арматурная сталь класса AI по ГОСТ 5781-75 из углеродистой спокойной стали марки В Ст 3 сп 5 по ГОСТ 380-71* с гарантией свариваемости. Допускается при температуре воздуха выше −30° применять сталь марки В Ст 3 пс 2

В. Металлические детали и анкерные болты.

Материал металлических деталей и анкерных болтов - углеродистая сталь для сварных конструкций марки В Ст 3 по ГОСТ 380-71*, удовлетворяющая требованиям загиба в холодном состоянии. При этом для ВЛ, проходящих в районах с расчетной температурой воздуха выше −30° С применяется сталь марки В Ст 3 пс 6, при температуре от −31° С до −40° С - сталь марки В Ст 3 пс 6 для элементов толщиной до 10 мм, и В Ст 3 пс 5 для элементов от 11 до 25 мм. Анкерные болты следует применять из стали марки В Ст 3 сп 2 по ГОСТ 380-71* или при соответствующем обосновании, из стали марок 09Г2С и 10Г2С1-2 по ГОСТ 19281-73. В районах с расчетной температурой ниже −40° С применяются низколегированные стали для сварных конструкций по ГОСТ 19281 и 19282-73, удовлетворяющие требованиям загиба в холодном состоянии и ударной вязкости согласно нормам ГОСТ 19281 и 19282-73. Марки сталей назначаются в соответствии с таблицей.

Температура в °С	Марки стали	Толщина элемента	Требования по ударной вязкости в соответствии с ГОСТ		
			t = −40°С	t = −30°С	после нормализации
−40° ≥ t ≥ 50°	09Г2-12	6-10	+	—	+
	09Г2-12	6-60	+	—	+
	10Г2С1-12	6-40	+	—	+
−50° ≥ t ≥ −65°	09Г2-12	6-10	+	—	+
	09Г2С-15	21-60	—	+	+
	10Г2С1-15	6-80	—	+	+

Анкерные болты при расчетной температуре от −41° С до 65° С следует применять из стали марок 09Г2С-6 и 10Г2С1-6 по ГОСТ 19281-73.

За расчетную температуру принимается средняя температура наиболее холодной пятидневки в соответствии с главой СН и П II-А.6-72. Материал металлоконструкций должен быть указан в проекте конкретных линий и заказе стали для неё.

Типовые решения
3.407-123
Инв. № подл. 9432 тм-I-62 | Подпись и дата

3.407-123

Типовые решения

3. Конструктивные требования по изготовлению фундаментов

Круглые фундаменты должны изготавливаться в строгом соответствии с требованиями СНиП на изготовление сборных конструкций, общими требованиями ГОСТ 13015-75, а также с учетом указаний настоящего раздела.

1. Круглые фундаменты всех пяти типоразмеров изготавливаются в одной неразъемной металлической опалубке. (см. 1 раздел настоящей пояснительной записки лист 58.)

Бетонирование фундаментов производится вверх подошвой. Перед выемкой фундаментов специальным домкратом изделие выдавливается, а последующая выемка осуществляется краном за подъемные петли, предусмотренные в подошве фундамента.

Для облегчения извлечения фундамента из опалубки предусмотрены технологические скосы вертикальных граней плиты и сбег колонны фундамента.

2. Арматурные сетки выполняются с применением контактной сварки. Перед установкой в опалубку, сетки и отдельные стержни объединяются в пространственный каркас с помощью контактной сварки, выполняемой переносными клещами.

3. Закладные детали свариваются электродами Э42А. Сварка арматуры и закладных деталей производится в соответствии с СН 393-69.

4. Монтажные петли заводятся за рабочую арматуру и привариваются к ней.

5. Защитный слой до рабочей арматуры должен быть не менее 30 мм.

6. Изготовление металлических деталей должно производится в соответствии с техническими условиями ТУ 34-004-75.

7. Изготовление и приемку конструкций следует производить в соответствии с указаниями ГОСТ 13015-75 „Изделия железобетонные. Общие технические требования" с учетом дополнительных требований:

а) прочность бетона в момент отпуска фундаментов с завода должна быть не ниже 100% в зимнее время и 75% в летнее время.

б) отклонение размеров от проектных не должно превышать:

± 5 мм - для поперечных размеров, высоты и длины,

± 2 мм - для расстояний между анкерными болтами

Инв. N подл.	Подпись и дата
9432тм-Т-63	

Изм.	Лист	N докум.	Подпись	Дата	3.407-123	Вып. 1	Лист 61

СШ-355-01 Копировал: формат 12

± 5мм для выступающей части анкерных болтов.

8. Транспортировка и складирование должны осуществляться в соответствии с указаниями – ГОСТ 13015-75. „Изделия железобетонные. Общие технические требования."

4. Производство работ на пикете

1. Все работы по устройству закреплений с применением круглых фундаментов должны производиться в соответствии с указаниями СН и П III-А.6-67 и дополнительных указаний настоящего раздела.
2. Для устройства котлованов большого диаметра может быть использована специальная машина для бурения котлованов диаметром до 2.6м, разработанная Ленинградским филиалом института Оргэнергострой.
3. Следует обратить особое внимание на уплотнение грунта обратной засыпки, при котором следует довести объемный вес грунта обратной засыпки до $\gamma = 1{,}7$ т/м³
4. После установки опоры шайбы должны быть приварены к плите подножника.
5. Фундаменты, применяемые на линиях, проходящих в районах с агрессивной грунтовой водой, должны быть защищены гидроизоляцией в соответствии с указаниями СН и П II-26-73.

Требования к защите указываются в проектах конкретных линий агрессивность среды устанавливается в процессе изыскания трассы.

5. Указания по подбору круглых фундаментов

Для подбора круглых фундаментов в настоящем выпуске приведены.

1. Таблицы несущей способности круглых фундаментов под промежуточные опоры на выдергивание, исходя из устойчивости и деформаций основания (см. листы 64,65)
2. Таблицы несущей способности круглых фундаментов под анкерно-угловые опоры при выдергивании, исходя из устойчивости и деформации основания (см. листы 66,67)
3. Таблицы допускаемых горизонтальных нагрузок Q (тс) на выдергиваемые фундаменты под промежуточные опоры. (см листы 68÷72)
4. Таблицы допускаемых горизонтальных нагрузок Q (тс) на выдергиваемые круглые фундаменты под анкерно-угловые опоры (см. листы 73÷77)

5. Графики несущей способности круглых фундаментов по прочности конструкций (см. лист 78).

Таблицы несущей способности фундаментов при вырывании составлены для 54 условных номеров грунтов в соответствии со СНиП II-15-74, таблицы допускаемых горизонтальных нагрузок составлены для тех же 54 грунтов, приведенных к 15 условным грунтам. Таблица 15 условных грунтов дана ниже.

Условный номер грунта	Вид грунта	Нормативные характеристики			Номера грунтов по СНиП II-15-74, включенные в состав условного грунта
		$\gamma^н$ тс/м²	$C^н$ тс/м²	$\varphi^н$ град	
1	Песчаные	1,90	0,1	40	1,2,4,7
2		1,80	0,1	35	6,12,15
3		1,90	0,4	36	3,5,8,11
4		1,80	0,4	30	9,13,17
5		1,80	0,2	26	10,14,20
6	Глинистые	1,80	0,9	26	16,18,19
7		1,90	4,7	26	22,39,40
8		1,95	3,4	23	23,24,28,29
9		1,75	2,3	21	25,26,30,31,43,47
10		1,75	1,8	19	27,32,44,48
11		1,75	1,5	17	21,33,49
12		1,80	2,0	18	34,35,50,51,52
13		1,75	1,4	14	36,37,53
14		1,65	1,2	12	38,54
15		1,80	4,7	18	41,42,45,46

Все графики и таблицы, приведенные в настоящем выпуске, выполнены в соответствии с действующими нормами с использованием ЭВМ.

Рекомендуется следующий порядок подбора круглых фундаментов:

1. По таблицам на листах 64,65 назначить тип (типоразмер) фундамента, исходя из устойчивости и деформаций основания при заданных расчетной нагрузке $N_в$ (тс), нормативной нагрузке $N_в^н$ (тс), заданном условном номере грунта и степени его обводнения С.О.

2. Проверить несущую способность фундамента при действии нормативной горизонтальной нагрузки $Q^н$ (тс), заданном ΔN для одного из пятнадцати объединенных условных грунтов.

$$\Delta N = 1{,}2\,[N_в^н] - N_в^н,$$ где

$N_в^н$ - действующая вырываемая нагрузка

$[N_в^н]$ - несущая способность фундамента, определенная в соответствии с указаниями п. 1 настоящего раздела.

3. По графику на листе 78 произвести проверку прочности конструкции фундамента в зависимости от величины действующих вертикальной расчетной нагрузки N (тс) и изгибающего момента в стойке фундамента M (тсм). Изгибающий момент определяется без учета отпора грунта в сечении по заделке стойки от равнодействующей расчетных горизонтальных нагрузок с учетом возможной неточности установки фундамента (отклонение ствола от вертикали)

Прочность того или иного типа фундамента считается обеспеченной, если точка с координатами N и M лежит ниже кривой, построенной для соответствующего типа фундамента и правее вертикальной линии, ограничивающей прочность анкерных болтов.

Таблица несущей способности круглых фундаментов под промежуточные опоры при вырывании, исходя из устойчивости и деформации основания.

Условный номер грунта	Наименование грунта	I_L	$\gamma^н$ тс/м³	$C^н$ тс/м²	$\varphi^н$ град	Фундамент ФКД 1.2				Фундамент ФКД 1.5				Фундамент ФКД 1.8				Фундамент ФКД 2.1				Фундамент ФКД 2.4			
						$N_в$ (тс) при степени обводнения С			$N_в^н$ (тс)	$N_в$ (тс) при степени обводнения С			$N_в^н$ (тс)	$N_в$ (тс) при степени обводнения С			$N_в^н$ (тс)	$N_в$ (тс) при степени обводнения С			$N_в^н$ (тс)	$N_в$ (тс) при степени обводнения С			$N_в^н$ (тс)
						0.0	0.5	1.0		0.0	0.5	1.0		0.0	0.5	1.0		0.0	0.5	1.0		0.0	0.5	1.0	
1	Песок	—	2.0	0.2	43	39.8	35.7	21.8		47.3	42.0	25.8		55.5	48.9	30.3		64.6	56.3	35.1		74.3	64.3	40.4	
2		—	1.9	0.1	40	35.2	31.4	19.0		42.3	37.4	22.8		50.2	43.9	27.1		58.8	51.0	31.7		68.2	58.6	36.7	
3		—	1.8	—	38	32.2	28.6	17.2		39.0	34.3	20.8		46.6	40.5	24.9		55.0	47.4	29.3		64.1	54.8	34.2	
4		—	2.0	0.3	40	36.4	32.6	20.2		43.6	38.6	24.1		51.6	45.3	28.4		60.3	52.4	33.2		69.7	60.2	38.3	
5		—	1.9	0.2	38	33.3	29.7	18.3		40.3	35.5	22.1		48.0	41.9	26.2		56.4	48.8	30.8		65.6	56.3	35.7	
6		—	1.8	0.1	35	29.4	26.0	15.9		35.9	31.5	19.5		43.3	37.5	23.4		51.4	44.1	27.7		60.2	51.3	32.5	
7		—	2.0	0.6	38	35.6	32.1	20.6		42.8	38.0	24.6		50.7	44.6	28.9		59.3	51.7	33.7		68.7	59.5	38.8	
8		—	1.9	0.4	36	32.1	28.7	18.2		39.0	34.4	21.9		46.6	40.7	26.1		54.9	47.5	30.6		64.0	55.0	35.6	
9		—	1.8	0.2	32	26.8	23.7	14.8	13.2	33.1	29.0	18.2	19.8	40.2	34.8	22.1	25.0	48.0	41.1	26.3	29.0	56.6	48.1	30.9	34.2
10		—	1.8	—	28	22.1	19.3	11.8		28.0	24.1	14.9		34.5	29.4	18.5		41.8	35.4	22.4		49.9	41.9	26.7	
11		—	1.9	0.8	36	27.9	24.9	16.5		34.3	30.3	20.1		41.5	36.2	24.1		49.5	42.7	28.5		58.1	49.8	33.3	
12		—	1.9	0.6	34	25.4	22.6	14.8		31.6	27.7	18.2		38.5	33.4	22.0		46.2	39.6	26.2		54.6	46.5	30.9	
13		—	1.8	0.4	30	21.7	19.0	12.3		27.4	23.7	15.5		33.9	29.1	19.0		41.2	34.9	23.0		49.2	41.4	27.4	
14		—	1.8	0.2	26	18.3	15.8	10.1		23.6	20.2	13.0		29.7	25.1	16.3		36.6	30.6	20.0		44.2	36.7	24.2	
15	Супесь	0.25	1.8	1.5	30	26.0	24.0	19.6		32.3	30.0	24.1		39.3	35.7	28.9		47.1	42.4	34.3		55.7	49.8	40.2	
16		0.25	1.8	1.1	29	23.2	21.3	17.0		29.1	26.5	21.1		35.8	32.2	25.7		43.3	38.7	30.8		51.5	45.7	36.3	33.7
17		0.25	1.8	0.8	27	20.4	18.5	14.6		26.0	23.4	18.4		32.4	28.9	22.7		39.5	35.0	27.5		47.4	41.7	32.7	
18		0.6	1.8	1.3	28	18.6	16.9	13.4		24.0	21.5	17.1		30.2	26.8	21.2		37.1	32.7	25.9		44.8	39.2	31.0	
19		0.6	1.8	0.9	26	16.5	14.8	11.6		21.7	19.2	15.0		27.5	24.3	18.9		34.2	29.9	23.3		41.6	36.1	28.2	
20		0.6	1.8	0.6	24	14.8	13.2	10.2	9.7	19.7	17.4	13.4	14.4	25.4	22.2	17.1	18.2	31.8	27.5	21.3	21.2	38.9	33.5	26.0	24.7
21		0.6	1.75	0.3	21	12.9	11.3	8.6		17.5	15.2	11.6		22.8	19.7	15.1		28.9	24.8	19.0		35.8	30.5	23.5	
22	Суглинок	0.25	2.0	4.7	26	39.7	37.9	34.1		47.8	45.3	40.4		56.7	53.3	47.3		66.4	61.9	54.6		76.8	71.1	62.5	
23		0.25	1.95	3.7	25	33.8	32.0	28.3		41.2	38.7	34.0		49.4	46.0	40.2		58.3	53.9	46.8		68.0	62.4	53.9	
24		0.25	1.9	3.1	24	30.0	28.3	24.8	13.2	37.0	34.5	30.0	19.8	44.7	41.3	35.7	25.0	53.1	48.8	41.9	29.0	62.4	56.8	48.5	33.7
25		0.25	1.8	2.5	23	26.4	24.7	21.3		32.9	30.4	26.1		40.1	36.8	31.3		48.1	43.8	37.1		56.9	51.3	43.3	
26		0.25	1.75	2.2	22	24.3	22.6	19.3		30.5	28.1	23.9		37.5	34.2	28.9		45.2	40.9	34.4		53.7	48.2	40.4	
27		0.25	1.7	1.9	20	21.6	20.0	17.0		27.5	25.2	21.3		34.2	31.0	26.0		41.6	37.4	31.2		49.7	44.4	36.9	

Инв. N подл. | Подпись и дата | 9432тм-I-66

Таблица несущей способности круглых фундаментов под промежуточные опоры при вырывании, исходя из устойчивости и деформаций основания (продолжение)

Условный номер грунта	Наименование грунта	I_L	$\gamma^н$ тс/м³	$C^н$ тс/м²	$\rho^н$ град	Фундамент ФКД 1.2				Фундамент ФКД 1.5				Фундамент ФКД 1.8				Фундамент ФКД 2.1				Фундамент ФКД 2.4			
						$N_в$ (тс) при степени обводнения с			$N_в^н$ (тс)	$N_в$ (тс) при степени обводнения с			$N_в^н$ (тс)	$N_в$ (тс) при степени обводнения с			$N_в^н$ (тс)	$N_в$ (тс) при степени обводнения с			$N_в^н$ (тс)	$N_в$ (тс) при степени обводнения с			$N_в^н$ (тс)
						0.0	0.5	1.0		0.0	0.5	1.0		0.0	0.5	1.0		0.0	0.5	1.0		0.0	0.5	1.0	
28	Суглинок	0.5	2.0	3.9	24	33.9	32.2	28.7	13.2	41.4	39.0	34.4	19.8	49.7	46.3	40.7	25.0	58.7	54.8	47.4	29.0	68.4	62.9	54.6	33.7
29		0.5	1.95	3.4	23	30.7	29.0	25.6		37.8	35.4	31.0		45.7	42.3	36.9		54.3	49.9	43.2		63.6	58.1	50.1	
30		0.5	1.9	2.8	22	27.1	25.4	22.2		33.7	31.3	27.1		41.1	37.8	32.5		49.3	45.0	38.5		58.2	52.7	44.8	
31		0.5	1.8	2.3	21	24.1	22.4	19.3		30.3	27.9	23.9		37.3	34.1	28.9		45.0	40.8	34.5		53.5	48.1	40.5	
32		0.5	1.75	1.8	19	20.6	19.0	16.1		26.3	24.0	20.3		32.9	29.7	24.9		40.1	36.0	30.0		48.2	42.8	35.6	
33		0.5	1.7	1.5	17	18.1	16.6	14.0		23.6	21.3	17.8		29.8	26.7	22.2		36.7	32.6	27.0		44.4	39.2	32.3	
34		0.6	1.9	2.5	19	17.9	16.4	13.8	11.5	23.3	21.1	17.7	17.1	29.5	26.4	22.0	21.6	36.4	32.3	26.8	25.1	44.0	38.9	32.1	29.2
35		0.6	1.8	2.0	18	16.2	14.7	12.2		21.3	19.1	15.8		27.2	24.2	20.0		33.8	29.8	24.5		41.2	36.1	29.5	
36		0.6	1.75	1.6	16	14.3	12.9	10.6		19.2	17.1	14.0		24.8	21.9	17.9		31.2	27.3	22.2		38.3	33.3	27.0	
37		0.6	1.7	1.4	14	13.1	11.7	9.6		17.8	15.7	12.9		23.2	20.3	16.5		29.4	25.5	20.7		36.3	31.3	25.4	
38		0.6	1.65	1.2	12	11.9	10.6	8.6		16.4	14.4	11.7		21.6	18.8	15.2		27.6	23.8	19.3		34.3	29.5	23.8	
39	Глина	0.25	1.95	8.1	21	51.1	49.4	46.3	13.2	61.2	58.8	54.8	19.8	72.1	68.8	63.7	25.0	83.7	79.5	73.1	29.0	96.1	90.7	83.1	33.7
40		0.25	1.9	6.8	20	44.0	42.3	39.4		53.2	50.8	46.9		63.1	59.9	54.9		73.8	69.6	63.5		85.3	79.9	72.5	
41		0.25	1.8	5.4	19	36.7	35.1	32.2		44.9	42.6	38.8		53.8	50.6	45.8		63.5	59.3	53.4		74.0	68.7	61.4	
42		0.25	1.75	4.7	18	32.7	31.1	28.4		40.4	38.1	34.5		48.8	45.7	41.0		57.9	53.8	48.0		67.9	62.6	55.5	
43		0.25	1.7	4.1	16	28.5	27.0	24.5		35.7	33.5	30.1		43.5	40.5	36.1		52.2	48.1	42.7		61.6	56.4	49.7	
44		0.25	1.65	3.6	14	25.0	23.6	21.3		31.7	29.5	26.4		39.1	36.1	32.1		47.3	43.3	38.2		56.2	51.1	44.8	
45		0.5	1.9	5.7	18	37.1	35.5	32.8		45.4	43.1	39.5		54.5	51.4	46.7		64.4	60.2	54.4		74.9	69.7	62.6	
46		0.5	1.8	5.0	17	33.2	31.6	29.0		41.0	38.7	35.2		49.5	46.4	41.9		58.8	54.7	49.1		68.9	63.7	56.8	
47		0.5	1.75	4.3	16	29.4	27.9	25.3		36.6	34.4	31.1		44.7	41.6	37.3		53.4	49.4	43.9		63.0	57.8	51.1	
48		0.5	1.7	3.7	14	25.4	24.0	21.7		32.2	30.0	26.9		39.6	36.7	32.6		47.9	43.9	38.8		56.9	51.8	45.5	
49		0.5	1.65	3.2	11	21.5	20.1	18.1		27.7	25.6	22.8		34.6	31.7	28.1		42.3	38.5	33.8		50.8	45.9	40.0	
50		0.6	1.9	4.5	15	21.0	19.5	17.4	11.5	27.0	24.9	21.9	17.1	33.8	30.8	26.9	21.6	41.3	37.4	32.5	25.1	49.6	44.6	38.5	29.2
51		0.6	1.8	4.1	14	19.5	18.1	16.0		25.3	23.2	20.3		31.9	29.0	25.2		39.2	35.3	30.5		47.2	42.3	36.3	
52		0.6	1.75	3.6	12	17.4	16.0	14.1		22.9	20.8	18.2		29.1	26.3	22.7		36.1	32.3	27.7		43.8	38.9	33.3	
53		0.6	1.7	3.3	10	15.8	14.5	12.7		21.1	19.1	16.6		27.1	24.3	21.0		33.8	30.1	25.8		41.3	36.5	31.1	
54		0.6	1.65	2.9	7	13.7	12.4	10.9		18.6	16.7	14.5		24.3	21.6	18.6		30.7	27.1	23.2		37.9	33.2	28.2	

Таблица несущей способности круглых фундаментов под анкерно-угловые опоры при вырывании, исходя из устойчивости и деформации основания.

Условный номер грунта	Наименование грунта	I_L	$\gamma^н$ тс/м³	$C^н$ тс/м²	$\varphi^н$ град	Фундамент ФКД 1.2				Фундамент ФКД 1.5				Фундамент ФКД 1.8				Фундамент ФКД 2.1				Фундамент ФКД 2.4			
						N_B (тс) при степени обводнения С			$N_B^н$ (тс)	N_B (тс) при степени обводнения С			$N_B^н$ (тс)	N_B (тс) при степени обводнения С			$N_B^н$ (тс)	N_B (тс) при степени обводнения С			$N_B^н$ (тс)	N_B (тс) при степени обводнения С			$N_B^н$ (тс)
						0.0	0.5	1.0		0.0	0.5	1.0		0.0	0.5	1.0		0.0	0.5	1.0		0.0	0.5	1.0	
1	Песок	—	2.0	0.2	43	30.6	27.5	16.8	10.3	36.4	32.3	19.9	15.4	42.7	37.6	23.3	20.3	49.7	43.3	27.0	25.7	57.2	49.5	31.1	31.6
2		—	1.9	0.1	40	27.1	24.2	14.6		32.5	28.7	17.6		38.6	33.7	20.8		45.2	39.2	24.4		52.4	45.1	28.2	
3		—	1.8	—	38	24.7	22.0	13.2		30.0	26.4	16.0		35.9	31.2	19.1		42.3	36.4	22.5		49.3	42.1	26.3	
4		—	2.0	0.3	40	28.0	25.1	15.6		33.5	29.7	18.6		39.7	34.8	21.9		46.4	40.3	25.5		53.7	46.3	29.5	
5		—	1.9	0.2	38	25.6	22.9	14.1		31.0	27.3	17.0		36.9	32.2	20.2		43.4	37.6	23.7		50.5	43.3	27.5	
6		—	1.8	0.1	35	22.6	20.0	12.3		27.7	24.2	15.0		33.3	28.9	18.0		39.5	33.9	21.3		46.3	39.5	25.0	
7		—	2.0	0.6	38	27.4	24.7	15.9		32.9	29.3	18.9		39.0	34.3	22.2		45.6	39.8	25.9		52.9	45.7	29.9	
8		—	1.9	0.4	36	24.7	22.1	14.0		30.0	26.5	16.9		35.8	31.3	20.0		42.2	36.6	23.5		49.2	42.3	27.4	
9		—	1.8	0.2	32	20.6	18.3	11.4		25.5	22.3	14.0		30.9	26.7	17.0		36.9	31.6	20.2		43.5	37.0	23.8	
10		—	1.8	—	28	17.0	14.9	9.1		21.5	18.5	11.5		26.6	22.6	14.2		32.2	27.2	17.2		38.4	32.2	20.5	
11		—	1.9	0.8	36	21.5	19.2	12.7		26.4	23.3	15.5		31.9	27.8	18.6		38.0	32.8	21.9		44.7	38.3	25.6	
12		—	1.9	0.6	34	19.6	17.4	11.4		24.3	21.3	14.0		29.6	25.7	16.9		35.5	30.5	20.2		42.0	35.8	23.8	
13		—	1.8	0.4	30	16.7	14.6	9.5		21.1	18.3	11.9		26.1	22.3	14.6		31.7	26.9	17.7		37.8	31.8	21.1	
14		—	1.8	0.2	26	14.0	12.2	7.8		18.2	15.5	10.0		22.9	19.3	12.6		28.1	23.6	15.4		34.0	28.2	18.6	
15	Супесь	0.25	1.8	1.5	30	20.0	18.5	15.1		24.8	22.7	18.5		30.2	27.4	22.3		36.2	32.6	26.4		42.8	38.3	30.9	
16		0.25	1.8	1.1	29	17.8	16.4	13.1		22.4	20.3	16.3		27.6	24.8	19.8	19.9	33.3	29.7	23.7	24.1	39.6	35.1	27.9	29.0
17		0.25	1.8	0.8	27	15.7	14.3	11.2		20.0	18.0	14.2		24.9	22.2	17.5		30.4	26.9	21.1		36.5	32.0	25.2	
18		0.6	1.8	1.3	28	14.3	13.0	10.3		18.5	16.6	13.1		23.2	20.6	16.3		28.5	25.2	19.9		34.4	30.2	23.8	
19		0.6	1.8	0.9	26	12.7	11.4	8.9		16.7	14.8	11.6		21.2	18.7	14.6		26.3	23.0	18.0		32.0	27.8	21.7	
20		0.6	1.8	0.6	24	11.4	10.2	7.8	7.7	15.2	13.4	10.3	11.3	19.5	17.0	13.2	14.7	24.4	21.2	16.4	17.8	29.9	25.8	20.0	21.4
21		0.6	1.75	0.3	21	9.9	8.7	6.6		13.4	11.7	8.9		17.6	15.1	11.6		22.2	19.1	14.6		27.5	23.5	18.1	
22	Суглинок	0.25	2.0	4.7	26	30.5	29.1	26.2		36.8	34.8	31.1		43.7	41.0	36.4		51.1	47.6	42.0		59.1	54.7	48.0	
23		0.25	1.95	3.7	25	26.0	24.6	21.8		31.7	29.7	26.2		38.0	35.4	30.9		44.8	41.4	36.0		52.3	48.0	41.5	
24		0.25	1.9	3.1	24	23.1	21.7	19.0		28.4	26.5	23.1		34.4	31.8	27.5		40.9	37.5	32.2		48.0	43.7	37.3	
25		0.25	1.8	2.5	23	20.3	19.0	16.4	10.3	25.3	23.4	20.0	15.4	30.9	28.3	24.1	19.9	37.0	33.7	28.5	24.1	43.7	39.5	33.3	29.0
26		0.25	1.75	2.2	22	18.7	17.4	14.9		23.5	21.6	18.4		28.8	26.3	22.2		34.8	31.5	26.5		41.3	37.1	31.1	
27		0.25	1.7	1.9	20	16.6	15.4	13.1		21.2	19.4	16.4		26.3	23.8	20.0		32.0	28.7	24.0		38.3	34.1	28.4	

Типовые решения

Инв. № подл. | Подпись и дата | 9432тм-Т68

Изм.	Лист	№ докум.	Подпись	Дата	3.407-123 Вып. 1	Лист 66

Таблица несущей способности круглых фундаментов под анкерно-угловые опоры при выдергивании, исходя из устойчивости и деформации основания (продолжение).

Условный номер грунта	Наименование грунта	I_L	$\gamma^н$ т/м³	$c^н$ т/м²	$\varphi^н$ град	Фундамент ФКД 1.2				Фундамент ФКД 1.5				Фундамент ФКД 1.8				Фундамент ФКД 2.1				Фундамент ФКД 2.4			
						Nв (тс) при степени обводнения С			$N_в^н$ (тс)	Nв (тс) при степени обводнения С			$N_в^н$ (тс)	Nв (тс) при степени обводнения С			$N_в^н$ (тс)	Nв (тс) при степени обводнения С			$N_в^н$ (тс)	Nв (тс) при степени обводнения			$N_в^н$ (тс)
						0.0	0.5	1.0		0.0	0.5	1.0		0.0	0.5	1.0		0.0	0.5	1.0		0.0	0.5	1.0	
28	Суглинок	0.5	2.0	3.9	24	26.1	24.8	22.1	10.3	31.9	30.0	26.5	15.4	38.2	35.6	31.3	19.9	45.1	41.8	36.5	24.1	52.7	48.4	42.0	29.0
29		0.5	1.95	3.4	23	23.6	22.3	19.7		29.1	27.2	23.9		35.1	32.6	28.4		41.7	38.4	33.2		48.9	44.7	38.5	
30		0.5	1.9	2.8	22	20.9	19.6	17.1		26.0	24.1	20.9		31.6	29.1	25.0		37.9	34.6	29.6		44.7	40.5	34.5	
31		0.5	1.8	2.3	21	18.5	17.3	14.9		23.3	21.5	18.4		28.7	26.2	22.3		34.6	31.4	26.5		41.2	37.0	31.1	
32		0.5	1.75	1.8	19	15.8	14.6	12.4		20.3	18.5	15.6		25.3	22.8	19.1		30.9	27.7	23.1		37.0	33.0	27.4	
33		0.5	1.7	1.5	17	14.0	12.8	10.7		18.1	16.4	13.7		22.9	20.5	17.1		28.2	25.1	20.8		34.1	30.1	24.8	
34		0.6	1.9	2.5	19	13.8	12.6	10.6	9.0	17.9	16.2	13.6	13.4	22.7	20.3	16.9	17.3	28.0	24.9	20.6	20.9	33.9	29.9	24.7	25.2
35		0.6	1.8	2.0	18	12.4	11.3	9.4		16.4	14.7	12.2		20.9	18.6	15.3		26.0	23.0	18.8		31.7	27.8	22.7	
36		0.6	1.75	1.6	15	11.0	9.9	8.2		14.8	13.1	10.8		19.1	16.8	13.7		24.0	21.0	17.1		29.5	25.6	20.8	
37		0.6	1.7	1.4	14	10.7	9.0	7.4		13.7	12.1	9.9		17.8	15.6	12.7		22.6	19.6	15.9		27.9	24.1	19.5	
38		0.6	1.65	1.2	12	9.2	8.1	5.6		12.6	11.0	9.0		16.6	14.5	11.7		21.2	18.3	14.8		26.4	22.7	18.3	
39	Глина	0.25	1.95	8.1	21	39.3	38.0	35.6	10.3	47.1	45.2	42.1	15.4	55.4	53.0	49.0	19.9	64.4	61.1	56.3	24.1	73.9	69.8	63.9	29.0
40		0.25	1.9	6.8	20	33.8	32.6	30.3		40.9	39.1	36.1		48.6	46.1	42.3		56.8	53.5	48.8		65.6	61.5	55.7	
41		0.25	1.8	5.4	19	28.2	27.0	24.8		34.5	32.7	29.8		41.4	39.0	35.3		48.9	45.7	41.1		56.9	52.8	47.2	
42		0.25	1.75	4.7	18	25.2	24.0	21.8		31.1	29.3	26.5		37.5	35.1	31.5		44.6	41.4	36.9		52.2	48.2	42.7	
43		0.25	1.7	4.1	16	22.0	20.8	18.8		27.4	25.7	23.1		33.5	31.2	27.8		40.1	37.0	32.8		47.4	43.4	38.2	
44		0.25	1.65	3.6	14	19.2	18.1	16.4		24.4	22.7	20.3		30.1	27.8	24.7		36.4	33.3	29.4		43.2	39.3	34.5	
45		0.5	1.9	5.7	18	28.5	27.3	25.2		34.9	33.2	30.4		41.9	39.5	35.9		49.5	46.3	41.9		57.7	53.6	48.2	
46		0.5	1.8	5.0	17	25.5	24.3	22.3		31.5	29.8	27.1		38.1	35.7	32.3		45.3	42.1	37.8		53.0	49.0	43.7	
47		0.5	1.75	4.3	16	22.6	21.4	19.5		28.2	26.5	23.9		34.4	32.0	28.7		41.1	38.0	33.8		48.4	44.4	39.3	
48		0.5	1.7	3.7	14	19.6	18.4	16.7		24.7	23.1	20.7		30.5	28.2	25.1		36.8	33.8	29.8		43.7	39.8	35.0	
49		0.5	1.65	3.2	11	16.5	15.4	13.9		21.3	19.7	17.6		26.6	24.4	21.6		32.6	29.6	26.0		39.1	35.3	30.8	
50		0.6	1.9	4.5	15	16.1	15.0	13.4	9.0	20.8	19.1	16.9	13.4	26.0	23.7	20.7	17.3	31.8	28.8	25.0	20.9	38.1	34.3	29.6	25.2
51		0.6	1.8	4.1	14	15.0	13.9	12.3		19.5	17.9	15.7		24.5	22.3	19.4		30.1	27.2	23.5		36.3	32.5	27.9	
52		0.6	1.75	3.6	12	13.4	12.3	10.8		17.6	16.0	14.0		22.4	20.2	17.5		27.8	24.8	21.3		33.7	30.0	25.6	
53		0.6	1.7	3.3	10	12.2	11.1	9.8		16.2	14.7	12.8		20.8	18.7	16.1		26.0	23.2	19.8		31.8	28.1	23.9	
54		0.6	1.65	2.9	7	10.5	9.5	8.3		14.3	12.8	11.1		18.6	16.6	14.3		23.6	20.8	17.8		29.1	25.5	24.6	

Инв. № подл. | Подпись и дата | Взам. инв. № 432тм-Т-61

Изм.	Лист	№ докум.	Подпись	Дата	3.407-123 Вып.1	Лист 67

3.407-123

Типовые решения

Допускаемая горизонтальная нагрузка $[Q^н]$ (тс) на вырываемый фундамент ФКД 1,2 под промежуточные опоры.

Номер грунта	$\Delta N = 1.2[N_B^н] - N_B^н$												
	2	4	6	8	10	12	14	16	18	20	25	30	35
1	4.0	5.6	6.3	6.3	6.3	6.3	6.3	6.3	6.3	6.3	6.3	6.3	6.3
2	3.4	4.6	5.1	5.4	5.5	5.5	5.5	5.5	5.5	5.5	5.5	5.5	5.5
3	3.7	5.0	5.6	5.8	5.8	5.8	5.8	5.8	5.8	5.8	5.8	5.8	5.8
4	3.0	4.0	4.4	4.7	4.9	5.1	5.1	5.1	5.1	5.1	5.1	5.1	5.1
5	2.5	3.3	3.6	3.8	4.0	4.2	4.4	4.5	4.7	4.8	5.2	5.6	5.9
6	3.0	3.8	4.2	4.4	4.6	4.7	4.9	5.1	5.1	5.1	5.1	5.1	5.1
7	6.3	7.4	7.4	7.4	7.4	7.4	7.4	7.4	7.4	7.4	7.4	7.4	7.4
8	4.6	5.5	5.7	5.7	5.7	5.7	5.7	5.7	5.7	5.7	5.7	5.7	5.7
9	3.4	4.2	4.5	4.7	4.6	4.9	4.9	4.9	4.9	4.9	4.9	4.9	4.9
10	2.9	3.5	3.8	4.0	4.1	4.3	4.4	4.6	4.7	4.9	5.2	5.6	5.9
11	2.6	3.1	3.3	3.5	3.7	3.8	4.0	4.1	4.3	4.4	4.8	5.1	5.5
12	3.0	3.6	3.8	3.9	3.9	3.9	3.9	3.9	3.9	3.9	3.9	3.9	[illegible].9
13	2.3	2.7	3.0	3.1	3.3	3.4	3.6	3.7	3.9	4.0	4.4	4.7	5.1
14	2.0	2.2	2.2	2.2	2.2	2.2	2.2	2.2	[illegible].2	2.2	2.2	2.2	2.2
15	5.1	5.8	5.9	5.9	5.9	5.9	5.9	5.9	5.9	5.9	5.9	[illegible].9	5.9

Примечание: Таблицу перехода от 54х условных номеров грунта (по СНиП II.15-74) к пятнадцати номерам, приведенным в настоящей таблице, см. на листе 63.

Инв. № подл.	Подпись и дата
9432 тм-1-70	

Изм	Лист	№ докум.	Подпись	Дата	3.407-123	Вып. 1	Лист 68

ЦФ-355-01

копировал: Анисия фармат 12

Типовые решения

Допускаемая горизонтальная нагрузка [Q] (тс) на вырываемый фундамент ФКД 1,5 под промежуточные опоры.

Номер грунта	$\Delta N = 1{,}2\,[N_в^н] - N_в^н$												
	2	4	6	8	10	12	14	16	18	20	25	30	35
1	2.4	4.1	5.1	5.8	6.3	6.5	6.5	6.5	6.5	6.5	6.5	6.5	6.5
2	2.1	3.5	4.3	4.8	5.2	5.5	5.8	5.9	5.9	5.9	5.9	5.9	5.9
3	2.3	3.8	4.7	5.3	5.7	6.1	6.1	6.1	6.1	6.1	6.1	6.1	6.1
4	2.0	3.2	3.8	4.3	4.6	4.9	5.1	5.3	5.6	5.7	5.7	5.7	5.7
5	1.7	2.7	3.2	3.6	3.9	4.1	4.3	4.5	4.7	4.9	5.4	5.8	6.3
6	2.0	3.1	3.7	4.1	4.4	4.6	4.9	5.1	5.3	5.5	5.6	5.6	5.6
7	3.2	6.4	7.3	7.3	7.3	7.3	7.3	7.3	7.3	7.3	7.3	7.3	7.3
8	2.8	4.7	5.4	5.8	5.9	5.9	5.9	5.9	5.9	5.9	5.9	5.9	5.9
9	2.4	3.6	4.1	4.5	4.7	5.0	5.2	5.3	5.3	5.3	5.3	5.3	5.3
10	2.1	3.1	3.5	3.8	4.1	4.3	4.5	4.7	4.9	5.0	5.5	5.9	5.9
11	1.9	2.7	3.1	3.4	3.7	3.9	4.1	4.2	4.4	4.6	5.0	5.4	5.9
12	2.1	3.1	3.6	3.9	4.1	4.3	4.3	4.3	4.3	4.3	4.3	4.3	4.3
13	1.7	2.4	2.8	3.1	3.3	3.5	3.7	3.8	4.0	4.2	4.6	5.0	5.2
14	1.5	2.1	2.4	2.5	2.5	2.5	2.5	2.5	2.5	2.5	2.5	2.5	2.5
15	2.8	5.2	5.8	6.1	6.1	6.1	6.1	6.1	6.1	6.1	6.1	6.1	6.1

Примечание: Таблицу перехода от 54^{х} условных номеров грунта (по СН и П II.15-74) к пятнадцати номерам, приведенным в настоящей таблице, см. на листе 63.

Инв. № подл. Подпись и дата
32пм-I-71

Допускаемая горизонтальная нагрузка $[Q^н]$ (тс) на вырываемый фундамент ФКД 1,8 под промежуточные опоры.

Номер грунта	$\Delta N = 1.2[N_в^н] - N_в^н$												
	2	4	6	8	10	12	14	16	18	20	25	30	35
1	1.5	2.9	4.0	4.8	5.4	5.9	6.3	6.3	6.3	6.3	6.3	6.3	6.3
2	1.3	2.6	3.4	4.1	4.6	5.0	5.4	5.8	5.9	5.9	5.9	5.9	5.9
3	1.4	2.8	3.7	4.4	5.0	5.5	5.9	6.0	6.0	6.0	6.0	6.0	6.0
4	1.3	2.4	3.2	3.7	4.2	4.5	4.9	5.2	5.4	5.7	5.7	5.7	5.7
5	1.1	2.1	2.7	3.2	3.6	3.9	4.2	4.5	4.7	5.0	5.5	6.1	6.1
6	1.3	2.4	3.1	3.6	4.1	4.4	4.7	5.0	5.2	5.5	5.5	5.5	5.5
7	1.7	3.9	6.2	7.0	7.0	7.0	7.0	7.0	7.0	7.0	7.0	7.0	7.0
8	1.5	3.5	4.6	5.3	5.7	5.8	5.8	5.8	5.8	5.8	5.8	5.8	5.8
9	1.4	2.8	3.6	4.1	4.5	4.8	5.1	5.3	5.3	5.3	5.3	5.3	5.3
10	1.3	2.5	3.1	3.6	3.9	4.2	4.5	4.7	4.9	5.2	5.4	5.4	5.4
11	1.2	2.2	2.8	3.2	3.5	3.8	4.[illegible]	4.3	4.5	4.7	5.3	5.8	5.1
12	1.3	2.5	3.1	3.6	3.9	4.2	4.3	4.3	4.3	4.3	4.3	4.3	4.3
13	1.2	2.0	2.5	2.9	3.2	3.5	3.7	3.9	4.1	4.4	4.4	4.4	4.4
14	1.1	1.8	2.2	2.6	2.8	2.8	2.8	2.8	2.8	2.8	2.8	2.8	2.8
15	1.5	3.5	5.1	5.7	6.0	6.0	6.0	6.0	6.0	5.0	6.0	6.0	6.0

Примечание: Таблицу перехода от 54х условных номеров грунта (по СН и П II. 15-74) к пятнадцати номерам, приведенным в настоящей таблице, см. на листе 63.

Допускаемая горизонтальная нагрузка $[Q^н]$ (тс) на вырываемый фундамент ФКД 2,1 под промежуточные опоры.

номер грунта	$\Delta N = 1.2[N_B^н] - N_B^н$												
	2	4	6	8	10	12	14	16	18	20	25	30	35
1	0.9	2.1	3.0	3.8	4.5	5.1	5.6	6.1	6.1	6.1	6.1	6.1	6.1
2	0.9	1.9	2.7	3.4	3.9	4.5	4.9	5.3	5.7	5.7	5.7	5.7	5.7
3	0.9	2.0	2.9	3.6	4.3	4.8	5.3	5.7	5.8	5.8	5.8	5.8	5.8
4	0.8	1.8	2.5	3.2	3.7	4.1	4.5	4.9	5.2	5.6	5.6	5.6	5.6
5	0.7	1.6	2.2	2.8	3.2	3.6	4.0	4.3	4.6	4.9	5.6	5.7	5.7
6	0.8	1.8	2.6	3.1	3.6	4.1	4.4	4.8	5.1	5.4	5.4	5.4	5.4
7	1.0	2.5	3.9	5.4	6.4	6.4	6.4	6.4	6.4	6.4	6.4	6.4	6.4
8	0.9	2.2	3.5	4.5	5.1	5.6	5.6	5.6	5.6	5.6	5.6	5.6	5.6
9	0.8	2.1	3.0	3.6	4.1	4.5	4.9	5.2	5.2	5.2	5.2	5.2	5.2
10	0.8	1.9	2.6	3.2	3.6	4.0	4.3	4.7	5.0	5.2	5.2	5.2	5.2
11	0.8	1.7	2.4	2.9	3.3	3.7	4.0	4.3	4.6	4.8	5.4	5.4	5.4
12	0.8	1.9	2.7	3.2	3.7	4.0	4.2	4.2	4.2	4.2	4.2	4.2	4.2
13	0.7	1.6	2.2	2.7	3.0	3.4	3.7	4.0	4.2	4.2	4.2	4.2	4.2
14	0.7	1.5	2.0	2.4	2.7	3.1	3.2	3.2	3.2	3.2	3.2	3.2	3.2
15	0.9	2.2	3.5	4.8	5.7	5.7	5.7	5.7	5.7	5.7	5.7	5.7	5.7

Примечание: Таблицу перехода от 54 ± условных номеров грунта (по СНиП II.15-74) к пятнадцати номерам, приведенным в настоящей таблице, см. на листе 63.

Допускаемая горизонтальная нагрузка $[Q^н]$ (тс) на вырываемый фундамент ФКД 2.4 под промежуточные опоры.

номер грунта	$\Delta N = 1{,}2[N_в^н] - N_в^н$												
	2	4	6	8	10	12	14	16	18	20	25	30	35
1	0,6	1,5	2,4	3,1	3,8	4,4	4,9	5,4	5,9	6,4	6,4	6,4	6,4
2	0,6	1,4	2,2	2,8	3,4	3,9	4,4	4,9	5,3	5,7	6,2	6,2	6,2
3	0,6	1,5	2,3	3,0	3,6	4,2	4,7	5,2	5,7	6,1	6,2	6,2	6,2
4	0,6	1,4	2,1	2,7	3,2	3,7	4,2	4,6	5,0	5,4	6,1	6,1	6,1
5	0,5	1,2	1,9	2,4	2,9	3,3	3,8	4,1	4,5	4,9	5,7	6,3	6,3
6	0,5	1,4	2,1	2,7	3,2	3,7	4,1	4,6	4,9	5,3	5,8	5,8	5,8
7	0,6	1,7	2,7	3,8	4,8	5,9	6,2	6,2	6,2	6,2	6,2	6,2	6,2
8	0,6	1,5	2,5	3,5	4,4	5,1	5,6	5,6	5,6	5,6	5,6	5,6	5,6
9	0,5	1,4	2,3	3,1	3,7	4,2	4,6	5,0	5,4	5,4	5,4	5,4	5,4
10	0,5	1,4	2,2	2,8	3,3	3,7	4,1	4,5	4,9	5,2	5,5	5,5	5,5
11	0,5	1,3	2,0	2,6	3,0	3,5	3,8	4,2	4,5	4,9	5,6	5,7	5,7
12	0,5	1,4	2,2	2,8	3,3	3,8	4,2	4,4	4,4	4,4	4,4	4,4	4,4
13	0,5	1,3	1,9	2,4	2,8	3,2	3,6	3,9	4,3	4,5	4,5	4,5	4,5
14	0,5	1,2	1,8	2,2	2,6	3,0	3,3	3,6	3,7	3,7	3,7	3,7	3,7
15	0,6	1,5	2,5	3,4	4,4	5,3	5,6	5,6	5,6	5,6	5,6	5,6	5,6

Примечание: Таблицу перехода от 54х условных номеров грунта (по СНиП II.15-74) к пятнадцати номерам, приведенным в настоящей таблице, см. на листе 63.

3.407-123

Типовые решения

Допускаемая горизонтальная нагрузка $[Q^н]$ (тс) на вырываемый фундамент ФКД 1,2 под анкерно-угловые опоры.

Номер грунта	$\Delta N = 1.2[N_в^н] - N_в^н$												
	2	4	6	8	10	12	14	16	18	20	25	30	35
1	4.0	5.2	5.2	5.2	5.2	5.2	5.2	5.2	5.2	5.2	5.2	5.2	5.2
2	3.4	4.5	4.5	4.5	4.5	4.5	4.5	4.5	4.5	4.5	4.5	4.5	4.5
3	3.7	4.8	4.8	4.8	4.8	4.8	4.8	4.8	4.8	4.8	4.8	4.8	4.8
4	3.0	4.0	4.1	4.1	4.1	4.1	4.1	4.1	4.1	4.1	4.1	4.1	4.1
5	2.5	3.3	3.6	3.6	3.6	3.6	3.6	3.6	3.6	3.6	3.6	3.6	3.6
6	3.0	3.8	3.9	3.9	3.9	3.9	3.9	3.9	3.9	3.9	3.9	3.9	3.9
7	6.3	6.3	6.3	6.3	6.3	6.3	6.3	6.3	6.3	6.3	6.3	6.3	6.3
8	4.6	5.0	5.0	5.0	5.0	5.0	5.0	5.0	5.0	5.0	5.0	5.0	5.0
9	3.4	4.1	4.1	4.1	4.1	4.1	4.1	4.1	4.1	4.1	4.1	4.1	4.1
10	2.9	3.5	3.6	3.6	3.6	3.6	3.6	3.6	3.6	3.6	3.6	3.6	3.6
11	2.6	3.1	3.3	3.4	3.4	3.4	3.4	3.4	3.4	3.4	3.4	3.4	3.4
12	3.0	3.3	3.3	3.3	3.3	3.3	3.3	3.3	3.3	3.3	3.3	3.3	3.3
13	2.3	2.7	2.8	2.8	2.8	2.8	2.8	2.8	2.8	2.8	2.8	2.8	2.8
14	1.9	1.9	1.9	1.9	1.9	1.9	1.9	1.9	1.9	1.9	1.9	1.9	1.9
15	5.1	5.2	5.2	5.2	5.2	5.2	5.2	5.2	5.2	5.2	5.2	5.2	5.2

Примечание: Таблицу перехода от 54-х условных номеров грунта (по СН и П II 15-74) к пятнадцати номерам, приведенным в настоящей таблице, см. на листе 63.

Инв. № подл.	Подпись и дата
9432тм-I-75	

Изм	Лист	№ докум.	Подпись	Дата	3.407-123	Вып. 1	Лист 73

СФ-355-01

копировал: Анисеев формат 12

Допускаемая горизонтальная нагрузка $[Q^н]$ (тс) на вырываемый фундамент ФКД 1,5 под анкерно-угловые опоры

Номер грунта	$\Delta N = 1.2[N_в^н] - N_в^н$												
	2	4	6	8	10	12	14	16	18	20	25	30	35
1	2.4	4.1	5.1	5.2	5.2	5.2	5.2	5.2	5.2	5.2	5.2	5.2	5.2
2	2.1	3.5	4.3	4.6	4.6	4.6	4.6	4.6	4.6	4.6	4.6	4.6	4.6
3	2.3	3.8	4.7	4.8	4.8	4.8	4.8	4.8	4.8	4.8	4.8	4.8	4.8
4	2.0	3.2	3.8	4.2	4.2	4.2	4.2	4.2	4.2	4.2	4.2	4.2	4.2
5	1.7	2.7	3.2	3.6	3.9	3.9	3.9	3.9	3.9	3.9	3.9	3.9	3.9
6	2.0	3.1	3.7	4.1	4.1	4.1	4.1	4.1	4.1	4.1	4.1	4.1	4.1
7	3.2	6.1	6.1	6.1	6.1	6.1	6.1	6.1	6.1	6.1	6.1	6.1	6.1
8	2.8	4.7	5.0	5.0	5.0	5.0	5.0	5.0	5.0	5.0	5.0	5.0	5.0
9	2.4	3.6	4.1	4.2	4.2	4.2	4.2	4.2	4.2	4.2	4.2	4.2	4.2
10	2.1	3.1	3.5	3.8	3.8	3.8	3.8	3.8	3.8	3.8	3.8	3.8	3.8
11	1.9	2.7	3.1	3.4	3.7	3.7	3.7	3.7	3.7	3.7	3.7	3.7	3.7
12	2.1	3.1	3.4	3.4	3.4	3.4	3.4	3.4	3.4	3.4	3.4	3.4	3.4
13	1.7	2.4	2.8	3.0	3.0	3.0	3.0	3.0	3.0	3.0	3.0	3.0	3.0
14	1.5	2.1	2.1	2.1	2.1	2.1	2.1	2.1	2.1	2.1	2.1	2.1	2.1
15	2.8	5.2	5.2	5.2	5.2	5.2	5.2	5.2	5.2	5.2	5.2	5.2	5.2

Примечание. Таблицу перехода от 54^{х} условных номеров грунта (по СН и П II 15-74) к пятнадцати номерам, приведенным в настоящей таблице, см. на листе 63.

3.407-123

Типовые решения

Допускаемая горизонтальная нагрузка $[Q^н]$ (тс) на вырываемый фундамент ФКД 1,8 под анкерно-угловые опоры.

Номер грунта	$\Delta N = 1.2[N_в^н] - N_в^н$												
	2	4	6	8	10	12	14	16	18	20	25	30	35
1	1.5	2.9	4.0	4.8	5.1	5.1	5.1	5.1	5.1	5.1	5.1	5.1	5.1
2	1.3	2.6	3.4	4.1	4.6	4.6	4.6	4.6	4.6	4.6	4.6	4.6	4.6
3	1.4	2.8	3.7	4.4	4.8	4.8	4.8	4.8	4.8	4.8	4.8	4.8	4.8
4	1.3	2.4	3.2	3.7	4.2	4.4	4.4	4.4	4.4	4.4	4.4	4.4	4.4
5	1.1	2.1	2.7	3.2	3.6	3.9	4.1	4.1	4.1	4.1	4.1	4.1	4.1
6	1.3	2.4	3.1	3.6	4.1	4.1	4.1	4.1	4.1	4.1	4.1	4.1	4.1
7	1.7	3.9	5.7	5.7	5.7	5.7	5.7	5.7	5.7	5.7	5.7	5.7	5.7
8	1.5	3.5	4.6	4.8	4.8	4.8	4.8	4.8	4.8	4.8	4.8	4.8	4.8
9	1.4	2.8	3.6	4.1	4.2	4.2	4.2	4.2	4.2	4.2	4.2	4.2	4.2
10	1.3	2.5	3.1	3.6	3.9	3.9	3.9	3.9	3.9	3.9	3.9	3.9	3.9
11	1.2	2.2	2.8	3.2	3.5	3.8	3.8	3.8	3.8	3.8	3.8	3.8	3.8
12	1.3	2.5	3.1	3.4	3.4	3.4	3.4	3.4	3.4	3.4	3.4	3.4	3.4
13	1.2	2.0	2.5	2.9	3.1	3.1	3.1	3.1	3.1	3.1	3.1	3.1	3.1
14	1.1	1.8	2.2	2.3	2.3	2.3	2.3	2.3	2.3	2.3	2.3	2.3	2.3
15	1.5	3.5	5.0	5.0	5.0	5.0	5.0	5.0	5.0	5.0	5.0	5.0	5.0

Примечание: Таблицу перехода от 54х условных номеров грунта (по СН и П II. 15-74) к пятнадцати номерам, приведенным в настоящей таблице, см. на листе 63.

Инв. № подл. | Подпись и дата
432 тм-I-77

Изм	Лист	№ докум.	Подпись	Дата	3.407-123	Вып. 1	Лист 75

СФ-355-01

копировал: Анисил формат 12

3.407-123

Типовые решения

Допускаемая горизонтальная нагрузка $[Q^н]$ (тс) на вырываемый фундамент ФКД 2,1 под анкерно-угловые опоры

Номер грунта	$\Delta N = 1.2[N_в^н] - N_в^н$												
	2	4	6	8	10	12	14	16	18	20	25	30	35
1	0.9	2.1	3.0	3.8	4.5	5.1	5.3	5.3	5.3	5.3	5.3	5.3	5.3
2	0.9	1.9	2.7	3.4	3.9	4.5	4.9	5.0	5.0	5.0	5.0	5.0	5.0
3	0.9	2.0	2.9	3.6	4.3	4.8	5.1	5.1	5.1	5.1	5.1	5.1	5.1
4	0.8	1.8	2.5	3.2	3.7	4.1	4.5	4.7	4.7	4.7	4.7	4.7	4.7
5	0.7	1.6	2.2	2.8	3.2	3.6	4.0	4.3	4.6	4.7	4.7	4.7	4.7
6	0.8	1.8	2.6	3.1	3.6	4.1	4.2	4.2	4.2	4.2	4.2	4.2	4.2
7	1.0	2.5	3.9	5.2	5.2	5.2	5.2	5.2	5.2	5.2	5.2	5.2	5.2
8	0.9	2.2	3.5	4.5	4.7	4.7	4.7	4.7	4.7	4.7	4.7	4.7	4.7
9	0.8	2.1	3.0	3.6	4.1	4.2	4.2	4.2	4.2	4.2	4.2	4.2	4.2
10	0.8	1.9	2.6	3.2	3.6	4.0	4.0	4.0	4.0	4.0	4.0	4.0	4.0
11	0.8	1.7	2.4	2.9	3.3	3.7	4.0	4.0	4.0	4.0	4.0	4.0	4.0
12	0.8	1.9	2.7	3.2	3.4	3.4	3.4	3.4	3.4	3.4	3.4	3.4	3.4
13	0.7	1.6	2.2	2.7	3.0	3.2	3.2	3.2	3.2	3.2	3.2	3.2	3.2
14	0.7	1.5	2.0	2.4	2.5	2.5	2.5	2.5	2.5	2.5	2.5	2.5	2.5
15	0.9	2.2	3.5	4.7	4.7	4.7	4.7	4.7	4.7	4.7	4.7	4.7	4.7

Примечание: Таблицу перехода от 54^{х} условных номеров грунта (по СН и П II.15-74) к пятнадцати номерам, приведенным в настоящей таблице, см. на листе 63.

Инв. № подл.	Подпись и дата
9432 тм-I-78	

Изм	Лист	№ докум.	Подпись	Дата	3.407-123	Вып. 1	Лист 76

копировал: Анисий формат 12

Допускаемая горизонтальная нагрузка $[Q^н]$ (тс) на вырываемый фундамент ФКД 2,4 под анкерно-угловые опоры.

Номер грунта	$\Delta N = 1.2[N_B^н] - N_B^н$												
	2	4	6	8	10	12	14	16	18	20	25	30	35
1	0.6	1.5	2.4	3.1	3.8	4.4	4.9	5.4	5.8	5.8	5.8	5.8	5.8
2	0.6	1.4	2.2	2.8	3.4	3.8	4.4	4.9	5.3	5.6	5.6	5.6	5.6
3	0.6	1.5	2.3	3.0	3.6	4.2	4.7	5.2	5.6	5.6	5.6	5.6	5.6
4	0.6	1.4	2.1	2.7	3.2	3.7	4.2	4.6	5.0	5.4	5.4	5.4	5.4
5	0.5	1.2	1.9	2.4	2.9	3.3	3.8	4.1	4.5	4.9	5.5	5.5	5.5
6	0.5	1.4	2.1	2.7	3.2	3.7	4.1	4.6	4.6	4.6	4.6	4.6	4.6
7	0.5	1.7	2.7	3.8	4.8	5.2	5.2	5.2	5.2	5.2	5.2	5.2	5.2
8	0.6	1.5	2.5	3.5	4.4	4.8	4.8	4.8	4.8	4.8	4.8	4.8	4.8
9	0.5	1.4	2.3	3.1	3.7	4.2	4.5	4.5	4.5	4.5	4.5	4.5	4.5
10	0.5	1.4	2.2	2.8	3.3	3.7	4.1	4.4	4.4	4.4	4.4	4.4	4.4
11	0.5	1.3	2.0	2.6	3.0	3.5	3.8	4.2	4.4	4.4	4.4	4.4	4.4
12	0.5	1.4	2.2	2.8	3.3	3.6	3.6	3.6	3.6	3.6	3.6	3.6	3.6
13	0.5	1.3	1.9	2.4	2.8	3.2	3.6	3.6	3.6	3.6	3.6	3.6	3.6
14	0.5	1.2	1.8	2.2	2.6	2.7	2.7	2.7	2.7	2.7	2.7	2.7	2.7
15	0.6	1.5	2.5	3.4	4.4	4.7	4.7	4.7	4.7	4.7	4.7	4.7	4.7

Примечание Таблицу перехода от 54^{х} условных номеров грунта (по СН и П II.15-74) к пятнадцати номерам, приведенным в настоящей таблице, см. на листе 63.

3.407 123

ГРАФИК НЕСУЩЕЙ СПОСОБНОСТИ КРУГЛЫХ ФУНДАМЕНТОВ

(по прочности конструкций)

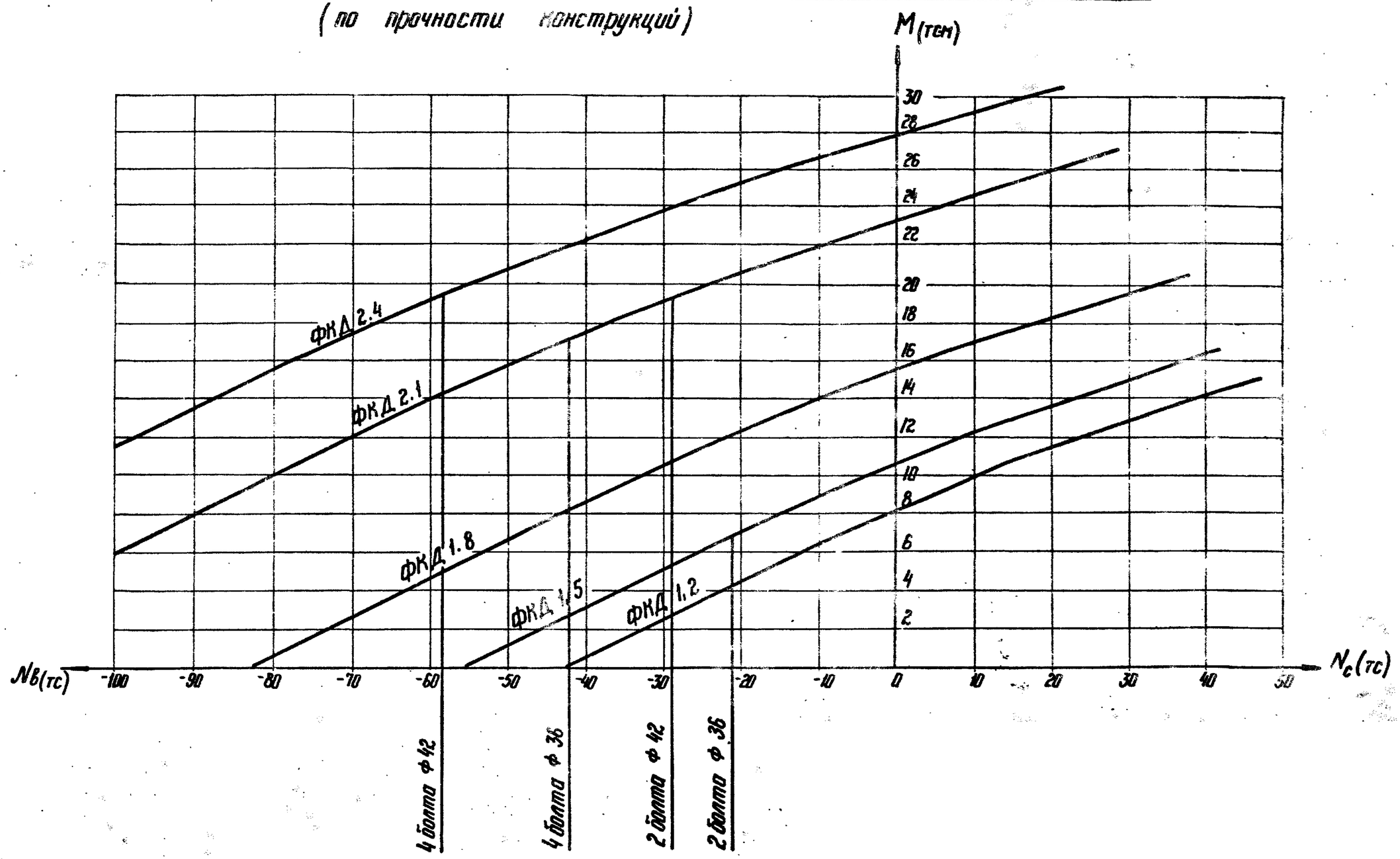

Изм.	Лист	№ документа	Подпись	Дата	3.407-123	Вып. 1	Лист 78

Инв. № подл. | Подпись и дата | 9432тм-I-80

Технико-экономические показатели круглых фундаментов

Применение круглых фундаментов в сверленых котлованах большого диаметра позволяет резко сократить трудозатраты на устройство закреплений за счет уменьшения объема земляных работ. Круглые фундаменты имеют большую несущую способность и относительно меньшую материалоемкость, а также более технологичны в изготовлении, чем обычные грибовидные подножники с квадратной плитой.

Ниже рассмотрены основные показатели круглых фундаментов.

Прототипами фундаментов приняты следующие унифицированные подножники.

для ФКД 1,2-2 —— ф 2-2.
для ФКД 1,5-2 —— ф 3-2
для ФКД 1,8-2 —— ф 4-2
для ФКД 2,1-2 —— ф 5-2
для ФКД 2,4-4 —— ф 6-2

Расход материалов на круглые фундаменты под одну опору.

Наименование показателей	Ед. изм.	Типы фундаментов				
		ФКД 1,2-2	ФКД 1,5-2	ФКД 1,8-2	ФКД 2,1-2	ФКД 2,4-4
1. Расход бетона марки 400	$м^3$	2,44	3,00	4,20	5,24	6,52
2 Расход стали	т	0,34	0,44	0,56	0,80	1,08
3. Приведенные затраты	т.руб.	0,14	0,17	0,26	0,32	0,39
Трудозатраты	ч.дн.	36,5	44,2	57,0	70,3	87,0

Основные показатели эффективности на одну опору.

Наименование показателей	Ед изм.	Тип фундаментов				
		ФКД 1,2-2	ФКД 1,5-2	ФКД 1,8-2	ФКД 2,1-2	ФКД 2,4-4
1. Экономия бетона	$м^3$	1,4	1,64	1,24	1,92	2,44
2. Экономия стали	т	0,06	0,09	0,55	0,60	0,60
3. Экономия приведенных затрат	т.руб.	0,12	0,14	0,13	0,21	0,25
4. Экономия трудозатрат	ч.дн.	30,0	34,1	33,3	43,0	67,2

3.407-123

Обзорный лист круглых фундаментов

Тип опалубки	ФКД								
Тип фундамента	ФКД 1,2		ФКД 1,5		ФКД 1,8		ФКД 2,1		ФКД 2,4
Эскиз	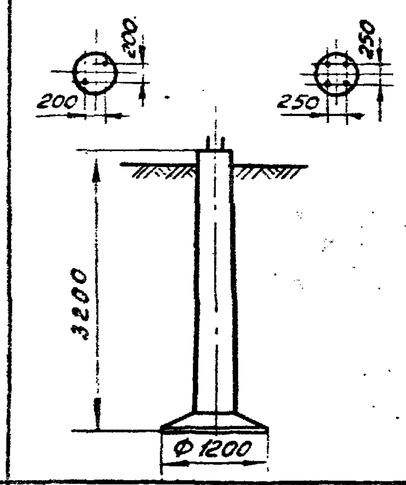		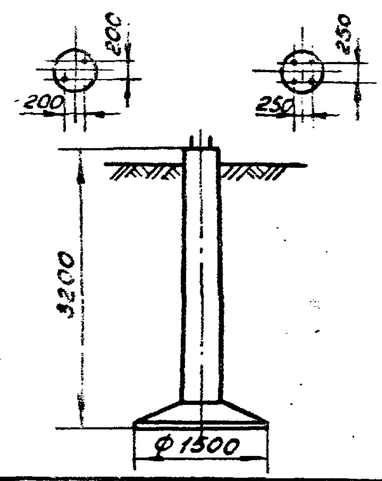		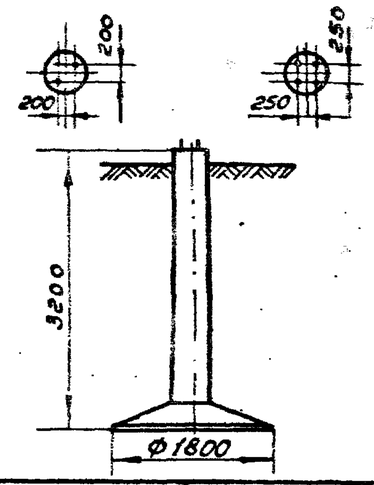		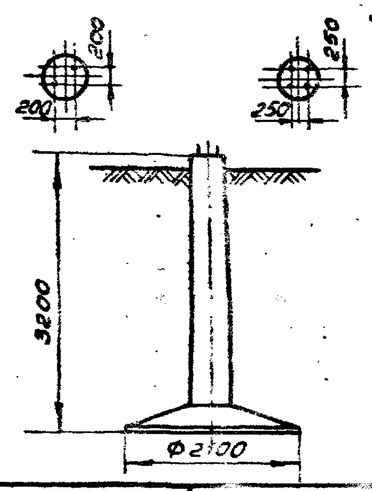		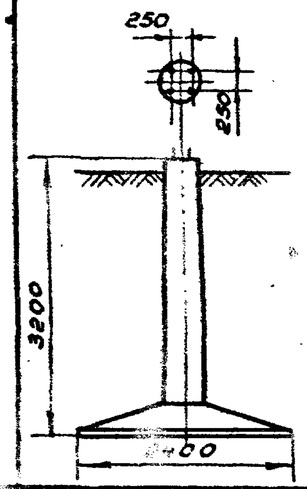
Марка фундамента	ФКД 1,2-2	ФКД 1,2-4	ФКД 1,5-2	ФКД 1,5-4	ФКД 1,8-2	ФКД 1,8-4	ФКД 2,1-2	ФКД 2,1-4	ФКД 2,4-4
Высота в м	3,2	3,2	3,2	3,2	3,2	3,2	3,2	3,2	3,2
Размеры основания в м	1,2	1,2	1,5	1,5	1,8	1,8	2,1	2,1	2,4
Глубина заложения в м	3,0	3,0	3,0	3,0	3,0	3,0	3,0	3,0	3,0
Объем железобетона в м³	0,61	0,61	0,75	0,75	1,05	1,05	1,31	1,31	1,63
Расход стали в кг	85,5	99,5	110,9	124,9	139,2	150,4	201,4	212,6	270,9
NN листов	81	82	83	84	85	86	87	88	89

Инв. N подл. 9432тм-1-82 | Подпись и дата

Изм	Лист	N документа	Подпись	Дата	3.407-123	Вып. 1	Лист 80

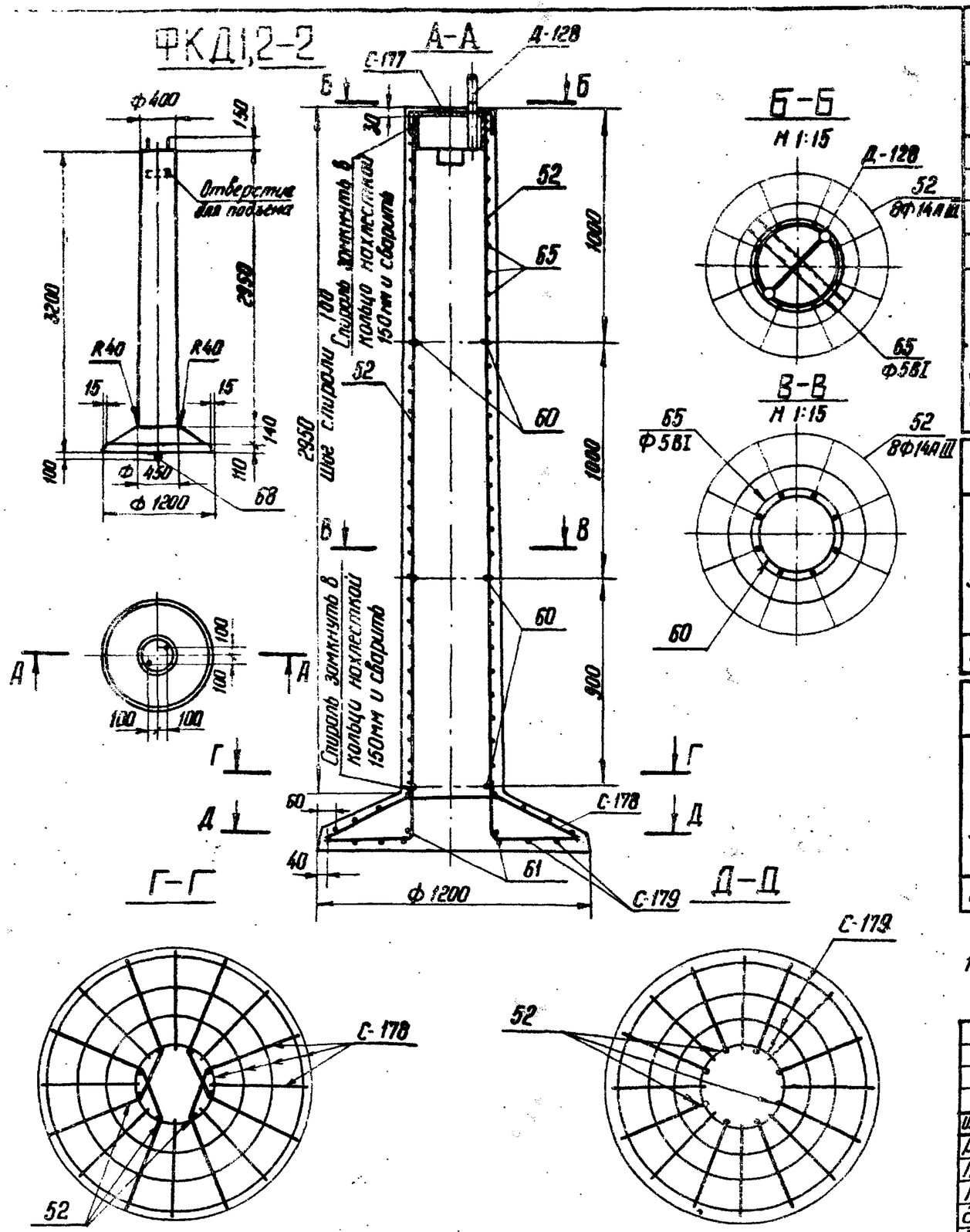

Ведомость марок и №№ листов

Наименован. марок		Кол. шт	Масса, кг 1шт	Масса, кг всех	№ листа	Примечания
С-177		1	2	2	90	
С-178		1	10.7	10.7	"	
С-179		1	5,2	5.2	"	
Д-128		1	24.9	24.9	96	
Отдельные стержни	52	8	3,9	31,2	95	
	60	3	0.5	1.5	"	
	61	1	1.8	1.8	"	
	65	1	6	6	"	
	68	1	1.6	1.6	"	

Выборка стали на арматуру, закладные детали и анкерные болты на 1 фундамент

Марка элемента	Арматура: Класс В-I		Класс А-I		Класс А-III		Класс А-I Марка ВСт3сп		Закладные детали (Марка ВСт.3): -б-20	-б-10	-б-6	L56×4	Анкерные болты (Марка ВСт.3): болт М36	гайка М36		Масса кг
	ф5		ф8		ф14	ф8	ф14									
ФКД 1,2-2	6		6.2		39.1	7.7	1.6		4.2	10.0	1.1	2.8	5.2	1.6		85,5

Расход материалов на 1 фундамент

Марка элемента	Бетон: Марка	Бетон: Кол м³	Сталь: Арматура: Класс В-I	Класс А-I	Класс А-III	Класс А-I ВСт3сп	Закладн. детали (Марка ВСт3)	Анкерные болты (Марка ВСт3)	Содержание арматуры кг/м³	Масса эл-та т
ФКД 1,2-2	400	0.61	6	6.2	46,8	1,6	18,1	6.8	100	1,5

Примечание:

1. Продольную арматуру поз. 52 приварить к дет. Д-128 двойным швом Вш = 8мм, Lш = 80мм.

Изм	Лист	№ докум.	Подпись	Дата
Разраб.		Михайлова		
Проверил		Каплевская		
Рук. гр.		Пинчук		
Гл.инжпр		Соколов		
Гл.спец.		Штин		
Зав.Нилкэс		Курносов		

3.407-123 Вып.1

Фундаменты под унифицированные опоры, ВЛ 35-500кВ для особых грунтовых условий

Круглые фундаменты

Лит.	Лист	Листов
Р	-81	

Фундамент ФКД 1,2-2

ЭНЕРГОСЕТЬПРОЕКТ Северо-Западное отделение Ленинград

СФ-355-01

Инв. № подл. 9432тм-I-83 | Подпись и дата

3.407-123

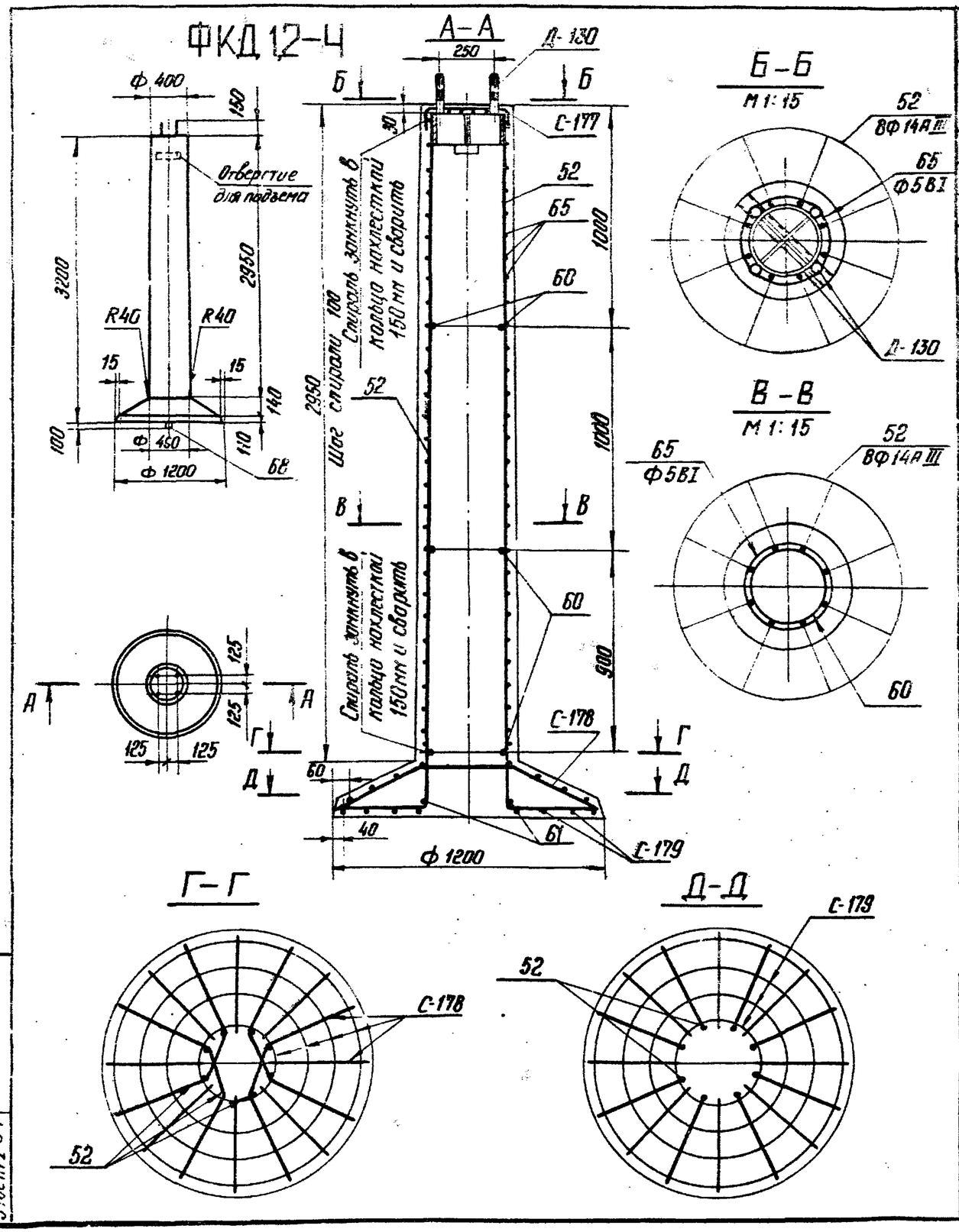

Ведомость марок и №№ листов

Наименование марок		Кол. шт.	Масса, кг 1 шт.	Масса, кг Всех	№ листа	Примечания
С-177		1	2	2	90	
С-178		1	10.7	10.7	—"—	
С-179		1	5.2	5.2	—"—	
Д-130		1	38.9	38.9	96	
Отдельные стержни	52	8	3.9	31.2	95	
	60	3	0.5	1.5	—"—	
	61	1	1.8	1.8	—"—	
	65	1	6	6	—"—	
	68	1	1.6	1.5	—"—	

Выборка стали на арматуру, закладные детали и анкерные болты на 1 фундамент

Марка элемента	Арматура: Класс В-I		Класс А-I		Класс А-III		Класс А-I Марка ВСт3сп		Закладные детали: Марка ВСт3				Анкерные болты: Марка ВСт3			Масса кг
	Ф5		Ф8		Ф14	Ф8	Ф14		δ=20	δ=10	δ=6	1.5	Болт М36	Гайка М36		
ФКД 1.2-4	6		6.2		39.1	7.7	1.6		8.4	11.3	2.8	2.0	10.4	3.2		99.5

Расход материалов на 1 фундамент

Марка элемента	Бетон: Марка	Бетон: Кол м³	Сталь: Арматура: Класс В-I	Арматура: Класс А-I	Арматура: Класс А-III	Арматура: Класс А-I ВСт3сп	Закладн. детали: Марка ВСт3	Анкерные болты: Марка ВСт3	Содержание арматуры кг/м³	Масса эл-та т
ФКД 1.2-4	400	0.61	6	6.2	46.8	1.6	25.3	13.6	100	1.5

Примечание:

1. Предельную арматуру поз. 52 приварить к дет. Д-130 двойным швом $в_ш = 8$ мм, $ℓ_ш = 80$ мм

Изм.	Лист	№ докум.	Подпись	Дата
Разраб.		Михайлова		
Провер.		Каплевская		
Рук. гр.		Пинчук		
Гл. инж. пр.		Соколов		
Гл. спец.		Штин		
Зав. НИПКС		Курносов		

3.407-123 Вып.1

Фундаменты под унифицированные опоры ВЛ 35-500 кВ для особых грунтовых условий

Круглые фундаменты

Лит	Лист	Листов
Р	82	

Фундамент ФКД 1.2-4

Энергосетьпроект Северо-Западное отделение Ленинград

Инв. № подл. | Подпись и дата | Взам. инв. №

9432-ТМ-Т-84

сф-355-01

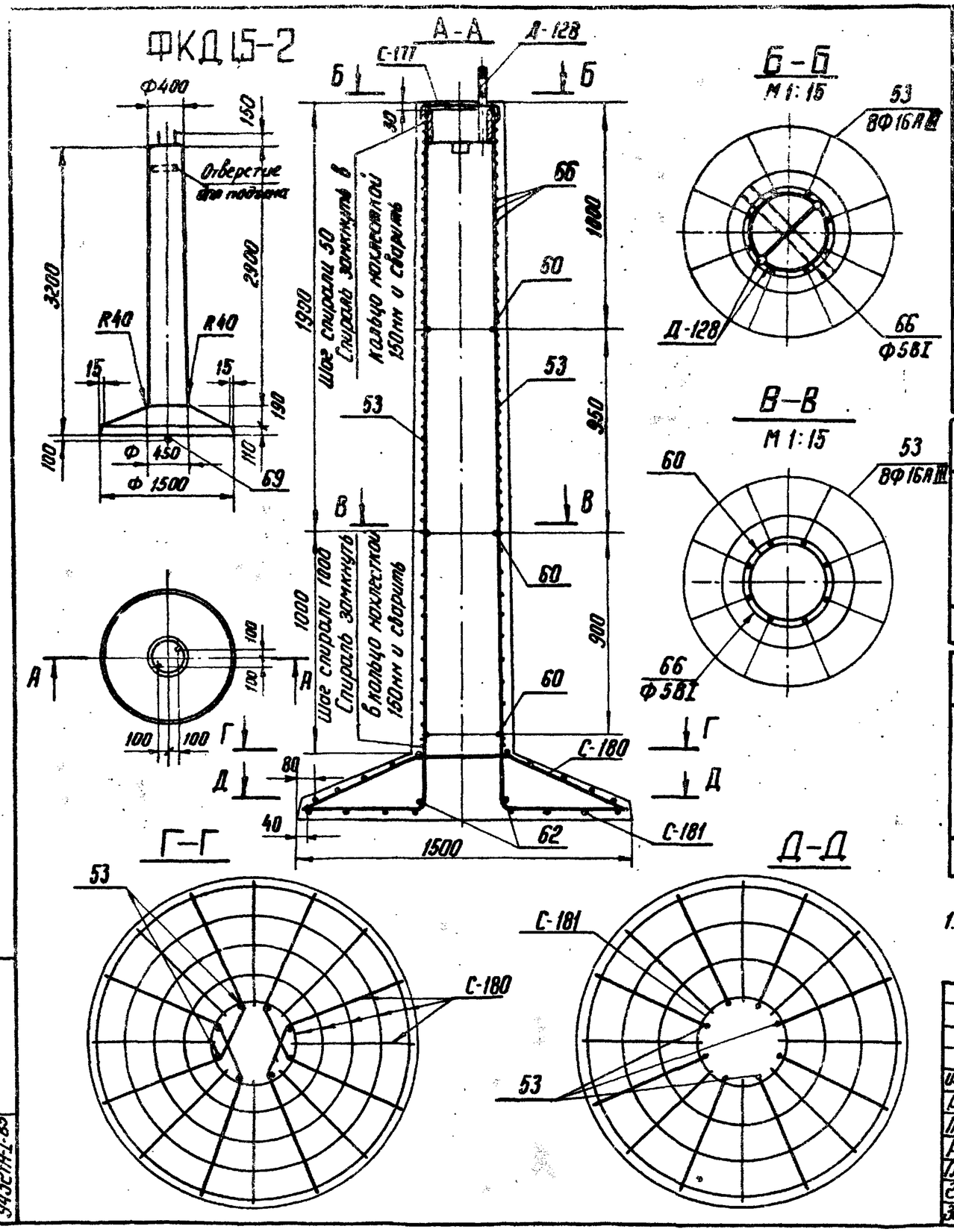

Ведомость марок и №№ листов

Наименование марок		Кол шт.	Масса, кг 1шт.	Масса, кг всех	№ листа	Примечания
С-177		1	2	2	90	
С-180		1	14,2	14,2	91	
С-181		1	7,7	7,7	—"—	
Д-128		1	24,9	24,9	96	
Отдельные стержни	53	8	5,8	46,4	95	
	60	3	0,5	1,5	—"—	
	62	1	2,4	2,4	—"—	
	66	1	9,4	9,4	—"—	
	69	1	2,4	2,4	—"—	

Выборка стали на арматуру, закладные детали и анкерные болты на 1 фундамент

Марка элемента	Арматура: Класс В-I		Класс А-I	Класс А-III			Класс А-I марка ВСт3сп		Закладные детали: Марка ВСт3				Анкерные болты: Марка ВСт3			Масса кг
	Ф5		Ф8	Ф16	Ф14	Ф8	Ф16		δ=20	δ=10	δ=6	156×4	Болт М36	Гайка М36		
ФКД 1.5-2	9,4		7,0	48,8	6,9	11,5	2,4		4,2	10,0	1,1	2,8	5,2	1,6		110,9

Расход материалов на 1 фундамент

Марка элемента	Бетон: Марка	Бетон: Кол м³	Сталь: Арматура: Класс В-I	Арматура: Класс А-I	Арматура: Класс А-III	Арматура: Класс А-I ВСт3сп	Закладн. детали: Марка ВСт3	Анкерные болты: Марка ВСт3	Содержание арматуры кг/м³	Масса эл-та т
ФКД 1.5-2	400	0,75	9,4	7,0	67,2	2,4	18,1	6,8	115	1,88

Примечание:

1. Продольную арматуру поз. 53 приварить к дет. Д-128 двойным швом $В_ш = 8$мм, $l_ш = 80$мм

Изм	Лист	№ докум.	Подпись	Дата
Разраб.		Михайлова		
Провер.		Каплевская		
Рук. гр.		Линчук		
Гл. инж. пр.		Соколов		
Гл. спец.		Штин		
Зав. НИПИЭС		Курносов		

3.407-123 Вып.1

Фундаменты под унифицированные опоры ВЛ 35-500кв для особых грунтовых условий

Круглые фундаменты

Лит.	Лист	Листов
Р	83	

Фундамент ФКД 1.5-2

ЭНЕРГОСЕТЬПРОЕКТ Северо-Западное отделение Ленинград

Инв. № подл. | Подпись и дата | Взам. инв. №
94-32НТ-85

СФ-355-01

коп. Мих1 — Фок — формат 12

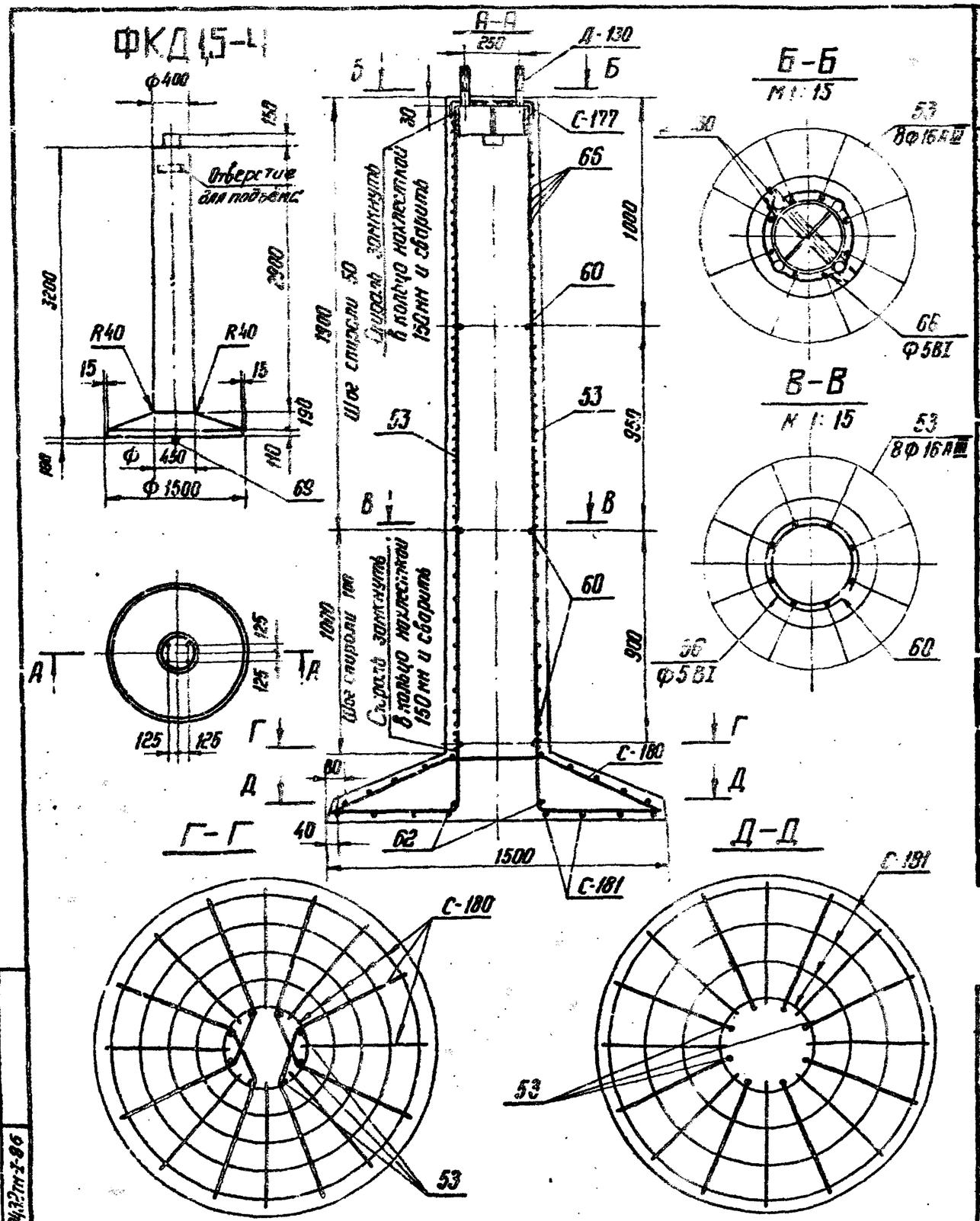

Ведомость марок и н-л листов

Наименован. марок		Кол. шт	Масса, кг 1шт	Масса, кг 8сех	К листу	Примечание
С-177		1	2	2	95	
С-180		1	14,2	14,2	91	
С-181		1	7,7	7,7	—"—	
Д-130		1	38,9	38,9	96	
Отдельные стержни	53	8	5,8	46,4	95	
	60	3	0,5	1,5	—"—	
	62	1	2,4	2,4	—"—	
	66	1	9,4	9,4	—"—	
	69	1	2,4	2,4	—"—	

Выборка стали на арматуру закладные детали и анкерные болты на 1 фундамент

Марка элемента	Арматура: Класс В-I		Класс А-I		Класс А-III		Класс А-II марка 8Ст.		Закладные детали: Марка 8Ст3				Анкерные болты: Марка 8Ст3			Масса кг
	Ф5		Ф8	Ф16	Ф14	Ф8	Ф16		[illegible]	[illegible]	[illegible]	[illegible]	[illegible]	[illegible]		
ФКД 1,5-4	9,4		7,0	42,8	6,9	11,5	2,4		8,1	11,3	2,9	2,9	10,1	3,2		124,9

Расход материалов на 1 фундамент

Марка элемента	Бетон: Марка	Бетон: Кол м3	Сталь: Арматура: Класс В-I	Класс А-I	Класс А-III	Класс А-II 8Ст 3сп	Закладн. детали: Марка 8Ст3	Анкерные болты: Марка 8Ст3	Содержание арматуры кг/м3	Масса эл-та т
ФКД 1,5-4	400	0,75	9,4	7,0	67,2	2,4	25,3	13,6	11,5	1,85

Примечание:

1. Продольную арматуру поз. 53 приварить к дет. Д-130 двойным швом $в_ш = 8$ мм, $l_ш = 80$ мм.

Изм.	Лист	№ докум.	Подпись	Дата
Разраб.		Михайлова		
Провер.		Коплевская		
Рук. гр.		Панчук		
Гл. инжен.		Соколов		
Гл. спец.		Штин		
Зав. нилкэс		Курносов		

3.407-123

Фундаменты под унифицированные опоры ВЛ 35-[illegible] для особых грунтовых условий

Круглые фундаменты

Фундамент ФКД 1,5-4

Лит	Лист	Листов
Р	84	

Энергосетьпроект Северо-Западное отделение Ленинград

Типовые решения

Инв. № подл. 94327 т-I-86 | Подпись и дата

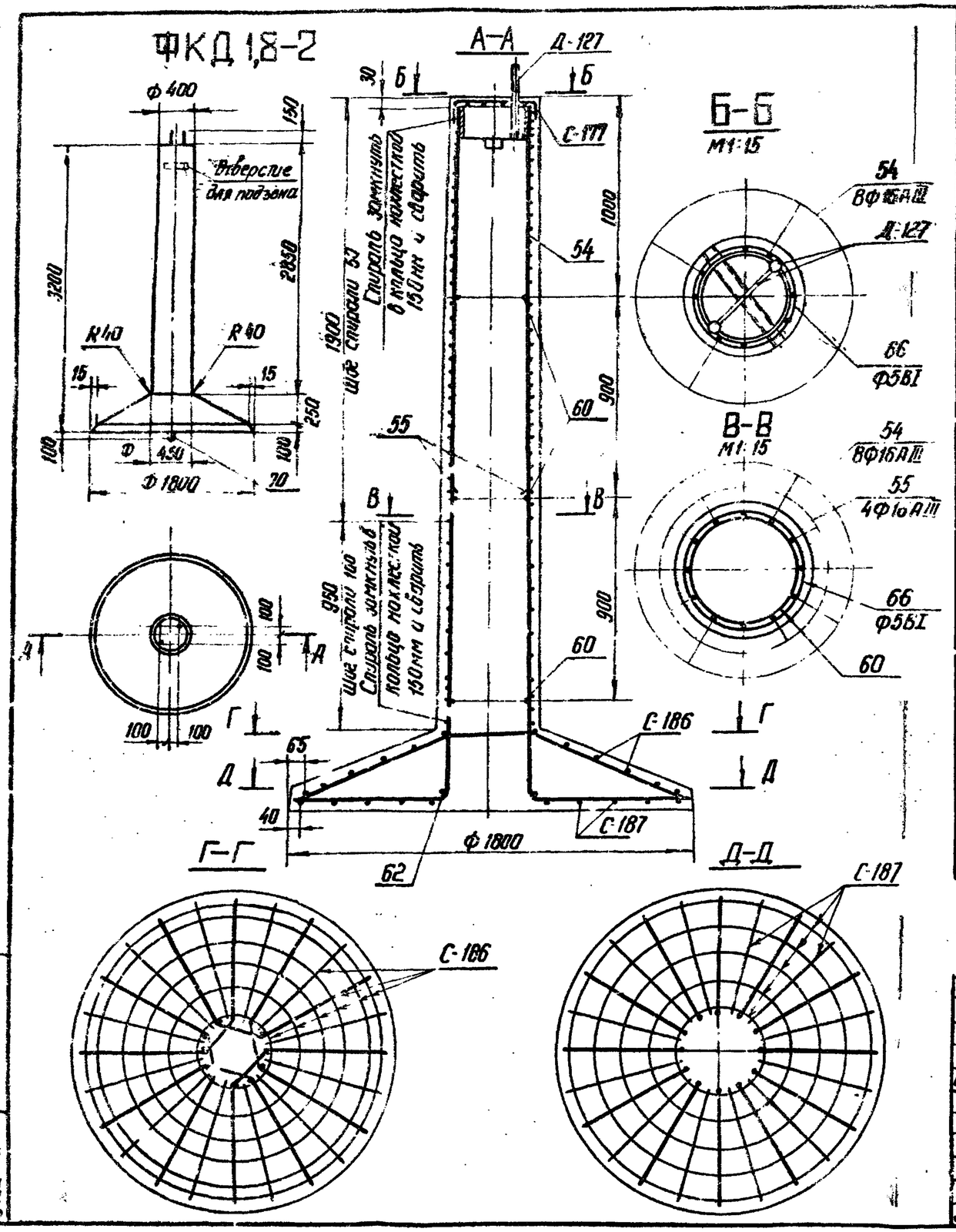

Ведомость марок и №№ листов

Наименование марок		Кол. шт	Масса, кг 1 шт	Масса, кг всех	№ листов	Примечание
С-177		1	2	2	90	
С-186		1	21,1	21,1	94	
С-187		1	10,3	10,3	—"—	
Д-127		1	27,7	27,7	96	
Отдельные стержни	54	8	6,0	48,0	95	
	55	4	3,1	12,4	—"—	
	60	3	0,5	1,5	—"—	
	62	1	2,4	2,4	—"—	
	66	1	9,4	9,4	—"—	
	70	1	4,4	4,4	—"—	

Выборка стали на арматуру, закладные детали и анкерные болты на 1 фундамент.

Наименов. элемента	Арматура: Класс В-I		Класс А-I	Класс А-III			Класс А-I марка ВСт 3сп		Закладные детали, марка ВСт 3				Анкерные болты, марка ВСт 3			Масса кг
	ф5		ф8	ф16	ф12	ф8	ф20		δ=20	δ=10	δ=6	1,56×4	Болт М42	Гайка М42		
ФКД 1.8-2	9,4		10,4	52,0	9,4	15,1	4,4		4,2	10,0	1,1	2,8	7,2	2,4		139,2

Расход материалов на 1 элемент

Марка элемента	Бетон: Марка	Бетон: Кол. м³	Сталь: Арматура: Класс В-I	Арматура: Класс А-I	Арматура: Класс А-III	Арматура: Класс А-I ВСт3сп	Закладн. детали, марка ВСт3	Анкерные болты, марка ВСт3	Содержание арматуры кг/м³	Масса эл-та т
ФКД 1,8-2	400	1,05	9,4	10,4	87,3	4,4	18,1	9,6	106	2,62

Примечание.

1. Продольную арматуру поз. 54 приварить к дет. Д-127 двойным швом $в_ш$ = 8 мм, $l_ш$ = 80 мм.

Изм	Лист	№ докум.	Подпись	Дата
Разраб.		Михайлова		
Провер.		Каплевская		
Рук. гр.		Линчук		
Гл. инженер		Соколов		
Гл. спец.		Штин		
Зав. ниж.		Курносов		

3.407-123 Вып. 1

Фундаменты под унифицированные опоры ВЛ 35-500 кВ для особых грунтовых условий

Круглые фундаменты

Лит.	Лист	Листов
Р	85	

Фундамент ФКД 1,8-2

ЭНЕРГОСЕТЬПРОЕКТ Северо-Западное отделение г. Ленинград

Типовые решения

Инв. № подл. 9432 т.1-7-87 | Подпись и дата

СФ-355-01

Инв. № подл. | Подпись и дата

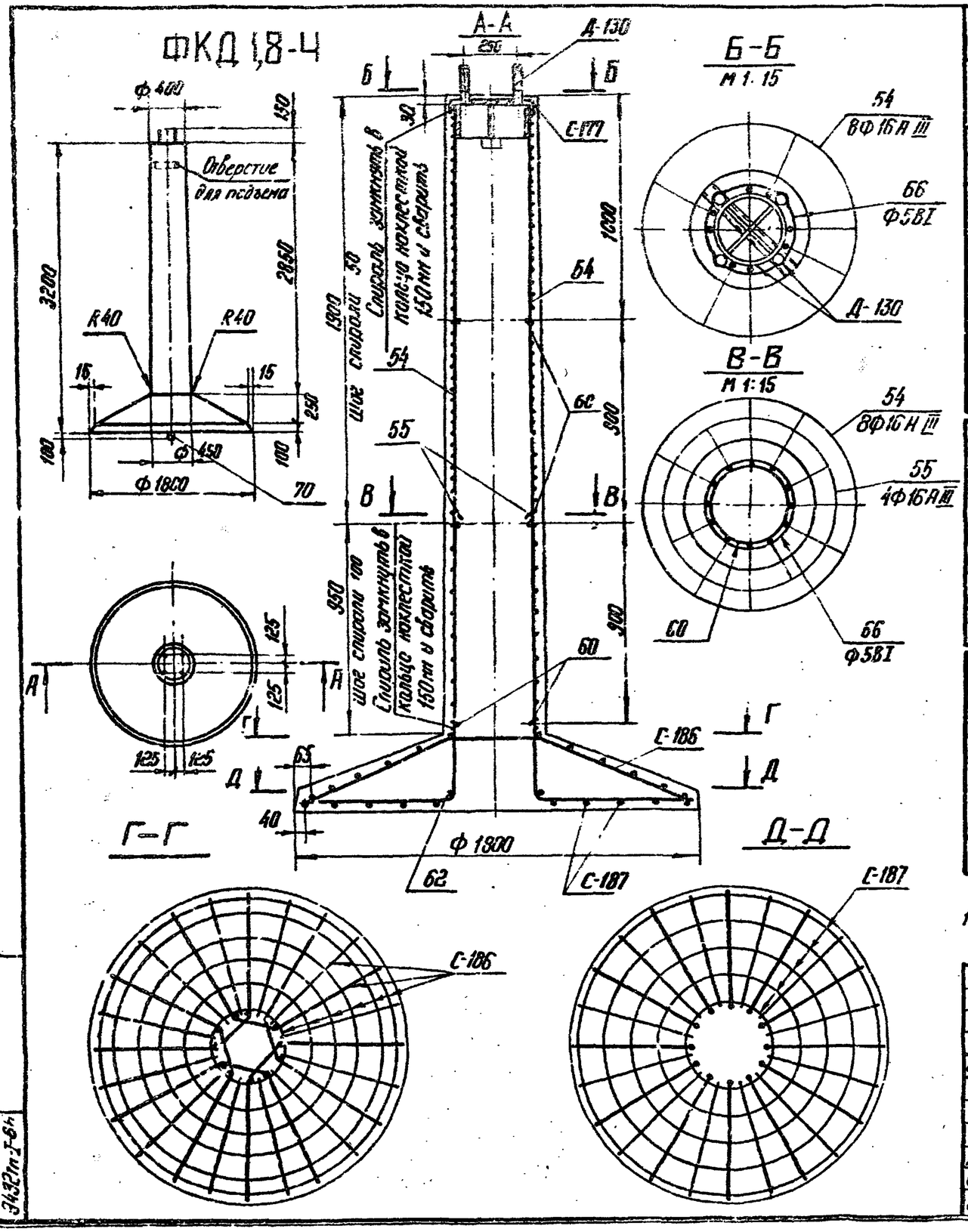

Ведомость марок и №№ листов

Наименование марок		Кол. шт	Масса, кг 1шт	Масса, кг 8сех	№ листов	Примечание
С-177		1	2	2	96	
С-186		1	21,1	21,1	94	
С-187		1	10,3	10,3	—"—	
Д-130		1	38,9	38,9	96	
Отдельные стержни	54	6	8,0	48,0	95	
	55	4	3,1	12,4	—"—	
	60	3	0,5	1,5	—"—	
	62	1	2,4	2,4	—"—	
	66	1	9,4	9,4	—"—	
	70	1	4,4	4,4	—"—	

Выборка стали на арматуру, закладные детали и анкерные болты на 1 фундамент

Наименов. элемента	Арматура: Класс В-I ф5		Класс А-I ф8	Класс А-III ф16	ф12	ф8	Класс А-I марка ВСт3сп ф20		Закладные детали, марка ВСт3: [illegible]	[illegible]	[illegible]	[illegible]	Анкерные болты, марка ВСт3: [illegible]	[illegible]		Масса кг
ФКД 1,8-4	9,4		10,4	62,5	9,4	15,1	4,4		9,4	11,3	2,0	2,8	10,4	3,2		150

Расход материалов на 1 элемент

Марка элемента	Бетон: Марка	Бетон: Кол. м³	Сталь, Арматура: Класс В-I	Класс А-I	Класс А-III	Класс А-I ВСт3сп	Закладн. детали, марка ВСт3	Анкерн. болты, марка ВСт3	Содержание арматуры кг/м³	Масса эл. та т.
ФКД 1,8-4	400	1,05	9,4	10,4	87,3	4,4	25,3	13,6	105	2,52

Примечание:

1. Продольную арматуру поз. 54 приварить к дет. Д-130 двойным швом $в_ш = 8$ мм, $l_ш = 80$ мм

Изм.	Лист	№ докум.	Подпись	Дата
Разраб.		Михайлова		
Проверил		Каплевская		
Рук. гр.		Линчук		
Гл. инженер.		Соколов		
Гл. спец.		Штин		
Зав. НИЛКЭС		Курносов		

3.407-123 Вып. 1

Фундаменты под унифицированные опоры ВЛ 35-500 кВ для особых грунтовых условий

Круглые фундаменты

Лит.	Лист	Листов
Р	86	

Фундамент ФКД 1,8-4

ЭНЕРГОСЕТЬПРОЕКТ Северо-Западное отделение Ленинград

Типовые решения

3.407-123

Инв. № подл. 3432 т-I-64 | Подпись и дата

ФКД 21-2

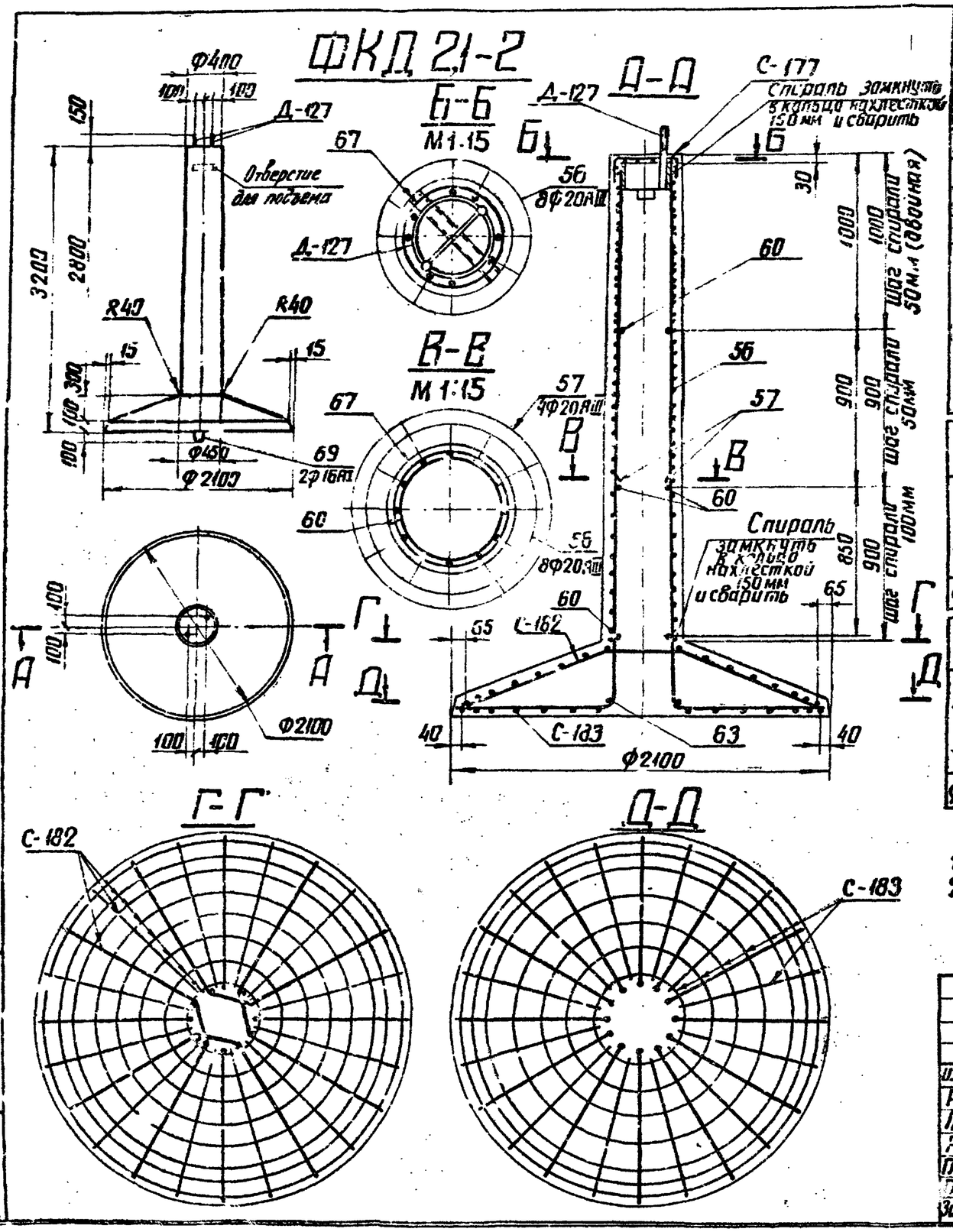

Ведомость марок и NN листов

Наимен. марок		Кол. шт	Масса, кг 1 шт	Масса, кг всего	N листа	Примечание
С-177		1	2.0	2.0	90	
С-182		1	32.1	32.1	92	
С-183		1	15.8	15.8	—"—	
Д-127		1	27.7	27.7	96	
Отдельные стержни	56	8	9.8	78.4	95	
	57	4	5.2	20.8	—"—	
	60	3	0.5	1.5	—"—	
	63	1	3.8	3.8	—"—	
	67	1	14.5	14.5	—"—	
	69	2	2.4	4.8	—"—	

Выборка стали на арматуру закладные детали и анкерные болты на 1 фундамент

Наимен. эл-та	Арматура Класс А-I ВСт3 ф8	Класс В-I ф5	Класс А-III ф20	ф14	ф8	Кл. А-I ВСт3сп ф16	Закладные детали ВСт3 -б-20	-б-10	-б-6	L56×4	Анкерные болты ВСт3 болт М42	гайка М42		Масса кг
ФКД21-2	11.6	14.5	103.0	15.2	24.6	4.8	4.2	10.0	1.1	2.8	7.2	24		201.4

Расход материалов на 1 фундамент

Наимен. эл-та	Бетон Марка	Бетон Кол. м³	Сталь кг Арматура Класс А-I	Класс В-I	Класс А-III	Кл. А-I ВСт3сп	Закладн. детали ВСт3	Анкерн. болты ВСт3	Содержание арматуры кг/м³	Масса эл-та т
ФКД 21-2	400	1.31	11.6	14.5	142.8	4.8	18.1	9.6	133	3.27

Примечание:

1. Петли (марка 69) сварить между собой прерывистым швом.
2. Продольную арматуру поз. 54 приварить к дет. Д-127 двойным швом $в_ш$=10мм, $l_ш$=80мм.

Изм	Лист	№ докум	Подпись	Дата
Разраб.		Григорьев		
Провер.		Каплевская		
Рук. гр.		Пинчук		
Гл. инж. пр.		Соколов		
Гл. спец.		Штин		
Зав. лабор.		Курносов		

3.407-123 Вып. 1

Фундаменты под унифицированные опоры ВЛ 35-500кВ для особых грунтовых условий

Круглые фундаменты

Лит	Лист	Листов
Р	87	

Фундамент ФКД 2.1-2

Энергосетьпроект Северо-Западное отделение Ленинград

Инв. № подл. | Подпись и дата | Взам. инв. №

9432ТМ-ТМ

СП-355-01

копировал: Анищ формат 12

ФКД2,1-4

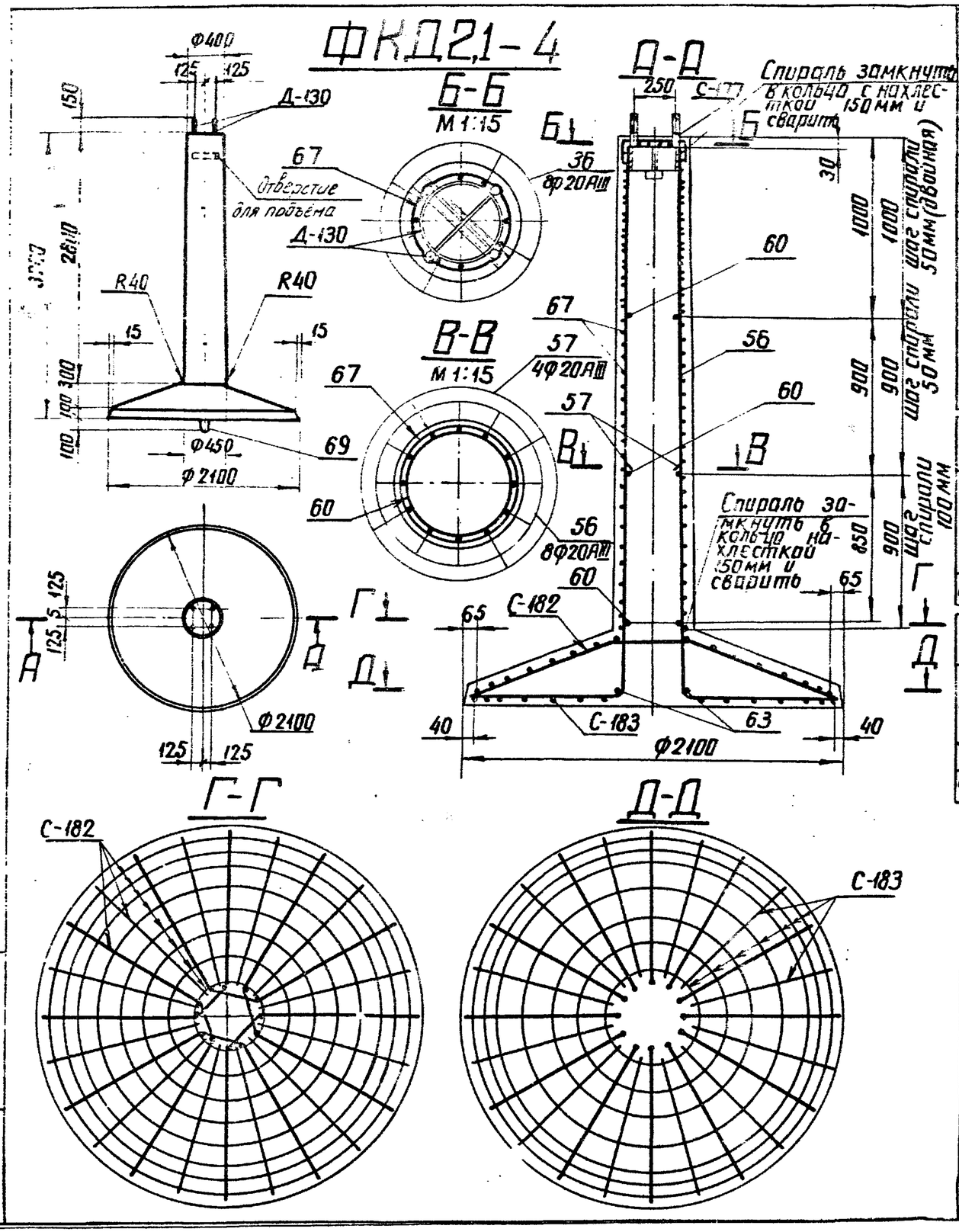

Ведомость марок и NN листов

Наименов. марок		Кол.	Масса, кг 1 шт	Масса, кг всего	N листа	Примечание
С-177		1	2,0	2,0	90	
С-182		1	32.1	32.1	92	
С-183		1	15.8	15.8	—"—	
Д-130		1	38.9	38.9	96	
Отдельные стержни	56	8	9.8	78.4	95	
	57	4	5.2	20.8	—"—	
	60	3	0.5	1.5	—"—	
	63	1	3.8	3.8	—"—	
	67	1	14.5	14.5	—"—	
	69	2	2.4	4.8	—"—	

Выборка стали на арматуру, закладные детали и анкерные болты на 1 фундамент

Наимен. эл-та	Арматура Класс АСт3 Ф8	Класс В-I Ф5	Класс А-III Ф20	Ф14	Ф8	Класс А-I ВСт3сп Ф16	Закладные детали ВСт3 б-20	б-10	б-6	L56×4	Анкерные болты ВСт3 Болт М36	Гайка М36	Масса кг
ФКД2,1-4	11.6	14.5	103.0	15.2	24.6	4.8	8.4	11.3	2.8	2.8	10.4	3.2	212.6

Расход материалов на 1 фундамент

Наимен. эл-та	Бетон Мар-ка	Бетон Кол. м³	Сталь кг Арматура Класс А-I	Класс В-I	Класс А-III	Класс А-I ВСт3сп	Закладн. детали ВСт3	Анкерн. болты ВСт3	Содержание арматуры кг/м³	Масса эл-та т
ФКД2,1-4	400	1.31	11.6	14.5	142.8	4.8	25.3	13.6	133	3.27

Примечания:

1. Петли (марки 69) сварить между собой прерывистым швом.
2. Продольную арматуру поз. 56 приварить к дет. Д-130 двойным швом $B_ш$ = 10мм, $C_ш$ = 80мм.

Изм.	Лист	N° докум.	Подпись	Дата
Разраб.		Григорьев		
Провер.		Каплебская		
Рук. гр.		Линчук		
Гл. инж. пр.		Соколов		
Гл. спец.		Штин		
Зав. НИЛКЭС		Курносов		

3.407-123 Вып. 1

Фундаменты под унифицированные опоры ВЛ 35-500КВ для особых грунтовых условий

Круглые фундаменты

Фундамент ФКД 2,1-4

Лит	Лист	Листов
Р	88	

ЭНЕРГОСЕТЬПРОЕКТ Северо-Западное отделение Ленинград

СФ-355-01

копировал: Анисимов

формат 12

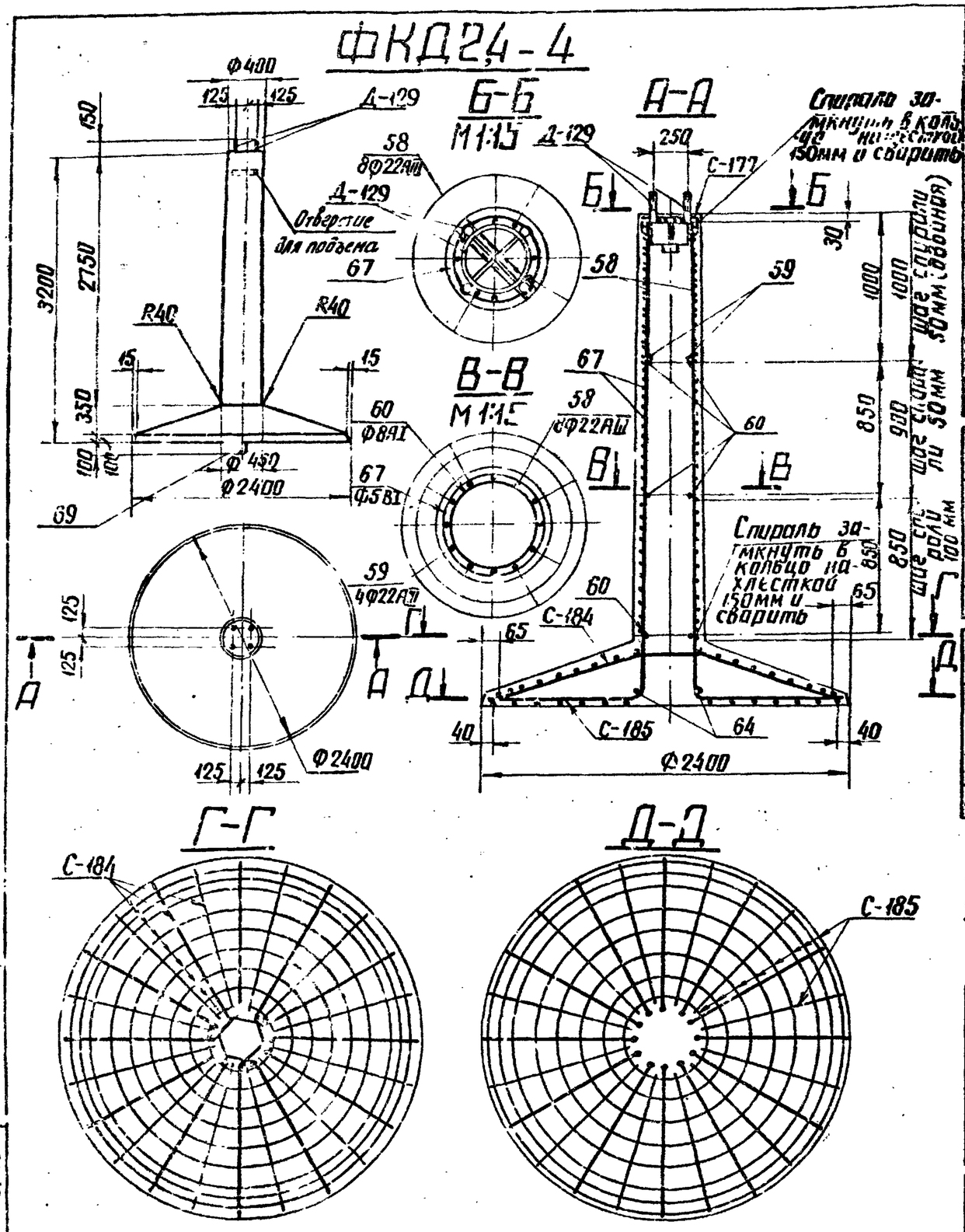

Ведомость марок и NN листов

Наимен. марок		Кол.	Масса, кг 1 шт	Масса, кг всего	N листа	Примечание
С-177		1	2.0	2.0	90	
С-184		1	43.7	43.7	93	
С-185		1	19.5	19.5	—"—	
Д-129		1	44.3	44.3	96	
Отдельные стержни	58	8	12.3	98.4	95	
	59	4	9.4	37.6	—"—	
	60	3	0.5	1.5	—"—	
	64	1	4.6	4.6	—"—	
	67	1	14.5	14.5	—"—	
	69	2	2.4	4.8	—"—	

Выборка стали на арматуру, закладные детали и анкерные болты на 1 фундамент

Наимен. эл-та	Арматура: Класс А-I В Ст 3 Ф8	Класс В-I Ф5	Класс А-III Ф22	Класс А-III Ф16	Класс А-III Ф8	Кл. I В Ст 3 сп Ф16	Закладные детали В Ст 3 -δ=20	-δ=10	-δ=6	1.5δ=4	Анкерные болты В Ст 3 Болт М42	Гайка М42		Масса кг
ФКД2,4-4	12.8	14.5	140.6	22.7	31.2	4.8	8.4	11.1	2.8	2.8	14.4	4.8		270.9

Расход материалов на 1 фундамент

Наимен. эл-та	Бетон: Марка	Бетон: Кол. м³	Сталь кг: Арматура Класс А-I	Класс В-I	Класс А-III	Класс А-I В Ст 3 сп	Закладн. детали В Ст 3	Анкерн. болты В Ст 3	Содержание арматуры кг/м³	Масса эл-та т
ФКД2,4-4	400	1.63	12.8	14.5	194.5	4.8	25.1	19.2	139	4.08

Примечания

1. Петли (марка 69) сварить между собой прерывистым швом
2. Продольную арматуру поз.58 приварить к дет. Д 129 двойным швом В=10мм, $l_ш$=80мм

Изм	Лист	№ докум	Подпись	Дата
Разраб		Григорьев		
Привер.		Каплевская		
Рук. гр.		Пинчук		
Гл. инж. пр.		Соколов		
Гл. спец.		Штин		
Зав. наказ.		Курносов		

3.407-123 Вып. 1

Фундаменты под унифицированные опоры ВЛ35-500кВ для особых грунтовых условий

Круглые фундаменты

Лит.	Лист	Листов
Р	89	

Фундамент ФКД 2,4-4

ЭНЕРГОСЕТЬПРОЕКТ Северо-Западное отделение Ленинград

СФ-355-01

копировал: Анисимова формат 12

3.407-123

Типовые решения

Инв. № подл. 54.2тм-21 Подпись и дата

С-177

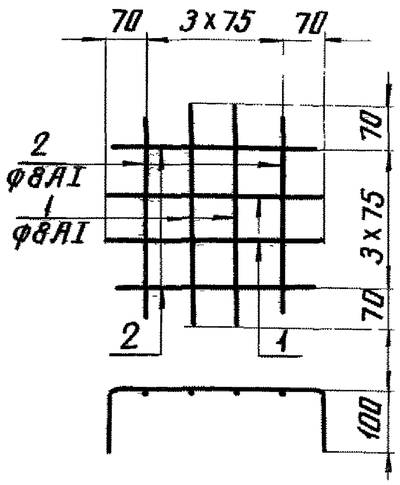

С-178

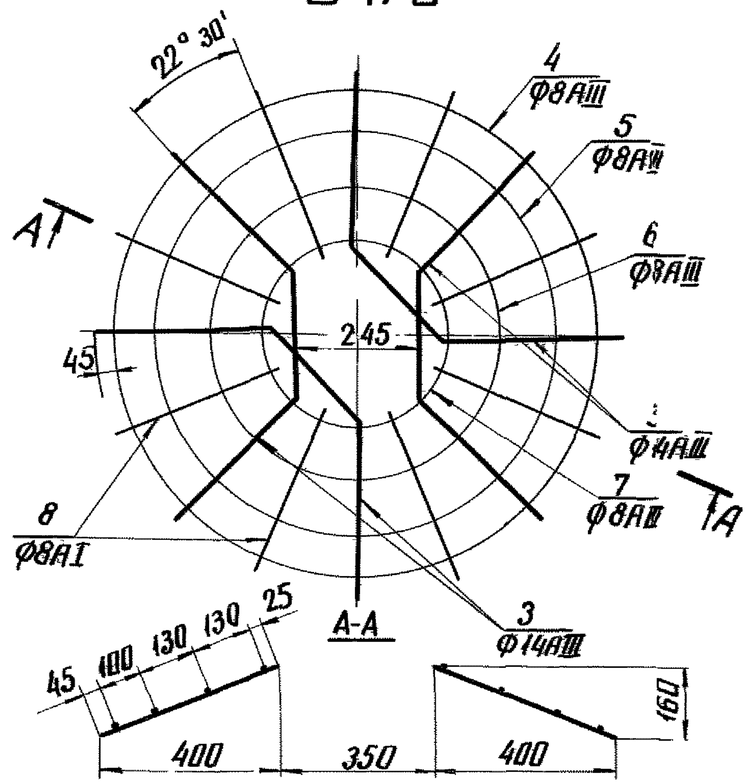

С-179

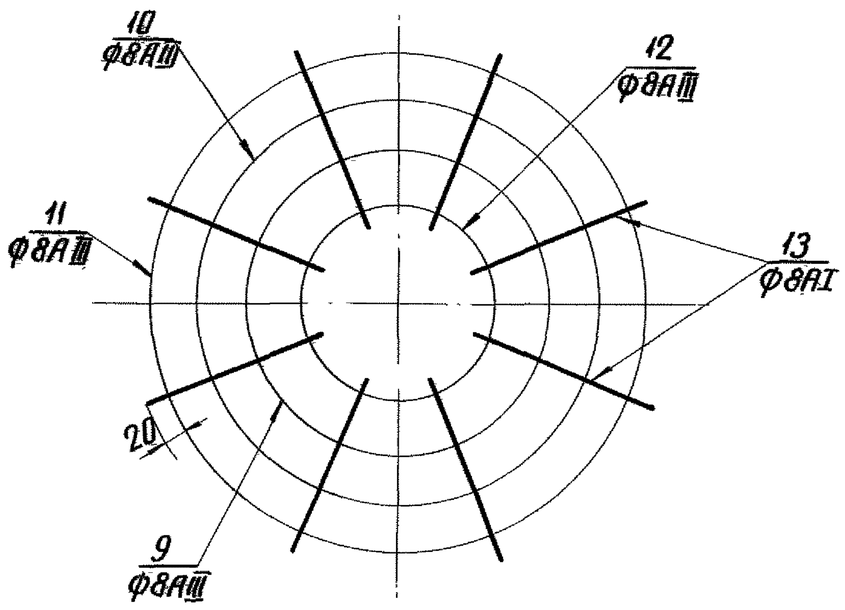

Спецификация арматуры

Марка сетки	Эскиз стержня		№ поз.	Сечение мм	Длина мм	Кол. шт	Общая длина м	Масса, кг Поз.	Масса, кг Всего
С-177	365; 100; 100		1	Ф8АI	565	4	2,26	1,2	2
	335; 100; 100		2	Ф8АI	535	4	2,12	0,8	
С-178	305; 260; 305; 305; 430; 430; 305		3	Ф14АIII	1120	4	4,44	5,5	10,7
	$\ell_{ш}$ = 50 мм; 420	$\ell_{вн}$=536	4	Ф8АIII	3440	1	3,44	1,4	
		$\ell_{вн}$=446	5	Ф8АIII	2875	1	2,88	1,1	
		$\ell_{вн}$=320	6	Ф8АIII	2090	1	2,1	0,8	
		$\ell_{вн}$=200	7	Ф8АIII	1340	1	1,34	0,5	
			8	Ф8АI	420	8	3,4	1,4	
С-179	$\ell_{ш}$ = 50 мм; 400	$\ell_{вн}$=556	9	Ф8АIII	3565	1	3,57	1,4	5,2
		$\ell_{вн}$=440	10	Ф8АIII	2845	1	2,85	1,1	
		$\ell_{вн}$=326	11	Ф8АIII	2120	1	2,12	0,8	
		$\ell_{вн}$=210	12	Ф8АIII	1400	1	1,4	0,6	
			13	Ф8АI	400	8	3,2	1,3	

3.407-123 Вып.1

Фундаменты под унифицированные опоры ВЛ 35-500кВ для особых грунтовых условий

Изм.	Лист	№ докум.	Подпись	Дата
Разраб.		Маркова		
Проверил		Каплевская		
Рук. гр.		Пинчук		
Гл. инж. пр.		Соколов		
Гл. спец.		Штин		
Зав. ПКЭ		Курносов		

Круглые фундаменты — Лит. Р; Лист 90; Листов

Сетки С-177 ÷ С-179

ЭНЕРГОСЕТЬПРОЕКТ Северо-Западное отделение Ленинград

СФ-355-01

Типовые решения 3.407-123

Инв. № подл. | Подпись и дата | 9432 ТМ-Т-92

копировал: Ив. Анисим формат 12

3.407-123

Типовые решения

С-180

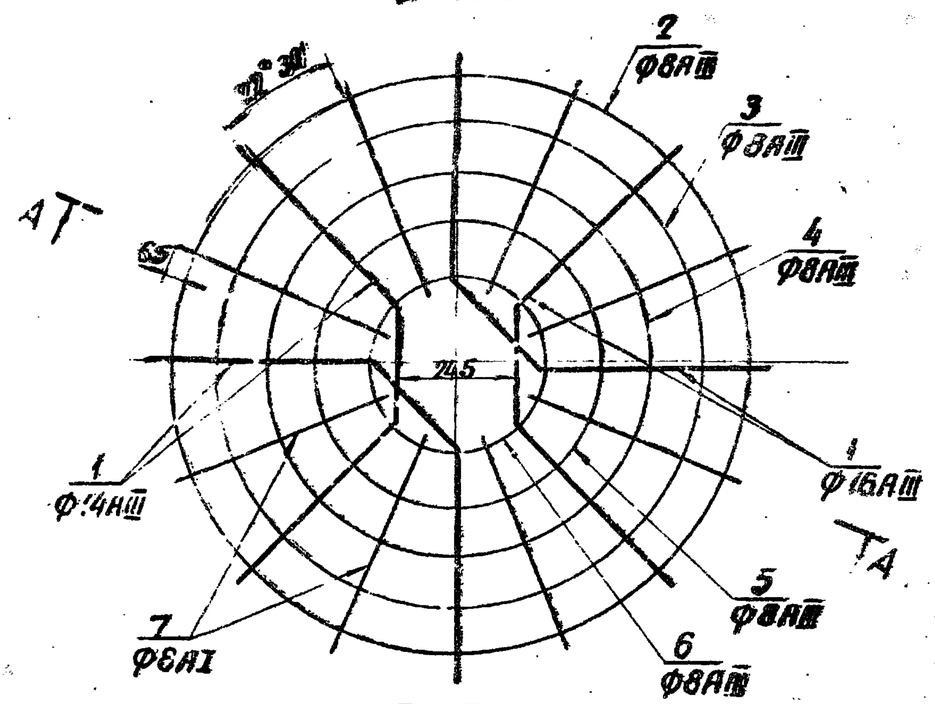

С-181

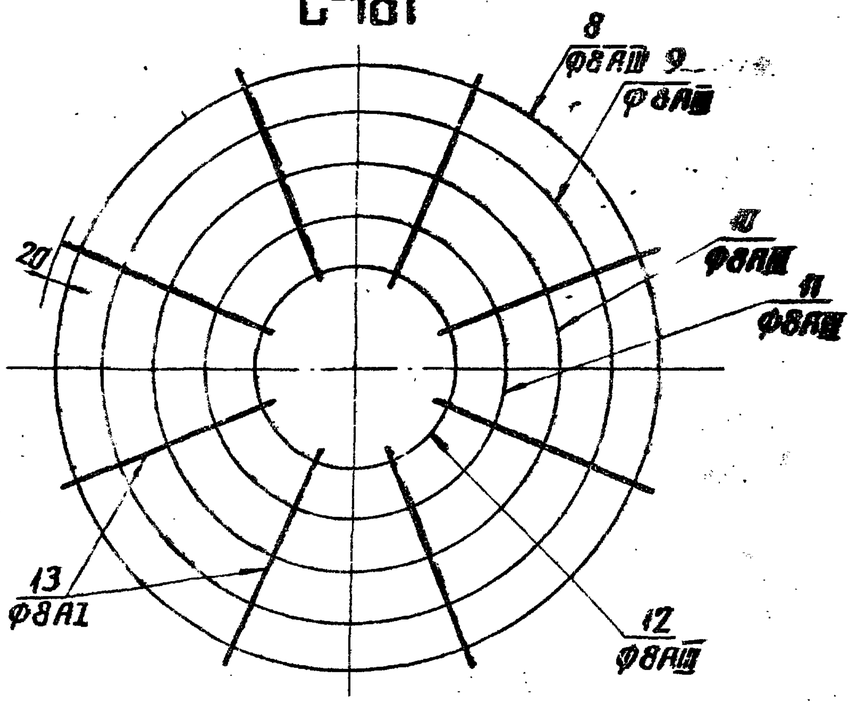

Спецификация арматуры

Марка сетки	Эскиз стержня		№ поз.	Сечение мм	Длина мм	Кол. шт.	Общая длина м	Масса кг поз.	Масса кг Всего
С-180	415 260 415		1	Ф14АIII	1430	4	5.7	6.9	14.2
	$r_{вн}$ = 666		2	Ф8АIII	4260	1	4.26	1.7	
	$r_{вн}$ = 566		3	Ф8АIII	3630	1	3.63	1.4	
	$r_{вн}$ = 445		4	Ф8АIII	2875	1	2.88	1.1	
	$r_{вн}$ = 322		5	Ф8АIII	2120	1	2.12	0.8	
	$r_{вн}$ = 200		6	Ф8АIII	1340	1	1.34	0.5	
	580		7	Ф8АI	580	8	4.6	1.8	
С-181	$r_{вн}$ = 50мм	r = 706	8	Ф8АIII	4510	1	4.51	1.8	7.7
		r = 586	9	Ф8АIII	3755	1	3.76	1.5	
		r = 466	10	Ф8АIII	3000	1	3.00	1.2	
		r = 346	11	Ф8АIII	2250	1	2.25	0.9	
		r = 226	12	Ф8АIII	1500	1	1.50	0.6	
	530		13	Ф8АI	530	8	4.24	1.7	

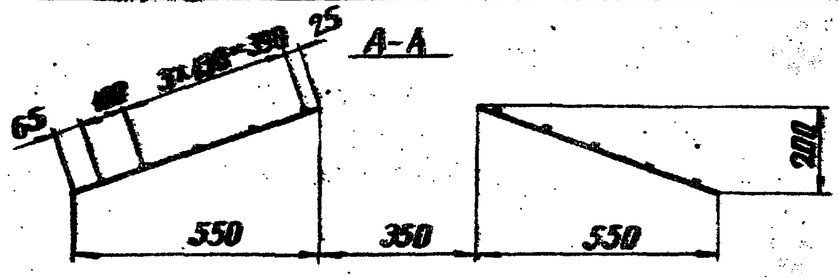

Изм.	Лист	№ докум.	Подпись	Дата
Разраб.		Маркова		
Проверил		Каплевская		
Рук. гр.		Пинчук		
Гл. инж. пр.		Соколов		
Гл. спец.		Штин		
Зав. пр.		Куносов		

3.407-123 Вып. 1

Фундаменты под унифицированные опоры ВЛ 35-500 кВ для особых грунтовых условий

Круглые фундаменты

Лит	Лист	Листов
Р	91	

Сетки С-180, С-181

ЭНЕРГОСЕТЬПРОЕКТ Северо-Западное отделение Ленинград

Инв. № подл. 94527 | Подпись и дата

сф-355-01 копировал: Ив. Анисия формат 12

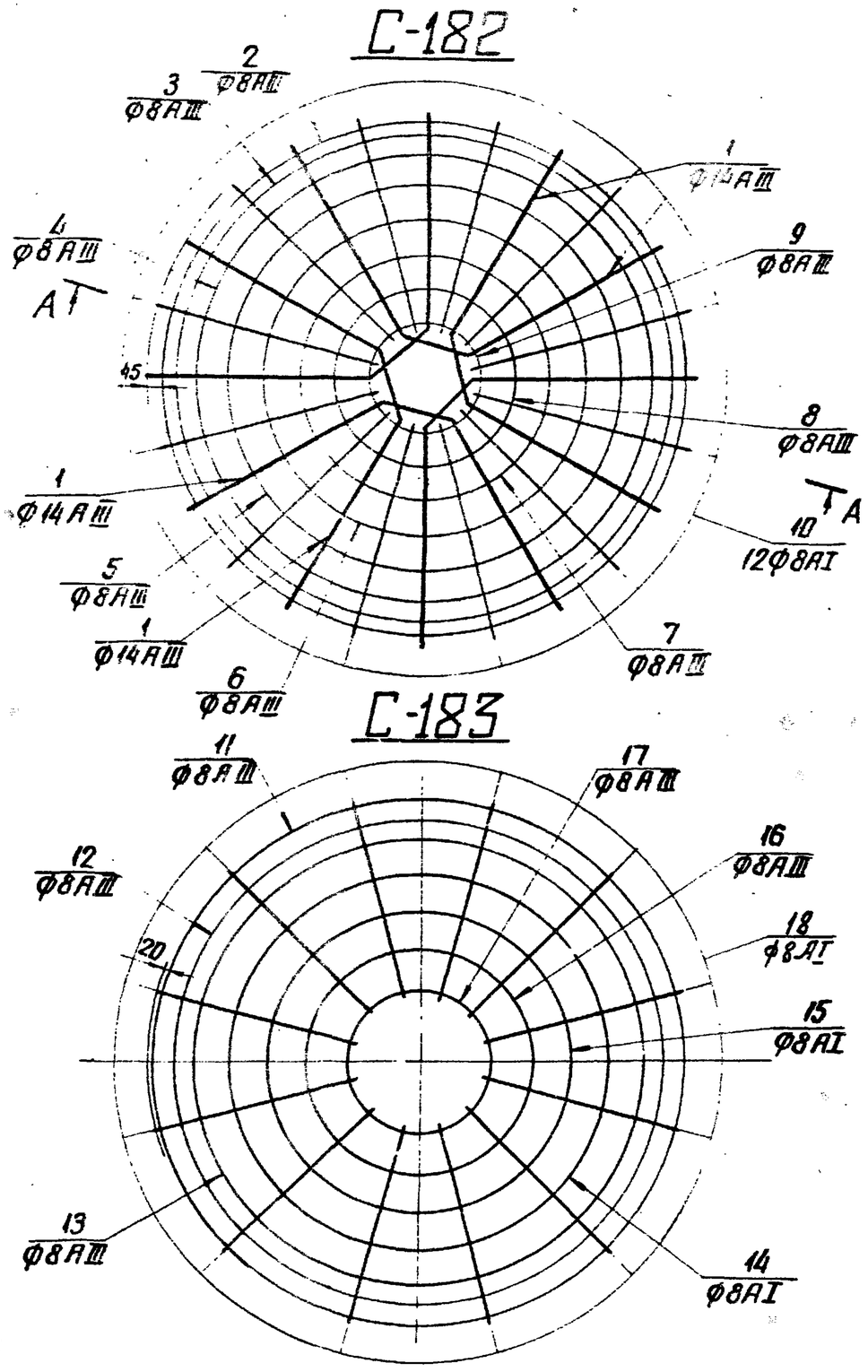

Спецификация арматуры

Марка сетки	Эскиз стержня		NN поз	Сечение мм	Длина стержня мм	Кол. шт	Общая длина м	Масса, кг П	Масса, кг Всего
С-182	650 650 260 650 650 / 920 920		1	Ф14АIII	2100	6	12.6	15.2	32.1
	50 Rвн	Rвн=980	2	Ф8АIII	6195	1	6.2	2.4	
		Rвн=916	3	Ф8АIII	5790	1	5.8	2.3	
		Rвн=850	4	Ф8АIII	5385	1	5.4	2.1	
		Rвн=720	5	Ф8АIII	4575	1	4.6	1.8	
		Rвн=590	6	Ф8АIII	3765	1	3.8	1.5	
		Rвн=460	7	Ф8АIII	2950	1	3.0	1.2	
		Rвн=330	8	Ф8АIII	2140	1	2.1	0.8	
		Rвн=200	9	Ф8АIII	1340	1	1.3	0.5	
	905		10	Ф8АI	905	12	10.9	4.3	
С-183	50 Rвн	Rвн=1006	11	Ф8АIII	6350	1	6.4	2.5	15.8
		Rвн=936	12	Ф8АIII	5915	1	5.9	2.3	
		Rвн=866	13	Ф8АIII	5480	1	5.5	2.2	
		Rвн=716	14	Ф8АIII	4540	1	4.5	1.8	
		Rвн=566	15	Ф8АIII	3605	1	3.6	1.4	
		Rвн=416	16	Ф8АIII	2670	1	2.7	1.1	
		Rвн=266	17	Ф8АIII	1735	1	1.7	0.7	
	800		18	Ф8АI	800	12	9.6	3.8	

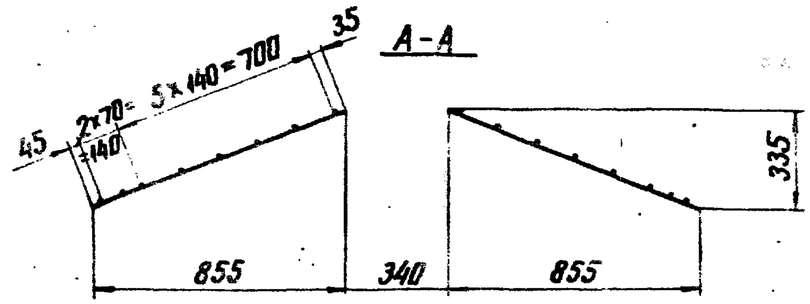

				3.407-123	Вып. 1
				Фундаменты под унифицированные опоры ВЛ35-500кВ для особых грунтовых условий	
Изм.	Лист	№ докум.	Подпись	Дата	
Разраб.		Григорьев		Круглые фундаменты	Лит. Р / Лист 92 / Листов
Провер.		Каплевская			
Рук. гр.		Пинчук			
Гл. инж. пр.		Соколов		Сетки С-182, С-183	Энергосетьпроект Северо-Западное отделение Ленинград
Гл. спец.		Штин			
Зав. нилэс		Курносов			

Копировал: Анисиф Ив. Формат 12

Типовые решения

С-184

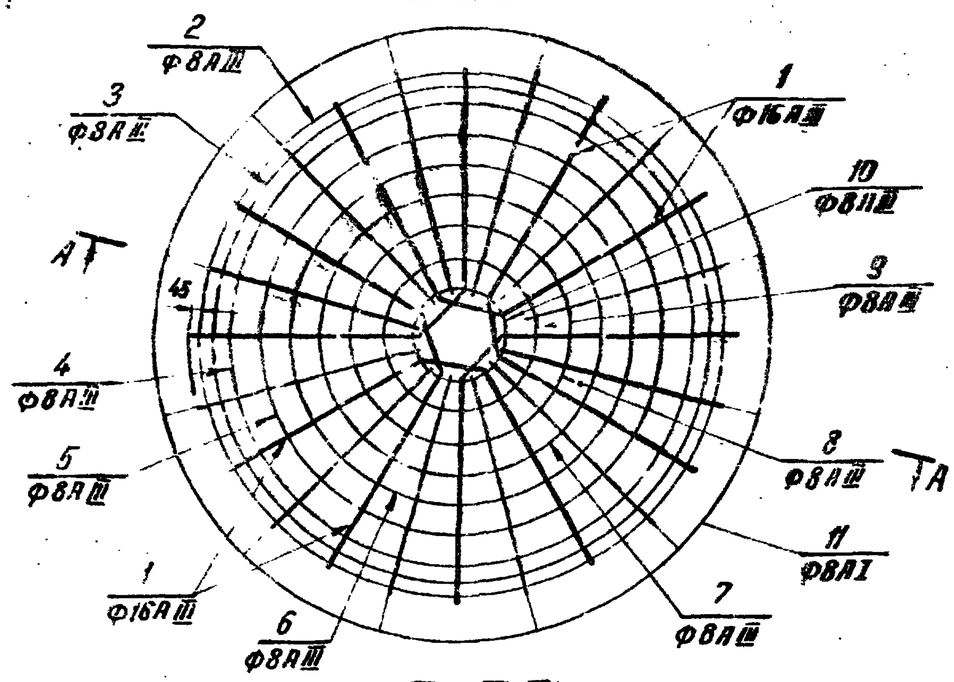

С-185

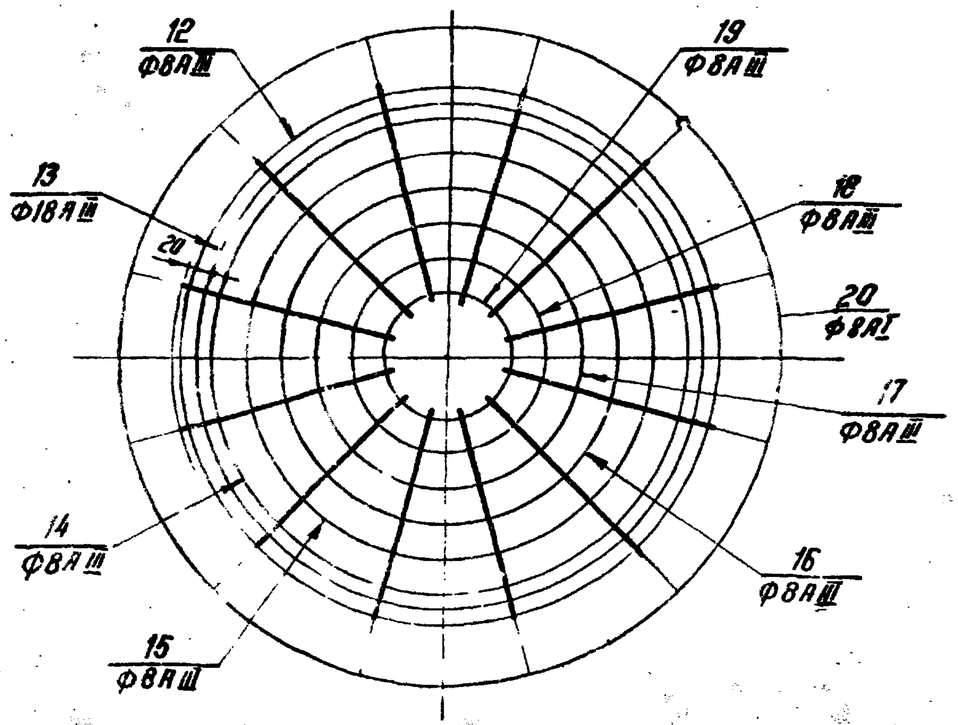

Спецификация арматуры

Марка сетки	Эскиз стержня		NN поз.	Сечение мм	Длина стержня см	Кол. шт	Общая длина м	Масса, кг: Полная	Масса, кг: Всего
С-184	756 756 260 1070 1070 756		1	Ф16АIII	2400	6	14.4	22.7	43.7
	50, Rбн	Rбн=1136	2	Ф8АIII	7165	1	7.2	2.8	
		Rбн=1070	3	Ф8АIII	6745	1	6.7	2.6	
		Rбн=998	4	Ф8АIII	6302	1	6.3	2.5	
		Rбн=855	5	Ф8АIII	5470	1	5.5	2.2	
		Rбн=732	6	Ф8АIII	4640	1	4.6	1.8	
		Rбн=600	7	Ф8АIII	3820	1	3.8	1.5	
		Rбн=467	8	Ф8АIII	2990	1	3.0	1.2	
		Rбн=334	9	Ф8АIII	2160	1	2.2	0.9	
		Rбн=200	10	Ф8АIII	1340	1	1.3	0.5	
	1050		11	Ф8АI	1050	12	12.6	5.0	
С-185	50, Rбн	Rбн=1156	12	Ф8АIII	7290	1	7.3	2.9	19.5
		Rбн=1066	13	Ф8АIII	6715	1	6.7	2.6	
		Rбн=1016	14	Ф8АIII	6415	1	6.4	2.5	
		Rбн=866	15	Ф8АIII	5480	1	5.5	2.2	
		Rбн=716	16	Ф8АIII	4540	1	4.5	1.8	
		Rбн=566	17	Ф8АIII	3605	1	3.6	1.4	
		Rбн=416	18	Ф8АIII	2670	1	2.7	1.1	
		Rбн=266	19	Ф8АIII	1735	1	1.7	0.7	
	920		20	Ф8АI	920	12	11.0	4.3	

А-А

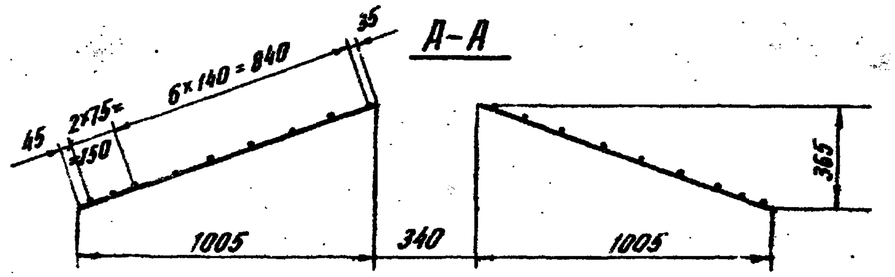

Изм.	Лист	N докум.	Подпись	Дата
Разраб.		Григорьев		
Провер.		Коллейская		
Рук. гр.		Линчук		
Гл. инжж.		Соколов		
Гл. спец.		Штин		
Зав. ПИЛЗС		Курносов		

3.407-123 Вып.1

Фундаменты под унифицированные опоры ВЛ 35-500 кВ для особых грунтовых условий

Круглые фундаменты

Лит.	Лист	Листов
Р	93	

Сетки С-184, С-185

ЭНЕРГОСЕТЬПРОЕКТ Северо-Западное отделение Ленинград

Инв. N подл. | Подпись и дата | Взам. инв. N

945 ТП 1-5

сп 355-01

3.407-123

Типовые решения

С-186

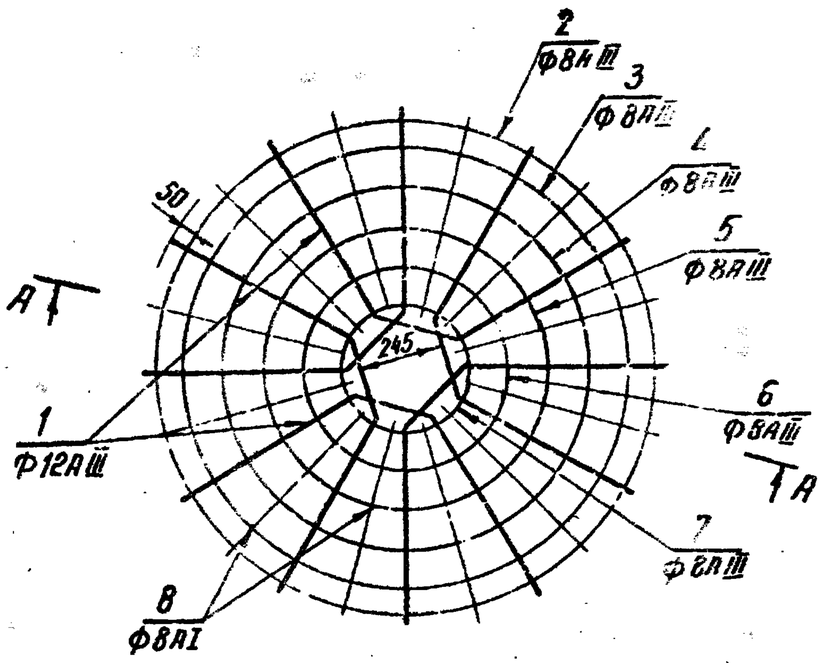

С-187

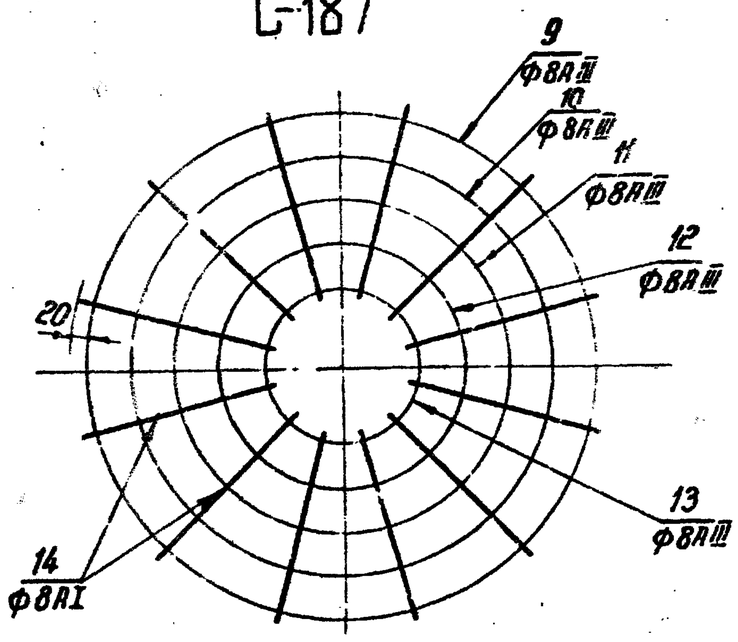

Спецификация арматуры

Марка сетки	Эскиз стержня		№ поз	Сечение мм	Длина мм	Кол. шт.	Общая длина м	Масса кг: Поз.	Масса кг: Эскиз
С-185	534 260 534 / 534 755 755 534			Ф12А III	1770	6	10,6	9,4	21,1
	2вн	2вн=830	2	Ф8А III	5295	1	5,3	2,1	
		2вн=736	3	Ф8А III	4700	1	4,7	1,9	
		2вн=606	4	Ф8А III	3880	1	3,88	1,5	
		2вн=470	5	Ф8А III	3035	1	3,04	1,2	
	Eш=50мм	2вн=336	6	Ф8А III	2185	1	2,19	0,9	
		2вн=200	7	Ф8А III	1340	1	1,34	0,5	
	750		8	Ф8А I	750	12	9,0	3,6	
С-187	2вн	2вн=856	9	Ф8А III	5400	1	5,4	2,1	10,3
		2вн=706	10	Ф8А III	4510	1	4,51	1,8	
		2вн=556	11	Ф8А III	3565	1	3,57	1,4	
	Eш=50мм	2вн=406	12	Ф8А III	2625	1	2,63	1,0	
		2вн=256	13	Ф8А III	1585	1	1,59	0,7	
	700		14	Ф8А I	700	12	8,4	3,3	

А-А

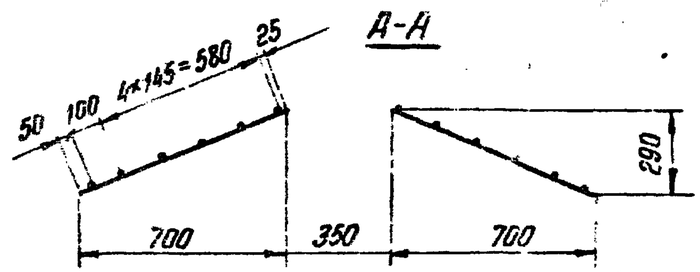

Изм	Лист	№ докум.	Подпись	Дата
Разраб.		Маркова		
Провер.		Каплевская		
Рук. гр.		Пинчук		
Гл. инжен.		Соколов		
Гл. спец.		Штин		
Зав. нилкэ		Курносов		

3.407-123 Вып 1

Фундаменты под унифицированные опоры ВЛ 35-500кВ для особых грунтовых условий

Круглые фундаменты

Лит	Лист	Листов
Р	94	

Сетки С-186, С-187

Энергосетьпроект Северо-Западное отделение г. Ленинград

СШ-355-01

Инв. № подл. 9432тп-Т-96 | Подпись и дата

3.407-123

Спецификация арматуры

№ позиций	Эскиз стержня	Сечение мм	Длина стержня мм	Кол.	Общая длина м	Масса, кг Поз.	Масса, кг Всего
52	3125 395	ф 14 А III	3250	1	3,25	3,9	3,9
53	3120 545	ф 16 А III	3665	1	3,67	5,8	5,8
54	3120 655	ф 16 А III	3815	1	3,82	6,0	6,0
55	1270 605	ф 16 А III	1965	1	1,96	3,1	3,1
56	3120 845	ф 20 А III	3965	1	3,97	9,8	9,8
57	1270 845	ф 20 А III	2115	1	2,1	5,2	5,2
58	3120 995	ф 22 А III	4115	1	4,12	12,3	12,3
59	2170 995	ф 22 А III	3165	1	3,16	9,4	9,4
60	$l_ш$=100мм $r_{ср.}$=177	ф 8 А I	1210	1	1,2	0,5	0,5
61	$l_ш$=10мм r=220	ф 14 А III	1475	1	1,48	1,8	1,8
62	$l_ш$=100мм r=225	ф 16 А III	1515	1	1,52	2,4	2,4
63	$l_ш$=100мм r=230	ф 20 А III	1545	1	1,55	3,8	3,8
64	$l_ш$=100мм r=230	ф 22 А III	1545	1	1,55	4,6	4,6

Спецификация арматуры

№ позиций	Эскиз стержня	Сечение мм	Длина стержня мм	Кол.	Общая длина м	Масса, кг Поз.	Масса, кг Всего
65	372 2850 Шаг 100 мм	ф 5 В I	—	1	39,0	6	6
66	374 1850 шаг 50; 950(900) шаг 100	ф 5 В I	—	1	61,2	9,4	9,4
67	378 двойная 1000 1850 шаг 50; 850(800) шаг 100	ф 5 В I	—	1	94,4	14,5	14,5
68	150 520 240 520	ф 14 А I	1270	1	1,3	1,6	1,6
69	150 580 240 580	ф 16 А I	1510	1	1,5	2,4	2,4
70	190 700 250 700	ф 20 А I	1840	1	1,8	4,4	4,4

Примечания:

1. Спираль поз. 66 имеет шаг 100 мм в фундаменте ФКД 1,5 - на длине 950 мм и в фундаменте ФКД 1,8 - на длине 900 мм.
2. Спираль поз. 67 имеет шаг 100 мм в фундаменте ФКД 2,1 - на длине 850 мм и в фундаменте ФКД 2,4 - на длине 800 мм.

Изм.	Лист	№ докум.	Подпись	Дата
Разраб.		Михайлова		
Проверил		Каплевская		
Рук. гр.		Пинчук		
Гл. инж. пр.		Соколов		
Гл. спец.		Штин		
Зав. НИЛ ЭС		Курносов		

3.407-123 Вып. 1

Фундаменты под унифицированные опоры ВЛ 35-500 кВ для особых грунтовых условий.

Круглые фундаменты

Лит.	Лист	Листов
Р	95	

Отдельные стержни 52÷70

«ЭНЕРГОСЕТЬПРОЕКТ» Северо-Западное отделение Ленинград

Типовые решения

Инв. № подл. | Подпись и дата | 943 ЛМ-91

СФ-355-01

Копировал: Тюрина Формат 12

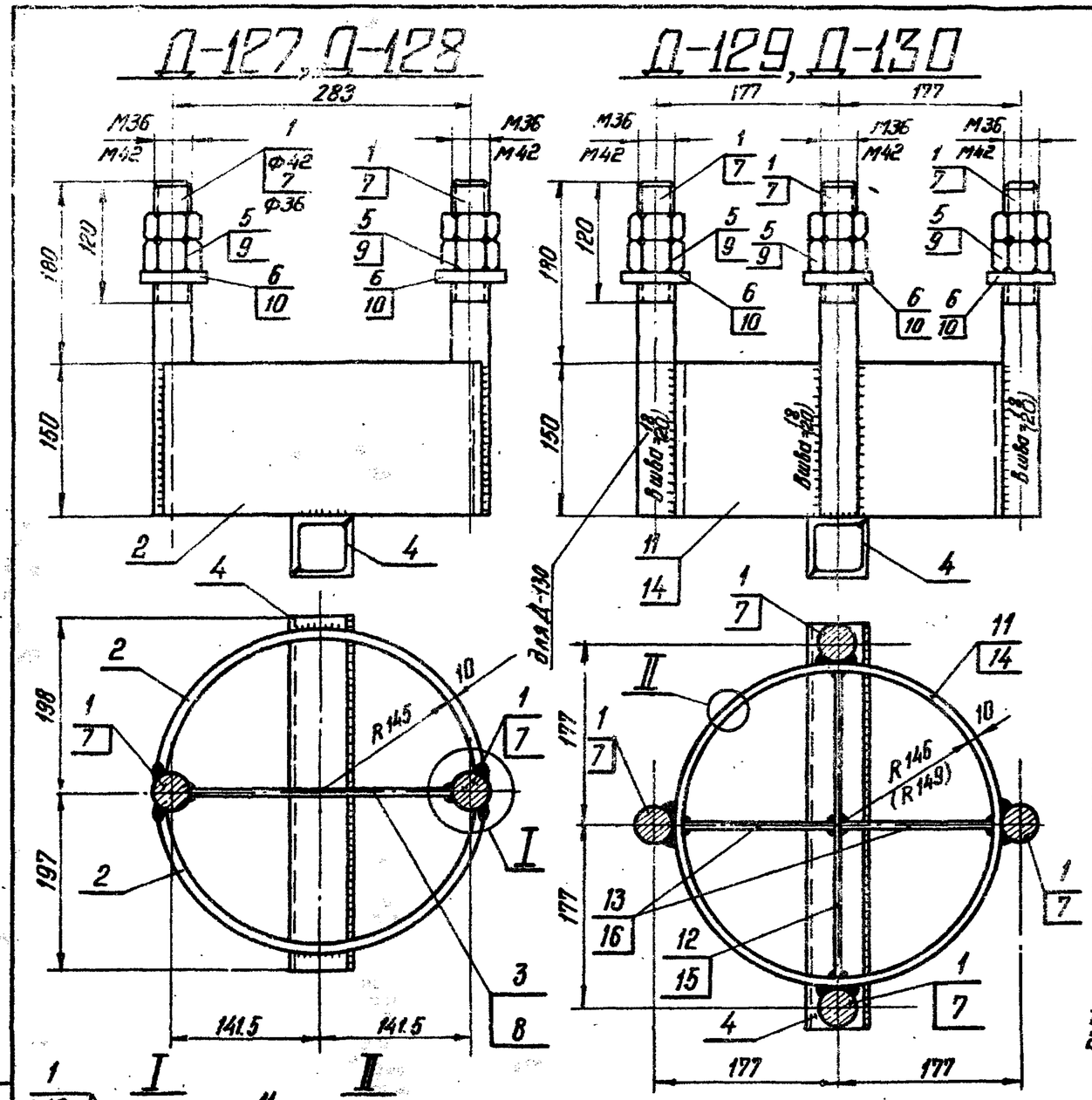

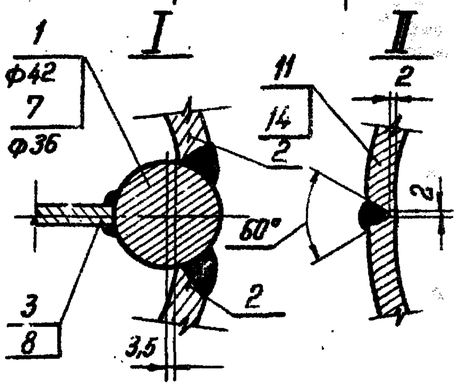

Деталь 6(10)

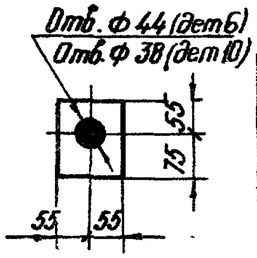

Деталь 4

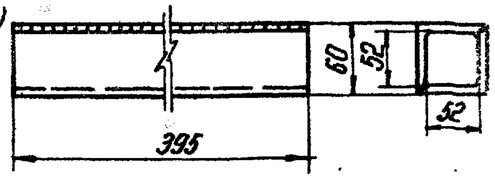

Спецификация

Марка	№№ дет.	Сечение	Длина мм	Кол. т	Кол. н	Масса, кг 1 дет.	Масса, кг всех	Марка	Примечание
Д-127	1	Болт М42	330	2	—	3.6	7.2	27.7	по чертежу
	2	— 150×10	430	2	—	5.0	10.0		
	3	— 100×6	240	1	—	1.1	1.1		
	4	∟ 56×4	395	2	—	1.4	2.8		
	5	Гайка М42	—	4	—	0.6	2.4		ГОСТ 5915-70*
	6	Шайба δ=20	130	2	—	2.1	4.2		
Д-128	7	Болт М36	330	2	—	2.6	5.2	24.9	по чертежу
	2	— 150×10	430	2	—	5.0	10.0		
	8	— 100×6	245	1	—	1.1	1.1		
	4	∟ 56×4	395	2	—	1.4	2.8		
	9	Гайка М36	—	4	—	0.4	1.6		ГОСТ 5915-70*
	10	Шайба δ=20	130	2	—	2.1	4.2		
Д-129	1	Болт М42	330	4	—	3.6	14.4	44.3	по чертежу
	11	— 150×10	946	1	—	11.1	11.1		
	12	— 100×6	290	1	—	1.4	1.4		
	13	— 100×6	140	2	—	0.7	1.4		
	4	∟ 56×4	395	2	—	1.4	2.8		
	5	Гайка М42	—	8	—	0.6	4.8		ГОСТ 5915-70*
	6	Шайба δ=20	130	4	—	2.1	8.4		
Д-130	7	Болт М36	330	4	—	2.6	10.4	38.9	по чертежу
	14	— 150×10	965	1	—	11.3	11.3		
	15	— 100×6	295	1	—	1.4	1.4		
	16	— 100×6	145	2	—	0.7	1.4		
	4	∟ 56×4	395	2	—	1.4	2.8		
	9	Гайка М36	—	8	—	0.4	3.2		ГОСТ 5915-70*
	10	Шайба δ=20	130	4	—	2.1	8.4		

Примечания

1. Все швы h = 6мм, кроме оговоренных.
2. Электроды типа Э42А.

Изм.	Лист	N докум.	Подпись	Дата
Разраб.		Григорьев		
Провер.		Копелевская		
Рук.гр.		Линчук		
Гл.инжен.		Соколов		
Гл.спец.		Штин		
Зав.НИЛКЗС		Курносов		

3.407-123 Вып.1

Фундаменты под унифицированные опоры ВЛ 35-500кв для особых грунтовых условий

Круглые фундаменты

Лит.	Лист.	Листов
Р	96	

Закладные детали Д-127, Д-130

Энергосетьпроект Северо-Западное отделение г. Ленинград

СФ-355-01

Инв.N подл. | Подпись и дата | Взам.инв.N 9432тм-Т-96

3.407-123

Нат. формат - формат 12