ТИПОВЫЕ КОНСТРУКЦИИ, ИЗДЕЛИЯ И УЗЛЫ ЗДАНИЙ И СООРУЖЕНИЙ

Серия 1.465.1-3/80

ПЛИТЫ ПОКРЫТИЙ ЖЕЛЕЗОБЕТОННЫЕ РЕБРИСТЫЕ РАЗМЕРОМ 3×12 М ДЛЯ ОДНОЭТАЖНЫХ ЗДАНИЙ

Выпуск 5

ПЛИТЫ 2 И 3-ГО ТИПОРАЗМЕРОВ БЕЗ ПРОЕМОВ И С ПРОЕМАМИ В ПОЛКЕ ДЛЯ ПРОПУСКА ВЕНТШАХТ

Выпуск 5.

Таблица 4 (листы 12 и 13 документа 1 465 1-3/80 5-ПЗ) дополнена величинами усилий натяжения одного стержня для плит следующих марок.

2П . . 12-2АтV — 23,8 тс
2П . . 12-2АIIIв — 41,8 тс

Лист 2 документа 1 465 1-3/80 5-1. В перечне исполнений плит, в которых предусматривается установка каркаса КР8, цифра «—36» заменена цифрой «—38»

В плитах типа ПГ и ПВ с номером исполнения «—43» должна предусматриваться сетка С7 (вместо С6) Изменения касаются следующих документов и листов:

Документ	Лист
1 465 1-3/80 5-1	5
1 465 1-3/80 5-2	6
1 465 1-3/80 5-3	6
1 465 1-3/80 5-4	6
1 465 1-3/80.5-5	5

Плиты типа ПГ и ПВ исполнения «—10» армируются напрягаемыми стержнями СТН5 — 4 шт. + СТН3 — 2 шт, а исполнения «—17» СТН8 — 4 шт + СТН6 — 2 шт (уточнения касаются листа 7 документов 1 465.1-3/80.5-1 — 1.465.1-3/80.5-5).

ЗОЧНЫЕ ЧЕРТЕЖИ

ТИПОВЫЕ КОНСТРУКЦИИ, ИЗДЕЛИЯ И УЗЛЫ ЗДАНИЙ И СООРУЖЕНИЙ

Серия 1.465.1-3/80

ПЛИТЫ ПОКРЫТИЙ ЖЕЛЕЗОБЕТОННЫЕ РЕБРИСТЫЕ РАЗМЕРОМ 3×12 м ДЛЯ ОДНОЭТАЖНЫХ ЗДАНИЙ

Выпуск 5

ПЛИТЫ 2 И 3-ГО ТИПОРАЗМЕРОВ БЕЗ ПРОЕМОВ И С ПРОЕМАМИ В ПОЛКЕ ДЛЯ ПРОПУСКА ВЕНТШАХТ

РАБОЧИЕ ЧЕРТЕЖИ

РАЗРАБОТАНЫ:

ЦНИИПРОМЗДАНИЙ

Гл.инженер института — И.А.Петров

Начальник ОТНК-3 — А.Я.Розенблюм

Гл.инженер проекта — В.А.Бажанова

НИИЖБ

Зам.директора института — Н.Н.Коровин

Рук. лаборатории — Г.И.Бердичевский

Ст.научный сотрудник — А.А.Светов

НИИСК

Директор института — А.И.Буракас

Рук. лаборатории — А.Д.Либерман

Ст.научный сотрудник — М.А.Янкелевич

Утверждены и введены в действие с 01.04.83 Госстроем СССР Постановление от 19.01.83 №15

Обозначение	Наименование	Стр.
1.465.1-3/80. 5-ПЗ	Пояснительная записка	3
1.465.1-3/80. 5 -1ГЧ	Плита железобетонная без проемов	
	в полке. Габаритный чертеж.	14
1.465.1-3/80. 5 -1	Плита железобетонная без проемов	
	в полке.	17
1.465.1-3/80. 5 -1СБ	Плита железобетонная без проемов	
	в полке. Сборочный чертеж	22
1.465.1-3/80. 5 -2ГЧ	Плита железобетонная с проемом	
	ф 400 мм для пропуска вентшахт.	
	Габаритный чертеж	27
1.465.1-3/80. 5 -2	Плита железобетонная с проемом	
	ф400мм для пропуска вентшахт.	29
1.465.1-3/80. 5 -2СБ	Плита железобетонная с проемом	
	ф 400 мм для пропуска вентшахт.	
	Сборочный чертеж.	34
1.465.1-3/80. 5 -3ГЧ	Плита железобетонная с проемом	
	ф700 мм для пропуска вентшахт.	
	Габаритный чертеж.	39
1.465.1-3/80. 5 -3	Плита железобетонная с проемом	
	ф 700 мм для пропуска вентшахт.	41
1.465.1-3/80. 5 -3СБ	Плита железобетонная с проемом	
	ф 700 мм для пропуска вентшахт.	
	Сборочный чертеж.	46

Нач.отд.	Розенблют	
Главн.пр.	Баганова	

1.465.1-3/80. 5

Содержание

Стадия	Лист	Листов
Р	1	2

ЦНИИПРОМЗДАНИЙ

Формат А4

Обозначение	Наименование	Стр.
1.465.1-3/80. 5 -4ГЧ	Плита железобетонная с проемом	
	ф 1000 мм для пропуска вентшахт.	
	Габаритный чертеж.	47
1.465.1-3/80. 5 -4	Плита железобетонная с проемом	
	ф 1000 мм для пропуска вентшахт.	49
1.465.1-3/80. 5 -4СБ	Плита железобетонная с проемом	
	ф 1000 мм для пропуска вентшахт.	
	Сборочный чертеж.	54
1.465.1-3/80. 5 -5ГЧ	Плита железобетонная с проемом	
	ф 1450 мм для пропуска вентшахт.	
	Габаритный чертеж.	55
1.465.1-3/80. 5 -5	Плита железобетонная с проемом	
	ф 1450 мм для пропуска вентшахт.	57
1.465.1-3/80. 5 -5СБ	Плита железобетонная с проемом	
	ф 1450 мм для пропуска вентшахт.	
	Сборочный чертеж.	62
1.465.1-3/80. 5 -5СМ	Схема испытаний и величины	
	контрольных нагрузок для	
	плит типа ПГ.	63

Инв.№подл. | Подпись и дата

1.465.1-3/80.5

Лист 2

18461-06 3.

Формат А4

Общие сведения

ЦНИИпромзданий и Киевский Промстройпроект внесли изменения в вып. 5, 6, 7 рабочих чертежей серии 1.465.1-3/80 «Плиты покрытий железобетонные ребристые размером 3×12 м для одноэтажных зданий» в связи с изменением расстояний (в сторону их уменьшения до 50—65 мм) между осями напрягаемых стержней, что связано с появлением гидродомкратов, обеспечивающих одновременное натяжение арматурных стержней с суммарным усилием до 100 тс (с учетом перетяжки).

На чертежах дано примечание, разрешающее изготовление плит со старыми расстояниями между напрягаемыми стержнями для случаев отсутствия оборудования с тяговым усилием до 100 тс.

Материалы для проектирования зданий с применением плит настоящего выпуска, включающие область и условия применения, номенклатуру и технические данные плит, принцип их маркировки, основные положения по расчету и другие руководящие материалы, предназначенные для использования при проектировании, приведены в выпуске 0 настоящей серии.

1. Технические требования

1.1. Бетон

1.1.1. Материалы, применяемые для приготовления бетона, должны соответствовать действующим стандартам или техническим условиям на эти материалы и обеспечивать выполнение технических требований, установленных настоящими рабочими чертежами.

1.1.2. Для изготовления плит предусмотрено применение тяжелого бетона марок М300-М600 и бетона на пористых заполнителях (керамзитобетона, аглопоритобетона и шлакопемзобетона) марок М300-М400.

1.1.3. Прочность бетона должна соответствовать проектной марке бетона по прочности на сжатие, установленной в зависимости от несущей способности плиты и указанной в спецификациях рабочей документации на плиты.

1.1.4. Марки бетона по морозостойкости и водонепроницаемости должны назначаться в зависимости от режима эксплуатации конструкций и климатических условий района строительства согласно главе СНиП II-21-75 и оговариваться в проекте здания.

1.1.5. При изготовлении плит из бетона на пористых заполнителях в качестве мелкого заполнителя следует принимать плотный (кварцевый) песок.

1.1.6. Нормативная объемная масса тяжелого бетона принята равной 2400 кг/м³, керамзитобетона 1850 кг/м³, аглопоритобетона и шлакопемзобетона - 2200 кг/м³, что с учетом арматуры соответственно составляет 2500, 1950 и 2300 кг/м³.

1.1.7. Номинальная отпускная масса плит из бетонов на пористых заполнителях, определенная в зависимости от объемной массы бетона в высушенном до постоянной массы состоянии ($\gamma_{сух.}$) и наибольшей допускаемой отпускной влажности бетона ($W_{отп}^{max}$), приведена в табл.1.

Инв.№ подл. | Подпись и дата

Таблица 1

Тип плиты	Размер проема в полке плиты, мм	Вид бетона	$\gamma_{сух.}$ кг/м³	$W^{макс.}_{отп.}$ %	Номинальная отпускная масса плиты, т
ПГ	—	керамзитобетон	1750	15	6.2
		аглопоритобетон, шлакопемзобетон	2100		7.4
ПВ	400 700	керамзитобетон	1750		6.7
	1000 1450				7.0 6.8
	400 700	аглопоритобетон, шлакопемзобетон	2100		8.0
	1000 1450				8.3 8.1

1.1.8. Бетон плит, предназначенных для работы в условиях воздействия среднеагрессивной газовой среды, должен быть повышенной плотности марки по водонепроницаемости В6 (в марках плит индекс „П"), в условиях воздействия слабоагрессивной газовой среды – нормальной плотности марки по водонепроницаемости В4 (в марках плит индекс „Н").

Косвенные показатели плотности бетона должны при этом соответствовать требованиям главы СНиП II-28-73 и быть не более величин, указанных в табл. 2.

Плиты из бетонов на пористых заполнителях, изготовленные по чертежам настоящей серии и имеющие показатели водопоглощения, превышающие указанные в табл. 2, не должны применяться в зданиях с агрессивными газовыми средами.

Таблица 2

Бетон по плотности	Показатели плотности бетона					
	тяжелого		на пористых заполнителях			
			Керамзитобетон		Аглопоритобетон, шлакопемзобетон	
	Водопоглощение, %, по массе	В/Ц не более	Водопоглощение, %, по массе	В/Ц не более	Водопоглощение, %, по массе	В/Ц не более
Нормальной	от 4.21 до 5.70	0.60	от 6.11 до 7.40	0.45	от 5.21 до 6.30	0.45
Повышенной	от 4.21 до 4.70	0.55	от 5.51 до 6.10	0.41	от 4.61 до 5.20	0.41

1.1.9. Требования к материалам для приготовления бетона плит, предназначенных для применения в агрессивных средах, должны приниматься в соответствии с указаниями проекта здания.

1.1.10. Передаточная прочность бетона R_o, при которой производится отпуск натяжения арматуры, для тяжелого бетона должна быть не менее 70% от проектной марки, для бетонов на пористых заполнителях – не менее 80% от проектной марки по прочности на сжатие.

1.1.11. Поставка плит потребителю должна производиться после достижения бетоном отпускной прочности, назначаемой с учетом условий транспортирования и монтажа, срока загружения плит нагрузкой, а также с учетом технологии их изготовления и возможности дальнейшего нарастания прочности бетона в конструкции в зависимости от климатических условий района строительства и времени года.

Инв. № подл. | Подпись и дата

1.2. Арматура.

1.2.1. Напрягаемая арматура плит, предназначенных для применения в неагрессивной среде, предусмотрена стержневая классов А-IV, А-V по ГОСТ 5781-81, Ат-IVС, Ат-V, Ат-VI по ГОСТ 10884-81, из высокопрочной арматурной проволоки класса Вр-II по ГОСТ 7348-81 и арматурных канатов класса К-7 по ГОСТ 13840-68.

В соответствии с директивным письмом Госстроя СССР от 15 апреля 1980 г. № 42-Д при отсутствии на заводе-изготовителе указанной выше арматуры допускается применение стержневой арматуры класса А-IIIв, упрочненной вытяжкой с контролем величины напряжения и предельного удлинения.

1.2.2. Напрягаемая арматура плит, предназначенных для применения в зданиях со слабо- и среднеагрессивным воздействием газовой среды, предусмотрена стержневая класса А-IV по ГОСТ 5781-81, термически упрочненная, стойкая против коррозионного растрескивания, класса Ат-VСК по ТУ 14-1-2967-80 и класса А-IIIв, упрочненная вытяжкой с контролем напряжения и предельного удлинения.

1.2.3. Напрягаемая стержневая арматура должна применяться в виде арматурных изделий, имеющих по концам временные концевые анкера для закрепления натянутой арматуры на упорах форм или стендов.

Кроме того, на стержнях из арматурной стали класса А-IIIв диаметром 25, 28 и 32 мм, классов А-IV и Ат-IVС диаметром 22, 25 и 28 мм и классов А-V, Ат-V, Ат-VСК и Ат-VI диаметром 20, 22 и 25 мм помимо временных концевых анкеров должны быть предусмотрены постоянные анкера в виде высаженных головок или опрессованных обойм (на стержнях диаметром до 22 мм включительно). Указанное требование не распространяется на плиты марок 2ПГ12-1АтVТ и 2ПГ12-1АтVП.

1.2.4. В качестве ненапрягаемой арматуры сварных каркасов и сеток применяется стержневая арматура класса А-III по ГОСТ 5781-81 и арматурная проволока периодического профиля класса Вр-I по ГОСТ 6727-80.

1.3. Арматурные и закладные изделия.

1.3.1. Сварные арматурные и закладные изделия должны удовлетворять требованиям ГОСТ 10922-75.

1.3.2. Для армирования полок плит следует применять товарные сетки по ГОСТ 8478-66. Допускается применение сеток С1 ÷ С3, изготовленных на многоэлектродных сварочных машинах. При отсутствии оборудования для изготовления широких сеток допускается сетки С1 ÷ С4 заменять соответственно двумя сетками С1а ÷ С4а. (см. деталь стыка сеток на листе 1 документа 1.465.1-3/80.5-1СБ)

Инв. № подл. | Подпись и дата

1.3.3. Монтажные петли, входящие в состав опорных закладных изделий, должны изготовляться из гладкой арматуры класса А-I марок ВСТ3пс2 и ВСТ3сп2 по ГОСТ 5781-81. Сталь марки ВСТ3пс2 не допускается применять для монтажных петель, предназначенных для подъема плит при температуре ниже минус 40°С.

Допускается изготовлять петли из арматурной стали периодического профиля класса А-II марки 10ГТ, снижая диаметр арматурного стержня петли на один номер.

При разработке опорных закладных изделий использовано авторское свидетельство №336404 на конструкцию закладного изделия, совмещенного со строповочной петлей.

1.3.4. Монтажные петли, предусмотренные рабочими чертежами настоящей серии, могут быть применены и в плитах повышенной заводской готовности - комплексных плитах, изготовленных на базе плит настоящей серии. При этом, в тех случаях, когда суммарная масса комплексной плиты находится в интервале от 9.5 до 11.9 т должны применяться закладные изделия марки М2-1; М2-2; М4-1; М4-2, в которых монтажные петли изготовлены из арматурной стали класса А-II марки 10ГТ без изменения диаметра арматурного стержня.

1.3.5. Уголки и пластины закладных изделий запроектированы из углеродистой стали марки ВСТ3кп2-1 по ТУ14-1-3023-80, что соответствует условиям эксплуатации при расчетной температуре до -30°С (включительно) в климатическом районе II5 и до -40°С (включительно) в климатическом районе II4. При возможности эксплуатации при более низких температурах требуемая марка стали должна быть оговорена при заказе.

1.3.6. Открытые поверхности закладных изделий плит, применяемых в неагрессивных средах, должны огрунтовываться в один слой.

Закладные изделия плит, предназначенных для эксплуатации в агрессивных средах, должны быть металлизированы слоем цинка или алюминия (со специальной обработкой) толщиной 150 мкм. Металлизация анкерных стержней закладных элементов должна производиться на длине приварки плюс 50 мм.

Вид металлизационного покрытия должен быть указан в проекте здания.

1.4. Изготовление плит.

1.4.1. Плиты должны изготовляться в стальных формах, удовлетворяющих требованиям ГОСТ 18886-73.

1.4.2. Плиты для зданий с расчетной сейсмичностью 7 и 8 баллов должны изготовляться в формах с дополнительно наваренными по продольным бортам накладками толщиной 14 мм для образования пазов по наружным граням продольных ребер плит (см. рис.3 документа 1.465.1-3/80.5-1СБ, выпуск 5).

1.4.3. Изготовление плит предусмотрено агрегатно-поточной или стендовой технологии с натяжением арматуры на упоры формы или стенда.

1.4.4. Проектное положение арматурных изделий в плитах следует обеспечивать путем применения фиксаторов из плотного цементно-песчаного раствора или пластмассы.

Применение стальных фиксаторов не допускается.

Инв.№ подл. | Подпись и дата

1.4.5. В плитах марок 2ПГ12-6К7Т и 2ПГ12-7К7Т допускается вместо верхней напрягаемой арматуры из высокопрочной проволоки устанавливать по одному канату Ф15К7 в каждом ребре с предварительным напряжением 6600 кг/см².

1.4.6. Натяжение арматуры классов А-IIIв, А-IV, А-V, Ат-IVС, Ат-V и Ат-VСК может осуществляться как механическим, так и электротермическим способами, а арматуры классов Ат-VI, Вр-II и К-7 – только механическим способом.

При натяжении термически упрочненной арматуры классов Ат-IVС, Ат-V и Ат-VСК электротермическим способом должны производиться контрольные испытания образцов стержней после электронагрева в соответствии с требованиями ГОСТ 12004-66.

1.4.7. Температура нагрева напрягаемой арматуры не должна превышать 450°С для арматуры класса А-IIIв, Ат-IVС, Ат-V, Ат-VСК, 500°С для арматуры класса А-V и 600°С для арматуры класса А-IV (марки 80С).

1.4.8. Значения величины напряжения в арматуре σ_0, кгс/см², приведены в табл. 3. Предельное отклонение величины напряжения не должно превышать:

при электротермическом способе натяжения ±600 кгс/см²;

при механическом способе натяжения ±5%.

Величина напряжения $\sigma_к$, контролируемая по окончании натяжения на упоры, должна быть равна величине σ_0 (см. табл. 3) за вычетом потерь от деформации анкеров и натяжных устройств $\sigma_з$, определенных по п. 3 табл. 4 главы СНиП II-21-75, – при механическом способе натяжения и величине σ_0 – при электротермическом способе натяжения.

Значения величин усилий натяжения одного арматурного стержня при механическом способе натяжения и допустимые отклонения от этой величины приведены в табл. 4.

1.4.9. Отпуск натяжения арматуры необходимо производить плавно, применяя предварительный разогрев концевых участков стержней газокислородным пламенем с последующей обрезкой или механический способ.

Обрезка арматуры должна производиться таким образом, чтобы концы напрягаемых стержней выступали за торцевые поверхности продольных ребер плит не более, чем на 10 мм.

После обрезки выступающие концы напрягаемых стержней должны быть защищены слоем плотного цементно-песчаного раствора или битумным лаком.

1.4.10. Обнаженная арматура не допускается.

1.4.11. При бетонировании плит особое внимание следует обратить на тщательное заполнение бетоном опорных зон продольных ребер.

Таблица 3.

Класс напрягаемой арматуры	Порядковый номер плиты по несущей способности	Величина напряжения в арматуре σ_0, кгс/см², при способе натяжения	
		электротермическом	механическом
А-IV	1,2,3	5400	5700
	4		5700 (5400)
А-V	1,2,3,5	7400	7600
	4		7150
	6,7,8		7600 (7300)
Ат-IVС	1,2,3	5400	5700
	4		5700 (5400)
	5,6,7	5400	5400 (5100)

Инв. № подл. | Подпись и дата

Продолжение табл. 3

Класс напрягаемой арматуры	Порядковый номер плиты по несущей способности	Величина напряжения в арматуре σ_0, кгс/см², при способе натяжения	
		электротермическом	механическом
Ат-V, Ат.-VСК	1, 2, 4	7400	7600
	3		7150
	5	6800	6800
	6	6500	6400
	7		6800 (6500)
	8	6100	6400 (6100)
Ат-VI	1, 2, 3, 4	—	9500
	5		9000
	6		9000 (8700)
	7		9300 (9000)
	8		7200 (6900)
А-IIIв	1, 2, 3	4900	5200
	4	4700	4700
	5	4600	4600
	6	4400	4400
	7	4900	3900
	8		5200 (4900)
	9		4400 (4100)
Вр-II	1, 2, 3, 4, 6, 7, 8	—	12100
	5		11400
К-7	1	—	12500
	2		12900
	3		10800
	4		12800 (12500)
	5		12500 (12200)
	6		10800 (10500)
	7		10200 (9900)

Таблица 4

Диаметр и класс арматуры	Порядковый номер плиты по несущей способности	Усилие натяжения одного стержня, тс	Допустимое отклонение тс
20А IV	1; 3	17.9	0.9
22А IV	2	21.6	1.1
	4	21.6 (20.5)	1.1 (1.0)
18А V	1; 2	19.3	1.0
	7	19.3 (18.6)	1.0 (0.9)
20А V	2; 3	23.9	1.2
	4	22.5	1.1
	6	23.9 (22.9)	1.2 (1.1)
22А V	4	27.2	1.4
	5	28.9	1.5
	7; 8; 9	28.9 (27.7)	1.5 (1.4)
20АтIVС	1; 3	17.9	0.9
	5	17.0 (16.0)	0.9 (0.8)
22АтIVС	2	21.6	1.1
	4	21.6 (20.5)	1.1 (1.0)
25АтIVС	5; 6; 7	26.5 (25.0)	1.3 (1.2)
28АтIVС	7	33.3 (31.4)	1.7 (1.6)
20АтV	3	22.5	1.1
22АтV	3	27.2	1.4
	4	28.9	1.5
	5; 7	25.8	1.3

Инв. № подл. | Подпись и дата

Продолжение табл. 4

Диаметр и класс арматуры	Порядковый номер плиты по несущей способности	Усилие натяжения одного стержня, тс	Допустимое отклонение тс
25АтV	1	37.3	1.9
	5;7	33.4	1.7
	6	31.4	1.6
	8	31.4 (30.0)	1.6 (1.5)
16АтVI	1	19.1	1.0
18АтVI	1;2;3	24.1	1.2
20АтVI	3;4	29.8	1.5
	5	28.0	1.4
	8	22.6 (21.7)	1.1
22АтVI	5;6	34.2	1.7
25АтVI	6 7 8	44.2 (42.7) 45.6 (44.2) 35.3 (33.9)	2.2 (2.1) 2.3 (2.2) 1.8 (1.7)
22АIIIв	1	19.8	1.0
	8	19.8 (18.6)	1.0 (0.9)
25АIIIв	3	25.5	1.3
	4	23.1	1.2
28АIIIв	4	28.9	1.5
	5;6	27.1	1.4
	8	32.0 (30.2)	1.6 (1.5)
	9	27.1 (25.3)	1.4 (1.3)
32АIIIв	6	35.4	1.8
	7	31.4	1.6
	9	35.4 (33.0)	1.8 (1.7)

Продолжение табл. 4

Диаметр и класс арматуры	Порядковый номер плиты по несущей способности	Усилие натяжения одного стержня тс	Допустимое отклонение, тс
5ВрII	1;2;3;4;6;7;8	2.37	0.1
	5	2.23	0.1
15К7	1	17.7	0.9
	3	15.3	0.8
	5	17.7 (17.3)	0.9
	6	15.3 (14.9)	0.8 (0.7)
	7	14.4 (14.0)	0.7
12К7	4	11.6 (11.3)	0.6
	2	11.7	

Примечание к табл. 3 и 4.

Указанные в скобках величины напряжений и усилий натяжения могут быть применены в случаях, когда имеющееся на заводе-изготовителе оборудование позволяет осуществлять одновременное натяжение арматуры продольного ребра плиты при суммарном усилии обжатия, превышающем 63 тс.

1.4.12. В плитах со стержневой напрягаемой арматурой при отсутствии на заводе-изготовителе требуемых диаметров допускается производить замену напрягаемых стержней.

При этом:

а) заменяющие стержни должны быть того же класса стали;

б) суммарная площадь заменяющих стержней не должна быть меньше суммарной площади стержней проектной марки плиты;

Инв. № подл. | Подпись и дата

в) центр тяжести затяжных стержней должен располагаться не выше центра тяжести стержней проектной марки плиты;

г) не допускается применение стержней диаметром большим, чем максимальный диаметр, принятый для плит с данным видом армирования;

д) суммарное усилие натяжения арматуры должно быть равно усилию, принятому в рабочих чертежах для соответствующей марки плиты с данным видом напрягаемой арматуры.

1.5. Точность изготовления плит.

1.5.1. Отклонения в мм от номинальных проектных размеров плит не должны превышать:

по длине плиты ± 8, по ширине плиты ± 5; по высоте и ширине продольных и поперечных ребер, по размерам проемов и отверстий в полке плиты ± 5; по толщине полки плиты ± 3; по размерам пазов продольных ребер ± 3.

Отклонение от прямолинейности реального профиля наружных боковых поверхностей плиты на длине 2 м (местная непрямолинейность) не должно превышать 3 мм, а на всей длине – 13 мм.

1.5.2. Отклонения в мм толщины защитного слоя бетона не должны превышать:

+3 – при толщине защитного слоя бетона до 10 мм,

±5 – —"— . . . . . до 15 мм,

+10; -5 – —"— . . . . . 20 и более

1.5.3. Отклонения в мм от проектного положения стальных закладных изделий не должны превышать:

в плоскости плиты для опорных закладных изделий 5, для остальных закладных изделий – 10;

из плоскости плиты – 3.

1.5.4. Отклонения от номинального положения отдельных стержней напрягаемой арматуры в опорном сечении продольного ребра не должны превышать 3 мм.

1.5.5. Отклонения фактической массы плит при отпуске их потребителю от номинальной массы при тяжелом бетоне, и от номинальной отпускной массы (см. табл. 1) при бетоне на пористых заполнителях, не должны превышать ± 7%.

1.5.6. В готовых плитах в местах сопряжения торцевых поперечных ребер с бутами допускаются технологические трещины с раскрытием до 0,10 мм, на поверхности полки и поперечных ребер допускаются трещины с раскрытием до 0,05 мм.

1.5.7. Внешний вид плит и качество поверхностей должны удовлетворять требованиям ГОСТ 13015-75.

1.5.8. На нижней поверхности плит диаметр раковин не должен превышать 6 мм, глубина раковин, вмятин и пор и высота местных наплывов не должна превышать 3 мм, за исключением плит при среднеагрессивной степени воздействия газовых сред, для которых эти величины не должны превышать соответственно 3 и 2 мм.

Инв. № подл. | Подпись и дата

1.5.9. На верхней поверхности полки плит и на наружных боковых гранях продольных и торцевых поперечных ребер диаметр раковин не должен превышать 10 мм в местах контакта с бетоном замоноличивания швов и 5 мм на плоскостях, остающихся незащищенными, а глубина раковин, вмятин, пор и высота местных наплывов не должна превышать 5 мм.

1.5.10. Разница выгибов плит одинаковых по несущей способности не должна превышать 20 мм.

2. Правила приемки

2.1. Плиты должны быть приняты отделом технического контроля предприятия-изготовителя.

2.2 Соответствие показателей качества плит и параметров технологического режима их производства нормируемым показателям, установленным настоящими техническими требованиями и рабочей документацией на плиты, проверяется по данным входного операционного и приемочного контроля.

2.3. Номенклатура показателей качества и параметры технологических режимов, подвергаемые контролю, установлены ГОСТ 13015.1-81.

2.4. Приемочный контроль плит рекомендуется выполнять с использованием методов, позволяющих использовать в деле плиты, подвергнутые заводским испытаниям.

2.5. Приемку плит производят партиями. В состав партии включают плиты, последовательно изготовленные предприятием по одной технологии в течении не более одних суток из материалов одного вида и качества.

При приемочном контроле прочностные свойства плит, включенных в партию, оценивают по результатам испытаний неразрушающими методами отдельных изделий – представителей, составляющих 10% от общего числа плит, но не менее трех плит.

Геометрические размеры, общую форму плит, расположение и защиту закладных изделий, качество поверхностей, положение напрягаемой арматуры на торцах ребер, массу плит проверяют осмотром, измерением и взвешиванием.

2.6. Отпускная прочность бетона, прочность бетона по морозостойкости и водонепроницаемости, а также принятое армирование и усилия натяжения арматуры проверяются по данным лабораторных журналов и актов на скрытые работы. Нормирование и величина натяжения предварительно напряженной арматуры проверяются по данным контрольных испытаний.

2.7. Потребитель имеет право производить выборочный или поштучный приемочный контроль плит на предприятии-изготовителе, применяя для этого правила, установленные в настоящем выпуске.

3. Методы контроля, маркировка

3.1. Размеры и непрямолинейность плит, положение закладных изделий, масса плит, толщина защитного слоя бетона до арматуры, а также качество поверхностей и внешний вид плит проверяются по ГОСТ 13015-75.

3.2. Испытание сварных соединений арматурных и закладных изделий и оценка их прочности и качества изготовления производятся по ГОСТ 10922-75.

Инв. N подл. | Подпись и дата

3.3. Прочность бетона на сжатие определяется по ГОСТ 10180-78.

3.4. Отбор проб бетона и оценка его прочности на сжатие производится по ГОСТ 18105.1-80.

3.5. Морозостойкость бетона определяется по ГОСТ 10060-76 не реже одного раза в шесть месяцев, а водонепроницаемость - по ГОСТ 19426-74 не реже одного раза в три месяца.

3.6. Перед началом массового изготовления плит и в дальнейшем при изменении технологии изготовления, а также в случае замены используемых материалов, предприятие-изготовитель подвергает испытанию нагружением не менее двух плит.

Схемы опирания и загружения плит, а также величины контрольных нагрузок по проверке прочности, трещиностойкости и жесткости, величины контрольного прогиба и контрольной ширины раскрытия трещин приведены в документе 1.465.1-3/80.5-СМ.

Оценка качества плит по показателям прочности, жесткости и трещиностойкости должна производиться в соответствии с ГОСТ 8829-77.

3.7. Приемочный контроль серийно изготовляемых плит осуществляется в соответствии с положениями ГОСТ 13015.0-82 и ГОСТ 13015.1-81.

3.8. Правила маркировки устанавливаются ГОСТ 13015.2-81.

3.9. На наружной грани торцевого ребра плиты должны быть нанесены несмываемой краской при помощи трафарета или штампа следующие маркировочные знаки:
марка плиты, товарный знак или краткое наименование предприятия-изготовителя, штамп технического контроля, дата изготовления, отпускная масса плиты в тоннах.

3.10. Предприятие-изготовитель сопровождает каждую принятую техническим контролем партию (или часть партии) плит паспортом, в котором указываются:

наименование и адрес предприятия-изготовителя;
номер и дата выдачи паспорта;
номер партии;
наименование изделий;
количество плит каждой марки;
дата изготовления плит;
проектная марка бетона по прочности на сжатие;
отпускная прочность бетона в процентах от проектной марки по прочности на сжатие;
марка бетона по морозостойкости и водонепроницаемости;
наименование рабочей документации на плиты (или номер серии).

Паспорт должен быть подписан лицом, ответственным за технический контроль предприятия-изготовителя, и соответствовать требованиям ГОСТ 13015.0-82.

3.11. При отпуске с предприятия плит с прочностью бетона на сжатие ниже проектной марки, указанной в рабочих чертежах, изготовитель обязан указать в паспорте условия дозревания бетона и дату, когда к плитам может быть приложена полная эксплуатационная нагрузка.

4. Хранение и транспортирование

4.1. Хранение и транспортирование плит производится в рабочем (горизонтальном) положении.

4.2. Плиты должны храниться в штабелях, рассортированными по маркам и партиям. В одном штабеле допускается укладывать по высоте не более 5 плит.

4.3. При хранении и транспортировании между плитами, в зоне опорных закладных изделий, должны устанавливаться деревянные инвентарные прокладки.

Инв.№ подл. | Подпись и дата

Прокладки должны устанавливаться строго по одной вертикали; толщина прокладок должна быть не менее 30 мм; ширина прокладок назначается исходя из прочности древесины на смятие.

Прокладки под нижний ряд плит должны укладываться по плотному, тщательно выровненному основанию.

Не допускается опирание по 3-м точкам плит, уложенных в штабель.

4.4. Транспортирование плит должно производиться с надежным закреплением, предохраняющим их от смещения.
При транспортировании высота штабеля устанавливается в зависимости от грузоподъемности транспортных средств и допускаемых габаритов погрузки.

4.5. Погрузка, транспортирование, разгрузка и хранение плит должны производиться с соблюдением мер, исключающих возможность их повреждения.

4.6. Подъем плит должен осуществляться с применением захватных приспособлений, обеспечивающих равномерное распределение нагрузки на все четыре петли поднимаемой плиты.

Рис.1

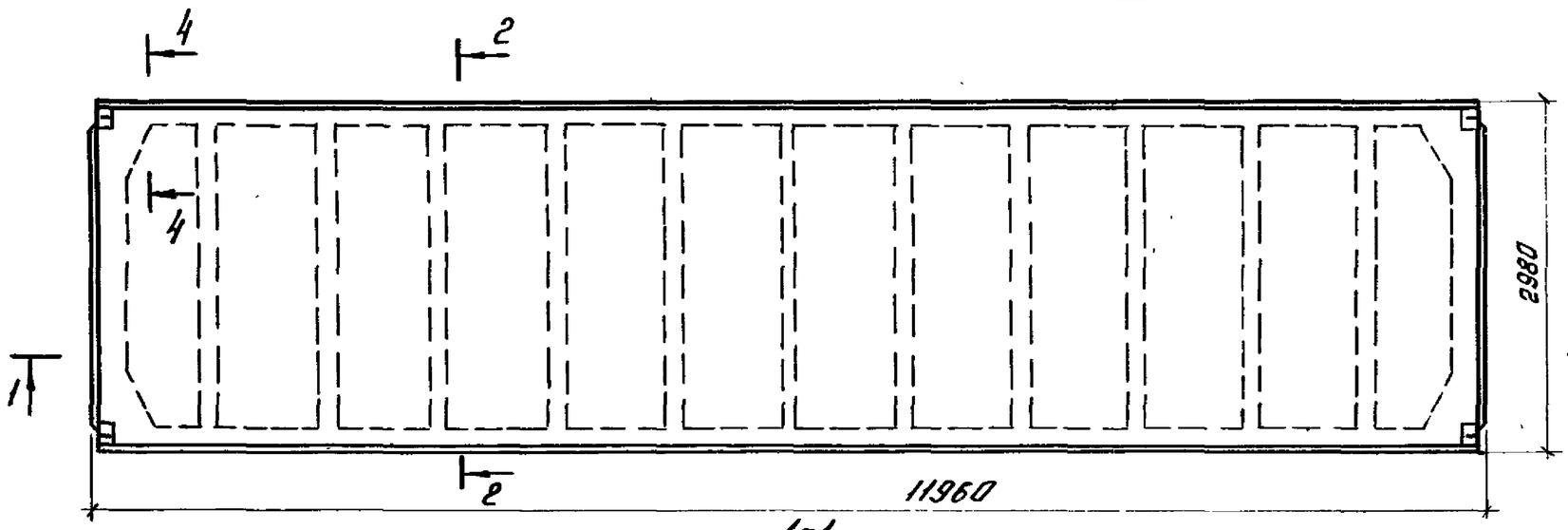

2-2

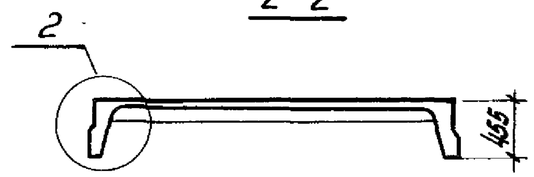

Вид А

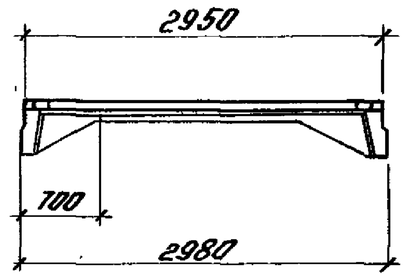

1-1

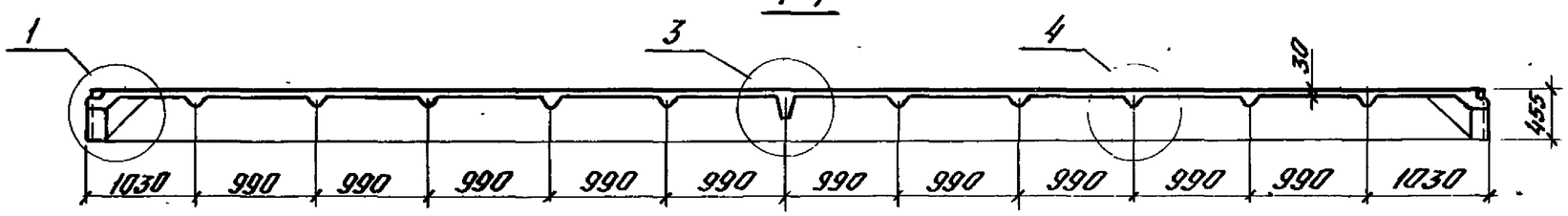

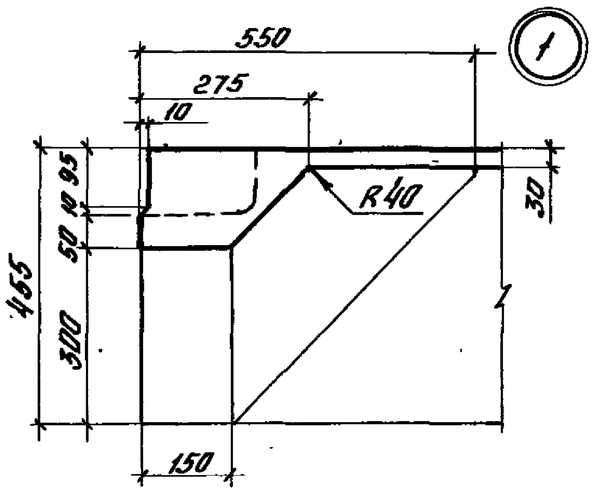

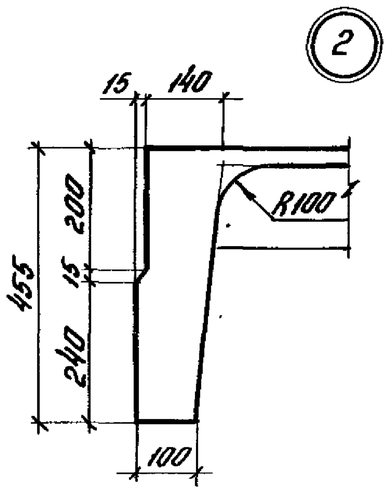

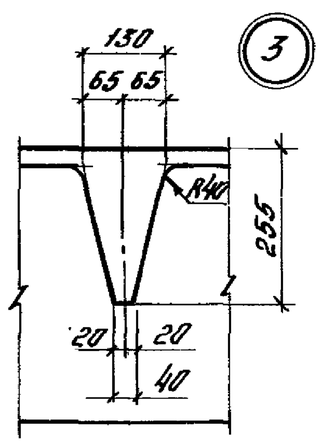

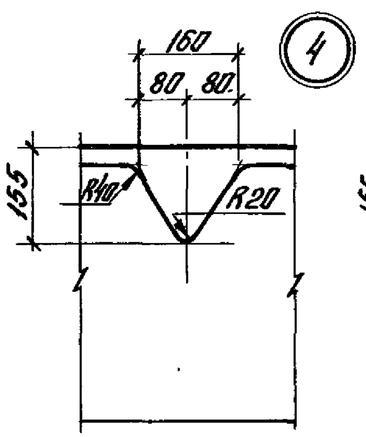

4-4

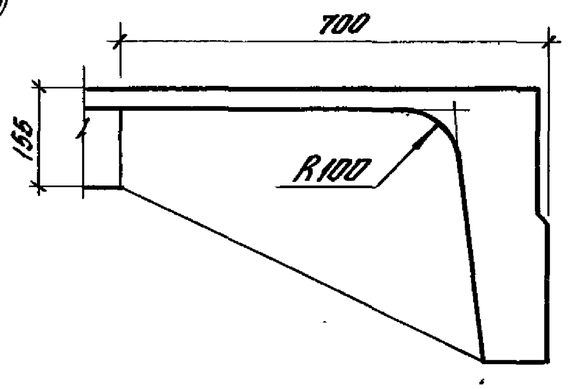

Нач.отд	Розенблюм		1.465.1-3/80.5-1Г4	
Гл.инж.пр	Бажанова		Плита железобетонная без проемов в полке. Габаритный чертеж	Стадия: Р; Масса: Ст.табл; Масштаб: 1:10
Вед.инж	Лемыш			Лист 1; Листов 3
Ст.инж.	Петрова			ЦНИИПРОМЗДАНИЙ
Инженер	Николаева			

Рис. 2
Остальное см. рис. 1

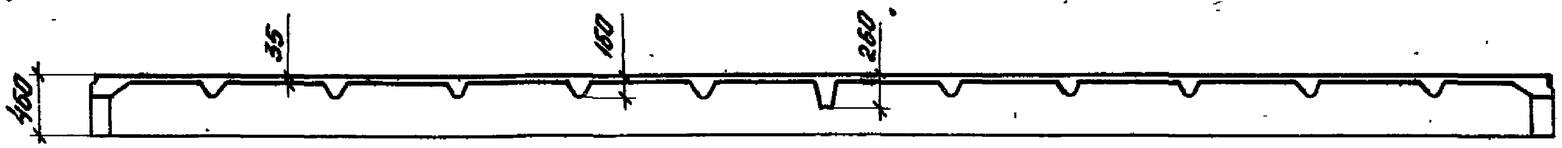

Рис. 3
Остальное см. рис. 1

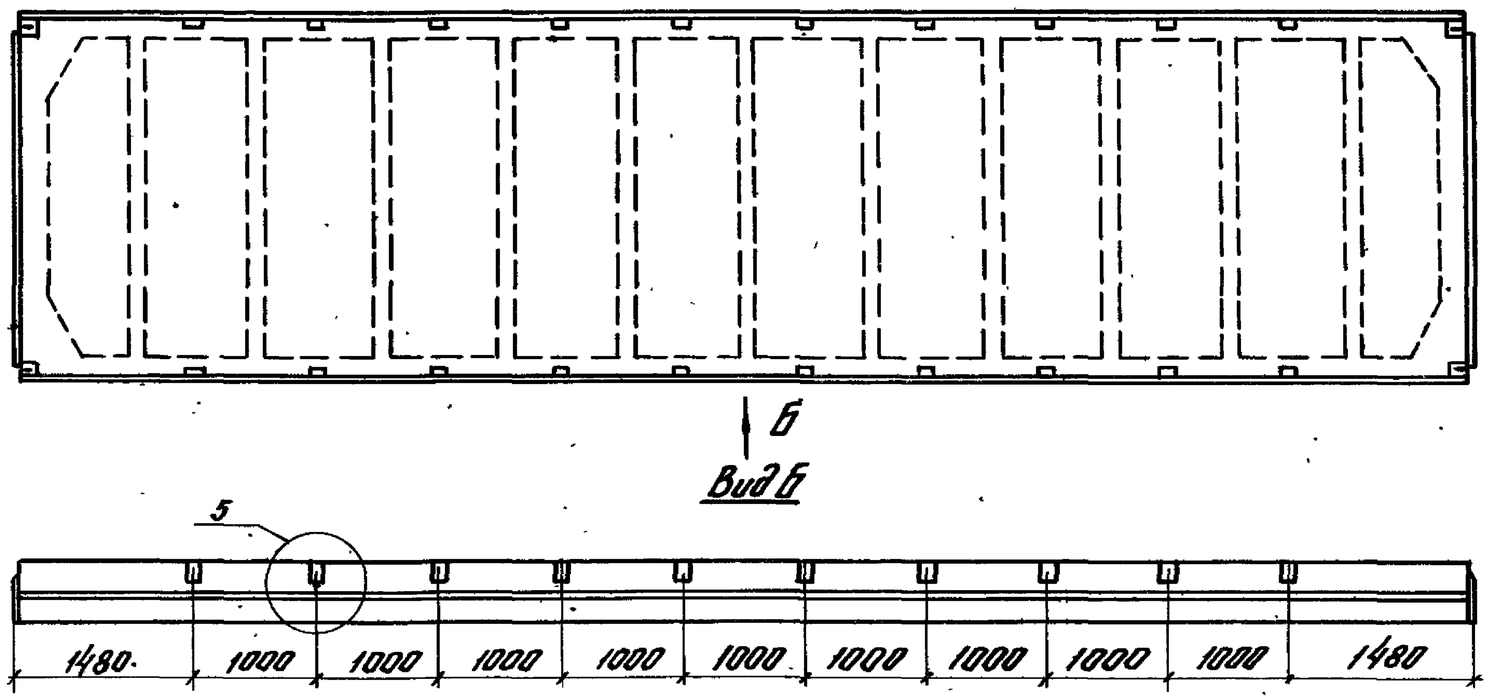

Рис. 4

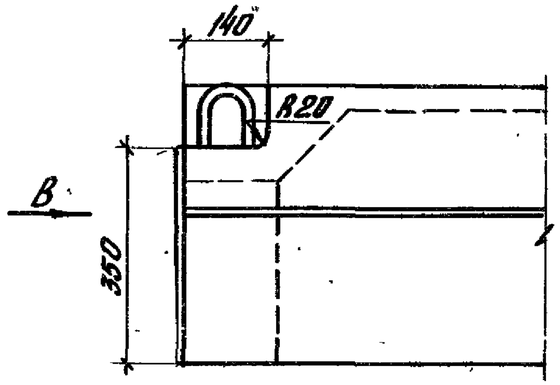

Вид В

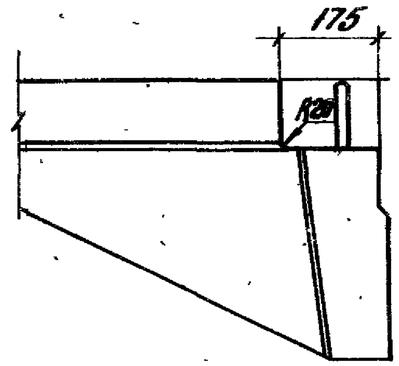

1-1

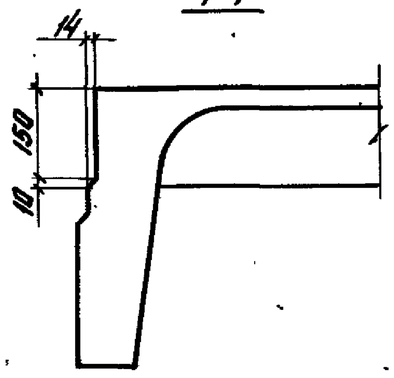

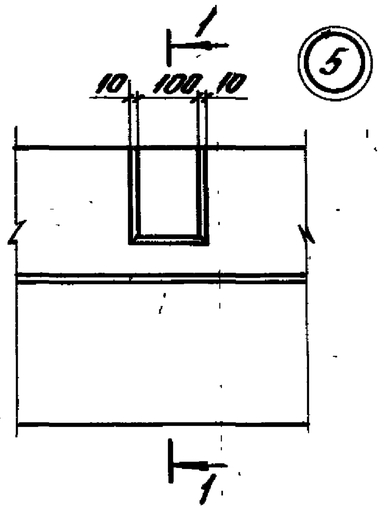

На рис. 3 даны указания по устройству пазов по наружным граням продольных ребер плит, применяемых в покрытиях зданий с расчетной сейсмичностью 7 и 8 баллов.

На рис. 4 приведена деталь выемки для размещения проушины монтажной петли.

Обозначение	Марка плиты, изготовленной из бетона: тяжелого	Марка плиты, изготовленной из бетона: на пористых заполнителях	Рис	Масса плиты, изготовленной из бетона, т: тяжелого	Масса плиты, изготовленной из бетона, т: аглопоритобетона, шлакопемзобетона	Масса плиты, изготовленной из бетона, т: керамзитобетона
1.465.1-3/80.5-1	2ПГ12-1А^{IV}Т	2ПГ12-1А^{IV}П	1	7,4	6,8	5,8
-01...-03	2ПГ12-2А^{IV}Т... 2ПГ12-4А^{IV}Т	2ПГ12-2А^{IV}П... 2ПГ12-4А^{IV}П				
-04...-08	2ПГ12-1А^{V}Т... 2ПГ12-5А^{V}Т	2ПГ12-1А^{V}П... 2ПГ12-5А^{V}П				
-09...-11	2ПГ12-6А^{V}Т... 2ПГ12-8А^{V}Т	—			—	—
-12	3ПГ12-9А^{V}Т	—	2	7,9		
-13...-16	2ПГ12-1А$_{т}^{IV}$СТ... 2ПГ12-4А$_{т}^{IV}$СТ	2ПГ12-1А$_{т}^{IV}$СП... 2ПГ12-4А$_{т}^{IV}$СП	1	7,4	6,8	5,8
-17; -18	2ПГ12-5А$_{т}^{IV}$СТ; 2ПГ12-6А$_{т}^{IV}$СТ	—			—	—
-19	3ПГ12-7А$_{т}^{IV}$СТ	—	2	7,9		
-20...-23	2ПГ12-1А$_{т}^{V}$Т... 2ПГ12-4А$_{т}^{V}$Т	2ПГ12-1А$_{т}^{V}$П... 2ПГ12-4А$_{т}^{V}$П	1	7,4	6,8	5,8
-24...-26	2ПГ12-5А$_{т}^{V}$Т... 2ПГ12-7А$_{т}^{V}$Т	—			—	—
-27	3ПГ12-8А$_{т}^{V}$Т	—	2	7,9		
-28...-34	2ПГ12-1А$_{т}^{VI}$Т... 2ПГ12-7А$_{т}^{VI}$Т	—	1	7,4		
-35	3ПГ12-8А$_{т}^{VI}$Т	—	2	7,9		
-36...-40	2ПГ12-1А$^{III}_{в}$Т... 2ПГ12-5А$^{III}_{в}$Т	2ПГ12-1А$^{III}_{в}$П... 2ПГ12-5А$^{III}_{в}$П	1	7,4	6,8	5,8
-38...-40	2ПГ12-3А$^{III}_{в}$Т-Х... 2ПГ12-5А$^{III}_{в}$Т-Х	2ПГ12-3А$^{III}_{в}$П-Х... 2ПГ12-5А$^{III}_{в}$П-Х				
-41...-43	2ПГ12-6А$^{III}_{в}$Т... 2ПГ12-8А$^{III}_{в}$Т	—			—	—
-41...-43	2ПГ12-6А$^{III}_{в}$Т-Х... 2ПГ12-8А$^{III}_{в}$Т-Х	—				
-44	3ПГ12-9А$^{III}_{в}$Т	—	2	7,9		
-44	3ПГ12-9А$^{III}_{в}$Т-Х	—				
-45...-48	2ПГ12-1Вр^{II}Т... 2ПГ12-4Вр^{II}Т	2ПГ12-1Вр^{II}П... 2ПГ12-4Вр^{II}П	1	7,4	6,8	5,8
-49...-52	2ПГ12-5Вр^{II}Т... 2ПГ12-8Вр^{II}Т	—			—	—
-53...-55	2ПГ12-1К7Т... 2ПГ12-3К7Т	2ПГ12-1К7П... 2ПГ12-3К7П			6,8	5,8
-56...-58	2ПГ12-4К7Т... 2ПГ12-6К7Т	—			—	—
-59	3ПГ12-7К7Т	—	2	7,9		
-60...-63	2ПГ12-1А^{IV}Т-Х... 2ПГ12-4А^{IV}Т-Х	2ПГ12-1А^{IV}П-Х... 2ПГ12-4А^{IV}П-Х	1	7,4	6,8	5,8
-64...-67	2ПГ12-1А$_{т}^{V}$СКТ-Х... 2ПГ12-4А$_{т}^{V}$СКТ-Х	2ПГ12-1А$_{т}^{V}$СКП-Х... 2ПГ12-4А$_{т}^{V}$СКП-Х				
-68...-70	2ПГ12-5А$_{т}^{V}$СКТ-Х... 2ПГ12-7А$_{т}^{V}$СКТ-Х	—			—	—
-71	3ПГ12-8А$_{т}^{V}$СКТ-Х	—	2	7,9		
-72; -73	2ПГ12-1А$^{III}_{в}$Т-Х; 2ПГ12-2А$^{III}_{в}$Т-Х	2ПГ12-1А$^{III}_{в}$П-Х; 2ПГ12-2А$^{III}_{в}$П-Х	1	7,4	6,8	5,8

Обозначение плотности бетона, входящее в третью часть марки плиты для агрессивной среды, в таблице условно принято значком „Х", который должен быть в проекте конкретного здания заменен буквами „Н" или „П" (см. п. 1.1.8 пояснительной записки).

Формат	Зона	Поз.	Обозначение	Наименование	Кол	Примечание
			Документация			
А4			1.465.1-3/80.5-ПЗ	Пояснительная записка		
А3			1.465.1-3/80.5-1ГЧ	Габаритный чертеж		
А3			1.465.1-3/80.5-1СБ	Сборочный чертеж		
А3			1.465.1-3/80.0-ПЗ	Номенклатура и технические данные плит		
А3			1.465.1-3/80.0-ВРС2	Ведомость расхода стали		
			Сборочные единицы			
А4		1	1.465.1-3/80.8-0100	Каркас плоский КР3Ч	4	
А4		2	1.465.1-3/80.8-0170	Сетка арматурная С8	4	
А4		3	1.465.1-3/80.8-0180	Сетка арматурная С9	4	

Формат	Зона	Для исполнения с порядковым номером[1]	Обозначение	Кол.	Примечание
		Переменные данные			
		Сборочные единицы			
А4		Поз. 4 каркас плоский КР1 ÷ КР4			
		-00; -01; -02; -04; -05; -06;			
		-07; -08; -13; -14; -15; -20;			
		-21; -22; -23; -28; -29; -30;			
		-31; -36; -37; -38; -39; -45;			
		-46; -47; -53; -54; -55; -60;			
		-61; -62; -63; -64; -65; -66;			
		-67; -68; -72; -73	1.465.1-3/80.8-0010	2	КР1

Нач.отд.	Розенблюм		1.465.1-3/80.5-1		
Ст.инж.пр.	Бажанова		Плита железобетонная без проемов в полке	Стадия: Р	Лист: 1 / Листов: 10
Вед.инж.	Лемыш			ЦНИИПРОМЗДАНИЙ	
Ст.инж.	Петрова				
Инженер	Николаева				

Формат А4

Формат	Зона	Для исполнения с порядковым номером[1]	Обозначение	Кол	Примечание
		-03; -09; -10; -16; -17; -24;			
		-32; -40; -41; -48; -49; -56;			
		-69	1.465.1-3/80.8-0010-01	2	КР2
		-11; -12; -18; -19; -25; -26;			
		-27; -33; -34; -35; -42; -43;			
		-44; -50; -51; -70; -71	-02	2	КР3
		-52; -57; -58; -59	-03	2	КР4
А4		Поз. 5 каркас плоский КР7 ÷ КР10			
		-00; -01; -04; -05; -13; -14;			
		-20; -28; -29; -36; -37; -45;			
		-53; -60; -61; -62; -64; -65;			
		-66; -72; -73	1.465.1-3/80.8-0020	1	КР7
		-02; -03; -06; -07; -08; -15;			
		-16; -21; -22; -23; -30; -31;			
		-36; -39; -46; -47; -48; -54;			
		-55; -63; -67; -68	-01	1	КР8
		-09; -10; -11; -12; -17; -18;			
		-24; -25; -32; -33; -40; -41;			
		-42; -49; -50; -51; -56; -57;			
		-69	-02	1	КР9
		-19; -26; -27; -34; -35; -43;			
		-44; -52; -58; -59; -70; -71	-03	1	КР10

[1] Основное исполнение не имеющее порядкового номера, обозначено „00"

Инв.№ подл. | Подпись и дата

1.465.1-3/80.5-1

Лист 2

Формат А4

Формат	Зона	Для исполнения с порядковым номером 1)	Обозначение	Кол.	Примечание
А4		Поз. 6 Каркас плоский КР19÷КР22			
		-00; -01; -04; -05; -13; -14;			
		-20; -28; -29; -36; -37; -45;			
		-53; -60; -61; -62; -64; -65;			
		-66; -72; -73	1.465.1-3/80.8-0030	10	КР19
		-02; -03; -06; -07; -08; -15;			
		-16; -21; -22; -23; -30; -31;			
		-38; -39; -46; -47; -48; -54;			
		-55; -63; -67; -68	-01	10	КР20
		-09; -10; -11; -12; -17; -18;			
		-24; -25; -32; -33; -40; -41;			
		-42; -49; -50; -51; -56; -57;			
		-69	-02	10	КР21
		-19; -26; -27; -34; -35; -43;			
		-44; -52; -58; -59; -70; -71	-03	10	КР22
А4		Поз. 7 Каркас плоский КР23÷КР25			
		-00; -01; -02; -03; -04; -05;			
		-06; -07; -08; -13; -14; -15;			
		-16; -20; -21; -22; -23; -28;			
		-29; -30; -31; -36; -37; -38;			
		-39; -45; -46; -47; -48; -53;			
		-54; -55; -60; -61; -62; -63;			
		-64; -65; -66; -67; -68; -72;			
		-73	1.465.1-3/80.8-0040	2	КР23
		1) Основное исполнение, не имеющее порядкового номера, обозначено „00"			

Формат	Зона	Для исполнения с порядковым номером 1)	Обозначение	Кол.	Примечание
		-09; -10; -17; -24; -25; -32;			
		-40; -41; -49; -50; -56; -57;			
		-69	1.465.1-3/80.8-0040-01	2	КР24
		-11; -12; -18; -19; -26; -27;			
		-33; -34; -35; -42; -43; -44;			
		-51; -52; -58; -59; -70; -71	-02	2	КР25
А4		Поз. 8 Сетка арматурная С1÷С4			
		-00; -04; -05; -13; -20; -28;			
		-36; -37; -45; -53	1.465.1-3/80.8-0140	1	С1
		-01; -02; -03; -06; -07; -08;			
		-14; -15; -16; -21; -22; -23;			
		-29; -30; -31; -38; -39; -46;			
		-47; -54; -55; -60; -61; -62;			
		-63; -64; -65; -66; -67; -68;			
		-72; -73	-01	1	С2
		-09; -10; -12; -17; -19; -24;			
		-32; -40; -41; -48; -49; -56;			
		-57; -69; -71	-02	1	С3
		-11; -18; -25; -26; -27; -33;			
		-34; -35; -42; -43; -44; -50;			
		-51; -52; -58; -59; -70	-03	1	С4
А4		Поз. 9 Сетка арматурная С5÷С7			
		-00; -01; -02; -04; -05; -06	1.465.1-3/80.8-0160	4	С5
		1) Основное исполнение не имеющее порядкового номера, обозначено „00"			

Инв. № подл. | Подпись и дата

Формат	Зона	Для исполнения с порядковым номером 1)	Обозначение	Кол	Примечание
		-07; -08; -13; -14; -15; -20;			
		-21; -22; -23; -28; -29; -30;			
		-31; -36; -37; -38; -39; -45;			
		-46; -47; -53; -54; -55; -60;			
		-61; -62; -63; -64; -65; -66;			
		-67; -68; -72; -73	1.465.1-3/80.8 -0160	4	С5
		-03; -09; -10; -11; -12; -16;			
		-17; -18; -24; -25; -26; -32;			
		-33; -34; -40; -41; -42; -43;			
		-48; -49; -50; -51; -52; -56;			
		-57; -58; -69; -70	-01	4	С6
		-19; -27; -35; -44; -59; -71	-02	4	С7
А4		Поз. 10 Изделие закладное М1-1; М2-1; М3-1; М4-1			
		-00; -01; -02; -03; -04; -05;			
		-06; -07; -08; -09; -10; -11;			
		-13; -14; -15; -16; -17; -18;			
		-20; -21; -22; -23; -24; -25;			
		-26; -28; -29; -30; -31; -32;			
		-33; -34; -36; -37; -38; -39;			
		-40; -41; -42; -43; -60; -61;			
		-62; -63; -64; -65; -66; -67;			
		-68; -69; -70; -72; -73	1.465.1-3/80.8 -0250	2	М1-1
		-12; -19; -27; -35; -44; -71	-01	2	М2-1
		-45; -46; -47; -48; -49; -50;			
		-51; -52; -53; -54; -55; -56;			
		-57; -58	1.465.1-3/80.8 -0260	2	М3-1

Формат	Зона	Для исполнения с порядковым номером 1)	Обозначение	Кол	Примечание
		-59	1.465.1-3/80.8-0260-01	2	М4-1
А4		Поз. 11 Изделие закладное М1-2; М2-2; М3-2; М4-2			
		-00; -01; -02; -03; -04; -05;			
		-06; -07; -08; -09; -10; -11;			
		-13; -14; -15; -16; -17; -18;			
		-20; -21; -22; -23; -24; -25;			
		-26; -28; -29; -30; -31; -32;			
		-33; -34; -36; -37; -38; -39;			
		-40; -41; -42; -43; -60; -61;			
		-62; -63; -64; -65; -66; -67;			
		-68; -69; -70; -72; -73	1.465.1-3/80.8-0250	2	М1-2
		-12; -19; -27; -35; -44; -71	-01	2	М2-2
		-45; -46; -47; -48; -49; -50;			
		-51; -52; -53; -54; -55; -56;			
		-57; -58	1.465.1-3/80.8-0260	2	М3-2
		-59	-01	2	М4-1
		Детали			
А4		Поз. 12 Стержень напрягаемый СТН1÷СТН27			
		-00; -60	1.465.1-3/80.8-001	4	СТН1
		-02; -62	То же	6	СТН1
		-01; -61	-01	4	СТН2
		-03; -63	-01	6	СТН2
		-04	-02	4	СТН3
		-05	-02	2	СТН3

1) Основное исполнение, не имеющее порядкового номера, обозначено „00"

Инв. № подл. | Подпись и дата

Формат	Зона	Для исполнения с порядковым номером	Обозначение	Кол	Примечание
		-05	1.465.1-3/80.8 -001 -03	2	СТН4
		-06	-03	4	СТН4
		-07	-03	2	СТН4
		-07	-04	2	СТН5
		-08	-04	4	СТН5
		-09	-03	6	СТН4
		-10	-04	4	СТН5
		-10	-02	2	СТН2
		-11; -12	-04	6	СТН5
		-13	-05	4	СТН6
		-14	-06	4	СТН7
		-15	-05	6	СТН6
		-16	-06	6	СТН7
		-17	-07	4	СТН8
		-17	-05	4	СТН6
		-18	-07	6	СТН8
		-19	-08	4	СТН9
		-19	-07	2	СТН8
		-20	-11	2	СТН12
		-21	-09	4	СТН10
		-22	-09	2	СТН10
		-22	-10	2	СТН11
		-23	-10	4	СТН11
		-24	-10	2	СТН11
		-24	-11	2	СТН12
		-25	-11	4	СТН12
		-26	-11	4	СТН12
		-26	-10	2	СТН11
		-27	-11	6	СТН12
		-28	-15	2	СТН16

Формат	Зона	Для исполнения с порядковым номером	Обозначение	Кол	Примечание
		-28	1.465.1-3/80.8 -001 -16	2	СТН17
		-29	-16	4	СТН17
		-30	-16	2	СТН17
		-30	-17	2	СТН18
		-31	-17	4	СТН18
		-32	-17	2	СТН18
		-32; -33	-18	2	СТН19
		-33	-19	2	СТН20
		-34	-19	4	СТН20
		-35	-17	2	СТН18
		-35	-19	4	СТН20
		-36; -72	-20	4	СТН21
		-37; -73	-23	2	СТН24
		-38	-21	4	СТН22
		-39	-21	2	СТН22
		-39	-22	2	СТН23
		-40	-22	4	СТН23
		-41	-22	2	СТН23
		-41	-23	2	СТН24
		-42	-23	4	СТН24
		-43	-20	2	СТН21
		-43; -44	-23	4	СТН24
		-44	-22	2	СТН23
		-45	-24	32	СТН25
		-46	-24	38	СТН25
		-47	-24	44	СТН25
		-48	-24	50	СТН25
		-49	-24	56	СТН25
		-50	-24	66	СТН25
		-51	-24	72	СТН25

Инв.№ подл. | Подпись и дата

Формат	Зона	Для исполнения с порядковым номером 1)	Обозначение	Кол	Примечание
		-52	1.465.1-3/80.8-001 -24	78	СТН25
		-53	-26	4	СТН27
		-54	-25	8	СТН26
		-55	-26	6	СТН27
		-56	-25	12	СТН26
		-57	-26	8	СТН27
		-58	-26	10	СТН27
		-59	-26	12	СТН27
		-64	-14	2	СТН15
		-65	-12	4	СТН13
		-66	-12	2	СТН13
		-66	-13	2	СТН14
		-67	-13	4	СТН14
		-68	-13	2	СТН14
		-68	-14	2	СТН15
		-69; 70	-14	4	СТН15
		-70	-13	2	СТН14
		-71	-14	6	СТН15
		Материал			
		Бетон тяжелый			
		-00; -04; -13; -36; -37; -45;			
		-60; -72; -73	М350	2,96	$м^3$
		-01; -02; -05; -06; -07; -14;			
		-15; -20; -21; -22; -28; -29;			
		-38; -39; -46; -47; -53; -54;			
		-61; -62; -64; -65; -66	М400	2,96	$м^3$
		1) Основное исполнение, не имеющее порядкового номера, обозначено „00"			

Формат	Зона	Для исполнения с порядковым номером 1)	Обозначение 2)	Кол	Примечание
		-03; -08; -09; -16; -17; -23;			
		-30; -31; -40; -41; -55; -63;			
		-67	М450	2,96	$м^3$
		-10; -18; -24; -32; -42; -48;			
		-49; -68	М500	2,96	$м^3$
		-11; -25; -26; -33; -34; -43;			
		-50; -51; -52; -56; -57; -58;			
		-69; -70	М600	2,96	$м^3$
		-12; -19; -27; -35; -44; -59; -71	М600	3,15	$м^3$
		Бетон на пористых заполнителях			
		-00; -04; -13; -36; -45; -60;			
		-72	М300	2,96	$м^3$
		-01; -02; -05; -06; -07; -14;			
		-15; -20; -21; -22; -37; -38;			
		-39; -46; -53; -54; -61; -62;			
		-64; -65; -66; -73	М350	2,96	$м^3$
		-03; -08; -16; -23; -40; -47;			
		-48; -55; -63; -67	М400	2,96	$м^3$

Инв. № подл. | Подпись и дата

Армирование полки плиты одной сеткой С1÷С4

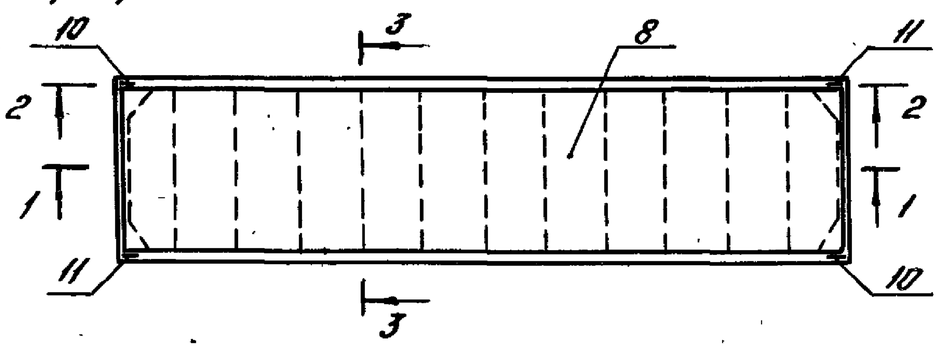

Армирование полки плиты двумя сетками С1а÷С4а (см. п. 2 примечаний)

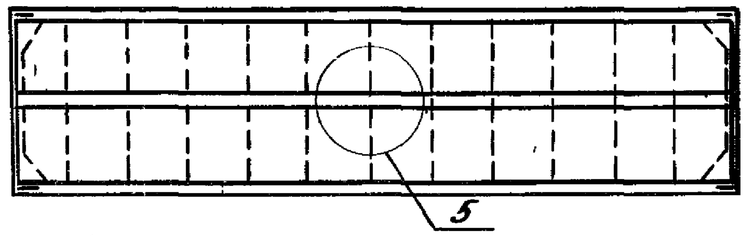

3-3

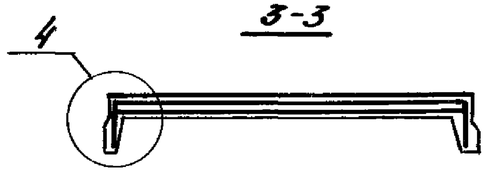

1-1

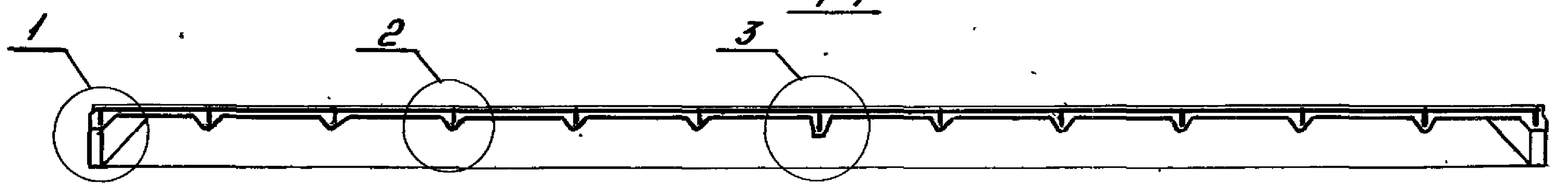

2-2

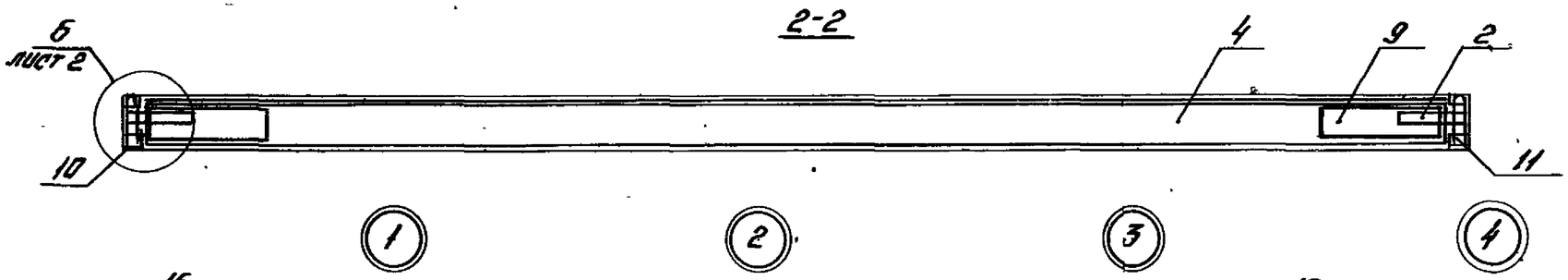

4-4

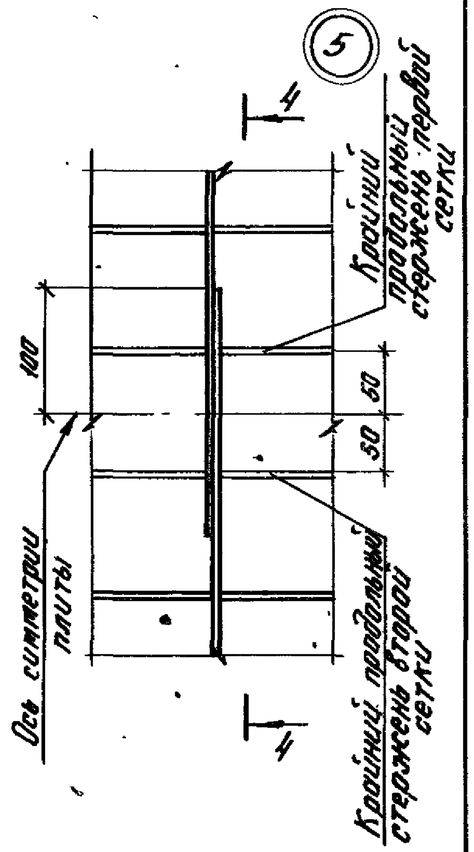

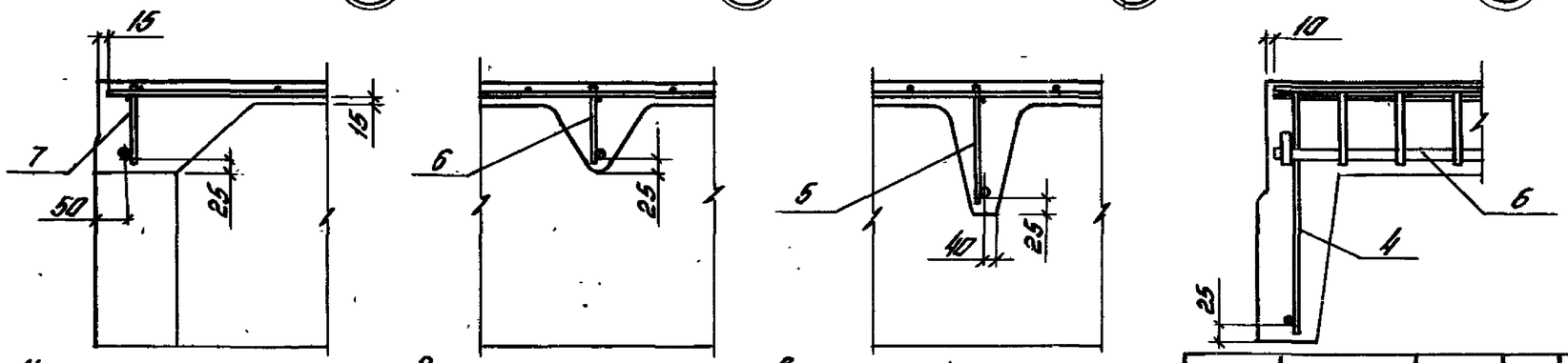

1. Напрягаемая арматура в разрезах плиты условно не показана.
2. При отсутствии сварочного оборудования для изготовления широких сеток допускается сетки С1÷С4 (поз. 8) заменять соответственно двумя сетками С1а÷С4а. Деталь стыка сеток С1а÷С4а – см. узел 5.
3. Стержни сеток С1÷С4 (С1а÷С4а), мешающие размещению вкладышей для образования строповочных выемок в углах плиты, обрезать по месту (см. документы 1.465.1-3/80.08-0140 СБ и 1.465.1-3/80.08-0150 СБ).
4. Крайний продольный стержень сеток С5÷С7 (поз. 9) разрезать в месте пересечения с каркасом поперечного ребра КР19÷КР22 (поз. 6).
5. Сетки С1÷С4 (С1а÷С4а) привязать к каркасам поперечных ребер с шагом 1000 мм.

Нач. отд.	Розенблюм		
Н. контр.	Петрова		
Гл. инж. пр.	Бажанова		
Вед. инж.	Летыш		
Ст. инж.	Петрова		
Инженер	Николаева		

1.465.1-3/80.5-1СБ

Плита железобетонная без прорезов в полке. Сборочный чертеж

Стадия	Масса	Масштаб
Р		
Лист 1	Листов 5	

ЦНИИПРОМЗДАНИЙ

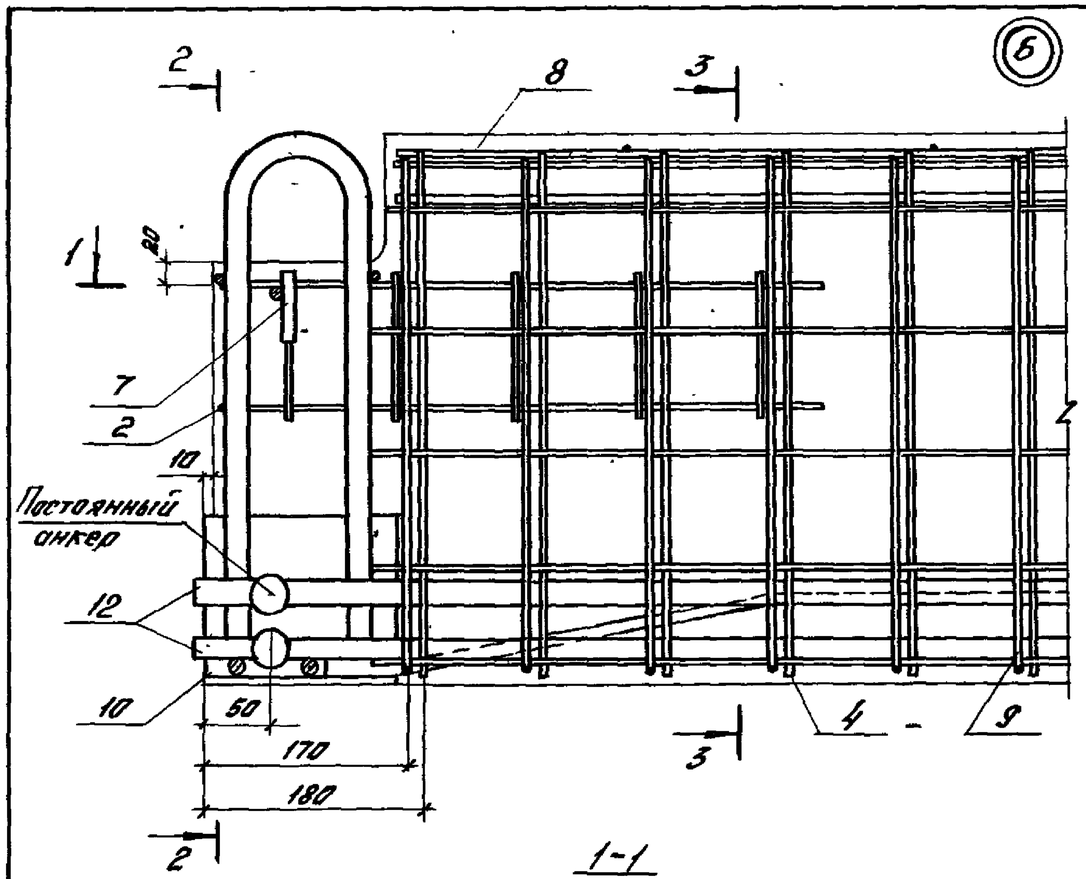

2-2

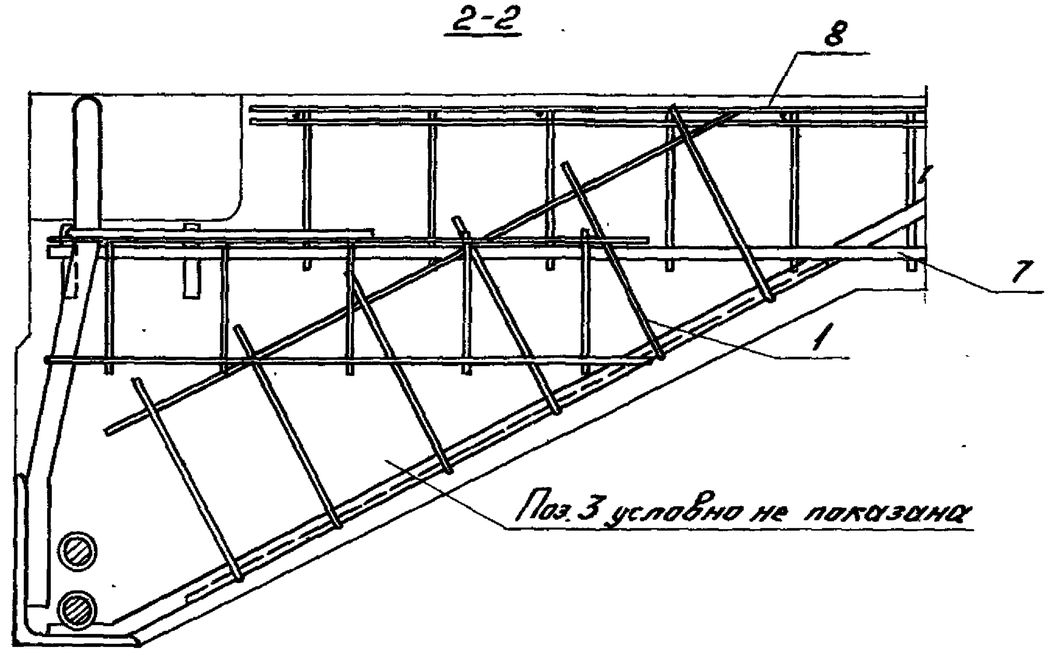

1-1

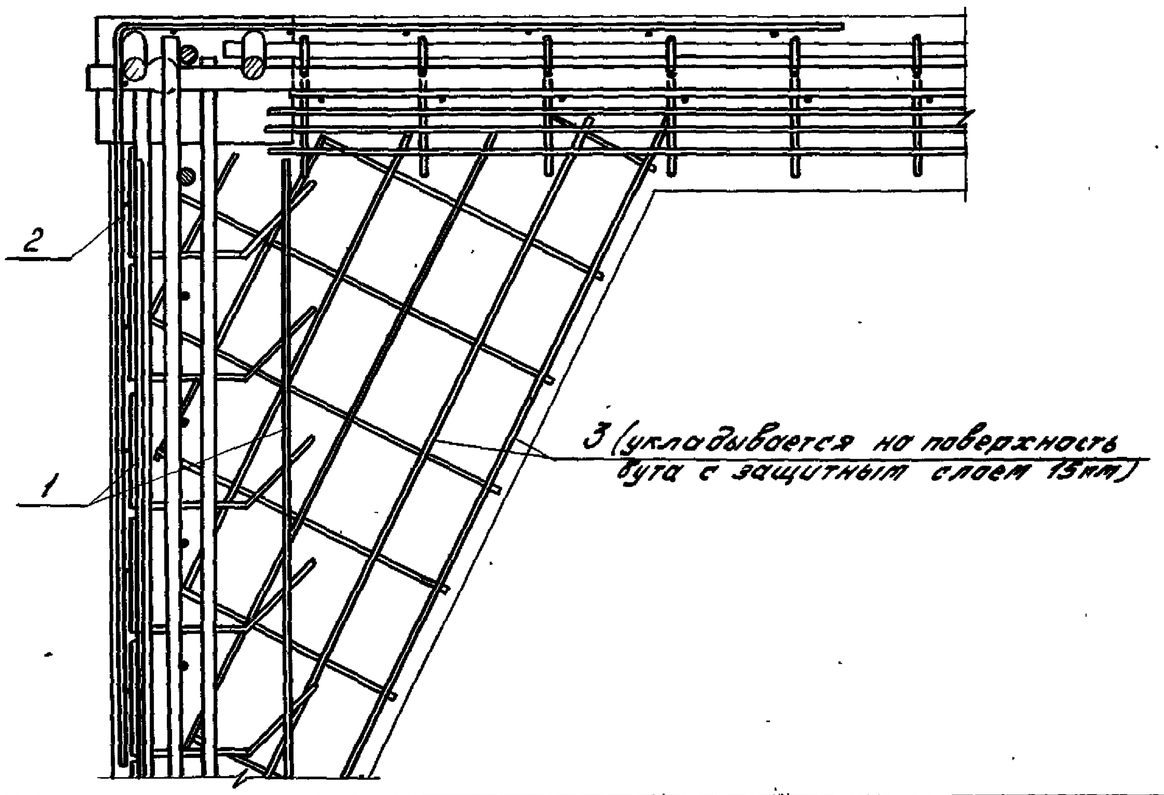

3-3

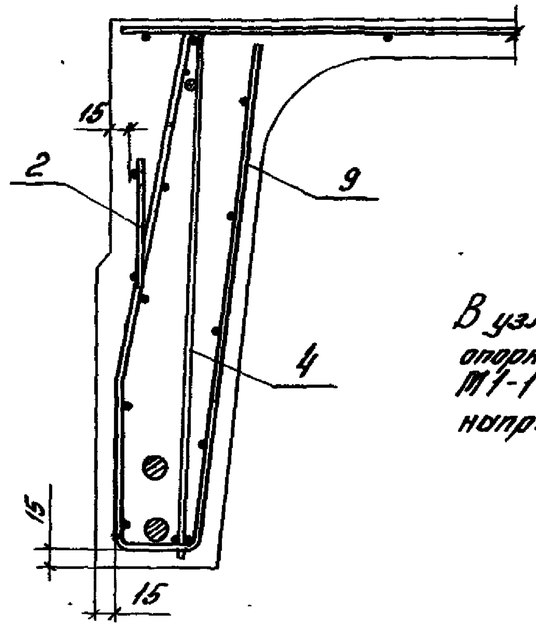

В узле Б условно изображен опорное закладное изделие М1-1 при стержневой напрягаемой арматуре

Схемы расположения стержней напрягаемой арматуры (поз. 12) в продольных ребрах плит

2ПГ12-1А$^{III}_{В}$Т
2ПГ12-1А$^{III}_{В}$П

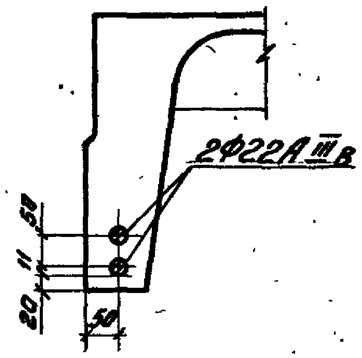

2ПГ12-2А$^{III}_{В}$Т
2ПГ12-2А$^{III}_{В}$П

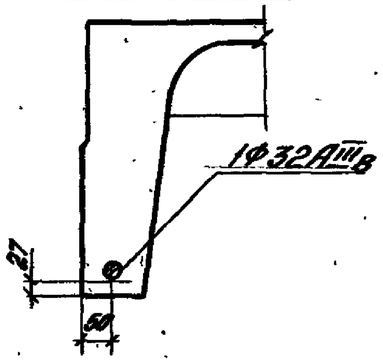

2ПГ12-3А$^{III}_{В}$Т
2ПГ12-3А$^{III}_{В}$П

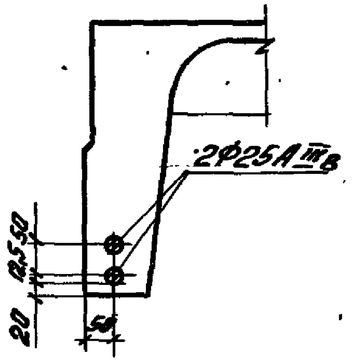

2ПГ12-4А$^{III}_{В}$Т
2ПГ12-4А$^{III}_{В}$П

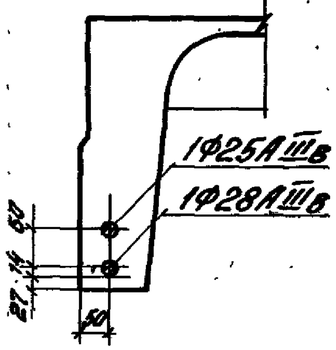

2ПГ12-5А$^{III}_{В}$Т
2ПГ12-5А$^{III}_{В}$П

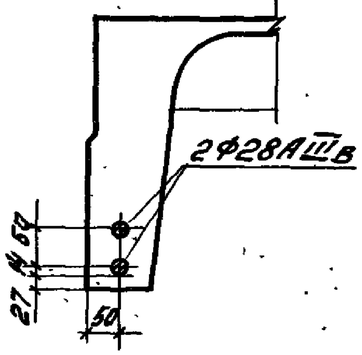

2ПГ12-6А$^{III}_{В}$Т

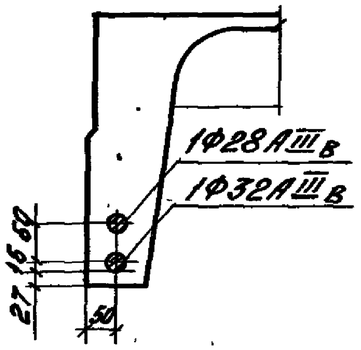

2ПГ12-7А$^{III}_{В}$Т

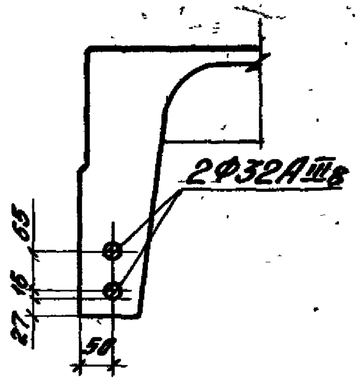

2ПГ12-8А$^{III}_{В}$Т

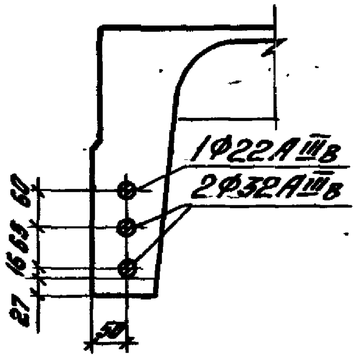

2ПГ12-9А$^{III}_{В}$Т

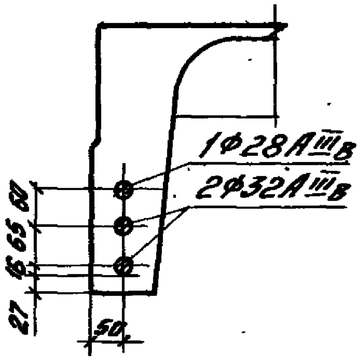

2ПГ12-4А^{IV}Т; 2ПГ12-1А^{IV}П
(2ПГ12-1А$_{т}^{IV}$СТ; 2ПГ12-1А$_{т}^{IV}$СП)

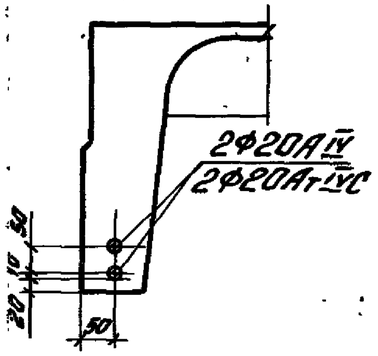

2ПГ12-2А^{IV}Т; 2ПГ12-2А^{IV}П
(2ПГ12-2А$_{т}^{IV}$СТ; 2ПГ12-2А$_{т}^{IV}$СП)

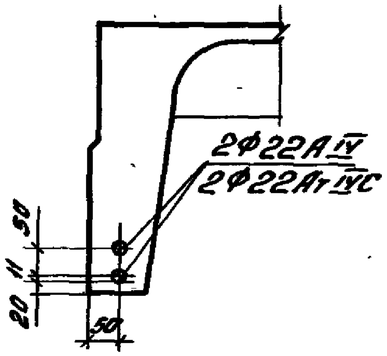

2ПГ12-3А^{IV}Т; 2ПГ12-3А^{IV}П
(2ПГ12-3А$_{т}^{IV}$СТ; 2ПГ12-3А$_{т}^{IV}$СП)

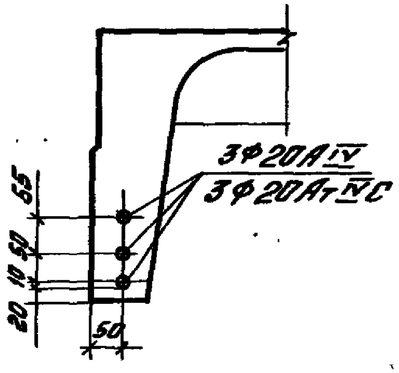

2ПГ12-4А^{IV}Т; 2ПГ12-4А^{IV}П
(2ПГ12-4А$_{т}^{IV}$СТ; 2ПГ12-4А$_{т}^{IV}$СП)

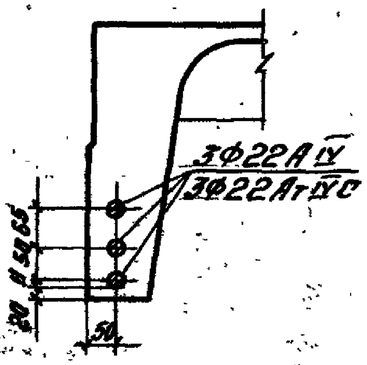

2ПГ12-5А$_{т}^{IV}$СТ

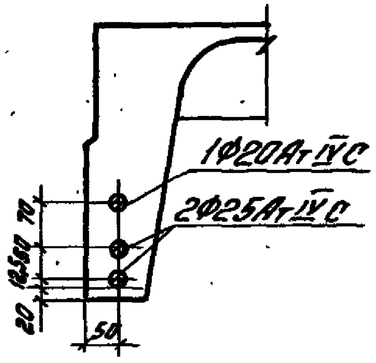

2ПГ12-6А$_{т}^{IV}$СТ

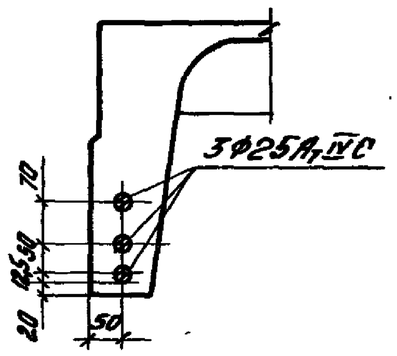

3ПГ12-7А$_{т}^{IV}$СТ

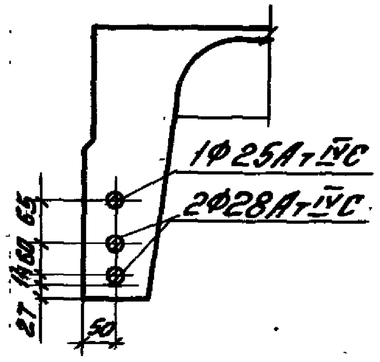

2ПГ12-1А^{V}Т
2ПГ12-1А^{V}П

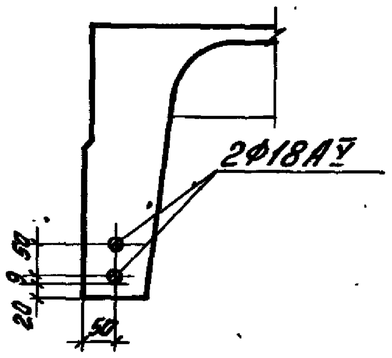

2ПГ12-2А^{V}Т
2ПГ12-2А^{V}П

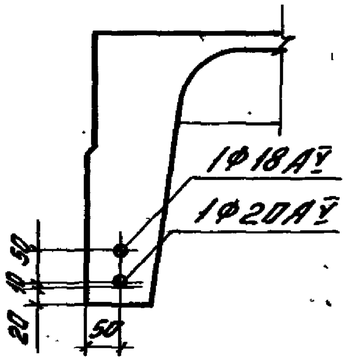

См. примечание на листе 5

2ПГ12-3АV Т; 2ПГ12-3АV П
2ПГ12-2АтV Т; 2ПГ12-2АтV П

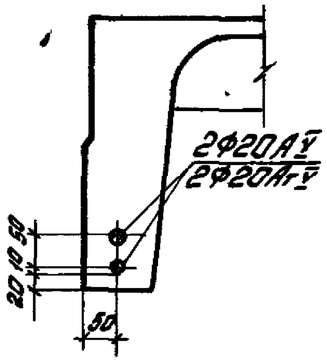

2ПГ12-4АV Т; 2ПГ12-4АV П
2ПГ12-3АтV Т; 2ПГ12-3АтV П

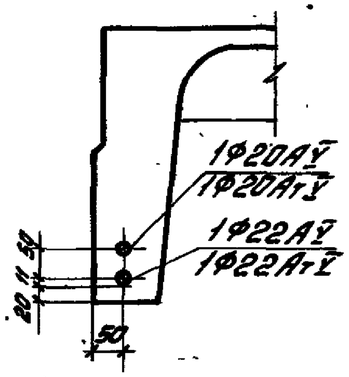

2ПГ12-5АV Т; 2ПГ12-5АV П
2ПГ12-4АтV Т; 2ПГ12-4АтV П

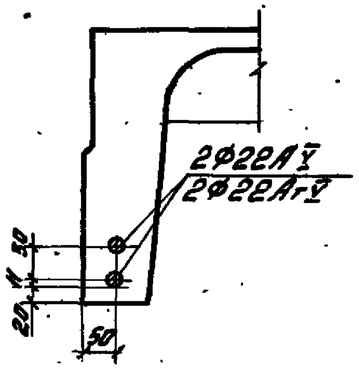

2ПГ12-6АV Т

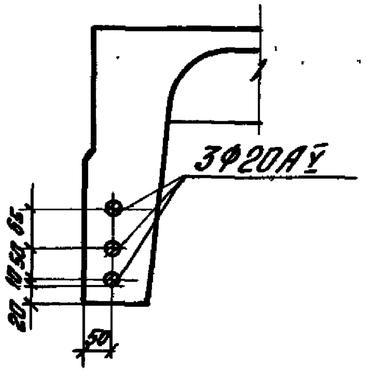

2ПГ12-7АV Т

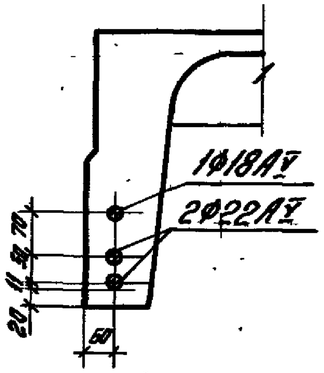

2ПГ12-8АV Т
3ПГ12-9АV Т

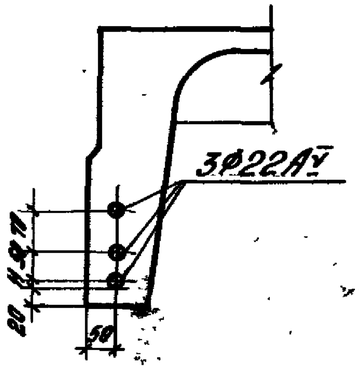

2ПГ12-1АтV Т
2ПГ12-1АтV П

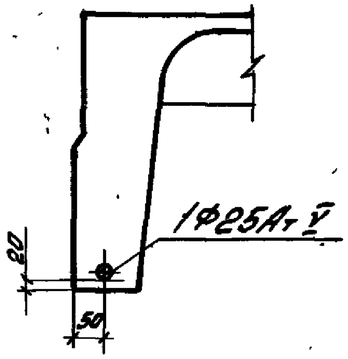

2ПГ12-5АтV Т

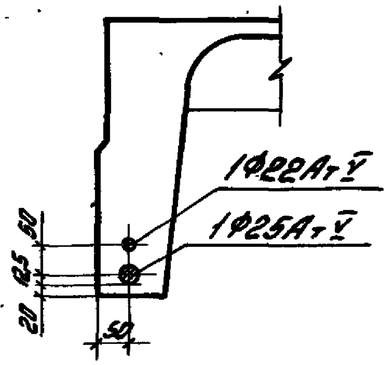

2ПГ12-6АтV Т

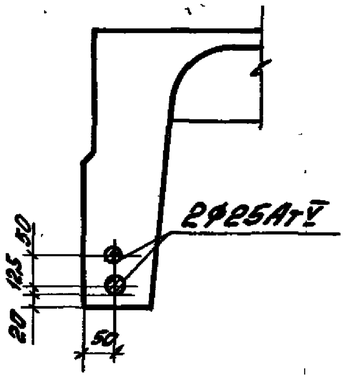

2ПГ12-7АтV Т

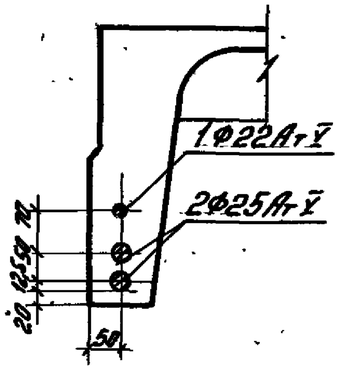

3ПГ12-8АтV Т

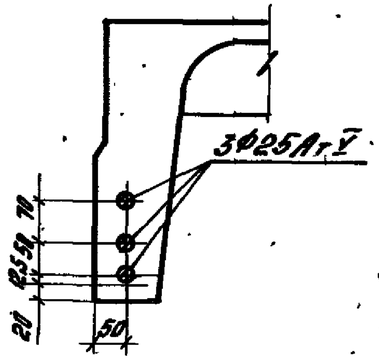

2ПГ12-1АтVI Т

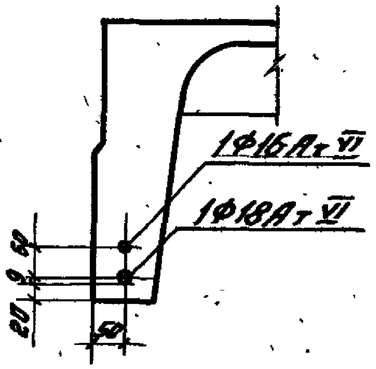

2ПГ12-2АтVI Т
2ПГ12-4АтVI Т

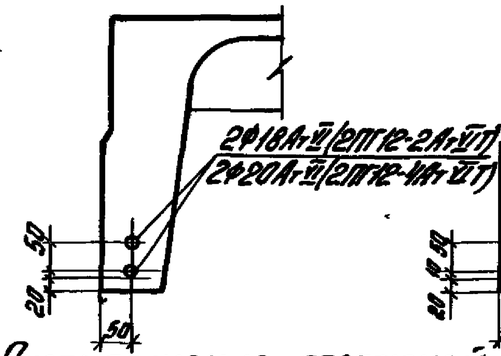

2ПГ12-3АтVI Т

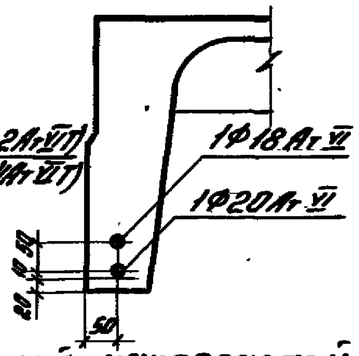

2ПГ12-5АтVI Т

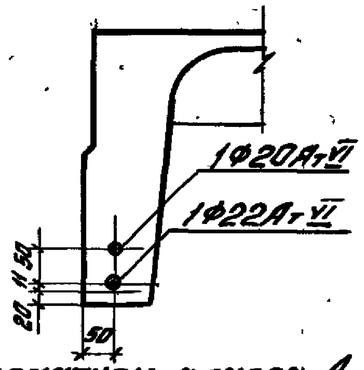

2ПГ12-6АтVI Т

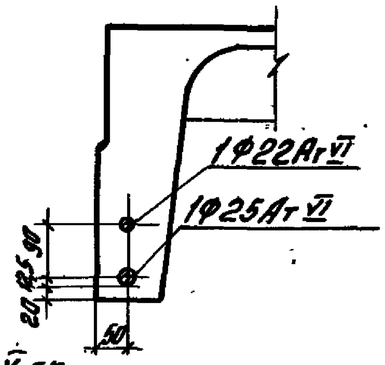

2ПГ12-7АтVI Т

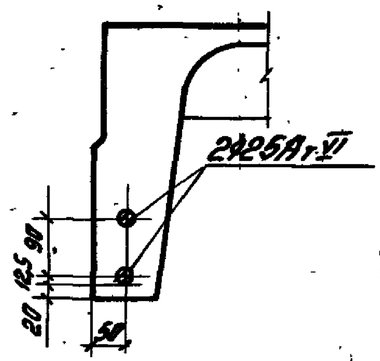

3ПГ12-8АтVI Т

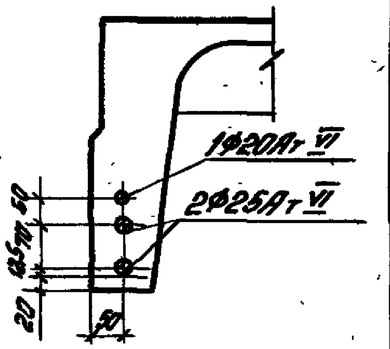

Расположение стержней напрягаемой арматуры класса Ат-V СК принимать аналогичным расположению стержней арматуры класса Ат-V.

2ПГ12-1Вр II Т
2ПГ12-1Вр II П

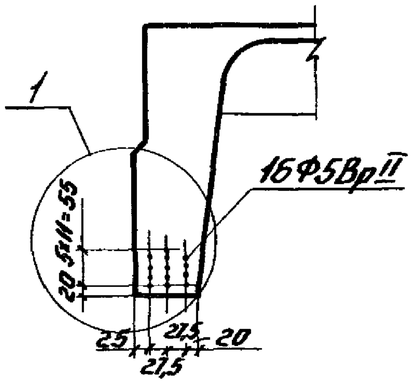

2ПГ12-2Вр II Т
2ПГ12-2Вр II П

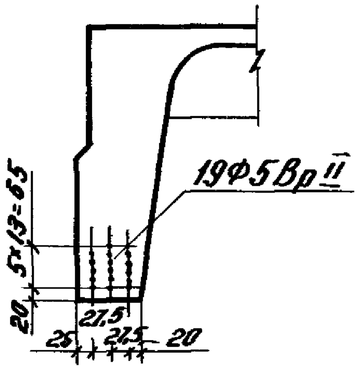

2ПГ12-3Вр II Т
2ПГ12-3Вр II П

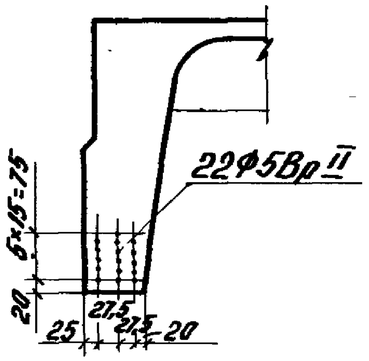

2ПГ12-4Вр II Т
2ПГ12-4Вр II П

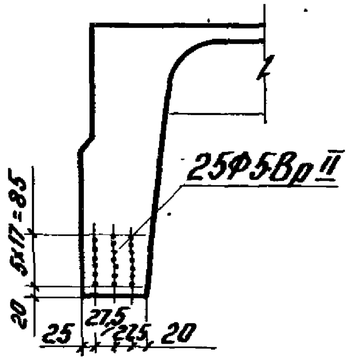

2ПГ12-5Вр II Т

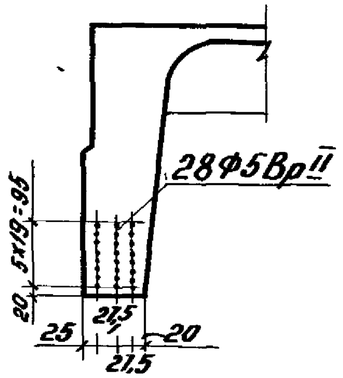

2ПГ12-6Вр II Т

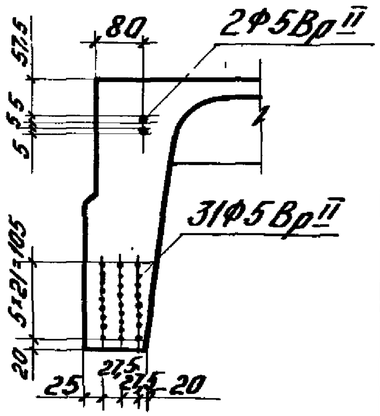

2ПГ12-7Вр II Т

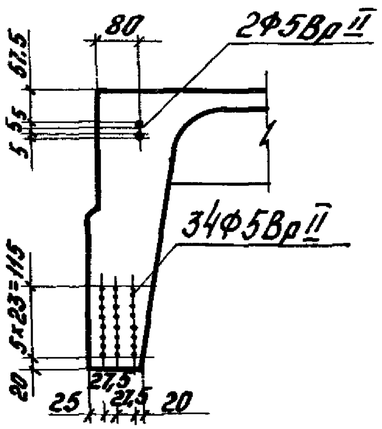

2ПГ12-8Вр II Т

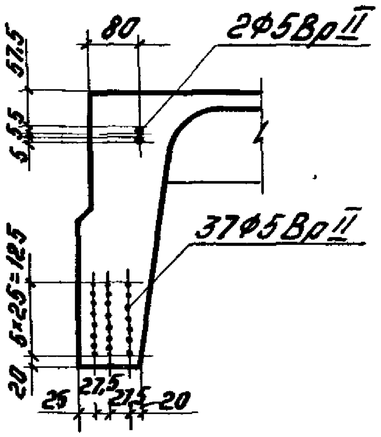

2ПГ12-1К7Т
2ПГ12-1К7П

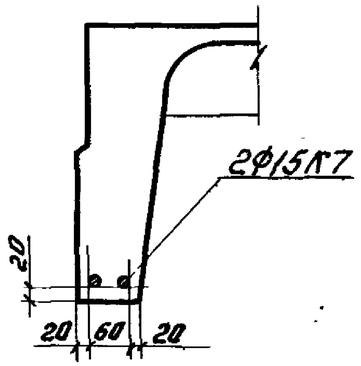

2ПГ12-2К7Т
2ПГ12-2К7П

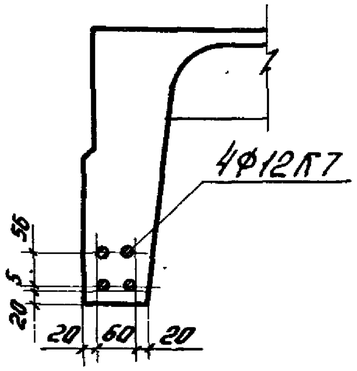

2ПГ12-3К7Т
2ПГ12-3К7П

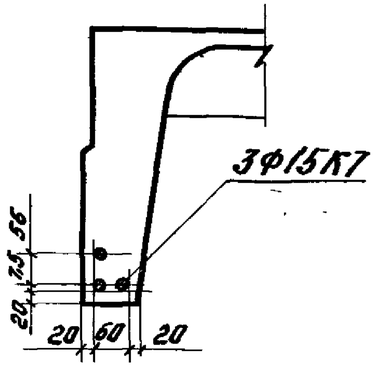

2ПГ12-4К7Т

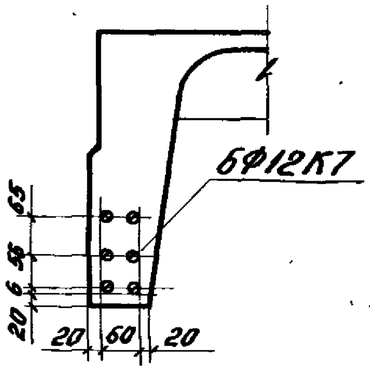

2ПГ12-5К7Т

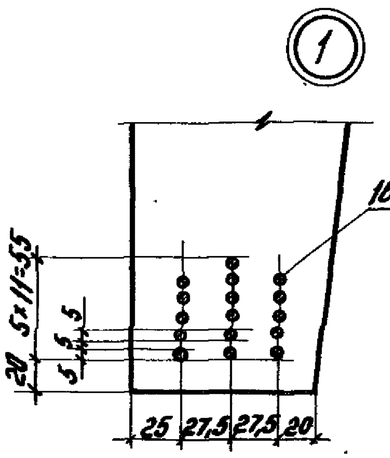

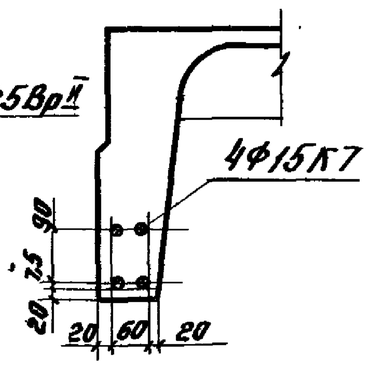

2ПГ12-6К7Т

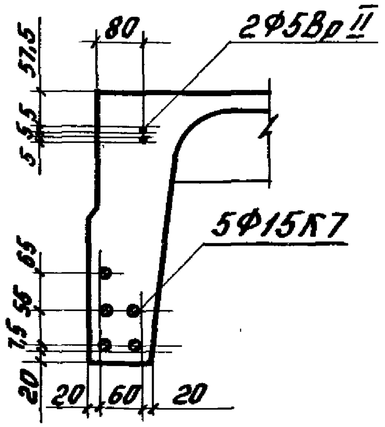

3ПГ12-7К7Т

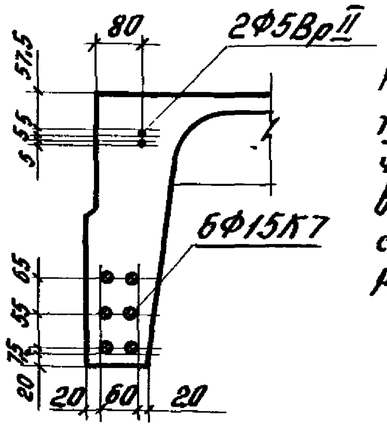

Расположение стержней напрягаемой арматуры в продольных ребрах плит, предназначенных для зданий с агрессивным воздействием газовой среды, принимать по соответствующим маркам плит для зданий с неагрессивным воздействием газовой среды.

Рис.1

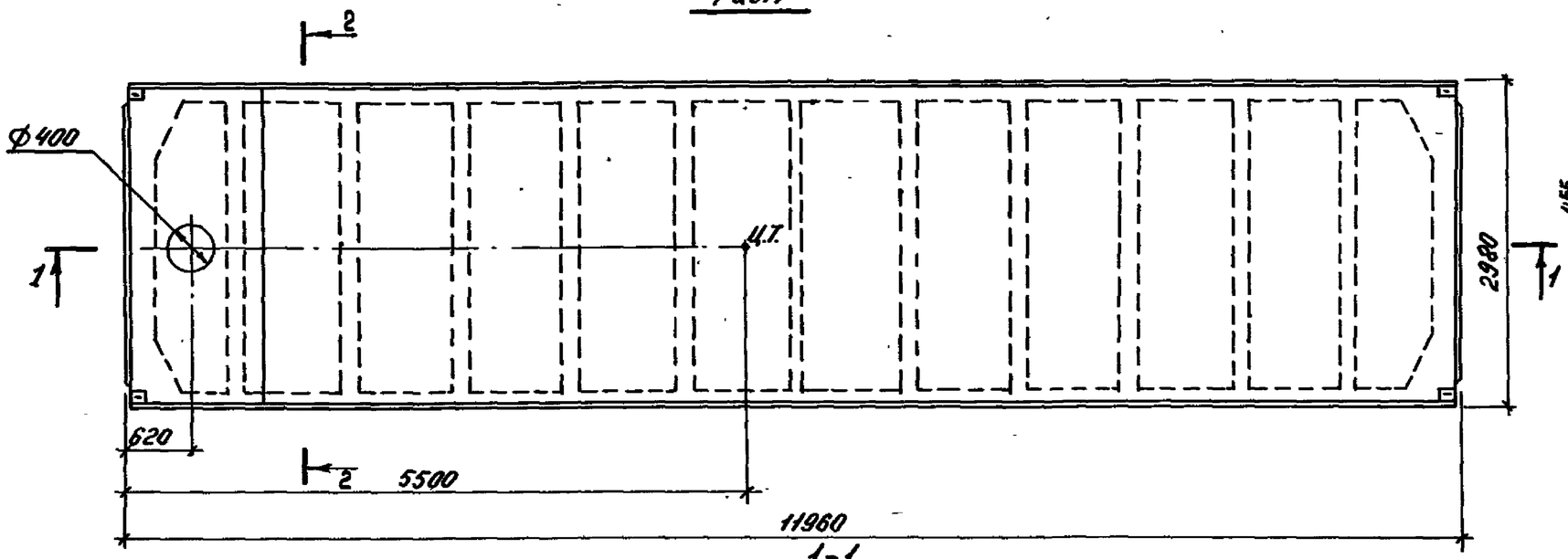

2-2

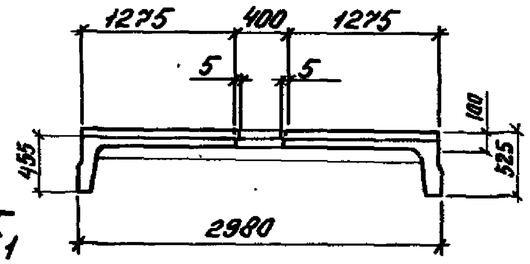

1-1

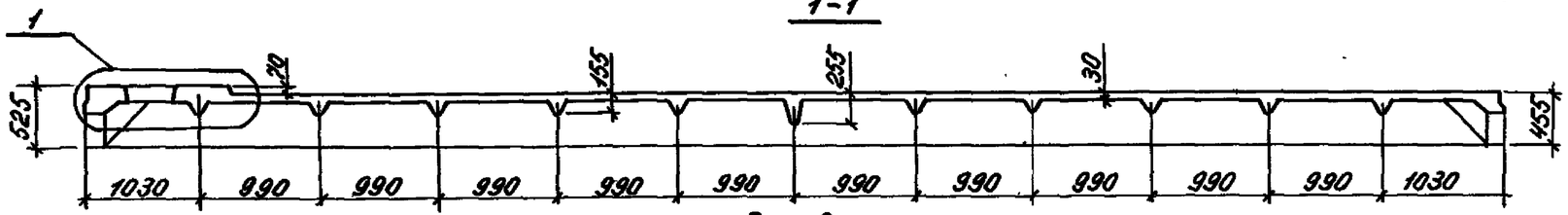

Рис.2
остальное ст. рис.1

1-1

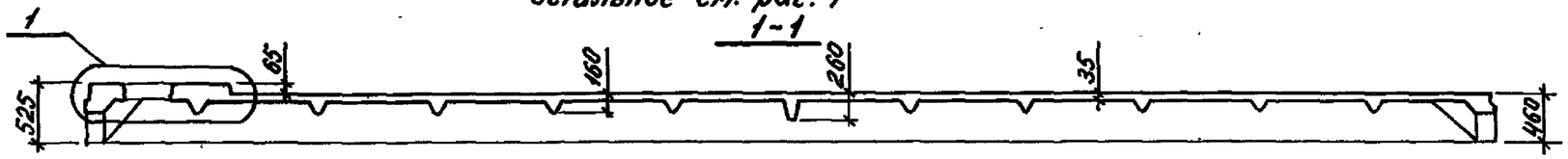

2-2

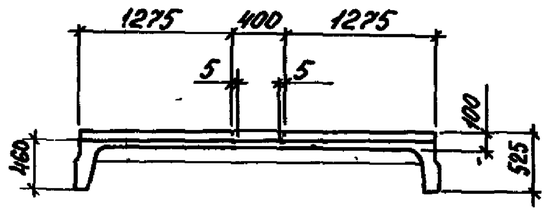

(1)

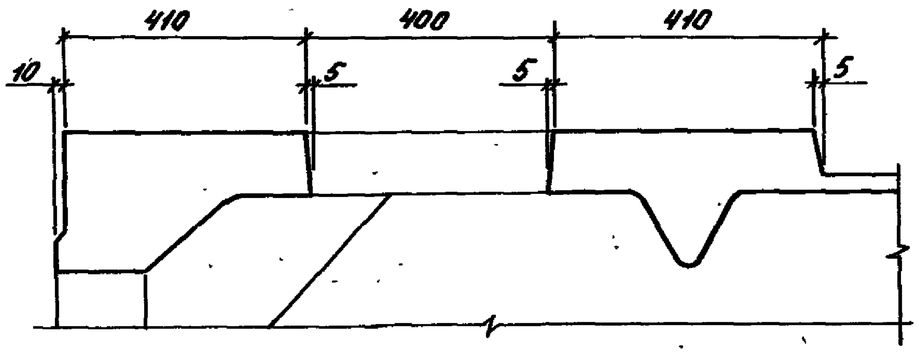

Нач.отд.	Розенблют		
Н.контр.	Петрова		
Гл.инж.пр.	Бажанова		
Вед.инж.	Летыш		
Ст.инж.	Петрова		
Инжен.	Николаева		

1.465.1-3/80. 5-2ГЧ

Плита железобетонная с проемом Ф400мм для пропуска бентшахт. Габаритный чертеж.

Стадия	Масса	Масштаб
Р		
Лист 1	Листов 2	

ЦНИИПРОМЗДАНИЙ

Обозначение	Марка плиты, изготовленной из бетона		Масса плиты, изготовленной из бетона, т		
	тяжелого	на пористых заполнителях	тяжелого	аглопоритобетона или шлакопемзобетона	керамзитобетона
1.465.1-3/80.5-2	2ПВ12-1А^{IV}Т-4	2ПВ12-1А^{IV}П-4	8,0	7,4	6,3
-01...-03	2ПВ12-2А^{IV}Т-4...2ПВ12-4А^{IV}Т-4	2ПВ12-2А^{IV}П-4...2ПВ12-4А^{IV}П-4			
-04...-08	2ПВ12-1А^{V}Т-4...2ПВ12-5А^{V}Т-4	2ПВ12-1А^{V}П-4...2ПВ12-5А^{V}П-4			
-09...-11	2ПВ12-6А^{V}Т-4...2ПВ12-8А^{V}Т-4	—		—	—
-12	3ПВ12-9А^{V}Т-4	—	8,5		
-13...-16	2ПВ12-1А$_{т}^{IV}$СТ-4...2ПВ12-4А$_{т}^{IV}$СТ-4	2ПВ12-1А$_{т}^{IV}$СП-4...2ПВ12-4А$_{т}^{IV}$СП-4	8,0	7,4	6,3
-17; -18	2ПВ12-5А$_{т}^{IV}$СТ-4; 2ПВ12-6А$_{т}^{IV}$СТ-4	—		—	—
-19	3ПВ12-7А$_{т}^{IV}$СТ-4	—	8,5		
-20...-23	2ПВ12-1А$_{т}^{V}$Т-4...2ПВ12-4А$_{т}^{V}$Т-4	2ПВ12-1А$_{т}^{V}$П-4...2ПВ12-4А$_{т}^{V}$П-4	8,0	7,4	6,3
-24...-26	2ПВ12-5А$_{т}^{V}$Т-4...2ПВ12-7А$_{т}^{V}$Т-4	—		—	—
-27	2ПВ12-8А$_{т}^{V}$Т-4	—	8,5		
-28...-34	2ПВ12-1А$_{т}^{VI}$Т-4...2ПВ12-7А$_{т}^{VI}$Т-4	—	8,0		
-35	3ПВ12-8А$_{т}^{VI}$Т-4	—	8,5		
-36...-40	2ПВ12-1А$^{III}_{в}$Т-4...2ПВ12-5А$^{III}_{в}$Т-4	2ПВ12-1А$^{III}_{в}$П-4...2ПВ12-5А$^{III}_{в}$П-4	8,0	7,4	6,3
-38...-40	2ПВ12-3А$^{III}_{в}$Т-4Х...2ПВ12-5А$^{III}_{в}$Т-4Х	2ПВ12-3А$^{III}_{в}$П-4Х...2ПВ12-5А$^{III}_{в}$П-4Х			
-41...-43	2ПВ12-6А$^{III}_{в}$Т-4...2ПВ12-8А$^{III}_{в}$Т-4	—		—	—
-41...-43	2ПВ12-6А$^{III}_{в}$Т-4Х...2ПВ12-8А$^{III}_{в}$Т-4Х	—			
-44	3ПВ12-9А$^{III}_{в}$Т-4	—	8,5		
-44	3ПВ12-9А$^{III}_{в}$Т-4Х	—			
-45...-48	2ПВ12-1Вр^{II}Т-4...2ПВ12-4Вр^{II}Т-4	2ПВ12-1Вр^{II}П-4...2ПВ12-4Вр^{II}П-4	8,0	7,4	6,3
-49...-52	2ПВ12-5Вр^{II}Т-4...2ПВ12-8Вр^{II}Т-4	—		—	—
-53...-55	2ПВ12-1К7Т-4...2ПВ12-3К7Т-4	2ПВ12-1К7П-4...2ПВ12-3К7П-4		7,4	6,3
-56...-58	2ПВ12-4К7Т-4...2ПВ12-6К7Т-4	—		—	—
-59	3ПВ12-7К7Т-4	—	8,5		
-60...-63	2ПВ12-1А^{V}Т-4Х...2ПВ12-4А^{V}Т-4Х	2ПВ12-1А^{V}П-4Х...2ПВ12-4А^{V}П-4Х	8,0	7,4	6,3
-64...-67	2ПВ12-1А$_{т}^{V}$СКТ-4Х...2ПВ12-4А$_{т}^{V}$СКТ-4Х	2ПВ12-1А$_{т}^{V}$СКП-4Х...2ПВ12-4А$_{т}^{V}$СКП-4Х			
-68...-70	2ПВ12-5А$_{т}^{V}$СКТ-4Х...2ПВ12-7А$_{т}^{V}$СКТ-4Х	—		—	—
-71	3ПВ12-8А$_{т}^{V}$СКТ-4Х	—	8,5		
-72; -73	2ПВ12-1А$^{III}_{в}$Т-4Х; 2ПВ12-2А^{III}Т-4Х	2ПВ12-1А$^{III}_{в}$П-4Х; 2ПВ12-2А$^{III}_{в}$П-4Х	8,0	7,4	6,3

Обозначение плотности бетона, входящее в третью часть марки плиты для агрессивной среды, в таблице условно принято значком „Х", который должен быть в проекте конкретного здания заменен буквами „Н" или „П" (см. п. 1.1.8 пояснительной записки).

Формат	Зона	Поз	Обозначение	Наименование	Кол	Примечание
				Документация		
А4			1.465.1-3/80.5-ПЗ	Пояснительная записка		
А3			1.465.1-3/80.5-2ГЧ	Габаритный чертеж		
А3			1.465.1-3/80.5-2СБ	Сборочный чертеж		
А3			1.465.1-3/80.0-ПЗ	Номенклатура и технические данные плит		
А3			1.465.1-3/80.0-ВРС2	Ведомость расхода стали		
				Сборочные единицы		
А4		1	1.465.1-3/80.8-0100	Каркас плоский КР34	4	
А4		2	1.465.1.3/80.8-1000	Каркас пространственный	1	
А4		3	1.465.1-3/80.8-0170	Сетка арматурная С8	4	
А4		4	1.465.1-3/80.8-0180	Сетка арматурная С9	4	
А4		5	1.465.1-3/80.8-0290	Изделие закладное М8	4	

Формат	Зона	Для исполнения с порядковым номером 1)	Обозначение	Кол.	Примечание
		Переменные данные			
		Сборочные единицы			
А4		Поз. 6 Каркас плоский КР1÷КР4			
		-00; -01; -02; -04; -05; -06;			
		-07; -08; -13; -14; -15; -20;			
		-21; -22; -23; -28; -29; -30;			
		-31; -36; -37; -38; -39; -45;	1.465.1-3/80.8-0010	2	КР1
		1) Основное исполнение, не имеющее порядкового номера, обозначено „00"			

Формат	Зона	Для исполнения с порядковым номером 1)	Обозначение	Кол	Примечание
		-46; -47; -53; -54; -55; -60;			
		-61; -62; -63; -64; -65; -66;			
		-67; -68; -72; -73	1.465.1-3/80.8-0010	2	КР1
		-03; -09; -10; -16; -17; -24;			
		-32; -40; -41; -48; -49; 56;			
		-69	-01	2	КР2
		-11; -12; -18; -19; -25; -26;			
		-27; -33; -34; -35; -42; -43;			
		-44; -50; -51; -70; -71	-02	2	КР3
		-52; -57; -58; -59	-03	2	КР4
А4		Поз. 7 Каркас плоский КР7÷КР10			
		-00; -01; -04; -05; -13; -14;			
		-20; -28; -29; -36; -37; -45;			
		-53; -60; -61; -62; -64; -65;			
		-66; -72; -73	1.465.1-3/80.8-0020	1	КР7
		-02; -03; -06; -07; -08; -15;			
		-16; -21; -22; -23; -30; -31;			
		-38; -39; -46; -47; -48; -54;			
		-55; -63; -67; -68	-01	1	КР8
		-09; -10; -11; -12; -17; -18;			
		-24; -25; -32; -33; -40; -41;			
		-42; -49; -50; -51; -56; -57;			
		-69	-02	1	КР9
		1) Основное исполнение, не имеющее порядкового номера, обозначено „00"			

Инв. № подл. | Подпись и дата

Нач. отд.	Розенблюм		1.465.1-3/80.5-2
Гл. инж. пр.	Баженова		Плита железобетонная с проемом Ф 400 мм для пропуска вентшахт
Вед. инж.	Лепыш		Стадия Р · Лист 1 · Листов 10
Ст. инж.	Петрова		ЦНИИПРОМЗДАНИИ
Инженер	Николаева		

Формат А4

Формат	Зона	Для исполнения с порядковым номером 1)	Обозначение	Кол	Примечание
		-19; -26; -27; -34; -35; -43;			
		-44; -52; -58; -59; -70; -71	1.465.1-3/80.8-0020-03	1	КР10
А4		Поз. 8 Каркас плоский КР19÷КР22			
		-00; -01; -04; -05; -13; -14;			
		-20; -28; -29; -36; -37; -45;			
		-53; -60; -61; -62; -64; -65;			
		-66; -72; -73	1.465.1-3/80.8-0030	9	КР19
		-02; -03; -06; -07; -08; -15;			
		-16; -21; -22; -23; -30; -31;			
		-38; -39; -46; -47; -48; -54;			
		-55; -63; -67; -68	-01	9	КР20
		-09; -10; -11; -12; -17; -18;			
		-24; -25; -32; -33; -40; -41;			
		-42; -49; -50; -51; -56; -57;			
		-69	-02	9	КР21
		-19; -26; -27; -34; -35; -43;			
		-44; -52; -58; -59; -70; -71	-03	9	КР22
А4		Поз 9 Каркас плоский КР23÷КР25			
		-00; -01; -02; -03; -04; -05;			
		-06; -07; -08; -13; -14; -15;			
		-16; -20; -21; -22; -23; -28;			
		-29; -30; -31; -36; -37; -38;			
		-39; -45; -46; -47; -48; -53;			
		-54; -55; -60; -61; -62; -63;	1.465.1-3/80.8-0040	1	КР23
		1) Основное исполнение, не имеющее порядкового номера, обозначено „00"			

Формат	Зона	Для исполнения с порядковым номером 1)	Обозначение	Кол	Примечание
		-64; -65; -66; -67; -68;			
		-72; -73	1.465.1-3/80.8-0040	1	КР23
		-09; -10; -17; -24; -25; -32;			
		-40; -41; -49; -50; -56; -57;			
		-69	-01	1	КР24
		-11; -12; -18; -19; -26; -27;			
		-33; -34; -35; -42; -43; -44;			
		-51; -52; -58; -59; -70; -71	-02	1	КР25
А4		Поз. 10 Каркас плоский КР26÷КР29			
		-00; -01; -04; -05; -13; -14;			
		-20; -28; -29; -36; -37; -45;			
		-53; -60; -61; -62; -64; -65;			
		-66; -72; -73	1.465.1-3/80.8.-0050	2	КР26
		-02; -03; -06; -07; -08; -15;			
		-16; -21; -22; -23; -30; -31;			
		-38; -39; -46; -47; -48; -54;			
		-55; -63; -67; -68	-01	2	КР27
		-09; -10; -17; -24; -25; -32;			
		-40; -41; -49; -50; -56; -57; -69	-02	2	КР28
		-11; -12; -18; -19; -26; -27;			
		-33; -34; -35; -42; -43; -44;			
		-51; -52; -58; -59; -70; -71	-03	2	КР29
		1) Основное исполнение, не имеющее порядкового номера, обозначено „00"			

Инв.№ подл. | Подпись и дата

Формат	Зона	Для исполнения с порядковым номером 1)	Обозначение	Кол	Примечание
А4		Поз. 11 Сетка арматурная С1÷С4			
		-00; -04; -05; -13; -20; -28;			
		-36; -37; -45; -53	1.465.1-3/80.8-0140	1	С1
		-01; -02; -03; -06; -07; -08;			
		-14; -15; -16; -21; -22; -23;			
		-29; -30; -31; -38; -39; -46;			
		-47; -54; -55; -60; -61; -62;			
		-63; -64; -65; -66; -67; -68;			
		-72; -73	-01	1	С2
		-09; -10; -12; -17; -19; -24;			
		-32; -40; -41; -48; -49; -56;			
		-57; -69; -71	-02	1	С3
		-11; -18; -25; -26; -27; -33;			
		-34; -35; -42; -43; -44; -50;			
		-51; -52; -58; -59; -70	-03	1	С4
А4		Поз. 12 Сетка арматурная С5÷С7			
		-00; -01; -02; -04; -05; -06;			
		-07; -08; -13; -14; -15; -20;			
		-21; -22; -23; -28; -29; -30;			
		-31; -36; -37; -38; -39; -45;			
		-46; -47; -53; -54; -55; -60;			
		-61; -62; -63; -64; -65; -66;			
		-67; -68; -72; -73	1.465.1-3/80.8-0160	4	С5

1) Основное исполнение, не имеющее порядкового номера, обозначено „00"

Формат А4

Формат	Зона	Для исполнения с порядковым номером 1)	Обозначение	Кол	Примечание
		-03; -09; -10; -11; -12; -16;			31
		-17; -18; -24; -25; -26; -32;			
		-33; -34; -40; -41; -42; -43;			
		-48; -49; -50; -51; -52; -56;			
		-57; -58; -69; -70	1.465.1-3/80.8-0160-01	4	С6
		-19; -27; -35; -44; -59; -71	-02	4	С7
А4		Поз. 13 Изделие закладное М2-1; М4-1			
		-00...-44; -60...-73	1.465.1-3/80.8-0250-02	2	М2-1
		-45...-59	1.465.1-3/80.8-0260-02	2	М4-1
А4		Поз. 14 Изделие закладное М2-2; М4-2			
		-00...-44; -60...-73	1.465.1-3/80.8-0250-03	2	М2-2
		-45...-59	1.465.1-3/80.8-0260-03	2	М4-2

1) Основное исполнение, не имеющее порядкового номера, обозначено „00"

Инв. № подл. | Подпись и дата

Формат А4

Формат	Зона	Для исполнения с порядковым номером 1)	Обозначение	Кол	Примечание
		Детали			
А4		Поз. 15 Стержень напрягаемый СТН1 - СТН27			
		-00; -60	1.465.1-3/80.8-001	4	СТН1
		-02; -62	То же	6	СТН1
		-01; -61	-01	4	СТН2
		-03; -63	-01	6	СТН2
		-04	-02	4	СТН3
		-05	-02	2	СТН3
		-05	-03	2	СТН4
		-06	-03	4	СТН4
		-07	-03	2	СТН4
		-07	-04	2	СТН5
		-08	-04	4	СТН5
		-09	-03	6	СТН4
		-10	-04	4	СТН5
		-10	-02	2	СТН3
		-11; -12	-04	6	СТН5
		-13	-05	4	СТН6
		-14	-06	4	СТН7
		-15	-05	6	СТН6
		-16	-06	6	СТН7
		-17	-07	4	СТН8
		-17	-05	4	СТН6
		-18	-07	6	СТН8
		-19	-08	4	СТН9
		-19	-07	2	СТН8
		-20	-11	2	СТН12
		-21	-09	4	СТН10
		-22	-09	2	СТН10
		1) Основное исполнение, не имеющее порядкового номера, обозначено „00"			

Формат	Зона	Для исполнения с порядковым номером	Обозначение	Кол	Примечание
		-22	1.465.1-3/80.8-001-10	2	СТН11
		-23	-10	4	СТН11
		-24	-10	2	СТН11
		-24	-11	2	СТН12
		-25	-11	4	СТН12
		-26	-11	4	СТН12
		-26	-10	2	СТН11
		-27	-11	6	СТН12
		-28	-15	2	СТН16
		-28	-16	2	СТН17
		-29	-16	4	СТН17
		-30	-16	2	СТН17
		-30	-17	2	СТН18
		-31	-17	4	СТН18
		-32	-17	2	СТН18
		-32; -33	-18	2	СТН19
		-33	-19	2	СТН20
		-34	-19	4	СТН20
		-35	-17	2	СТН18
		-35	-19	4	СТН20
		-36; -72	-20	4	СТН21
		-37; -73	-23	2	СТН24
		-38	-21	4	СТН22
		-39	-21	2	СТН22
		-39	-22	2	СТН23
		-40	-22	4	СТН23
		-41	-22	2	СТН23
		-41	-23	2	СТН24
		-42	-23	4	СТН24
		-43	-20	2	СТН21

Инв. № подл. | Подпись и дата

Формат	Зона	Для исполнения с порядковым номером 1)	Обозначение	Кол.	Примечание
		-43; -44	1.465.1-3/80.8 -001-23	4	СТН 24
		-44	-22	2	СТН 23
		-45	-24	32	СТН 25
		-46	-24	38	СТН 25
		-47	-24	44	СТН 25
		-48	-24	50	СТН 25
		-49	-24	56	СТН 25
		-50	-24	66	СТН 25
		-51	-24	72	СТН 25
		-52	-24	78	СТН 25
		-53	-26	4	СТН 27
		-54	-25	8	СТН 26
		-55	-26	6	СТН 27
		-56	-25	12	СТН 26
		-57	-26	8	СТН 27
		-58	-26	10	СТН 27
		-59	-26	12	СТН 27
		-64	-14	2	СТН 15
		-65	-12	4	СТН 13
		-66	-12	2	СТН 13
		-66	-13	2	СТН 14
		-67	-13	4	СТН 14
		-68	-13	2	СТН 14
		-68	-14	2	СТН 15
		-69; -70	-14	4	СТН 15
		-70	-13	2	СТН 14
		-71	-14	6	СТН 15
		Материал			
		Бетон тяжелый			
		-00; -04; -13; -36; -37; -45;	М350	3,2	$м^3$

Формат	Зона	Для исполнения с порядковым номером 1)	Обозначение	Кол.	Примечание
		-60; -72; -73	М350	3,2	$м^3$
		-01; -02; -05; -06; -07; -14;			
		-15; -20; -21; -22; -28; -29;			
		-38; -39; -46; -47; -53; -54;			
		-61; -62; -64; -65; -66	М400	3,2	$м^3$
		-03; -08; -09; -16; -17; -23;			
		-30; -31; -40; -41; -55; -63; -67	М450	3,2	$м^3$
		-10; -18; -24; -32; -42; -48;			
		-49; -68	М500	3,2	$м^3$
		-11; -25; -26; -33; -34; -43;			
		-50; -51; -52; -56; -57; -58;			
		-69; -70	М600	3,2	$м^3$
		-12; -19; -27; -35; -44; -59; -71	М600	3,4	$м^3$
		Бетон на пористых заполнителях			
		-00; -04; -13; -36; -45; -60; -72	М 300	3,2	$м^3$
		-01; -02; -05; -06; -07; -14;			
		-15; -20; -21; -22; -37; -38;			
		-39; -46; -53; -54; -61; -62;			
		-64; -65; -66; -73	М 350	3,2	$м^3$
		-03; -08; -16; -23; -40; -47;			
		-48; -55; -63; -67	М400	3,2	$м^3$

1) Основное исполнение, не имеющее порядкового номера, обозначено „00".

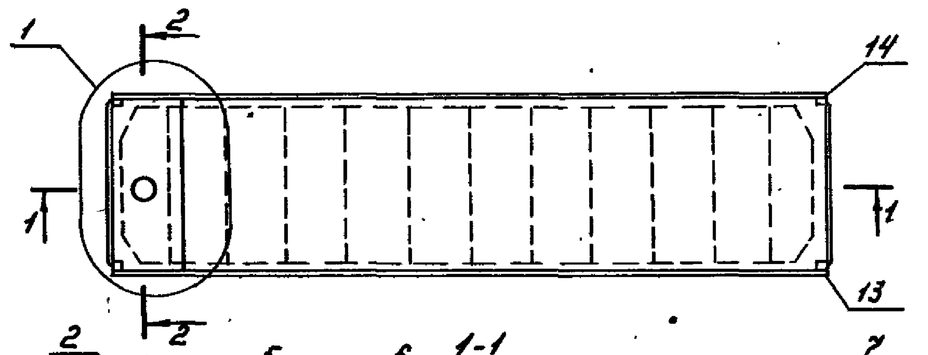

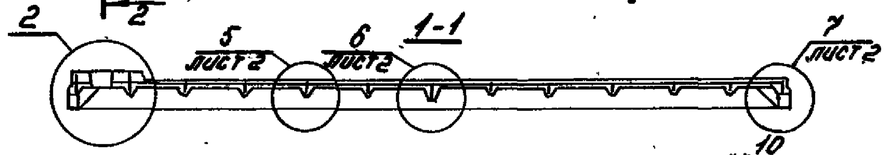

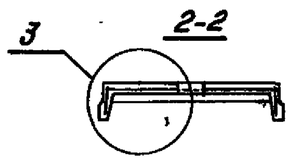

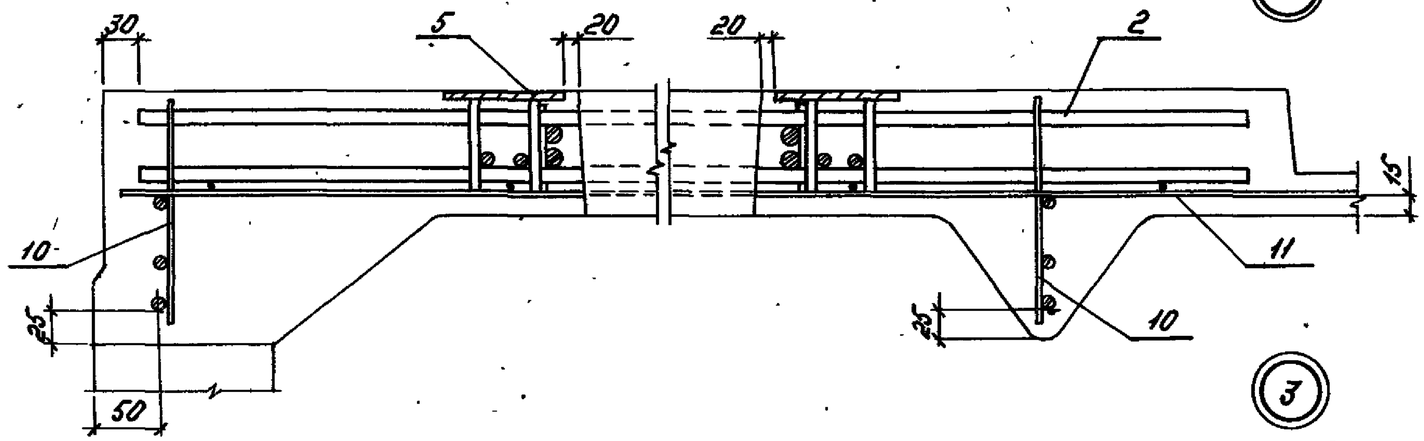

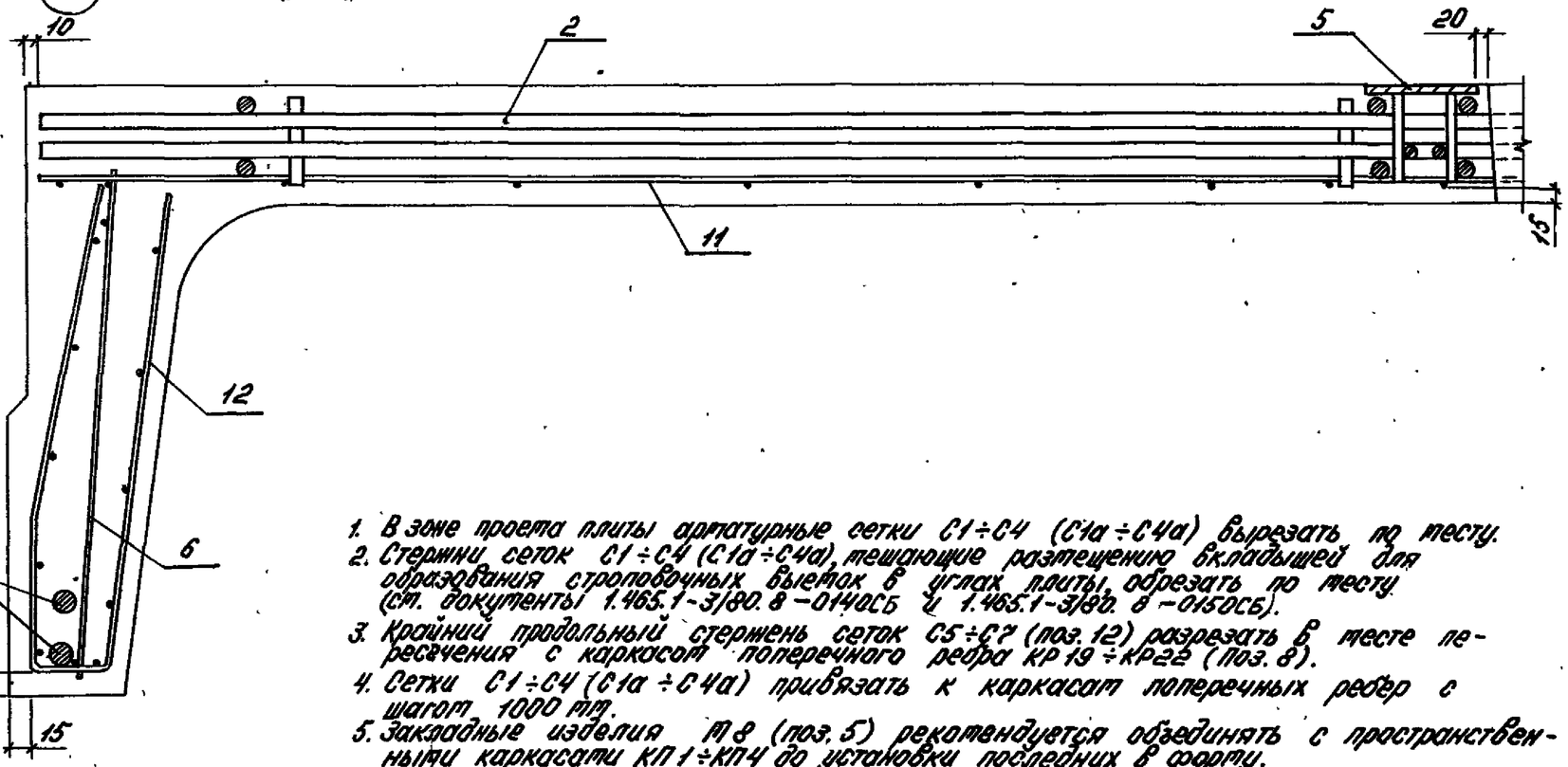

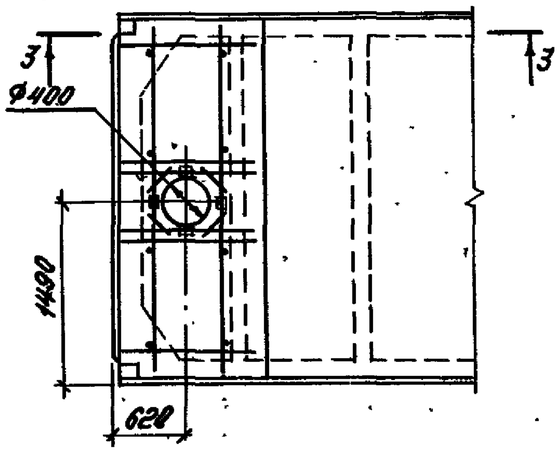

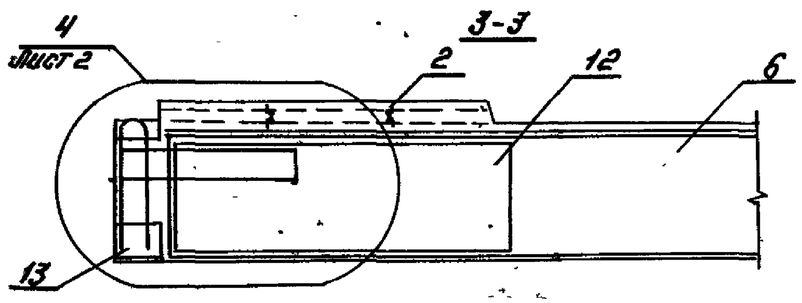

1. В зоне проема плиты арматурные сетки С1÷С4 (С1а÷С4а) вырезать по месту.
2. Стержни сеток С1÷С4 (С1а÷С4а), мешающие размещению вкладышей для образования строповочных выемок в углах плиты, обрезать по месту (см. документы 1.465.1-3/80. 8-0140СБ и 1.465.1-3/80. 8-0150СБ).
3. Крайний продольный стержень сеток С5÷С7 (поз. 12) разрезать в месте пересечения с каркасом поперечного ребра КР19÷КР22 (поз. 8).
4. Сетки С1÷С4 (С1а÷С4а) привязать к каркасам поперечных ребер с шагом 1000 мм.
5. Закладные изделия М8 (поз. 5) рекомендуется объединять с пространственными каркасами КП1÷КП4 до установки последних в форму.

Нач.отд.	Розенблюм		
Гл.инж.пр.	Баюнова		
Вед.инж.	Петыш		
Ст.инж.	Петрова		
Инжен.	Николаева		

1.465.1-3/80. 5-2СБ

Плита железобетонная с проемом ф 400 мм для пропуска вентшахт. Сборочный чертеж

Стадия	Масса	Масштаб
Р		
Лист 1	Листов 5	

ЦНИИПРОМЗДАНИЙ

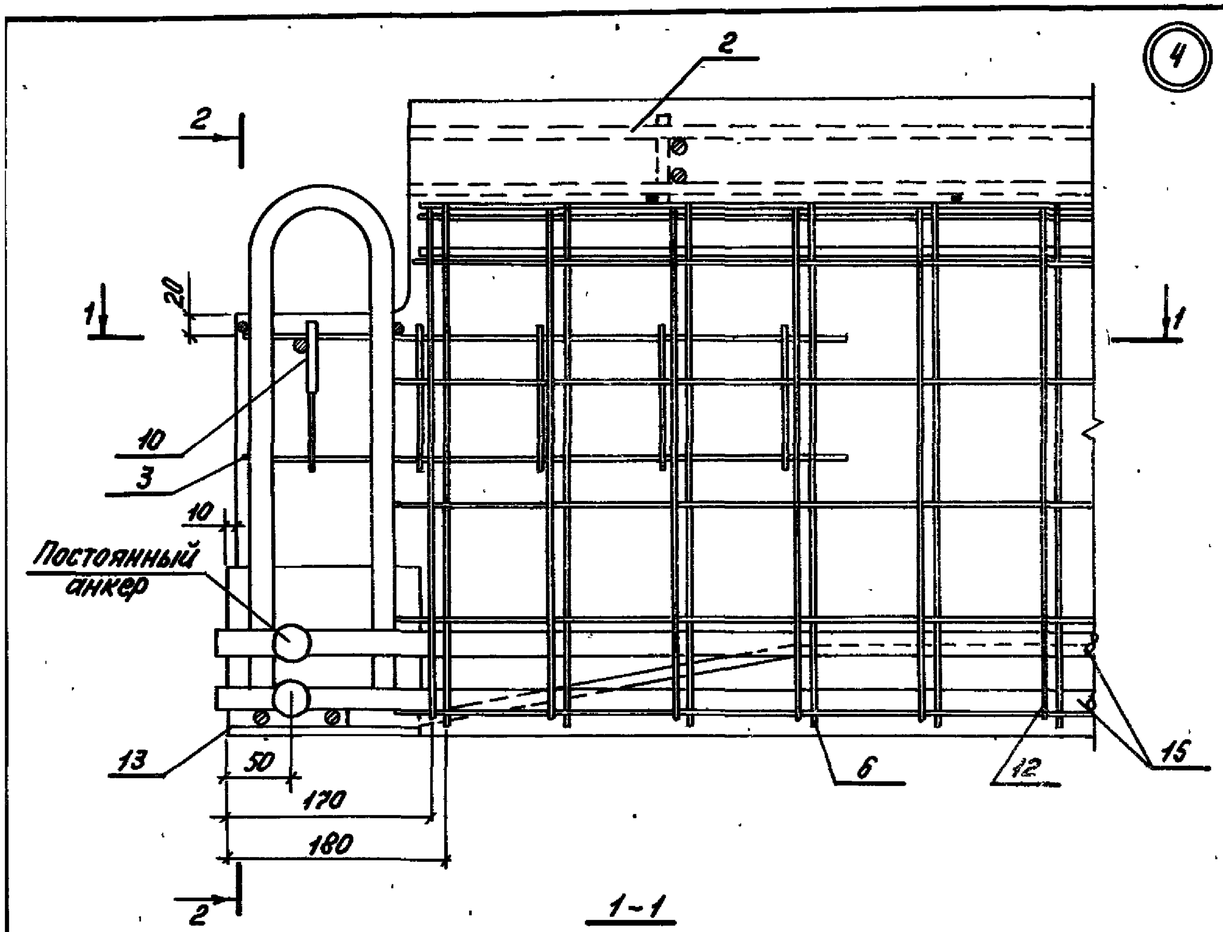

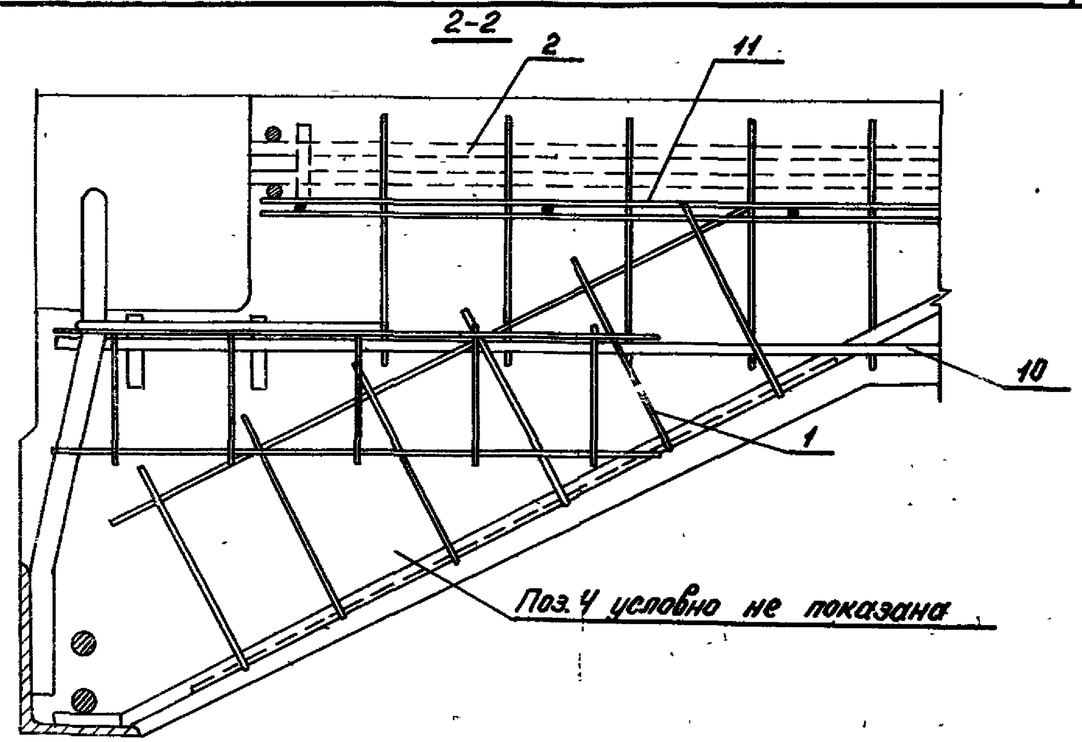

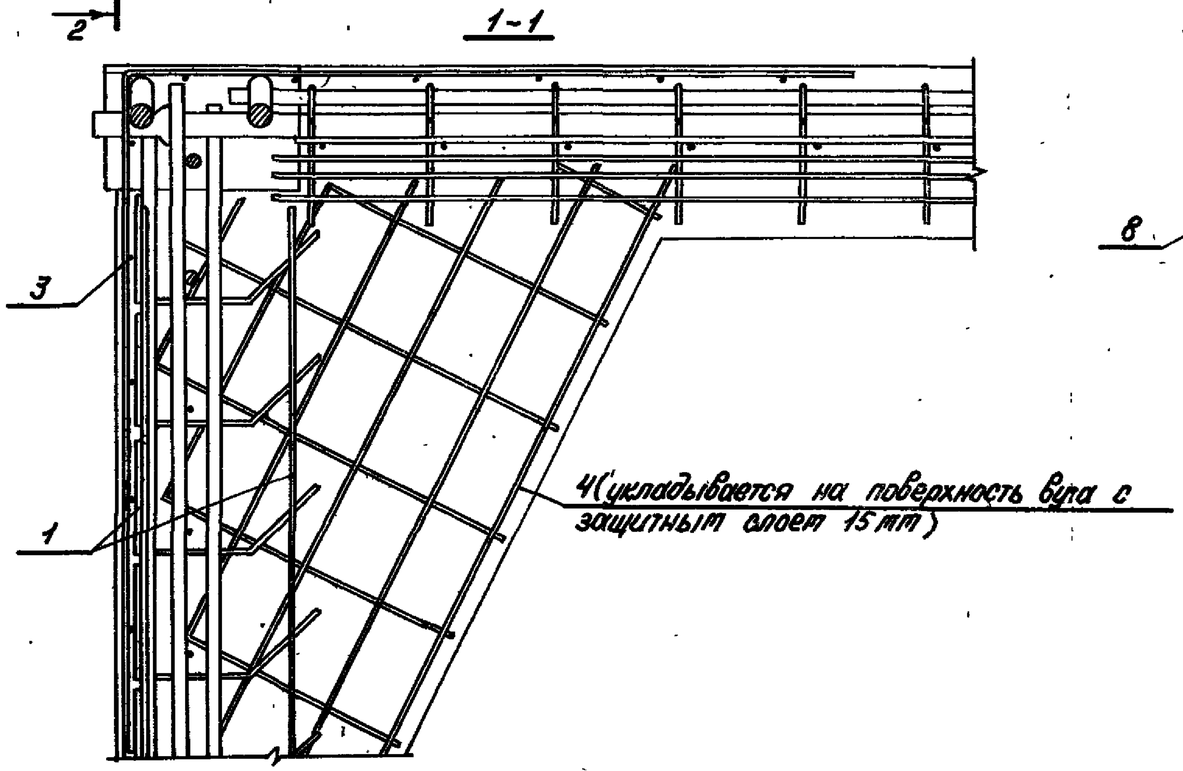

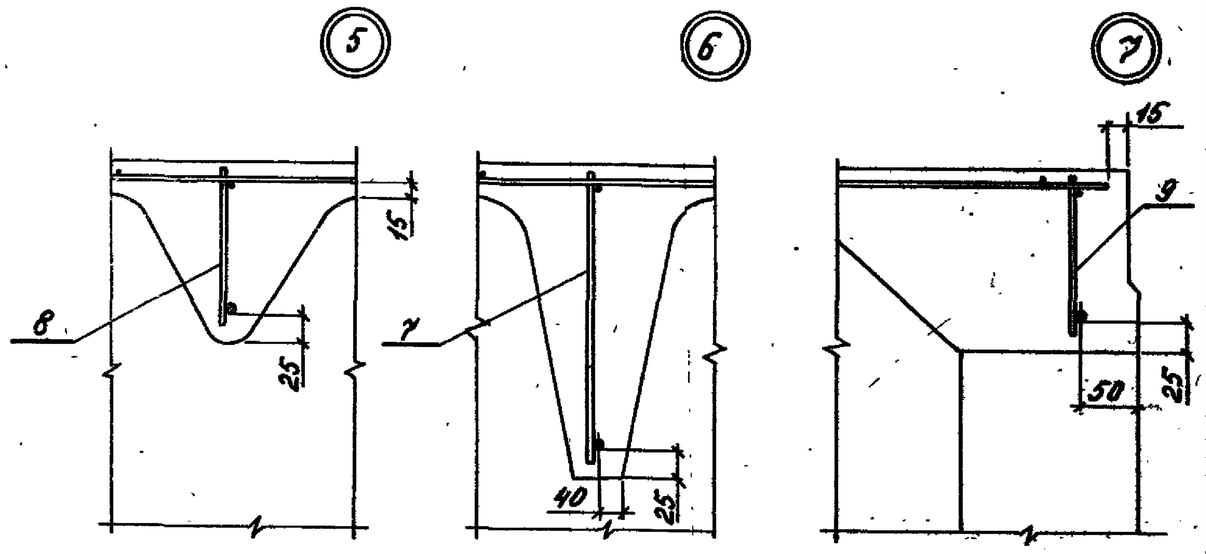

В узле 4 условно изображено опорное закладное изделие М1-1 при стержневой напрягаемой арматуре.

Схемы расположения стержней напрягаемой арматуры (поз. 15) в продольных ребрах плит

2ПВ12-1А$^{III}_{В}$Т-4
2ПВ12-1А$^{III}_{В}$П-4

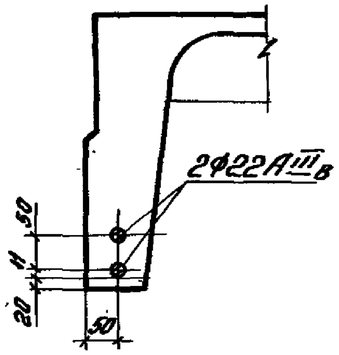

2ПВ12-2А$^{III}_{В}$Т-4
2ПВ12-2А$^{III}_{В}$П-4

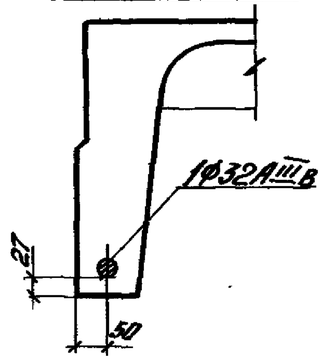

2ПВ12-3А$^{III}_{В}$Т-4
2ПВ12-3А$^{III}_{В}$П-4

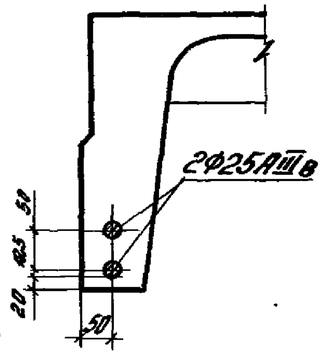

2ПВ12-4А$^{III}_{В}$Т-4
2ПВ12-4А$^{III}_{В}$П-4

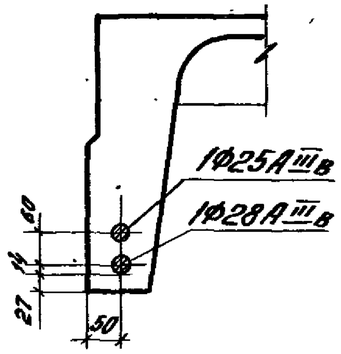

2ПВ12-5А$^{III}_{В}$Т-4
2ПВ12-5А$^{III}_{В}$П-4

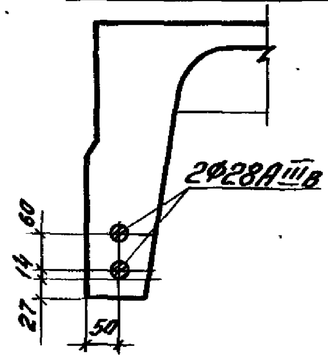

2ПВ12-6А$^{III}_{В}$Т-4

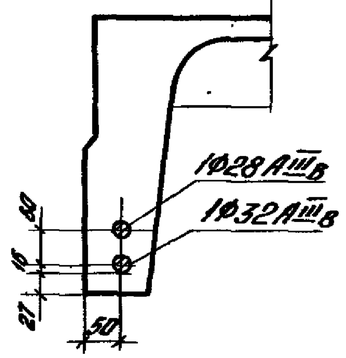

2ПВ12-7А$^{III}_{В}$Т-4

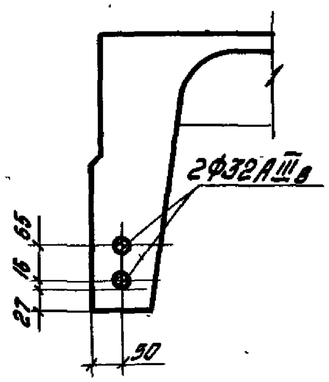

2ПВ12-8А$^{III}_{В}$Т-4

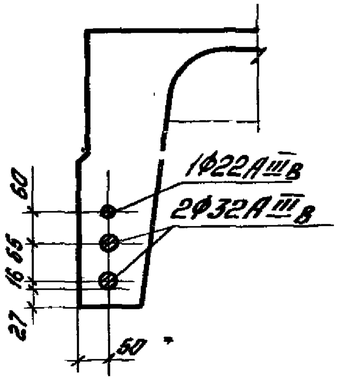

2ПВ12-9А$^{III}_{В}$Т-4

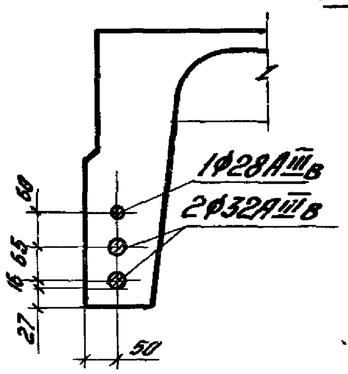

2ПВ12-1А^{IV}Т-4; 2ПВ12-1А^{IV}П-4
(2ПВ12-1А$_{т}^{IV}$СТ-4; 2ПВ12-1А$_{т}^{IV}$СП-4)

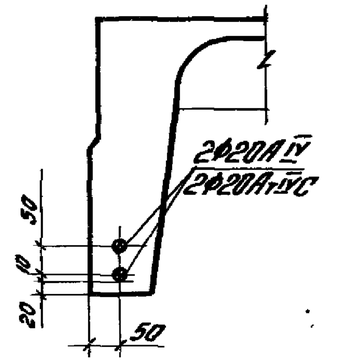

2ПВ12-2А^{IV}Т-4; 2ПВ12-2А^{IV}П-4
(2ПВ12-2А$_{т}^{IV}$СТ-4; 2ПВ12-2А$_{т}^{IV}$СП-4)

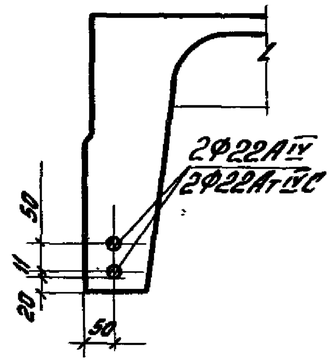

2ПВ12-3А^{IV}Т-4; 2ПВ12-3А^{IV}П-4
(2ПВ12-3А$_{т}^{IV}$СТ-4; 2ПВ12-3А$_{т}^{IV}$СП-4)

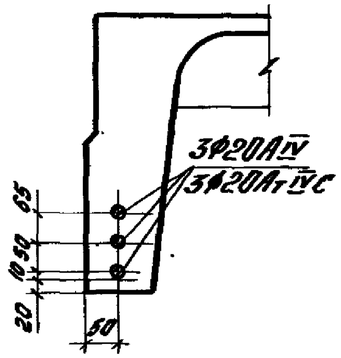

2ПВ12-4А^{IV}Т-4; 2ПВ12-4А^{IV}П-4
(2ПВ12-4А$_{т}^{IV}$СТ-4; 2ПВ12-4А$_{т}^{IV}$СП-4)

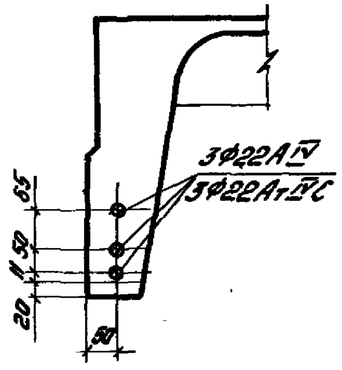

2ПВ12-5А$_{т}^{IV}$СТ-4

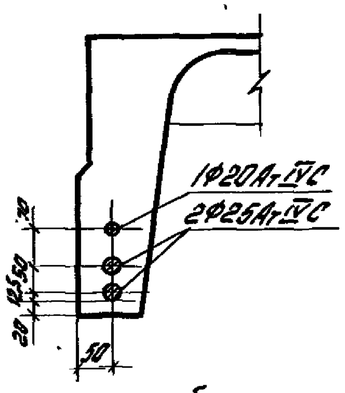

2ПВ12-6А$_{т}^{IV}$СТ-4

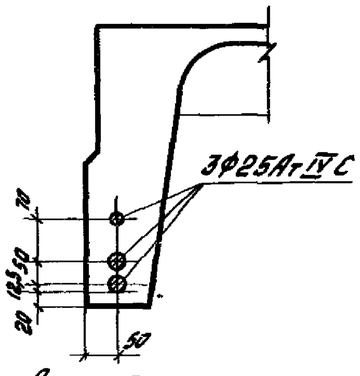

3ПВ12-7А$_{т}^{IV}$СТ-4

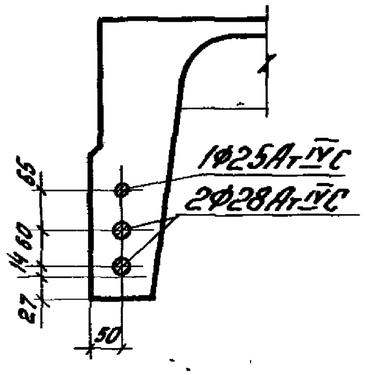

2ПВ12-1А^{V}Т-4
2ПВ12-1А^{V}П-4

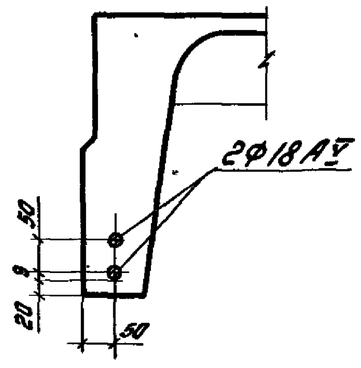

2ПВ12-2А^{V}Т-4
2ПВ12-2А^{V}П-4

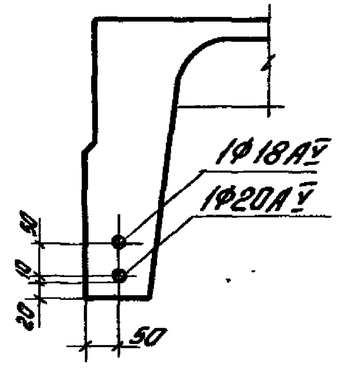

Расположение стержней напрягаемой арматуры в продольных ребрах плит, предназначенных для зданий с агрессивным воздействием газовой среды, принимать по соответствующим маркам плит для здания с неагрессивным воздействием газовой среды.

2ПВ12-3АV̄Т-4; 2ПВ12-3АV̄П-4
2ПВ12-2АтV̄Т-4; 2ПВ12-2АтV̄П-4

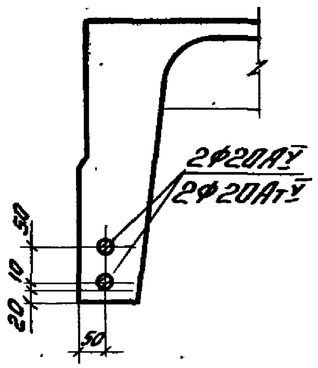

2ПВ12-4АV̄Т-4; 2ПВ12-4АV̄П-4
2ПВ12-3АтV̄Т-4; 2ПВ12-3АтV̄П-4

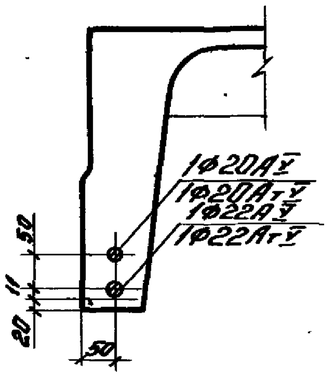

2ПВ12-5АV̄Т-4; 2ПВ12-5АV̄П-4
2ПВ12-4АтV̄Т-4; 2ПВ12-4АтV̄П-4

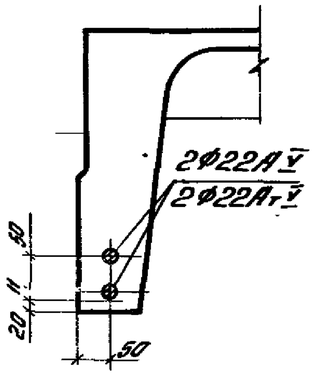

2ПВ12-6АV̄Т-4

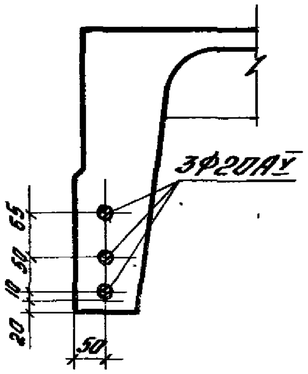

2ПВ12-7АV̄Т-4

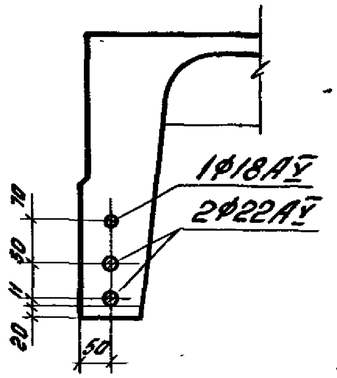

2ПВ12-8АV̄Т-4
3ПВ12-9АV̄Т-4

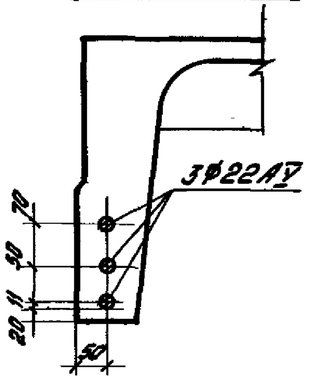

2ПВ12-1АтV̄Т-4
2ПВ12-1АтV̄П-4

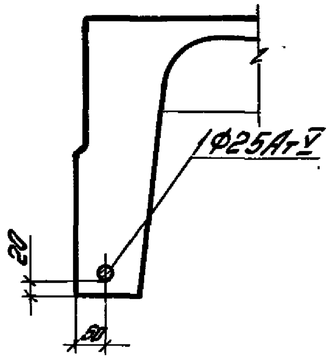

2ПВ12-5АтV̄Т-4

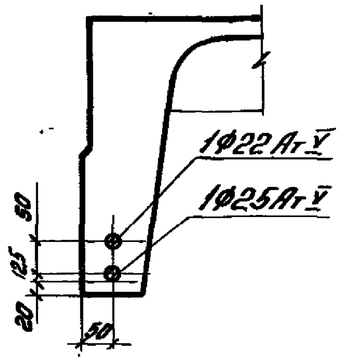

2ПВ12-6АтV̄Т-4

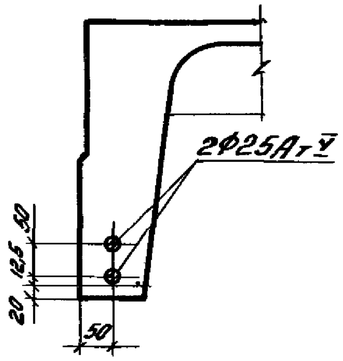

2ПВ12-7АтV̄Т-4

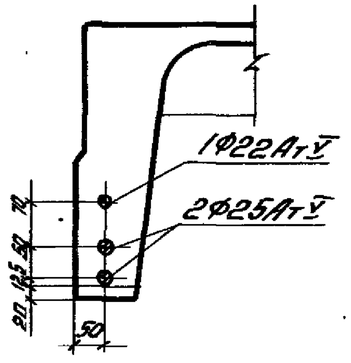

3ПВ12-8АтV̄Т-4

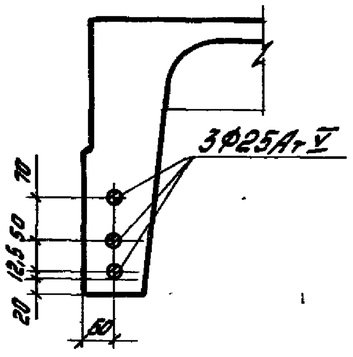

2ПВ12-1АтVІ̄Т-4

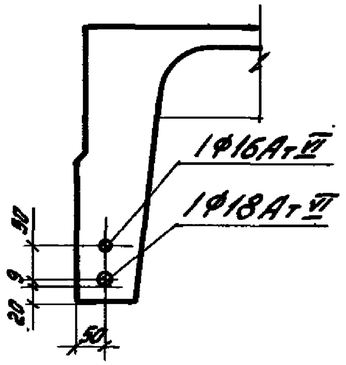

2ПВ12-2АтVІ̄Т-4
2ПВ12-4АтVІ̄П-4

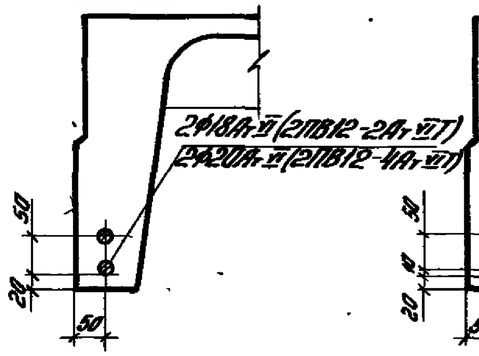

2ПВ12-3АтVІ̄Т-4

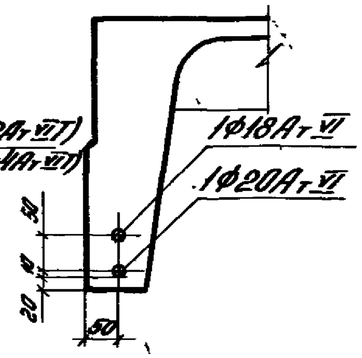

2ПВ12-5АтVІ̄Т-4

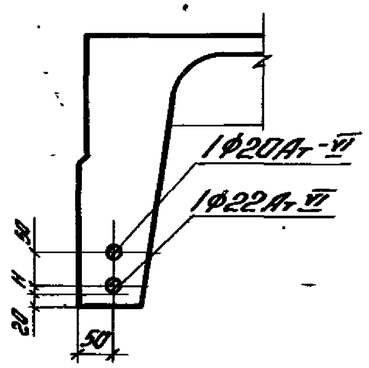

2ПВ12-6АтVІ̄Т-4

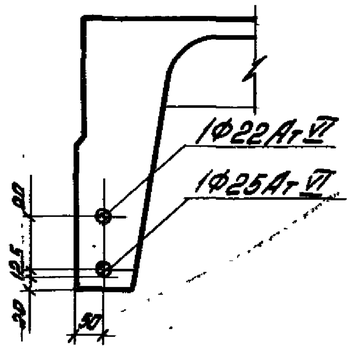

2ПВ12-7АтVІ̄Т-4

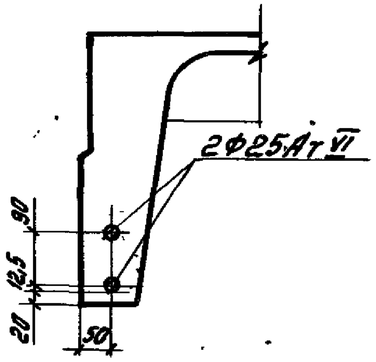

3ПВ12-8АтVІ̄Т-4

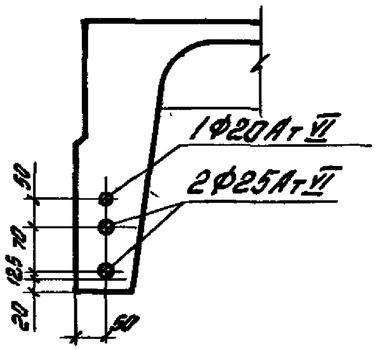

Расположение стержней напрягаемой арматуры класса Ат-V̄ск принимать аналогичным расположению стержней арматуры класса Ат-V̄

2ПВ12-1ВрII Т-4
2ПВ12-1ВрII П-4

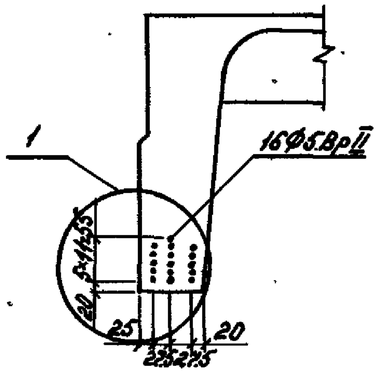

2ПВ12-2ВрII Т-4
2ПВ12-2ВрII П-4

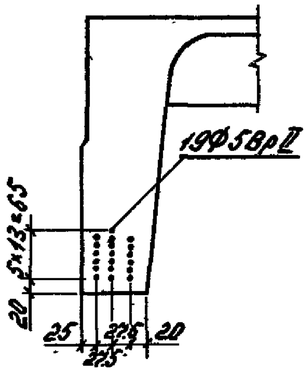

2ПВ12-3ВрII Т-4
2ПВ12-3ВрII П-4

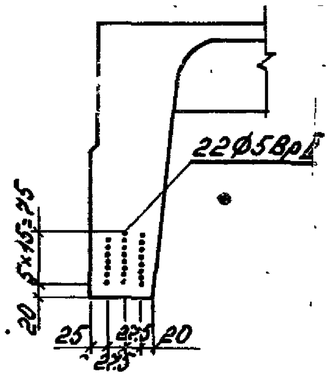

2ПВ12-4ВрII Т-4
2ПВ12-4ВрII П-4

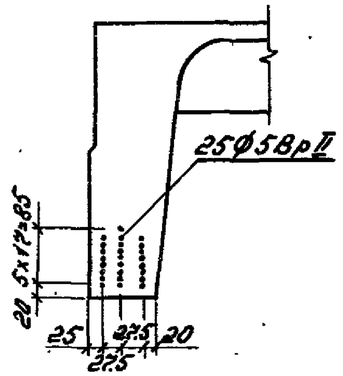

2ПВ12-5ВрII Т-4

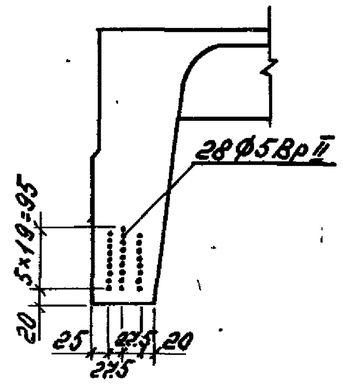

2ПВ12-6ВрII Т-4

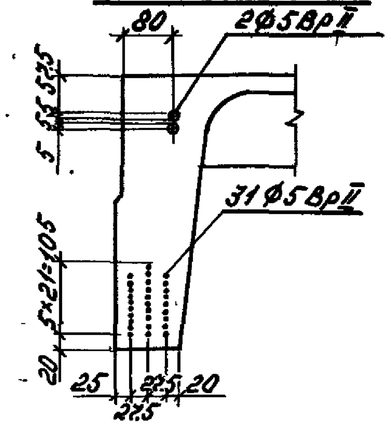

2ПВ12-7ВрII Т-4

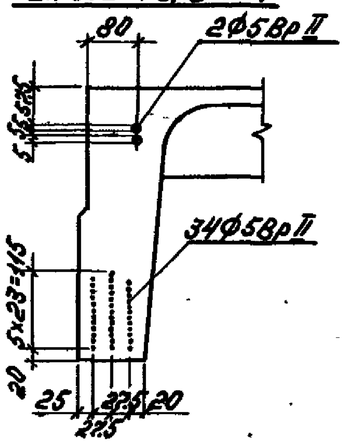

2ПВ12-8ВрII Т-4

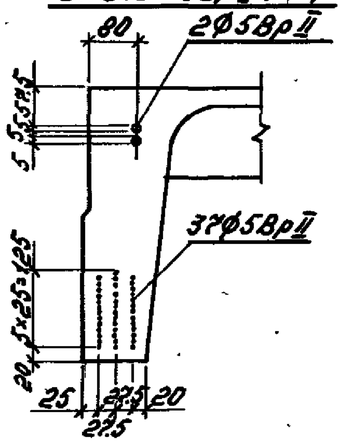

2ПВ12-1К7Т-4
2ПВ12-1К7П-4

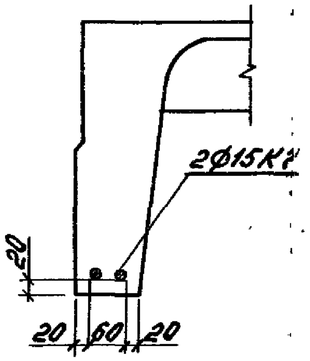

2ПВ12-2К7Т-4
2ПВ12-2К7П-4

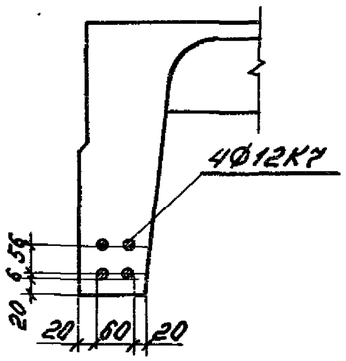

2ПВ12-3К7Т-4
2ПВ12-3К7П-4

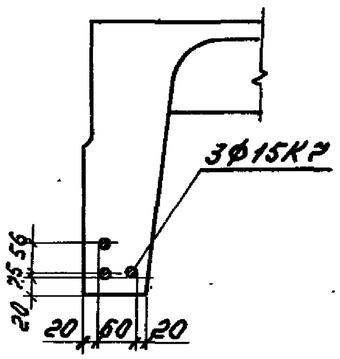

2ПВ12-4К7Т-4

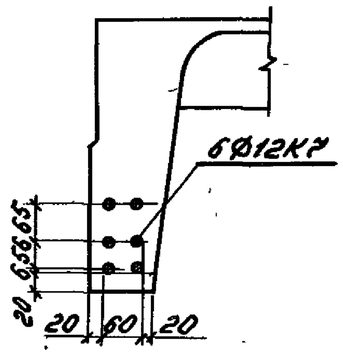

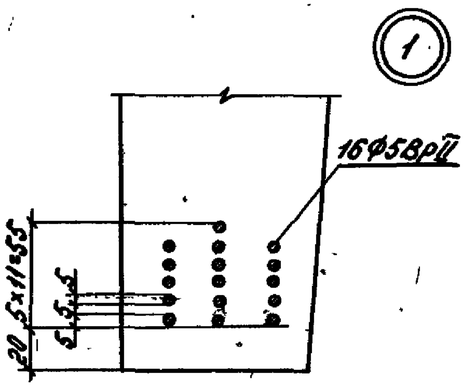

2ПВ12-5К7Т-4

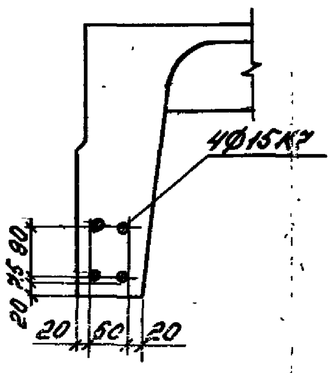

2ПВ12-6К7Т-4

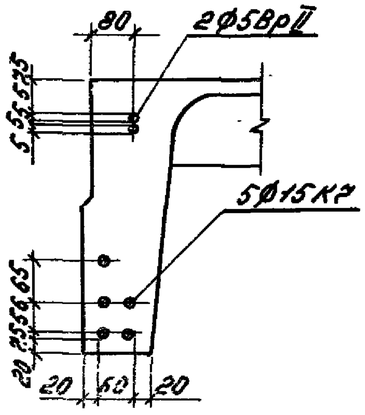

2ПВ12-7К7Т-4

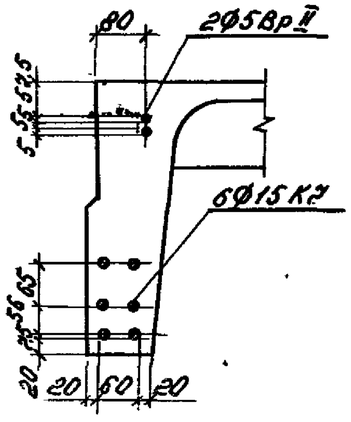

Ст. примечание на листе 3.

Рис.1

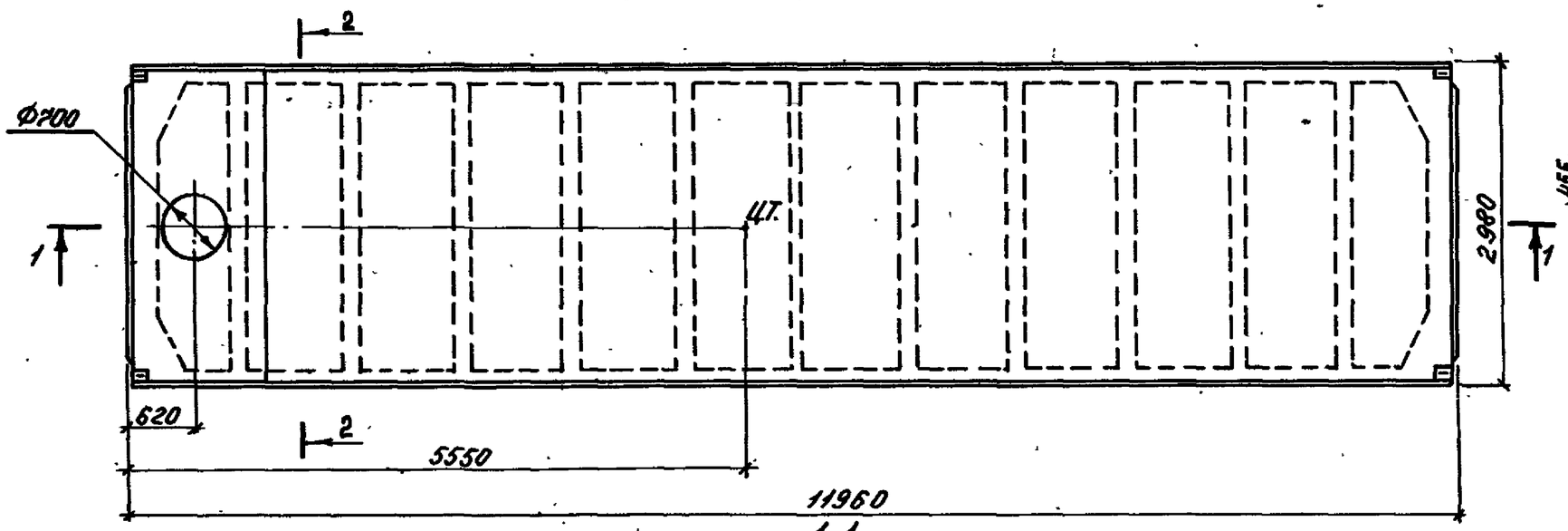

2-2

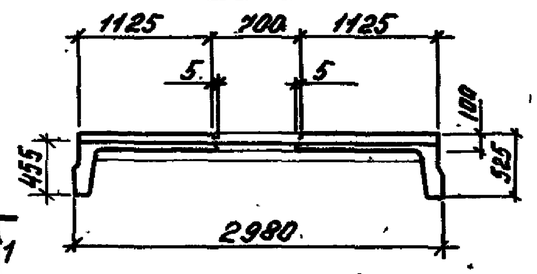

1-1

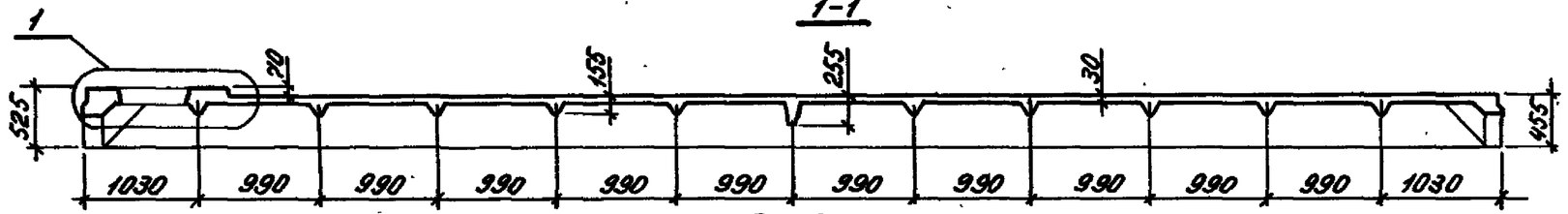

Рис.2

Остальное - см. рис.1

1-1

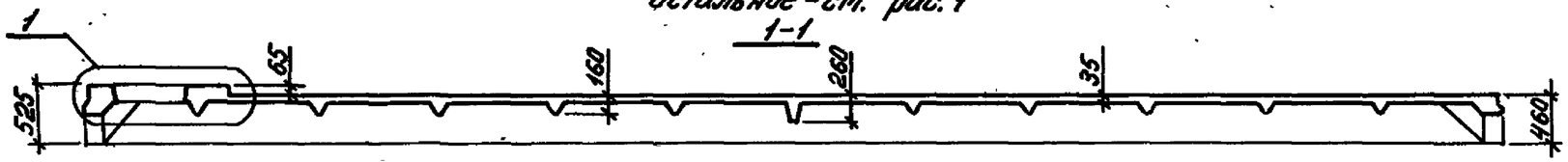

2-2

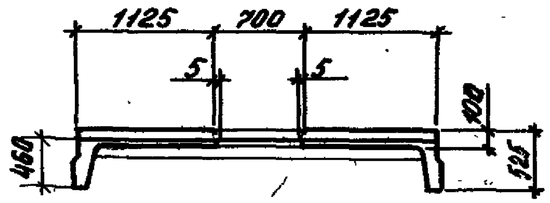

1

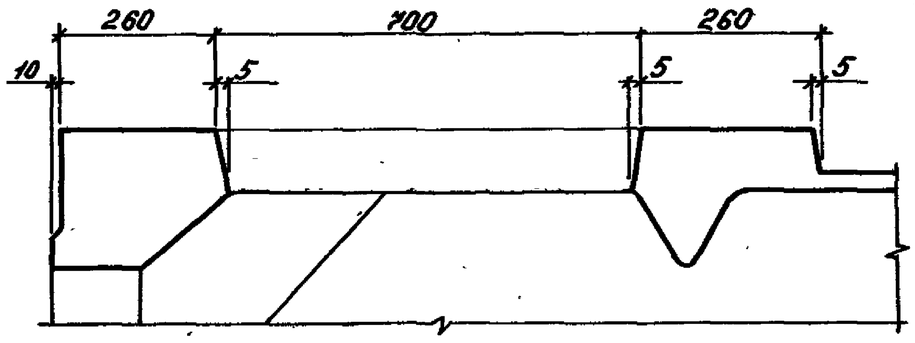

Нач.отд.	Розенблюм		1.465.1-3/80. 5-3Г4	
Гл.инж.пр.	Бажанова		Плита железобетонная с проемом ф 700мм для пропуска вентшахт. Габаритный чертеж.	Стадия: Р; Масса; Масштаб
Вед.инж.	Летыш			Лист 1; Листов 2
Ст.инж.	Петрова			ЦНИИПРОМЗДАНИЙ
Инжен.	Николаева			

Формат А

Обозначение	Марка плиты, изготовленной из бетона		Масса плиты, изготовленной из бетона, т		
	тяжелого	на пористых заполнителях	тяжелого	аглопоритобетона или шлакопемзобетона	керамзитобетона
1.465.1-3/80.5-3	2ПВ12-1АIVТ-7	2ПВ12-1АIVП-7	7,9	7,3	6,2
-01... -03	2ПВ12-2АIVТ-7 ... 2ПВ12-4АIVТ-7	2ПВ12-2АIVП-7 ... 2ПВ12-4АIVП-7			
-04... -08	2ПВ12-1АVТ-7 ... 2ПВ12-5АVТ-7	2ПВ12-1АVП-7 ... 2ПВ12-5АVП-7			
-09... -11	2ПВ12-6АVТ-7 ... 2ПВ12-8АVТ-7	—		—	—
-12	3ПВ12-9АVТ-7	—	8,4		
-13... -16	2ПВ12-1АтIVСТ-7... 2ПВ12-4АтIVСТ-7	2ПВ12-1АтIVСП-7 ... 2ПВ12-4АтIVСП-7	7,9	7,3	6,2
-17; -18	2ПВ12-5АтIVСТ-7; 2ПВ12-6АтIVСТ-7	—		—	—
-19	3ПВ12-7АтIVСТ-7	—	8,4		
-20... -23	2ПВ12-1АтVТ-7 ... 2ПВ12-4АтVТ-7	2ПВ12-1АтVП-7 ... 2ПВ12-4АтVП-7	7,9	7,3	6,2
-24... -26	2ПВ12-5АтVТ-7 ... 2ПВ12-7АтVТ-7	—		—	—
-27	3ПВ12-8АтVТ-7	—	8,4		
-28... -34	2ПВ12-1АтVIТ-7 ... 2ПВ12-7АтVIТ-7	—	7,9		
-35	3ПВ12-8АтVIТ-7	—	8,4		
-36... -40	2ПВ12-1АIIIвТ-7 ... 2ПВ12-5АIIIвТ-7	2ПВ12-1АIIIвП-7 ... 2ПВ12-5АIIIвП-7	7,9	7,3	6,2
-38... -40	2ПВ12-3АIIIвТ-7Х ... 2ПВ12-5АIIIвТ-7Х	2ПВ12-3АIIIвП-7Х ... 2ПВ12-5АIIIвП-7Х			
-41... -43	2ПВ12-6АIIIвТ-7 ... 2ПВ12-8АIIIвТ-7	—		—	—
-41... -43	2ПВ12-6АIIIвТ-7Х ... 2ПВ12-8АIIIвТ-7Х	—			
-44	3ПВ12-9АIIIвТ-7	—	8,4		
-44	3ПВ12-9АIIIвТ-7Х	—			
-45... -48	2ПВ12-1ВрIIТ-7 ... 2ПВ12-4ВрIIТ-7	2ПВ12-1ВрIIП-7 ... 2ПВ12-4ВрIIП-7	7,9	7,3	6,2
-49... -52	2ПВ12-5ВрIIТ-7 ... 2ПВ12-8ВрIIТ-7	—		—	—
-53... -55	2ПВ12-1К7Т-7 ... 2ПВ12-3К7Т-7	2ПВ12-1К7П-7 ... 2ПВ12-3К7П-7		7,3	6,2
-56... -58	2ПВ12-4К7Т-7 ... 2ПВ12-6К7Т-7	—		—	—
-59	3ПВ12-7К7Т-7	—	8,4		
-60... -63	2ПВ12-1АIVТ-7Х ... 2ПВ12-4АIVТ-7Х	2ПВ12-1АIVП-7Х ... 2ПВ12-4АIVП-7Х	7,9	7,3	6,2
-64... -67	2ПВ12-1АтVСКТ-7Х... 2ПВ12-4АтVСКТ-7Х	2ПВ12-1АтVСКП-7Х... 2ПВ12-4АтVСКП-7Х			
-68... -70	2ПВ12-5АтVСКТ-7Х ... 2ПВ12-7АтVСКТ-7Х	—		—	—
-71	3ПВ12-8АтVСКТ-7Х	—	8,4		
-72; -73	2ПВ12-1АIIIвТ-7Х; 2ПВ12-2АIIIвТ-7Х	2ПВ12-1АIIIвП-7Х; 2ПВ12-2АIIIвП-7Х	7,9	7,3	6,2

См. примечание на листе 2 документа 1.465.1-3/80.5-2

Формат	Зона	Поз	Обозначение	Наименование	Кол	Примечание
			Документация			
А4			1.465.1-3/80.5-ПЗ	Пояснительная записка		
А3			1.465.1-3/80.5-ЗГЧ	Габаритный чертеж		
А3			1.465.1-3/80.5-ЗСБ	Сборочный чертеж		
А3			1.465.1-3/80.0-ПЗ	Номенклатура и технические данные плит		
А3			1.465.1-3/80.0-ВРС2	Ведомость расхода стали		
			Сборочные единицы			
А4		1	1.465.1-3/80.8-0100	Каркас плоский КР34	4	
А4		2	1.465.1-3/80.8-1000-01	Каркас пространственный КП2	1	
А4		3	1.465.1-3/80.8-0170	Сетка арматурная С8	4	
А4		4	1.465.1-3/80.8-0180	Сетка арматурная С9	4	
А4		5	1.465.1-3/80.8-0290	Изделие закладное М8	4	

Формат	Зона	Для исполнения с порядковым номером 1)	Обозначение	Кол	Примечание
		Переменные данные			
		Сборочные единицы			
А4		Поз. 6 Каркас плоский КР1÷КР4			
		-00; -01; -02; -04; -05; -06;			
		-07; -08; -13; -14; -15; -20;			
		-21; -22; -23; -28; -29; -30;			
		-31; -36; -37; -38; -39; -45;	1.465.1-3/80.8-0010	2	КР1
		1) Основное исполнение, не имеющее порядкового номера, обозначено „00"			

Формат	Зона	Для исполнения с порядковым номером 1)	Обозначение	Кол	Примечание
		-46; -47; -53; -54; -55; -60;			
		-61; -62; -63; -64; -65; -66;			
		-67; -68; -72; -73	1.465.1-3/80.8-0010	2	КР1
		-03; -09; -10; -16; -17; -24;			
		-32; -40; -41; -48; -49; -56;			
		-69	-01	2	КР2
		-11; -12; -18; -19; -25; -26;			
		-27; -33; -34; -35; -42; -43;			
		-44; -50; -51; -70; -71	-02	2	КР3
		-52; -57; -58; -59	-03	2	КР4
А4		Поз. 7 Каркас плоский КР7÷КР10			
		-00; -01; -04; -05; -13; -14;			
		-20; -28; -29; -36; -37; -45;			
		-53; -60; -61; -62; -64; -65;			
		-66; -72; -73	1.465.1-3/80.8-0020	1	КР7
		-02; -03; -06; -07; -08; -15;			
		-16; -21; -22; -23; -30; -31;			
		-38; -39; -46; -47; -48; -54;			
		-55; -63; -67; -68	-01	1	КР8
		-09; -10; -11; -12; -17; -18;			
		-24; -25; -32; -33; -40; -41;			
		-42; -49; -50; -51; -56; -57;			
		-69	-02	1	КР9
		1) Основное исполнение, не имеющее порядкового номера, обозначено „00"			

Инв. № подл. | Подпись и дата

Нач. отд	Розенблюм		1.465.1-3/80.5-3
Гл. инж. пр.	Бажанова		Плита железобетонная с проемом Ф 700 мм для пропуска вентшахт
Вед. инж.	Петыш		Стадия: Р; Лист: 1; Листов: 10
Ст. инж.	Петрова		ЦНИИПРОМЗДАНИЙ
Инженер	Николаева		

Формат А4

1.465.1-3/80.5-3 — Лист 2

Формат А4

Формат	Зона	Для исполнения с порядковым номером 1)	Обозначение	Кол	Примечание
		-19; -26; -27; -34; -35; -43;			
		-44; -52; -58; -59; -70; -71	1.465.1-3/80.8-0020-03	1	КР10
А4		Поз. 8 Каркас плоский КР19÷КР22			
		-00; -01; -04; -05; -13; -14;			
		-20; -28; -29; -36; -37; -45;			
		-53; -60; -61; -62; -64; -65;			
		-66; -72; -73	1.465.1-3/80.8-0030	9	КР19
		-02; -03; -06; -07; -08; -15;			
		-16; -21; -22; -23; -30; -31;			
		-38; -39; -46; -47; -48; -54;			
		-55; -63; -67; -68	-01	9	КР20
		-09; -10; -11; -12; -17; -18;			
		-24; -25; -32; -33; -40; -41;			
		-42; -49; -50; -51; -56; -57; -69	-02	9	КР21
		-19; -26; -27; -34; -35; -43;			
		-44; -52; -58; -59; -70; -71	-03	9	КР22
А4		Поз. 9 Каркас плоский КР23÷КР25			
		-00; -01; -02; -03; -04; -05;			
		-06; -07; -08; -13; -14; -15;			
		-16; -20; -21; -22; -23; -28;			
		-29; -30; -31; -36; -37; -38;			
		-39; -45; -46; -47; -48; -53; -54;			
		-55; -60; -61; 62; -63; -64; -65;			
		-66; -67; -68; -72; 73	1.465.1-3/80.8-0040	1	КР23

1) Основное исполнение, не имеющее порядкового номера, обозначено „00".

Формат	Зона	Для исполнения с порядковым номером 1)	Обозначение	Кол	Примечание
		-09; -10; -17; -24; -25; -32;			
		-40; -41; -49; -50; -56; -57;			
		-69	1.465.1-3/80.8-0040-01	1	КР24
		-11; -12; -18; -19; -26; -27;			
		-33; -34; -35; -42; -43; -44;			
		-51; -52; -58; -59; -70; -71	-02	1	КР25
А4		Поз. 10 Каркас плоский КР26÷КР29			
		-00; -01; -04; -05; -13; -14;			
		-20; -28; -29; -36; -37; -45;			
		-53; -60; -61; -62; -64; -65;			
		-66; -72; -73	1.465.1-3/80.8-0050	2	КР26
		-02; -03; -06; -07; -08; -15;			
		-16; -21; -22; -23; -30; -31;			
		-38; -39; -46; -47; -48; -54;			
		-55; -63; -67; -68	-01	2	КР27
		-09; -10; -17; -24; -25; -32;			
		-40; -41; -49; -50; -56; -57; -69	-02	2	КР28
		-11; -12; -18; -19; -26; -27;			
		-33; -34; -35; -42; -43; -44;			
		-51; -52; -58; -59; -70; -71	-03	2	КР29
А4		Поз. 11 Сетка арматурная С1÷С4			
		-00; -04; -05; -13; -20; -28;			
		-36; -37; -45; -53	1.465.1-3/80.8-0140	1	С1

1) Основное исполнение, не имеющее порядкового номера, обозначено „00"

Инв. № подл. | Подпись и дата

Формат	Зона	Для исполнения с порядковым номером 1)	Наименование	Кол	Примечание
		-01; -02; -03; -06; -07; -08;			
		-14; -15; -16; -21; -22; -23;			
		-29; -30; -31; -38; -39; -46			
		-47; -54; -55; -60; -61; -62;			
		-63; -64; -65; -66; -67; -68;			
		-72; -73	1.465.1-3/80.8-0140-01	1	С2
		-09; -10; -12; -17; -19; -24;			
		-32; -40; -41; -48; -49; -56;			
		-57; -69; -71	-02	1	С3
		-11; -18; -25; -26; -27; -33;			
		-34; -35; -42; -43; -44; -50;			
		-51; -52; -58; -59; -70	-03	1	С4
А4		Поз. 12 Сетка арматурная С5÷С7			
		-00; -01; -02; -04; -05; -06;			
		-07; -08; -13; -14; -15; -20;			
		-21; -22; -23; -28; -29; -30;			
		-31; -36; -37; -38; -39; -45;			
		-46; -47; -53; -54; -55; -60;			
		-61; -62; -63; -64; -65; -66;			
		-67; -68; -72; -73	1.465.1-3/80.8-0160	4	С5
		-03; -09; -10; -11; -12; -16;			
		-17; -18; -24; -25; -26; -32;			
		-33; -34; -40; -41; -42; -43;			
		-48; -49; -50; -51; -52; -56;			
		-57; -58; -69; -70	-01	4	С6
		1) Основное исполнение не имеющее порядкового номера, обозначено „00"			

Формат	Зона	Для исполнения с порядковым номером 1)	Обозначение	Кол	Примечание
		-19; -27; -35; -44; -59; -71	1.465.1-3/80.8-0160-02	4	С7
А4		Поз. 13 Изделие закладное М2-1; М4-1			
		-00...-44; -60...-73	1.465.1-3/80.8-0250-02	2	М2-1
		-45...-59	1.465.1-3/80.8-0260-02	2	М4-1
		Поз. 14 Изделие закладное М2-2; М4-2			
		-00...-44; -60...-73	1.465.1-3/80.8-0250-03	2	М2-2
		-45...-59	1.465.1-3/80.8-0260-03	2	М4-2
		Детали			
А4		Поз. 15 Стержень напрягаемый СТН1÷СТН27			
		-00; -60	1.465.1-3/80.8-001	4	СТН1
		-02; -62	То же	6	СТН1
		-01; -61	-01	4	СТН2
		-03; -63	-01	6	СТН2
		-04	-02	4	СТН3
		-05	-02	2	СТН3
		-05	-03	2	СТН4
		-06	-03	4	СТН4
		-07	-03	2	СТН4
		-07	-04	2	СТН5
		-08	-04	4	СТН5
		-09	-03	6	СТН4
		-10	-04	4	СТН5
		-10	-02	2	СТН2
		-11; -12	-04	6	СТН5
		1) Основное исполнение, не имеющее порядкового номера, обозначено „00"			

Инв. № подл. | Подпись и дата

Формат	Зона	Для исполнения с порядковым номером	Обозначение	Кол.	Примечание
		-13	1.465.1-3/80.8 -001-05	4	СТН6
		-14	-06	4	СТН7
		-15	-05	6	СТН6
		-16	-06	6	СТН7
		-17	-07	4	СТН8
		-17	-05	4	СТН6
		-18	-07	6	СТН8
		-19	-08	4	СТН9
		-19	-07	2	СТН8
		-20	-11	2	СТН12
		-21	-09	4	СТН10
		-22	-09	2	СТН10
		-22	-10	2	СТН11
		-23	-10	4	СТН11
		-24	-10	2	СТН11
		-24	-11	2	СТН12
		-25	-11	4	СТН12
		-26	-11	4	СТН12
		-26	-10	2	СТН11
		-27	-11	6	СТН12
		-28	-15	2	СТН16
		-28	-16	2	СТН17
		-29	-16	4	СТН17
		-30	-16	2	СТН17
		-30	-17	2	СТН18
		-31	-17	4	СТН18
		-32	-17	2	СТН18
		-32; -33	-18	2	СТН19
		-33	-19	2	СТН20
		-34	-19	4	СТН20

Формат	Зона	Для исполнения с порядковым номером	Обозначение	Кол.	Примечание
		-35	1.465.1-3/80.8 -001-17	2	СТН18
		-35	-19	4	СТН20
		-36; -72	-20	4	СТН21
		-37; -73	-23	2	СТН24
		-38	-21	4	СТН22
		-39	-21	2	СТН22
		-39	-22	2	СТН23
		-40	-22	4	СТН23
		-41	-22	2	СТН23
		-41	-23	2	СТН24
		-42	-23	4	СТН24
		-43	-20	2	СТН21
		-43; -44	-23	4	СТН24
		-44	-22	2	СТН23
		-46	-24	32	СТН25
		-46	-24	38	СТН25
		-47	-24	44	СТН25
		-48	-24	50	СТН25
		-49	-24	56	СТН25
		-50	-24	66	СТН25
		-51	-24	72	СТН25
		-52	-24	78	СТН25
		-53	-26	4	СТН27
		-54	-25	8	СТН26
		-55	-26	6	СТН27
		-56	-25	12	СТН26
		-57	-26	8	СТН27
		-58	-26	10	СТН27
		-59	-26	12	СТН27
		-64	-14	2	СТН15

Инв. № подл. | Подпись и дата

Формат	Зона	Для исполнения с порядковым номером	Обозначение	Кол	Примечание
		-65	1.465.1-3/80.8 -001 -12	4	СТН13
		-66	-12	2	СТН13
		-66	-13	2	СТН14
		-67	-13	4	СТН14
		-68	-13	2	СТН14
		-68	-14	2	СТН15
		-69; -70	-14	4	СТН15
		-70	-13	2	СТН14
		-71	-14	6	СТН15
		Материал			
		Бетон тяжелый			
		-00; -04; -13; -36; -37; -45;			
		-60; -72; -73	М350	3,17	$м^3$
		-01; -02; -05; -06; -07; -14;			
		-15; -20; -21; -22; -28; -29;			
		-38; -39; -46; -47; -53; -54;			
		-61; -62; -64; -65; -66	М400	3,17	$м^3$
		-03; -08; -09; -16; -17; -23;			
		-30; -31; -40; -41; -55; -63;			
		-67	М450	3,17	$м^3$
		-10; -18; -24; -32; -42; -48;			
		-49; -68	М500	3,17	$м^3$
		-11; -25; -26; -33; -34; -43; -50;			
		-51; -52; -56; -57; -58; -69; -70	М600	3,17	$м^3$
		Основное исполнение, не имеющее порядкового номера, обозначено „00"			

Формат	Зона	Для исполнения с порядковым номером	Обозначение	Кол	Примечание
		-12; -19; -27; -35; -44; -59;			
		-71	М600	3,34	$м^3$
		Бетон на пористых заполнителях			
		-00; -04; -13; -36; -45; -60;			
		-72	М300	3,17	$м^3$
		-01; -02; -05; -06; -07; -14;			
		-15; -20; -21; -22; -37; -38;			
		-39; -46; -53; -54; -61; -62;			
		-64; -65; -66; -73	М350	3,17	$м^3$
		-03; -08; -16; -23; -40; -47;			
		-48; -55; -63; -67	М400	3,17	$м^3$

Инв.№ подл. | Подпись и дата

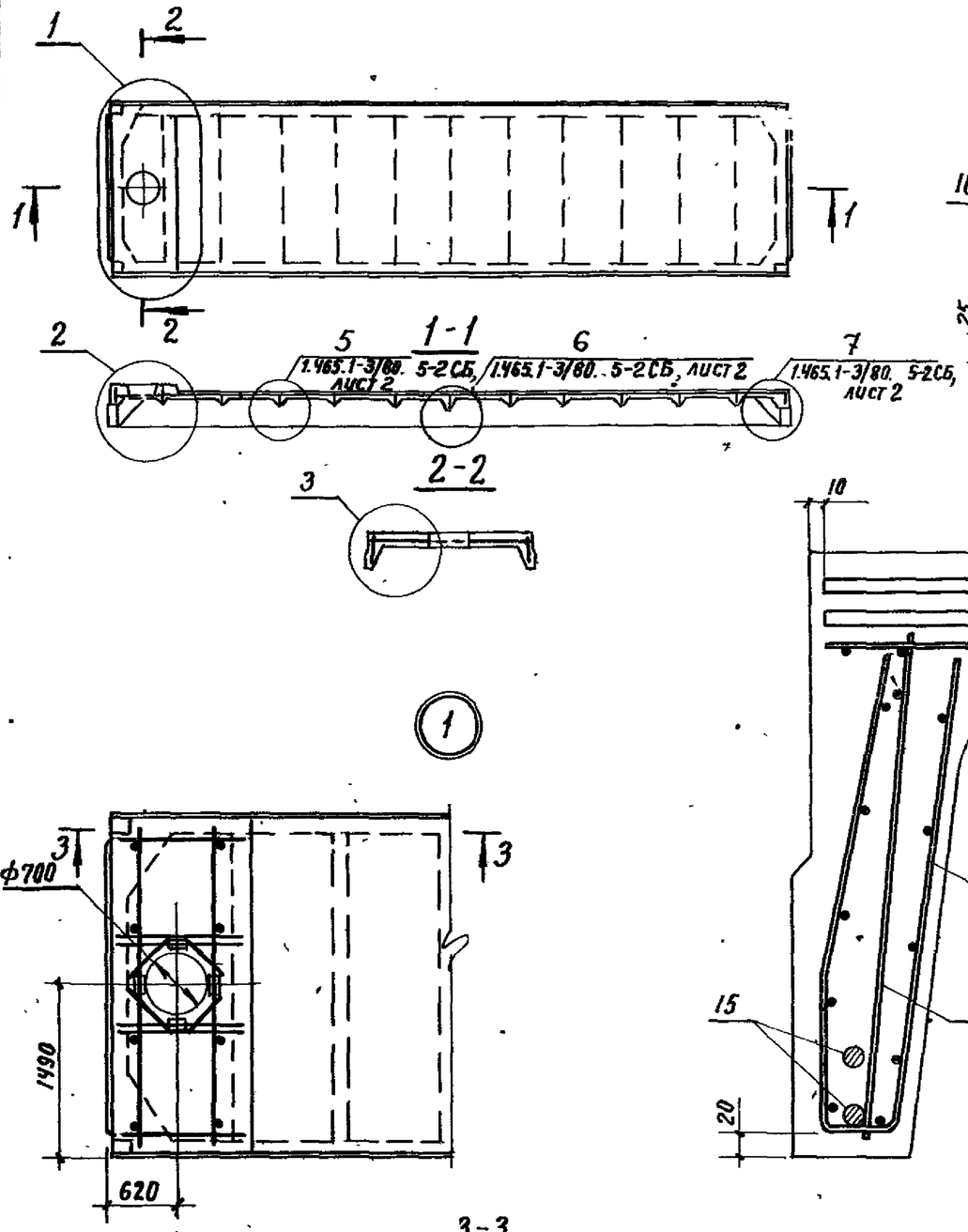

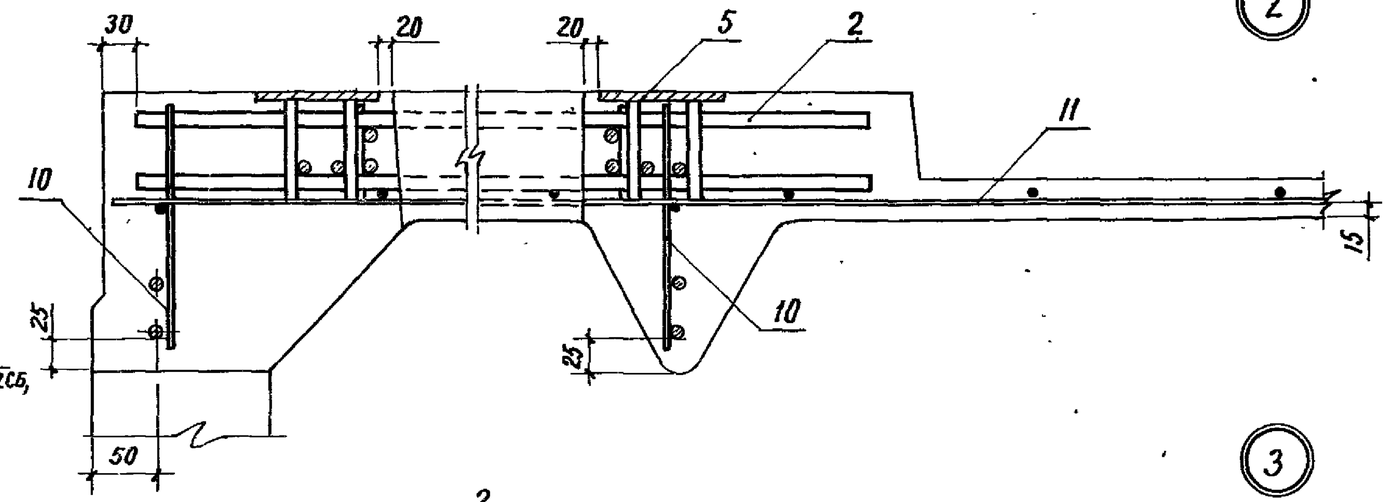

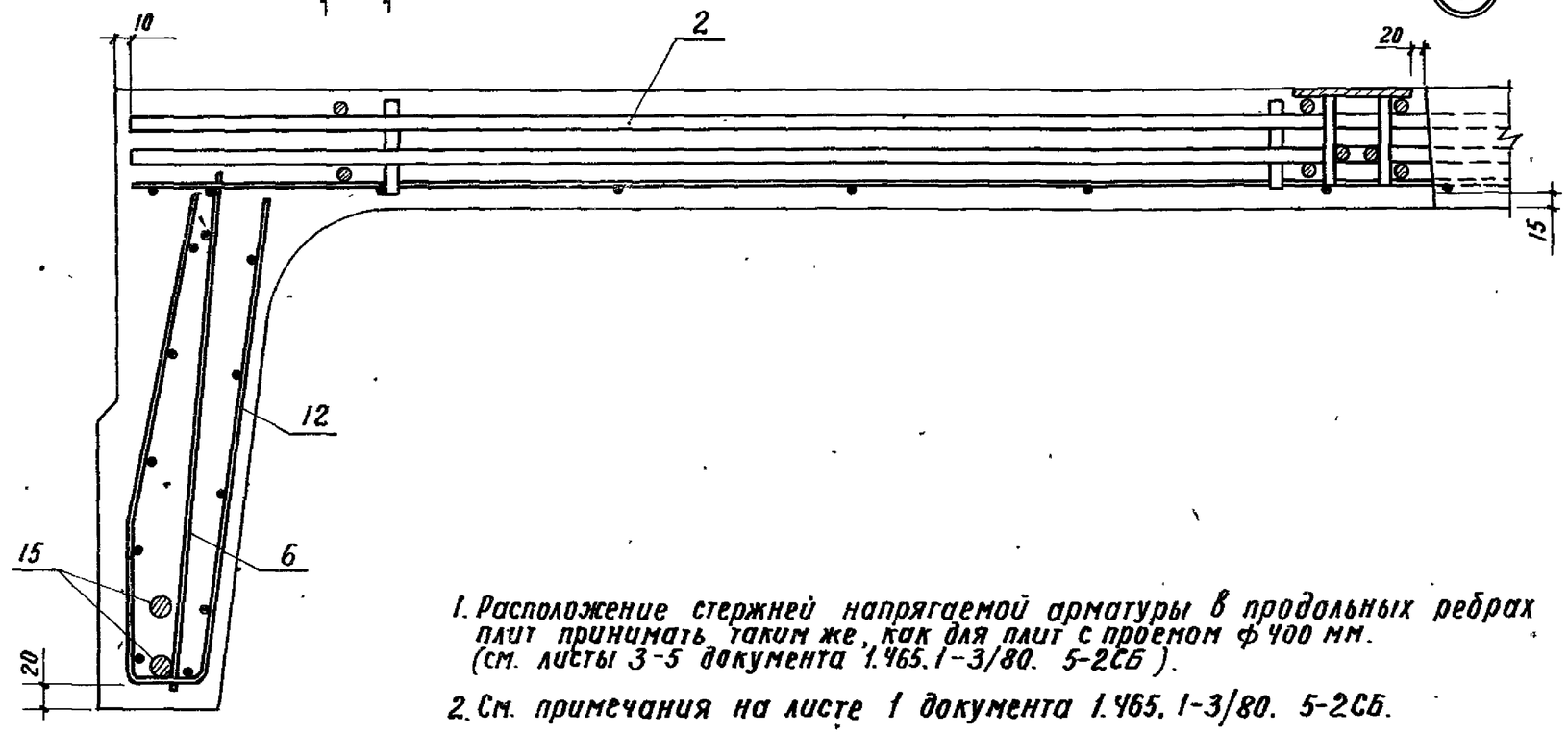

1. Расположение стержней напрягаемой арматуры в продольных ребрах плит принимать таким же, как для плит с проемом ф 400 мм. (см. листы 3-5 документа 1.465.1-3/80. 5-2СБ).

2. См. примечания на листе 1 документа 1.465.1-3/80. 5-2СБ.

Нач. отд.	Розенблюм		1.465.1-3/80. 5-3СБ	
Гл. инж. пр.	Бажанова		Плита железобетонная с проемом ф 700 мм для пропуска вентшахт. Сборочный чертеж.	Стадия: Р; Масса; Масштаб
Вед. инж.	Лемыш			Лист; Листов 1
Ст. инж.	Петрова			ЦНИИПРОМЗДАНИЙ
Инженер	Николаева			

Формат А3

Рис.1

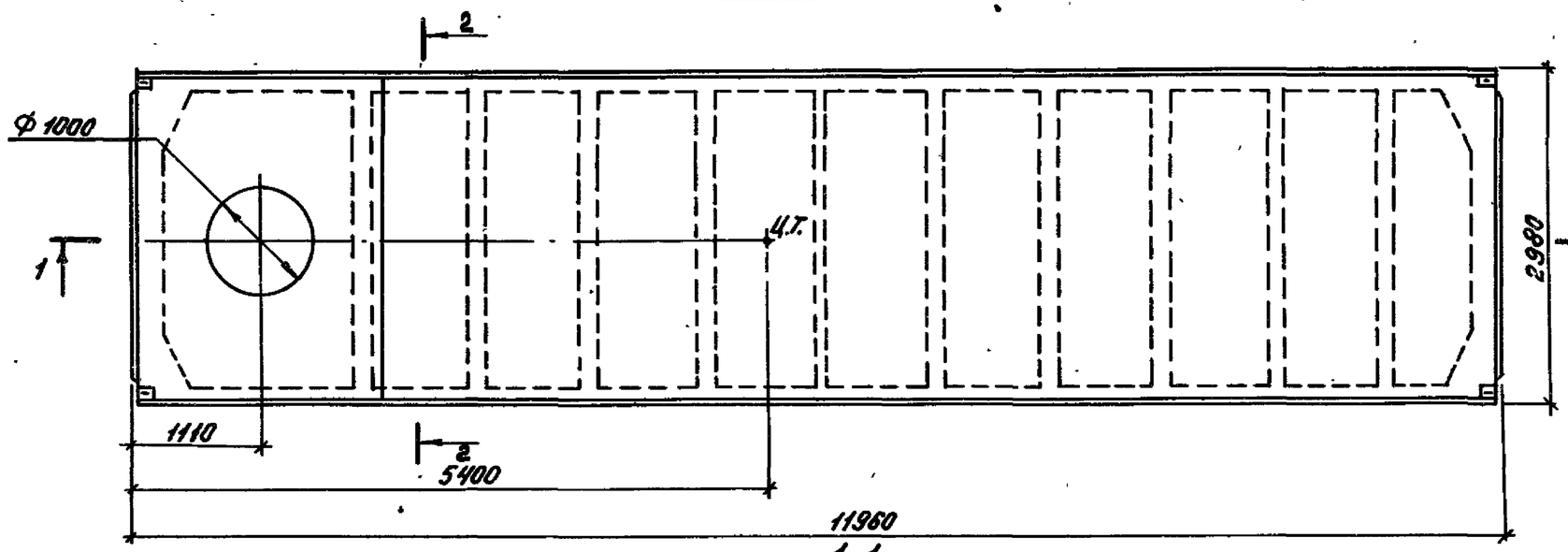

2-2

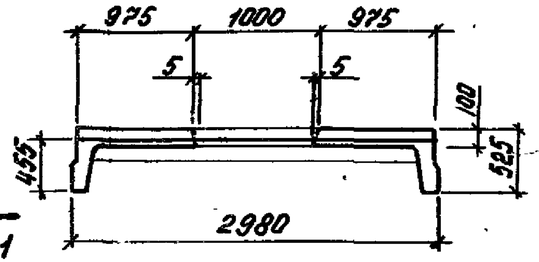

1-1

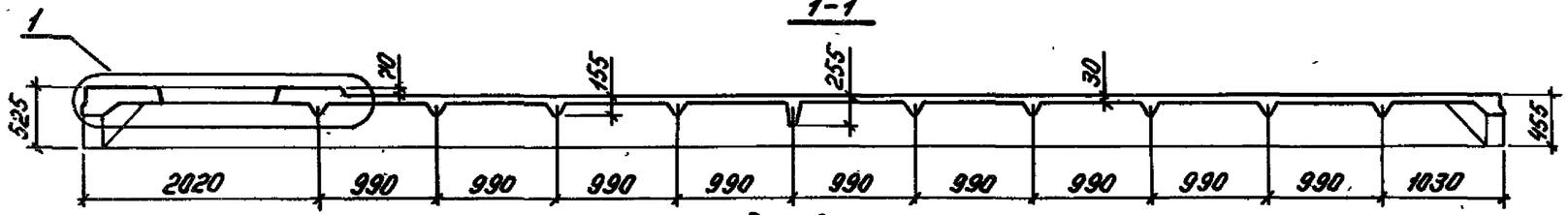

Рис.2

Остальное-ст. рис.1

1-1

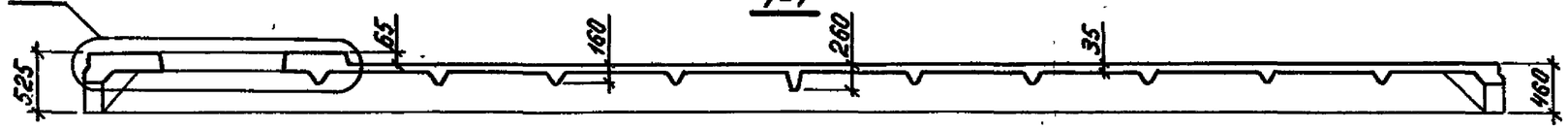

2-2

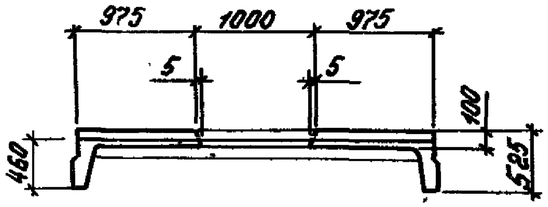

(1)

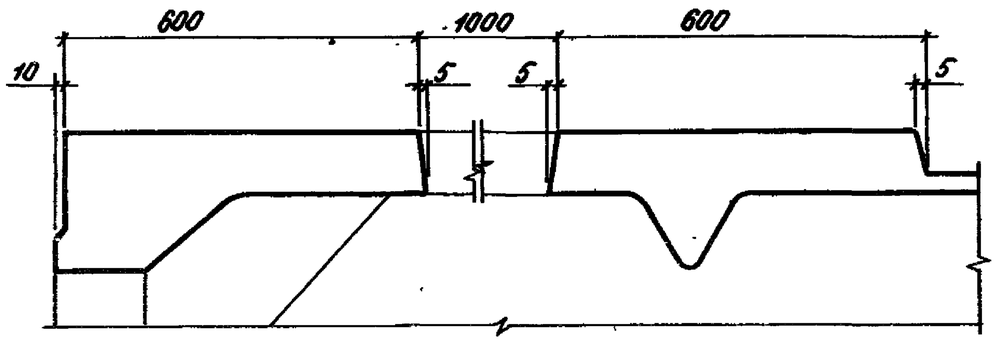

Нач.отд.	Розенблют		1.465.1-3/80. 5-4ГЧ	
Гл.инж.пр.	Бажанова		Плита железобетонная с проемом Ф 1000мм для пропуска вентшахт. Габаритный чертеж	Стадия: Р; Масса; Масштаб
Вед.инж.	Летыш			Лист 1; Листов 2
Ст.инж.	Петрова			ЦНИИПРОМЗДАНИЙ
Инжен.	Николаева			

Обозначение	Марка плиты, изготовленной из бетона		Марка плиты, изготовленной из бетона, т		
	тяжелого	на пористых заполнителях	тяжелого	Аглопоритобетона или шлакопемзобетона	Керамзитобетона
1.465.1-3/80.5-4	2ПВ12-1АIV Т-10	2ПВ12-1АIV П-10	8,3	7,6	6,5
-01 ... -03	2ПВ12-2АIV Т-10 ... 2ПВ12-4АIV Т-10	2ПВ12-2АIV П-10 ... 2ПВ12-4АIV П-10			
-04 ... -08	2ПВ12-1АV Т-10 ... 2ПВ12-5АV Т-10	2ПВ12-1АV П-10 ... 2ПВ12-5АV П-10			
-09 ... -11	2ПВ12-6АV Т-10 ... 2ПВ12-8АV Т-10	—		—	—
-12	3ПВ12-9АV Т-10	—	8,7		
-13 ... -16	2ПВ12-1АтIV СТ-10 ... 2ПВ12-4АтIV СТ-10	2ПВ12-1АтIV СП-10 ... 2ПВ12-4АтIV СП-10	8,3	7,6	6,5
-17; -18	2ПВ12-5АтIV СТ-10; 2ПВ12-6АтIV СТ-10	—		—	—
-19	3ПВ12-7АтIV СТ-10	—	8,7		
-20 ... -23	2ПВ12-1АтV Т-10 ... 2ПВ12-4АтV Т-10	2ПВ12-1АтV П-10 ... 2ПВ12-4АтV П-10	8,3	7,6	6,5
-24 ... -26	2ПВ12-5АтV Т-10 ... 2ПВ12-7АтV Т-10	—		—	—
-27	3ПВ12-8АтV Т-10	—	8,7		
-28 ... -34	2ПВ12-1АтVI Т-10 ... 2ПВ12-7АтVI Т-10	—	8,3		
-35	3ПВ12-8АтVI Т-10	—	8,7		
-36 ... -40	2ПВ12-1АIIIв Т-10 ... 2ПВ12-5АIIIв Т-10	2ПВ12-1АIIIв П-10 ... 2ПВ12-5АIIIв П-10	8,3	7,6	6,5
-38 ... -40	2ПВ12-3АIIIв Т-10Х ... 2ПВ12-5АIIIв Т-10Х	2ПВ12-3АIIIв П-10Х ... 2ПВ12-5АIIIв П-10Х			
-41 ... -43	2ПВ12-6АIIIв Т-10 ... 2ПВ12-8АIIIв Т-10	—		—	—
-41 ... -43	2ПВ12-6АIIIв Т-10Х ... 2ПВ12-8АIIIв Т-10Х	—			
-44	3ПВ12-9АIIIв Т-10	—	8,7		
-44	3ПВ12-9АIIIв Т-10Х	—			
-45 ... -48	2ПВ12-1ВрII Т-10 ... 2ПВ12-4ВрII Т-10	2ПВ12-1ВрII П-10 ... 2ПВ12-4ВрII П-10	8,3	7,6	6,5
-49 ... -52	2ПВ12-5ВрII Т-10 ... 2ПВ12-8ВрII Т-10	—		—	—
-53 ... -55	2ПВ12-1К7Т-10 ... 2ПВ12-3К7Т-10	2ПВ12-1К7П-10 ... 2ПВ12-3К7П-10		7,6	6,5
-56 ... -58	2ПВ12-4К7Т-10 ... 2ПВ12-6К7Т-10	—		—	—
-59	3ПВ12-7К7Т-10	—	8,7		
-60 ... -63	2ПВ12-1АIV Т-10Х ... 2ПВ12-4АIV Т-10Х	2ПВ12-1АIV П-10Х ... 2ПВ12-4АIV П-10Х	8,3	7,6	6,5
-64 ... -67	2ПВ12-1АтV СКТ-10Х ... 2ПВ12-4АтV СКТ-10Х	2ПВ12-1АтV СКП-10Х ... 2ПВ12-4АтV СКП-10Х			
-68 ... -70	2ПВ12-5АтV СКТ-10Х ... 2ПВ12-7АтV СКТ-10Х			—	—
-71	3ПВ12-8АтV СКТ-10Х		8,7		
-72; -73	2ПВ12-1АIIIвТ-10Х; 2ПВ12-2АIIIвТ-10Х	2ПВ12-1АIIIв П-10Х; 2ПВ12-2АIIIв П-10Х	8,3	7,6	6,5

См. примечание на листе 2 документа 1.465.1-3/80.5-2.

Формат А3

Формат	Зона	Поз.	Обозначение	Наименование	Кол.	Примечание
			Документация			
А4			1.465.1-3/80.5-ПЗ	Пояснительная записка		
А3			1.465.1-3/80. 5-4ГЧ	Габаритный чертеж		
А3			1.465.1-3/80. 5-4СБ	Сборочный чертеж		
А3			1.465.1-3/80.0-ПЗ	Номенклатура и технические данные плит		
А3			1.465.1-3/80.0-ВРС	Ведомость расхода стали		
			Сборочные единицы			
А4		1	1.465.1-3/80. 8-0100	Каркас плоский КР34	4	
А4		2	1.465.1-3/80. 8-1000 -02	Каркас пространственный КП3	1	
А4		3	1.465.1-3/80. 8-0170	Сетка арматурная С8	4	
А4		4	1.465.1-3/80. 8-0180	Сетка арматурная С9	4	
А4		5	1.465.1-3/80. 8-0290	Изделие закладное М8	4	

Формат	Зона	Для исполнения с порядковым номером [1]	Обозначение	Кол.	Примечание
		Переменные данные			
		Сборочные единицы			
А4		Поз. 6 Каркас плоский КР1÷КР4			
		-00; -01; -02; -04; -05; -06;			
		-07; -08; -13; -14; -15; -20;			
		-21; -22; -23; -28; -29; -30;			
		-31; -36; -37; -38; -39; -45;	1.465.1-3/80. 8-0010	2	КР1
		[1] Основное исполнение, не имеющее порядкового номера, обозначено „00"			

Нач.отд.	Розенблюм		1.465.1-3/80. 5-4
Гл.инж.пр.	Бажанова		Плита железобетонная с проемом Ф 1000 мм для пропуска вентшахт
Вед.инж.	Летыш		Стадия: Р; Лист: 1; Листов: 10
Ст.инж.	Петрова		ЦНИИПРОМЗДАНИЙ
Инжен.	Николаева		

Формат А4

Формат	Зона	Для исполнения с порядковым номером [1]	Обозначение	Кол.	Примечание
		-46; -47; -53; -54; -55; -60;			
		-61; -62; -63; -64; -65; -66;			
		-67; -68; -72; -73	1.465.1-3/80. 8-0010	2	КР1
		-03; -09; -10; -16; -17; -24;			
		-32; -40; -41; -48; -49; -56;			
		-69	-01	2	КР2
		-11; -12; -18; -19; -25; -26;			
		-27; -33; -34; -35; -42; -43;			
		-44; -50; -51; -70; -71	-02	2	КР3
		-52; -57; -58; -59	-03	2	КР4
А4		Поз. 7 Каркас плоский КР7÷КР10			
		-00; -01; -04; -05; -13; -14;			
		-20; -28; -29; -36; -37; -45;			
		-53; -60; -61; -62; -64; -65;			
		-66; -72; -73	1.465.1-3/80. 8-0020	1	КР7
		-02; -03; -06; -07; -08; -15;			
		-16; -21; -22; -23; -30; -31;			
		-38; -39; -46; -47; -48; -54;			
		-55; -63; -67; -68	-01	1	КР8
		-09; -10; -11; -12; -17; -18;			
		-24; -25; -32; -33; -40; -41;			
		-42; -49; -50; -51; -56; -57;			
		-69	-02	1	КР9
		[1] Основное исполнение, не имеющее порядкового номера, обозначено „00"			

Инв.№ подл. | Подпись и дата

1.465.1-3/80. 5-4 | Лист 2

18461-06 50 Формат А4

Формат	Зона	Для исполнения с порядковым номером [1]	Обозначение	Кол.	Примечание
		-19; -26; -27; -34; -35; -43;			
		-44; -52; -58; -59; -70; -71	1.465.1-3/80. 8-0020 -03	1	КР10
А4		Поз. 8 Каркас плоский КР19÷КР22			
		-00; -01; -04; -05; -13; -14;			
		-20; -28; -29; -36; -37; -45;			
		-53; -60; -61; -62; -64; -65;			
		-66; -72; -73	1.465.1-3/80. 8-0030	8	КР19
		-02; -03; -06; -07; -08; -15;			
		-16; -21; -22; -23; -30; -31;			
		-38; -39; -46; -47; -48; -54;			
		-55; -63; -67; -68	-01	8	КР20
		-09; -10; -11; -12, 17; -18;			
		-24; -25; -32; -33; -40; -41;			
		-42; -49; -50; -51; -56; -57;			
		-69	-02	8	КР21
		-19; -26; -27; -34; -35; -43;			
		-44; -52; -58; -59; -70; -71	-03	8	КР22
А4		Поз. 9 Каркас плоский КР23÷КР25			
		-00; -01; -02; -03; -04; -05;			
		-06; -07; -08; -13; -14; -15;			
		-16; -20; -21; -22; -23; -28;			
		-29; -30; -31; -36; -37; -38;			
		-39; -45; -46; -47; -48; -53;			
		-54; -55; -60; -61; -62; -63;	1.465.1-3/80. 8-0040	1	КР23
		[1] Основное исполнение, не имеющее порядкового номера, обозначено „00"			

Формат	Зона	Для исполнения с порядковым номером [1]	Обозначение	Кол.	Примечание
		-64; -65; -66; -67; -68; -72;			
		-73	1.465.1-3/80. 8-0040	1	КР23
		-09; -10; -17; -24; -25; -32;			
		-40; -41; -49; -50; -56; -57;			
		-69	-01	1	КР24
		-11; -12; -18; -19; -26; -27;			
		-33; -34; -35; -42; -43; -44;			
		-51; -52; -58; -59; -70; -71	-02	1	КР25
А4		Поз. 10 Каркас плоский КР26÷КР29			
		-00; -01; -04; -05; -13; -14;			
		-20; -28; -29; -36; -37; -45;			
		-53; -60; -61; -62; -64; -65;			
		-66; -72; -73	1.465.1-3/80. 8-0050	2	КР26
		-02; -03; -06; -07; -08; -15;			
		-16; -21; -22; -23; -30; -31;			
		-38; -39; -46; -47; -48; -54;			
		-55; -63; -67; -68	-01	2	КР27
		-09; -10; -17; -24; -25; -32;			
		-40; -41; -49; -50; -56; -57; -69	-02	2	КР28
		-11; -12; -18; -19; -26; -27;			
		-33; -34; -35; -42; -43; -44;			
		-51; -52; -58; -59; -70; -71	-03	2	КР29
		[1] Основное исполнение, не имеющее порядкового номера, обозначено „00".			

Инв. № подл. | Подпись и дата

Формат	Зона	Для исполнения с порядковым номером	Обозначение	Кол	Примечание
А4		Поз. 11 Сетка арматурная С1÷С4			
		-00; -04; -05; -13; -20; -28;			
		-36; -37; -45; -53	1.465.1-3/80.8-0140	1	С1
		-01; -02; -03; -06; -07; -08;			
		-14; -15; -16; -21; -22; -23;			
		-29; -30; -31; -38; -39; -46;			
		-47; -54; -55; -59; -61; -62;			
		-63; -64; -65; -66; -67; -68;			
		-72; -73	-01	1	С2
		-09; -10; -12; -17; -19; -24;			
		-32; -40; -41; -48; -49; -56;			
		-57; -69; -71	-02	1	С3
		-11; -18; -25; -26; -27; -33;			
		-34; -35; -42; -43; -44; -50;			
		-51; -52; -58; -59; -70	-03	1	С4
А4		Поз. 12 Сетка арматурная С5÷С7			
		-00; -01; -02; -04; -05; -06;			
		-07; -08; -13; -14; -15; -20;			
		-21; -22; -23; -28; -29; -30;			
		-31; -36; -37; -38; -39; -45;			
		-46; -47; -53; -54; -55; -60;			
		-61; -62; -63; -64; -65; -66;			
		-67; -68; -72; -73	1.465.1-3/80.8-0160	4	С5

1) Основное исполнение, не имеющее порядкового номера, обозначено „00"

Формат	Зона	Для исполнения с порядковым номером 1)	Обозначение	Кол	Примечание
		-03; -09; -10; -11; -12; -16;			
		-17; -18; -24; -25; -26; -32;			
		-33; -34; -40; -41; -42; -43;			
		-48; -49; -50; -51; -52; -55;			
		-57; -58; -69; -70	1.465.1-3/80.8-0160-01	4	С6
		-19; -27; -35; -44; -59; -71	-02	4	С7
		Поз. 13 Изделие закладное М2-1; М4-1			
		-00...-44; -60...-73	1.465.1-3/80.8-0250-02	2	М2-1
		-45...-59	1.465.1-3/80.8-0260-02	2	М4-1
		Поз. 14 Изделие закладное М2-2; М4-2			
		-00...-44; -60...-73	1.465.1-3/80.8-0250-03	2	М2-2
		-45...-59	1.465.1-3/80.8-0260-03	2	М4-2
		Детали			
А4		Поз. 15 Стержень напрягаемый СТН1÷СТН27			
		-00; -60	1.465.1-3/80.8-001	4	СТН1
		-02; -62	То же	6	СТН1
		-01; -61	-01	4	СТН2
		-03; -63	-01	6	СТН2
		-04	-02	4	СТН3
		-05	-02	2	СТН3
		-05	-03	2	СТН4
		-06	-03	4	СТН4
		-07	-03	2	СТН4

1) Основное исполнение, не имеющее порядкового номера, обозначено „00"

Инв. № подл. | Подпись и дата

Формат	Зона	Для исполнения с порядковым номером	Обозначение	Кол.	Примечание
		-07	1.465.1-3/80. 8-001 -04	2	СТН 5
		-08	-04	4	СТН 5
		-09	-03	6	СТН 4
		-10	-04	4	СТН 5
		-10	-02	2	СТН 2
		-11; -12	-04	6	СТН 5
		-13	-05	4	СТН 6
		-14	-06	4	СТН 7
		-15	-05	6	СТН 6
		-16	-06	6	СТН 7
		-17	-07	4	СТН 8
		-17	-05	4	СТН 6
		-18	-07	6	СТН 8
		-19	-08	4	СТН 9
		-19	-07	2	СТН 8
		-20	-11	2	СТН 12
		-21	-09	4	СТН 10
		-22	-09	2	СТН 10
		-22	-10	2	СТН 11
		-23	-10	4	СТН 11
		-24	-10	2	СТН 11
		-24	-11	2	СТН 12
		-25	-11	4	СТН 12
		-26	-11	4	СТН 12
		-26	-10	2	СТН 11
		-27	-11	6	СТН 12
		-28	-15	2	СТН 16
		-28	-16	2	СТН 17
		-29	-16	4	СТН 17
		-30	-16	2	СТН 17

Формат	Зона	Для исполнения с порядковым номером	Обозначение	Кол	Примечание
		-30	1.465.1-3/80. 8-001 -17	2	СТН 18
		-31	-17	4	СТН 18
		-32	-17	2	СТН 18
		-32; -33	-18	2	СТН 19
		-33	-19	2	СТН 20
		-34	-19	4	СТН 20
		-35	-17	2	СТН 18
		-35	-19	4	СТН 20
		-36; -72	-20	4	СТН 21
		-37; -73	-23	2	СТН 24
		-38	-21	4	СТН 22
		-39	-21	2	СТН 22
		-39	-22	2	СТН 23
		-40	-22	4	СТН 23
		-41	-22	2	СТН 23
		-41	-23	2	СТН 24
		-42	-23	4	СТН 24
		-43	-20	2	СТН 21
		-43; -44	-23	4	СТН 24
		-44	-22	2	СТН 23
		-45	-24	32	СТН 25
		-46	-24	38	СТН 25
		-47	-24	44	СТН 25
		-48	-24	50	СТН 25
		-49	-24	56	СТН 25
		-50	-24	66	СТН 25
		-51	-24	72	СТН 25
		-52	-24	78	СТН 25
		-53	-26	4	СТН 27
		-54	-25	8	СТН 26

Инв.№подл. | Подпись и дата

Формат	Зона	Для исполнения с порядковым номером [1]	Обозначение	Кол	Примечание
		-55	1.465.1-3/80. 8-001 -26	6	СТН 27
		-56	-25	12	СТН 26
		-57	-26	8	СТН 27
		-58	-26	10	СТН 27
		-59	-26	12	СТН 27
		-64	-11	2	СТН 15
		-65	-12	4	СТН 13
		-66	-12	2	СТН 13
		-66	-13	2	СТН 14
		-67	-13	4	СТН 14
		-68	-13	2	СТН 14
		-68	-14	2	СТН 15
		-69; -70	-14	4	СТН 15
		-70	-13	2	СТН 14
		-71	-14	6	СТН 15
		Материал			
		Бетон тяжелый			
		-00; -04; -13; -36; -37; -45;			
		-60; -72; -73	М 350	3.31	$м^3$
		-01; -02; -05; -06; -07; -14;			
		-15; -20; -21; -22; -28; -29;			
		-38; -39; -46; -47; -53; -54;			
		-61; -62; -64; -65; -66	М 400	3.31	$м^3$
		-03; -08; -09; -16; -17; -23;			
		-30; -31; -40; -41; -55; -63;			
		-67	М 450	3.31	$м^3$

[1] Основное исполнение, не имеющее порядкового номера обозначено „00".

Формат	Зона	Для исполнения с порядковым номером [1]	Обозначение	Кол	Примечание
		-10; -18; -24; -32; -42; -48;			53
		-49; -68	М 500	3.31	$м^3$
		-11; -25; -26; -33; -34; -43;			
		-50; -51; -52; -56; -57; -58;			
		-69; -70	М 600	3.31	$м^3$
		-12; -19; -27; -35; -44; -59;			
		-71	М 600	3.47	$м^3$
		Бетон на пористых заполнителях			
		-00; -04; -13; -36; -45; -60;			
		-72	М 300	3.31	$м^3$
		-01; -02; -05; -06; -07; -14;			
		-15; -20; -21; -22; -37; -38;			
		-39; -46; -53; -54; -61; -62;			
		-64; -65; -66; -73	М 350	3.31	$м^3$
		-03; -08; -16; -23; -40; -47;			
		-48; -55; -63; -67	М 400	3.31	$м^3$

[1] Основное исполнение, не имеющее порядкового номера, обозначено „00."

Инв.№ подл. | Подпись и дата

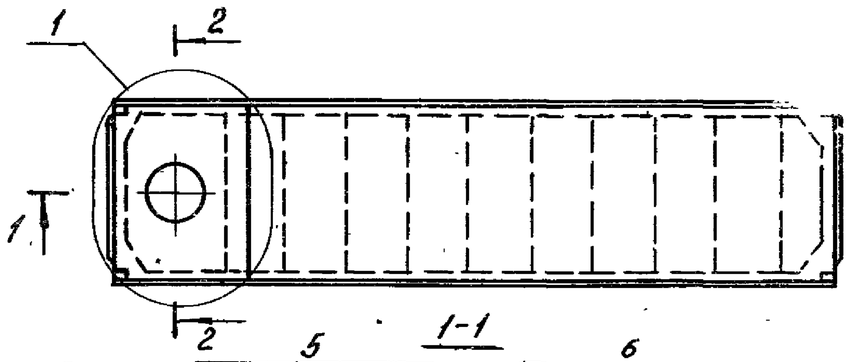

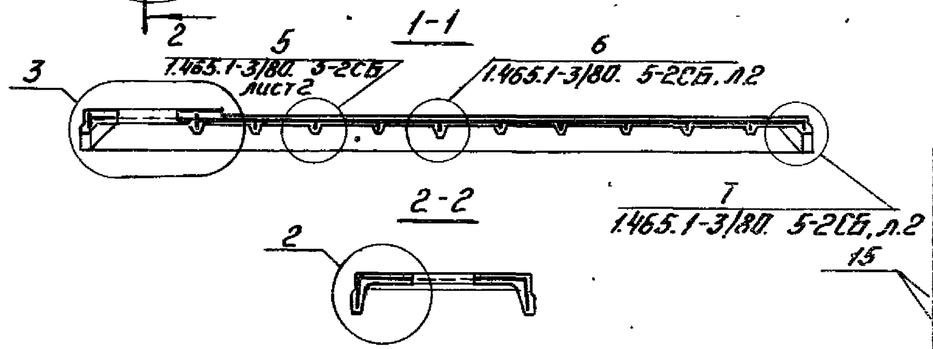

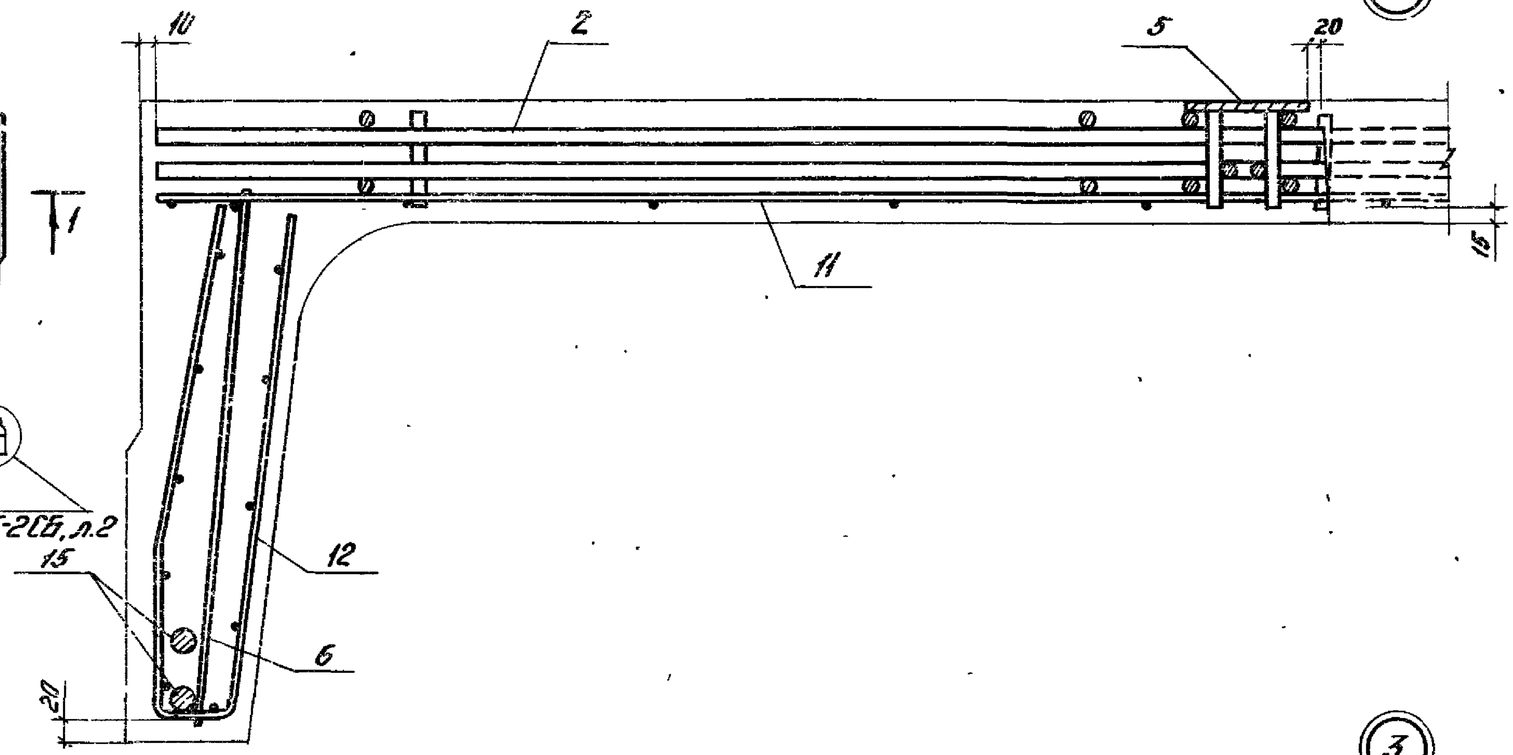

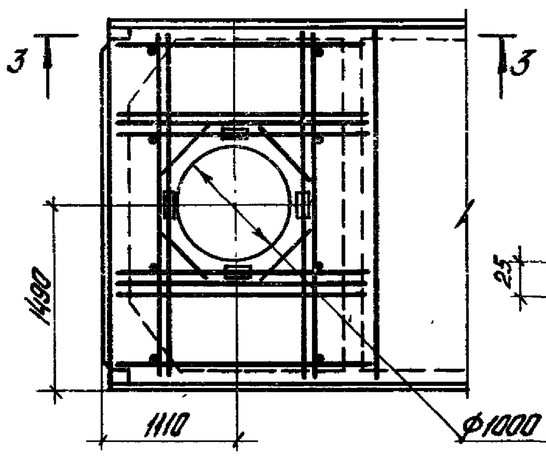

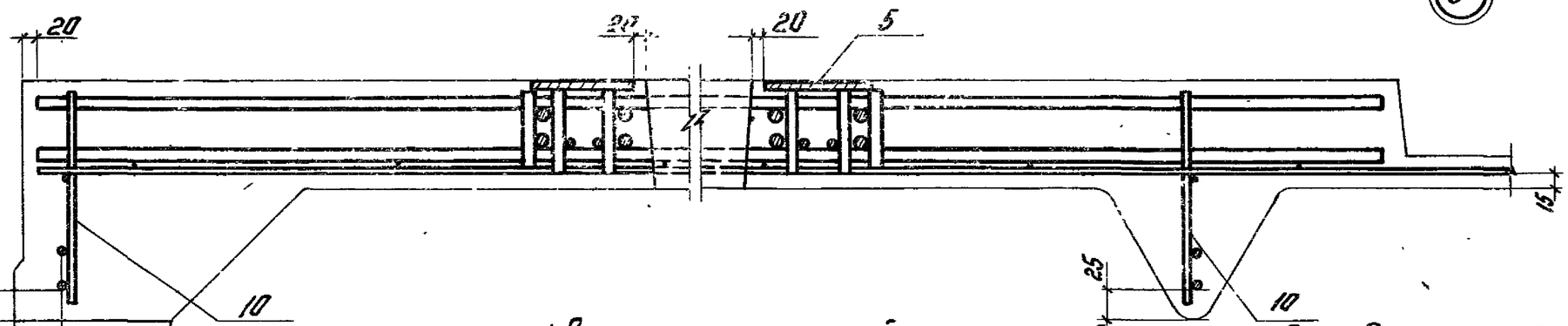

1. Расположение стержней напрягаемой арматуры в продольных ребрах плит принимать таким же, как для плит с проемом Ф400мм (см. листы 3-5 документа 1.465.1-3/80. 5-2СБ)
2. См. примечания на листе 1 документа 1.465.1-3/80. 5-2СБ

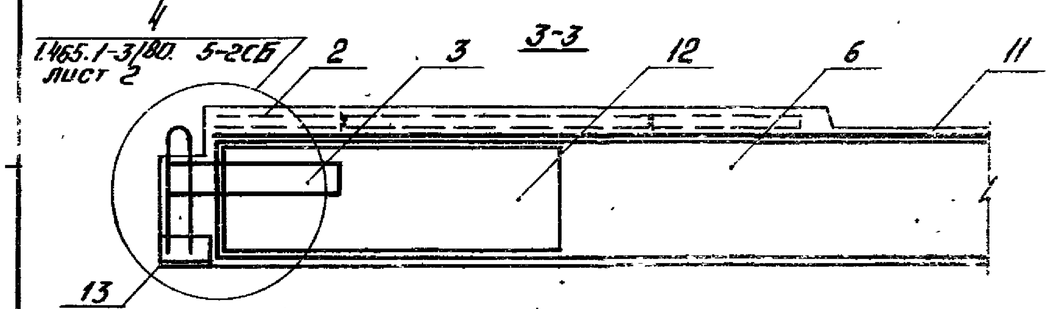

Нач. отд.	Розенблюм		
Гл. инж. пр.	Вежанова		
Рук. гр.	Тельш		
Ст. инж.	Петрова		
Инженер	Николаева		

1.465.1-3/80. 5-4СБ

Плита железобетонная с проемом Ф1000 мм для пропуска вентшахт. Сборочный чертеж

Стадия	Масса	Масштаб
Р		
Лист	Листов 1	

ЦНИИЭПромзданий

18461-06 55 Формат А3

Рис.1

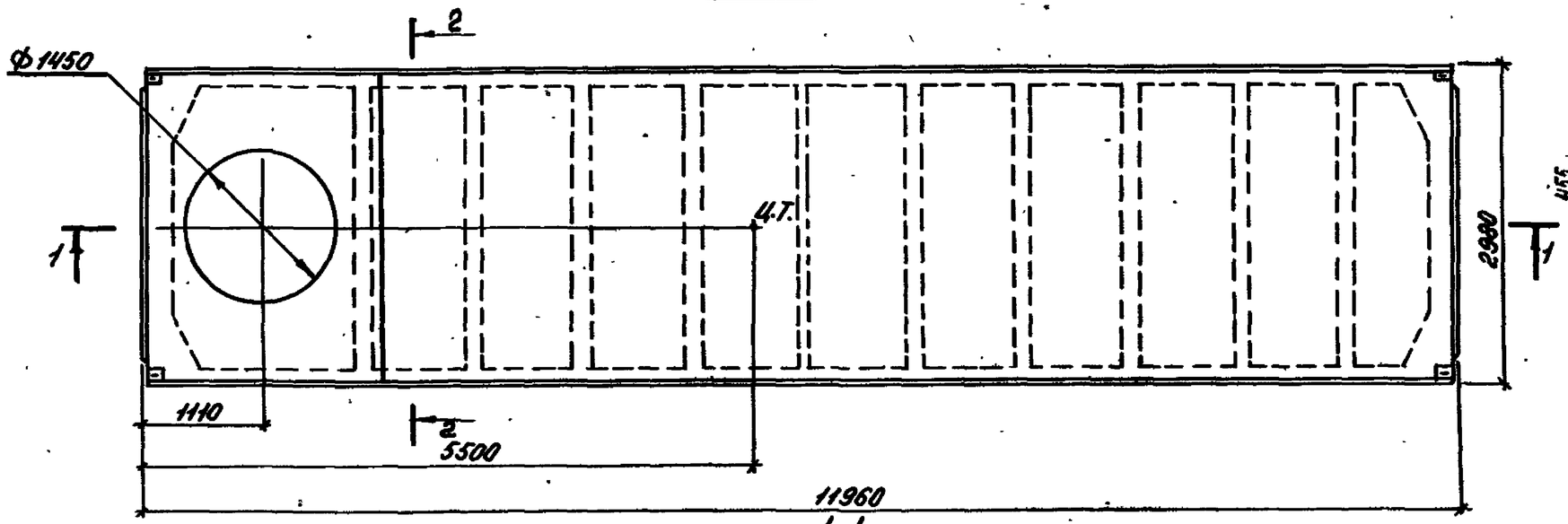

2-2

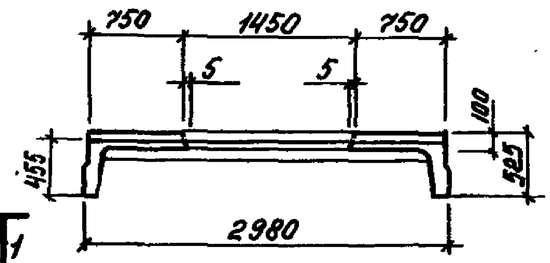

1-1

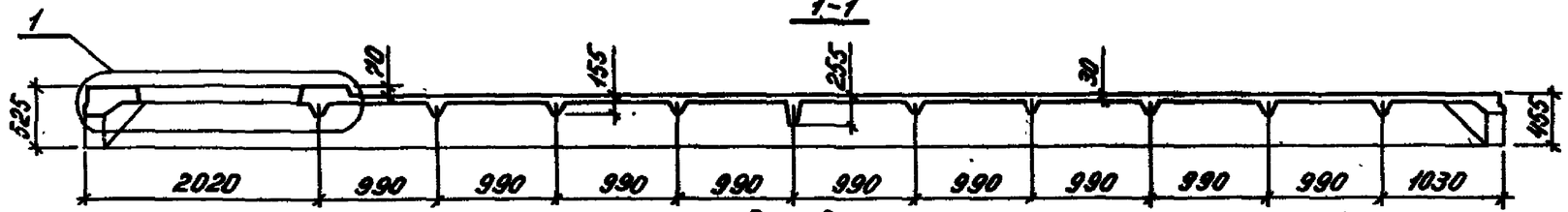

Рис. 2

остальное – см. рис. 1

1-1

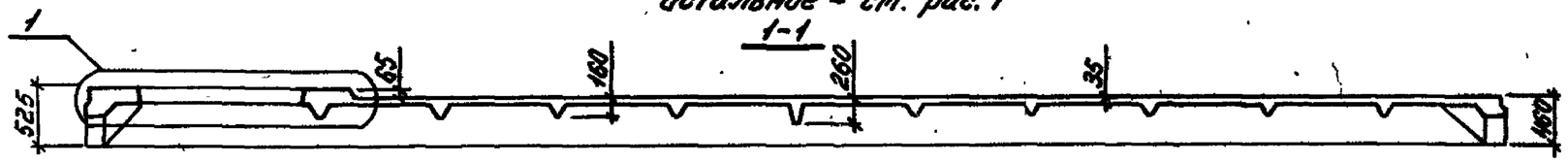

2-2

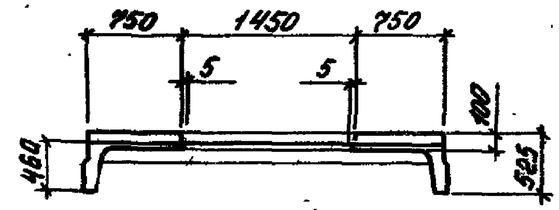

(1)

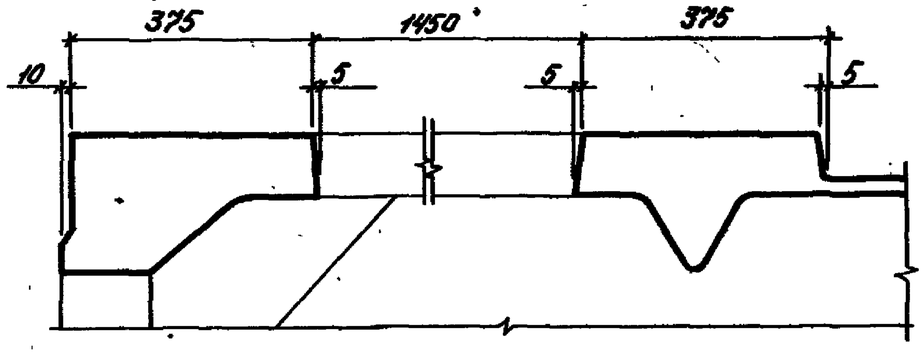

Нач.отд.	Розенблюм		1.465.1-3/80.5-5ГЧ	
Гл.инж.пр.	Банкинова		Плита железобетонная с проемом ф1450мм для пропуска вентшахт. Габаритный чертеж.	Стадия: Р; Масса; Масштаб
Вед.инж.	Лепыш			Лист 1; Листов 2
Ст.инж.	Петрова			ЦНИИПРОМЗДАНИЙ
Инжен.	Николаева			

Обозначение	Марка плиты, изготовленной из бетона		Масса плиты, изготовленной из бетона, т		
	тяжелого	на пористых заполнителях	тяжелого	аглопоритобетона или шлакопемзобетона	керамзитобетона
1.465.1-3/80.5-5	2ПВ12-1А^{IV}Т-14	2ПВ12-1А^{IV}П-14	8,1	7,4	6,3
-01...-03	2ПВ12-2А^{IV}Т-14 ... 2ПВ12-4А^{IV}Т-14	2ПВ12-2А^{IV}П-14 ... 2ПВ12-4А^{IV}П-14			
-04...-08	2ПВ12-1А^{V}Т-14 ... 2ПВ12-5А^{V}Т-14	2ПВ12-1А^{V}П-14 ... 2ПВ12-5А^{V}П-14			
-09...-11	2ПВ12-6А^{V}Т-14 ... 2ПВ12-8А^{V}Т-14	—		—	—
-12	3ПВ12-9А^{V}Т-14	—	8,5		
-13...-16	2ПВ12-1А$_{т}$^{IV}СТ-14 ... 2ПВ12-4А$_{т}$^{IV}СТ-14	2ПВ12-1А$_{т}$^{IV}СП-14 ... 2ПВ12-4А$_{т}$^{IV}СП-14	8,1	7,4	6,3
-17; -18	2ПВ12-5А$_{т}$^{IV}СТ-14 ... 2ПВ12-6А$_{т}$^{IV}СТ-14	—		—	—
-19	3ПВ12-7А$_{т}$^{IV}СТ-14	—	8,5		
-20...-23	2ПВ12-1А$_{т}$^{V}Т-14 ... 2ПВ12-4А$_{т}$^{V}Т-14	2ПВ12-1А$_{т}$^{V}П-14 ... 2ПВ12-4А$_{т}$^{V}П-14	8,1	7,4	6,3
-24...-26	2ПВ12-5А$_{т}$^{V}Т-14 ... 2ПВ12-7А$_{т}$^{V}Т-14	—		—	—
-27	3ПВ12-8А$_{т}$^{V}Т-14	—	8,5		
-28...-34	2ПВ12-1А$_{т}$^{VI}Т-14 ... 2ПВ12-7А$_{т}$^{VI}Т-14	—	8,1		
-35	3ПВ12-8А$_{т}$^{VI}Т-14	—	8,5		
-36...-40	2ПВ12-1А$^{III}_{в}$Т-14 ... 2ПВ12-5А$^{III}_{в}$Т-14	2ПВ12-1А$^{III}_{в}$П-14 ... 2ПВ12-5А$^{III}_{в}$П-14	8,1	7,4	6,3
-38...-40	2ПВ12-3А$^{III}_{в}$Т-14Х ... 2ПВ12-5А$^{III}_{в}$Т-14Х	2ПВ12-3А$^{III}_{в}$П-14Х ... 2ПВ12-5А$^{III}_{в}$П-14Х			
-41...-43	2ПВ12-6А$^{III}_{в}$Т-14 ... 2ПВ12-8А$^{III}_{в}$Т-14	—		—	—
-41...-43	2ПВ12-6А$^{III}_{в}$Т-14Х ... 2ПВ12-8А$^{III}_{в}$Т-14Х	—			
-44	3ПВ12-9А$^{III}_{в}$Т-14	—	8,5		
-44	3ПВ12-9А$^{III}_{в}$Т-14Х	—			
-45...-48	2ПВ12-1В$_{р}$^{II}Т-14 ... 2ПВ12-4В$_{р}$^{II}Т-14	2ПВ12-1В$_{р}$^{II}П-14 ... 2ПВ12-4В$_{р}$^{II}П-14	8,1	7,4	6,3
-49...-52	2ПВ12-5В$_{р}$^{II}Т-14 ... 2ПВ12-8В$_{р}$^{II}Т-14	—		—	—
-53...-55	2ПВ12-1К7Т-14 ... 2ПВ12-3К7Т-14	2ПВ12-1К7П-14 ... 2ПВ12-3К7П-14		7,4	6,3
-56...-58	2ПВ12-4К7Т-14 ... 2ПВ12-6К7Т-14	—		—	—
-59	3ПВ12-7К7Т-14	—	8,5		
-60...-63	2ПВ12-1А^{IV}Т-14Х ... 2ПВ12-4А^{IV}Т-14Х	2ПВ12-1А^{IV}П-14Х ... 2ПВ12-4А^{IV}П-14Х	8,1	7,4	6,3
-64...-67	2ПВ12-1А$_{т}$^{V}СКТ-14Х ... 2ПВ12-4А$_{т}$^{V}СКТ-14Х	2ПВ12-1А$_{т}$^{V}СКП-14Х ... 2ПВ12-4А$_{т}$^{V}СКП-14Х			
-68...-70	2ПВ12-5А$_{т}$^{V}СКТ-14Х ... 2ПВ12-7А$_{т}$^{V}СКТ-14Х	—		—	—
-71	3ПВ12-8А$_{т}$^{V}СКТ-14Х	—	8,5		
-72; -73	2ПВ12-1А$^{III}_{в}$Т-14Х; 2ПВ12-2А$^{III}_{в}$Т-14Х	2ПВ12-1А$^{III}_{в}$П-14Х; 2ПВ12-2А$^{III}_{в}$П-14Х	8,1	7,4	6,3

См. примечание на листе 2 документа 1.465.1-3/80.5-2

Формат	Зона	Поз	Обозначение	Наименование	Кол	Примечание
			Документация			
А4			1.465.1-3/80.5-ПЗ	Пояснительная записка		
А3			1.465.1-3/80. 5-5ГЧ	Габаритный чертеж		
А3			1.465.1-3/80. 5-5СБ	Сборочный чертеж		
А3			1.465.1-3/80. 0-ПЗ	Номенклатура и техничес-		
				кие данные плит		
А3			1.465.1-3/80.0-ВРС	Ведомость расхода стали		
			Сборочные единицы			
А4		1	1.465.1-3/80. 8-0100	Каркас плоский КР34	4	
А4		2	1.465.1-3/80. 8-1000-03	Каркас пространственный КП4	1	
А4		3	1.465.1-3/80. 8-0170	Сетка арматурная С8	4	
А4		4	1.465.1-3/80. 8-0180.	Сетка арматурная С9	4	
А4		5	1.465.1-3/80. 8-0290	Изделие закладное М8	4	

Формат	Зона	Для исполнения с порядковым номером 1)	Обозначение	Кол.	Примечание
		Переменные данные			
		Сборочные единицы			
А4		Поз. 6 Каркас плоский КР1÷КР4			
		-00; -01; -02; -04; -05; -06;			
		-07; -08; -13; -14; -15; -20;			
		-21; -22; -23; -28; -29; -30;			
		-31; -36; -37; -38; -39; -45	1.465.1-3/80. 8-0010	2	КР1
		1) Основное исполнение, не имеющее порядкового номера, обозначено „00"			

Нач.отд.	Розенблат		1.465.1-3/80. 5-5
Гл.инж.пр.	Баманова		Плита железобетонная с проемом ф 1450 мм для пропуска вентшахт
Вед.инж.	Летыш		Стадия Р · Лист 1 · Листов 10
Ст.инж.	Петрова		ЦНИИПРОМЗДАНИЙ
Инжен.	Николаева		

Формат А4

Формат	Зона	Для исполнения с порядковым номером 1)	Обозначение	Кол	Примечание
		-46; -47; -53; -54; -55; -60;			57
		-61; -62; -63; -64; -65; -66;			
		-67; -68; -72; -73	1.465.1-3/80. 8-0010	2	КР1
		-03; -09; -10; -16; -17; -24;			
		-32; -40; -41; -48; -49; -56;			
		-69	-01	2	КР2
		-11; -12; -18; -19; -25; -26;			
		-27; -33; -34; -35; -42; -43;			
		-44; -50; -51; -70; -71	-02	2	КР3
		-52; -57; -58; -59	-03	2	КР4
А4		Поз. 7 Каркас плоский КР7÷КР10			
		-00; -01; -04; -05; -13; -14;			
		-20; -28; -29; -36; -37; -45;			
		-53; -60; -61; -62; -64; -65;			
		-66; -72; -73	1.465.1-3/80. 8-0020	1	КР7
		-02; -03; -06; -07; -08; -15;			
		-16; -21; -22; -23; -30; -31;			
		-38; -39; -46; -47; -48; -54;			
		-55; -63; -67; -68	-01	1	КР8
		-09; -10; -11; -12; -17; -18;			
		-24; -25; -32; -33; -40; -41;			
		-42; -49; -50; -51; -56; -57;			
		-69	-02	1	КР9
		1) Основное исполнение, не имеющее порядкового номера, обозначено „00"			

Инв.№подл. | Подпись и дата

1.465.1-3/80. 5-5 · Лист 2

1.465.1-3/80. 5-5 Формат А4

Формат	Зона	Для исполнения с порядковым номером [1]	Обозначение	Кол	Примечание
		-19; -26; -27; -34; -35; -43;			
		-44; -52; -58; -59; -70; -71	1.465.1-3/80. 8-0020-03	1	КР10
А4		Поз. 8 Каркас плоский КР19÷КР22			
		-00; -01; -04; -05; -13; -14;			
		-20; -28; -29; -36; -37; -45;			
		-53; -60; -61; -62; -64; -65;			
		-66; -72; -73	1.465.1-3/80. 8-0030	8	КР19
		-02; -03; -06; -07; -08; -15;			
		-16; -21; -22; -23; -30; -31;			
		-38; -39; -46; -47; -48; -54;			
		-55; -63; -67; -68	-01	8	КР20
		-09; -10; -11; -12; -17; -18;			
		-24; -25; -32; -33; -40; -41;			
		-42; -49; -50; -51; -56; -57; -69	-02	8	КР21
		-19; -26; -27; -34; -35; -43;			
		-44; -52; -58; -59; -70; -71	-03	8	КР22
А4		Поз. 9 Каркас плоский КР23÷КР25			
		-00; -01; -02; -03; -04; -05;			
		-06; -07; -08; -13; -14; -15;			
		-16; -20; -21; -22; -23; -28;			
		-29; -30; -31; -36; -37; -38;			
		-39; -45; -46; -47; -48; -53;			
		-54; -55; -60; -61; -62; -63;			
		-64; -65; -66; -67; -68; -72; -73	1.465.1-3/80. 8-0040	1	КР23
		[1] Основное исполнение, не имеющее порядкового номера, обозначено „00"			

Формат	Зона	Для исполнения с порядковым номером [1]	Обозначение	Кол	Примечание
		-09; -10; -17; -24; -25; -32;			
		-40; -41; -49; -50; -56; -57; -69	1.465.1-3/80. 8-0040-01	1	КР24
		-11; -12; -18; -19; -26; -27;			
		-33; -34; -35; -42; -43; -44;			
		-51; -52; -58; -59; -70; -71	-01	1	КР25
А4		Поз. 10 Каркас плоский КР26÷КР29			
		-00; -01; -04; -05; -13; -14;			
		-20; -28; -29; -36; -37; -45;			
		-53; -60; -61; -62; -64; -65;			
		-66; -72; -73	1.465.1-3/80. 8-0050	2	КР26
		-02; -03; -06; -07; -08; -15;			
		-16; -21; -22; -23; -30; -31;			
		-38; -39; -46; -47; -48; -54;			
		-55; -63; -67; -68	-01	2	КР27
		-09; -10; -17; -24; -25; -32;			
		-40; -41; -49; -50; -56; -57; -69	-02	2	КР28
		-11; -12; -18; -19; -26; -27;			
		-33; -34; -35; -42; -43; -44;			
		-51; -52; -58; -59; -70; -71	-03	2	КР29
		Поз. 11 Сетка арматурная С1÷С4			
		-00; -04; -05; -13; -20; -28;			
		-36; -37; -45; -53	1.465.1-3/80. 8-0140	1	С1
		[1] Основное исполнение, не имеющее порядкового номера, обозначено „00"			

Инв. № подл. | Подпись и дата

Формат	Зона	Для исполнения с порядковым номером 1)	Обозначение	Кол.	Примечание
		-01; -02; -03; -06; -07; -08;			
		-14; -15; -16; -21; -22; -23;			
		-29; -30; -31; -38; -39; -46;			
		-47; -54; -55; -60; -61; -62;			
		-63; -64; -65; -66; -67; -68;			
		-72; -73	1.465.1-3/80.08-0140-01	1	С2
		-09; -10; -12; -17; -19; -24;			
		-32; -40; -41; -48; -49; -56;			
		-57; -69; -71	-02	1	С3
		-11; -18; -25; -26; -27; -33;			
		-34; -35; -42; -43; -44; -50;			
		-51; -52; -58; -59; -70	-03	1	С4
А4		Поз. 12 Сетка арматурная С5÷С7			
		-00; -01; -02; -04; -05; -06;			
		-07; -08; -13; -14; -15; -20;			
		-21; -22; -23; -28; -29; -30;			
		-31; -36; -37; -38; -39; -45;			
		-46; -47; -53; -54; -55; -60;			
		-61; -62; -63; -64; -65; -66;			
		-67; -68; -72; -73	1.465.1-3/80.8-0160	4	С5
		-03; -09; -10; -11; -12; -16;			
		-17; -18; -24; -25; -26; -32;			
		-33; -34; -40; -41; -42; -43;			
		-48; -49; -50; -51; -52; -56;			
		-57; -58; -69; -70	-01	4	С6
		-19; -27; -35; -44; -59; -71	-02	4	С7

Инв. № подл. | Подпись и дата

Формат	Зона	Для исполнения с порядковым номером 1)	Обозначение	Кол.	Примечание
А4		Поз. 13 Изделие закладное М2-1; М4-1			
		-00... -44; -60... -73	1.465.1-3/80.8-0250-02	2	М2-1
		-45... -59	1.465.1-3/80.8-0260-02	2	М4-1
А4		Поз. 14 Изделие закладное М2-2; М4-2			
		-00... -44; -60... -73	1.465.1-3/80.08-0250-03	2	М2-2
		-45... -59	1.465.1-3/80.08-0260-03		М4-2
		Детали			
А4		Поз. 15 Стержень напрягаемый СТН1÷СТН27			
		-00; -60	1.465.1-3/80.08-001	4	СТН1
		-02; -62	То же	6	СТН1
		-01; -61	-01	4	СТН2
		-03; -63	-01	6	СТН2
		-04	-02	4	СТН3
		-05	-02	2	СТН3
		-05	-03	2	СТН4
		-06	-03	4	СТН4
		-07	-03	2	СТН4
		-07	-04	2	СТН5
		-08	-04	4	СТН5
		-09	-03	6	СТН4
		-10	-04	4	СТН5
		-10	-02	2	СТН2
		-11; -12	-04	6	СТН5
		-13	-05	4	СТН6
		-14	-06	4	СТН7
		-15	-05	6	СТН6
		1) Основное исполнение, не имеющее порядкового номера, обозначено „00"			

Формат	Зона	Для исполнения с порядковым номером	Обозначение	Кол	Примечание
		-16	1.465.1-3/80. 8- 001 -06	6	СТН 7
		-17	-07	4	СТН 8
		-17	-05	4	СТН 6
		-18	-07	6	СТН 8
		-19	-08	4	СТН 9
		-19	-07	2	СТН 8
		-20	-11	2	СТН 12
		-21	-09	4	СТН 10
		-22	-09	2	СТН 10
		-22	-10	2	СТН 11
		-23	-10	4	СТН 11
		-24	-10	2	СТН 11
		-24	-11	2	СТН 12
		-25	-11	4	СТН 12
		-26	-11	4	СТН 12
		-26	-10	2	СТН 11
		-27	-11	6	СТН 12
		-28	-15	2	СТН 16
		-28	-16	2	СТН 17
		-29	-16	4	СТН 17
		-30	-16	2	СТН 17
		-30	-17	2	СТН 18
		-31	-17	4	СТН 18
		-32	-17	2	СТН 18
		-32; -33	-18	2	СТН 19
		-33	-19	2	СТН 20
		-34	-19	4	СТН 20
		-35	-17	2	СТН 18
		-35	-19	4	СТН 20
		-36; -72	-20	4	СТН 21
		-37; -73	-23	2	СТН 24

Формат	Зона	Для исполнения с порядковым номером	Обозначение	Кол	Примечание
		-38	1.465.1-3/80. 8-001 -21	4	СТН 22
		-39	-21	2	СТН 22
		-39	-22	2	СТН 23
		-40	-22	4	СТН 23
		-41	-22	2	СТН 23
		-41	-23	2	СТН 24
		-42	-23	4	СТН 24
		-43	-20	2	СТН 21
		-43; -44	-23	4	СТН 24
		-44	-22	2	СТН 23
		-45	-24	32	СТН 25
		-46	-24	38	СТН 25
		-47	-24	44	СТН 25
		-48	-24	50	СТН 25
		-49	-24	56	СТН 25
		-50	-24	66	СТН 25
		-51	-24	72	СТН 25
		-52	-24	78	СТН 25
		-53	-26	4	СТН 27
		-54	-25	8	СТН 26
		-55	-26	6	СТН 27
		-56	-25	12	СТН 26
		-57	-26	8	СТН 27
		-58	-26	10	СТН 27
		-59	-26	12	СТН 27
		-64	-14	2	СТН 15
		-65	-12	4	СТН 13
		-66	-12	2	СТН 13
		-66	-13	2	СТН 14
		-67	-13	4	СТН 14
		-68	-13	2	СТН 14

Инв.№подл. | Подпись и дата

Формат	Зона	Для исполнения с порядковым номером [1]	Обозначение	Кол	Примечание
		-68	1.465.1-3/80. 8-001-14	2	СТН 15
		-69; -70	-14	4	СТН 15
		-70	-13	2	СТН 14
		-71	-14	6	СТН 15
		Материал			
		Бетон тяжелый			
		-00; -04; -13; -36; -37; -45;			
		-60; -72; -73	М 350	3.22	$м^3$
		-01; -02; -05; -06; -07; -14;			
		-15; -20; -21; -22; -28; -29;			
		-38; -39; -46; -47; -53; -54;			
		-61; -62; -64; -65; -66	М 400	3.22	$м^3$
		-03; -08; -09; -16; -17; -23;			
		-30; -31; -40; -41; -55; -63;			
		-67	М 450	3.22	$м^3$
		-10; -18; -24; -32; -42; -48;			
		-49; -68	М 500	3.22	$м^3$
		-11; -25; -26; -33; -34; -43;			
		-50; -51; -52; -56; -57; -58;			
		-69; -70	М 600	3.22	$м^3$
		-12; -19; -27; -35; -44; -59;			
		-71	М 600	3.38	$м^3$
		[1] Основное исполнение, не имеющее порядкового номера, обозначено „00".			

Формат	Зона	Для исполнения с порядковым номером [1]	Обозначение	Кол	Примечание
		Бетон на пористых заполнителях			
		-00; -04; -13; -36; -45, -60;			
		-72	М 300	3.22	$м^3$
		-01; -02; -05; -06; -07; -14;			
		-15; -20; -21; -22; -37; -38;			
		-39; -46; -53; -54; -61; -62;			
		-64; -65; -66; -73	М 350	3.22	$м^3$
		-03; -08; -16; -23; -40; -47;			
		-48; -55; -63; -67	М 400	3.22	$м^3$
		[1] Основное исполнение, не имеющее порядкового номера, обозначено „00".			

Инв.№ подл. | Подпись и дата

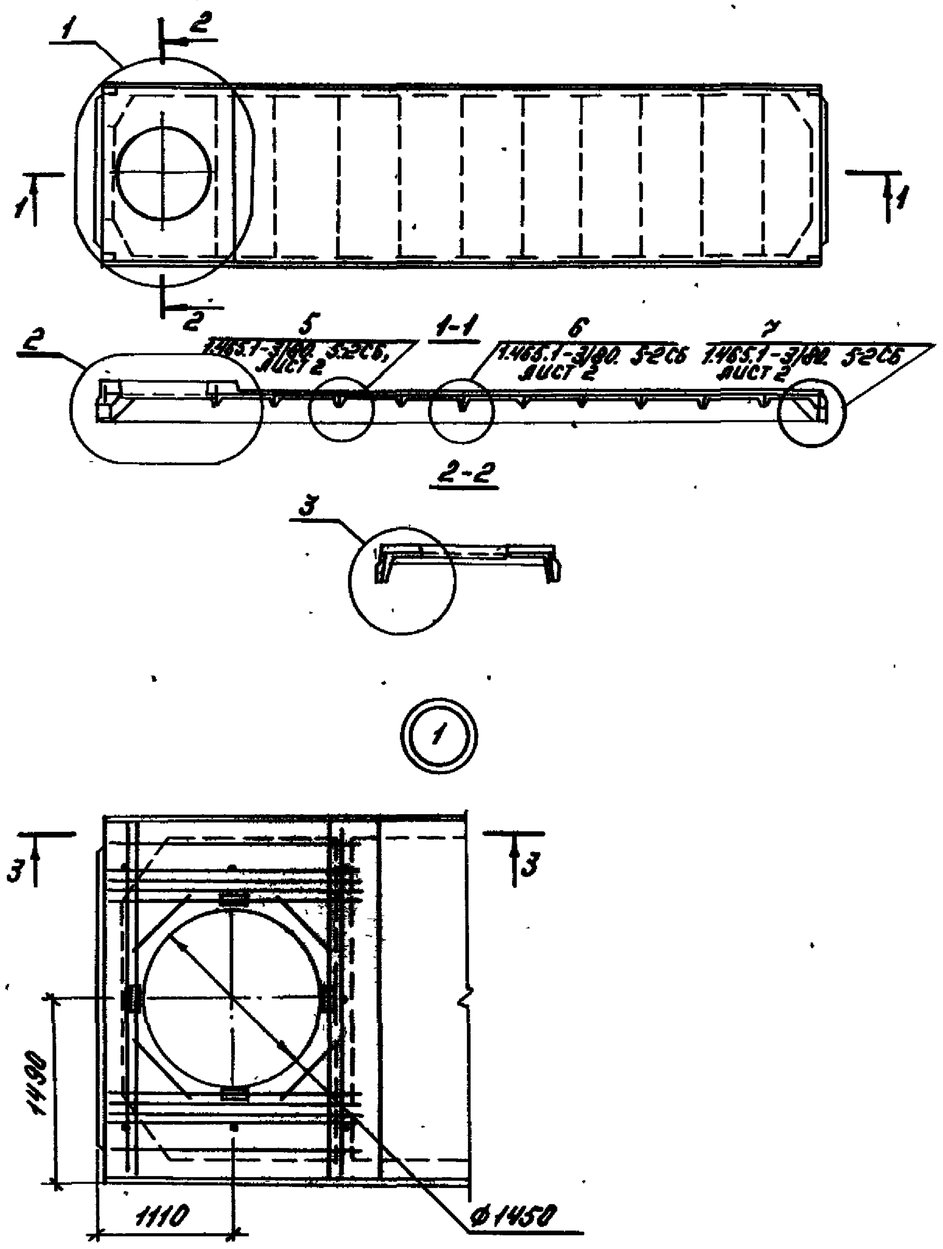

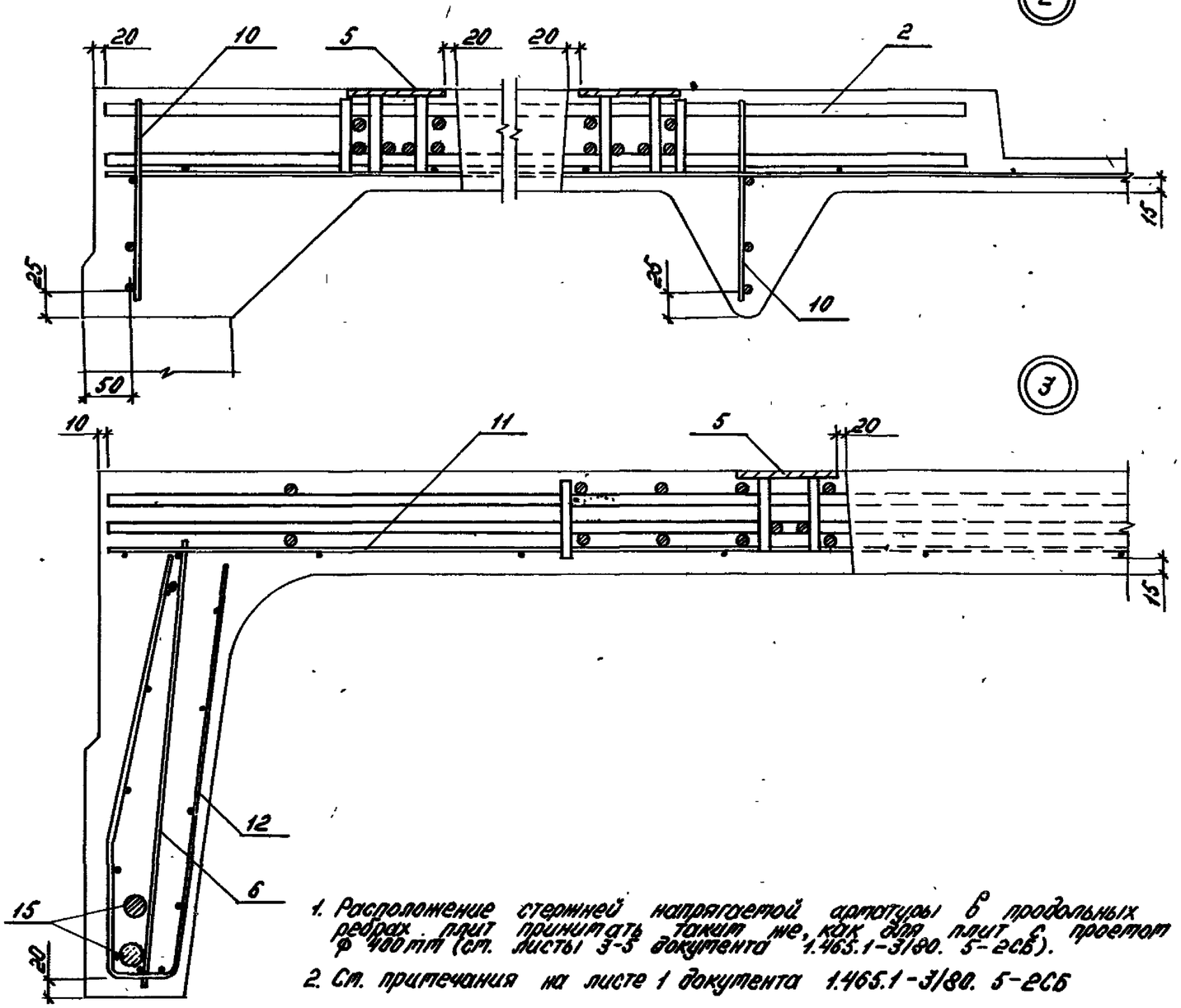

1. Расположение стержней напрягаемой арматуры в продольных ребрах плит принимать таким же, как для плит с проемом Ф 400 мм (см. листы 3-5 документа 1.465.1-3/80. 5-2СБ).

2. См. примечания на листе 1 документа 1.465.1-3/80. 5-2СБ

Нач. отд.	Розенблюм		1.465.1-3/80. 5-5СБ	
Гл. инж. пр.	Баканова		Плита железобетонная с проемом Ф1450 мм для пропуска вентшахт. Сборочный чертеж.	Стадия: Р; Масса; Масштаб; Лист; Листов 1
Вед. инж.	Детыш			
Ст. инж.	Петрова			
Инж. I к.	Николаева			ЦНИИПРОМЗДАНИЙ

Схема испытания плит

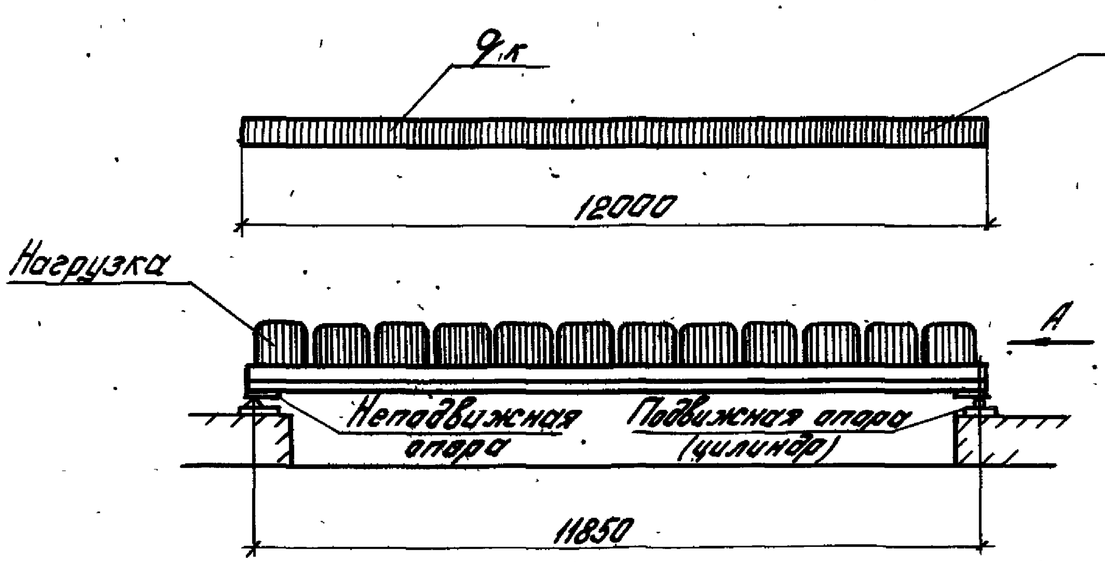

Расположение нагрузки на плите в плане

Вид А

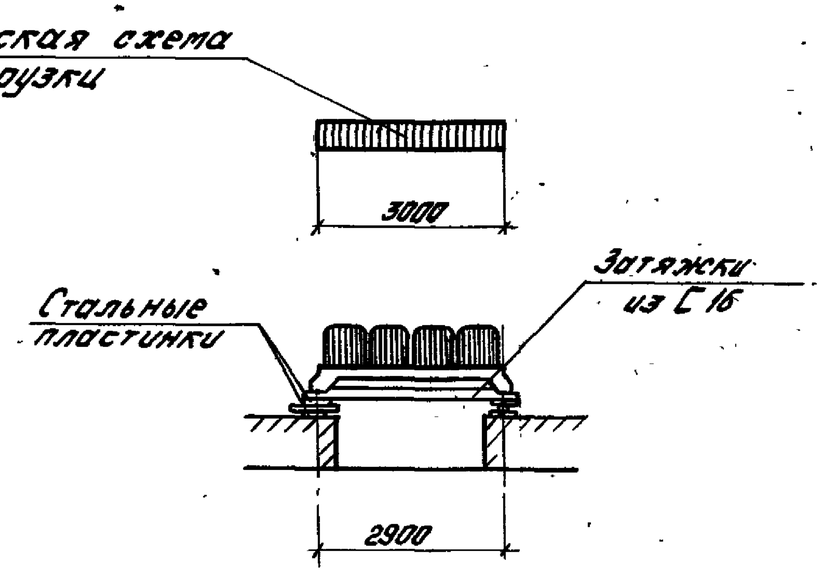

План расположения опор при испытании

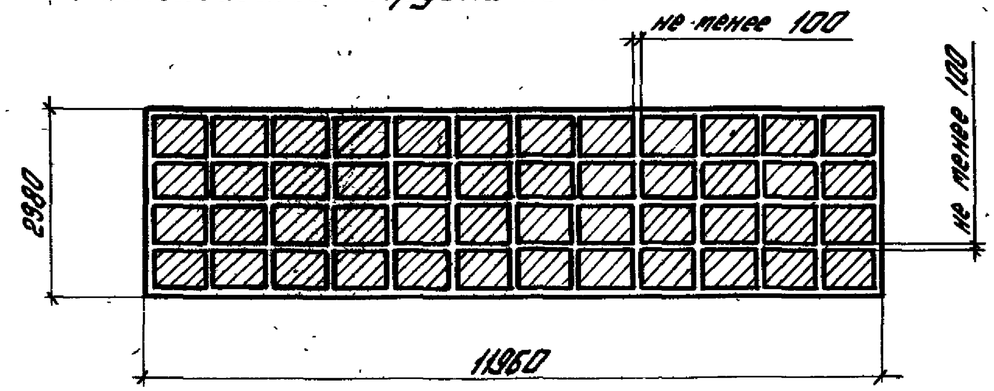

Схема перемещения продольных ребер плиты при загружении

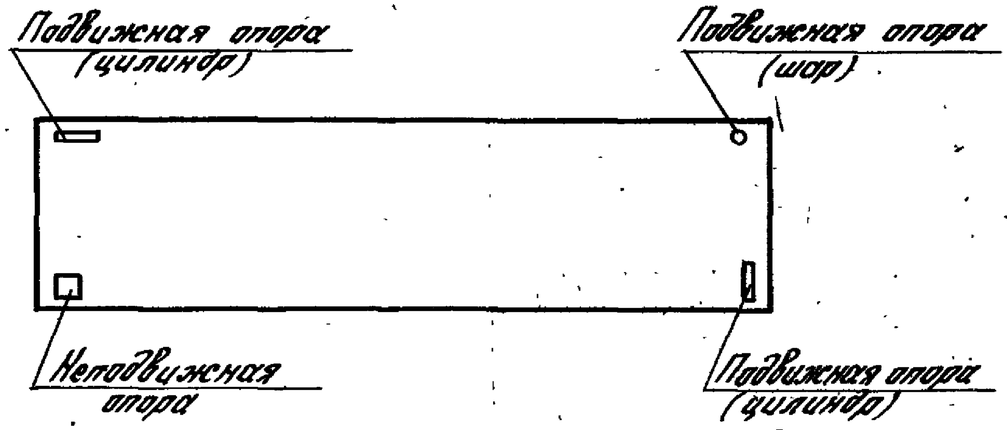

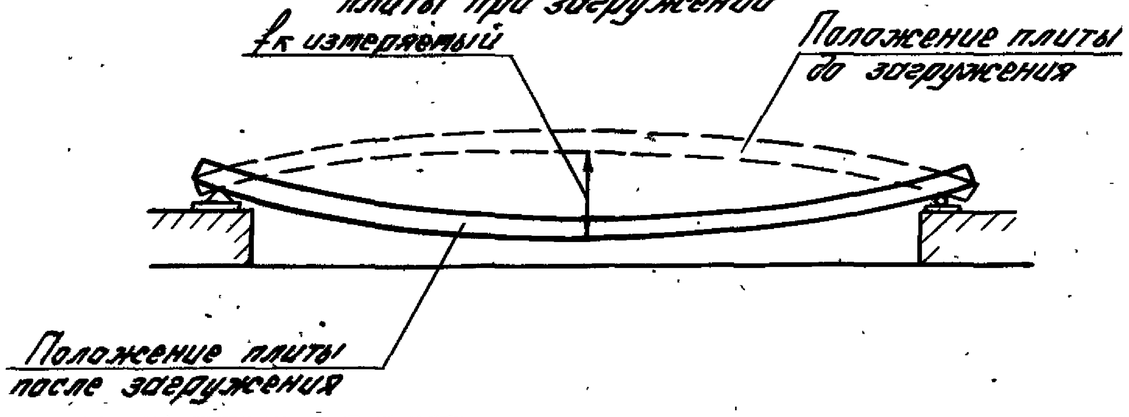

1. Опорные закладные изделия должны быть приварены к затяжкам, предохраняющим продольные ребра от перемещения в поперечном направлении.
2. Площадь загружаемой поверхности должна составлять 3×12 м

Нач. отд.	Розенблюм		1.465.1-3/80.5-СМ			
Гл. инж. пр.	Бажанова		Схема испытаний плит ПГ	Стадия	Лист	Листов
Вед. инж.	Лепыш			Р	1	1
Ст. инж.	Петрова			ЦНИИПРОМЗДАНИЙ		
Инженер	Николаева					

Величины контрольных нагрузок и прогибов плит

Марка плиты	Контрольные равномерно распределенные нагрузки кгс/м², для оценки трещиностойкости $P_{тр}$ и жесткости $P_{ж}$ плит и контрольные прогибы $f_к$ см, при возрасте бетона к моменту испытания плит в сутках												Отношение $\frac{f_{дл}}{f_{доп}}$	Контрольные равномерно распределенные нагрузки кгс/м³, для оценки прочности плит $P_к$ при	
	3-7			14			28			100					
	$P_{тр}$	$P_{ж}$	$f_к$	$P_{тр}$	$P_{ж}$	$f_к$	$P_{тр}$	$P_{ж}$	$f_к$	$P_{тр}$	$P_{ж}$	$f_к$		C = 1,35	C = 1,6
При механическом и электротермическом способе натяжения															
2ПГ12-1А$\overline{IV}$Т	290	210	1,6	280	200	1,5	260	190	1,4	240	170	1,2	<0,85	540	670
2ПГ12-1А$\overline{IV}$П	330	250	2,7	310	230	2,5	300	220	2,3	260	190	2,0		560	690
2ПГ12-1А$\overline{IV}$Т-Х	240	—	—	220	—	—	210	—	—	190	—	—		430	540
2ПГ12-1А$\overline{IV}$П-Х	260	—	—	250	—	—	240	—	—	210	—	—		450	560
2ПГ12-2А$\overline{IV}$Т	380	300	2,1	360	280	2,0	340	270	1,8	310	240	1,6		670	830
2ПГ12-2А$\overline{IV}$П	420	350	3,5	400	330	3,3	370	300	3,1	330	260	2,7		690	850
2ПГ12-2А$\overline{IV}$Т-Х	310	—	—	300	—	—	280	—	—	250	—	—		550	690
2ПГ12-2А$\overline{IV}$П-Х	340	—	—	330	—	—	300	—	—	270	—	—		570	710
2ПГ12-3А$\overline{IV}$Т	480	390	2,9	460	370	2,7	430	340	2,5	380	310	2,2		790	980
2ПГ12-3А$\overline{IV}$П	510	420	4,7	480	400	4,5	470	380	4,2	400	330	3,7		810	1000
2ПГ12-3А$\overline{IV}$Т-Х	380	—	—	360	—	—	340	—	—	300	—	—		660	820
2ПГ12-3А$\overline{IV}$П-Х	410	—	—	380	—	—	360	—	—	320	—	—		680	840
2ПГ12-4А$\overline{IV}$Т	570	470	3,3	530	440	3,1	500	410	2,9	440	370	2,5		910	1120
2ПГ12-4А$\overline{IV}$П	590	500	5,7	550	470	5,4	520	440	5,1	460	390	4,6		930	1140
2ПГ12-4А$\overline{IV}$Т-Х	510	—	—	480	—	—	450	—	—	390	—	—		820	1010
2ПГ12-4А$\overline{IV}$П-Х	520	—	—	490	—	—	460	—	—	410	—	—		840	1030

Таблица 4

Величины контрольной ширины раскрытия трещин „$a_к$" в продольных ребрах плит

Агрессивность среды	Контрольная ширина раскрытия трещин „$a_к$" в мм при напрягаемой арматуре класса		
	А-$\overline{IV}$, А$\overline{III}$в, $А_т$-$\overline{V}$СК	А-$\overline{V}$, $А_т$-$\overline{IV}$С, $А_т$-$\overline{V}$	$А_т$-$\overline{VI}$, Вр-$\overline{II}$, К-7
Неагрессивная	0,25	0,25	0,10
Слабоагрессивная	0,15	Не допускается к применению	
Среднеагрессивная	0,10		

1. Величины контрольных нагрузок не включают в себя нагрузки от собственного веса плиты.

2. Значения нагрузок и прогибов для промежуточных возрастов бетона к моменту испытания допускается определять по линейной интерполяции.

3. Указанные в таблицах величины контрольных нагрузок для плит из бетона на пористых заполнителях относятся к плитам, изготовленным из аглопоритобетона и шлакопемзобетона. При изготовлении плит из керамзитобетона величины испытательных нагрузок должны быть увеличены на 20 кгс/м², а величины контрольных прогибов – увеличены на 0,2 мм.

Марка плиты	Контрольные равномерно распределенные нагрузки кгс/м², для оценки трещиностойкости $P_{тр}$ и жесткости $P_{ж}$ плит и контрольные прогибы $f_к$ см, при возрасте бетона к моменту испытания плит в сутках												Отношение $\frac{f_{дл.}}{f_{доп.}}$	Контрольные равномерно распределенные нагрузки кгс/м², для оценки прочности плит $P_к$ при	
	3-7			14			28			100					
	$P_{тр}$	$P_{ж}$	$f_к$	$P_{тр}$	$P_{ж}$	$f_к$	$P_{тр}$	$P_{ж}$	$f_к$	$P_{тр}$	$P_{ж}$	$f_к$		C=1,4	C=1,6
2ПГ12-1АУТ	290	210	1,6	270	190	1,5	260	180	1,4	240	170	1,2		560	670
2ПГ12-1АУП	310	230	2,5	300	220	2,4	290	210	2,2	260	190	2,0		580	690
2ПГ12-2АУТ	320	250	1,8	310	240	1,7	300	220	1,6	280	210	1,4		650	770
2ПГ12-2АУП	370	290	3,2	350	270	3,1	330	260	2,9	300	230	2,6		670	790
2ПГ12-3АУТ	400	310	2,3	380	290	2,2	360	280	2,0	330	260	1,8		730	870
2ПГ12-3АУП	420	340	3,8	400	330	3,6	390	310	3,4	350	280	3,0		750	890
2ПГ12-4АУТ	470	380	2,8	450	360	2,6	420	340	2,4	380	310	2,2		830	980
2ПГ12-4АУП	490	410	4,4	460	390	4,2	440	370	4,0	400	330	3,6		850	1000
2ПГ12-5АУТ	510	420	3,0	490	400	2,8	460	380	2,7	420	350	2,4		910	1070
2ПГ12-5АУП	540	460	5,6	510	430	5,3	490	410	5,0	440	370	4,5		930	1090
2ПГ12-6АУТ	560	480	3,7	540	460	3,5	510	430	3,3	460	390	2,9		1000	1170
2ПГ12-7АУТ	630	540	4,1	600	510	4,0	570	490	3,8	520	450	3,4	<0,85	1110	1300
2ПГ12-8АУТ	710	590	4,3	680	570	4,1	650	540	4,1	590	490	3,7		1250	1460
3ПГ12-9АУТ	740	630	4,4	700	600	4,2	670	570	4,1	620	520	3,6		1300	1510
2ПГ12-1АтIVСТ	290	210	1,6	280	200	1,5	260	190	1,4	240	170	1,2		560	670
2ПГ12-1АтIVСП	330	250	2,7	310	230	2,5	300	220	2,3	260	190	2,0		580	690
2ПГ12-2АтIVСТ	380	300	2,1	360	280	2,0	340	270	1,8	310	240	1,6		700	830
2ПГ12-2АтIVСП	420	350	3,5	400	330	3,3	370	300	3,1	330	260	2,7		720	850
2ПГ12-3АтIVСТ	480	390	2,9	460	370	2,7	430	340	2,5	380	310	2,2		830	980
2ПГ12-3АтIVСП	510	420	4,7	480	400	4,5	470	380	4,2	400	330	3,7		850	1000
2ПГ12-4АтIVСТ	570	470	3,3	530	220	3,1	500	410	2,9	440	370	2,5		960	1120
2ПГ12-4АтIVСП	590	500	5,7	550	470	5,4	520	440	5,1	460	390	4,6		980	1140
2ПГ12-5АтIVСТ	670	560	4,8	640	550	4,3	600	510	3,9	540	470	3,6		1140	1330
2ПГ12-6АтIVСТ	760	610	5,0	730	590	4,5	670	560	4,3	600	500	3,8		1280	1490
3ПГ12-7АтIVСТ	890	690	4,7	850	660	4,2	800	620	4,0	710	550	3,6		1460	1700

Марка плиты	Контрольные равномерно распределенные нагрузки кгс/м², для оценки трещиностойкости $P_{тр}$ и жесткости $P_{ж}$ плит и контрольные прогибы $f_к$, см, при возрасте бетона к моменту испытания плит в сутках												Отношение $\frac{f_{эл}}{f_{доп.}}$	Контрольные равномерно распределенные нагрузки кгс/м², для оценки прочности плит $P_к$ при	
	3-7			14			28			100					
	$P_{тр}$	$P_{ж}$	$f_к$	$P_{тр}$	$P_{ж}$	$f_к$	$P_{тр}$	P	$f_к$	$P_{тр}$	$P_{ж}$	$f_к$		C=1,4	C=1,6
2ПГ12-1АтV̄Т	300	210	1,6	290	200	1,5	270	190	1,4	250	180	1,2		580	690
2ПГ12-1АтV̄П	330	250	2,8	320	240	2,6	300	230	2,5	270	200	2,2		600	710
2ПГ12-2АтV̄Т	390	310	2,3	380	300	2,2	360	280	2,1	330	260	1,8		730	870
2ПГ12-2АтV̄П	430	340	3,8	410	320	3,6	390	300	3,4	350	280	3,0		750	890
2ПГ12-3АтV̄Т	470	390	2,8	450	370	2,6	430	350	2,5	380	310	2,2		830	980
2ПГ12-3АтV̄П	490	390	4,4	460	380	4,2	440	370	4,0	400	330	3,6	<0,85	850	1000
2ПГ12-4АтV̄Т	510	420	3,0	490	400	2,8	460	380	2,7	420	350	[illegible],4		910	1070
2ПГ12-4АтV̄П	540	460	5,6	510	430	5,3	490	410	5,0	440	370	4,5		930	1090
2ПГ12-5АтV̄Т	590	510	3,9	560	480	3,7	530	450	3,5	480	410	3,0		1040	1220
2ПГ12-6АтV̄Т	700	620	4,7	660	580	4,5	630	550	4,2	560	480	3,6		1190	1390
2ПГ12-7АтV̄Т	780	690	5,0	740	630	4,8	700	600	4,6	630	530	3,8	>0,85	1330	1550
3ПГ12-8АтV̄Т	950	720	5,2	900	690	4,7	850	650	4,5	760	580	4,1		1600	1860
2ПГ12-1АтV̄СКТ-Х	240	—	—	230	—	—	220	—	—	200	—	—		480	580
2ПГ12-1АтV̄СКП-Х	270	—	—	260	—	—	240	—	—	220	—	—		500	600
2ПГ12-2АтV̄СКТ-Х	330	—	—	310	—	—	290	—	—	270	—	—		620	740
2ПГ12-2АтV̄СКП-Х	360	—	—	340			320	—	—	290	—	—		640	760
2ПГ12-3АтV̄СКТ-Х	370	—	—	350	—	—	340	—	—	310	—	—		700	830
2ПГ12-3АтV̄СКП-Х	400	—	—	380	—	—	360	—	—	330	—	—	—	720	850
2ПГ12-4АтV̄СКТ-Х	430	—	—	410	—	—	390	—	—	360	—	—		790	930
2ПГ12-4АтV̄СКП-Х	470	—	—	440	—	—	420	—	—	380	—	—		810	950
2ПГ12-5АтV̄СКТ-Х	530	—	—	500	—	—	470	—	—	420	—	—		910	1070
2ПГ12-6АтV̄СКТ-Х	620	—	—	580	—	—	550	—	—	490	—	—		1050	1230
2ПГ12-7АтV̄СКТ-Х	780	—	—	740	—	—	700	—	—	630	—	—		1330	1550
3ПГ12-8АтV̄СКТ-Х	860	—	—	830	—	—	780	—	—	700	—	—		1460	1700

Обозначение плотности бетона в марках плит для агрессивных сред условно дано в виде значка „Х", который должен быть заменен буквами „Н" или „П" при привязке в проекте здания.

1946 1-06 '87 Формат А3

Марка плиты	Контрольные равномерно распределенные нагрузки кгс/м², для оценки трещиностойкости $P_{тр}$ и жесткости $P_{ж}$ плит и контрольные прогибы $f_к$ см, при возрасте бетона к моменту испытания плит 8 сутках												Отношение $\frac{f_{эл}}{f_{доп}}$	Контрольные равномерно распределенные нагрузки кгс/м², для оценки прочности плит $P_к$ при		
	3-7			14			28			100						
	$P_{тр}$	$P_{ж}$	$f_к$	$P_{тр}$	$P_{ж}$	$f_к$	$P_{тр}$	$P_{ж}$	$f_к$	$P_{тр}$	$P_{ж}$	$f_к$		C=1,4	C=1,25	C=1,6
2ПГ12-1А$_{т}^{VI}$Т	320	240	1,8	310	230	1,7	290	220	1,6	270	200	1,4		620	—	740
2ПГ12-2А$_{т}^{VI}$Т	370	290	2,2	350	270	2,0	330	260	1,9	310	240	1,7		700	—	830
2ПГ12-3А$_{т}^{VI}$Т	430	360	2,6	420	340	2,4	400	320	2,3	370	300	2,1		820	—	960
2ПГ12-4А$_{т}^{VI}$Т	500	410	3,0	480	390	2,9	460	380	2,8	420	350	2,5		910	—	1070
2ПГ12-5А$_{т}^{VI}$Т	540	490	3,7	520	470	3,5	500	450	3,4	470	400	3,1	<0,85	1030	—	1200
2ПГ12-6А$_{т}^{VI}$Т	680	590	4,0	640	570	4,0	620	540	3,9	580	480	3,6		1240	—	1440
2ПГ12-7А$_{т}^{VI}$Т	750	650	4,8	720	620	3,5	700	590	4,4	630	530	3,8		1330	—	1550
3ПГ12-8А$_{т}^{VI}$Т	930	710	5,0	880	680	4,6	840	650	4,5	770	590	4,1		1600	—	1860
2ПГ12-1А$_{в}^{III}$Т	300	220	1,6	290	210	1,5	270	200	1,4	250	180	1,2		—	490	690
2ПГ12-1А$_{в}^{III}$П	330	250	2,7	320	240	2,5	300	230	2,3	270	200	2,1		—	510	710
2ПГ12-1А$_{в}^{III}$Т-Х	300	—	—	290	—	—	270	—	—	250	—	—		—	490	690
2ПГ12-1А$_{в}^{III}$П-Х	330	—	—	320	—	—	300	—	—	270	—	—		—	510	710
2ПГ12-2А$_{в}^{III}$Т	320	240	1,9	310	230	1,8	300	220	1,7	280	210	1,5	<0,85	—	560	770
2ПГ12-2А$_{в}^{III}$П	350	270	3,0	340	260	2,8	330	250	2,6	300	230	2,5		—	580	790
2ПГ12-2А$_{в}^{III}$Т-Х	320	—	—	310	—	—	300	—	—	280	—	—		—	560	770
2ПГ12-2А$_{в}^{III}$П-Х	350	—	—	340	—	—	330	—	—	300	—	—		—	580	790

См. примечание на листе 4

Марка плиты	Контрольные равномерно распределенные нагрузки кгс/м², для оценки трещиностойкости $P_{тр}$ и жесткости $P_{ж}$ плит и контрольные прогибы $f_к$ см, при возрасте бетона к моменту испытания плит в сутках												Отношение $\frac{f_{дл.}}{f_{доп.}}$	Контрольные равномерно распределенные нагрузки кгс/м², для оценки прочности плит $P_к$ при		
	3-7			14			28			100						
	$P_{тр}$	$P_{ж}$	$f_к$	$P_{тр}$	$P_{ж}$	$f_к$	$P_{тр}$	$P_{ж}$	$f_к$	$P_{тр}$	$P_{ж}$	$f_к$		C=1,4	C=1,25	C=1,6
2ПГ12-3А$^{III}_{в}$Т	420	340	2,7	410	330	2,5	380	300	2,3	360	290	2,0		—	680	930
2ПГ12-3А$^{III}_{в}$П	470	370	4,5	450	360	4,2	420	340	3,9	380	310	3,5		—	700	950
2ПГ12-3А$^{III}_{в}$Т-Х	420	—	—	410	—	—	380	—	—	360	—	—		—	680	930
2ПГ12-3А$^{III}_{в}$П-Х	470	—	—	450	—	—	420	—	—	380	—	—		—	700	950
2ПГ12-4А$^{III}_{в}$Т	500	400	2,7	480	380	2,6	450	360	2,5	410	340	2,3		—	770	1040
2ПГ12-4А$^{III}_{в}$П	530	440	5,3	510	420	5,0	480	390	4,8	430	360	4,3		—	790	1060
2ПГ12-4А$^{III}_{в}$Т-Х	500	—	—	480	—	—	450	—	—	410	—	—		—	770	1040
2ПГ12-4А$^{III}_{в}$П-Х	530	—	—	510	—	—	480	—	—	430	—	—	<0,85	—	790	1060
2ПГ12-5А$^{III}_{в}$Т	570	480	3,6	550	460	3,4	510	430	3,2	460	390	2,8		—	870	1170
2ПГ12-5А$^{III}_{в}$П	590	500	5,1	570	480	4,8	530	450	4,4	480	410	3,8		—	890	1190
2ПГ12-5А$^{III}_{в}$Т-Х	570	—	—	550	—	—	510	—	—	460	—	—		—	870	1170
2ПГ12-5А$^{III}_{в}$П-Х	590	—	—	570	—	—	530	—	—	480	—	—		—	890	1190
2ПГ12-6А$^{III}_{в}$Т	670	570	4,3	650	550	4,1	610	510	3,7	530	460	3,2		—	980	1310
2ПГ12-6А$^{III}_{в}$Т-Х	670	—	—	650	—	—	610	—	—	530	—	—				
2ПГ12-7А$^{III}_{в}$Т	750	480	3,4	720	470	3,3	670	560	4,3	600	500	3,7		—	1110	1470
2ПГ12-7А$^{III}_{в}$Т-Х	750	—	—	720	—	—	670	—	—	600	—	—				
2ПГ12-8А$^{III}_{в}$Т	880	550	3,9	850	530	3,7	780	490	4,6	700	540	3,8	>0,85	—	1290	1710
2ПГ12-8А$^{III}_{в}$Т-Х	880	—	—	850	—	—	780	—	—	700	—	—				
3ПГ12-9А$^{III}_{в}$Т	960	600	5,4	940	690	4,8	880	640	4,6	770	580	3,9		—	1410	1860
3ПГ12-9А$^{III}_{в}$Т-Х	960	—	—	940	—	—	880	—	—	770	—	—				
2ПГ12-1В$_{р}^{II}$Т	270	200	1,5	260	190	1,4	260	190	1,4	250	180	1,3		580	—	690
2ПГ12-1В$_{р}^{II}$П	310	240	2,8	300	230	2,7	290	220	2,6	270	200	2,4		600	—	710
2ПГ12-2В$_{р}^{II}$Т	370	290	2,2	350	280	2,1	340	270	2,0	330	250	1,9	<0,85	730	—	870
2ПГ12-2В$_{р}^{II}$П	400	320	3,8	390	310	3,6	370	300	3,5	350	280	3,3		750	—	890
2ПГ12-3В$_{р}^{II}$Т	440	350	2,7	430	340	2,6	420	330	2,5	400	330	2,3		890	—	1040
2ПГ12-3В$_{р}^{II}$П	470	390	4,5	460	370	4,3	450	360	4,1	420	350	3,9		910	—	1060

Марка плиты	Контрольные равномерно распределенные нагрузки кгс/м², для оценки трещиностойкости $P_{тр}$ и жесткости $P_{ж}$ плит и контрольные прогибы $f_к$ см, при возрасте бетона к моменту испытания плит в сутках												Отношение $\frac{f_{эл}}{f_{доп}}$	Контрольные равномерно распределенные нагрузки кгс/м², для оценки прочности плит $P_к$ при	
	3-7			14			28			100					
	$P_{тр}$	$P_{ж}$	$f_к$	$P_{тр}$	$P_{ж}$	$f_к$	$P_{тр}$	$P_{ж}$	$f_к$	$P_{тр}$	$P_{ж}$	$f_к$		C = 1,4	C = 1,6
2ПГ12-4ВрIIТ	500	410	2,9	480	400	2,8	470	390	2,7	440	370	2,5		960	1120
2ПГ12-4ВрIIП	510	450	4,9	500	430	4,8	480	420	4,6	460	390	4,3		980	1140
2ПГ12-5ВрIIТ	560	470	3,4	540	460	3,3	530	450	3,2	510	430	3,0		1080	1270
2ПГ12-6ВрIIТ	630	540	4,1	610	520	4,0	590	510	4,0	560	470	3,6		1210	1410
2ПГ12-7ВрIIТ	670	570	4,6	650	550	4,4	630	530	4,2	600	500	3,8		1280	1490
2ПГ12-8ВрIIТ	710	610	5,0	680	600	4,9	670	570	4,7	630	530	4,3		1330	1550
2ПГ12-1К7Т	270	200	1,4	260	190	1,3	260	180	1,2	250	180	1,2		580	690
2ПГ12-1К7П	310	220	2,6	300	210	2,5	290	210	2,4	270	200	2,2		600	710
2ПГ12-2К7Т	400	300	2,3	370	290	2,2	360	280	2,1	330	270	2,0	<0,85	730	870
2ПГ12-2К7П	410	320	3,8	400	310	3,7	380	300	3,6	350	290	3,3		750	890
2ПГ12-3К7Т	460	370	2,9	440	360	2,8	430	350	2,7	410	330	2,5		890	1040
2ПГ12-3К7П	480	390	3,4	470	380	3,2	450	370	3,1	430	350	2,9		910	1060
2ПГ12-4К7Т	570	500	3,6	550	490	3,5	540	470	3,4	510	440	3,2		1080	1270
2ПГ12-5К7Т	660	580	4,4	650	570	4,3	600	530	4,0	550	480	3,6		1180	1380
2ПГ12-6К7Т	720	620	5,1	690	600	4,8	670	570	4,6	630	530	4,2		1330	1550
3ПГ12-7К7Т	870	680	5,3	850	670	4,9	830	640	4,7	770	580	4,3		1600	1860