ТИПОВЫЕ КОНСТРУКЦИИ, ИЗДЕЛИЯ И УЗЛЫ ЗДАНИЙ И СООРУЖЕНИЙ

СЕРИЯ 1.427.1-3

КОЛОННЫ ЖЕЛЕЗОБЕТОННЫЕ ПРЯМОУГОЛЬНОГО СЕЧЕНИЯ ДЛЯ ПРОДОЛЬНОГО И ТОРЦОВОГО ФАХВЕРКА ОДНОЭТАЖНЫХ ПРОИЗВОДСТВЕННЫХ ЗДАНИЙ ВЫСОТОЙ 3,0 – 14,4 м

ВЫПУСК 2/87

Арматурные и закладные изделия, стальные элементы колонн

Рабочие чертежи

РАЗРАБОТАНЫ
ЦНИИПРОМЗДАНИЙ

Гл. инженер института — В.В. Гранев
Нач. отдела конструкт. систем — В.Т. Ильин
Рук. сектора одноэтаж. зданий — А.Я. Розенблюм
Гл. инж. проекта — Т.М. Кутырина

НИИЖБ

Зам. директора — Ю.П. Гуща
Зав. сектором — Н.Н. Коровин

УТВЕРЖДЕНЫ
и введены в действие
с 01.04.88
Госстроем СССР
протокол от 03.12.87
№ АЧ-99

© ЦИТП Госстроя СССР, 1988

Обозначение	Наименование	Стр.
I.427.I-3.2/87-ITT	Технические требования	5
I.427.I-3.2/87-2	Каркас пространственный КП1...КП8	8
I.427.I-3.2/87-3	Каркас пространственный КП9...КП15	9
I.427.I-3.2/87-4	Каркас пространственный КП16...КП22	I0
I.427.I-3.2/87-5	Каркас пространственный КП23...КП29	II
I.427.I-3.2/87-6	Каркас пространственный КП30...КП36	I2
I.427.I-3.2/87-7	Каркас пространственный КП37...КП43	I3
I.427.I-3.2/87-8	Каркас пространственный КП44...КП5I	I4
I.427.I-3.2/87-9	Каркас пространственный КП52...КП59	I5
I.427.I-3.2/87-I0	Каркас пространственный КП60...КП66	I6
I.427.I-3.2/87-II	Каркас пространственный КП67...КП73	I7
I.427.I-3.2/87-I2	Каркас пространственный КП74...КП79	I8
I.427.I-3.2/87-I3	Каркас пространственный КП80...КП85	I9
I.427.I-3.2/87-I4	Каркас пространственный КП86...КП9I	20
I.427.I-3.2/87-I5	Каркас пространственный КП92...КП97	2I
I.427.I-3.2/87-I6	Каркас пространственный КП98...КПI03	22
I.427.I-3.2/87-I7	Каркас пространственный КПI04...КПI08	23
I.427.I-3.2/87-I8	Каркас пространственный КПI09...КПII6	24
I.427.I-3.2/87-I9	Каркас пространственный КПII7...КПI20	25
I.427.I-3.2/87-20	Каркас пространственный КП2I...КПI24	26
I.427.I-3.2/87-2I	Каркас пространственный КПI25...КПI28	27
I.427.I-3.2/87-22	Каркас пространственный КПI29...КПI32	28
I.427.I-3.2/87-23	Каркас пространственный КПI33...КПI36	29
I.427.I-3.2/87-24	Каркас пространственный КПI37...КПI40	30
I.427.I-3.2/87-25	Каркас пространственный КПI4I...КПI44	3I

Инв.№ подл. | Подпись и дата | Взам.инв.№

Рук.сек	Розенблюм		
Гл.инж.пр	Кутырина		

1.427.1-3.2/87

Содержание

Стадия	Лист	Листов
Р	1	6

Обозначение	Наименование	Стр.
I.427.I-3.2/87-26	Каркас пространственный КПI45...КПI48	32
I.427.I-3.2/87-27	Каркас пространственный КПI49...КПI52	33
I.427.I-3.2/87-28	Каркас пространственный КПI53...КПI55	34
I.427.I-3.2/87-29	Каркас пространственный КПI56,КПI57	35
I.427.I-3.2/87-30	Каркас пространственный КПI58...КПI6I	36
I.427.I-3.2/87-3I	Каркас пространственный КПI62...КПI65	37
I.427.I-3.2/87-32	Каркас пространственный КПI66...КПI69	38
I.427.I-3.2/87-33	Каркас пространственный КПI70...КПI73	39
I.427.I-3.2/87-34	Каркас пространственный КПI74...КПI76	40
I.427.I-3.2/87-35	Каркас пространственный КПI77...КПI79	4I
I.427.I-3.2/87-36	Каркас пространственный КПI80...КПI83	42
I.427.I-3.2/87-37	Каркас пространственный КПI84...КПI87	43
I.427.I-3.2/87-38	Каркас пространственный КПI88...КПI9I	44
I.427.I-3.2/87-39	Каркас пространственный КПI92...КПI95	45
I.427.I-3.2/87-40	Каркас пространственный КПI96...КПI99	46
I.427.I-3.2/87-4I	Каркас пространственный КП200...КП203	47
I.427.I-3.2/87-42	Каркас пространственный КП204...КП207	48
I.427.I-3.2/87-43	Каркас пространственный КП208...КП2II	49
I.427.I-3.2/87-44	Каркас пространственный КП2I2...КП2I5	50
I.427.I-3.2/87-45	Каркас пространственный КП2I6...КП2I9	5I
I.427.I-3.2/87-46	Каркас пространственный КП220...КП223	52
I.427.I-3.2/87-47	Каркас пространственный КП224...КП227	53
I.427.I-3.2/87-48	Каркас пространственный КП228...КП23С	54
I.427.I-3.2/87-49	Каркас пространственный КП23I...КП233	55
I.427.I-3.2/87-50	Каркас пространственный КП234...КП236	56
I.427.I-3.2/87-5I	Каркас пространственный КП237...КП240	57
I.427.I-3.2/87-52	Каркас пространственный КП24I...КП244	58
I.427.I-3.2/87-53	Каркас пространственный КП245...КП248	59

Взам инв. №

Подпись и дата

Инв. № подл.

Обозначение	Наименование	Стр.
I.427.I-3.2/87-54	Каркас пространственный КП249...КП252	60
I.427.I-3.2/87-55	Каркас пространственный КП253...КП256	6I
I.427.I-3.2/87-56	Каркас пространственный КП257...КП260	62
I.427.I-3.2/87-57	Каркас пространственный КП26I...КП264	63
I.427.I-3.2/87-58	Каркас пространственный КП265...КП268	64
I.427.I-3.2/87-59	Каркас пространственный КП269...КП272	65
I.427.I-3.2/87-60	Каркас пространственный КП273...КП276	66
I.427.I-3.2/87-6I	Каркас пространственный КП277...КП280	67
I.427.I-3.2/87-62	Каркас пространственный КП28I...КП284	68
I.427.I-3.2/87-63	Каркас пространственный КП285...КП288	69
I.427.I-3.2/87-64	Каркас пространственный КП289...КП292	70
I.427.I-3.2/87-65	Каркас плоский КРI...КРI2	7I
I.427.I-3.2/87-66	Каркас плоский КРI3...КР24	72
I.427.I-3.2/87-67	Каркас плоский КР25...КР36	73
I.427.I-3.2/87-68	Каркас плоский КР37...КР46	74
I.427.I-3.2/87-69	Каркас плоский КР47...КР57	75
I.427.I-3.2/87-70	Каркас плоский КР58...КР68	76
I.427.I-3.2/87-7I	Каркас плоский КР69...КР78	77
I.427.I-3.2/87-72	Каркас плоский КР79...КР92	78
I.427.I-3.2/87-73	Каркас плоский КР93...КРI02	79
I.427.I-3.2/87-74	Каркас плоский КРI03...КРII1	80
I.427.I-3.2/87-75	Каркас плоский КРII2...КРI22	8I
I.427.I-3.2/87-76	Каркас плоский КРI23...КРI30	82
I.427.I-3.2/87-77	Каркас плоский КРI3I...КРI39	83
I.427.I-3.2/87-78	Каркас плоский КРI40...КРI50	84
I.427.I-3.2/87-79	Каркас плоский КРI5I...КРI62	85
I.427.I-3.2/87-80	Каркас плоокий КРI63...КРI74	86
I.427.I-3.2/87-8I	Каркас плоский КРI75...КРI85	87

Взам. инв. №

Подпись и дата

Инв. № подл.

Обозначение	Наименование	Стр.
I.427.I-3.2/87-82	Каркас плоский КРI86...КРI95	88
I.427.I-3.2/87-83	Каркас плоский КРI96...КР207	89
I.427.I-3.2/87-84	Каркас плоский КР208...КР2I8	90
I.427.I-3.2/87-85	Каркас плоский КР2I9...КР229	9I
I.427.I-3.2/87-86	Каркас плоский КР230...КР24I	92
I.427.I-3.2/87-87	Каркас плоский КР242...КР253	93
I.427.I-3.2/87-88	Каркас плоский КР254...КР264	94
I.427.I-3.2/87-89	Каркас плоский КР265...КР274	95
I.427.I-3.2/87-90	Каркас плоский КР275...КР287	96
I.427.I-3.2/87-9I	Каркас плоский КР288...КР295	97
I.427.I-3.2/87-92	Каркас плоский КР296...КР305	98
I.427.I-3.2/87-93	Каркас плоский КР306...КР3I5	99
I.427.I-3.2/87-94	Каркас плоский КР3I6...КР325	I00
I.427.I-3.2/87-95	Каркас плоский КР326...КР333	I0I
I.427.I-3.2/87-96	Каркас плоский КР334...КР34I	I02
I.427.I-3.2/87-97	Каркас плоский КР342...КР350	I03
I.427.I-3.2/87-98	Каркас плоский КР35I...КР359	I04
I.427.I-3.2/87-99	Каркас плоский КР360...КР368	I05
I.427.I-3.2/87-I00	Каркас плоский КР369...КР377	I06
I.427.I-3.2/87-I0I	Каркас плоский КР378...КР386	I07
I.427.I-3.2/87-I02	Каркас плоский КР387...КР395	I08
I.427.I-3.2/87-I03	Каркас плоский КР396...КР404	I09
I.427.I-3.2/87-I04	Каркас плоский КР405...КР4I3	II0
I.427.I-3.2/87-I05	Каркас плоский КР4I4...КР423	III
I.427.I-3.2/87-I06	Каркас плоский КР424...КР432	II2
I.427.I-3.2/87-I07	Каркас плоский КР433...КР44I	II3
I.427.I-3.2/87-I08	Каркас плоский КР442...КР449	II4
I.427.I-3.2/87-I09	Каркас плоский КР450...КР457	II5

Взам инв. №

Подпись и дата

Инв. № подл.

Обозначение	Наименование	Стр.
I.427.I-3.2/87-II0	Каркас плоский КР458...КР465	II6
I.427.I-3.2/87-III	Каркас плоский КР466...КР473	II7
I.427.I-3.2/87-II2	Каркас плоский КР474...КР482	II8
I.427.I-3.2/87-II3	Каркас плоский КР483...КР49I	II9
I.427.I-3.2/87-II4	Каркас плоский КР492...КР499	I20
I.427.I-3.2/87-II5	Каркас плоский КР500...КР508	I2I
I.427.I-3.2/87-II6	Каркас плоский КР509...КР5I7	I22
I.427.I-3.2/87-II7	Каркас плоский КР5I8...КР526	I23
I.427.I-3.2/87-II8	Сетка СI...С5	I24
I.427.I-3.2/87-II9	Изделие закладное МНI	I24
I.427.I-3.2/87-I20	Изделие закладное МН2	I25
I.427.I-3.2/87-I2I	Изделие закладное МН3	I25
1.427.I-3.2/87-I22	Изделие закладное МН4	I26
1.427.I-3.2/87-I23	Изделие закладное МН5	I26
.427.I-3.2/87-I24	Изделие закладное МН6	I27
1.427.I-3.2/87-I25	Изделие закладное МН7; МН8	I27
1.427.I-3.2/87-I26	Изделие закладное МН9; МНI0	I28
1.427.I-3.2/87-I27	Изделие закладное МНII;МНI2	I28
I.427.I-3.2/87-I28	Изделие закладное МНI3;МНI4	I29
I.427.I-3.2/87-I29	Изделие закладное МНI5;МНI6	I29
I.427.I-3.2/87-I30	Изделие закладное МНI7	I30
I.427.I-3.2/87-I3I	Изделие закладное МНI8	I30
I.427.I-3.2/87-I32	Изделие закладное МНI9...МН27	I3I
I.427.I-3.2/87-I33	Изделие закладное МН28...МН3I	I32и
I.427.I-3.2/87-I34	Изделие закладное МН32; МН36	I32и
I.427.I-3.2/87-I35	Изделие закладное МН33	I33
I.427.I-3.2/87-I36	Изделие закладное МН34	I33
I.427.I-3.2/87-I37	Изделие закладное МН35	I34

Инв. № подл. | Подпись и дата | Взам. инв. №

Обозначение	Наименование	Стр.
I.427.I-3.2/87-I38	Стальной элемент колонны ICФ32; ICФ33; ICФ37	I34
I.427.I-3.2/87-I39	Стальной элемент колонны 2CФI; 2CФ2; 2CФ3	I35

Инв. № подл. | Подпись и дата | Взам. инв. №

Внесены изменения 13.09.89 Рук. группы Рутковская Р.А

ОБЩИЕ СВЕДЕНИЯ

Выпуск 2/87 серии I.427.I-3 содержит рабочие чертежи арматурных и закладных изделий колонн, разработанных в выпуске I/87 настоящей серии и рабочие чертежи стальных элементов колонн (СФ). Данный выпуск заменяет выпуск 2 настоящей серии.

I. Арматурные изделия

I.I. Колонны армированы пространственными арматурными каркасами, состоящими из плоских сварных каркасов, объединенных поперечными стержнями.

I.2. Изготовление арматурных изделий следует производить в соответствии с требованиями ГОСТ I0922-75 , "Инструкции по сварке соединений арматуры и закладных деталей железобетонных конструкций" (СН 393-78) и ГОСТ 14098-85

I.3. Стыкование стержней при заготовке арматуры следует производить контактной стыковой сваркой.

I.4. Плоские каркасы и сетки следует изготовлять с помощью контактной точечной сварки. Сварку каркасов производить во всех точках пересечения стержней. При изготовлении сеток сварке подлежат все узлы пересечений двух крайних стержней по периметру сетки.

I.5. Размеры сеток и каркасов даны по осям и торцам стержней.

I.6. Пространственные каркасы запроектированы из условия образования их путем приварки соединительных поперечных стержней к продольным (рис.I) или поперечным стержням (рис.2) плоских каркасов контактной точечной сваркой с помощью сварочных клещей.

Взам инв. №

Подпись и дата

Инв. № подл.

				1.427.1-3.2/87-1ТТ		
Рук.сек	Розенблюм			Технические требования	Стадия: Р	Лист: 1	Листов: 5
					ЦНИИПРОМЗДАНИЙ	

При отсутствии сварочных клещей объединение плоских каркасов в пространственный допускается производить с помощью шпилек (рис.3) располагая их с тем же шагом, что и поперечные стержни плоских каркасов и привязывая их к продольной арматуре вязальной проволокой. В этом случае для придания каркасу необходимой жесткости при транспортировании должны быть предусмотрены связи, устанавливаемые не реже, чем через 6 м и не менее двух на каркас.

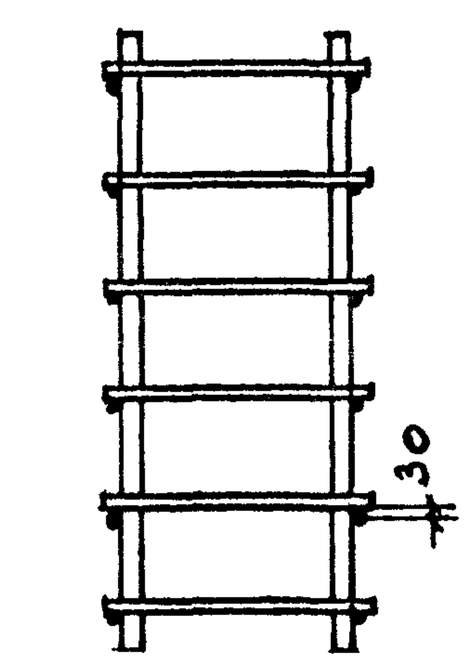

Рис. 1

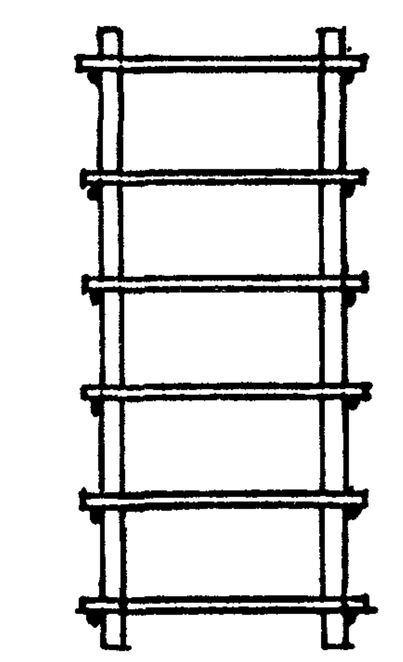

Рис. 2

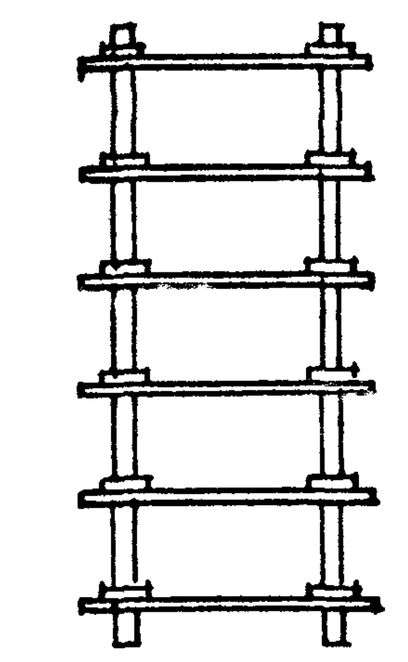

Рис 3

Взам. инв. №

Подпись и дата

Инв. № подл.

Сетки должны быть привязаны вязальной проволокой к продольным стержням каркаса.

I.7. Испытания соединений арматурных изделий и оценку их качества производить по ГОСТ I0922-75.

2. Закладные изделия

2.I. Анкера закладных изделий должны изготовляться из арматурной стали класса А-Ш марки 35ГС или 25Г2С.

Прокатные профили закладных изделий должны изготовляться из стали марки ВСт3пс6-I. Марки стали должны отвечать требованиям ТУI4-I-3023-80, для закладных изделий МН28...МН3I может применяться сталь марки Вст 3кп2 по ГОСТ 380-7I^{x}.

2.2. Изготовление закладных изделий следует производить в соответствии с требованиями ГОСТ I0922-75 "Арматурные изделия и закладные детали сварные для железобетонных конструкций. Технические требования и методы испытаний " , " Инструкции по сварке соединений арматуры и закладных деталей железобетонных конструкций". СН393-78 и ГОСТ I4098-85 "Соединения сварные арматуры и закладных изделий железобетонных конструкций. Типы, конструкция и размеры".

2.3. При тавровых соединениях анкерных стержней с плоским элементом закладного изделия толщина пластинки δ из условия применения механизированной дуговой сварки под флюсом назначена $\delta \geq 0{,}65 d_{ан}$, где $d_{ан}$ - диаметр анкеров. В случае применения дуговой ручной сварки в раззенкованные отверстия толщина пластин должна быть принята $\delta \geq 0{,}75 d_{ан}$.

2.4. Длина анкеров на чертежах и в спецификациях даны номинальными, т.е.без учета добавления размера на оплавление и осадку втавр (припуск в длине заготовки анкера должен приниматься равным диаметру анкера при приварке с одной стороны и двум диаметрам при приварке с двух сторон).

Инв № подл. | Подпись и дата | Взам

2.5. Закладные изделия МН7,МН8,МН19...МН27 должны быть защищены металлическими или комбинированными покрытиями. Толщина металлизационных покрытий и металлизационного слоя в комбинированных покрытиях должна быть для цинковых и алюминиевых покрытий, получаемых напылением не менее 120 мкм. Толщина цинковых покрытий, получаемых горячим цинкованием должна быть не менее 50 мкм, а гальваническим способом - не менее 30 мкм.

Металлизация анкерных стержней указанных закладных изделий должна производиться на длине приварки плюс 50 мм.

Металлизацию остальных марок закладных изделий производить при наличии соответствующих указаний в проекте здания.

2.6. В закладных изделиях МН1...МН12,МН17,МН18 для их фиксации предусмотрены отверстия размером 10х10 мм. Форма и размеры отверстий для фиксации могут быть уточнены на заводе-изготовителе в зависимости от применения того или иного типа фиксатора. Допускается не устраивать эти отверстия при способах фиксации, не требующих отверстий в пластинах.

2.7. Строповочные петли должны изготавливаться из арматурной стали класса А-I марок ВСт3сп2 и ВСт3пс2 или класса Ас-II марки 10ГТ. В случае, если монтаж может производиться при температуре ниже минус 40°С, для монтажных петель не допускается применение стали марки ВСт3пс2.

2.8. На закладные изделия риски наносятся керном и обводятся краской.

3. Стальные элементы колонн

3.1. Стальные элементы колонн фахверка обозначены марками, состоящими из буквенно-цифровой группы.

Взам. инв. №

Подпись и дата

Инв. № подл.

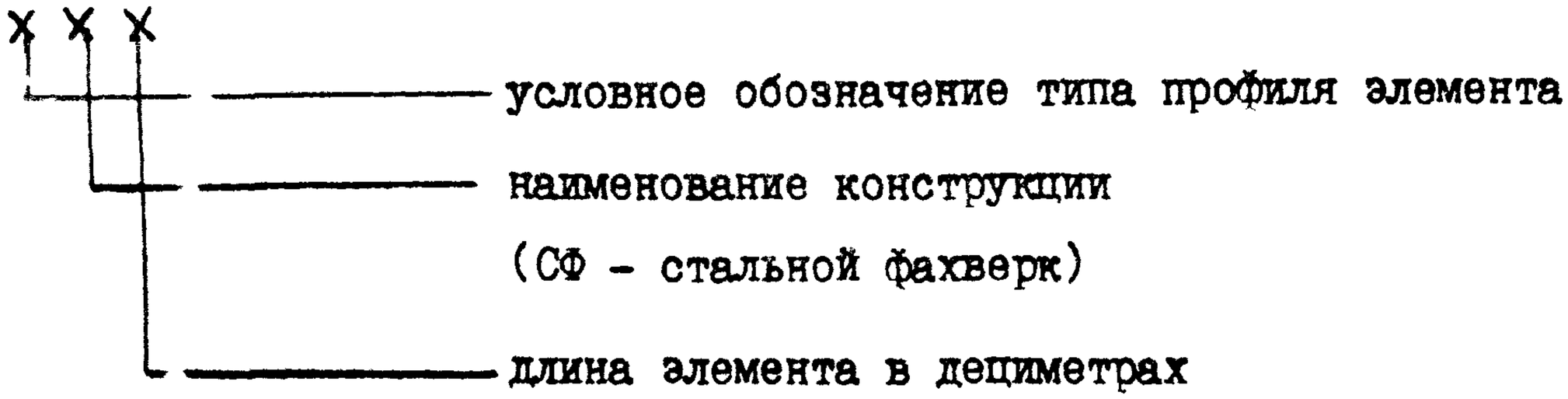

Пример условного обозначения стального элемента фахверка коробчатого сечения из двух швеллеров длиной 3670 мм - 1СФ37.

3.2. Стальные элементы 1СФ32, 1СФ33 и 1СФ37 приняты коробчатого сечения из двух швеллеров с параллельными гранями полок по ГОСТ 8240-72*. При отсутствии таких швеллеров могут быть приняты швеллеры того же сечения с уклоном внутренних граней полок по ГОСТ 8240-72*.

Стальные элементы 2СФ1, 2СФ2 и 2СФ3 (столики) приняты двутаврового сечения по ГОСТ 26020-83.

3.3. Стальные элементы должны изготавливаться из стали марки ВСт3пс6-1 или марки ВСт3сп5-1 по ТУ14-1-3023-80.

3.4. Защиту стальных элементов от коррозии следует производить в соответствии с указаниями, приведенными в проекте здания.

Инв. № подл | Подпись и дата | Взам инв №

КП1

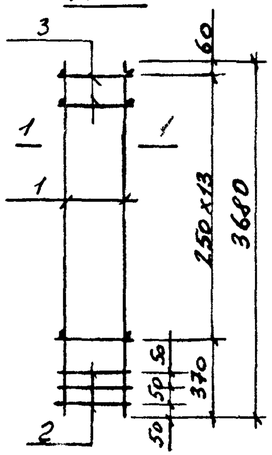

КП2

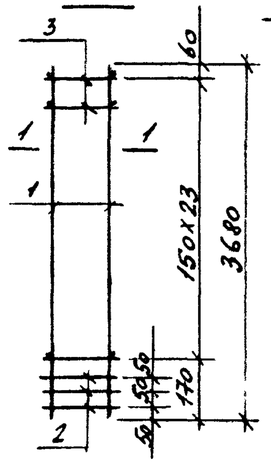

КП3

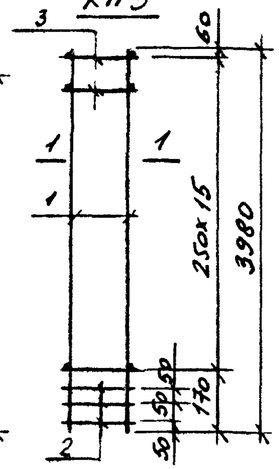

КП4

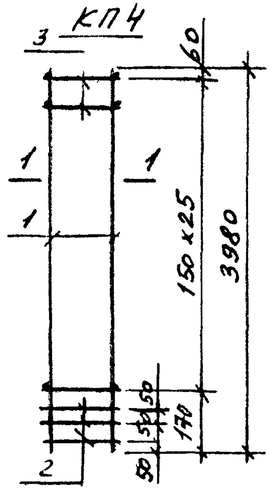

КП5

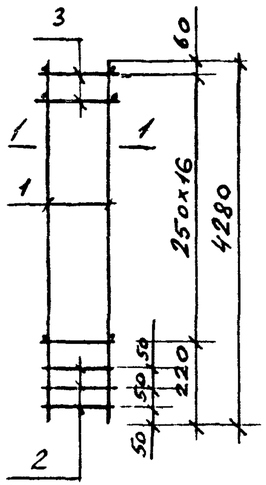

КП6

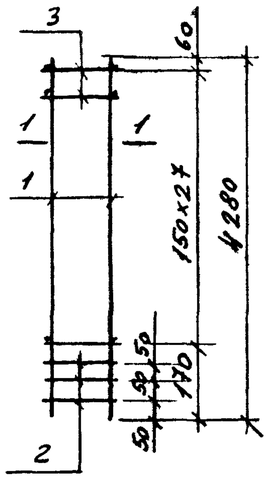

КП7

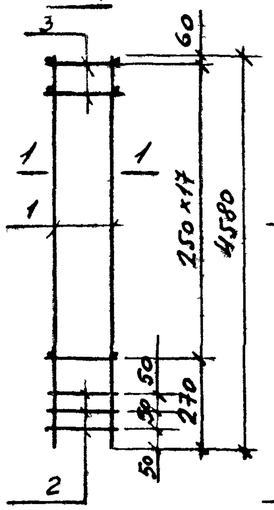

КП8

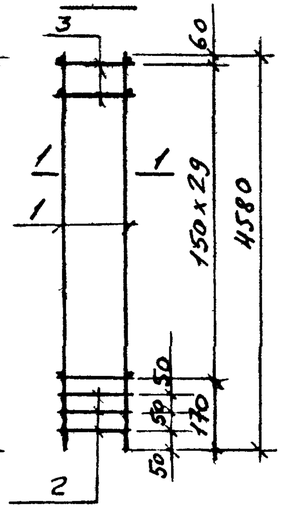

1-1

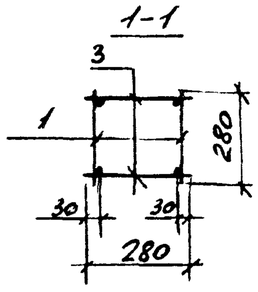

Марка каркаса	Масса каркаса, кг
КП1	16,4
КП2	17,4
КП3	17,6
КП4	18,6
КП5	18,8
КП6	19,9
КП7	20,0
КП8	21,2

Марка каркаса	Поз.	Наименование	Кол.	Примечание
КП1	1	Каркас плоский КР 11	2	1.427.1-3.2/87-65
	2	Сетка С1	3	-118
	3	Ф4 Вр I с=280; 0,03 кг	28	Без черт.
КП2	1	Каркас плоский КР 12	2	1.427.1-3.2/87-65
	2	Сетка С1	3	-118
	3	Ф4 Вр I с=280; 0,03 кг	48	Без черт.
КП3	1	Каркас плоский КР 13	2	1.427.1-3.2/87-66
	2	Сетка С1	3	-118
	3	Ф4 Вр I с=280; 0,03 кг	32	Без черт.
КП4	1	Каркас плоский КР 14	2	1.427.1-3.2/87-66
	2	Сетка С1	3	-118
	3	Ф4 Вр I с=280; 0,03 кг	52	Без черт.
КП5	1	Каркас плоский КР 15	2	1.427.1-3.2/87-66
	2	Сетка С1	3	-118
	3	Ф4 Вр I с=280; 0,03 кг	34	Без черт.
КП6	1	Каркас плоский КР 16	2	1.427.1-3.2/87-66
	2	Сетка С1	3	-118
	3	Ф4 Вр I с=280; 0,03 кг	56	Без черт.
КП7	1	Каркас плоский КР 17	2	1.427.1-3.2/87-66
	2	Сетка С1	3	-118
	3	Ф4 Вр I с=280, 0,03 кг	36	Без черт.
КП8	1	Каркас плоский КР 18	2	1.427.1-3.2/87-66
	2	Сетка С1	3	-118
	3	Ф4 Вр I с=280; 0,03 кг	60	

Арматура класса Вр I по ГОСТ 6727-80*

			1.427.1-3.2/87-2
Рук. сек.	Розенблюм		
Гл. инж. пр.	Купырина		Каркас пространственный КП1... КП8
Рук. гр.	Рутковская		
Инженер	Шарова		
Проверил	Рутковская		

Стадия	Лист	Листов
Р		1

ЦНИИПРОМЗДАНИЙ

КП 9

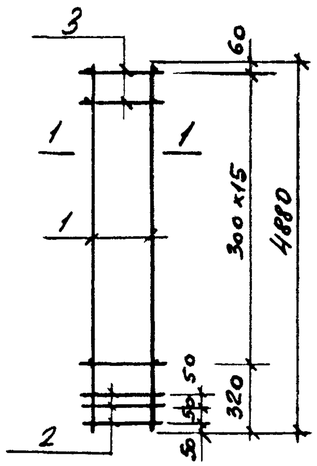

КП 10

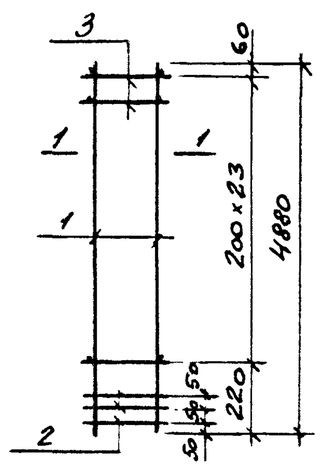

КП 11

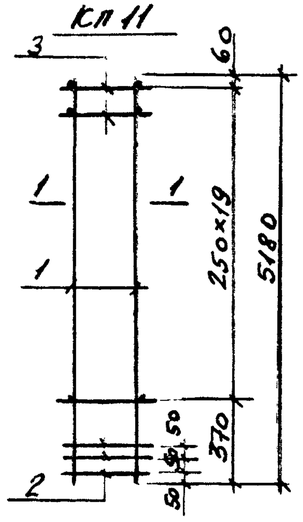

КП12

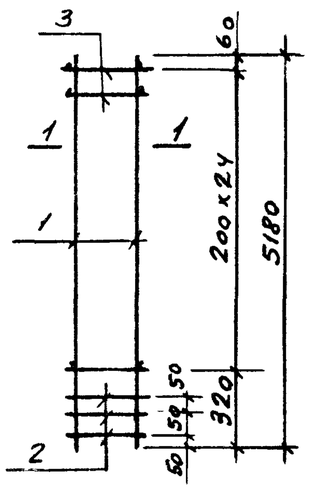

КП 13,14

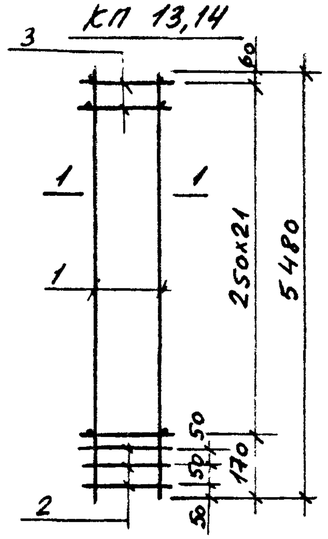

КП15

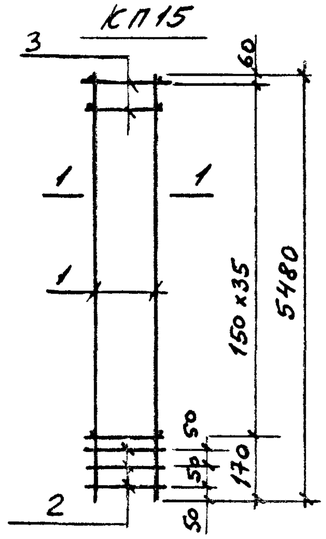

1-1

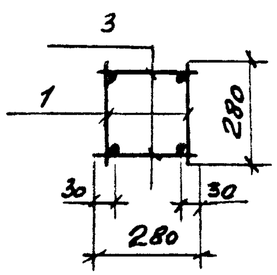

Марка каркаса	Поз.	Наименование	Кол	Примечание
КП9	1	Каркас плоский КР 25	2	1.427.1-3.2/87-67
	2	Сетка С1	3	-118
	3	ф 4 Вр-I l=280; 0,03 кг	32	Без черт.
КП10	1	Каркас плоский КР 26	2	1.427.1-3.2/87-67
	2	Сетка С1	3	-118
	3	ф 4 Вр-I l=280; 0,03 кг	48	Без черт.
КП11	1	Каркас плоский КР 27	2	1.427.1-3.2/87-67
	2	Сетка С1	3	-118
	3	ф 4 Вр-I l=280; 0,03 кг	40	Без черт.
КП12	1	Каркас плоский КР 28	2	1.427.1-3.2/87-67
	2	Сетка С1	3	-118
	3	ф 4 Вр-I l=280; 0,03 кг	50	Без черт.
КП13	1	Каркас плоский КР 29	2	1.427.1-3.2/87-67
	2	Сетка С1	3	-118
	3	ф 4 Вр-I l=280; 0,03 кг	44	Без черт.
КП14	1	Каркас плоский КР 31	2	1.427.1-3.2/87-67
	2	Сетка С1	3	-118
	3	ф 4 Вр-I l=280; 0,03 кг	44	Без черт.
КП15	1	Каркас плоский КР 30	2	1.427.1-3.2/87-67
	2	Сетка С1	3	-118
	3	ф 4 Вр-I l=280; 0,03 кг	72	Без черт.

Марка каркаса	Масса каркаса, кг
КП9	34,3
КП10	35,1
КП11	28,9
КП12	29,4
КП13	23,6
КП14	30,6
КП15	25,0

Арматура класса Вр-I по ГОСТ 6728-80*

Рук. сек	Розенблюм		
Гл. инж. пр	Кутырина		
Рук. гр	Рутковская		
Инженер	Шарова		
Проверил	Рутковская		

1.427.1-3.2/87-3

Каркас пространственный КП9 ... КП15

Стадия	Лист	Листов
Р		1

ЦНИИпромзданий

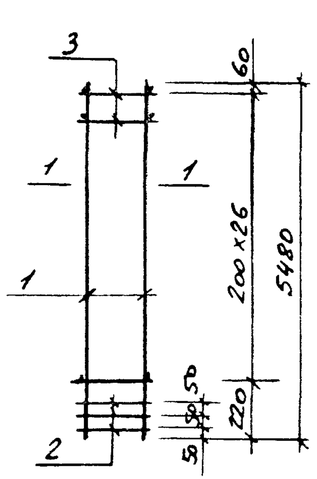

КП20

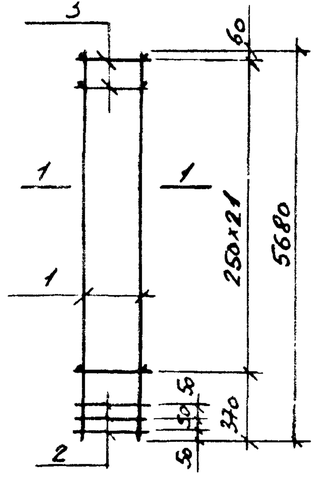

КП21

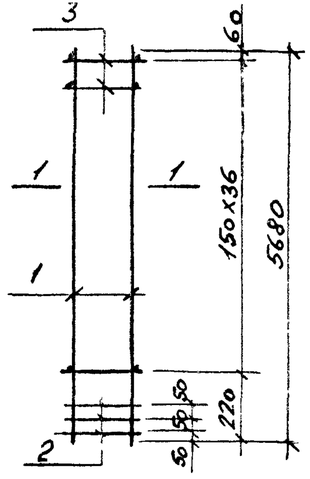

КП22

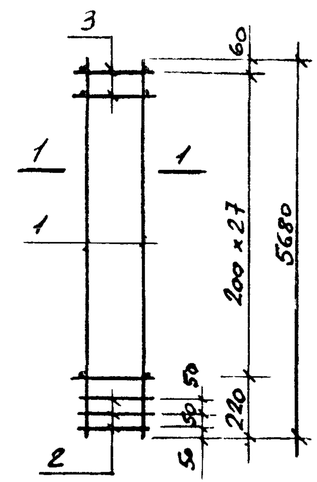

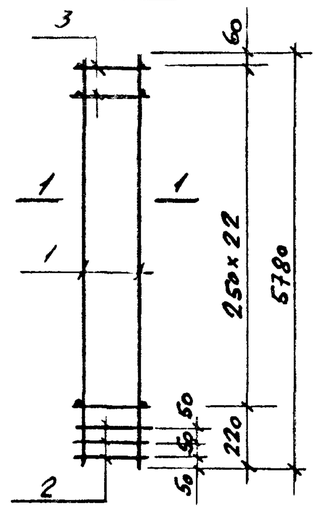

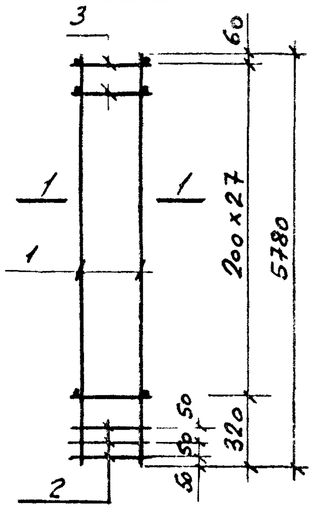

1-1

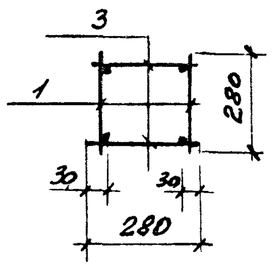

Марка каркаса	Масса каркаса, кг
КП16	31,1
КП17	24,3
КП18	31,5
КП19	25,8
КП20	32,1
КП21	32,1
КП22	32,6

КП16	1	Каркас плоский КР 32	2	1.427.1-3.2/87-67
	2	Сетка С1	3	-118
	3	ф4 Вр-I с=280; 0,03 кг	54	Без черт.
КП17	1	Каркас плоский КР 33	2	1.427.1-3.2/87-67
	2	Сетка С1	3	-118
	3	ф4 Вр-I с=280; 0,03 кг	44	Без черт.
КП18	1	Каркас плоский КР 35	2	1.427.1-3.2/87-67
	2	Сетка С1	3	-118
	3	ф4 Вр-I с=280; 0,03 кг	44	Без черт.
КП19	1	Каркас плоский КР 34	2	1.427.1-3.2/87-67
	2	Сетка С1	3	-118
	3	ф4 Вр-I с=280; 0,03 кг	74	Без черт.
КП20	1	Каркас плоский КР 36	2	1.427.1-3.2/87-67
	2	Сетка С1	3	-118
	3	ф4 Вр-I с=280; 0,03 кг	56	Без черт.
КП21	1	Каркас плоский КР 37	2	1.427.1-3.2/87-68
	2	Сетка С1	3	-118
	3	ф4 Вр-I с=280; 0,03 кг	46	Без черт.
КП22	1	Каркас плоский КР 38	2	1.427.1-3.2/87-68
	2	Сетка С1	3	-118
	3	ф4 Вр-I с=280; 0,03 кг	56	Без черт.

Арматура класса Вр-I по ГОСТ 6727-80*

Рук. сек.	Розенблюм		
Гл. инж. пр.	Кутырина		
Рук. гр.	Рутковская		
Инженер	Шарова		
Проверил	Рутковская		

1.427.1-3.2/87-4

Каркас пространственный КП16 ... КП22

Стадия	Лист	Листов
Р		1

ЦНИИПРОМЗДАНИЙ

Инв. № подл. | Подпись и дата | Взам. инв. №

КП23

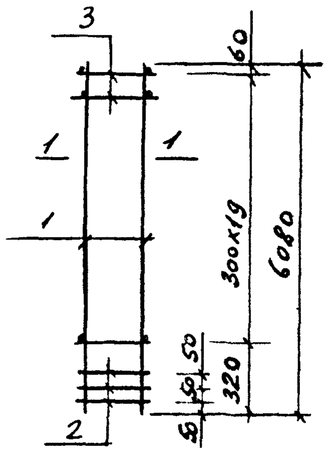

КП24

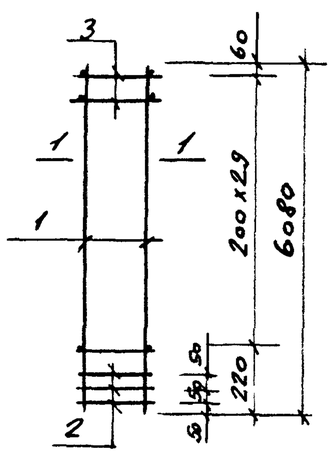

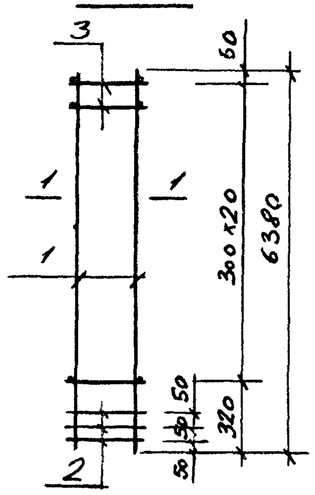

КП26,27

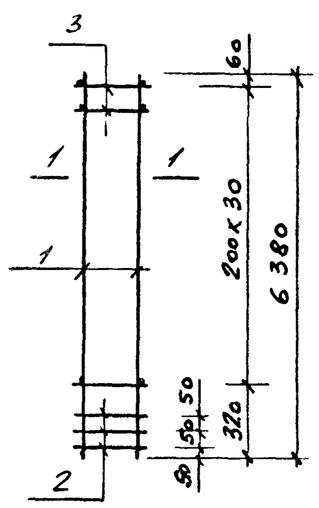

КП28

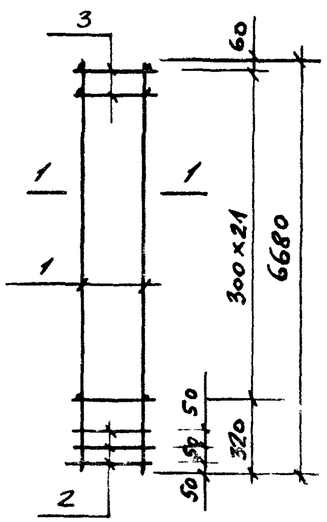

КП29

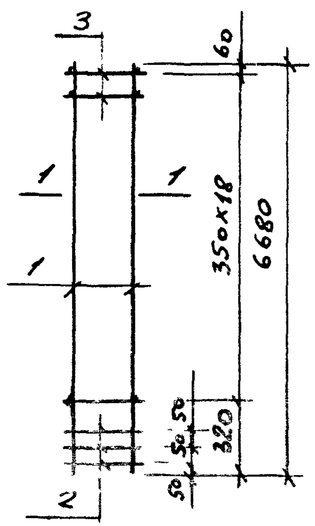

1-1

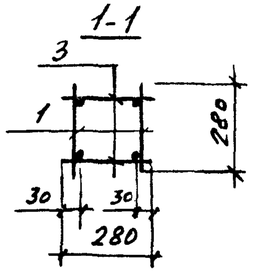

Марка каркаса	Масса каркаса, кг
КП23	42,4
КП24	43,3
КП25	44,3
КП26	35,8
КП27	45,5
КП28	46,3
КП29	58,3

Каркаса	Поз	Наименование	Кол.	Примечание
КП23	1	Каркас плоский КР 47	2	1.427.1-3.2/87-69
	2	Сетка С1	3	-118
	3	ф4 Вр-I с=280; 0,03 кг	40	Без черт.
КП24	1	Каркас плоский КР 48	2	1.427.1-3.2/87-69
	2	Сетка С1	3	-118
	3	ф4 Вр-I с=280; 0,03 кг	60	Без черт
КП25	1	Каркас плоский КР 50	2	1.427.1-3.2/87-69
	2	Сетка С1	3	-118
	3	ф4 Вр-I с=280; 0,03 кг	42	Без черт.
КП26	1	Каркас плоский КР 49	2	1.427.1-3.2/87-69
	2	Сетка С1	3	-118
	3	ф4 Вр-I с=280; 0,03 кг	62	Без черт.
КП27	1	Каркас плоский КР 51	2	1.427.1-3.2/87-69
	2	Сетка С1	3	-118
	3	ф4 Вр-I с=280; 0,03 кг	62	Без черт.
КП28	1	Каркас плоский КР 54	2	1.427.1-3.2/87-69
	2	Сетка С1	3	-118
	3	ф4 Вр-I с=280; 0,03 кг	44	Без черт.
КП29	1	Каркас плоский КР 56	2	1.427.1-3.2/87-69
	2	Сетка С1	3	-118
	3	ф5 Вр-I с=280; 0,04 кг	38	Без черт.

Арматура класса Вр-I по ГОСТ 6727-80*

Инв № подл | Подпись и дата | Взам инв №

Рук. сек	Розенблюм		
Гл. инж. пр	Купырина		
Рук. гр.	Рупковская		
Инженер	Шарова		
Проверил	Рупковская		

1.427.1-3.2/87-5

Каркас пространственный КП23... КП29

Стадия	Лист	Листов
Р		1

ЦНИИПРОМЗДАНИЙ

КП30

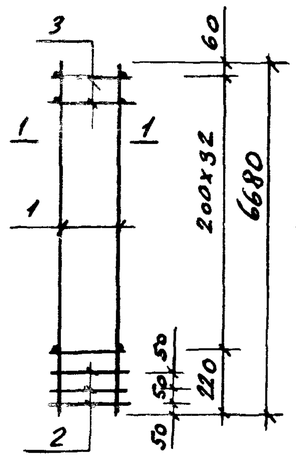

КП31

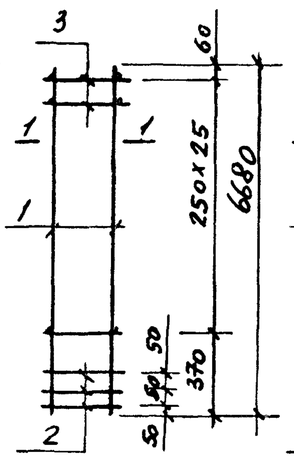

КП32

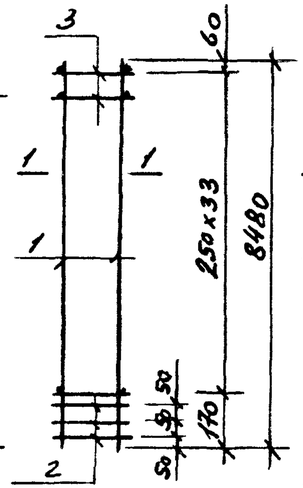

КП33

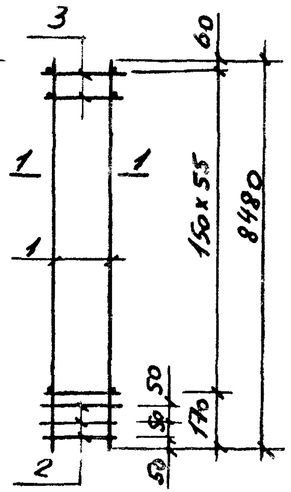

КП34

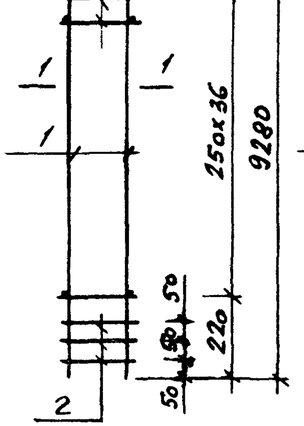

КП35

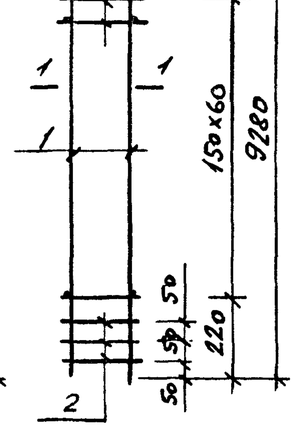

КП36

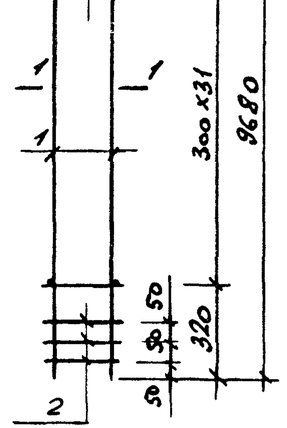

1-1

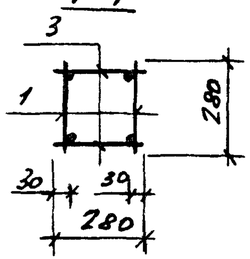

Марка каркаса	Масса каркаса, кг
КП30	47,4
КП31	59,4
КП32	35,4
КП33	37,7
КП34	38,7
КП35	41,4
КП36	66,3

Марка каркаса	Поз	Наименование	Кол.	Примечание
КП30	1	Каркас плоский КР 55	2	1.427.1-3.2/87-69
	2	Сетка С1	3	-118
	3	ф 4 Вр-I ℓ=280; 0,03 кг	66	Без черт.
КП31	1	Каркас плоский КР 57	2	1.427.1-3.2/87-69
	2	Сетка С1	3	-118
	3	ф 5 Вр-I ℓ=280; 0,04 кг	52	Без черт.
КП32	1	Каркас плоский КР 83	2	1.427.1-3.2/87-72
	2	Сетка С1	3	-118
	3	ф 4 Вр-I ℓ=280; 0,03 кг	68	Без черт
КП33	1	Каркас плоский КР 84	2	1.427.1-3.2/87-72
	2	Сетка С1	3	-118
	3	ф 4 Вр-I ℓ=280; 0,03 кг	112	Без черт.
КП34	1	Каркас плоский КР 97	2	1.427.1-3.2/87-73
	2	Сетка С1	3	-118
	3	ф 4 Вр-I ℓ=280; 0,03 кг	74	Без черт.
КП35	1	Каркас плоский КР 98	2	1.427.1-3.2/87-73
	2	Сетка С1	3	-118
	3	ф 4 Вр-I ℓ=280; 0,03 кг	122	Без черт.
КП36	1	Каркас плоский КР 99	2	1.427.1-3.2/87-73
	2	Сетка С1	3	-118
	3	ф 4 Вр-I ℓ=280; 0,03 кг	64	Без черт.

Арматура класса Вр-I по ГОСТ 6727-80*

Инв. № подл. | Подпись и дата | Взам. инв. №

Рук. сек.	Розенблюм		
Гл. инж. пр.	Кутырина		
Рук. гр.	Рутковская		
Инженер	Шарова		
Проверил	Рутковская		

1.427.1-3.2/87-6

Каркас пространственный КП30... КП36

Стадия	Лист	Листов
Р		1

ЦНИИПРОМЗДАНИЙ

КП37 КП38 КП39 КП40

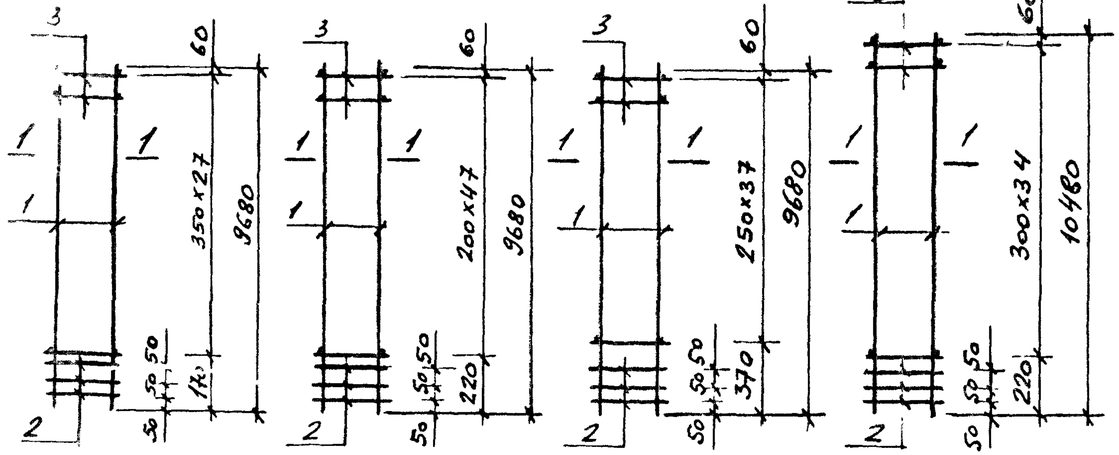

КП41 КП42 КП43

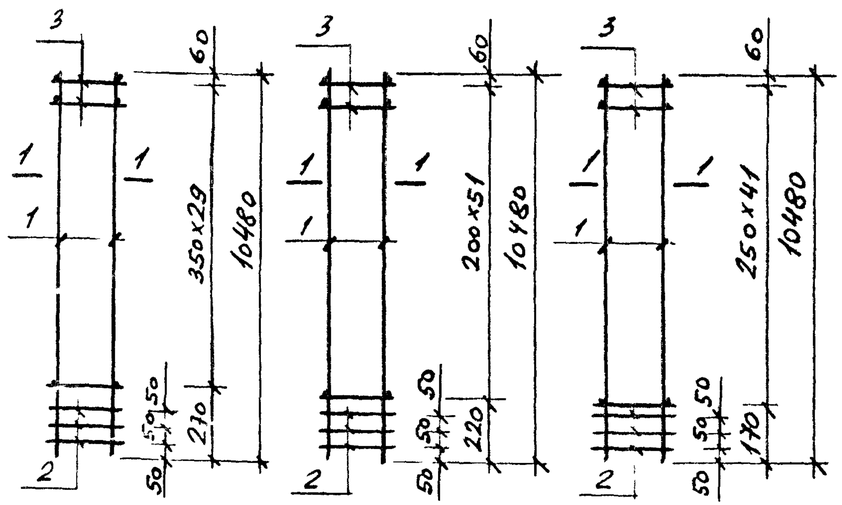

1-1

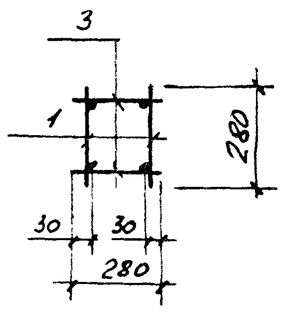

Марка каркаса	Поз.	Наименование	Кол.	Примечание
КП37	1	Каркас плоский КР 101	2	1.427.1-3.2/87-73
	2	Сетка С1	3	-118
	3	ф 5 Вр-I с=280; 0,04 кг	56	Без черт.
КП38	1	Каркас плоский КР 100	2	1.427.1-3.2/87-73
	2	Сетка С1	3	-118
	3	ф 4 Вр-I с=280; 0,03 кг	96	Без черт
КП39	1	Каркас плоский КР 102	2	1.427.1-3.2/87-73
	2	Сетка С1	3	-118
	3	ф 5 Вр-I с=280; 0,04кг	76	Без черт.
КП40	1	Каркас плоский КР 103	2	1.427.1-3.2/87-74
	2	Сетка С1	3	-118
	3	ф 4 Вр-I с=280; 0,03кг	70	Без черт.
КП41	1	Каркас плоский КР 105	2	1.427.1-3.2/87-74
	2	Сетка С1	3	-118
	3	ф 5 Вр-I с=280; 0,04кг	60	Без черт.
КП42	1	Каркас плоский КР 104	2	1.427.1-3.2/87-74
	2	Сетка С1	3	-118
	3	ф 4 Вр-I с=280; 0,03кг	104	Без черт.
КП43	1	Каркас плоский КР 106	2	1.427.1-3.2/87-74
	2	Сетка С1	3	-118
	3	ф 5 Вр-I с=280; 0,04кг	84	Без черт.

Марка каркаса	Масса каркаса, кг
КП37	83,7
КП38	67,9
КП39	85,3
КП40	71,6
КП41	90,4
КП42	73,5
КП43	92,3

Арматура класса Вр-I по ГОСТ 6727-80*

Рук. сек.	Розенблюм		
Гл. инж. пр.	Кутырина		
Рук. гр.	Рутковская		
Инженер	Шарова		
Проверил	Рутковская		

1.427.1-3.2/87-7

Каркас пространственный КП37 ... КП43

Стадия	Лист	Листов
Р		1

ЦНИИПромзданий

Инв. № подл. | Подпись и дата | Взам. инв. №

КП44,45

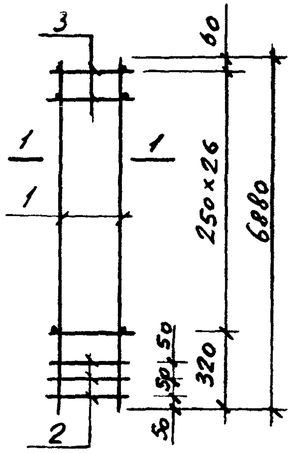

КП46

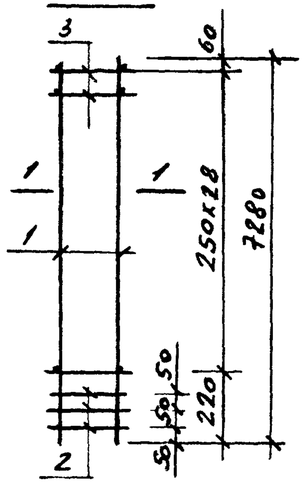

КП47

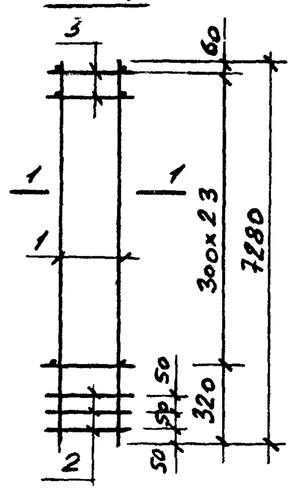

КП48,49

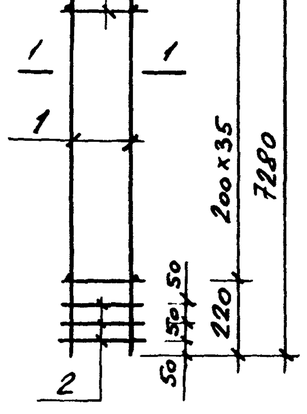

КП50

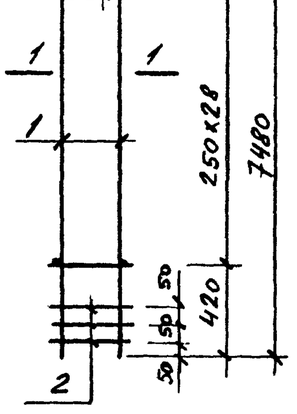

КП51

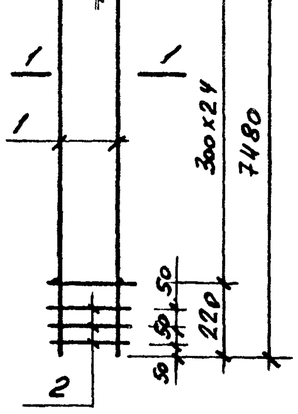

1-1

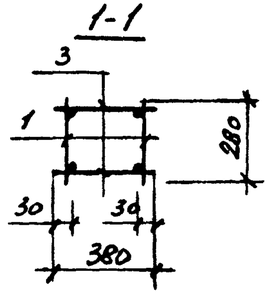

Марка каркаса	Масса каркаса, кг
КП44	30,1
КП45	38,9
КП46	41,1
КП47	51,3
КП48	42,0
КП49	52,8
КП50	42,1
КП51	52,6

Марка каркаса	Поз.	Наименование	Кол.	Примечание
КП44	1	Каркас плоский КР 58	2	1.427.1-3.2/87-70
	2	Сетка С2	3	-118
	3	ф4 Вр-I ℓ=380; 0,04кг	54	Без черт.
КП45	1	Каркас плоский КР 60	2	1.427.1-3.2/87 -70
	2	Сетка С2	3	-118
	3	ф4 Вр-I ℓ=380; 0,04кг	54	Без черт.
КП46	1	Каркас плоский КР 64	2	1.427.1-3.2/87 -70
	2	Сетка С2	3	-118
	3	ф4 Вр-I ℓ=380; 0,04кг	58	Без черт.
КП47	1	Каркас плоский КР 67	2	1.427.1-3.2/87-70
	2	Сетка С2	3	-118
	3	ф4 Вр-I ℓ=380; 0,04кг	48	Без черт.
КП48	1	Каркас плоский КР 65	2	1.427.1-3.2/87-70
	2	Сетка С2	3	-118
	3	ф4 Вр-I ℓ=380; 0,04кг	72	Без черт.
КП49	1	Каркас плоский КР 68	2	1.427.1-3.2/87-70
	2	Сетка С2	3	-118
	3	ф4 Вр-I ℓ=380; 0,04кг	72	Без черт.
КП50	1	Каркас плоский КР 69	2	1.427.1-3.2/87-71
	2	Сетка С2	3	-118
	3	ф4 Вр-I ℓ=380; 0,04кг	58	Без черт.
КП51	1	Каркас плоский КР 71	2	1.427.1-3.2/87-71
	2	Сетка	3	-118
	3	ф4 Вр-I ℓ=380; 0,04кг	50	Без черт.

Арматура класса Вр-I по ГОСТ 6727-80*

Рук. сек.	Розенблюм		
Гл. инж. пр.	Кутырина		
Рук. гр.	Рутковская		
Инженер	Шарова		
Проверил	Рутковская		

1.427.1-3.2/87-8

Каркас пространственный КП44... КП51

Стадия	Лист	Листов
Р		1

ЦНИИПромзданий

Инв. № подл. | Подпись и дата | Взам. инв. №

КП52

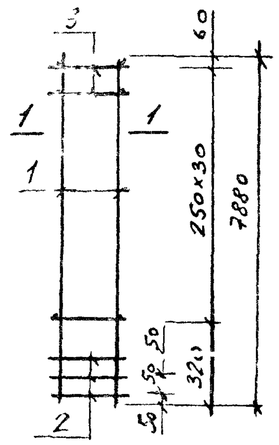

КП53

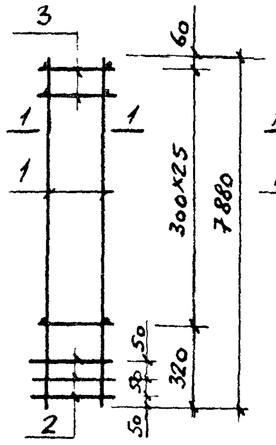

КП54,55

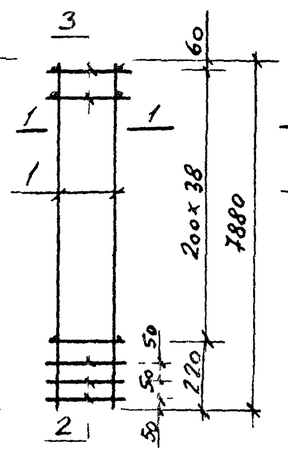

КП56

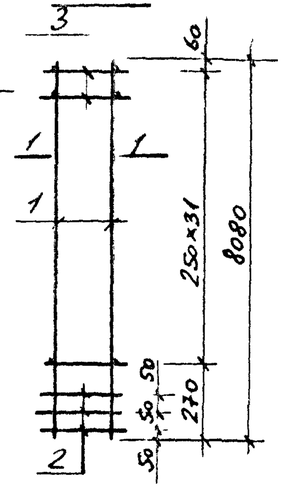

КП57

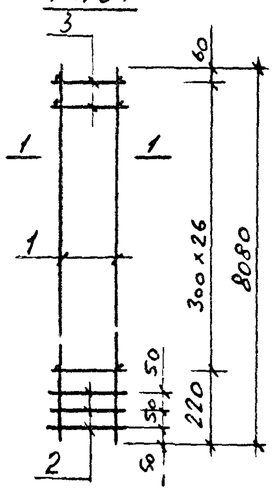

КП58

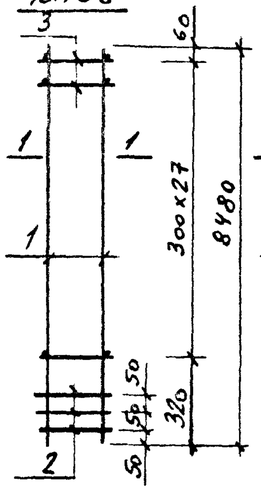

КП59

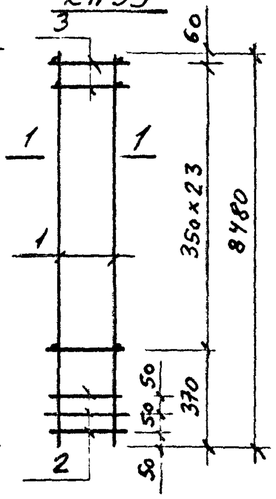

1-1

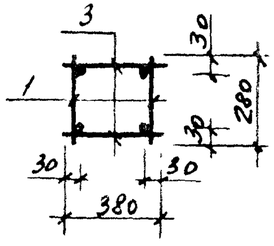

Марка каркаса	Масса каркаса, кг
КП 52	44,3
КП 53	55,3
КП 54	45,3
КП 55	56,9
КП 56	45,3
КП 57	56,7
КП 58	59,3
КП 59	74,8

Марка каркаса	Поз.	Наименование	Кол.	Примечание
КП52	1	Каркас плоский КР 75	2	1.427.1-3.2/87-71
	2	Сетка С2	3	-118
	3	ф 4 Вр I ℓ=380; 0,04кг	62	Без черт.
КП53	1	Каркас плоский КР 77	2	1.427.1-3.2/87 -71
	2	Сетка С2	3	-118
	3	ф 4 Вр I ℓ=380; 0,04кг	52	Без черт.
КП54	1	Каркас плоский КР 76	2	1.427.1-3.2/87-71
	2	Сетка С2	3	-118
	3	ф 4 Вр I ℓ=380; 0,04кг	78	Без черт.
КП55	1	Каркас плоский КР 78	2	1.427.1-3.2/87-71
	2	Сетка С2	3	-118
	3	ф 4 Вр I ℓ=380; 0,04кг	78	Без черт.
КП56	1	Каркас плоский КР 79	2	1.427.1-3.2/87-72
	2	Сетка С2	3	-118
	3	ф 4 Вр I ℓ=380; 0,04кг	64	Без черт.
КП57	1	Каркас плоский КР 81	2	1.427.1-3.2/87-72
	2	Сетка С2	3	-118
	3	ф 4 Вр I ℓ=380; 0,04кг	54	Без черт.
КП58	1	Каркас плоский КР 85	2	1.427.1-3.2/87-72
	2	Сетка С2	3	-118
	3	ф 4 Вр I ℓ=380; 0,04кг	56	Без черт.
КП59	1	Каркас плоский КР 89	2	1.427.1-3.2/87-72
	2	Сетка С2	3	-118
	3	ф 5 Вр I ℓ=380; 0,05кг	48	Без черт.

Арматура класса Вр-I по ГОСТ 6727-80*

			1.427.1-3.2/87-9
Рук.сек.	Розенблюм		Каркас пространственный КП 52... КП 59
Гл.инж.пр.	Купырина		
Рук.гр.	Рудковская		
Инженер	Шарова		
Проверил	Рудковская		

Стадия	Лист	Листов
Р		1

ЦНИИПРОМЗДАНИЙ

Инв.№подл. | Подпись и дата | Взам.инв.№

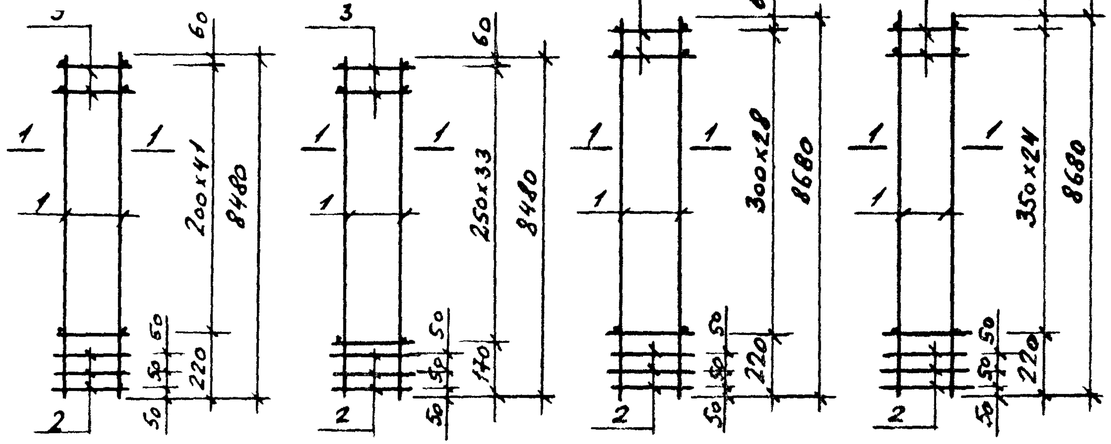

КП64

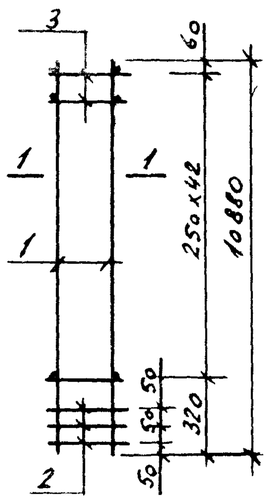

КП65

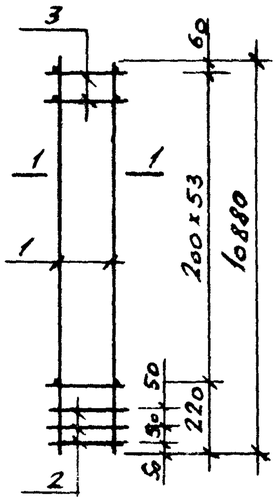

КП66

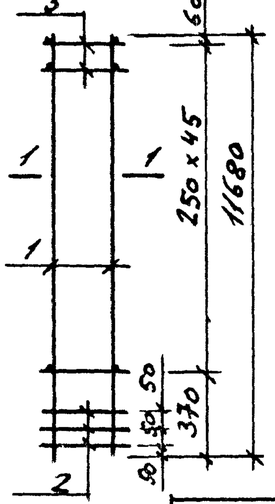

1-1

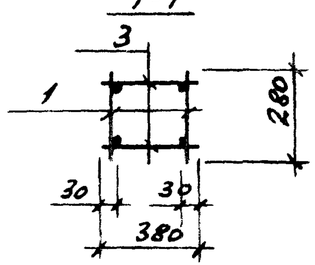

Марка каркаса	Масса каркаса, кг
КП60	61,0
КП61	76,7
КП62	60,7
КП63	76,6
КП64	60,2
КП65	61,6
КП 66	64,4

КП60	1	Каркас плоский КР 86	2	1.427.1-3.2/87-72
	2	Сетка С2	3	-118
	3	ф 4 Вр I с=380; 0,04кг	84	без черт.
КП61	1	Каркас плоский КР 90	2	1.427.1-3.2/87-72
	2	Сетка С2	3	-118
	3	ф 5 Вр I с=380; 0,05кг	68	без черт.
КП62	1	Каркас плоский КР 93	2	1.427.1-3.2/87-73
	2	Сетка С2	3	-118
	3	ф 4 Вр I с=380; 0,04кг	58	без черт.
КП63	1	Каркас плоский КР 95	2	1.427.1-3.2/87-73
	2	Сетка С2	3	-118
	3	ф 5 Вр I с=380; 0,05кг	50	без черт.
КП64	1	Каркас плоский КР 108	2	1.427.1-3.2/87-74
	2	Сетка С2	3	-118
	3	ф 4 Вр I с=380; 0,04кг	86	без черт.
КП65	1	Каркас плоский КР 109	2	1.427.1-3.2/87-74
	2	Сетка С2	3	-118
	3	ф 4 Вр I с=380; 0,04кг	108	без черт.
КП66	1	Каркас плоский КР 110	2	1.427.1-3.2/87-74
	2	Сетка С2	3	-118
	3	ф 4 Вр I с=380; 0,04кг	92	без черт.

Арматура класса Вр-I по ГОСТ 6727-80*

Инв.№ подл.	Подпись и дата	Взам.инв.№	

			1.427.1-3.2/87-10
Рук.сек.	Розенблюм		Каркас пространственный КП 60 ... КП 66
Гл.инж.пр.	Кутырина		
Рук.гр.	Ротковская		
Инженер	Шарова		
Проверил	Ротковская		

Стадия	Лист	Листов
Р		1

ЦНИИПРОМЗДАНИЙ

КП67

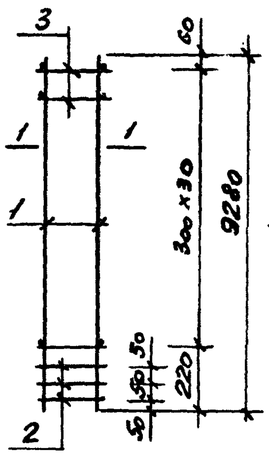

КП68

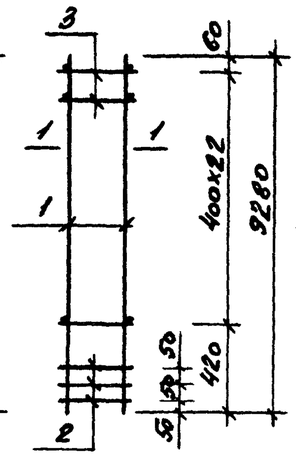

КП69

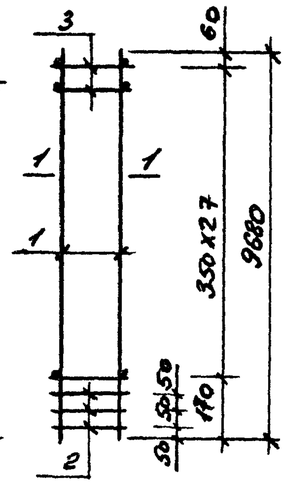

КП70

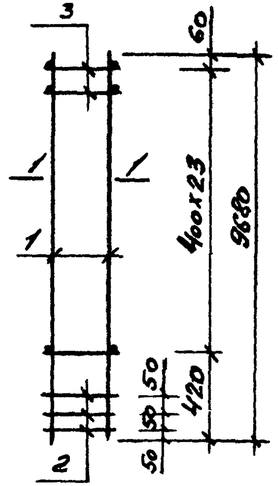

КП71

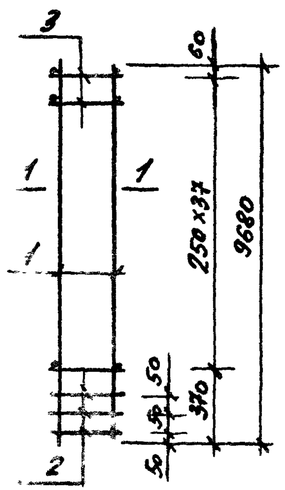

КП72

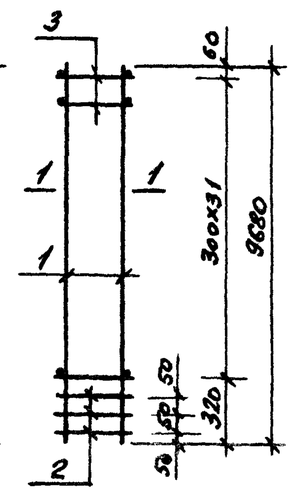

КП73

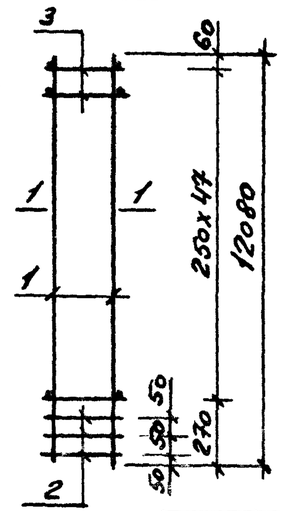

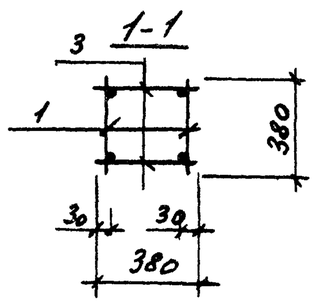

Марка каркаса	Масса каркаса, кг
КП67	66,6
КП68	100,3
КП69	87,2
КП70	104,4
КП71	89,4
КП72	106,1
КП73	68,7

КП67	1	Каркас плоский КР 163	2	1.427.1-3.2/87-80
	2	Сетка С3	3	-118
	3	ф4 Вр-I с=380; 0,04кг	62	Без черт.
КП68	1	Каркас плоский КР 165	2	1.427.1-3.2/87-80
	2	Сетка С3	3	-118
	3	ф5 Вр-I с=380; 0,05кг	46	Без черт.
КП69	1	Каркас плоский КР 174	2	1.427.1-3.2/87-80
	2	Сетка С3	3	-118
	3	ф5 Вр-I с=380; 0,05кг	56	Без черт.
КП70	1	Каркас плоский КР 176	2	1.427.1-3.2/87-81
	2	Сетка С3	3	-118
	3	ф5 Вр-I с=380; 0,05кг	48	Без черт.
КП71	1	Каркас плоский КР 175	2	1.427.1-3.2/87-81
	2	Сетка С3	3	-118
	3	ф5 Вр-I с=380; 0,05кг	76	Без черт.
КП72	1	Каркас плоский КР 177	2	1.427.1-3.2/87-81
	2	Сетка С3	3	-118
	3	ф5 Вр-I с=380; 0,05кг	64	Без черт.
КП73	1	Каркас плоский КР 211	2	1.427.1-3.2/87-84
	2	Сетка С3	3	-118
	3	ф4 Вр-I с=380; 0,04кг	96	Без черт.

Арматура класса Вр-I по ГОСТ 6727-80*

Рук. сек.	Розенблюм		
Гл. инж. пр.	Кутырина		
Рук. гр.	Рутковская		
Инженер	Шарова		
Проверил	Рутковская		

1.427.1-3.2/87-11

Каркас пространственный КП67 ... КП73

Стадия	Лист	Листов
Р		1

ЦНИИПромзданий

Инв. № подл. | Подпись и дата | Взам. инв. №

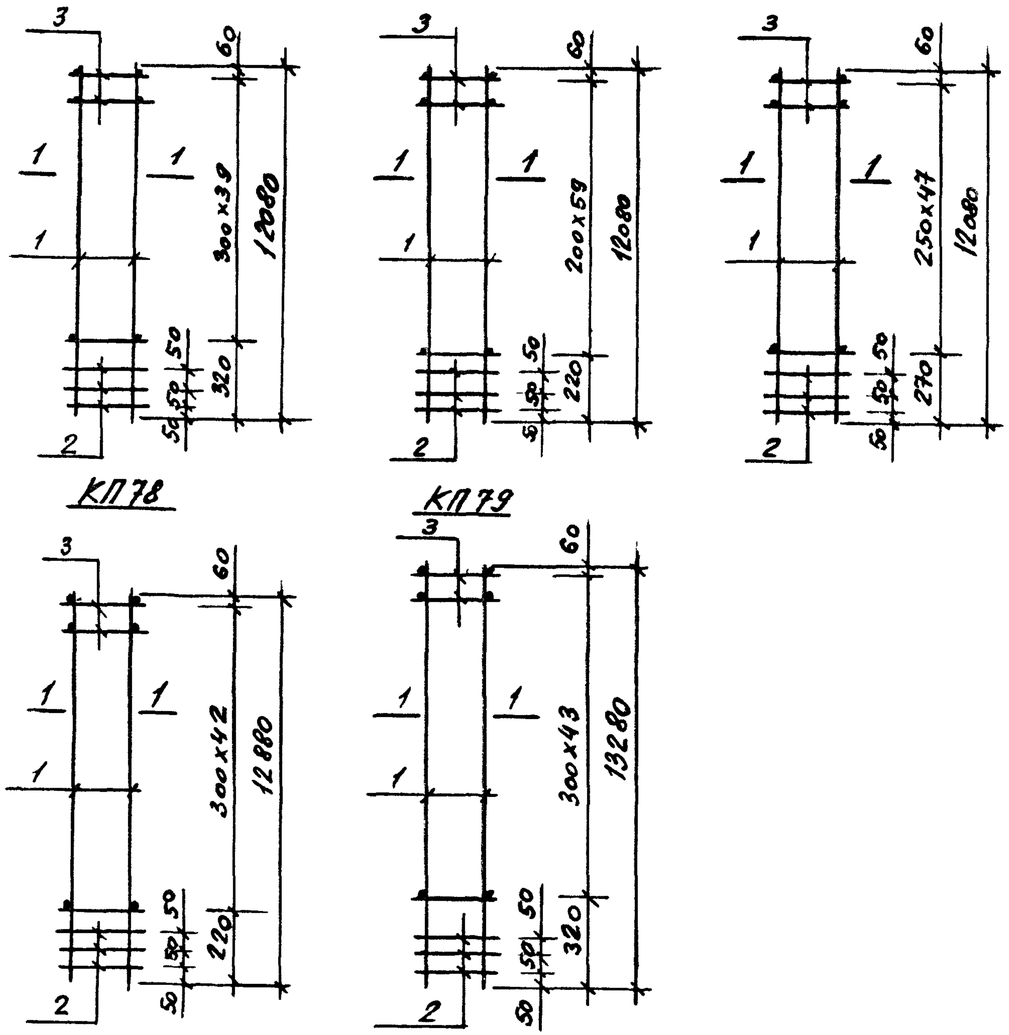

1-1

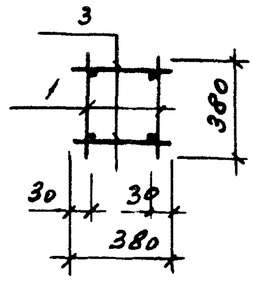

Марка каркаса	Масса каркаса, кг
КП74	85,4
КП75	70,4
КП76	88,2
КП77	110,7
КП78	90,9
КП79	93,5

Каркасы				
КП74	1	Каркас плоский КР 213	2	1.427.1-3.2/87-84
	2	Сетка С3	3	-118
	3	ф4 Вр-I с=380; 0,04кг	80	Без черт.
КП75	1	Каркас плоский КР 212	2	1.427.1-3.2/87-84
	2	Сетка С3	3	-118
	3	ф4 Вр-I с=380; 0,04кг	120	Без черт.
КП76	1	Каркас плоский КР 214	2	1.427.1-3.2/87-84
	2	Сетка С3	3	-118
	3	ф4 Вр-I с=380; 0,04кг	120	Без черт.
КП77	1	Каркас плоский КР 215	2	1.427.1-3.2/87-84
	2	Сетка С3	3	-118
	3	ф4 Вр-I с=380; 0,04кг	96	Без черт.
КП78	1	Каркас плоский КР 230	2	1.427.1-3.2/87-86
	2	Сетка С3	3	-118
	3	ф4 Вр-I с=380; 0,04кг	86	Без черт.
КП79	1	Каркас плоский КР 242	2	1.427.1-3.2/87-87
	2	Сетка С3	3	-118
	3	ф4 Вр-I с=380; 0,04кг	88	Без черт.

Арматура класса Вр-I по ГОСТ 6727-80*

Инв.№ подл.	Подпись и дата	Взам.инв.№	

Рук.сек.	Розенблюм		
Гл.инж.пр.	Купырина		
Рук.гр.	Рутковская		
Инженер	Шарова		
Проверил	Рутковская		

1.427.1-3.2/87-12

Каркас пространственный КП74 ... КП79

Стадия	Лист	Листов
Р		1

ЦНИИПРОМЗДАНИЙ

КП80

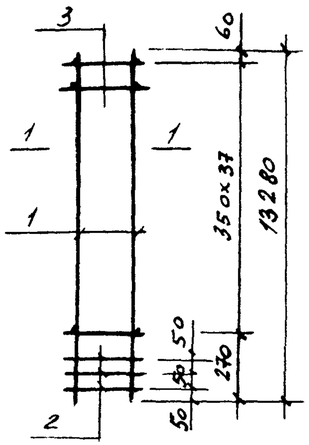

КП81

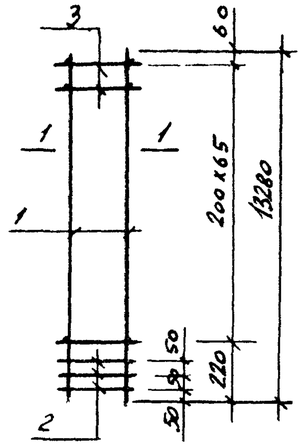

КП82

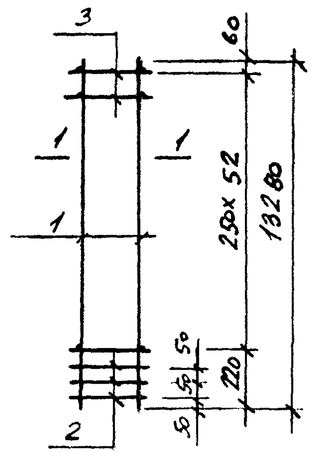

КП83

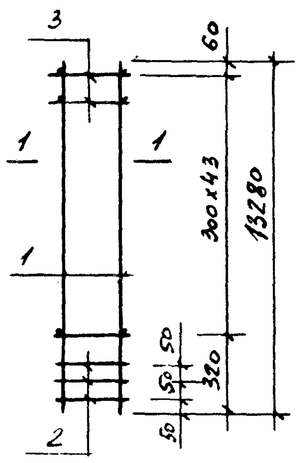

КП84

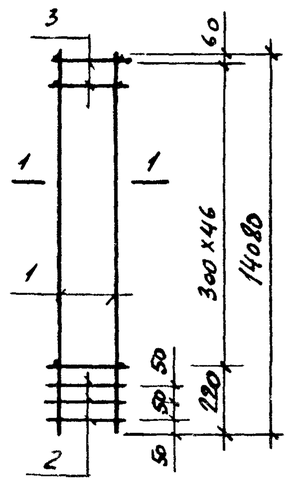

КП85

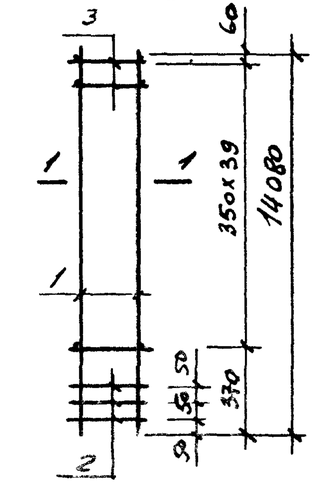

1-1

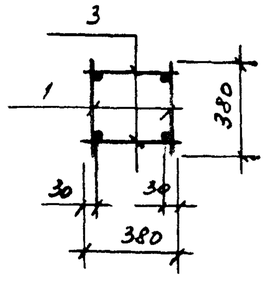

Марка каркаса	Масса каркаса, кг
КП80	118,1
КП81	96,6
КП82	121,3
КП83	144,3
КП84	102,8
КП85	124,9

Каркаса				
КП80	1	Каркас плоский КР 244	2	1.427.1-3.2/87-87
	2	Сетка С3	3	-118
	3	ф 5 Вр I ℓ=380; 0,05кг	76	Без черт.
КП81	1	Каркас плоский КР 243	2	1.427.1-3.2/87-87
	2	Сетка С3	3	-118
	3	ф 4 Вр I ℓ=380; 0,04кг	132	Без черт.
КП82	1	Каркас плоский КР 245	2	1.427.1-3.2/87-87
	2	Сетка С3	3	-118
	3	ф 5 Вр I ℓ=380; 0,05кг	106	Без черт.
КП83	1	Каркас плоский КР 246	2	1.427.1-3.2/87-87
	2	Сетка С3	3	-118
	3	ф 5 Вр I ℓ=380; 0,05кг	88	Без черт.
КП84	1	Каркас плоский КР 262	2	1.427.1-3.2/87-88
	2	Сетка С3	3	-118
	3	ф 5 Вр I ℓ=380; 0,05кг	94	Без черт.
КП85	1	Каркас плоский КР 263	2	1.427.1-3.2/87-88
	2	Сетка С3	3	-118
	3	ф 5 Вр I ℓ=380; 0,05кг	80	Без черт.

1. Арматура класса Вр-I по ГОСТ 6727-80*

				1.427.1-3.2/87-13	
Рук.сек	Розенблюм			Каркас пространственный КП80...КП85	Стадия: Р; Лист: ; Листов: 1
Гл.инж.пр	Кутырина				
Рук.гр	Рутковская				
Инженер	Шарова				ЦНИИПромзданий
Проверил	Рутковская				

КП86

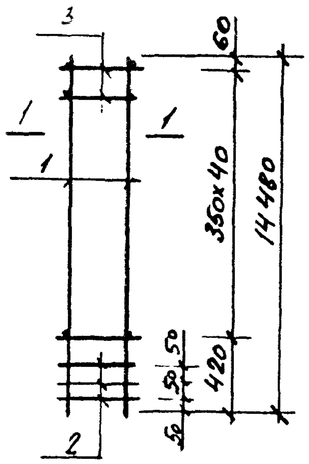

КП87

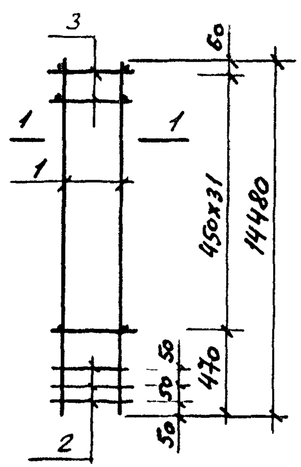

КП88

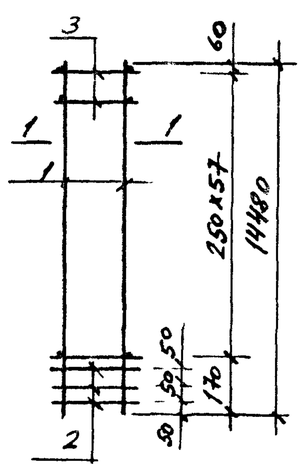

КП89

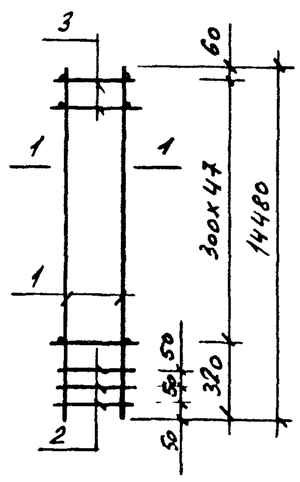

КП90

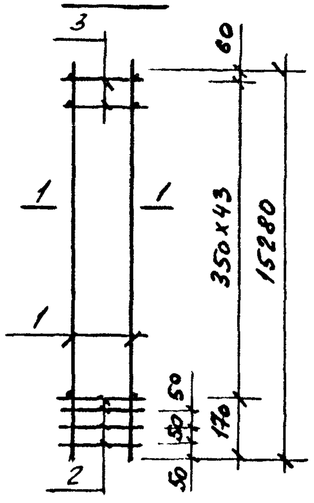

КП91

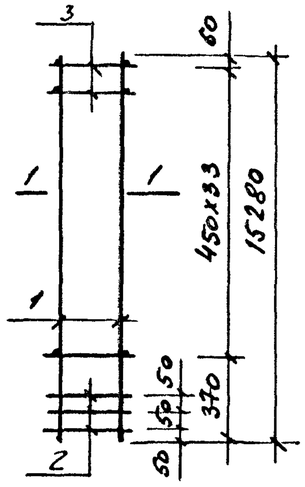

1-1

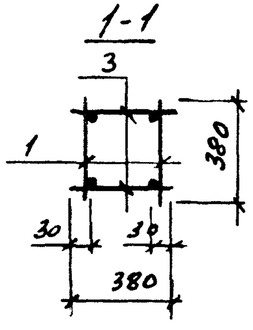

Марка каркаса	Масса каркаса, кг
КП86	128,3
КП87	187,2
КП88	132,1
КП89	192,5
КП90	135,3
КП91	197,4

Марка каркаса	Поз.	Наименование	Кол.	Примечание
КП86	1	Каркас плоский КР 274	2	1.427.1-3.2/87-89
	2	Сетка С3	3	-118
	3	ф 5 Вр-I l=380; 0,05кг	82	без черт.
КП87	1	Каркас плоский КР 278	2	1.427.1-3.2/87-90
	2	Сетка С3	3	-118
	3	ф 6 А-I l=380; 0,08кг	64	без черт.
КП88	1	Каркас плоский КР 276	2	1.427.1-3.2/87-90
	2	Сетка С3	3	-118
	3	ф 5 Вр-I l=380; 0,05кг	116	без черт.
КП89	1	Каркас плоский КР 279	2	1.427.1-3.2/87-90
	2	Сетка С3	3	-118
	3	ф 6 А-I l=380; 0,08кг	96	без черт.
КП90	1	Каркас плоский КР 290	2	1.427.1-3.2/87-91
	2	Сетка С3	3	-118
	3	ф 5 Вр-I l=380; 0,05кг	88	без черт.
КП91	1	Каркас плоский КР 292	2	1.427.1-3.2/87-91
	2	Сетка С3	3	-118
	3	ф 6 А-I l=380; 0,08кг	68	без черт.

1. Арматура класса Вр-I по ГОСТ 6727-80*, А-I по ГОСТ 5781-82*.

Рук. сек.	Розенблюм		
Гл. инж. пр.	Кутырина		
Рук. гр.	Рутковская		
Инженер	Шарова		
Проверил	Рутковская		

1.427.1-3.2/87-14

Каркас пространственный КП86 ... КП91

Стадия	Лист	Листов
Р		1

ЦНИИПРОМЗДАНИЙ

Инв. № подл. | Подпись и дата | Взам. инв. №

КП92

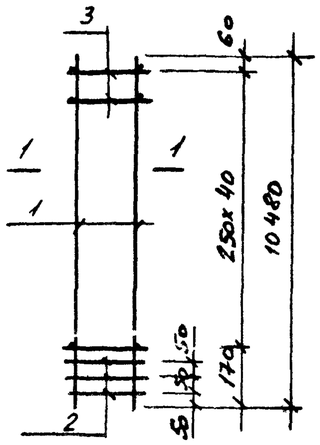

КП93

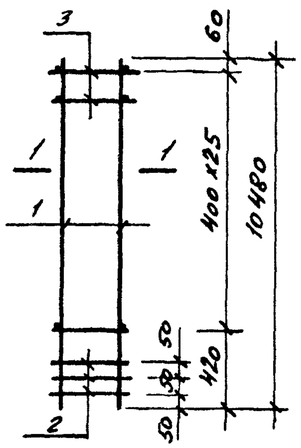

КП94

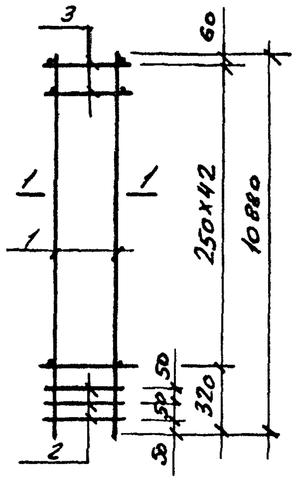

КП95

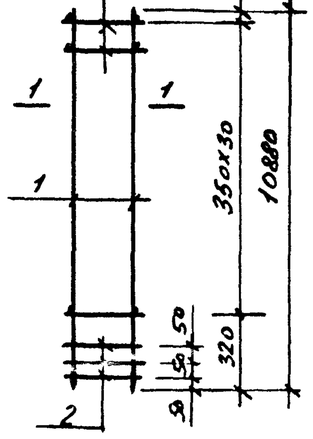

КП96

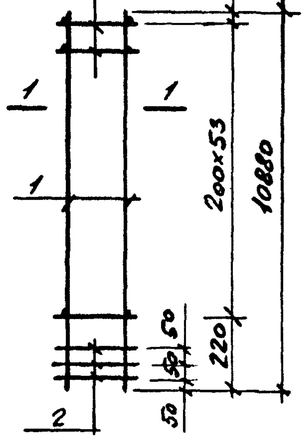

КП97

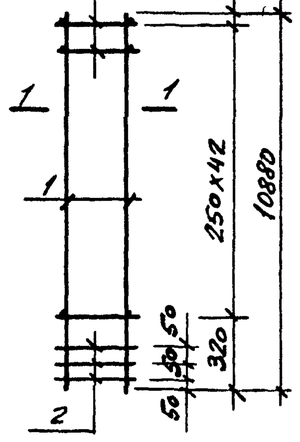

1-1

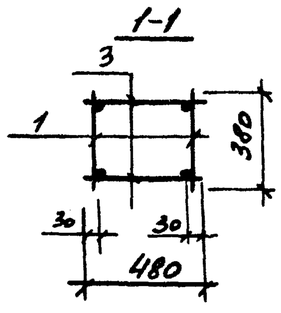

Марка каркаса	Масса каркаса, кг
КП92	61,5
КП93	114,3
КП94	63,9
КП95	99,2
КП96	65,6
КП97	102,1

Марка каркаса	Поз.	Наименование	Кол.	Примечание
КП92	1	Каркас плоский КР 178	2	1.427.1-3.2/87-81
	2	Сетка С4	3	-118
	3	ф4 Вр-I ℓ=480; 0,04кг	82	Без черт.
КП93	1	Каркас плоский КР 180	2	1.427.1-3.2/87-81
	2	Сетка С4	3	-118
	3	ф5 Вр-I ℓ=480; 0,07кг	52	Без черт.
КП94	1	Каркас плоский КР 191	2	1.427.1-3.2/87-82
	2	Сетка С4	3	-118
	3	ф4 Вр-I ℓ=480; 0,04кг	86	Без черт.
КП95	1	Каркас плоский КР 193	2	1.427.1-3.2/87-82
	2	Сетка С4	3	-118
	3	ф5 Вр-I ℓ=480; 0,07кг	62	Без черт.
КП96	1	Каркас плоский КР 192	2	1.427.1-3.2/87-82
	2	Сетка С4	3	-118
	3	ф4 Вр-I ℓ=480; 0,04кг	108	Без черт.
КП97	1	Каркас плоский КР 194	2	1.427.1-3.2/87-82
	2	Сетка С4	3	-118
	3	ф5 Вр-I ℓ=480; 0,07кг	86	Без черт.

Арматура класса Вр-I по ГОСТ 6727-80*

Инв. № подл. | Подпись и дата | Взам. инв. №

Рук. сек.	Розенблюм		
Гл. инж. пр.	Купырина		
Рук. гр.	Рутковская		
Инженер	Шарова		
Проверил	Рутковская		

1.427.1-3.2/87-15

Каркас пространственный КП92 ... КП97

Стадия	Лист	Листов
Р		1

ЦНИИПромзданий

КП98

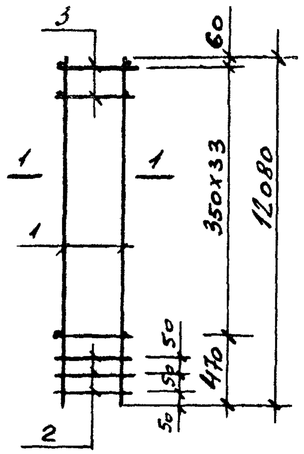

КП99

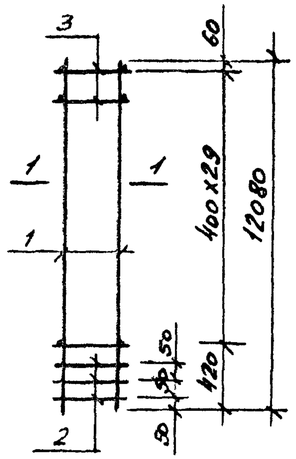

КП100

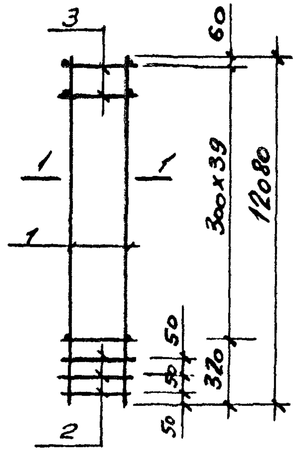

КП101

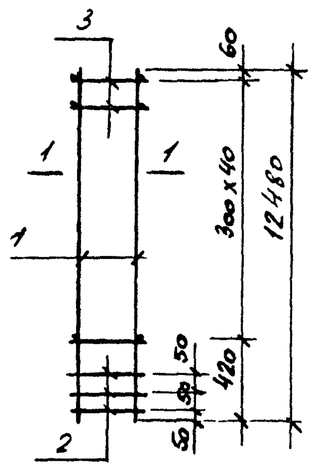

КП102

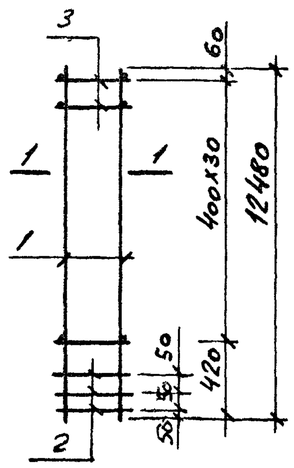

КП103

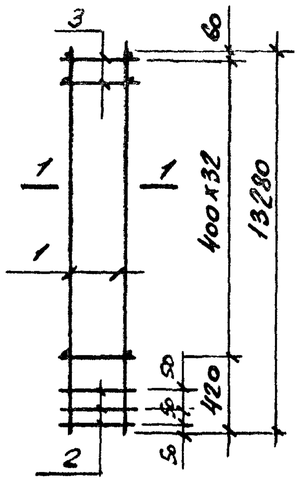

1-1

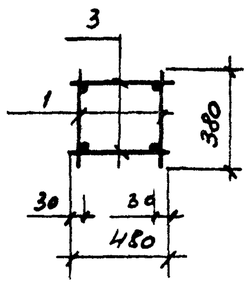

Марка каркаса	Масса каркаса, кг
КП98	109,4
КП99	131,1
КП100	163,9
КП101	89,8
КП102	135,3
КП103	143,7

Марка каркаса	Поз	Наименование	Кол.	Примечание
КП98	1	Каркас плоский КР 216	2	1.427.1-3.2/87-84
	2	Сетка С4	3	-118
	3	ф5Вр-I l=480; 0,07 кг	68	Без черт.
КП99	1	Каркас плоский КР 219	2	1.427.1-3.2/87-85
	2	Сетка С4	3	-118
	3	ф5Вр-I l=480; 0,07 кг	60	Без черт.
КП100	1	Каркас плоский КР 220	2	1.427.1-3.2/87-85
	2	Сетка С4	3	-118
	3	ф6АI l=480; 0,11 кг	80	Без черт
КП101	1	Каркас плоский КР 222	2	1.427.1-3.2/87-85
	2	Сетка С4	3	-118
	3	ф4Вр-I l=480; 0,04 кг	82	Без черт.
КП102	1	Каркас плоский КР 224	2	1.427.1-3.2/87-85
	2	Сетка С4	3	-118
	3	ф5Вр-I l=480; 0,07 кг	62	Без черт.
КП103	1	Каркас плоский КР 247	2	1.427.1-3.2/87-87
	2	Сетка С4	3	-118
	3	ф5Вр-I l=480; 0,07 кг	66	Без черт.

Арматура класса Вр-I по ГОСТ 6727-80*, А-I по ГОСТ 5781-82*

Рук.сек.	Розенблюм		
Гл.инж.пр.	Кутырина		
Рук.гр.	Рутковская		
Инженер	Шарова		
Проверил	Рутковская		

1.427.1-3.2/87-16

Каркас пространственный КП98... КП103

Стадия	Лист	Листов
Р		1

ЦНИИПромзданий

Инв. № подл. | Подпись и дата | Взам. инв. №

КП104

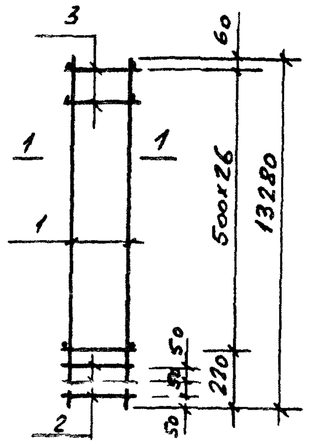

КП105

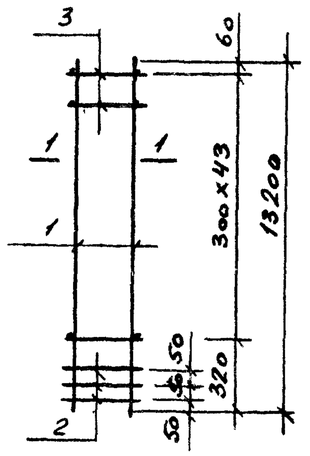

КП106

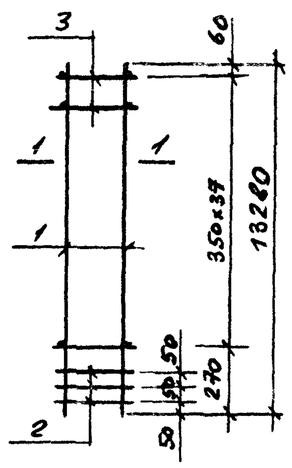

КП107

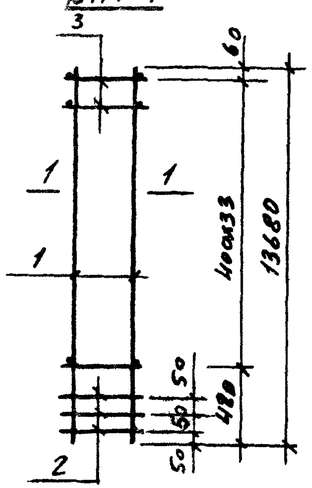

КП108

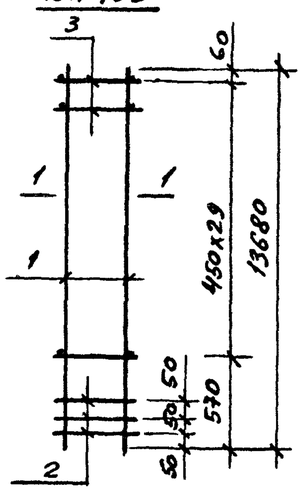

1-1

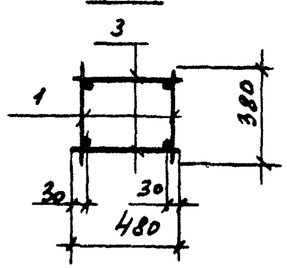

Марка колонны	Поз.	Наименование	Кол.	Примечание
КП104	1	Каркас плоский КР251	2	1.427.1-3.2/87-87
	2	Сетка С4	3	-118
	3	ф8 AI ℓ=480; 0,19кг	54	Без черт.
КП105	1	Каркас плоский КР248	2	1.427.1-3.2/87-87
	2	Сетка С4	3	-118
	3	ф5 Bp-I ℓ=480; 0,07кг	88	Без черт.
КП106	1	Каркас плоский КР252	2	1.427.1-3.2/87-87
	2	Сетка С4	3	-118
	3	ф8 AI ℓ=480; 0,19кг	76	Без черт.
КП107	1	Каркас плоский КР254	2	1.427.1-3.2/87-88
	2	Сетка С4	3	-118
	3	ф5 Bp-I ℓ=480; 0,07кг	68	Без черт.
КП108	1	Каркас плоский КР256	2	1.427.1-3.2/87-88
	2	Сетка С4	3	-118
	3	ф6 AI ℓ=480; 0,11кг	60	Без черт.

Марка каркаса	Масса каркаса, кг
КП104	226,9
КП105	146,4
КП106	234,3
КП107	147,8
КП108	179,2

Арматура класса Bp-I по ГОСТ 6727-80*, A-I по ГОСТ 5781-82*

				1.427.1-2.3/87-17
Рук. сек.	Розенблюм			Каркас пространственный КП104...КП108
Гл. инж. пр.	Кутырина			
Рук. гр.	Рутковская			
Инженер	Шарова			
Проверил	Рутковская			

Стадия	Лист	Листов
Р		1

ЦНИИПРОМЗДАНИЙ

Инв. № подл. | Подпись и дата | Взам. инв. №

КП109

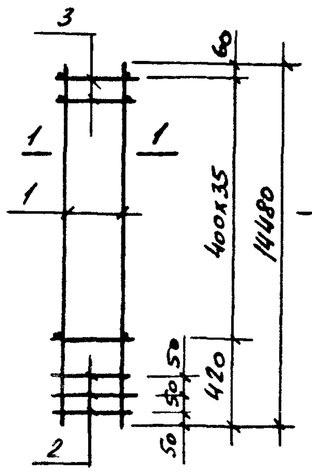

КП110

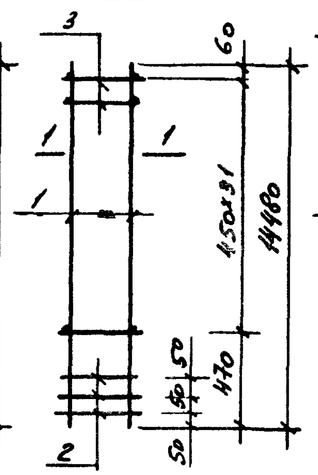

КП111

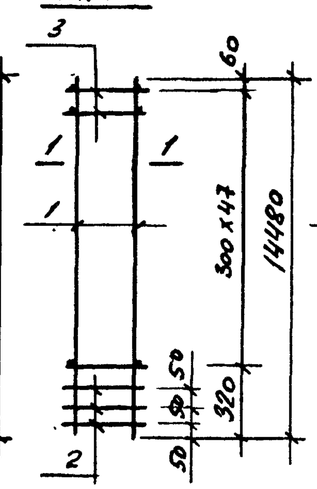

КП112

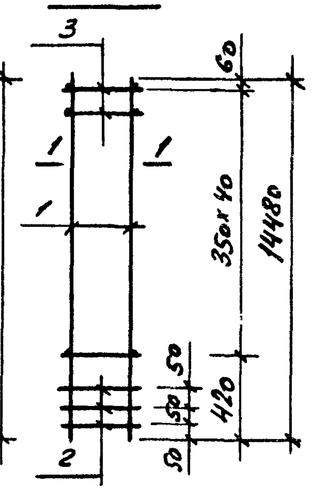

КП113

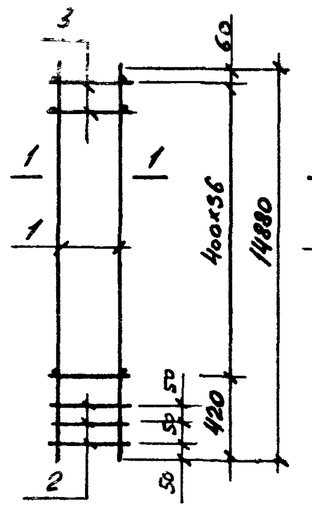

КП114

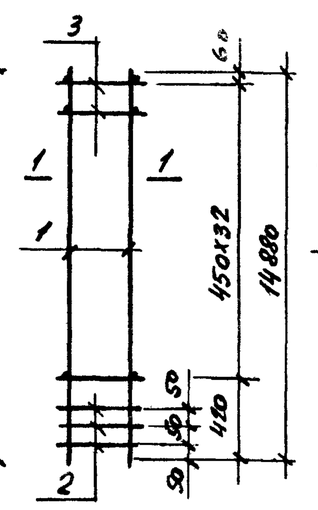

КП115

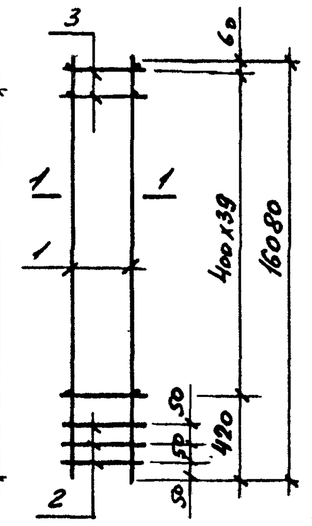

КП116

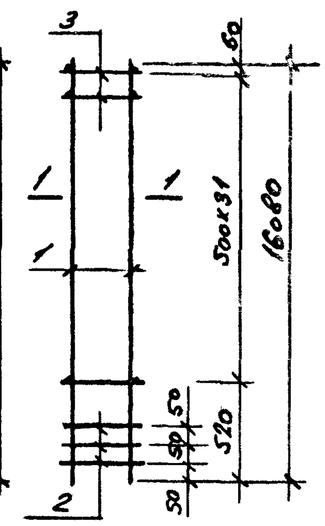

1-1

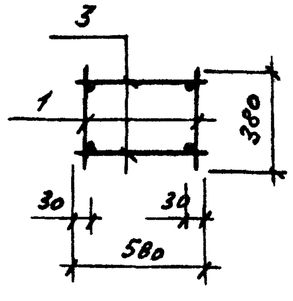

Марка каркаса	Масса каркаса, кг
КП109	158,1
КП110	191,8
КП111	161,4
КП112	258,9
КП113	162,4
КП114	197,1
КП115	175,1
КП116	276,6

Марка каркаса	Поз.	Наименование	Кол.	Примечание
КП109	1	Каркас плоский КР 275	2	1.427.1-3.2/87-90
	2	Сетка С5	3	-118
	3	ф5 Вр-I ℓ=580 ; 0,08кг	72	Без черт
КП110	1	Каркас плоский КР 278	2	1.427.1-3.2/87-90
	2	Сетка С5	3	-118
	3	ф6 А-I ℓ=580 ; 0,13кг	64	Без черт
КП111	1	Каркас плоский КР 277	3	1.427.1-3.2/87-90
	2	Сетка С5	2	-118
	3	ф5 Вр-I ℓ=580 ; 0,08кг	96	Без черт.
КП112	1	Каркас плоский КР 280	2	1.427.1-3.2/87-90
	2	Сетка С5	3	-118
	3	ф 8 А-I ℓ=580 ; 0,23кг	82	Без черт.
КП113	1	Каркас плоский КР 286	2	1.427.1-3.2/87-90
	2	Сетка С5	3	-118
	3	ф5 Вр-I ℓ=580 ; 0,08кг	74	Без черт.
КП114	1	Каркас плоский КР 283	2	1.427.1-3.2/87-90
	2	Сетка С5	3	-118
	3	ф6 А-I ℓ=580 ; 0,13кг	66	Без черт.
КП115	1	Каркас плоский КР 296	2	1.427.1-3.2/87-92
	2	Сетка С5	3	-118
	3	ф5 Вр-I ℓ=580 ; 0,08кг	80	Без черт
КП116	1	Каркас плоский КР 298	2	1.427.1-3.2/87-92
	2	Сетка С5	3	-118
	3	ф 8 А-I ℓ=580 ; 0,23кг	64	Без черт.

Арматура класса Вр-I по ГОСТ 6727-80*, А-I по ГОСТ 5781-82*.

Взам. инв. №

Подпись и дата

Инв. № подл.

				1.427.1-3.2/87-18
Рук.сек.	Розенблюм			Каркас пространственный КП 109... КП 116
Гл.инж.пр	Купырина			
Рук.гр	Рутковская			
Инженер	Шарова			
Проверил	Рутковская			

Стадия	Лист	Листов
Р		1

ЦНИИПРОМЗДАНИЙ

КП 117, КП 118

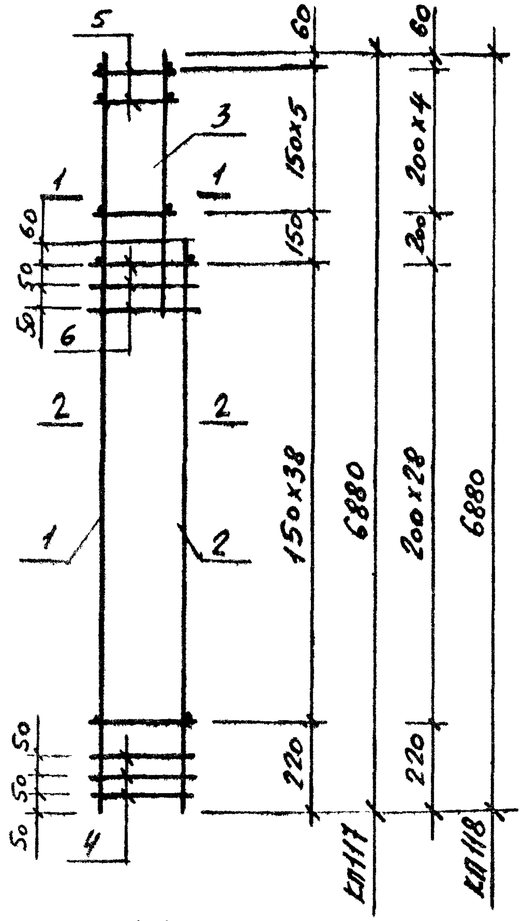

КП119, КП120

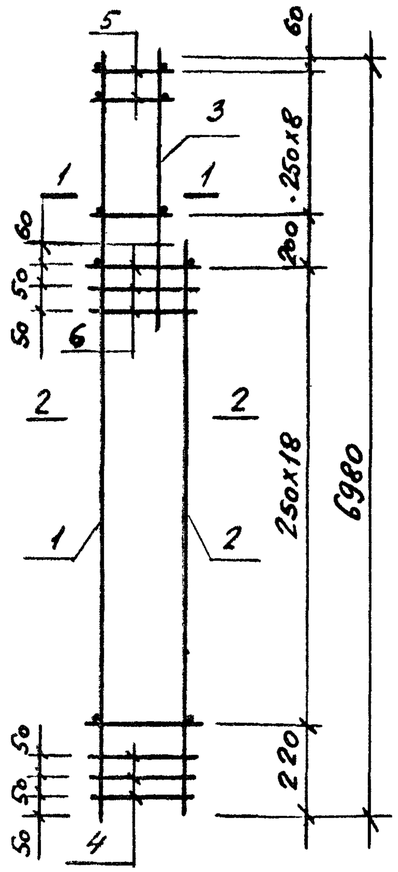

1-1
КП 117, КП 118

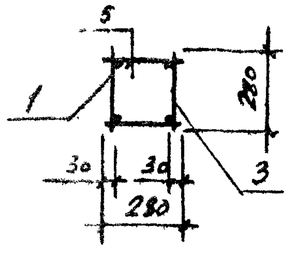

1-1
КП 119, КП 120

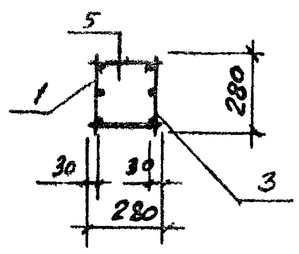

2-2
КП 117... КП 120

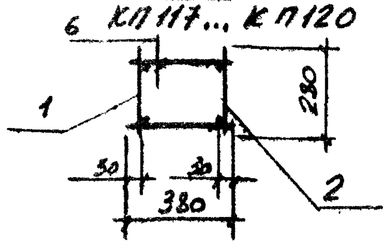

Марка каркаса	Поз.	Наименование	Кол.	Примечание
КП 117	1	Каркас плоский КР 59	1	1.427.1-3.2/87-70
	2	КР 39	1	-68
	3	КР 1	1	-65
	4	Сетка С2	3	-118
	5	ф 4 Вр I с=280; 0,03 кг	12	Без черт
	6	ф 4 Вр I с=380; 0,04 кг	82	Без черт.
КП 118	1	Каркас плоский КР 61	1	1.427.1-3.2/87-70
	2	КР 42	1	-68
	3	КР 2	1	-65
	4	Сетка С2	3	-118
	5	ф 4 Вр I с=280; 0,03 кг	10	Без черт
	6	ф 4 Вр I с=380; 0,04 кг	62	Без черт.
КП 119	1	Каркас плоский КР 424	1	1.427.1-3.2/87-106
	2	КР 19	1	-66
	3	КР 306	1	-93
	4	Сетка С2	3	-118
	5	ф 4 Вр I с=280; 0,03 кг	18	Без черт.
	6	ф 4 Вр I с=380; 0,04 кг	42	Без черт.
КП 120	1	Каркас плоский КР 426	1	1.427.1-3.2/87-106
	2	КР 21	1	-66
	3	КР 308	1	-93
	4	Сетка С2	3	-118
	5	ф 4 Вр I с=280; 0,03 кг	18	Без черт.
	6	ф 4 Вр I с=380; 0,04 кг	42	Без черт

Арматура класса Вр-I по ГОСТ 6727-80.*

Марка каркаса	Масса каркаса кг
КП 117	32,6
КП 118	40,9
КП 119	36,5
КП 120	45,8

Взам. инв. №
Подпись и дата
Инв. № подл.

		1.427.1-3.2/87-19	
Рук.сек.	Розенблюм	Стадия: Р	Лист:	Листов: 1
Гл.инж.пр.	Купырина		
Рук.гр.	Рутковская	Каркас пространственный КП 117... КП 120	ЦНИИПРОМЗДАНИЙ
Инженер	Шарова		
Проверил	Рутковская		

КП121, КП122

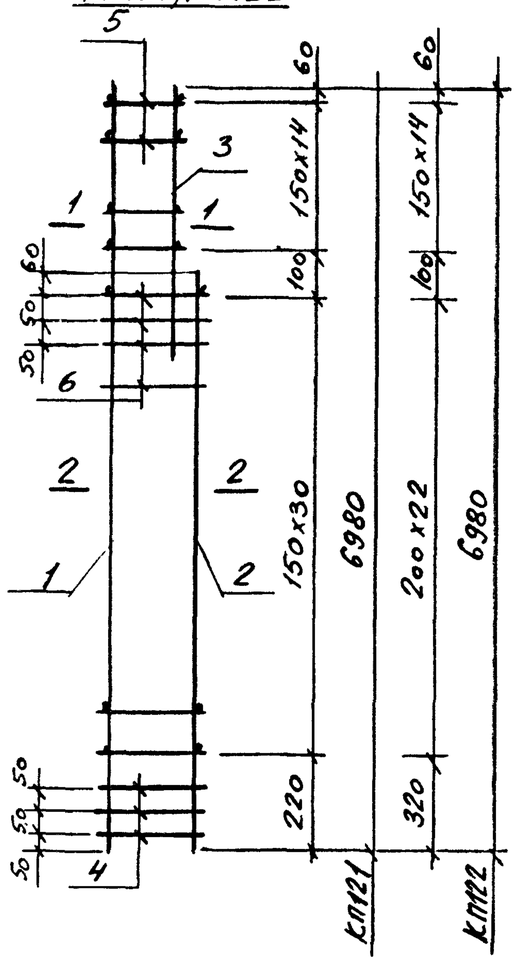

КП123, КП124

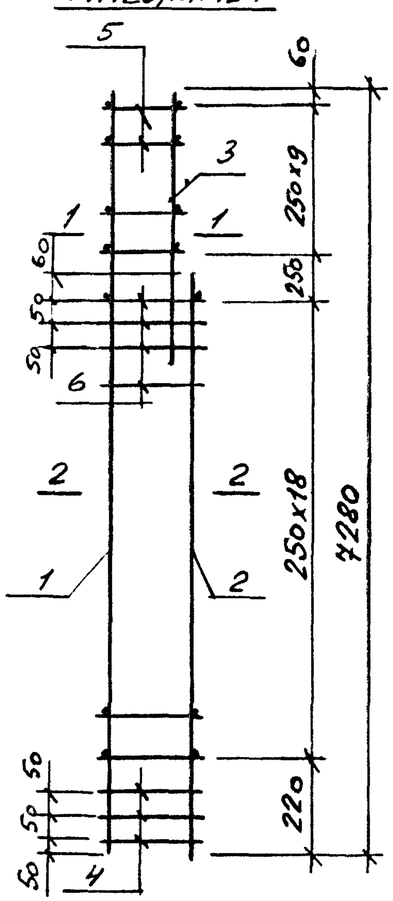

1-1
КП123

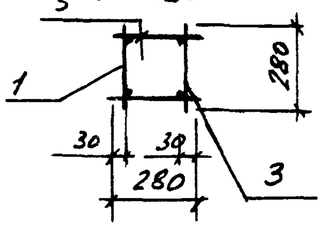

1-1
КП121, КП122, КП124

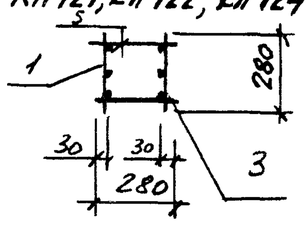

2-2
КП121... КП124

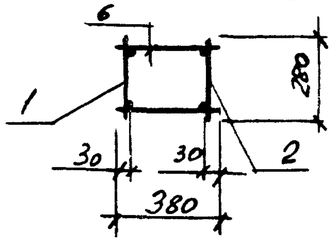

Марка каркаса	Масса каркаса кг
КП121	38,5
КП122	46,9
КП123	42,0
КП124	47,1

Марка колонны	Поз.	Наименование	Кол.	Примечание
КП121	1	Каркас плоский КР425	1	1.427.1-3.2/87-106
	2	КР20	1	-66
	3	КР307	1	-93
	4	Сетка С2	3	-118
	5	ф 4 Вр I с=280; 0,04кг	30	Без черт.
	6	ф 4 Вр I с=380; 0,04кг	66	Без черт.
КП122	1	Каркас плоский КР427	1	1.427.1-3.2/87 -106
	2	КР22	1	-66
	3	КР309	1	-93
	4	Сетка С2	3	-118
	5	ф 4 Вр I с=280; 0,03кг	30	Без черт.
	6	ф 4 Вр I с=380; 0,04кг	50	Без черт.
КП123	1	Каркас плоский КР64	1	1.427.1-3.2/87 -70
	2	КР21	1	-66
	3	КР5	1	-65
	4	Сетка С2	3	-118
	5	ф 4 Вр I с=280; 0,03кг	20	Без черт
	6	ф 4 Вр I с=380; 0,04кг	42	Без черт
КП124	1	Каркас плоский КР428	1	1.427.1-3.2/87 -106
	2	КР21	1	-66
	3	КР312	1	-93
	4	Сетка С2	3	-118
	5	ф 4 Вр I с=280; 0,03кг	20	Без черт.
	6	ф 4 Вр I с=380; 0,04кг	42	Без черт.

Арматура класса Вр-I по ГОСТ 6727-80.*

Рук. сек.	Розенблюм		
Гл. инж. пр.	Кутырина		
Рук. гр.	Рутковская		
Инженер	Шарова		
Проверил	Рутковская		

1.427.1-3.2/87-20

Каркас пространственный КП121... КП124

Стадия	Лист	Листов
Р		1

ЦНИИПРОМЗДАНИЙ

Инв. № подл. | Подпись и дата | Взам. инв. №

КП125, КП126

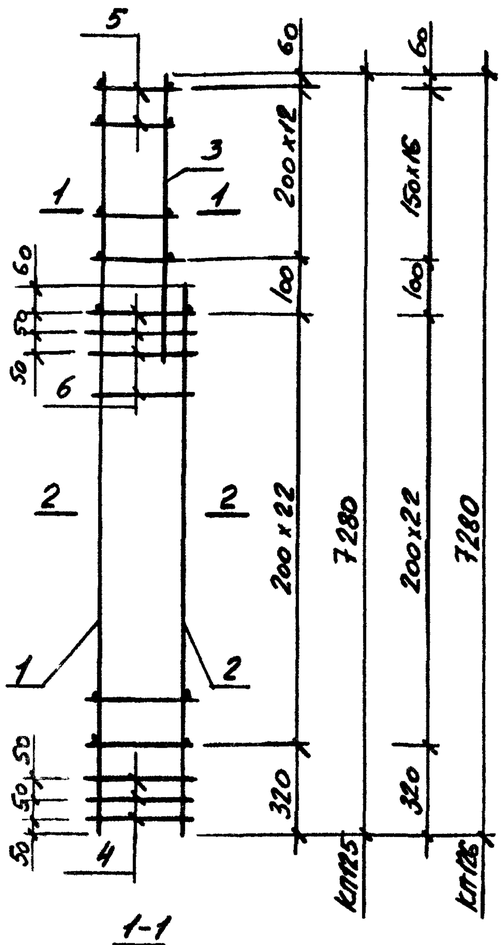

КП127, КП128

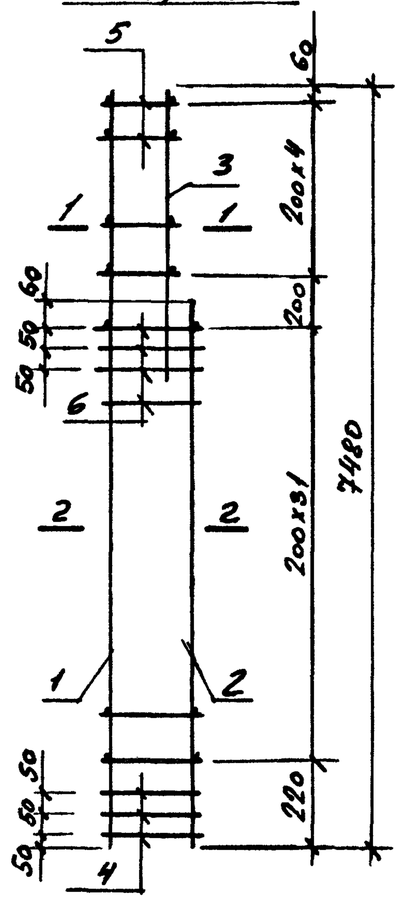

1-1

КП125, КП127, КП128

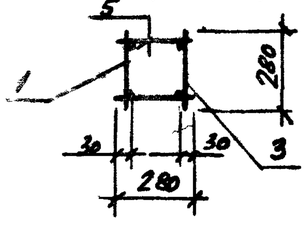

1-1

КП126

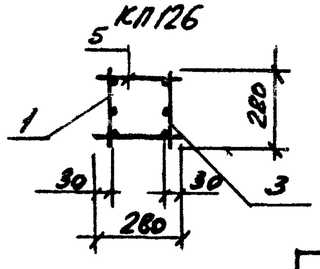

2-2

КП125... КП128

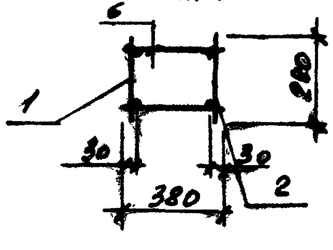

Марка каркаса	Масса каркаса кг
КП125	42,9
КП126	59,2
КП127	44,2
КП128	55,6

Марка колонны	Поз.	Наименование	Кол.	Примечание
КП125	1	Каркас плоский КР66	1	1.427.1-3.2/87-70
	2	КР22	1	-66
	3	КР6	1	-65
	4	Сетка С2	3	-118
	5	ф 4 Вр I ℓ=280; 0,03кг	26	Без черт.
	6	ф 4 Вр I ℓ=380; 0,04кг	50	Без черт.
КП126	1	Каркас плоский КР429	1	1.427.1-3.2/87-106
	2	КР24	1	-66
	3	КР313	1	-93
	4	Сетка С2	3	-118
	5	ф 4 Вр I ℓ=280; 0,03кг	34	Без черт.
	6	ф 4 Вр I ℓ=380; 0,04кг	50	Без черт.
КП127	1	Каркас плоский КР70	1	1.427.1-3.2/87-71
	2	КР52	1	-69
	3	КР2	1	-65
	4	Сетка С2	3	-118
	5	ф 4 Вр I ℓ=280; 0,03кг	10	Без черт
	6	ф 4 Вр I ℓ=380; 0,04кг	68	Без черт
КП128	1	Каркас плоский КР72	1	1.427.1-3.2/87-71
	2	КР53	1	-69
	3	КР3	1	-65
	4	Сетка С2	3	-118
	5	ф 4 Вр I ℓ=280; 0,03кг	10	Без черт
	6	ф 4 Вр I ℓ=380; 0,04кг	68	Без черт.

Арматура класса Вр-I по ГОСТ 6727-80.*

Инв. № подл. | Подпись и дата | Взам. инв. №

			1.427.1-3.2/87-21
Рук. сек.	Розенблюм		
Гл. инж. пр.	Кутырина		Каркас пространственный КП125... КП128
Рук. гр.	Рутковская		
Инженер	Шарова		
Проверил	Рутковская		

Стадия	Лист	Листов
Р		1

ЦНИИПромзданий

КП 129, КП 130

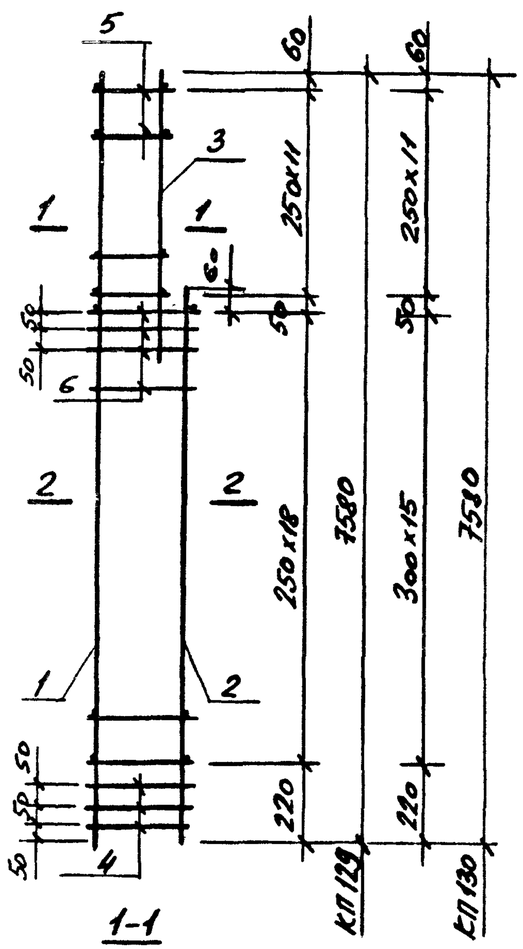

1-1

КП 129... КП 132

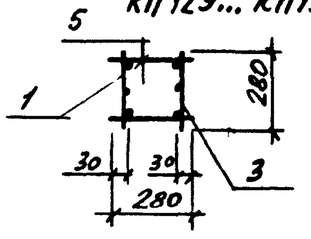

2-2

КП 129... КП 132

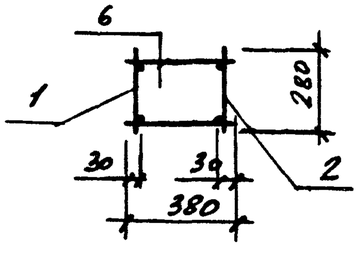

КП 131, КП 132

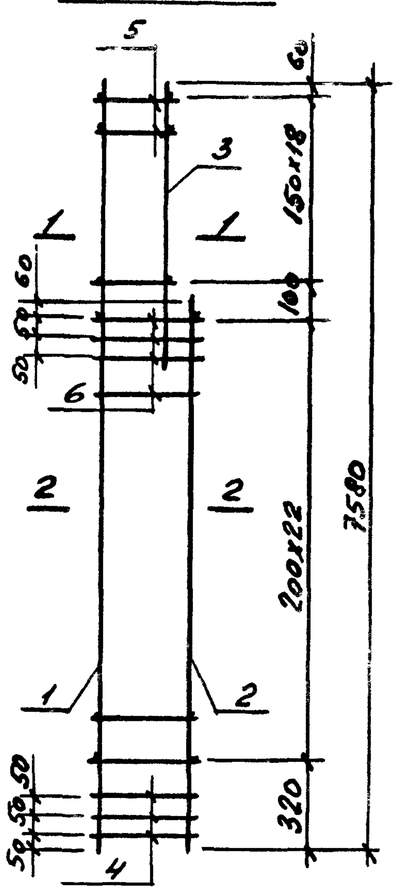

Марка каркаса	Масса каркаса кг
КП 129	49,9
КП 130	61,1
КП 131	51,4
КП 132	63,0

Марка колонны	Поз.	Наименование	Кол.	Примечание
КП 129	1	Каркас плоский КР 430	1	1.427.1-3.2/87-106
	2	КР 21	1	-66
	3	КР 314	1	-93
	4	Сетка С2	3	-118
	5	ф 4 Вр I с=280; 0,03 кг	24	Без черт.
	6	ф 4 Вр I с=380; 0,04 кг	42	Без черт.
КП 130	1	Каркас плоский КР 432	1	1.427.1-3.2/87-106
	2	КР 23	1	-66
	3	КР 316	1	-94
	4	Сетка С2	3	-118
	5	ф 4 Вр I с=280; 0,03 кг	24	Без черт
	6	ф 4 Вр I с=380; 0,04 кг	36	Без черт
КП 131	1	Каркас плоский КР 431	1	1.427.1-3.2/87-106
	2	КР 22	1	-66
	3	КР 315	1	-93
	4	Сетка С2	3	-118
	5	ф 4 Вр I с=280; 0,03 кг	38	Без черт.
	6	ф 4 Вр I с=380; 0,04 кг	50	Без черт.
КП 132	1	Каркас плоский КР 433	1	1.427.1-3.2/87-107
	2	КР 24	1	-66
	3	КР 317	1	-94
	4	Сетка С2	3	-118
	5	ф 4 Вр I с=280; 0,03 кг	38	Без черт.
	6	ф 4 Вр I с=380; 0,04 кг	50	Без черт.

Арматура класса Вр-I по ГОСТ 6727-80.*

Рук. сек.	Розенблюм		
Гл. инж. пр.	Кутырина		
Рук. гр.	Рутковская		
Инженер	Шарова		
Проверил	Рутковская		

1.427.1-3.2/87-22

Каркас пространственный КП 129... КП 132

Стадия	Лист	Листов
Р	1	

ЦНИИПРОМЗДАНИЙ

Взам. инв. №

Подпись и дата

Инв. № подл.

КП133, КП134

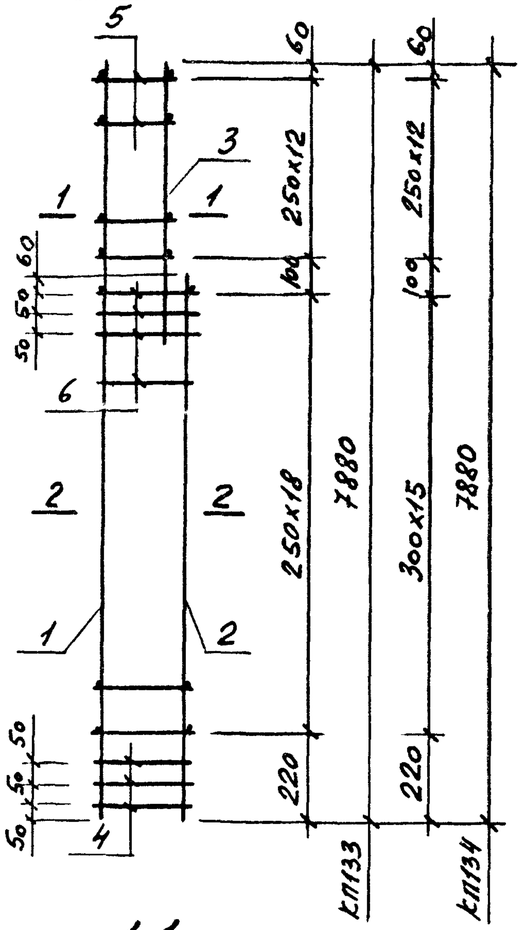

КП135, КП136

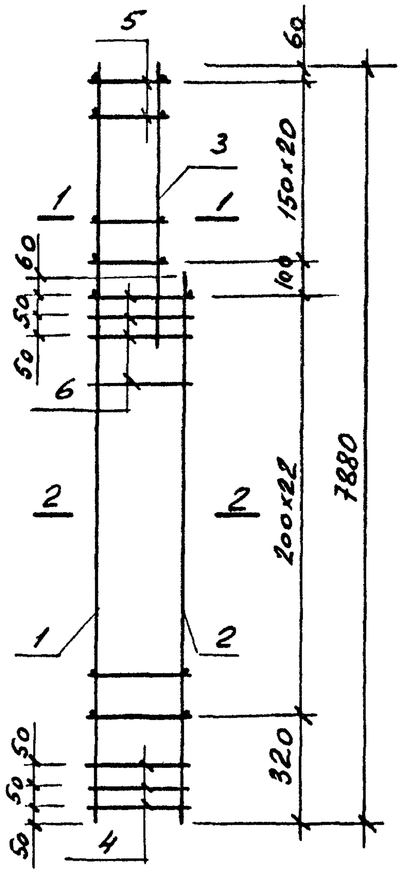

1-1

КП133... КП136

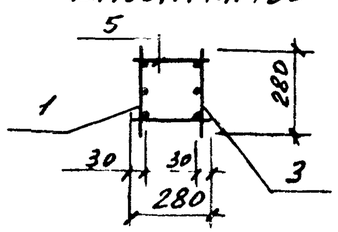

2-2

КП133... КП136

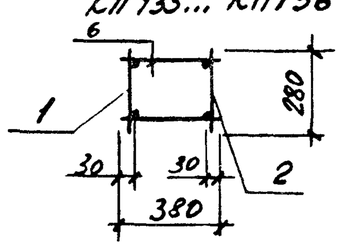

Марка каркаса	Масса каркаса кг
КП 133	50,7
КП 134	63,8
КП 135	52,8
КП 136	65,6

Марка колонны	Поз.	Наименование	Кол.	Примечание
КП 133	1	Каркас плоский КР 434	1	1.427.1-3.2/87-107
	2	КР 21	1	66
	3	КР 320	1	-94
	4	Сетка С2	3	-118
	5	ф 4Вр-I е=280; 0,03кг	26	Без черт.
	6	ф 4Вр-I е=380; 0,04кг	42	Без черт.
КП 134	1	Каркас плоский КР 436	1	1.427.1-3.2/87-107
	2	КР 23	1	-66
	3	КР 322	1	-94
	4	Сетка С2	3	-118
	5	ф 4Вр-I е=280; 0,03кг	26	Без черт.
	6	ф 4Вр-I е=380; 0,04кг	36	Без черт.
КП 135	1	Каркас плоский КР 435	1	1.427.1-3.2/87-107
	2	КР 22	1	-66
	3	КР 321	1	-94
	4	Сетка С2	3	-118
	5	ф 4Вр-I е=280; 0,03кг	42	Без черт.
	6	ф 4Вр-I е=380; 0,04кг	50	Без черт.
КП 136	1	Каркас плоский КР 437	1	1.427.1-3.2/87-107
	2	КР 24	1	-66
	3	КР 323	1	-94
	4	Сетка С2	3	-118
	5	ф 4Вр-I е=280; 0,03кг	42	Без черт.
	6	ф 4Вр-I е=380; 0,04кг	50	Без черт.

Арматура класса Вр-I по ГОСТ 6727-80.*

Рук. сек.	Розенблюм		
Гл. инж. пр.	Купырина		
Рук. гр.	Рутковская		
Инженер	Шарова		
Проверил	Рутковская		

1.427.1-3.2/87-23

Каркас пространственный КП 133... КП136

Стадия	Лист	Листо
Р		1

ЦНИИПРОМЗДАНИ

Инв. № подл. | Подпись и дата | Взам. инв. №

КП137, КП138

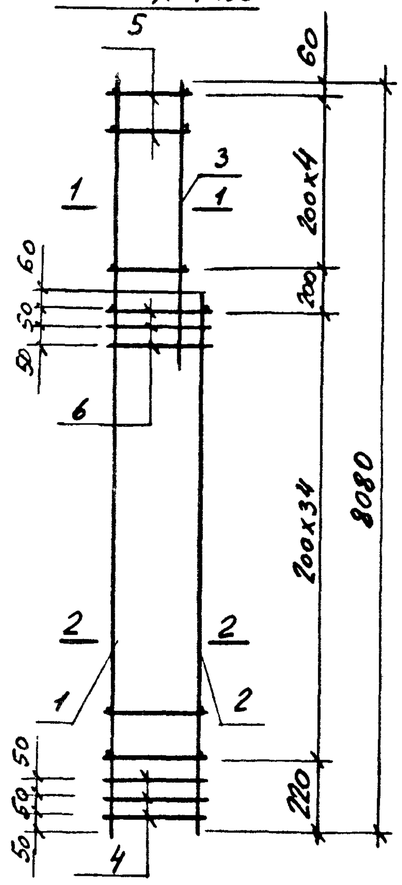

КП139, КП140

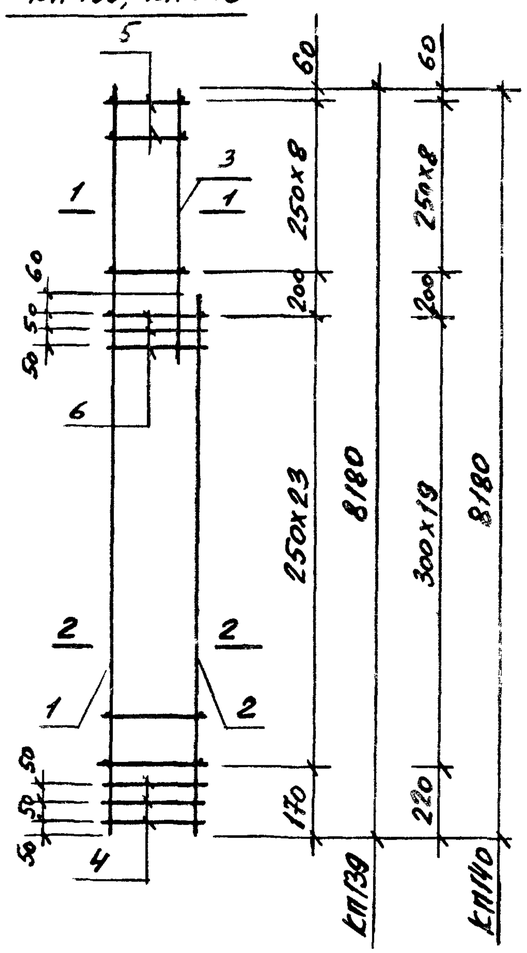

1-1

КП137, КП138

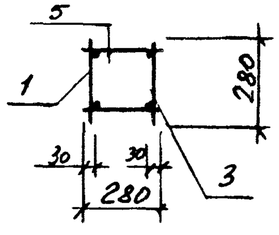

1-1

КП139, КП140

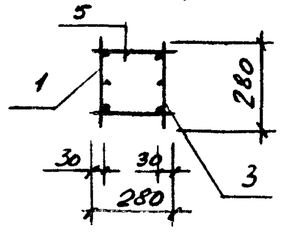

2-2

КП137 ... КП140

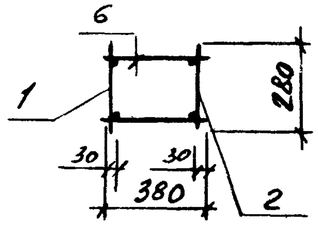

Марка каркаса	Масса каркаса кг
КП137	47,4
КП138	59,7
КП139	52,3
КП 140	64,3

Марка колонны	Поз.	Наименование	Кол.	Примечание
КП137	1	Каркас плоский КР 80	1	1.427.1-3.2/87-72
	2	КР 62	1	-70
	3	КР 2	1	-65
	4	Сетка С2	3	-118
	5	ф 4 Вр I с=280; 0,03 кг	10	Без черт.
	6	ф 4 Вр I с=380; 0,04 кг	74	Без черт.
КП138	1	Каркас плоский КР 82	1	1.427.1-3.2/87-72
	2	КР 63	1	-70
	3	КР 3	1	-65
	4	Сетка С2	3	-118
	5	ф 4 Вр I с=280; 0,03 кг	10	Без черт.
	6	ф 4 Вр I с=380; 0,04 кг	74	Без черт.
КП139	1	Каркас плоский КР 438	1	1.427.1-3.2/87-107
	2	КР 40	1	-68
	3	КР 308	1	-93
	4	Сетка С2	3	-118
	5	ф 4 Вр I с=280; 0,03 кг	18	Без черт.
	6	ф 4 Вр I с=380; 0,04 кг	52	Без черт.
КП140	1	Каркас плоский КР 440	1	1.427.1-3.2/87-107
	2	КР 43	1	-68
	3	КР 310	1	-93
	4	Сетка С2	3	-118
	5	ф 4 Вр I с=280; 0,03 кг	18	Без черт.
	6	ф 4 Вр I с=380; 0,04 кг	44	Без черт.

Арматура класса Вр-I по ГОСТ 6727-80.*

Взам. инв. №

Подпись и дата

Инв. № подл.

Рук. сек	Розенблюм		
Гл. инж. пр	Кутырина		
Рук. гр	Рутковская		
Инженер	Шарова		
Проверил	Рутковская		

1 427.1-3.2/87-24

Каркас пространственный КП 137 ... КП 140

Стадия	Лист	Листов
Р		1

ЦНИИПромзданий

КП 141, КП 142

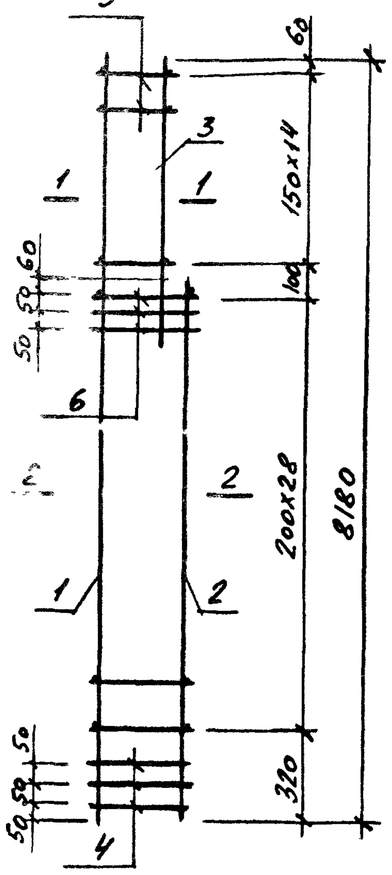

КП 143, КП 144

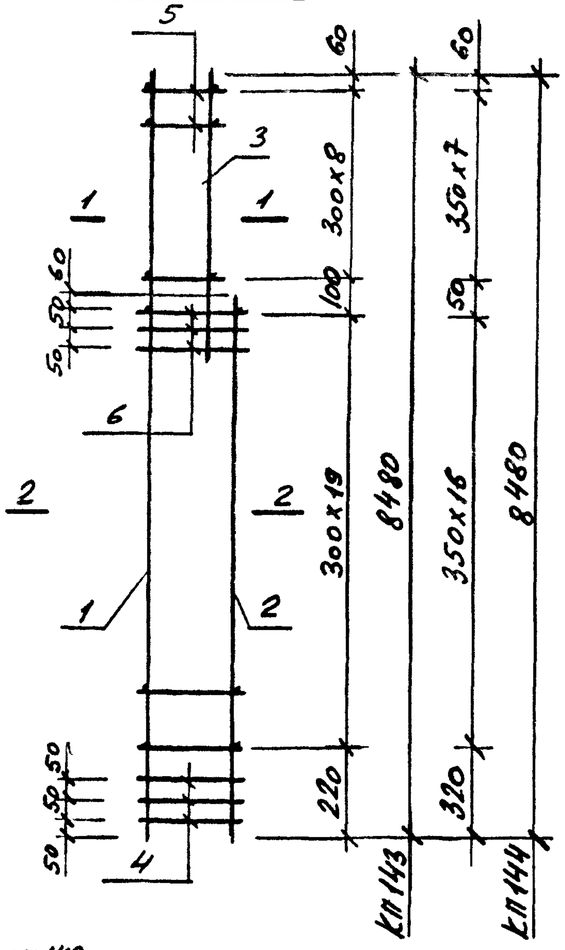

1-1
КП 141, КП 142

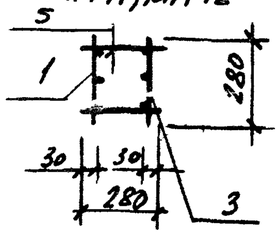

1-1
КП 144, КП 143

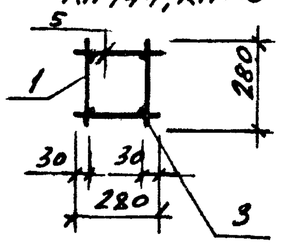

2-2
КП 141... КП144

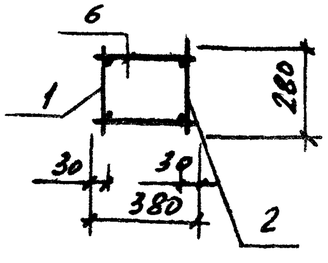

Марка каркаса	Масса каркаса кг
КП 141	53,4
КП 142	65,7
КП 143	61,4
КП 144	77,4

Марка каркаса	Поз.	Наименование	Кол.	Примечание
КП 141	1	Каркас плоский КР 439	1	1.427.1-3.2/87-107
	2	КР 41	1	-68
	3	КР 309	1	-93
	4	Сетка С2	3	-118
	5	ф 4 Вр I с=280; 0,03 кг	30	Без черт.
	6	ф 4 Вр I с=380; 0,04 кг	62	Без черт.
КП 142	1	Каркас плоский КР 441	1	1.427.1-3.2/87-107
	2	КР 44	1	-68
	3	КР 311	1	-93
	4	Сетка С2	3	-118
	5	ф 4 Вр I с=280; 0,03 кг	30	Без черт.
	6	ф 4 Вр I с=380; 0,04 кг	62	Без черт.
КП 143	1	Каркас плоский КР 87	1	1.427.1-3.2/87-72
	2	КР 43	1	-68
	3	КР 7	1	-65
	4	Сетка С2	3	-118
	5	ф 4 Вр I с=280; 0,03 кг	18	Без черт.
	6	ф 4 Вр I с=380; 0,04 кг	44	Без черт.
КП 144	1	Каркас плоский КР 91	1	1.427.1-3.2/87-72
	2	КР 45	1	-68
	3	КР 9	1	-65
	4	Сетка С2	3	-118
	5	ф 5 Вр I с=280; 0,04 кг	16	Без черт.
	6	ф 5 Вр I с=380; 0,05 кг	38	Без черт.

Арматура класса Вр-I по ГОСТ 6727-80*

Взам. инв. №
Подпись и дата
Инв. № подл.

Рук. сект.	Розенблюм		
Гл. инж. пр.	Кутырина		
Рук. гр.	Рутковская		
Инженер	Шарова		
Проверил	Рутковская		

1.427.1 - 3.2/87-25

Каркас пространственный КП 141... КП144

Стадия	Лист	Листов
Р		1

ЦНИИПромзданий

КП145, КП146

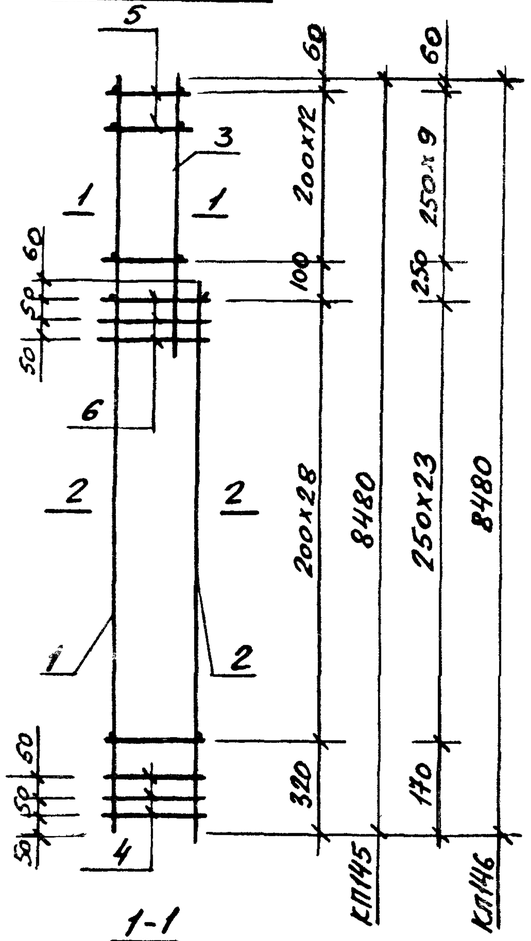

КП147, КП148

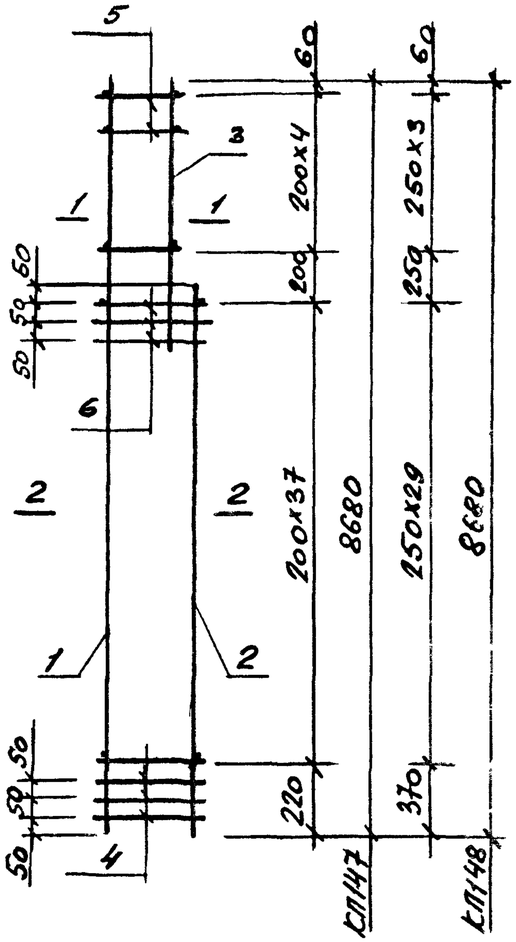

1-1

КП145... КП148

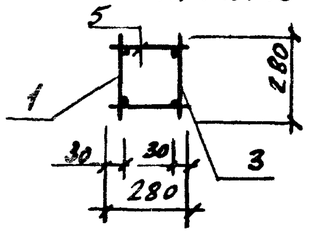

2-2

КП145... КП148

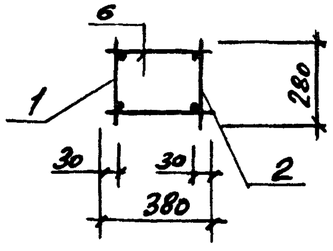

Марка каркаса	Масса каркаса кг
КП 145	62,9
КП 146	79,1
КП 147	64,0
КП 148	80,4

Марка каркаса	Поз.	Наименование	Кол.	Примечание
КП145	1	Каркас плоский КР 88	1	1.427.1-3.2/87-72
	2	КР 44	1	-68
	3	КР 8	1	-65
	4	Сетка С2	3	-118
	5	ф 4 Вр I ℓ=280; 0,03 кг	26	Без черт.
	6	ф 4 Вр I ℓ=380; 0,04 кг	62	Без черт.
КП146	1	Каркас плоский КР 92	1	1.427.1-3.2/87-72
	2	КР 46	1	-68
	3	КР 10	1	-65
	4	Сетка С2	3	-118
	5	ф 5 Вр I ℓ=280; 0,04 кг	20	Без черт.
	6	ф 5 Вр I ℓ=380; 0,05 кг	52	Без черт.
КП147	1	Каркас плоский КР 94	1	1.427.1-3.2/87-73
	2	КР 73	1	-71
	3	КР 3	1	-65
	4	Сетка С2	3	-118
	5	ф 4 Вр I ℓ=280; 0,03 кг	10	Без черт.
	6	ф 4 Вр I ℓ=380; 0,04 кг	80	Без черт.
КП148	1	Каркас плоский КР 96	1	1.427.1-3.2/87-73
	2	КР 74	1	-71
	3	КР 4	1	-65
	4	Сетка С2	3	-118
	5	ф 5 Вр I ℓ=280; 0,04 кг	8	Без черт.
	6	ф 5 Вр I ℓ=380; 0,05 кг	64	Без черт.

Арматура класса Вр-I по ГОСТ 6727-80*

Взам. инв. №

Подпись и дата

Инв. № подл.

Рук. сер	Розенблюм		1.427.1-3.2/87-26
Гл. инж. пр	Купырина		
Рук. гр	Рутковская		Каркас пространственный КП 145... КП 148
Инженер	Шарова		Стадия: Р; Лист: ; Листов: 1
Проверил	Рутковская		ЦНИИПРОМЗДАНИЙ

КП149, КП150

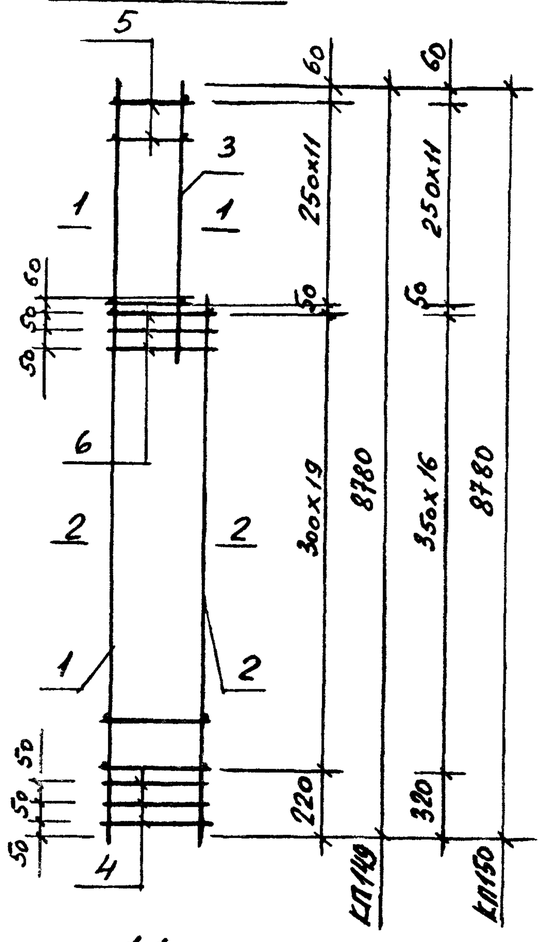

КП151, КП152

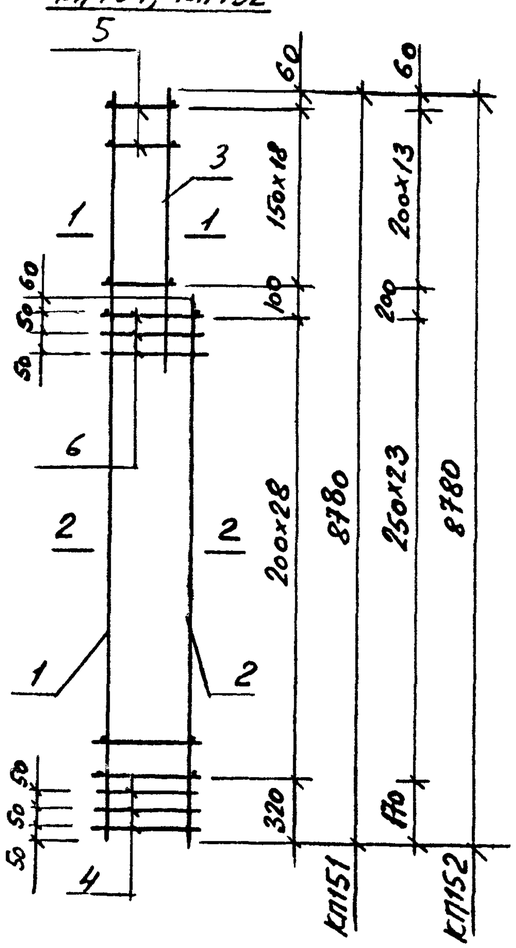

1-1

КП149... КП152

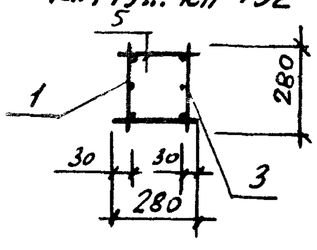

2-2

КП149... КП152

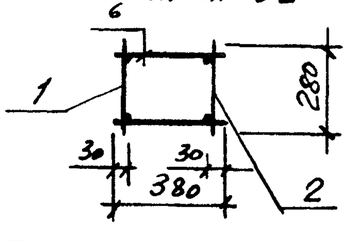

Марка каркаса	Масса каркаса кг
КП 149	69,4
КП 150	88,4
КП 151	71,2
КП 152	89,4

Марка каркаса	Поз.	Наименование	Кол.	Примечание
КП149	1	Каркас плоский КР 442	1	1.427.1-3.2/87-108
	2	КР 43	1	-68
	3	КР 316	1	-94
	4	Сетка С2	3	-118
	5	ф 4 Вр I с=280; 0,03 кг	24	Без черт.
	6	ф 4 Вр I с=380; 0,04 кг	44	Без черт.
КП150	1	Каркас плоский КР 444	1	1.427.1-3.2/87 — 108
	2	КР 45	1	— 68
	3	КР 318	1	— 94
	4	Сетка С2	3	— 118
	5	ф 5 Вр I с=280; 0,04 кг	24	Без черт.
	6	ф 5 Вр I с=380; 0,05 кг	38	Без черт
КП151	1	Каркас плоский КР 443	1	1.427.1-3.2/87 — 108
	2	КР 44	1	— 68
	3	КР 317	1	— 94
	4	Сетка С2	3	— 118
	5	ф 4 Вр I с=280; 0,03 кг	38	Без черт
	6	ф 4 Вр I с=380; 0,04 кг	62	Без черт.
КП152	1	Каркас плоский КР 445	1	1.427.1-3.2/87 — 108
	2	КР 46	1	— 68
	3	КР 319	1	— 94
	4	Сетка С2	3	— 118
	5	ф 5 Вр I с=280; 0,04 кг	14	Без черт.
	6	ф 5 Вр I с=380; 0,05 кг	52	Без черт

Арматура класса Вр-I по ГОСТ 6727-80.*

Взам инв. №

Подпись и дата

Инв. № подл.

Рук. сек	Розенблюм		
Гл. инж. пр	Кутырина		
Рук. гр	Рутковская		
Инженер	Шарова		
Проверил	Рутковская		

1.427.1-3.2/87-27

Каркас пространственный КП149... КП152

Стадия	Лист	Листов
Р		1

ЦНИИПРОМЗДАНИЙ

КП153, КП154

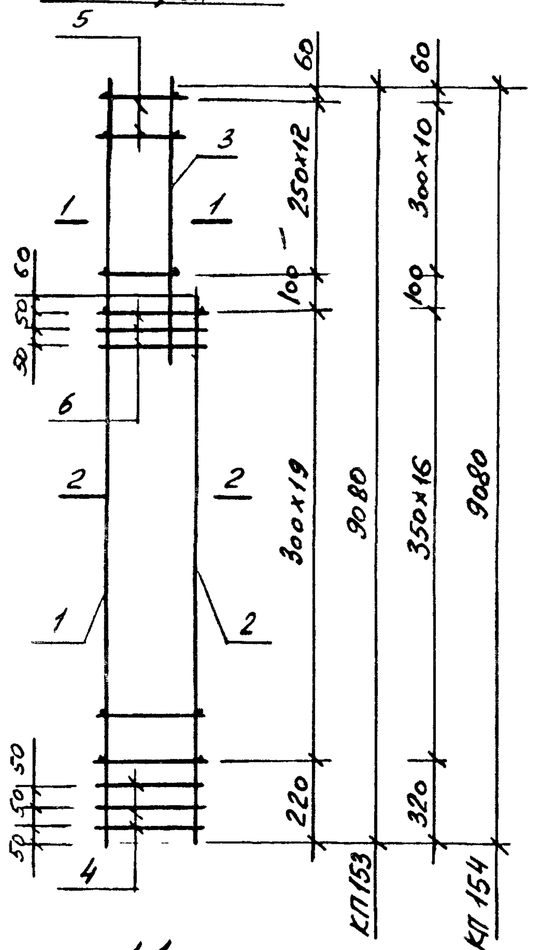

КП155

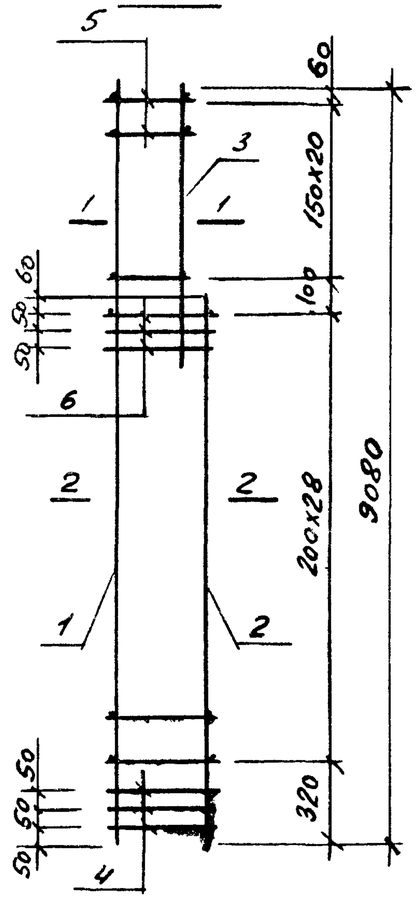

1-1

КП153... КП155

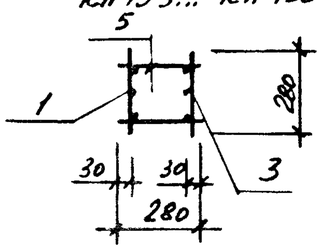

2-2

КП153... КП155

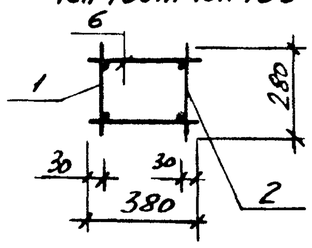

Марка каркаса	Поз.	Наименование	Кол.	Примечание
КП153	1	Каркас плоский КР 446	1	1.427.1-3.2/87-108
	2	КР 43	1	-68
	3	КР 322	1	-94
	4	Сетка С2	3	-118
	5	ф 4 Вр-I l=280; 0,03 кг	26	без черт.
	6	ф 4 Вр-I l=380; 0,04 кг	44	без черт.
КП154	1	Каркас плоский КР 448	1	1.427.1-3.2/87-108
	2	КР 45	1	-68
	3	КР 324	1	-94
	4	Сетка С2	3	-118
	5	ф 5 Вр-I l=280; 0,04 кг	22	без черт.
	6	ф 5 Вр-I l=380; 0,05 кг	38	без черт.
КП155	1	Каркас плоский КР 447	1	1.427.1-3.2/87-108
	2	КР 44	1	-68
	3	КР 323	1	-94
	4	Сетка С2	3	-118
	5	ф 4 Вр-I l=280; 0,03 кг	42	без черт.
	6	ф 4 Вр-I l=380; 0,04 кг	62	без черт.

Марка каркаса	Масса каркаса кг
КП153	71,9
КП154	94,0
КП155	73,8

Арматура класса Вр-I по ГОСТ 6727-80.*

Рук. сек.	Розенблюм		
Гл. инж. пр.	Кутырина		
Рук. гр.	Рутковская		
Инженер	Шарова		
Проверил	Рутковская		

1.427.1-3.2/87-28

Каркас пространственный КП153... КП155

Стадия	Лист	Листов
Р		1

ЦНИИПромзданий

Инв. № подл. | Подпись и дата | Взам. инв. №

КП 156

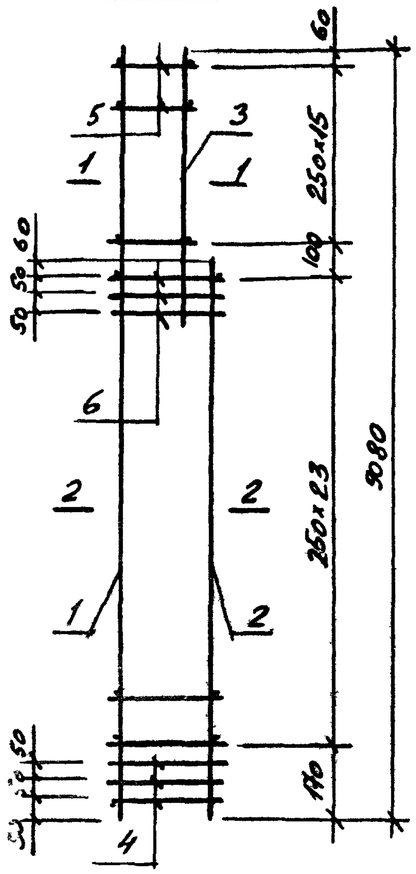

КП 157

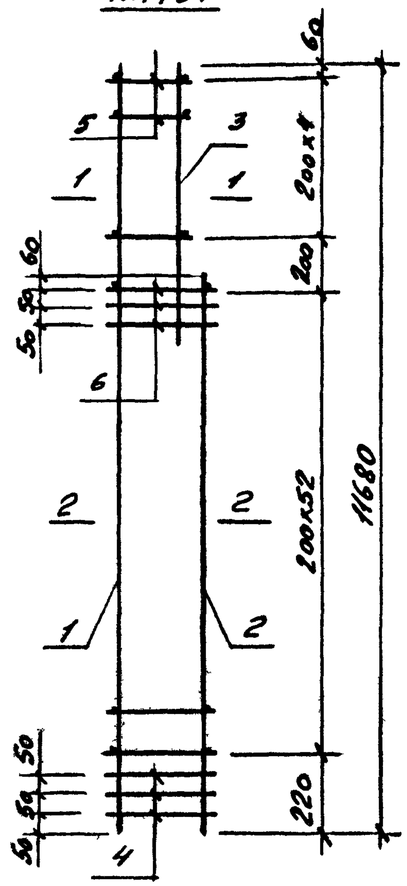

1-1
КП 157

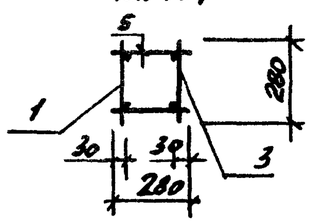

1-1
КП 156

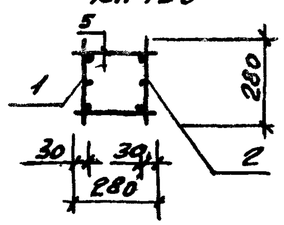

2-2
КП 156, КП 157

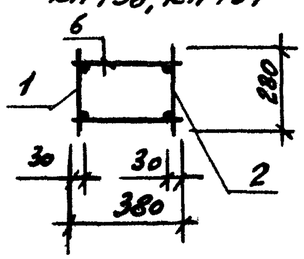

Марка каркаса	Поз.	Наименование	Кол.	Примечание
КП 156	1	Каркас плоский КР 449	1	1.427.1-3.2/87-108
	2	КР 46	1	-68
	3	КР 325	1	-99
	4	Сетка С2	3	-118
	5	ф 5 Вр-I ℓ=280; 0,04кг	32	без черт.
	6	ф 5 Вр-I ℓ=380; 0,05кг	52	без черт.
КП 157	1	Каркас плоский КР 111	1	1.427.1-3.2/87-74
	2	КР 107	1	-74
	3	КР 2	1	-65
	4	Сетка С2	3	-118
	5	ф 4 Вр-I ℓ=280; 0,03кг	10	без черт.
	6	ф 4 Вр-I ℓ=380; 0,04кг	110	без черт.

Марка каркаса	Масса каркаса кг
КП 156	96,0
КП 157	67,0

Арматура класса Вр-I по ГОСТ 6727-80.*

Взам. инв. №

Подпись и дата

Инв. № подл.

Рук. сек.	Розенблюм		
Гл. инж. пр.	Кутырина		
Рук. гр.	Рутковская		
Инженер	Шарова		
Проверил	Рутковская		

1.427.1-3.2/87-29

Каркас пространственный КП 156, КП 157

Стадия	Лист	Листов
Р		1

ЦНИИпроизданий

КП158, КП159

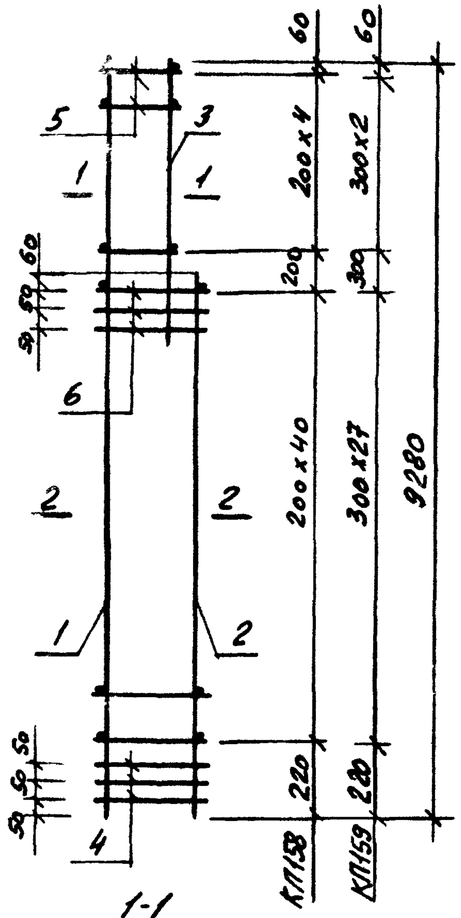

1-1
КП158, КП159

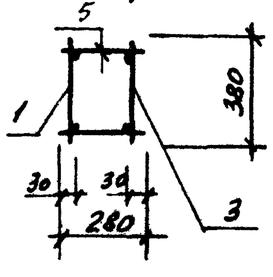

2-2
КП158... КП161

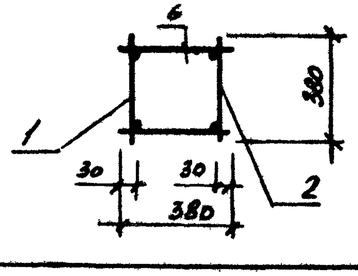

КП160, КП161

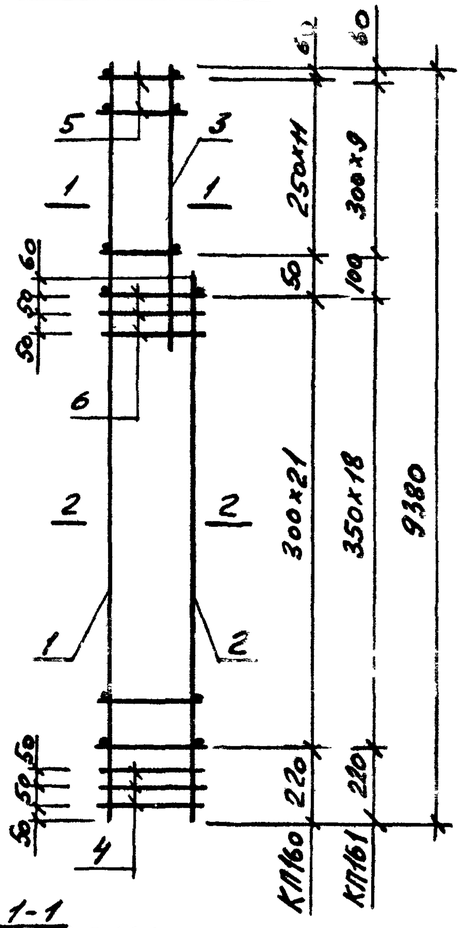

1-1
КП160, КП161

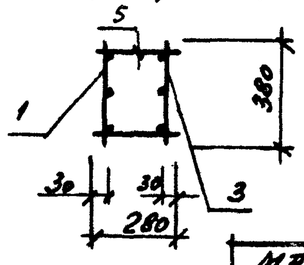

Марка каркаса	Масса каркаса кг
КП158	70,2
КП159	104,8
КП160	75,2
КП161	97,8

Марка каркаса	Поз.	Наименование	Кол.	Примечание
КП158	1	Каркас плоский КР164	1	1.427.1-3.2/87-80
	2	КР157	1	-79
	3	КР113	1	-75
	4	Сетка С3	3	-118
	5	ф 4 Вр-I с=280; 0,03кг	10	без черт.
	6	ф 4 Вр-I с=380; 0,04кг	86	без черт.
КП159	1	Каркас плоский КР166	1	1.427.1-3.2/87-80
	2	КР162	1	-79
	3	КР115	1	-75
	4	Сетка С3	3	-118
	5	ф 5 Вр-I с=280; 0,04кг	6	без черт.
	6	ф 5 Вр-I с=380; 0,05кг	60	без черт.
КП160	1	Каркас плоский КР450	1	1.427.1-3.2/87-109
	2	КР140	1	-78
	3	КР339	1	-96
	4	Сетка С3	3	-118
	5	ф 4 Вр-I с=280; 0,03кг	24	без черт.
	6	ф 4 Вр-I с=380; 0,04кг	48	без черт.
КП161	1	Каркас плоский КР452	1	1.427.1-3.2/87-109
	2	КР142	1	-78
	3	КР343	1	-97
	4	Сетка С3	3	-118
	5	ф 5 Вр-I с=280; 0,04кг	20	без черт.
	6	ф 5 Вр-I с=380; 0,05кг	42	без черт.

Арматура класса Вр-I по ГОСТ 6727-80.*

Инв. № подл | Подпись и дата | Взам. инв. №

			1.427.1-3.2/87-30
Рук. сек.	Розенблюм		
Гл. инж. пр.	Кутырина		Каркас пространственный КП158... КП161
Рук. гр.	Рутковская		
Инженер	Шарова		
Проверил	Рутковская		

Стадия	Лист	Листов
Р	1	1

ЦНИИПромзданий

КП 162, КП 163

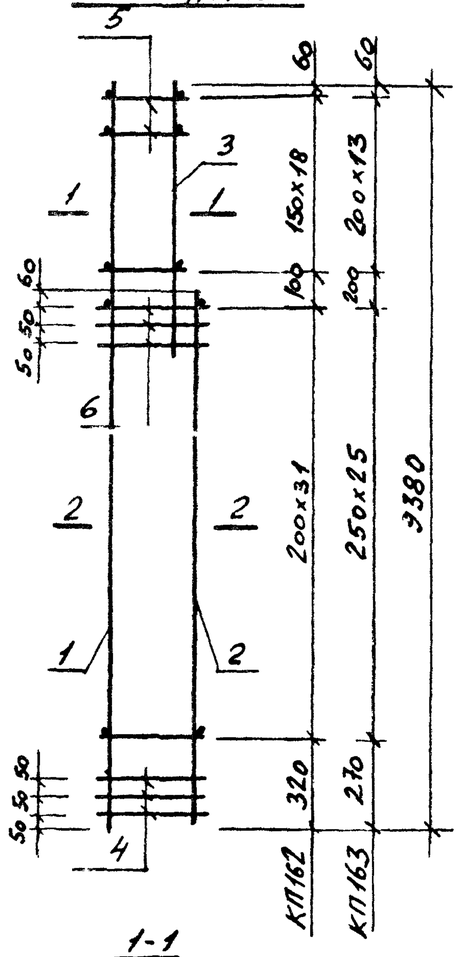

КП 164, КП 165

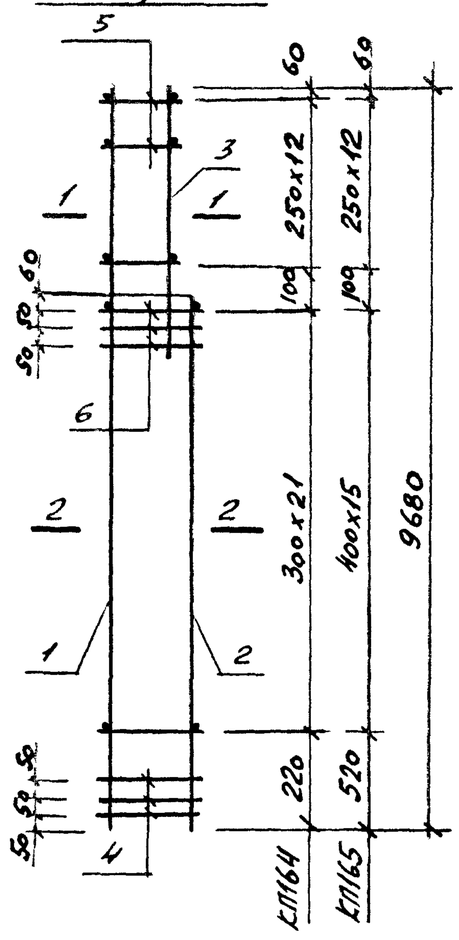

1-1

КП 162 ... КП 165

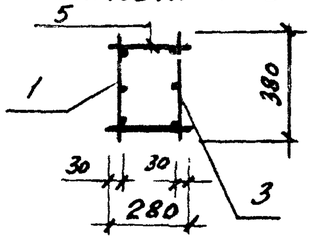

2-2

КП 162 ... КП 165

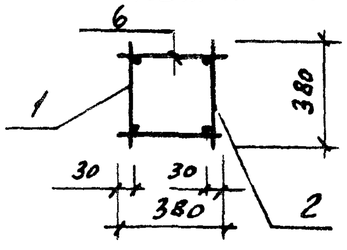

Марка каркаса	Масса каркаса, кг
КП 162	77,1
КП 163	100,1
КП 164	80,1
КП 165	116,9

Марка каркаса	Поз.	Наименование	Кол.	Примечание
КП 162	1	Каркас плоский КР 451	1	1.427.1-3.2/87-109
	2	КР 141	1	-78
	3	КР 340	1	-96
	4	Сетка С3	3	-118
	5	ф 4 Вр-I ℓ=280, 0,03 кг	38	без черт.
	6	ф 4 Вр-I ℓ=380; 0.04 кг	68	без черт.
КП 163	1	Каркас плоский КР 453	1	1.427.1-3.2/87-109
	2	КР 143	1	-78
	3	КР 344	1	-97
	4	Сетка С3	3	-118
	5	ф 5 Вр-I ℓ=280, 0,04 кг	28	без черт
	6	ф 5 Вр-I ℓ=380; 0,05 кг	56	без черт
КП 164	1	Каркас плоский КР 454	1	1.427.1-3.2/87-109
	2	КР 140	1	-78
	3	КР 369	1	-100
	4	Сетка С3	3	-118
	5	ф 4 Вр-I ℓ=280; 0,03 кг	26	без черт.
	6	ф 4 Вр-I ℓ=380; 0,04 кг	48	без черт.
КП 165	1	Каркас плоский КР 456	1	1.427.1-3.2/87-109
	2	КР 144	1	-78
	3	КР 373	1	-100
	4	Сетка С3	3	-118
	5	ф 5 Вр-I ℓ=280; 0,04 кг	26	без черт.
	6	ф 5 Вр-I ℓ=380; 0,05 кг	36	без черт.

Арматура класса Вр-I по ГОСТ 6727-80.*

Инв. № подл. | Подпись и дата | Взам. инв. №

				1.427.1-3.2/87-31
Рук. сек.	Азенблюм			Каркас пространственный КП 162 ... КП 165
Гл. инж. пр.	Купырина			Стадия: Р; Лист: ; Листов: 1
Рук. гр.	Рутковская			ЦНИИПромзданий
Инженер	Шарова			
Проверил	Рутковская			

КП 166, КП 167

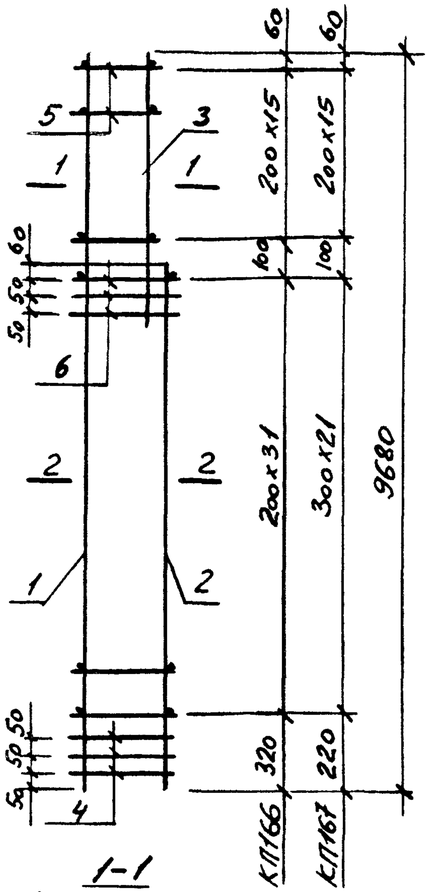

КП 168, КП 169

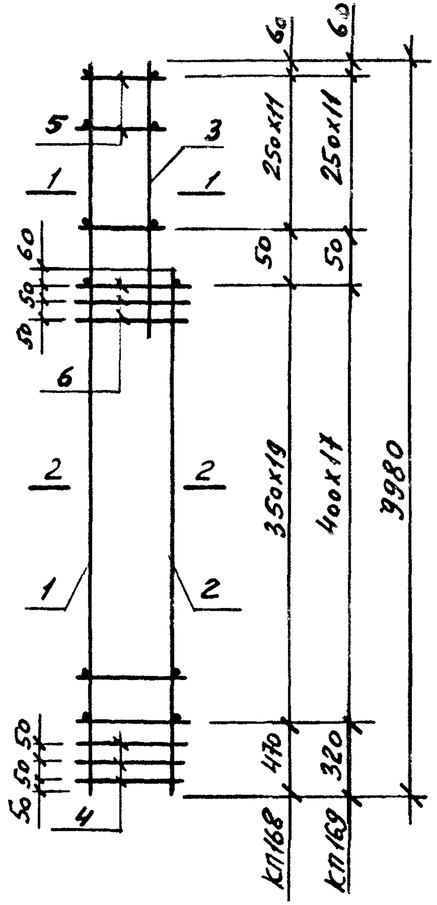

1-1

КП 166 ... КП 169

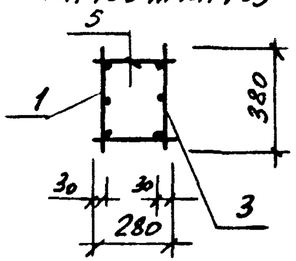

2-2

КП 166 ... КП 169

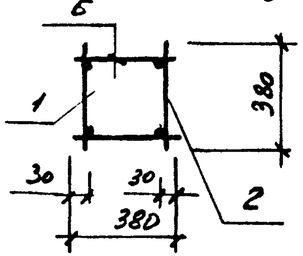

Марка каркаса	Масса каркаса, кг
КП 166	81,8
КП 167	122,5
КП 168	98,5
КП 169	119,5

Марка каркаса	Поз.	Наименование	Кол.	Примечание
КП166	1	Каркас плоский КР 455	1	1.427.1-3.2/87-109
	2	КР 141	1	-78
	3	КР 370	1	-100
	4	Сетка С3	3	-118
	5	ф 4 Вр-I с=280; 0,03 кг	32	Без черт.
	6	ф 4 Вр-I с=380; 0,04 кг	68	Без черт.
КП167	1	Каркас плоский КР 457	1	1.427.1-3.2/87-109
	2	КР 145	1	-78
	3	КР 375	1	-100
	4	Сетка С3	3	-118
	5	ф 5 Вр-I с=280; 0,04 кг	32	Без черт.
	6	ф 5 Вр-I с=380; 0,05 кг	48	Без черт.
КП168	1	Каркас плоский КР 458	1	1.427.1-3.2/87-110
	2	КР 146	1	Без черт. -78
	3	КР 341	1	Без черт. -96
	4	Сетка С3	3	-118
	5	ф 5 Вр-I с=280; 0,04 кг	24	Без черт.
	6	ф 5 Вр-I с=380; 0,05 кг	44	Без черт.
КП169	1	Каркас плоский КР 460	1	1.427.1-3.2/87-110
	2	КР 148	1	-78
	3	КР 346	1	-97
	4	Сетка С3	3	-118
	5	ф 5 Вр-I с=280; 0,04 кг	24	Без черт.
	6	ф 5 Вр-I с=380; 0,05 кг	40	Без черт.

Арматура класса Вр-I по ГОСТ 6727-80*

Инв. № подл.	Подпись и дата	Взам. инв. N.	

Рук. сек.	Розенблюм		1.427.1-3.2/87-32
Гл. инж. пр.	Кутырина		
Рук. гр.	Рутковская		Каркас пространственный КП 166 ... КП 169
Инженер	Шарова		Стадия: Р; Лист: ; Листов: 1
Проверил	Рутковская		ЦНИИПРОМЗДАНИЙ

КП170, КП171

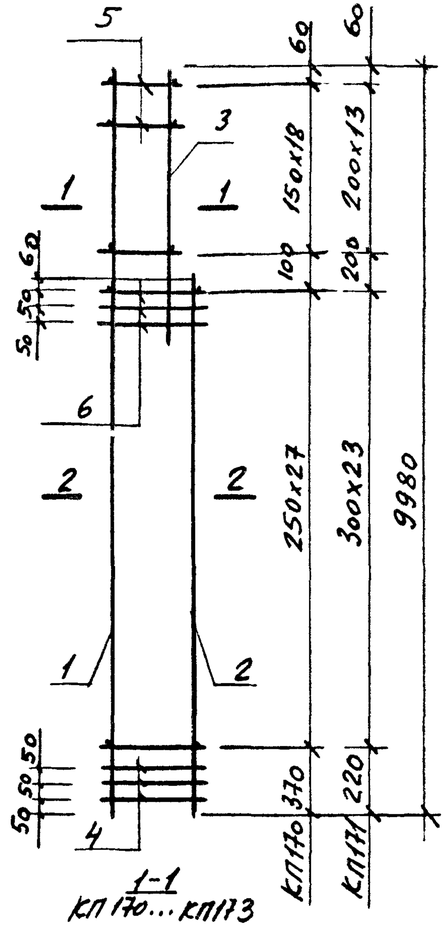

1-1
КП170...КП173

КП172, КП173

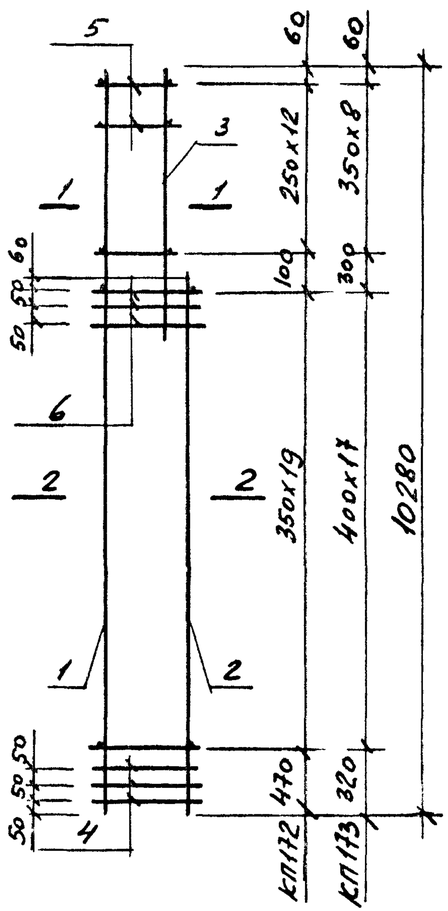

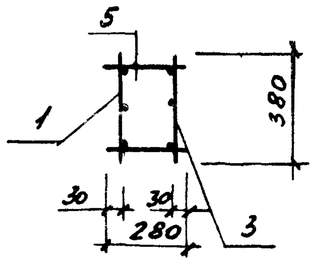

2-2
КП170...КП173

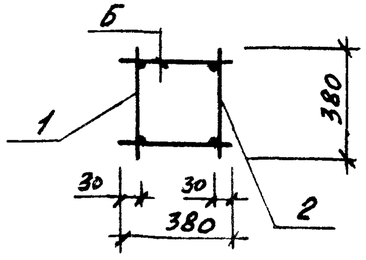

Марка каркаса	Масса каркаса, кг
КП170	101,6
КП171	121,2
КП172	104,0
КП173	129,0

Марка каркаса	Поз.	Наименование	Кол.	Примечание
КП170	1	Каркас плоский КР 459	1	1.427.1-3.2/87-110
	2	КР 147	1	-78
	3	КР 342	1	-97
	4	Сетка С3	3	-118
	5	ф 5 Вр-I е=280; 0,04кг	38	Без черт
	6	ф 5 Вр-I е=380; 0,05кг	60	Без черт
КП171	1	Каркас плоский КР 461	1	1.427.1-3.2/87-110
	2	КР 149	1	-78
	3	КР 347	1	-97
	4	Сетка С3	3	-118
	5	ф 5 Вр-I е=280; 0,04кг	28	Без черт.
	6	ф 5 Вр-I е=380; 0,05кг	52	Без черт
КП172	1	Каркас плоский КР 462	1	1.427.1-3.2/87-110
	2	КР 146	1	-78
	3	КР 371	1	-100
	4	Сетка С3	3	-118
	5	ф 5 Вр-I е=280; 0,04кг	26	Без черт.
	6	ф 5 Вр-I е=380; 0,05кг	44	Без черт.
КП173	1	Каркас плоский КР 464	1	1.427.1-3.2/87-110
	2	КР 148	1	-78
	3	КР 376	1	-100
	4	Сетка С3	3	-118
	5	ф 5 Вр-I е=280; 0,04кг	18	Без черт.
	6	ф 5 Вр-I е=380; 0,05кг	40	Без черт.

Арматура класса Вр-I по ГОСТ 6727-80.*

Взам. инв. №
Подпись и дата
Инв. № подл.

Рук. сек.	Розенблюм	
Гл. инж. пр.	Кутырина	
Рук. гр.	Рутковская	
Инженер	Шарова	
Проверил	Рутковская	

1.427.1-3.2/87-33

Каркас пространственный КП170...КП173

Стадия	Лист	Листов
Р		1

ЦНИИПРОМЗДАНИЙ

КП174, КП175

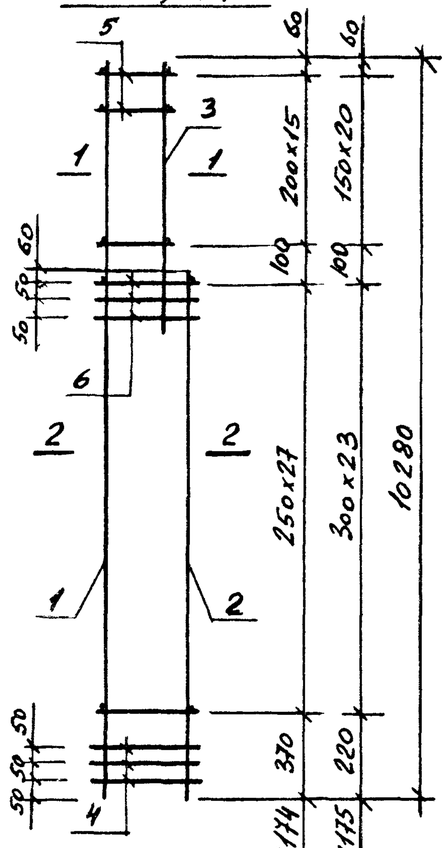

КП176

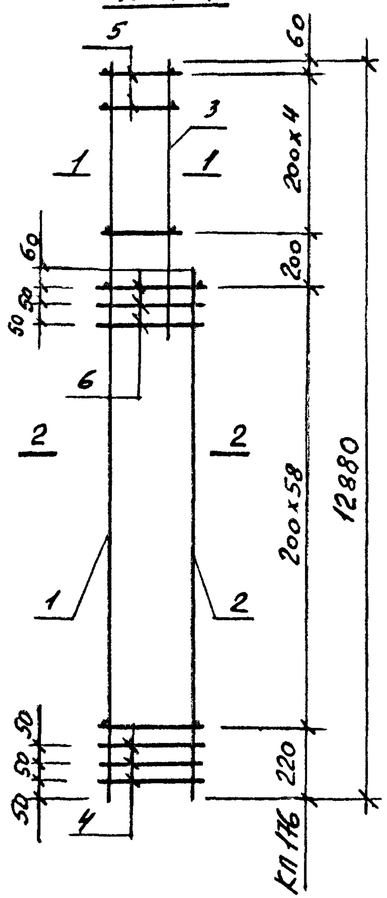

1-1
КП176

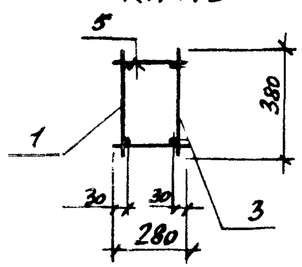

1-1
КП174, КП175

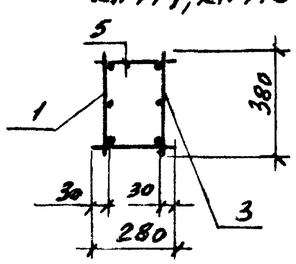

2-2
КП174,.., КП176

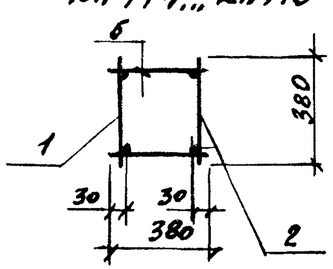

Марка каркаса	Поз.	Наименование	Кол.	Примечание
КП174	1	Каркас плоский КР 463	1	1.427.1-3.2/87-110
	2	КР 147	1	-78
	3	КР 372	1	-100
	4	Сетка С3	3	-118
	5	ф 5 Вр-I ℓ=280; 0,04 кг	32	без черт
	6	ф 5 Вр-I ℓ=380; 0,05 кг	60	без черт.
КП175	1	Каркас плоский КР 465	1	1.427.1-3.2/87 -110
	2	КР 150	1	-78
	3	КР 385	1	-101
	4	Сетка С3	3	-118
	5	ф 6 АI ℓ=280; 0,06 кг	42	без черт.
	6	ф 6 АI ℓ=380; 0,08 кг	52	без черт.
КП176	1	Каркас плоский КР 231	1	1.427.1-3.2/87 -86
	2	КР 201	1	-83
	3	КР 113	1	-75
	4	Сетка С3	3	-118
	5	ф 4 Вр-I ℓ=280; 0,03 кг	10	без черт.
	6	ф 4 Вр-I ℓ=380; 0,04 кг	122	без черт.

Марка каркаса	Масса каркаса, кг
КП174	106,3
КП175	150,2
КП176	95,3

Арматура класса Вр-I по ГОСТ 6727-80*, А-I по ГОСТ 5781-82*

Рук. сек	Розенблюм		
Гл. инж. пр	Купырина		
Рук. гр	Рупковская		
Инженер	Шарова		
Проверил	Рупковская		

1.427.1-3.2/87-34

Каркас пространственный КП174... КП176

Стадия	Лист	Листов
Р		1

ЦНИИПромзданий

Инв. № подл. | Подпись и дата | Взам. инв. №

КП177

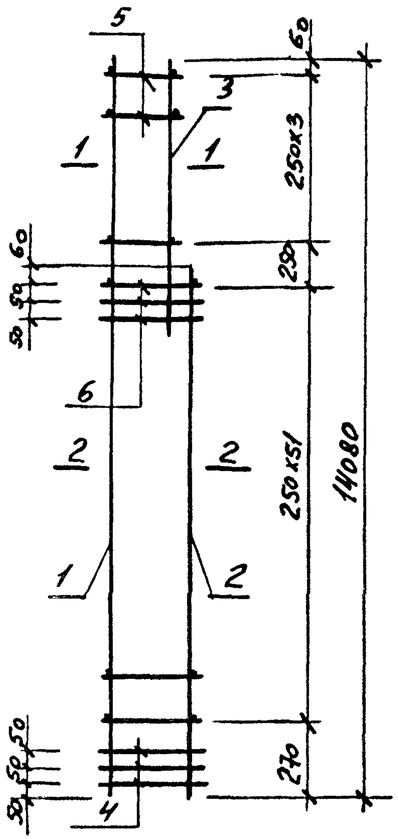

1-1

КП177... КП179

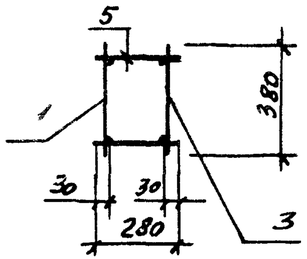

2-2

КП177... КП179

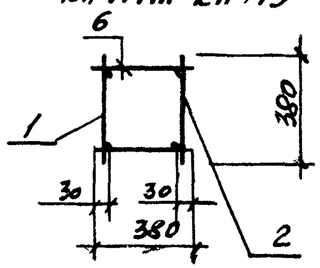

КП178, КП179

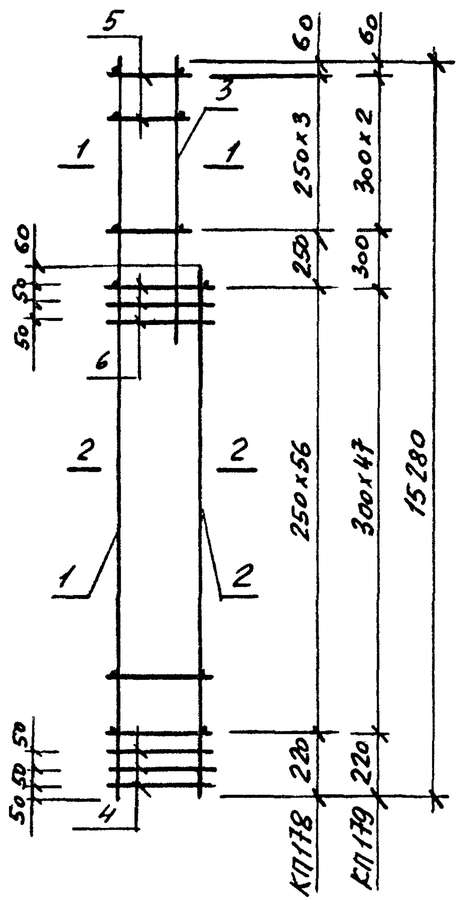

Марка каркаса	Поз.	Наименование	Кол.	Примечание
КП177	1	Каркас плоский КР 264	1	1.427.1-3.2/87-88
	2	КР 235	1	-86
	3	КР 114	1	-75
	4	Сетка С3	3	-118
	5	ф 5Вр-I l=280; 0,04 кг	8	Без черт.
	6	ф 5Вр-I l=380; 0,05 кг	108	Без черт.
КП178	1	Каркас плоский КР 291	1	1.427.1-3.2/87 -91
	2	КР 267	1	-89
	3	КР 114	1	-75
	4	Сетка С3	3	-118
	5	ф 5Вр-I l=280; 0,04 кг	8	Без черт.
	6	ф 5Вр-I l=380; 0,05 кг	118	Без черт.
КП179	1	Каркас плоский КР 293	1	1.427.1-3.2/87 -91
	2	КР 269	1	-89
	3	КР 118	1	-75
	4	Сетка С3	3	-118
	5	ф 6АI l=280; 0,06 кг	6	Без черт.
	6	ф 6АI l=380; 0,08 кг	100	Без черт.

Марка каркаса	Масса каркаса, кг
КП177	130,6
КП178	143,1
КП179	209,0

Арматура класса Вр-I по ГОСТ 6727-80, *А-I по ГОСТ 5781-82*

Рук. сек.	Розенблюм		1.427.1-3.2/87-35
Гл. инж. пр.	Кутырина		
Рук. гр.	Рутковская		Каркас пространственный КП177... КП179
Инженер	Шарова		Стадия: Р; Лист: ; Листов: 1
Проверил	Рутковская		ЦНИИПромзданий

Взам. инв. №

Подпись и дата

Инв. № подл.

КП180, КП181

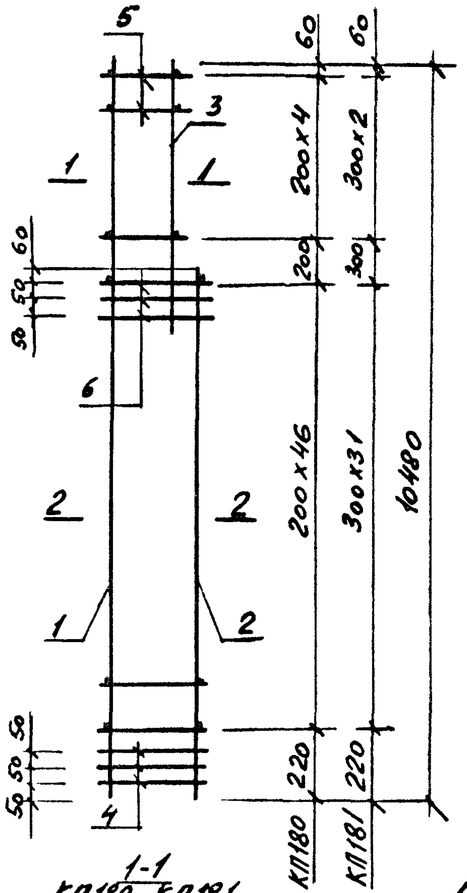

1-1

КП180, КП181

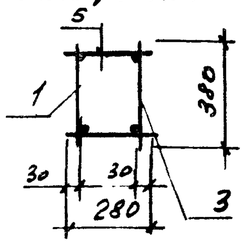

2-2

КП180... КП183

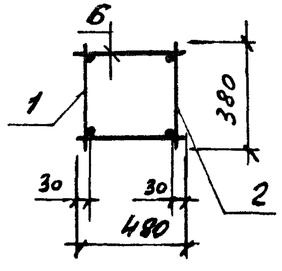

КП182, КП183

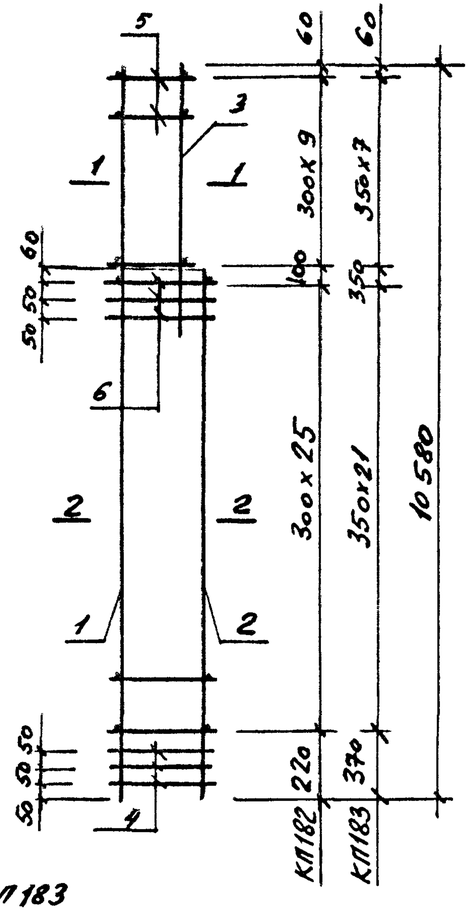

1-1

КП182, КП183

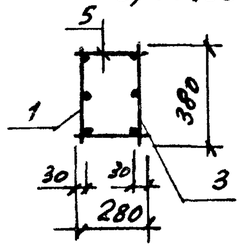

Марка каркаса	Масса каркаса, кг
КП180	64,4
КП181	119,4
КП182	95,2
КП183	115,1

Марка каркаса	Поз.	Наименование	Кол.	Примечание
КП180	1	Каркас плоский КР 179	1	1.427.1-3.2/87-81
	2	КР 167	1	-80
	3	КР 112	1	-75
	4	Сетка С4	3	-118
	5	ф 4Вр-I ℓ=280; 0,03кг	10	Без черт.
	6	ф 4Вр-I ℓ=480; 0,04кг	98	Без черт.
КП181	1	Каркас плоский КР 181	1	1.427.1-3.2/87-81
	2	КР 171	1	-80
	3	КР 115	1	-75
	4	Сетка С4	3	-118
	5	ф 5Вр-I ℓ=280; 0.04кг	6	Без черт.
	6	ф 5Вр-I ℓ=480, 0,07 кг	68	Без черт.
КП182	1	Каркас плоский КР 466	1	1.427.1-3.2/87-111
	2	КР 151	1	-79
	3	КР 348	1	-97
	4	Сетка С4	3	-118
	5	ф 5Вр-I ℓ=280; 0,04кг	20	Без черт.
	6	ф 5Вр-I ℓ=480; 0,07 кг	56	Без черт.
КП183	1	Каркас плоский КР 468	1	1.427.1-3.2/87-111
	2	КР 155	1	-79
	3	КР 350	1	-97
	4	Сетка С4	3	-118
	5	ф 5Вр-I ℓ=280; 0,04кг	16	Без черт.
	6	ф 5Вр-I ℓ=480; 0,07 кг	48	Без черт.

Арматура класса Вр-I по ГОСТ 6727-80*, А-I по ГОСТ 5781-82*

Рук. сек.	Розенблюм	
Гл. инж. пр.	Кутырная	
Рук. гр.	Рутковская	
Инженер	Шарова	
Проверил	Рутковская	

1.427.1-3.2/87-36

Каркас пространственный КП180... КП183

Стадия	Лист	Листов
Р		1

ЦНИИПРОЛЗДАНИЙ

Взам. инв. № | Подпись и дата | Инв. № подл.

КП184, КП185

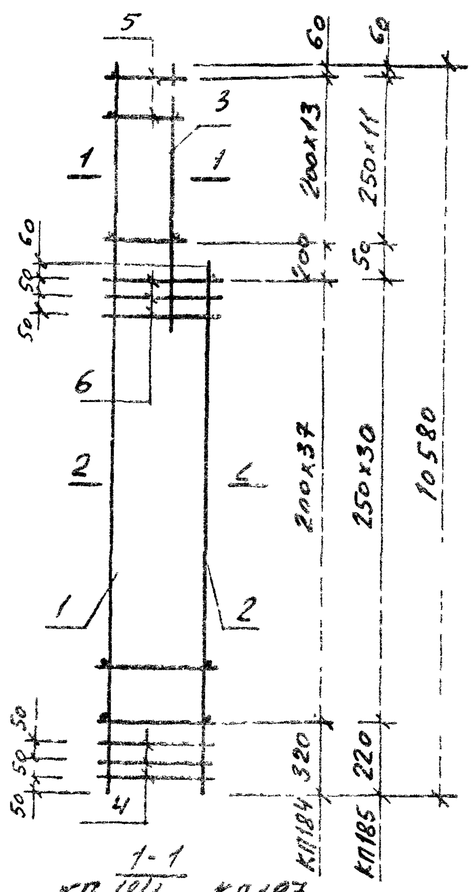

1-1

КП184 КП187

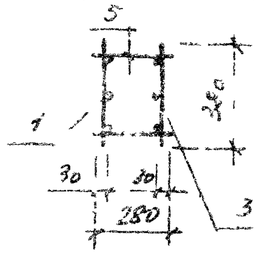

2-2

КП184...КП187

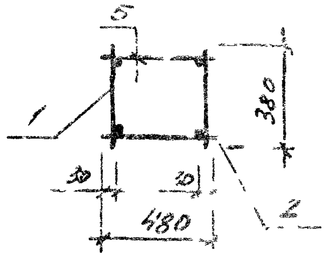

КП186, КП187

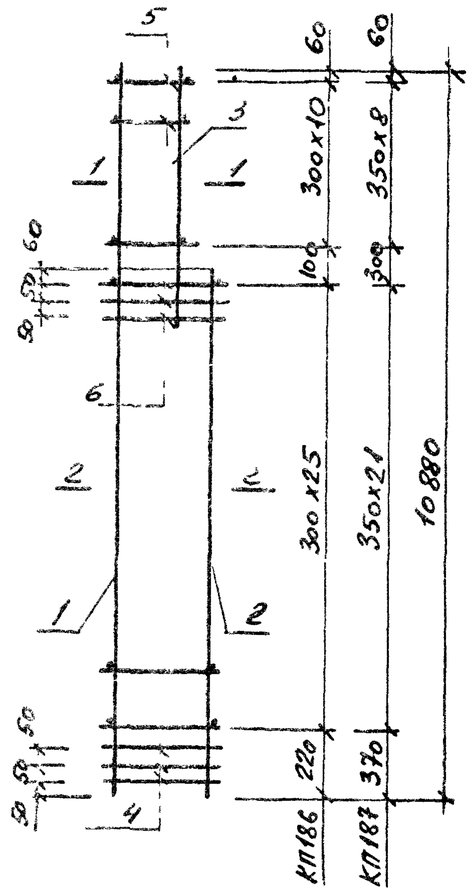

Марка каркаса	Масса каркаса, кг
КП184	38,9
КП185	118,1
КП186	104,1
КП187	124,5

Марка каркаса	Поз.	Наименование	Кол.	Примечание
КП184	1	Каркас плоский КР 467	1	1.427.1-3.2/87-111
	2	КР 152	1	-79
	3	КР 349	1	-97
	4	Сетка С4	3	-118
	5	ф 5Вр-I е=280; 0,04кг	28	без черт.
	6	ф 5Вр-I е=480; 0,07кг	80	без черт.
КП185	1	Каркас плоский КР 469	1	1.427.1-3.2/87 -111
	2	КР 156	1	-79
	3	КР 351	1	-98
	4	Сетка С4	3	-118
	5	ф 5Вр-I е=280; 0,04кг	24	без черт.
	6	ф 5Вр-I е=480; 0,07кг	66	без черт.
КП186	1	Каркас плоский КР 470	1	1.427.1-3.2/87 -111
	2	КР 153	1	-79
	3	КР 378	1	-101
	4	Сетка С4	3	-118
	5	ф 5Вр-I е=280; 0,04кг	22	без черт.
	6	ф 5Вр-I е=480; 0,07кг	56	без черт.
КП187	1	Каркас плоский КР 472	1	1.427.1-3.2/87 -111
	2	КР 155	1	-79
	3	КР 380	1	-101
	4	Сетка С4	3	-118
	5	ф 6А-I е=280; 0,06кг	18	без черт.
	6	ф 5Вр-I е=480; 0,07кг	48	без черт.

Арматура классов Вр-I по ГОСТ 6727-80*, А-I по ГОСТ 5781-82*

Взам. инв. №

Подпись и дата

Инв. № подл.

Рук. сек.	Розенблюм		
Гл. инж. пр.	Кутырина		
Рук. гр.	Рутковская		
Инженер	Шарова		
Проверил	Рутковская		

1.427.1-3.2/87-37

Каркас пространственный КП184... КП187

Стадия	Лист	Листов
Р		1

ЦНИИПромзданий

КП188, КП189

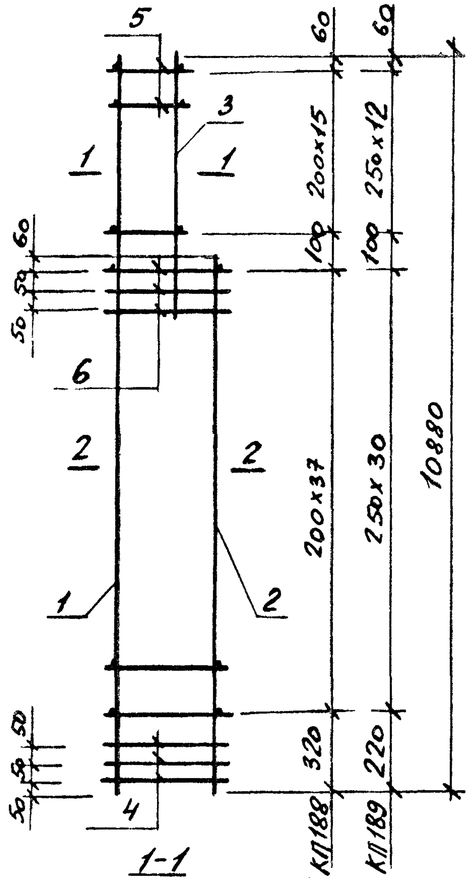

1-1
КП188... КП191

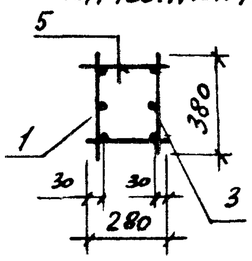

2-2
КП188... КП191

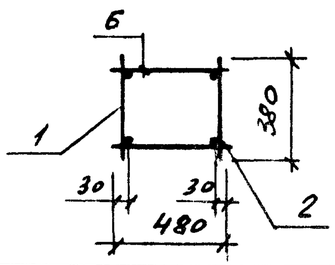

КП190, КП191

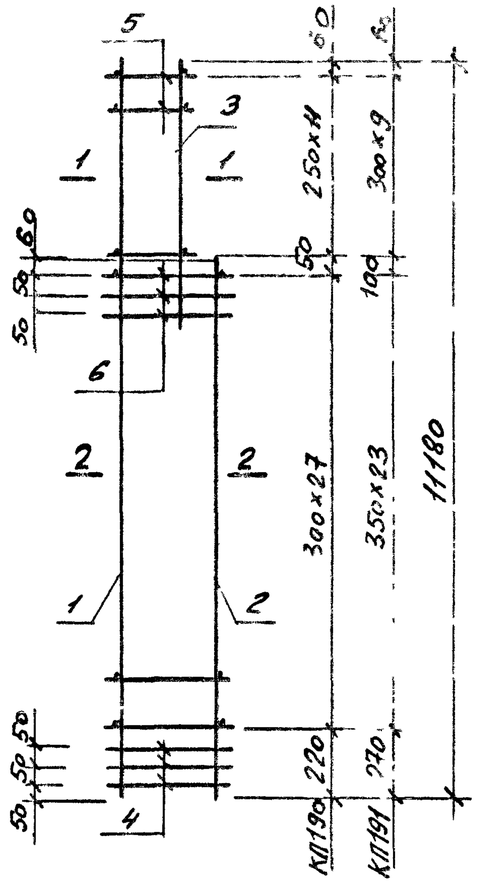

Марка каркаса	Масса каркаса, кг.
КП188	101,5
КП189	130,7
КП190	88,8
КП191	114,9

Марка каркаса	Поз.	Наименование	Кол	Примечание
КП188	1	Каркас плоский КР 471	1	1.427.1-3.2/87 – 111
	2	КР 154	1	– 79
	3	КР 379	1	– 101
	4	Сетка С4	3	– 118
	5	ф 5 Вр-I ℓ=280; 0,04 кг	32	без черт.
	6	ф 5 Вр-I ℓ=480; 0,07 кг	80	без черт.
КП189	1	Каркас плоский КР 473	1	1.427.1-3.2/87 – 111
	2	КР 156	1	– 79
	3	КР 381	1	– 101
	4	Сетка С4	3	– 118
	5	ф 6 А-I ℓ=280; 0,06 кг	26	без черт.
	6	ф 6 А-I ℓ=480; 0117 кг	66	без черт
КП190	1	Каркас плоский КР 474	1	1.427.1-3.2/87 – 112
	2	КР 158	1	– 79
	3	КР 339	1	– 96
	4	Сетка С4	3	– 118
	5	ф 4 Вр-I ℓ=280; 0,03 кг	24	без черт.
	6	ф 4 Вр-I ℓ=480; 0,04 кг	60	без черт.
КП191	1	Каркас плоский КР 476	1	1.427.1-3.2/87 – 112
	2	КР 160	1	– 79
	3	КР 343	1	– 97
	4	Сетка С4	3	– 118
	5	ф 5 Вр-I ℓ=280; 0,04 кг	20	без черт.
	6	ф 5 Вр-I ℓ-480; 0,07 кг	52	без черт.

Арматура класса Вр-I по ГОСТ 6727-80*, А-I по ГОСТ 5781-82*

Взам. инв. №
Подпись и дата
Инв. № подл.

1.427.1-3.2/87-38

Рук. сек. Розенблюм		Каркас пространственный КП188,.. КП191	Стадия: Р; Лист: ; Листов: 1
Гл. инж. пр. Кучерявый			
Гл. гр. Гуревич			
Инженер Шар			
Проверил Гаврюшина			ЦНИИПРОМЗДАНИЙ

КП192, КП193

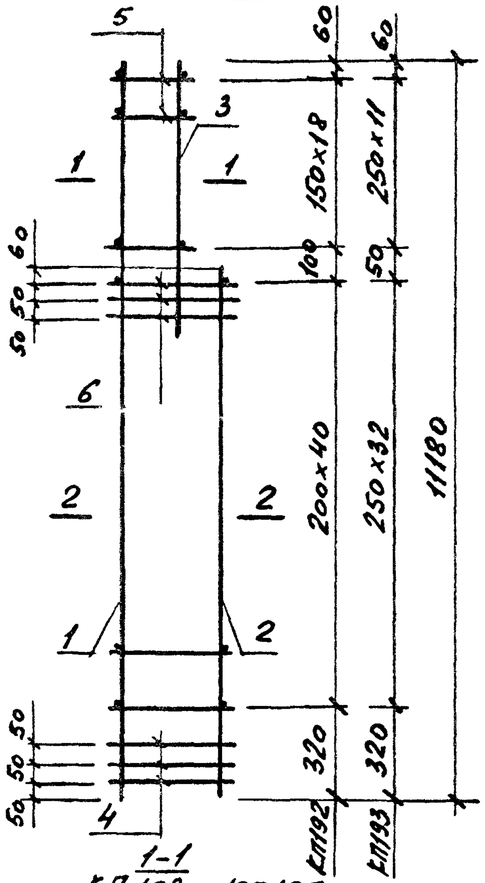

1-1
КП192... КП195

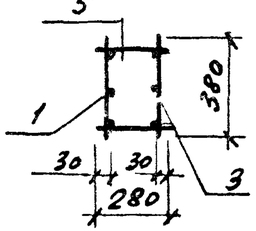

2-2
КП192... КП195

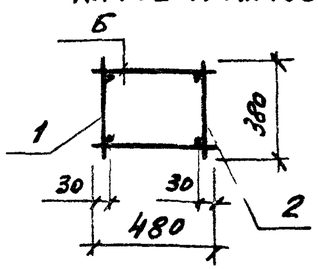

КП194, КП195

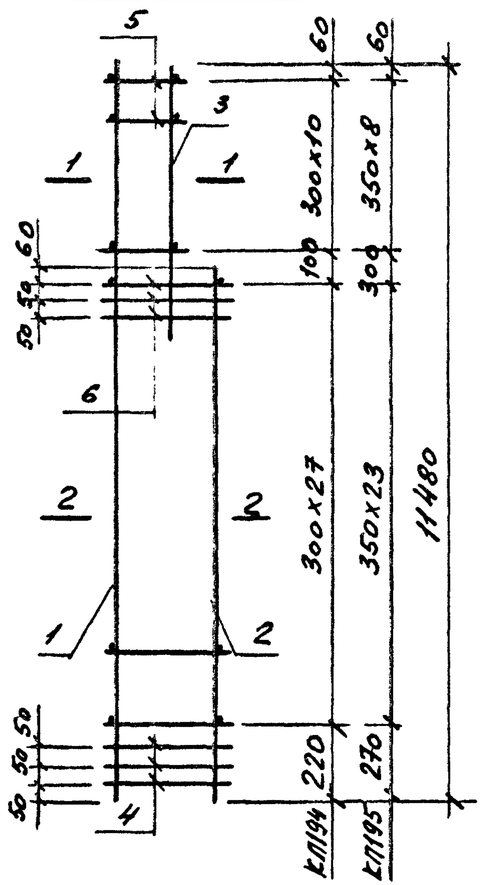

Марка каркаса	Масса каркаса, кг
КП192	91,7
КП193	118,8
КП194	96,2
КП195	121,0

Марка каркаса	Поз.	Наименование	Кол.	Примечание
КП192	1	Каркас плоский КР 475	1	1.427.1-3.2/87-112
	2	КР 159	1	-79
	3	КР 340	1	-96
	4	Сетка С4	3	-118
	5	ф 4 Вр-I l=280; 0,03 кг	38	без черт.
	6	ф 4 Вр-I l=480; 0,04 кг	86	без черт.
КП193	1	Каркас плоский КР 477	1	1.427.1-3.2/87-112
	2	КР 161	1	-79
	3	КР 345	1	-97
	4	Сетка С4	3	-118
	5	ф 5 Вр-I l=280; 0,04 кг	24	без черт.
	6	ф 5 Вр-I l=480; 0,07 кг	70	без черт.
КП194	1	Каркас плоский КР 478	1	1.427.1-3.2/87-112
	2	КР 158	1	-79
	3	КР 382	1	-101
	4	Сетка С4	3	-118
	5	ф 4 Вр-I l=280; 0,03 кг	22	без черт.
	6	ф 4 Вр-I l=480; 0,04 кг	60	без черт.
КП195	1	Каркас плоский КР 480	1	1.427.1-3.2/87-112
	2	КР 160	1	-79
	3	КР 384	1	-101
	4	Сетка С4	3	-118
	5	ф 5 Вр-I l=280; 0,04 кг	18	без черт.
	6	ф 5 Вр-I l=480; 0,07 кг	52	без черт.

Арматура класса Вр-I по ГОСТ 6727-80.*

Рук. сек.	Розенблюм	
Гл. инж. пр.	Кутырина	
Рук. гр.	Рутковская	
Инженер	Шарова	
Проверил	Рутковская	

1.427.1-3.2/87-39

Каркас пространственный КП192... КП195

Стадия	Лист	Листов
Р		1

ЦНИИПромзданий

Взам. инв. №

Подпись и дата

Инв. № подл.

КП196, КП197

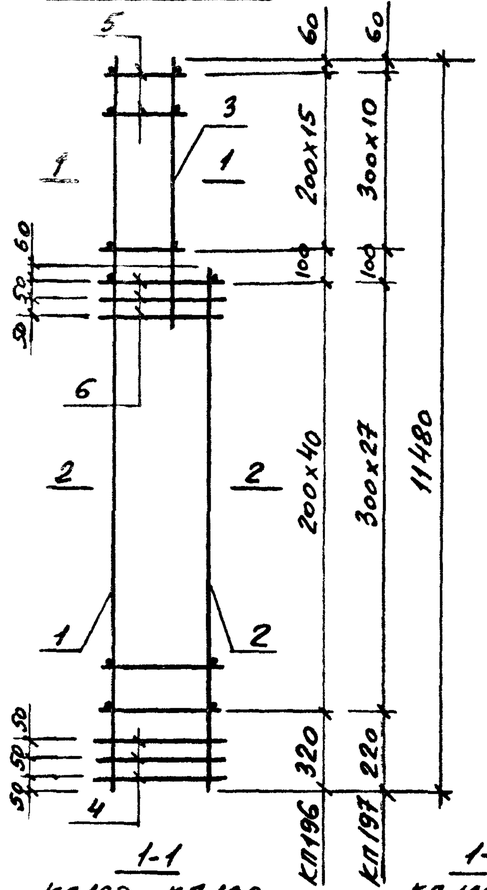

1-1

КП198, КП199

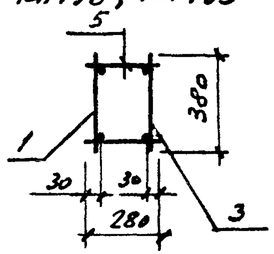

КП198

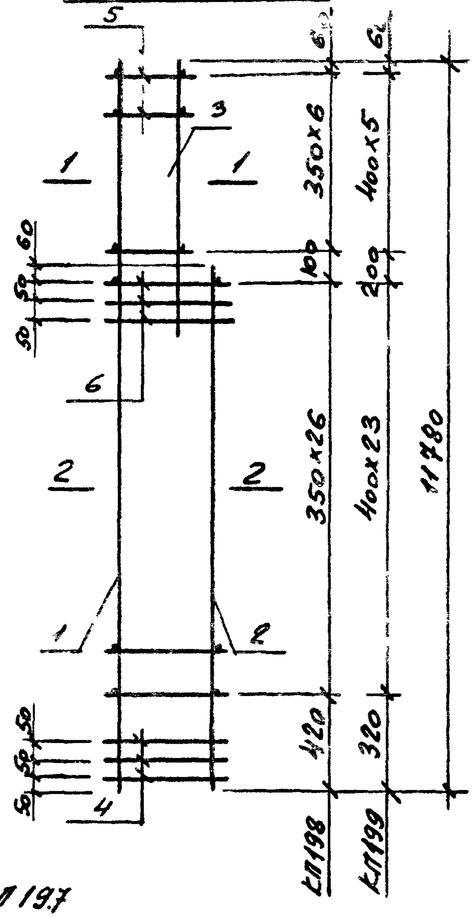

1-1

КП196, КП197

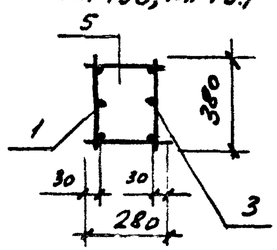

2-2

КП196... КП199

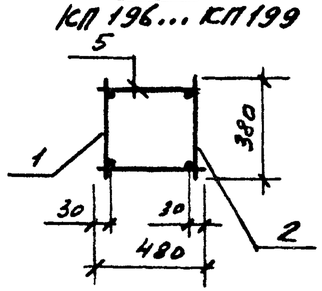

Марка каркаса	Масса каркаса, кг
КП196	98,8
КП197	147,8
КП198	109,2
КП199	130,8

Марка каркаса	Поз	Наименование	Кол.	Примечание
КП196	1	Каркас плоский КР479	1	1.427.1-3.2/87-112
	2	КР159	1	-79
	3	КР383	1	-101
	4	Сетка С4	3	-118
	5	ф 4Вр-I ℓ=280; 0,04 кг	32	без черт.
	6	ф 4Вр-I ℓ=480; 0,04 кг	86	без черт.
КП197	1	Каркас плоский КР481	1	1.427.1-3.2/87 -112
	2	КР162	1	-79
	3	КР377	1	-100
	4	Сетка С4	3	-118
	5	ф 5Вр-I ℓ=280; 0,04 кг	22	без черт.
	6	ф 5Вр-I ℓ=480; 0,07 кг	60	без черт.
КП198	1	Каркас плоский КР198	1	1.427.1-3.2/87-83
	2	КР168	1	-80
	3	КР120	1	-75
	4	Сетка С4	3	-118
	5	ф 5Вр-I ℓ=280; 0,04 кг	14	без черт.
	6	ф 5Вр-I ℓ=480; 0,07 кг	58	без черт.
КП199	1	Каркас плоский КР200	1	1.427.1-3.2/87-83
	2	КР170	1	-80
	3	КР122	1	-75
	4	Сетка С4	3	-118
	5	ф 5Вр-I ℓ=280; 0,04 кг	12	без черт.
	6	ф 5Вр-I ℓ=480; 0,07 кг	52	без черт.

Арматура класса Вр-I по ГОСТ 6727-80*

Рук.сек.	Розенблюм	
Гл.инж.пр.	Купырина	
Рук.гр.	Рутковская	
Инженер	Шарова	
Проверил	Рутковская	

1.427.1-3.2/87-40

Каркас пространственный КП196... КП199

Стадия	Лист	Листов
Р		1

ЦНИИПРОМЗДАНИЙ

Взам. инв. №

Подпись и дата

Инв. № подл.

КП 200, КП 201

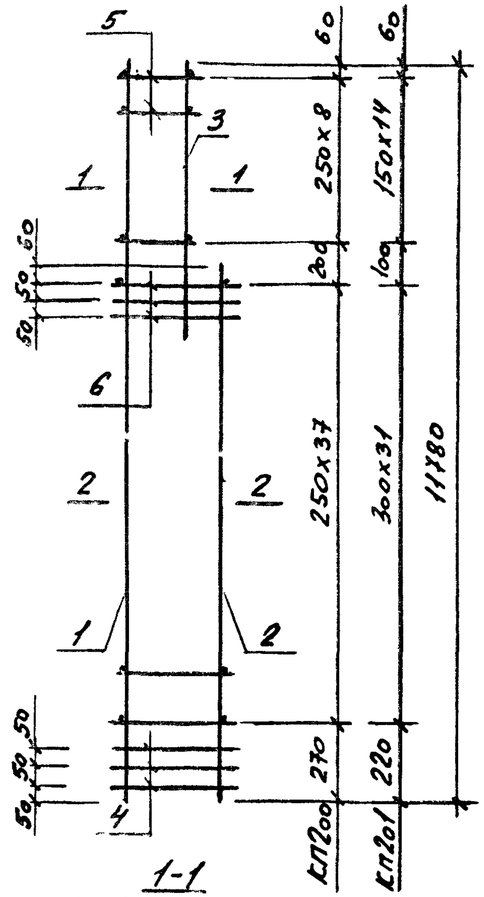

1-1

КП 200, КП 202

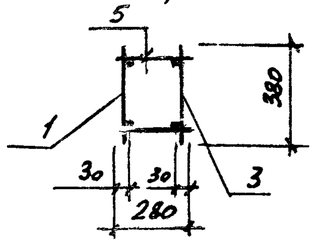

1-1

КП 201, КП 203

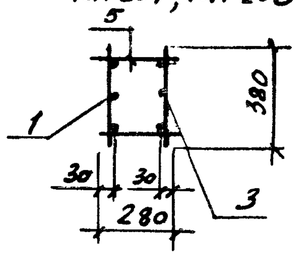

2-2

КП 200... КП 203

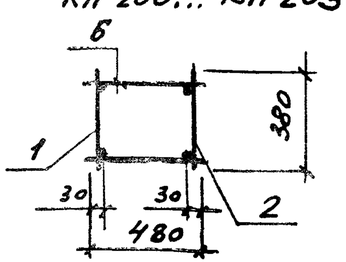

КП 202, КП 203

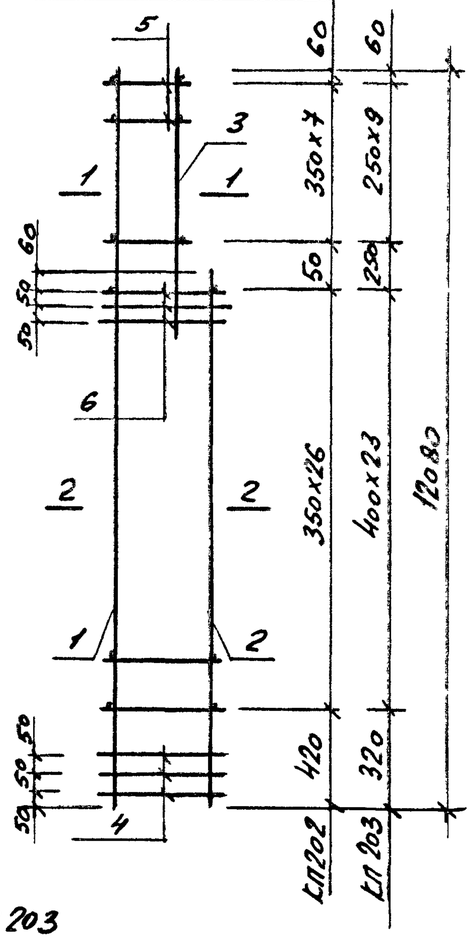

Марка каркаса	Масса каркаса, кг
КП 200	112,3
КП 201	139,5
КП 202	112,1
КП 203	140,3

Марка каркаса	Поз.	Наименование	Кол.	Примечание
КП 200	1	Каркас плоский КР 199	1	1.427.1-3.2/87-83
	2	КР 169	1	-80
	3	КР 121	1	-75
	4	Сетка С4	3	-118
	5	ф 5 Вр-I с=280; 0,04 кг	18	без черт.
	6	ф 5 Вр-I с=480; 0,07 кг	80	без черт.
КП 201	1	Каркас плоский КР 482	1	1.427.1-3.2/87-112
	2	КР 171	1	-80
	3	КР 327	1	-95
	4	Сетка С4	3	-118
	5	ф 5 Вр-I с=280; 0,04 кг	30	без черт.
	6	ф 5 Вр-I с=480; 0,07 кг	68	без черт.
КП 202	1	Каркас плоский КР 217	1	1.427.1-3.2/87-84
	2	КР 168	1	-80
	3	КР 130	1	-76
	4	Сетка С4	3	-118
	5	ф 5 Вр-I с=280; 0,04 кг	16	без черт.
	6	ф 5 Вр-I с=480; 0,07 кг	58	без черт.
КП 203	1	Каркас плоский КР 483	1	1.427.1-3.2/87-113
	2	КР 170	1	-80
	3	КР 331	1	-95
	4	Сетка С4	3	-118
	5	ф 5 Вр-I с=280; 0,04 кг	20	без черт.
	6	ф 5 Вр-I с=480; 0,07 кг	52	без черт.

Арматура класса Вр-I по ГОСТ 6727-80*

Взам. инв. № | Подпись и дата | Инв. № подл.

Рук. сек.	Розенблюм	
Гл. инж. пр.	Купырина	
Рук. гр.	Рутковская	
Инженер	Шарова	
Проверил	Рутковская	

1.427.1-3.2/87-41

Каркас пространственный КП 200 ... КП 203

Стадия	Лист	Листов
Р		1

ЦНИИПРОМЗДАНИЙ

КП 204, КП 205

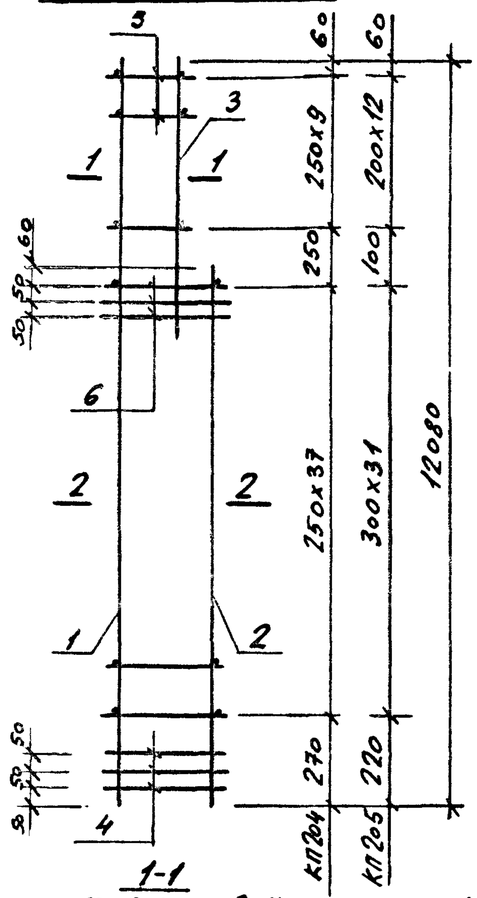

КП 206, КП 207

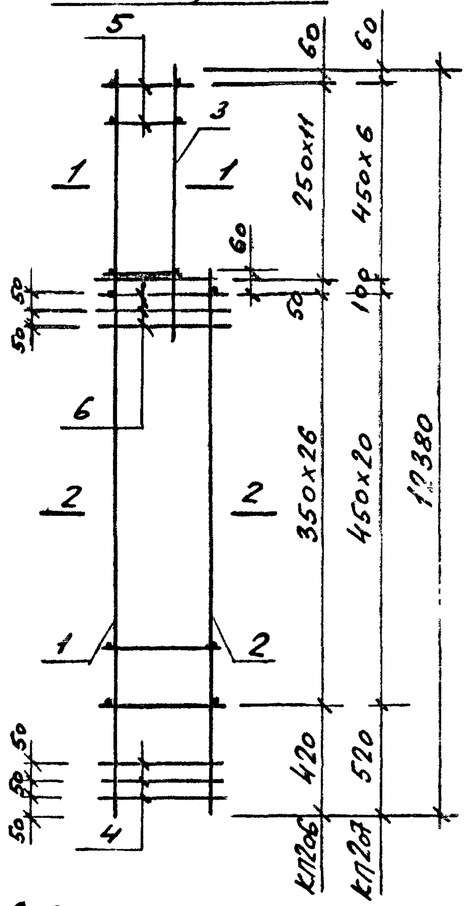

1-1
КП 204, КП 207

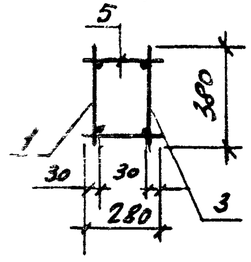

1-1
КП 205, КП 206

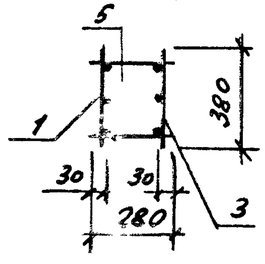

2-2
КП 204... КП 207

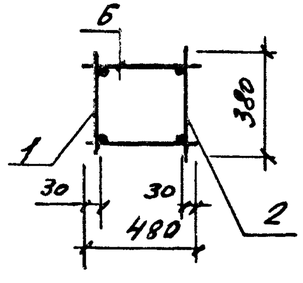

Марка каркаса	Масса каркаса, кг
КП 204	115,2
КП 205	176,4
КП 206	120,9
КП 207	167,0

Марка каркаса	Поз.	Наименование	Кол.	Примечание
КП 204	1	Каркас плоский КР 218	1	1.427.1-3.2/87-84
	2	КР 169	1	-80
	3	КР 131	1	-77
	4	Сетка С4	3	-118
	5	ф 5 Вр I ℓ=280; 0,04 кг	20	без черт.
	6	ф 5 Вр I ℓ=480; 0,07 кг	80	без черт.
КП 205	1	Каркас плоский КР 484	1	1.427.1-3.2/87-113
	2	КР 173	1	-80
	3	КР 334	1	-96
	4	Сетка С4	3	-118
	5	ф 6 А I ℓ=280; 0,06 кг	26	без черт.
	6	ф 6 А I ℓ=480; 0,11 кг	68	без черт.
КП 206	1	Каркас плоский КР 485	1	1.427.1-3.2/87-113
	2	КР 168	1	-80
	3	КР 341	1	-96
	4	Сетка С4	3	-118
	5	ф 5 Вр I ℓ=280; 0,04 кг	24	без черт.
	6	ф 5 Вр I ℓ=480; 0,07 кг	58	без черт.
КП 207	1	Каркас плоский КР 221	1	1.427.1-3.2/87-85
	2	КР 172	1	-80
	3	КР 139	1	-77
	4	Сетка С4	3	-118
	5	ф 6 А I ℓ=280; 0,06 кг	14	без черт.
	6	ф 6 А I ℓ=480; 0,11 кг	46	без черт.

Арматура класса Вр-I по ГОСТ 6727-80*, А-I по ГОСТ 5781-82*

			1.427.1-3.2/87-42
Рук. сек.	Розенблюм		
Гл. инж. пр.	Кутырина		Каркас пространственный КП 204... КП 207
Рук. гр.	Рутковская		Стадия: Р; Лист: ; Листов: 7
Инженер	Шарова		ЦНИИПромзданий
Проверил	Рутковская		

Взам. инв. № | Подпись и дата | Инв. № подл.

КП208, КП209

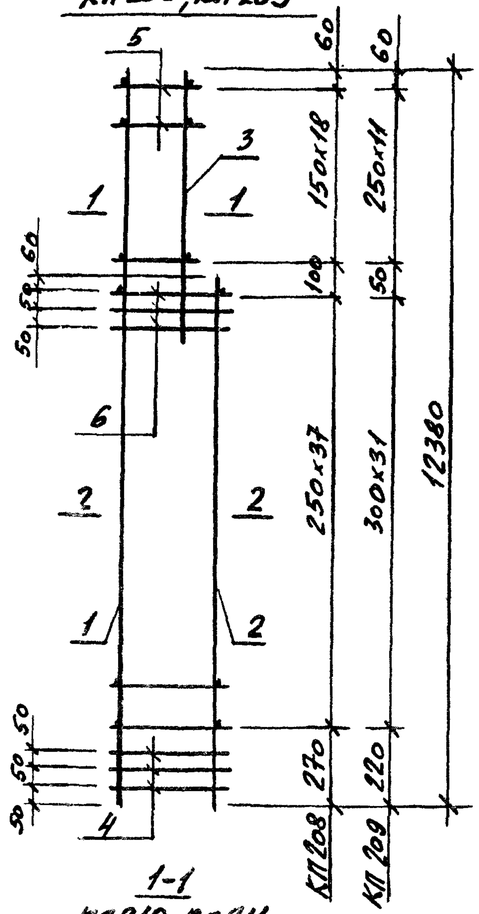

1-1

КП210, КП211

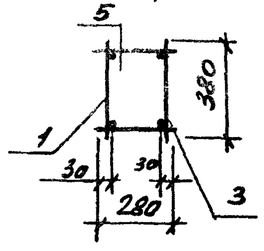

2-2

КП208... КП211

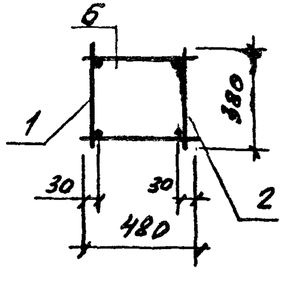

КП210, КП211

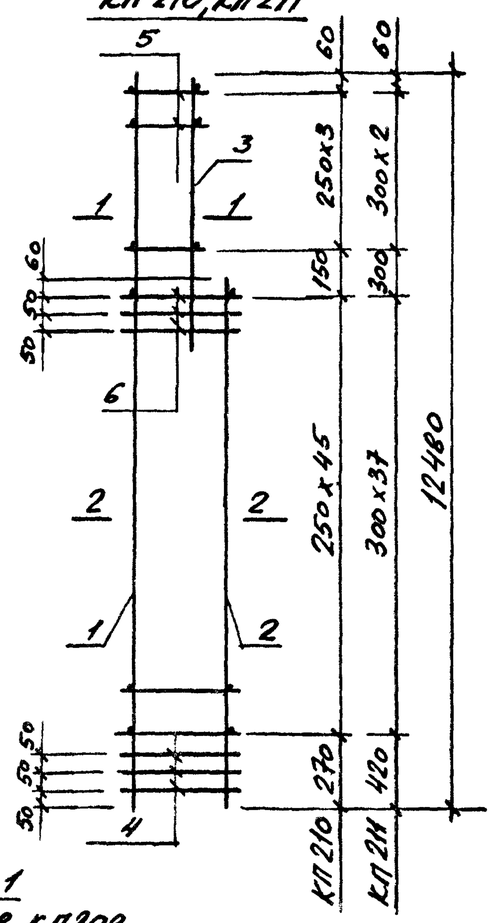

1-1

КП208, КП209

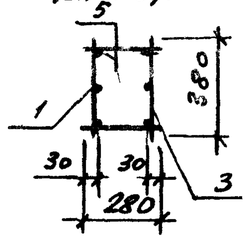

Марка каркаса	Масса каркаса, кг
КП 208	125,0
КП 209	186,5
КП 210	119,0
КП 211	140,7

Марка каркаса	Поз.	Наименование	Кол.	Примечание
КП 208	1	Каркас плоский КР 486	1	1.427.1-3.2/87-113
	2	КР 169	1	-80
	3	КР 342	1	-97
	4	Сетка С4	3	-118
	5	ф 5 Вр-I l=280; 0,04 кг	38	без черт.
	6	ф 5 Вр-I l=480; 0,07 кг	80	без черт.
КП 209	1	Каркас плоский КР 487	1	1.427.1-3.2/87 -113
	2	КР 173	1	-80
	3	КР 362	1	-99
	4	Сетка С4	3	-118
	5	ф 6 А-I l=280; 0,06 кг	24	без черт.
	6	ф 6 А-I l=480; 0,11 кг	68	без черт.
КП 210	1	Каркас плоский КР 223	1	1.427.1-3.2/87 -85
	2	КР 195	1	-82
	3	КР 116	1	-75
	4	Сетка С4	3	-118
	5	ф 5 Вр-I l=280; 0,04 кг	8	без черт.
	6	ф 5 Вр-I l=480; 0,07 кг	96	без черт.
КП 211	1	Каркас плоский КР 225	1	1.427.1-3.2/87-85
	2	КР 196	1	-83
	3	КР 115	1	-75
	4	Сетка С4	3	-118
	5	ф 5 Вр-I l=280; 0,04 кг	6	без черт.
	6	ф 5 Вр-I l=480; 0,07 кг	30	без черт.

Арматура класса Вр-I по ГОСТ 6727-80*, А-I по ГОСТ 5781-82*

Инв. № подл. | Подпись и дата | Взам. инв. №

			1.427.1-3.2/87-43
Рук. сек.	Розенблюм		Каркас пространственный КП 208... КП 211
Гл. инж. пр.	Кутырина		Стадия: Р; Лист: ; Листов: 1
Рук. гр.	Рутковская		ЦНИИПромзданий
Инженер	Шарова		
Проверил	Рутковская		

КП212, КП213

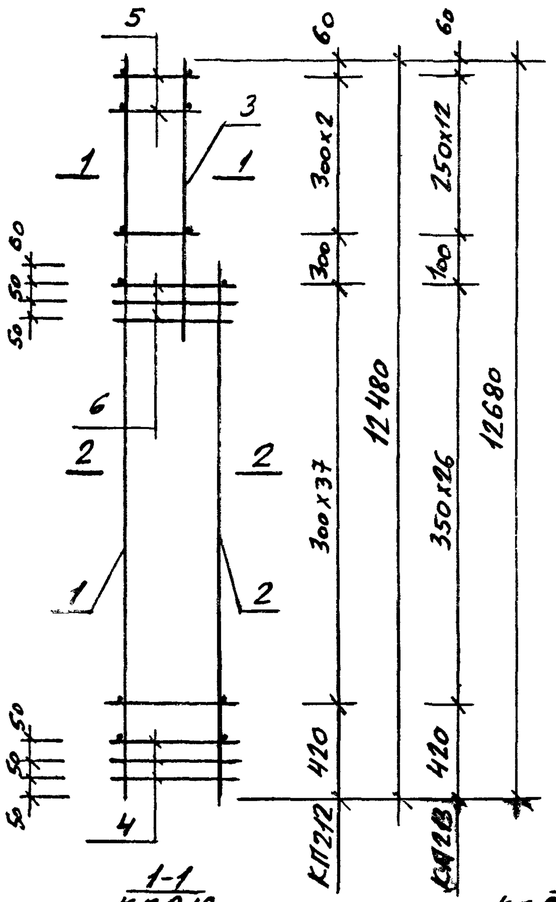

1-1
КП212

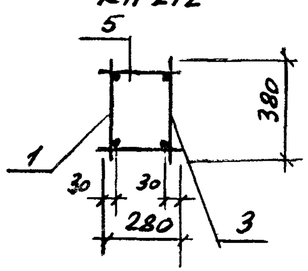

2-2
КП212... КП215

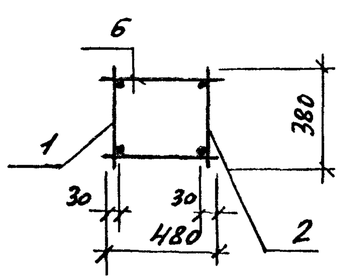

КП214, КП215

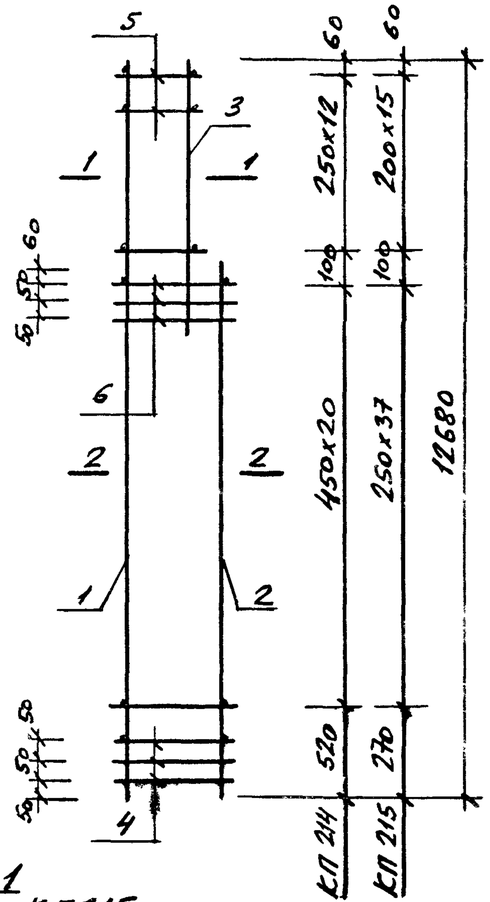

1-1
КП213... КП215

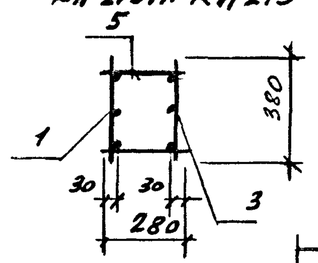

Марка каркаса	Масса каркаса, кг
212	173,0
213	126,4
214	179,1
215	129,6

Марка каркаса	Поз.	Наименование	Кол.	Примечание
КП212	1	Каркас плоский КР226	1	1.427.1-3.2/87-85
	2	КР197	1	-83
	3	КР118	1	-75
	4	Сетка С4	3	-118
	5	ф 6 AI с=280; 0,06 кг	6	без черт.
	6	ф 6 AI с=480; 0,11 кг	80	без черт.
КП213	1	Каркас плоский КР488	1	1.427.1-3.2/87-113
	2	КР168	1	-80
	3	КР371	1	-100
	4	Сетка С4	3	-118
	5	ф 5 Bp I с=280; 0,04 кг	26	без черт.
	6	ф 5 Bp I с=480; 0,07 кг	58	без черт.
КП214	1	Каркас плоский КР490	1	1.427.1-3.2/87-113
	2	КР172	1	-80
	3	КР389	1	-132
	4	Сетка С4	3	-118
	5	ф 6 AI с=280; 0,06 кг	26	без черт.
	6	ф 6 AI с=480; 0,11 кг	46	без черт.
КП215	1	Каркас плоский КР489	1	1.427.1-3.2/87-113
	2	КР169	1	-80
	3	КР372	1	-100
	4	Сетка С4	3	-118
	5	ф 5 Bp I с=280; 0,04 кг	32	без черт.
	6	ф 5 Bp I с=480; 0,07 кг	80	без черт.

Арматура класса Bp-I по ГОСТ 6727-80*, A-I по ГОСТ 5781-82*.

Рук. сек.	Розенблюм	
Гл. инж. пр.	Кутырина	
Рук. гр.	Рутковская	
Инженер	Шарова	
Проверил	Рутковская	

1.427.1-3.2/87-44

Каркас пространственный КП 212 ... КП215

Стадия	Лист	Листов
Р		1

ЦНИИПРОМЗДАНИЙ

КП216, КП217

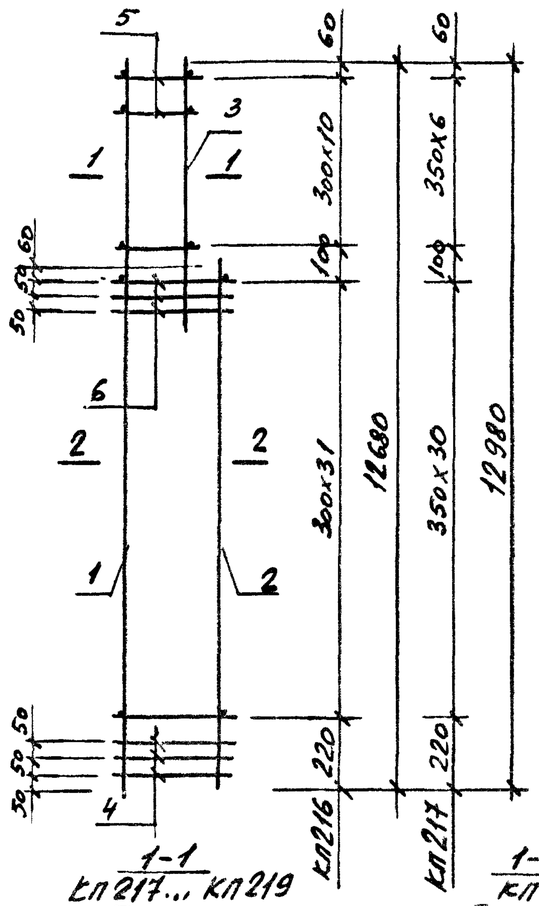

1-1
КП217... КП219

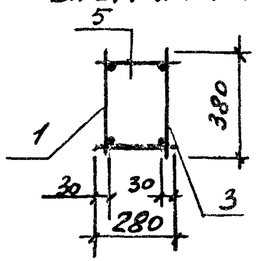

КП218, КП219

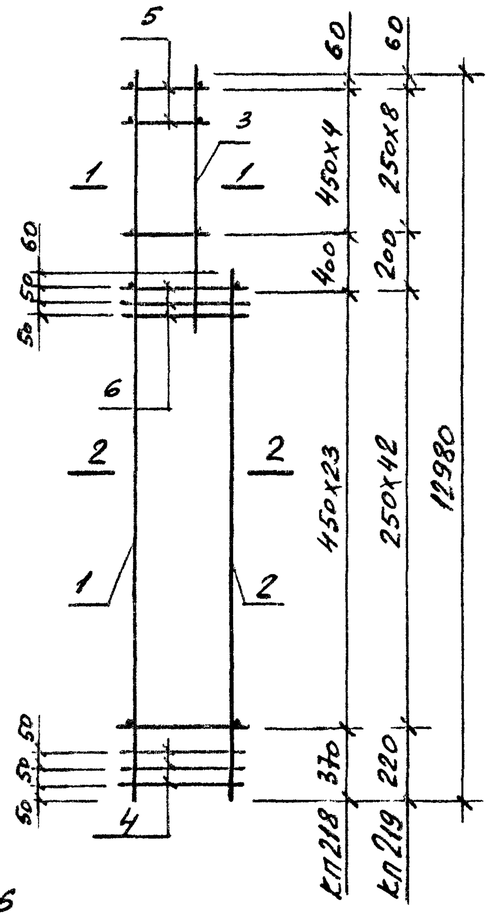

1-1
КП216

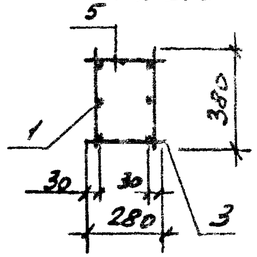

2-2
КП216... КП219

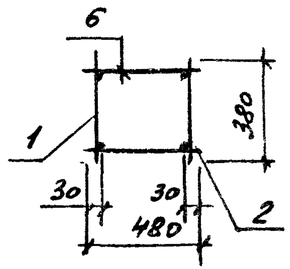

Марка каркаса	Масса каркаса, кг
КП 216	198,8
КП 217	119,8
КП 218	174,7
КП 219	123,2

Марка каркаса	Поз.	Наименование	Кол	Примечание
КП216	1	Каркас плоский КР 491	1	1.427.1-3.2/87-113
	2	КР 173	1	-80
	3	КР 393	1	-102
	4	Сетка С4	3	-118
	5	ф 6 AI ℓ=280; 0,06 кг	22	без черт.
	6	ф 6 AI ℓ=480; 0,11 кг	68	без черт.
КП217	1	Каркас плоский КР 232	1	1.427.1-3.2/87-86
	2	КР 182	1	-81
	3	КР 120	1	-75
	4	Сетка С4	3	-118
	5	ф 5 Bp I ℓ=280; 0,04 кг	14	без черт.
	6	ф 5 Bp I ℓ=480; 0,07 кг	66	без черт.
КП218	1	Каркас плоский КР 234	1	1.427.1-3.2/87-86
	2	КР 188	1	-82
	3	КР 126	1	-76
	4	Сетка С4	3	-118
	5	ф 6 AI ℓ=280; 0,06 кг	10	без черт.
	6	ф 6 AI ℓ=480; 0,11 кг	52	без черт.
КП219	1	Каркас плоский КР 233	1	1.427.1-3.2/87-86
	2	КР 184	1	-81
	3	КР 121	1	-75
	4	Сетка С4	3	-118
	5	ф 5 Bp I ℓ=280; 0,04 кг	18	без черт.
	6	ф 5 Bp I ℓ=480; 0,07 кг	90	без черт.

Арматура класса Bp-I по ГОСТ 6727-80*, A-I по ГОСТ 5781-82.

Взам инв. №

Подпись и дата

Инв. № подл

Рук. сек	Розенблюм		
Гл. инж. пр	Кутырина		
Рук. гр	Рутковская		
Инженер	Шарова		
Проверил	Рутковская		

1.427.1-3.2/87-45

Каркас пространственный КП 216... КП219

Стадия	Лист	Листов
Р		1

ЦНИИПромзданий

КП 220, КП 221

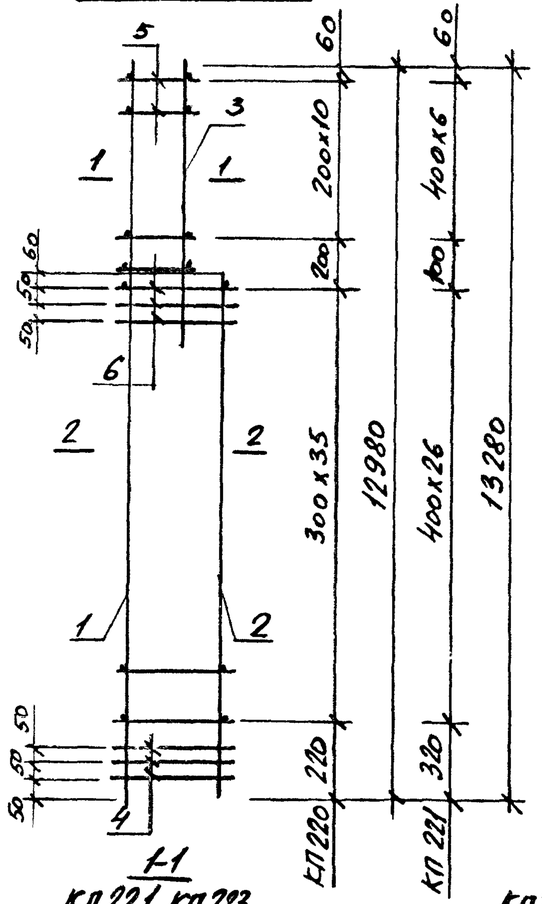

КП 222, КП 223

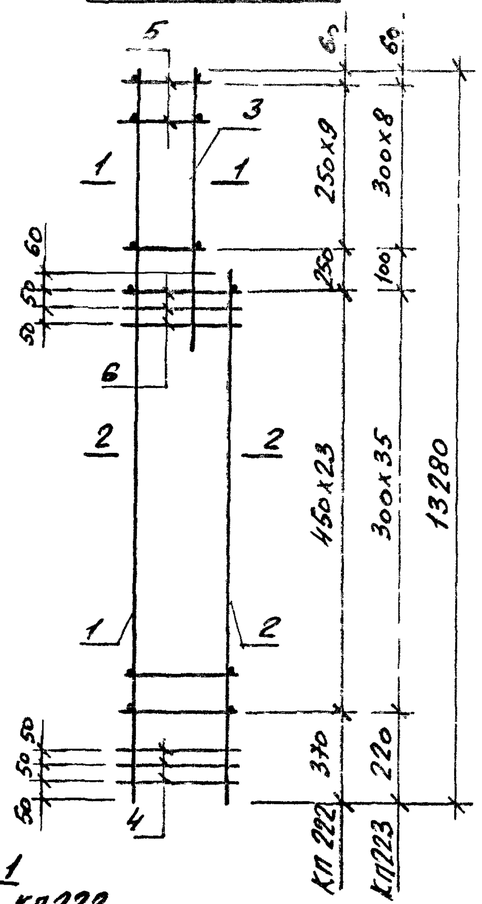

1-1
КП 221, КП 223

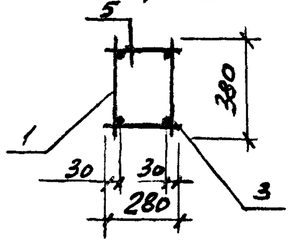

1-1
КП 220, КП 222

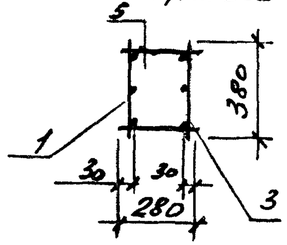

2-2
КП 220..., КП 223

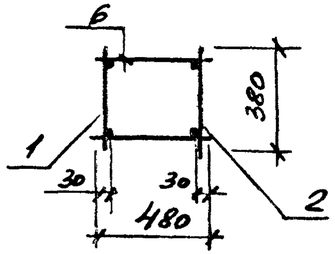

Марка каркаса	Масса каркаса, кг
КП 220	190,3
КП 221	146,8
КП 222	186,8
КП 223	149,4

Марка каркаса	Поз.	Наименование	Кол.	Примечание
КП 220	1	Каркас плоский КР 492	1	1.427.1-3.2/87-114
	2	КР 189	1	-82
	3	КР 330	1	-95
	4	Сетка С4	3	-118
	5	ф 6 AI ℓ=280; 0,06 кг	22	без черт.
	6	ф 6 AI ℓ=480; 0,11 кг	76	без черт.
КП 221	1	Каркас плоский КР 249	1	1.427.1-3.2/87-87
	2	КР 186	1	-82
	3	КР 132	1	-77
	4	Сетка С4	3	-118
	5	ф 5 Bp I ℓ=280; 0,04 кг	14	без черт.
	6	ф 5 Bp I ℓ=480; 0,07 кг	58	без черт.
КП 222	1	Каркас плоский КР 493	1	1.427.1-3.2/87-114
	2	КР 188	1	-82
	3	КР 335	1	-96
	4	Сетка С4	3	-118
	5	ф 6 AI ℓ=280; 0,06 кг	20	без черт
	6	ф 6 AI ℓ=480; 0,11 кг	52	без черт.
КП 223	1	Каркас плоский КР 250	1	1.427.1-3.2/87-87
	2	КР 187	1	-82
	3	КР 133	1	-77
	4	Сетка С4	3	-118
	5	ф 5 Bp I ℓ=280; 0,04 кг	18	без черт.
	6	ф 5 Bp I ℓ=480; 0,11 кг	76	без черт.

Арматура класса Bp-I по ГОСТ 6727-80*, A-I по ГОСТ 5781-82*.

Взам. инв. №			
Подпись и дата			
Инв. № подл.			

Рук. сек.	Розенблюм		
Гл. инж. пр.	Купырина		
Рук. гр.	Рутковская		
Инженер	Шарова		
Проверил	Рутковская		

1.427.1-3.2/87-46

Каркас пространственный КП 220... КП 223

Стадия	Лист	Листов
Р		1

ЦНИИПРОМЗДАНИЙ

КП 224, КП 225

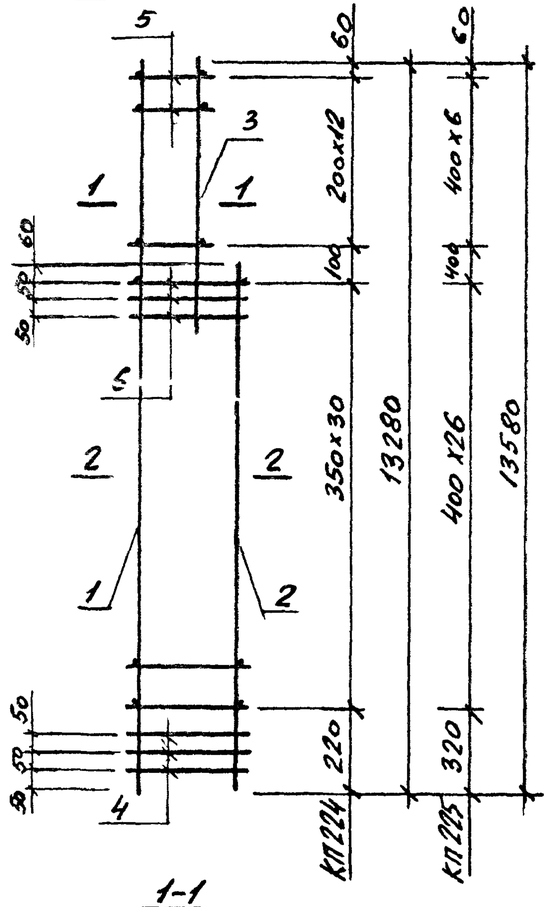

КП 226, КП 227

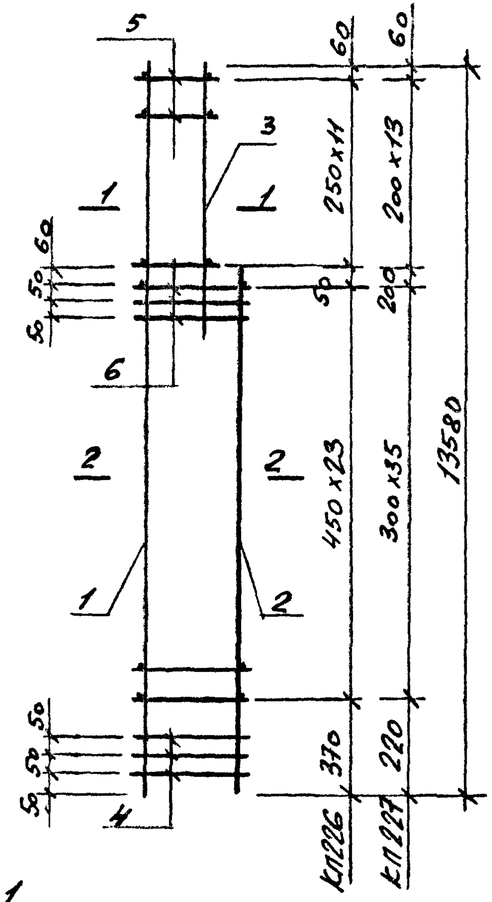

1-1
КП 225

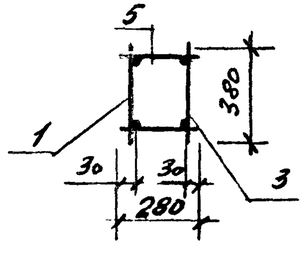

1-1
КП 224, КП226, КП 227

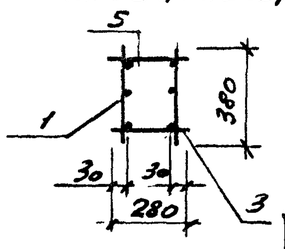

2-2
КП 224... КП 227

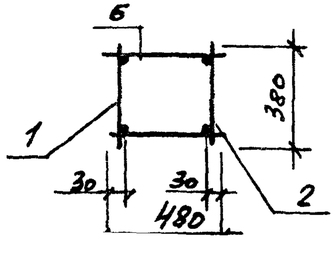

Марка каркаса	Масса каркаса, кг
КП 224	251,8
КП 225	148,3
КП 226	190,1
КП 227	159,4

Марка каркаса	Поз.	Наименование	Кол.	Примечание
КП224	1	Каркас плоский КР 494	1	1.427.1-3.2/87 – 114
	2	КР 190	1	– 82
	3	КР 338	1	– 96
	4	Сетка С4	3	– 118
	5	ф 8 AI ℓ=280; 0,11 кг	26	Без черт.
	6	ф 8 AI ℓ=480; 0,19 кг	66	Без черт.
КП225	1	Каркас плоский КР 253	1	1.427.1-3.2/87 – 87
	2	КР 183	1	– 81
	3	КР 138	1	– 77
	4	Сетка С4	3	– 118
	5	ф 5 Bp I ℓ=280; 0,04 кг	14	Без черт.
	6	ф 5 Bp I ℓ=480; 0,07 кг	58	Без черт.
КП226	1	Каркас плоский КР 496	1	1.427.1-3.2/87 – 114
	2	КР 188	1	– 82
	3	КР 359	1	– 98
	4	Сетка С4	3	– 118
	5	ф 6 AI ℓ=280; 0,06 кг	24	Без черт.
	6	ф 6 AI ℓ=480; 0,11 кг	52	Без черт.
КП 227	1	Каркас плоский КР 495	1	1.427.1-3.2/87 – 114
	2	КР 185	1	– 81
	3	КР 358	1	– 98
	4	Сетка С4	3	– 118
	5	ф 5 Bp I ℓ=280; 0,04 кг	28	Без черт.
	6	ф 5 Bp I ℓ=480; 0,07 кг	76	Без черт.

Арматура класса Bp-I по ГОСТ 6727-80*, A-I по ГОСТ 5781-82*

Инв. № подл. | Подпись и дата | Взам. инв. №

			1.427.1-3.2/87-47
Рук. сек	Розенблюм		
Гл. инж. пр	Кутырина		Каркас пространственный КП 224... КП 227
Рук. гр	Рутковская		
Инженер	Шарова		
Проверил	Рутковская		

Стадия	Лист	Листов
Р		1

ЦНИИПромзданий

КП 228

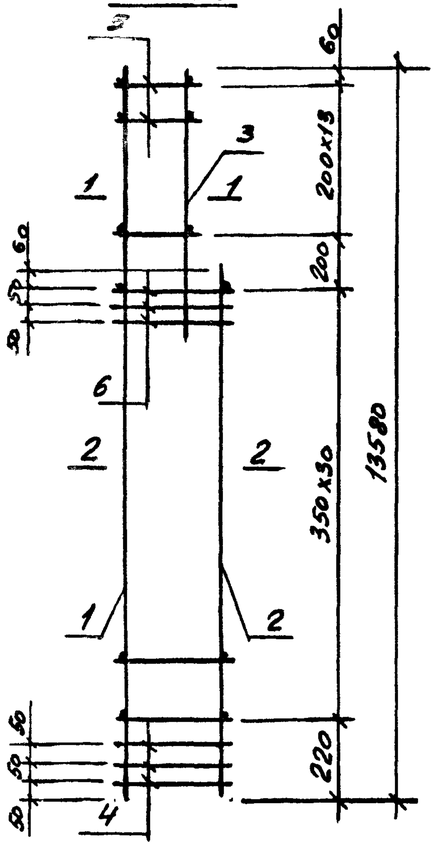

КП 229, КП 230

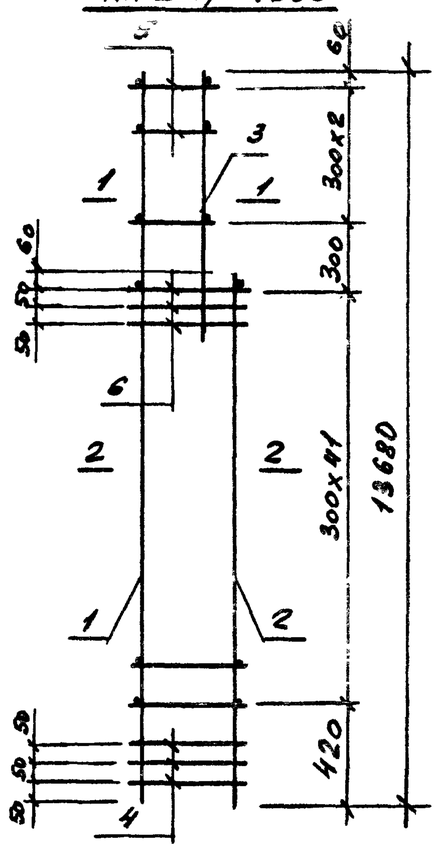

1-1
КП 229, КП 230

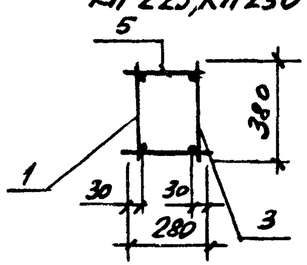

1-1
КП 228

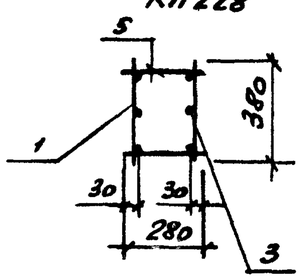

2-2
КП 228... КП 230

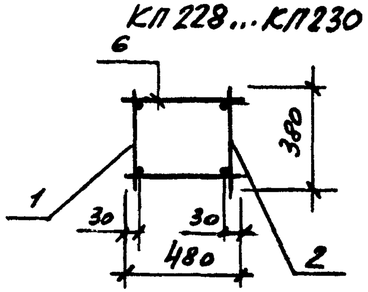

Марка каркаса	Поз.	Наименование	Кол.	Примечание
КП 228	1	Каркас плоский КР 497	1	1.427.1-3.2/87 – 114
	2	КР 190	1	– 82
	3	КР 367	1	– 99
	4	Сетка С4	3	– 118
	5	ф 8 AI ℓ=280; 0,11 кг	28	Без черт.
	6	ф 8 AI ℓ=480; 0,19 кг	66	Без черт.
КП 229	1	Каркас плоский КР 255	1	1.427.1-3.2/87 – 88
	2	КР 228	1	– 85
	3	КР 115	1	– 75
	4	Сетка С4	3	– 118
	5	ф 5 Bp I ℓ=280; 0,04 кг	6	Без черт.
	6	ф 5 Bp I ℓ=480; 0,07 кг	88	Без черт.
КП 230	1	Каркас плоский КР 257	1	1.427.1-3.2/87 – 88
	2	КР 229	1	– 85
	3	КР 118	1	– 75
	4	Сетка С4	3	– 118
	5	ф 6 AI ℓ=280; 0,06 кг	6	Без черт.
	6	ф 6 AI ℓ=480; 0,11 кг	88	Без черт.

Арматура класса Bp-I по ГОСТ 6727-80*, A-I по ГОСТ 6781-82*

Марка каркаса	Масса каркаса, кг
КП 228	258,9
КП 229	153,5
КП 230	188,9

Рук. сек.	Розенблюм	
Гл. инж. пр.	Кутыркина	
Рук. гр.	Рутковская	
Инженер	Шарова	
Проверил	Рутковская	

1.427.1-3.2/87-48

Каркас пространственный КП 228... КП 230

Стадия	Лист	Листов
Р		1

ЦНИИПромзданий

Инв. № подл. | Подпись и дата | Взам. инв. №

КП231

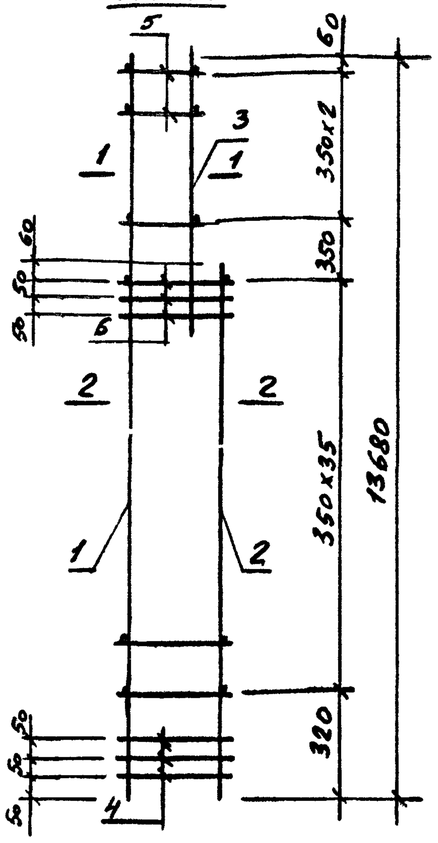

КП232, КП233

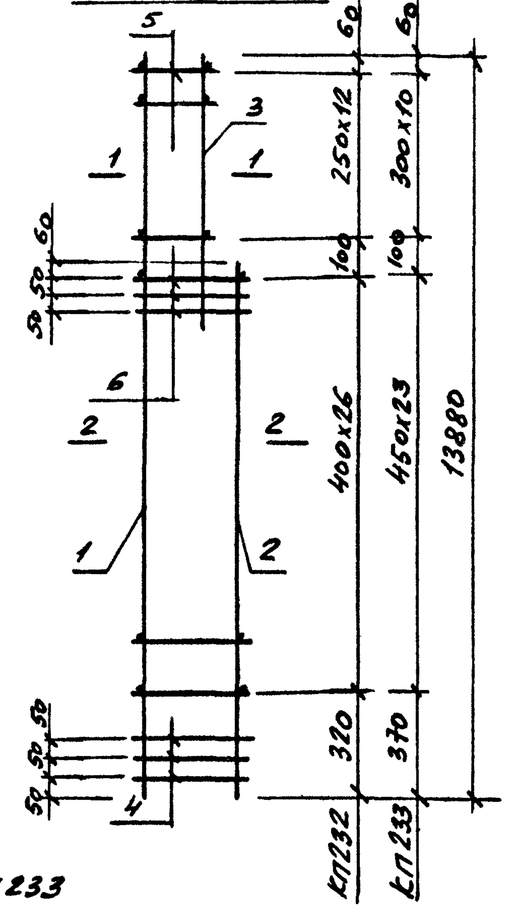

1-1

КП 231

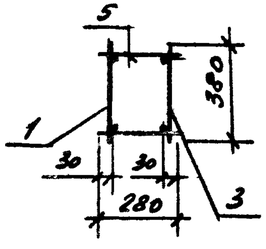

1-1

КП232, КП233

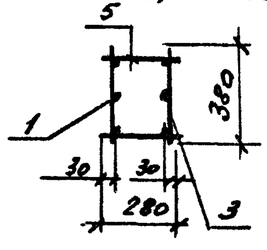

2-2

КП231... КП233

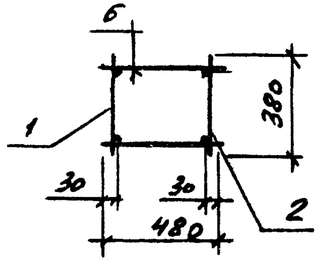

Марка каркаса	Масса каркаса, кг
КП231	247,0
КП232	162,5
КП233	199,4

Марка каркаса	Поз.	Наименование	Кол.	Примечание
КП231	1	Каркас плоский КР 258	1	1.427.1-3.2/87-88
	2	КР 227	1	-85
	3	КР 119	1	-75
	4	Сетка С4	3	-118
	5	ф8 AI l=280; 0,11 кг	6	Без черт
	6	ф8 AI l=480; 0,19 кг	76	Без черт.
КП232	1	Каркас плоский КР 498	1	1.427.1-3.2/87-114
	2	КР 186	1	-82
	3	КР 373	1	-100
	4	Сетка С4	3	-118
	5	ф 5 Bp I l=280; 0,04 кг	26	Без черт
	6	ф 5 Bp I l=480; 0,07 кг	58	Без черт.
КП233	1	Каркас плоский КР 500	1	1.427.1-3.2/87-115
	2	КР 188	1	-82
	3	КР 391	1	-102
	4	Сетка С4	3	-118
	5	ф 6 AI l=280; 0,06 кг	22	Без черт.
	6	ф 6 AI l=480; 0,11 кг	52	Без черт.

Арматура класса Bp-I по Гост 6727-80*, AI - по Гост 5781-82.*

Инв. № подл. | Подпись и дата | Взам. инв. №

			1.427.1-3.2/87-49
Рук. сек.	Розенблюм		
Гл. инж. пр.	Кутырина		Каркас пространственный КП 231... КП233
Рук. гр.	Рутковская		
Инженер	Шарова		
Проверил	Рутковская		

Стадия	Лист	Листов
Р		1

ЦНИИПромзданий

КП234, КП235

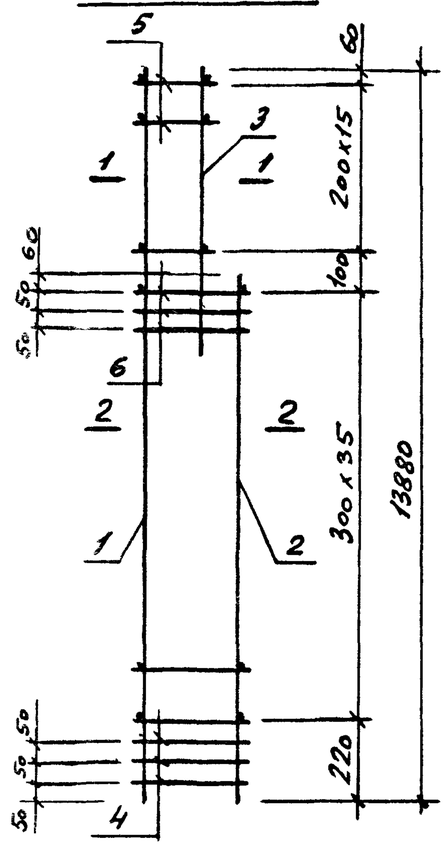

1-1

КП234...КП236

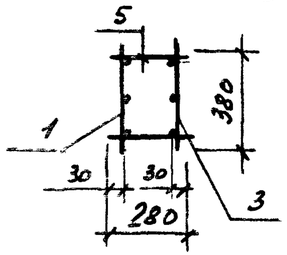

2-2

КП234..,КП236

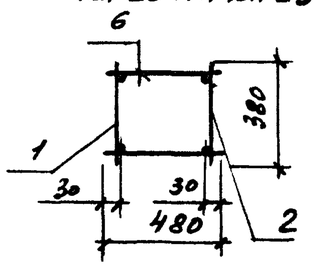

КП236

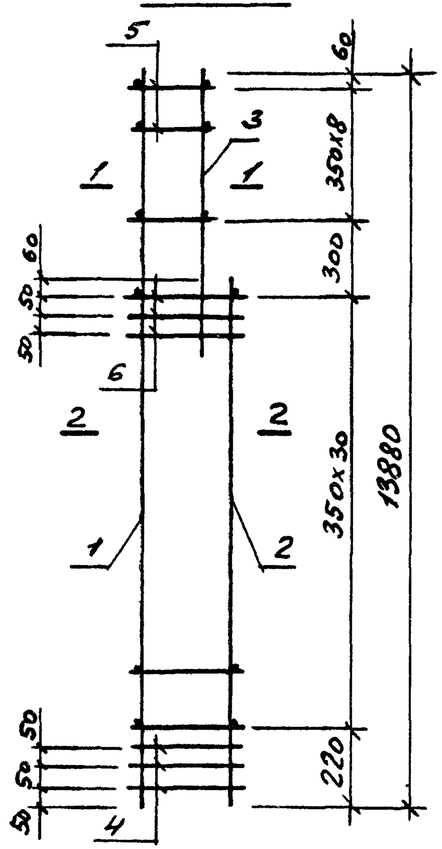

Марка каркаса	Поз.	Наименование	Кол.	Примечание
КП234	1	Каркас плоский КР 499	1	1.427.1-3.2/87-114
	2	КР 187	1	-82
	3	КР 374	1	-100
	4	Сетка С4	3	-118
	5	ф 5 Вр-I ℓ=280; 0,04 кг	32	Без черт.
	6	ф 5 Вр-I ℓ=480; 0,07 кг	76	Без черт.
КП235	1	Каркас плоский КР 501	1	1.427.1-3.2/87-115
	2	КР 189	1	-82
	3	КР 390	1	-102
	4	Сетка С4	3	-118
	5	ф 6 А-I ℓ=280; 0,06 кг	32	Без черт.
	6	ф 6 А-I ℓ=480; 0,11 кг	76	Без черт.
КП236	1	Каркас плоский КР 502	1	1.427.1-3.2/87-115
	2	КР 190	1	-82
	3	КР 395	1	-102
	4	Сетка С4	3	-118
	5	ф 8 А-I ℓ=280; 0,11 кг	18	Без черт.
	6	ф 8 А-I ℓ=480; 0,19 кг	66	Без черт.

Арматура класса Вр-I по ГОСТ 6727-80,* А-I по ГОСТ 5781-82.*

Марка каркаса	Масса каркаса, кг
КП234	165,2
КП235	205,5
КП236	279,1

Рук.сек.	Розенблюм	
Гл.инж.пр.	Кутырина	
Рук.гр.	Рутковская	
Инженер	Шарова	
Проверил	Рутковская	

1.427.1-3.2/87-50

Каркас пространственный КП234... КП236

Стадия	Лист	Листов
Р		1

ЦНИИПромзданий

Взам. инв. № | Подпись и дата | Инв. № подл.

КП 237, КП 238

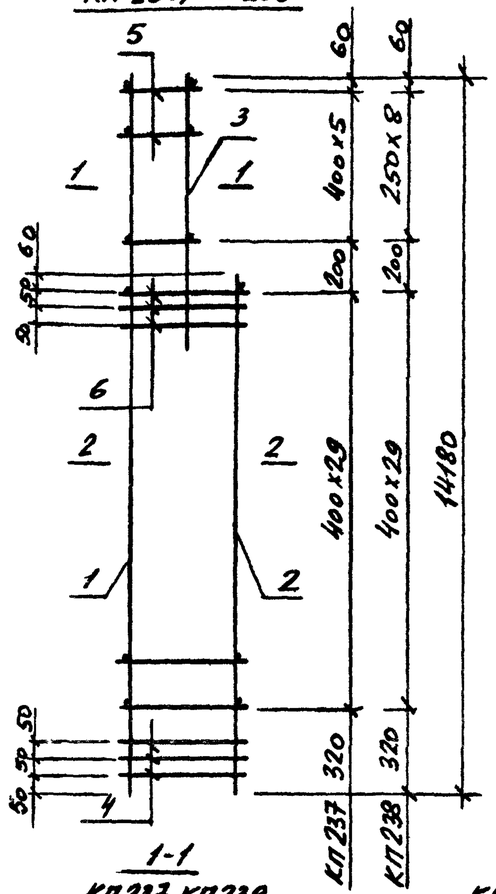

КП 239, КП 240

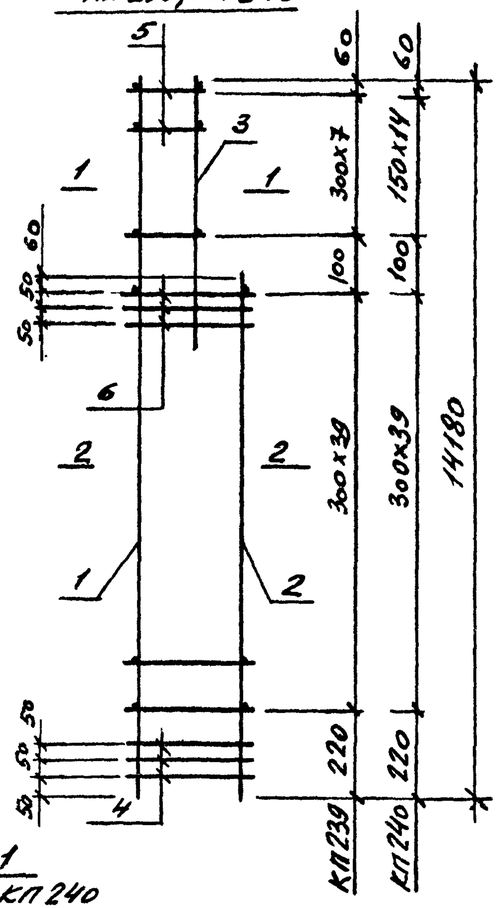

1-1

КП 237, КП 239

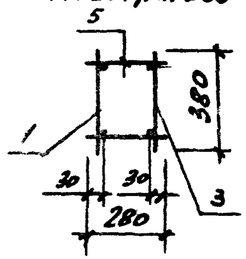

1-1

КП 238, КП 240

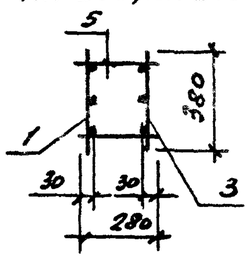

2-2

КП 237... КП 240

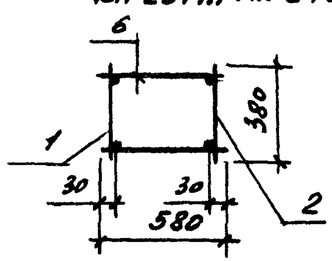

Марка каркаса	Масса каркаса, кг
КП 237	158,1
КП 238	163,4
КП 239	161,2
КП 240	167,3

Марка каркаса	Поз.	Наименование	Кол.	Примечание
КП 237	1	Каркас плоский КР 265	1	1.427.1-3.2/87-89
	2	КР 202	1	-83
	3	КР 124	1	-76
	4	Сетка С5	3	-118
	5	ф 5 Вр-I l=280; 0,04 кг	12	без черт.
	6	ф 5 Вр-I l=580; 0,08 кг	64	без черт.
КП 238	1	Каркас плоский КР 503	1	1.427.1-3.2/87 — 115
	2	КР 206	1	-83
	3	КР 326	1	-95
	4	Сетка С5	3	-118
	5	ф 5 Вр-I l=280; 0,04 кг	18	без черт
	6	ф 5 Вр-I l=580; 0,08 кг	64	без черт.
КП 239	1	Каркас плоский КР 266	1	1.427.1-3.2/87-89
	2	КР 203	1	-83
	3	КР 125	1	-76
	4	Сетка С5	3	-118
	5	ф 5 Вр-I l=280; 0,04 кг	16	без черт.
	6	ф 5 Вр-I l=580; 0,08 кг	84	без черт.
КП 240	1	Каркас плоский КР 504	1	1.427.1-3.2/87-115
	2	КР 207	1	-83
	3	КР 327	1	-95
	4	Сетка С5	3	-118
	5	ф 5 Вр-I l=280; 0,04 кг	30	без черт.
	6	ф 5 Вр-I l=580; 0,08 кг	84	без черт.

Арматура класса Вр-I по ГОСТ 6727-80.*

Инв. № подл. | Подпись и дата | Взам. инв. №

Рук. сек.	Розенблюм		
Гл. инж. пр.	Кутырина		
Рук. гр.	Рутковская		
Инженер	Шарова		
Проверил	Рутковская		

1.427.1-3.2/87-51

Каркас пространственный КП 237... КП 240

Стадия	Лист	Листов
Р		1

ЦНИИПромзданий

КП241, КП242

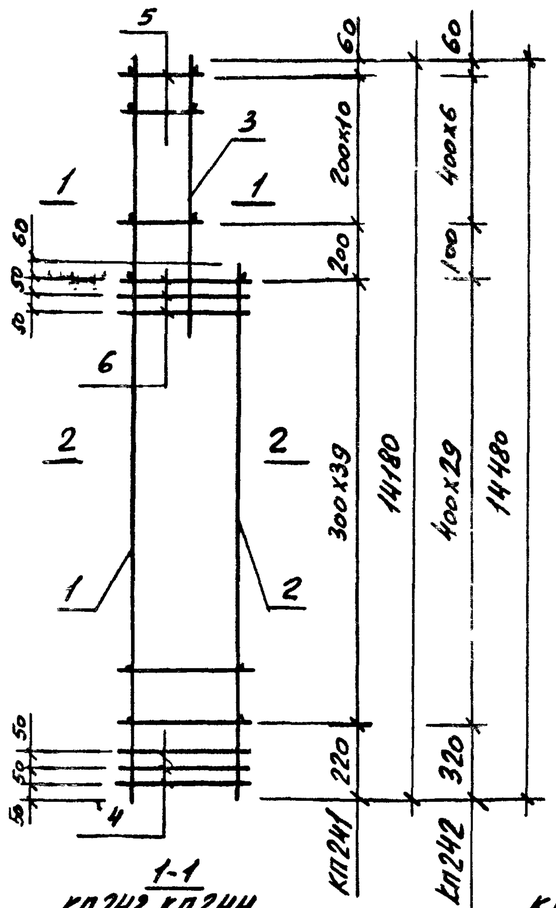

КП243, КП244

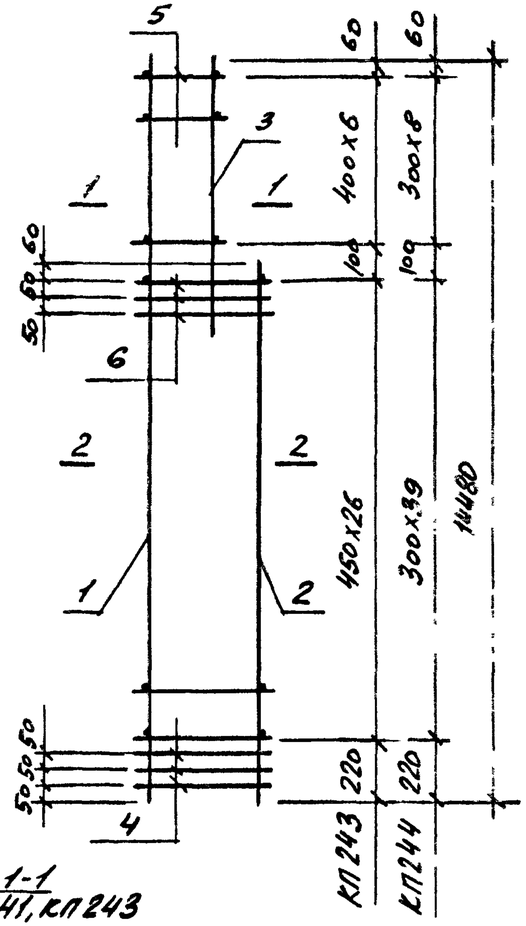

1-1
КП242, КП244

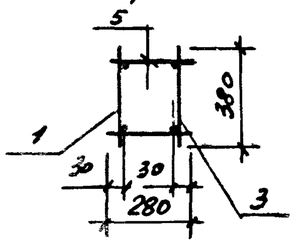

1-1
КП241, КП243

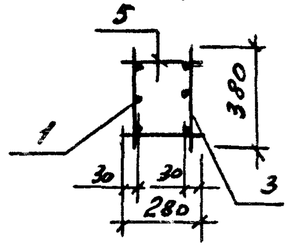

2-2
КП241... КП244

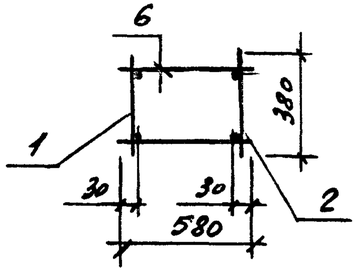

Марка каркаса	Масса каркаса, кг
КП241	208,8
КП242	197,1
КП243	211,4
КП244	201,8

Марка каркаса	Поз.	Наименование	Кол.	Примечание
КП241	1	Каркас плоский КР 505	1	1.427.1-3.2/87-115
	2	КР 209	1	-84
	3	КР 330	1	-95
	4	Сетка С5	3	-118
	5	ф 6 AI с=280; 0,06 кг	22	без черт.
	6	ф 6 AI с=580; 0,13 кг	84	без черт.
КП242	1	Каркас плоский КР 281	1	1.427.1-3.2/87-90
	2	КР 204	1	-83
	3	КР 134	1	-77
	4	Сетка С5	3	-118
	5	ф 6 AI с=280; 0,06 кг	14	без черт.
	6	ф 6 AI с=580; 0,13 кг	64	без черт.
КП243	1	Каркас плоский КР 506	1	1.427.1-3.2/87-115
	2	КР 208	1	-84
	3	КР 337	1	-96
	4	Сетка С5	3	-118
	5	ф 6 AI с=280; 0,06 кг	14	без черт.
	6	ф 6 AI с=580; 0,13 кг	58	без черт.
КП244	1	Каркас плоский КР 282	1	1.427.1-3.2/87-90
	2	КР 205	1	-83
	3	КР 135	1	-77
	4	Сетка С5	3	-118
	5	ф 6 AI с=280; 0,06 кг	18	без черт.
	6	ф 6 AI с=580; 0,13 кг	84	без черт.

Арматура класса Вр-I по ГОСТ 6727-80*; А-I по ГОСТ 5781-82*

Взам. инв. №

Подпись и дата

Инв. № подл.

Рук. сек	Розенблюм		
Гл. инж. мастерской	Кутырина		
Рук. гр	Рутковская		
Инженер	Шарова		
Проверил	Рутковская		

1.427.1-3.2/87-52

Каркас пространственный КП241... КП244

Стадия	Лист	Листов
Р		1

ЦНИИПромзданий

КП245, КП246

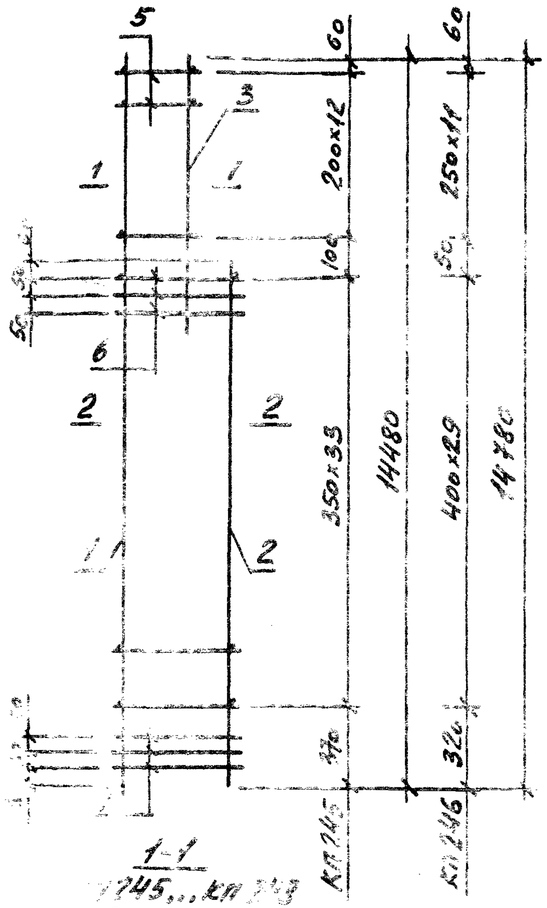

1-1
КП245...КП248

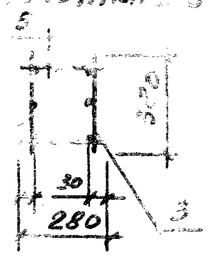

2-2
КП245...КП248

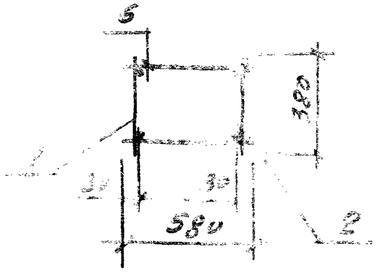

КП247, КП248

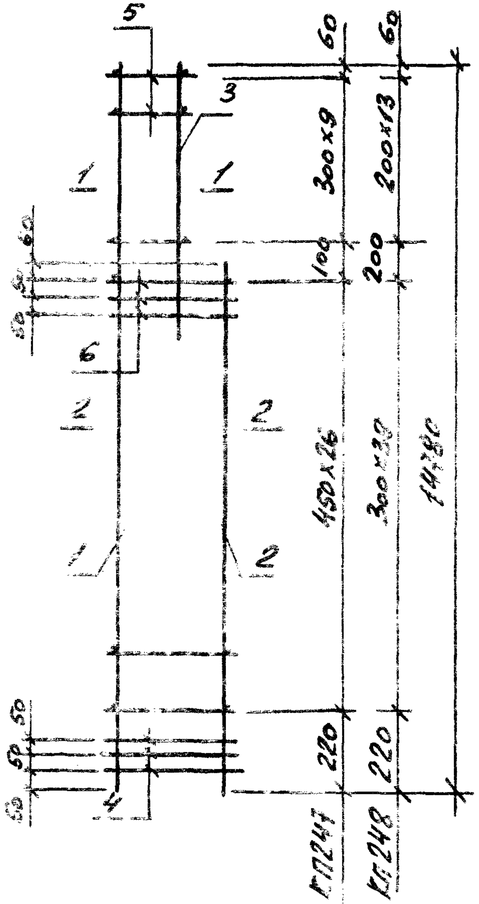

Марка каркаса	Поз.	Наименование	Кол.	Примечание
КП245	1	Каркас плоский КР 507	1	1.427.1-3.2/87-115
	2	КР 210	1	-84
	3	КР 338	1	-96
	4	Сетка С5	3	-118
	5	ф 8АI ℓ=280; 0,11 кг	26	без черт.
	6	ф 8АI ℓ=580; 0,23 кг	72	без черт.
КП246	1	Каркас плоский КР 508	1	1.427.1-3.2/87-115
	2	КР 204	1	-83
	3	КР 356	1	-98
	4	Сетка С5	3	-118
	5	ф 5Вр-I ℓ=280; 0,04 кг	22	без черт.
	6	ф 5Вр-I ℓ=580; 0,08 кг	64	без черт.
КП247	1	Каркас плоский КР 510	1	1.427.1-3.2/87-116
	2	КР 208	1	-84
	3	КР 352	1	-98
	4	Сетка С5	3	-118
	5	ф 6АI ℓ=280; 0,06 кг	20	без черт.
	6	ф 6АI ℓ=580; 0,13 кг	64	без черт.
КП248	1	Каркас плоский КР 509	1	1.427.1-3.2/87-116
	2	КР 205	1	-83
	3	КР 357	1	-98
	4	Сетка С5	3	-118
	5	ф 5Вр-I ℓ=280, 0,04 кг	28	без черт.
	6	ф 5Вр-I ℓ=580; 0,08 кг	84	без черт.

Арматура класса Вр-I по ГОСТ 6727-80*, А-I по ГОСТ 5781-82.*

Марка каркаса	Масса каркаса, кг
КП245	276,0
КП246	173,3
КП247	211,5
КП248	171,1

Рук. сек.	Розенблюм		
Гл. инж. пр.	Кутынина		
Рук. гр.	Рутковская		
Инженер	Шарова		
Провериил	Рутковская		

1.427.1-3.2/87-53

Каркас пространственный КП245,..КП248

Стадия	Лист	Листов
Р		1

ЦНИИПРОМЗДАНИЙ

КП 249, КП 250

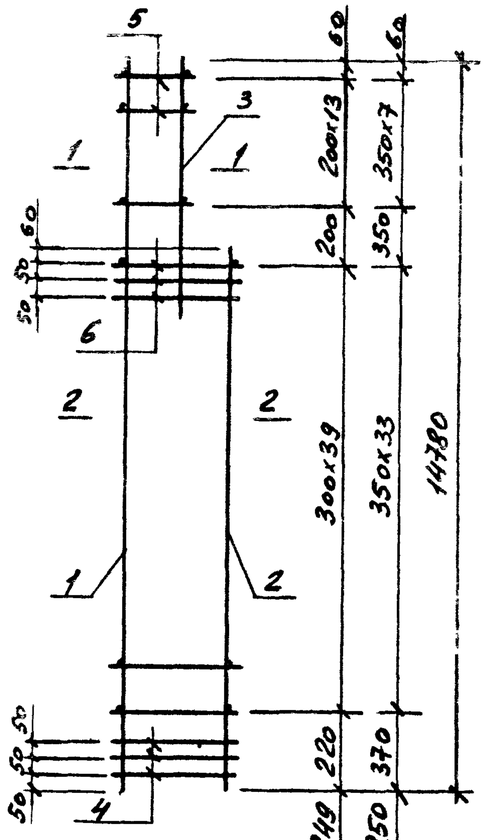

КП 251, КП 252

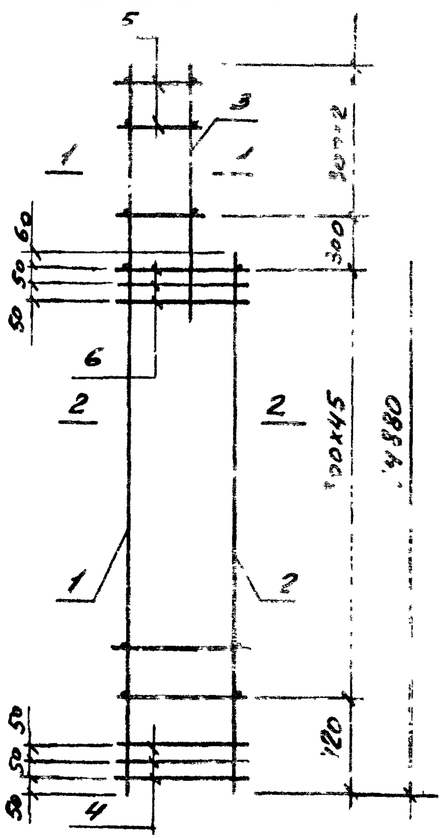

1-1

КП 251, КП 252

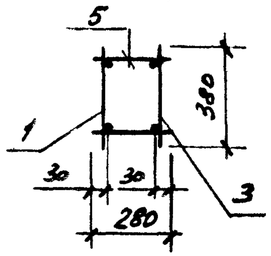

1-1

КП 249, КП 250

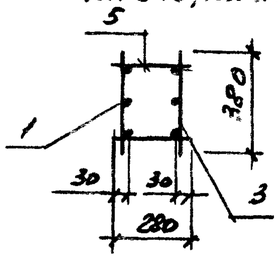

2-2

КП 249... КП 252

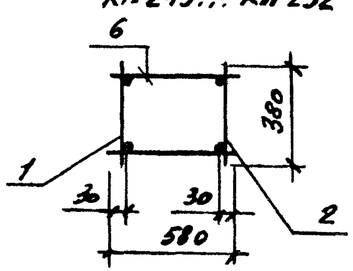

Марка каркаса	Масса каркаса, кг
КП 249	215,0
КП 250	295,5
КП 251	168,8
КП 252	207,8

Марка	Поз.	Наименование	Кол.	Примечание
КП 249	1	Каркас плоский КР 511	1	1.427.1-3.2/87-116
	2	КР 209	1	-84
	3	КР 353	1	-98
	4	Сетка С 5	3	-118
	5	ф 6 AI l=280; 0,06 кг	28	без черт.
	6	ф 6 AI l=580; 0,13 кг	64	без черт.
КП 250	1	Каркас плоский КР 512	1	1.427.1-3.2/87-116
	2	КР 210	1	-84
	3	КР 368	1	-98
	4	Сетка С 5	3	-118
	5	ф 8 AI l=280; 0,11 кг	16	без черт.
	6	ф 8 AI l=580; 0,23 кг	72	без черт.
КП 251	1	Каркас плоский КР 287	1	1.427.1-3.2/87-90
	2	КР 261	1	-88
	3	КР 117	1	-75
	4	Сетка С 5	3	-118
	5	ф 5 Bp I l=280; 0,04 кг	6	без черт.
	6	ф 5 Bp I l=580; 0,08 кг	96	без черт.
КП 252	1	Каркас плоский КР 284	1	1.427.1-3.2/87-90
	2	КР 260	1	-88
	3	КР 118	1	-75
	4	Сетка С 5	3	-118
	5	ф 6 AI l=280; 0,06 кг	6	без черт.
	6	ф 6 AI l=580; 0,13 кг	96	без черт.

Арматура класса Bp-I по ГОСТ 6727-80*, A-I по ГОСТ 5781-82*

Рук. сек.	Розенблюм		
Гл. инж. пр.	Кутырина		
Рук. гр.	Рупковская		
Инженер	Шарова		
Проверил	Рупковская		

1.427.1-3.2/87-54

Каркас пространственный КП 249... КП 252

Стадия	Лист	Листов
Р		1

ЦНИИПромзданий

Взам. инв. № | Подпись и дата | Инв. № подл.

КП253, КП254

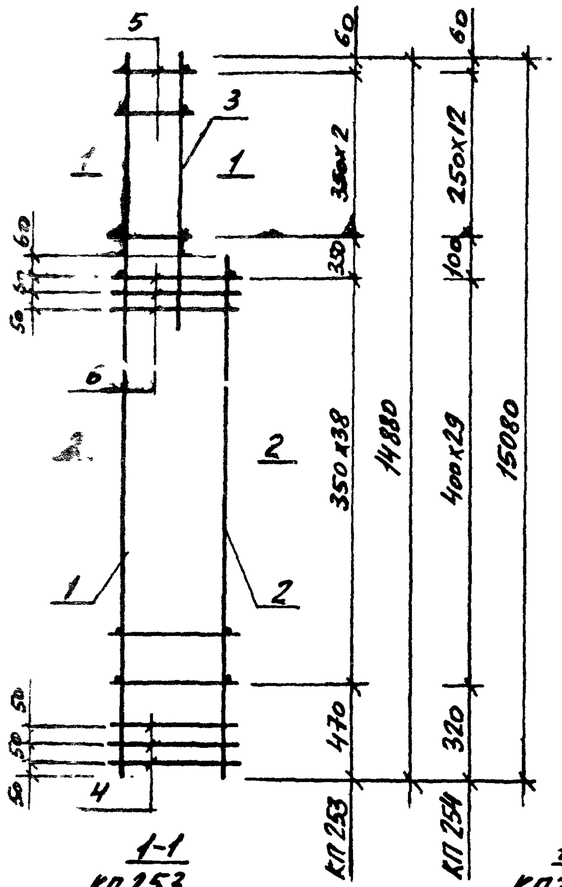

1-1
КП253

КП255, КП256

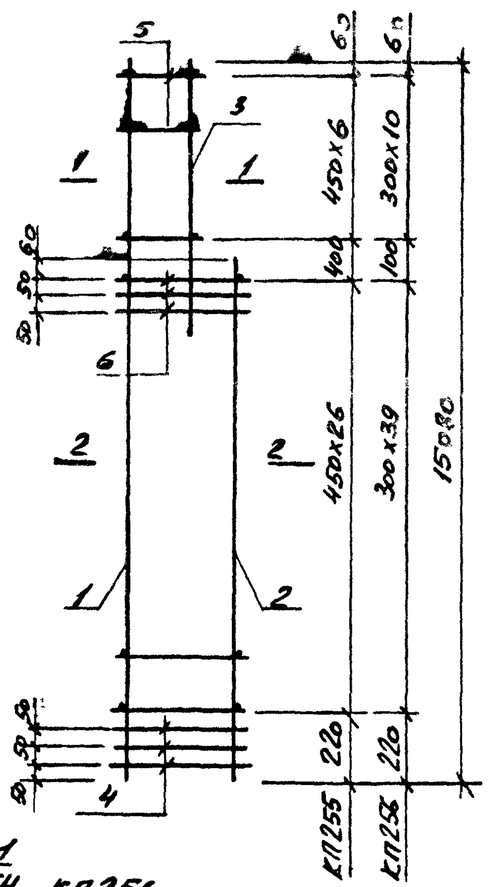

1-1
КП254...КП256

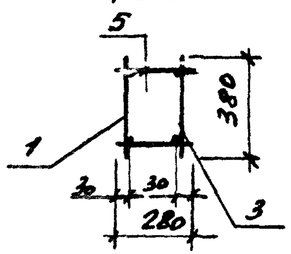

2-2
КП253..., КП256

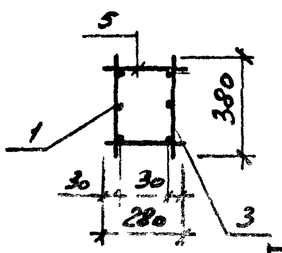

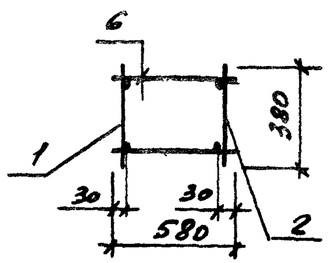

Марка каркаса	Масса каркаса, кг
КП253	270,4
КП254	177,2
КП255	226,6
КП256	188,5

Марка каркаса	Поз.	Наименование	Кол.	Примечание
КП253	1	Каркас плоский КР 285	1	1.427.1-3.2/87-90
	2	КР 259	1	-88
	3	КР 119	1	-75
	4	Сетка С5	3	-118
	5	ф 8AI ℓ=280; 0,11 кг	6	Без черт.
	6	ф 8AI ℓ=580; 0,23 кг	82	Без черт.
КП254	1	Каркас плоский КР 513	1	1.427.1-3.2/87-116
	2	КР 204	1	-83
	3	КР 386	1	-101
	4	Сетка С5	3	-118
	5	ф 5Bpī ℓ=280; 0,04 кг	26	Без черт.
	6	ф 5Bpī ℓ=580; 0,08 кг	64	Без черт.
КП255	1	Каркас плоский КР 515	1	1.427.1-3.2/87-116
	2	КР 208	1	-84
	3	КР 392	1	-102
	4	Сетка С5	3	-118
	5	ф 6AI ℓ=280; 0,06 кг	14	Без черт.
	6	ф 6AI ℓ=580; 0,13 кг	58	Без черт.
КП256	1	Каркас плоский КР 514	1	1.427.1-3.2/87-116
	2	КР 207	1	-83
	3	КР 377	1	-100
	4	Сетка С5	3	-118
	5	ф 5Bpī ℓ=280; 0,04 кг	22	Без черт.
	6	ф 5Bpī ℓ=580; 0,08 кг	84	Без черт.

Арматура класса Bp-I по ГОСТ 6727-80*, A-I по ГОСТ 5781-82*

Рук. сек.	Розенблюм		1.427.1-3.2/87-55
Гл. инж. пр.	Купырина		
Рук. гр.	Рутковская		Каркас пространственный КП253...КП256
Инженер	Шарова		Стадия: Р; Лист: ; Листов: 1
Техник	Рутковская		ЦНИИПромзданий

КП257, КП258

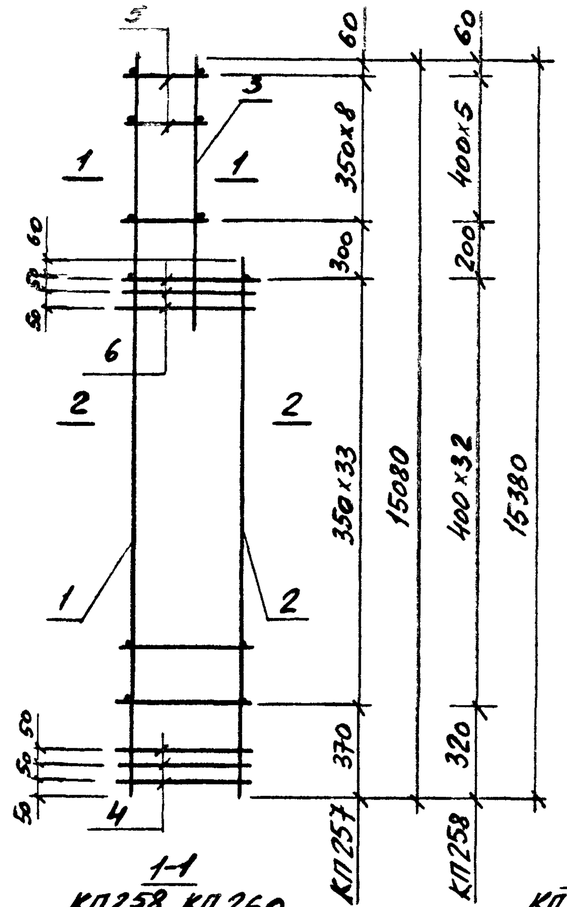

1-1
КП258, КП260

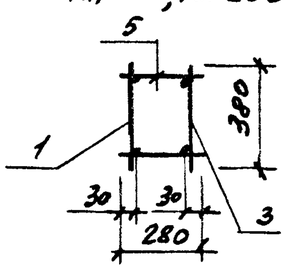

2-2
КП257, КП258, КП260

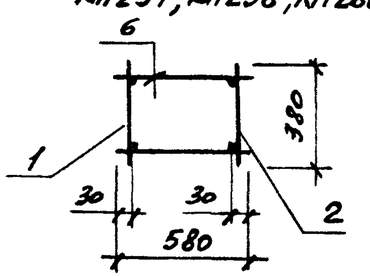

КП259, КП260

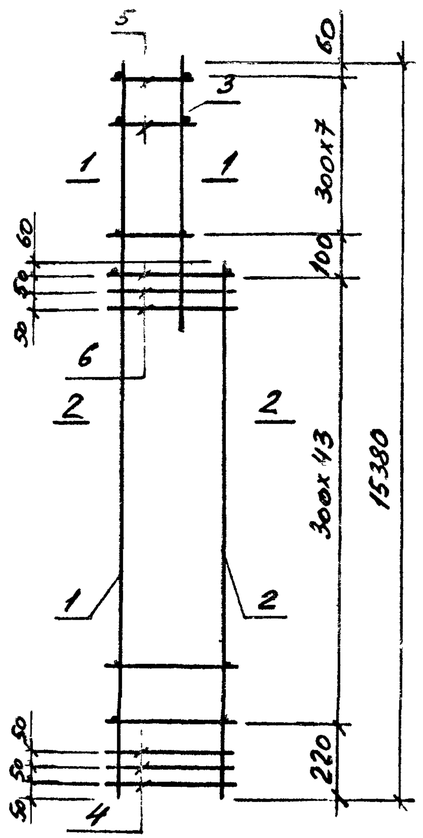

1-1
КП257, КП259

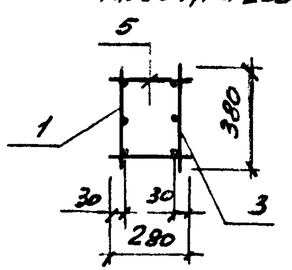

2-2
КП259

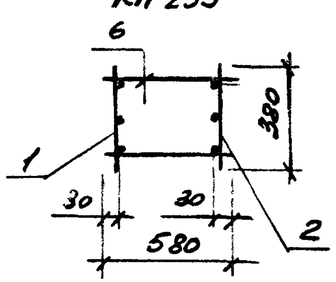

Марка каркаса	Масса каркаса, кг
КП257	303,3
КП258	170,4
КП259	223,3
КП260	173,9

Марка каркаса	Поз.	Наименование	Кол.	Примечание
КП257	1	Каркас плоский КР 516	1	1.427.1-3.2/87-116
	2	КР 210	1	-84
	3	КР 395	1	-102
	4	Сетка С5	3	-118
	5	ф 8 АI ℓ=280; 0,11 кг	18	без черт.
	6	ф 8 АI ℓ= 580; 0,23 кг	72	без черт.
КП258	1	Каркас плоский КР 294	1	1.427.1-3.2/87 -91
	2	КР 236	1	-86
	3	КР 122	1	-75
	4	Сетка С5	3	-118
	5	ф 5 Вр I ℓ=280; 0,04 кг	12	без черт.
	6	ф 5 Вр I ℓ= 580; 0,08 кг	70	без черт.
КП259	1	Каркас плоский КР 409	1	1.427.1-3.2/87-104
	2	КР 396	1	-103
	3	КР 328	1	-95
	4	Сетка С5	3	-118
	5	ф 5 Вр I ℓ=280; 0,04 кг	16	без черт.
	6	ф 5 Вр I ℓ=580; 0,08 кг	92	без черт.
КП260	1	Каркас плоский КР 295	1	1.427.1-3.2/87 -91
	2	КР 237	1	-86
	3	КР 123	1	-76
	4	Сетка С5	3	-118
	5	ф 5 Вр I ℓ=280; 0,04 кг	16	без черт.
	6	ф 5 Вр I ℓ=580; 0,08 кг	92	без черт.

Арматура класса Вр I по ГОСТ 6727-80*, АI по ГОСТ 5781-82*.

Рук.сек.	Розенблюм	
Гл.инж.пр.	Тупырина	
Рук.гр.	Рутковская	
Инженер	Шарова	
Проверил	Рутковская	

1.427.1-3.2/87-56

Каркас пространственный КП257... КП260

Стадия	Лист	Листов
Р		1

ЦНИИПромзданий

Инв. № подл. | Подпись и дата | Взам. инв. №

КП 261, КП 262

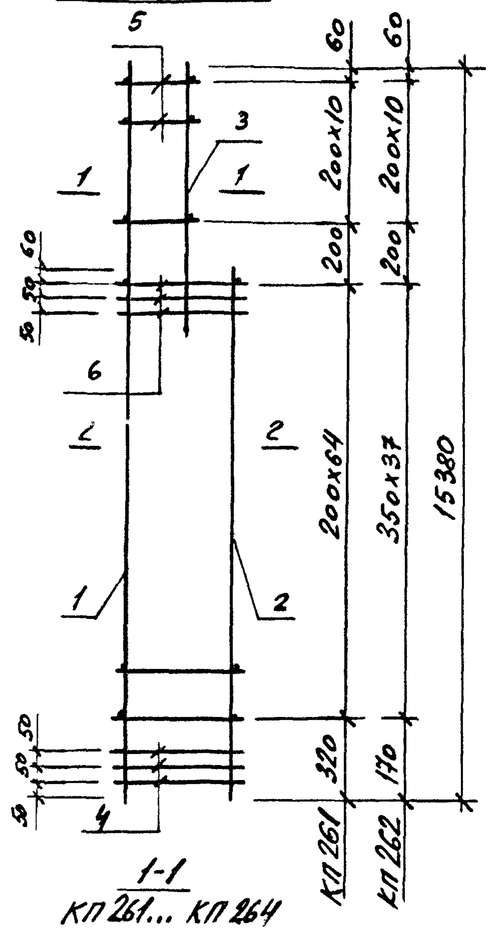

1-1

КП 261... КП 264

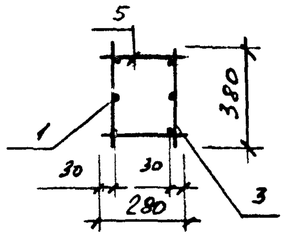

2-2

КП 262... КП 264

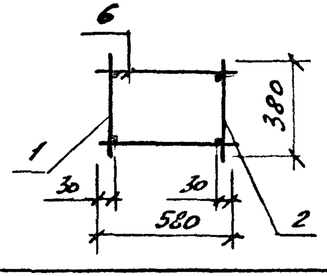

КП 263, КП 264

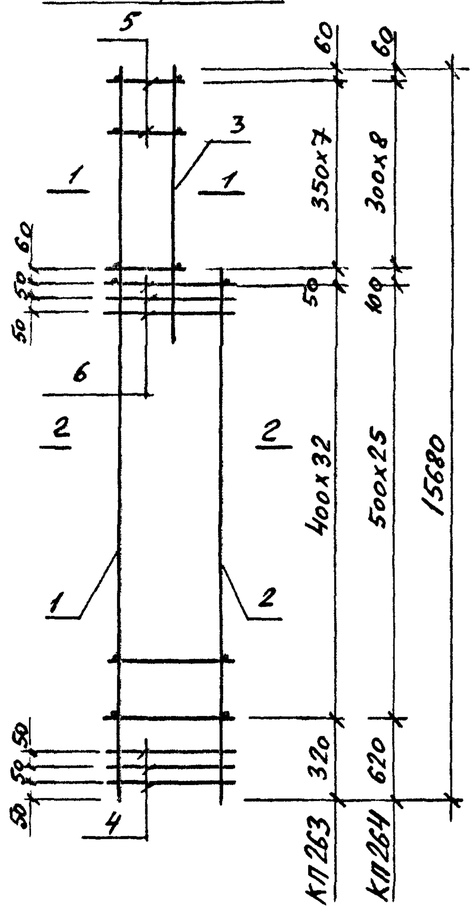

2-2

КП 261

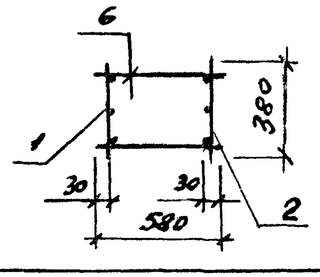

Марка каркаса	Масса каркаса, кг
КП 261	229,7
КП 262	298,5
КП 263	186,4
КП 264	289,2

Марка каркаса	Поз.	Наименование	Кол.	Примечание
КП 261	1	Каркас плоский КР 410	1	1.427.1-3.2/87-104
	2	КР 397	1	-103
	3	КР 329	1	-95
	4	Сетка С5	3	-118
	5	ф 5 Вр-I ℓ=280; 0,04 кг	22	без черт.
	6	ф 5 Вр-I ℓ=580; 0,08 кг	134	без черт.
КП 262	1	Каркас плоский КР 517	1	1.427.1-3.2/87-116
	2	КР 241	1	-86
	3	КР 367	1	-96
	4	Сетка С5	3	-118
	5	ф 8 А-I ℓ=280; 0,11 кг	24	без черт.
	6	ф 8 А-I ℓ=580; 0,23 кг	80	без черт.
КП 263	1	Каркас плоский КР 518	1	1.427.1-3.2/87-117
	2	КР 236	1	-86
	3	КР 332	1	-95
	4	Сетка С5	3	-118
	5	ф 5 Вр-I ℓ=280; 0,04 кг	16	без черт
	6	ф 5 Вр-I ℓ=580; 0,08 кг	70	без черт.
КП 264	1	Каркас плоский КР 520	1	1.427.1-3.2/87-117
	2	КР 240	1	-86
	3	КР 354	1	-98
	4	Сетка С5	3	-118
	5	ф 8 А-I ℓ=280; 0,11 кг	18	без черт.
	6	ф 8 А-I ℓ=580; 0,23 кг	56	без черт.

Арматура класса Вр-I по ГОСТ 6727-80*, А-I по ГОСТ 5781-82*

Рук. сек.	Розенблюм		
Гл. инж. пр.	Кутырина		
Рук. гр.	Рутковская		
Инженер	Шарова		
Проверил	Рутковская		

1.427.1-3.2/87-57

Каркас пространственный КП 261... КП 264

Стадия	Лист	Листов
Р		1

ЦНИИПРОМЗДАНИЙ

Взам. инв. №

Подпись и дата

Инв. № подл.

КП265, КП266

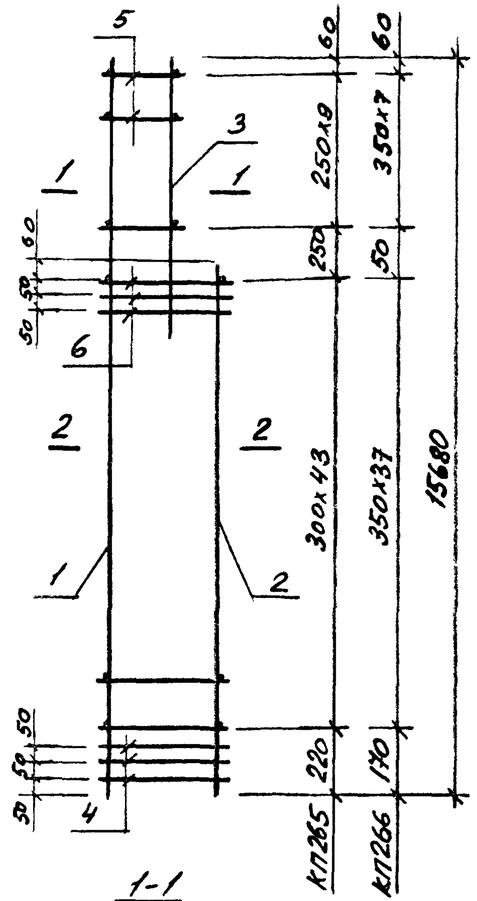

КП267, КП268

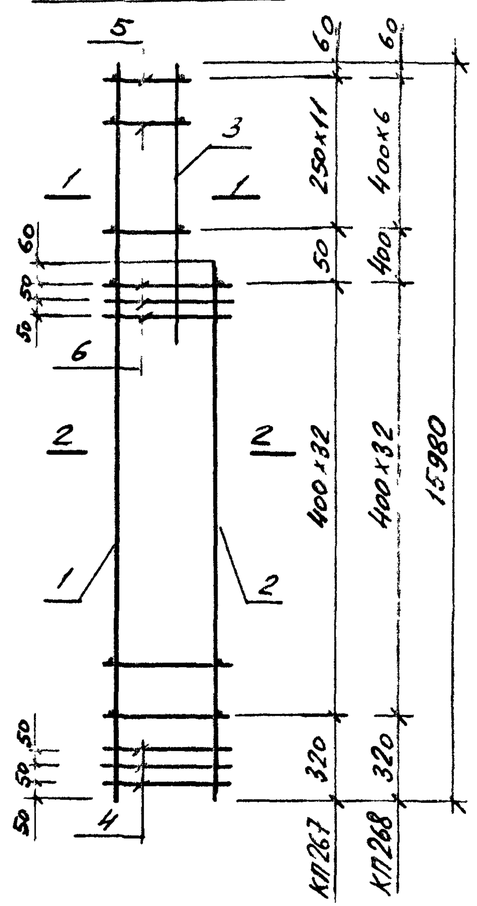

1-1
КП265...КП268

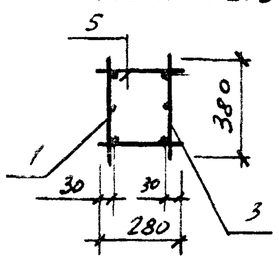

2-2
КП265..,КП267

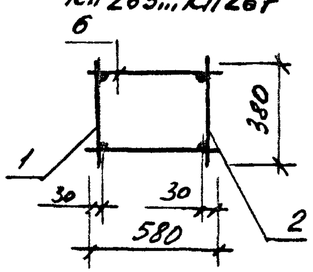

2-2
КП268

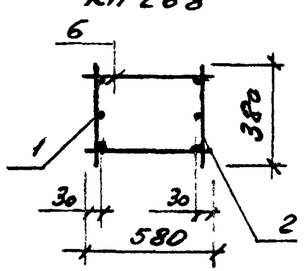

Марка каркаса	Масса каркаса, кг
КП265	189,9
КП266	312,7
КП267	185,7
КП268	297,5

Марка каркаса	Поз.	Наименование	Кол.	Примечание
КП265	1	Каркас плоский КР 519	1	1.427.1-3.2/87-117
	2	КР 237	1	-86
	3	КР 333	1	-95
	4	Сетка С5	3	-118
	5	ф 5 Вр-I с=280; 0,04 кг	20	без черт.
	6	ф 5 Вр-I с=580; 0,08 кг	92	без черт.
КП266	1	Каркас плоский КР 521	1	1.427.1-3.2/87-117
	2	КР 241	1	-86
	3	КР 355	1	-98
	4	Сетка С5	3	-118
	5	ф 8 А-I с=280; 0,11 кг	16	без черт.
	6	ф 8 А-I с=580; 0,23 кг	80	без черт.
КП267	1	Каркас плоский КР 522	1	1.427.1-3.2/87-117
	2	КР 236	1	-86
	3	КР 346	1	-97
	4	Сетка С5	3	-118
	5	ф 5 Вр-I с=280; 0,04 кг	24	без черт.
	6	ф 5 Вр-I с=580; 0,08 кг	70	без черт.
КП268	1	Каркас плоский КР 411	1	1.427.1-3.2/87-104
	2	Кр 398	1	-103
	3	Кр 363	1	-99
	4	Сетка С5	3	-118
	5	ф 6 А-I с=280; 0,06 кг	14	без черт.
	6	ф 6 А-I с=580; 0,13 кг	70	без черт.

Арматура класса Вр-I по ГОСТ 6727-80*; А-I по ГОСТ 5781-82*.

Взам. инв. №

Подпись и дата

Инв. № подл.

Рук. сек.	Розенблюм	
Гл. инж. пр.	Сутырина	
Рук. гр.	Рутковская	
Инженер	Шарова	
Проверил	Рутковская	

1.427.1 - 3.2/87-58

Каркас пространственный КП265... КП268

Стадия	Лист	Листов
Р		1

ЦНИИПРОМЗДАНИЙ

КП 269, КП 270

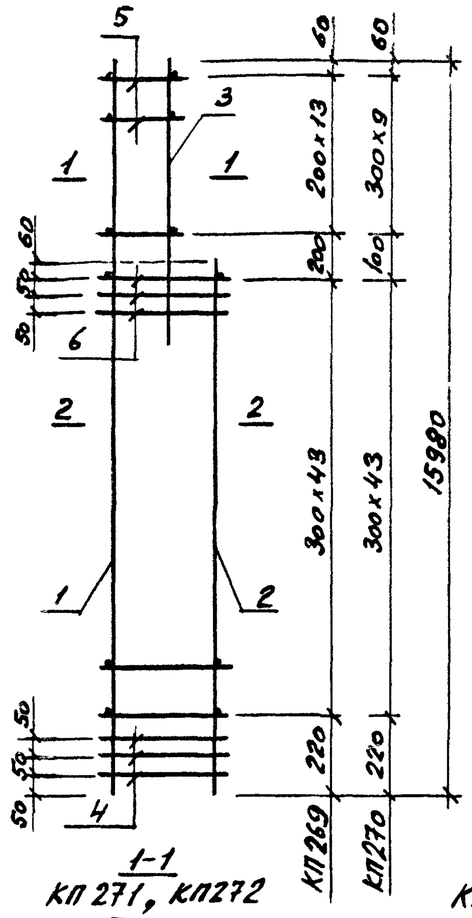

1-1

КП 271, КП272

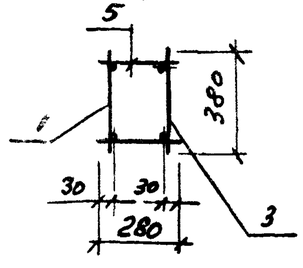

1-1

КП 269, КП270

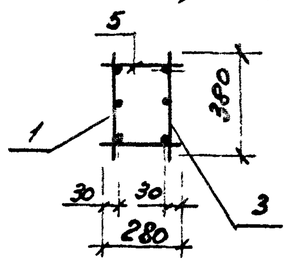

2-2

КП 269, КП 271, КП 272

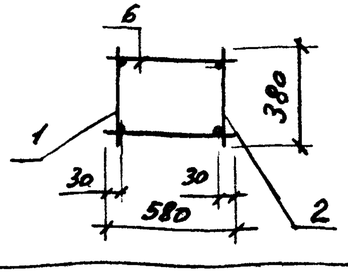

2-2

КП 270

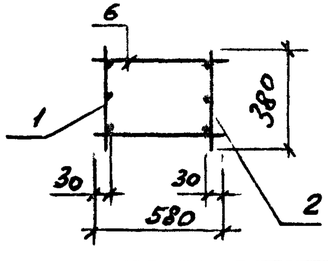

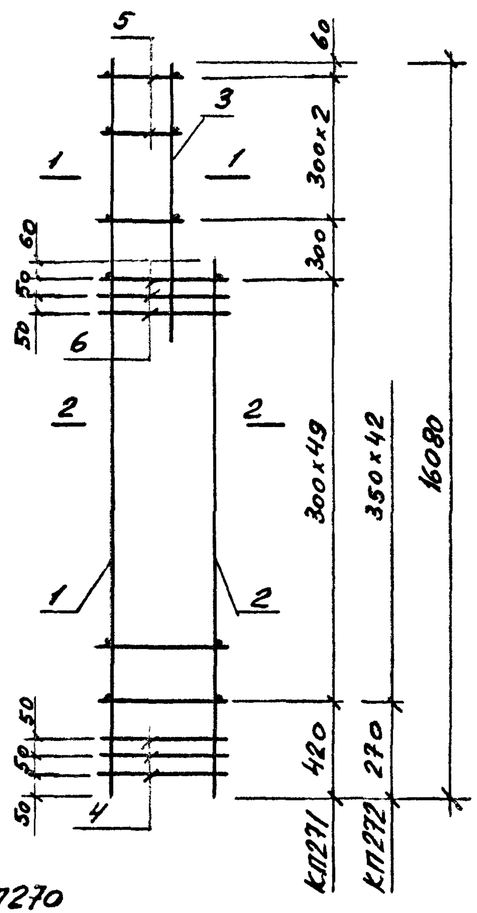

Марка каркаса	Масса каркаса, кг
КП 269	233,5
КП 270	303,1
КП 271	181,5
КП 272	293,6

Каркаса				
КП 269	1	Каркас плоский КР 523	1	1.427.1-3.2/87-117
	2	КР 238	1	-86
	3	КР 353	1	-98
	4	Сетка С5	3	-118
	5	ф 6 AI ℓ=280; 0,06 кг	28	Без черт.
	6	ф 6 AI ℓ=580; 0,13 кг	92	Без черт.
КП 270	1	Каркас плоский КР 412	1	1.427.1-3.2/87-104
	2	КР 399	1	-103
	3	КР 364	1	-99
	4	Сетка С5	3	-118
	5	ф 6 AI ℓ=280; 0,06 кг	20	Без черт.
	6	ф 6 AI ℓ=580; 0,13 кг	92	Без черт.
КП 271	1	Каркас плоский КР 297	1	1.427.1-3.2/87-92
	2	КР 288	1	-91
	3	КР 115	1	-75
	4	Сетка С5	3	-118
	5	ф 5 Bp I ℓ=280; 0,04 кг	6	Без черт.
	6	ф 5 Bp I ℓ=580; 0,08 кг	104	Без черт.
КП 272	1	Каркас плоский КР 299	1	1.427.1-3.2/87-92
	2	КР 289	1	-91
	3	КР 119	1	-75
	4	Сетка С5	3	-118
	5	ф 8 AI ℓ=280; 0,11 кг	6	Без черт.
	6	ф 8 AI ℓ=580; 0,23 кг	92	Без черт.

Арматура класса Bp-I по ГОСТ 6727-80*, A-I по ГОСТ 5781-82*

Рук. сек.	Розенблюм		
Гл. инж. пр.	Кутырина		
Рук. гр.	Рутковская		
Инженер	Шарова		
Проверил	Рутковская		

1.427.1-3.2/87-59

Каркас пространственный КП 269... КП 272

Стадия	Лист	Листов
Р		1

ЦНИИПРОМЗДАНИЙ

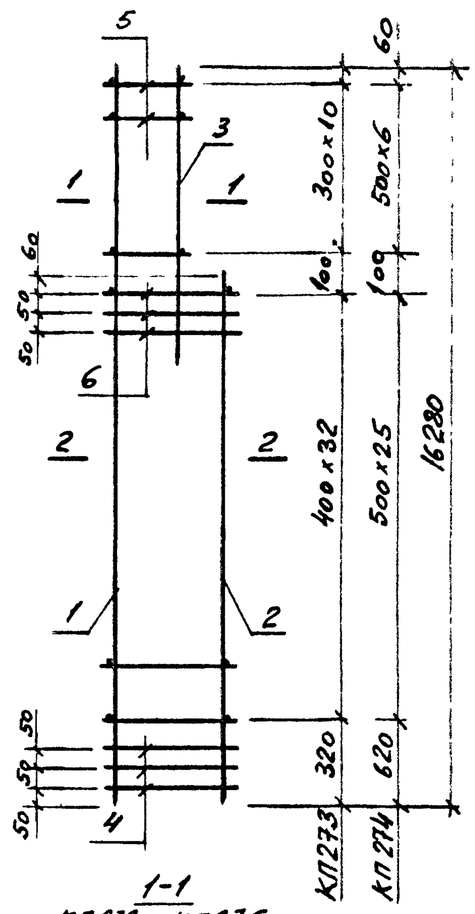

1-1

КП273...КП276

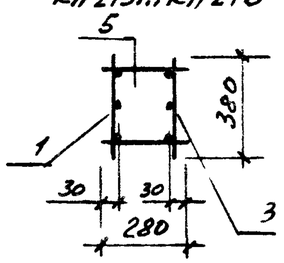

2-2

КП273, КП275

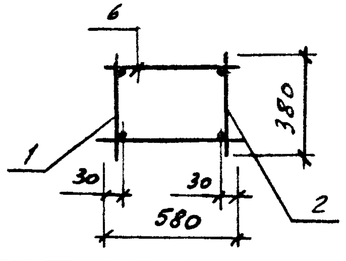

2-2

КП274, КП276

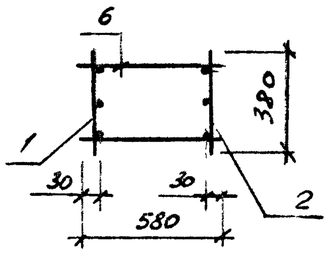

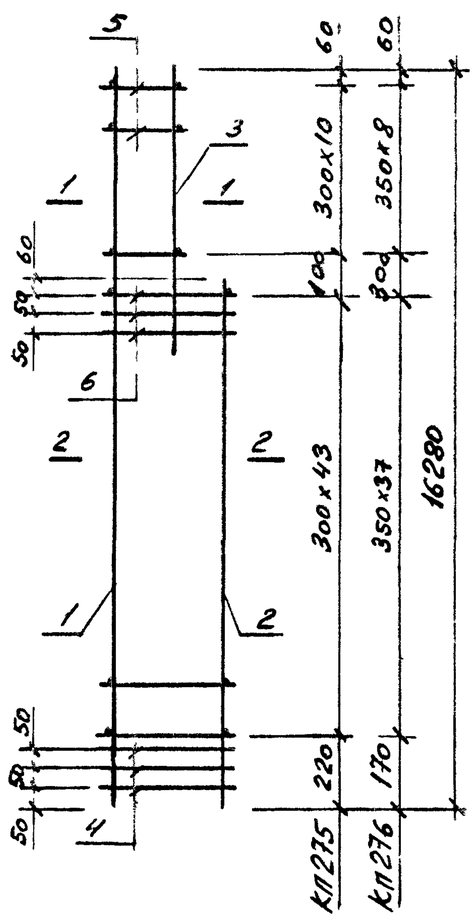

Марка каркаса	Масса каркаса, кг
КП 273	233,8
КП274	413,2
КП 275	249,3
КП 276	423,3

КП273	1	Каркас плоский КР 524	1	1.427.1-3.2/87 – 117
	2	КР 239	1	– 86
	3	КР 391	1	– 102
	4	Сетка С5	3	– 118
	5	ф 6 AI с=280; 0,06 кг	22	без черт
	6	ф 6 AI с=580; 0,13 кг	70	без черт
КП274	1	Каркас плоский КР 413	1	1.427.1-3.2/87 – 104
	2	КР 400	1	– 103
	3	КР 394	1	– 102
	4	Сетка С5	3	– 118
	5	ф 8 AI с=280; 0,11 кг	14	без черт.
	6	ф 8 AI с=580; 0,23 кг	56	без черт.
КП275	1	Каркас плоский КР 525	1	1.427.1-3.2/87 – 117
	2	КР 237	1	– 86
	3	КР 377	1	– 100
	4	Сетка С5	3	– 118
	5	ф 6 AI с=280; 0,06 кг	22	без черт.
	6	ф 6 AI с=580; 0,13 кг	92	без черт.
КП276	1	Каркас плоский КР 414	1	1.427.1-3.2/87 – 105
	2	КР 401	1	– 103
	3	КР 395	1	– 102
	4	Сетка С5	3	– 118
	5	ф 8 AI с=280; 0,11 кг	18	без черт.
	6	ф 8 AI с=580; 0,23 кг	80	без черт.

Арматура класса Вр-I по ГОСТ 6727-80*, A-I по ГОСТ 5781-82*

Инв. № подл. | Подпись и дата | Взам инв. №

Рук сек	Розенблюм	
Гл. инж. пр	Кутырина	
Рук. гр	Рутковская	
Инженер	Шарова	
Проверил	Рутковская	

1.427.1-3.2/87-60

Каркас пространственный КП273... КП276

Стадия	Лист	Листов
Р		1

ЦНИИПРОМЗДАНИЙ

КП 277, КП 278

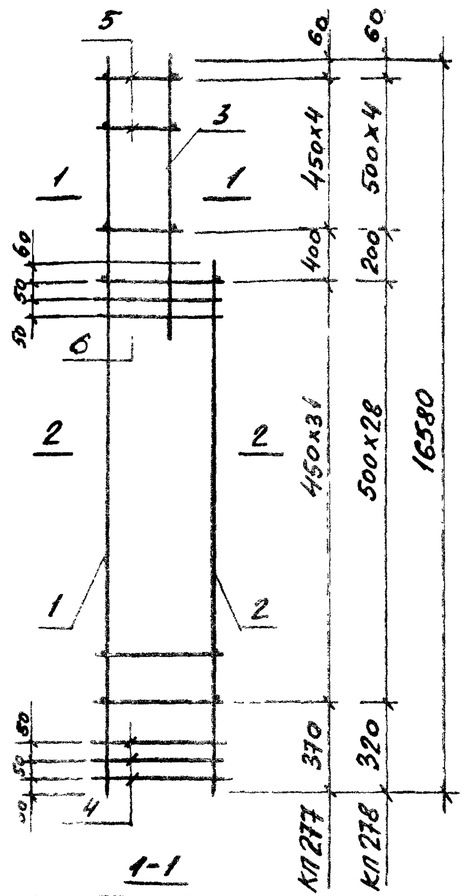

1-1

КП 277... КП 280

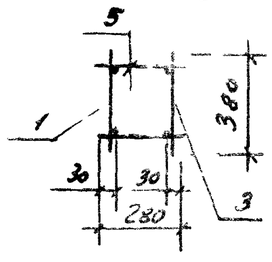

2-2

КП 277... КП 280

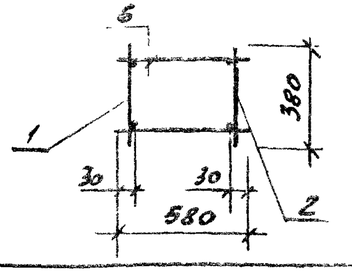

КП 279, КП 280

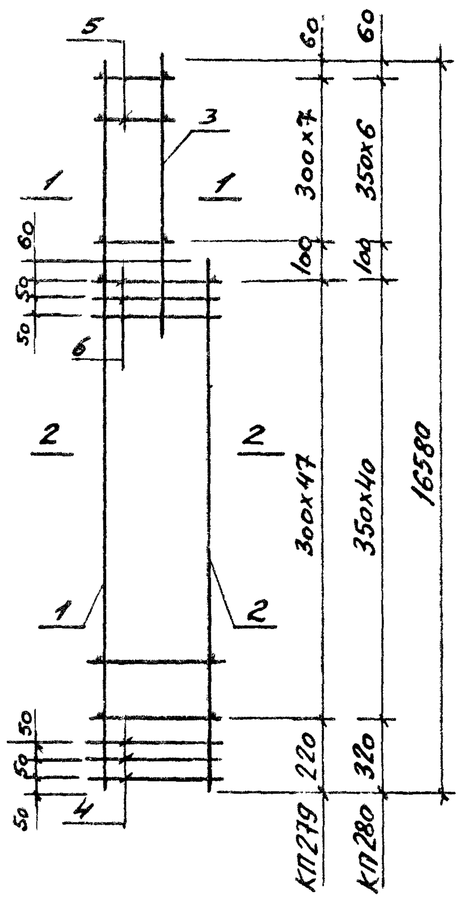

Марка каркаса	Масса каркаса, кг
КП 277	223,1
КП 278	291,6
КП 279	230,8
КП 280	301,3

Каркас	Поз.	Наименование	Кол.	Примечание
КП 277	1	Каркас плоский КР 302	1	1.427.1-3.2/87-92
	2	КР 268	1	-89
	3	КР 126	1	-76
	4	Сетка С5	3	-118
	5	ф 6 AI с=280; 0,06 кг	10	без черт.
	6	ф 6 AI с=580; 013 кг	68	без черт
КП278	1	Каркас плоский КР 303	1	1.427.1-3.2/87-92
	2	Кр 270	1	-89
	3	КР 128	1	-76
	4	Сетка С5	3	-118
	5	ф 8 AI с=280; 0,11 кг	10	без черт
	6	ф 8 AI с=580; 0,23 кг	62	без черт.
КП279	1	Каркас плоский КР 300	1	1.427.1-3.2/87-92
	2	КР 269	1	-89
	3	КР 127	1	-76
	4	Сетка С5	3	-118
	5	ф 6 AI с=280; 0,06 кг	16	без черт.
	6	ф 6 AI с=580; 0,13 кг	100	без черт.
КП280	1	Каркас плоский КР 301	1	1.427.1-3.2/87-92
	2	КР 271	1	-89
	3	КР 129	1	-76
	4	Сетка С5	3	-118
	5	ф 8 AI с=280; 0,06 кг	14	без черт.
	6	ф 8 AI с=580; 0,13 кг	86	без черт.

Арматура класса Вр-I по ГОСТ 6727-80*, А-I по ГОСТ 5781-82*

Взам. инв. №

Подпись и дата

Инв. № подл.

Рук. сек	Розенблюм		
Гл. инж. пр	Кутырина		
Рук. гр	Рутковская		
Инженер	Шарова		
Проверил	Рутковская		

1.427.1-3.2/87-61

Каркас пространственный КП 277...КП 280

Стадия	Лист	Листов
Р		1

ЦНИИПРОМЗДАНИЙ

КП 281, КП 282

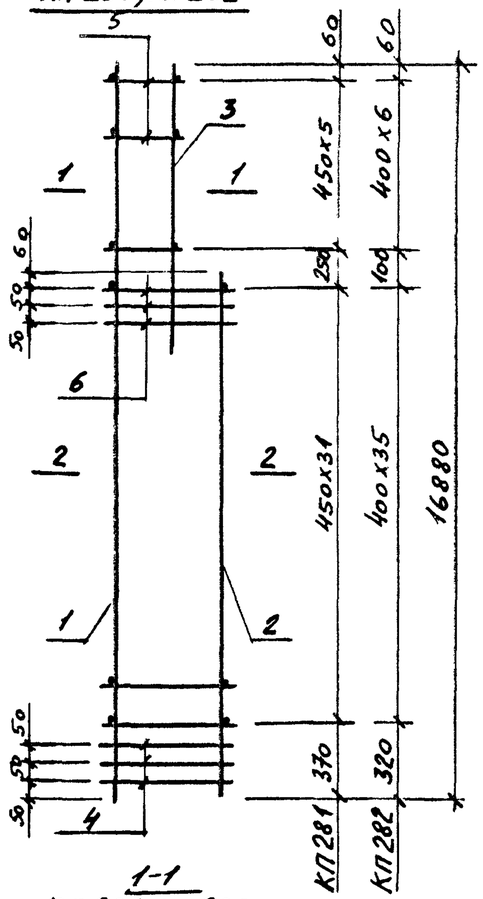

КП 283, КП 284

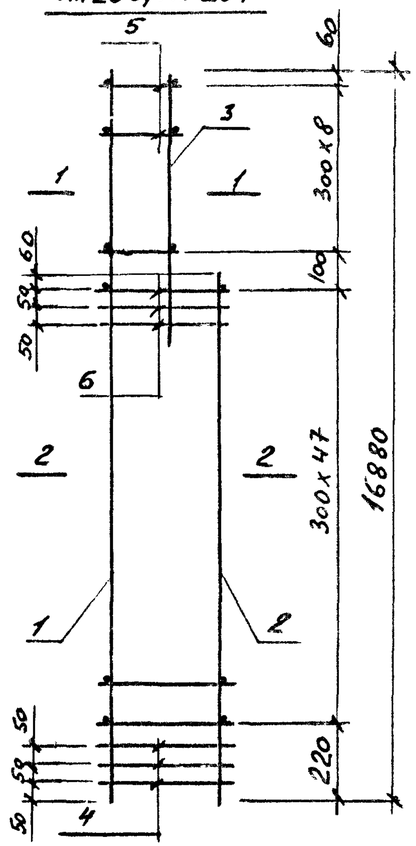

1-1
КП 281, КП 283

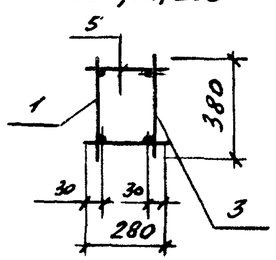

1-1
КП 282, КП 284

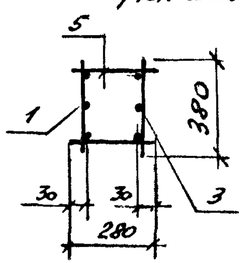

2-2
КП 281, КП 283

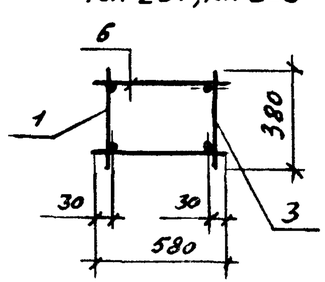

2-2
КП 282, КП 284

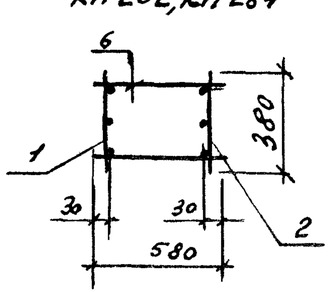

Марка каркаса	Масса каркаса, кг
КП 281	226,9
КП 282	313,3
КП 283	234,6
КП 284	319,0

Марка каркаса	Поз.	Наименование	Кол.	Примечание
КП 281	1	Каркас плоский КР 304	1	1.427.1-3.2/87-92
	2	КР 272	1	-89
	3	КР 136	1	-77
	4	Сетка С5	3	-118
	5	ф 6 AI ℓ=280; 0,06 кг	12	без черт.
	6	ф 6 AI ℓ=580; 0,13 кг	68	без черт.
КП 282	1	Каркас плоский КР 415	1	1.427.1-3.2/87-105
	2	КР 405	1	-104
	3	КР 337	1	-96
	4	Сетка С5	3	-118
	5	ф 6 AI ℓ=280; 0,06 кг	14	без черт.
	6	ф 6 AI ℓ=580; 0,13 кг	76	без черт.
КП 283	1	Каркас плоский КР 305	1	1.427.1-3.2/87-92
	2	КР 273	1	-89
	3	КР 137	1	-77
	4	Сетка С5	3	-118
	5	ф 6 AI ℓ=280; 0,06 кг	18	без черт.
	6	ф 6 AI ℓ=580; 0,13 кг	100	без черт.
КП 284	1	Каркас плоский КР 416	1	1.427.1-3.2/87-105
	2	КР 406	1	-104
	3	КР 336	1	-96
	4	Сетка С5	3	-118
	5	ф 6 AI ℓ=280; 0,06 кг	18	без черт.
	6	ф 6 AI ℓ=580; 0,13 кг	100	без черт.

Арматура класса Вр-I по ГОСТ 6727-80*, А-I по ГОСТ 5781-82*

Рук. сек.	Розенблюм		
Гл. инж. пр.	Кутыржия		
Рук. гр.	Рутковская		
Инженер	Шарова		
Проверил	Рутковская		

1.427.1-3.2/87-62

Каркас пространственный КП 281... КП 284

Стадия	Лист	Листов
Р		1

ЦНИИПромзданий

Инв. № подл. | Подпись и дата | Взам. инв. №

КП285, КП286

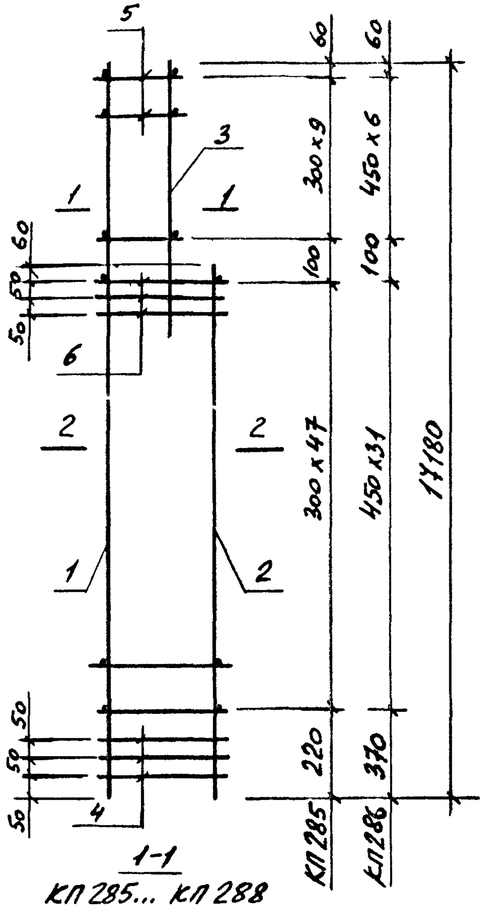

1-1

КП285... КП288

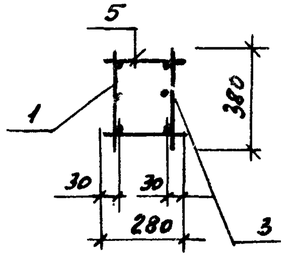

2-2

КП285, КП286, КП288

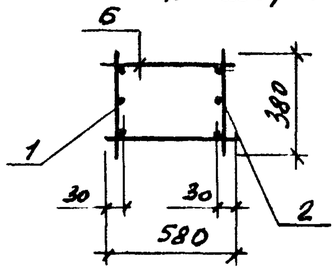

КП287, КП288

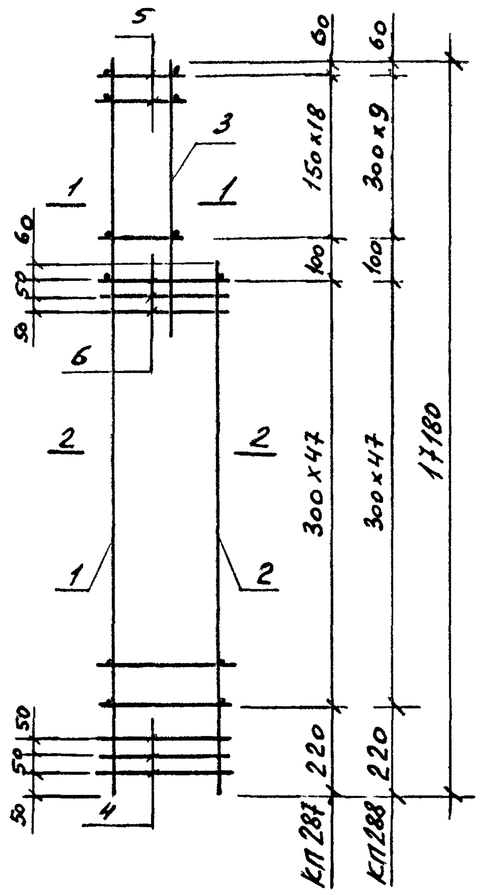

2-2

КП287

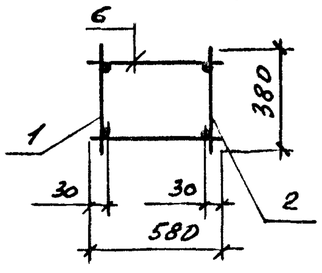

Марка каркаса	Масса каркаса, кг
КП285	293,9
КП286	335,9
КП287	252,3
КП288	343,1

Марка каркаса	Поз.	Наименование	Кол.	Примечание
КП285	1	Каркас плоский КР417	1	1.427.1-3.2/87-105
	2	КР404	1	-103
	3	КР361	1	-99
	4	Сетка С5	3	-118
	5	ф6AI l=280; 0,06 кг	20	без черт.
	6	ф6AI l=580; 0,13 кг	100	без черт.
КП286	1	Каркас плоский КР418	1	1.427.1-3.2/87 -105
	2	КР407	1	-104
	3	КР365	1	-99
	4	Сетка С5	3	-118
	5	ф6AI l=280; 0,06 кг	14	без черт.
	6	ф6AI l=580; 0,13 кг	72	без черт.
КП287	1	Каркас плоский КР526	1	1.427.1-3.2/87 -117
	2	КР269	1	-89
	3	КР360	1	-99
	4	Сетка С5	3	-118
	5	ф6AI l=280; 0,06 кг	38	без черт.
	6	ф6AI l=580; 0,13 кг	100	без черт.
КП288	1	Каркас плоский КР419	1	1.427.1-3.2/87 -105
	2	КР408	1	-104
	3	КР366	1	-99
	4	Сетка С5	3	-118
	5	ф6AI l=280; 0,06 кг	20	без черт.
	6	ф6AI l=580; 0,13 кг	100	без черт.

Арматура класса Вр-I по ГОСТ 6727-80*, А-I по ГОСТ 5781-82.*

Инв. № подл. | Подпись и дата | Взам. инв. №

			1.427.1-3.2/87-63
Рук.сек	Розенблюм		
Гл.инж.пр	Купыринная		Каркас пространственный КП285... КП288
Рук.гр	Рупковская		Стадия: Р; Лист: ; Листов: 1
Инженер	Шарова		ЦНИИПромзданий
Проверил	Рупковская		

КП 289, КП 290

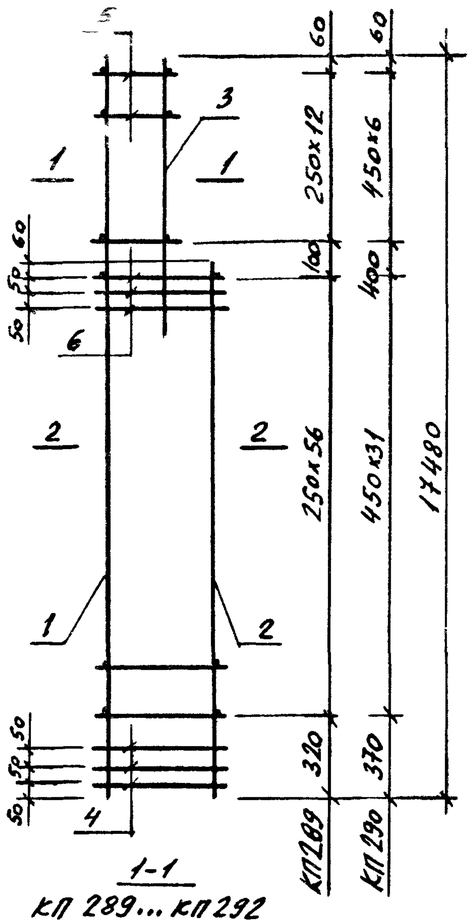

1-1

КП 289... КП 292

КП 291, КП 292

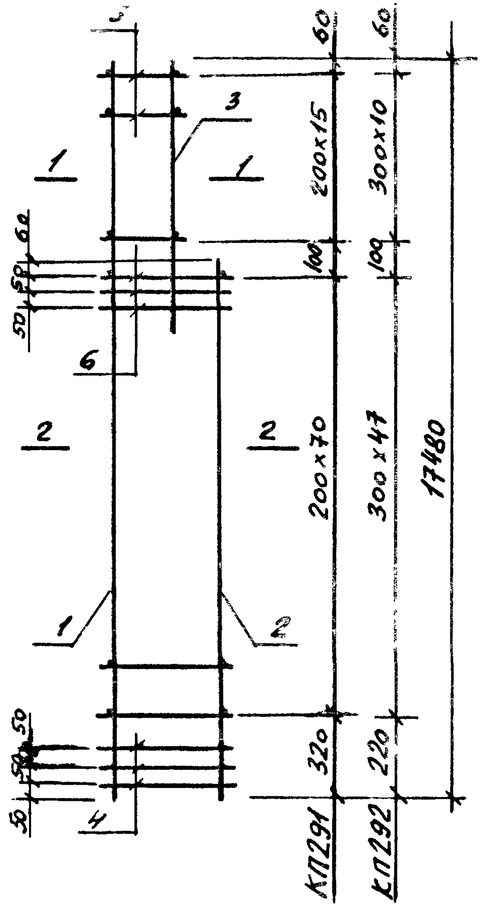

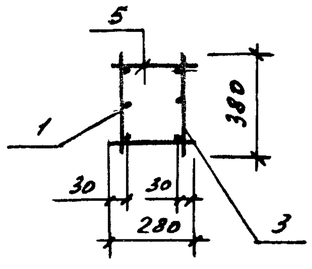

2-2

КП289... КП292

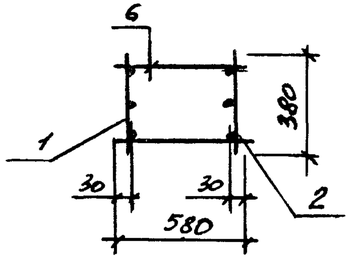

Марка каркаса	Масса каркаса, кг
КП 289	289,9
КП 290	341,0
КП 291	310,0
КП 292	349,0

Марка каркаса	Поз.	Наименование	Кол.	Примечание
КП 289	1	Каркас плоский КР 420	1	1.427.1-3.2/87-105
	2	КР 402	1	-103
	3	КР 387	1	-102
	4	Сетка С5	3	-118
	5	ф 6 AI ℓ=280; 0,06 кг	26	без черт.
	6	ф 6 AI ℓ=580; 0,13 кг	118	без черт
КП 290	1	Каркас плоский КР 422	1	1.427.1-3.2/87 -105
	2	КР 407	1	-104
	3	КР 392	1	-102
	4	Сетка С5	3	-118
	5	ф 6 AI ℓ=280; 0,06 кг	14	без черт.
	6	ф 6 AI ℓ=580; 0,13 кг	68	без черт.
КП 291	1	Каркас плоский КР 421	1	1.427.1-3.2/87-105
	2	КР 403	1	-103
	3	КР 388	1	-102
	4	Сетка С5	3	-118
	5	ф 6 AI ℓ=280; 0,06 кг	32	без черт.
	6	ф 6 AI ℓ=580; 0,13 кг	146	без черт.
КП 292	1	Каркас плоский КР 423	1	1.427.1-3.2/87 -105
	2	КР 408	1	-104
	3	КР 393	1	-102
	4	Сетка С5	3	-118
	5	ф 6 AI ℓ=280; 0,06 кг	22	без черт.
	6	ф 6 AI ℓ=580; 0,13 кг	100	без черт.

Арматура класса Вр-I по ГОСТ 6727-80*, AI по ГОСТ 5781-82*

Рук. сек.	Розенблюм	
Гл. инж. пр.	Кутынина	
Рук. гр.	Рутковская	
Инженер	Шарова	
Проверил	Рутковская	

1.427.1-3.2/87-64

Каркас пространственный КП 289... КП 292

Стадия	Лист	Листов
Р		1

ЦНИИПромзданий

Инв. № подл. | Подпись и дата | Взам. инв. №

КР1

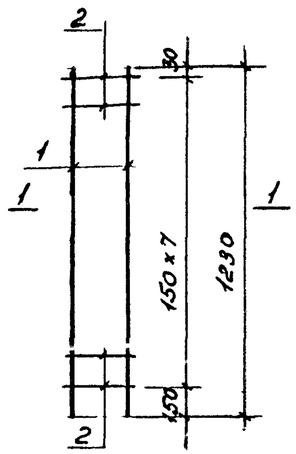

КР2

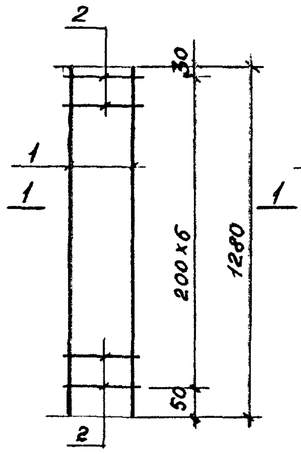

КР3

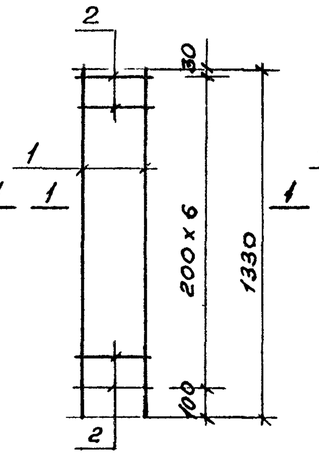

КР4

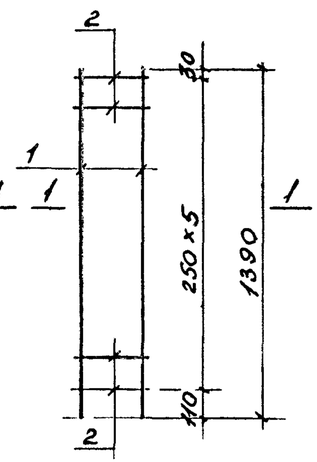

КР5, КР6

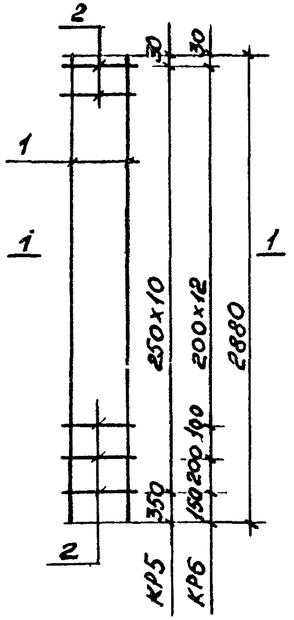

КР7, КР8

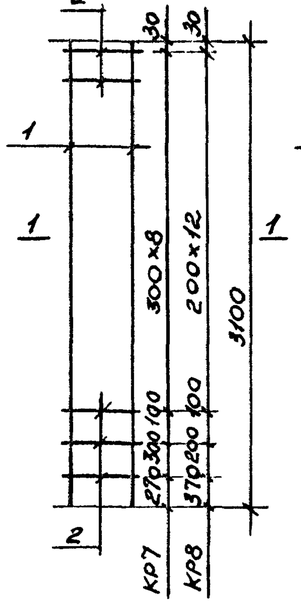

КР9, КР10

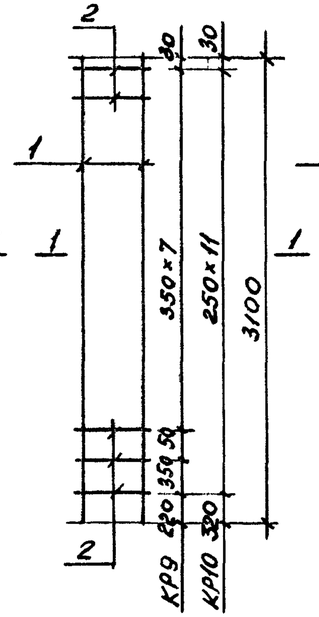

КР11, КР12

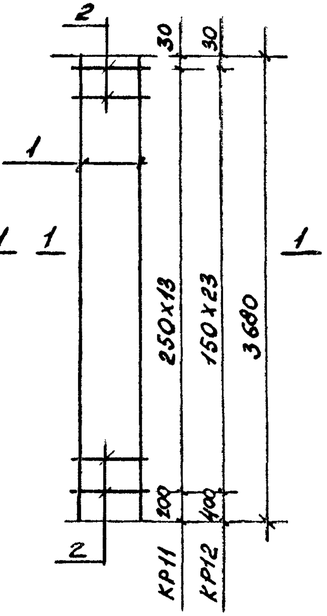

1-1

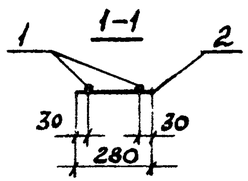

Марка каркаса	Поз.	Наименование	Кол	Масса единицы, кг	Общая масса, кг
КР1	1	ф12 AIII ℓ=1230	2	1,09	2,4
	2	ф4 BpI ℓ=280	8	0,03	
КР2	1	ф14 AIII ℓ=1280	2	1,55	3,3
	2	ф4 BpI ℓ=280	7	0,03	
КР3	1	ф16 AIII ℓ=1330	2	2,10	4,3
	2	ф4 BpI ℓ=280	7	0,03	
КР4	1	ф18 AIII ℓ=1390	2	2,77	5,8
	2	ф5 BpI ℓ=280	6	0,04	
КР5	1	ф14 AIII ℓ=2880	2	3,49	7,3
	2	ф4 BpI ℓ=280	11	0,03	
КР6	1	ф14 AIII ℓ=2880	2	3,49	7,4
	2	ф4 BpI ℓ=280	15	0,03	
КР7	1	ф16 AIII ℓ=3100	2	4,88	10,1
	2	ф4 BpI ℓ=280	11	0,03	
КР8	1	ф16 AIII ℓ=3100	2	4,88	10,2
	2	ф4 BpI ℓ=280	15	0,03	
КР9	1	ф18 AIII ℓ=3100	2	6,18	12,8
	2	ф5 BpI ℓ=280	10	0,04	
КР10	1	ф18 AIII ℓ=3100	2	6,18	12,9
	2	ф5 BpI ℓ=280	12	0,04	
КР11	1	ф12 AIII ℓ=3680	2	3,27	6,9
	2	ф4 BpI ℓ=280	14	0,03	
КР12	1	ф12 AIII ℓ=3680	2	3,27	7,2
	2	ф4 BpI ℓ=280	24	0,03	

1. Арматура класса BpI по ГОСТ 6727-80*
2. Арматура класса A-III по ГОСТ 5781-82*

Рук сек	Розенблюм	
Гл инженер	Кутырина	
Рук гр	Зарецкая	
Проверил	Рутковская	

1.427.1-3.2/87-65

Каркас плоский КР1... КР12

Стадия	Лист	Листов
Р		1

ЦНИИПРОМЗДАНИЙ

КР13, КР14

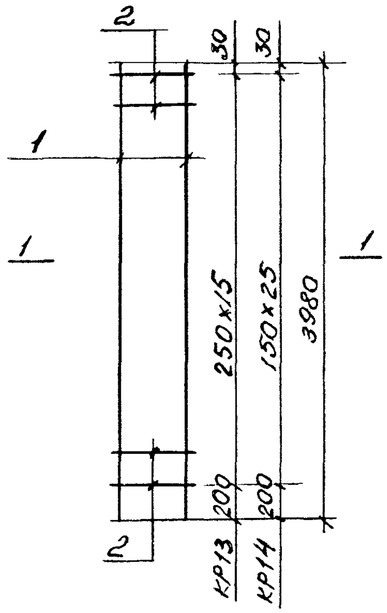

КР15, КР16

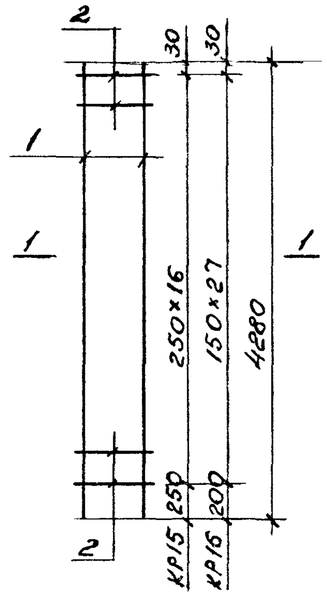

КР17, КР18

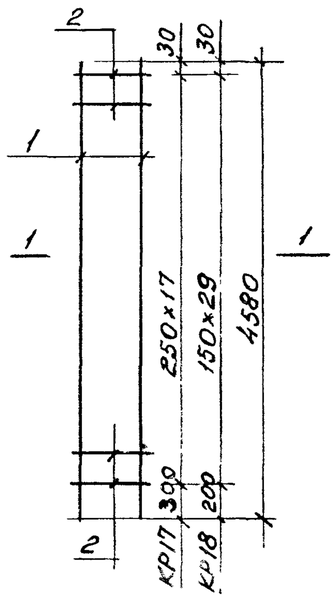

КР19, КР20

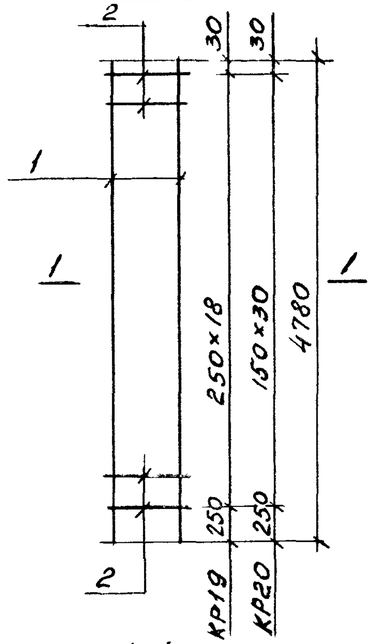

КР21, КР22

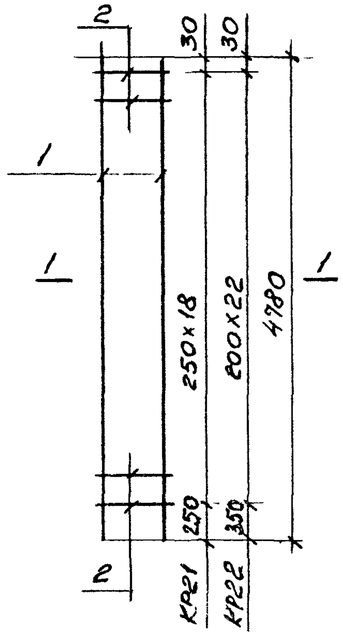

КР23, КР24

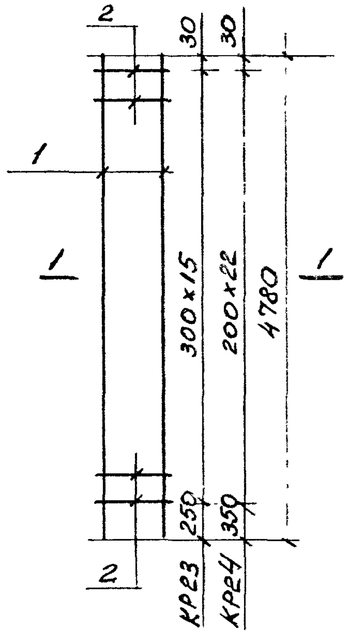

1-1

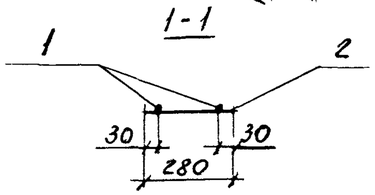

Марка каркаса	Поз	Наименование	Кол.	Масса единицы, кг	Общая масса, кг
КР13	1	ф 12 А III ℓ = 3980	2	3,53	7,5
	2	ф 4 Вр I ℓ = 280	16	0,03	
КР14	1	ф 12 А III ℓ = 3980	2	3,53	7,8
	2	ф 4 Вр I ℓ = 280	26	0,03	
КР15	1	ф 12 А III ℓ = 4280	2	3,80	8,0
	2	ф 4 Вр I ℓ = 280	17	0,03	
КР16	1	ф 12 А III ℓ = 4280	2	3,80	8,3
	2	ф 4 Вр I ℓ = 280	28	0,03	
КР17	1	ф 12 А III ℓ = 4580	2	4,07	8,6
	2	ф 4 Вр I ℓ = 280	18	0,03	
КР18	1	ф 12 А III ℓ = 4580	2	4,07	8,9
	2	ф 4 Вр I ℓ = 280	30	0,03	
КР19	1	ф 12 А III ℓ = 4780	2	4,24	9,0
	2	ф 4 Вр I ℓ = 280	19	0,03	
КР20	1	ф 12 А III ℓ = 4780	2	4,24	9,3
	2	ф 4 Вр I ℓ = 280	31	0,03	
КР21	1	ф 14 А III ℓ = 4780	2	4,24	12,0
	2	ф 4 Вр I ℓ = 280	19	0,03	
КР22	1	ф 14 А III ℓ = 4780	2	4,24	12,1
	2	ф 4 Вр I ℓ = 280	23	0,03	
КР23	1	ф 16 А III ℓ = 4780	2	4,24	15,5
	2	ф 4 Вр I ℓ = 280	16	0,03	
КР24	1	ф 16 А III ℓ = 4780	2	4,24	15,7
	2	ф 4 Вр I ℓ = 280	23	0,03	

1. Арматура класса Вр-I по ГОСТ 6727-80*
2. Арматура класса А-III по ГОСТ 5781-82*

Рук сек	Розенблюм	
Гл.инж.пр	Кутырина	
Рук. гр.	Зорецкая	
Проверил	Рутковская	

1.427.1-3.2/87-66

Каркас плоский КР13...КР24

Стадия	Лист	Листов
Р		1

ЦНИИПРОМЗДАНИЙ

Инв. № подл. | Подпись и дата | Взам инв №

КР25, КР26

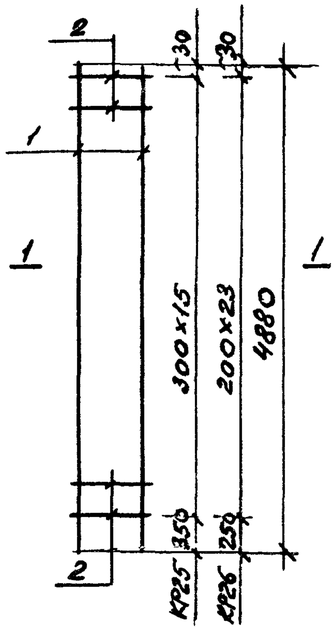

КР27, КР28

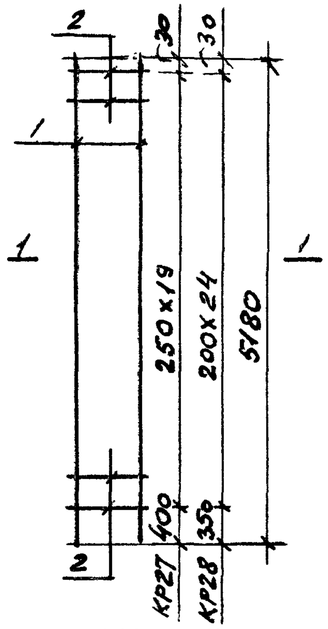

КР29, КР30

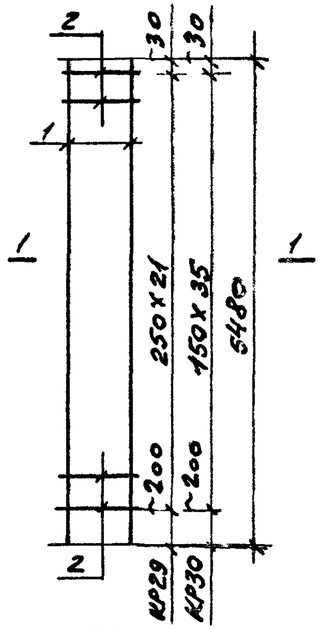

КР31, КР32

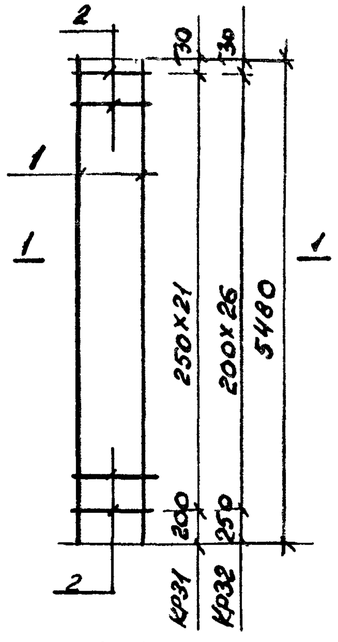

КР33, КР34

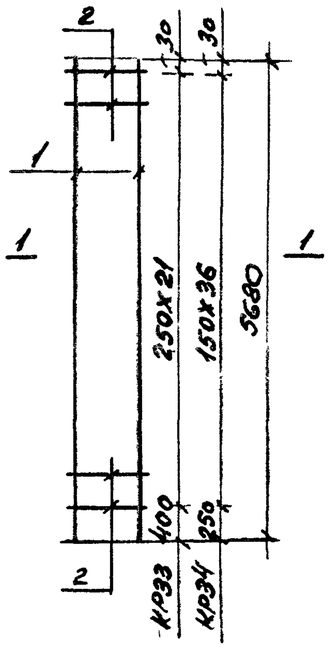

КР35, КР36

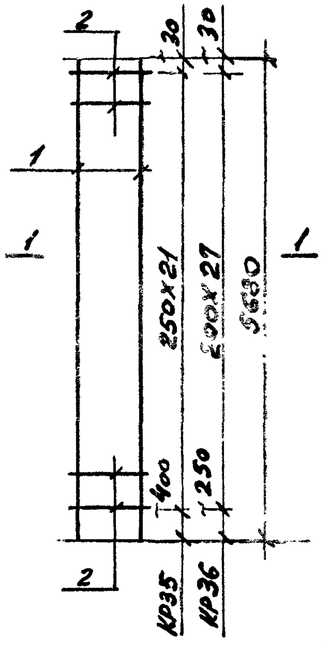

1-1

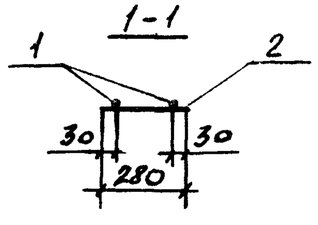

Марка каркаса	Поз.	Наименование	Кол.	Масса единицы, кг	Общая масса, кг
КР25	1	ф 16 А III ℓ = 4880	2	7,70	15,8
	2	ф 4 Вр I ℓ = 280	16	0,03	
КР26	1	ф 16 А III ℓ = 4880	2	7,70	16,0
	2	ф 4 Вр I ℓ = 280	24	0,03	
КР27	1	ф 14 А III ℓ = 5180	2	6,25	13,0
	2	ф 4 Вр I ℓ = 280	20	0,03	
КР28	1	ф 14 А III ℓ = 5180	2	6,25	13,2
	2	ф 4 Вр I ℓ = 280	25	0,03	
КР29	1	ф 12 А III ℓ = 5480	2	4,87	10,3
	2	ф 4 Вр I ℓ = 280	22	0,03	
КР30	1	ф 12 А III ℓ = 5480	2	4,87	10,7
	2	ф 4 Вр I ℓ = 280	36	0,03	
КР31	1	ф 14 А III ℓ = 5480	2	6,62	13,8
	2	ф 4 Вр I ℓ = 280	22	0,03	
КР32	1	ф 14 А III ℓ = 5480	2	6,62	14,0
	2	ф 4 Вр I ℓ = 280	27	0,03	
КР33	1	ф 12 А III ℓ = 5680	2	5,04	10,6
	2	ф 4 Вр I ℓ = 280	22	0,03	
КР34	1	ф 12 А III ℓ = 5680	2	5,04	11,0
	2	ф 4 Вр I ℓ = 280	37	0,03	
КР35	1	ф 14 А III ℓ = 5680	2	6,86	14,3
	2	ф 4 Вр I ℓ = 280	22	0,03	
КР36	1	ф 14 А III ℓ = 5680	2	6,86	14,4
	2	ф 4 Вр I ℓ = 280	28	0,03	

1. Арматура класса Вр-I по ГОСТ 6727-80*
2. Арматура класса А-III по ГОСТ 5781-82*

Инв. № подл. | Подпись и дата | Взам. инв. №

Рук. сек	Розенблюм	
Гл. инж. пр	Кутырина	
Рук. гр	Зоречкая	
Проверил	Рутковская	

1.427.1-3.2/87-67

Каркас плоский КР25...КР36

Стадия	Лист	Листов
Р		1

ЦНИИПРОМЗДАНИЙ

КР37; КР38

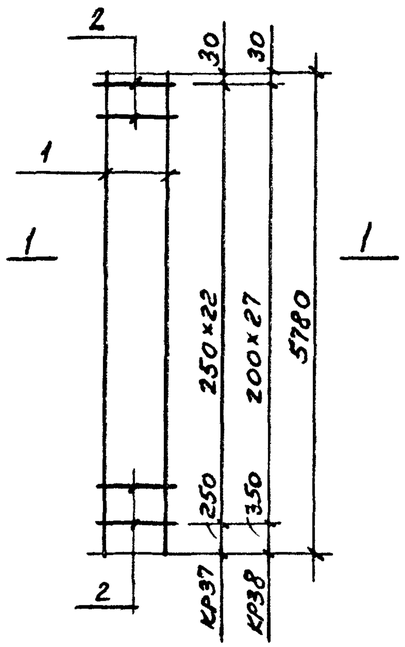

КР39; КР40

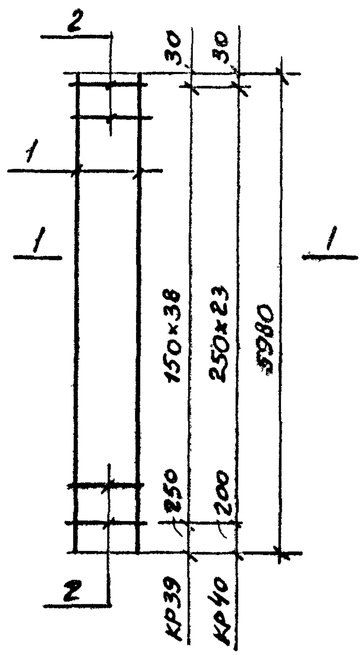

КР41; КР42

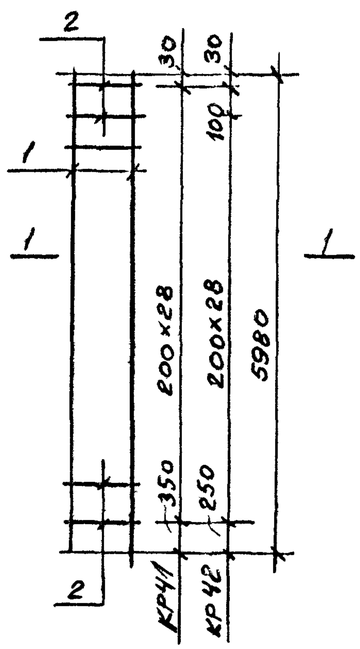

КР43; КР44

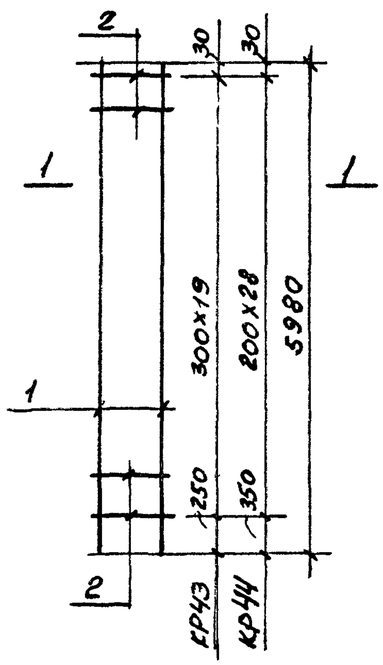

КР45; КР46

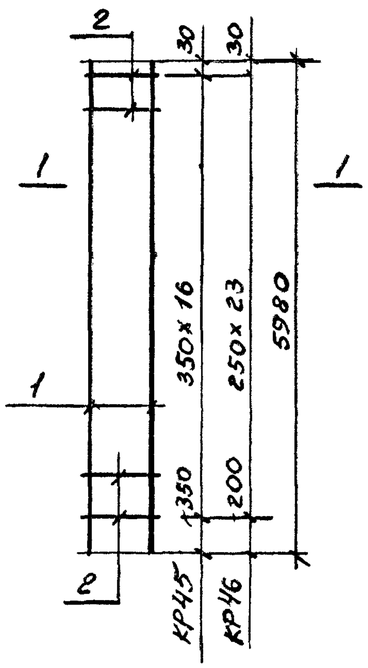

1-1

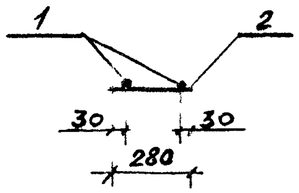

Марка коркасо	Поз	Наименование	кол	Масса единицы, кг	Общая масса, кг
КР37	1	ф 14 AIII ℓ = 5780	2	6,98	14,1
	2	ф 4 BpI ℓ = 280	23	0,03	
КР38	1	ф 14 AIII ℓ = 5780	2	6,98	14,7
	2	ф 4 BpI ℓ = 280	28	0,03	
КР39	1	ф 12 AIII ℓ = 5980	2	5,31	11,2
	2	ф 4 BpI ℓ = 280	39	0,03	
КР40	1	ф 14 AIII ℓ = 5980	2	7,22	15,1
	2	ф 4 BpI ℓ = 280	24	0,03	
КР41	1	ф 14 AIII ℓ = 5980	2	7,22	15,2
	2	ф 4 BpI ℓ = 280	29	0,03	
КР42	1	ф 14 AIII ℓ = 5980	2	7,22	15,3
	2	ф 4 BpI ℓ = 280	30	0,03	
КР43	1	ф 16 AIII ℓ = 5980	2	9,43	19,4
	2	ф 4 BpI ℓ = 280	20	0,03	
КР44	1	ф 16 AIII ℓ = 5980	2	9,43	19,6
	2	ф 4 BpI ℓ = 280	29	0,03	
КР45	1	ф 18 AIII ℓ = 5980	2	11,95	24,6
	2	ф 5 BpI ℓ = 280	17	0,04	
КР46	1	ф 18 AIII ℓ = 5980	2	11,95	24,9
	2	ф 5 BpI ℓ = 280	24	0,04	

1. Арматура класса Bp-I по ГОСТ 6727-80*
2. Арматура класса A-III по ГОСТ 5781-82*

Взам. инв. №
Подпись и дата
Инв. № подл

Рук. сек	Розенблюм	
Гл. инж. пр	Кутырина	
Рук. гр	Хорецкая	
Проверил	Рукобкая	

1.427.1-3.2/87-68

Каркас плоский

КР37... КР46

Стадия	Лист	Листов
Р		1

ЦНИИПРОМЗДАНИЙ

КР47, КР48

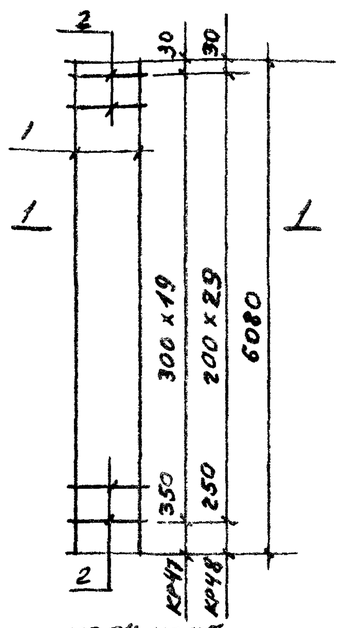

КР49, КР50, КР51

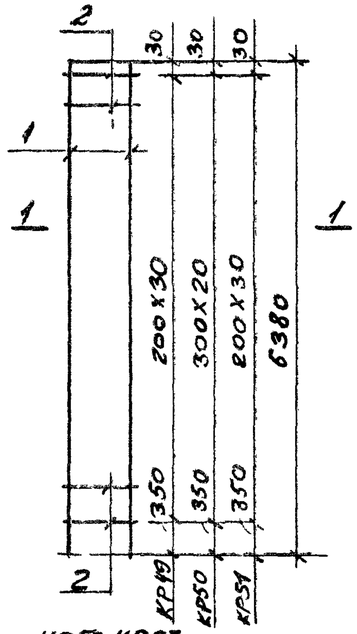

КР52, КР53

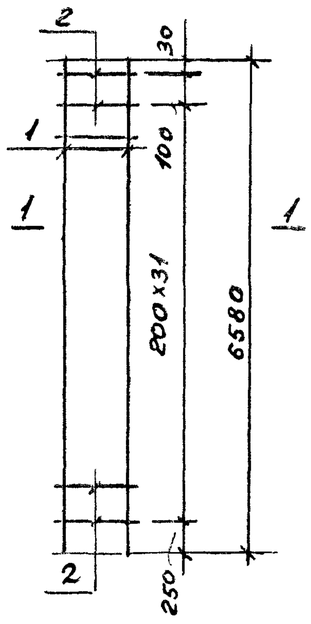

1-1

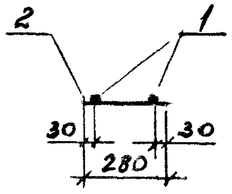

КР54, КР55

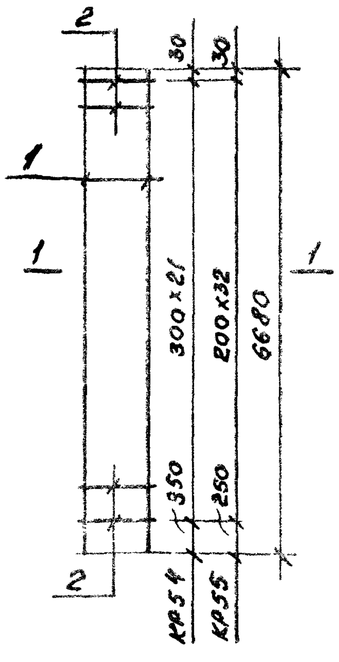

КР56, КР57

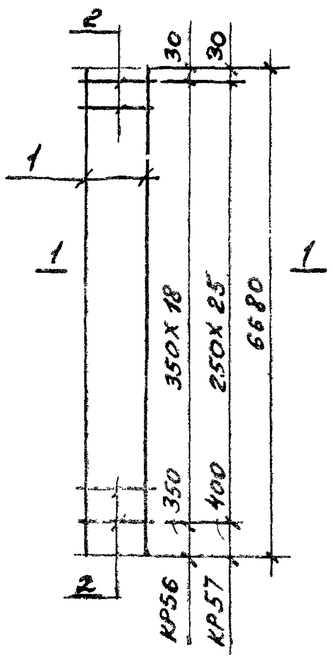

Марка каркаса	Поз	Наименование	Кол	Масса, единицы, кг	Общая масса, кг
КР47	1	ф 16 AIII ℓ=6080	2	9,59	19,7
	2	ф 4 BpI ℓ=280	20	0,03	
КР48	1	ф 16 AIII ℓ=6080	2	9,59	20,0
	2	ф 4 BpI ℓ=280	30	0,03	
КР49	1	ф 14 AIII ℓ=6380	2	7,71	16,2
	2	ф 4 BpI ℓ=280	31	0,03	
КР50	1	ф 16 AIII ℓ=6380	2	10,07	20,7
	2	ф 4 BpI ℓ=280	21	0,03	
КР51	1	ф 16 AIII ℓ=6380	2	10,07	20,9
	2	ф 4 BpI ℓ=280	31	0,03	
КР52	1	ф 14 AIII ℓ=6580	2	7,95	16,8
	2	ф 4 BpI ℓ=280	33	0,03	
КР53	1	ф 16 AIII ℓ=6580	2	10,38	21,6
	2	ф 4 BpI ℓ=280	33	0,03	
КР54	1	ф 16 AIII ℓ=6680	2	10,54	21,7
	2	ф 4 BpI ℓ=280	22	0,03	
КР55	1	ф 16 AIII ℓ=6680	2	10,54	21,9
	2	ф 4 BpI ℓ=280	33	0,03	
КР56	1	ф 18 AIII ℓ=6680	2	13,35	27,5
	2	ф 5 BpI ℓ=280	19	0,04	
КР57	1	ф 18 AIII ℓ=6680	2	13,35	27,7
	2	ф 5 BpI ℓ=280	26	0,04	

1. Арматура класса BpI по ГОСТ 6727-80*
2. Арматура класса AIII по ГОСТ 5781-82*

Взам инв. №
Подпись и дата
Инв. № подл.

Рук. сек	Розенблюм	
Гл.инж.пр	Кутырина	
Рук. гр	Зорецкая	
Проверил	Рутковская	

1.427.1-3.2/87-69

Каркас плоский КР47...КР57

Стадия	Лист	Листов
Р		1

ЦНИИПРОМЗДАНИЙ

КР58, КР59

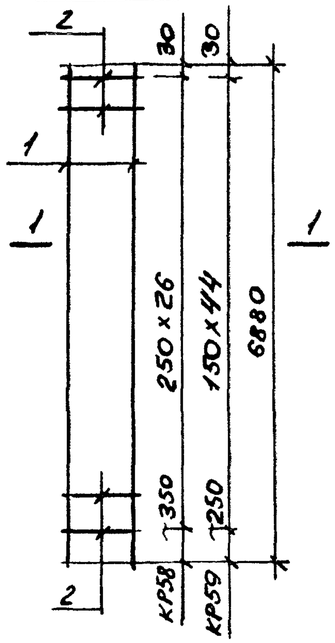

КР60, КР61

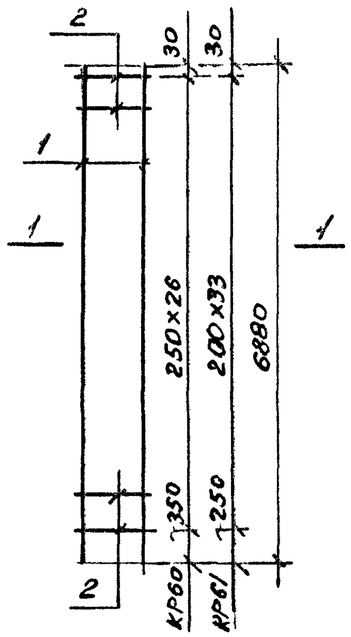

КР62, КР63

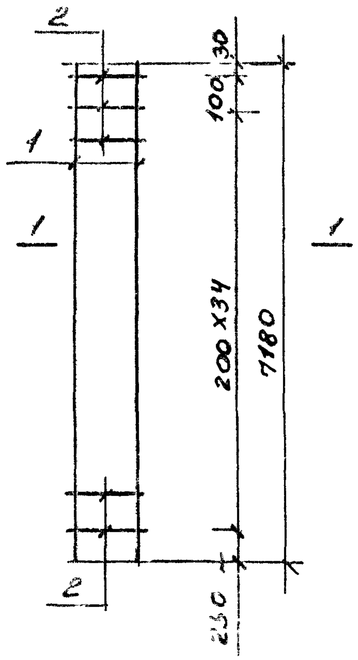

КР64, КР65

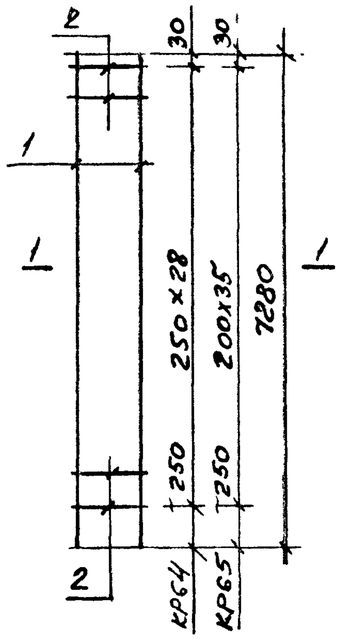

КР66

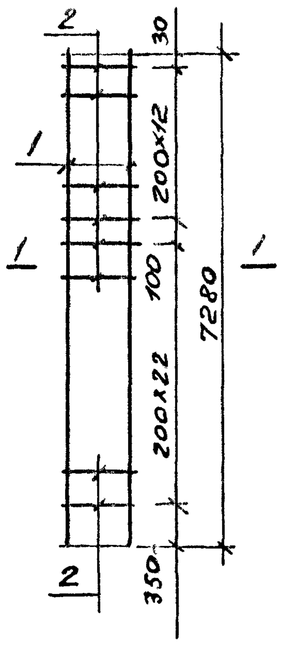

КР67, КР68

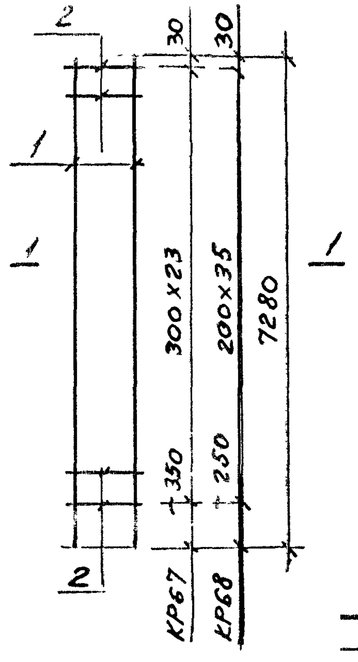

1-1

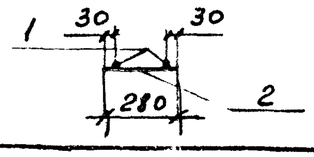

Марка каркаса	Поз	Наименование	Кол	Масса единицы кг	Общая масса кг
КР58	1	ф 12 AIII ℓ = 6880	2	6,11	12,9
	2	ф 4 Bp I ℓ = 280	27	0,03	
КР59	1	ф 12 AIII ℓ = 6880	2	6,11	13,4
	2	ф 3 Bp I ℓ = 280	45	0,02	
КР60	1	ф 14 AIII ℓ = 6880	2	8,31	17,3
	2	ф 4 Bp I ℓ = 280	27	0,03	
КР61	1	ф 14 AIII ℓ = 6880	2	8,31	17,5
	2	ф 4 Bp I ℓ = 280	34	0,03	
КР62	1	ф 14 AIII ℓ = 7180	2	8,67	18,3
	2	ф 4 Bp I ℓ = 280	36	0,03	
КР63	1	ф 16 AIII ℓ = 7180	2	11,3	23,5
	2	ф 4 Bp I ℓ = 280	36	0,03	
КР64	1	ф 14 AIII ℓ = 7280	2	8,79	18,3
	2	ф 4 Bp I ℓ = 280	29	0,03	
КР65	1	ф 14 AIII ℓ = 7280	2	8,79	18,5
	2	ф 4 Bp I ℓ = 280	36	0,03	
КР66	1	ф 14 AIII ℓ = 7280	2	8,79	18,5
	2	ф 4 Bp I ℓ = 280	36	0,03	
КР67	1	ф 16 AIII ℓ = 7280	2	11,49	23,6
	2	ф 4 Bp I ℓ = 280	24	0,03	
КР68	1	ф 16 AIII ℓ = 7280	2	11,49	23,9
	2	ф 4 Bp I ℓ = 280	36	0,03	

1. Арматура класса Bp-I по ГОСТ 6727-80*
2. Арматура класса A-III по ГОСТ 5781-82*

Взам. инв. №

Подпись и дата

Инв. № подл.

1.427.1-3.2/87-70

Рук. сек. Розенблюм

Гл. инж. пр. Кутырина

Рук. гр. Тарасов

Проверил Рутковская

Каркас плоский КР58...КР68

Стадия	Лист	Листов
Р		1

ЦНИИПРОМЗДАНИЙ

КР69, КР70

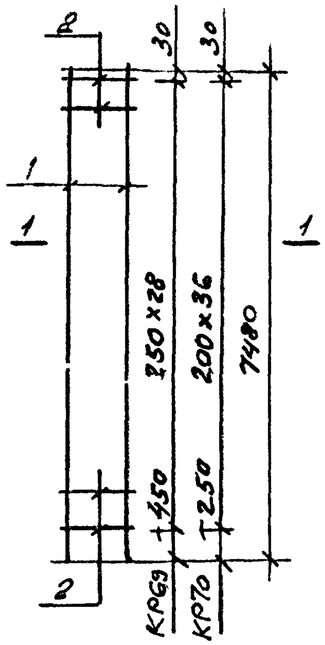

КР71, КР72

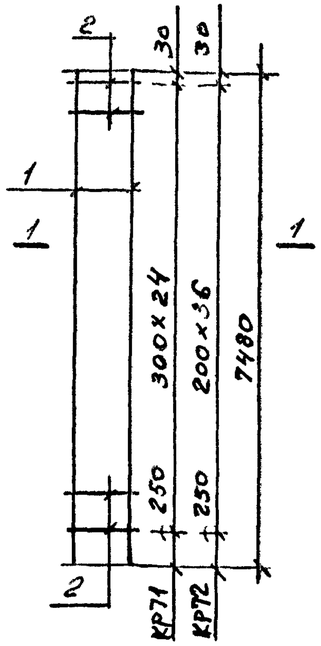

КР73, КР74

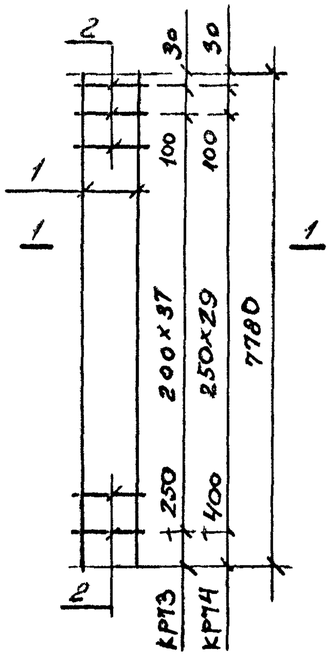

КР75, КР76

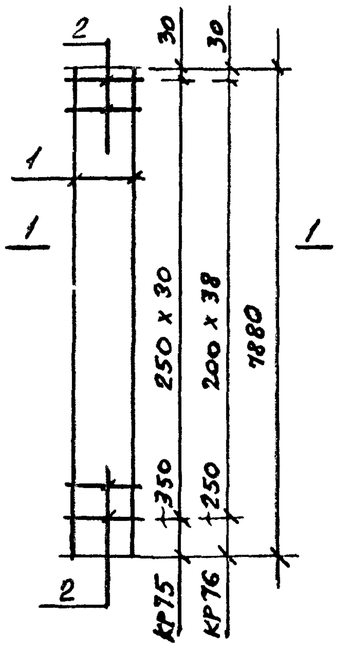

КР77, КР78

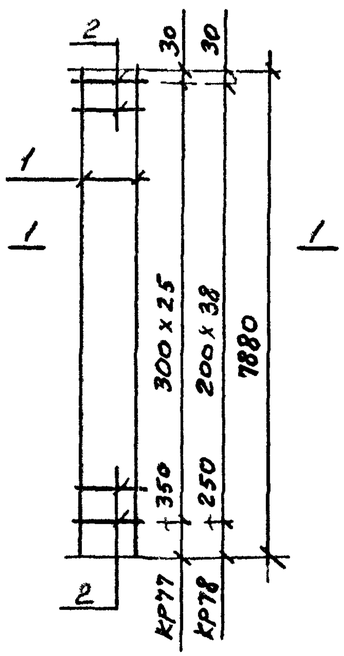

1-1

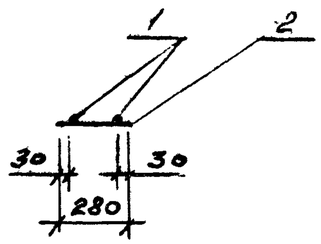

Марка каркаса	Поз	Наименование	Кол	Масса единицы, кг	Общая масса, кг
КР69	1	ф 14 AIII ℓ= 7480	2	9,03	18,8
	2	ф 4 BpI ℓ= 280	29	0,03	
КР70	1	ф 14 AIII ℓ= 7480	2	9,03	19,1
	2	ф 4 BpI ℓ= 280	37	0,03	
КР71	1	ф 16 AIII ℓ= 7480	2	11,80	24,2
	2	ф 4 BpI ℓ= 280	25	0,03	
КР72	1	ф 16 AIII ℓ= 7480	2	11,80	24,6
	2	ф 4 BpI ℓ= 280	37	0,03	
КР73	1	ф 16 AIII ℓ= 7780	2	12,28	25,6
	2	ф 4 BpI ℓ= 280	39	0,03	
КР74	1	ф 18 AIII ℓ= 7780	2	15,54	32,3
	2	ф 5 BpI ℓ= 280	31	0,04	
КР75	1	ф 14 AIII ℓ= 7860	2	9,52	19,8
	2	ф 4 BpI ℓ= 280	31	0,03	
КР76	1	ф 14 AIII ℓ= 7880	2	9,52	20,0
	2	ф 4 BpI ℓ= 280	39	0,03	
КР77	1	ф 16 AIII ℓ= 7880	2	12,43	25,5
	2	ф 4 BpI ℓ= 280	26	0,03	
КР78	1	ф 16 AIII ℓ= 7880	2	12,43	25,9
	2	ф 4 BpI ℓ= 280	39	0,03	

1. Арматура класса BpI по ГОСТ 6727-80*
2. Арматура класса AIII по ГОСТ 5781-82*

Инв. № подл. | Подпись и дата | Взам. инв. №

Рук. сек.	Розенблюм	
Гл. инж. пр	Кутырина	
Рук. гр	Зарецкая	
Проверил	Рыловская	

1.427.1-3.2/87-71

Каркас плоский
КР69...КР78

Стадия	Лист	Листов
Р		1

ЦНИИПРОМЗДАНИЙ

КР79, КР80

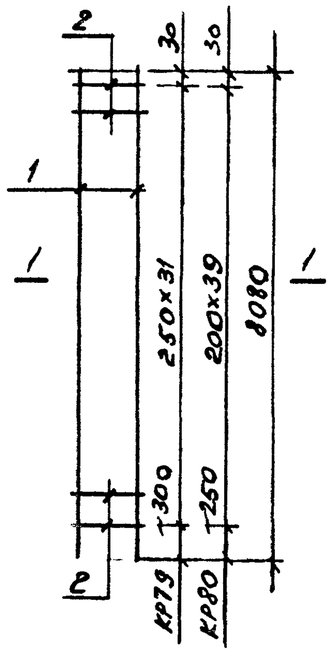

КР81, КР82

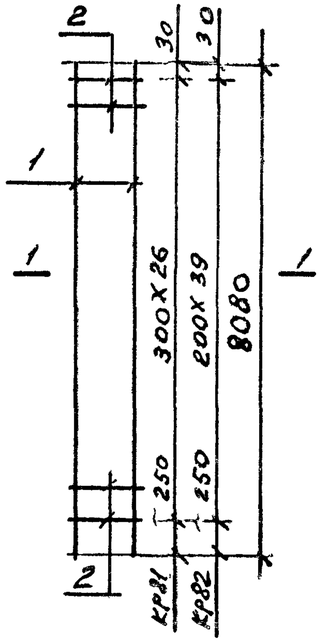

КР83, КР84, КР85

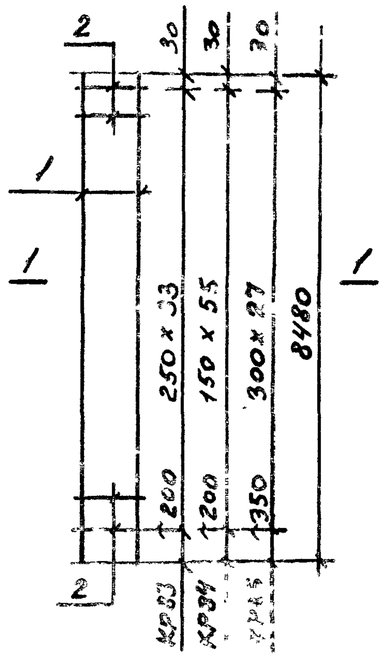

КР86, КР87, КР88

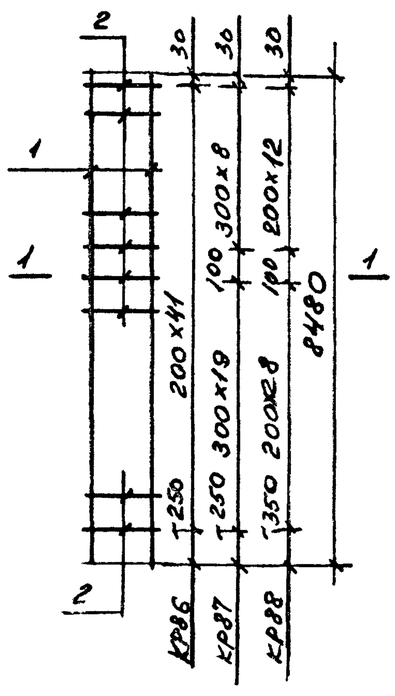

КР89, КР90

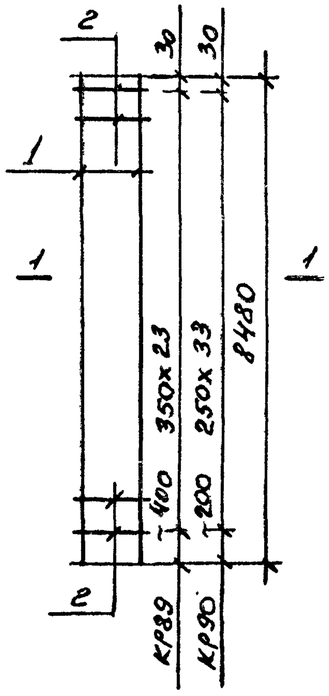

КР91, КР92

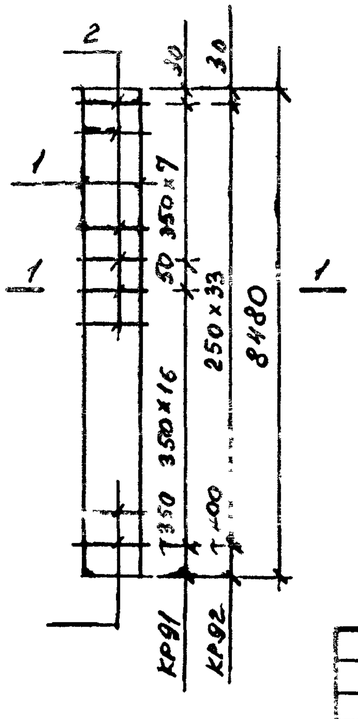

1 – 1

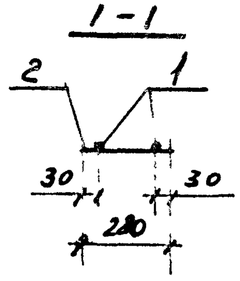

1. Арматура класса Вр-I по ГОСТ 6727-80*
2. Арматура класса А-III по ГОСТ 5781-82*

Марка каркаса	Поз	Наименование	Кол	Масса единицы кг	Общая масса кг
КР79	1	ф 14 AIII ℓ = 8080	2	9,76	20,3
	2	ф 4 BpI ℓ = 280	32	0,03	
КР80	1	ф 14 AIII ℓ=8080	2	9,76	20,5
	2	ф 4 BpI ℓ = 280	40	0,03	
КР81	1	ф 16 AIII ℓ = 8080	2	12,75	26
	2	ф 4 BpI ℓ = 280	27	0,03	
КР82	1	ф 16 AIII ℓ=8080	2	12,75	26,5
	2	ф 4 BpI ℓ=280	40	0,03	
КР83	1	ф 12 AIII ℓ = 8480	2	7,53	15,9
	2	ф 4 BpI ℓ=280	34	0,03	
КР84	1	ф 12 AIII ℓ= 8480	2	7,53	16,5
	2	ф 4 BpI ℓ= 280	56	0,03	
КР85	1	ф 16 AIII ℓ=8480	2	13,38	27,5
	2	ф 4 BpI ℓ= 280	28	0,03	
КР86	1	ф 16 AIII ℓ= 8480	2	13,38	27,8
	2	ф 4 BpI ℓ = 280	42	0,03	
КР87	1	ф 16 AIII ℓ = 8480	2	13,38	27,5
	2	ф 4 BpI ℓ = 280	29	0,03	
КР88	1	ф 16 AIII ℓ = 8480	2	13,38	27,7
	2	ф 4 BpI ℓ = 280	40	0,03	
КР89	1	ф 18 AIII ℓ = 8480	2	16,94	34,6
	2	ф 5 BpI ℓ = 280	24	0,04	
КР90	1	ф 18 AIII ℓ = 8480	2	16,94	35,2
	2	ф 5 BpI ℓ = 280	34	0,04	
КР91	1	ф 18 AIII ℓ = 8480	2	16,94	34,9
	2	ф 5 BpI ℓ = 280	25	0,04	
КР92	1	ф 18 AIII ℓ = 8480	2	16,94	35,2
	2	ф 5 BpI ℓ = 280	34	0,04	

Инв. № подл. | Подпись и дата | Взам инв. №

Рук. сек	Розенблюм	
Гл. инж. пр	Кутырина	
Рук. гр	Зарецкая	

1.427.1-3.2/87-72

Каркас плоский
КР79...КР92

Стадия	Лист	Листов
Р		1

ЦНИИПРОМЗДАНИЙ

КР93, КР94

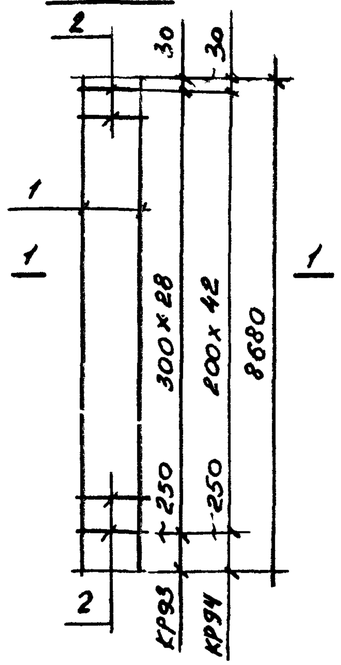

КР95, КР96

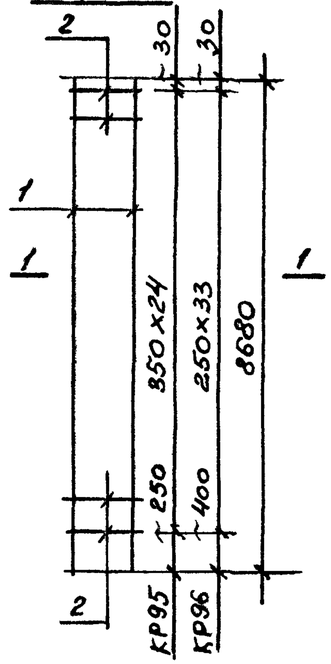

КР97, КР98

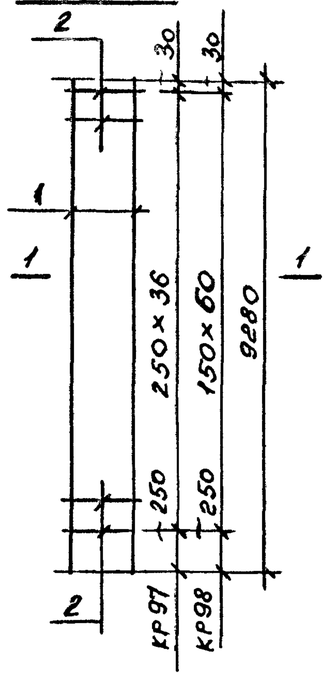

КР99, КР100

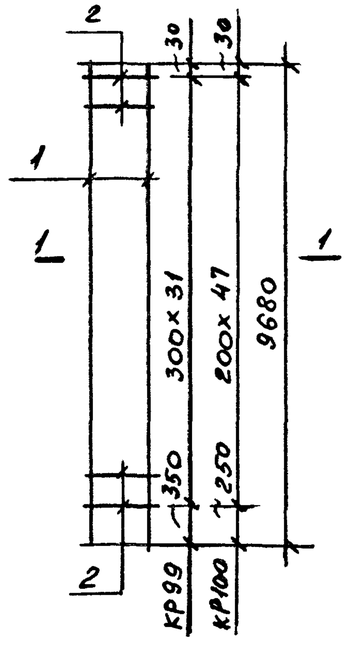

КР101, КР102

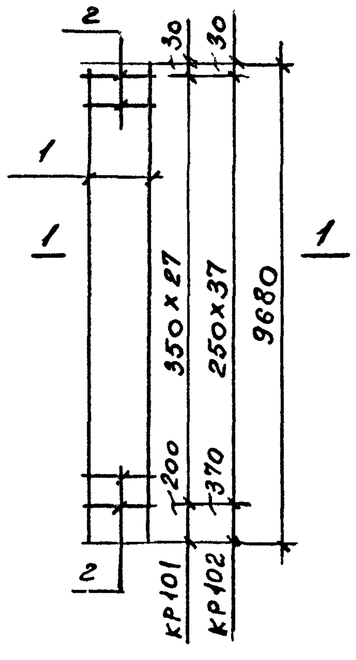

1-1

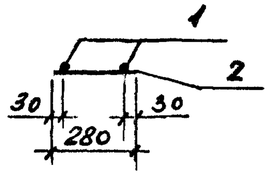

Марка каркаса	Поз.	Наименование	Кол	Масса единицы, кг	Общая масса, кг
КР93	1	ф 16 AIII ℓ=8680	2	13,70	28,2
	2	ф 4 BpI ℓ=280	29	0,03	
КР94	1	ф 16 AIII ℓ=8680	2	13,70	28,5
	2	ф 4 BpI ℓ=280	43	0,03	
КР95	1	ф 18 AIII ℓ=8680	2	17,34	35,7
	2	ф 5 BpI ℓ=280	25	0,04	
КР96	1	ф 18 AIII ℓ=8680	2	17,34	36,1
	2	ф 5 BpI ℓ=280	34	0,04	
КР97	1	ф 12 AIII ℓ=9280	2	8,24	17,4
	2	ф 4 BpI ℓ=280	37	0,03	
КР98	1	ф 12 AIII ℓ=9280	2	8,24	18,1
	2	ф 4 BpI ℓ=280	61	0,03	
КР99	1	ф 16 AIII ℓ=9680	2	15,27	31,4
	2	ф 4 BpI ℓ=280	32	0,03	
КР100	1	ф 16 AIII ℓ=9680	2	15,27	31,8
	2	ф 4 BpI ℓ=280	48	0,03	
КР101	1	ф 18 AIII ℓ=9680	2	19,34	39,8
	2	ф 5 BpI ℓ=280	28	0,04	
КР102	1	ф 18 AIII ℓ=9680	2	19,34	40,2
	2	ф 5 BpI ℓ=280	38	0,04	

1. Арматура класса BpI по ГОСТ 6727-80*
2. Арматура класса A-III по ГОСТ 5781-82*

Взам инв. №

Подпись и дата

Инв. № подл.

Рук сек	Розенблюм		
Гл.инж.пр	Кутырина		
Рук гр	Зарецкая		
Проверил	Рутковская		

1.427.1-3.2/87-73

Каркас плоский
КР 93... КР 102

Стадия	Лист	Листов
Р		1

ЦНИИПРОМЗДАНИЙ

КР103, КР104

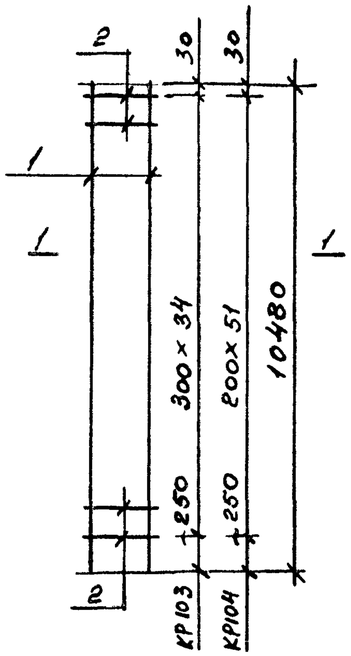

КР105, КР106

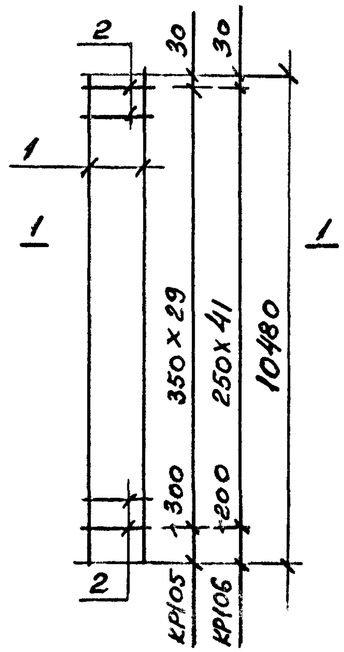

КР107

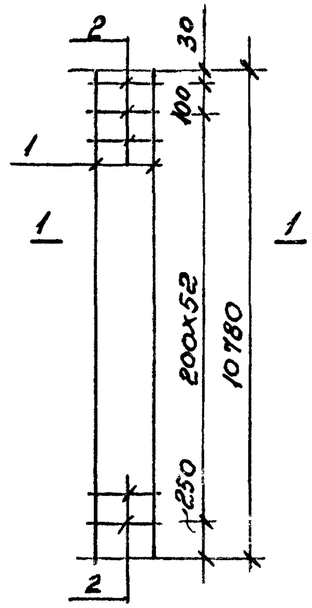

КР108, КР109

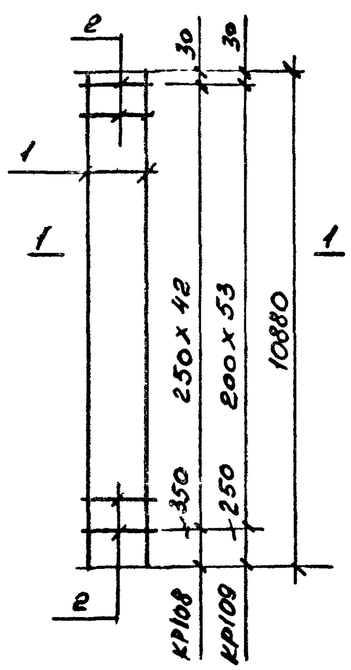

КР110, КР111

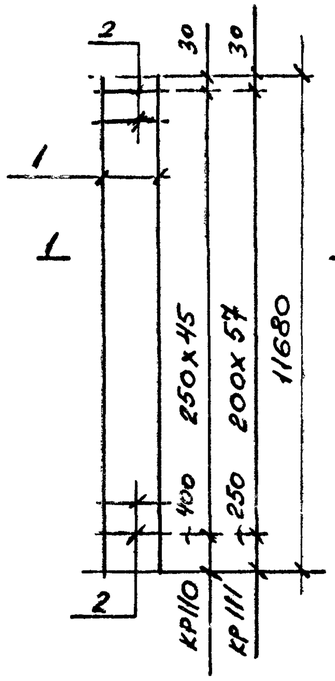

1-1

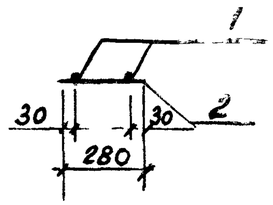

Марка каркаса	Поз	Наименование	Кол	Масса единицы, кг	Общая масса, кг
КР103	1	ф 16 AIII ℓ = 10480	2	16,54	34,0
	2	ф 4 BpI ℓ = 280	35	0,03	
КР104	1	ф 16 AIII ℓ = 10480	2	16,54	34,4
	2	ф 4 BpI ℓ = 280	52	0,03	
КР105	1	ф 18 AIII ℓ = 10480	2	20,94	43,1
	2	ф 5 BpI ℓ = 280	30	0,04	
КР106	1	ф 18 AIII ℓ = 10480	2	20,94	43,6
	2	ф 5 BpI ℓ = 280	42	0,04	
КР107	1	ф 14 AIII ℓ = 10780	2	13,02	27,4
	2	ф 4 BpI ℓ = 280	54	0,03	
КР108	1	ф 14 AIII ℓ = 10880	2	13,14	27,4
	2	ф 4 BpI ℓ = 280	43	0,03	
КР109	1	ф 14 AIII ℓ = 10880	2	13,14	27,7
	2	ф 4 BpI ℓ = 280	54	0,03	
КР110	1	ф 14 AIII ℓ = 11680	2	14,11	29,4
	2	ф 4 BpI ℓ = 280	46	0,03	
КР111	1	ф 14 AIII ℓ = 11680	2	14,11	29,7
	2	ф 4 BpI ℓ = 280	58	0,03	

1. Арматура класса Вр-I по ГОСТ 6727-80*
2. Арматура класса А-III по ГОСТ 5781-82*

Инв № подл | Подпись и дата | Взам инв №

Рук сек	Розенблюм	
Гл. инж пр	Кутырина	
Рук гр	Зарецкая	
Проверил	Рутковская	

1.427.1-3.2/87-74

Каркас плоский
КР103...КР111

Стадия	Лист	Листов
Р		1

ЦНИИПРОМЗДАНИЙ

КР 112

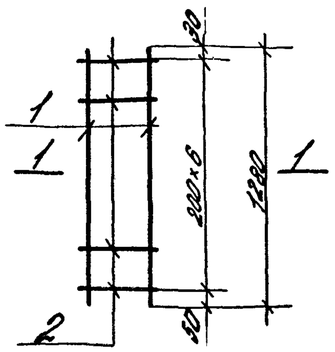

КР 113

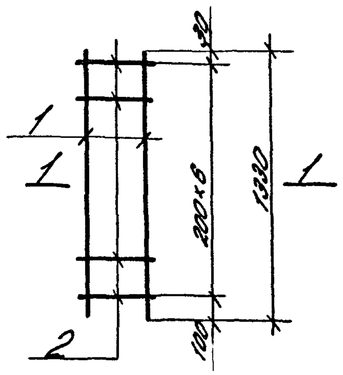

КР 114

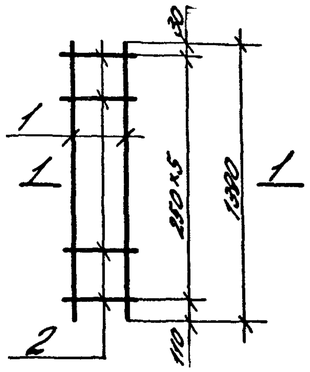

КР 115

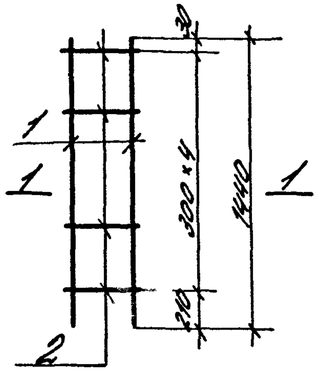

КР 116

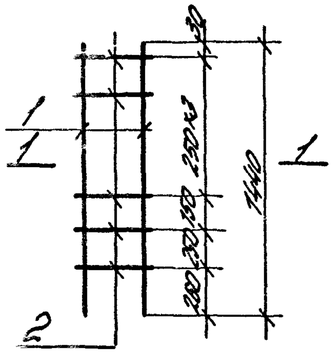

КР 117

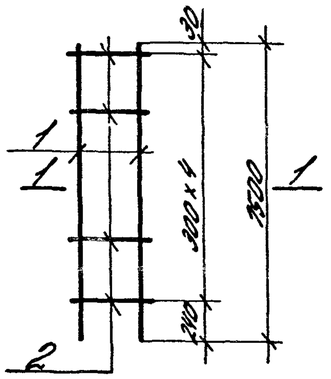

КР 118

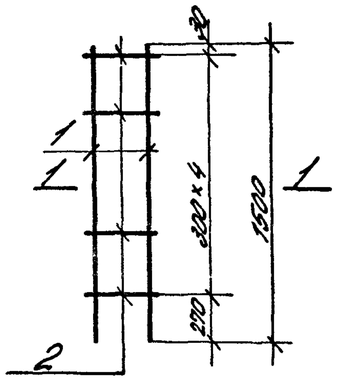

КР 119

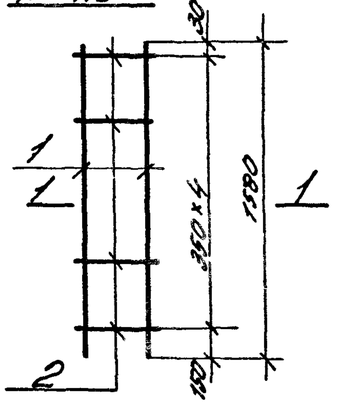

КР 120

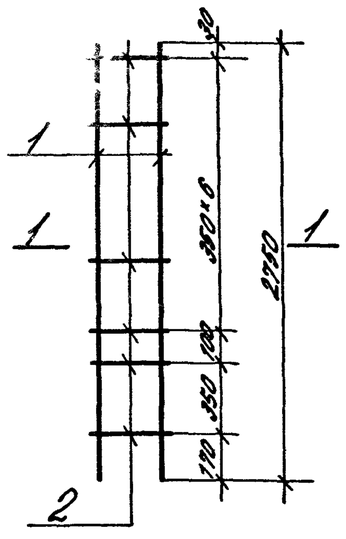

КР 121

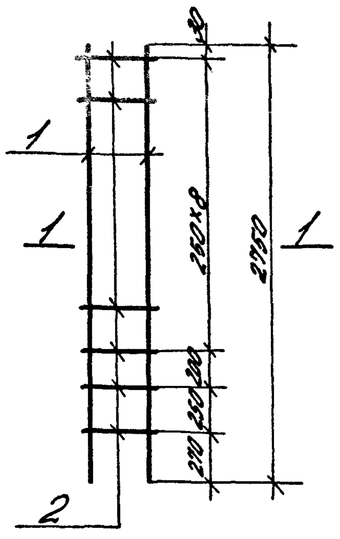

КР 122

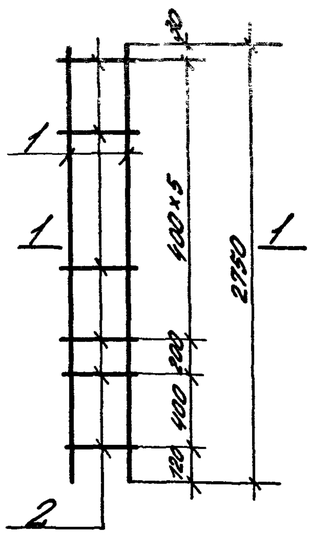

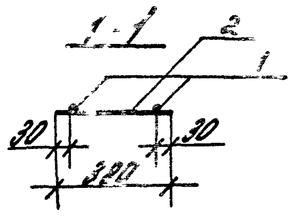

Марка каркаса	Поз.	Наименование		Кол.	Масса единицы, кг	Общая масса, кг
КР 112	1	Ф14 А-III	ℓ = 1280	2	1,55	3,3
	2	Ф4 В-I	ℓ = 380	7	0,03	
КР 113	1	Ф16 А-III	ℓ = 1330	2	2,10	4,4
	2	Ф4 В-I	ℓ = 380	7	0,03	
КР 114	1	Ф18 А-III	ℓ = 1390	2	2,78	5,9
	2	Ф5 В-I	ℓ = 380	6	0,05	
КР 115	1	Ф20 А-III	ℓ = 1440	2	3,55	7,4
	2	Ф5 В-I	ℓ = 380	5	0,05	
КР 116	1	Ф18 А-III	ℓ = 1440	2	2,88	6,1
	2	Ф5 В-I	ℓ = 380	6	0,05	
КР 117	1	Ф20 А-III	ℓ = 1500	2	3,70	7,7
	2	Ф5 В-I	ℓ = 380	5	0,05	
КР 118	1	Ф22 А-III	ℓ = 1500	2	4,48	9,4
	2	Ф6 А-I	ℓ = 380	5	0,08	
КР 119	1	Ф25 А-III	ℓ = 1580	2	6,07	12,9
	2	Ф8 А-I	ℓ = 380	5	0,15	
КР 120	1	Ф18 А-III	ℓ = 2750	2	5,49	11,5
	2	Ф5 В-I	ℓ = 380	9	0,05	
КР 121	1	Ф18 А-III	ℓ = 2750	2	5,49	11,6
	2	Ф5 В-I	ℓ = 380	11	0,05	
КР 122	1	Ф20 А-III	ℓ = 2750	2	6,78	13,9
	2	Ф5 В-I	ℓ = 380	8	0,05	

Арматура класса В-I по ГОСТ 6727-80*
Арматура классов А-III и А-I по ГОСТ 5781-82*

Инв. № подл. | Подпись и дата | Взам. инв. №

Рук. сек.	Розенблюм		
Сдано по.	Кутырина		
Рук. гр.	Рутковская		
Ст. инж.	Соболева		
Пров.	Рутковская		

1.427.1-32/87-75

Каркас плоский
КР 112... КР 122

Стадия	Листы	Листов
Р		1

ЦНИИПромзданий

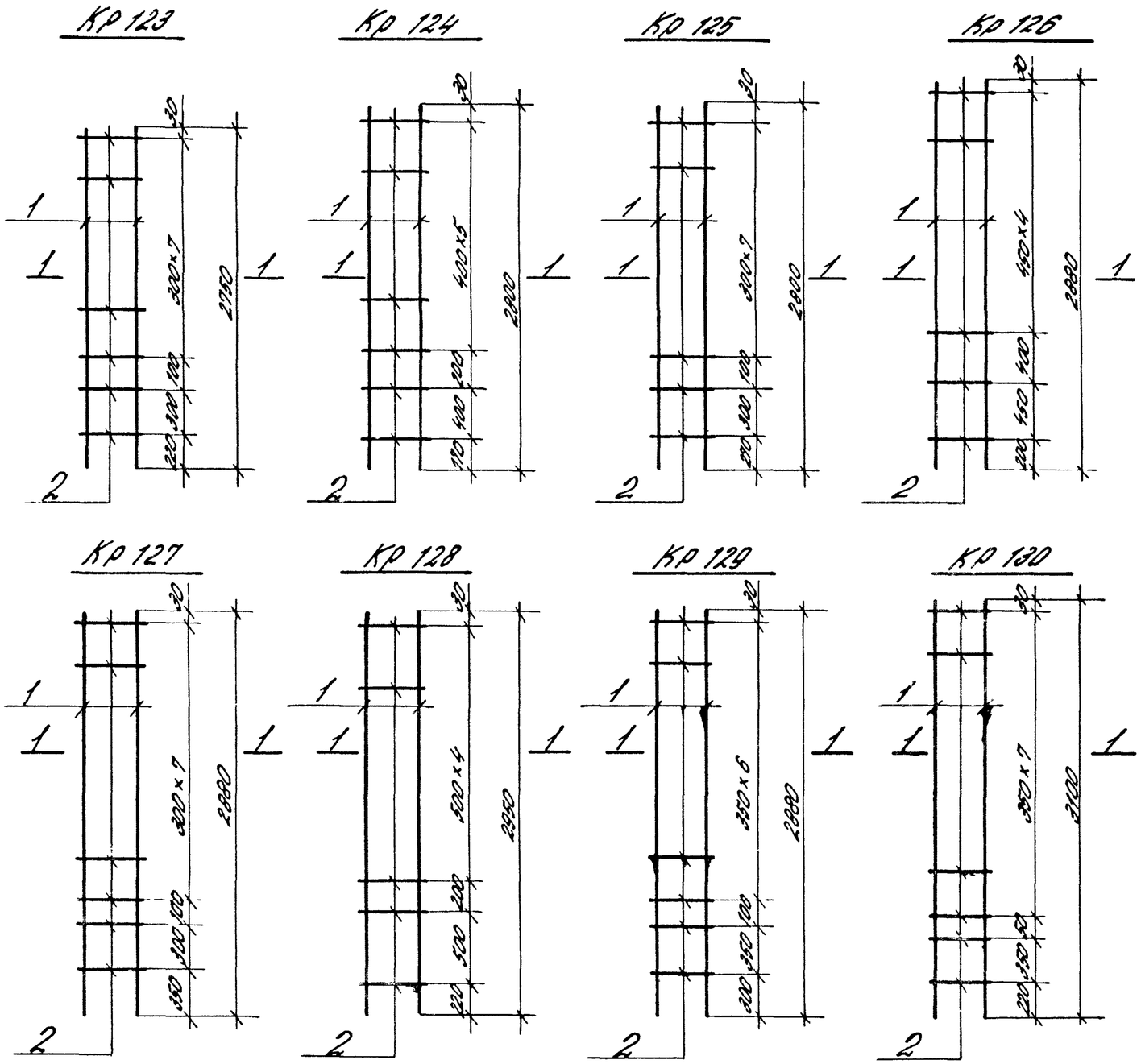

Марка каркаса	Поз.	Наименование	Кол.	Масса единицы, кг	Общая масса, кг
Кр 123	1	Ф20АIII - l = 2750	2	6,78	14,1
	2	Ф5ВрI l = 380	10	0,05	
Кр 124	1	Ф20АIII l = 2800	2	6,90	14,2
	2	Ф5ВрI l = 380	8	0,05	
Кр 125	1	Ф20АIII l = 2800	2	6,90	14,4
	2	Ф5ВрI l = 380	10	0,05	
Кр 126	1	Ф22АIII l = 2880	2	8,59	17,8
	2	Ф6АI l = 380	7	0,08	
Кр 127	1	Ф22АIII l = 2880	2	8,59	18,0
	2	Ф6АI l = 380	10	0,08	
Кр 128	1	Ф25АIII l = 2950	2	11,33	23,7
	2	Ф8АI l = 380	7	0,15	
Кр 129	1	Ф25АIII l = 2880	2	11,06	23,5
	2	Ф8АI l = 380	9	0,15	
Кр 130	1	Ф18АIII l = 3100	2	6,19	12,9
	2	Ф5ВрI l = 380	10	0,05	

Арматура класса Вр-I по ГОСТ 6727-80*

Арматура классов А-III и А-I по ГОСТ 5781-82*.

1-1

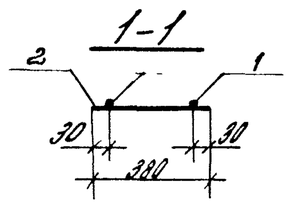

Рук. сек.	Розенблюм		
Гл. ин. пр.	Кутырина		
Рук. гр.	Рутковская		
Ст. инж.	Поварова		
Пров.	Рутковская		

1.427.1-3.2/87-76

Каркас плоский Кр 123 ... Кр 130

Стадия	Лист	Листов
Р		1

ЦНИИПРОМЗДАНИЙ

Инв. № подл. | Подпись и дата | Взам. инв. №

Кр 131

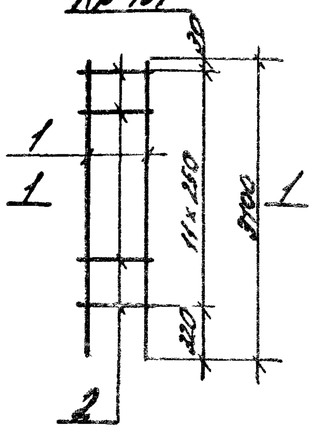

Кр 132

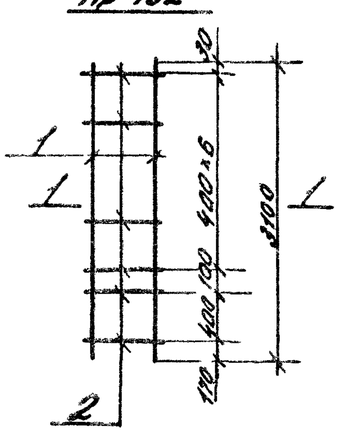

Кр 133

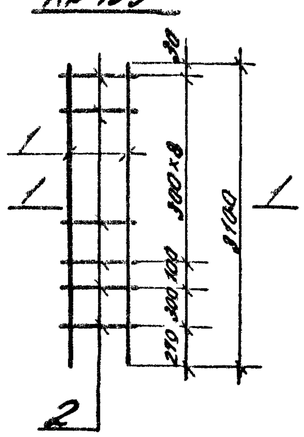

Кр 134

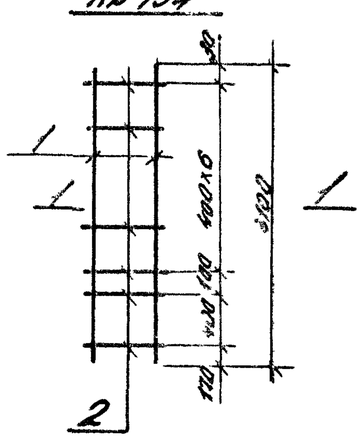

Кр 135

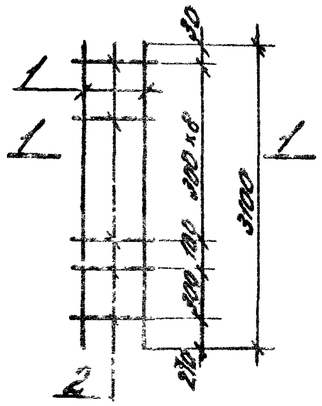

Кр 136

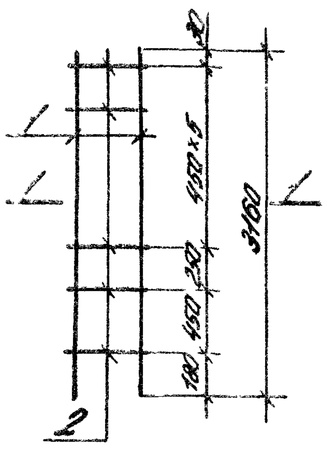

Кр 137

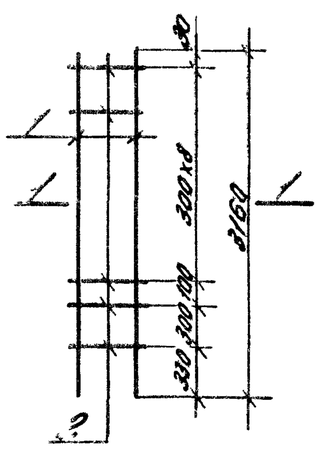

Кр 138

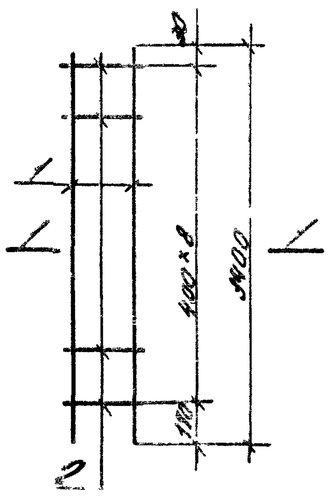

Кр 139

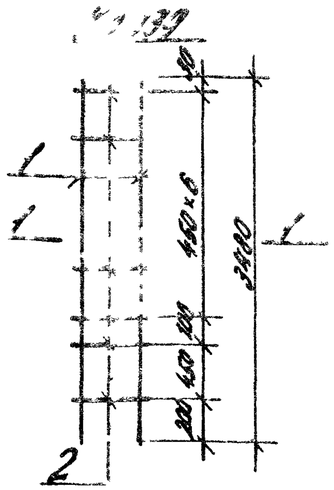

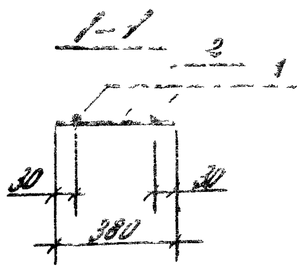

Марка каркаса	Поз.	Наименование		Кол.	Масса единицы, кг	Общая масса, кг
Кр 131	1	Ф 18 А III	ℓ = 3100	2	6,20	13,1
	2	Ф 5 Вр I	ℓ = 380	12	0,60	
Кр 132	1	Ф 20 А III	ℓ = 3100	2	7,64	15,8
	2	Ф 5 Вр I	ℓ = 380	9	0,50	
Кр 133	1	Ф 20 А III	ℓ = 3100	2	7,64	15,9
	2	Ф 5 Вр I	ℓ = 380	11	0,50	
Кр 134	1	Ф 22 А III	ℓ = 3100	2	9,25	19,2
	2	Ф 6 А I	ℓ = 380	9	0,08	
Кр 135	1	Ф 22 А III	ℓ = 3100	2	9,25	19,4
	2	Ф 6 А I	ℓ = 380	11	0,08	
Кр 136	1	Ф 22 А III	ℓ = 3160	2	9,43	19,5
	2	Ф 6 А I	ℓ = 380	8	0,08	
Кр 137	1	Ф 22 А III	ℓ = 3160	2	9,43	19,5
	2	Ф 6 А I	ℓ = 380	11	0,08	
Кр 138	1	Ф 20 А III	ℓ = 3400	2	8,38	17,3
	2	Ф 5 Вр I	ℓ = 380	9	0,05	
Кр 139	1	Ф 22 А III	ℓ = 3480	2	10,38	21,5
	2	Ф 6 А I	ℓ = 380	9	0,08	

Арматура класса Вр-I по ГОСТ 6727-80*
Арматура классов А-III и А-I по ГОСТ 5781-82*

1.427.1-32/87-77

Каркас плоский
Кр 131 ... Кр 139

Стадия	Лист	Листов
Р		1

ЦНИИПромзданий

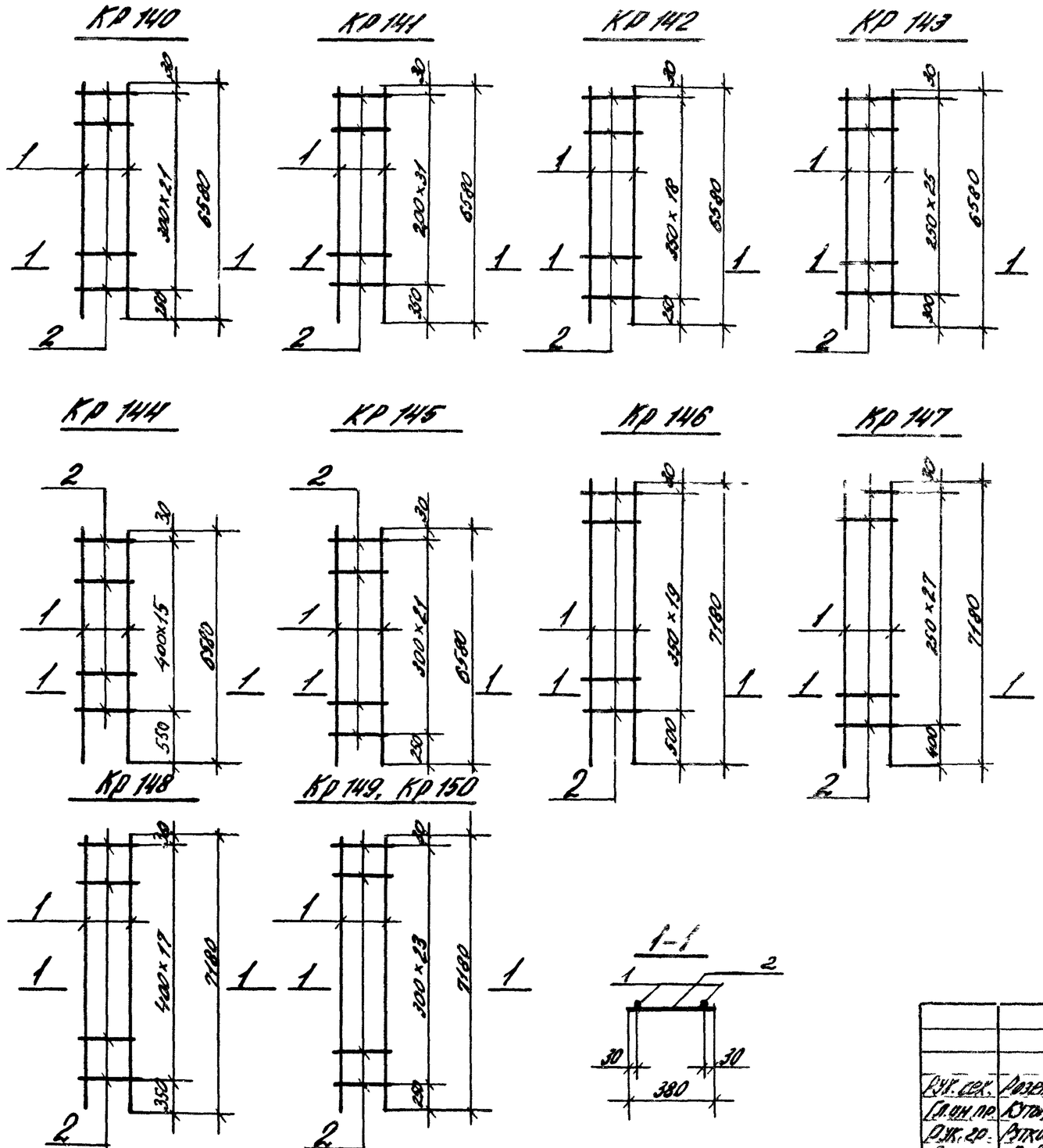

Марка каркаса	Поз.	Наименование	Кол	Масса единицы, кг	Общая масса, кг
КР 140	1	Ф 16 А III l=6580	2	10,38	21,5
	2	Ф 4 Вр I l= 380	22	0,03	
КР 141	1	Ф 16 А III l= 6580	2	10,38	21,9
	2	Ф 4 Вр I l= 380	32	0,03	
КР 142	1	Ф 18 А III l=6580	2	13,15	27,4
	2	Ф 5 Вр I l= 380	19	0,05	
КР 143	1	Ф 18 А III l=6580	2	13,15	27,7
	2	Ф 5 Вр I l= 380	26	0,05	
КР 144	1	Ф 20 А III l= 6580	2	16,23	33,3
	2	Ф 5 Вр I l=380	16	0,05	
Кр 145	1	Ф 20 А III l= 6580	2	16,23	33,7
	2	Ф 5 Вр I l= 380	22	0,05	
КР 146	1	Ф 18 А III l= 7180	2	14,35	29,8
	2	Ф 5 Вр I l=380	20	0,05	
КР 147	1	Ф 18 А III l= 7180	2	14,35	30,2
	2	Ф 5 Вр I l= 380	28	0,05	
КР 148	1	Ф 20 А III l= 7180	2	17,71	36,4
	2	Ф 5 Вр I l= 380	18	0,05	
КР 149	1	Ф 20 А III l= 7180	2	17,71	36,7
	2	Ф 5 Вр I l= 380	24	0,05	
КР 150	1	Ф 22 А III l= 7180	2	21,42	44,7
	2	Ф 6 А I l= 380	24	0,08	

Арматура класса Вр I по ГОСТ 6727-80*
Арматура классов А-III и А-I по ГОСТ 5781-82*

Рук. сек.	Розенблюм		
Гл. ин. пр.	Кутырина		
Рук. гр.	Рутковская		
Ст. инж.	Поварова		
Пров.	Рутковская		

1.427.1-3.2/87-78

Каркас плоский Кр 140 ... Кр 150

Стадия	Лист	Листов
Р		1

ЦНИИПРОМЗДАНИЙ

Инв. № подл. | Подпись и дата | Взам. инв. №

КР 151, КР 152

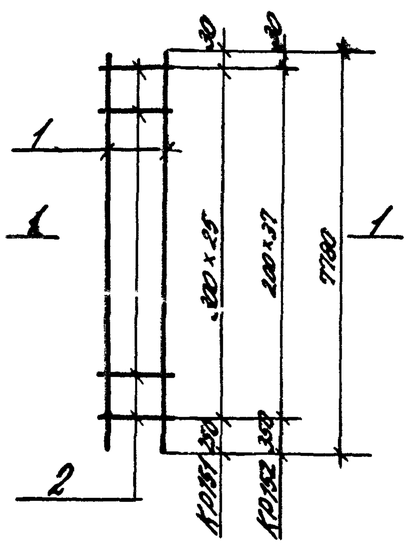

КР 153, КР 154

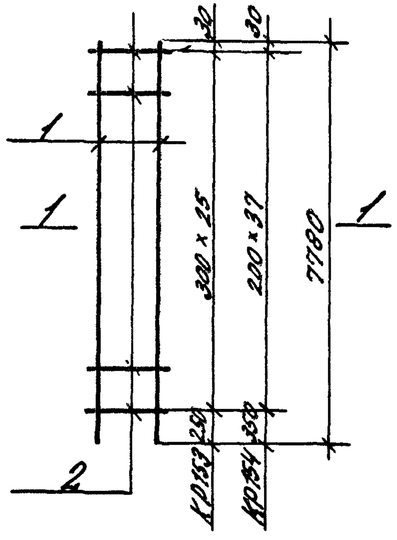

КР 155, КР 156

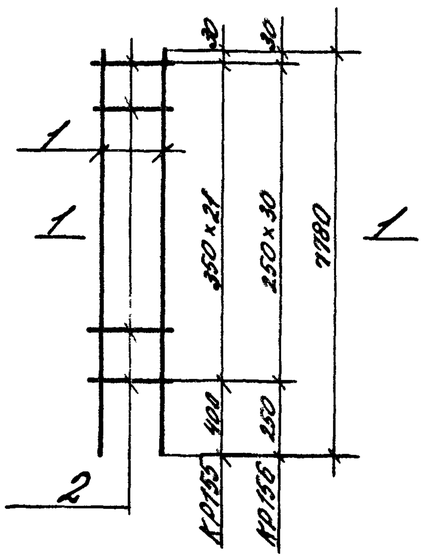

КР 157

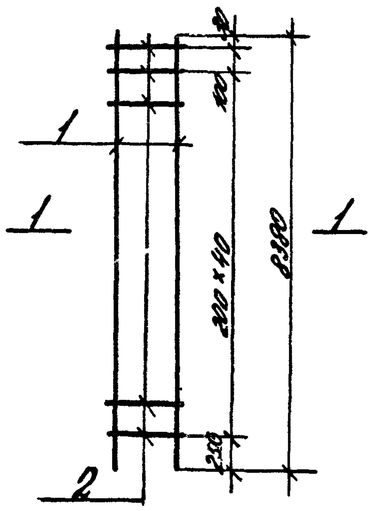

КР 158; КР 159

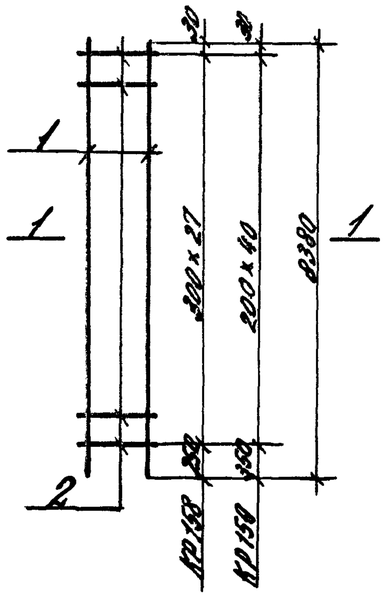

КР 160; КР 161; КР 162

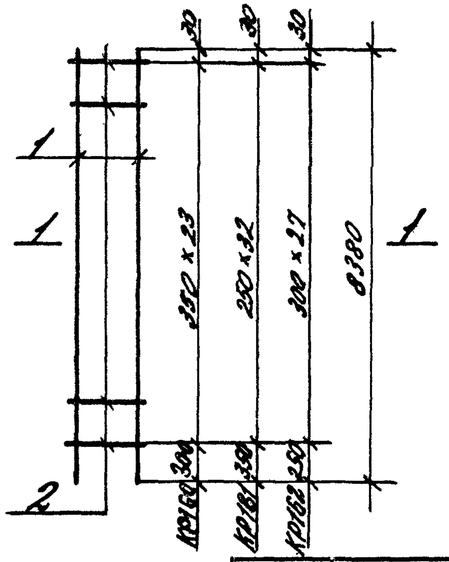

1-1

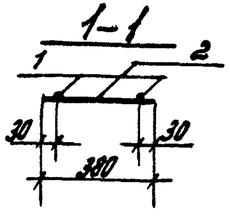

Марка каркаса	Поз.	Наименование	Кол.	Масса единицы, кг	Общая масса, кг
КР 151	1	Ф 16 А III l = 7780	2	12,29	26,0
	2	Ф 5 Вр I l = 380	26	0,05	
КР 152	1	Ф 16 А III l = 7780	2	12,29	25,6
	2	Ф 5 Вр I l = 380	38	0,05	
КР 153	1	Ф 16 А III l = 7780	2	12,29	26,0
	2	Ф 5 Вр I l = 380	26	0,05	
КР 154	1	Ф 16 А III l = 7780	2	12,29	25,9
	2	Ф 4 Вр I l = 380	38	0,03	
КР 155	1	Ф 18 А III l = 7780	2	15,56	32,3
	2	Ф 5 Вр I l = 380	22	0,05	
КР 156	1	Ф 18 А III l = 7780	2	15,56	32,8
	2	Ф 5 Вр I l = 380	31	0,05	
КР 157	1	Ф 16 А III l = 8380	2	13,24	27,9
	2	Ф 4 Вр I l = 380	42	0,03	
КР 158	1	Ф 16 А III l = 8380	2	13,24	27,3
	2	Ф 4 Вр I l = 380	28	0,03	
КР 159	1	Ф 16 А III l = 8380	2	13,24	27,9
	2	Ф 4 Вр I l = 380	41	0,03	
КР 160	1	Ф 18 А III l = 8380	2	16,76	34,8
	2	Ф 5 Вр I l = 380	24	0,05	
КР 161	1	Ф 18 А III l = 8380	2	16,76	35,3
	2	Ф 5 Вр I l = 380	33	0,05	
КР 162	1	Ф 20 А III l = 8380	2	20,69	42,9
	2	Ф 5 Вр I l = 380	28	0,05	

Арматура класса Вр-I по ГОСТ 6727-80*
Арматура класса А-III по ГОСТ 5781-82*

Рук. сек.	Розенблюм		
Гл. ин. пр.	Кутырина		
Рук. гр.	Рутковская		
Ст. инж.	Поварова		
Пров.	Рутковская		

1.427.1-3.2/87-79

Каркас плоский КР 151... КР 162

Стадия	Лист	Листов
Р		1

ЦНИИПРОМЗДАНИЙ

Инв. № подл. | Подпись и дата | Взам. инв. №

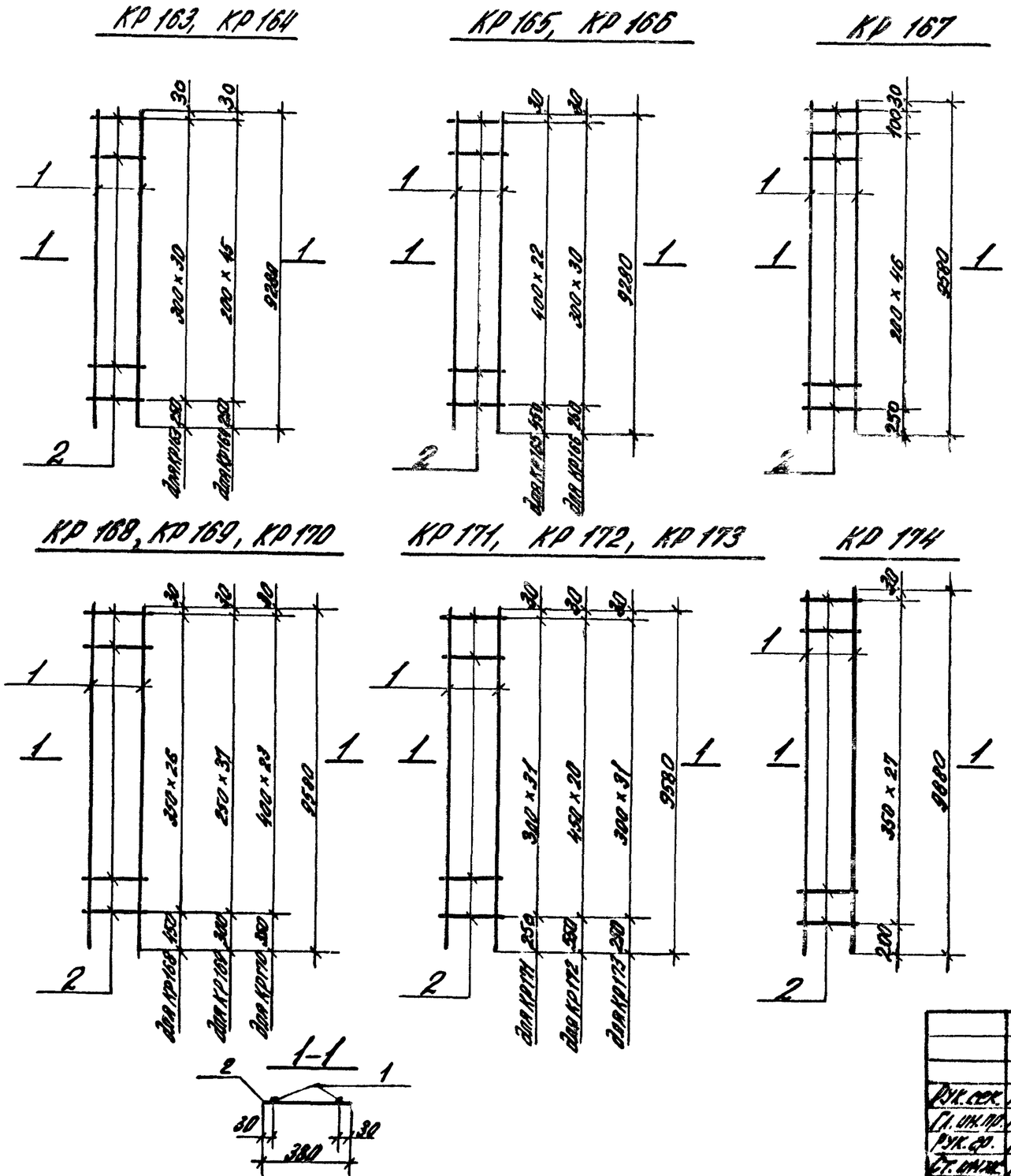

Марка каркаса	Поз.	Наименование	Кол.	Масса единицы, кг	Общая масса, кг
КР 163	1	Ф16АIII l=9280	2	14,64	30,4
	2	Ф4ВрI l=380	31	0,03	
КР 164	1	Ф16АIII l=9280	2	14,64	30,9
	2	Ф4ВрI l=380	46	0,03	
КР 165	1	Ф20АIII l=9280	2	22,88	47,0
	2	Ф5ВрI l=380	23	0,05	
КР 166	1	Ф20АIII l=9280	2	22,88	47,5
	2	Ф5ВрI l=380	31	0,05	
КР 167	1	Ф14АIII l=9580	2	11,57	24,8
	2	Ф4ВрI l=380	48	0,03	
КР 168	1	Ф18АIII l=9580	2	19,14	39,8
	2	Ф5ВрI l=380	27	0,05	
КР 169	1	Ф18АIII l=9580	2	19,14	40,4
	2	Ф5ВрI l=380	38	0,05	
КР 170	1	Ф20АIII l=9580	2	23,62	48,0
	2	Ф5ВрI l=380	24	0,05	
КР 171	1	Ф20АIII l=9580	2	23,62	49,0
	2	Ф5ВрI l=380	32	0,05	
КР 172	1	Ф22АIII l=9580	2	28,59	60,0
	2	Ф6АI l=380	21	0,08	
КР 173	1	Ф22АIII l=9580	2	28,59	59,9
	2	Ф6АI l=380	32	0,08	
КР 174	1	Ф18АIII l=9680	2	19,34	40,2
	2	Ф5ВрI l=380	28	0,05	

Арматура класса ВрI по ГОСТ 6727-80 *
Арматура классов АIII и АI по ГОСТ 5781-82 *

Рук. сек.	Розенблюм		
Гл. ин. пр.	Кутырина		
Рук. гр.	Рутковская		
Ст. инж.	Поварова		
Пров.	Рутковская		

1.427.1-3.2/87-80

Каркас плоский КР 163... КР 174

Стадия	Лист	Листов
Р		1

ЦНИИПРОМЗДАНИЙ

Инв. № подл. | Подпись и дата | Взам. инв. №

КР 175

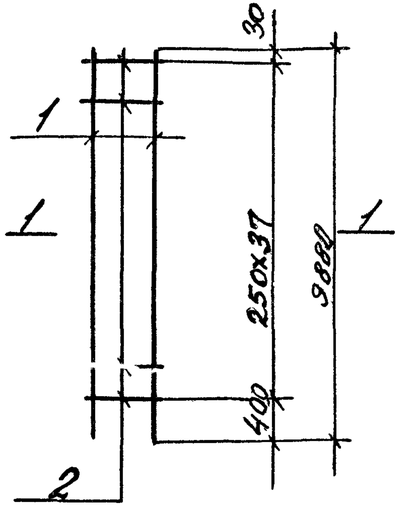

КР 176, КР 177

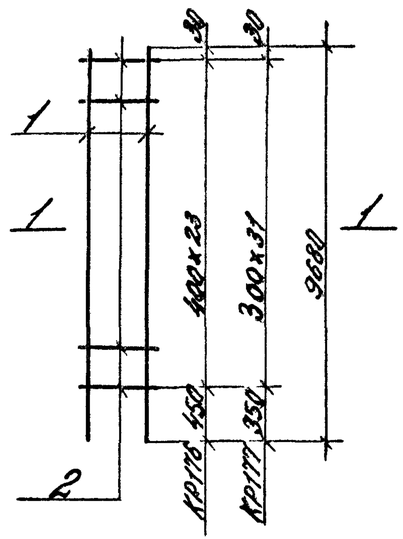

КР 178, КР 179

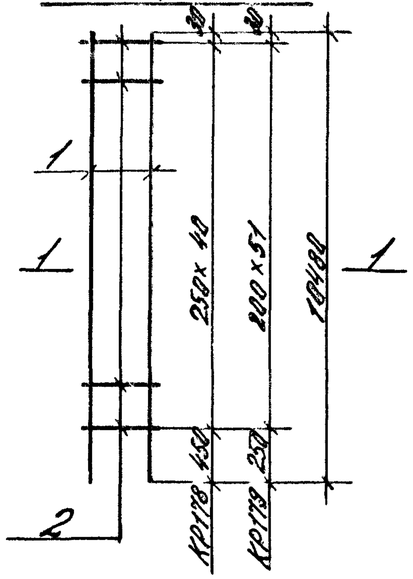

КР 180, КР 181

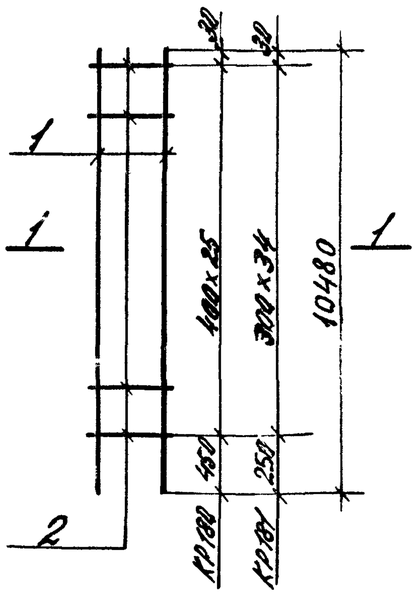

КР 182, КР 183

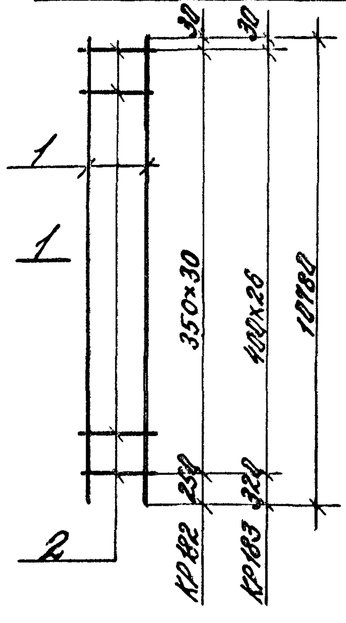

КР 184, КР 185

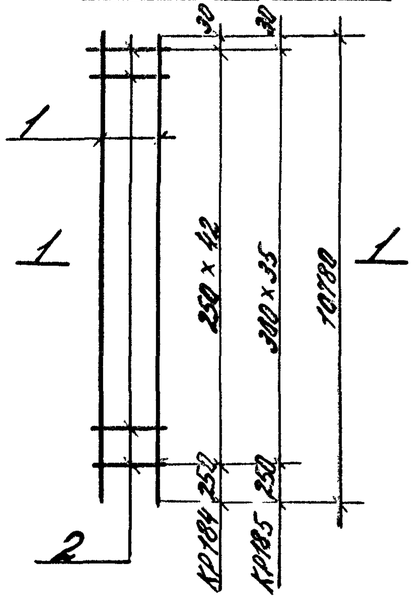

Марка каркаса	Поз.	Наименование		Кол.	Масса единицы, кг	Общая масса, кг
КР175	1	Ф18АIII	ℓ=9680	2	19,34	40,8
	2	Ф5ВрI	ℓ=380	38	0,05	
КР176	1	Ф20АIII	ℓ=9680	2	23,87	49,1
	2	Ф5ВрI	ℓ=380	24	0,05	
КР177	1	Ф20АIII	ℓ=9680	2	23,87	49,5
	2	Ф5ВрI	ℓ=380	32	0,05	
КР178	1	Ф14АIII	ℓ=10480	2	12,66	26,8
	2	Ф4ВрI	ℓ=380	41	0,03	
КР179	1	Ф14АIII	ℓ=10480	2	12,66	27,1
	2	Ф4ВрI	ℓ=380	52	0,03	
КР180	1	Ф20АIII	ℓ=10480	2	25,84	53,1
	2	Ф5ВрI	ℓ=380	26	0,05	
КР181	1	Ф20АIII	ℓ=10480	2	25,84	53,6
	2	Ф5ВрI	ℓ=380	35	0,05	
КР182	1	Ф18АIII	ℓ=10780	2	21,54	44,8
	2	Ф5ВрI	ℓ=380	31	0,05	
КР183	1	Ф20АIII	ℓ=10780	2	26,58	54,6
	2	Ф5ВрI	ℓ=380	27	0,05	
КР184	1	Ф18АIII	ℓ=10780	2	21,54	45,4
	2	Ф5ВрI	ℓ=380	43	0,05	
КР185	1	Ф20АIII	ℓ=10780	2	26,58	55,1
	2	Ф5ВрI	ℓ=380	36	0,05	

1. Арматура класса ВрI по ГОСТ 6727-80*
2. Арматура классов А-III и А-I по ГОСТ 5781-82*

1-1

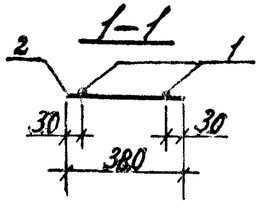

Инв. № подл. | Подпись и дата | Взам. инв. №

Рук. сек.	Разенблюм		
Гл. инж. пр.	Кутырина		
Рук. гр.	Луковская		
Ст. инж.	Лобороба		
Пров.	Луковская		

1.427.1-3.2/87-81

Каркас плоский КР175... КР185

Стадия	Лист	Листов
Р		1

ЦНИИпромзданий

КР 186

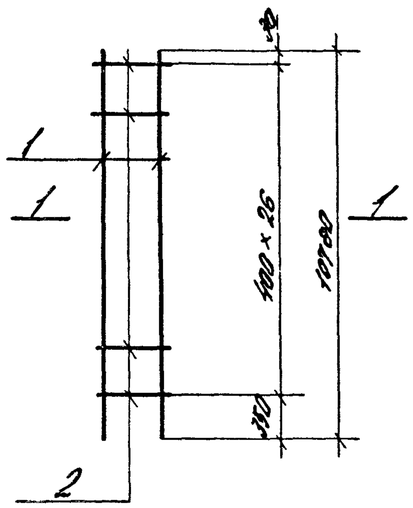

КР 187, КР 189

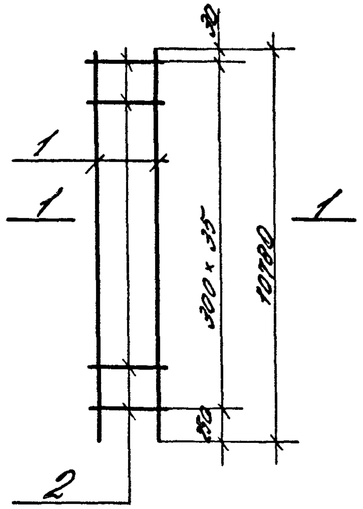

КР 188, КР 190

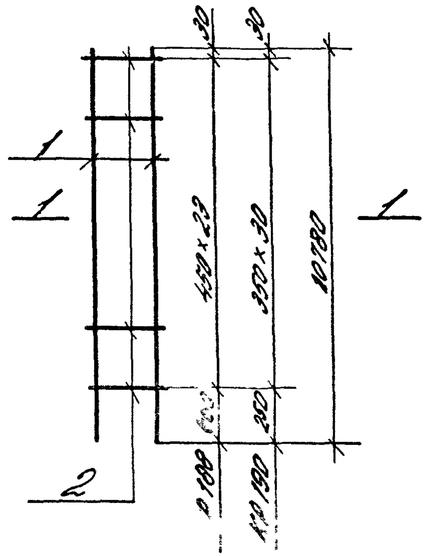

КР 191, КР 194

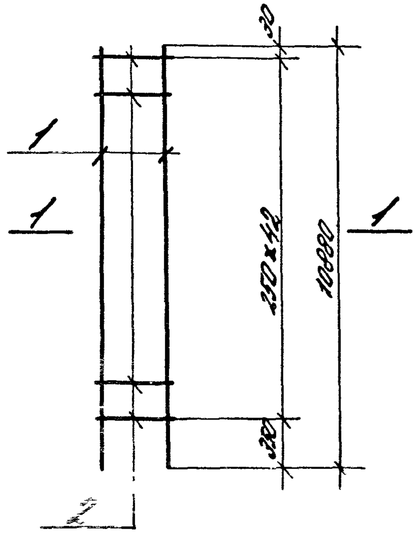

КР 192, КР 193

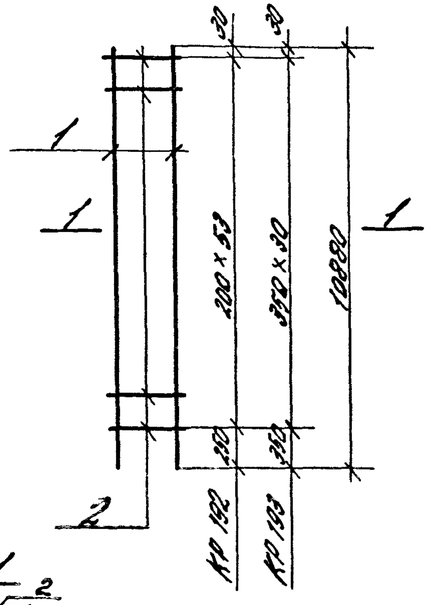

КР 195

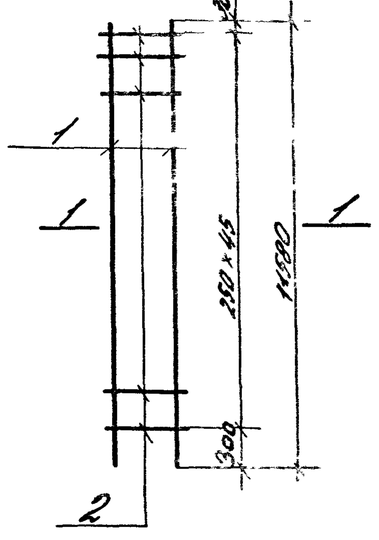

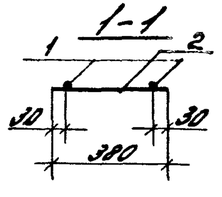

Марка каркаса	Поз.	Наименование		Кол.	Масса единицы, кг	Общая масса, кг
КР 186	1	Ф 20 AIII	ℓ = 10780	2	26,58	54,6
	2	Ф 5 BpI	ℓ = 380	27	0,05	
КР 187	1	Ф 20 AIII	ℓ = 10780	2	26,58	55,1
	2	Ф 5 BpI	ℓ = 380	36	0,05	
КР 188	1	Ф 22 AIII	ℓ = 10780	2	32,17	66,1
	2	Ф 6 AI	ℓ = 380	24	0,08	
КР 189	1	Ф 22 AIII	ℓ = 10780	2	32,17	67,4
	2	Ф 6 AI	ℓ = 380	36	0,08	
КР 190	1	Ф 25 AIII	ℓ = 10780	2	41,40	87,5
	2	Ф 8 AI	ℓ = 380	31	0,15	
КР 191	1	Ф 14 AIII	ℓ = 10880	2	13,14	27,8
	2	Ф 4 BpI	ℓ = 380	43	0,03	
КР 192	1	Ф 14 AIII	ℓ = 10880	2	13,14	27,2
	2	Ф 4 BpI	ℓ = 380	54	0,03	
КР 193	1	Ф 18 AIII	ℓ = 10880	2	21,74	45,2
	2	Ф 5 BpI	ℓ = 380	31	0,05	
КР 194	1	Ф 18 AIII	ℓ = 10880	2	21,74	45,7
	2	Ф 5 BpI	ℓ = 380	43	0,05	
КР 195	1	Ф 18 AIII	ℓ = 11580	2	23,14	48,9
	2	Ф 5 BpI	ℓ = 380	46	0,05	

Арматура класса Bp-I по ГОСТ 6727-80*
Арматура классов A-III и AI по ГОСТ 5781-82*

Инв. № подл. | Подпись и дата | Взам. инв. №

Рук. сек.	Розенблюм		
Гл. инж. пр.	Кутырина		
Рук. гр.	Рутковская		
Ст. инж.	Поварова		
Пр. ов.	Рутковская		

1.427.1-3.2/87-82

Каркас плоский КР 186... КР 195

Стадия	Лист	Листов
Р		1

ЦНИИПромзданий

КР 196, КР 197

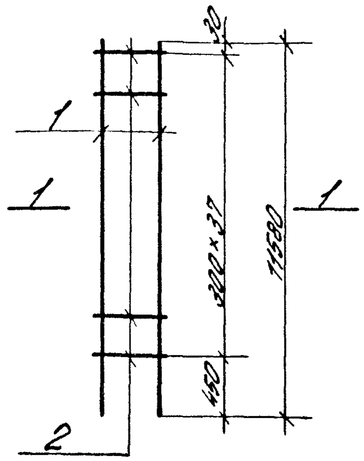

КР 198, КР 199, КР 200

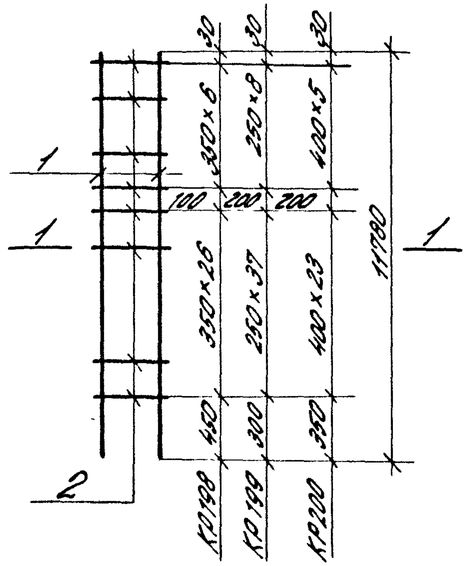

КР 201

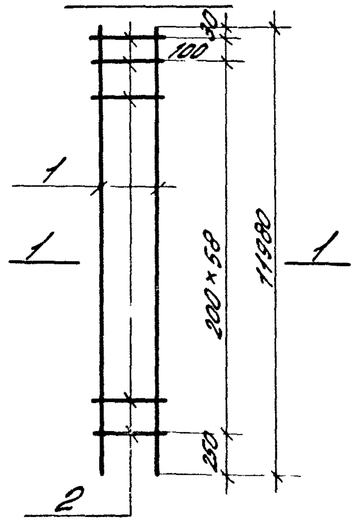

КР 202, КР 203

КР 204, КР 205, КР 206

КР 207

1-1

Марка каркаса	Поз.	Наименование	Кол.	Масса единицы, кг	Масса, кг
КР 196	1	Ф 20 AIII ℓ = 11580	2	28,56	59,2
	2	Ф 5 BpI ℓ = 380	38	0,05	
КР 197	1	Ф 22 AIII ℓ = 11580	2	34,55	72,3
	2	Ф 6 AI ℓ = 380	38	0,08	
КР 198	1	Ф 18 AIII ℓ = 11780	2	23,54	48,9
	2	Ф 5 BpI ℓ = 380	34	0,05	
КР 199	1	Ф 18 AIII ℓ = 11780	2	23,54	49,7
	2	Ф 5 BpI ℓ = 380	47	0,05	
КР 200	1	Ф 20 AIII ℓ = 11780	2	29,05	59,7
	2	Ф 5 BpI ℓ = 380	30	0,05	
КР 201	1	Ф 16 AIII ℓ = 11980	2	18,90	32,6
	2	Ф 4 BpI ℓ = 380	60	0,03	
КР 202	1	Ф 20 AIII ℓ = 11980	2	29,54	60,7
	2	Ф 5 BpI ℓ = 380	30	0,05	
КР 203	1	Ф 20 AIII ℓ = 11980	2	29,54	61,3
	2	Ф 5 BpI ℓ = 380	40	0,05	
КР 204	1	Ф 22 AIII ℓ = 11980	2	35,75	73,9
	2	Ф 6 AI ℓ = 380	30	0,08	
КР 205	1	Ф 22 AIII ℓ = 11980	2	35,75	74,7
	2	Ф 6 AI ℓ = 380	40	0,08	
КР 206	1	Ф 20 AIII ℓ = 11980	2	29,54	60,7
	2	Ф 5 BpI ℓ = 380	30	0,05	
КР 207	1	Ф 20 AIII ℓ = 11980	2	29,54	61,3
	2	Ф 5 BpI ℓ = 380	40	0,05	

Арматура класса Bp-I по ГОСТ 6727-80*
Арматура классов AIII и AI по ГОСТ 5781-82*

Рук. сек.	Розенблюм		
Гл. инж. пр.	Кутюрина		
Рук. гр.	Рутковская		
Ст. инж.	Подгорова		
Пров.	Рутковская		

1.427.1-3.2/87-83

Каркас плоский КР 196 ... КР 207

Стадия	Лист	Листов
Р		1

ЦНИИПРОМЗДАНИЙ

Инв. № подл. | Подпись и дата | Взам. инв. №

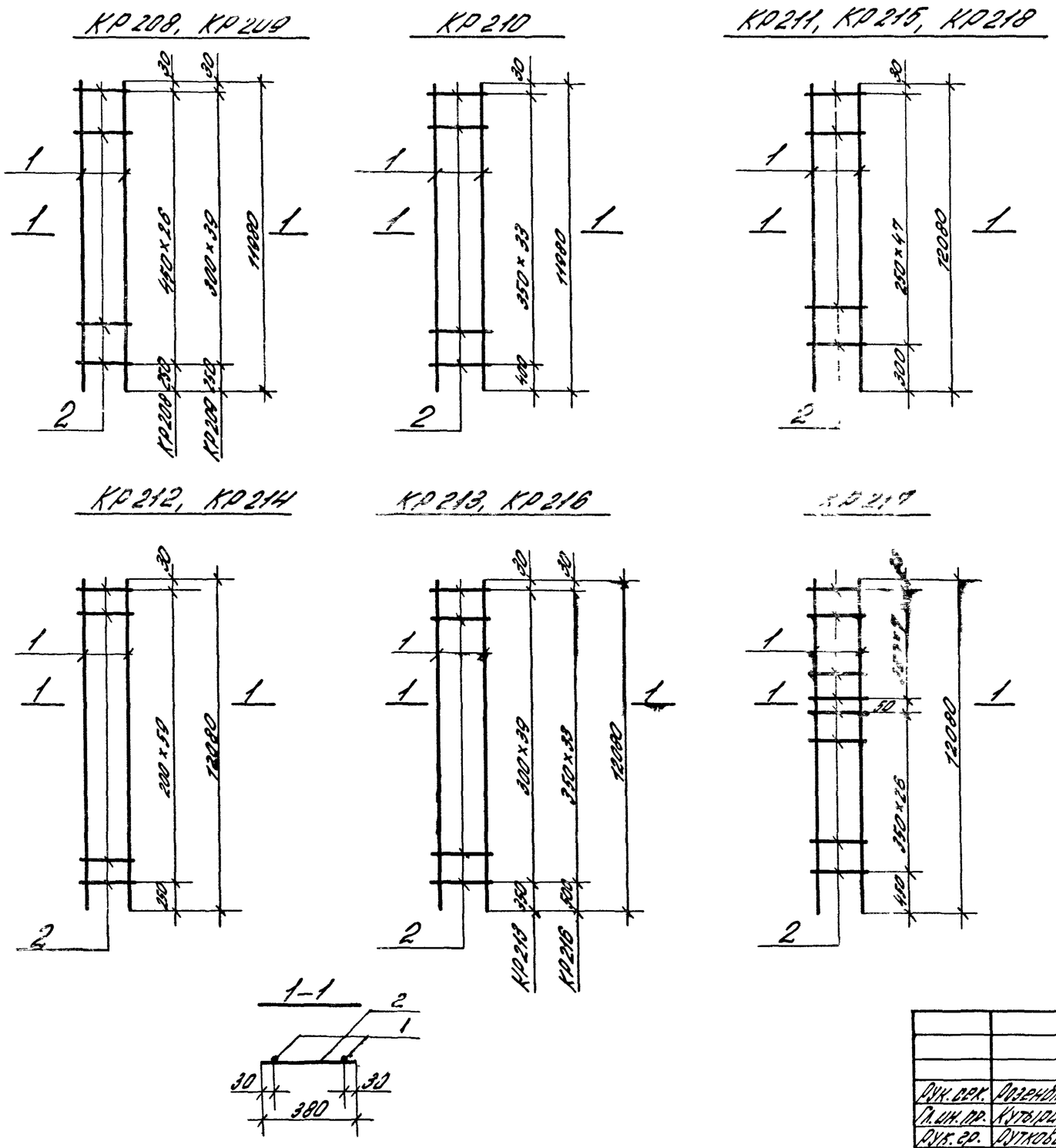

Марка каркаса	Поз.	Наименование	Кол.	Масса единицы, кг	Общая масса, кг
КР 208	1	Ф22АIII ℓ=11980	2	35,75	[illegible]
	2	Ф6АI ℓ=380	27	0,08	
КР 209	1	Ф22АIII ℓ=11980	2	35,75	74,9
	2	Ф6АI ℓ=380	40	0,08	
КР 210	1	Ф25АIII ℓ=11980	2	46,12	97,1
	2	Ф8АI ℓ=380	34	0,15	
КР 211	1	Ф14АIII ℓ=12080	2	14,59	[illegible]
	2	Ф4ВрI ℓ=380	48	0,03	
КР 212	1	Ф14АIII ℓ=12080	2	14,59	31,3
	2	Ф4ВрI ℓ=380	60	0,03	
КР 213	1	Ф16АIII ℓ=12080	2	19,06	39,5
	2	Ф4ВрI ℓ=380	40	0,03	
КР 214	1	Ф16АIII ℓ=12080	2	19,06	40,2
	2	Ф4ВрI ℓ=380	60	0,03	
КР 215	1	Ф18АIII ℓ=12080	2	24,14	50,9
	2	Ф5ВрI ℓ=380	48	0,05	
КР 216	1	Ф18АIII ℓ=12080	2	24,14	50,2
	2	Ф5ВрI ℓ=380	34	0,05	
КР 217	1	Ф18АIII ℓ=12080	2	24,14	50,2
	2	Ф5ВрI ℓ=380	35	0,05	
КР 218	1	Ф18АIII ℓ=12080	2	24,14	50,9
	2	Ф5ВрI ℓ=380	48	0,05	

Арматура класса Вр-I по ГОСТ 6727-80*

Арматура классов А-III и АI по ГОСТ 5781-82*.

Рук. сек.	Розенблюм		
Гл. ин. пр.	Кутырина		
Рук. гр.	Рутковская		
Ст. инж.	Поварова		
Пров.	Рутковская		

1.427.1-3.2/87-84

Каркас плоский КР 208... КР 218

Стадия	Лист	Листов
Р		1

ЦНИИПРОМЗДАНИЙ

Инв. № подл. | Подпись и дата | Взам. инв. №

КР 219, КР 220

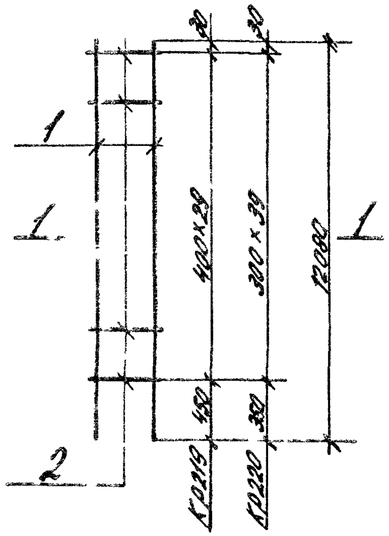

КР 221, КР 223

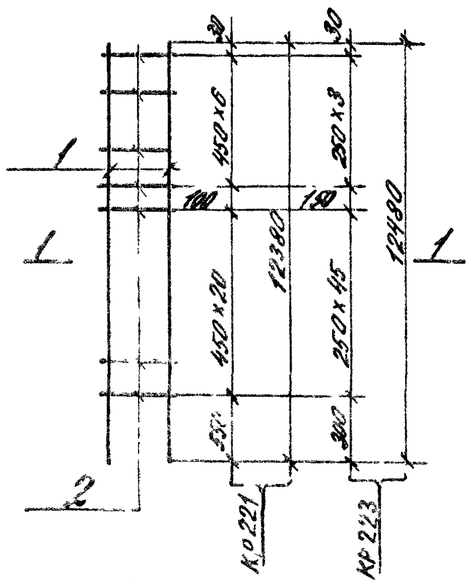

КР 224

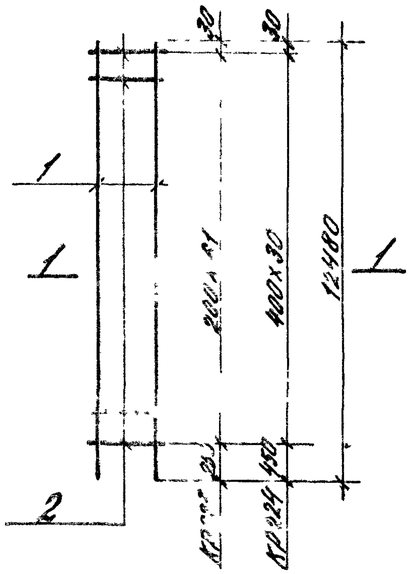

КР 222, КР 225, КР 226

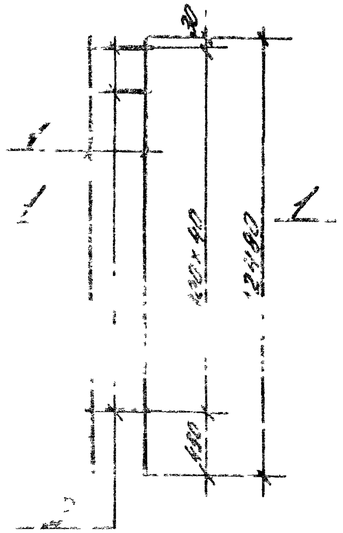

КР 227

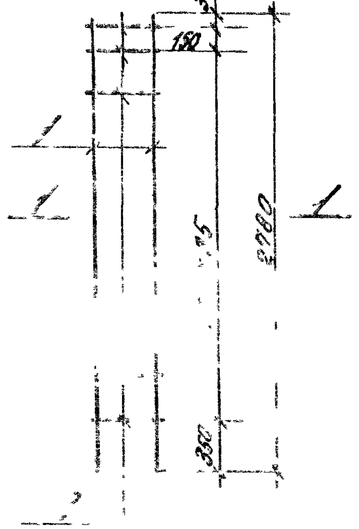

КР 228, КР 229

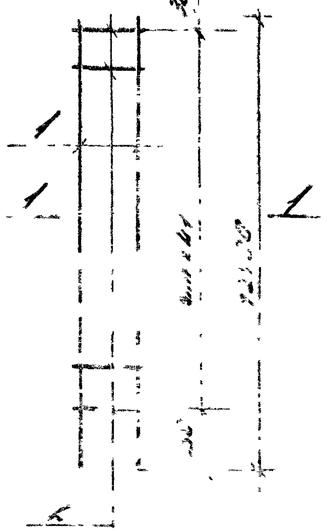

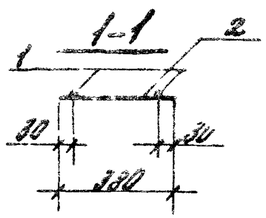

Марка каркаса	Поз.	Наименование	Кол.	Масса единицы, кг	Общая масса, кг
КР 219	1	Ф 20 А III l = 12080	2	29,79	61,2
	2	Ф 5 Вр I l = 380	30	0,05	
КР 220	1	Ф 22 А III l = 12080	2	36,05	75,5
	2	Ф 6 А I l = 380	40	0,08	
КР 221	1	Ф 22 А III l = 12380	2	36,94	76,2
	2	Ф 6 А I l = 380	28	0,08	
КР 222	1	Ф 16 А III l = 12480	2	19,69	40,8
	2	Ф 4 Вр I l = 380	41	0,03	
КР 223	1	Ф 18 А III l = 12480	2	24,94	52,5
	2	Ф 5 Вр I l = 380	50	0,05	
КР 224	1	Ф 20 А III l = 12480	2	30,78	63,3
	2	Ф 5 Вр I l = 380	31	0,05	
КР 225	1	Ф 20 А III l = 12480	2	30,78	63,8
	2	Ф 5 Вр I l = 380	41	0,05	
КР 226	1	Ф 22 А III l = 12480	2	37,24	77,9
	2	Ф 6 А I l = 380	41	0,08	
КР 227	1	Ф 25 А III l = 12780	2	49,08	103,6
	2	Ф 8 А I l = 380	36	0,15	
КР 228	1	Ф 20 А III l = 12780	2	31,52	65,3
	2	Ф 5 Вр I l = 380	42	0,05	
КР 229	1	Ф 22 А III l = 12780	2	38,17	[illegible]
	2	Ф 6 А I l = 380	42	0,08	

Арматура класса Вр I по ГОСТ 6727-80*

Арматура классов А III и А I по ГОСТ 5781-82*

Рук. сек.	Розенблюм		1.427.1-3.2/87-85		
Гл. ин. пр.	Кутырина		Каркас плоский КР 219... КР 229	Стадия	Лист	Листов
Рук. гр.	Рутковская			Р		1
Ст. инж.	Поварова			ЦНИИПРОМЗДАНИЙ		
Пров.	Рутковская					

КР 230, КР 231

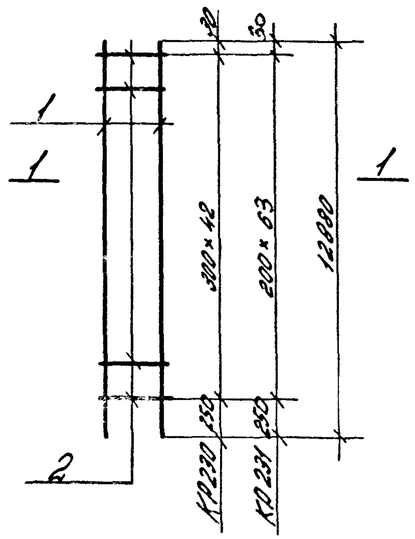

КР 232, КР 233 КР 234

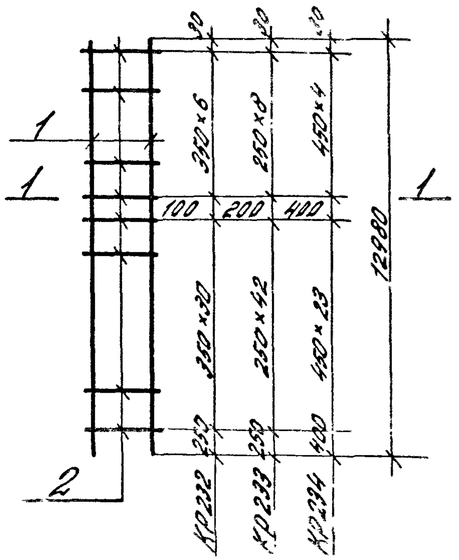

КР 235, КР 236

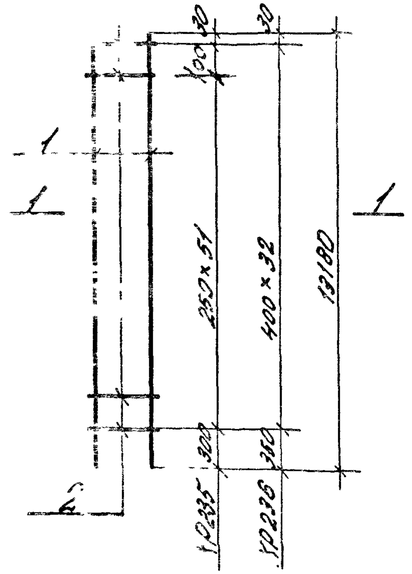

КР 237, КР 238

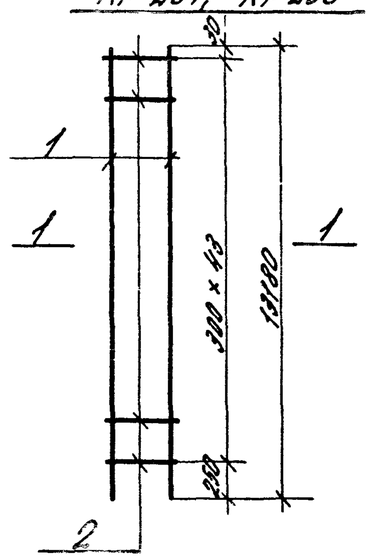

КР 239

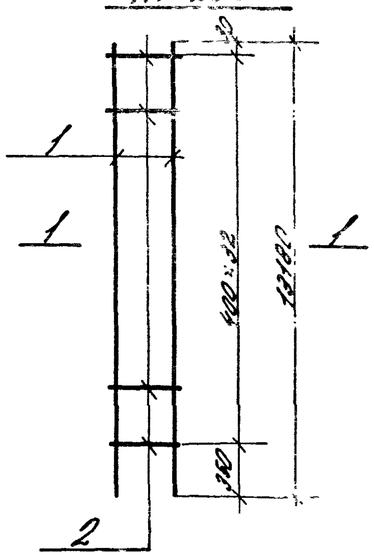

КР 241

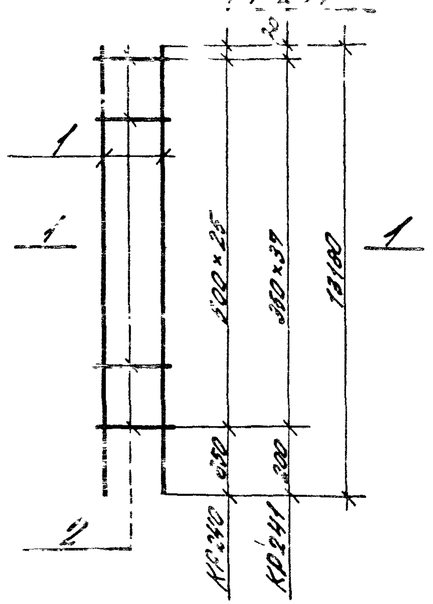

1-1

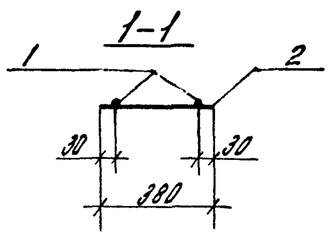

Марка каркаса	Поз.	Наименование	Кол.	Масса единицы, кг	Общая масса, кг
КР230	1	Ф 16 А III ℓ = 12880	2	20,32	42,1
	2	Ф 4 В р I ℓ = 380	43	0,03	
КР231	1	Ф 16 А III ℓ = 12880	2	20,32	42,6
	2	Ф 4 В р I ℓ = 380	62	0,03	
КР232	1	Ф 18 А III ℓ = 12980	2	25,93	53,3
	2	Ф 5 В р I ℓ = 380	38	0,05	
КР233	1	Ф 18 А III ℓ = 12980	2	25,93	54,7
	2	Ф 5 В р I ℓ = 380	52	0,05	
КР234	1	Ф 22 А III ℓ = 12980	2	38,73	79,9
	2	Ф 6 А I ℓ = 380	29	0,08	
КР235	1	Ф 18 А III ℓ = 13180	2	26,33	55,5
	2	Ф 5 В р I ℓ = 380	53	0,05	
КР236	1	Ф 20 А III ℓ = 13180	2	32,50	65,4
	2	Ф 5 В р I ℓ = 380	33	0,05	
КР237	1	Ф 22 А III ℓ = 13180	2	39,33	79,4
	2	Ф 6 А I ℓ = 380	44	0,08	
КР238	1	Ф 22 А III ℓ = 13180	2	39,33	82,4
	2	Ф 6 А I ℓ = 380	44	0,08	
КР239	1	Ф 22 А III ℓ = 13180	2	39,33	81,4
	2	Ф 6 А I ℓ = 380	33	0,08	
КР240	1	Ф 25 А III ℓ = 13180	2	50,61	105,1
	2	Ф 8 А I ℓ = 380	26	0,15	
КР241	1	Ф 25 А III ℓ = 13180	2	50,61	105,9
	2	Ф 8 А I ℓ = 380	38	0,15	

Арматура класса Вр-I по ГОСТ 6727-80*
Арматура классов А-III и А-I по ГОСТ 5781-82*.

Инв. № подл.	Подпись и дата	Взам. инв. №

Рук. орг.	Розенблюм	
Гл. инж. пр.	Кутырина	
Рук. гр.	Рутковская	
Ст. инж.	Поворова	
Пров.	Рутковская	

1.427.1-3.2/87-86

Каркас плоский КР 230... КР 241

Стадия	Лист	Листов
Р		1

ЦНИИПромзданий

КР 242, КР 246, КР 248

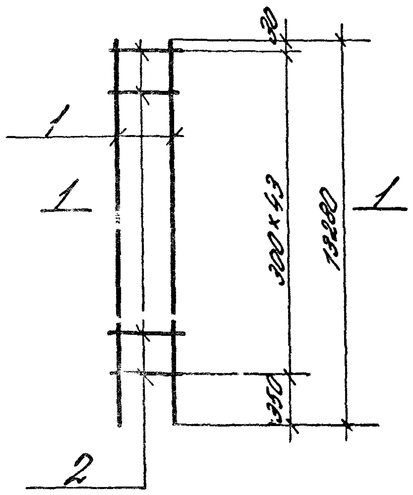

КР 243, КР 251

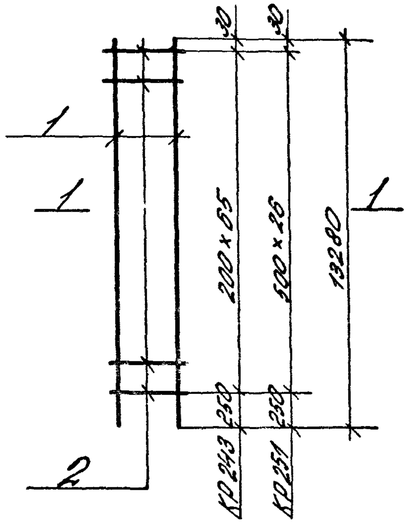

КР 249, КР 250

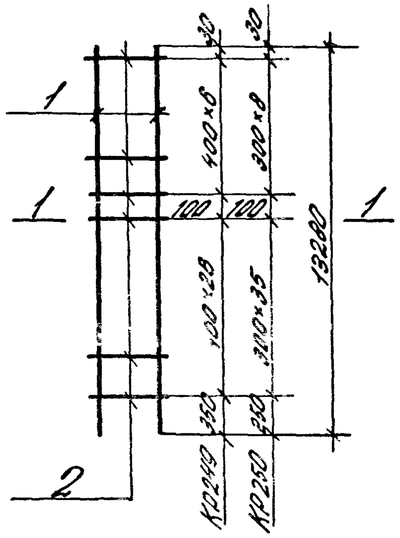

КР 244, КР 252

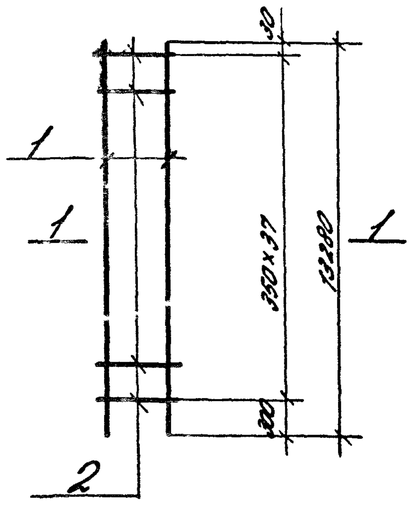

КР 245, КР 247

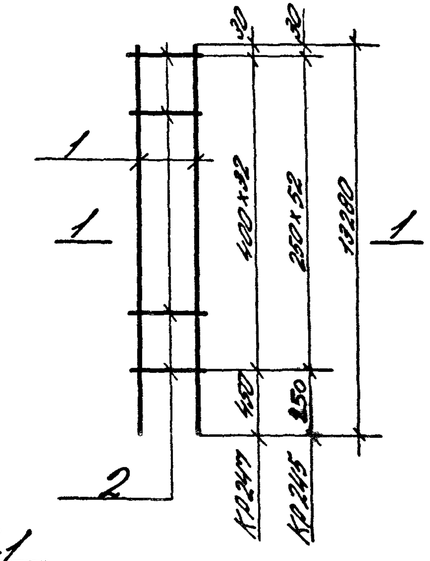

КР 253

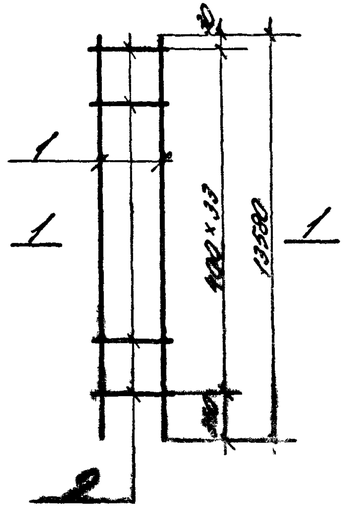

1-1

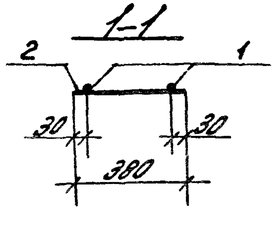

Марка каркаса	Поз.	Наименование	Кол.	Масса единицы, кг	Общая масса кг
КР 242	1	Ф16АIII l=13280	2	20,96	43,5
	2	Ф4ВрI l=380	44	0,03	
КР 243	1	Ф16АIII l=13280	2	20,96	44,2
	2	Ф4ВрI l=380	66	0,03	
КР 244	1	Ф18АIII l=13280	2	26,53	55,1
	2	Ф5ВрI l=380	38	0,05	
КР 245	1	Ф18АIII l=13280	2	26,53	56,0
	2	Ф5ВрI l=380	33	0,05	
КР 246	1	Ф20АIII l=13280	2	32,75	67,9
	2	Ф5ВрI l=380	44	0,05	
КР 247	1	Ф20АIII l=13280	2	32,75	67,3
	2	Ф5ВрI l=380	33	0,05	
КР 248	1	Ф20АIII l=13280	2	32,75	67,9
	2	Ф5ВрI l=380	44	0,05	
КР 249	1	Ф20АIII l=13280	2	32,75	67,4
	2	Ф5ВрI l=380	34	0,05	
КР 250	1	Ф20АIII l=13280	2	32,75	68,0
	2	Ф5ВрI l=380	45	0,05	
КР 251	1	Ф25АIII l=13280	2	51,0	106,0
	2	Ф8АI l=380	27	0,15	
КР 252	1	Ф25АIII l=13280	2	51,0	107,7
	2	Ф8АI l=380	38	0,15	
КР 253	1	Ф20АIII l=13280	2	32,75	67,4
	2	Ф5ВрI l=380	34	0,05	

1. Арматура класса Вр-I по ГОСТ 6727-80*
2. Арматура классов А-III и А-I по ГОСТ 5781-82*.

Рук. сек.	Розенблюм		
Гл. ин. пр.	Кутырина		
Рук. гр.	Рутковская		
Ст. инж.	Поварова		
Провер.	Рутковская		

1.427.1-3.2/87-87

Каркас плоский КР 242... КР 253

Стадия	Лист	Листов
Р		1

ЦНИИПРОМЗДАНИЙ

Инв. N подл. | Подпись и дата | Взам. инв. N

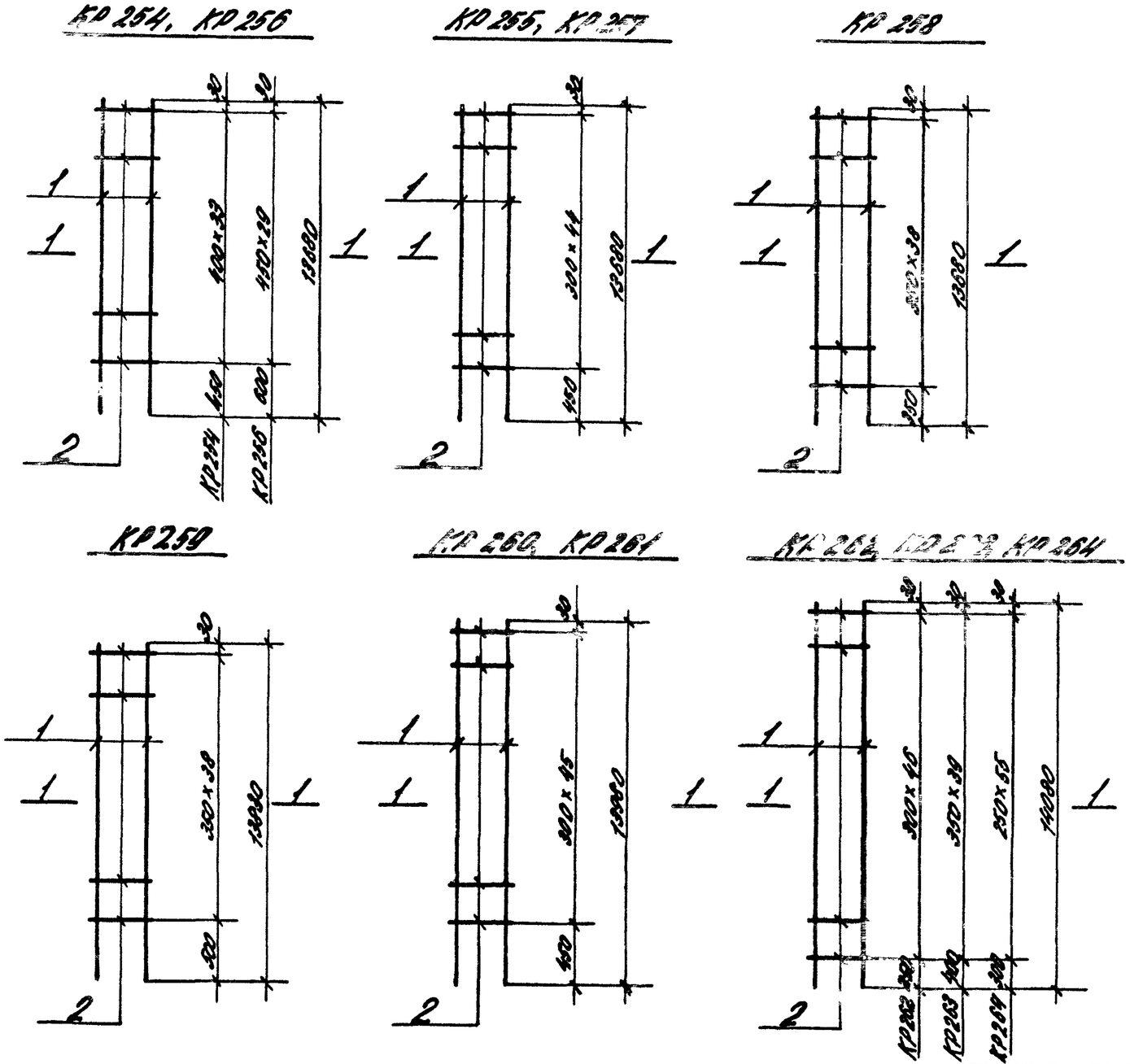

Марка каркаса	Поз.	Наименование		Кол.	Масса единицы, кг	Общая масса, кг
КР 254	1	Ф 20 А III	l = 13680	2	33,73	69,3
	2	Ф 5 Вр I	l = 380	34	0,05	
КР 255	1	Ф 20 А III	l = 13680	2	33,73	69,9
	2	Ф 5 Вр I	l = 380	45	0,05	
КР 256	1	Ф 22 А III	l = 13680	2	40,82	84,2
	2	Ф 6 А I	l = 380	30	0,08	
КР 257	1	Ф 22 А III	l = 13680	2	40,82	85,4
	2	Ф 6 А I	l = 380	46	0,08	
КР 258	1	Ф 25 А III	l = 13680	2	52,53	110,9
	2	Ф 8 А I	l = 380	39	0,15	
КР 259	1	Ф 25 А III	l = 13830	2	53,11	112,1
	2	Ф 8 А I	l = 380	39	0,15	
КР 260	1	Ф 22 А III	l = 13980	2	41,72	87,3
	2	Ф 6 А I	l = 380	46	0,08	
КР 261	1	Ф 20 А III	l = 13980	2	34,47	71,5
	2	Ф 5 Вр I	l = 380	46	0,05	
КР 262	1	Ф 16 А III	l = 14080	2	22,22	47,0
	2	Ф 5 Вр I	l = 380	47	0,05	
КР 263	1	Ф 18 А III	l = 14080	2	28,13	58,5
	2	Ф 5 Вр I	l = 380	40	0,05	
КР 264	1	Ф 18 А III	l = 14080	2	28,13	59,3
	2	Ф 5 Вр I	l = 380	56	0,05	

Арматура класса Вр-I по ГОСТ 6727-80*
Арматура классов А-III и А-I по ГОСТ 5781-82.

Рук. сек.	Розенблюм		
Гл. инж. пр.	Кутырина		
Рук. гр.	Рутковская		
Ст. инж.	Поварова		
Пров.	Рутковская		

1.427.1-3.2/87-88

Каркас плоский КР 254 ... КР 264

Стадия	Лист	Листов
Р		1

ЦНИИПРОМЗДАНИЙ

Инв. № подл. | Подпись и дата | Взам. инв. №

КР 265, КР 266

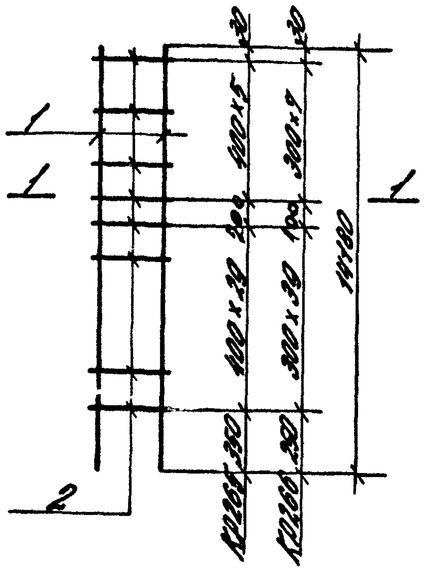

КР 267

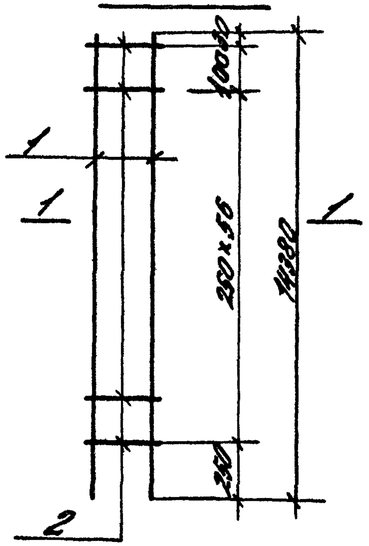

КР 268, КР 272

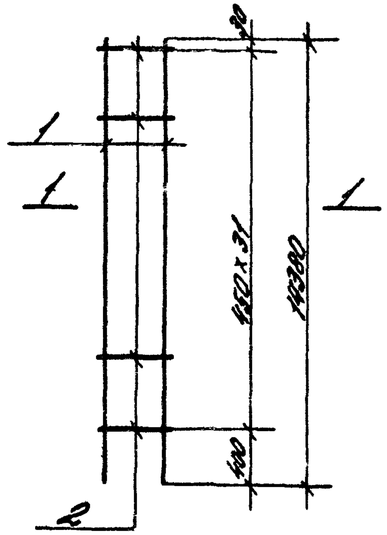

КР 269, КР 273

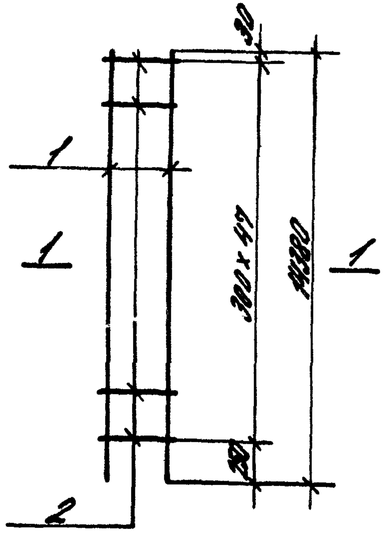

КР 270, КР 271

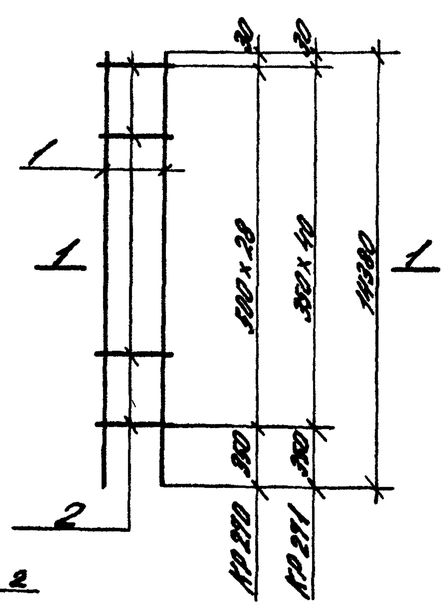

КР 274

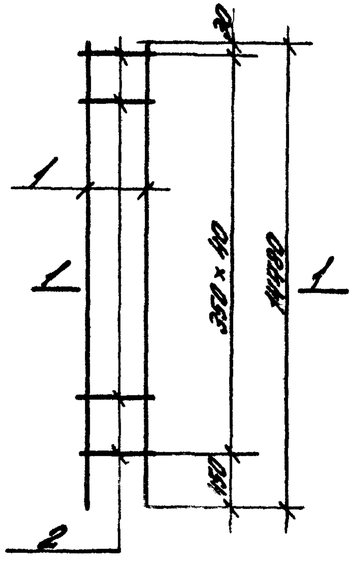

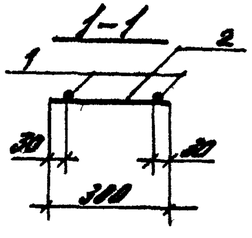

Марка каркаса	Поз.	Наименование	Кол.	Масса единицы, кг	Общая масса кг
КР 265	1	ф 20 AIII ℓ = 14180	2	34,97	71,9
	2	ф 5 Bp I ℓ = 380	36	0,05	
КР 266	1	ф 20 AIII ℓ = 14180	2	34,97	72,6
	2	ф 5 Bp I ℓ = 380	48	0,05	
КР 267	1	ф 18 AIII ℓ = 14380	2	28,73	60,6
	2	ф 5 Bp I ℓ = 380	58	0,05	
КР 268	1	ф 22 AIII ℓ = 14380	2	42,91	88,5
	2	ф 6 AI ℓ = 380	32	0,08	
КР 269	1	ф 22 AIII ℓ = 14380	2	42,91	89,9
	2	ф 6 AI ℓ = 380	48	0,08	
КР 270	1	ф 25 AIII ℓ = 14380	2	55,22	114,8
	2	ф 8 AI ℓ = 380	29	0,15	
КР 271	1	ф 25 AIII ℓ = 14380	2	55,22	116,6
	2	ф 8 AI ℓ = 380	41	0,15	
КР 272	1	ф 22 AIII ℓ = 14380	2	42,91	88,3
	2	ф 6 AI ℓ = 380	32	0,08	
КР 273	1	ф 22 AIII ℓ = 14380	2	42,91	89,0
	2	ф 6 AI ℓ = 380	48	0,08	
КР 274	1	ф 18 AIII ℓ = 14480	2	28,93	60,1
	2	ф 5 Bp I ℓ = 380	41	0,05	

Арматура класса Bp-I по ГОСТ 6727-80 *
Арматура классов A-III и A-I по ГОСТ 5781-82 *

Инв. № подл. | Подпись и дата | Взам. инв. №

Рук. сек.	Розенблюм		
Гл. инж. пр.	Кутолин		
Рук. гр.	Бутковский		
Ст. инж.	Павлова		
Пров.	Бутковский		

1.427.1-32/87-80

Каркас плоский КР 265... КР 274

Стадия	Лист	Листов
Р		1

ЦНИИПромзданий

КР275, КР276, КР277

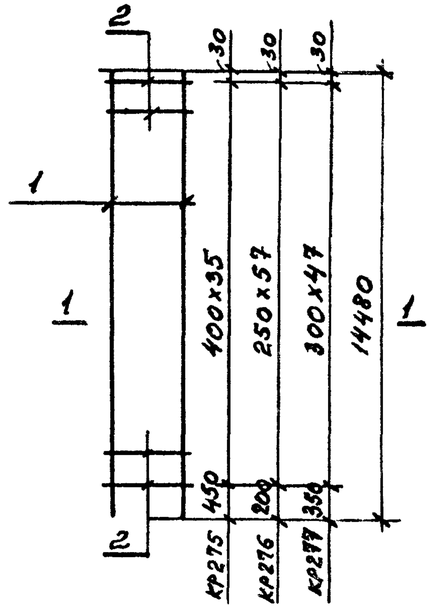

КР278, КР279, КР280

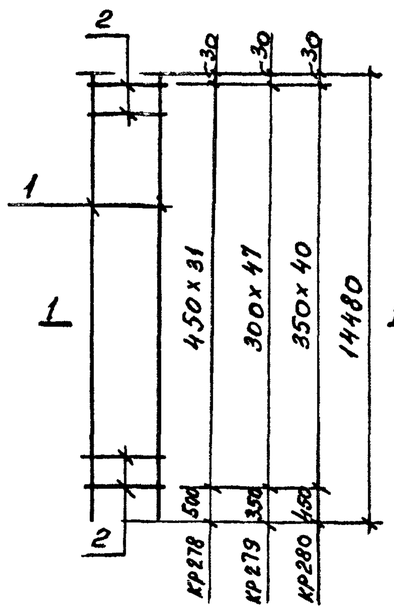

КР281, КР282

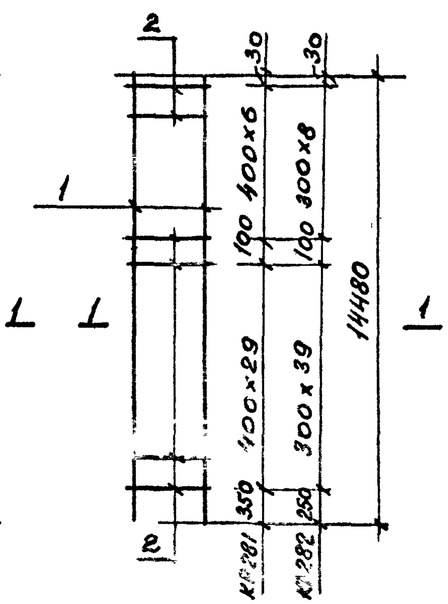

КР283, КР284, КР285

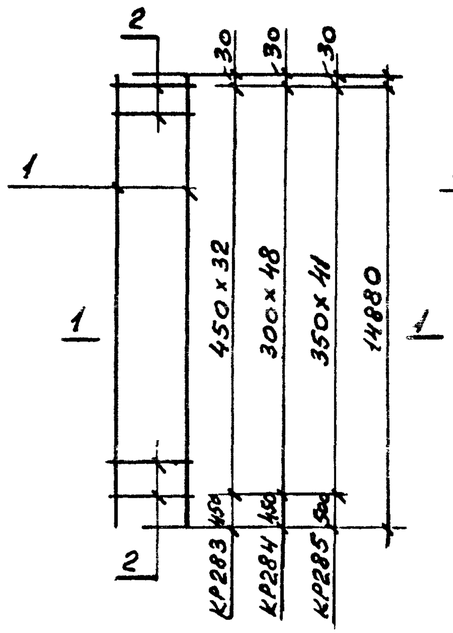

КР286, КР287

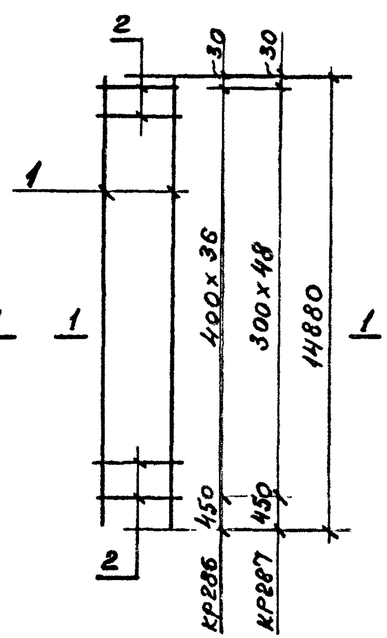

1-1

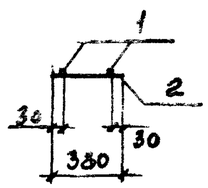

Марка каркаса	Поз	Наименование	Кол.	Масса единицы кг	Общая масса кг
КР275	1	ф 20 AIII ℓ=14480	2	35.71	73,4
	2	ф 5 BpI ℓ=380	36	0,05	
КР276	1	ф 18 AIII ℓ=14480	2	28,93	61,1
	2	ф 5 BpI ℓ=380	58	0,05	
КР277	1	ф 20 AIII ℓ=14480	2	35,71	74,1
	2	ф 5 BpI ℓ=380	48	0,05	
КР278	1	ф 22 AIII ℓ=14480	2	43,21	89,1
	2	ф 6 AI ℓ=380	32	0,08	
КР279	1	ф 22 AIII ℓ=14480	2	43,21	90,5
	2	ф 6 AI ℓ=380	48	0,08	
КР280	1	ф 25 AIII ℓ=14480	2	55,60	117,4
	2	ф 8 AI ℓ=380	41	0,11	
КР281	1	ф 22 AIII ℓ=14480	2	43,21	89,4
	2	ф 6 AI ℓ=380	37	0,08	
КР282	1	ф 22 AIII ℓ=14480	2	43,21	90,5
	2	ф 5 AI ℓ=380	49	0,08	
КР283	1	ф 22 AIII ℓ=14880	2	44,40	91,6
	2	ф 6 AI ℓ=380	33	0,08	
КР284	1	ф 22 AIII ℓ=14880	2	44,40	92,9
	2	ф 6 AI ℓ=380	49	0,08	
КР285	1	ф 25 AIII ℓ=14880	2	57,14	120,6
	2	ф 8 AI ℓ=380	42	0,11	
КР286	1	ф 20 AIII ℓ=14880	2	36,69	75,4
	2	ф 5 BpI ℓ=380	37	0,05	
КР287	1	ф 20 AIII ℓ=14880	2	36,69	76,1
	2	ф 5 BpI ℓ=380	49	0,05	

1. Арматура классов A-III и A-I по ГОСТ 5781-82*
2. Арматура класса Bp-I по ГОСТ 6727-80*

Рук.сек.	Розенблюм	
Гл.инж.пр.	Кутырина	
Рук.гр.	Рутковская	
Проверил	Зарецкая	

1.427.1-3.2/87-90

Каркас плоский КР275...КР287

Стадия	Лист	Листов
Р		1

ЦНИИПРОМЗДАНИЙ

Инв.№ подл. | Подпись и дата | Взам. инв.№

КР288

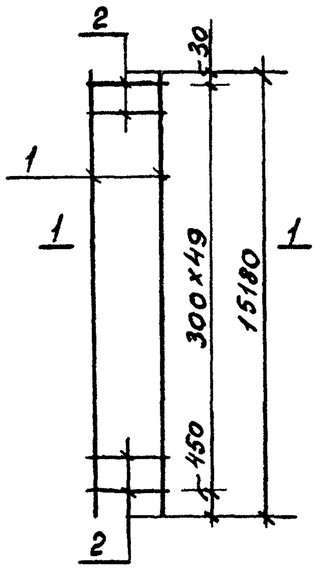

КР289

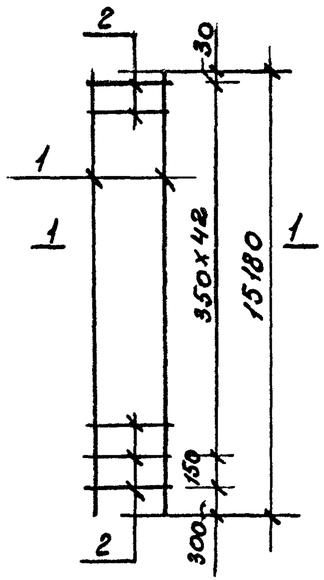

КР290, КР291

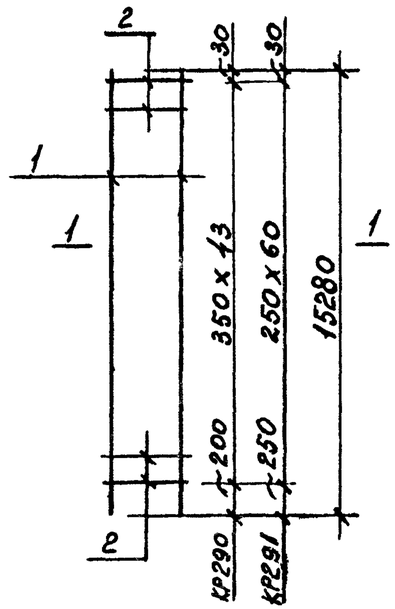

КР292, КР293

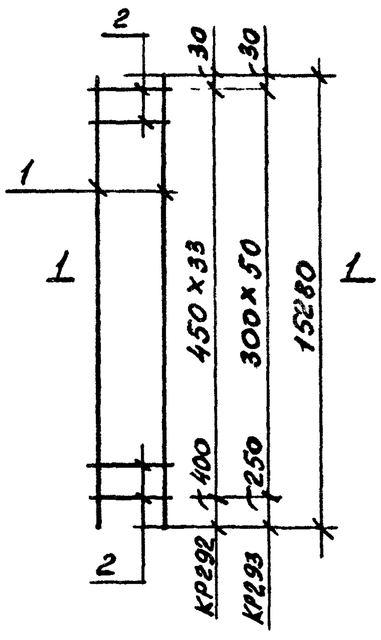

КР294, КР295

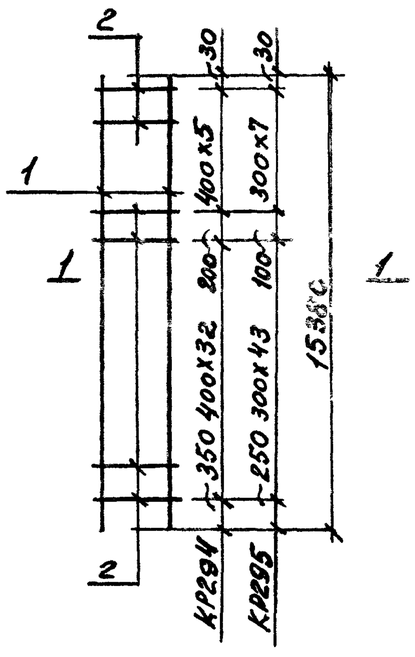

1-1

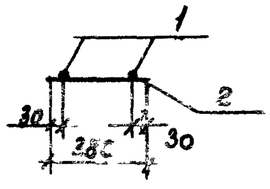

Марка каркаса	Поз.	Наименование	Кол.	Масса единицы, кг.	Общая масса, кг
КР288	1	ф20 AIII ℓ = 15180	2	37.43	77,6
	2	ф 5 BpI ℓ = 380	50	0,05	
КР289	1	ф 25 AIII ℓ = 15180	2	58,29	123.2
	2	ф 8 AI ℓ = 380	44	0,11	
КР290	1	ф 18 AIII ℓ = 15280	2	30,53	63,5
	2	ф 5 BpI ℓ = 380	44	0.05	
КР291	1	ф 18 AIII ℓ = 15280	2	30.53	64,5
	2	ф 5 BpI ℓ = 380	61	0,05	
КР292	1	ф 22 AIII ℓ = 15280	2	45,60	94,1
	2	ф 6 AI ℓ = 380	34	0.08	
КР293	1	ф 22 AIII ℓ = 15280	2	45,60	95,5
	2	ф 6 AI ℓ = 380	51	0,08	
КР294	1	ф 20 AIII ℓ = 15380	2	37.93	78,0
	2	ф 5 BpI ℓ = 380	39	0,05	
КР295	1	ф 20 AIII ℓ = 15380	2	37,93	78,6
	2	ф 5 BpI ℓ = 380	52	0,05	

1. Арматура классов A-III и A-I по ГОСТ 5781-82*
2. Арматура класса Bp-I по ГОСТ 6727-80*

Инв.№ подл. | Подпись и дата | Взам. инв.№

Рук. сек	Розенблюм	
Гл.инж.пр	Кутырина	
Рук. гр	Зарецкая	
Проверил	Рутковская	

1.427.1-3.2/87-91

Каркас плоский КР288...КР295

Стадия	Лист	Листов
Р		1

ЦИИПРОМЗДАНИЙ

КР296, КР297

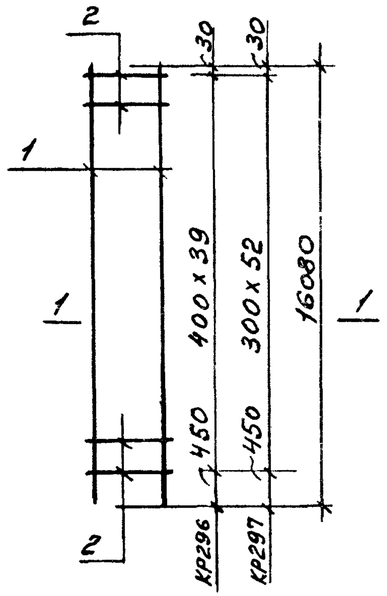

КР298, КР299

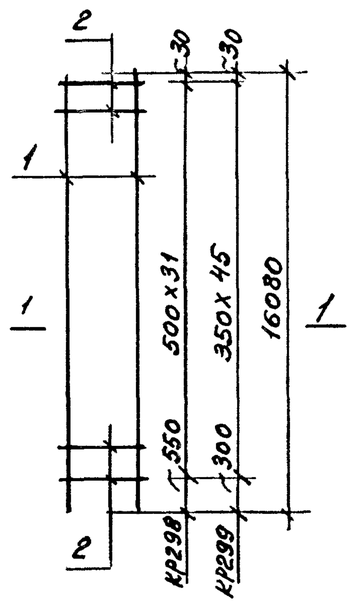

КР300, КР301

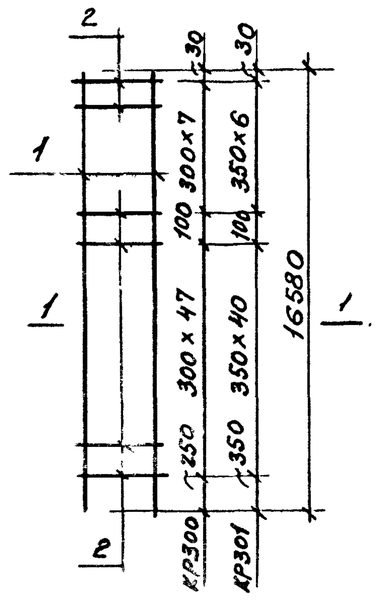

КР302, КР303

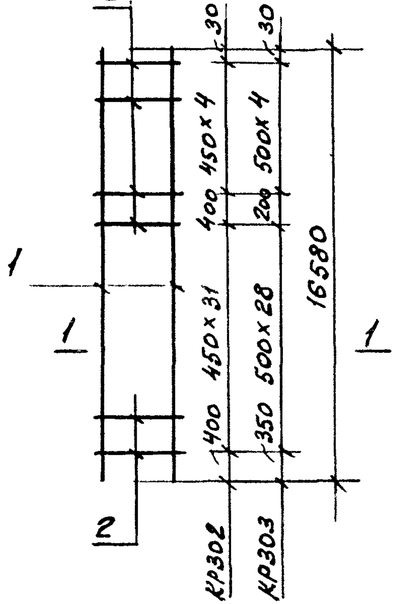

КР304, КР305

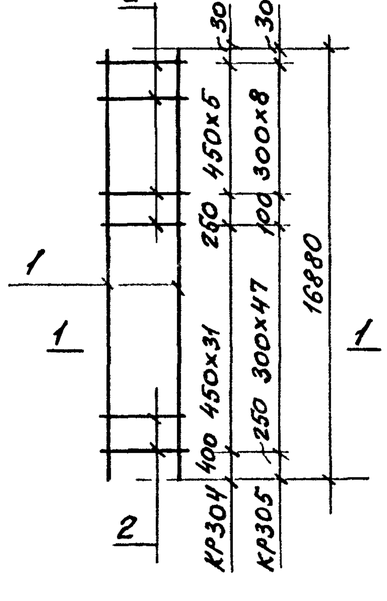

1 - 1

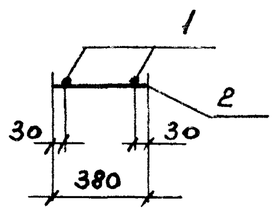

Марка каркаса	Поз	Наименование	Кол	Масса единицы, кг	Общая масса, кг
КР296	1	ф 20 AIII ℓ=16080	2	39,65	
	2	ф 5 BpI ℓ=380	40	0,05	
КР297	1	ф 20 AIII ℓ=16080	2	39,65	82,2
	2	ф 5 BpI ℓ=380	53	0,05	
КР298	1	ф 25 AIII ℓ=16080	2	61,75	183,5
	2	ф 8 AI ℓ=380	32	0,11	
КР299	1	ф 25 AIII ℓ=16080	2	61,74	
	2	ф 8 AI ℓ=380	46	0,11	
КР300	1	ф 22 AIII ℓ=16580	2	49,47	101,9
	2	ф 6 AI ℓ=380	56	0,08	
КР301	1	ф 25 AIII ℓ=16580	2	63,67	134,9
	2	ф 8 AI ℓ=380	48	0,11	
КР302	1	ф 22 AIII ℓ=16580	2	49,47	102,1
	2	ф 6 AI ℓ=380	37	0,08	
КР303	1	ф 25 AIII ℓ=16580	2	63,67	132,7
	2	ф 8 AI ℓ=380	34	0,11	
КР304	1	ф 22 AIII ℓ=16880	2	50,37	103,8
	2	ф 6 AI ℓ=380	38	0,08	
КР305	1	ф 22 AIII ℓ=16880	2	50,37	105,3
	2	ф 6 AI ℓ=380	57	0,08	

Арматура классов A-III и A-I по ГОСТ 5781-82*
Арматура класса Bp-I по ГОСТ 6727-80*

Инв. № подл. | Подпись и дата | Взам инв. №

Рук.сек	Розенблюм	
Гл.инж.пр	Кутырино	
Рук гр	Зарецкая	
Проверил	Рутковская	

1.427.1-3.2/87-92

Каркас плоский КР296... КР305

Стадия	Лист	Листов
Р		1

ЦНИИПРОМЗДАНИЙ

КР306, КР307

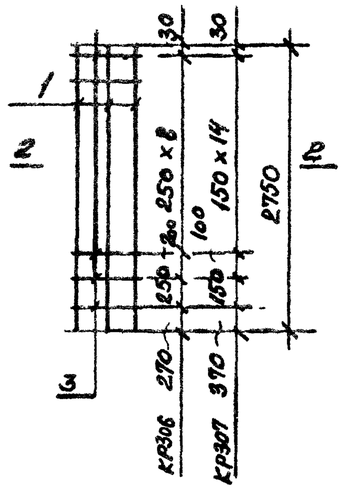

КР308, КР309, КР310, КР311

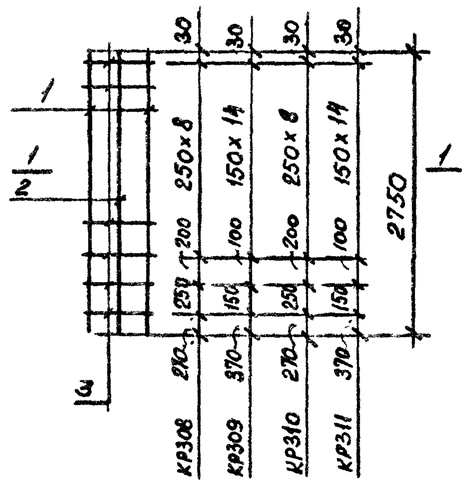

КР312, КР313

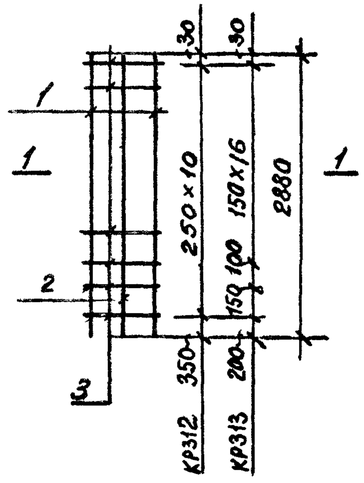

КР314, КР315

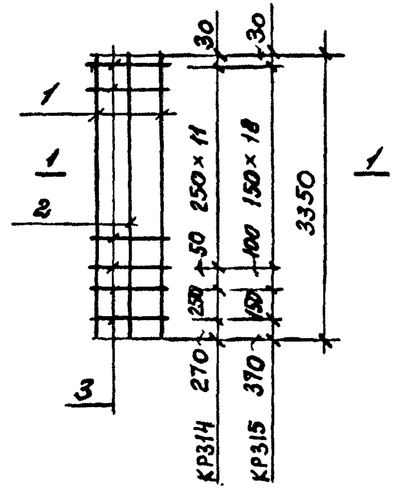

1 - 1

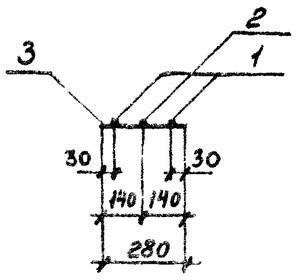

2 - 2

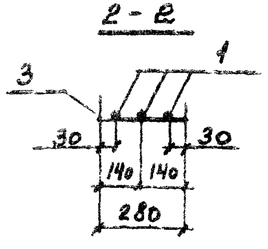

Марка каркаса	Поз	Наименование	Кол	Масса единицы, кг	Общая масса, кг
КР306	1	ф 12АIII ℓ=2750	3	2,44	7,6
	3	ф 4ВрI ℓ=280	11	0,03	
КР307	1	ф 12АIII ℓ=2750	3	2.44	7.8
	3	ф 4ВрI ℓ=280	17	0,03	
КР308	1	ф 14АIII ℓ=2750	2	3,32	9,4
	2	ф 12АIII ℓ=2750	1	2.44	
	3	ф 4ВрI ℓ=280	11	0,03	
КР309	1	ф 14АIII ℓ=2750	2	3,32	9,5
	2	ф 12АIII ℓ=2750	1	2,44	
	3	ф 4ВрI ℓ=280	17	0,03	
КР310	1	ф 16АIII ℓ=2750	2	4,84	11,4
	2	ф 12АIII ℓ=2750	1	2,44	
	3	ф 4ВрI ℓ=280	11	0,03	

Марка каркаса	Поз	Наименование	Кол	Масса единицы, кг	Общая масса, кг
КР311	1	ф 16АIII ℓ=2750	2	4,34	11,6
	2	ф 12АIII ℓ=2750	1	2,44	
	3	ф 4ВрI ℓ=280	17	0,03	
КР312	1	ф 14АIII ℓ=2880	2	3,48	9,8
	2	ф 12АIII ℓ=2880	1	2,56	
	3	ф 4ВрI ℓ=280	11	0,03	
КР313	1	ф 16АIII ℓ=2880	2	4,54	12,2
	2	ф 12АIII ℓ=2880	1	2,56	
	3	ф 4ВрI ℓ=280	19	0,03	
КР314	1	ф 14АIII ℓ=3350	2	4,05	11,5
	2	ф 12АIII ℓ=3350	1	2,97	
	3	ф 4ВрI ℓ=280	14	0,03	
КР315	1	ф 14АIII ℓ=3350	2	4,05	11,6
	2	ф 12АIII ℓ=3350	1	2,97	
	3	ф 4ВрI ℓ=280	21	0,03	

Арматура класса ВрI по ГОСТ 6727-80*
Арматура класса А-III по ГОСТ 5781-82*

Рук. сек	Розенблюм	
Гл.инж.пр	Кутырина	
Рук гр	Зарецкая	
Проверил	Рутковская	

1.427.1-3.2/87-93

Каркас плоский
КР306... КР315

Стадия	Лист	Листов
Р		1

ЦНИИПРОМЗДАНИЙ

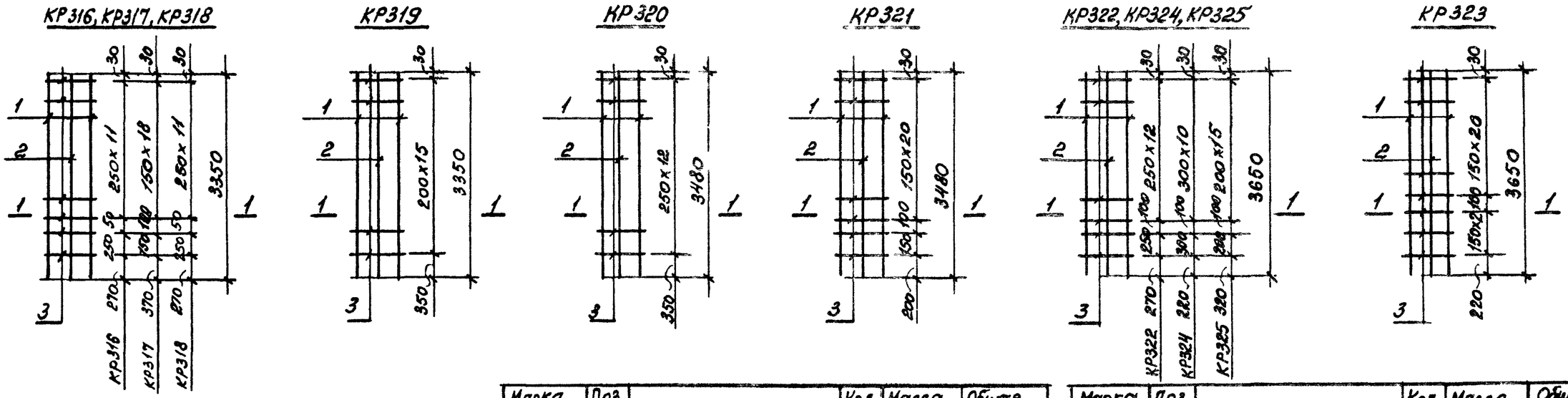

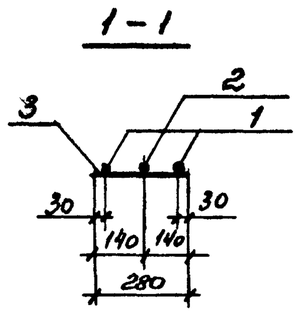

Марка каркаса	Поз	Наименование	Кол	Масса единицы, кг	Общая масса, кг
КР316	1	ф 16 АIII ℓ = 3350	2	5.29	13,9
	2	ф 12 АIII ℓ = 3350	1	2.97	
	3	ф 4 ВрI ℓ = 280	14	0.03	
КР317	1	ф 16 АIII ℓ = 3350	2	5,29	14,2
	2	ф 12 АIII ℓ = 3350	1	2.97	
	3	ф 4 ВрI ℓ = 280	21	0,03	
КР318	1	ф 18 АIII ℓ = 3350	2	6,69	13,0
	2	ф 14 АIII ℓ = 3350	1	4.05	
	3	ф 5 ВрI ℓ = 280	14	0,04	
КР319	1	ф 18 АIII ℓ = 3350	2	6.69	18,1
	2	ф 14 АIII ℓ = 3350	1	4.05	
	3	ф 5 ВрI ℓ = 280	16	0,04	
КР320	1	ф 14 АIII ℓ = 3480	2	4.20	11,8
	2	ф 12 АIII ℓ = 3480	1	3.09	
	3	ф 4 ВрI ℓ = 280	13	0.03	

Марка каркаса	Поз	Наименование	Кол	Масса единицы, кг	Общая масса, кг
КР321	1	ф 14 АIII ℓ = 3480	2	4.20	12.1
	2	ф 12 АIII ℓ = 3480	1	3.09	
	3	ф 4 ВрI ℓ = 280	23	0,03	
КР322	1	ф 16 АIII ℓ = 3650	2	5,76	15,1
	2	ф 12 АIII ℓ = 3650	1	3,24	
	3	ф 4 ВрI ℓ = 280	15	0,03	
КР323	1	ф 16 АIII ℓ = 3650	2	5,76	15,4
	2	ф 12 АIII ℓ = 3650	1	3.24	
	3	ф 4 ВрI ℓ = 280	24	0,03	
КР324	1	ф 18 АIII ℓ = 3650	2	7.29	20,9
	2	ф 16 АIII ℓ = 3650	1	5.76	
	3	ф 5 ВрI ℓ = 280	13	0,04	
КР325	1	ф 18 АIII ℓ = 3650	2	7.29	21,1
	2	ф 16 АIII ℓ = 3650	1	5,76	
	3	ф 5 ВрI ℓ = 280	18	0,04	

Арматура класса Вр-I по ГОСТ 6727-80*
Арматура класса А-III по ГОСТ 5781-82*

Рук сек	Розенблюм	
Гл инж. пр	Кутырина	
Рук гр	Зарецкая	
Проверил	Рутковская	

1.427.1-3.2/87-94

Каркас плоский КР316...КР325

Стадия	Лист	Листов
Р		1

ЦНИИПРОМЗДАНИЙ

Инв. № подл | Подпись и дата | Взам инв. №

КР326, КР327

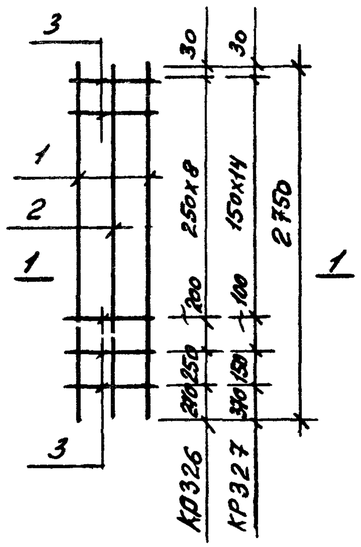

КР328, КР332

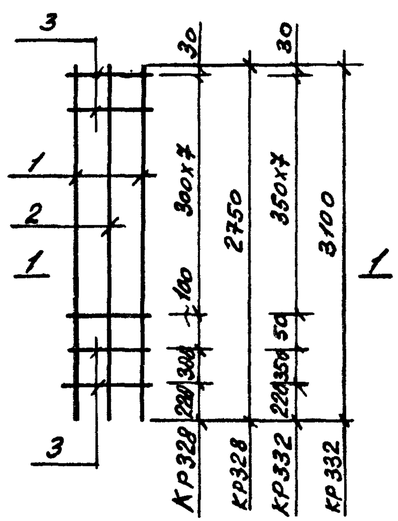

КР329

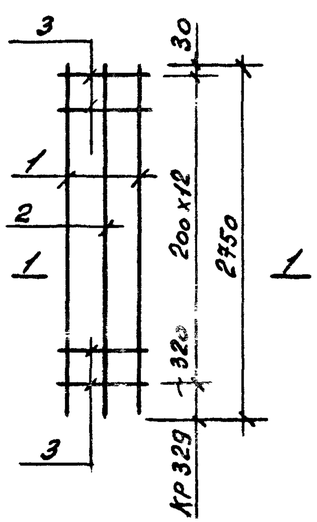

КР331, КР333

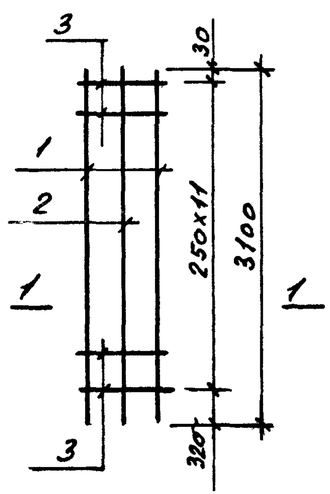

КР330

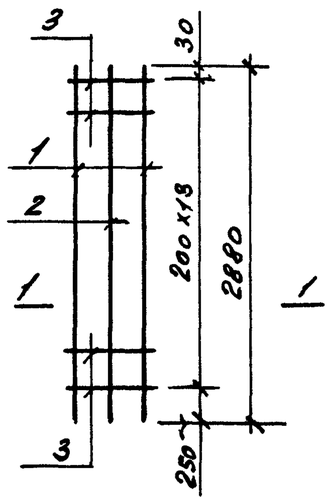

1-1

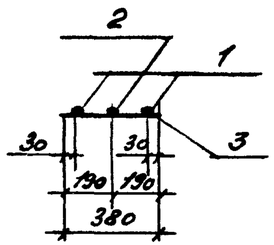

Марка каркаса	Поз.	Наименование	Кол.	Масса единицы, кг	Общая масса, кг
КР326	1	ф 20 AIII ℓ=2750	2	6,78	16,6
	2	ф 12 AIII ℓ=2750	1	2,44	
	3	ф 5 Bp I ℓ=380	11	0,05	
КР327	1	ф 20 AIII ℓ=2750	2	6.78	16.9
	2	ф 12 AIII ℓ=2750	1	2.44	
	3	ф 5 Bp I ℓ=380	17	0,05	
КР328	1	ф 20 AIII ℓ=2750	2	6.78	18.5
	2	ф 16 AIII ℓ=2750	1	4,34	
	3	ф 5 Bp I ℓ=380	10	0,05	
КР329	1	ф 20 AIII ℓ=2750	2	6.78	18,6
	2	ф 16 AIII ℓ=2750	1	4.34	
	3	ф 5 Bp I ℓ=380	13	0,05	
КР330	1	ф 22 AIII ℓ=2880	2	8.59	22,9
	2	ф 16 AIII ℓ=2880	1	4.54	
	3	ф 5 Bp I ℓ=380	14	0,05	
КР331	1	ф 20 AIII ℓ=3100	2	7.64	18,7
	2	ф 12 AIII ℓ=3100	1	2.75	
	3	ф 5 Bp I ℓ=380	12	0,05	
КР332	1	ф 20 AIII ℓ=3100	2	7.64	22.0
	2	ф 18 AIII ℓ=3100	1	6.19	
	3	ф 5 Bp I ℓ=380	10	0,05	
КР333	1	ф 20 AIII ℓ=3100	2	7.64	22,1
	2	ф 18 AIII ℓ=3100	1	6,19	
	3	ф 5 Bp I ℓ=380	12	0,05	

Арматура классов AIII и AI по ГОСТ 5781-82.*
Арматура класса Bp-I по ГОСТ 6727-80.*

Рук. сек.	Розенблюм	
Гл. инж. пр.	Кутыркина	
Рук. гр.	Рутковская	
Инженер	Шарова	
Проверил	Рутковская	

1.427.1-3.2/87-95

Каркас плоский
КР 326 ... КР 333

Стадия	Лист	Листов
Р		1

ЦНИИПРОМЗДАНИЙ

Взам. инв. №
Подпись и дата
Инв. № подл.

КР334, КР336

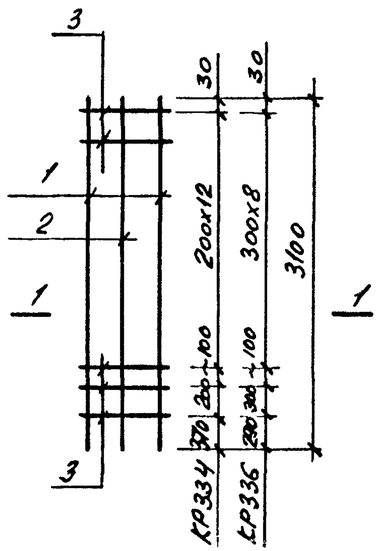

КР337, КР338

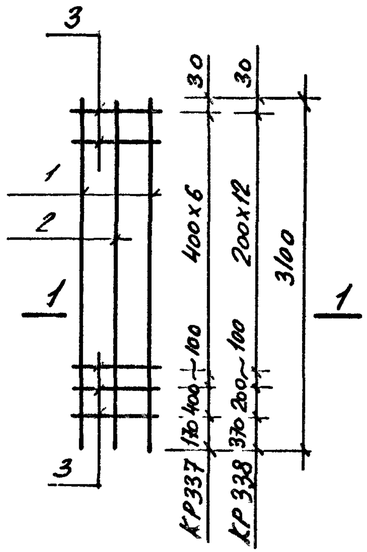

КР341

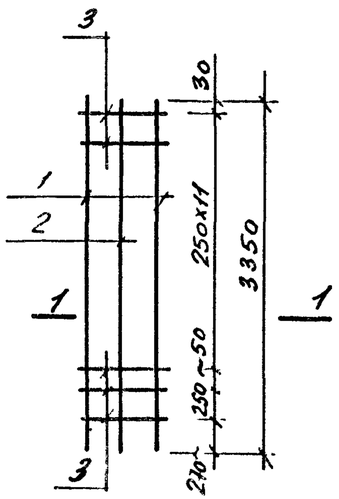

КР339, КР340

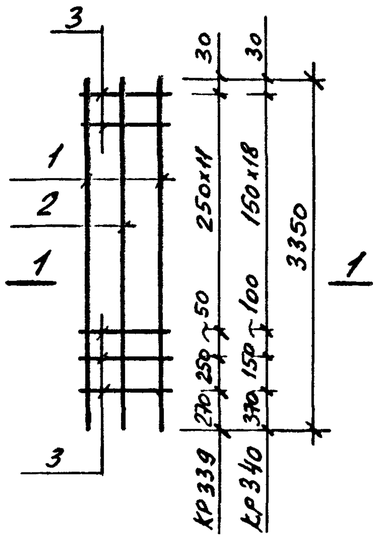

КР335

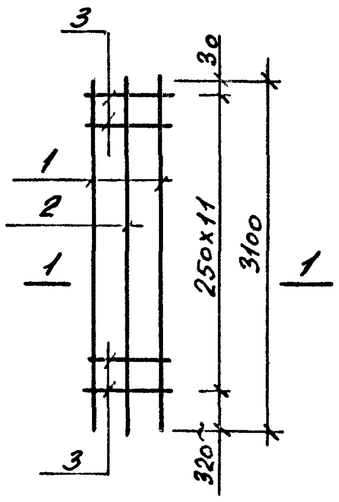

1-1

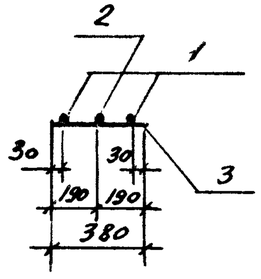

Марка каркаса	Поз.	Наименование	Кол.	Масса единицы, кг	Общая масса,
КР334	1	ф22АIII ℓ=3100	2	9,25	23,5
	2	ф14АIII ℓ=3100	1	3,74	
	3	ф6АI ℓ=380	15	0,08	
КР335	1	ф22АIII ℓ=3100	2	9,25	23,2
	2	ф14АIII ℓ=3100	1	3,74	
	3	ф6АI ℓ=380	12	0,08	
КР336	1	ф22АIII ℓ=3100	2	9,25	27,1
	2	ф20АIII ℓ=3100	1	7,64	
	3	ф6АI ℓ=380	11	0,08	
КР337	1	ф22АIII ℓ=3100	2	9,25	26,9
	2	ф20АIII ℓ=3100	1	7,64	
	3	ф6АI ℓ=380	9	0,08	
КР338	1	ф25АIII ℓ=3100	2	11,90	30,9
	2	ф16АIII ℓ=3100	1	4,89	
	3	ф8АI ℓ=380	15	0,11	
КР339	1	ф16АIII ℓ=3350	2	5,29	14,0
	2	ф12АIII ℓ=3350	1	2,97	
	3	ф4ВрI ℓ=380	14	0,04	
КР340	1	ф16АIII ℓ=3350	2	5,29	14,3
	2	ф12АIII ℓ=3350	1	2,97	
	3	ф4ВрI ℓ=380	21	0,04	
КР341	1	ф18АIII ℓ=3350	2	6,69	17,1
	2	ф12АIII ℓ=3350	1	2,97	
	3	ф5ВрI ℓ=380	14	0,05	

Арматура классов А-III и А-I по Гост 5781-82*

Арматура класса Вр-I по Гост 6727-80*

Взам. инв. № | Подпись и дата | Инв. № подл.

1.427.1-3.2/87-96

Каркас плоский

КР 334... КР 341

Стадия	Лист	Листов
Р		1

ЦНИИПромзданий

КР342

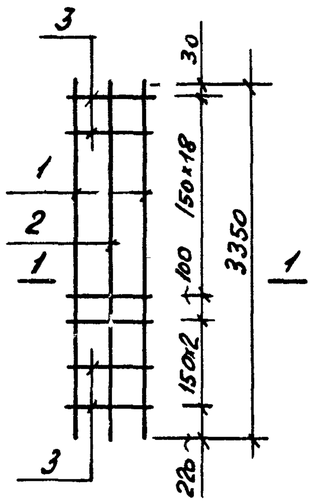

КР343, КР348

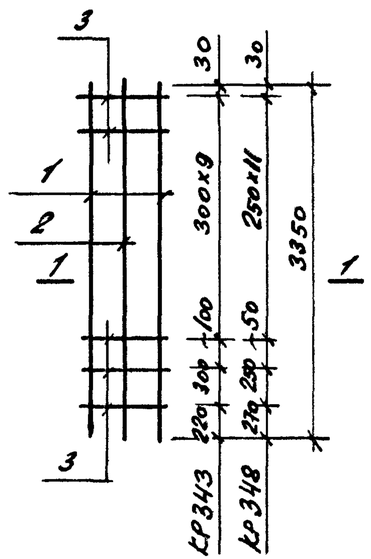

КР344, КР347

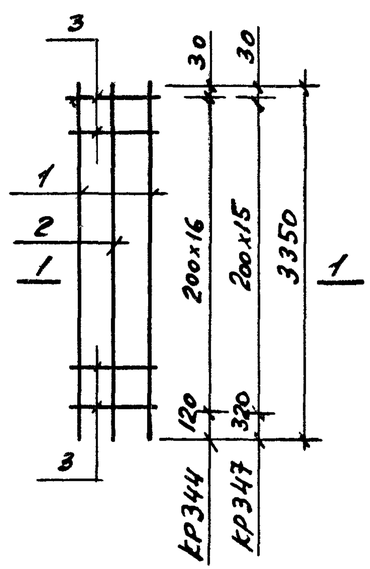

КР345, КР346

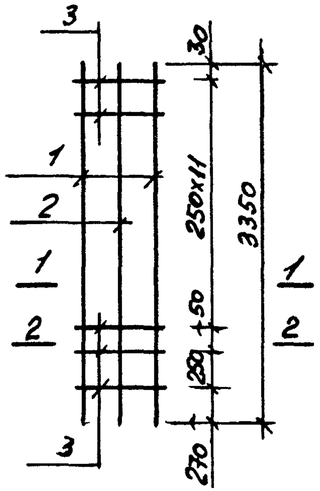

КР349, КР350

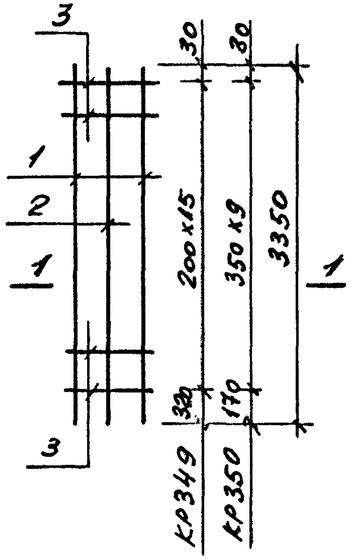

1-1

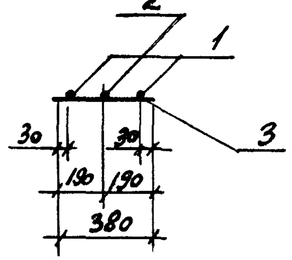

2-2

(только для КР345)

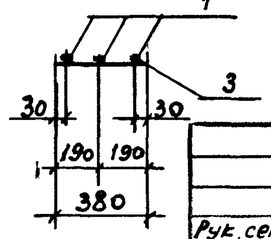

Марка каркаса	Поз.	Наименование	Кол.	Масса единицы, кг	Общая масса, кг
КР342	1	ф18 AIII ℓ=3350	2	6,69	17,6
	2	ф12 AIII ℓ=3350	1	2,97	
	3	ф5 BpI ℓ=380	22	0,05	
КР343	1	ф18 AIII ℓ=3350	2	6,69	19,3
	2	ф16 AIII ℓ=3350	1	5,29	
	3	ф5 BpI ℓ=380	12	0,05	
КР344	1	ф18 AIII ℓ=3350	2	6,69	19,5
	2	ф16 AIII ℓ=3350	1	5,29	
	3	ф5 BpI ℓ=380	17	0,05	
КР345	1	ф18 AIII ℓ=3350	3	6,69	20,8
	3	ф5 BpI ℓ=380	14	0,05	
КР346	1	ф20 AIII ℓ=3350	2	8,26	21,3
	2	ф14 AIII ℓ=3350	1	4,05	
	3	ф5 BpI ℓ=380	14	0,05	
КР347	1	ф20 AIII ℓ=3350	2	8,26	21,5
	2	ф14 AIII ℓ=3350	1	4,05	
	3	ф5 BpI ℓ=380	16	0,05	
КР348	1	ф16 AIII ℓ=3350	2	5,29	18,0
	2	ф18 AIII ℓ=3350	1	6,69	
	3	ф5 BpI ℓ=380	14	0,05	
КР349	1	ф16 AIII ℓ=3350	2	5,29	18,2
	2	ф18 AIII ℓ=3350	1	6,69	
	3	ф5 BpI ℓ=380	16	0,05	
КР350	1	ф18 AIII ℓ=3350	2	6,69	22,3
	2	ф20 AIII ℓ=3350	1	8,26	
	3	ф5 BpI ℓ=380	10	0,05	

Арматура класса AIII по ГОСТ 5781-82 *
Арматура класса BpI по ГОСТ 6727-80 *

Рук. сек	Розенблюм	
Гл. инж. пр	Кутырина	
Рук. гр	Рутковская	
Инженер	Шарова	
Проверил	Рутковская	

1.427.1-3.2/87-97

Каркас плоский КР342... КР350

Стадия	Лист	Листов
Р		1

ЦНИИПромзданий

Инв. № подл. | Подпись и дата | Взам. инв. №

КР351, КР352

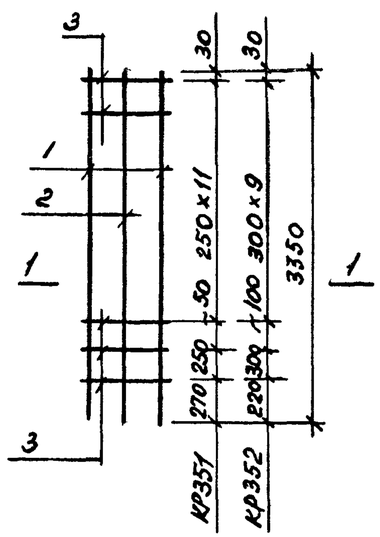

КР356, КР357

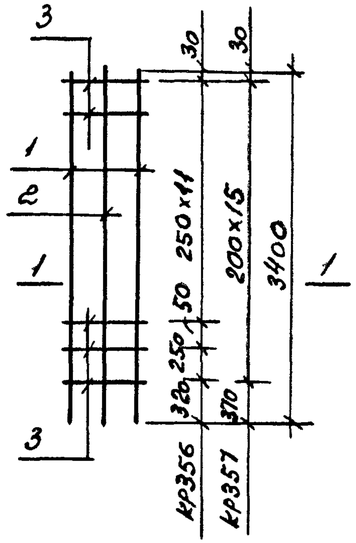

КР358, КР353

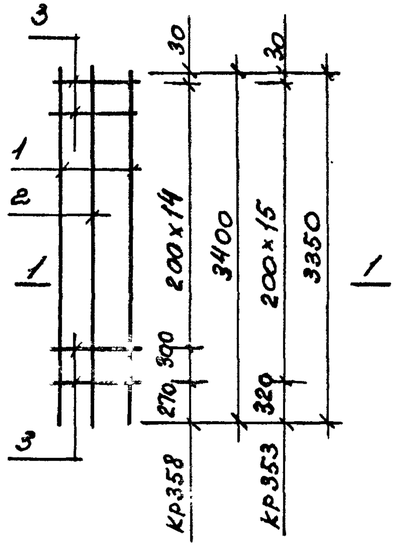

КР355, КР359

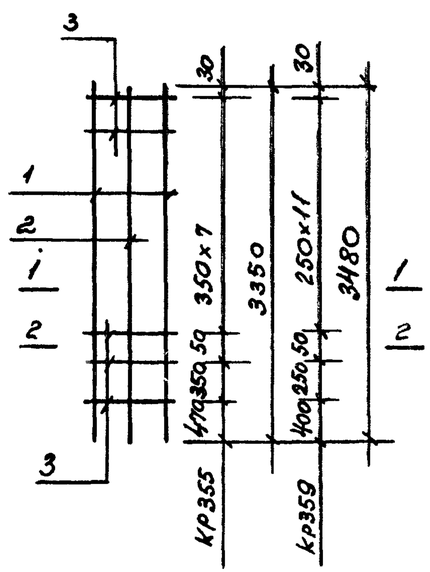

КР354

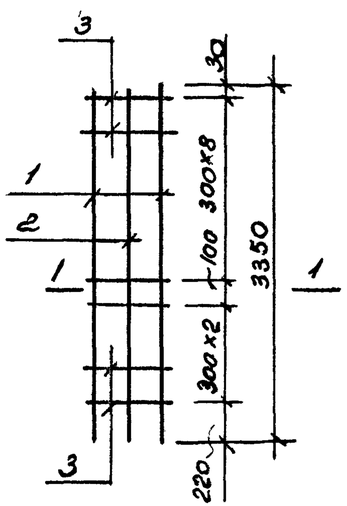

1-1

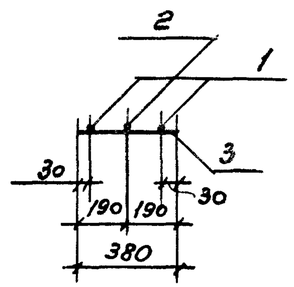

2-2
(только для КР355)

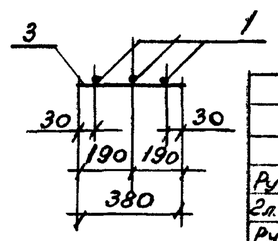

Марка каркаса	Поз.	Наименование	Кол.	Масса единицы, кг	Общая масса, кг
КР351	1	ф18 AIII ℓ=3350	2	6,69	22,5
	2	ф20 AIII ℓ=3350	1	8,26	
	3	ф5 Bp-I ℓ=380	15	0,05	
КР352	1	ф22 AIII ℓ=3350	2	10,00	26,3
	2	ф16 AIII ℓ=3350	1	5,29	
	3	ф6 A-I ℓ=380	12	0,08	
КР353	1	ф22 AIII ℓ=3350	2	10,00	26,6
	2	ф16 AIII ℓ=3350	1	5,29	
	3	ф6 A-I ℓ=380	16	0,08	
КР354	1	ф25 AIII ℓ=3350	2	12,73	32,9
	2	ф16 AIII ℓ=3350	1	5,29	
	3	ф8 A-I ℓ=380	12	0,11	
КР355	1	ф25 AIII ℓ=3350	3	12,86	40,1
	3	ф8 A-I ℓ=380	10	0,11	
КР356	1	ф20 AIII ℓ=3400	2	8,38	21,6
	2	ф14 AIII ℓ=3400	1	4,10	
	3	ф5 Bp-I ℓ=380	14	0,05	
КР357	1	ф20 AIII ℓ=3400	2	8,38	21,7
	2	ф14 AIII ℓ=3400	1	4,10	
	3	ф5 Bp-I ℓ=380	16	0,05	
КР358	1	ф20 AIII ℓ=3400	2	8,38	20,7
	2	ф12 AIII ℓ=3400	1	3,02	
	3	ф5 Bp-I ℓ=380	16	0,05	
КР359	1	ф22 AIII ℓ=3480	2	10,38	25,0
	2	ф12 AIII ℓ=3480	1	3,09	
	3	ф6 A-I ℓ=380	14	0,05	

Арматура классов AIII и A-I по ГОСТ 5781-82*
Арматура класса Bp-I по ГОСТ 6727-80*

Рук.сек	Розенблюм	
Гл.инж.	Кутырина	
Рук.гр	Рутковская	
Инженер	Шорова	
Проверил	Зарецкая	

1.427.1-3.2/87-98

Каркас плоский КР351...КР359

Стадия	Лист	Листов
Р		1

ЦНИИПРОМЗДАНИЙ

Инв. № подл. | Подпись и дата | Взам. инв. №

КР360, КР362

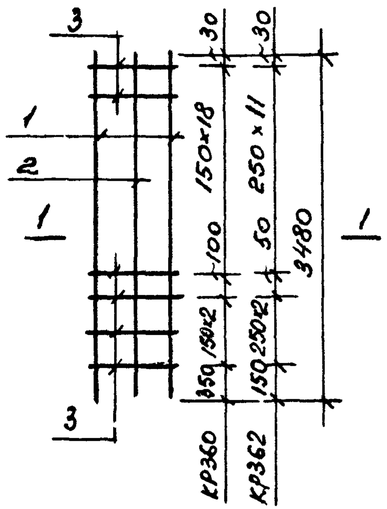

КР361, КР364

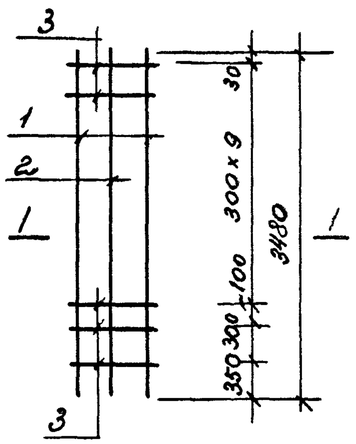

КР363

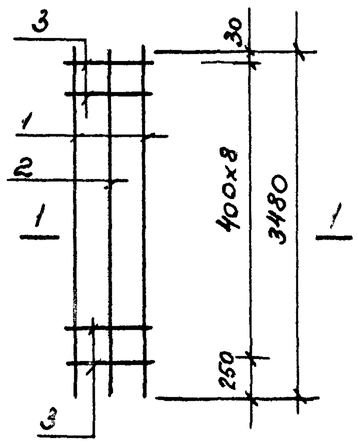

КР367

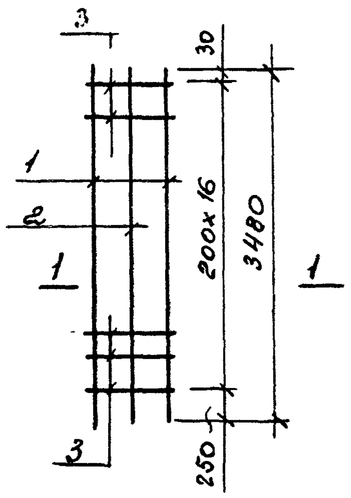

КР365, КР366, КР368

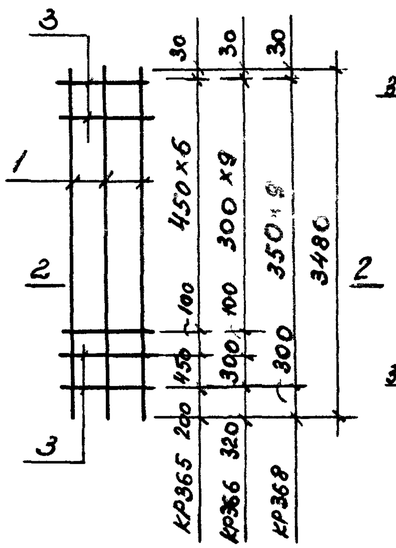

1-1

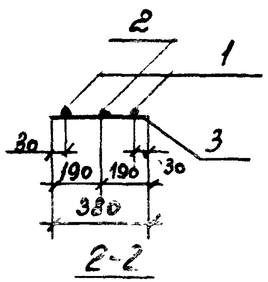

2-2

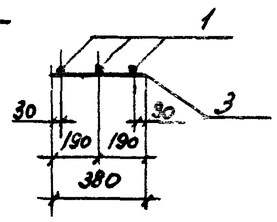

Марка каркаса	Поз.	Наименование	Кол.	Масса единицы, кг	Общая масса, кг
КР360	1	Ф22 AIII ℓ=3480	2	10,38	28,0
	2	Ф16 AIII ℓ=3480	1	5,49	
	3	Ф6 AI ℓ=380	22	0,08	
КР361	1	Ф22 AIII ℓ=3480	2	10,38	27,3
	2	Ф16 AIII ℓ=3480	1	5,49	
	3	Ф6 AI ℓ=380	12	0,08	
КР362	1	Ф22 AIII ℓ=3480	2	10,38	28,9
	2	Ф18 AIII ℓ=3480	1	6,95	
	3	Ф6 AI ℓ=380	14	0,08	
КР363	1	Ф22 AIII ℓ=3480	2	10,38	30,1
	2	Ф20 AIII ℓ=3480	1	8,58	
	3	Ф6 AI ℓ=380	9	0,08	
КР364	1	Ф22 AIII ℓ=3480	2	10,38	30,3
	2	Ф20 AIII ℓ=3480	1	8,58	
	3	Ф6 AI ℓ=380	12	0,08	
КР365	1	Ф22 AIII ℓ=3480	3	10,38	31,8
	2	Ф6 AI ℓ=380	8	0,08	
КР366	1	Ф22 AIII ℓ=3480	3	10,38	32,1
	2	Ф6 AI ℓ=380	11	0,08	
КР367	1	Ф25 AIII ℓ=3480	2	13,36	34,8
	2	Ф16 AIII ℓ=3480	1	5,49	
	3	Ф8 AI ℓ=380	17	0,11	
КР368	1	Ф25 AIII ℓ=3480	3	13,36	41,6
	2	Ф8 AI ℓ=380	10	0,11	

Арматура классов A-III и A-I по ГОСТ 5781-82 *

Взам. инв. № | Подпись и дата | Инв. № подл.

Рук. сек.	Розенблюм	
Гл. инж. пр.	Кутырина	
Рук. гр.	Зарецкая	
Инженер	Шарава	
Проверил	Рутковская	

1.427.1-3.2/87-99

Каркас плоский КР360... КР368

Стадия	Лист	Листов
Р		1

ЦНИИПРОМЗДАНИЙ

КР369, КР371, КР373

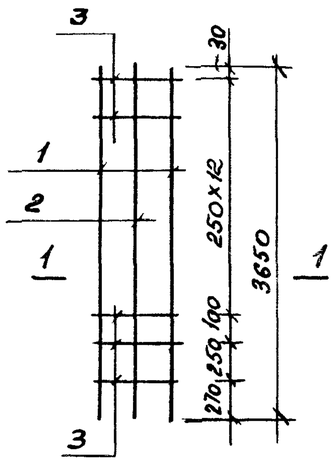

КР370, КР372, КР374, КР375

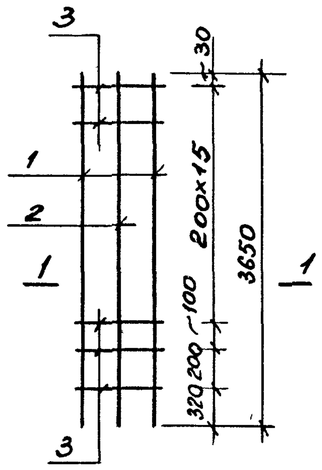

КР376

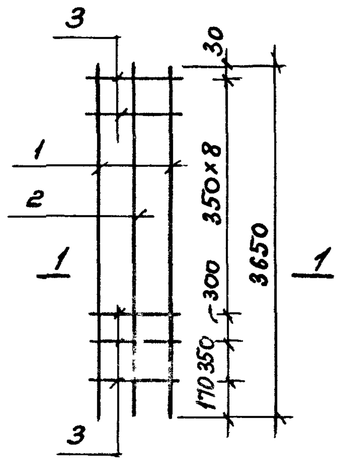

КР377

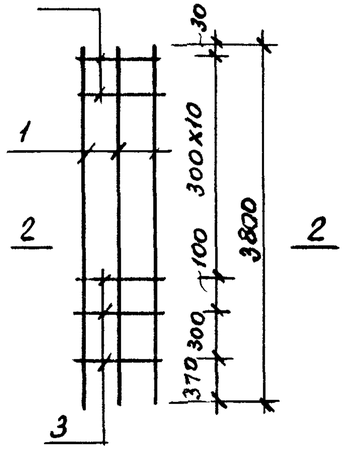

1-1

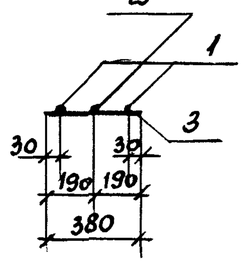

2-2

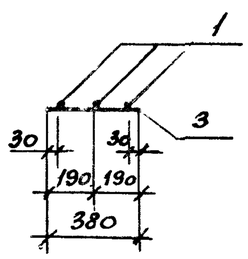

Марка каркаса	Поз.	Наименование	Кол.	Масса единицы, кг	Общая масса, кг
КР369	1	ф16 AIII ℓ=3650	2	5,76	16,4
	2	ф14 AIII ℓ=3650	1	4,41	
	3	ф 4 Bp-I ℓ=380	15	0,03	
КР370	1	ф16 AIII ℓ=3650	2	5,76	16,5
	2	ф 14 AIII ℓ=3650	1	4,41	
	3	ф 4 Bp-I ℓ=380	18	0,03	
КР371	1	ф18 AIII ℓ=3650	2	7,29	19,3
	2	ф14 AIII ℓ=3650	1	4,41	
	3	ф 5 Bp-I ℓ=380	15	0,05	
КР372	1	ф18 AIII ℓ=3650	2	7,29	20,0
	2	ф14 AIII ℓ=3650	1	4,41	
	3	ф 5 Bp-I ℓ=380	18	0,05	
КР373	1	ф20 AIII ℓ=3650	2	9,00	23,4
	2	ф14 AIII ℓ=3650	1	4,41	
	3	ф 5 Bp-I ℓ=380	15	0,05	
КР374	1	ф20 AIII ℓ=3650	2	9,00	23,4
	2	ф14 AIII ℓ=3650	1	4,41	
	3	ф 5 Bp-I ℓ=380	18	0,05	
КР375	1	ф20 AIII ℓ=3650	2	9,00	24,7
	2	ф 16 AIII ℓ=3650	1	5,76	
	3	ф5 Bp-I ℓ=380	18	0,05	
КР376	1	ф20 AIII ℓ=3650	2	9,00	26,6
	2	ф18 AIII ℓ=3650	1	7,29	
	3	ф 5 Bp-I ℓ=380	11	0,05	
КР377	1	ф 22 AIII ℓ=3800	3	11,34	35,1
	3	ф 6 A-I ℓ=380	13	0,08	

Арматура класса A-III по ГОСТ 5781-82*

Арматура класса Bp-I по ГОСТ 6727-80*

Рук. сек.	Розенблюм	
Гл. инж. пр.	Кутырина	
Рук. гр.	Рутковская	
Инженер	Шарова	
Проверил	Зорецкая	

1.427.1-3.2/87-100

Каркас плоский КР369... КР377

Стадия	Лист	Листов
Р		1

ЦНИИПРОМЗДАНИЙ

КР378, КР380

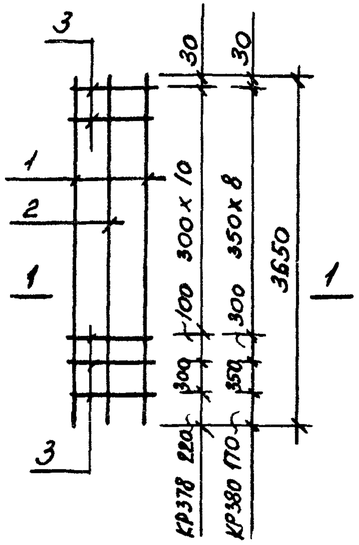

КР379, КР385

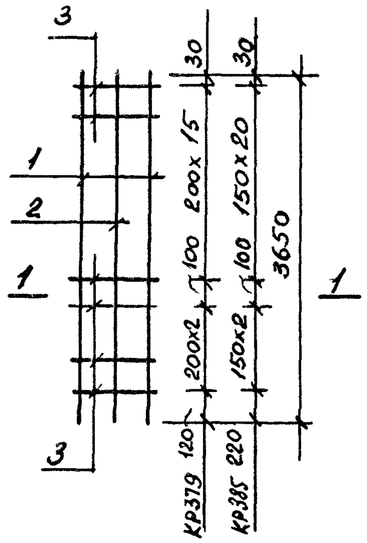

КР382, КР383, КР384

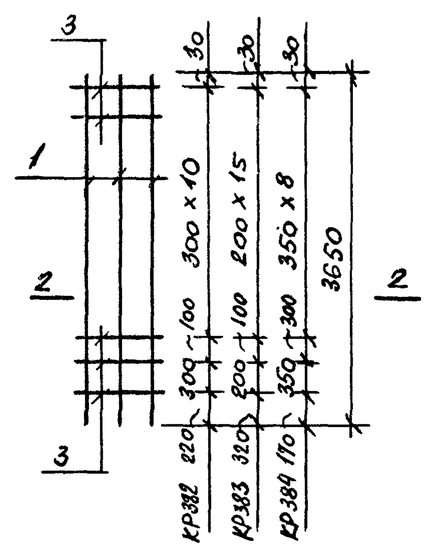

КР381

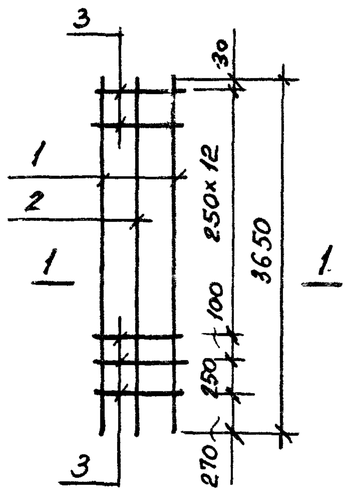

КР386

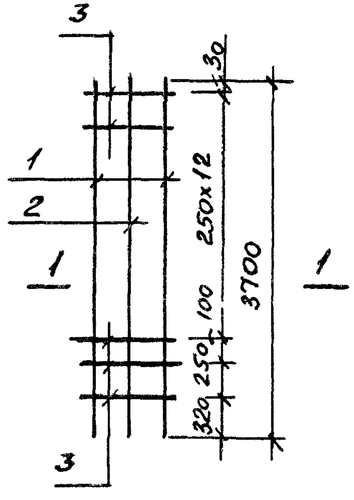

1 – 1

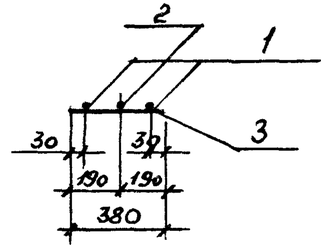

2 – 2

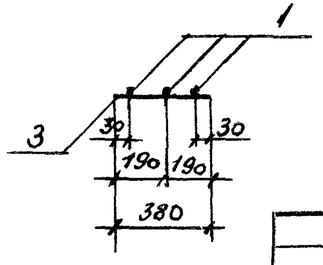

Марка каркаса	Поз.	Наименование	Кол.	Масса единицы, кг	Общая масса, кг
КР378	1	Ф16 AIII ℓ= 3650	2	5,76	19,5
	2	Ф 18 AIII ℓ=3650	1	7,29	
	3	Ф5 BpI ℓ=380	13	0,05	
КР379	1	Ф16 AIII ℓ=3650	2	5,76	19,7
	2	Ф18 AIII ℓ=3650	1	7,29	
	3	Ф 5 BpI ℓ=380	17	0,05	
КР380	1	Ф18 AIII ℓ=3650	2.	7,29	26,4
	2	Ф 22 AIII ℓ=3650	1	10,89	
	3	Ф 6 AI ℓ=380	11	0,08	
КР381	1	Ф18 AIII ℓ=3650	2	7,29	26,7
	2	Ф 22 AIII ℓ=3650	1	10,89	
	3	Ф 6 AI ℓ=380	15	0,08	
КР382	1	Ф 16 AIII ℓ=3650	3	5,76	17,7
	3	Ф 4 BpI ℓ=380	13	0,03	
КР383	1	Ф16 AIII ℓ=3650	3	5,76	17,9
	3	Ф 4 BpI ℓ=380	17	0,03	
КР384	1	Ф18 AIII ℓ=3650	3	7,29	22,5
	3	Ф 5 BpI ℓ=380	11	0,05	
КР385	1	Ф 22 AIII ℓ=3650	2	10,89	27,0
	2	Ф 12 AIII ℓ=3650	1	3,24	
	3	Ф 6 AI ℓ=380	15	0,08	
КР386	1	Ф20 AIII ℓ=3700	2	9,12	23,5
	2	Ф14 AIII ℓ=3700	1	4,47	
	3	Ф 5 BpI ℓ=380	15	0,05	

Арматура классов A-III и A-I по ГОСТ 5781-82*
Арматура класса Bp-I по ГОСТ 6727-80*

Рук сек	Розенбаюм	
Гл. инж. пр	Кутырина	
Рук гр	Рутковская	
Инженер	Шарова	
Проверил	Зорецкая	

1.427.1 – 3.2/87-101

Каркас плоский
КР378 ... КР386

Стадия	Лист	Листов
Р		1

ЦНИИПРОМЗДАНИЙ

Инв. № подл. | Подпись и дата | Взам. инв. №

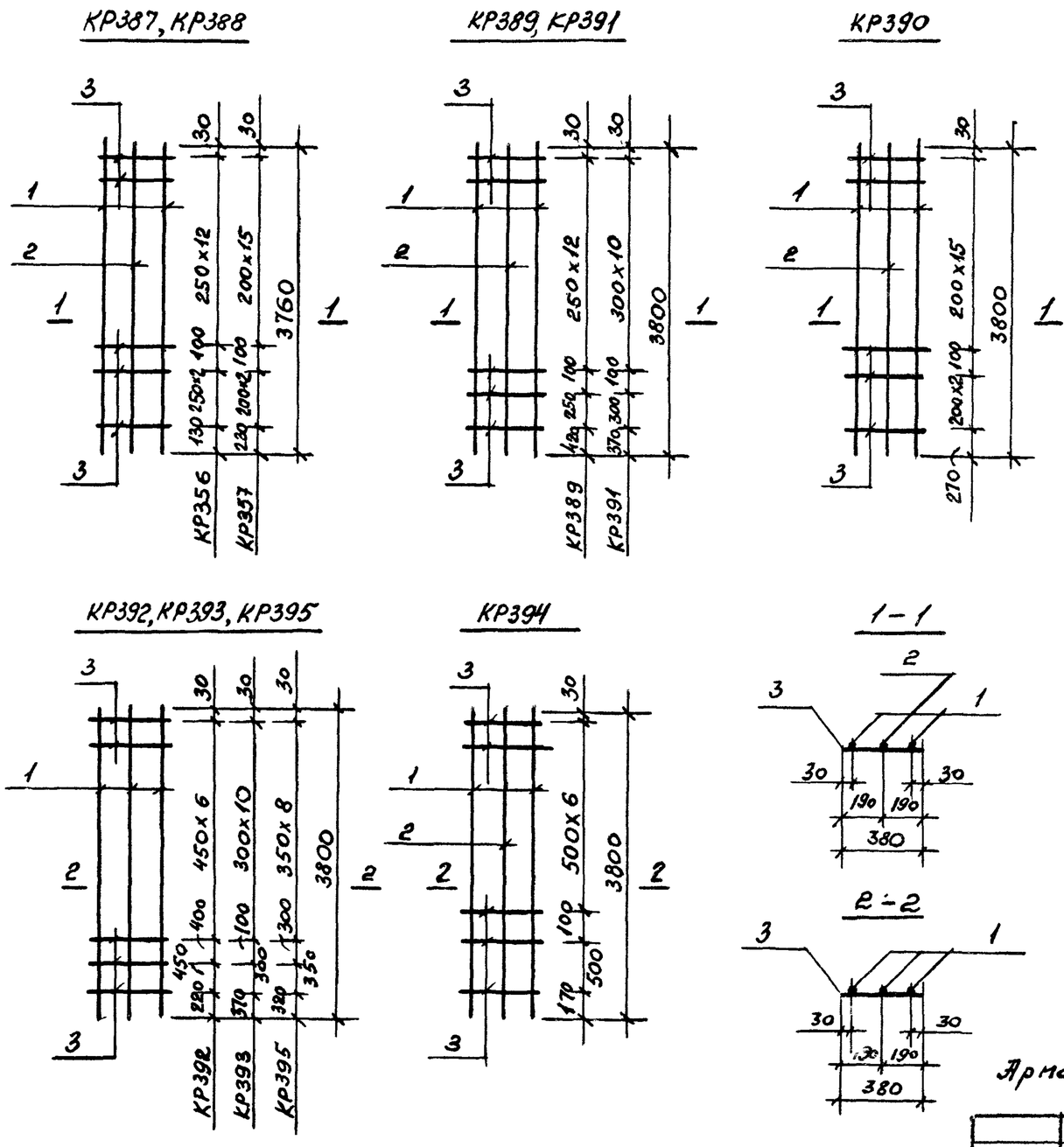

Марка каркаса	Поз.	Наименование	Кол.	Масса единицы кг	Общая масса, кг
КР387	1	ф 22 А III ℓ = 3760	2	11,22	28,3
	2	ф 14 А III ℓ = 3760	1	4,54	
	3	ф 6 А I ℓ = 380	16	0,08	
КР388	1	ф 22 А III ℓ = 3760	2	11,22	30,1
	2	ф 16 А III ℓ = 3760	1	5,93	
	3	ф 6 А I ℓ = 380	20	0,08	
КР389	1	ф 22 А III ℓ = 3800	2	11,34	27,3
	2	ф 12 А III ℓ = 3800	1	3,37	
	3	ф 6 А I ℓ = 380	15	0,08	
КР390	1	ф 22 А III ℓ = 3800	2	11,34	30,3
	2	ф 16 А III ℓ = 3800	1	6,00	
	3	ф 6 А I ℓ = 380	19	0,08	
КР391	1	ф 22 А III ℓ = 3800	2	11,34	29,8
	2	ф 16 А III ℓ = 3800	1	6,00	
	3	ф 6 А I ℓ = 380	13	0,08	
КР392	1	ф 22 А III ℓ = 3800	3	11,34	34,8
	3	ф 6 А I ℓ = 380	9	0,08	
КР393	1	ф 22 А III ℓ = 3800	3	11,34	35,1
	3	ф 6 А I ℓ = 380	13	0,08	
КР394	1	ф 25 А III ℓ = 3800	3	14,59	45,1
	3	ф 8 А I ℓ = 380	9	0,15	
КР395	1	ф 25 А III ℓ = 3800	3	14,59	45,4
	3	ф 8 А I ℓ = 380	11	0,15	

Арматура классов А-III и А-I по ГОСТ 5781-82*

Рук. сек.	Розенблюм		
Гл. инж. пр.	Кутырина		
Рук. гр.	Рутковская		
Инженер	Шарова		
Проверил	Зарецкая		

1.427.1-3.2/87-102

Каркас плоский КР387...395

Стадия	Лист	Листов
Р		1

ЦНИИПРОМЗДАНИЙ

Инв. № подл. | Подпись и дата | Взам. инв. №

КР397, КР398

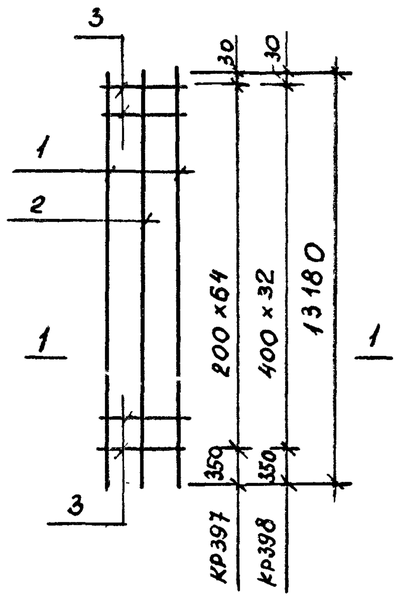

КР396, КР399

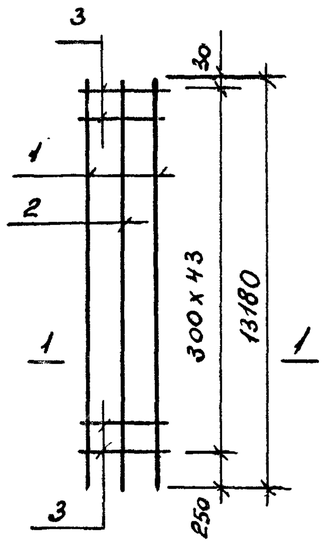

КР400

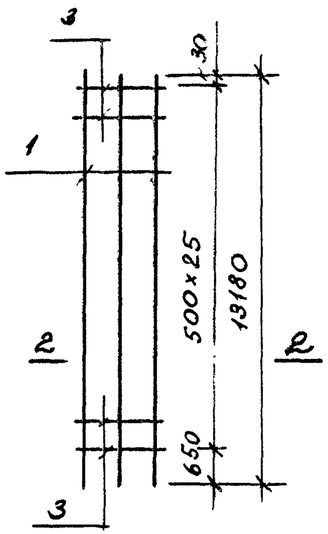

КР401

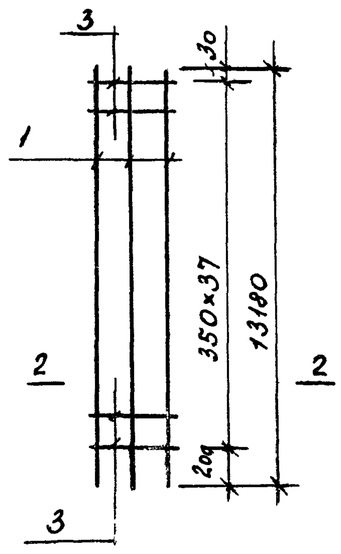

КР402, КР403, КР404

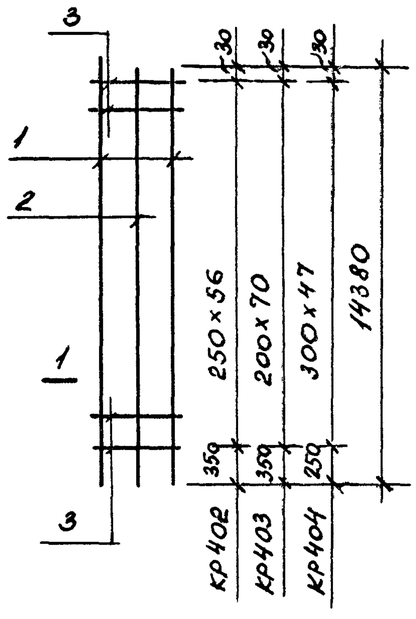

1-1

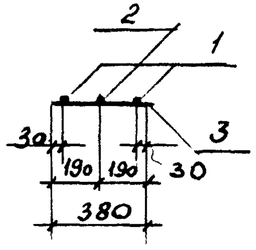

2-2

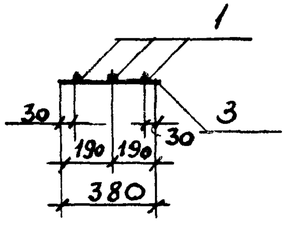

1. Арматура классов А-III и А-I по ГОСТ 5781-82*
2. Арматур класса Вр-I по ГОСТ 6727-80*

Марка каркаса	Поз.	Наименование	Кол.	Масса единицы, кг	Общая масса, кг
КР396	1	ф 20 А-III ℓ = 13180	2	32,50	88,2
	2	ф 16 А-III ℓ = 13180	1	20,80	
	3	ф 5 Вр-I ℓ = 380	44	0,05	
КР397	1	ф 20 А-III ℓ = 13180	2	32,5	89,4
	2	ф 16 А-III ℓ = 13180	1	20,8	
	3	ф 5 Вр-I ℓ = 380	65	0,05	
КР398	1	ф 22 А-III ℓ = 13180	2	39,33	114,0
	2	ф 20 А-III ℓ = 13180	1	32,50	
	3	ф 6 А-I ℓ = 380	33	0,08	
КР399	1	ф 22 А-III ℓ = 13180	2	39,33	114,9
	2	ф 20 А-III ℓ = 13180	1	32,50	
	3	ф 6 А-I ℓ = 380	44	0,08	
КР400	1	ф 25 А-III ℓ = 13180	3	50,61	155,7
	3	ф 8 А-I ℓ = 380	26	0,11	
КР401	1	ф 25 А-III ℓ = 13180	3	50,61	157,5
	3	ф 8 А-I ℓ = 380	38	0,11	
КР402	1	ф 22 А-III ℓ = 14380	2	42,91	108,0
	2	ф 14 А-III ℓ = 14380	1	17,37	
	3	ф 6 А-I ℓ = 380	57	0,08	
КР403	1	ф 22 А-III ℓ = 14380	2	42,91	114,5
	2	ф 16 А-III ℓ = 14380	1	22,69	
	3	ф 6 А-I ℓ = 380	71	0,08	
КР404	1	ф 22 А-III ℓ = 14380	2	42,91	112,6
	2	ф 16 А-III ℓ = 14380	1	22,69	
	3	ф 6 А-I ℓ = 380	48	0,08	

Инв. № подл. | Подпись и дата | Взам. инв. №

Рук. сек.	Разснёлка		
Гл. инж.	Кутырина		
Рук. гр.	Рулковская		
Инженер	Шорово		
Проверил	Зорегская		

1.427.1-3.2/87-103

Каркас плоский КР396 ... КР404

Стадия	Лист	Листов
Р	1	

ЦНИИПРОМЗДАНИЙ

КР405, КР406

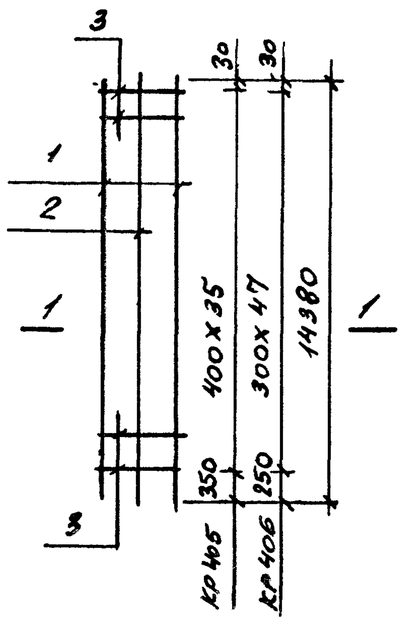

КР407, КР408, КР413

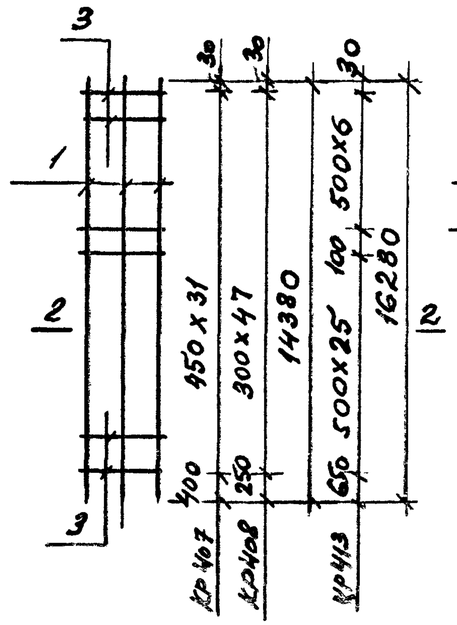

КР409

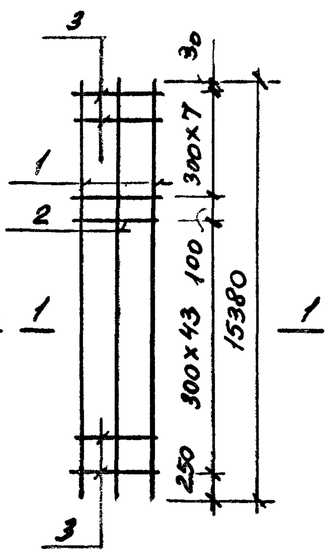

КР410, КР411

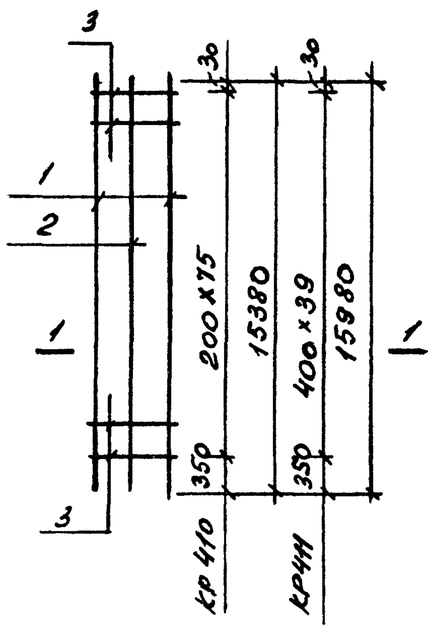

КР412

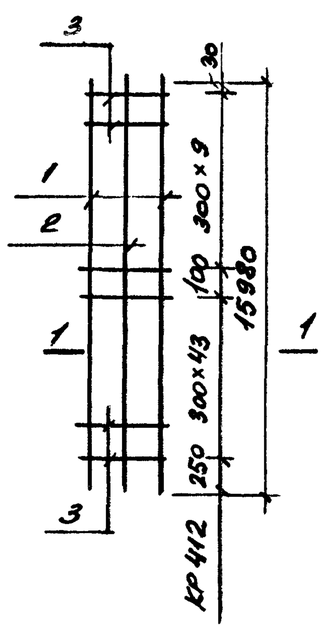

1-1

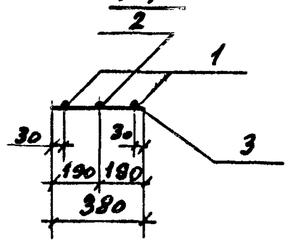

2-2

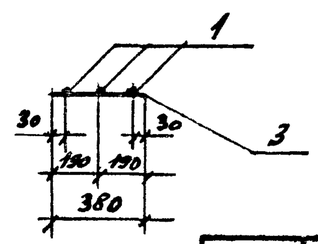

Марка каркаса	Поз.	Наименование	Кол.	Масса единицы, кг	Общая масса, кг
КР405	1	ф 22 $A\overline{III}$ ℓ = 14380	2	42,91	124,3
	2	ф 20 $A\overline{III}$ ℓ = 14380	1	35,46	
	3	ф 6 $A\overline{I}$ ℓ = 380	36	0,08	
КР406	1	ф 22 $A\overline{III}$ ℓ = 14380	2	42,91	125,3
	2	ф 20 $A\overline{III}$ ℓ = 14380	1	35,46	
	3	ф 6 $A\overline{I}$ ℓ = 380	48	0,08	
КР407	1	ф 22 $A\overline{III}$ ℓ = 14380	3	42,91	131,4
	3	ф 6 $A\overline{I}$ ℓ = 380	32	0,08	
КР408	1	ф 22 $A\overline{III}$ ℓ = 14380	3	42,91	132,8
	3	ф 6 $A\overline{I}$ ℓ = 380	48	0,08	
КР409	1	ф 20 $A\overline{III}$ ℓ = 15380	2	37,93	103,0
	2	ф 16 $A\overline{III}$ ℓ = 15380	1	24,27	
	3	ф 5 $B_p\overline{I}$ ℓ = 380	52	0,05	
КР410	1	ф 20 $A\overline{III}$ ℓ = 15380	2	37,93	104,4
	2	ф 16 $A\overline{III}$ ℓ = 15380	1	24,27	
	3	ф 5 $B_p\overline{I}$ ℓ = 380	76	0,05	
КР411	1	ф 22 $A\overline{III}$ ℓ = 15980	2	47,68	138,1
	2	ф 20 $A\overline{III}$ ℓ = 15980	1	39,41	
	3	ф 6 $A\overline{I}$ ℓ = 380	40	0,08	
КР412	1	ф 22 $A\overline{III}$ ℓ = 15980	2	47,68	139,3
	2	ф 20 $A\overline{III}$ ℓ = 15980	1	39,41	
	3	ф 6 $A\overline{I}$ ℓ = 380	54	0,08	
КР413	1	ф 25 $A\overline{III}$ ℓ = 16280	3	62,52	192,5
	3	ф 8 $A\overline{I}$ ℓ = 380	33	0,11	

Арматура классов $A\overline{III}$ и $A\overline{I}$ по ГОСТ 5781-82*

Инв. № подл. | Подпись и дата | Взам. инв. №

Рук. сек.	Розенблюм	
Гл. инж. пр.	Кутырина	
Рук. гр.	Рутковская	
Инженер	Шарова	
Проверил	Зарецкая	

1.427.1-3.2/87-104

Каркас плоский КР405...КР413

Стадия	Лист	Листов
Р		1

ЦНИИПРОМЗДАНИЙ

КР414, КР419

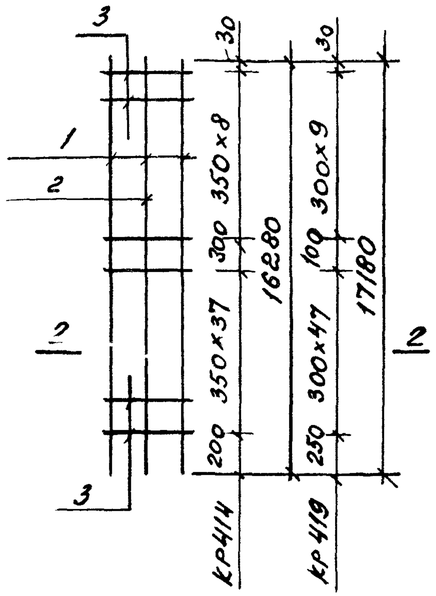

КР415, КР416

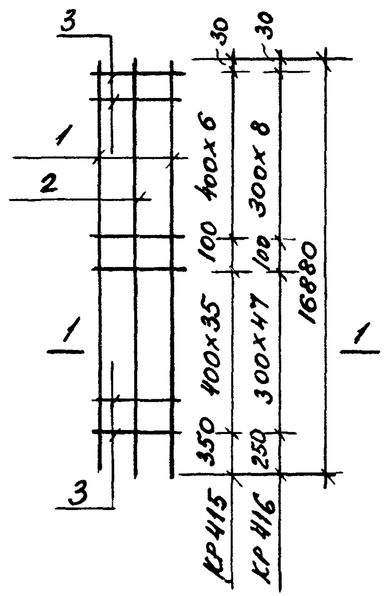

КР417

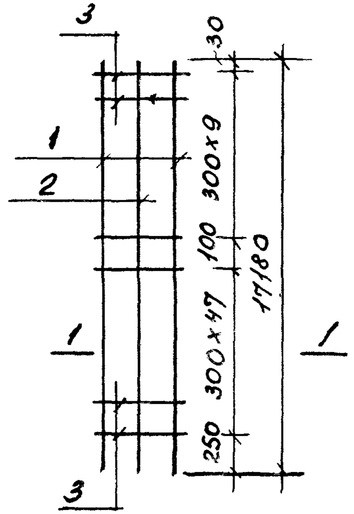

КР420, КР421

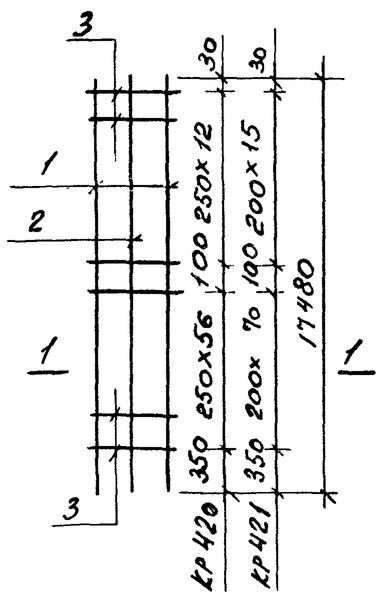

КР422, КР423

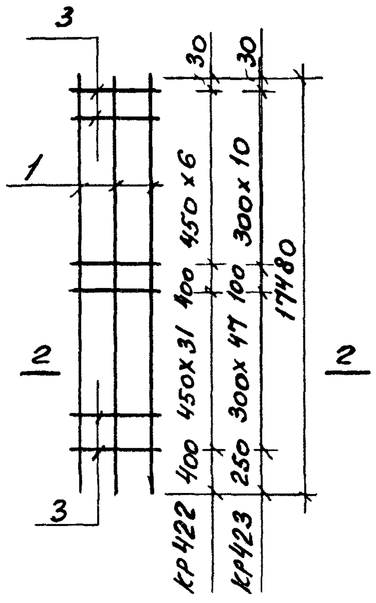

КР418

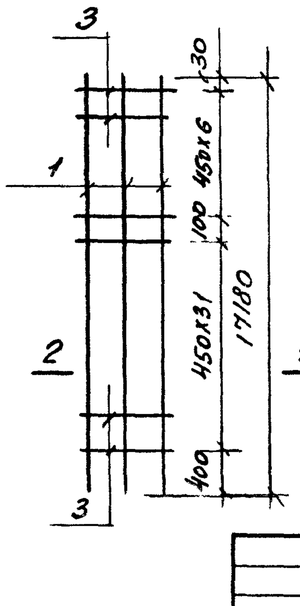

1-1

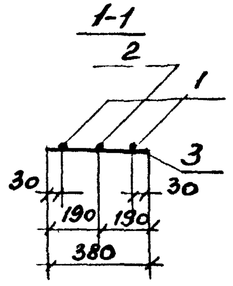

2-2

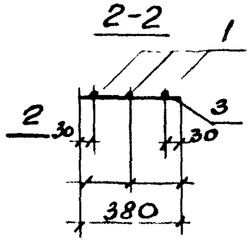

Марка каркаса	Поз.	Наименование	Кол.	Масса единицы, кг	Общая масса, кг
КР414	1	ф25 AIII ℓ=16280	3	62,52	193,0
	3	ф 8 AI ℓ=380	47	0,11	
КР415	1	ф22 AIII ℓ=16880	2	50,37	145,7
	2	ф20 AIII ℓ=16880	1	41,63	
	3	ф 6 AI ℓ=380	43	0,08	
КР416	1	ф22 AIII ℓ=16880	2	50,37	147,2
	2	ф20 AIII ℓ=16880	1	41,63	
	3	ф 6 AI ℓ=380	57	0,08	
КР417	1	ф22 AIII ℓ=17180	2	51,27	134,5
	2	ф16 AIII ℓ=17180	1	27,11	
	3	ф 6 AI ℓ=380	58	0,08	
КР418	1	ф22 AIII ℓ=17180	3	51,27	157,1
	3	ф 6 AI ℓ=380	39	0,08	
КР419	1	ф22 AIII ℓ=17180	3	51,27	158,7
	3	ф 6 AI ℓ=380	58	0,08	
КР420	1	ф22 AIII ℓ=17480	2	52,16	131,3
	2	ф14 AIII ℓ=17480	1	21,12	
	3	ф 6 AI ℓ=380	70	0,08	
КР421	1	ф22 AIII ℓ=17480	2	52,16	139,2
	2	ф16 AIII ℓ=17480	1	27,58	
	3	ф 6 AI ℓ=380	87	0,08	
КР422	1	ф22 AIII ℓ=17480	3	52,16	159,8
	3	ф 6 AI ℓ=380	39	0,08	
КР423	1	ф22 AIII ℓ=17480	3	52,16	161,5
	3	ф 6 AI ℓ=380	59	0,08	

Арматура классов A-III и A-I по ГОСТ 5781-82*

Рук. сек.	Розенблюм	
Гл. инж. пр.	Кутырина	
Рук. гр.	Рутковская	
Инженер	Шарова	
Проверил	Зарецкая	

1.427.1-3.2/87-105

Каркас плоский КР414 ... КР423

Стадия	Лист	Листов
Р		1

ЦНИИПРОМЗДАНИЙ

КР424, КР425

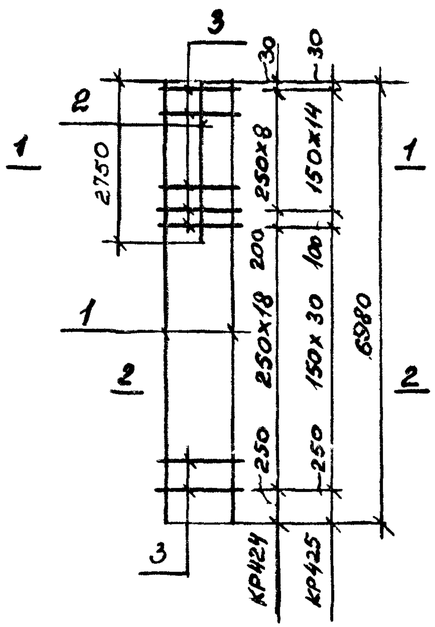

КР426, КР427

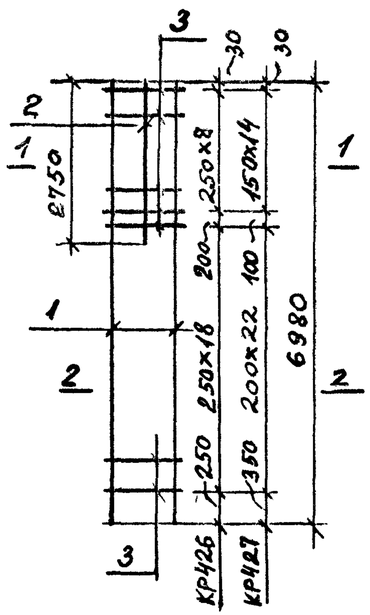

КР428

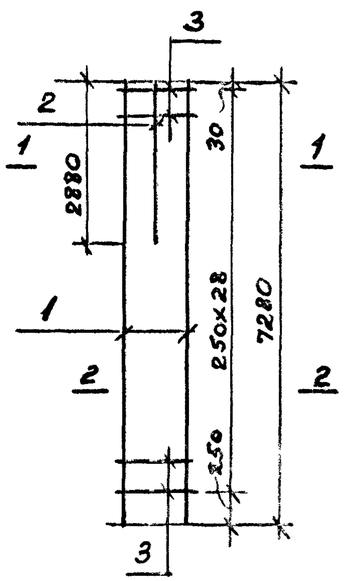

КР429

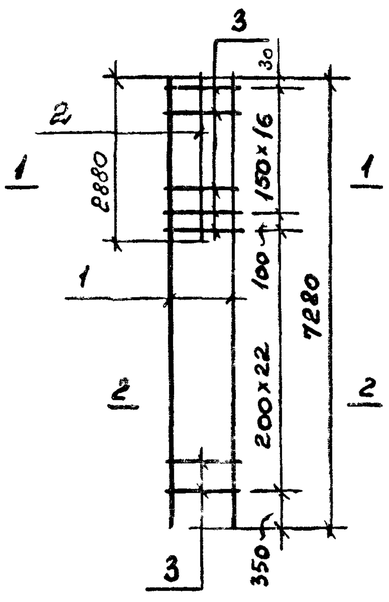

КР430, КР431, КР432

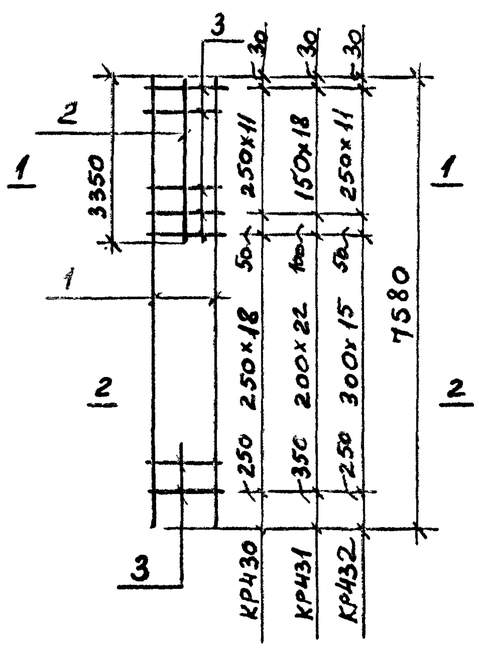

1-1

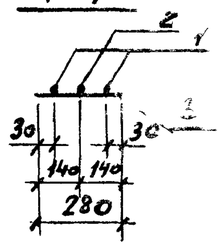

2-2

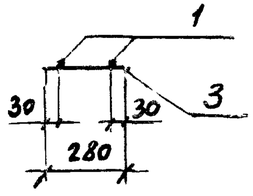

Марка каркаса	Поз.	Наименование	Кол.	Масса единицы, кг	Общая масса, кг
КР424	1	ф12AIII ℓ=6980	2	6,20	15,6
	2	ф12AIII ℓ=2750	1	2,44	
	3	ф4BpI ℓ=280	28	0,03	
КР425	1	ф12AIII ℓ=6980	2	6,20	15,5
	2	ф12AIII ℓ=2750	1	2,44	
	3	ф4BpI ℓ=280	46	0,03	
КР426	1	ф14AIII ℓ=6980	2	8,43	20,0
	2	ф12AIII ℓ=2750	1	2,44	
	3	ф4BpI ℓ=280	28	0,03	
КР427	1	ф14AIII ℓ=6980	2	8,43	20,3
	2	ф12AIII ℓ=2750	1	2,44	
	3	ф4BpI ℓ=280	38	0,03	
КР428	1	ф14AIII ℓ=7280	2	8,79	20,9
	2	ф12AIII ℓ=2880	1	2,55	
	3	ф4BpI ℓ=280	29	0,03	
КР429	1	ф16AIII ℓ=7280	2	11,49	26,0
	2	ф12AIII ℓ=2880	1	2,55	
	3	ф4BpI ℓ=280	40	0,03	
КР430	1	ф14AIII ℓ=7580	2	9,16	22,1
	2	ф12AIII ℓ=3350	1	2,97	
	3	ф4BpI ℓ=280	31	0,03	
КР431	1	ф14AIII ℓ=7580	2	9,16	22,4
	2	ф12AIII ℓ=3350	1	2,97	
	3	ф4BpI ℓ=280	42	0,03	
КР432	1	ф16AIII ℓ=7580	2	11,96	27,6
	2	ф12AIII ℓ=3350	1	2,97	
	3	ф4BpI ℓ=280	28	9,03	

Арматура класса BpI по ГОСТ 6727-80 *
Арматура класса A-III по ГОСТ 5781-82 *

Инв. № подл. | Подпись и дата | Взам. инв. №

1.427.1-3.2/87-106

Рук. сек.	Розенблюм	
Гл. инж. пр.	Кугырина	
Рук. гр.	Зарецкая	
Выполнил	Рутковская	

Каркас плоский КР424...КР432

Стадия	Лист	Листов
Р		1

ЦНИИПРОМЗДАНИЙ

КР433

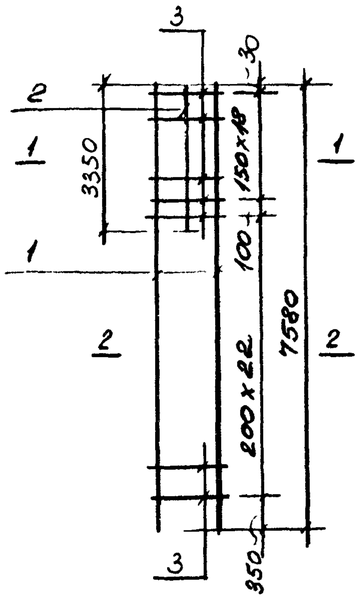

КР434, КР435

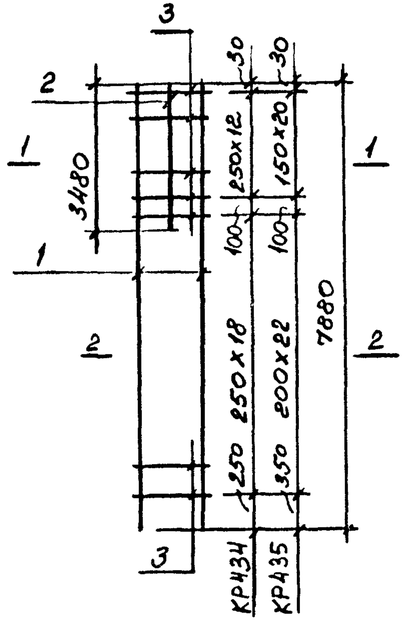

КР436, КР437

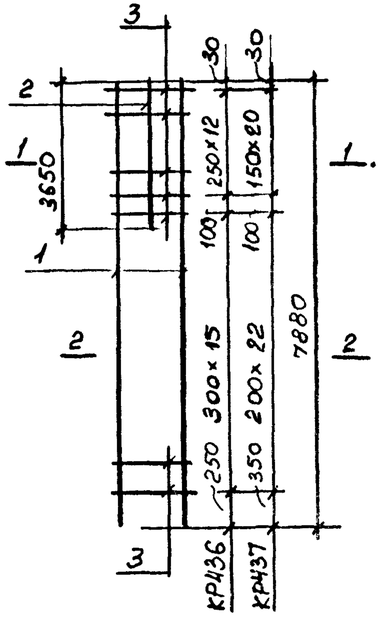

КР438, КР439

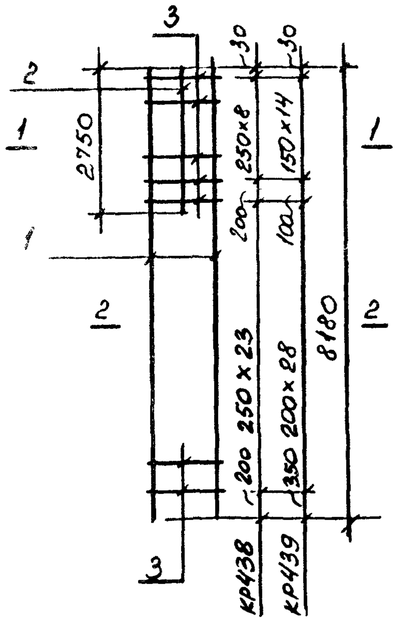

КР440, КР441

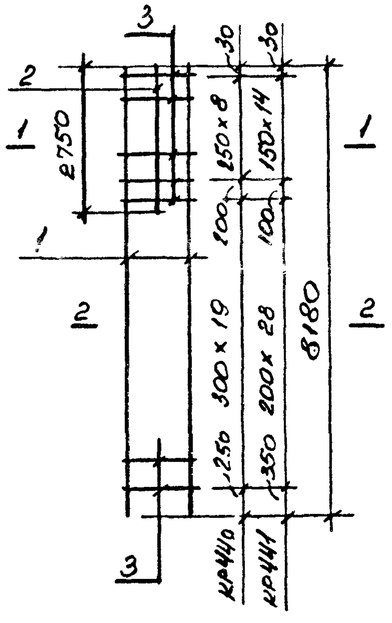

1-1

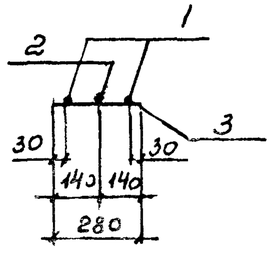

2-2

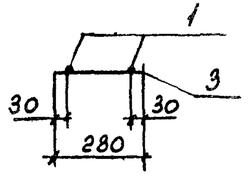

1. Арматура класса Вр-I по ГОСТ 6727-80*
2. Арматура класса А-III по ГОСТ 5781-82*

Марка каркаса	Поз	Наименование	Кол	Масса единицы, кг	Общая масса, кг
КР433	1	ф 16 А-III ℓ = 7580	2	11.96	28.0
	2	ф 12 А-III ℓ = 3350	1	2,97	
	3	ф 4 Вр-I ℓ = 280	42	0,03	
КР434	1	ф 14 А-III ℓ = 7580	2	9,16	22.9
	2	ф 12 А-III ℓ = 3480	1	3,09	
	3	ф 4 Вр-I ℓ = 280	32	0,03	
КР435	1	ф 14 А-III ℓ = 7880	2	9,52	23,3
	2	ф 12 А-III ℓ = 3480	1	3,09	
	3	ф 4 Вр-I ℓ = 280	44	0,03	
КР436	1	ф 16 А-III ℓ = 7880	2	12,43	28,8
	2	ф 12 А-III ℓ = 3650	1	3,24	
	3	ф 4 Вр-I ℓ = 280	29	0,03	
КР437	1	ф 16 А-III ℓ = 7880	2	12.43	29,2
	2	ф 12 А-III ℓ = 3650	1	3,24	
	3	ф 4 Вр-I ℓ = 280	44	0,03	
КР438	1	ф 14 А-III ℓ = 8180	2	9,88	23,1
	2	ф 12 А-III ℓ = 2750	1	2,44	
	3	ф 4 Вр-I ℓ = 280	33	0,03	
КР439	1	ф 14 А-III ℓ = 8180	2	9,88	23.3
	2	ф 12 А-III ℓ = 2750	1	2,44	
	3	ф 4 Вр-I ℓ = 280	44	0,03	
КР440	1	ф 16 А-III ℓ = 8180	2	12.91	29,0
	2	ф 12 А-III ℓ = 2750	1	2,44	
	3	ф 4 Вр-I ℓ = 280	29	0,03	
КР441	1	ф 16 А-III ℓ = 8180	2	12.91	29.4
	2	ф 12 А-III ℓ = 2750	1	2,44	
	3	ф 4 Вр-I ℓ = 280	44	0,03	

Инв. № подл. | Подпись и дата | Взам. инв. №

Рис. сек	Розенблюм	
Гл. инжр	Кутырина	
Рук. гр	Зарецкая	
Проверил	Ритковская	

1.427.1-3.2/87-107

Каркас плоский КР433 ... КР441

Стадия	Лист	Листов
Р		1

ЦНИИПРОМЗДАНИЙ

КР442, КР443

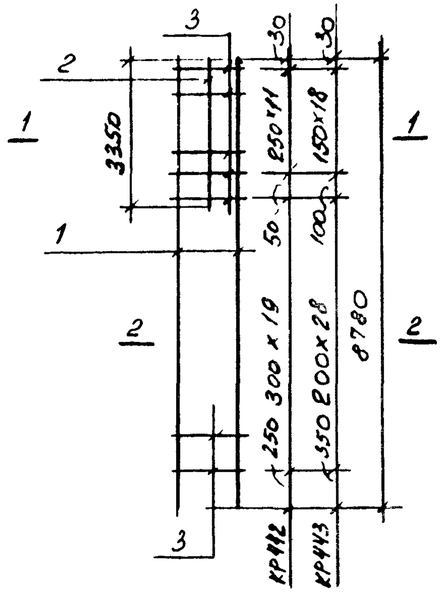

КР444, КР445

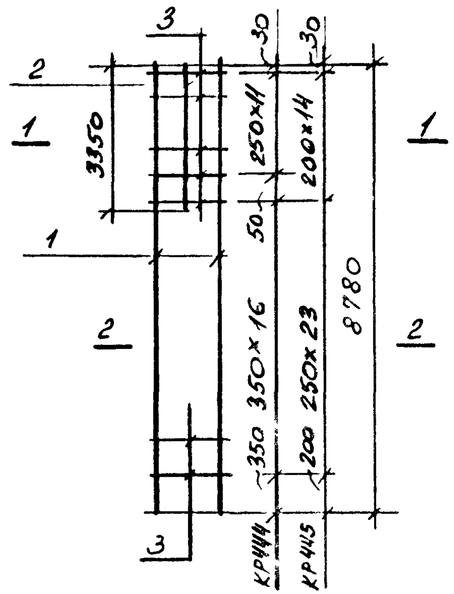

1 – 1

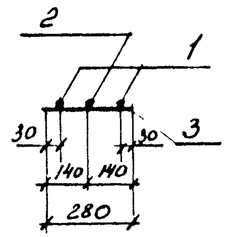

2 – 2

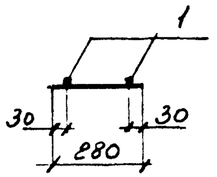

КР446. КР447

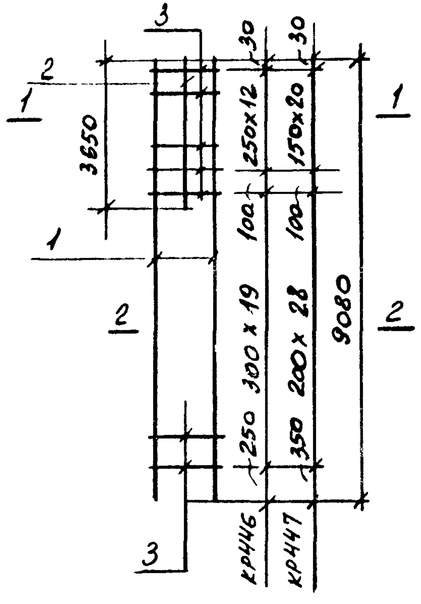

КР448, КР449

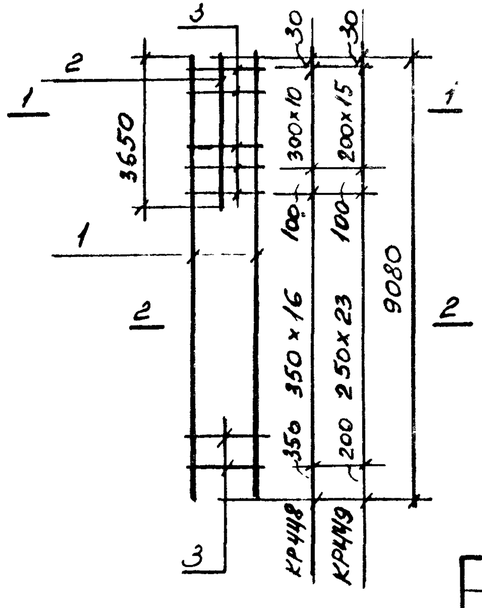

Марка каркаса	Поз	Наименование	Поз	Масса единицы, кг	Общая масса, кг
КР442	1	ф 16 AIII ℓ = 8780	2	13,85	31,5
	2	ф 12 AIII ℓ = 3350	1	2,97	
	3	ф 4 BpI ℓ = 280	32	0,03	
КР443	1	ф 16 AIII ℓ = 8780	2	13,85	31,9
	2	ф 12 AIII ℓ = 3350	1	2,97	
	3	ф 4 BpI ℓ = 280	48	0,03	
КР444	1	ф 18 AIII ℓ = 8780	2	17,54	40,3
	2	ф 14 AIII ℓ = 3350	1	4,05	
	3	ф 5 BpI ℓ = 280	29	0,04	
КР445	1	ф 18 AIII ℓ = 8780	2	17,54	40,7
	2	ф 14 AIII ℓ = 3350	1	4,05	
	3	ф 5 BpI ℓ = 280	38	0,04	
КР446	1	ф 16 AIII ℓ = 9080	2	14,33	32,8
	2	ф 12 AIII ℓ = 3650	1	3,24	
	3	ф 4 BpI ℓ = 280	33	0,03	
КР447	1	ф 16 AIII ℓ = 9080	2	14,33	33,2
	2	ф 12 AIII ℓ = 3650	1	3,23	
	3	ф 4 BpI ℓ = 280	50	0,03	
КР448	1	ф 18 AIII ℓ = 9080	2	18,14	43,2
	2	ф 16 AIII ℓ = 3650	1	5,76	
	3	ф 5 BpI ℓ = 280	28	0,04	
КР449	1	ф 18 AIII ℓ = 9080	2	18,14	43,6
	2	ф 16 AIII ℓ = 3650	1	5,76	
	3	ф 5 BpI ℓ = 280	40	0,04	

1. Арматура класса BpI по ГОСТ 6727-80*
2. Арматура класса AIII по ГОСТ 5781-82*

Рук. сек	Розенблюм	
Гл. инж. пр	Кугырина	
Рук. гр	Зарецкая	
Проверил	Рутковская	

1.427.1-3.2/87-108

Каркас плоский КР442... КР449

Стадия	Лист	Листов
Р		1

ЦНИИПромзданий

КР450, КР451, КР452

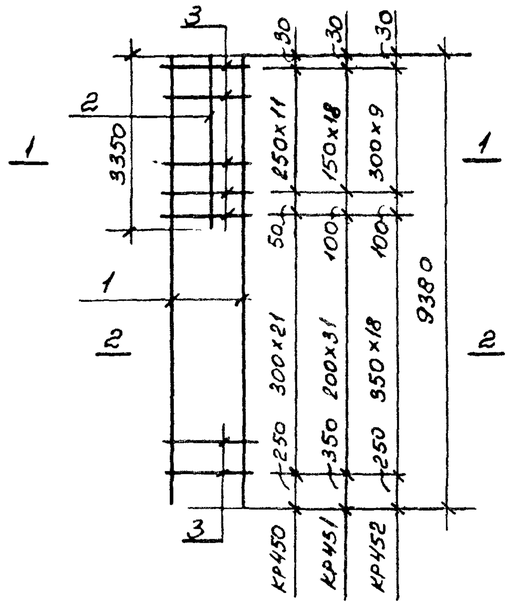

КР453

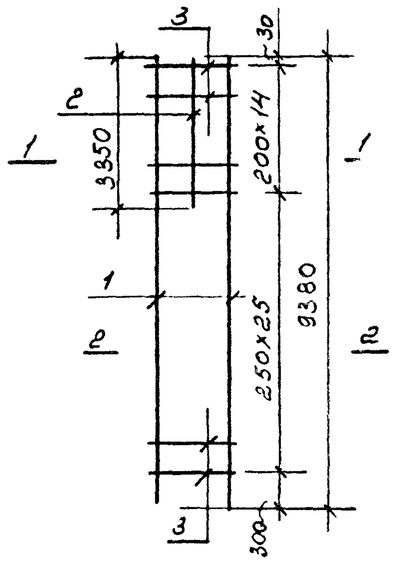

1 — 1

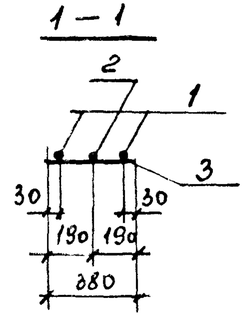

2 — 2

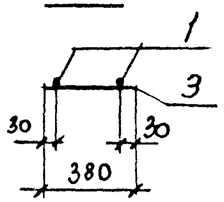

КР454, КР455

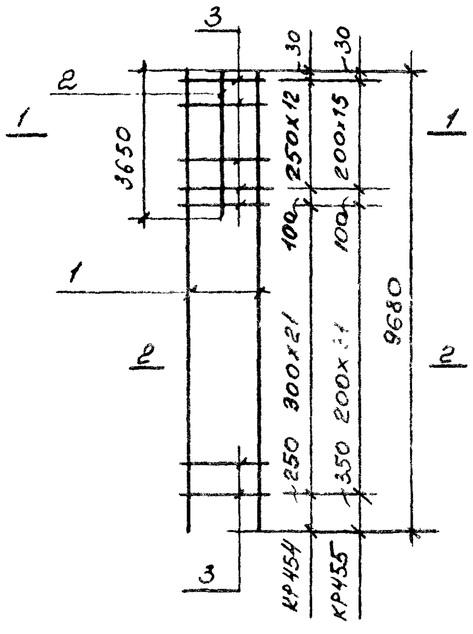

КР456, КР457

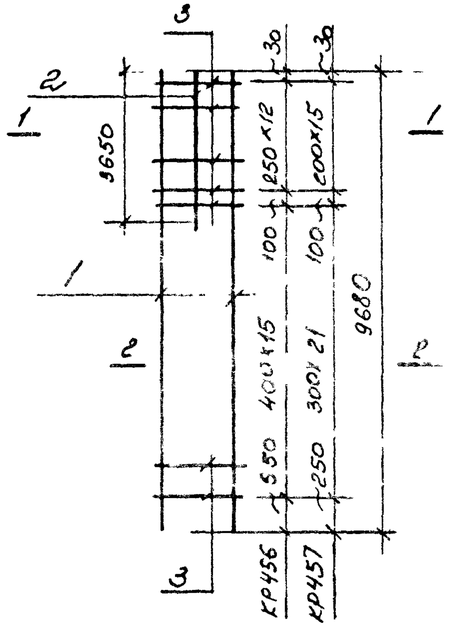

Марка каркаса	Поз	Наименование	Кол	Масса единицы кг	Общая масса, кг
КР450	1	ф 16 AIII ℓ = 9380	2	14.8	33,8
	2	ф 12 AIII ℓ = 3350	1	2,97	
	3	ф 4 BpI ℓ = 380	34	0,03	
КР451	1	ф 16 AIII ℓ = 9380	2	14.8	34,3
	2	ф 12 AIII ℓ = 3350	1	2,97	
	3	ф 4 BpI ℓ = 380	51	0,03	
КР452	1	ф 18 AIII ℓ = 9380	2	18,74	44,4
	2	ф 16 AIII ℓ = 3350	1	5,29	
	3	ф 5 BpI ℓ = 380	29	0,05	
КР453	1	ф 18 AIII ℓ = 9380	2	18,74	44,9
	2	ф 16 AIII ℓ = 3350	1	5,29	
	3	ф 5 BpI ℓ = 380	40	0,05	
КР454	1	ф 16 AIII ℓ = 9680	2	15,27	36,2
	2	ф 14 AIII ℓ = 3650	1	4,41	
	3	ф 4 BpI ℓ = 380	35	0,03	
КР455	1	ф 16 AIII ℓ = 9680	2	15,27	36,6
	2	ф 14 AIII ℓ = 3650	1	4,41	
	3	ф 4 BpI ℓ = 380	48	0,03	
КР456	1	ф 20 AIII ℓ = 9680	2	23,87	53,6
	2	ф 14 AIII ℓ = 3650	1	4,41	
	3	ф 5 BpI ℓ = 380	29	0,05	
КР457	1	ф 20 AIII ℓ = 9680	2	23,87	55,6
	2	ф 16 AIII ℓ = 3650	1	5,76	
	3	ф 5 BpI ℓ = 380	38	0,05	

1. Арматура класса A-III по ГОСТ 5781-82*
2. Арматура класса Bp-I по ГОСТ 6727-80*

Инв. № подл. | Подпись и дата | Взам. инв. №

Рук. сек	Розенблюм		
Гл. инж. пр	Кутырина		
Рук. гр	Зарецкая		
Проверил	Рутковская		

1.427.1-3.2/87-109

Каркас плоский КР450... КР457

Стадия	Лист	Листов
Р		1

ЦНИИПРОМЗДАНИЙ

КР458, КР459, КР460

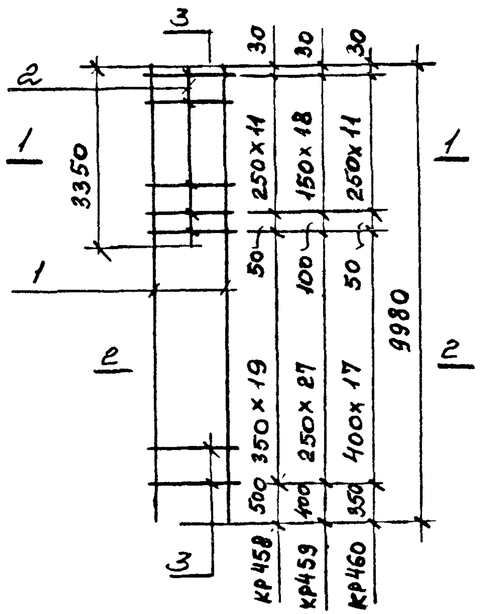

КР462, КР463

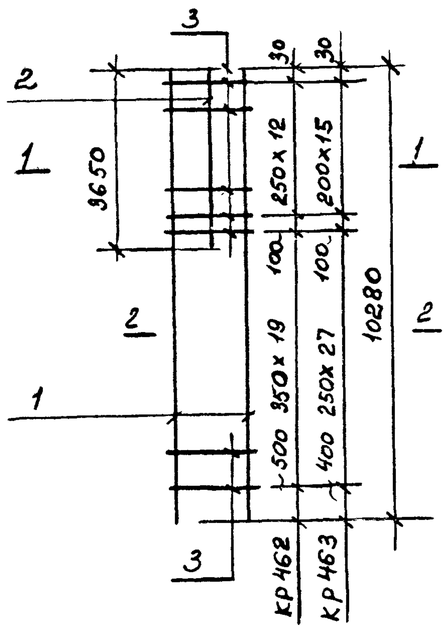

КР461

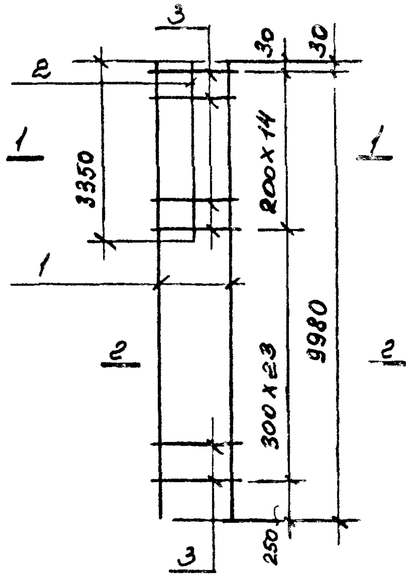

КР464, КР465

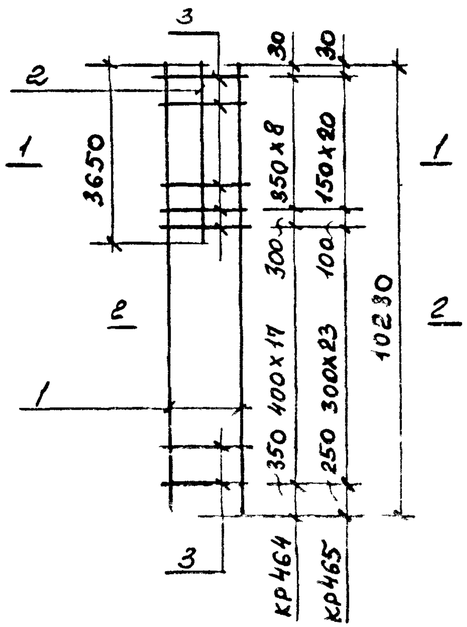

1–1

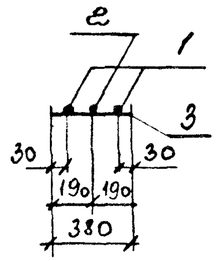

2–2

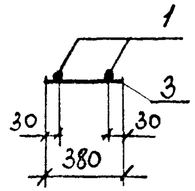

Марка каркаса	Поз	Наименование	Кол	Масса единицы, кг	Общая масса, кг
КР458	1	ф 18 AIII ℓ = 9980	2	19,94	44,6
	2	ф 12 AIII ℓ = 3350	1	2,97	
	3	ф 5 BpI ℓ = 380	32	0,05	
КР459	1	ф 18 AIII ℓ = 9980	2	19,94	45,4
	2	ф 12 AIII ℓ = 3350	1	2,97	
	3	ф 5 BpI ℓ = 380	47	0,05	
КР460	1	ф 20 AIII ℓ = 9980	2	24,6	54,9
	2	ф 14 AIII ℓ = 3350	1	4,05	
	3	ф 5 BpI ℓ = 380	30	0,05	
КР461	1	ф 20 AIII ℓ = 9980	2	24,6	55,3
	2	ф 14 AIII ℓ = 3350	1	4,05	
	3	ф 5 BpI ℓ = 380	39	0,05	
КР462	1	ф 18 AIII ℓ = 10280	2	20,54	47,3
	2	ф 14 AIII ℓ = 3650	1	4,41	
	3	ф 5 BpI ℓ = 380	33	0,05	
КР463	1	ф 18 AIII ℓ = 10280	2	20,54	47,7
	2	ф 14 AIII ℓ = 3650	1	4,41	
	3	ф 5 BpI ℓ = 380	44	0,05	
КР464	1	ф 20 AIII ℓ = 10280	2	25,35	59,4
	2	ф 18 AIII ℓ = 3650	1	7,29	
	3	ф 5 BpI ℓ = 380	27	0,05	
КР465	1	ф 22 AIII ℓ = 10280	2	30,68	68,4
	2	ф 12 AIII ℓ = 3650	1	3,24	
	3	ф 6 AI ℓ = 380	45	0,08	

Арматура классов AIII и AI по ГОСТ 5781-82*

Арматура класса BpI по ГОСТ 6727-80*

Инв. № подл. | Подпись и дата | Взам. инв. №

Рук сек	Розенблюм		
Гл. инж. пр	Кутырина		
Рук гр.	Зарецкая		
Проверил	Рутковская		

1.427.1-3.2/87-110

Коркас плоский КР458...КР465

Стадия	Лист	Листов
Р		1

ЦНИИПРОМЗДАНИЙ

КР466, КР469

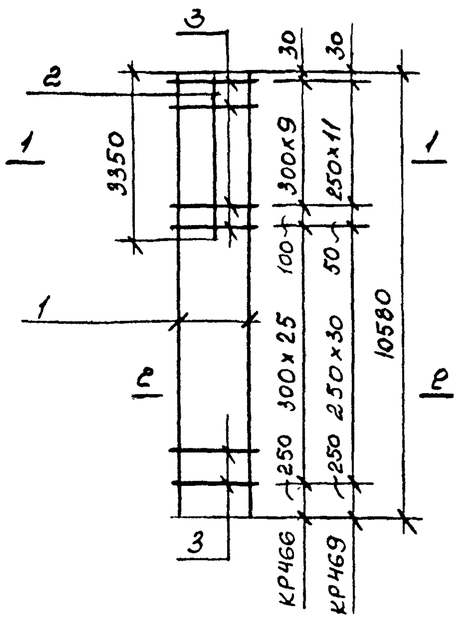

КР467, КР468

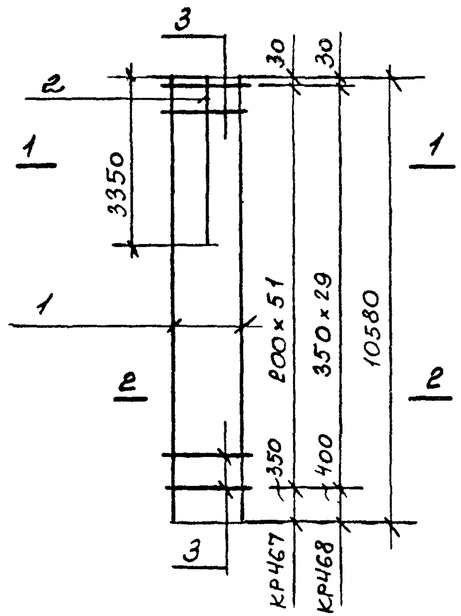

1 — 1

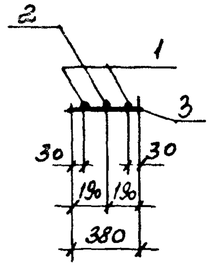

2 — 2

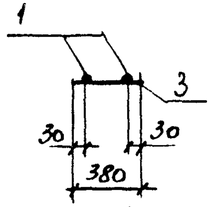

КР470, КР471

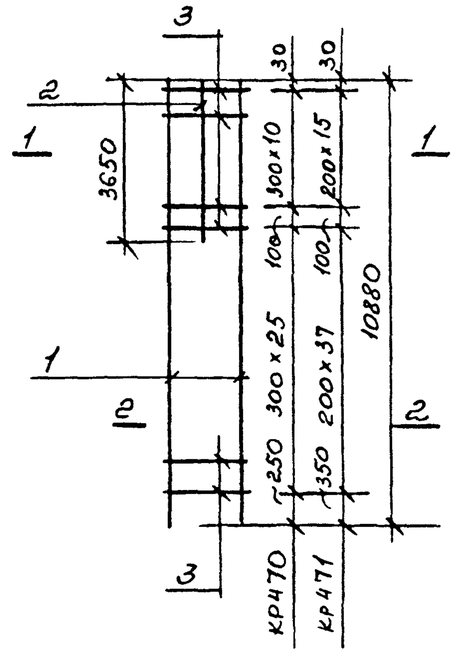

КР472, КР473

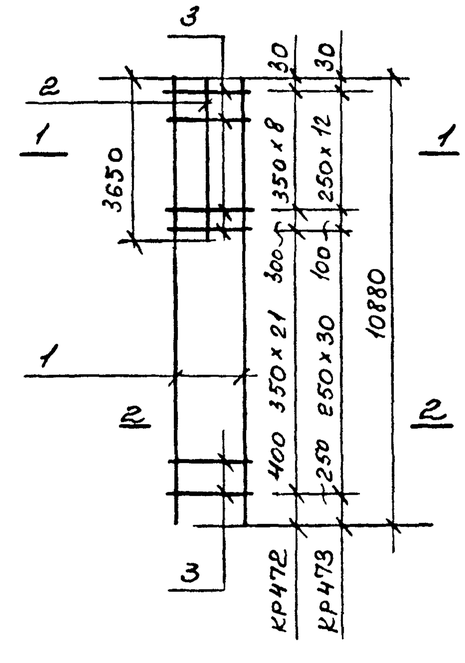

Марка каркаса	Поз.	Наименование	Кол.	Масса единицы, кг	Общая масса, кг
КР466	1	ф 16 AIII ℓ = 10580	2	16,70	42,1
	2	ф 18 AIII ℓ = 3350	1	6,69	
	3	ф 5 BpI ℓ = 380	36	0,05	
КР467	1	ф 16 AIII ℓ = 10580	2	16,70	42,9
	2	ф 18 AIII ℓ = 3350	1	6,69	
	3	ф 5 BpI ℓ = 380	52	0,05	
КР468	1	ф 18 AIII ℓ = 10580	2	21,14	52,2
	2	ф 20 AIII ℓ = 3350	1	8,26	
	3	ф 5 BpI ℓ = 380	30	0,05	
КР469	1	ф 18 AIII ℓ = 10580	2	21,14	52,9
	2	ф 20 AIII ℓ = 3350	1	8,26	
	3	ф 5 BpI ℓ = 380	43	0,05	
КР470	1	ф 16 AIII ℓ = 10880	2	17,17	43,6
	2	ф 18 AIII ℓ = 3650	1	7,29	
	3	ф 5 BpI ℓ = 380	37	0,05	
КР471	1	ф 16 AIII ℓ = 10880	2	17,17	44,5
	2	ф 18 AIII ℓ = 3650	1	7,29	
	3	ф 5 BpI ℓ = 380	54	0,05	
КР472	1	ф 18 AIII ℓ = 10880	2	21,74	57,0
	2	ф 22 AIII ℓ = 3650	1	10,89	
	3	ф 6 AI ℓ = 380	31	0,08	
КР473	1	ф 18 AIII ℓ = 10880	2	21,74	58,1
	2	ф 22 AIII ℓ = 3650	1	10,89	
	3	ф 6 AI ℓ = 380	44	0,08	

Арматура классов A-III и A-I по ГОСТ 5781-82*
Арматура класса Bp-I по ГОСТ 6727-80*

Инв. № подл. | Подпись и дата | Взам. инв. №

Рук сек	Розенблюм		
Гл. инж. пр	Кутырина		
Рук гр	Зарецкая		
Проверил	Рутковская		

1.427.1-3.2/87-111

Каркас плоский
КР466...КР473

Стадия	Лист	Листов
Р		1

ЦНИИПРОМЗДАНИЙ

КР474, КР475

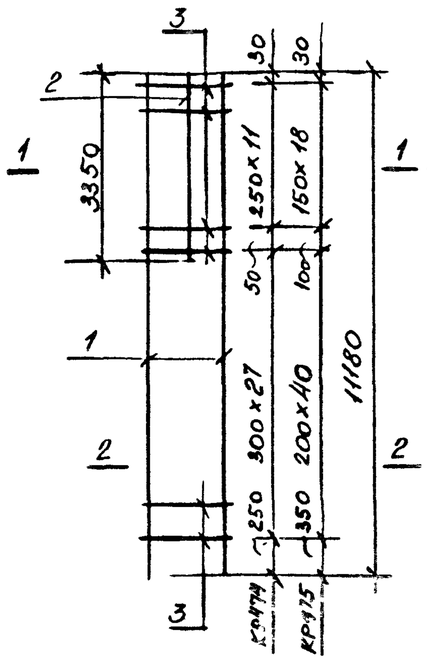

КР476, КР477

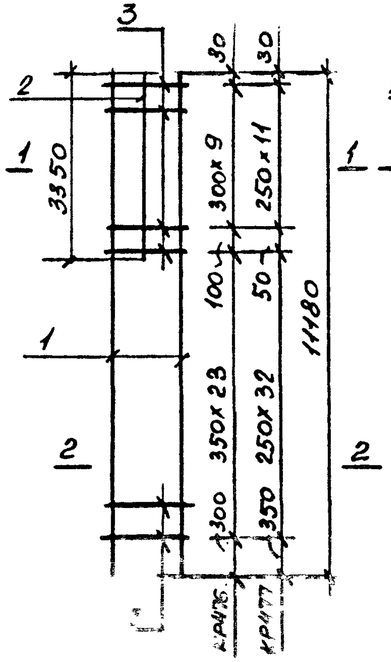

КР478, КР479

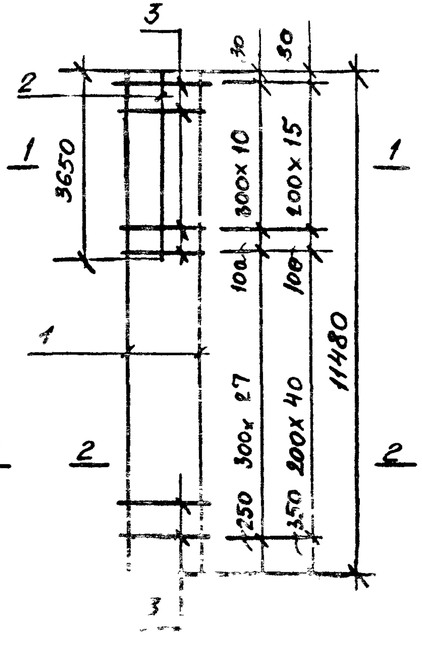

КР480, КР481

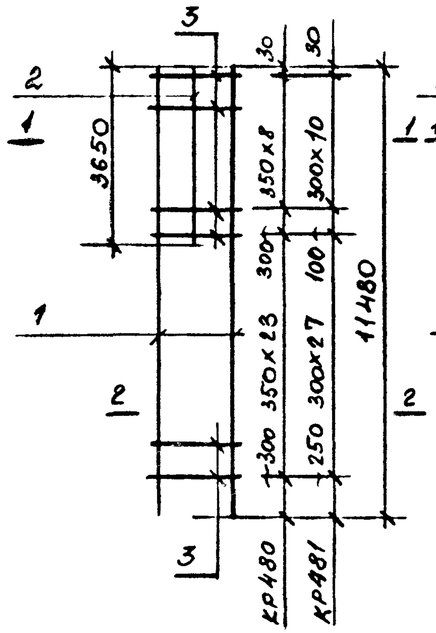

КР482

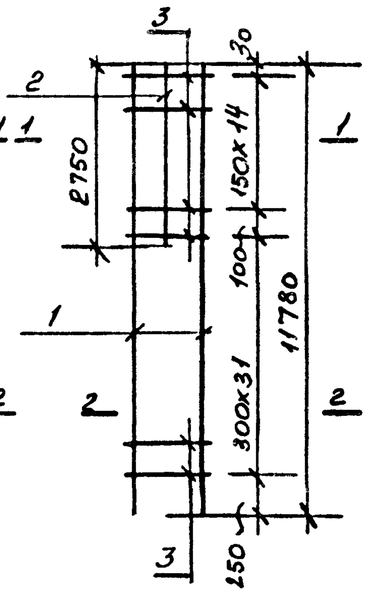

1 — 1

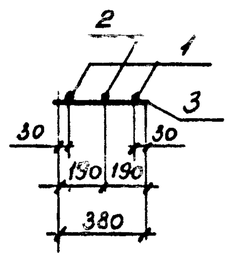

2 — 2

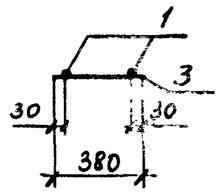

Марка каркаса	Поз	Наименование	Кол	Масса единицы кг	Общая масса кг
КР474	1	ф 16 AIII ℓ = 11180	2	17.64	39,7
	2	ф 12 AIII ℓ = 3350	1	2.97	
	3	ф 4 BpI ℓ = 380	40	0,03	
КР475	1	ф 16 AIII ℓ = 11180	2	17.64	40,4
	2	ф 12 AIII ℓ = 3350	1	2.97	
	3	ф 4 BpI ℓ = 380	60	0,03	
КР476	1	ф 18 AIII ℓ = 11180	2	22.34	51,8
	2	ф 16 AIII ℓ = 3350	1	5,29	
	3	ф 5 BpI ℓ = 380	34	0,05	
КР477	1	ф 18 AIII ℓ = 11180	2	22.34	52,4
	2	ф 18 AIII ℓ = 3350	1	5,29	
	3	ф 5 BpI ℓ = 380	45	0,05	
КР478	1	ф 16 AIII ℓ = 11480	2	18,11	43,3
	2	ф 16 AIII ℓ = 3650	1	5,76	
	3	ф 4 BpI ℓ = 380	39	0,03	
КР479	1	ф 16 AIII ℓ = 11480	2	18.11	44.0
	2	ф 16 AIII ℓ = 3650	1	5,76	
	3	ф 4 BpI ℓ = 380	57	0,03	
КР480	1	ф 18 AIII ℓ = 11480	2	22,94	54,9
	2	ф 18 AIII ℓ = 3650	1	7.29	
	3	ф 5 BpI ℓ = 380	33	0,05	
КР481	1	ф 20 AIII ℓ = 11480	2	28,31	67,7
	2	ф 20 AIII ℓ = 3650	1	9.00	
	3	ф 5 BpI ℓ = 380	39	0.05	
КР482	1	ф 20 AIII ℓ = 11780	2	29.05	63,1
	2	ф 12 AIII ℓ = 2750	1	2.44	
	3	ф 5 BpI ℓ = 380	47	0.05	

Арматура класса А-III по ГОСТ5781-82*

Арматура класса Вр-I по ГОСТ6727-80*

Взам инв. №

Подпись и дата

Инв № подл.

Рук.сек	Розенблюм	
Вед.инж.пр	Кутырина	
Рук.гр	Зарецкая	
Проверил	Рутковская	

1.427.1-3.2/87-112

Каркас плоский КР474... КР482

Стадия	Лист	Листов
Р		1

ЦНИИПРОМЗДАНИЙ

КР483, КР484

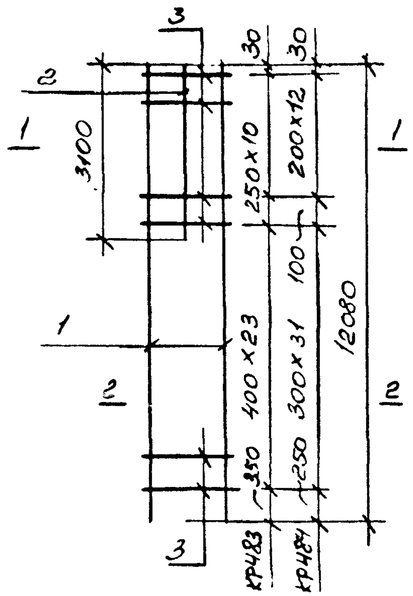

КР485, КР486

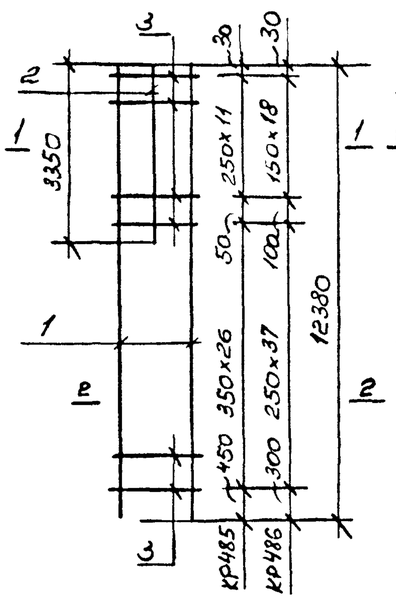

КР487

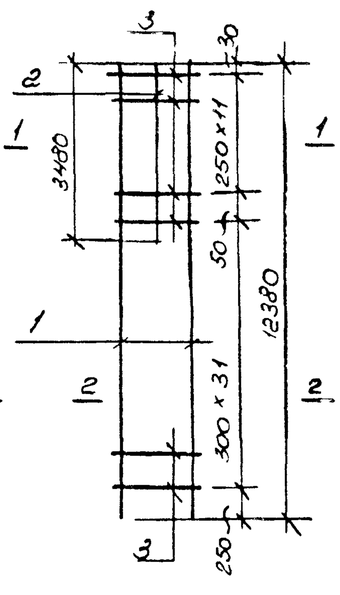

1 — 1

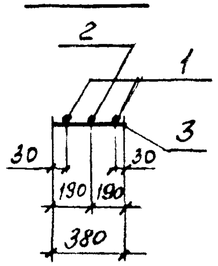

2 — 2

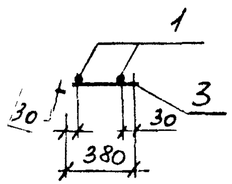

КР488, КР489

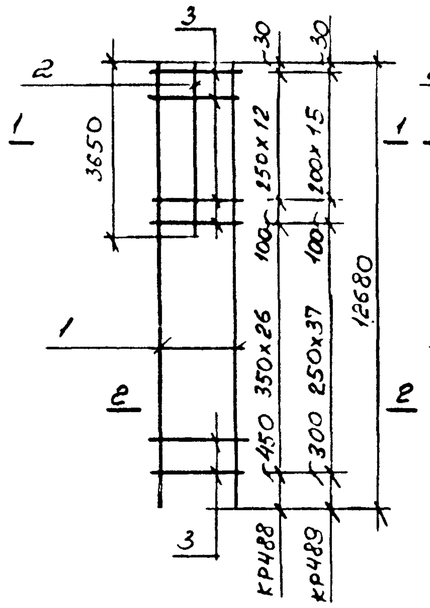

КР490, КР491

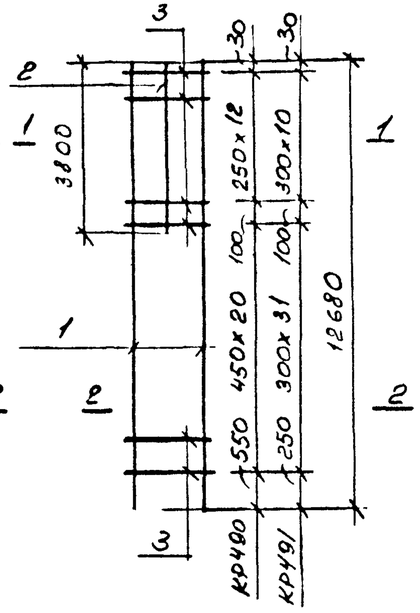

Арматура классов А-III и А-I по ГОСТ 5781-82*
Арматура класса Вр-I по ГОСТ 6727-80*

Марка каркаса	Поз	Наименование	Кол.	Масса единицы, кг	Общая масса, кг
КР483	1	ф 20 А III ℓ = 12080	2	29.79	64.2
	2	ф 12 А III ℓ = 3100	1	2,75	
	3	ф 5 Вр I ℓ = 380	34	0,05	
КР484	1	ф 22 А III ℓ = 12080	2	36,05	79.7
	2	ф 14 А III ℓ = 3100	1	3,74	
	3	ф 6 А I ℓ = 380	45	0,08	
КР485	1	ф 18 А III ℓ = 12380	2	24,74	54.6
	2	ф 12 А III ℓ = 3350	1	2.97	
	3	ф 5 Вр I ℓ = 380	39	0,05	
КР486	1	ф 18 А III ℓ = 12380	2	24,74	55,6
	2	ф 12 А III ℓ = 3350	1	2.97	
	3	ф 5 Вр I ℓ = 380	57	0,05	
КР487	1	ф 22 А III ℓ = 12380	2	36.94	84,5
	2	ф 18 А III ℓ = 3480	1	6,95	
	3	ф 6 А I ℓ = 380	44	0,08	
КР488	1	ф 18 А III ℓ = 12680	2	25,33	57,3
	2	ф 14 А III ℓ = 3650	1	4,41	
	3	ф 5 Вр I ℓ = 380	40	0,05	
КР489	1	ф 18 А III ℓ = 12680	2	25,33	58.0
	2	ф 14 А III ℓ = 3650	1	4,41	
	3	ф 5 Вр I ℓ = 380	54	0,05	
КР490	1	ф 22 А III ℓ = 12680	2	37 84	82.0
	2	ф 12 А III ℓ = 3800	1	3,37	
	3	ф 6 А I ℓ = 380	34	0,08	
КР491	1	ф 22 А III ℓ = 12680	2	37,84	90.6
	2	ф 22 А III ℓ = 3800	1	11,34	
	3	ф 6 А I ℓ = 380	43	0,08	

Инв. № подл | Подпись и дата | Взам инв. №

1.427.1-3.2/87-113

Рук. сек	Розенблюм	
Гл. инж. пр	Кутырино	
Рук. гр	Зорецкая	
Проверил	Рутковская	

Каркас плоский
КР 483 .. КР491

Стадия	Лист	Листов
Р		1

ЦНИИПРОМЗДАНИЙ

КР492

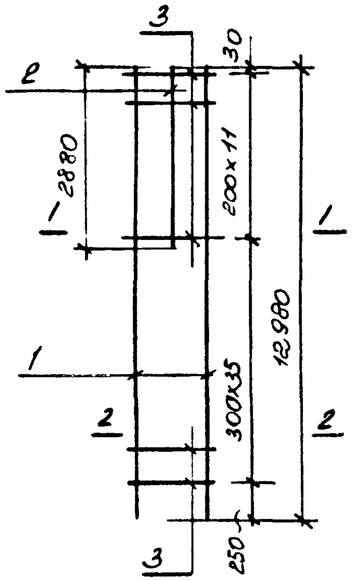

КР493, КР494

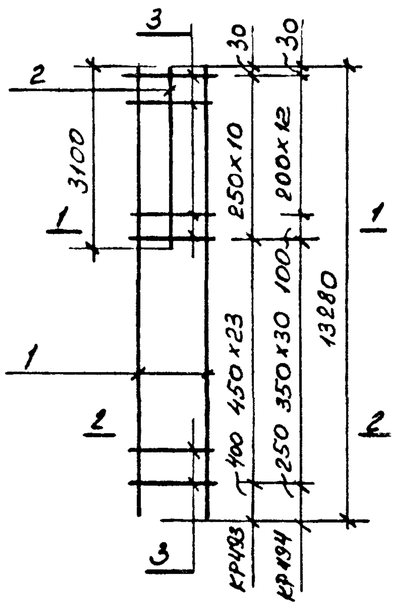

КР495

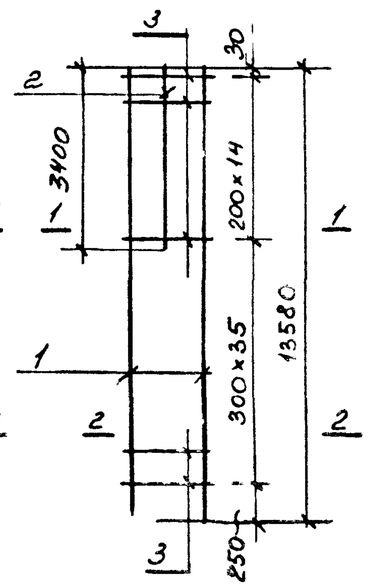

КР496, КР497

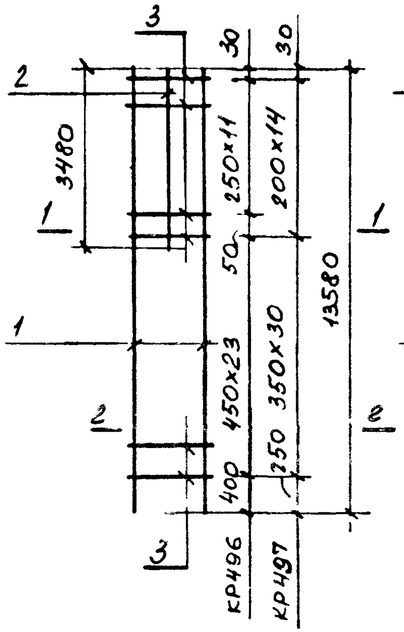

КР498, КР499

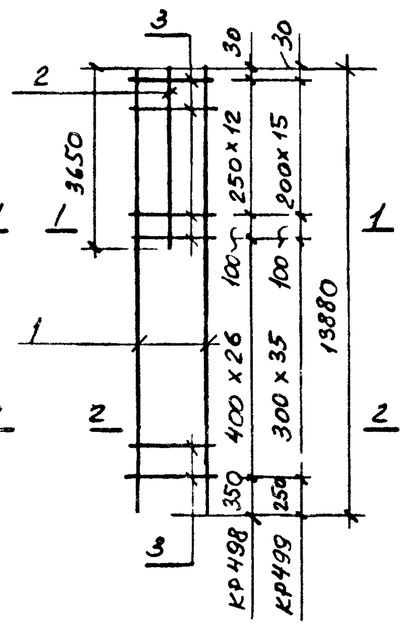

1—1

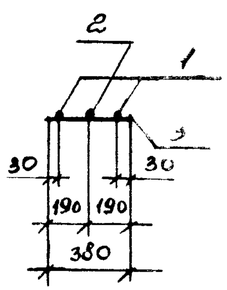

2—2

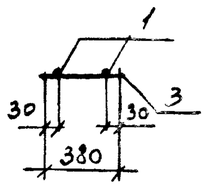

Марка конструкции	Поз	Наименование	Кол	Масса единицы, кг	Общая масса кг
КР492	1	ф 22 AIII ℓ = 12980	2	38.73	86.2
	2	ф 16 AIII ℓ = 2880	1	4.54	
	3	ф 6 AI ℓ = 380	47	0.08	
КР493	1	ф 22 AIII ℓ = 13280	2	39.63	85.9
	2	ф 14 AIII ℓ = 3100	1	3.74	
	3	ф 6 AI ℓ = 380	34	0.08	
КР494	1	ф 25 AIII ℓ = 13280	2	51.00	111.7
	2	ф 16 AIII ℓ = 3100	1	4.89	
	3	ф 8 AI ℓ = 380	44	0.11	
КР495	1	ф 20 AIII ℓ = 13580	2	33.49	72.7
	2	ф 12 AIII ℓ = 3400	1	3.02	
	3	ф 5 BpI ℓ = 380	50	0.05	
КР496	1	ф 22 AIII ℓ = 13580	2	40.52	87.5
	2	ф 12 AIII ℓ = 3480	1	3.09	
	3	ф 6 AI ℓ = 380	36	0.08	
КР497	1	ф 25 AIII ℓ = 13580	2	52.15	116.9
	2	ф 16 AIII ℓ = 3480	1	5.49	
	3	ф 8 AI ℓ = 380	45	0.11	
КР498	1	ф 20 AIII ℓ = 13880	2	34.23	75.1
	2	ф 14 AIII ℓ = 3650	1	4.41	
	3	ф 5 BpI ℓ = 380	40	0.05	
КР499	1	ф 20 AIII ℓ = 13880	2	34.23	75.7
	2	ф 14 AIII ℓ = 3650	1	4.41	
	3	ф 5 BpI ℓ = 380	52	0.05	

Арматура классов AIII и AI по ГОСТ 5781-82*
Арматура класса BpI по ГОСТ 6727-80*

Рук сек	Розенблюм	
Гл.инж.пр	Кутырина	
Рук.гр.	Зорецкая	
Проверил	Рутковская	

1.427.1-3.2/87-114

Каркас плоский
КР492 ... КР499

Стадия	Лист	Листов
		1

ЦНИИПРОМЗДАНИЙ

Взам инв №
Подпись и дата
Инв. № подл

КР500, КР501, КР502

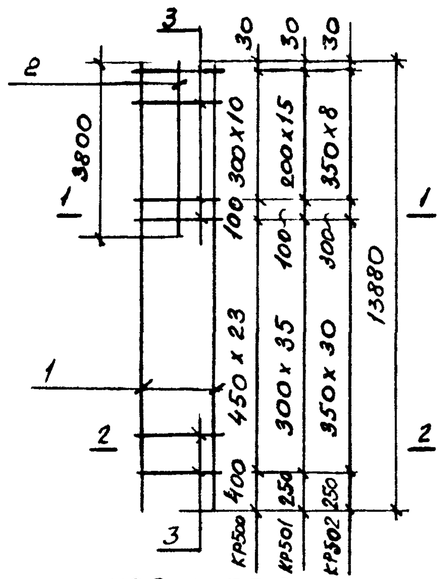

КР503, КР504

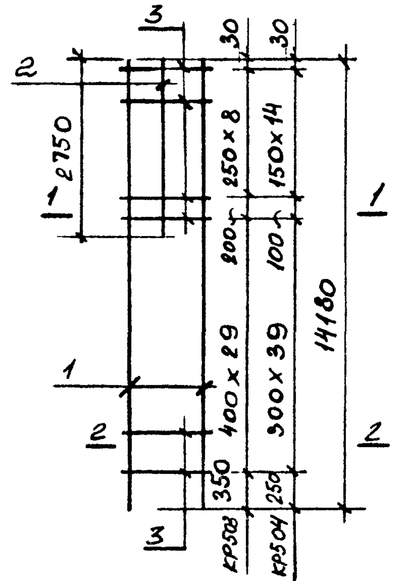

КР505

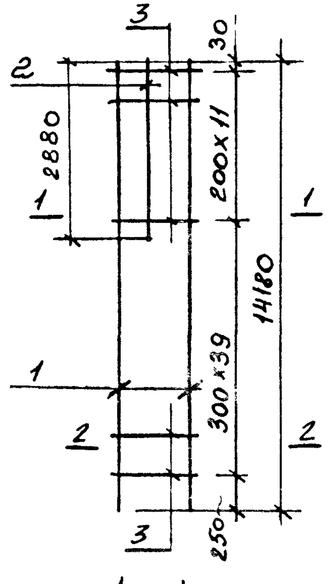

КР506, КР507

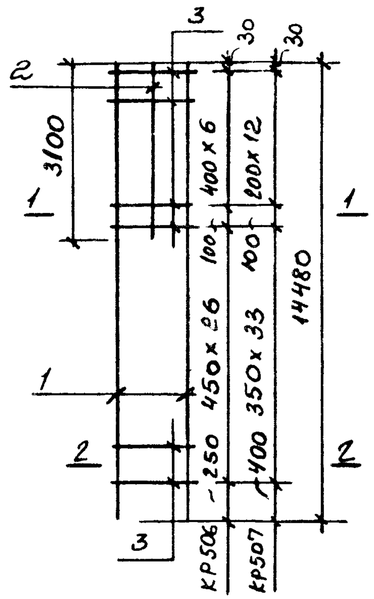

КР508

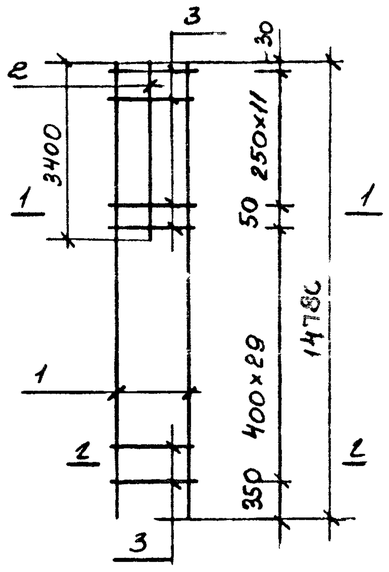

1 — 1

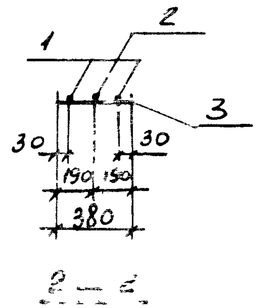

2 — 2

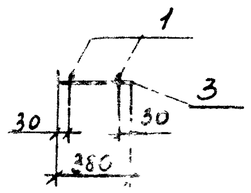

Марка каркаса	Поз	Наименование	Кол	Масса единицы, кг	Общая масса, кг
КР500	1	ф 22 AIII ℓ = 13880	2	41,42	91,8
	2	ф 16 AIII ℓ = 3800	1	6,00	
	3	ф 6 AI ℓ = 380	35	0,08	
КР501	1	ф 22 AIII ℓ = 13880	2	41,42	93,2
	2	ф 16 AIII ℓ = 3800	1	6,00	
	3	ф 6 AI ℓ = 380	52	0,08	
КР502	1	ф 25 AIII ℓ = 13880	2	53,30	127,2
	2	ф 25 AIII ℓ = 3800	1	14,59	
	3	ф 8 AI ℓ = 380	40	0,11	
КР503	1	ф 20 AIII ℓ = 14180	2	34,97	74,5
	2	ф 12 AIII ℓ = 2750	1	2,44	
	3	ф 5 BpI ℓ = 380	39	0,05	
КР504	1	ф 20 AIII ℓ = 14180	2	34,97	75,4
	2	ф 12 AIII ℓ = 2750	1	2,44	
	3	ф 5 BpI ℓ = 380	55	0,05	
КР505	1	ф 22 AIII ℓ = 14180	2	42,31	93,5
	2	ф 16 AIII ℓ = 2880	1	4,54	
	3	ф 6 AI ℓ = 380	51	0,08	
КР506	1	ф 22 AIII ℓ = 14480	2	43,21	96,9
	2	ф 20 AIII ℓ = 3100	1	7,64	
	3	ф 6 AI ℓ = 380	34	0,08	
КР507	1	ф 25 AIII ℓ = 14480	2	55,60	123,1
	2	ф 16 AIII ℓ = 3100	1	4,89	
	3	ф 8 AI ℓ = 380	47	0,11	
КР508	1	ф 20 AIII ℓ = 14780	2	36,45	79,3
	2	ф 14 AIII ℓ = 3400	1	4,10	
	3	ф 5 BpI ℓ = 380	42	0,05	

Арматура классов A-III и A-I по ГОСТ 5781-82*
Арматура класса Bp-I по ГОСТ 6727-80*

Рук сек	Розенблюм	
Гл инжр	Кутырино	
Рук гр	Зарецкая	
Рук гр	Рутковская	
Проверил	Кутырино	

1.427.1-3.2/87-115

Коркас плоский

КР500... КР508

Стадия	Лист	Листов
Р		1

ЦНИИПРОМЗДАНИЙ

Взам. инв. №
Подпись и дата
Инв. № подл

КР509, КР512

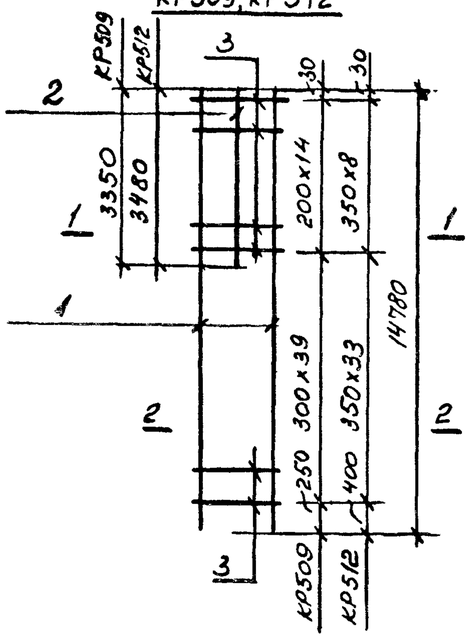

КР510, КР511

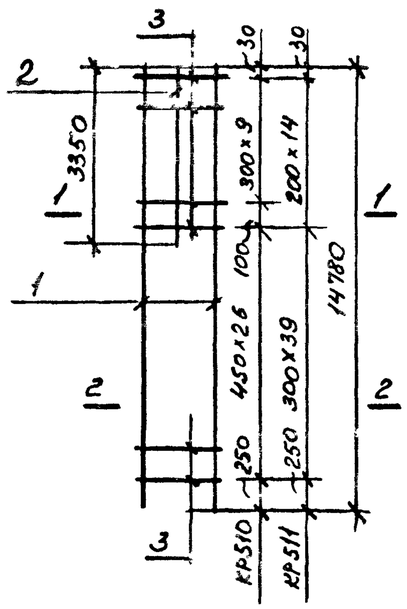

КР513, КР514

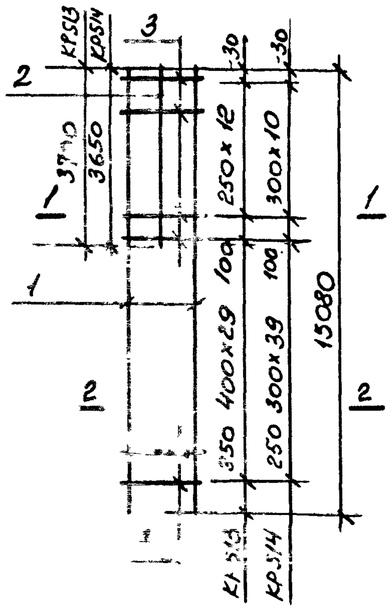

КР515, КР516

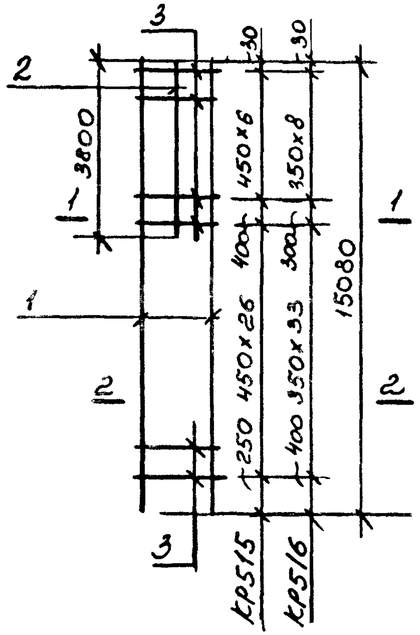

КР517

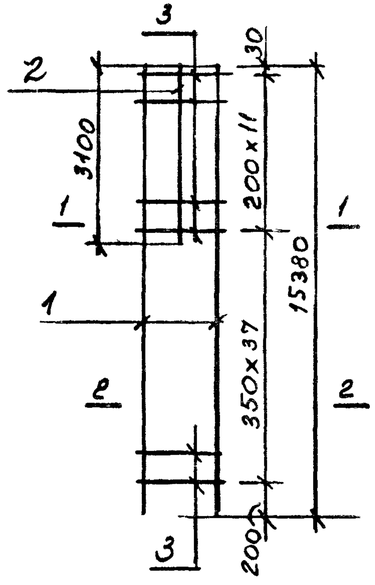

1 — 1

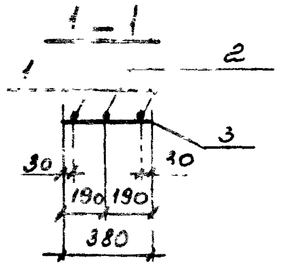

2 — 2

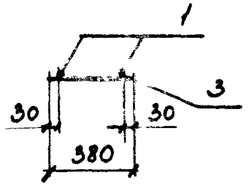

Марка коркаса	Поз.	Наименование	Кол	Масса единицы кг	Общая масса кг
КР509	1	ф 20 AIII ℓ = 14780	2	36.45	
	2	ф 14 AIII ℓ = 3350	1	4.00	
	3	ф 5 BpI ℓ = 350			
КР510	1	ф 22 AIII ℓ = 14780	2	14,10	
	2	ф 16 AIII ℓ = 3350	1		
	3	ф 6 AI ℓ = 380	36		
КР511	1	ф 22 AIII ℓ = 14780	2	14.1	
	2	ф 16 AIII ℓ = 3350	1	5.29	
	3	ф 6 AI ℓ = 380	54	0,08	
КР512	1	ф 25 AIII ℓ = 14780	2	56.75	
	2	ф 25 AIII ℓ = 3480	1	13,36	133,2
	3	ф 8 AI ℓ = 380	42	0,11	
КР513	1	ф 20 AIII ℓ = 15080	2	37,19	
	2	ф 14 AIII ℓ = 3700	1	4,47	
	3	ф 5 BpI ℓ = 380	43	0,05	
КР514	1	ф 20 AIII ℓ = 15080	2	37,19	
	2	ф 20 AIII ℓ = 3650	1	9.00	96,2
	3	ф 5 BpI ℓ = 380	51	0,05	
КР515	1	ф 22 AIII ℓ = 15080	2	45.0	
	2	ф 22 AIII ℓ = 3800	1	11,34	104.8
	3	ф 6 AI ℓ = 380	34	0,08	
КР516	1	ф 25 AIII ℓ = 15080	2	57,91	
	2	ф 25 AIII ℓ = 3800	1	14.59	136,9
	3	ф 8 AI ℓ = 380	43	0.11	
КР517	1	ф 25 AIII ℓ = 15380	2	59,06	
	2	ф 16 AIII ℓ = 3100	1	4.89	130,4
	3	ф 8 AI ℓ = 380	49	0,11	

Арматура классов AIII и AI по ГОСТ 5781-82*

Арматура класса BpI по ГОСТ 6727-80*

Рук. сек	Розенблюм	
Гл. инж. пр	Кутырина	
Рук. гр	Зорецкая	
Проверил	Руткобская	

1.427.1-3.2/87-116

Каркас плоский КР509 ... КР517

Стадия	Лист	Листов
Р		1

ЦНИИПРОМЗДАНИЙ

Инв. № подл. | Подпись и дата | Взам инв. №

КР518, КР519

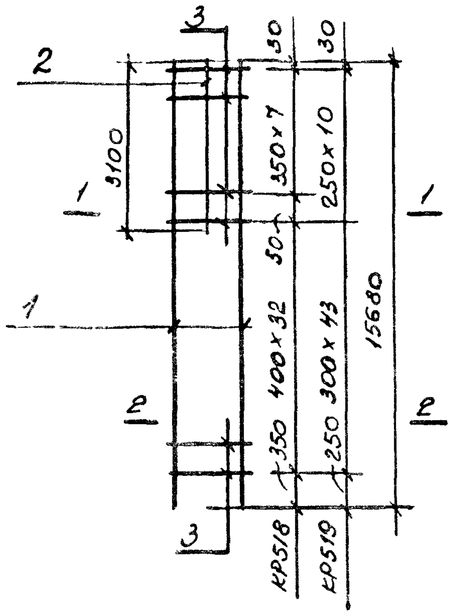

КР520, КР521

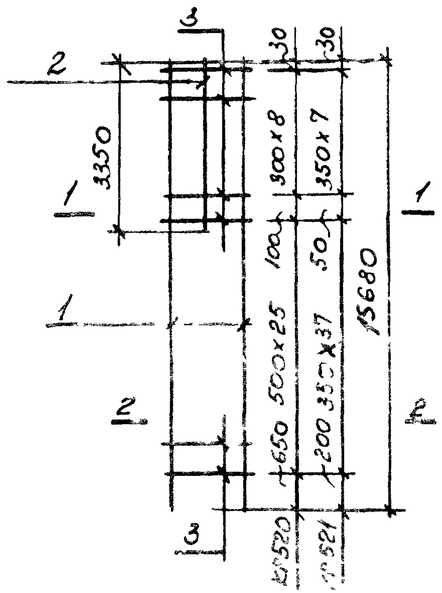

КР522, КР523

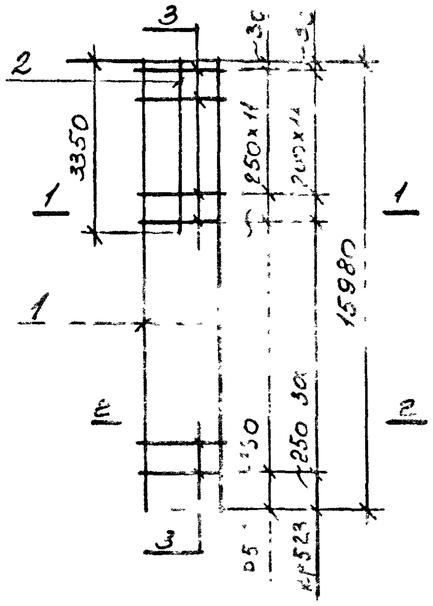

КР524, КР525

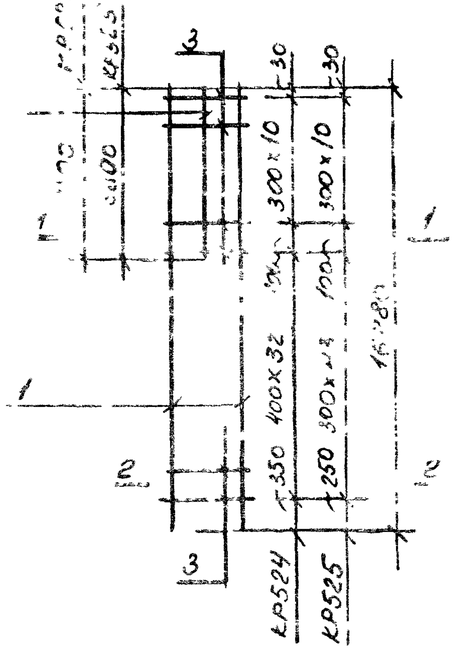

КР526

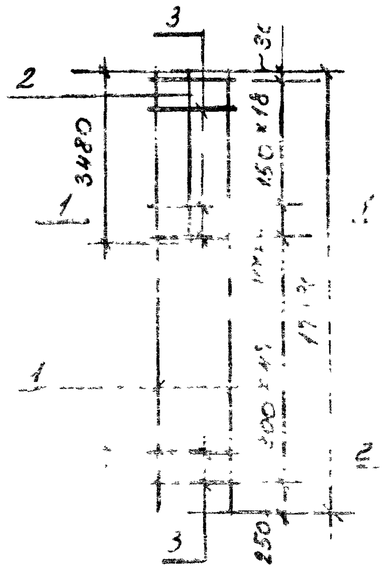

1 — 1

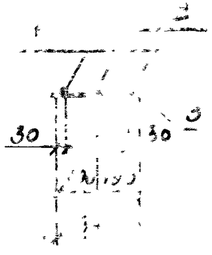

Марка каркаса	Поз	Наименование	Кол.	Масса единицы, кг	Общая масса, кг
КР518	1	ф 20 AIII ℓ = 15680	2	38,67	85,7
	2	ф 18 AIII ℓ = 3100	1	6,19	
	3	ф 5 BpI ℓ = 380	40	0,05	
КР519	1	ф 20 AIII ℓ = 15680	2	38,67	80
	2	ф 18 AIII ℓ = 3100	1	6,19	
	3	ф 5 BpI ℓ = 380	54	0,05	
КР520	1	ф 25 AIII ℓ = 15680	2	60,21	
	2	ф 16 AIII ℓ = 3350	1	5,29	
	3	ф 8 AI ℓ = 380	35	0,11	
КР521	1	ф 25 AIII ℓ = 15680	2	60,21	140,2
	2	ф 25 AIII ℓ = 3350	1	12,86	
	3	ф 8 AI ℓ = 380	46	0,11	
КР522	1	ф 20 AIII ℓ = 15980	2	39,44	
	2	ф 14 AIII ℓ = 3350	1	4,05	
	3	ф 5 BpI ℓ = 380	45	0,05	
КР523	1	ф 22 AIII ℓ = 15980	2	47,68	105,5
	2	ф 16 AIII ℓ = 3350	1	5,29	
	3	ф 6 AI ℓ = 380	58	0,08	
КР524	1	ф 22 AIII ℓ = 16280	2	48,56	106,5
	2	ф 16 AIII ℓ = 3800	1	6,00	
	3	ф 6 AI ℓ = 380	44	0,08	
КР525	1	ф 22 AIII ℓ = 16280	2	48,56	111,1
	2	ф 22 AIII ℓ = 3800	1	11,34	
	3	ф 8 AI ℓ = 380	55	0,09	
КР526	1	ф 22 AIII ℓ = 17160	2	51,2	113,7
	2	ф 16 AIII ℓ = 3480	1	5,49	
	3	ф 6 AI ℓ = 380	67	0,08	

Арматура классов AIII и AI по ГОСТ 5781-82*
Арматура класса BpI по ГОСТ 6727-80*

Рук. сек	Розенблюм	
Гл. инж. пр	Кутырина	
Рук. гр	Зорецкая	
Проверил	Рутковская	

1.427.1-3 в/87-117

Каркас плоский

КР 518 ... КР526

Стадия	Лист	Листов
Р		1

ЦНИИПРОМЗДАНИЙ

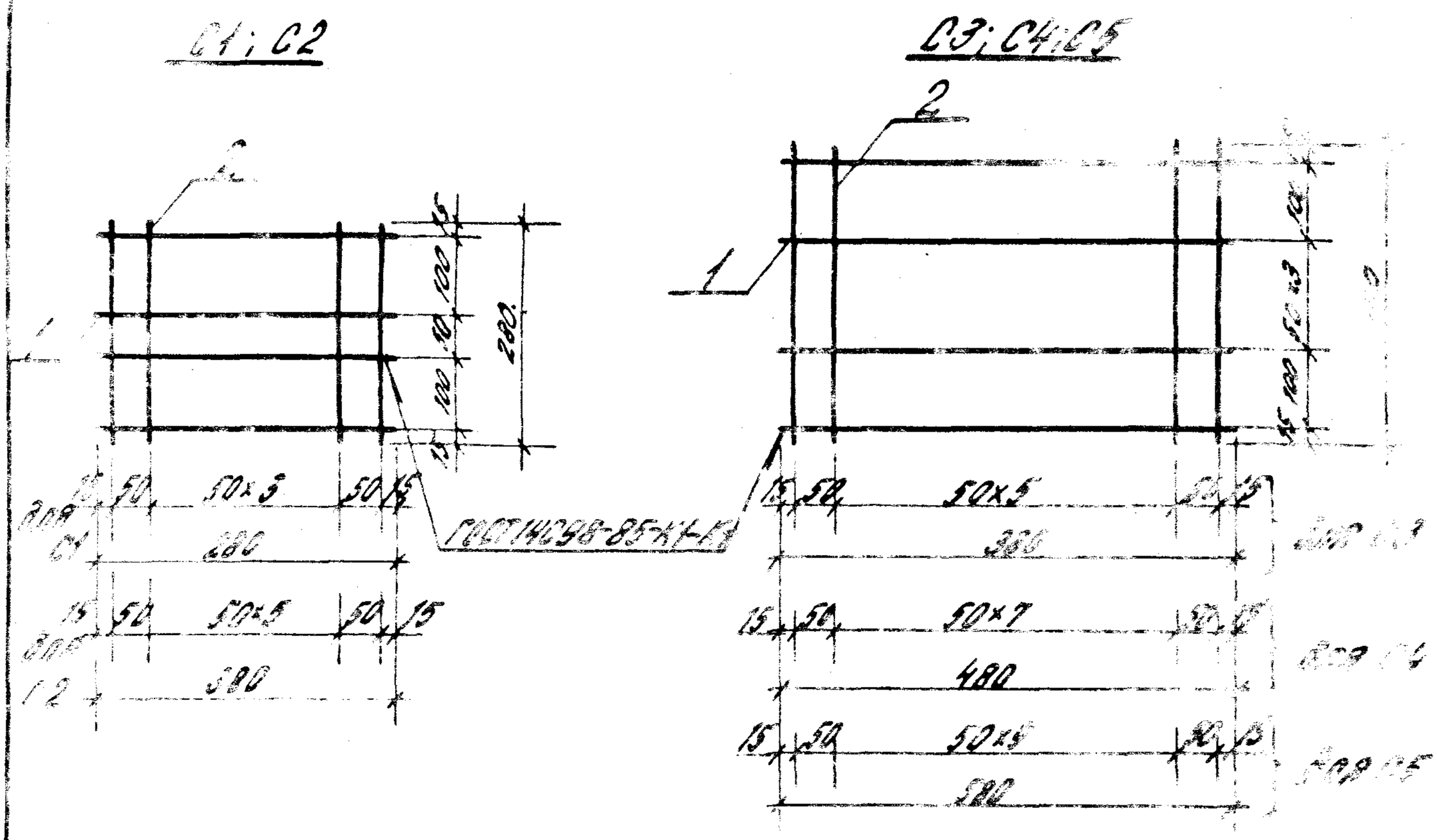

Марка изделия	Поз.	Наименование	Кол.	Масса единицы кг	Общая масса кг
С1	1	Ф6АI l=280	4	0,06	0,6
	2	Ф6АI l=280	6	0,06	
С2	1	Ф6АI l=380	4	0,08	0,8
	2	Ф6АI l=280	8	0,06	
С3	1	Ф6АI l=380	6	0,08	1,2
	2	Ф6АI l=380	8	0,08	
С4	1	Ф6АI l=480	6	0,11	1,5
	2	Ф6АI l=380	10	0,08	
С5	1	Ф6АI l=580	6	0,13	1,8
	2	Ф6АI l=380	12	0,08	

Арматура класса АI по ГОСТ 5781-82*

Рук. сек.	Розенблюм			1.427.1-3.2/87-118
Гл. ин. пр.	Кутырина			
Рук. гр.	Рутковская			Сетка С1...С5
Ст. инж.	Одинцова			
Провер.	Кутырина			

Стадия	Лист	Листов
Р		1

ЦНИИПРОМЗДАНИЙ

Взам. инв. N | Подпись и дата | Инв. N подл.

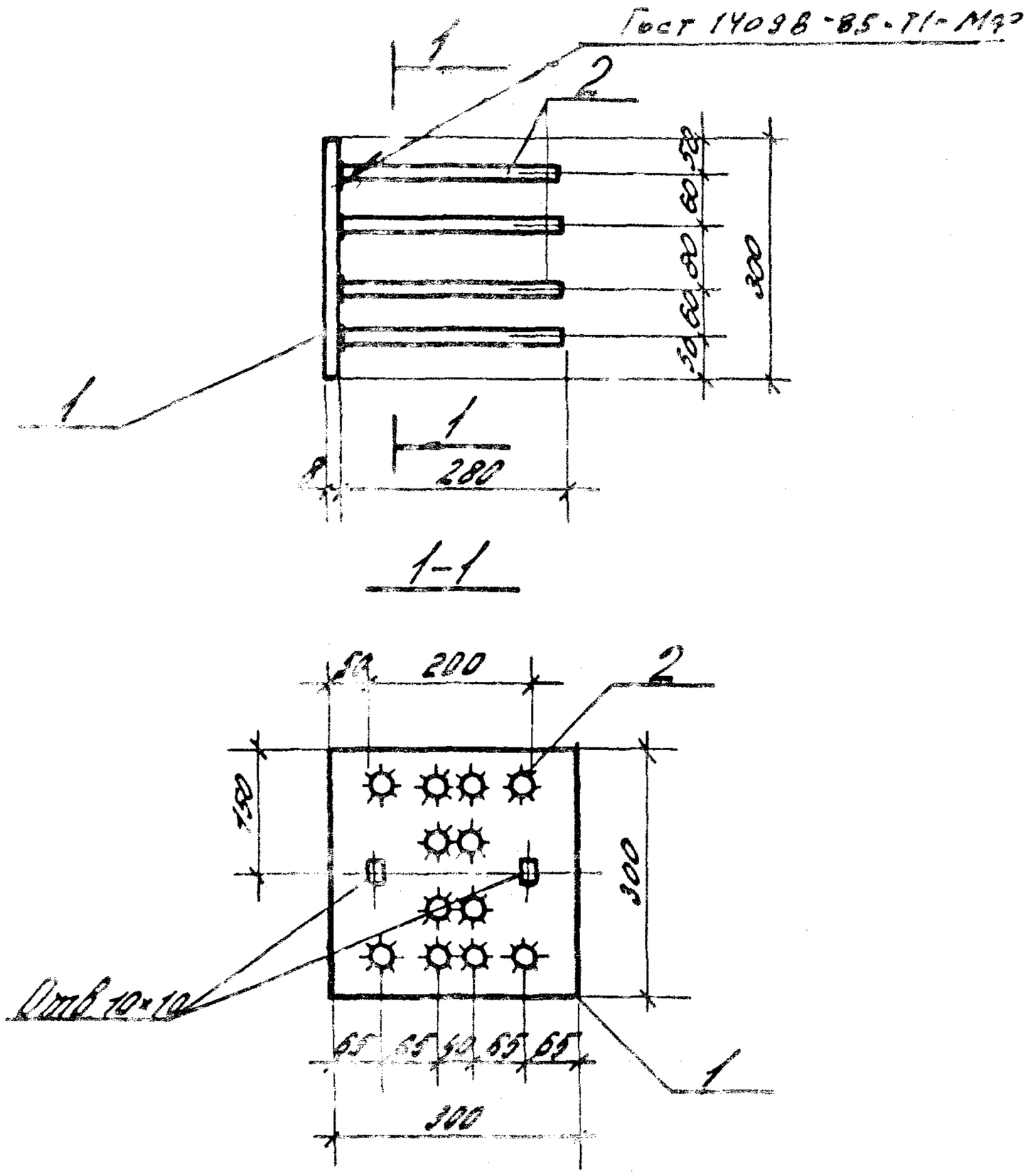

Поз.	Наименование	Кол.	Масса единицы, кг	Общая масса, кг
1	−8×300 l=300	1	5,7	7,8
2	⌀10 АIII l=280	12	0,17	

Арматура класса А-III по ГОСТ 5781-82*
Сталь толстолистовая по ГОСТ 19903-74*

Рук. сек.	Розенблюм		
Гл. ин. пр.	Кутырина		
Рук. гр.	Рутковская		
Ст. инж.	Одинцова		
Провер.	Кутырина		

1.427.1-3.2/87-119

Изделие закладное МН1

Стадия	Лист	Листов
Р		1

ЦНИИПРОМЗДАНИЙ

Инв. N подл. | Подпись и дата | Взам. инв. N

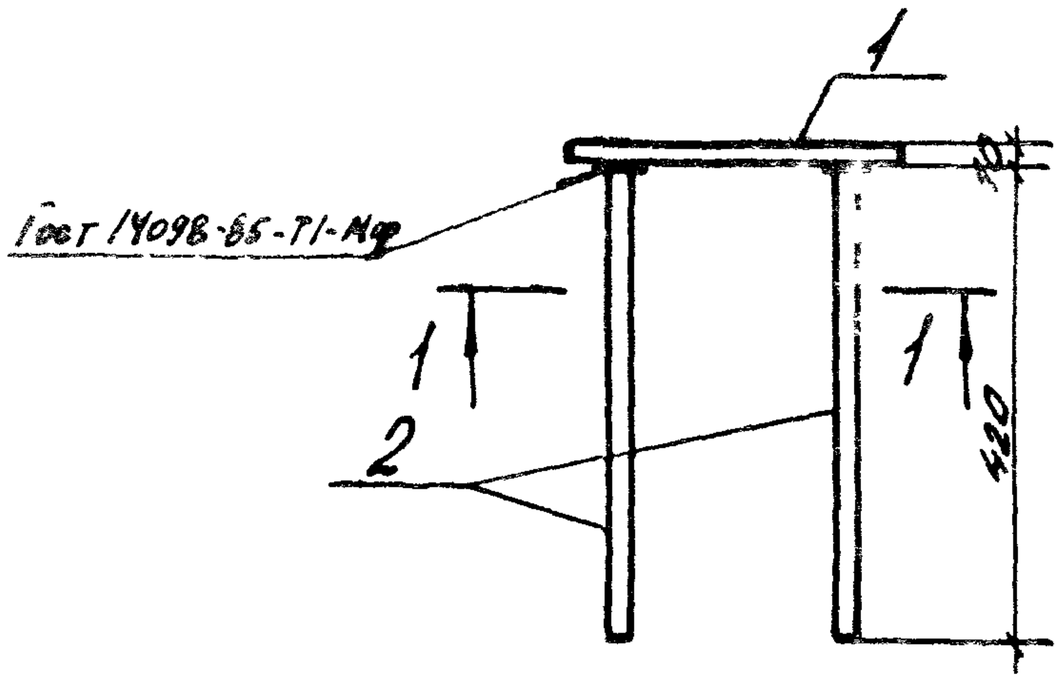

1-1

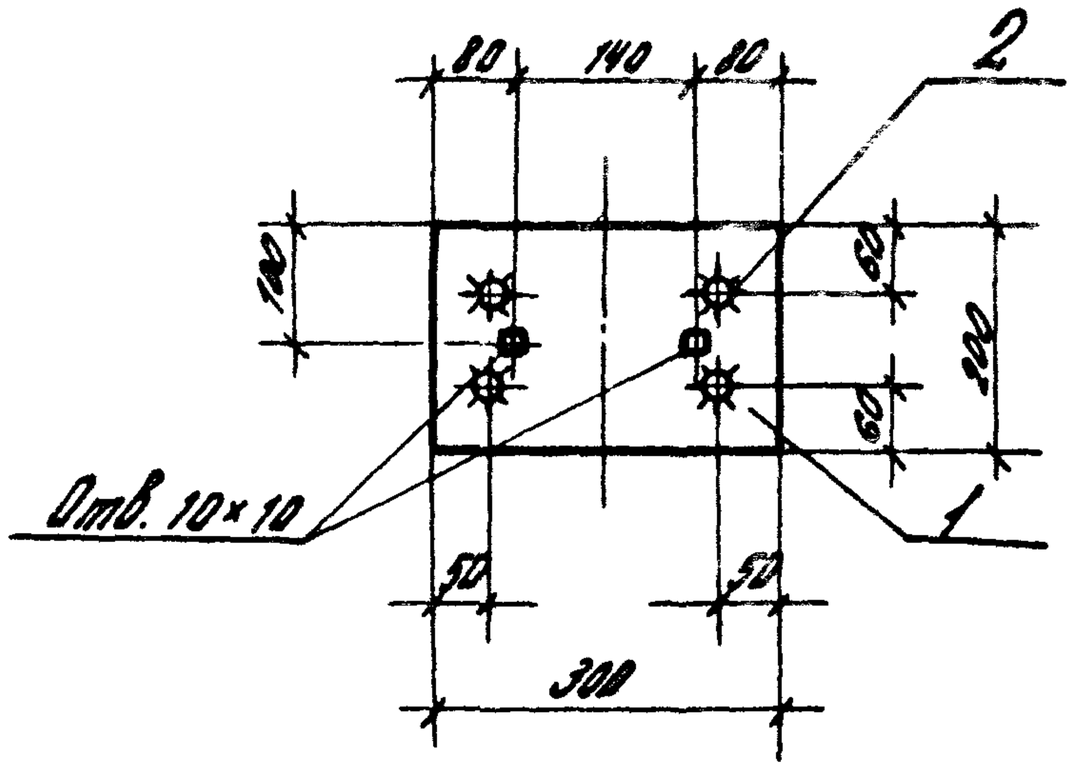

Поз.	Наименование	Кол.	Масса единицы, кг	Общая масса, кг
1	-10×300 ℓ=200	1	4,7	6,8
2	Ф14 AIII ℓ=420	4	4,51	

Арматура класса A-III по ГОСТ 5781-82*
Сталь толстолистовая по ГОСТ 19903-74*

Инв. № подл.	Подпись и дата	Взам. инв. №	

Рук. сек.	Розенблюм		
Гл. инж. пр.	Кутырина		
Рук. гр.	Рутковская		
Ст. инж.	Обинцева		
Провер.	Кутырина		

1427.1-3.2/87-120

Изделие закладное МН2

Стадия	Лист	Листов
Р		1

ЦНИИПРОМЗДАНИЙ

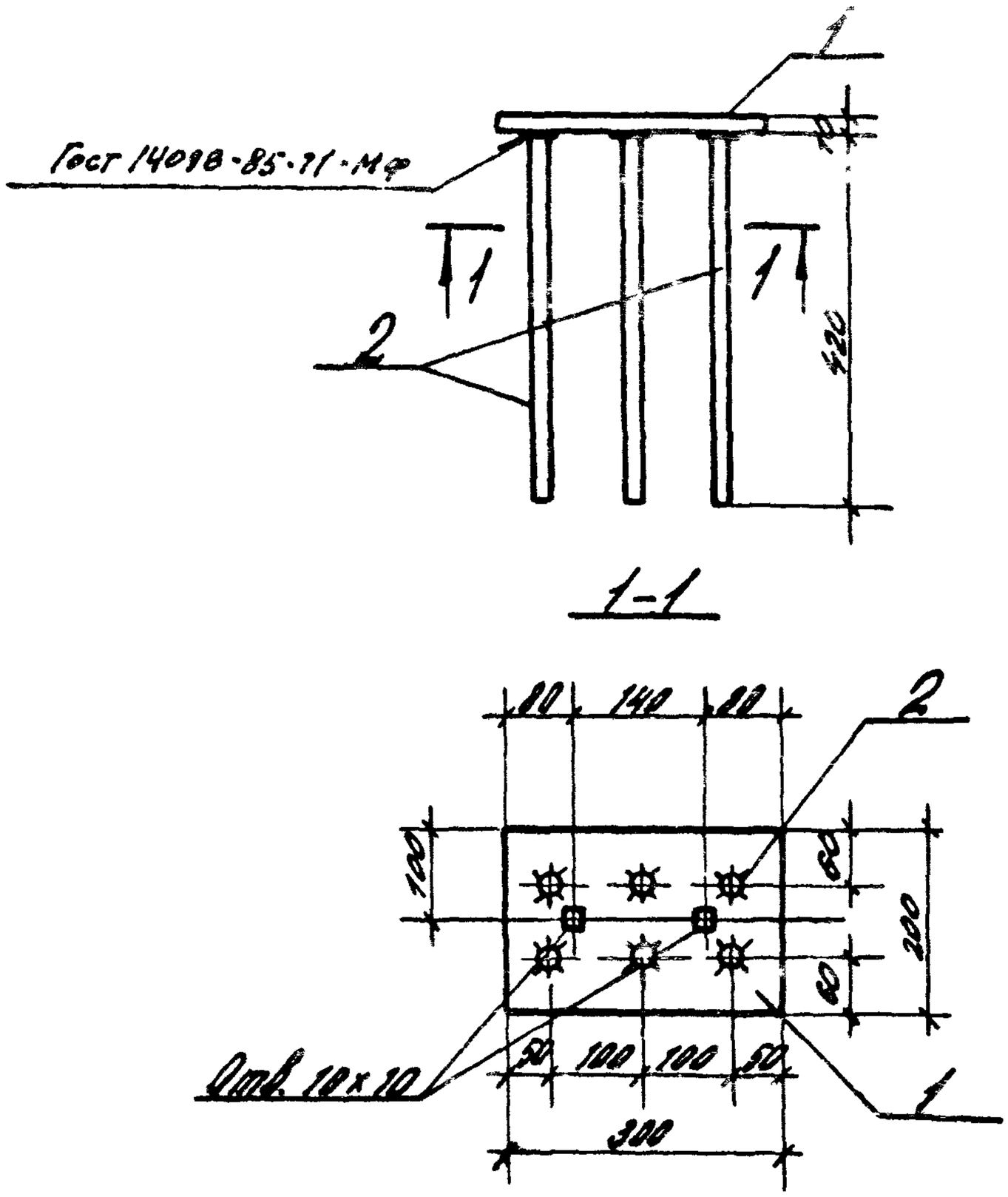

Поз.	Наименование	Кол.	Масса единицы, кг	Общая масса, кг
1	−10×300 l=200	1	4,7	7,7
2	⌀ЖА III l=420	6	0,51	

Арматура класса А-III по ГОСТ 5781-82*
Сталь толстолистовая по ГОСТ 19903-74*

Рук. сек.	Розенблюм			1.427.1-3.2/87-121
Гл. инж. пр.	Кутырина			
Рук. гр.	Рутковская			Изделие закладное ИНЗ
Ст. инж.	Одинцова			
Пловер.	Кутырина			

Стадия	Лист	Листов
Р		1

ЦНИИПРОМЗДАНИЙ

Инв. N подл. | Подпись и дата | Взам. инв. N

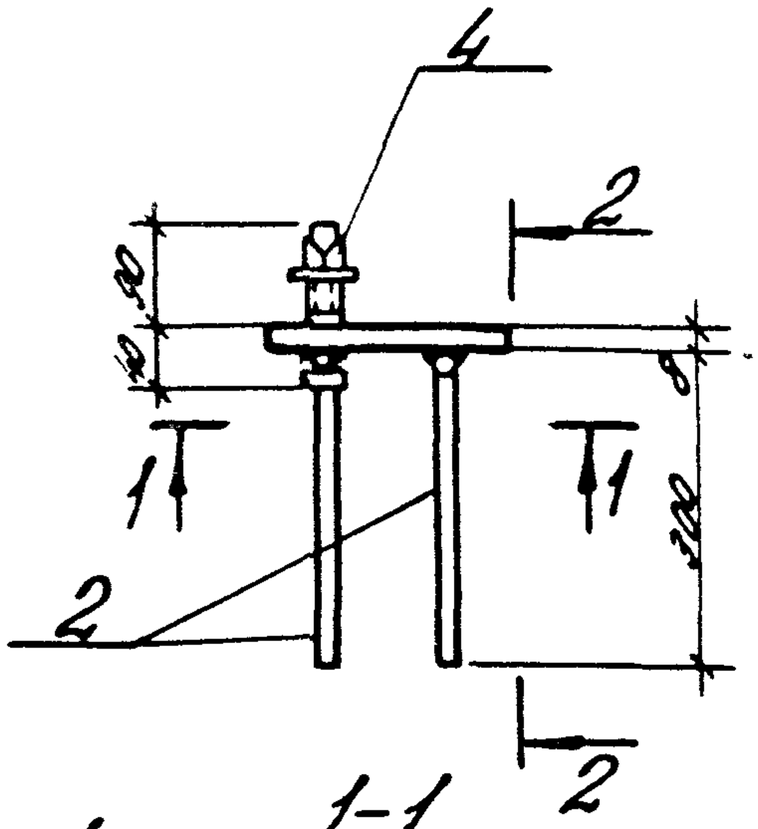

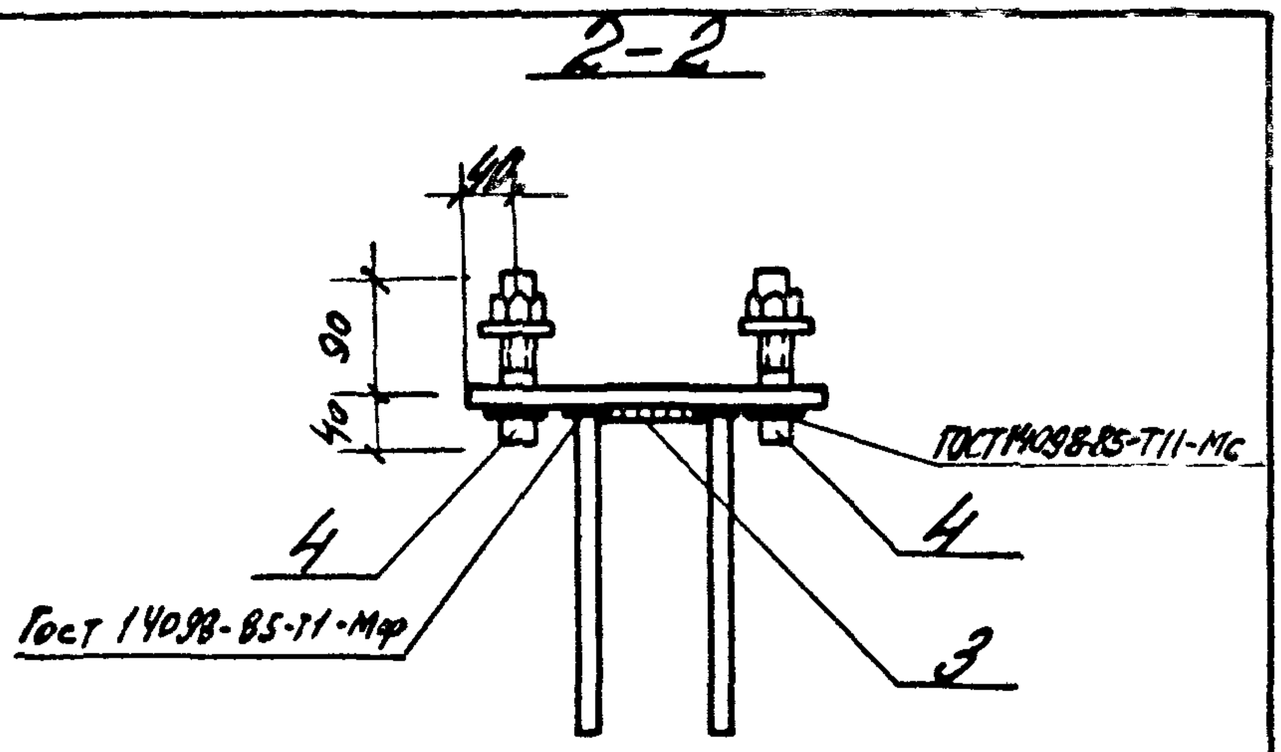

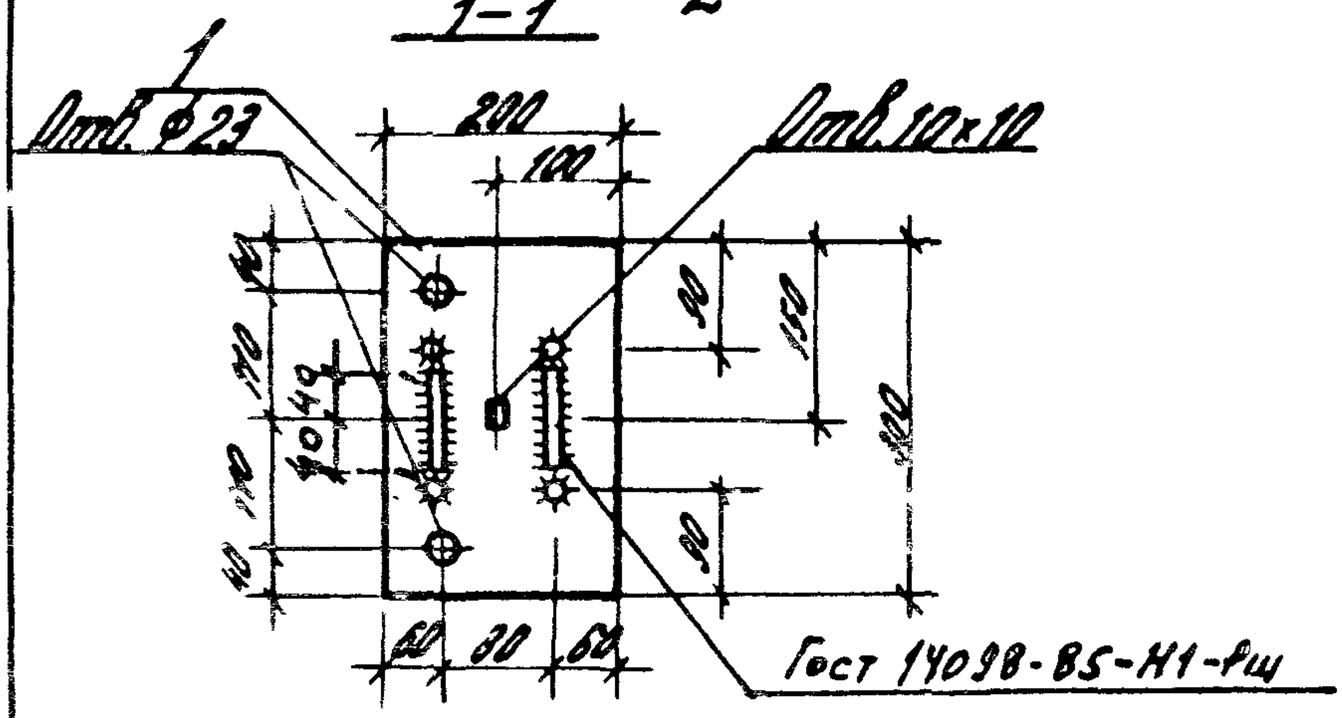
1
Отв. Ф23
200
100
Отв. 10×10
40
40
40

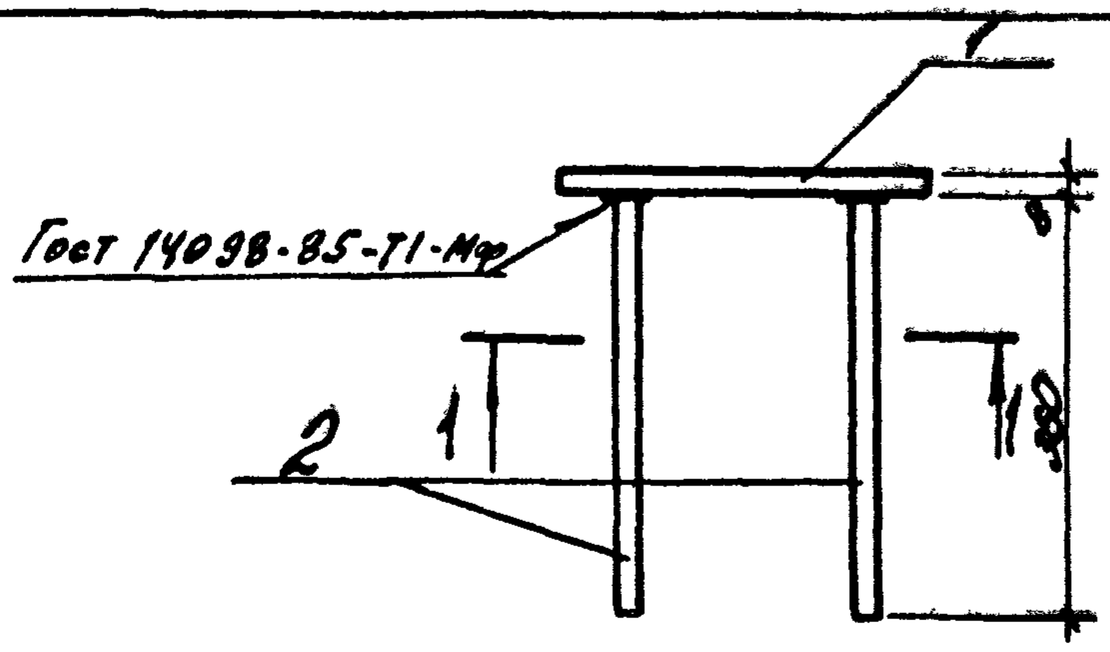

1-1

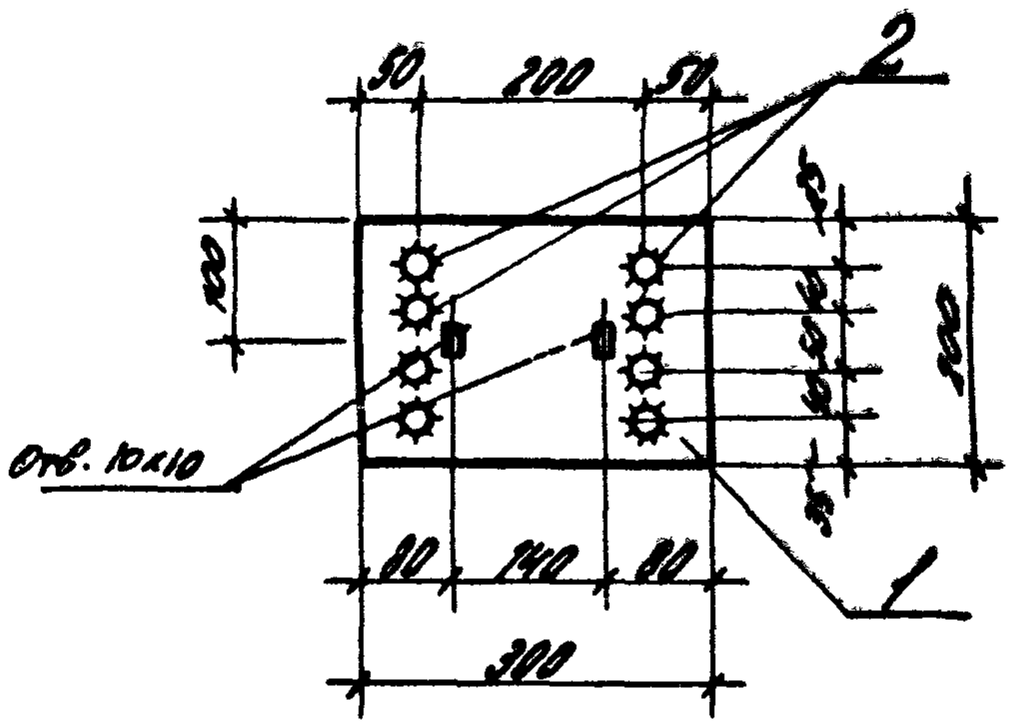

Поз.	Наименование	Кол.	Масса единицы, кг	Общая масса, кг
1	-8×300 ℓ=200	1	3,8	6,4
2	⌀12 AIII ℓ=360	8	0,32	

Арматура класса А-III по ГОСТ 5781-82*
Сталь толстолистовая по ГОСТ 19903-74*

Инв. № подл.	Подпись и дата	Взам. инв. №				
Рук. сек.	Разенблюм		1.427.1-22/87-123			
Гл. инж. пр.	Купцинин		Изделие закладное МН5	Стадия	Лист	Листов
Рук. гр.	Рутковская			Р		1
Ст. инж.	Адинцева			ЦНИИПромзданий		
Пров.	Купцинин					

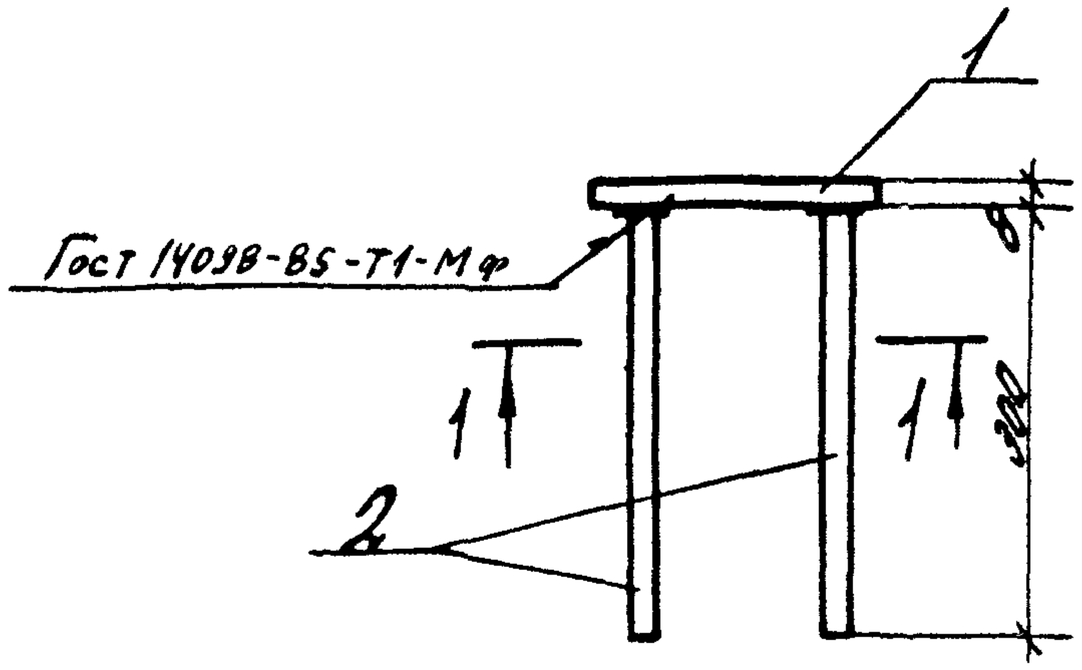

1-1

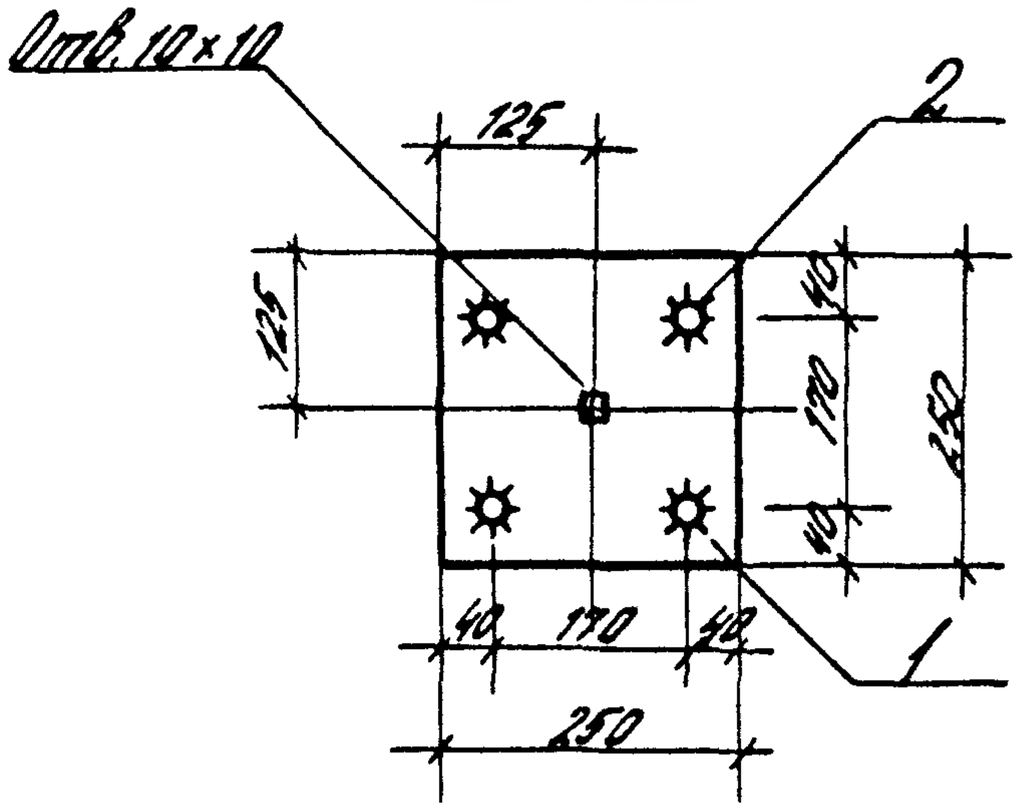

Поз.	Наименование	Кол.	Масса единицы, кг	Общая масса, кг
1	– 8×250 ℓ=250	1	3,9	4,7
2	⌀10 AIII ℓ=300	4	0,19	

Арматура класса А-III по ГОСТ 5781-82*
Сталь толстолистовая по ГОСТ 19903-74*

Инв.№ подл. | Подпись и дата | Взам. инв.№

Рук. сек.	Розенблюм		
Гл. инж. пр.	Кутепкина		
Рук. гр.	Рутковская		
Ст. инж.	Одинцова		
Проверил	Кутепкина		

1.427.1-32/87-124

Изделие закладное МН6

Стадия	Лист	Листов
Р		1

ЦНИИПРОМЗДАНИЙ

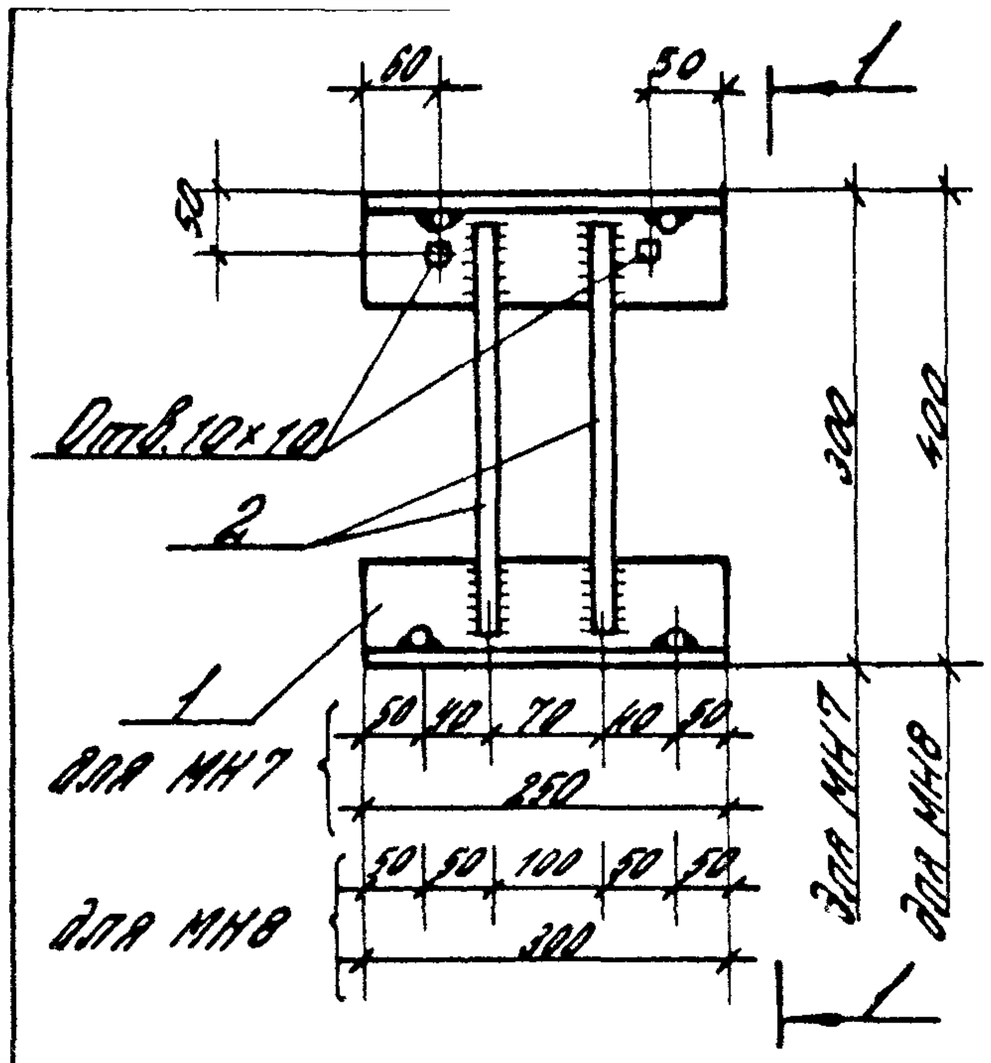

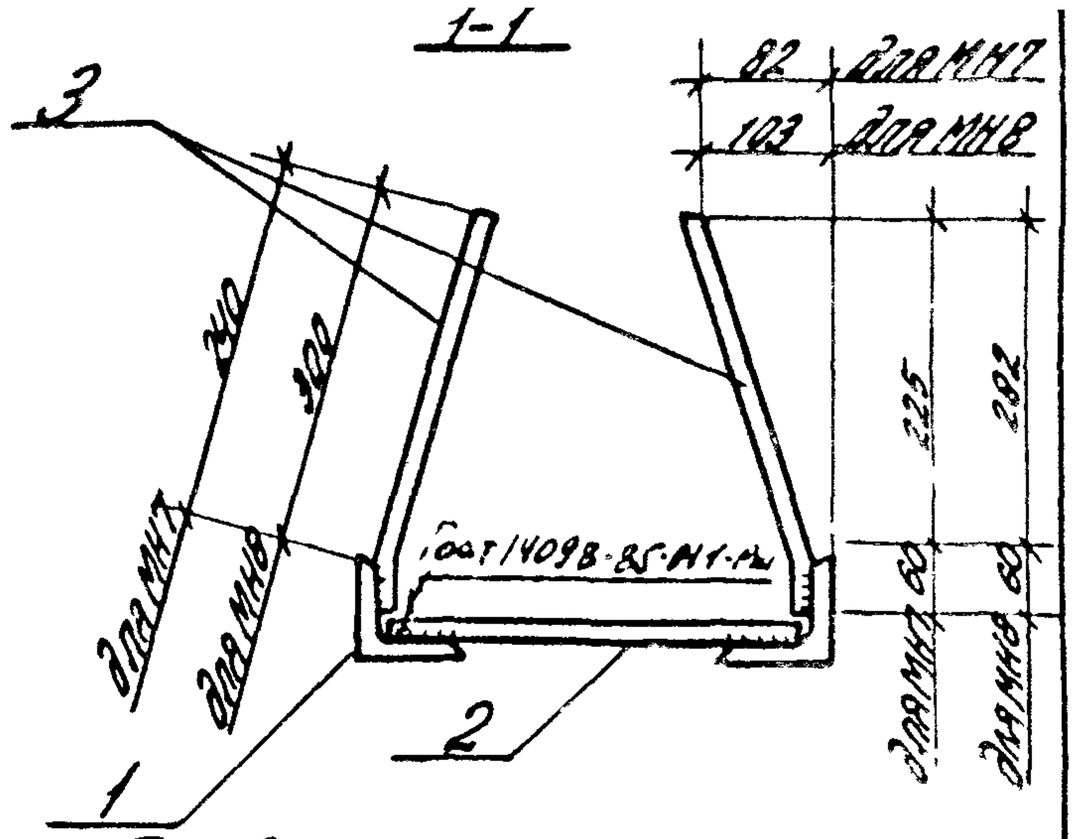

Поз. 3

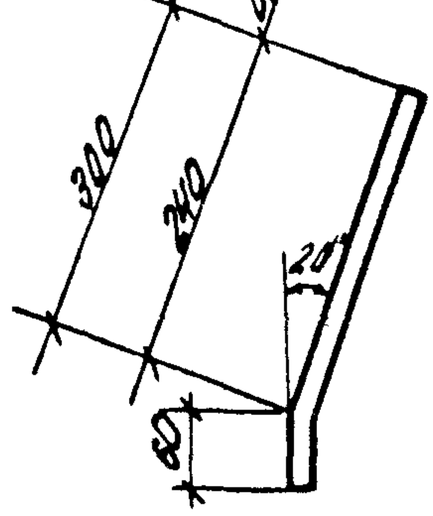

Марка изделия	Поз.	Наименование	Кол.	Масса единицы, кг	Общая масса, кг
МН7	1	∠90×6 ℓ=250	2	2.1	5.2
	2	Ф10 AIII ℓ=270	2	0.15	
	3	Ф10 AIII ℓ=300	4	0,2	
МН8	1	∠90×6 ℓ=300	2	2.5	6,4
	2	Ф10 AIII ℓ=370	2	0,25	
	3	Ф10 AIII ℓ=360	4	0,22	

Арматура класса A-III по ГОСТ 5781-82*.
Сталь прокатная угловая равнополочная по ГОСТ 8509-72

Рук. сек.	Розенблюм		
Гл. инж. пр.	Кутырина		
Рук. гр.	Рутковская		
Ст. инж.	Одинцова		
Проверил	Кутырина		

1.427.1-3.2/87-125

Изделие закладное МН7; МН8

Стадия	Лист	Листов
Р		1

ЦНИИПромзданий

Инв.№ подл. | Подпись и дата | Взам.инв.№

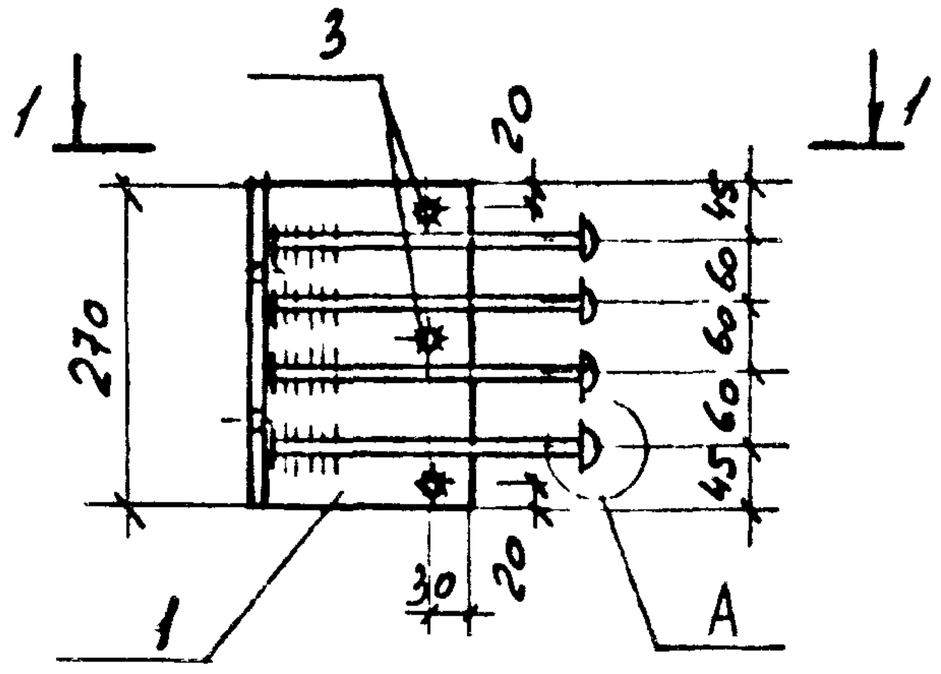

Поз.4

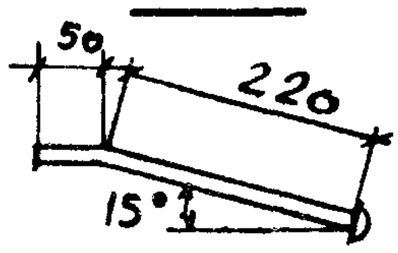

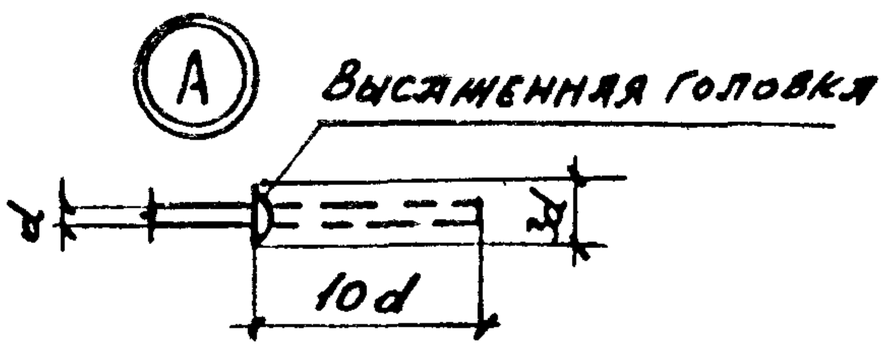

1-1

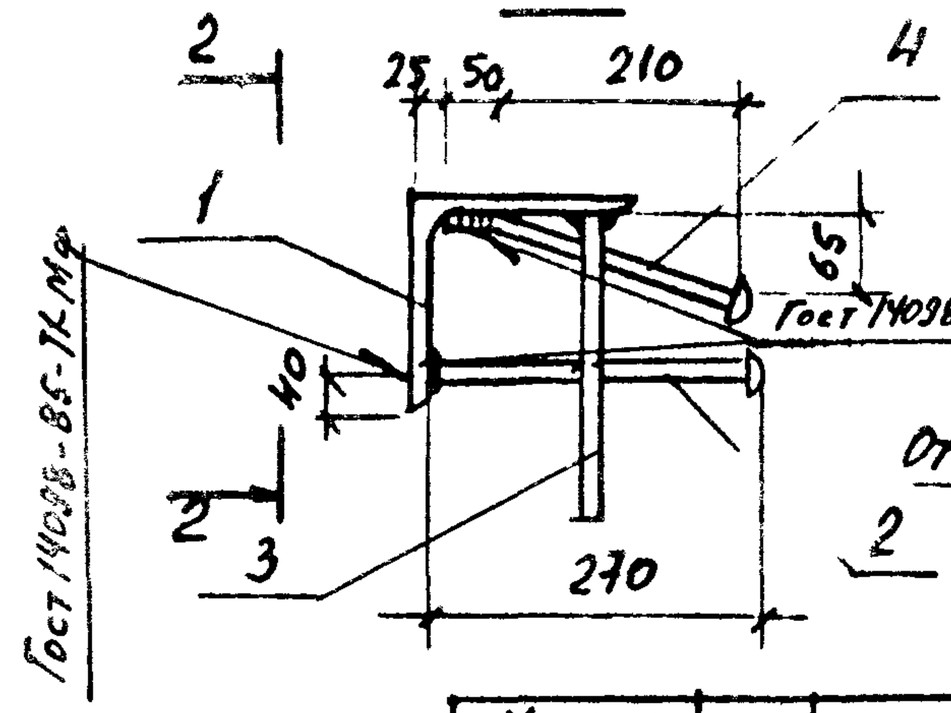

2-2

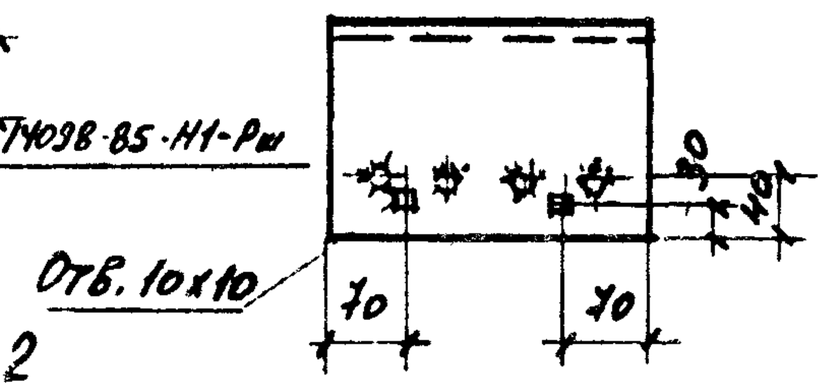

Марка изделия	Поз.	Наименование	Кол.	Масса единицы, кг	Общая масса, кг
МН9	1	L 180×11 ℓ=270	1	8,2	11,4
	2	Ф12 А-III ℓ=370	4	0,33	
	3	Ф10 А-III ℓ=300	3	0,19	
	4	Ф12 А-III ℓ=370	4	0,33	
МН10	1	L 180×12 ℓ=270	1	8,94	13,3
	2	Ф14 А-III ℓ=390	4	0,47	
	3	Ф10 А-III ℓ=300	3	0,19	
	4	Ф14 А-III ℓ=390	4	0,47	

Арматура класса А-III по Гост 5781-82*

Сталь прокатная угловая равнополочная по Гост 8509-72

Взам. инв. №

Подпись и дата

Инв. № подл.

Рук. сек	Розенблюм		
Гл. инж. пр	Кутырина		
Рук. гр	Рутковская		
Ст. инж.	Одинцова		
Провер	Кутырина		

1.427.1-3.2/87-126

Изделие закладное МН9; МН10

Стадия	Лист	Листов
Р		1

ЦНИИПРОМЗДАНИЙ

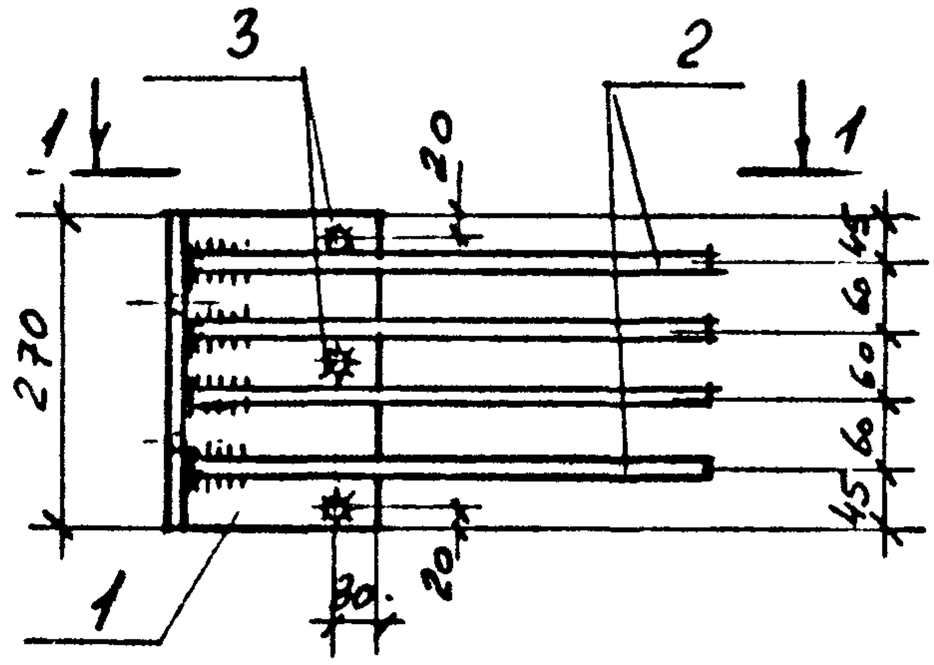

Поз 4

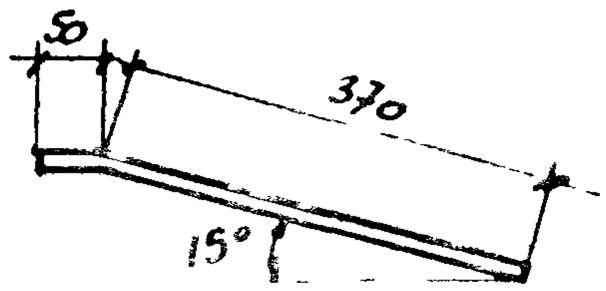

1-1

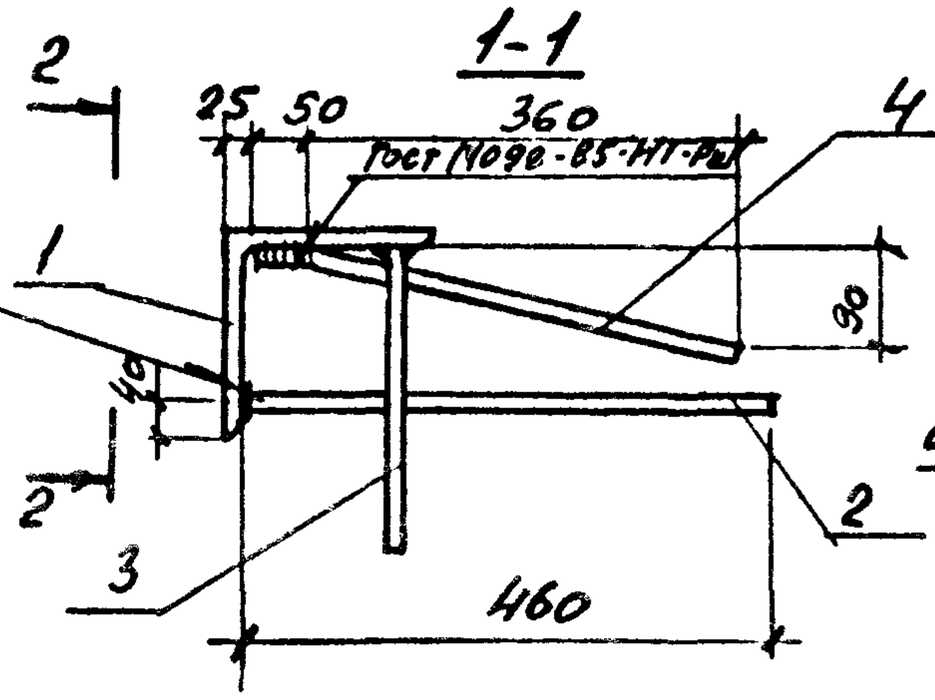

2-2

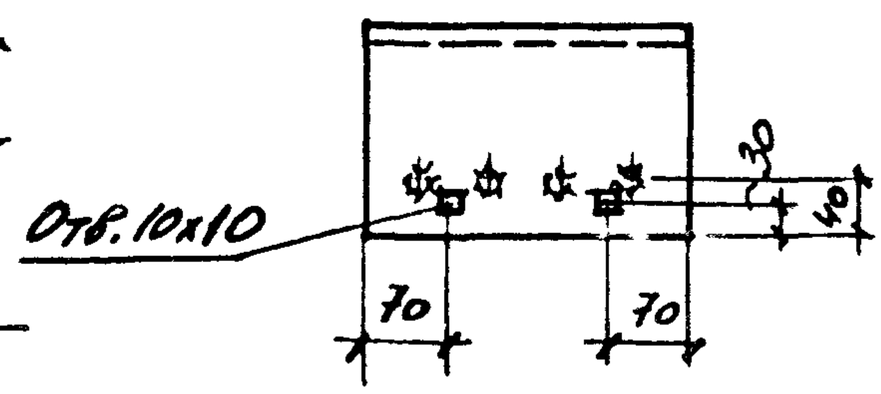

Марка изделия	Поз.	Наименование	Кол	Масса единицы, кг	Общая масса, кг
МН11	1	L 180х11 ℓ=270	1	8,2	13,1
	2	Ф14 А-III ℓ=460	4	0,56	
	3	Ф10 А-III ℓ=300	3	0,19	
	4	Ф14 А-III ℓ=420	4	0,51	
МН12	1	L 180х12 ℓ=270	1	8,94	13,8
	2	Ф14 А-III ℓ=460	4	0,56	
	3	Ф10 А-III ℓ=300	3	0,19	
	4	Ф14 А-III ℓ=420	4	0,51	

Арматура класса А-III по Гост 5781-82*
Сталь прокатная угловая равнополочная по Гост 8509-72

Взам. инв. №
Подпись и дата
Инв. № подл.

Рук. сек.	Розенблюм		
Гл. инж. пр	Кутырина		
Рук. гр	Рутковская		
Ст. инж.	Одинцова		
Провер.	Кутырина		

1.427.1-3.2/87-127

Изделие закладное МН11; МН12

Стадия	Лист	Листов
Р		1

ЦНИИПромзданий

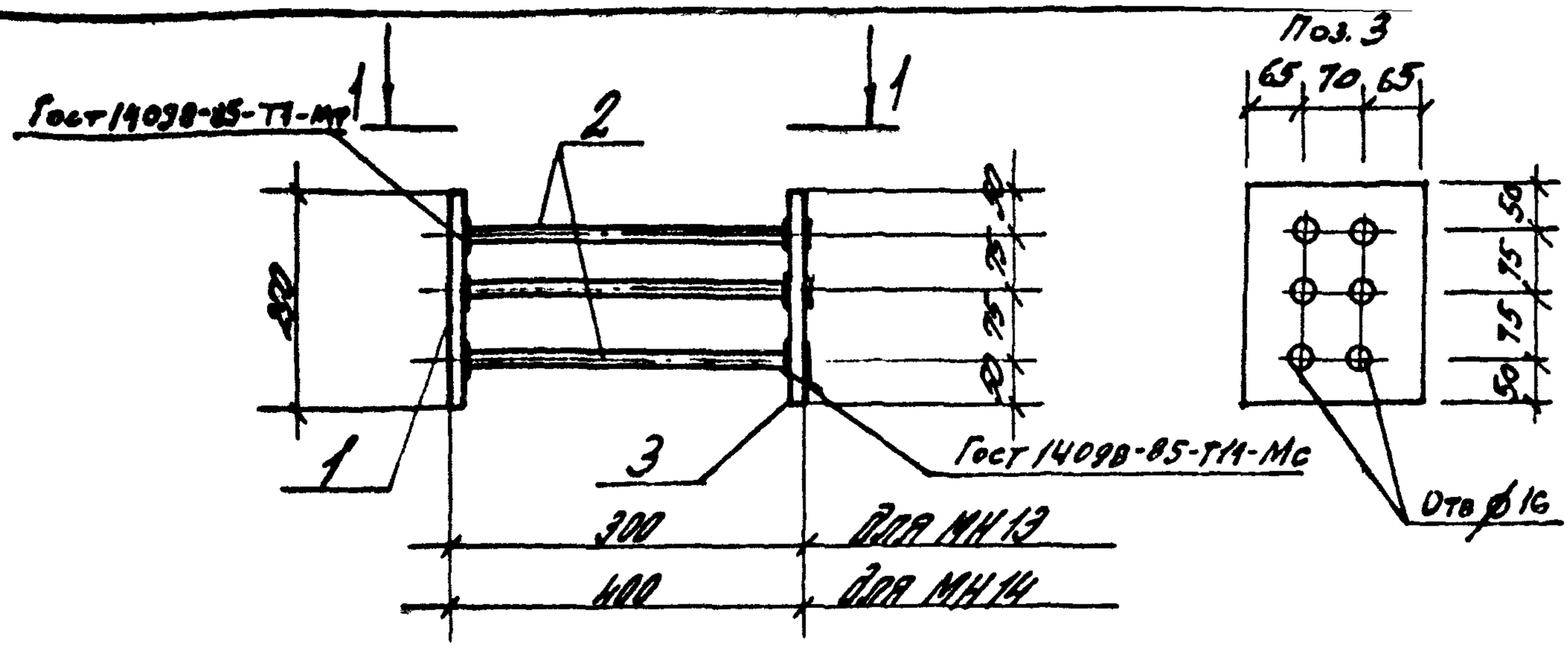

Марка изделия	Поз.	Наименование	Кол.	Масса единицы, кг	Общая масса, кг
МН13	1,3	−8×200 l=250	2	3,2	7,9
	2	⌀12 А III l=284	6	0,25	
МН14	1,3	−8×200 l=250	2	3,2	8,5
	2	⌀12 А III l=384	6	0,34	

Сталь толстолистовая по ГОСТ 19903-74*

Арматура класса А-III по ГОСТ 5781-82*.

Рук. сек.	Розенблюм			1.427.1-3.2/87-128
Гл. ин. пр.	Кутырина			Изделие закладное МН13; МН14
Рук. гр.	Рутковская			Стадия: Р; Лист; Листов: 1
Ст. инж.	Ольшанова			ЦНИИПРОМЗДАНИЙ
Пров.	Кутырина			

Инв. № подл. | Подпись и дата | Взам. инв. №

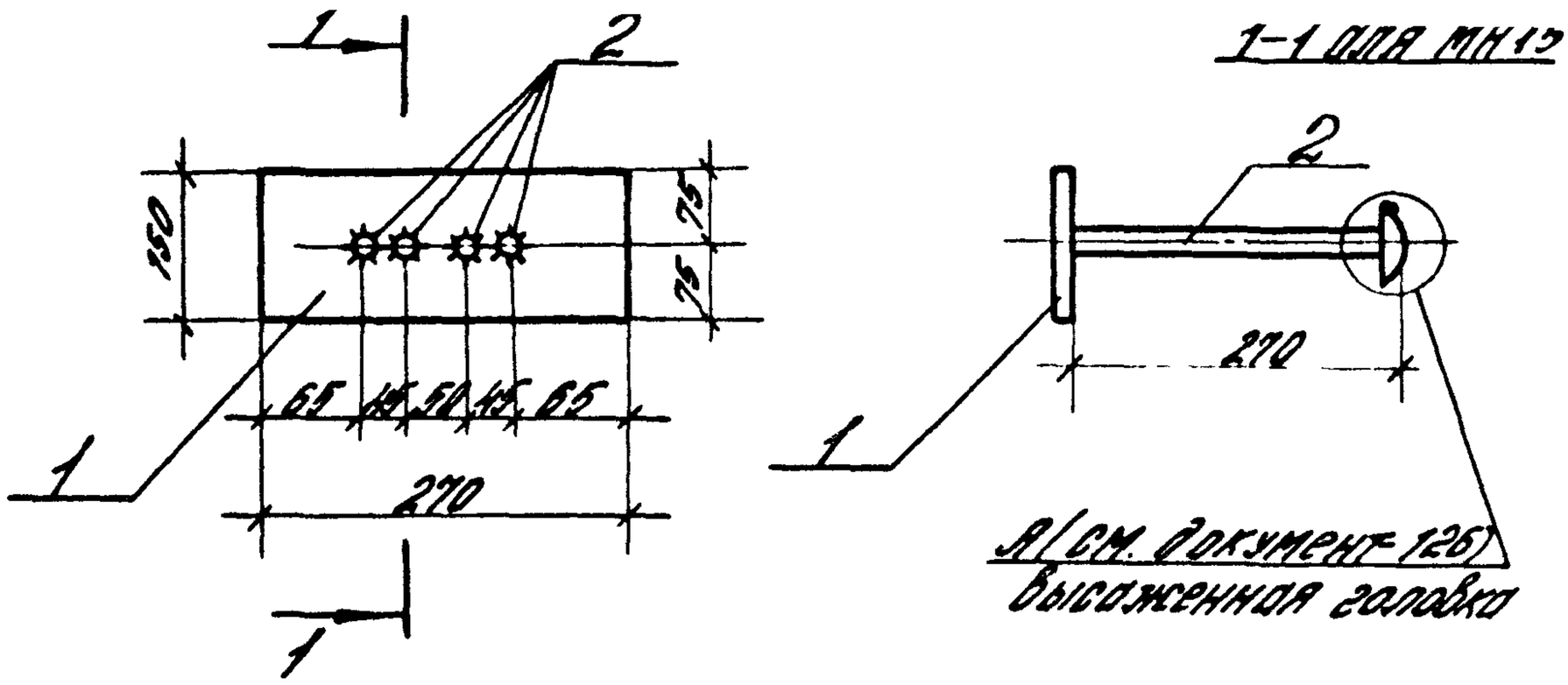

Марка изделия	Поз.	Наименование	Кол.	Масса единицы кг	Общая масса, кг
МН 15	1	−8×150 ℓ=270	1	2,6	3,5
	2	Ф10 А III ℓ=370	4	0,23	
МН16	1	−8×150 ℓ=270	1	2,6	3,5
	2	Ф10 А III ℓ=370	4	0,23	

Сталь толстолистовая по ГОСТ 19903-74*

Арматура класса А-III по ГОСТ 5781-82*

				1.427.1-3.2/87-129			
Рук. сек.	Розенблюм			Изделие закладное МН15; МН16	Стадия	Лист	Листов
Гл. ин. пр.	Кутырина				Р		1
Рук. гр.	Рутковская				ЦНИИПРОМЗДАНИЙ		
Ст. инж.	Ованцова						
Провер.	Кутырина						

Инв. № подл. | Подпись и дата | Взам. инв. №

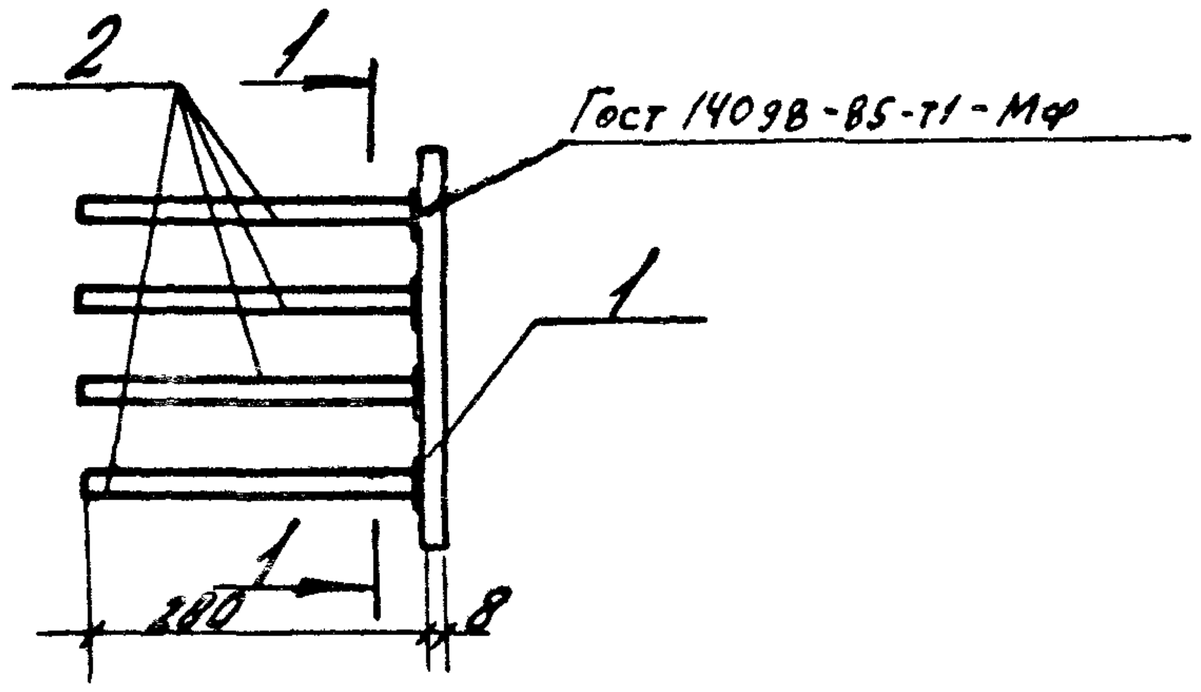

1-1

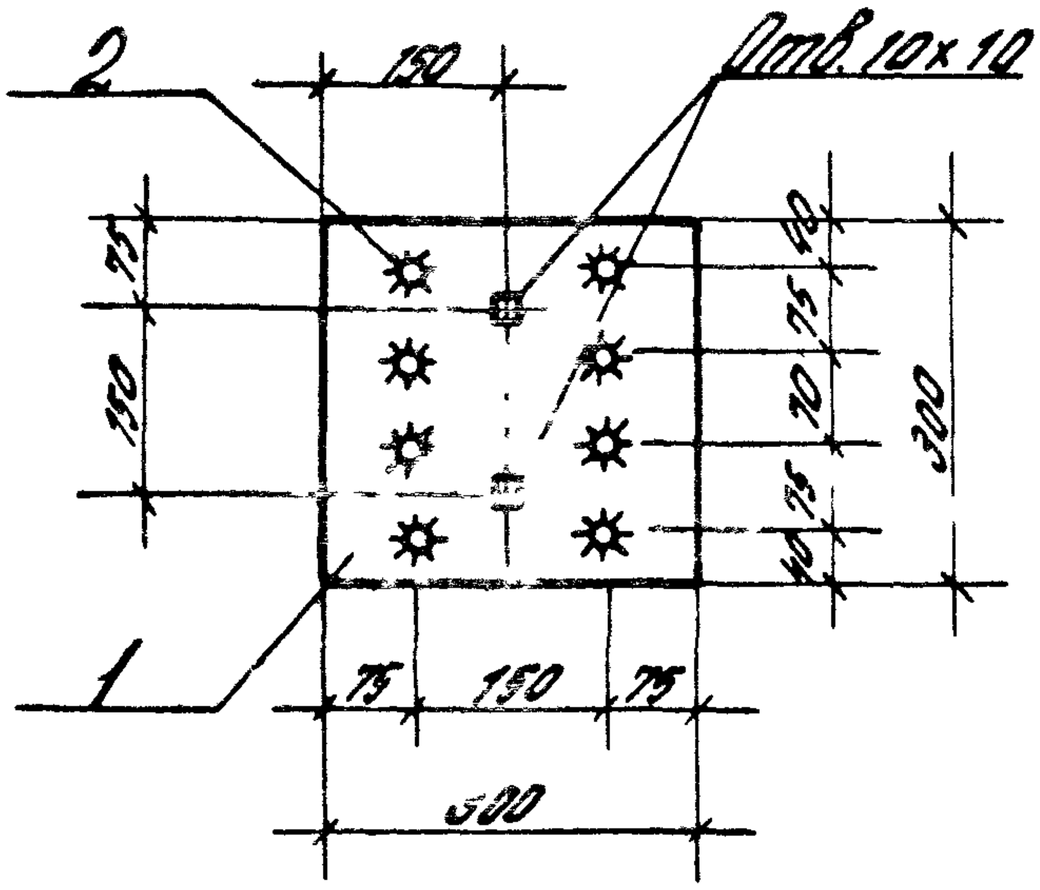

Поз	Наименование	Кол.	Масса единицы, кг	Общая масса, кг
1	—8×300 l=300	1	5,7	7,2
2	⌀10 AIII l=280	8	0,18	

Сталь толстолистовая по ГОСТ 19903-74*
Арматура класса AIII по ГОСТ 5781-82*

Инв. № подл.	Подпись и дата	Взам. инв. №				
				1.427-3.2/87-130		
Рук. сект.	Розенблюм			Изделие закладное МН 77	Стадия	Лист	Листов
Гл. инж. пр.	Кутепкина				Р.		1
Рук. гр.	Рутковская				ЦНИИПРОМЗДАНИЙ		
Ст. инж.	Одинцова						
Провер.	Кутепкина						

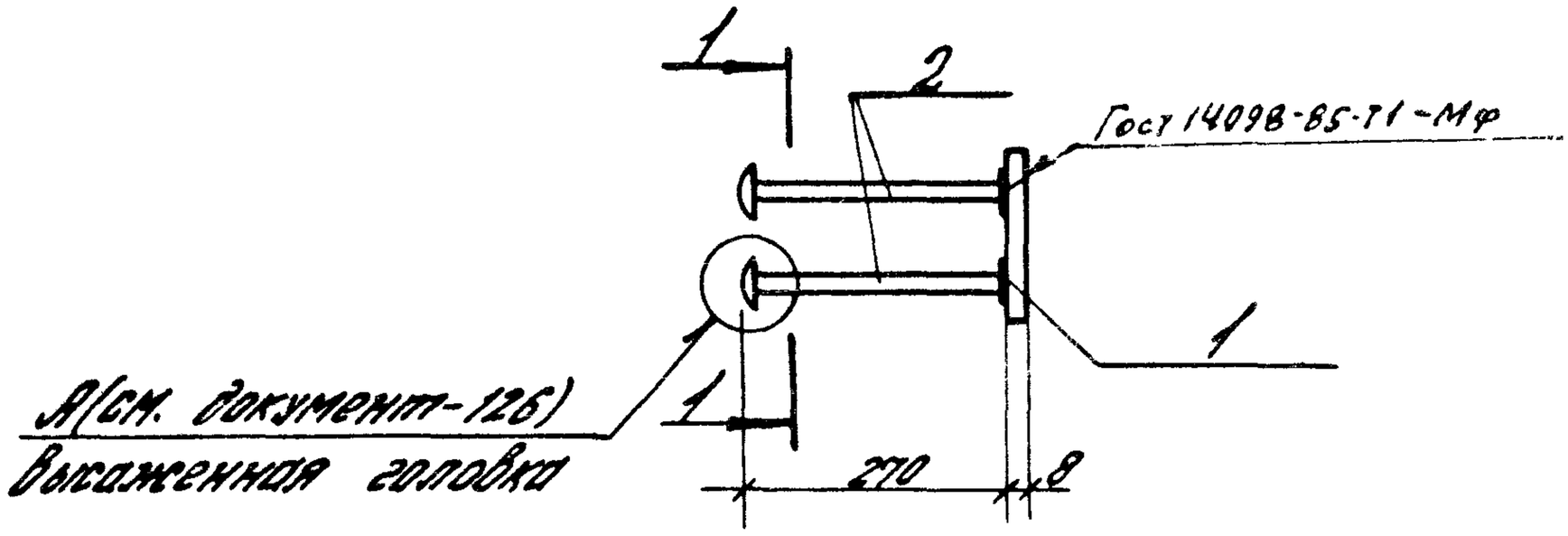

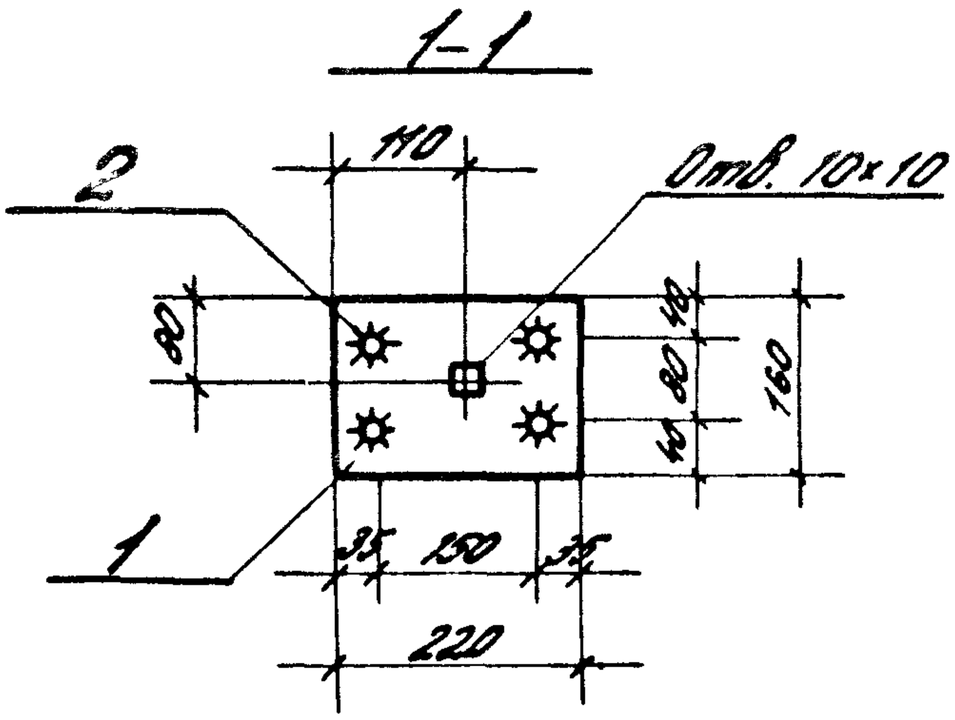

Поз.	Наименование	Кол.	Масса единицы, кг	Общая масса, кг
1	— 8 × 160 ℓ=220	1	2,2	3,1
2	ф12 AIII ℓ=380	4	0,34	

Сталь толстолистовая по ГОСТ 19903-74*

Арматура класса AIII по ГОСТ 5781-82*

Взам. инв. №

Подпись и дата

Инв. № подл.

				1.427.1-3.2/87-131		
Рук. сек.	Розенблюм			Изделие закладное МН 18	Стадия	Лист	Листов
Гл. инж. пр.	Кутырина				Р		1
Рук. гр.	Рутковская				ЦНИИПромзданий		
Ст. инж.	Одинцова						
Подгот.	Кутырина						

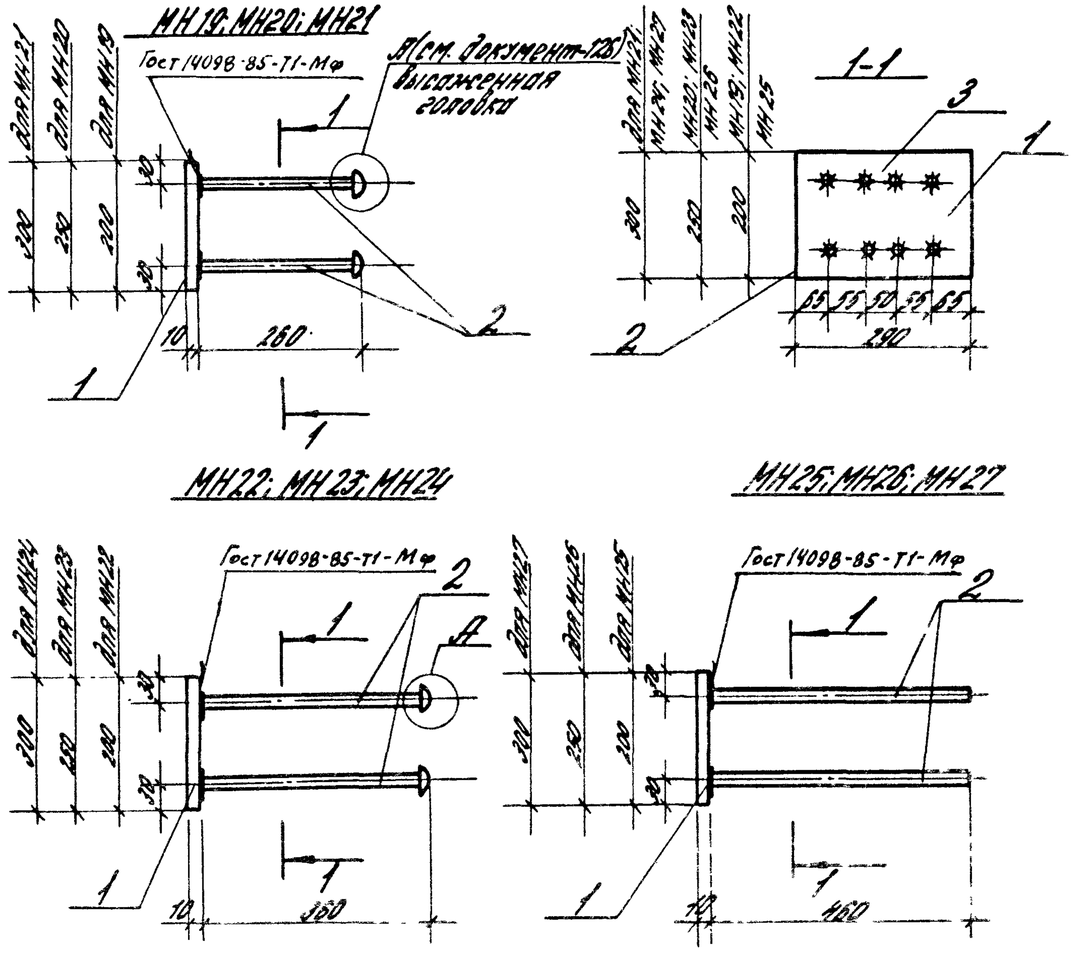

Марка изделия	Поз.	Наименование	Кол.	Масса единицы кг	Общая масса, кг
МН19	1	−10×200 ℓ=290	1	4,6	7,3
	2	⌀12 А III ℓ=380	8	0,34	
МН20	1	−10×250 ℓ=290	1	5,7	8,4
	2	⌀12 А III ℓ=380	8	0,34	
МН21	1	−10×300 ℓ=290	1	6,8	10,5
	2	⌀14 А III ℓ=380	8	0,46	
МН22	1	−10×200 ℓ=290	1	4,6	8,0
	2	⌀12 А III ℓ=480	8	0,43	
МН23	1	−10×250 ℓ=290	1	5,7	9,1
	2	⌀12 А III ℓ=480	8	0,43	
МН24	1	−10×300 ℓ=290	1	6,8	11,4
	2	⌀14 А III ℓ=480	8	0,58	
МН25	1	−10×200 ℓ=290	1	4,6	7,9
	2	⌀12 А III ℓ=460	8	0,41	
МН26	1	−10×250 ℓ=290	1	5,7	9,0
	2	⌀12 А III ℓ=460	8	0,41	
МН27	1	−10×300 ℓ=290	1	6,8	10,1
	2	⌀12 А III ℓ=460	8	0,41	

Сталь толстолистовая по ГОСТ 19903-74*.
Арматура классов А-III и А-I по ГОСТ 5781-82*

Рук. сек.	Разенкампф		1427.1-3.2/87-132
Гл. инж. пр.	Кутырина		
Рук. гр.	Охлавская		Изделие закладное МН19... МН27
Ст. инж.	Одинцова		Стадия Р; Лист; Листов 1
Пров.	Кутырина		ЦНИИПромзданий

Инв. № подл. | Подпись и дата | Взам. инв. №

ГОСТ 14098-85-Н1-Рш

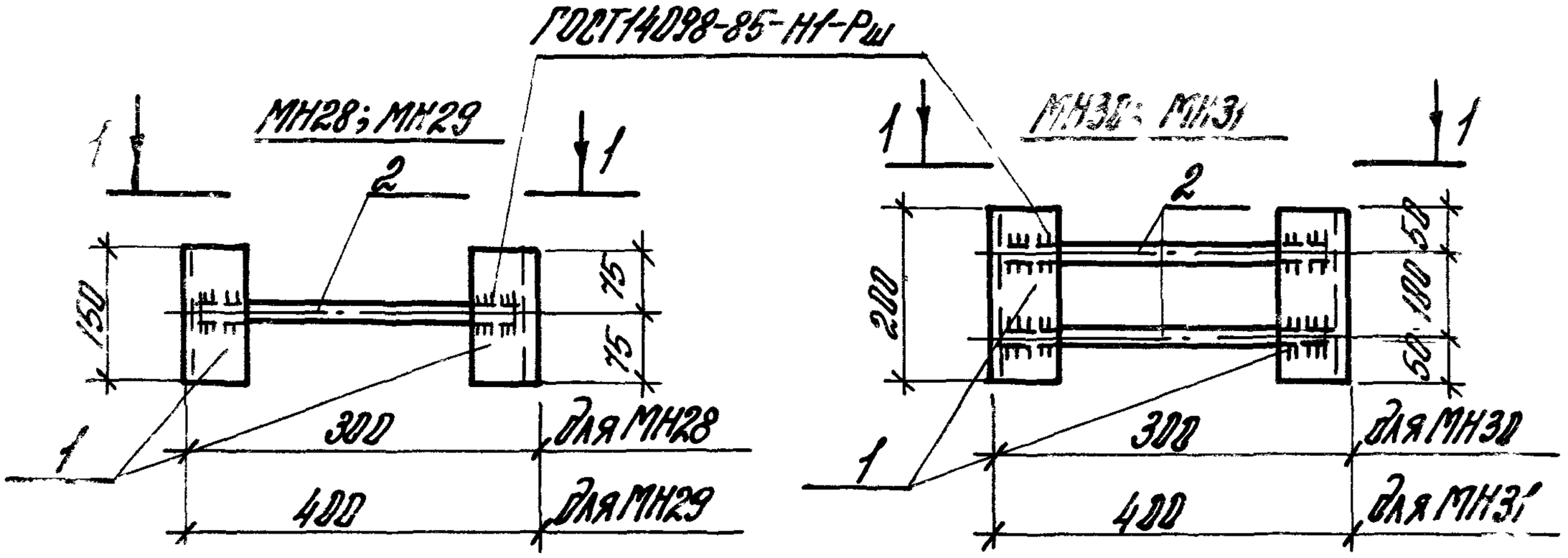

1-1

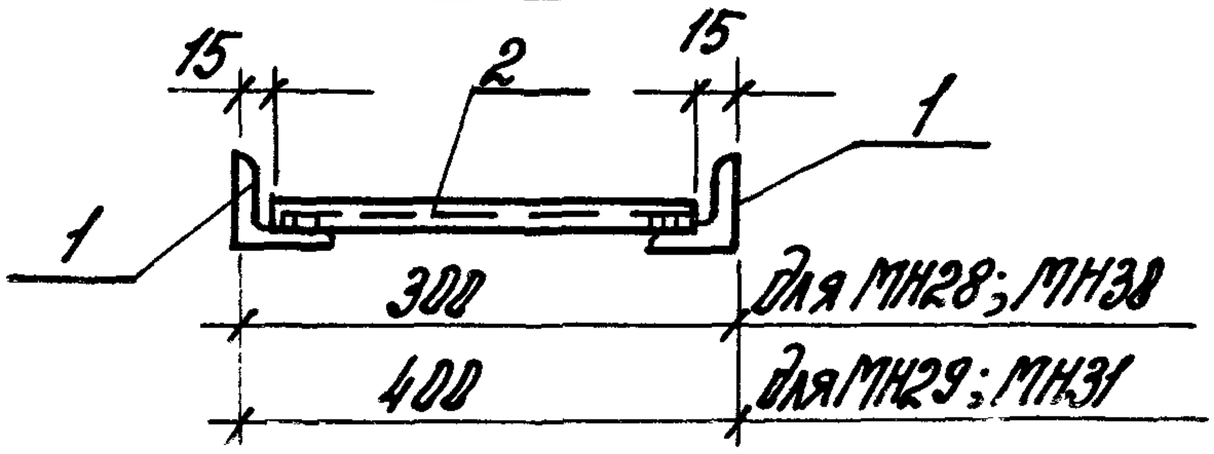

Марка изделия	Поз.	Наименование	Кол.	Масса единицы, кг	Общая масса, кг
МН28	1	∠63×5 ℓ=150	2	0,72	1,7
	2	ф12 AIII ℓ=270	1	0,24	
МН29	1	∠63×5 ℓ=150	2	0,72	1,8
	2	ф12 AIII ℓ=370	1	0,33	
МН30	1	∠63×5 ℓ=200	2	0,96	2,4
	2	ф12 AIII ℓ=270	2	0,24	
МН31	1	∠63×5 ℓ=200	2	0,96	2,6
	2	ф12 AIII ℓ=370	2	0,33	

Сталь прокатная угловая равнополочная
по ГОСТ 8509-72
Арматура класса А-III по ГОСТ 5781-82*

Инв. № подл. | Подпись и дата | Взам. инв. №

Рук. сек.	Розенблюм		
Гл. инж.	Кутырина		
Рук. гр.	Рутковская		
Ст. инж.	Одинцова		
Провер.	Кутырина		

1.427.1-3.2/87-133

Изделие закладное
МН28 ... МН31

Стадия	Лист	Листов
Р		1

ЦНИИПРОМЗДАНИЙ

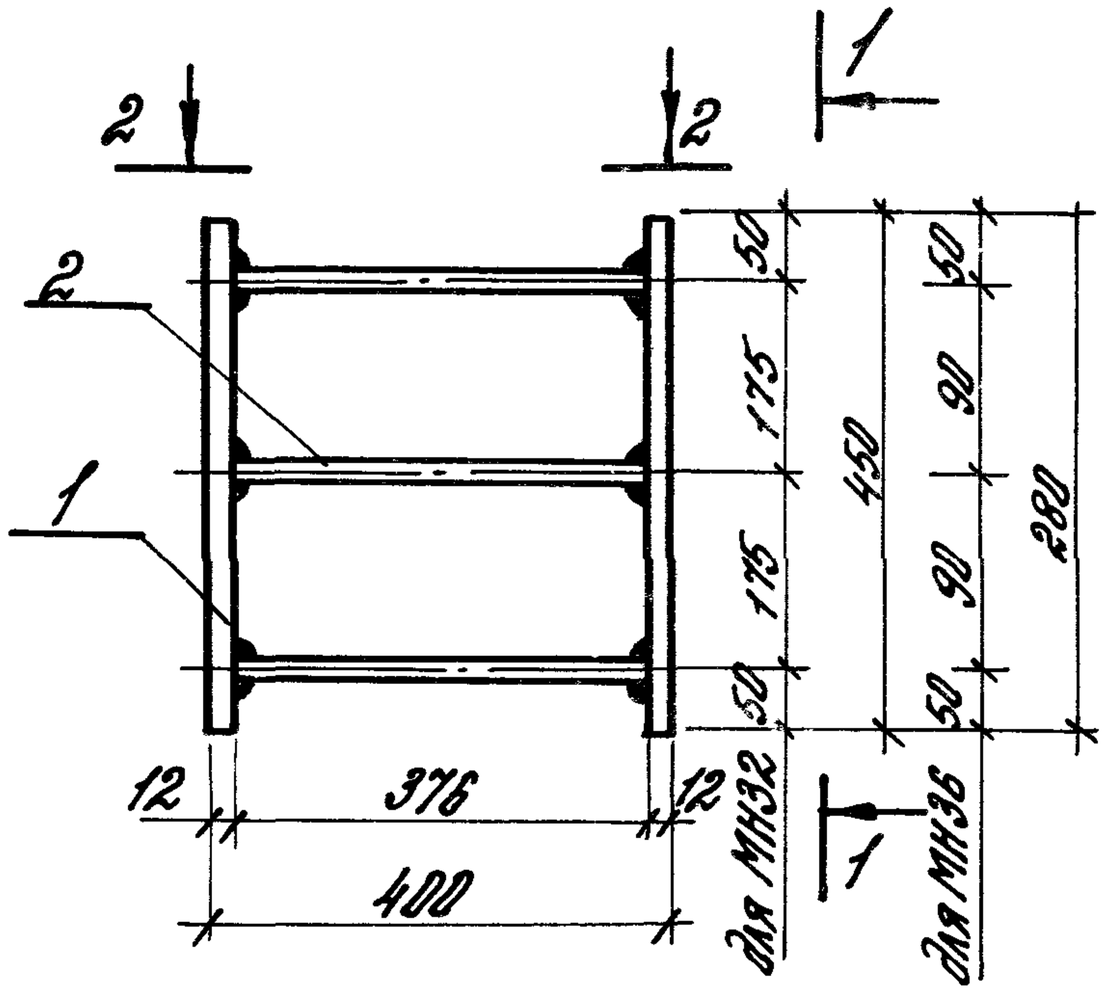

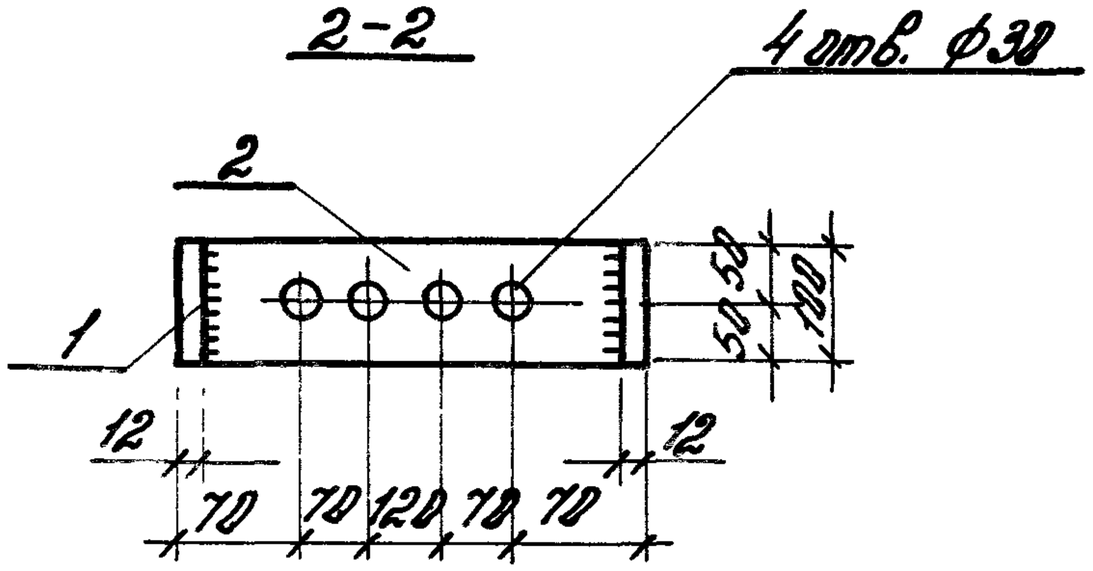

Марка изделия	Поз.	Наименование	Кол.	Масса единицы, кг	Общая масса, кг
МН32	1	- 12х100 ℓ=450	2	4,24	19,1
	2	- 12х100 ℓ=376	3	3,54	
МН36	1	- 12х100 ℓ=280	2	2,64	15,9
	2	- 12х100 ℓ=376	3	3,54	

Сталь толстолистовая по ГОСТ 19903-74*

Замена №1 13.09.89 Рук. группы Рутковская Р.А.

Рук.сек.	Розенблюм		
Гл.инж.	Кутырина		
Рук.гр.	Рутковская		
Ст.инж.	Одинцова		
Пров.	Кутырина		

1.427.1-3.2/87-134

Изделие закладное МН32, МН36

Стадия	Лист	Листов
Р		1

ЦНИИПРОМЗДАНИЙ

Инв.№ подл. | Подпись и дата | Взам.инв.№

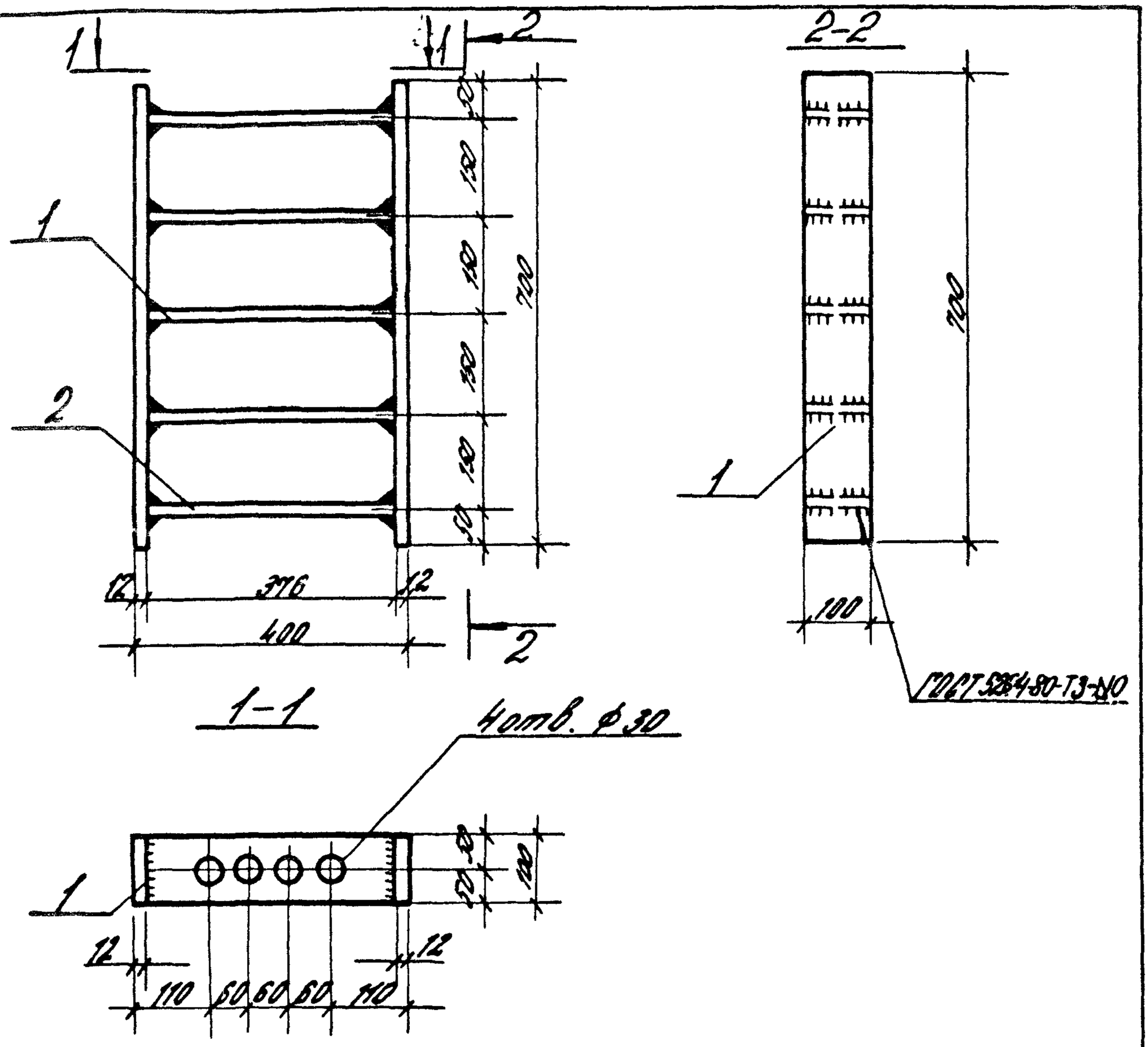

Поз.	Наименование	Кол.	Масса единицы, кг	Общая масса, кг
1	−12×100 l=700	2	6,6	30,9
2	−12×100 l=376	5	3,54	

Сталь толстолистовая по ГОСТ 19903-74*.

Рук.сек.	Розенблюм			1.427.1-3.2/87-135
Гл.ин.пр.	Кутырина			
Рук.гр.	Рутковская			Изделие закладное МН33
Ст.инж.	Одинцова			
Провер.	Кутырина			

Стадия	Лист	Листов
Р		1

ЦНИИПРОМЗДАНИЙ

Инв.№ подл. | Подпись и дата | Взам.инв.№

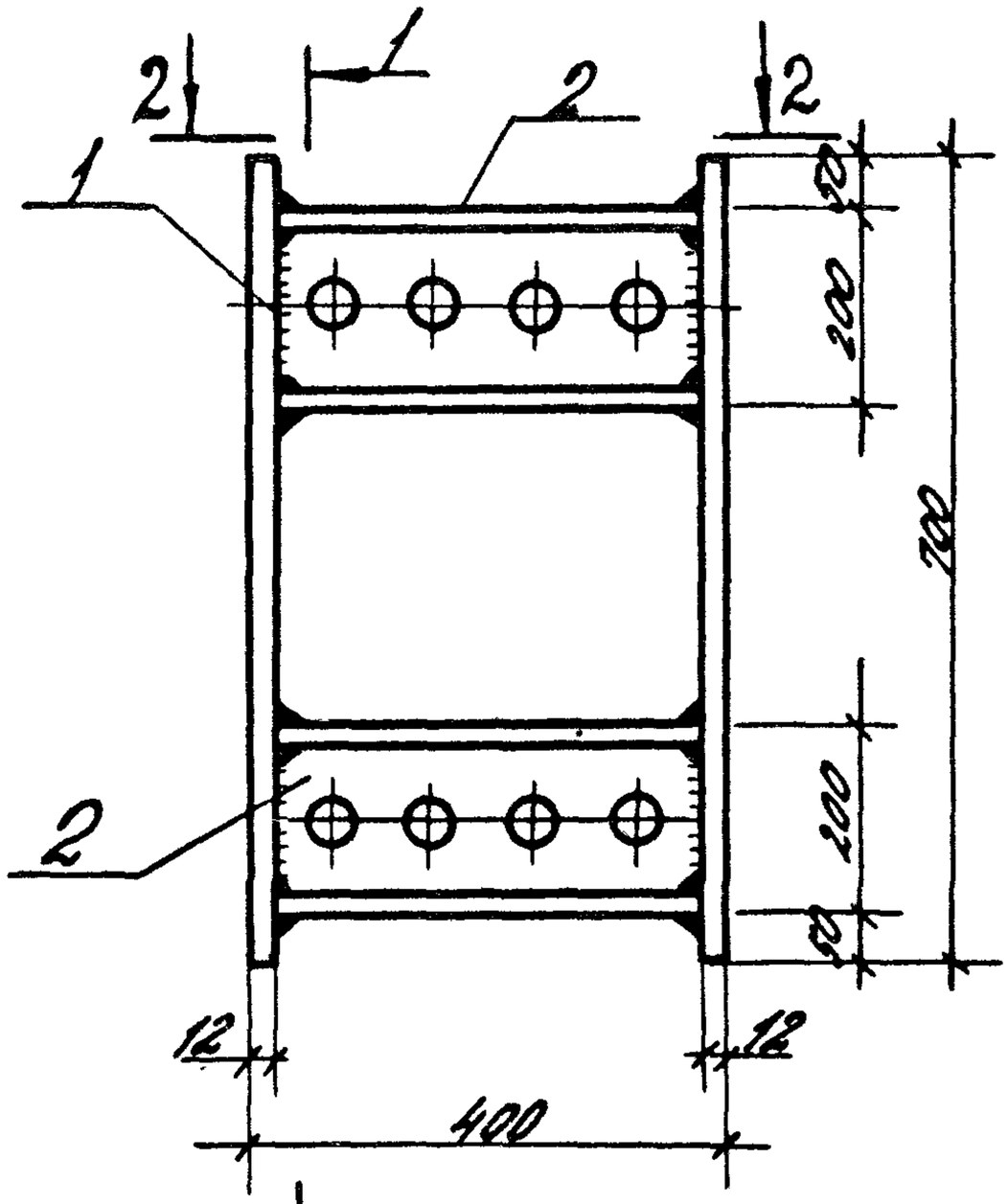

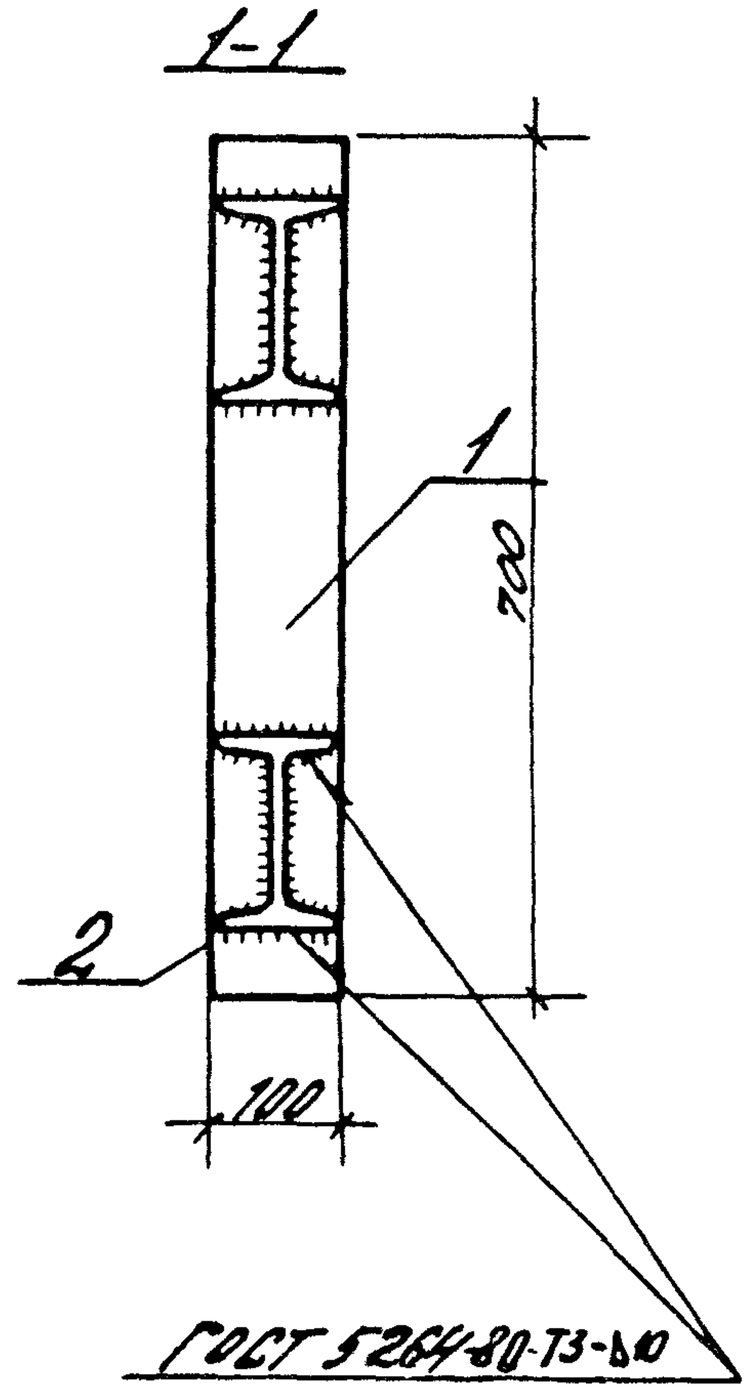

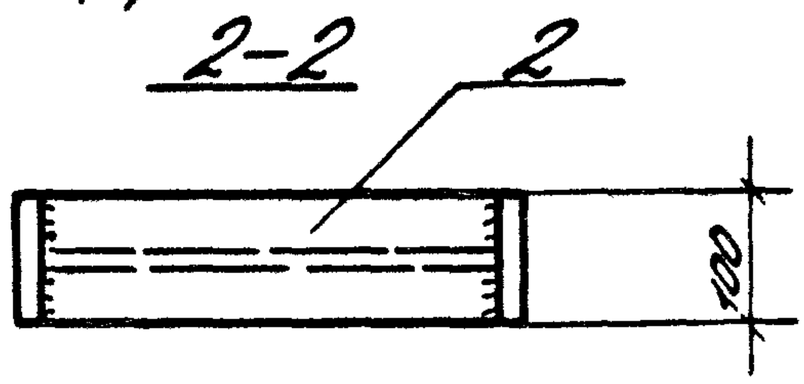

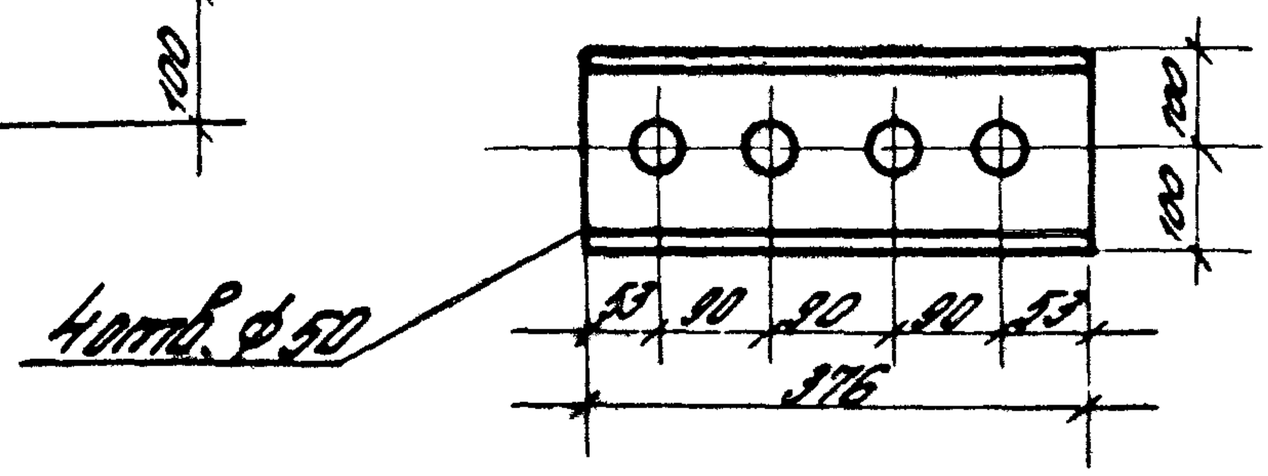

Поз.	Наименование	Кол.	Масса единицы, кг	Общая масса, кг
1	−12×100 l=700	2	6,6	29,0
2	I N 20 l=376	2	7,9	

Сталь толстолистовая по ГОСТ 19903-74* Двутавры по Гост 8239-72*

Рук. сек.	Розенблюм			1.427.1-3.2/87-136
Гл. ин. пр.	Кутырина			
Рук. гр.	Рутковская			Изделие закладное МН 34
Ст. инж.	Оданцова			
Провер.	Кутырина			

Стадия	Лист	Листов
Р		1

ЦНИИПРОМЗДАНИЙ

Инв. N подл. | Подпись и дата | Взам. инв. N

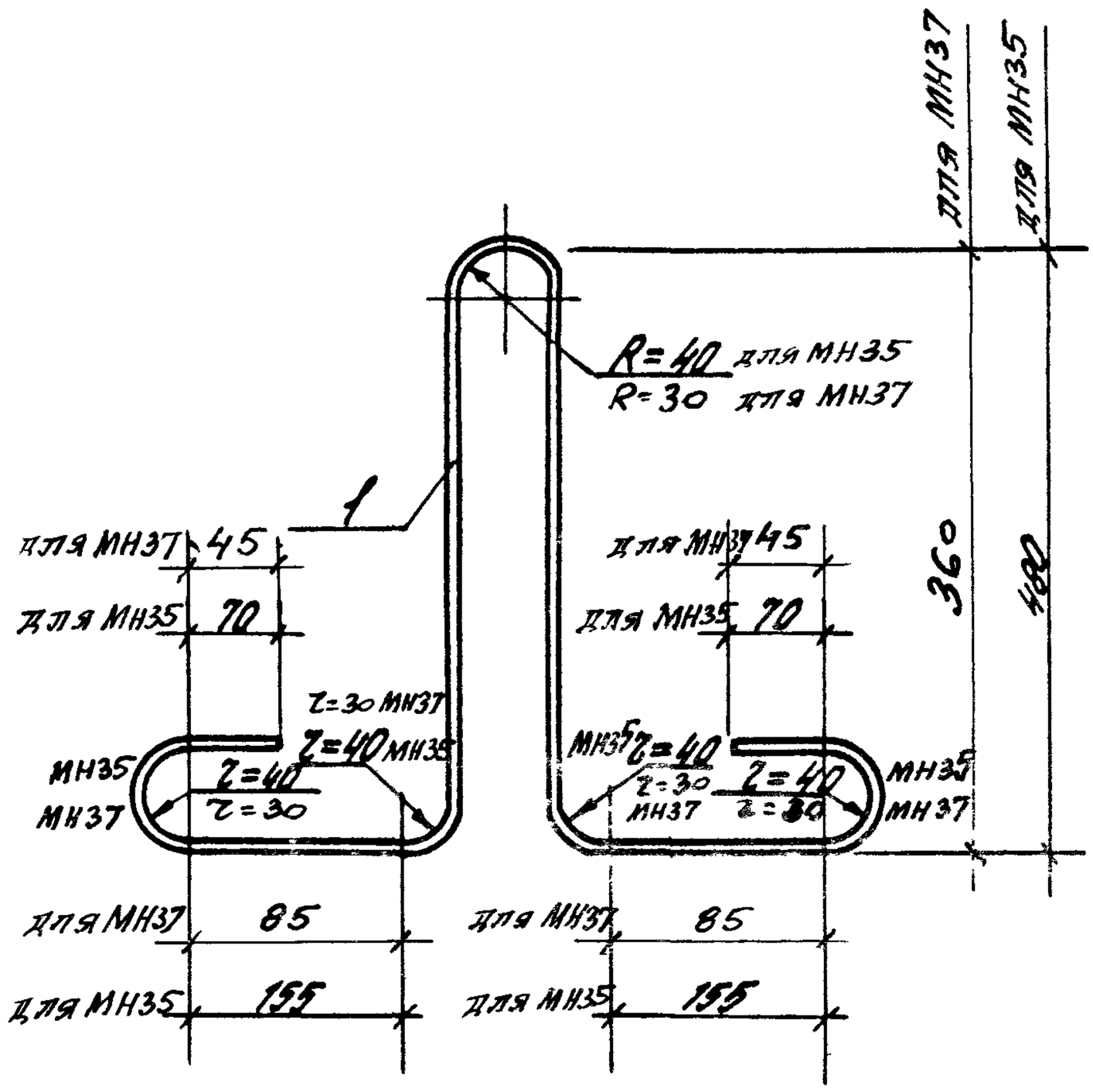

Марка изделия	Поз.	Наименование	Кол.	Масса единицы, кг	Общая масса, кг
МН35	1	⌀ 22 AI ℓ=1743	1	5,2	5,2
МН37	1	⌀ 14 AI ℓ=1233	1	1,5	1,5

Арматура класса А-I по ГОСТ 5781-82*

Инв.№ подл. | Подпись и дата | Взам. инв.№

Рук.сек.	Розенблюм		
Гл.инж.пр.	Купырина		
Рук.гр.	Буткевская		
Ст.инж.	Одинцова		
Разраб.	Купырина		

1.427.1-3.22/87-137

Изделие закладное МН 35, 37

Стадия	Лист	Листов
Р		1

ЦНИИПРОМЗДАНИЙ

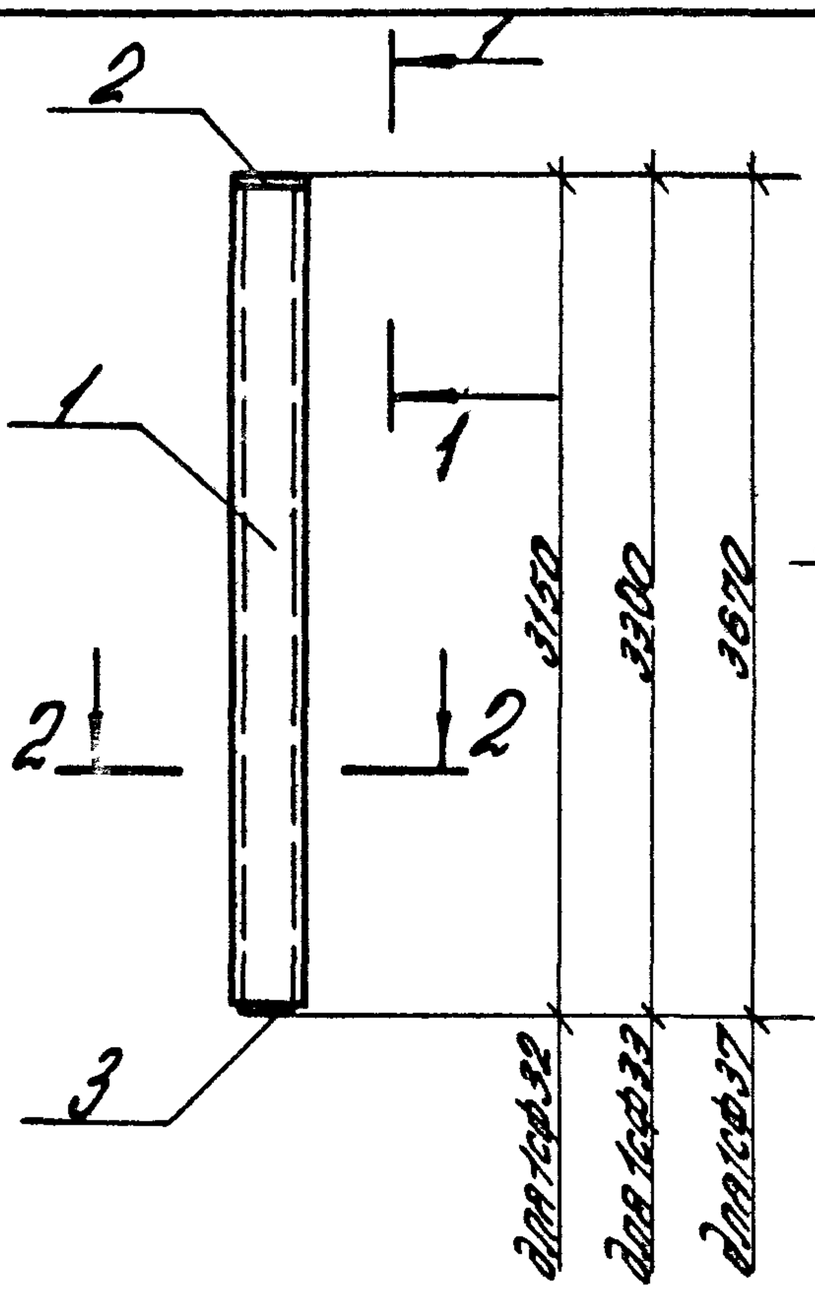

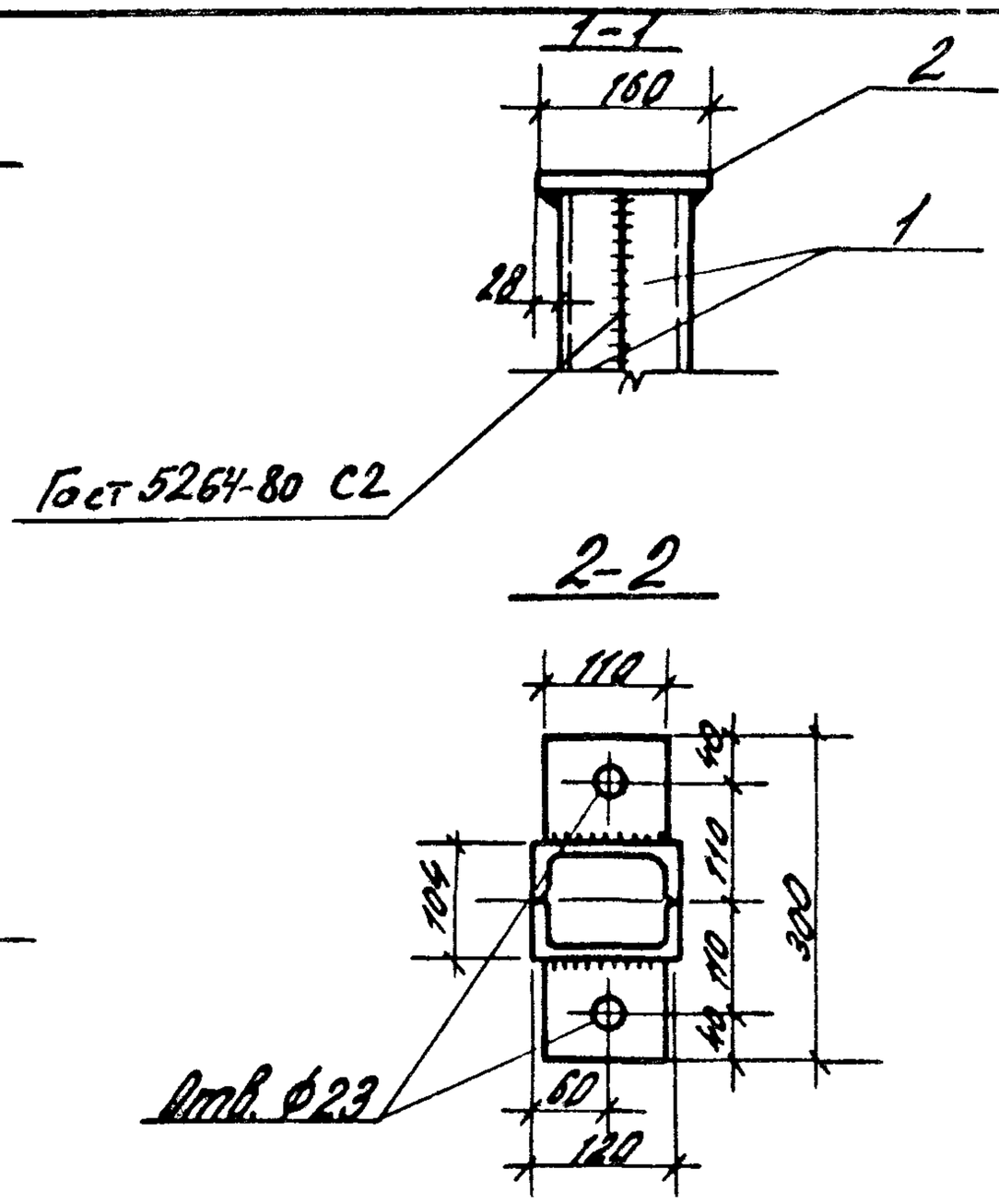

Марка изделия	Поз.	Наименование	Кол.	Масса единицы, кг	Общая масса, кг
1 СФ32	1	⌐12 ℓ=3130	2	22.6	69.3
	2	−10×120 ℓ=160	1	1.5	
	3	−10×110 ℓ=300	1	2.6	
1 СФ33	1	⌐12 ℓ=3300	2	34.1	72.3
	2	−10×120 ℓ=160	1	1.5	
	3	−10×110 ℓ=300	1	2.6	
1 СФ37	1	⌐12 ℓ=3650	2	38.0	80.1
	2	−10×120 ℓ=160	1	1.5	
	3	−10×110 ℓ=300	1	2.6	

Швеллеры по ГОСТ 8240-72*
Сталь толстолистовая по ГОСТ 19903-74*.

Рук. сек.	Розенблюм		
Гл. ин. пр.	Кутырина		
Рук. гр.	Рутковская		
Ст. инж.	Обинцова		
Подгот.	Кутырина		

1.427.1-3.2/87-138

Стальной элемент колонны 1СФ32; 1СФ33; 1СФ37.

Стадия	Лист	Листов
Р		1

ЦНИИПромзданий

Инв. N подл. | Подпись и дата | Взам. инв. N

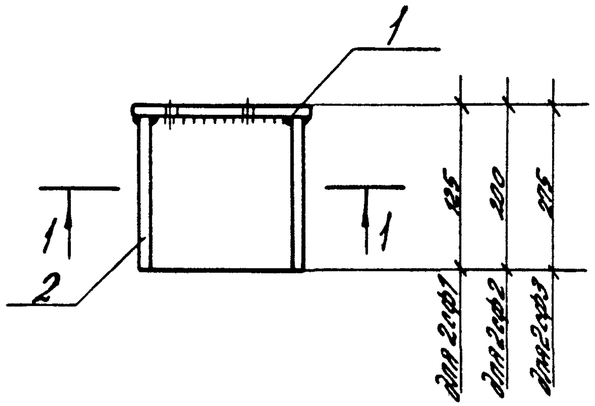

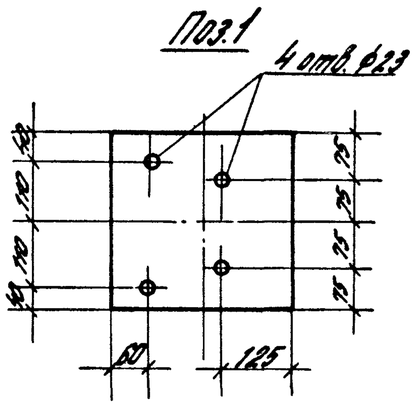

1-1

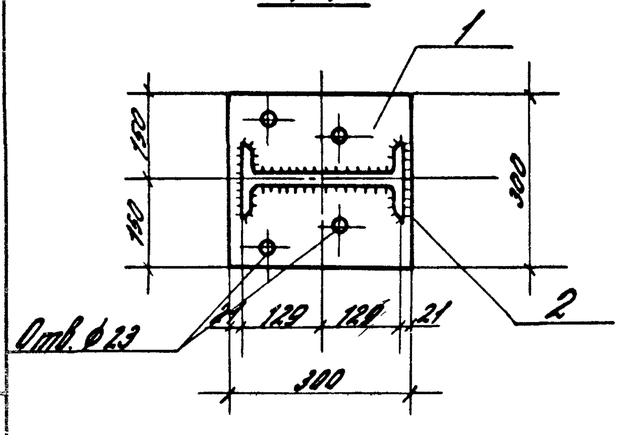

Марка изделия	Поз.	Наименование	Кол.	Масса единицы, кг	Общая масса, кг
2СФ1	1	—10×300 ℓ=300	1	7,1	10,4
	2	I 26Б1 ℓ=115	1	3,3	
2СФ2	1	—10×300 ℓ=300	1	7,1	12,5
	2	I 26Б1 ℓ=190	1	5,4	
2СФ3	1	—10×300 ℓ=300	1	7,1	14,6
	2	I 26Б1 ℓ=265	1	7,5	

Сталь толстолистовая по ГОСТ 19903-74*

Двутавры с параллельными гранями полок по ГОСТ 26020-83.

Рук. сек.	Розенблюм		1.427.1-3.2/87-139			
Гл. инж. пр	Кутолина					
Рук. гр.	Рутковская		Стальной элемент колонны 2СФ1; 2СФ2; 2СФ3	Стадия	Лист	Листов
Ст. инж.	Обинцова			Р		1
Констр.	Кутолина			ЦНИИпромзданий		

Инв. № подл. | Подпись и дата | Взам. инв. №