ТИПОВЫЕ КОНСТРУКЦИИ, ИЗДЕЛИЯ И УЗЛЫ ЗДАНИЙ И СООРУЖЕНИЙ

Серия 1.427.1-3

КОЛОННЫ ЖЕЛЕЗОБЕТОННЫЕ ПРЯМОУГОЛЬНОГО СЕЧЕНИЯ ДЛЯ ПРОДОЛЬНОГО И ТОРЦОВОГО ФАХВЕРКА ОДНОЭТАЖНЫХ ПРОИЗВОДСТВЕННЫХ ЗДАНИЙ ВЫСОТОЙ 3,0-14,4 м

Выпуск 2

АРМАТУРНЫЕ И ЗАКЛАДНЫЕ ИЗДЕЛИЯ, СТАЛЬНЫЕ ЭЛЕМЕНТЫ КОЛОНН

РАБОЧИЕ ЧЕРТЕЖИ

РАЗРАБОТАНЫ

ЦНИИПРОМЗДАНИЙ

Гл.инженер института — В.В.Гранев

Начальник ОКОЗ — А.Я.Розенблюм

Гл.инж.проекта — Т.М.Кутырина

НИИЖБ

Зам.директора — Н.Н.Коровин

Рук.лаборатории — А.П.Васильев

УТВЕРЖДЕНЫ
И ВВЕДЕНЫ В ДЕЙСТВИЕ
С 1 АПРЕЛЯ 1984 Г.

Постановлением ГОССТРОЯ СССР
ОТ 30 ДЕКАБРЯ 1983 Г. №338

Обозначение	Наименование	Стр.
1.427.1-3.2-0.00.ОТО	Техническое описание	4
1.427.1-3.2-1.00.0	Каркас пространственный	
	КП1... КП119	7
1.427.1-3.2-1.00.ОСБ	Каркас пространственный	
	КП1... КП119	
	Сборочный чертеж	12
1.427.1-3.2-2.00.0	Каркас пространственный	
	КП120... КП298	15
1.427.1-3.2-2.00.ОСБ	Каркас пространственный	
	КП120... КП298	
	Сборочный чертеж	25
1.427.1-3.2-0.01.0	Каркас плоский	
	КР1... КР284, КР513... КР523	29
1.427.1-32-0.01.ОСБ	Каркас плоский	
	КР1... КР284, КР513... КР523	
	Сборочный чертеж	35
1.427.1-3.2-0.02.0	Каркас плоский	
	КР285... КР404	41
1.427.1-3.2-0.02.ОСБ	Каркас плоский	
	КР285... КР404	
	Сборочный чертеж	45
1.427.1-3.2-0.03.0	Каркас плоский	
	КР405... КР512	48
1.427.1-3.2-0.03.ОСБ	Каркас плоский	
	КР405... КР512	
	Сборочный чертеж	52
1.427.1-3.2-0.04.0	Сетка С1... С5	54
1.427.1-3.2-0.04.ОСБ	Сетка С1... С5	
	Сборочный чертеж	55
1.427.1-3.2-0.05.0	Изделие закладное МН41	55
1.427.1-3.2-0.06.0	Изделие закладное МН1	56
1.427.1-3.2-0.07.0	Изделие закладное МН2	56
1.427.1-3.2-0.08.0	Изделие закладное МН3	57
1.427.1-3.2-0.09.0	Изделие закладное МН4	57
1.427.1-3.2-0.10.0	Изделие закладное МН5	58
1.427.1-3.2-0.11.0	Изделие закладное МН6	58
1.427.1-3.2-0.12.0	Изделие закладное МН7, МН8	59
1.427.1-3.2-0.12.ОСБ	Изделие закладное МН7, МН8	
	Сборочный чертеж	59
1.427.1-3.2-0.13.0	Изделие закладное МН9, МН10	60
1.427.1-3.2-0.13.ОСБ	Изделие закладное МН9, МН10	
	Сборочный чертеж	60
1.427.1-3.2-0.14.0	Изделие закладное МН11, МН12	61
1.427.1-3.2-0.14.ОСБ	Изделие закладное МН11, МН12	
	Сборочный чертеж	61
1.427.1-3.2-0.15.0	Изделие закладное МН13, МН14	62
1.427.1-3.2-0.15.ОСБ	Изделие закладное МН13, МН14	
	Сборочный чертеж	62
1.427.1-3.2-0.16.0	Изделие закладное МН15, МН16	63
1.427.1-3.2-0.16.ОСБ	Изделие закладное МН15, МН16	
	Сборочный чертеж	63

Взам. инв.№

Подпись и дата

Инв.№ подл.

Нач. отд.	Розенблюм		
Н. контр.	Кутырина		
Гл. инженер	Кутырина		

1.427.1-3.2-0.00.0

Содержание

Стадия	Лист	Листов
Р	1	4

ЦНИИПРОМЗДАНИЙ

1.427.1-3.2-0.00.0

Обозначение	Наименование	Стр.
1.427.1-3.2-0.17.0	Изделие закладное МН17	64
1.427.1-3.2-0.18.0	Изделие закладное МН18	64
1.427.1-3.2-0.19.0	Изделие закладное	
	МН19... МН27	65
1.427.1-3.2-0.19.0СБ	Изделие закладное	
	МН19... МН27	
	Сборочный чертеж	66
1.427.1-3.2-0.20.0	Изделие закладное	
	МН28... МН31	67
1.427.1-3.2-0.20.0СБ	Изделие закладное	
	МН28... МН31	
	Сборочный чертеж	67
1.427.1-3.2-0.21.0	Изделие закладное	
	МН32... МН38	68
1.427.1-3.2-0.21.0СБ	Изделие закладное	
	МН32... МН38	
	Сборочный чертеж	68
1.427.1-3.2-0.22.0	Изделие закладное МН39	69
1.427.1-3.2-0.23.0	Изделие закладное МН40	69
1.427.1-3.2-0.24.0	Стальной элемент колонны	
	1СФ32, 1СФ33, 1СФ37	70
1.427.1-32-0.24.0СБ	Стальной элемент колонны	
	1СФ32, 1СФ33, 1СФ37	
	Сборочный чертеж	70
1.427.1-3.2-0.25.0	Стальной элемент колонны	
	2СФ1, 2СФ2, 2СФ3	71

Обозначение	Наименование	Стр 3
1.427.1-3.2-0.25.0СБ	Стальной элемент колонны	
	2СФ1, 2СФ2, 2СФ3	
	Сборочный чертеж	71
1.427.1-3.2-0.00.1	Стержень арматурный	72
1.427.1-3.2-0.00.2	Стержень арматурный	77

Инв.№ подл. | Подпись и дата | Взам.инв.№

Общие сведения

Выпуск 2 серии 1.427.1-3 содержит рабочие чертежи арматурных и закладных изделий колонн, разработанных в выпуске 1 настоящей серии и рабочие чертежи стальных элементов колонн (СФ).

Состав серии приведен в выпуске 0.

1. Арматурные изделия

1.1. Колонны армированы пространственными арматурными каркасами, состоящими из плоских сварных каркасов, объединенных поперечными стержнями.

1.2. Изготовление арматурных изделий следует производить в соответствии с требованиями ГОСТ 10922-75 и „Инструкции по сборке соединений арматуры и закладных деталей железобетонных конструкций" (СН 393-78).

1.3. Стыкование стержней при заготовке арматуры следует производить контактной стыковой сваркой.

1.4. Плоские каркасы и сетки следует изготовлять с помощью контактной точечной сварки. Сварку каркасов производить во всех точках пересечения стержней. При изготовлении сеток сварке подлежат все узлы пересечений двух крайних стержней по периметру сетки.

1.5. Размеры сеток и каркасов даны по осям и торцом стержней.

1.6. Пространственные каркасы запроектированы из условия образования их путем привязки соединительных поперечных стержней к продольным стержням плоских каркасов.

При отсутствии сварочных клещей объединение плоских каркасов в пространственный производится одним из следующих способов:

а) привязка поперечных соединительных стержней к поперечным стержням плоских каркасов;

б) допускается объединение плоских каркасов с помощью шпилек, располагая их с тем же шагом, что и поперечные стержни плоских каркасов и привязывая к продольной арматуре вязальной проволокой. В этом случае для придания каркасу необходимой жесткости при транспортировании должны быть предусмотрены связи, устанавливаемые не реже чем через 6м и не менее двух на каркас.

Сетки должны быть привязаны вязальной проволокой к продольным стержням каркаса.

1.7. Испытания соединений арматурных изделий и оценку их качества производить по ГОСТ 10922-75.

2. Закладные изделия

2.1. Анкера закладных изделий должны изготовляться из арматурной стали класса А-III марки 35ГС или 25ГС.

				1.427.1-3.2-0.00.ОТО		
Нач.отд.	Розенблюм			Техническое описание	Стадия: Р	Лист: 1	Листов: 5
Н.контр.	Кутырина				ЦНИИПРОМЗДАНИЙ	
Гл.инж.пр.	Кутырина					

Копировал: Шорина Формат А4

1.427.1-3.2-0.00.ОТО Лист 2

Инв.№ подл. | Подпись и дата | Взам.инв.№

Инв.№ подл. | Подпись и дата | Взам.инв.№

Прокатные профили закладных изделий должны изготовляться из стали марки ВСт3кп2-1. Марки стали должны отвечать требованиям ТУ 14-1-3023-80, а при невозможности получения таких сталей - требованиям ГОСТ 380-71*.

2.2. Изготовление закладных изделий следует производить в соответствии с требованиями ГОСТ 10922-75 „Арматурные изделия и закладные детали сборные для железобетонных конструкций. Технические требования и методы испытаний." и „Инструкции по сборке соединений арматуры и закладных деталей железобетонных конструкций." СН 393-76.

2.3. При тавровых соединениях анкерных стержней с плоским элементом толщина пластинки δ назначена из условия применения автоматической сварки под слоем флюса в соответствии с ГОСТ 19292-75 $\delta \geq 0{,}65 d_{ан}$, где $d_{ан}$ - диаметр анкеров.
В случае изготовления закладных изделий при помощи дуговой сварки втавр под слоем флюса на полуавтоматах или в раззенкованные отверстия толщина пластин должна быть принята $\delta \geq 0{,}75 d_{ан}$.

2.4. Длина анкеров на чертежах и в спецификациях даны номинальными, т.е. без учета добавления размера на оплавление и осадку втавр (припуск в длине заготовки анкера может приниматься равным диаметру анкера при приварке с одной стороны и двух диаметров при приварке с двух сторон).

2.5. Закладные изделия (МН7, МН8, МН19...МН27) должны быть металлизированы слоем цинка 150мк или слоем алюминия со специальной обработкой

(металлизируются пластины и анкера на длине приварки плюс 50мм). Металлизацию деталей марок закладных изделий производить при наличии соответствующих указаний в проекте здания.

2.6. В закладных изделиях (МН1...МН8, МН17, МН18) для их фиксации предусмотрены отверстия размером 10×10мм. Форма и размеры отверстий для фиксации могут быть уточнены на заводе-изготовителе в зависимости от применения того или иного типа фиксатора. Допускается не устраивать эти отверстия при способах фиксации, не требующих отверстий в пластинах.

2.7. Монтажные петли должны изготавливаться из арматурной стали класса А-I марок ВСт3сп2 и ВСт3пс2. В случае, если монтаж может производиться при расчетной температуре ниже минус 40°С для монтажных петель не допускается применение стали марок ВСт3пс2.

2.8. На закладные изделия риски наносятся керном и обводятся краской.

3. Стальные элементы колонн

3.1. Стальные элементы колонн фахверка обозначены марками, состоящими из буквенно-цифровой группы.

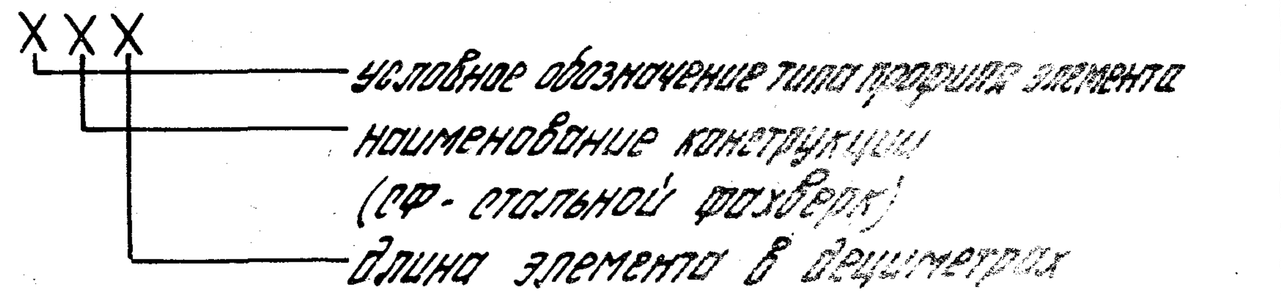

Инв.№ подл. | Подпись и дата | Взам. инв.№

Копировал: Шерстина 19445-03 6 Формат А4

Пример условного обозначения стального элемента фахверка коробчатого сечения из двух швеллеров длиной 3670 мм

1СФ37.

3.2. Стальные элементы 1СФ32, 1СФ33 и 1СФ37 приняты коробчатого сечения из двух швеллеров с параллельными гранями полок по ГОСТ 8240-72. При отсутствии таких швеллеров могут быть приняты швеллеры того же сечения с уклоном внутренних граней полок по ГОСТ 8240-72.

Стальные элементы 2СФ1, 2СФ2 и 2СФ3 (столики) приняты двутаврового сечения по ГОСТ 8239-72.

3.3. Стальные элементы должны изготавливаться из стали марки В Ст.3кп2-1 или марки В Ст.3сп5-1 по ТУ-14-1-3023-80. В случае, если монтаж может производиться при расчетной температуре ниже минус 40°С для стальных элементов не допускается применение стали марки В Ст.3кп2-1.

3.4. Защиту стальных элементов от коррозии следует производить в соответствии с указаниями, приведенными в проекте здания.

Инв.№ подл. | Подпись и дата | Взам.инв.№

Формат	Зона	Поз.	Обозначение	Наименование	Кол.	Примечание
				Документация		
А4			1.427.1-3.2-0.00.0ТО	Техническое описание		
А3			1.427.1-3.2-1.00.0СБ	Сборочный чертеж		

Формат	Зона	Для исполнения с порядковым номером[1]	Обозначение	Кол.	Примечание
		Переменные данные			
		Сборочные единицы			
		Поз.1 Каркас плоский КР28... КР35; КР42... КР55;			
		КР64... КР68; КР77... КР81; КР83; КР92;			
		КР93; КР95... КР97; КР99; КР109... КР113;			
		КР115; КР124... КР127; КР130; КР131; КР134;			
		КР136; КР138... КР140; КР142; КР151... КР159;			
		КР161... КР164; КР165; КР177... КР185; КР187;			
		КР189; КР191; КР209... КР214; КР217; КР218;			
		КР221; КР225; КР223; КР240... КР246;			
		КР249... КР251; КР253; КР255; КР264;			
		КР265; КР268; КР269... КР273; КР275; КР277;			
		КР515			
А3		-000	1.427.1-3.2-0.01.0-027	2	КР28
А3		-001	-028	2	КР29

[1] Основное исполнение, не имеющее порядкового номера, обозначено „000"

			1.427.1-3.2-1.00.0
Нач.отд.	Розенблюм		Каркас пространственный КП1... КП119
Н.контр.	Корнетова		
Гл.инж.пр.	Кутырина		
Ст.инж	Рутковская		
Проверил	Корнетова		

Стадия	Лист	Листов
Р	1	9

ЦНИИПРОМЗДАНИЙ

Копировал: Петрова Формат А4

Формат	Зона	Для исполнения с порядковым номером	Обозначение	Кол.	Примечание
А3		-002	1.427.1-3.2-0.01.0-029	2	КР30
А3		-003	-030	2	КР31
А3		-004	-031	2	КР32
А3		-005	-032	2	КР33
А3		-006	-033	2	КР34
А3		-007	-034	2	КР35
А3		-008	-041	2	КР42
А3		-009	-042	2	КР43
А3		-010	-043	2	КР44
А3		-011	-044	2	КР45
А3		-012	-045	2	КР46
А3		-014	-046	2	КР47
А3		-013	-047	2	КР48
А3		-015	-048	2	КР49
А3		-016	-049	2	КР50
А3		-018	-050	2	КР51
А3		-017	-051	2	КР52
А3		-019	-052	2	КР53
А3		-020	-053	2	КР54
А3		-021	-054	2	КР55
А3		-022	-063	2	КР64
А3		-023	-064	2	КР65
А3		-025	-065	2	КР66
А3		-024	-066	2	КР67
А3		-026	-069	2	КР68
А3		-027	-076	2	КР77
А3		-029	-077	2	КР78
А3		-028	-078	2	КР79
А3		-030	-079	2	КР80
А3		-031	-080	2	КР81

Взам.инв.№ | Подпись и дата | Инв.№ подл.

1.427.1-3.2-1.00.0 Лист 2

Копировал: Петрова 19445-03 8 Формат А4

Формат	Зона	Для исполнения с порядковым номером	Обозначение	Кол.	Примечание
А3		-032	1.427.1-3.2-0.01.0 -082	2	КР83
А3		-033	-091	2	КР92
А3		-035	-092	2	КР93
А3		-034	-094	2	КР95
А3		-036	-095	2	КР96
А3		-037	-096	2	КР97
А3		-038	-098	2	КР99
А3		-039	-108	2	КР109
А3		-041	-109	2	КР110
А3		-040	-110	2	КР111
А3		-042	-111	2	КР112
А3		-043	-112	2	КР113
А3		-044	-114	2	КР115
А3		-045	-123	2	КР124
А3		-046	-124	2	КР125
А3		-047	-125	2	КР126
А3		-049	-126	2	КР127
А3		-048	-129	2	КР130
А3		-050	-130	2	КР131
А3		-051	-133	2	КР134
А3		-052	-135	2	КР136
А3		-053	-137	2	КР138
А3		-054	-138	2	КР139
А3		-055	-139	2	КР140
А3		-056	-141	2	КР142
А3		-057	-150	2	КР151
А3		-059	-151	2	КР152
А3		-058	-152	2	КР153
А3		-060	-153	2	КР154
А3		-061	-154	2	КР155

Инв.№ подл. | Подпись и дата | Взам.инв.№

Копировал: Левина Формат А4

Формат	Зона	Для исполнения с порядковым номером	Обозначение	Кол.	Примечание
А3		-063	1.427.1-3.2-0.01.0 -155	2	КР156
А3		-062	-156	2	КР157
А3		-064	-157	2	КР158
А3		-069	-158	2	КР159
А3		-065	-160	2	КР161
А3		-067	-161	2	КР162
А3		-066	-162	2	КР163
А3		-068	-163	2	КР164
А3		-070	-164	2	КР165
А3		-071	-176	2	КР177
А3		-073	-177	2	КР178
А3		-072	-178	2	КР179
А3		-074	-179	2	КР180
А3		-075	-180	2	КР181
А3		-077	-181	2	КР182
А3		-076	-182	2	КР183
А3		-078	-183	2	КР184
А3		-079	-184	2	КР185
А3		-080	-186	2	КР187
А3		-081	-188	2	КР189
А3		-082	-190	2	КР191
А3		-083	-208	2	КР209
А3		-085	-209	2	КР210
А3		-084	-210	2	КР211
А3		-086	-211	2	КР212
А3		-087	-212	2	КР213
А3		-088	-213	2	КР214
А3		-089	-216	2	КР217
А3		-090	-217	2	КР218
А3		-091	-220	2	КР221

Инв.№ подл. | Подпись и дата | Взам.инв.№

Копировал: Левина 19445-03 9 Формат А4

Формат	Зона	Для исполнения с порядковым номером	Обозначение	Кол.	Примечание
А3		-093	1.427.1-3.2-0.01.0 -224	2	КР225
А3		-092	-222	2	КР223
А3		-094	-239	2	КР240
А3		-096	-240	2	КР241
А3		-095	-241	2	КР242
А3		-097	-242	2	КР243
А3		-098	-243	2	КР244
А3		-099	-244	2	КР245
А3		-101	-245	2	КР246
А3		-100	-248	2	КР249
А3		-102	-249	2	КР250
А3		-103	-250	2	КР251
А3		-104	-252	2	КР253
А3		-106	-254	2	КР255
А3		-107; -111	-263	2	КР264
А3		-109; -113	-264	2	КР265
А3		-108; -112	-267	2	КР268
А3		-110	-268	2	КР269
А3		-114	-269	2	КР270
А3		-115	-270	2	КР271
А3		-117	-272	2	КР273
А3		-116	-274	2	КР275
А3		-118	-276	2	КР277
А3		-105	-286	2	КР515
		Поз. 2 Сетка С1... С5			
А4		-000... -030; -045; -046	1.427.1-3.2-0.04.0	3	С1
А4		-053; -054; -057...-060		3	С1
А4		-065...-068		3	С1
А4		-031...-044; -047...-052	-01	3	С2
А4		-071...-074; -079, -080	-01	3	С2

Формат	Зона	Для исполнения с порядковым номером	Обозначение	Кол.	Примечание
А4		-055; -056; -061...-064;	1.427.1-3.2-0.04.0-02	3	С3
А4		-083...-087; -091;	-02	3	С3
А4		-094...-098; -103; -104;	-02	3	С3
А4		-107...-110; -115; -116	-02	3	С3
А4		-069; -070; -075...-078; -081; -082	-03	3	С4
А4		-088...-090; -092; -093;	-03	3	С4
А4		-099...-102	-03	3	С4
А4		-105; -106; -111...-114;	-04	3	С5
А4		-117; -118	-04	3	С5
		Поз. 3 Стержень арматурный			
А4		-000	1.427.1-3.2-0.00.1	28	
А4		-001		48	
А4		-002		32	
А4		-003		52	
А4		-004		34	
А4		-005		56	
А4		-006		36	
А4		-007		60	
А4		-054		122	
А4		-012; -016		44	
А4		-014		72	
А4		-018; -053		74	
А4		-045		68	
А4		-046		112	
А4		-008	1.427.1-3.2-0.00.1-002	32	
А4		-010; -022	-002	40	
А4		-011	-002	50	
А4		-013; -017; -027	-002	44	
А4		-015	-002	54	

Инв.№ подл. | Подпись и дата | Взам.инв.№

Формат	Зона	Для исполнения с порядковым номером	Обозначение	Кол.	Примечание
А4		-020	1.427.1-3.2-0.00.1-002	46	
А4		-019; -021	-002	56	
А4		-023	-002	60	
А4		-024	-002	42	
А4		-025; -026	-002	62	
А4		-029	-002	66	
А4		-057	-002	64	
А4		-059	-002	96	
А4		-065	-002	70	
А4		-067	-002	104	
А4		-009	-002	48	
А4		-030	-006	52	
А4		-058	-006	56	
А4		-060	-006	76	
А4		-066	-006	60	
А4		-068	-006	84	
А4		-028	-006	38	
А4		-031	-001	54	
А4		-071	-001	86	
А4		-073	-001	144	
А4		-079	-001	92	
А4		-032; -044	-003	54	
А4		-040	-003	52	
А4		-034	-003	48	
А4		-035; -036	-003	72	
А4		-037; -051; -033	-003	58	
А4		-038	-003	50	
А4		-039; -055	-003	62	
А4		-041; -042	-003	78	
А4		-043	-003	64	

Копировал: Левина Формат А4

Формат	Зона	Для исполнения с порядковым номером	Обозначение	Кол.	Примечание
А4		-047	1.427.1-3.2-0.00.1-003	56	
А4		-049	-003	84	
А4		-072; -091	-003	86	
А4		-074	-003	108	
А4		-080	-003	92	
А4		-083	-003	96	
А4		-084	-003	80	
А4		-085; -086	-003	120	
А4		-094	-003	88	
А4		-096	-003	132	
А4		-103	-003	94	
А4		-048; -062	-007	48	
А4		-050	-007	68	
А4		-052	-007	50	
А4		-056	-007	46	
А4		-061	-007	56	
А4		-063; -095	-007	76	
А4		-064	-007	64	
А4		-087	-007	96	
А4		-097	-007	106	
А4		-104	-007	80	
А4		-107	-007	82	
А4		-109	-007	116	
А4		-115; -098	-007	88	
А4		-108	-012	64	
А4		-110	-012	96	
А4		-116	-012	68	
А4		-069; -081	-004	82	
А4		-075	-004	86	
А4		-077	-004	108	

Копировал: Левина 19445-03 11 Формат А4

Фигура	Зона	Для исполнения с порядковым номером	Обозначение	Кол.	Примечание
А4		-101	1.427.1-3.2-0.00.1 -008	88	
А4		-070	-008	52	
А4		-076	-008	62	
А4		-078	-008	86	
А4		-082	-008	62	
А4		-088; -092	-008	68	
А4		-089	-008	60	
А4		-099	-008	66	
А4		-114	-018	82	
А4		-118	-018	62	
А4		-090	-013	80	
А4		-093	-013	60	
А4		-100	-017	54	
А4		-102; -117	-017	76	
А4		-105	-009	84	
А4		-111	-009	82	
А4		-113	-009	116	
А4		-112	-014	64	
А4		-106	-014	66	

Инв. № подл. | Подпись и дата | Взам. инв. №

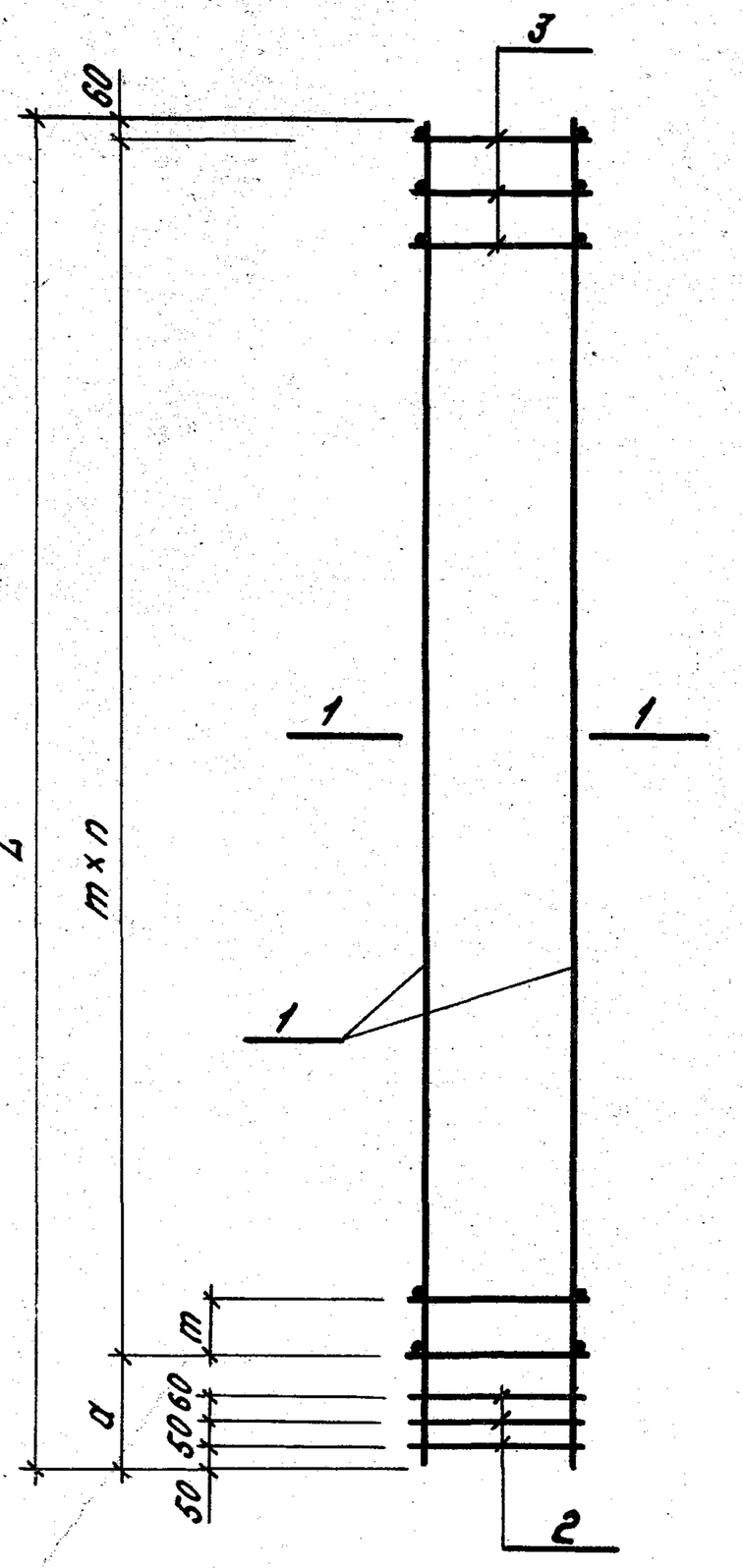

1-1

Рис.1

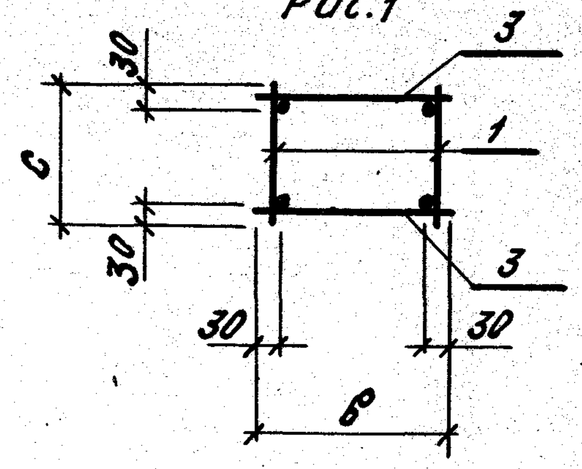

Обозначение	Марка	Рис.	n, шт.	Размеры, мм					Масса, кг
				m	a	в	c	L	
1.427.1-3.2-1.00.0	КП1	1	13	250	370	280	280	3680	15,7
-001	КП2		23	150	120				16,3
-002	КП3		15	250				3980	16,8
-003	КП4		25	150					17,4
-004	КП5		16	250	220			4280	17,9
-005	КП6		27	150	170				18,7
-006	КП7		17	250	270			4580	19,2
-007	КП8		29	150	170				19,9
-008	КП9		15	300	320			4880	32,7
-009	КП10		23	200	220				32,6
-010	КП11		19	250	320			5180	28,9
-011	КП12		24	200	320				29,4
-012	КП13		21	250	120			5480	22,6
-013	КП14								30,6
-014	КП15		35	150					23,4
-015	КП16		26	200	220				31,1

Нач.отд.	Розенблюм		
Н.контр.	Корнетова		
Гл.инж.пр.	Кутырина		
Ст.инж.	Рутковская		
Провер.	Корнетова		

1.427.1-3.2-1.00.0СБ

Каркас пространственный КП1... КП119 Сборочный чертеж

Стадия	Масса	Масштаб
Р	см. табл.	—
Лист 1	Листов 5	

ЦНИИПРОМЗДАНИЙ

Обозначение	Марка	Рис.	n, шт	Размеры, мм m	a	в	c	L	Масса, кг
1.427.1-3.2-1.00.0-016	КП17	1	21	250	370	280	280	5680	23,3
-017	КП18								31,5
-018	КП19		36	150	220				24,1
-019	КП20		27	200					32,1
-020	КП21		22	250				5780	32,3
-021	КП22		27	200	320				32,6
-022	КП23		19	300				6080	44,2
-023	КП24		29	200	220				44,9
-024	КП25		20	300	320			6380	44,3
-025	КП26		30	200					35,8
-026	КП27								45,3
-027	КП28		21	300				6680	46,3
-028	КП29		18	350					58,3
-029	КП30		32	200	220				42,4
-030	КП31		25	250	370				59,4
-031	КП32		26		320	380		6880	28,7
-032	КП33								38,9
-033	КП34		28		220			7280	41,1
-034	КП35		23	300	320				51,3
-035	КП36		35	200	220				42,0
-036	КП37								52,8
-037	КП38		28	250	420			7480	42,0
-038	КП39		24	300	220				52,6
-039	КП40		30	250	320			7880	44,3
-040	КП41		25	300					55,3
-044	КП42		38	200	220				45,3
-042	КП43								56,9
-043	КП44		31	250	270			8080	45,2

Обозначение	Марка	Рис.	n, шт.	Размеры, мм m	a	в	c	L	Масса, кг
1.427.1-3.2-1.00.0-044	КП45	1	26	300	220	380	280	8080	56,7
-045	КП46		33	250	170	280		8480	34,0
-046	КП47		55	150					35,3
-047	КП48		27	300	320	380			59,3
-048	КП49		23	350	370				74,7
-049	КП50		41	200	220				61,0
-050	КП51		33	250	170				76,6
-051	КП52		28	300	220			8680	60,8
-052	КП53		24	350					76,6
-053	КП54		36	250		280		9280	36,9
-054	КП55		60	150					38,4
-055	КП56		30	300		380	380		66,6
-056	КП57		22	400	420				100,3
-057	КП58		31	300	320				66,3
-058	КП59		27	350	170	280	280	9680	83,6
-059	КП60		42	200	220				68,1
-060	КП61		37	250	370				85,2
-061	КП62		27	350	170	380	380		87,1
-062	КП63		23	400	420				104,4
-063	КП64		37	250	370				89,6
-064	КП65		31	300	320				106,4
-065	КП66		34		220	280	280	10480	71,6
-066	КП67		29	350	270				90,4
-067	КП68		51	200	220				73,5
-068	КП69		41	250	170				92,4
-069	КП70		40		420	480	380		61,5
-070	КП71		25	400					114,3
-071	КП72		42	250	320	380	280	10880	43,9

Инв. № подл. | Подпись и дата | Взам. инв. №

Обозначение	Марка	Рис.	n, шт.	Размеры, мм m	a	b	c	L	Масса, кг
1.427.1-3.2-1.00.0-072	КП73	1	42	250	320	380	280	10880	60,2
-073	КП74		71	150	170				46,1
-074	КП75		53	200	220				61,6
-075	КП76		42	250	320	480	380		63,9
-076	КП77		30	350					99,2
-077	КП78		53	200	220				64,2
-078	КП79		42	250	320				102,1
-079	КП80		45		370	380	280	11680	47,0
-080	КП81								64,4
-081	КП82		40	300	420	480	380	12480	89,7
-082	КП83		30	400	420				131,9
-083	КП84		47	250	270	380		12080	68,8
-084	КП85		39	300	320				85,4
-085	КП86		59	200	220				70,4
-086	КП87								88,2
-087	КП88		47	250	270				110,6
-088	КП89		33	350	470	480			109,4
-089	КП90		29	400	420				131,1
-090	КП91		39	300	320				161,3
-091	КП92		42	300	220	380		12880	91,0
-092	КП93		33	400	420	480		13680	147,9
-093	КП94		29	450	570				179,2
-094	КП95		43	300	320	380		13280	93,5
-095	КП96		37	350	270				118,2
-096	КП97		65	200	220				96,6
-097	КП98		52	250					121,4
-098	КП99		43	300	320				143,6
-099	КП100		32	400	420	480			143,7

Инв.№подл. | Подпись и дата | Взам.инв.№

Калиновая Киперадзе Формат А4

Обозначение	Марка	Рис.	n, шт.	Размеры, мм m	a	b	c	L	Масса, кг
1.427.1-32-1.00.0-100	КП101	1	26	500	220	480	380	13280	226,9
-101	КП102		43	300	320				146,4
-102	КП103		37	350	270				234,4
-103	КП104		46	300	220	380		14080	99,1
-104	КП105		39	350	370				125,0
-105	КП106		41		420	580		14880	136,0
-106	КП107		32	450	420				197,1
-107	КП108		40	350	420	380		14480	128,5
-108	КП109		31	450	470				187,2
-109	КП110		57	250	170				132,2
-110	КП111		47	300	320				192,7
-111	КП112		40	350	420	580			132,7
-112	КП113		31	450	470				191,9
-113	КП114		57	250	170				137,3
-114	КП115		40	350	420				259,0
-115	КП116		43		170	380		15280	135,4
-116	КП117		33	450	370				197,5
-117	КП118		39	400	420	580		16080	175,1
-118	КП119		31	500	520				276,6

Инв.№подл. | Подпись и дата | Взам.инв.№

Калиновая Киперадзе Формат А4

Формат	Зона	Поз.	Обозначение	Наименование	Кол.	Примечание
				Документация		
А4			1.427.1-3.2-0.00. ОТО	Техническое описание		
А3			1.427.1-3.2-2.00.0	Сборочный чертеж		

Формат	Зона	Для исполнения с порядковым номером [1]	Обозначение	Кол.	Примечание
		Переменные данные			
		Сборочные единицы			
		Поз. 1 Каркас плоский КР82; КР84; КР92; КР94; КР98; КР100; КР114; КР116; КР128; КР129; КР132; КР133; КР135; КР137; КР141; КР143; КР160; КР166; КР186; КР188; КР190; КР192...КР196; КР215; КР216; КР219; КР220; КР222; КР224; КР226... КР230; КР247; КР248; КР252; КР254; КР256; КР257; КР272; КР274; КР276; КР278; КР279... КР284; КР388...КР512; КР522			
А3		- 000	1.427.1-3.2-0.01.0 - 081	1	КР82
А3		- 001	- 083	1	КР84
А3		- 006	- 091	1	КР92
А3		- 008	- 093	1	КР94

[1] Основное исполнение, не имеющее порядкового номера, обозначено „000"

Нач. отд.	Розенблют		1.427.1-3.2-2.00.0
Н. контр.	Корнетова		
Гл. инж. пр.	Кутырина		Каркас пространственный КП120... КП298
Ст. инж.	Рутковская		Стадия: Р; Лист: 1; Листов: 20
Исполн.	Тирадян		ЦНИИПРОМЗДАНИЙ
Провер.	Корнетова		

Копировал Купарадзе Формат А4

Формат	Зона	Для исполнения с порядковым номером	Обозначение	Кол.	Примечание
А3		- 010	1.427.1-3.2-0.01.0 - 097	1	КР98
А3		- 011	- 099	1	КР100
А3		- 020	- 113	1	КР114
А3		- 021	- 115	1	КР116
А3		- 026	- 127	1	КР128
А3		- 028	- 128	1	КР129
А3		- 027	- 131	1	КР132
А3		- 029	- 132	1	КР133
А3		- 030	- 134	1	КР135
А3		- 031	- 136	1	КР137
А3		- 040	- 140	1	КР141
А3		- 041	- 142	1	КР143
А3		- 058	- 159	1	КР160
А3		- 059	- 165	1	КР166
А3		- 076	- 185	1	КР186
А3		- 077	- 187	1	КР188
А3		- 078	- 189	1	КР190
А3		- 079	- 191	1	КР192
А3		- 080	- 192	1	КР193
А3		- 081	- 193	1	КР194
А3		- 083	- 194	1	КР195
А3		- 082	- 195	1	КР196
А3		- 085	- 214	1	КР215
А3		- 087	- 215	1	КР216
А3		- 090	- 218	1	КР219
А3		- 097	- 219	1	КР220
А3		- 098	- 221	1	КР222
А3		- 099	- 223	1	КР224
А3		- 100	- 225	1	КР226
А3		- 101	- 226	1	КР227

Инв. № подл. | Подпись и дата | Взам. инв. №

1.427.1-3.2-2.00.0 Лист 2

Формат	Зона	Для исполнения с порядковым номером	Обозначение	Кол.	Примечание
А3		- 102	1.427.1 - 3.2 - 0.01.0 - 227	1	КР 228
А3		- 104	- 228	1	КР 229
А3		- 103	- 229	1	КР 230
А3		- 106	- 246	1	КР 247
А3		- 108	- 247	1	КР 248
А3		- 119	- 251	1	КР 252
А3		- 120	- 253	1	КР 254
А3		- 122	- 255	1	КР 256
А3		- 123	- 256	1	КР 257
А3		- 142	- 271	1	КР 272
А3		- 144	- 273	1	КР 274
А3		- 143	- 275	1	КР 276
А3		- 145	- 277	1	КР 278
А3		- 146	- 278	1	КР 279
А3		- 148	- 279	1	КР 280
А3		- 165	- 280	1	КР 281
А3		- 166	- 281	1	КР 282
А3		- 163	- 282	1	КР 283
А3		- 164	- 283	1	КР 284
А3		- 147	1.427.1 - 3.2 - 0.02.0 - 103	1	КР 388
А3		- 149	- 104	1	КР 389
А3		- 156	- 105	1	КР 390
А3		- 158	- 106	1	КР 391
А3		- 160	- 107	1	КР 392
А3		- 162	- 108	1	КР 393
А3		- 167	- 109	1	КР 394
А3		- 169	- 110	1	КР 395
А3		- 168	- 111	1	КР 396
А3		- 170	- 112	1	КР 397
А3		- 171	- 113	1	КР 398

Инв. № подл. | Подпись и дата | Взам. инв. №

Формат	Зона	Для исполнения с порядковым номером	Обозначение	Кол.	Примечание
А3		- 172	1.427.1 - 3.2 - 0.02.0 - 114	1	КР 399
А3		- 174	- 115	1	КР 400
А3		- 175	- 116	1	КР 401
А3		- 177	- 117	1	КР 402
А3		- 176	- 118	1	КР 403
А3		- 178	- 119	1	КР 404
А3		- 002	1.427.1 - 3.2 - 0.03.0 - 000	1	КР 405
А3		- 004	- 001	1	КР 406
А3		- 003	- 002	1	КР 407
А3		- 005	- 003	1	КР 408
А3		- 007	- 004	1	КР 409
А3		- 009	- 005	1	КР 410
А3		- 012	- 006	1	КР 411
А3		- 014	- 007	1	КР 412
А3		- 013	- 008	1	КР 413
А3		- 015	- 009	1	КР 414
А3		- 016	- 010	1	КР 415
А3		- 018	- 011	1	КР 416
А3		- 017	- 012	1	КР 417
А3		- 019	- 013	1	КР 418
А3		- 022	- 014	1	КР 419
А3		- 024	- 015	1	КР 420
А3		- 023	- 016	1	КР 421
А3		- 025	- 017	1	КР 422
А3		- 032	- 018	1	КР 423
А3		- 034	- 019	1	КР 424
А3		- 033	- 020	1	КР 425
А3		- 035	- 021	1	КР 426
А3		- 036	- 022	1	КР 427
А3		- 038	- 023	1	КР 428

Инв. № подл. | Подпись и дата | Взам. инв. №

Формат	Зона	Для исполнения с порядковым номером	Обозначение	Кол.	Примечание
А3		-037	1.427.1-3.2-0.03.0 -024	1	КР429
А3		-039	-025	1	КР430
А3		-042	-026	1	КР431
А3		-044	-027	1	КР432
А3		-043	-028	1	КР433
А3		-045	-029	1	КР434
А3		-046	-030	1	КР435
А3		-048	-031	1	КР436
А3		-047	-032	1	КР437
А3		-049	-033	1	КР438
А3		-050	-034	1	КР439
А3		-052	-035	1	КР440
А3		-051	-036	1	КР441
А3		-053	-037	1	КР442
А3		-054	-038	1	КР443
А3		-056	-039	1	КР444
А3		-055	-040	1	КР445
А3		-057	-041	1	КР446
А3		-060	-042	1	КР447
А3		-062	-043	1	КР448
А3		-061	-044	1	КР449
А3		-063	-045	1	КР450
А3		-064	-046	1	КР451
А3		-066	-047	1	КР452
А3		-065	-048	1	КР453
А3		-067	-049	1	КР454
А3		-068	-050	1	КР455
А3		-070	-051	1	КР456
А3		-069	-052	1	КР457
А3		-071	-053	1	КР458

Инв.№подл. | Подпись и дата | Взам.инв.№ | Инв.№дубл. | Подпись и дата

Копировал Купарадзе Формат А4

Формат	Зона	Для исполнения с порядковым номером	Обозначение	Кол.	Примечание
А3		-072	1.427.1-3.2-0.03.0 -054	1	КР459
А3		-074	-055	1	КР460
А3		-073	-056	1	КР461
А3		-075	-057	1	КР462
А3		-084	-058	1	КР463
А3		-086	-059	1	КР464
А3		-088	-060	1	КР465
А3		-089	-061	1	КР466
А3		-091	-062	1	КР467
А3		-092	-063	1	КР468
А3		-093	-064	1	КР469
А3		-095	-065	1	КР470
А3		-094	-066	1	КР471
А3		-096	-067	1	КР472
А3		-105	-068	1	КР473
А3		-107	-069	1	КР474
А3		-109	-070	1	КР475
А3		-110	-071	1	КР476
А3		-112	-072	1	КР477
А3		-111	-073	1	КР478
А3		-113	-074	1	КР479
А3		-114	-075	1	КР480
А3		-116	-076	1	КР481
А3		-115	-077	1	КР482
А3		-117	-078	1	КР483
А3		-118	-079	1	КР484
А3		-124	-080	1	КР485
А3		-126	-081	1	КР486
А3		-125	-082	1	КР487
А3		-127	-083	1	КР488

Инв.№подл. | Подпись и дата | Взам.инв.№ | Инв.№дубл. | Подпись и дата

Копировал Купарадзе Формат А4

Формат	Зона	Для исполнения с порядковым номером	Обозначение	Кол.	Примечание
А3		-128	1.427.1-3.2-0.03.0 -084	1	КР489
А3		-129	-085	1	КР490
А3		-131	-086	1	КР491
А3		-130	-087	1	КР492
А3		-132	-088	1	КР493
А3		-133	-089	1	КР494
А3		-135	-090	1	КР495
А3		-134	-091	1	КР496
А3		-136	-092	1	КР497
А3		-137	-093	1	КР498
А3		-138	-094	1	КР499
А3		-140	-095	1	КР500
А3		-139	-096	1	КР501
А3		-141	-097	1	КР502
А3		-150	-098	1	КР503
А3		-151	-099	1	КР504
А3		-153	-100	1	КР505
А3		-152	-101	1	КР506
А3		-154	-102	1	КР507
А3		-155	-103	1	КР508
А3		-157	-104	1	КР509
А3		-159	-105	1	КР510
А3		-161	-106	1	КР511
А3		-173	-107	1	КР512
А3		-121	1.427.1-3.2-0.01.0 -293	1	КР522
		Поз. 2 Каркас плоский КР36... КР41; КР56... КР63; КР69... КР76; КР85... КР91; КР101... КР108; КР117... КР121; КР123; КР144... КР150; КР167... КР176; КР197... КР208; КР231... КР239; КР258... КР263; КР373... КР387; КР516... КР521; КР523			

Инв.№ подл. | Подпись и дата | Взам.инв.№

Копировал Киладзе Формат А4

Формат	Зона	Для исполнения с порядковым номером	Обозначение	Кол.	Примечание
А3		-002	1.427.1-3.2-0.01.0-035	1	КР36
А3		-004	-036	1	КР37
А3		-003; -006; -007; -012; -016	-37	1	КР38
А3		-005; -008; -014; -018	-038	1	КР39
А3		-013; -017	-039	1	КР40
А3		-015; -019; -009	-040	1	КР41
А3		-000	-055	1	КР56
А3		-022	-056	1	КР57
А3		-024	-057	1	КР58
А3		-001	-058	1	КР59
А3		-023; -026; -032; -036	-059	1	КР60
А3		-025; -028; -034; -038	-060	1	КР61
А3		-027; -033; -037	-061	1	КР62
А3		-029; -035; -039	-062	1	КР63
А3		-010	-068	1	КР69
А3		-011	-069	1	КР70
А3		-042; -046	-070	1	КР71
А3		-044; -048	-071	1	КР72
А3		-043	-072	1	КР73
А3		-045	-073	1	КР74
А3		-047	-074	1	КР75
А3		-049	-075	1	КР76
А3		-020	-084	1	КР85
А3		-021	-085	1	КР86
А3		-050; -054	-086	1	КР87
А3		-052; -056	-087	1	КР88
А3		-051; -055	-088	1	КР89
А3		-053	-089	1	КР90
А3		-057	-090	1	КР91
А3		-060	-100	1	КР101

Инв.№ подл. | Подпись и дата | Взам.инв.№

Копировал Купарадзе Формат А4

Формат	Зона	Для исполнения с порядковым номером	Обозначение	Кол.	Примечание
А3		-062	1.427.1-3.2-0.01.0 -101	1	КР102
А3		-064	-102	1	КР103
А3		-066	-103	1	КР104
А3		-030	-104	1	КР105
А3		-031	-105	1	КР106
А3		-061; -065	-106	1	КР107
А3		-063; -067	-107	1	КР108
А3		-040	-116	1	КР117
А3		-068; -072	-117	1	КР118
А3		-070; -074	-118	1	КР119
А3		-069; -073	-119	1	КР120
А3		-071	-120	1	КР121
А3		-075; -041	-122	1	КР123
А3		-058	-143	1	КР144
А3		-081; -085; -089; -093	-144	1	КР145
А3		-083; -087; -091; -095	-145	1	КР146
А3		-082; -086	-146	1	КР147
А3		-059; -084	-147	1	КР148
А3		-090; -094	-148	1	КР149
А3		-092; -096; -088	-149	1	КР150
А3		-076	-166	1	КР167
А3		-077	-167	1	КР168
А3		-078	-168	1	КР169
А3		-102; -110	-169	1	КР170
А3		-104; -112	-170	1	КР171
А3		-106; -114	-171	1	КР172
А3		-108; -116	-172	1	КР173
А3		-103; -107; -111; -115	-173	1	КР174
А3		-105; -117	-174	1	КР175
А3		-109; -113; -118	-175	1	КР176

Формат	Зона	Для исполнения с порядковым номером	Обозначение	Кол.	Примечание
А3		-097	1.427.1-3.2-0.01.0-196	1	КР197
А3		-098	-197	1	КР198
А3		-124	-198	1	КР199
А3		-126	-199	1	КР200
А3		-129; -133; -138	-200	1	КР201
А3		-131; -135	-201	1	КР202
А3		-125	-202	1	КР203
А3		-127; -140	-203	1	КР204
А3		-130; -139; -134	-204	1	КР205
А3		-128; -136	-205	1	КР206
А3		-132; -137; -141	-206	1	КР207
А3		-101	-207	1	КР208
А3		-119	-230	1	КР231
А3		-120	-231	1	КР232
А3		-146; -151; -155	-232	1	КР233
А3		-148; -153; -161	-233	1	КР234
А3		-157	-234	1	КР235
А3		-159	-235	1	КР236
А3		-123	-236	1	КР237
А3		-152	-237	1	КР238
А3		-150; -154	-238	1	КР239
А3		-142	-257	1	КР258
А3		-144	-258	1	КР259
А3		-163	-259	1	КР260
А3		-143; -165; -173	-260	1	КР261
А3		-164	-261	1	КР262
А3		-166	-262	1	КР263
А3		-079	-287	1	КР516
А3		-080	-288	1	КР517
А3		-099	-289	1	КР518

Инв.№подл. | Подпись и дата | Взам.инв.№

Формат	Зона	Для исполнения с порядковым номером	Обозначение	Кол.	Примечание
А3		-100	1.427.1-3.2-0.01.0 -290	1	КР519
А3		-122	-291	1	КР520
А3		-145	-292	1	КР521
А3		-121	-294	1	КР523
А3		-147	1.427.1-3.2-0.02.0 -088	1	КР373
А3		-149	-089	1	КР374
А3		-156	-090	1	КР375
А3		-158	-091	1	КР376
А3		-160	-092	1	КР377
А4		-162	-093	1	КР378
А3		-167	-094	1	КР379
А3		-169	-095	1	КР380
А3		-175	-096	1	КР381
А3		-177	-097	1	КР382
А3		-171	-098	1	КР383
А3		-168	-099	1	КР384
А3		-170	-100	1	КР385
А3		-172; -176	-101	1	КР386
А3		-174; -178	-102	1	КР387
		Поз.3 Каркас плоский КР1...КР27; КР285...КР372; КР513; КР514			
А3		-000; -076	1.427.1-3.2-0.01.0 -000	1	КР1
А3		-001; -010; -020; -077	-001	1	КР2
А3		-058; -097	-002	1	КР3
А3		-040; -078; -098; -119	-003	1	КР4
А3		-120; -121; -142	-004	1	КР5
А3		-041; -059; -079; -099	-005	1	КР6
А3		-144	-005	1	КР6
А3		-080; -100; -122; -143	-006	1	КР7

Формат	Зона	Для исполнения с порядковым номером	Обозначение	Кол.	Примечание
А3		-101; -123; -145	1.427.1-3.2-0.01.0 -007	1	КР8
А3		-081; -102	-008	1	КР9
А3		-083 -104	-009	1	КР10
А3		-082; -146	-010	1	КР11
А3		-148	-011	1	КР12
А3		-103; -163	-012	1	КР13
А3		-165	-013	1	КР14
А3		-006	-014	1	КР15
А3		-008	-015	1	КР16
А3		-164	-016	1	КР17
А3		-166	-017	1	КР18
А3		-026	-018	1	КР19
А3		-028	-019	1	КР20
А3		-027	-020	1	КР21
А3		-029	-021	1	КР22
А3		-085	-022	1	КР23
А3		-087	-023	1	КР24
А3		-106	-024	1	КР25
А3		-108	-025	1	КР26
А3		-090	-026	1	КР27
А3		-011; -021; -030	-284	1	КР513
А3		-031	-285	1	КР514
А3		-002	1.427.1-3.2-0.02.0 -000	1	КР285
А3		-004	-001	1	КР286
А3		-003; -022	-002	1	КР287
А3		-005; -024	-003	1	КР288
А3		-023	-004	1	КР289
А3		-025	-005	1	КР290
А3		-124	-006	1	КР291
А3		-126	-007	1	КР292

Инв.№ подл. | Подпись и дата | Взам. инв.№

Формат	Зона	Для исполнения с порядковым номером	Обозначение	Кол.	Примечание
А3		-125	1.427.1-3.2-0.02.0-008	1	КР293
А3		-127; -084	-009	1	КР294
А3		-147	-010	1	КР295
А3		-149	-011	1	КР296
А3		-007	-012	1	КР297
А3		-009	-013	1	КР298
А3		-128; -105	-014	1	КР299
А3		-086	-015	1	КР300
А3		-151	-016	1	КР301
А3		-153	-017	1	КР302
А3		-129; -167	-018	1	КР303
А3		-131; -169	-019	1	КР304
А3		-088	-020	1	КР305
А3		-107	-021	1	КР306
А3		-170	-022	1	КР307
А3		-130; -168	-023	1	КР308
А3		-109; -132; -150	-024	1	КР309
А3		-012	-025	1	КР310
А3		-014	-026	1	КР311
А3		-013; -032	-027	1	КР312
А3		-015; -034	-028	1	КР313
А3		-042; -068	-029	1	КР314
А3		-044; -070	-030	1	КР315
А3		-033	-031	1	КР316
А3		-035	-032	1	КР317
А3		-050; -089; -110	-033	1	КР318
А3		-052; -091	-034	1	КР319
А3		-043; -069; -133	-035	1	КР320
А3		-045; -112	-036	1	КР321
А3		-071; -135	-037	1	КР322

Формат	Зона	Для исполнения с порядковым номером	Обозначение	Кол.	Примечание
А3		-051; -155	1.427.1-3.2-0.02.0-038	1	КР323
А3		-053	-039	1	КР324
А3		-060	-040	1	КР325
А3		-062	-041	1	КР326
А3		-061	-042	1	КР327
А3		-063	-043	1	КР328
А3		-134	-044	1	КР329
А3		-136; -157	-045	1	КР330
А3		-152	-046	1	КР331
А3		-154	-047	1	КР332
А3		-016	-048	1	КР333
А3		-018	-049	1	КР334
А3		-111	-050	1	КР335
А3		-173	-051	1	КР336
А3		-171	-052	1	КР337
А3		-092	-053	1	КР338
А3		-156	-054	1	КР339
А3		-158	-055	1	КР340
А3		-172	-056	1	КР341
А3		-174	-057	1	КР342
А3		-113	-058	1	КР343
А3		-137	-059	1	КР344
А3		-017; -036	-060	1	КР345
А3		-019; -038	-061	1	КР346
А3		-037	-062	1	КР347
А3		-039	-063	1	КР348
А3		-046	-064	1	КР349
А3		-048	-065	1	КР350
А3		-093; -054	-066	1	КР351
А3		-095; -056	-067	1	КР352

Инв. № подл. | Подпись и дата | Взам. инв. №

Копировал: Лаврина Формат А4

Формат	Зона	Для исполнения с порядковым номером	Обозначение	Кол.	Примечание
А3		-047; -114	.1.427.1-3.2-0.02.0-068	1	КР353
А3		-116	-069	1	КР354
А3		-049	-070	1	КР355
А3		-055; -175	-071	1	КР356
А3		-075; -140; -161; -177	-072	1	КР357
А3		-064	-073	1	КР358
А3		-066	-074	1	КР359
А3		-065	-075	1	КР360
А3		-067	-076	1	КР361
А3		-072	-077	1	КР362
А3		-074	-078	1	КР363
А3		-073; -138	-079	1	КР364
А3		-057	-080	1	КР365
А3		-094	-081	1	КР366
А3		-117	-082	1	КР367
А3		-115; -159	-083	1	КР368
А3		-139; -176	-084	1	КР369
А3		-096; -178	-085	1	КР370
А3		-160	-086	1	КР371
А3		-118; -141; -162	-087	1	КР372
		Поз. 4 Сетка С2; С3; С4; С5			
А4		-000...-039; -076; -077	1.427.1-3.2-0.04.0-01	3	С2
А4		-040...-057; -097;	-02	3	С3
А4		-098; -119; -120; -142; -143	-02	3	С3
А4		-058...-075; -078...-096	-03	3	С4
А4		-099...118	-03	3	С4
А4		-121...-141; -144...-178	-04	3	С5
		Поз. 5 Стержень арматурный			
А4		-000; -076	1.427.1-3.2-0.00.1	12	

Формат	Зона	Для исполнения с порядковым номером	Обозначение	Кол.	Примечание
А4		-002	1.427.1-3.2-0.00.1	18	
А4		-004	1.427.1-3.2-0.00.1	30	
А4		-001	1.427.1-3.2-0.00.1 -002	10	
А4		-003; -022; -023; -026; -028; -124	-002	18	
А4		-005; -024; -025	-002	30	
А4		-006; -007	-002	20	
А4		-008; -016; -017; -036; -046	-002	26	
А4		-009	-002	34	
А4		-010; -011; -020; -021	-002	10	
А4		-030; -040; -058; -077	-002	10	
А4		-078; -097; -098; -119	-002	10	
А4		-012; -013; -032; -042; -068	-002	24	
А4		-014; -015; -034; -044; -070	-002	38	
А4		-018; -019; -038	-002	42	
А4		-048; -074	-002	32	
А4		-072; -126	-002	22	
А4		-027; -061; -085; -129; -147	-006	16	
А4		-148; -151; -167	-006	16	
А4		-069; -086; -087; -131; -029; 043	-006	20	
А4		-133; -153; -169	-006	20	
А4		-031; -120; -121; -142	-006	8	
А4		-033; -050; -051; -060; -063	-006	24	
А4		-089; -110; -155; -071; -135	-006	24	
А4		-035; -081; -102; -106	-006	14	
А4		-037; -064; -149; -075; -140	-006	22	
А4		-161; -177;	-006	22	
А4		-066; -095; -116; -039; -049; -056	-006	32	
А4		-041; -059; -079; -099; -144	-006	6	
А4		-045; -053; -062; -112	-006	28	
А4		-047; -054; -093; -114	-006	26	

Инв. № подл. | Подпись и дата | Взам. инв. №

Формат	Зона	Для исполнения с порядковым номером	Обозначение	Кол.	Примечание
А4		-091; -052	1.427.1-3.2-0.00.1 -006	38	
А4		-055; -073; -083; -104; -108; -125	-006	18	
А4		-138; -175	-006	18	
А4		-082; -146	-006	12	
А4		-084; -127	-006	30	
А4		-065; -170	-011	18	
А4		-067; -088; -094	-011	26	
А4		-080; -100; -122; -143	-011	6	
А4		-090; -130; -139; -156; -168; -172; -176	-011	14	
А4		-057	-011	42	
А4		-117	-011	32	
А4		-103; -163	-011	10	
А4		-165;	-011	16	
А4		-107; -134; -158; -171; -174	-011	20	
А4		-092; -111	-011	24	
А4		-136; -157	-011	28	
А4		-096; -115; -128; -105; -159; -178	-011	22	
А4		-173	-011	38	
А4		-101; -123; -145	-015	6	
А4		-150	-015	22	
А4		-118; -141; -152; -162	-015	18	
А4		-109; -132	-015	26	
А4		-113	-015	28	
А4		-164	-015	10	
А4		-160; -166	-015	14	
А4		-137; -154	-015	16	
		Поз.6 Стержень арматурный			
А4		-000	1.427.1-3.2-0.001 -001	82	
А4		-002	-001	42	
А4		-004	-001	66	

Формат	Зона	Для исполнения с порядковым номером	Обозначение	Кол.	Примечание
А4		-076	1.427.1-3.0-0.00.1 -001	146	
А4		-001	-003	64	
А4		-003; -006; -007; -012; -016	-003	42	
А4		-005; -008; -009; -014	-003	50	
А4		-018; -019; -015	-003	50	
А4		-010; -011	-003	70	
А4		-013; -017	-003	36	
А4		-020; -021	-003	76	
А4		-022	-003	52	
А4		-023; -026; -032; -036	-003	44	
А4		-024; -025; -028; -034; -038	-003	62	
А4		-030	-003	82	
А4		-040	-003	88	
А4		-042; -046	-003	48	
А4		-044; -048	-003	68	
А4		-077	-003	112	
А4		-097; -098	-003	124	
А4		-119	-003	136	
А4		-058	-004	100	
А4		-068; -072	-004	60	
А4		-070; -074	-004	86	
А4		-078	-004	118	
А4		-124	-005	84	
А4		-126	-005	122	
А4		-027; -033; -037	-007	38	
А4		-029; -035; -039; -053	-007	52	
А4		-031	-007	66	
А4		-052; -056; -041	-007	60	
А4		-043	-007	42	

Инв.№ подл. | Подпись и дата | Взам. инв.№

Формат	Зона	Для исполнения с порядковым номером	Обозначение	Кол.	Примечание
А4		-045	1.427.1-3.2-0.00.1-007	56	
А4		-047	-007	36	
А4		-049	-007	48	
А4		-050; -054	-007	44	
А4		-051; -055	-007	40	
А4		-120	-007	110	
А4		-142	-007	120	
А4		-062; -066; -083; -087; -091	-008	80	
А4		-095	-008	80	
А4		-084	-008	68	
А4		-059	-008	68	
А4		-060; -063; -067; -102; -110	-008	66	
А4		-061; -065	-008	48	
А4		-064	-008	56	
А4		-069; -073; -082; -086	-008	52	
А4		-071	-008	70	
А4		-108, -116	-008	76	
А4		-079	-008	80	
А4		-075	-008	60	
А4		-081; -085; -089; -093; -106; -114	-008	58	
А4		-099	-008	88	
А4		-104; -112	-008	90	
А4		-121	-009	116	
А4		-125	-009	64	
А4		-127; -140	-009	84	
А4		-129; -133; -138	-009	72	
А4		-131; -135; -177	-009	100	
А4		-144	-009	104	
А4		-146; -151; -155	-009	70	
А4		-147; -148; -153; -161	-009	92	

Формат	Зона	Для исполнения с порядковым номером	Обозначение	Кол.	Примечание
А4		-149	1.427.1-3.2-0.00.1-009	134	
А4		-167; -175	-009	86	
А4		-169	-009	118	
А4		-057	-012	52	
А4		-143	-012	100	
А4		-105; -117	-013	76	
А4		-080	-013	80	
А4		-090; -094	-013	46	
А4		-092; -096; -088	-013	68	
А4		-100	-013	88	
А4		-103; -107; -111; -115	-013	52	
А4		-157; -158	-014	92	
А4		-122	-014	96	
А4		-128; -136	-014	84	
А4		-130; -139	-014	58	
А4		-134	-014	64	
А4		-163; -176	-014	68	
А4		-165; -170; -171; -173	-014	100	
А4		-174; -178	-014	100	
А4		-156; -159	-014	70	
А4		-168; -172	-014	76	
А4		-101	-017	78	
А4		-109; -113; -118	-017	66	
А4		-123	-018	82	
А4		-150; -154; -162	-018	80	
А4		-132; -137; -141	-018	72	
А4		-145	-018	92	
А4		-152; -160	-018	56	
А4		-164	-018	62	
А4		-166	-018	86	

Инв. № подл. | Подпись и дата | Взам. инв. №

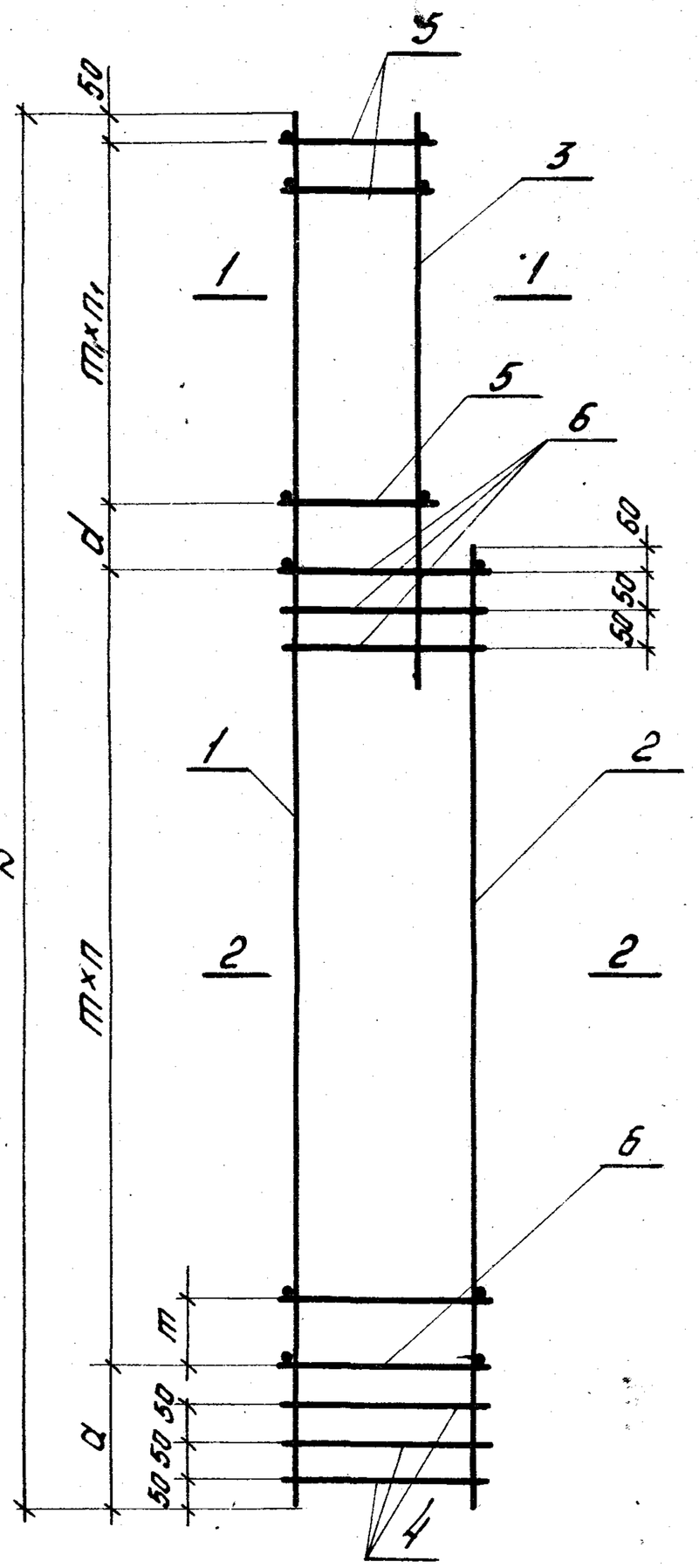

1-1

Рис. 1

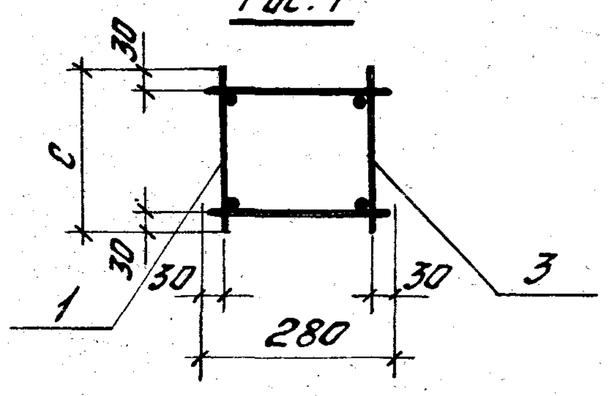

1-1

Рис. 2

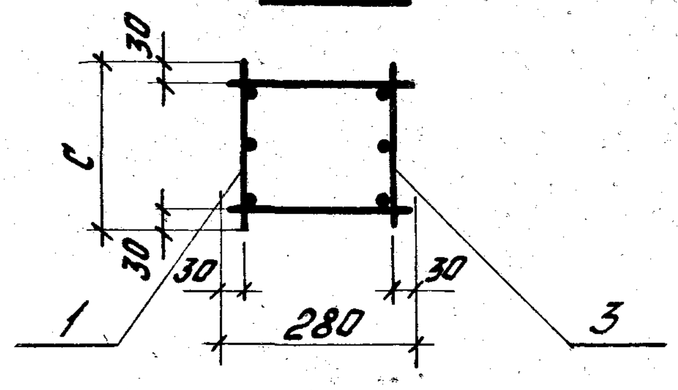

2-2

Рис. 3

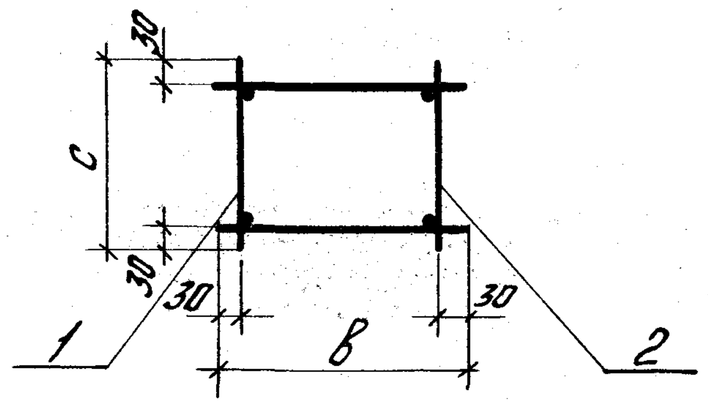

2-2

Рис. 4

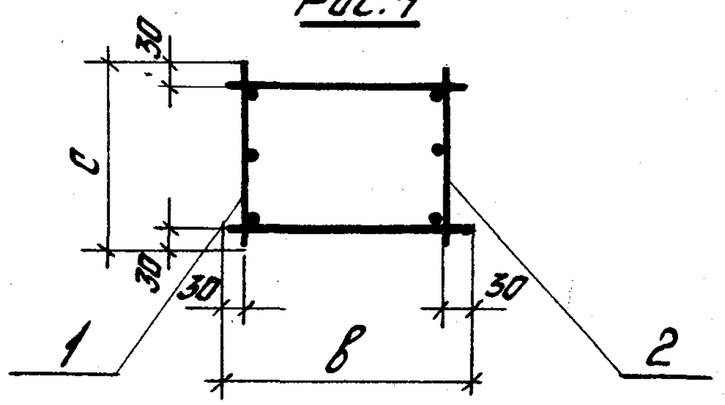

Обозначение	Марка	Рис.	n, шт.	n₁, шт.	Размеры, мм m	m₁	a	в	c	d	L	Масса, кг
1.427.1-3.2-2.00.0	КП120	1;3	38	5	150	150	220	380	280	150	6880	30,6
-001	КП121		28	4	200	200				200		41,0
-002	КП122	2;3	18	8	250	250				200	6980	34,9
-003	КП123											46,0
-004	КП124		30	14	150	150				100		36,2
-005	КП125		22		200		320					47,2
-006	КП126	1;3	18	9	250	250	220			250	7280	42,1
-007	КП127	2;3										47,3
-008	КП128	1;3	22	12	200	200	320			100		43,0
-009	КП129	2;3		16		150						59,6
-010	КП130	1;3	31	4		200	220			200	7480	44,3
-011	КП131											55,8
-012	КП132	2;3	18	11	250	250	220			50	7580	51,2
-013	КП133		15		300							61,4
-014	КП134		22	18	200	150	320			100	7880	51,5
-015	КП135											63,1
-016	КП136		18	12	250	250	220					51,5
-017	КП137		15		300							63,8
-018	КП138		22	20	200	150	320					52,8
-019	КП139											65,5
-020	КП140	1;3	34	4		200	220			200	8080	47,4

Нач. отд.	Розенблюм		
Н. контр.	Кутырина		
Гл. инж. пр.	Кутырина		
Рук. гр.	Корнетова		
Проверил	Дмитриев		

1.427.1-3.2-2.00.0 СБ

Каркас пространственный КП120...КП298 Сборочный чертеж

Стадия	Масса	Масштаб
Р		—
Лист 1	Листов 7	

ЦНИИПРОМЗДАНИЙ

Обозначение	Марка	Рис.	n, шт.	n1, шт.	Размеры, мм m	m1	a	в	с	d	L	Масса, кг
1.427.1-3.2-2.00.0-021	КП141	1;3	34	4	200	200	220				8080	59,9
-022	КП142	2;3	23	8	250	250	170			200	8180	52,3
-023	КП143		19		300		220					64,1
-024	КП144		28	14	200	150	320			100		53,6
-025	КП145											65,9
-026	КП146	1;3	19	8	300	300	220				8480	61,4
-027	КП147		16	7	350	350	320			50		75,9
-028	КП148		28	8	200	200				100		62,6
-029	КП149		23	9	250	250	170			250		78,7
-030	КП150		37	4	200	200	220		280	200	8680	64,1
-031	КП151		29	3	250		370			250		80,1
-032	КП152	2;3	19	11	300	250	220			50	8780	69,4
-033	КП153		16		350		320					88,0
-034	КП154		28	18	200	150				100		71,3
-035	КП155		23	6	250	200	170	380		200		89,3
-036	КП156		19	12	300	250	220				9080	42,8
-037	КП157		16	10	350	300	320			100		93,4
-038	КП158		28	20	200	150						73,8
-039	КП159		23	15	250	200	170					95,7
-040	КП160	1;3	40	4	200		220			200	9280	69,8
-041	КП161		27	2	300	300				300		104,6
-042	КП162	2;3	21	11		250				50	9380	75,4
-043	КП163		18	9	350	300				100		97,5
-044	КП164		31	18	200	150	320		380			77,5
-045	КП165		25	13	250	200	270			200		99,7
-046	КП166		21	12	300	250	220			100	9680	80,1
-047	КП167		15	12	400		520					116,7
-048	КП168		31	15	200	200	320					78,7

Обозначение	Марка	Рис.	n, шт.	n1, шт.	Размеры, мм m	m1	a	в	с	d	L	Масса, кг
1.427.1-3.2-2.00.0-049	КП169	2;3	21	15	300	200	220	380		100	9680	121,2
-050	КП170		19	11	350	250	470			50	9980	98,4
-051	КП171		17		400		320					122,8
-052	КП172		27	18	250	150	370			100		101,3
-053	КП173		23	13	300	200	220			200		120,3
-054	КП174		19	12	350	250	470			100	10280	103,6
-055	КП175		17	8	400	350	320			300		128,0
-056	КП176		27	15	250	200	370			100		105,9
-057	КП177		23	20	300	150	220					149,8
-058	КП178	1;3	46	4	200	200				200	10480	64,4
-059	КП179		31	2	300	300	220			300		119,5
-060	КП180	2;3	30	11	250	250				50	10580	83,4
-061	КП181		21	7	350	350	370		380	350		115,2
-062	КП182		37	13	200	200	320			200		85,2
-063	КП183		30	11	250	250	220			50		118,2
-064	КП184		25	10	300	300				100		98,0
-065	КП185		21	8	350	350	370			300	10880	124,6
-066	КП186		37	15	200	200	320	480		100		101,7
-067	КП187		30	12	250	250	220					128,3
-068	КП188		27	11	300					50	11180	89,0
-069	КП189		23	9	350	300	270			100		114,9
-070	КП190		40	18	200	150	320					91,9
-071	КП191		32	11	250	250				50		120,2
-072	КП192		27	10	300	300	220			100	11480	96,3
-073	КП193		23	8	350	350	270			300		121,0
-074	КП194		40	15	200	200	320			100		98,9
-075	КП195		27	10	300	300	220					147,8
-076	КП196	1;3	70	5	150	150		380	280	150	11680	49,8

Инв.№ подл. | Подпись и дата | Взам.инв.№

Обозначение	Марка	Рис.	n, шт.	n1, шт.	Размеры, мм m	m1	a	b	c	d	L	Масса, кг
1.427.1-32-2.00.0-077	КП197	1;3	52	4	200	200	220	380	280	200	11680	67,0
-078	КП198		56									94,1
-079	КП199		37	2	300	300	420			300	12480	140,2
-080	КП200											173,0
-081	КП201		26	6	350	350	420			100		109,2
-082	КП202		23	5	400	400	320			200	11780	130,9
-083	КП203		37	8	250	250	270					112,2
-084	КП204	2;3	31	14	300	150	220			100		139,3
-085	КП205	1;3	26	7	350	350	420			50		111,9
-086	КП206	2;3	23	9	400	250	320			250	12080	140,5
-087	КП207	1;3	37	9	250		270	480				115,0
-088	КП208	2;3	31	12	300	200	220			100		176,6
-089	КП209		26	11	350	250	420			50		121,0
-090	КП210	1;3	20	6	450	450	520					169,0
-091	КП211	2;3	37	18	250	150	270		380	100	12380	124,9
-092	КП212		31	11	300	250	220			50		186,9
-093	КП213		26	12	350	250	420			100	12680	126,2
-094	КП214		20		450		520					179,4
-095	КП215		37	15	250	200	270					129,6
-096	КП216		31	10	300	300						198,9
-097	КП217	1;3	58	4	200	200	220	380		200	12880	76,0
-098	КП218											95,5
-099	КП219		41	2	300	300	420	480		300	13680	153,5
-100	КП220											188,9
-101	КП221		35		350	350	320			350		248,0
-102	КП222		30	6			220			100	12980	119,8
-103	КП223		23	4	450	450	370			400		174,8
-104	КП224		42	8	250	250	220			200		128,1

Обозначение	Марка	Рис.	n, шт.	n1, шт.	Размеры, мм m	m1	a	b	c	d	L	Масса, кг
1.427.1-32-2.00.0-105	КП225	2;3	35	10	300	200	220	480	380	200	12980	190,7
-106	КП226	1;3	26	6	400	400	320			100	13280	147,5
-107	КП227	2;3	23	9	450	250	370			250		186,0
-108	КП228	1;3	35	8	300	300				100		149,4
-109	КП229	2;3	30	12	350	200	220					253,0
-110	КП230		30	11		250				50	13580	131,6
-111	КП231		23		450		370					190,9
-112	КП232		42	13	250	200	220			200		139,5
-113	КП233		30	13	350							260,4
-114	КП234		26	12	400	250	320					163,1
-115	КП235		23	10	450	300	370					199,4
-116	КП236		35	15	300	200	220			100	13880	165,2
-117	КП237											203,9
-118	КП238		30	8	350	350			380	300		280,5
-119	КП239	1;3	64	4	200	200		380		200	14080	103,9
-120	КП240		51	3	250	250	270			250		130,3
-121	КП241		54				320					143,3
-122	КП242		45	2	300	300	420			300	14880	208,1
-123	КП243		38		350	350	470			350		268,0
-124	КП244	2;3	39	8	300	250	220	580				111,8
-125	КП245		29		400					200		162,6
-126	КП246		58	10	200	200	320				14180	115,3
-127	КП247		39	14	300	150	220			100		167,1
-128	КП248			10		200				200		209,2
-129	КП249		33	7	350	350	370			50		137,3
-130	КП250		26	6	450	400	220			100	14480	211,5
-131	КП251		47	9	250	250	170			250		141,4
-132	КП252		33	12	350	200	370			100		276,6

Инв.№ подл. | Подпись и дата | Взам. инв.№

Обозначение	Марка	Рис.	n, шт.	n1, шт.	Размеры, мм m	m1	a	b	c	d	l	Масса, кг
1.427.1-3.2-2.00.0-133	КП253		33	9	350	300	370	580	380	100	14780	148,1
-134	КП254		29		400		320					212,0
-135	КП255		47	11	250	250	170			50		155,3
-136	КП256		39	13	300	200	220			200		217,8
-137	КП257	2;3	35	7	350	350	370			350	15080	295,8
-138	КП258		33	8						300		154,3
-139	КП259		26	6	450	450	220			400		226,6
-140	КП260		39	10	300	300	220			100		188,5
-141	КП261		33	8	350	350	370			300		304,1
-142	КП262		56	3	250	250	220	380		250	15280	142,8
-143	КП263		47	2	300	300				300		207,0
-144	КП264	1;3	49				420				16080	181,7
-145	КП265		42		350	350	270			350		294,3
-146	КП266		52	5	400	400	320			200		170,6
-147	КП267	2;4							380			222,5
-148	КП268	1;3	43	7	300	300	220			100	15380	174,0
-149	КП269	2;4	64	10	200	200	320			200		244,4
-150	КП270		37	11	350	200	170	580				295,5
-151	КП271		32	7	400	350	320			50		186,4
-152	КП272		26	8	500	300	620			100	15680	289,9
-153	КП273	2;3	43	9	300	250	220			250		190,0
-154	КП274		37	7	350	350	170			50		313,5
-155	КП275		32	11	400	250	320			50		185,8
-156	КП276	2;4	32	6	400	400	320			400		297,7
-157	КП277	2;3	43	13	300	200	220			200	15980	233,8
-158	КП278	2;4	43	9	300	300	220			100		303,1
-159	КП279	2;3	32	10	400	300	320			100	16280	233,8
-160	КП280	2;4	25	6	500	500	620					414,3

Инв. № подл. | Подпись и дата | Взам. инв. №

Обозначение	Марка	Рис.	n, шт.	n1, шт.	Размеры, мм m	m1	a	b	c	d	l	Масса, кг
1.427.1-3.2-2.00.0-161	КП281	2;3	43	10	300	300	220	580	380	100	16280	201,4
-162	КП282	2;4	37	8	350	350	170			300		424,4
-163	КП283	1;3	31	4	450	450	370			400	16580	223,2
-164	КП284		28		500	500	320			200		291,8
-165	КП285		47	7	300	300	220			100		229,1
-166	КП286		40	6	350	350						299,9
-167	КП287			7						50	16880	214,8
-168	КП288	2;4	35	6	400	400	320			100		313,2
-169	КП289		56	9	250	250				250		219,5
-170	КП290		47	8	300	300	220			100		319,1
-171	КП291	2;4	47	9	300	300				100		294,0
-172	КП292	2;4	35	6	400	400	320			400	17180	336,9
-173	КП293	2;3	47	18	300	150	220			100		247,6
-174	КП294	2;4		9		300						343,3
-175	КП295		40	8	350	350	320			300		260,7
-176	КП296	2;4	31	6	450	450	370			400	17480	341,1
-177	КП297		47	10	300	300	220			100		285,4
-178	КП298											349,2

Инв. № подл. | Подпись и дата | Взам. инв. №

Формат	Зона	Поз.	Обозначение	Наименование	Кол.	Примечание
				Документация		
А4			1.427.1-3.2-0.00.ОТО	Техническое описание		
А4			1.427.1-3.2-0.01.ОСБ	Сборочный чертеж		

Формат	Зона	Для исполнения с порядковым номером[1]	Обозначение	Кол.	Примечание
		Переменные данные			
		Детали			
		Поз. 1 Стержень арматурный			
А4		-000	1.427.1-3.2-0.00.1-032	2	
А4		-001; -002	-059	2	
А4		-003; -284	-093	2	
А4		-004; -285	-141	2	
А4		-005	-185	2	
А4		-006	-223	2	
А4		-007	-258	2	
А4		-008; -009	-142	2	
А4		-010; -011	-186	2	
А4		-012; -013	-224	2	
А4		-014; -015	-061	2	
А4		-016; -017	-259	2	

[1] Основное исполнение, не имеющее порядкового номера, обозначено „000"

Нач. отд.	Розенблюм		
Н. контр.	Корнетова		
Гл. инж. пр.	Кутырина		
Рук. гр.	Корнетова		
Ст. инж.	Рутковская		
Проверил	Корнетова		

1.427.1-3.2-0.01.0

Каркас плоский КР1...КР284, КР513...КР523

Стадия	Лист	Листов
Р	1	12

ЦНИИПРОМЗДАНИЙ

Формат	Зона	Для исполнения с порядковым номером	Обозначение	Кол.	Примечание
А4		-018; -019	1.427.1-3.2-0.00.1-096	2	
А4		-020; -021; -022; -023	-143	2	
А4		-024; -025	-187	2	
А4		-026	-227	2	
А4		-027; -028	-039	2	
А4		-029; -030	-041	2	
А4		-031; -032	-042	2	
А4		-033; -034	-043	2	
А4		-035; -036	-044	2	
А4		-037; -038	-066	2	
А4		-039; -040	-101	2	
А4		-041; -042	-102	2	
А4		-043; -044	-067	2	
А4		-045; -046	-045	2	
А4		-047; -048	-068	2	
А4		-049; -050	-046	2	
А4		-051; -052	-069	2	
А4		-053; -054	-070	2	
А4		-055	-047	2	
А4		-056; -057; -058	-071	2	
А4		-059; -060	-103	2	
А4		-061; -062	-147	2	
А4		-063; -064	-104	2	
А4		-065	-072	2	
А4		-066; -067	-105	2	
А4		-068	-073	2	
А4		-069; -070; -071	-106	2	
А4		-072; -073	-148	2	
А4		-074; -075	-192	2	
А4		-076; -077	-107	2	

Взам. инв. №

Подпись и дата

Инв. № подл.

1.427.1-3.2-0.01.0

Лист 2

Копировал: Левина 10445-03 30 Формат А4

Формат	Зона	Для исполнения с порядковым номером	Обозначение	Кол.	Примечание
А4		-078; -079	1.427.1-3.2-0.00.1-149	2	
А4		-080; -081	-048	2	
А4		-082; -083	-074	2	
А4		-084	-076	2	
А4		-085	-108	2	
А4		-086; -087	-150	2	
А4		-088; -089	-193	2	
А4		-090	-230	2	
А4		-091; -092; -093	-077	2	
А4		-094; -095	-109	2	
А4		-096; -097	-078	2	
А4		-098; -099	-110	2	
А4		-100; -101	-080	2	
А4		-102; -103; -104	-112	2	
А4		-105; -106; -107	-151	2	
А4		-108; -109	-081	2	
А4		-110; -111	-113	2	
А4		-112; -113	-082	2	
А4		-114; -115	-114	2	
А4		-116; -117; -118	-116	2	
А4		-119; -120	-152	2	
А4		-122	-194	2	
А4		-123; -124	-050	2	
А4		-125; -126; -127; -128	-117	2	
А4		-129; -130; -131; -132	-153	2	
А4		-133; -134	-118	2	
А4		-135; -136	-154	2	
А4		-137; -138	-051	2	
А4		-139; -140	-121	2	
А4		-141; -142	-195	2	

Инв.№ подл. | Подпись и дата | Взам. инв.№

Формат	Зона	Для исполнения с порядковым номером	Обозначение	Кол.	Примечание
А4		-143	1.427.1-3.2-0.00.1-084	2	
А4		-144; -145	-158	2	
А4		-146; -147	-196	2	
А4		-148; -149	-231	2	
А4		-150; -151	-123	2	
А4		-152; -153; -154; -155	-159	2	
А4		-156; -157	-197	2	
А4		-158; -159	-085	2	
А4		-160; -161	-124	2	
А4		-162; -163	-162	2	
А4		-164; -165	-200	2	
А4		-166	-052	2	
А4		-167	-087	2	
А4		-168	-125	2	
А4		-169; -170	-164	2	
А4		-171; -172	-201	2	
А4		-173; -174	-233	2	
А4		-175	-264	2	
А4		-176; -177	-053	2	
А4		-178; -179; -180; -181	-088	2	
А4		-182; -183	-165	2	
А4		-184; -185	-054	2	
А4		-186; -187	-089	2	
А4		-188; -189	-129	2	
А4		-190; -191	-203	2	
А4		-192	-234	2	
А4		-193; -194	-168	2	
А4		-195	-204	2	
А4		-196	-090	2	
А4		-197; -198; -199	-130	2	

Инв.№ подл. | Подпись и дата | Взам. инв.№

Формат	Зона	Для исполнения с порядковым номером	Обозначение	Кол.	Примечание
А4		-200; -201	1.427.1-3.2-0.00.1 -169	2	
А4		-202; -203	-205	2	
А4		-204; -205	-235	2	
А4		-206	-265	2	
А4		-207	-286	2	
А4		-208; -209	-091	2	
А4		-210; -211	-131	2	
А4		-212; -213; -214; -215	-170	2	
А4		-216	-206	2	
А4		-217	-236	2	
А4		-219	-092	2	
А4		-220; -221	-132	2	
А4		-222; -223	-207	2	
А4		-224; -225	-239	2	
А4		-226	-266	2	
А4		-227; -228	-173	2	
А4		-229	-240	2	
А4		-230	-133	2	
А4		-231	-174	2	
А4		-232; -233	-208	2	
А4		-234; -235	-241	2	
А4		-236	-287	2	
А4		-237; -238	-267	2	
А4		-239; -240	-134	2	
А4		-241; -242	-175	2	
А4		-243; -244; -245; -246; -247	-209	2	
А4		-248; -249	-268	2	
А4		-250; -251	-135	2	
А4		-252; -253	-177	2	
А4		-254; -255	-245	2	

Инв.№ подл. | Подпись и дата | Взам. инв.№

Формат	Зона	Для исполнения с порядковым номером	Обозначение	Кол.	Примечание
А4		-256	1.427.1-3.2-0.00.1-271	2	
А4		-257	-178	2	
А4		-258	-212	2	
А4		-259; -260	-247	2	
А4		-261; -262	-272	2	
А4		-263; -264	-179	2	
А4		-267; -268	-248	2	
А4		-269	-273	2	
А4		-270; -271	-182	2	
А4		-272; -273	-215	2	
А4		-274; -275	-251	2	
А4		-276; -277	-275	2	
А4		-278; -279	-216	2	
А4		-218	-237	2	
А4		-294	-140	2	
А4		-280; -282	-254	2	
А4		-281; -283	-279	2	
А4		-291	-285	2	
А4		-292	-288	2	
А4		-286; -293	-280	2	
А4		-287	-281	2	
А4		-288	-283	2	
А4		-289	-282	2	
А4		-290	-284	2	
		Поз.2 Стержень арматурный			
А4		-000	1.427.1-3.2-0.00.1	8	
А4		-027		14	
А4		-028		24	

Инв.№ подл. | Подпись и дата | Взам. инв.№

Формат	Зона	Для исполнения с порядковым номером	Обозначение	Кол.	Примечание
А4		-029	1.427.1-3.2-0.00.1	16	
А4		-030		26	
А4		-031		17	
А4		-032		28	
А4		-033		18	
А4		-034		30	
А4		-035		19	
А4		-036		31	
А4		-045; -049		22	
А4		-046		36	
А4		-050; -157		37	
А4		-055		39	
А4		-080		27	
А4		-081		45	
А4		-123		34	
А4		-124		56	
А4		-138		61	
А4		-166		71	
А4		-176		43	
А4		-177		72	
А4		-184		46	
А4		-185		77	
А4		-001; -284	1.427.1-3.2-0.00.1 -002	7	
А4		-014; -018; -019	-002	11	
А4		-015	-002	15	
А4		-037	-002	19	
А4		-038; -040; -053	-002	23	
А4		-039; -041	-002	16	
А4		-043; -059; -063	-002	20	
А4		-044; -098	-002	25	

Формат	Зона	Для исполнения с порядковым номером	Обозначение	Кол.	Примечание
А4		-047; -051; -076	1.427.1-3.2-0.00.1 -002	22	
А4		-048; -082; -114	-002	27	
А4		-052; -054; -125	-002	28	
А4		-042; -056; -094	-002	24	
А4		-057; -060; -091; -096; -127; -133	-002	29	
А4		-064; -058	-002	30	
А4		-065; -108; -067	-002	31	
А4		-066	-002	21	
А4		-068; -069; -077	-002	33	
А4		-083	-002	34	
А4		-160	-002	35	
А4		-092; -093; -095; -084; -085	-002	36	
А4		-097; -099	-002	37	
А4		-128	-002	38	
А4		-109; -111; -104	-002	39	
А4		-110	-002	26	
А4		-113; -115	-002	40	
А4		-126	-002	42	
А4		-134; -178	-002	43	
А4		-151	-002	48	
А4		-161	-002	52	
А4		-167; -179	-002	54	
А4		-186	-002	46	
А4		-187	-002	58	
А4		-112; -150	-002	32	
А4		-002; -003	-003	7	
А4		-100; -139	-003	31	
А4		-101; -103	-003	38	
А4		-102	-003	26	
А4		-070	-003	22	

Инв.№подл. | Подпись и дата | Взам.инв.№

Формат	Зона	Для исполнения с порядковым номером	Обозначение	Кол.	Примечание
А4		-117	1.427.1-3.2-0.00.1-003	28	
А4		-116; -118; -158; -188	-003	41	
А4		-140	-003	46	
А4		-143; -208	-003	48	
А4		-159	-003	52	
А4		-168	-003	58	
А4		-181	-003	54	
А4		-180; -220	-003	43	
А4		-189	-003	62	
А4		-196; -197; -209; -211	-003	60	
А4		-198; -210	-003	40	
А4		-199	-003	59	
А4		-219; -221	-003	64	
А4		-230; -240	-003	66	
А4		-239	-003	44	
А4		-250	-003	47	
А4		-251	-003	70	
А4		-071	-003	32	
А4		-021	-006	12	
А4		-061	-006	17	
А4		-062; -129	-006	24	
А4		-078	-006	19	
А4		-079	-006	26	
А4		-105	-006	31	
А4		-130; -132; -136	-006	34	
А4		-131; -135	-006	25	
А4		-152	-006	28	
А4		-153	-006	38	
А4		-162	-006	30	
А4		-163	-006	42	

Формат	Зона	Для исполнения с порядковым номером	Обозначение	Кол.	Примечание
А4		-285	1.427.1-3.2-0.00.1-006	6	
А4		-020	-006	10	
А4		-005	-007	5	
А4		-008; -024	-007	9	
А4		-009; -025	-007	11	
А4		-010	-007	8	
А4		-011; -022	-007	10	
А4		-023	-007	12	
А4		-144; -171	-007	27	
А4		-075; -106	-007	22	
А4		-072	-007	19	
А4		-073; -164	-007	26	
А4		-074	-007	16	
А4		-086	-007	20	
А4		-087; -122; -154	-007	28	
А4		-088	-007	18	
А4		-089; -119; -146; -156	-007	24	
А4		-107; -142; -169; -182; -190	-007	31	
А4		-120; -232; -244	-007	33	
А4		-141	-007	23	
А4		-191; -263	-007	41	
А4		-278	-007	39	
А4		-145; -155; -227; -241; -287	-007	38	
А4		-004	-007	6	
А4		-147; -157	-007	32	
А4		-193; -200; -213; -222; -246	-007	34	
А4		-165; -214	-007	35	
А4		-170; -183	-007	43	
А4		-223	-007	45	
А4		-172	-007	36	

Инв.№ подл. | Подпись и дата | Взам.инв.№

Формат	Зона	Для исполнения с порядковым номером	Обозначение	Кол.	Примечание
А4		-293	1.427.1-3.2-0.00.1-007	59	
А4		-194	-007	47	
А4		-195; -202; -216	-007	30	
А4		-203; -252; -272	-007	40	
А4		-201; -212; -215	-007	48	
А4		-228; -231; -279	-007	52	
А4		-233; -243; -245; -270	-007	44	
А4		-242; -273; -231	-007	53	
А4		-247	-007	45	
А4		-253; -294	-007	56	
А4		-257; -264	-007	58	
А4		-271	-007	61	
А4		-258	-007	50	
А4		-286; -289	-007	42	
А4		-290	-012	42	
А4		-006	-012	5	
А4		-012	-012	7	
А4		-013	-012	10	
А4		-026	-012	9	
А4		-148	-012	21	
А4		-149; -259; -267	-012	32	
А4		-090; -173	-012	24	
А4		-174	-012	36	
А4		-192	-012	41	
А4		-291	-012	46	
А4		-204	-012	27	
А4		-205; -217	-012	40	
А4		-218	-012	28	
А4		-224	-012	30	
А4		-229	-012	29	

Инв. № подл. | Подпись и дата | Взам. инв. №

Копировал: Левина Формат А4

Формат	Зона	Для исполнения с порядковым номером	Обозначение	Кол.	Примечание
А4		-225	1.427.1-3.2-0.00.1-012	45	
А4		-234	-012	44	
А4		-235; -254	-012	33	
А4		-255	-012	49	
А4		-260; -268	-012	48	
А4		-274	-012	34	
А4		-275	-012	51	
А4		-280	-012	56	
А4		-282	-012	37	
А4		-288	-012	38	
А4		-007	-016	5	
А4		-016	-016	6	
А4		-281	-016	48	
А4		-292	-016	44	
А4		-017	-016	9	
А4		-175	-016	36	
А4		-206; -283	-016	34	
А4		-207	-016	37	
А4		-226	-016	39	
А4		-236	-016	40	
А4		-238; -249	-016	38	
А4		-237	-016	26	
А4		-248	-016	27	
А4		-256	-016	42	
А4		-261	-016	29	
А4		-262; -269	-016	41	
А4		-276	-016	32	
А4		-277	-016	46	

Инв. № подл. | Подпись и дата | Взам. инв. №

Копировал: Левина 19445-03 35 Формат А4

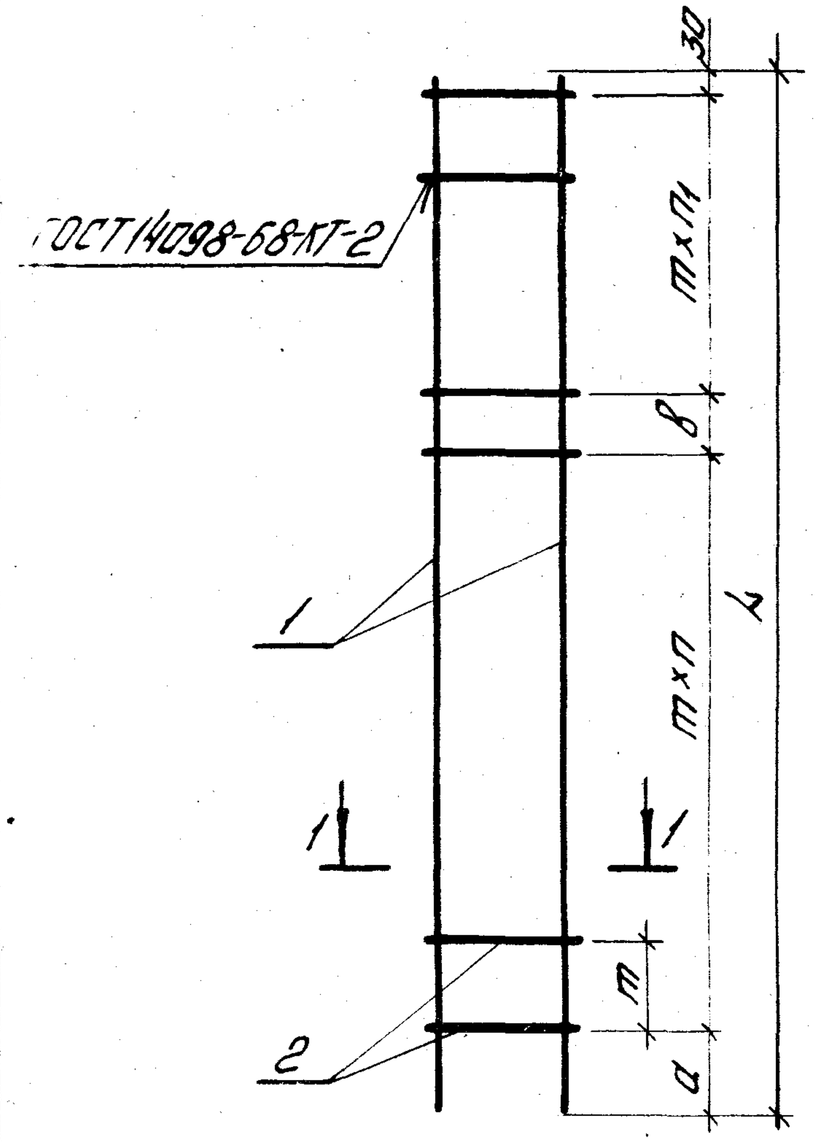

Обозначение	Марка	n, шт.	n1, шт.	Размеры, мм m	a	в	c	L	Масса, кг
1.427.1-3.2-0.01.0-009	КР10	1	8	250	270	200	380	2750	11,6
-010	КР11		5	400	120				14,0
-011	КР12		7	300	220	100			14,1
-012	КР13		4	450	200	400		2880	17,8
-013	КР14		7	300	420	100			18,0
-014	КР15	10	—	250	350	—	280		7,2
-015	КР16	1	12	200	150	100			7,3
-016	КР17	—	4	500	350	200	380		23,1
-017	КР18	1	6	350	300	100			23,5
-018	КР19		8	300	270		280	3100	10,1
-019	КР20			200	370				10,1
-020	КР21		7	350	220	50			12,8
-021	КР22	11	—	250	320	—			12,9
-022	КР23	1	7	350	220	50	380		12,9
-023	КР24	11	—	250	320	—			13,0
-024	КР25	1	6	400	170	100			15,8
-025	КР26		8	300	270				15,9
-026	КР27		6	450	200			3480	21,5

Обозначение	Марка	n, шт.	n1, шт.	Размеры, мм m	a	в	c	L	Масса, кг
1.427.1-3.2-0.01.0	КР1	7	—	150	150	—	280	1230	2,3
-001	КР2	6		200	50			1280	3,3
-002	КР3						380		3,3
-003	КР4				100			1330	4,4
-004	КР5	5		250	110			1390	5,9
-005	КР6	4		300	210			1440	7,4
-006	КР7				270			1500	9,4
-007	КР8			350	150			1580	13,0
-008	КР9	1	6		170	100		2750	11,5

Нач. отд.	Розенблюм		
Н. контр.	Рутковская		
Гл. инж. пр.	Кутырина		
Рук. гр.	Корнетова		
Инженер.	Максимова		
Проверил	Рутковская		

1.427.1-3.2-0.01.ОСБ

Каркас плоский КР1...КР284, КР513...КР523 Сборочный чертеж

Стадия	Масса	Масштаб
Р	См. табл.	—

Лист 1 | Листов 11

ЦНИИПРОМЗДАНИЙ

Копировал: Левина 19445-03 36 Формат А3

Обозначение	Марка	N, шт.	N1, шт	Размеры, мм m	a	в	c	l	Масса, кг
1.427.1-3.2-0.01.0-027	КР28	13		250	400			3680	6,7
-028	КР29	23		150					6,9
-029	КР30	15		250	200			3980	7,3
-030	КР31	25		150					7,5
-031	КР32	16		250	250			4280	7,8
-032	КР33	27		150	200				8,0
-033	КР34	17		250	300			4580	8,4
-034	КР35	29		150	200				8,6
-035	КР36	18		250				4780	8,8
-036	КР37	30		150	250				8,9
-037	КР38	18		250					12,0
-038	КР39	22		200	350				12,1
-039	КР40	15	—	300	250	—	280		15,5
-040	КР41	22		200					15,7
-041	КР42	15		300	350			4880	14,6
-042	КР43	23		200	250				14,8
-043	КР44	19		250	400			5180	13,0
-044	КР45	24		200	350				13,2
-045	КР46	21		250	200			5480	10,1
-046	КР47	35		150					10,5
-047	КР48	21		250					13,8
-048	КР49	26		200	250				13,9
-049	КР50	21		250	400			5680	10,4
-050	КР51	36		150	250				10,6
-051	КР52	21		250	400				14,3
-052	КР53	27		200	250				14,4
-053	КР54	22		250				5780	14,6
-054	КР55	27		200	350				14,7

Инв. N подл. | Подпись и дата | Взам. инв. N

Копировал: Левина Формат А4

Обозначение	Марка	N, шт	N1, шт	Размеры, мм m	a	в	c	l	Масса, кг
1.427.1-3.2-0.01.0-055	КР56	38		150	250	—		5980	11,2
-056	КР57	23		250	200				15,1
-057	КР58	28		200	350				15,2
-058	КР59				250	100			15,3
-059	КР60	19		300					19,4
-060	КР61	28		200	350				19,6
-061	КР62	16		350					24,3
-062	КР63	23		250	200	—	280		24,8
-063	КР64	19		300	350			6080	20,7
-064	КР65	29		200	250				20,9
-065	КР66	30						6380	16,2
-066	КР67	20		300	350				20,7
-067	КР68	30	—						20,9
-068	КР69	31		200		100			16,7
-069	КР70				250				21,6
-070	КР71	21		300					21,5
-071	КР72	31		200	350			6580	21,9
-072	КР73	18		350	250		380		27,3
-073	КР74	25		250	300				27,7
-074	КР75	15		400	550				33,3
-075	КР76	21		300	250	—			33,6
-076	КР77				350		280	6680	21,7
-077	КР78	32		200	250				21,9
-078	КР79	18		350	350				27,5
-079	КР80	25		250	400				27,7
-080	КР81	26			350			6880	12,6
-081	КР82	44		150	250				12,9
-082	КР83	26		250	350				17,3

Инв. N подл. | Подпись и дата | Взам. инв. N

Копировал: Левина 10465-03 27 Формат А4

Обозначение	Марка	П, шт.	П1, шт.	Размеры, мм m	a	в	с	l	Масса, кг
1.427.1-3.2-0.01.0-083	КР84	33				—		6880	17,5
-084	КР85	34		200	250	100	280		18,2
-085	КР86								23,3
-086	КР87	19		350	500				29,8
-087	КР88	27		250	400			7180	30,2
-088	КР89	17	—	400	350		380		36,4
-089	КР90	23		300	250	—			36,7
-090	КР91								44,9
-091	КР92	28		250					18,3
-092	КР93	35		200					18,5
-093	КР94	22	12		350	100		7280	18,5
-094	КР95	23		300					23,6
-095	КР96	35		200	250		280		23,9
-096	КР97	28		250	450			7480	18,8
-097	КР98	36		200	250	—			19,1
-098	КР99	24		300					24,2
-099	КР100	36		200					24,6
-100	КР101	30		250					19,9
-101	КР102	37	—	200	350		380		20,1
-102	КР103	25		300	250				25,5
-103	КР104	37		200	350			7780	25,9
-104	КР105				250	100	280		25,6
-105	КР106	29		250	400				32,3
-106	КР107	21		350			380		32,3
-107	КР108	30		250	250	—			32,7
-108	КР109				350				19,8
-109	КР110	38		200	250		280	7880	20,0
-110	КР111	25		300	350				25,5

Обозначение	Марка	П, шт.	П1, шт.	Размеры, мм m	a	в	с	l	Масса, кг
1.427.1-3.2-0.01.0-111	КР112	38		200	250			7880	25,9
-112	КР113	31		250	300	—			20,3
-113	КР114	39		200			280		20,5
-114	КР115	26		300				8080	26,2
-115	КР116	39		200	250				26,5
-116	КР117	40				100			27,5
-117	КР118	27		300					27,4
-118	КР119	40	—	200	350				27,9
-119	КР120	23		350	300		380	8380	34,8
-120	КР121	32		250	350				35,2
-122	КР123	27		300	250	—			42,8
-123	КР124	33		250	200				15,6
-124	КР125	55		150					15,9
-125	КР126	27		300	350				27,5
-126	КР127	41		200	250				27,8
-127	КР128	19	8	300		100		8480	27,5
-128	КР129	28		200	350				27,7
-129	КР130	23	—	350	400	—			34,8
-130	КР131	33		250	200				35,2
-131	КР132	16	7	350	350	50	280		34,9
-132	КР133	33		250	200				35,2
-133	КР134	28		300					28,2
-134	КР135	42		200	250			8680	28,5
-135	КР136	24	—	350		—			35,7
-136	КР137	33			400				36,1
-137	КР138	36		250					17,0
-138	КР139	60		150	250			9280	17,4
-139	КР140	30		300			380		30,4

Инв.№ подл. | Подпись и дата | Взам.инв.№

Обозначение	Марка	n, шт.	n1, шт.	Размеры, мм m	a	в	с	L	Масса, кг
1.427.1-3.2-0.01.0-140	КР141	45		200	250				30,9
-141	КР142	22		400	450	—		9280	47,1
-142	КР143	30		300	250				47,5
-143	КР144	46		200		100			24,8
-144	КР145	26		350	450				39,7
-145	КР146	37		250	300		380		40,3
-146	КР147	23		400	350			9580	48,5
-147	КР148	31		300	250				49,1
-148	КР149	20		450	550				58,9
-149	КР150	31		300	250				59,9
-150	КР151				350				31,4
-151	КР152	47		200	250				31,9
-152	КР153	27		350	200		280		39,8
-153	КР154	37		250	370				40,2
-154	КР155	27	—	350	200			9680	40,2
-155	КР156	37		250	400	—			40,8
-156	КР157	23		400	450				49,1
-157	КР158	31		300	350		380		49,6
-158	КР159	40		250	450				26,7
-159	КР160	51		200					27,1
-160	КР161	34		300	250				34,0
-161	КР162	51		200					34,5
-162	КР163	29		350	300		280	10480	43,1
-163	КР164	41		250	200				43,6
-164	КР165	25		400	450				53,1
-165	КР166	34		300			380		53,6
-166	КР167	70		150	250				20,2
-167	КР168	52		200		100	280	10780	27,4

Инв.№ подл. | Подпись и дата | Взам.инв.№

Копировал: Левина Формат А4

Обозначение	Марка	n, шт.	n1, шт.	Размеры, мм m	a	в	с	L	Масса, кг
1.427.1-3.2-0.01.0-168	КР169	56		200		100		11580	39,6
-169	КР170	30		350	250				44,7
-170	КР171	42		250				10780	45,4
-171	КР172	26		400	350		380		54,6
-172	КР173	35		300	250				55,2
-173	КР174	23		450	400				66,4
-174	КР175	35		300	250				67,4
-175	КР176			350					88,4
-176	КР177	42		250	350				19,9
-177	КР178	71		150	200				20,4
-178	КР179	42		250	350		280		27,4
-179	КР180	53		200	250			10880	27,7
-180	КР181	42	—	250	350				27,5
-181	КР182	53		200	250	—	380		28,2
-182	КР183	30		350	350				45,2
-183	КР184	42		250					45,8
-184	КР185	45			400				21,4
-185	КР186	76		150	250				21,8
-186	КР187	45		250	400		280	11680	29,4
-187	КР188	57		200	250				29,7
-188	КР189	40		300	450				40,8
-189	КР190	61		200	250				41,6
-190	КР191	30		400				12480	61,6
-191	КР192	40		300	450		380		64,0
-192	КР193								77,9
-193	КР194	26	6	350	450	100			48,9
-194	КР195	37	8	250	300	200		11780	49,6
-195	КР196	23	5	400	350				59,7

Инв.№ подл. | Подпись и дата | Взам.инв.№

Копировал: Левина 10445-03 39

Обозначение	Марка	П, шт.	П1, шт.	Размеры, мм m	a	в	с	L	Масса, кг
1427.1-3.2-0.01.0-196	КР197	58		200	250	100			39,9
-197	КР198								61,2
-198	КР199	39		300					39,2
-199	КР200	58		200	350				39,8
-200	КР201	33		350	400				49,7
-201	КР202	47		250	200			11980	50,4
-202	КР203	29		400	350				60,7
-203	КР204	39		300		—			61,3
-204	КР205	26		450	250				73,8
-205	КР206	39	—	300					74,9
-206	КР207	33		350	400				97,4
-207	КР208	35			350	150		12780	103,7
-208	КР209	47		250	300				30,9
-209	КР210	59		200	250		380		31,3
-210	КР211	39		300	350	—			39,5
-211	КР212	59		200	250				40,3
-212	КР213	47		250	300				50,9
-213	КР214	33		350	500			12080	50,1
-214	КР215	26	7		450	50			50,1
-215	КР216	47		250	300				50,8
-216	КР217	29	—	400	450				61,2
-217	КР218	39		300	350				75,5
-218	КР219	20	6	450	550	—		12380	78,1
-219	КР220	63		200					33,3
-220	КР221	42		300	250			12880	42,2
-221	КР222	63	—	200					42,9
-222	КР223	33		400	450				69,3
-223	КР224	44		300				13680	69,9

Инв.№ подл. | Подпись и дата | Взам.инв.№

Обозначение	Марка	П, шт.	П1, шт.	Размеры, мм m	a	в	с	L	Масса, кг
1427.1-3.2-0.01.0-224	КР225	29		450	600				84,2
-225	КР226	44	—	300	450	—		13680	85,4
-226	КР227	38			350				111,2
-227	КР228	30	6	350	250	100			53,9
-228	КР229	42	8	250		200		12980	60,6
-229	КР230	23	4	450	400	400			79,9
-230	КР231	64		200	250	100			43,9
-231	КР232	51		250	300			13180	55,6
-232	КР233	32		400	350				66,7
-233	КР234	43		300	250				67,3
-234	КР235							13180	82,4
-235	КР236	32		400	350				81,4
-236	КР237	38		350	500			13980	111,3
-237	КР238	25		500	650		380		105,4
-238	КР239	37	—	350	200	—		13180	107,2
-239	КР240	43		300	350				43,4
-240	КР241	65		200	250				44,2
-241	КР242	37		350	300				55,2
-242	КР243	52		250	250				56,0
-243	КР244	43		300	350				50,3
-244	КР245	32		400	450				67,3
-245	КР246	43		300	350			13280	67,9
-246	КР247	26	6	400		100			67,3
-247	КР248	35	8	300	250				67,9
-248	КР249	26		500					106,0
-249	КР250	37	—	350	300	—			107,7
-250	КР251	46		300	250			14080	46,1
-251	КР252	64		200					46,9

Инв.№ подл. | Подпись и дата | Взам.инв.№

Копировал Формат А4 10445-03 40

Обозначение	Марка	П, шт.	П1, шт.	Размеры, мм m	a	в	с	L	Масса, кг
1.427.1-3.2-0.01.0-252	КР253	39		350	400	—	380	14080	58,5
-253	КР254	55		250	300				59,4
-254	КР255	32		450	450			14880	91,6
-255	КР256	48		300					93,0
-256	КР257	41		350	500				117,8
-257	КР258	56		250	250	100		14380	60.7
-258	КР259	49		300	450			15180	77,7
-259	КР260	31		450	400			14380	88,5
-260	КР261	47		300	250				89,9
-261	КР262	28		500	350				115,1
-262	КР263	40		350					116,9
-263	КР264				450			14480	60,2
-264	КР265	57		250	200				61,1
-267	КР268	31		450	500				89,1
-268	КР269	47		300	350	—			90.5
-269	КР270	40		350	450				117,4
-270	КР271	43			200			15280	63,5
-271	КР272	60		250	250				64,5
-272	КР273	39		400	450			16080	81,5
-273	КР274	52		300					82,2
-274	КР275	33		450	400			15280	94,1
-275	КР276	50		300	250				95,5
-276	КР277	31		500	550			16080	128.3
-277	КР278	45		350	300	200			130.4
-278	КР279	32	5	400	350			15380	77,9
-279	КР280	43	7	300	250	100			78,6
-280	КР281	47						16580	101,9
-281	КР282	40	6	350	350				132,6

Обозначение	Марка	П, шт.	П1, шт.	Размеры, мм m	a	в	с	L	Масса, кг
1.427.1-3.2-0.01.0-282	КР283	31	4	450	400	400	380	16580	102,1
-283	КР284	28		500	350	200			132,8
-284	КР513	6	—	200	100	—	280	1330	4,4
-285	КР514	5		250	110			1390	5,8
-286	КР515	41		350	500		380	14880	61,8
-287	КР516	37		300	450			11580	59,3
-288	КР517								72,2
-289	КР518	41						12780	65,5
-290	КР519								79,9
-291	КР520	45						13980	87,2
-292	КР521	42		350	300	150		15180	123,2
-293	КР522	58		250	350	-		14880	62,8
-294	КР523	54		250		100		13980	59,1

Инв. № подл. | Подпись и дата | Взам. инв. №

Формат	Зона	Поз.	Обозначение	Наименование	Кол.	Примечание
				Документация		
А4			1.427.1-3.2-0.00.ОТО	Техническое описание		
А4			1.427.1-3.2-0.02.ОСБ	Сборочный чертеж		

Формат	Зона	Для исполнения с порядковым номером [1]	Обозначение	Кол.	Примечание
		Переменные данные			
		Сборочные единицы			
		Поз. 1 Стержень арматурный			
А4		-000; -001	1.427.1-3.2-0.00.1-033	2	
А4		-002; -003	-060	2	
А4		-004; -005; -006; -007	-094	2	
А4		-008; -009; -010; -011	-186	2	
А4		-012	-051	2	
А4		-013	-095	2	
А4		-015; -016; -017	-187	2	
А4		-020; -021; -022; -023	-225	2	
А4		-018; -019	-143	2	
А4		-024	-260	2	
А4		-025; -026; -040; -041	-063	2	
А4		-027; -028; -029; -030	-097	2	

[1] Основное исполнение, не имеющее порядкового номера, обозначено „000"

Нач.отд.	Розенблюм		1427.1-3.2-0.02.0
Н.контр.	Кутырина		
Гл.инж.пр.	Кутырина		Каркас плоский КР285...КР404
Рук.гр.	Корнетова		
Ст.инж.	Рутковская		
Привяз.	Кутырина		

Стадия	Лист	Листов
Р	1	7

ЦНИИПРОМЗДАНИЙ

Копировал: Левина Формат А4

Формат	Зона	Для исполнения с порядковым номером	Обозначение	Кол.	Примечание
А4		-031; -032; -033; -034; -035;	1.427.1-3.2-0.00.1-144	2	
А4		-036; -037; -042; -043	-144	2	
А4		-038; -039	-188	2	
А4		-044; -045	-226	2	
А4		-046; -047	-261	2	
А4		-048; -049	-064	2	
А4		-050; -051; -052; -053; -054	-227	2	
А4		-055; -056; -057	-227	2	
А4		-058; -059	-262	2	
А4		-014	-224	2	
А4		-060; -061; -064; -065;	-099	2	
А4		-073; -074; -077; -078	-099	2	
А4		-062; -063; -066; -067;	-146	2	
А4		-075; -076; -079	-146	2	
А4		-068; -069; -070; -071; -072	-190	2	
А4		-080	-228	2	
А4		-081; -082; -083; -084; -085	-229	2	
А4		-086; -087	-263	2	
А4		-088; -089	-208	2	
А4		-090; -091	-241	2	
А4		-092; -093	-267	2	
А4		-094; -095	-178	2	
А4		-096; -097	-213	2	
А4		-098; -099; -100; -101; -102	-247	2	
А4		-103; -104	-216	2	
А4		-105; -106	-252	2	
А4		-107; -108	-278	2	
А4		-109; -110	-183	2	
А4		-111; -112	-255	2	
А4		-113; -114; -115	-256	2	

Инв.№подл. | Подпись и дата | Взам.инв.№

1.427.1-3.2-0.02.0

Лист 2

Формат	Зона	Для исполнения с порядковым номером	Обозначение	Кол.	Примечание
А4		-116; -117	1.427.1-3.2-0.00.1 -222	2	
А4		-118; -119	-257	2	
		Поз. 2 Стержень арматурный			
А4		-000; -001; -002; -003; -004	1.427.1-3.2-0.00.1 -033	1	
А4		-005; -008; -009	-033	1	
А4		-006; -007	-060	1	
А4		-010; -011	-094	1	
А4		-012; -013	-034	1	
А4		-014	-095	1	
А4		-015	-035	1	
А4		-024	-096	1	
А4		-016; -017; -018; -019	-143	1	
А4		-020; -021	-062	1	
А4		-022; -023	-187	1	
А4		-025; -026; -027; -028	-036	1	
А4		-029; -030; -033; -034	-036	1	
А4		-031; -032; -038; -039	-063	1	
А4		-035; -036; -044; -045; -046	-097	1	
А4		-037	-144	1	
А4		-040; -041; -042; -043	-188	1	
А4		-047	-261	1	
А4		-048; -049; -050; -051	-037	1	
А4		-052; -058	-098	1	
А4		-053	-145	1	
А4		-054; -055	-189	1	
А4		-056; -057	-227	1	
А4		-059	-262	1	
А4		-060; -061; -080	-038	1	
А4		-062; -063; -070; -077; -078	-099	1	

Взам. инв. № | Подпись и дата | Инв. № подл.

Копировал Левина Формат А4

Формат	Зона	Для исполнения с порядковым номером	Обозначение	Кол.	Примечание
А4		-064; -065; -066; -067;	1.427.1-3.2-0.00.1 -065	1	
А4		-068; -069	-065	1	
А4		-071; -073; -074; -079	-146	1	
А4		-072	-190	1	
А4		-075; -076	-228	1	
А4		-081	-040	1	
А4		-082; -083	-100	1	
А4		-084; -085	-229	1	
А4		-086; -087	-263	1	
А4		-088; -089	-133	1	
А4		-090; -091	-208	1	
А4		-092; -093	-267	1	
А4		-094; -095; -096	-178	1	
А4		-097; -099; -100	-213	1	
А4		-098	-137	1	
А4		-101; -102	-247	1	
А4		-103; -104	-138	1	
А4		-105; -106	-218	1	
А4		-107; -108	-278	1	
А4		-109; -110	-183	1	
А4		-111; -112	-220	1	
А4		-113	-139	1	
А4		-114; -115	-256	1	
А4		-116	184	1	
А4		-117	-222	1	
А4		-118; -119	-257	1	
		Поз. 3 Стержень арматурный			
А4		-000	1.427.1-3.2-0.00.1	11	
А4		-001		17	

Взам. инв. № | Подпись и дата | Инв. № подл.

Копировал Левина 19445 01-43 Формат А4

Формат	Зона	Для исполнения с порядковым номером	Обозначение	Кол.	Примечание
А4		-002; -004	1.427.1-3.2-0.001-002	11	
А4		-003; -005	-002	17	
А4		-012	-002	11	
А4		-013	-002	19	
А4		-025; -027; -048	-002	14	
А4		-026; -028	-002	21	
А4		-049	-002	23	
А4		-060	-002	15	
А4		-061	-002	24	
А4		-065; -078	-003	18	
А4		-006	-003	11	
А4		-007; -077	-003	13	
А4		-029	-003	14	
А4		-030	-003	21	
А4		-064	-003	15	
А4		-063	-006	18	
А4		-031	-006	14	
А4		-032	-006	16	
А4		-062	-006	13	
А4		-074	-007	19	
А4		-008; -071; -079	-007	11	
А4		-009; -036	-007	17	
А4		-010; -016; -018; -042	-007	10	
А4		-011; -072; -073	-007	13	
А4		-015; -017; -019; -035	-007	12	
А4		-033; -037; -038; -040; -043	-007	14	
А4		-034	-007	22	
А4		-039; -041	-007	16	
А4		-066; -068	-007	15	
А4		-067; -069; -070	-007	18	

Формат	Зона	Для исполнения с порядковым номером	Обозначение	Кол.	Примечание
А4		-097	1.427.1-3.2-0.001-007	48	
А4		-088	-007	44	
А4		-089	-007	65	
А4		-094; -096	-007	41	
А4		-095	-007	57	
А4		-103	-007	52	
А4		-104	-007	76	
А4		-109	-007	49	
А4		-110	-007	67	
А4		-116	-007	50	
А4		-117	-007	59	
А4		-080	-012	24	
А4		-021; -044; -052; -055; -057	-012	12	
А4		-020; -053; -075; -081; -076	-012	15	
А4		-023; -054; -056; -084	-012	9	
А4		-022; -075	-012	11	
А4		-014; -050	-012	14	
А4		-051	-012	22	
А4		-045	-012	16	
А4		-083; -085	-012	13	
А4		-082	-012	19	
А4		-091	-012	44	
А4		-090	-012	33	
А4		-105	-012	40	
А4		-112	-012	57	
А4		-099	-012	36	
А4		-098; 100; -102	-012	48	
А4		-101	-012	32	
А4		-106	-012	54	
А4		-111; -114	-012	43	

Инв.№ подл. | Подпись и дата | Взам. инв.№

Формат	Зона	Для исполнения с порядковым номером	Обозначение	Кол.	Примечание
А4		-113; -115	1.427.1-3.2-0.00.1 -012	58	
А4		-118	-012	39	
А4		-119	-012	59	
А4		-024	-016	15	
А4		-046	-016	12	
А4		-047; -059	-016	10	
А4		-086	-016	9	
А4		-087	-016	11	
А4		-092	-016	26	
А4		-093	-016	38	
А4		-058	-016	17	
А4		-107	-016	33	
А4		-108	-016	47	

Инв. № подл. | Подпись и дата | Взам. инв. №

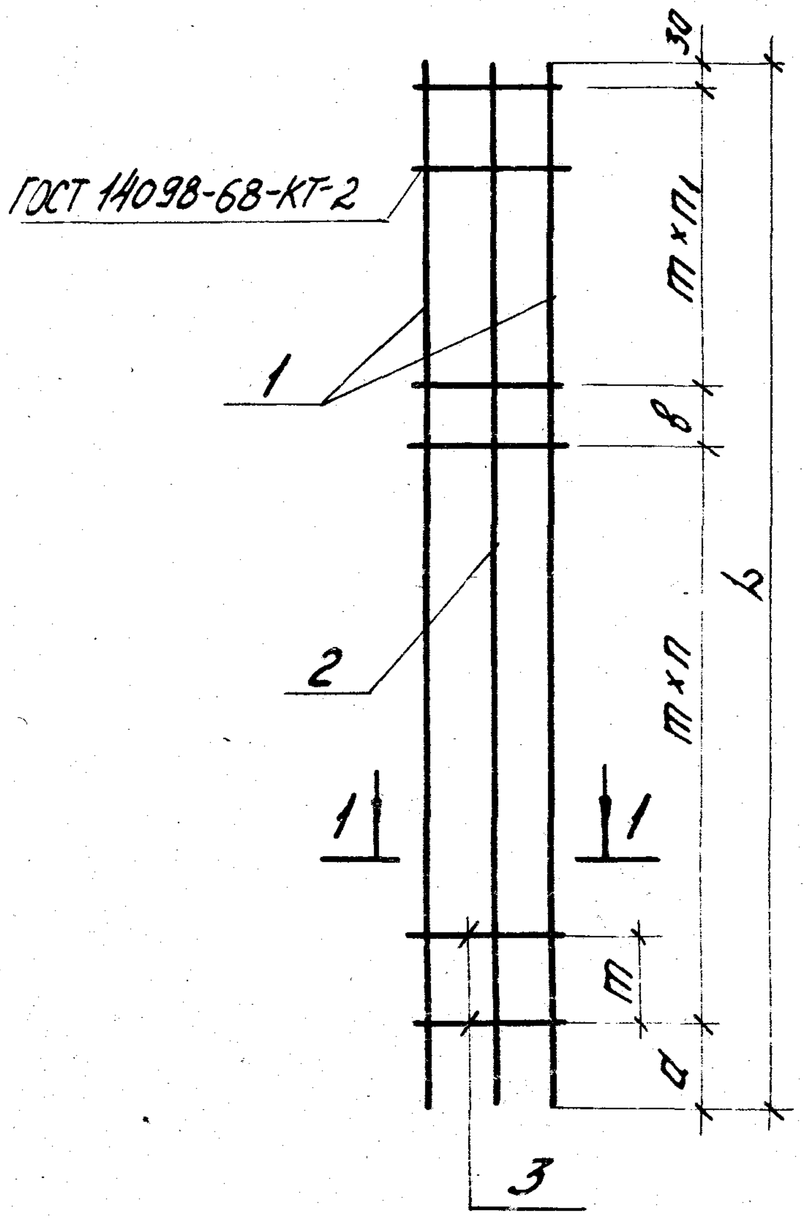

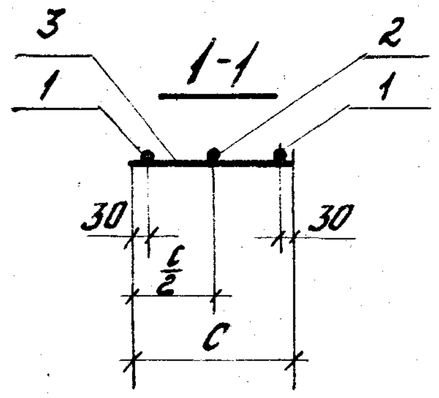

Обозначение	Марка	П, шт.	П1, шт.	Размеры, мм m	a	в	c	L	Масса, кг
1.427.1-3.2-0.02.0	КР285	1	8	250	270	200	280	2750	7,5
-001	КР286		14	150	370	100			7,6
-002	КР287		8	250	270	200			9,5
-003	КР288		14	150	370	100			9,7
-004	КР289		8	250	270	200			11,4
-005	КР290		14	150	370	100			11,6
-006	КР291		8	250	270	200	380		12,4
-007	КР292	—	12	200	320	—			12,5

Обозначение	Марка	П, шт.	П1, шт.	Размеры, мм m	a	в	c	L	Масса, кг
1.427.1-3.2-0.02.0-008	КР293	1	8	250	270	200	380	2750	16,6
-009	КР294		14	150	370	100			16,9
-010	КР295		7	300	220				18,5
-011	КР296	—	12	200	320	—			18,7
-012	КР297	10	—	250	350		280	2880	9,9
-013	КР298	1	16	150	200	100			12,2
-014	КР299	—	13	200	250	—			22,9
-015	КР300	11	—	250	320		380	3100	18,8
-016	КР301	1	7	350	220	50			22,0
-017	КР302	—	11	250	320	—			22,2
-018	КР303	1	7	350	220	50			9,2
-019	КР304	—	11	250	320	—			9,3
-020	КР305	1	12	200	370	100			23,6
-021	КР306	11	—	250	320	—			23,2
-022	КР307	1	8	300	270	100			27,1
-023	КР308		6	400	170	100			26,9
-024	КР309		12	200	370				31,1
-025	КР310		11	250	270	50	280	3350	12,5
-026	КР311		18	150	370	100			11,7
-027	КР312		11	250	270	50			14,0
-028	КР313		18	150	370	100			14,2
-029	КР314		11	250	270	50	380		14,1

Нач. отд.	Розенблюм		
Н. контр.	Рутковская		
Гл. инж. пр.	Кутырина		
Рук. гр.	Корнетова		
Ст. инж.	Рутковская		
Проверил	Рутковская		

1.427.1-3.2-0.02.ОСБ

Каркас плоский КР285... КР404 Сборочный чертеж

Стадия	Масса	Масштаб
Р	см. табл.	—
Лист 1	Листов 5	

ЦНИИПРОМЗДАНИЙ

Обозначение	Марка	П, шт.	П1, шт.	Размеры, мм					Масса, кг
				т	а	в	с	L	
1.427.1-3.2-002.0-030	КР315	1	18	150	370	100	380	3350	14,3
-031	КР316		11	250	270	50	280		18,1
-032	КР317	15	—	200	350	—			18,2
-033	КР318	1	11	250	270	50			17,2
-034	КР319	2	18	150	220	100			17,6
-035	КР320	1	9	300					19,4
-036	КР321	16	—	200	150	—			19,6
-037	КР322	1	11	250	270	50			20,9
-038	КР323								21,4
-039	КР324	15	—	200	320	—			21,5
-040	КР325	1	11	250	270	50	380		17,2
-041	КР326	15	—	200	320	—			17,3
-042	КР327	9		350	170				22,3
-043	КР328	1	11	250	270	50			22,5
-044	КР329		9	300	220	100			26,3
-045	КР330	15	—	200	320	—			26,7
-046	КР331	2	8	300	220	100			32,9
-047	КР332	1	7	350	470	50			40,2
-048	КР333	—	12	250	350	100	280		11,9
-049	КР334	1	20	150	200				12,1
-050	КР335		11	250	400	50			25,1
-051	КР336	2	18	150	350	100			25,7
-052	КР337	1	9	300					27,3
-053	КР338	2	11	250	150	50			29,1
-054	КР339	—	8	400	250	—	380	3480	30,2
-055	КР340	1	9	300	350	100			30,3
-056	КР341	—	8	400	250	—			32,0
-057	КР342	1	9	300	320	100			32,2
-058	КР343	—	16	200	250	—			34,9
-059	КР344		9	350	300				41,7

Копировал: Левина

Формат А4

Обозначение	Марка	П, шт.	П1, шт.	Размеры, мм					Масса, кг
				т	а	в	с	L	
1.427.1-3.2-0.02.0-060	КР345	1	12	250	270				15,1
-061	КР346	2	20	150	220		280		15,3
-062	КР347		10	300					20,7
-063	КР348		15	200	320				20,9
-064	КР349		12	250	270				16,4
-065	КР350		15	200	320	100			13,4
-066	КР351		12	250	270				19,8
-067	КР352	1	15	200	320				20,0
-068	КР353		12	250	270				23,2
-069	КР354		15	200	320				23,4
-070	КР355								24,7
-071	КР356		8	350	170	300		3650	25,9
-072	КР357		10	300	220	100			27,7
-073	КР358								19,6
-074	КР359	2	15	200	120				20,0
-075	КР360		8	350	170	300			26,4
-076	КР361		12	250	270				26,8
-077	КР362	1	10	300	220	100	380		17,8
-078	КР363		15	200	320				17,9
-079	КР364		8	350	170	300			22,5
-080	КР365	2	20	150	220				27,0
-081	КР366	1	12	250	420	100			27,4
-082	КР367	2	15	200	270				30,3
-083	КР368		10	300	370				29,8
-084	КР369		6	450	220	400		3800	34,8
-085	КР370	1	10	300	370	100			35,2
-086	КР371		6	500	170				45,3
-087	КР372		8	350	320	300			45,6
-088	КР373	43	—	300	250	—		13180	87,6
-089	КР374	64		200	350				103,7

Инв.№подл. | Подпись и дата | Взам.инв.№

Копировал: Левина 19445-03 47 Формат А4

Обозначение	Марка	n, шт.	n_1, шт.	Размеры, мм m	a	B	c	L	Масса, кг
1.427.1-3.2-0.02.0-090	КР375	32		400	350				114.0
-091	КР376	43		300	250			13180	114.9
-092	КР377	25		500	650				156.1
-093	КР378	37		350	200				157.9
-094	КР379	40			350				88.4
-095	КР380	56		250					89.3
-096	КР381	40	—	350		—			101.2
-097	КР382	47		300	250			14380	110.6
-098	КР383								112.6
-099	КР384	35		400	350				124.3
-100	КР385	47		300	250		380		125.4
-101	КР386	31		450	370				131.4
-102	КР387	47		300	250				132.8
-103	КР388	43	7			100		15380	103.0
-104	КР389	75	—	200	350	—			104.4
-105	КР390	39		400				15980	138.2
-106	КР391	43	9	300	250	100			139.4
-107	КР392	25	6	500	650			16280	193.0
-108	КР393	37	8	350	200	300			195.1
-109	КР394	40	7		350	50		16880	103.9
-110	КР395	66	—	250		—			104.8
-111	КР396	35	6	400		100			145.9
-112	КР397	47	8	300	250				147.1
-113	КР398		9					17180	134.5

Обозначение	Марка	n, шт.	n_1, шт.	Размеры, мм m	a	B	c	L	Масса, кг
1.427.1-3.2-0.02.0-114	КР399	42	—	400	350	—	380	17180	157.4
-115	КР400	47	9	300	250	100			158.7
-116	КР401	40	8	350	350	300		17480	120.2
-117	КР402	47	10	300	250	100			132.5
-118	КР403	31	6	450	400	400			159.8
-119	КР404	47	10	300	250	100			161.5

Инв. № подл. | Подпись и дата | Взам. инв. №

Формат	Зона	Поз.	Обозначение	Наименование	Кол.	Приме-чание
				Документация		
А4			1.427.1-3.2-0.00.ОТО	Техническое описание		
А4			1.427.1-3.2-0.03.ОСБ	Сборочный чертеж		

Формат	Зона	Для исполнения с порядковым номером [1]	Обозначение	Кол.	Приме-чание
			Переменные данные		
			Детали		
			Поз. 1 Стержень арматурный		
А4		000; -001	1.427.1-3.2-0.00.1 -049	2	
А4		-002; -003	-075	2	
А4		-004	-077	2	
А4		-005	-109	2	
А4		-006; -007	-079	2	
А4		-008; -009	-111	2	
А4		-010; -011	-081	2	
А4		-012; -013	-113	2	
А4		-014; -015	-083	2	
А4		-016; -017	-115	2	
А4		-018; -019	-119	2	

[1] Основное исполнение, не имеющее порядкового номера, обозначено „000"

Инв.№ подл. | Подпись и дата | Взам.инв.№

			1.427.1-3.2-0.03.0			
Нач.отд.	Розенблюм					
Н.контр.	Корнетова		Каркас плоский КР405...КР512	Стадия	Лист	Листов
Гл.инж.пр.	Кутырина			Р	1	7
Рук.гр.	Корнетова			ЦНИИПРОМЗДАНИЙ		
Инженер	Максимова					
Проверил	Корнетова					

Копировал: Левина Формат А4

Формат	Зона	Для исполнения с порядковым номером	Обозначение	Кол.	Приме-чание
А4		-020; -021	1.427.1-3.2-0.00.1-155	2	
А4		-022; -023	-120	2	
А4		-024; -025	-156	2	
А4		-026; -027	-122	2	
А4		-028; -029	-157	2	
А4		-030; -031	-123	2	
А4		-032; -033	-197	2	
А4		-034; -035	-160	2	
А4		-036; -037	-198	2	
А4		-038; -039	-161	2	
А4		-040	-199	2	
А4		-041	-232	2	
А4		-042; -043	-086	2	
А4		-044; -045	-163	2	
А4		-046; -047	-126	2	
А4		-048; -049	-165	2	
А4		-050; -051	-127	2	
А4		-052; -053	-166	2	
А4		-054; -055	-128	2	
А4		-056	-167	2	
А4		-057	-202	2	
А4		-058	-204	2	
А4		-059	-206	2	
А4		-060	-236	2	
А4		-061; -062	-171	2	
А4		-063	-237	2	
А4		-064; -065	-172	2	
А4		-066; -067	-238	2	
А4		-068	-240	2	
А4		-069	-242	2	

Инв.№ подл. | Подпись и дата | Взам.инв.№

		Лист
1.427.1-3.2-0.03.0		2

Формат	Зона	Для исполнения с порядковым номером	Обозначение	Кол.	Примечание
А4		-070	1.427.1-3.2-0.00.1-268	2	
А4		-071; -072	-176	2	
А4		-073	-243	2	
А4		-074	-269	2	
А4		-075; -076	-210	2	
А4		-077; -078	-244	2	
А4		-079	-270	2	
А4		-080; -081	-136	2	
А4		-082; -083	-211	2	
А4		-084	-246	2	
А4		-085; -086	-179	2	
А4		-087	-248	2	
А4		-088	-273	2	
А4		-089; -090	-180	2	
А4		-091; -092	-249	2	
А4		-093	-274	2	
А4		-094	-181	2	
А4		-095	-214	2	
А4		-096	-250	2	
А4		-098	-276	2	
А4		-099; -100	-217	2	
А4		-101, -102	-277	2	
А4		-103	-218	2	
А4		-104	-252	2	
А4		-105	-253	2	
А4		-106	-219	2	
А4		-107	-256	2	
А4		-097	-289	2	

Инв. № подл. | Подпись и дата | Взам. инв. №

Формат	Зона	Для исполнения с порядковым номером	Обозначение	Кол.	Примечание
		Поз. 2 Стержень арматурный			
А4		000; -001, -002; -003; -014;	1427.1-3.2-0.00.1-033	1	
А4		-015... -017; -058; -082; -083	-033	1	
А4		-004; -005	-034	1	
А4		-059	-035	1	
А4		-006...-009	-036	1	
А4		-018; -019; -026; -027; -034;	-036	1	
А4		-035; -050; -051; -061; -062;	-036	1	
А4		-071	-036	1	
А4		-010; -011; -073; -101	-037	1	
А4		-012; -013; -022; -023; -041	-038	1	
А4		-066	-040	1	
А4		-080; -081	-060	1	
А4		-060; -069	-062	1	
А4		-020; -021; -036; -037; -103	-063	1	
А4		-030...-032; -038; -039; -064;	-065	1	
А4		-065; -075; -076	-065	1	
А4		-070; -088; -098	-096	1	
А4		-028; -029; -052; -072; -089;	-097	1	
А4		-091; -092; -101; -104	-097	1	
А4		-074	-098	1	
А4		-024; -025; -033; -054;	-099	1	
А4		-055	-099	1	
А4		-077; -078; -105	-100	1	
А4		-085; -086; -099; -100	-143	1	
А4		-053; -090	-144	1	
А4		-063	-145	1	
А4		-040; -046; -047; -056; -094	-146	1	
А4		-087	-187	1	

Инв. № подл. | Подпись и дата | Взам. инв. №

Формат	Зона	Для исполнения с порядковым номером	Обозначение	Кол.	Примечание
А4		-042...-045	1.427.1-3.2-0.00.1-188	1	
А4		-057; -095; -106	-190	1	
А4		-048; -049	-228	1	
А4		-067; -096	-229	1	
А4		-102	-261	1	
А4		-093	-262	1	
А4		-079; -097	-263	1	
А4		-068; -084	-095	1	
		Поз. 3 Стержень арматурный			
А4		000	1.427.1-3.2-0.00.1	28	
А4		-001	1.427.1-3.2-0.00.1	46	
А4		-002; -008	1.427.1-3.2-0.00.1-002	28	
А4		-003	-002	38	
А4		-004; -012; -016	-002	29	
А4		-005	-002	40	
А4		-006	-002	31	
А4		-007; -009	-002	42	
А4		-010; -018	-002	32	
А4		-011; -013; -015; -017	-002	44	
А4		-014; -022	-002	33	
А4		-019	-002	48	
А4		-023	-002	50	
А4		-026	-003	34	
А4		-027	-003	51	
А4		-030	-003	35	
А4		-031	-003	48	
А4		-050	-003	40	
А4		-051	-003	60	
А4		-054	-003	39	
А4		-055	-003	57	

Инв. № подл. | Подпись и дата | Взам. инв. №

1.427.1-3.2-0.03.0

Лист 5

Копировал: [illegible] Формат А4

Формат	Зона	Для исполнения с порядковым номером	Обозначение	Кол.	Примечание
А4		-080	1.427.1-3.2-0.00.1-003	49	
А4		-081	-003	70	
А4		-020	-006	29	
А4		-021	-006	38	
А4		-024	-006	28	
А4		-025	-006	40	
А4		-028; -032	-007	29	
А4		-099	-007	41	
А4		-033; -037	-007	38	
А4		-034	-007	32	
А4		-035; -058	-007	47	
А4		-036; -044	-007	30	
А4		-038; -056	-007	33	
А4		-039; -089	-007	44	
А4		-040	-007	27	
А4		-046	-007	37	
А4		-042; -045; -071; -094	-007	43	
А4		-043; -076	-007	52	
А4		-047; -065; -086; -100	-007	54	
А4		-052; -059	-007	34	
А4		-053; -103	-007	45	
А4		-057; -061; -082	-007	39	
А4		-062; -072	-007	57	
А4		-064; -075; -029	-007	40	
А4		-106; -083	-007	55	
А4		-085	-007	42	
А4		-090	-007	60	
А4		-095	-007	51	
А4		-049; -063; -092; -105	-012	44	
А4		-068	-012	47	

Инв. № подл. | Подпись и дата | Взам. инв. №

1.427.1-3.2-0.03.0

Лист 6

Копировал: Левина 19445-03 51 Формат А4

Форм.	Зона	Для исполнения с порядковым номером	Обозначение	Кол.	Примечание
А4		-066; -069; -087; -096	1.427.1-3.2-0.00.1-012	34	
А4		-104	-012	58	
А4		-091	-012	40	
А4		-073	-012	36	
А4		-077	-012	35	
А4		-067	-012	43	
А4		-078	-012	42	
А4		-084	-012	51	
А4		-107	-012	67	
А4		-041; 060	-012	45	
А4		-048	-012	31	
А4		-074	-016	45	
А4		-079	-016	40	
А4		-088	-016	47	
А4		-093	-016	42	
А4		-097	-016	43	
А4		-098	-016	49	
А4		-101	-016	35	
А4		-070	-016	44	
А4		-102	-016	46	

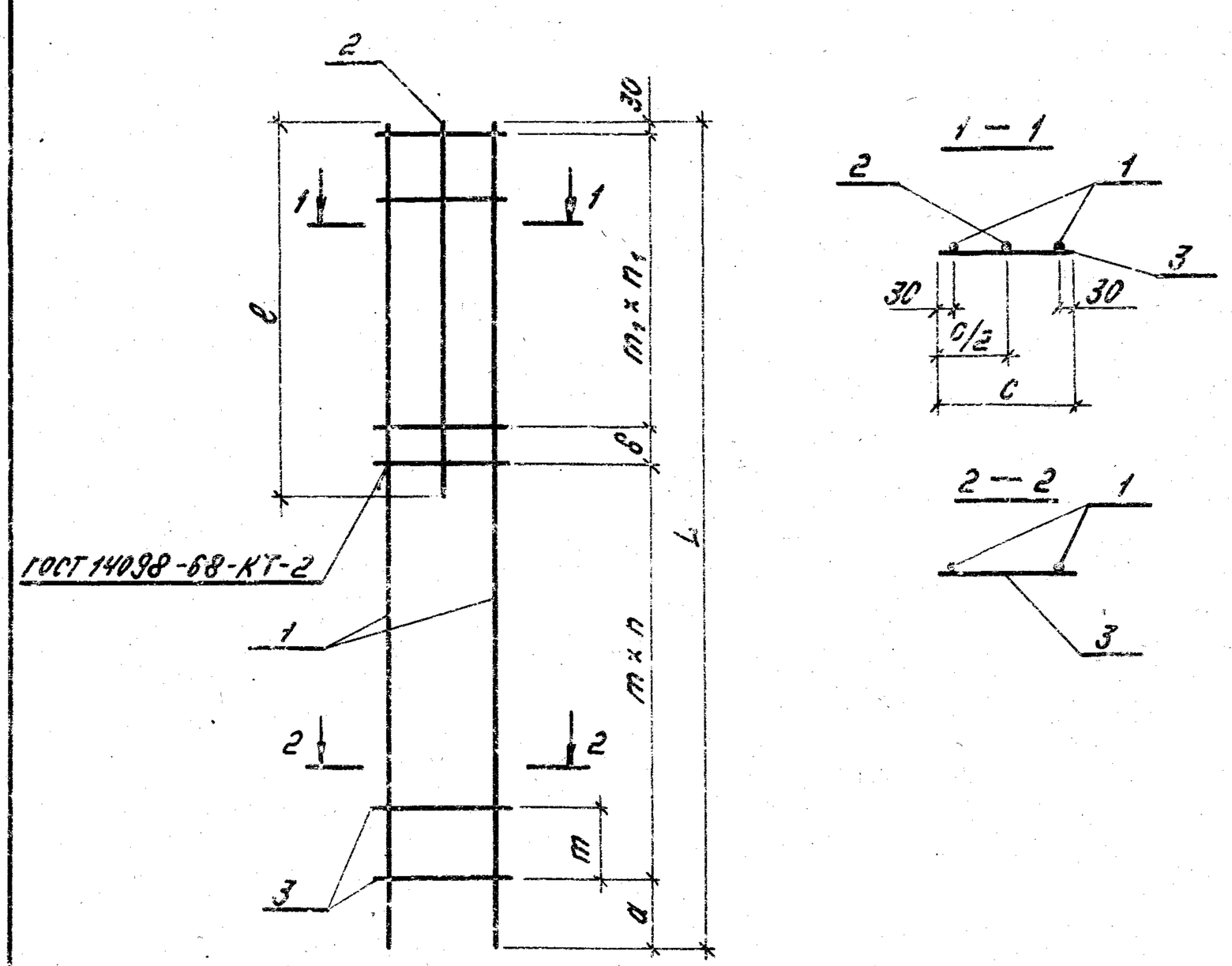

Обозначение	Марка	n, шт	n_1, шт	Размеры, мм							Масса, кг
				m	m_1	a	в	c	l	L	
1.427.1-3.2-0.03.0	КР 405	18	8	250	250	250	200	280	2750	6980	15,2
-001	КР406	30	14	150	150		100				15,5
-002	КР407	18	8	250	250		200				20,0
-003	КР408	22	14	200	150	350	100				20,3
-004	КР409	28	—	250	—	250	—		2880	7280	20,9
-005	КР410	22	16	200	150	350	100				26,6
-006	КР411	18	11	250	250	250	50		3350	7580	22,1
-007	КР412	22	18	200	150	350	100				22,4
-008	КР413	15	11	300	250	250	50				27,6
-009	КР414	22	18	200	150	350	100				28,0

Обозначение	Марка	n, шт.	n_1, шт.	Размеры, мм							Масса, кг
				m	m_1	a	в	c	l	L	
1.427.1-3.2-0.03.0-010	КР 415	18	12	250	250	250	100	280	3480	7880	22,9
-011	КР416	22	20	200	150	350					23,2
-012	КР417	15	12	300	250	250			3650		28,8
-013	КР418	22	20	200	150	350					29,2
-014	КР419	23	8	250	250	200	200		2750	8180	23,0
-015	КР420	28	14	200	150	350	100				23,3
-016	КР421	19	8	300	250	250	200				28,9
-017	КР422	28	14	200	150	350	100				29,3
-018	КР423	19	11	300	250	250	50		3350	8780	31,5
-019	КР424	28	18	200	150	350	100				31,9
-020	КР425	16	11	350	250		50				40,3
-021	КР426	23	14	250	200	200	—				40,7
-022	КР427	19	12	300	250	250	100		3650	9080	32,7
-023	КР428	28	20	200	150	350					33,2
-024	КР429	16	10	350	300	350					43,2
-025	КР430	23	15	250	200	200					43,7
-026	КР431	21	11	300	250	250	50	380	3350	9380	33,8
-027	КР432	31	18	200	150	350	100				34,3
-028	КР433	18	9	350	300	250					44,3
-029	КР434	25	14	250	200	300	—				44,9
-030	КР435	21	12	300	250	250	100		3650	9680	36,1
-031	КР436	31	15	200	200	350					36,6
-032	КР437	15	12	400	250	550					53,6
-033	КР438	21	15	300	200	250					55,5

Нач.отд.	Розенблют		
Н.контр.	Рутковская		
Гл.инж.пр.	Кутырина		
Рук.гр.	Корнетова		
Инжен.	Максимова		
Провер.	Рутковская		

1.427.1-3.2-0.03.0 СБ

Каркас плоский КР 405 ... К512 Сборочный чертеж

Стадия	Масса	Масштаб
Р	см. табл.	—

Лист 1 Листов 4

ЦНИИПРОМЗДАНИЙ

Инв.№ подл. | Подпись и дата | Взам.инв.№

19445-03 53 Копировал Купарадзе Формат А3

Обозначение	Марка	n, шт.	n1, шт.	Размеры, мм m	m1	a	b	c	l	L	Масса, кг
427.1-3.2-0.03.0-34	КР 439	19	11	350	250	500	50				44,6
-035	КР 440	27	18	250	150	400	100		3350	9980	45,4
-036	КР 441	17	11	400	250	350	50				54,9
-037	КР 442	23	14	300	200	250	—				55,3
-038	КР 443	19	12	350	250	500	100				47,2
-039	КР 444	27	15	250	200	400			3650	10280	47,8
-040	КР 445	17	8	400	350	350	300				59,4
-041	КР 446	23	20	300	150	250	100				68,4
-042	КР 447	30	11	250	250	250	50				36,2
-043	КР 448	51	—	200	—	350	—		3350	10580	36,7
-044	КР 449	29		350		400					52,2
-045	КР 450	30	11	250	250	250	50	380			52,9
-046	КР 451	25	10	300	300		100				43,6
-047	КР 452	37	15	200	200	350			3650	10880	44,5
-048	КР 453	21	8	350	350	400	300				57,0
-049	КР 454	30	12	250	250	250	100				58,1
-050	КР 455	27	11	300			50		3350	11180	39,7
-051	КР 456	40	18	200	150	350	100				40,4
-052	КР 457	23	9	350	300	300					51,8
-053	КР 458	32	11	250	250	350	50				53,8
-054	КР 459	27	10	300	300	250	100				43,3
-055	КР 460	40	15	200	200	350	100		3650	11480	44,0
-056	КР 461	23	8	350	350	300	300				54,9
-057	КР 462	27	10	300	300	250	100				67,7
-058	КР 463	31	14		150				2750	11780	63,0
-059	КР 464	23	10	400	250	350	—		3100	12080	64,2
-060	КР 465	31	12	300	200	250	100				79,7
-061	КР 466	26	11	350	250	450	50		3350	12380	54,6

Обозначение	Марка	n, шт.	n1, шт.	Размеры, мм m	m1	a	b	c	l	L	Масса, кг
1.427.1-3.2-0.03.0-062	КР 467	37	18	250	150	300	100		3350	12380	55,5
-063	КР 468	31	11	300	250	250	50		3480		84,6
-064	КР 469	26	12	350	250	450			3650	12680	57,2
-065	КР 470	37	15	250	200	300	100				58,0
-066	КР 471	20	12	450	250	550			3800		82,0
-067	КР 472	31	10	300	300	250					90,6
-068	КР 473	35	11	300	200	250	—		2820	12980	86,2
-069	КР 474	23	10	450	250	400			3100	13280	86,0
-070	КР 475	30	12	350	200		100				111,7
-071	КР 476	30	11	350	250	250	50		3350	13580	59,6
-072	КР 477	42	14	250	200		—				62,6
-073	КР 478	23	11	450	250	400	50	380	3480		87,2
-074	КР 479	30	14	350	200	250	—				116,9
-075	КР 480	26	12	400	250	350			3650		75,0
-076	КР 481	35	15	300	200	250	100				75,7
-077	КР 482	23	10	450	300	400				13880	91,8
-078	КР 483	25	15	300	200				3800		92,4
-079	КР 484	30	8	350	350	250	300				127,5
-080	КР 485	39	8	300	250		200				49,8
-081	КР 486	69	—	200	—	350	—		2750	14180	50,5
-082	КР 487	29	8	400	250		200				73,8
-083	КР 488	39	14	300	150	250	100				75,2
-084	КР 489		11		200		—		2880		93,6
-085	КР 490	33	7	350	350	400	50				66,3
-086	КР 491	53	—	250	—	200			3100	14480	67,0
-087	КР 492	26	6	450	400	250	100				97,0
-088	КР 493	33	12	350	200	400	100				123,3
-089	КР 494		9		300				3350	14780	66,7

Инв. № подл. | Подпись и дата | Взам. инв. №

Обозначение	Марка	n, шт.	n_1, шт.	Размеры, мм m	m_1	a	b	c	e	L	Масса, кг
1.427.1-3.2-0.03.0-090	КР495	47	11	250	250	200	50	380	3350	14780	69,0
-091	КР496	29	9	400	300	350	100				96,9
-092	КР497	39	14	300	200	250	—				98,1
-093	КР498	33	8	350	350	400			3480		133,5
-094	КР499						300		3650	15080	69,9
-095	КР500	39	10	300	300	250	100				86,1
-096	КР501	26	6	450	450		400		3800		104,2
-097	КР502	33	8	350	350	400	300				137,1
-098	КР503	37	11		200	200	—		3100	15380	130,7
-099	КР504	32	7	400	350	350	50		3100	15680	85,7
-100	КР505	43	10	300	250	250	—				86,4
-101	КР506	25	8	500	300	650	100		3350		131,3
-102	КР507	37	7	350	350	200	50				140,5
-103	КР508	32	11	400	250	350				15980	85,3
-104	КР509	43	14	300	200	250	—				105,6
-105	КР510	32	10	400	300	350	100		3800	16280	106,7
-106	КР511	43		300		250			3650		92,2
-107	КР512	47	18		150				3480	17180	111,3

Формат	Зона	Поз.	Обозначение	Наименование	Кол.	Примечание
				Документация		
А4			1.427.1-3.2-0.00.0 ТО	Техническое описание		
А4			1.427.1-3.2-0.04.0	Сборочный чертеж		

Формат	Зона	Для исполнения с порядковым номером[1]	Обозначение	Кол.	Примечание
		Переменные данные			
		Детали			
		Поз.1 Стержень арматурный			
А4		-00	1.427.1-3.2-0.00.1 -011	4	
А4		-01	-012	4	
А4		-02	-012	6	
А4		-03	-013	6	
А4		-04	-014	6	
		Поз.2 Стержень арматурный			
А4		-00	1.427.1-3.2-0.00.1 -011	6	
А4		-01	-011	8	
А4		-02	-012	8	
А4		-03	-012	10	
А4		-04	-012	12	

[1] Основное исполнение, не имеющее порядкового номера, обозначено „00"

Инв. № подл. | Подпись и дата | Взам. инв. №

Нач. отд.	Розенблюм	
Н. контр.	Рутковская	
Гл. инж. пр	Кутырина	
Рук. гр.	Корнетова	
Инженер	Королева	
Проверил	Рутковская	

1.427.1-3.2-0.04.0

Сетка С1...С5

Стадия	Лист	Листов
Р		1

ЦНИИПРОМЗДАНИЙ

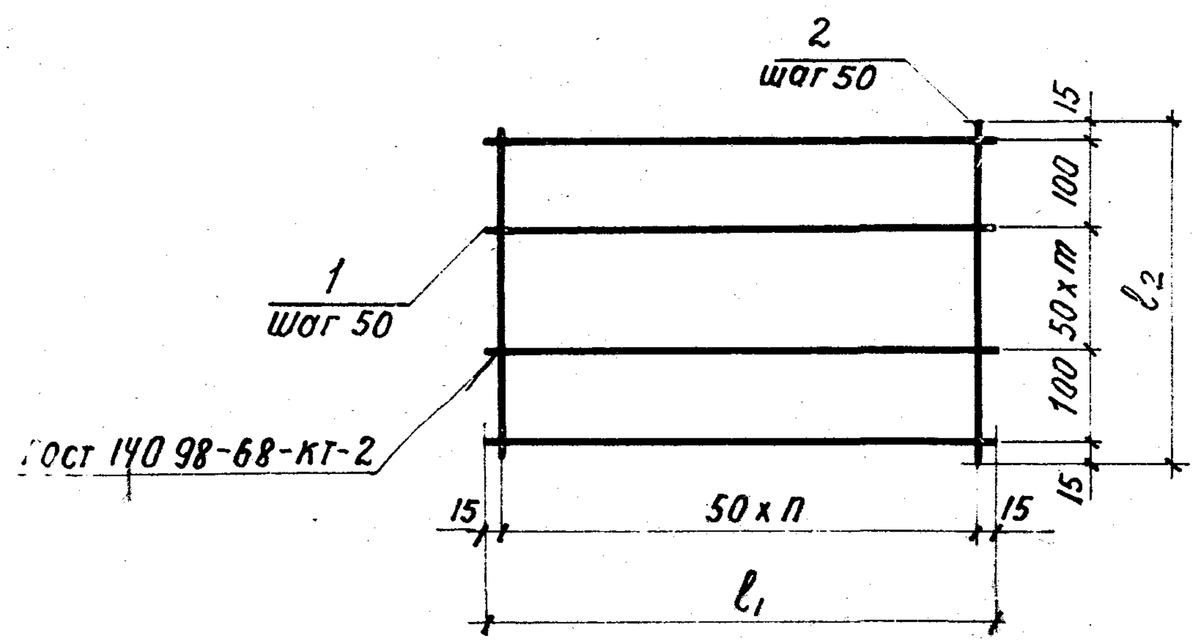

Обозначение	Марка	n, шт	m, шт	Размеры, мм ℓ_1	Размеры, мм ℓ_2	Масса, кг
1.427.1-3.2-0.04.0	С1	5	1	280	280	0,6
-01	С2	7	1	380	280	0,8
-02	С3	7	3	380	380	1,2
-03	С4	9	3	480	380	1,5
-04	С5	11	3	580	380	1,8

1.427.1-3.2-0.04.ОСБ

Нач.отд.	Розенблюм	
Н.контр.	Рутковская	
Гл.инж.пр.	Кутырина	
Рук.гр.	Корнетова	
Инж.	Королева	
Проверил	Рутковская	

Сетка С1... С5
Сборочный чертеж

Стадия	Масса	Масштаб
Р	См. табл.	1:10
Лист	Листов 1	

ЦНИИПРОМЗДАНИЙ

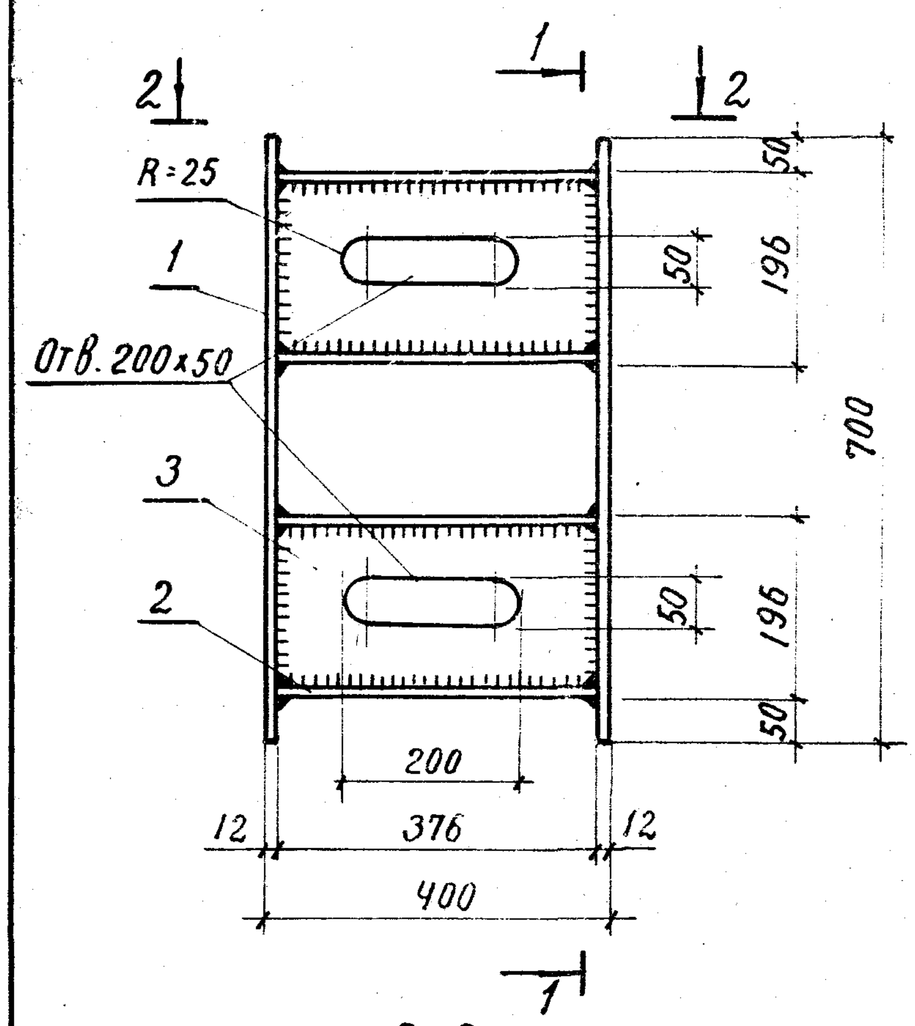

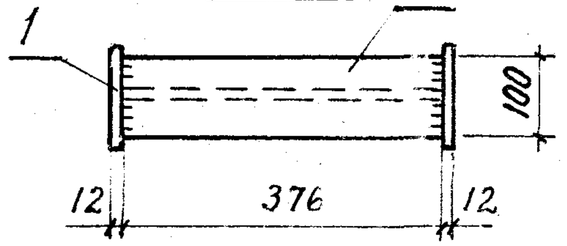

Формат	Зона	Поз.	Обозначение	Наименование	Кол.	Примечание
				Детали		
БЧ		1	1.427.1-3.2-0.05.1	Полоса 12x120 / Вст.3кп2-1ТУ14-1-3023-80 ℓ=700	2	8,0 кг
БЧ		2	-01	Полоса 18x100 / Вст.3кп2-1ТУ14-1-3023-80 ℓ=376	4	5,2 кг
БЧ		3	-02	Полоса 12x160 / Вст.3кп2-1ТУ14-1-3023-80 ℓ=376	2	5,5 кг

Взам.инв.№ | Подпись и дата | Инв.№ подл.

1.427.1-3.2-0.05.0

Нач.отд.	Розенблюм	
Н.контр.	Корнетова	
Гл.инж.пр.	Кутырина	
Ст.инж.	Рутковская	
Инж.	Шарова	
Проверил	Корнетова	

Изделие закладное МН41

Стадия	Масса	Масштаб
Р	47,8	1:10
Лист	Листов 1	

ЦНИИПРОМЗДАНИЙ

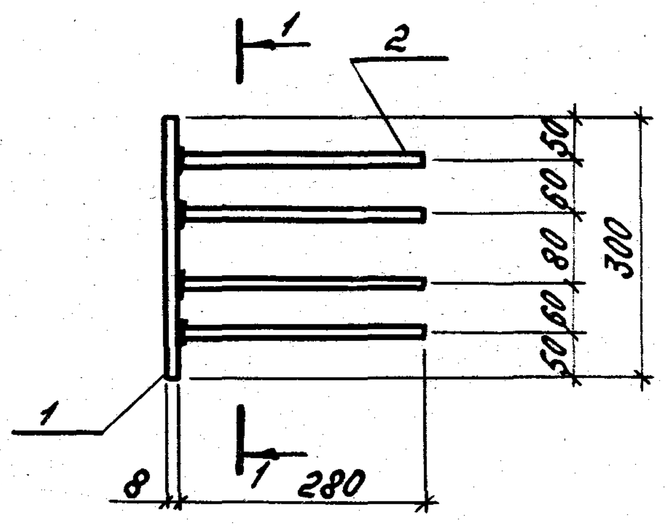

1 - 1

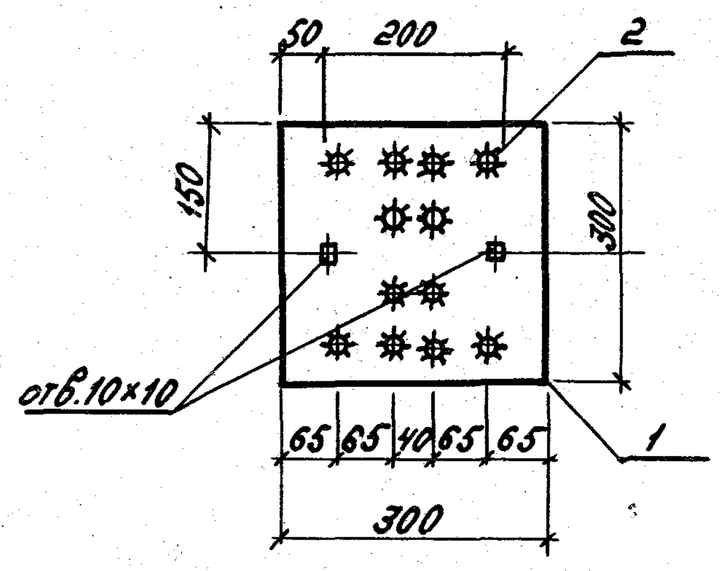

Формат	Зона	Поз.	Обозначение	Наименование	Кол.	Примечание
				Детали		
Б4		1	1.427.1-3.2-0.06.1	Полоса 8х300 ВСт3кп-1 ТУ14-1-3023-80		
				ℓ=300	1	5,7 кг
А4		2	1.427.1-3.2-0.00.1-021	Стержень арматурный	12	0,18 кг

1.427.1-3.2-0.06.0

Изделие закладное МН1	Стадия	Масса	Масштаб
	Р	7,8	1:10
	Лист	Листов 1	
	ЦНИИПРОМЗДАНИЙ		

Нач.отд.	Розенблюм	
Н.контр.	Рутковская	
Гл.инж.пр.	Кутырина	
Рук.гр.	Корнетова	
Инжен.	Королева	
Провер.	Рутковская	

Копировал Купарадзе Формат А4

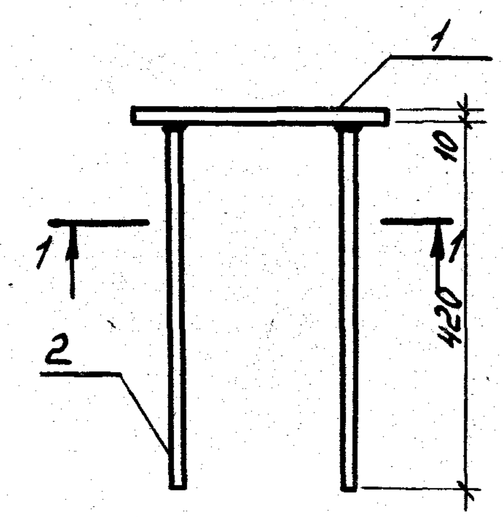

1 - 1

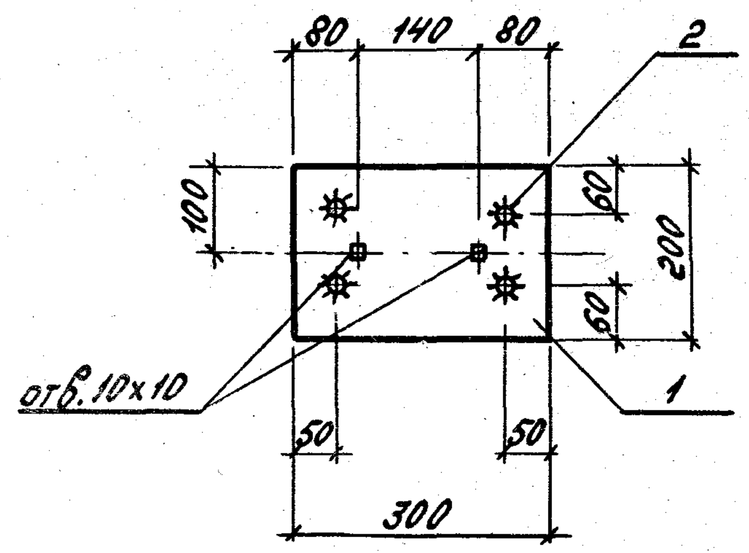

Формат	Зона	Поз	Обозначение	Наименование	Кол.	Примечание
				Детали		
Б4		1	1.427.1-3.2-0.07.1	Полоса 10х300 ВСт3кп2-1 ТУ14-1-3023-80		
				ℓ=200	1	4,7 кг
А4		2	1.427.1-3.2-0.00.1-056	Стержень арматурный	4	0,52 кг

Инв.№ подл. | Подпись и дата | Взам.инв.№

1.427.1-3.2-0.07.0

Изделие закладное МН2	Стадия	Масса	Масштаб
	Р	6,8	1:10
	Лист	Листов 1	
	ЦНИИПРОМЗДАНИЙ		

Нач.отд.	Розенблюм	
Н.контр.	Рутковская	
Гл.инж.пр.	Кутырина	
Рук.гр.	Корнетова	
Инжен.	Королева	
Провер.	Рутковская	

 Копировал Купарадзе Формат А4

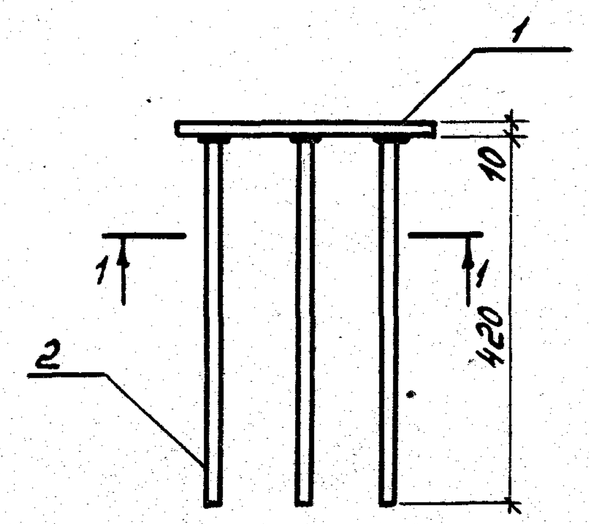

1 - 1

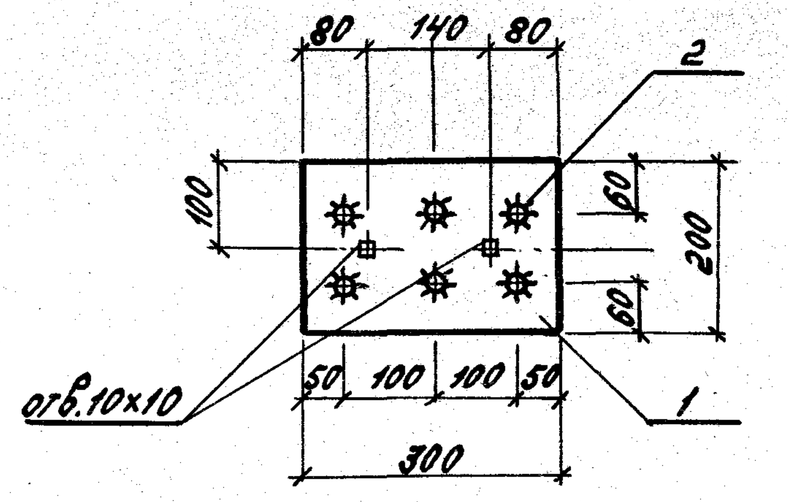

Формат	Зона	Поз.	Обозначение	Наименование	Кол.	Примечание
				Детали		
Б4		1	1.427.1-3.2-0.08.1	Полоса 10х300 ВСт3кп2-1ГУ14-1-3023-80		
				ℓ=200	1	4,7 кг
А4		1	1.427.1-3.2-0.00.1-056	Стержень арматурный	6	0,5 кг

				1.427.1-3.2-0.08.0			
Нач.отд.	Розенблюм			Изделие закладное МН3	Стадия	Масса	Масштаб
Н.контр.	Рутковская				Р	2,7	1:10
Гл.инж.пр.	Кутырина				Лист	Листов 1	
Рук.гр.	Корнетова				ЦНИИПРОМЗДАНИЙ		
Инжен.	Королева						
Провер.	Рутковская						

Копировал Кулардзе Формат А4

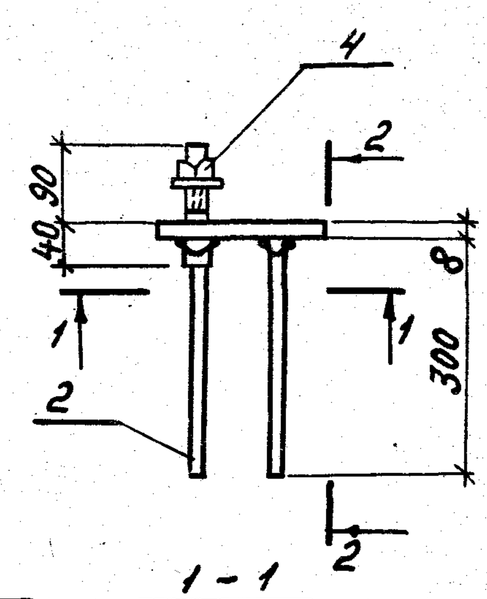

2 - 2

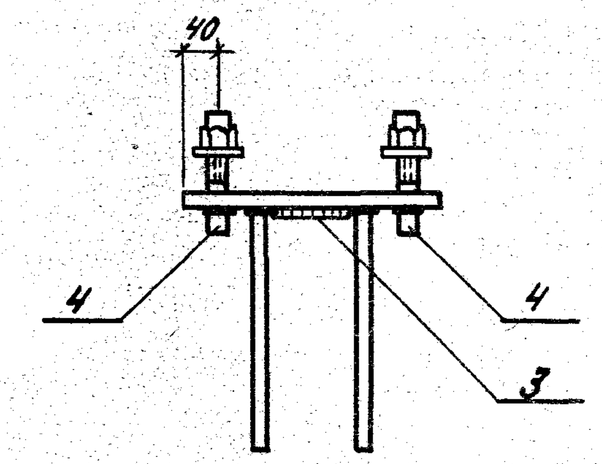

1 - 1

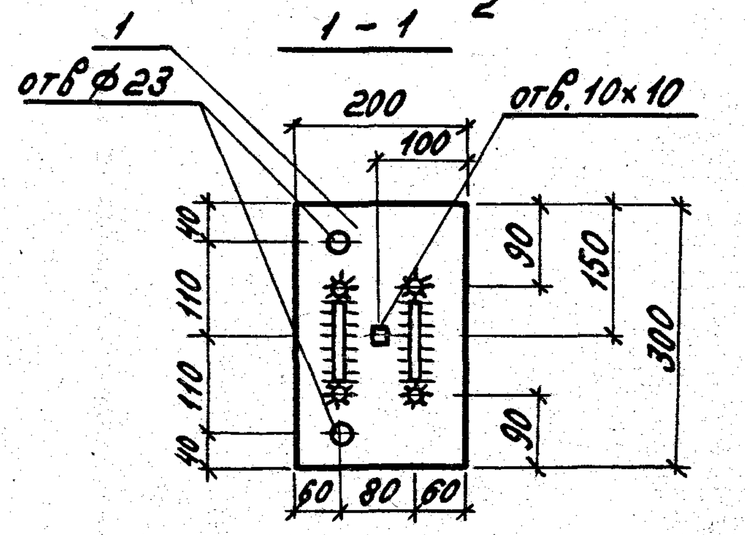

Формат	Зона	Поз.	Обозначение	Наименование	Кол.	Примечание
				Детали		
Б4		1	1.427.1-3.2-0.09.1	Полоса 8х200 ВСт3кп2-1ГУ14-1-3023-80		
				ℓ=300	1	3,8 кг
А4		2	1.427.1-3.2-0.00.1-022	Стержень арматурный	4	0,2 кг
А4		3	1.427.1-3.2-0.00.1-019	Стержень арматурный	2	0,05 кг
Б4		4	1.427.1-3.2-0.09.2	Болт М20 с шайбой и гайкой	2	0,4 кг

Инв.№ подл. | Подпись и дата | Взам.инв.№

				1.427.1-3.2-0.09.0			
Нач.отд.	Розенблюм			Изделие закладное МН4	Стадия	Масса	Масштаб
Н.контр.	Рутковская				Р	5,5	1:10
Гл.инж.пр.	Кутырина				Лист	Листов 1	
Рук.гр.	Корнетова				ЦНИИПРОМЗДАНИЙ		
Инжен.	Королева						
Провер.	Рутковская						

Копировал Кулардзе Формат А4

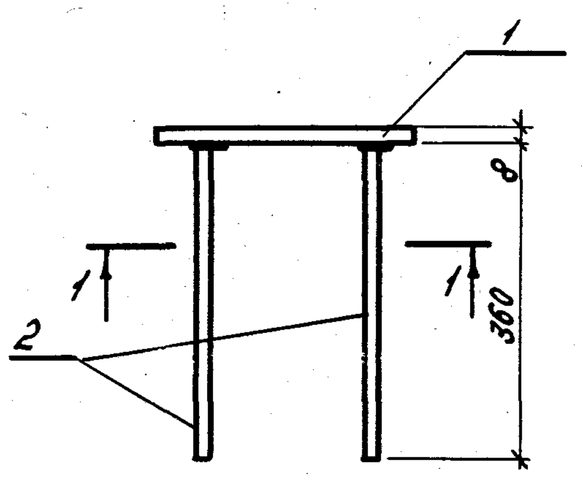

1 - 1

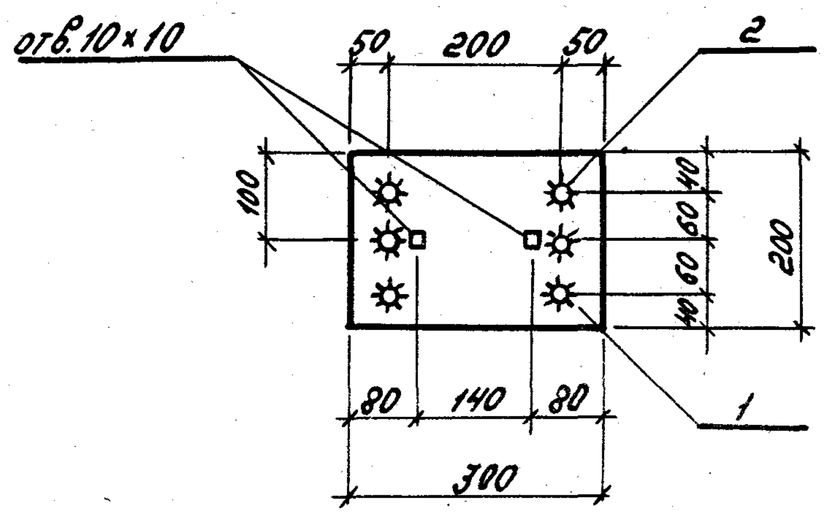

Формат	Зона	Поз.	Обозначение	Наименование	Кол.	Примечание
				Детали		
Б4		1	1.427.1-3.2-0.10.1	Полоса $\frac{8\times300}{\text{ВСт3кп2-1 ТУ14-1-3023-80}}$		
				ℓ=200	1	3,8 кг
А4		2	1.427.1-3.2-0.00.1-027	Стержень арматурный	6	0,33 кг

Инв.№ подл. | Подпись и дата | Взам. инв.№

1.427.1-3.2-0.10.0

Нач.отд.	Розенблюм		
Н. контр.	Рутковская		
Гл.инж.пр.	Кутырина		
Рук. гр.	Корнетова		
Инжен.	Королева		
Провер.	Рутковская		

Изделие закладное МН5

Стадия	Масса	Масштаб
Р	5,8	1:10
Лист	Листов 1	

ЦНИИПРОМЗДАНИЙ

Копировал Купарадзе Формат А4

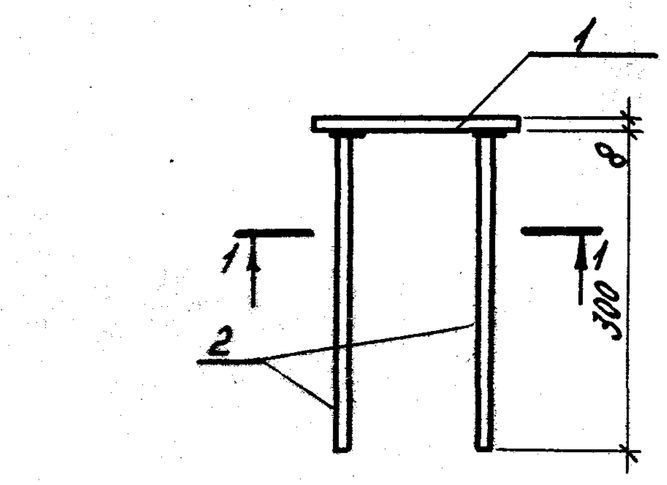

1 - 1

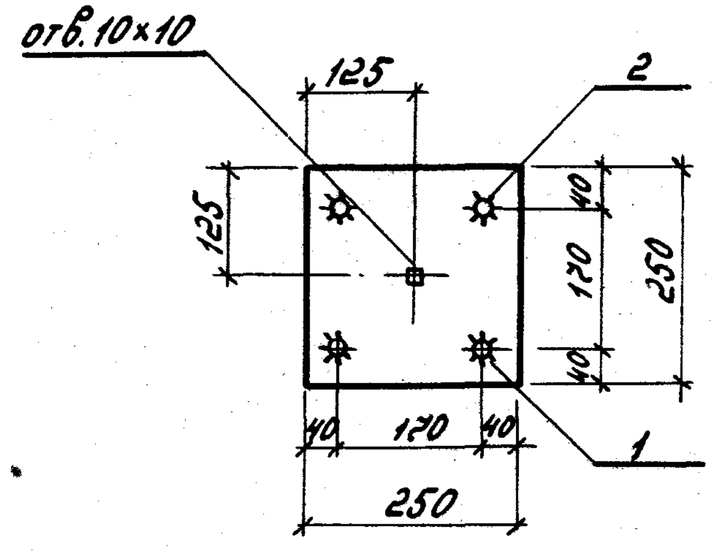

Формат	Зона	Поз.	Обозначение	Наименование	Кол.	Примечание
				Детали		
Б4		1	1.427.1-3.2-0.11.1	Полоса $\frac{8\times250}{\text{ВСт3кп2-1 ТУ14-1-3023-80}}$		
				ℓ=250	1	3,9 кг
А4		2	1.427.1-3.2-0.00.1-022	Стержень арматурный	4	0,2 кг

Инв.№ подл. | Подпись и дата | Взам. инв.№

1.427.1-3.2-0.11.0

Нач.отд.	Розенблюм		
Н. контр.	Рутковская		
Гл.инж.пр.	Кутырина		
Рук. гр.	Корнетова		
Инжен.	Королева		
Провер.	Рутковская		

Изделие закладное МН6

Стадия	Масса	Масштаб
Р	4,7	1:10
Лист	Листов 1	

ЦНИИПРОМЗДАНИЙ

 Копировал Купарадзе Формат А4

Формат	Зона	Поз.	Обозначение	Наименование	Кол.	Примечание
				Документация		
А4			1.427.1-3.2-0.00.0ТО	Техническое описание		
А4			1.427.1-3.2-0.12.0СБ	Сборочный чертеж		
				Переменные данные для исполнений:		
				1.427.1-3.2-0.12.0		МН7
				Детали		
Б4		1	1.427.1-3.2-0.12.1	Уголок 90х6 ВСт.3кп2-1ГУ14-1-3023-80		
				ℓ =250	2	2.1кг
А4		2	1.427.1-3.2-0.00.1-020	Стержень арматурный	2	0,15кг
А4		3	-0.00.2-05	Стержень арматурный	4	0,2кг
				1.427.1-3.2-0.12.0-01		МН8
				Детали		
Б4		1	1.427.1-3.2-0.12.1-01	Уголок 90х6 ВСт.3кп2-1ГУ14-1-3023-80		
				ℓ=300	2	2,5кг
А4		2	1.427.1-3.2-0.00.1-024	Стержень арматурный	2	0,25кг
А4		3	-0.00.2-06	Стержень арматурный	4	0,22кг

0,5
0,88
1,38

Нач.отд.	Розенблюм		1.427.1-3.2-0.12.0
Н.контр.	Рутковская		
Гл.инж.пр.	Кутырина		Изделие закладное МН7, МН8
Рук.гр.	Корнетова		Стадия: Р; Лист: ; Листов: 1
Инженер	Королева		ЦНИИПРОМЗДАНИЙ
Проверил	Рутковская		

Копировал Евдокимова Формат А4

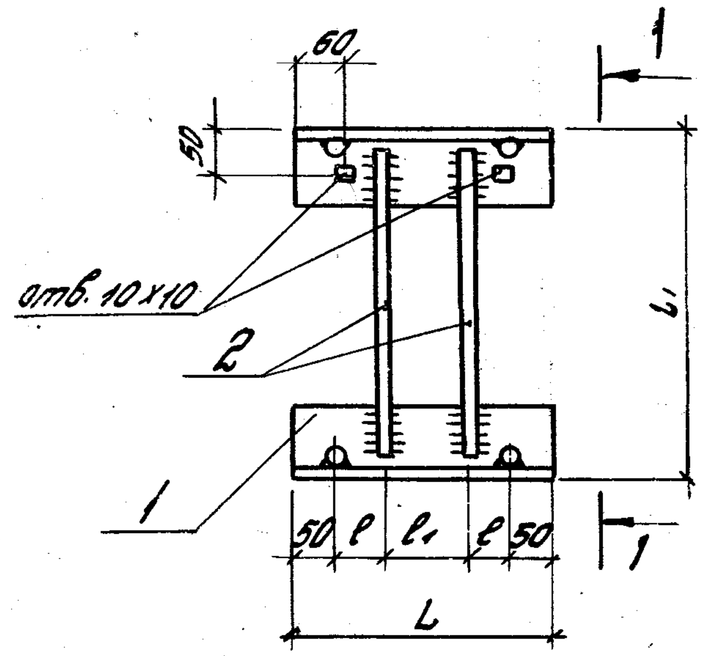

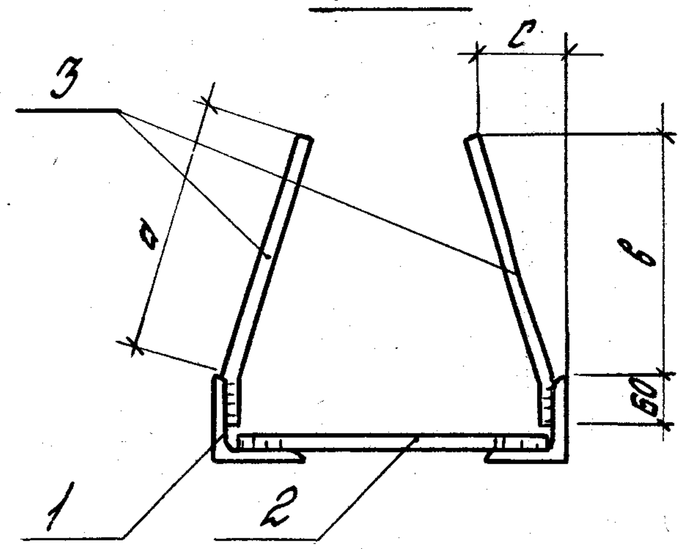

Обозначение	Марка	Размеры, мм							Масса, кг
		L	L1	ℓ	ℓ1	a	б	c	
1.427.1-3.2-0.12.0	МН7	250	300	40	70	240	225	82	5,3
-01	МН8	300	400	50	100	300	282	103	6,4

Нач.отд.	Розенблюм		1.427.1-3.2-0.12.0СБ
Н.контр.	Рутковская		
Гл.инж.пр.	Кутырина		Изделие закладное МН7, МН8 Сборочный чертеж
Рук.гр.	Корнетова		Стадия: Р; Масса: см.табл.; Масштаб: 1:10; Лист: ; Листов: 1
Инженер	Королева		ЦНИИПРОМЗДАНИЙ
Проверил	Рутковская		

Взам.инв.№ | Подпись и дата | Инв.№ подл.

Копировал Евдокимова 19445-03 60 Формат А4

Формат	Зона	Поз	Обозначение	Наименование	Кол.	Примечание
				Документация		
А4			1.427.1-3.2-0.00.0 ТО	Техническое описание		
А4			1.427.1-3.2-0.13.0 СБ	Сборочный чертеж		
				Детали		
А4		2	1.427.1-3.2-0.00.1-028	Стержень арматурный	4	0,33 кг
А4		3	-022	Стержень арматурный	3	0,2 кг
А4		4	-0.00.2-07	Стержень арматурный	4	0,33 кг
			Переменные	Данные для исполнений:		
				1.427.1-3.2-0.13.0		МН9
				Детали		
Б4		1	1.427.1-3.2-0.13.1	Уголок 180×110×10 ВСт.3кп2-1 ГОСТ 14-1-3023-80		
				ℓ=270	1	6,0 кг
				1.427.1-3.2-0.13.0-01		МН10
				Детали		
Б4		1	1.427.1-3.2-0.13.1-01	Уголок 180×110×12 ВСт.3кп2-1 ГОСТ 14-1-3023-80		
				ℓ=270	1	7,2 кг

Инв.№ подл. | Подпись и дата | Взам.инв.№

1.427.1-3.2-0.13.0

			Стадия	Лист	Листов
Нач.отд.	Розенблюм		Р		1
Н.контр.	Рутковская				
Гл.инж.пр.	Кутырина		Изделие закладное МН9; МН10		ЦНИИПРОМЗДАНИЙ
Рук.гр.	Корнетова				
Проверил	Рутковская				

Копировал Евдокимова Формат А4

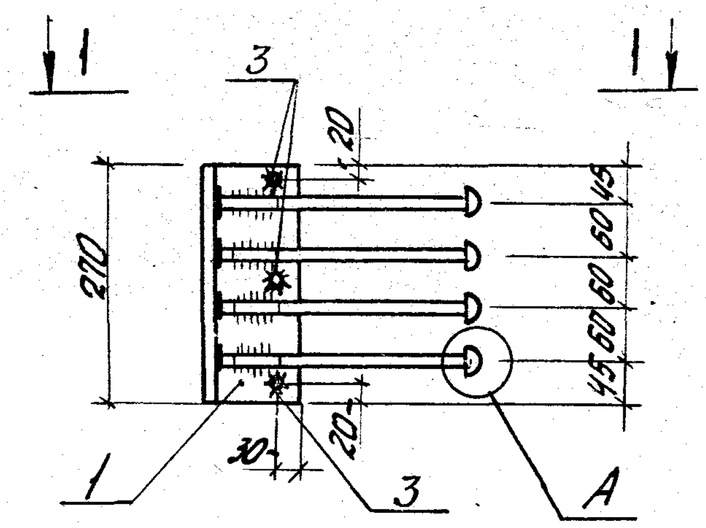

1-1

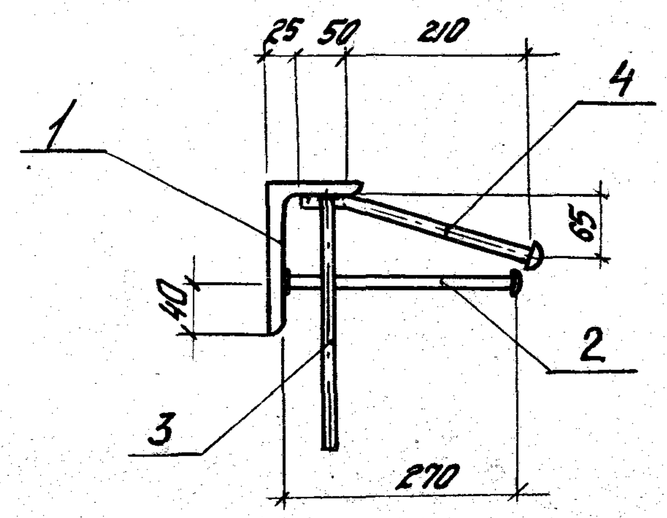

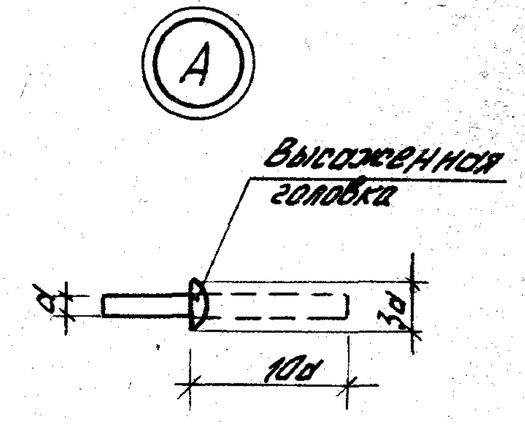

Обозначение	Марка	Масса, кг
1.427.1-3.2-0.13.0	МН9	9,2
-01	МН10	10,4

Инв.№ подл. | Подпись и дата | Взам.инв.№

1.427.1-3.2-0.13.0 СБ

			Стадия	Масса	Масштаб
Нач.отд.	Розенблюм		Р	см.табл	1:10
Н.контр.	Рутковская				
Гл.инж.пр.	Кутырина		Изделие закладное МН9; МН10 Сборочный чертеж	Лист	Листов 1
Рук.гр.	Корнетова				
Проверил	Рутковская				ЦНИИПРОМЗДАНИЙ

Копировал Евдокимова 19445-03 61 Формат А4

Формат	Зона	Поз.	Обозначение	Наименование	Кол.	Примечание
				Документация		
А4			1.427.1-3.2-0.00.0ТО	Техническое описание		
А4			1.427.1-3.2-0.14.0СБ	Сборочный чертеж		
				Детали		
А4		2	1.427.1-3.2-0.00.1-055	Стержень арматурный	4	0,56кг
А4		3	-022	Стержень арматурный	3	0,2кг
А4		4	1.427.1-3.2-0.00.2-09	Стержень арматурный	4	0,51кг
				Переменные данные для исполнений:		
				1.427.1-3.2-0.14.0		МН11
				Детали		
Б4		1	1.427.1-3.2-0.14.1	Уголок 180×110×10 ВСт.3кп2-1ТУ14-1-3023-80		
				ℓ=270	1	6,0кг
				1.427.1-3.2-0.14.0-01		МН12
				Детали		
54		1	1.427.1-3.2-0.14.1-01	Уголок 180×110×12 ВСт.3кп2-1ТУ14-1-3023-80		
				ℓ=270	1	7,2кг

1.427.1-3.2-0.14.0

Нач.отд.	Розенблюм		
Н.контр.	Рутковская		
Гл.инж.пр.	Кутырина		
Рук.гр.	Корнетова		
Проверил	Рутковская		

Изделие закладное МН11; МН12

Стадия	Лист	Листов
Р		1

ЦНИИПРОМЗДАНИЙ

Копировал Евдокимова Формат А4

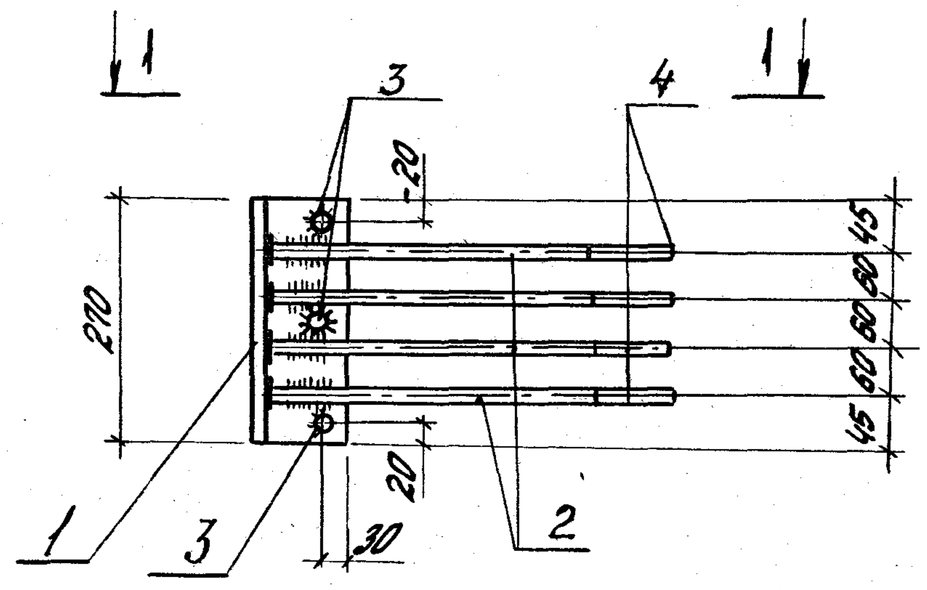

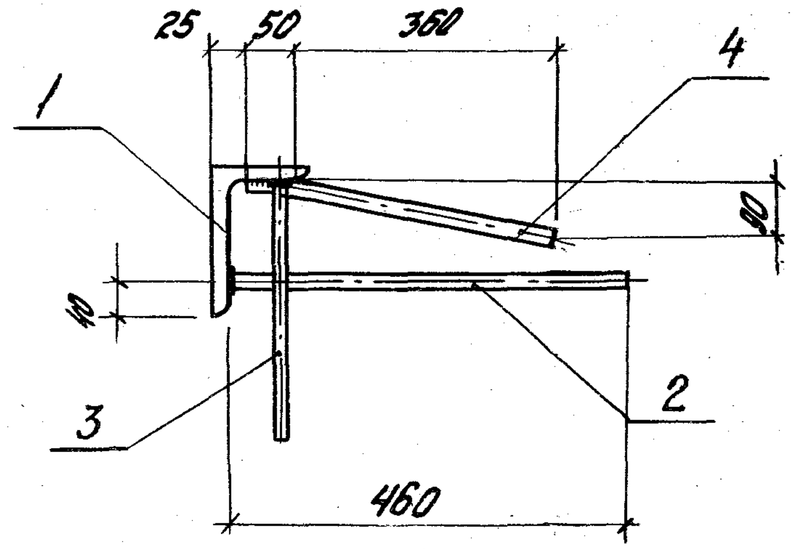

Обозначение	Марка	Масса,кг
1.427.1-3.2-0.14.0	МН11	10,9
-01	МН12	12,1

Инв.№подл. | Подпись и дата | Взам.инв.№

Нач.отд.	Розенблюм		
Н.контр.	Рутковская		
Гл.инж.пр.	Кутырина		
Рук.гр.	Корнетова		
Проверил	Рутковская		

1.427.1-3.2-0.14.0СБ

Изделие закладное МН11; МН12 Сборочный чертеж

Стадия	Масса	Масштаб
Р	см.табл.	1:10
Лист		Листов 1

ЦНИИПРОМЗДАНИЙ

Копировал Евдокимова 19445-03 62 Формат А4

Формат	Зона	Поз.	Обозначение	Наименование	Кол.	Примечание
				Документация		
А4			1.427.1-3.2-0.00.0ТО	Техническое описание		
А4			1.427.1-3.2-0.15.0СБ	Сборочный чертеж		
				Детали		
Б4		1	1.427.1-3.2-0.15.1	Полоса $\frac{8\times200}{\text{ВСт.3кп2-1ТУ14-1-3023-80}}$		
				$\ell=250$	2	3,2кг
			Переменные	данные для исполнений:		
				1.427.1-3.2-0.15.0		МН13
				Детали		
А4		2	1.427.1-3.2-0.00.1-026	Стержень арматурный	6	0,26кг
				1.427.1-3.2-0.15.0-01		МН14
				Детали		
А4		2	1.427.1-3.2-0.00.1-030	Стержень арматурный	6	0,35кг

1.427.1-3.2-0.15.0

Нач.отд.	Розенблюм		
Н.контр.	Рутковская		
Гл.инж.пр.	Кутырина		
Рук.гр.	Корнетова		
Проверил	Рутковская		

Изделие закладное МН13; М14

Стадия	Лист	Листов
Р		1

ЦНИИПРОМЗДАНИЙ

Копировал Евдокимова

Формат А4

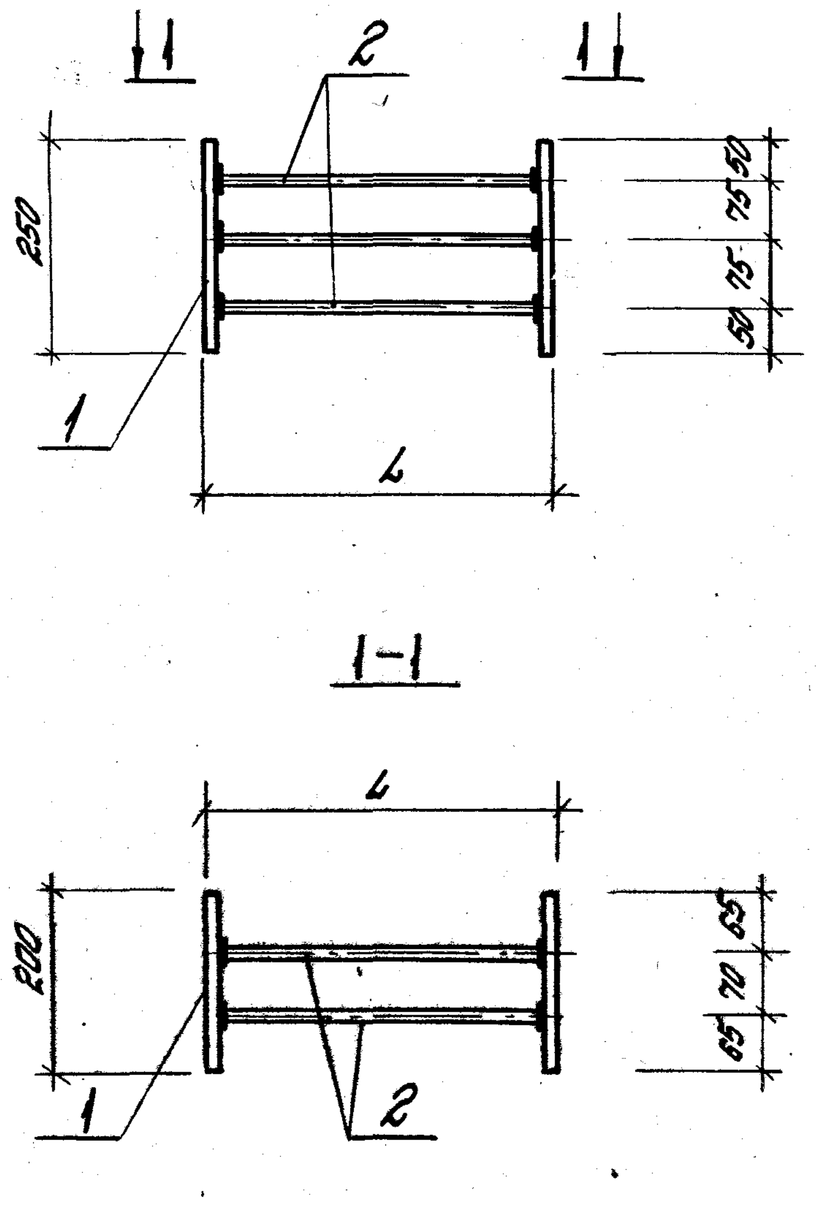

Обозначение	Марка	L, мм	Масса, кг
1.427.1-3.2-0.15.0	МН13	300	8,0
-01	МН14	400	8,5

Взам. инв. №

Подпись и дата

Инв. № подл.

1.427.1-3.2-0.15.0 СБ

Нач.отд.	Розенблюм		
Н.контр.	Рутковская		
Гл.инж.пр.	Кутырина		
Рук.гр.	Корнетова		
Проверил	Рутковская		

Изделие закладное МН13; МН14 Сборочный чертеж

Стадия	Масса	Масштаб
Р	см.табл.	1:10

Лист | Листов 1

ЦНИИПРОМЗДАНИЙ

Копировал Евдокимова 19445-03 63 Формат А4

Инв. № подл. | Подпись и дата | Взам. инв. №

Формат	Зона	Поз.	Обозначение	Наименование	Кол.	Примечание
				Документация		
А4			1.427.1-3.2-0.00.ОТО	Техническое описание		
А4			1.427.1-3.2-0.16.ОСБ	Сборочный чертеж		
				1.427.1-3.2-0.16.0		МН15
				1.427.1-3.2-0.16.0-01		МН16
				Детали		
Б4		1	1.427.1-3.2-0.16.1	Полоса $\frac{8\times150}{8Ст.3кп2-1ТУ14-1-3023-80}$		
				$l=270$	1	2,6кг
А4		2	1.427.1-3.2-0.00.1-024	Стержень арматурный	3	0,23кг

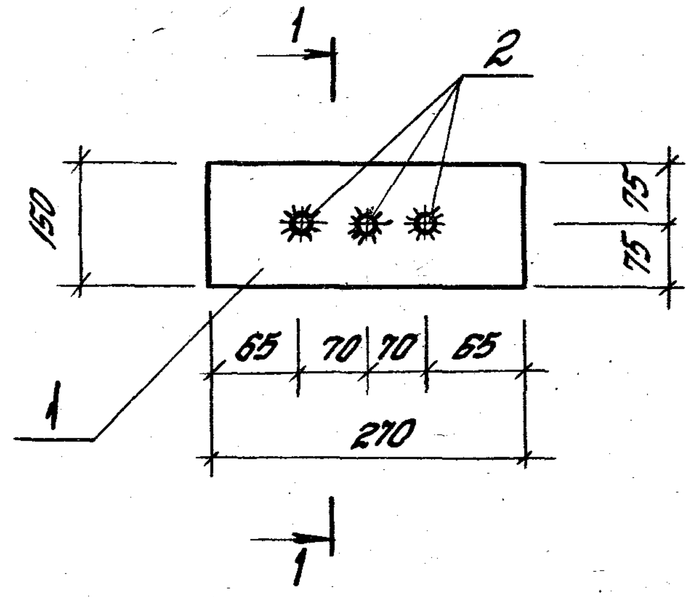

1-1 Рис.1

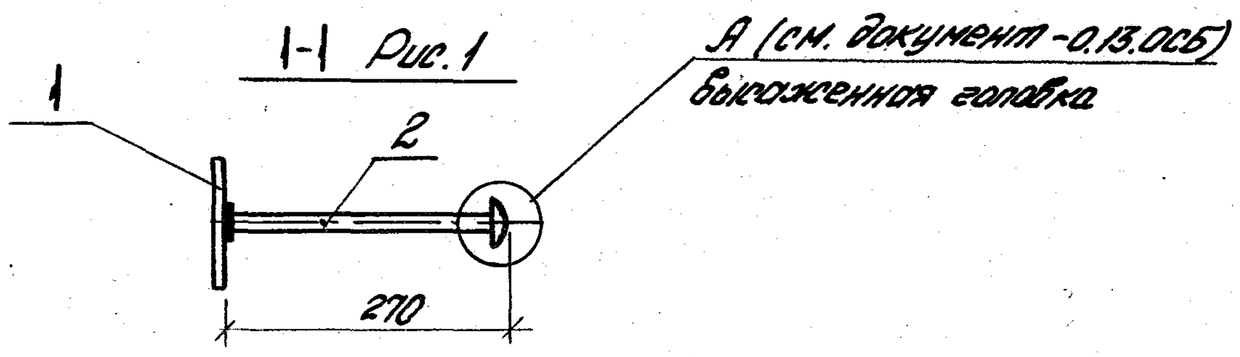

1-1 Рис.2

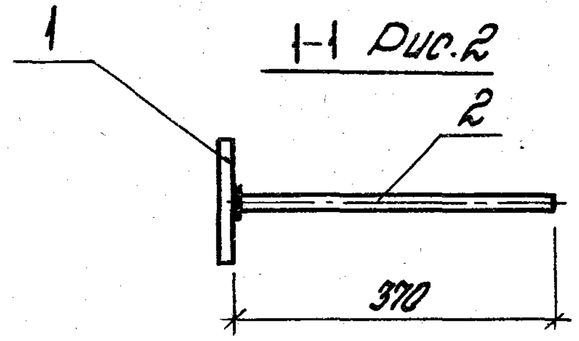

Обозначение	Рис.	Марка	Масса, кг
1.427.1-3.2-0.16.0-	1	МН15	3,3
-01	2	МН16	3,3

1.427.1-3.2-0.16.0

Нач.отд.	Розенблюм	
Н.контр.	Рутковская	
Гл.инж.пр.	Кутырина	
Рук.гр.	Корнетова	
Проверил	Рутковская	

Изделие закладное МН15; МН16

Стадия	Лист	Листов
Р		1

ЦНИИПРОМЗДАНИЙ

Инв.№ подл. | Подпись и дата | Взам.инв.№

1.427.1-3.2-0.16.0 СБ

Нач.отд.	Розенблюм	
Н.контр.	Рутковская	
Гл.инж.пр.	Кутырина	
Рук.гр.	Корнетова	
Провер.	Рутковская	

Изделие закладное МН15; МН16 Сборочный чертеж

Стадия	Масса	Масштаб
Р	см.табл.	1:10

Лист | Листов 1

ЦНИИПРОМЗДАНИЙ

Копировал: Евдокимова

Формат А4

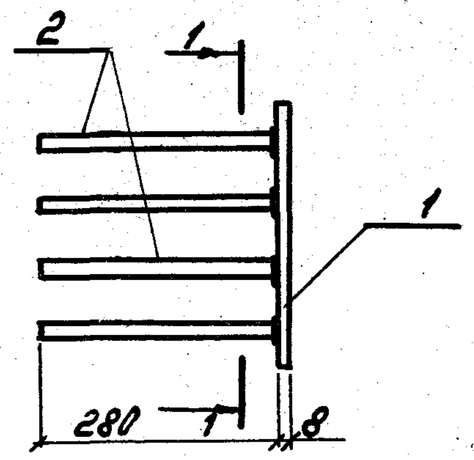

1 - 1

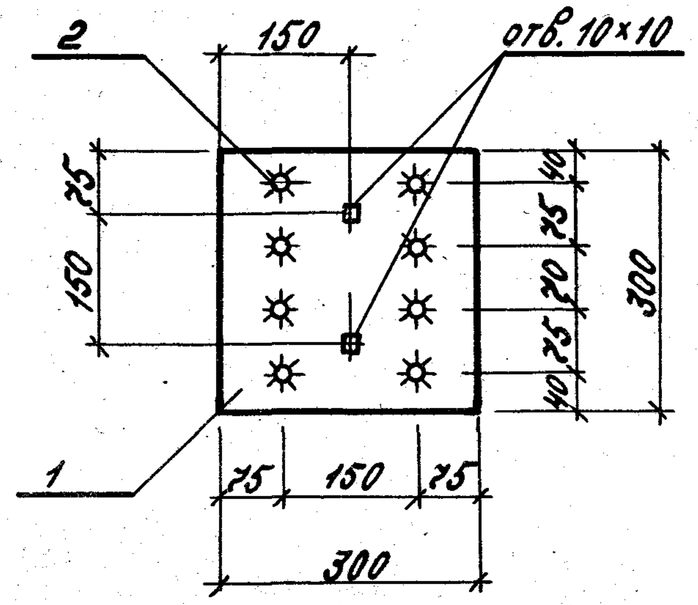

Формат	Зона	Поз.	Обозначение	Наименование	Кол.	Примечание
				Детали		
Б4		1	1.427.1-3.2-0.17.1	Полоса $\frac{8\times300}{Вст3кп2\text{-}1ГУ14\text{-}1\text{-}3023\text{-}80}$		
				ℓ=300	1	5,7 кг
А4		2	1.427.1-3.2-0.00.1-021	Стержень арматурный	8	0,2 кг

Нач.отд.	Розенблюм		
Н.контр.	Рутковская		
Гл.инж.пр.	Кутырина		
Рук.гр.	Корнетова		
Инжен.	Королева		
Провер.	Рутковская		

1.427.1-3.2-0.17.0

Изделие закладное МН 17

Стадия	Масса	Масштаб
Р	7,3	1:10
Лист	Листов 1	

ЦНИИПРОМЗДАНИЙ

Копировал Куларадзе Формат А4

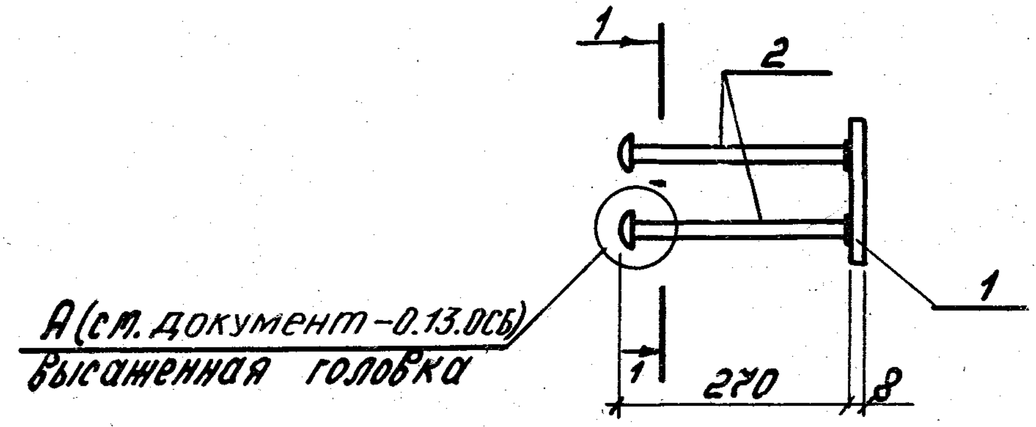

1 - 1

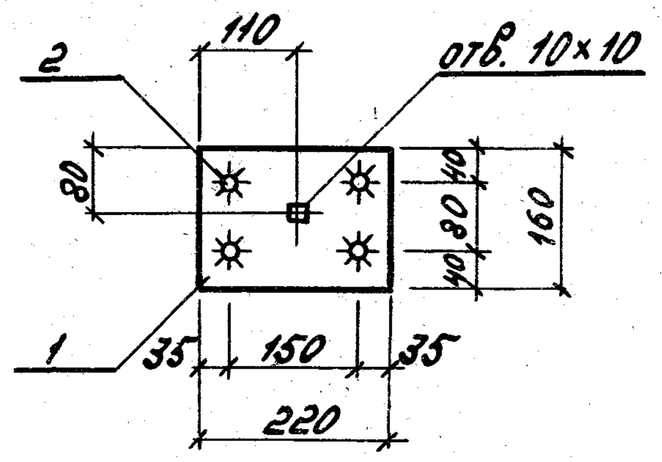

Формат	Зона	Поз.	Обозначение	Наименование	Кол.	Примечание
				Детали		
Б4		1	1.427.1-3.2-0.18.1	Полоса $\frac{8\times160}{Вст3кп2\text{-}1ГУ14\text{-}1\text{-}3023\text{-}80}$		
				ℓ=220	1	2,2 кг
А4		2	1.427.1-3.2-0.00.1-029	Стержень арматурный	4	0,35 кг

Нач.отд.	Розенблюм		
Н.контр.	Рутковская		
Гл.инж.пр.	Кутырина		
Рук.гр.	Корнетова		
Инжен.	Королева		
Провер.	Рутковская		

1.427.1-3.2-0.18.0

Изделие закладное МН 18

Стадия	Масса	Масштаб
Р	3,6	1:10
Лист	Листов 1	

ЦНИИПРОМЗДАНИЙ

Инв.№подл. | Подпись и дата | Взам.инв.№

Копировал Куларадзе Формат А4

Формат	Зона	Поз.	Обозначение	Наименование	Кол.	Примечание
				Документация		
А4			1.427.1-3.2-0.00.ОТО	Техническое описание		
А4			1.427.1-3.2-0.19.ОСБ	Сборочный чертеж		
				Детали		
А4		3	1.427.1-3.2-0.00.1-010	Стержень арматурный	2	0,05 кг
				Переменные данные для исполнений		
				1.427.1-3.2-0.19.0		МН19
				Детали		
Б4		1	1.427.1-3.2-0.19.1	Полоса 10×290 ВСт.3кп2-1ГУ14-1-3023-80		
				ℓ=200	1	3,1 кг
А4		2	1.427.1-3.2-0.00.1-029	Стержень арматурный	6	0,33 кг
				1.427.1-3.2-0.19.0-01		МН20
				Детали		
Б4		1	1.427.1-3.2-0.19.1-01	Полоса 10×290 ВСт.3кп2-1ГУ14-1-3023-80		
				ℓ=250	1	3,9 кг
А4		2	1.427.1-3.2-0.00.1-029	Стержень арматурный	6	0,33 кг
				1.427.1-3.2-0.19.0-02		МН21
				Детали		
Б4		1	1.427.1-3.2-0.19.1-02	Полоса 10×290 ВСт.3кп2-1ГУ14-1-3023-80		
				ℓ=300	1	4,8 кг
А4		2	1.427.1-3.2-0.00.1-055	Стержень арматурный	6	0,47 кг

Нач.отд.	Розенблюм		
Н.контр.	Рутковская		
Гл.инж.пр.	Купырина		
Рук.гр.	Карнетова		
Проверил	Рутковская		

1.427.1-3.2-0.19.0

Изделие закладное МН19... МН27

Стадия	Лист	Листов
Р	1	3

ЦНИИПРОМЗДАНИЙ

Копировал Евдокимова

Формат	Зона	Поз.	Обозначение	Наименование	Кол.	Примечание
				1.427.1-3.2-0.19.0-03.		МН22
				Детали		
Б4		1	1.427.1-3.2-0.19.1	Полоса 10×290 ВСт.3кп2-1ГУ14-1-3023-80	1	3,1 кг
				ℓ=200		
А4		2	1.427.1-3.2-0.00.1-031	Стержень арматурный	6	0,43 кг
				1.427.1-3.2-0.19.0-04		МН23
				Детали		
Б4		1	1.427.1-3.2-0.19.1-01	Полоса 10×290 ВСт.3кп2-1ГУ14-1-3023-80		
				ℓ=250	1	3,9 кг
А4		2	1.427.1-3.2-0.00.1-031	Стержень арматурный	6	0,43 кг
				1.427.1-3.2-0.19.0-05		МН24
				Детали		
Б4		1	1.427.1-3.2-0.19.1-02	Полоса 10×290 ВСт.3кп2-1ГУ14-1-3023-80		
				ℓ=300	1	4,8 кг
А4		2	1.427.1-3.2-0.00.1-057	Стержень арматурный	6	0,6 кг
				1.427.1-3.2-0.19.0-06		МН25
				Детали		
Б4		1	1.427.1-3.2-0.19.1	Полоса 10×290 ВСт.3кп2-1ГУ14-1-3023-80		
				ℓ=200	1	3,1 кг
А4		2	1.427.1-3.2-0.00.1-290	Стержень арматурный	6	0,51 кг
				1.427.1-3.2-0.19.0-07		МН26
				Детали		
Б4		1	1.427.1-3.2-0.19.1-01	Полоса 10×290 ВСт.3кп2-1ГУ14-1-3023-80		
				ℓ=250	1	3,9 кг
А4		2	1.427.1-3.2-0.00.1-290	Стержень арматурный	6	0,51 кг

Инв.№ подл. | Подпись и дата | Взам.инв.№

1.427.1-3.2-0.19.0 Лист 2

Копировал Евдокимова 19445-03 66 Формат А4

Формат	Зона	Поз.	Обозначение	Наименование	Кол.	Примечание
				1.427.1-3.2-0.19.0-08		МН27
				Детали		
Б4		1	1.427.1-3.2-0.19.1-02	Полоса $\frac{10 \times 290}{В\ Ст.3КП-2-1ТУ14-1-3023-80}$		
				$l = 300$	1	4,8 кг
А4		2	1.427.1-3.2-0.00.1-058	Стержень арматурный	6	0,71 кг

Инв. № подл. | Подпись и дата | Взам. инв. №

1.427.1-3.2-0.19.0

Лист 3

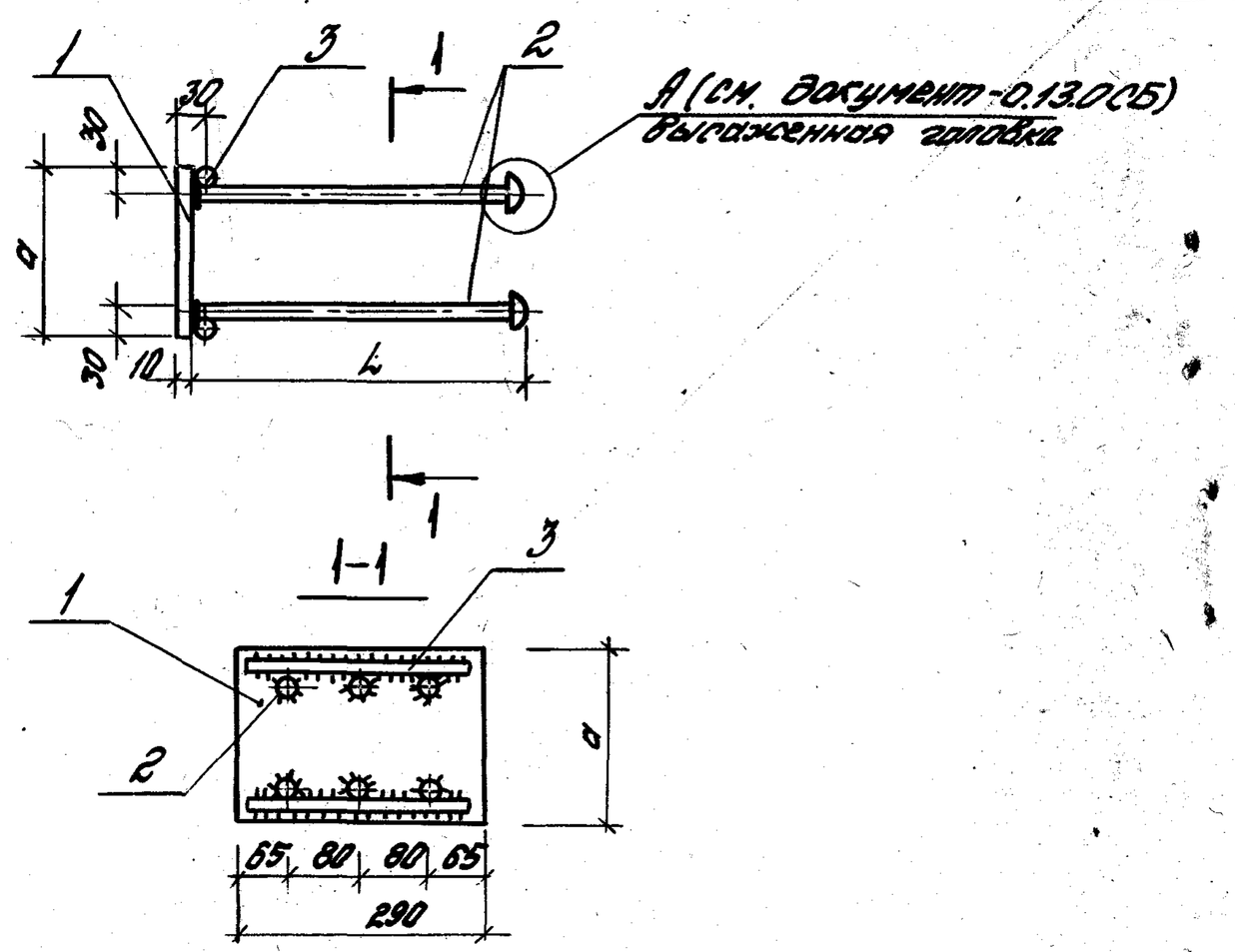

Обозначение	Марка	Размеры, мм		Масса, кг
		a	L	
1.427.1-3.2-0.19.0	МН19	200	260	5,2
-01	МН20	250	260	6,0
-02	МН21	300	240	7,7
-03	МН22	200	360	5,8
-04	МН23	250	360	6,6
-05	МН24	300	350	8,5
-06	МН25	200	460	6,3
-07	МН26	250	460	7,1
-08	МН27	300	450	9,2

Инв. № подл. | Подпись и дата | Взам. инв. №

1.427.1-3.2-0.19.0СБ

Нач. отд.	Розенблюм	
Н. контр.	Рутковская	
Гл. инж. пр.	Кутырина	
Рук. гр.	Корнетова	
Проверил	Рутковская	

Изделие закладное МН19... МН27
Сборочный чертеж

Стадия	Масса	Масштаб
Р	см. табл.	1:10
Лист	Листов 1	

ЦНИИПРОМЗДАНИЙ

Копировал Евдокимова 19445-03 67 Формат А4

Формат	Зона	Поз.	Обозначение	Наименование	Кол.	Примечание
				Документация		
А4			1.427.1-3.2-0.00.ОТО	Техническое описание		
А4			1.427.1-3.2-0.20.ОСБ	Сборочный чертеж		
			Переменные данные для исполнений:			
				1.427.1-3.2-0.20.0		МН28
				Детали		
Б4		1	1.427.1-3.2-0.20.1	Уголок 63×5 ВСт3кп2-1ГУ14-1-3023-80		
				ℓ=150	2	0,7кг
А4		2	1.427.1-3.2-0.00.1-025	Стержень арматурный	1	0,2кг
				1.427.1-3.2-0.20.0-01		МН29
				Детали		
Б4		1	1.427.1-3.2-0.20.1	Уголок 63×5 ВСт3кп2-1ГУ14-1-3023-80		
				ℓ=150	2	0,7кг
А4		2	1.427.1-3.2-0.00.1-028	Стержень арматурный	1	0,3кг
				1.427.1-3.2-0.20.0-02		МН30
				Детали		
Б4		1	1.427.1-3.2-0.20.1-01	Уголок 63×5 ВСт3кп2-1ГУ14-1-3023-80		
				ℓ=200	2	0,9кг
А4		2	1.427.1-3.2-0.00.1-025	Стержень арматурный	2	0,2кг
				1.427.1-3.2-0.20.0-03		МН31
				Детали		
Б4		1	1.427.1-3.2-0.20.1-01	Уголок 63×5 ВСт3кп2-1ГУ14-1-3023-80		
				ℓ=200	2	0,9кг
А4		2	1.427.1-3.2-0.00.1-028	Стержень арматурный	2	0,3кг

1.427.1-3.2-0.20.0

Нач. отд.	Розенблюм		Изделие закладное МН28...МН31	Стадия	Лист	Листов
Н. контр.	Рутковская			Р		1
Гл. инж. пр.	Кутырина			ЦНИИПРОМЗДАНИЙ		
Рук. груп.	Корнетова					
Проверил	Рутковская					

Копировал: Левина Формат А4

Рис.1

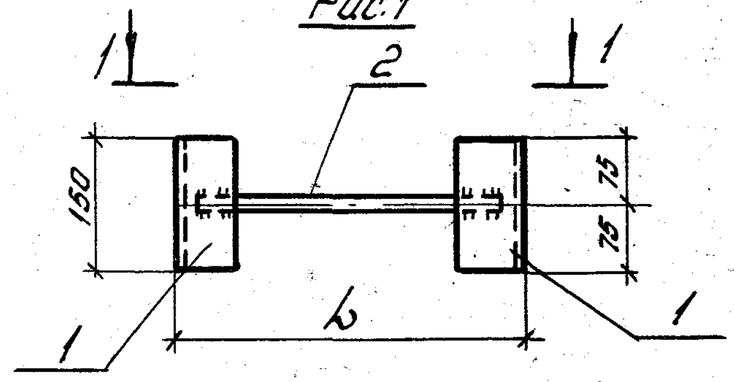

Рис.2

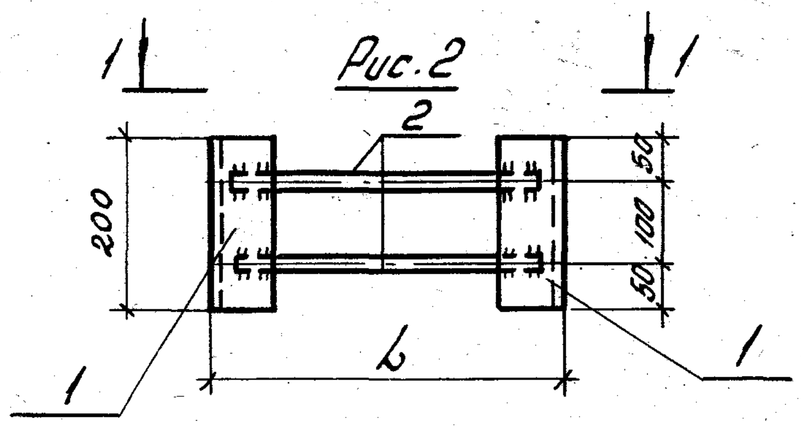

1-1

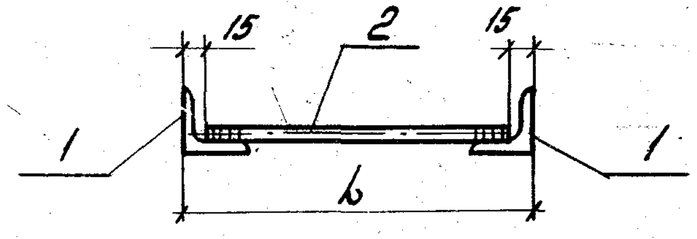

Обозначение	Рис.	Марка	L, мм	Масса, кг
1.427.1-3.2-0.20.0	1	МН 28	300	1,6
-01	1	МН 29	400	1,7
-02	2	МН 30	300	2,3
-03	2	МН 31	400	2,5

Инв.№ подл. | Подпись и дата | Взам. инв.№

1.427.1-3.2-0.20.ОСБ

Нач. отд.	Розенблюм		Изделие закладное МН28...МН31 Сборочный чертеж.	Стадия	Масса	Масштаб
Н. контр.	Рутковская			Р	см. табл.	1:10
Гл. инж. пр.	Кутырина			Лист	Листов 1	
Рук. гр.	Корнетова			ЦНИИПРОМЗДАНИЙ		
Проверил	Рутковская					

Копировал: Левина 19445-03 68 Формат А4

Формат	Зона	Поз	Обозначение	Наименование	Кол.	Приме-чание
				Документация		
А4			1.427.1-3.2-0.00.ОТО	Техническое описание		
А4			1.427.1-3.2-0.21.ОСБ	Сборочный чертеж		
			Перетенные данные для исполнений			
				1.427.1-3.2-0.21.0		МН32
				Детали		
Б4		1	1.427.1-3.2-0.21.1	Стержень Ф10 А1 ГОСТ 5781-82 ℓ=855	1	0,6 кг
				1.427.1-3.2-0.21.0-01		МН33
				Детали		
Б4		1	1.427.1-3.2-0.21.1-01	Стержень Ф12 А1 ГОСТ 5781-82 ℓ=935	1	0,8 кг
				1.427.1-3.2-0.21.0-00		МН34
				Детали		
Б4		1	1.427.1-3.2-0.21.1-02	Стержень Ф14 А1 ГОСТ 5781-82 ℓ=1210	1	1,6 кг
				1.427.1-3.2-0.21.0-03		МН35
				Детали		
Б4		1	1.427.1-3.2-0.21.1-03	Стержень Ф16 А1 ГОСТ 5781-82 ℓ=1296	1	2,1 кг
				1.427.1-3.2-0.21.0-04		МН36
				Детали		
Б4		1	1.427.1-3.2-0.21.1-04	Стержень Ф20 А1 ГОСТ 5781-82 ℓ=1675	1	4,2 кг
				1.427.1-3.2-0.21.0-05		МН37
				Детали		
Б4		1	1.427.1-3.2-0.21.1-05	Стержень Ф22 ГОСТ 5781-82 ℓ=1755	1	5,4 кг
				1.427.1-3.2-0.21.0		МН38
				Детали		
Б4		1	1.427.1-3.2-0.21.1-06	Стержень Ф25 ГОСТ 5781-82 ℓ=2495	1	9,6 кг

Инв.№ подл. | Подпись и дата | Взам. инв.№

Нач. отд.	Розенблюм		1.427.1-3.2-0.21.0
Н. контр.	Кутырина		Изделие закладное МН32...МН38
Гл. инж. пр.	Кутырина		Стадия: Р; Лист: ; Листов: 1
Рук. гр.	Корнетова		ЦНИИПРОМЗДАНИЙ
Ст. инж.	Кутковская		
Проверил	Кутырина		

Копировал: Левина Формат А4

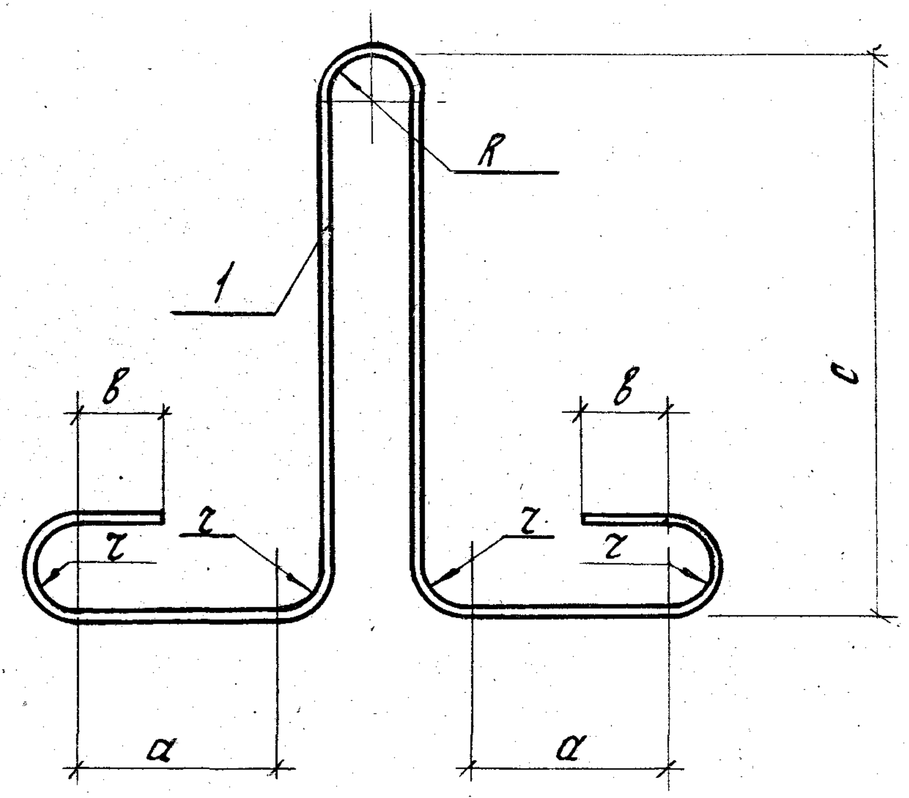

Обозначение	Марка	Размеры, мм					Масса, кг
		а	в	с	г	R	
1.427.1-3.2-0.21.0-	МН32	75	30	260	20	30	0,6
-01	МН33	75	30	300	20	30	0,8
-02	МН34	115	50	340	30	30	1,6
-03	МН35	115	50	380	30	30	2,1
-04	МН36	155	70	480	40	40	4,2
-05	МН37	155	70	520	40	40	5,4
-06	МН38	230	100	750	60	60	9,6

Инв.№ подл. | Подпись и дата | Взам. инв.№

Нач. отд	Розенблюм		1.427.1-3.2-0.21.0 СБ
Н. контр	Кутырина		Изделие закладное МН32...МН38 Сборочный чертеж
Гл. инж. пр.	Кутырина		Стадия: Р; Масса: ; Масштаб: 1:5
Рук. гр.	Корнетова		Лист: ; Листов: 1
Ст. инж.	Кутырина		ЦНИИПРОМЗДАНИЙ
Проверил	Кутырина		

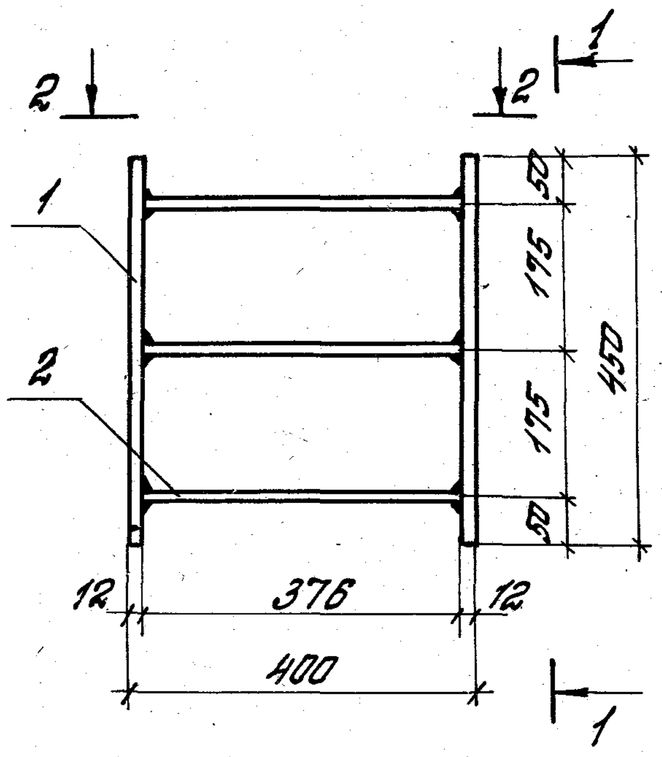

1-1

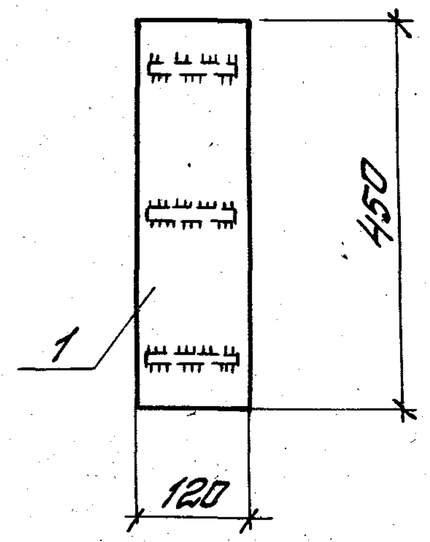

2-2

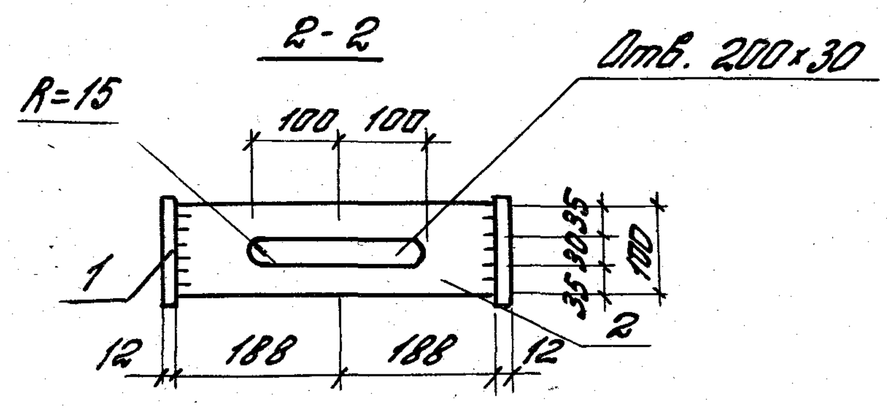

Формат	Зона	Поз.	Обозначение	Наименование	Кол.	Примечание
				Детали		
Б4		1	1.427.1-3.2-0.22.1	Полоса $\frac{12\times120}{\text{ВСт3кп2-1 ГУ14-1-3023-80}}$ ℓ=450	2	5.1 кг
Б4		2	-01	Полоса $\frac{12\times100}{\text{ВСт3кп2-1 ГУ14-1-3023-80}}$ ℓ=376	3	3.5 кг

Нач.отд.	Розенблюм		1.427.1-3.2-0.22.0
Н.контр.	Корнетова		
Гл.инж.пр.	Кутырина		Изделие закладное МН39
Ст.инж.	Рутковская		
Инж.	УС		
Провер.	Корнетова		

Стадия	Масса	Масштаб
Р	20.7	1:10
Лист	Листов 1	
ЦНИИПРОМЗДАНИЙ		

Копировал: Щедрина Формат А4

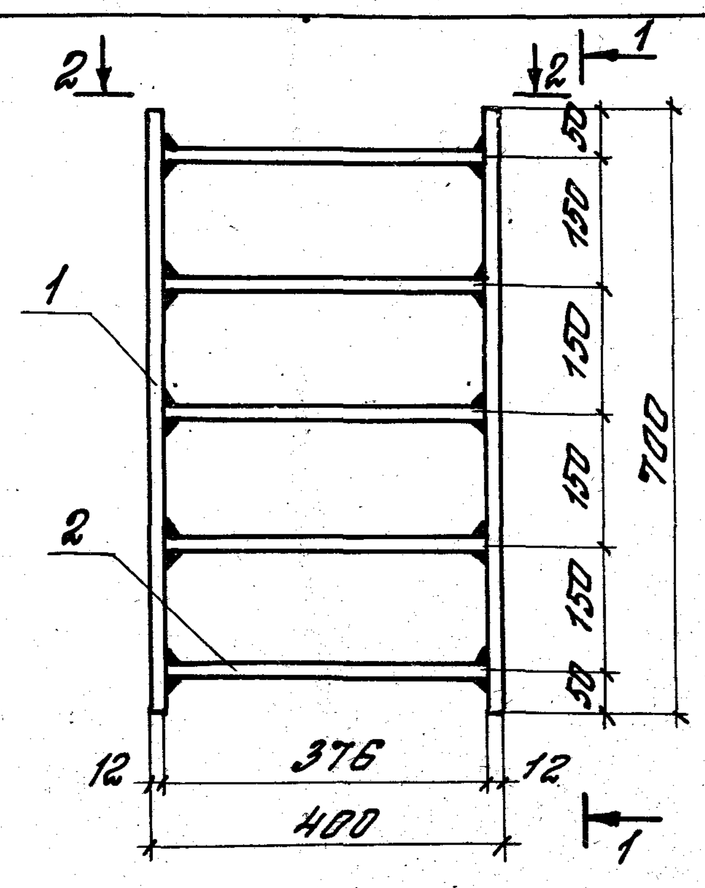

1-1

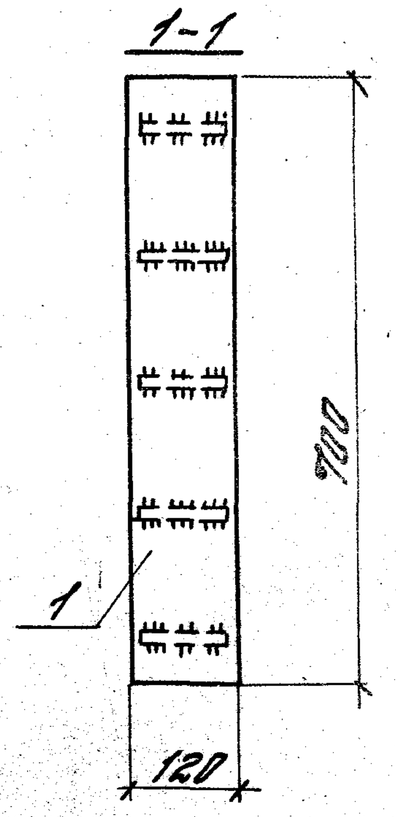

2-2

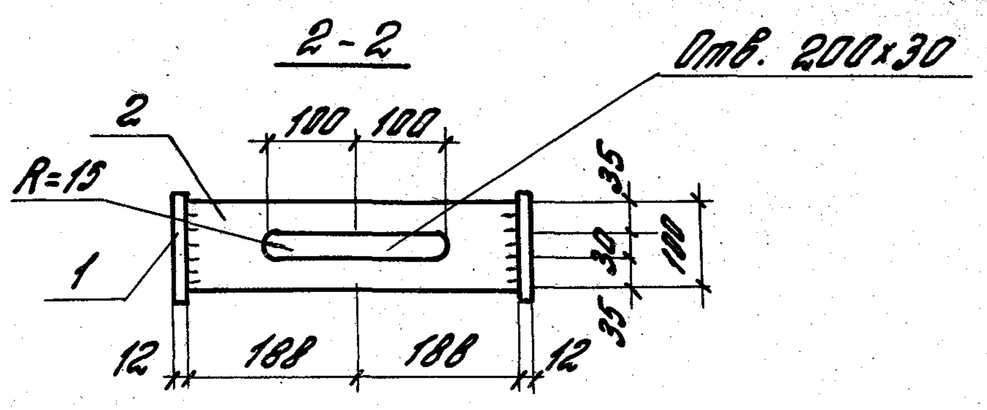

Формат	Зона	Поз.	Обозначение	Наименование	Кол.	Примечание
				Детали		
Б4		1	1.427.1-3.2-0.23.1	Полоса $\frac{12\times120}{\text{ВСт3кп2-1 ГУ14-1-3023-80}}$ ℓ=700	2	8.0 кг
Б4		2	-01	Полоса $\frac{12\times100}{\text{ВСт3кп2-1 ГУ14-1-3023-80}}$ ℓ=376	5	3.5 кг

Инв.№ подл. | Подпись и дата | Взам. инв.№

Нач.отд.	Розенблюм		1.427.1-3.2-0.23.0
Н.контр.	Корнетова		
Гл.инж.пр.	Кутырина		Изделие закладное МН40
Ст.инж.	Рутковская		
Инж.	УС		
Провер.	Корнетова		

Стадия	Масса	Масштаб
Р	33.5	1:10
Лист	Листов 1	
ЦНИИПРОМЗДАНИЙ		

Копировал: Щедрина 19445-03 70 Формат А4

Формат	Зона	Поз.	Обозначение	Наименование	Кол	Примечание
				Документация		
А4			1.427.1-3.2-0.00.ОТО	Техническое описание		
А4			1.427.1-3.2-0.24.ОСБ	Сборочный чертеж		
				Детали		
БЧ		2	1.427.1-3.2-0.24.1	Полоса $\frac{10\times120}{ВСт3кп2\text{-}1ГУ4\text{-}1\text{-}3023\text{-}80}$		
				$\ell=160$	1	1,5кг
БЧ		3	1.427.1-3.2-0.24.1-01	Полоса $\frac{10\times110}{ВСт3кп2\text{-}1ГУ4\text{-}1\text{-}3023\text{-}80}$		
				$\ell=300$	1	2,6кг
			Переменные данные	для исполнений:		
				1.427.1-3.2-0.24.0		1СФ32
				Детали		
БЧ		1	1.427.1-3.2-0.24.2	Швеллер $\frac{12}{ВСт3кп2\text{-}1ГУ4\text{-}3023\text{-}80}$		
				$\ell=3130$	2	32,6кг
				1.427.1-3.2-0.24.0-01		1СФ33
				Детали		
БЧ		1	1.427.1-3.2-0.24.2-01	Швеллер $\frac{12}{ВСт3кп2\text{-}1ГУ4\text{-}1\text{-}3023\text{-}80}$		
				$\ell=3280$	2	34,2кг
				1.427.1-3.2-0.24.0-02		1СФ37
				Детали		
БЧ		1	1.427.1-3.2-0.24.2-02	Швеллер $\frac{12}{ВСт3кп2\text{-}1ГУ4\text{-}1\text{-}3023\text{-}80}$		
				$\ell=3650$	2	38,2кг

Нач. отд.	Розенблюм		1.427.1-3.2-0.24.0
Н. контр.	Кутырина		
Гл. инж. пр.	Кутырина		Стальной элемент колонны 1СФ32, 1СФ33, 1СФ37
Рук. гр.	Корнетова		Стадия: Р; Лист: ; Листов: 1
Инженер	Королева		ЦНИИПРОМЗДАНИЙ
Проверил	Рутковская		

Копировал: Левина Формат А4

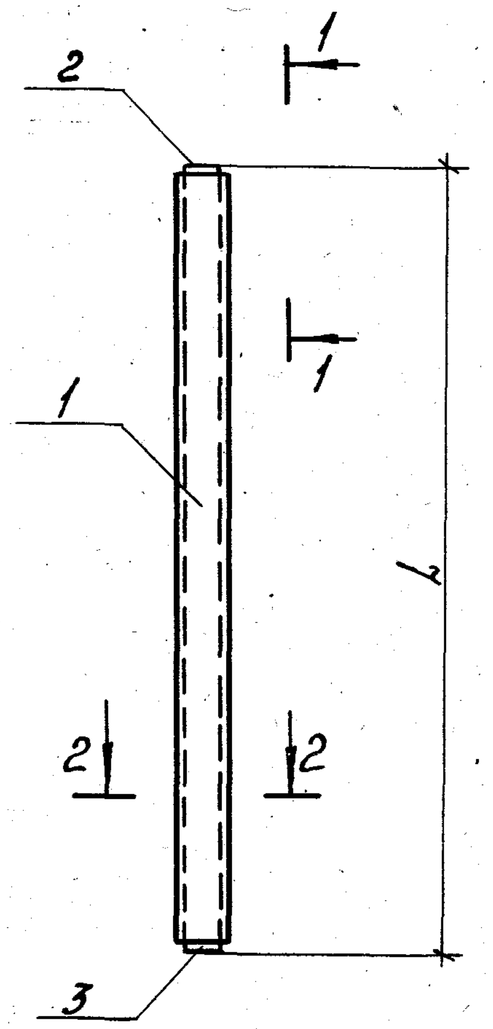

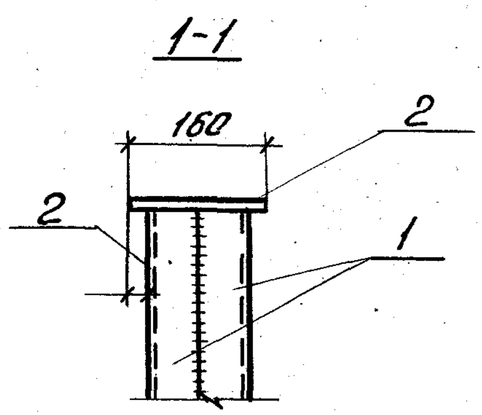

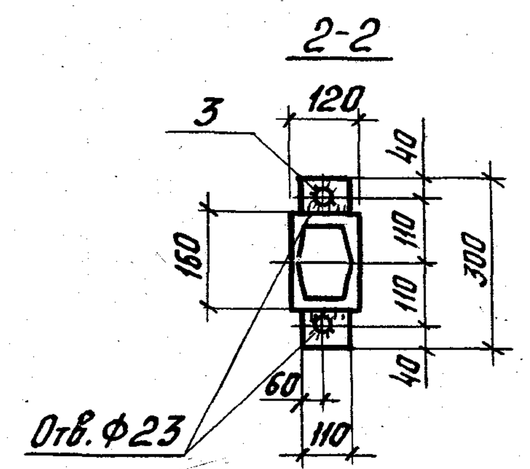

Обозначение	Марка	h, мм	Масса, кг
1.427.1-3.2-0.24.0	1СФ32	3150	69,3
-01	1СФ33	3300	72,5
-02	1СФ37	3670	80,5

Взам. инв. №

Подпись и дата

Инв. № подл.

Нач. отд.	Розенблюм		1.427.1-3.2-0.24.0 СБ
Н. контр.	Кутырина		
Гл. инж. пр.	Кутырина		Стальной элемент колонны 1СФ32; 1СФ33; 1СФ37 Сборочный чертеж
Рук. гр.	Корнетова		Стадия: Р; Масса: см. табл.; Масштаб: —
Инженер	Королева		Лист: ; Листов: 1
Проверил	Рутковская		ЦНИИПРОМЗДАНИЙ

Копировал: Левина 19445-03 71 Формат А4

Формат	Зона	Поз.	Обозначение	Наименование	Кол.	Примечание
				Документация		
А4			1.427.1-3.2-0.00.ОТО	Техническое описание		
А4			1.427.1-3.2-0.25.ОСБ	Сборочный чертеж		
				Детали		
Б4		1	1.427.1-3.2-0.25.1	Полоса $\frac{10\times300}{Вст3кп2\text{-}1ГУ14\text{-}1\text{-}3023\text{-}80}$		
				$\ell = 300$	1	7,1кг
			Переменные данные для исполнений			
				1.427.1-3.2-0.25.0		2СФ1
				Детали		
Б4		2	1.427.1-3.2-0.25.2	Двутавр $\frac{27}{Вст3кп2\text{-}1ГУ14\text{-}1\text{-}3023\text{-}80}$		
				$\ell = 115$	1	3,6кг
				1.427.1-3.2-0.25.0-01		2СФ2
				Детали		
Б4		2	1.427.1-3.2-0.25.2-01	Двутавр $\frac{27}{Вст3кп2\text{-}1ГУ14\text{-}1\text{-}3023\text{-}80}$		
				$\ell = 190$	1	6,0кг
				1.427.1-3.2-0.25.0-01		2СФ3
				Детали		
Б4		2	1.427.1-3.2-0.25.2-02	Двутавр $\frac{27}{Вст3кп2\text{-}1ГУ14\text{-}302380}$		
				$\ell = 265$	1	8,4кг

Нач. отд.	Розенблюм		1.427.1-3.2-0.25.0
Н. контр.	Кутырина		
Гл. инж. пр	Кутырина		Стальной элемент колонны 2СФ1,2Ф2,2Ф3
Рук. гр.	Корнетова		Стадия: Р; Лист: ; Листов: 1
Инженер	Королева		ЦНИИПРОМЗДАНИЙ
Проверил	Рутковская		

Копировал: Левина Формат А4

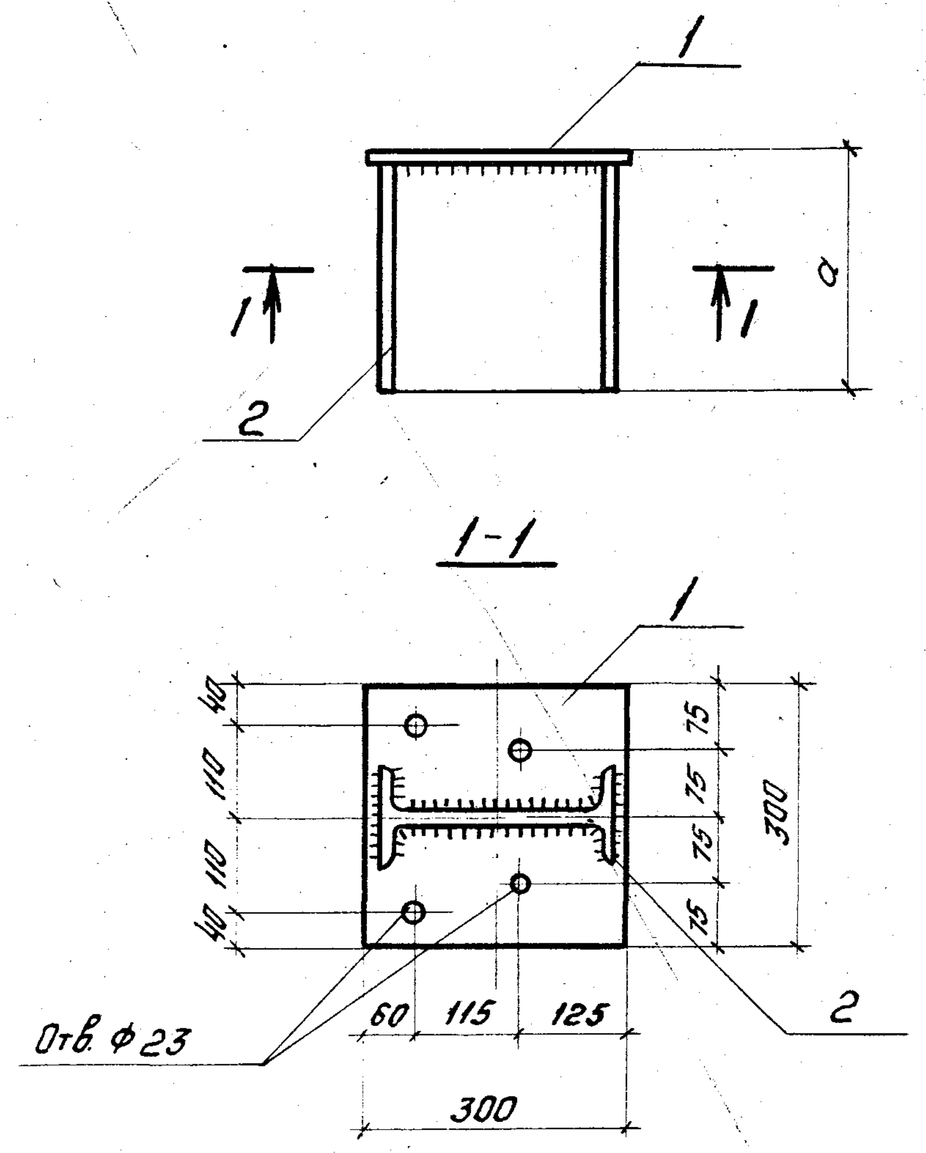

Обозначение	Марка	a, мм	Масса, кг
1.427.1-3.2-0.25.0	2СФ1	125	10,7
-01	2СФ2	200	13,1
-02	2СФ3	275	15,5

Нач. отд.	Розенблюм		1.427.1-3.2-0.25.ОСБ
Н. контр.	Кутырина		
Гл. инж. пр	Кутырина		Стальной элемент колонны 2СФ1,2СФ2,2СФ3 Сборочный чертеж
Рук. гр.	Корнетова		Стадия: Р; Масса: ст.табл; Масштаб: 1:10
Инженер	Королева		Лист: ; Листов: 1
Проверил	Рутковская		ЦНИИПРОМЗДАНИЙ

Инв. № подл. | Подпись и дата | Взам. инв. №

Копировал: Левина 19445 03 72 Формат А4

Обозначение	Ф, мм и класс стали	Длина, мм	Масса, кг	Примечание
1.427.1-3.2-0.00.1	3Вр I	280	0,02	ГОСТ 6727-80
-001		380	0,02	
-002	4Вр I	280	0,03	
-003		380	0,04	
-004		480	0,04	
-005		580	0,05	
-006	5Вр I	280	0,04	
-007		380	0,05	
-008		480	0,07	
-009		580	0,08	
-010	6A I	260	0,06	ГОСТ 5781-82
-011		280	0,06	
-012		380	0,08	
-013		480	0,11	
-014		580	0,13	
-015	8A I	280	0,11	
-016		380	0,15	
-017		480	0,19	
-018		580	0,23	
-019	10A III	80	0,05	
-020		270	0,17	
-021		280	0,17	
-022		300	0,19	
-023		360	0,22	
-024		370	0,23	
-025	12A III	270	0,24	
-026		284	0,25	

Нач.отд.	Розенблюм		1.427.1-3.2-0.00.1
Н.контр.	Рутковская		
Гл.инж.пр.	Кутырина		Стержень арматурный
Рук.гр.	Корнетова		Стадия: Р; Лист: 1; Листов: 10
Инженер	Максимова		ЦНИИПРОМЗДАНИЙ
Проверил	Рутковская		

Копировал Зайцев

Формат А4

Обозначение	Ф, мм и класс стали	Длина, мм	Масса, кг	Примечание
1.427.1-3.2-0.00.1-027	12A III	360	0,32	ГОСТ 5781-82
-028		370	0,33	
-029		380	0,34	
-030		384	0,34	
-031		480	0,43	
-290		580	0,52	
-032		1230	1,09	
-033		2750	2,44	
-034		2880	2,56	
-035		3100	2,75	
-036		3350	2,97	
-037		3480	3,09	
-038		3650	3,24	
-039		3680	3,27	
-040		3800	3,37	
-041		3980	3,53	
-042		4280	3,80	
-043		4580	4,07	
-044		4780	4,24	
-045		5480	4,87	
-046		5680	5,04	
-047		5980	5,31	
-048		6880	6,11	
-049		6980	6,2	
-050		8480	7,53	
-051		9280	8,24	
-052		10780	9,57	
-053		10880	9,66	
-054		11680	10,37	
-055	14A III	460	0,56	

Взам.инв.№ | Подпись и дата | Инв.№ подл.

1.427.1-3.2-0.00.1 Лист 2

Копировал Зайцева Формат А4

Обозначение	Ф, мм и класс стали	Длина, мм	Масса, кг	Примечание
1.427.1-3.2-0.00.1-056		420	0,51	
-057		490	0,59	
-058		590	0,71	
-059		1280	1,55	
-060		2750	3,32	
-061		2880	3,48	
-062		3100	3,74	
-063		3350	4,05	
-064		3480	4,20	
-065		3650	4,41	
-066		4780	5,77	
-067		5180	6,26	
-068	14AIII	5480	6,62	ГОСТ 5781-82
-069		5680	6,86	
-070		5780	6,98	
-071		5980	7,22	
-072		6380	7,71	
-073		6580	7,95	
-074		6880	8,31	
-075		6980	8,43	
-076		7180	8,67	
-077		7280	8,79	
-078		7480	9,04	
-079		7580	9,16	
-080		7780	9,40	
-081		7880	9,52	
-082		8080	9,76	
-083		8180	9,88	
-084		9580	11,57	
-085		10480	12,66	

Копировал: Лебина Формат А4

Обозначение	Ф, мм и класс стали	Длина, мм	Масса, кг	Примечание
1.427.1-3.2-0.00.1-086		10580	12,78	
-087		10780	13,02	
-088		10880	13,14	
-089	14AIII	11680	14,11	
-090		11980	14,47	
-091		12080	14,59	
-092		12880	15,56	
-093		1330	2,10	
-094		2750	4,34	
-095		2880	4,54	
-096		3100	4,89	
-097		3350	5,29	
-098		3480	5,49	ГОСТ 5781-82
-099		3650	5,76	
-100		3800	6,00	
-101		4780	7,54	
-102	16AIII	4880	7,70	
-103		5980	9,44	
-104		6080	9,59	
-105		6380	10,07	
-106		6580	10,38	
-107		6680	10,54	
-108		7180	11,33	
-109		7280	11,49	
-110		7480	11,80	
-111		7580	11,96	
-112		7780	12,28	
-113		7880	12,43	
-114		8080	12,75	
-115		8180	12,90	

Инв. № подл. | Подпись и дата | Взам. инв. №

Копировал: Лебина 19415-03 Формат А4

Обозначение	Ф, мм и класс стали	Длина, мм	Масса, кг	Примечание
1.427.1-3.2-0.00.1-115		8380	13,22	
-117		8480	13,38	
-118		8680	13,70	
-119		8780	13,85	
-120		9080	14,33	
-121		9280	14,64	
-122		9380	14,80	
-123		9680	15,28	
-124		10480	16,54	
-125	16А III	11580	18,27	
-126		10880	17,17	
-127		11180	17,69	
-128		11480	18,12	ГОСТ 5781-82
-129		12480	19,69	
-130		11980	18,90	
-131		12080	19,06	
-132		12880	20,32	
-133		13180	20,80	
-134		13280	20,96	
-135		14080	22,20	
-136		14180	22,38	
-137		14380	22,69	
-138		15380	24,27	
-139		17180	27,10	
-140		13980	27,93	
-141		1390	2,78	
-142		2750	5,49	
-143	18А III	3100	6,19	
-144		3350	6,69	
-145		3480	6,95	

Инв.№ подл. | Подпись и дата | Взам.инв.№

Копировал Лебина Формат А4

Обозначение	Ф, мм и класс стали	Длина, мм	Масса, кг	Примечание
1.427.1-3.2-0.00.1-146		3650	7,29	
-147		5980	11,95	
-148		6580	13,15	
-149		6680	13,35	
-150		7180	14,35	
-151		7780	15,54	
-152		8380	16,74	
-153		8480	16,94	
-154		8680	17,34	
-155		8780	17,54	
-156		9080	18,14	
-157		9380	18,74	
-158	18А III	9580	19,14	ГОСТ 5781-82
-159		9680	19,34	
-160		9980	19,94	
-161		10280	20,54	
-162		10480	20,94	
-163		10580	21,14	
-164		10780	21,54	
-165		10880	21,73	
-166		11180	22,34	
-167		11480	22,94	
-168		11780	23,54	
-169		11980	23,94	
-170		12080	24,14	
-171		12380	24,74	
-172		12680	25,33	
-173		12980	25,93	
-174		13180	26,35	
-175		13280	26,53	

Инв.№ подл. | Подпись и дата | Взам.инв.№

Копировал Левина Формат А4

Обозначение	Ф, мм и класс стали	Длина, мм	Масса, кг	Примечание
1.427.1-3.2-0.00.1-176	18AIII	13580	27,13	
-177		14080	28,13	
-178		14380	28,73	
-179		14480	28,93	
-180		14780	29,53	
-181		15080	30,13	
-182		15280	30,53	
-183		16880	33,73	
-184		17480	34,93	
-280		14880	29,76	
-185	20AIII	1440	3,55	ГОСТ5781-82
-186		2750	6,78	
-187		3100	7,64	
-188		3350	8,26	
-189		3480	8,58	
-190		3650	9,00	
-191		3800	9,37	
-192		6580	16,23	
-193		7180	17,71	
-194		8380	20,67	
-195		9280	22,88	
-196		9580	23,62	
-197		9680	23,87	
-198		9980	24,61	
-199		10280	25,35	
-200		10480	25,84	
-201		10780	26,58	
-202		11480	28,30	
-203		12480	30,78	
-204		11780	29,05	

Обозначение	Ф, мм и класс стали	Длина, мм	Масса, кг	Примечание
1.427.1-3.2-0.00.1-205	20AIII	11980	29,54	
-206		12080	29,79	
-207		13680	33,70	
-208		13180	32,50	
-209		13280	32,75	
-210		13880	34,23	
-211		14180	34,97	
-212		15180	37,50	
-213		14380	35,50	
-214		15080	37,19	
-215		16080	39,65	
-216		15380	37,93	
-217		15680	38,67	ГОСТ5781-82
-218		15980	39,41	
-219		16280	40,15	
-220		16880	41,63	
-221		17180	42,37	
-222		17480	43,11	
-281		11580	28,60	
-282		12780	31,60	
-223	22AIII	1500	4,48	
-224		2880	8,59	
-225		3100	9,25	
-226		3350	10,00	
-227		3480	10,38	
-228		3650	10,89	
-229		3800	11,34	
-230		7180	21,43	
-231		9580	28,59	
-232		10280	30,68	

Инв.№ подл. | Подпись и дата | Взам.инв.№

Обозначение	Ф, мм и класс стали	Длина, мм	Масса, кг	Примечание
1.427.1-3.2-0.00.1-233		10780	32,17	
-234		12480	37,19	
-235		11980	35,75	
-236		12080	36,05	
-237		12380	36,94	
-238		12680	37,84	
-239		13680	40,82	
-240		12980	38,73	
-241		13180	39,33	
-242		13280	39,63	
-243		13580	40,52	
-244		13880	41,42	
-245	22 A III	14880	44,40	
-246		14180	42,31	
-247		14380	42,91	ГОСТ 5781-82
-248		14480	43,21	
-249		14780	44,10	
-250		15080	45,00	
-251		15280	45,60	
-252		15980	47,68	
-253		16280	48,58	
-254		16580	49,47	
-255		16880	50,37	
-256		17180	51,27	
-257		17480	52,16	
-283		11580	34,50	
-284		12780	38,10	
-285		13980	41,66	
-258		1580	6,08	
-259	25 A III	2880	11,09	

Инв.№ подл. | Подпись и дата | Взам.инв.№

1.427.1-3.2-0.00.1 Лист 9

Копировал Лебедева Формат А4

Обозначение	Ф, мм и класс стали	Длина, мм	Масса, кг	Примечание
1.427.1-3.2-0001-260		3100	11,94	
-261		3350	12,90	
-262		3480	13,40	
-263		3800	14,63	
-264		10780	41,50	
-265		11980	46,12	
-266		13680	52,66	
-267		13180	50,74	
-268		13280	51,13	
-269		13580	52,28	
-270		13880	53,44	ГОСТ 5781-82
-271	25 A III	14880	57,28	
-272		14380	55,36	
-273		14480	55,75	
-274		14780	56,90	
-275		16080	61,74	
-276		15380	59,21	
-277		15680	60,37	
-278		16280	62,68	
-279		16580	63,83	
-286		12780	49,07	
-287		13980	52,66	
-288		15180	58,44	
-289		15080	58,06	

Инв.№ подл. | Подпись и дата | Взам.инв.№

1.427.1-3.2-0.00.1 Лист 1

Копировал Лебедева 1044 Формат А4

Рис. 1

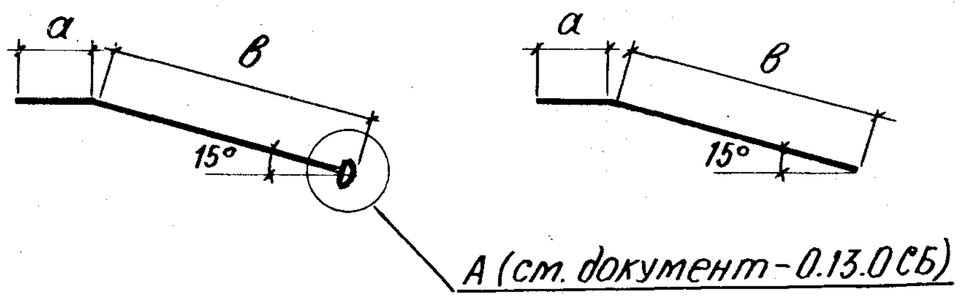

Рис. 2

Рис. 3

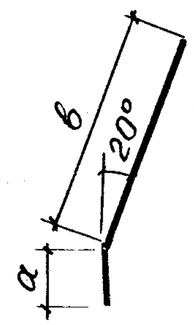

Рис. 4

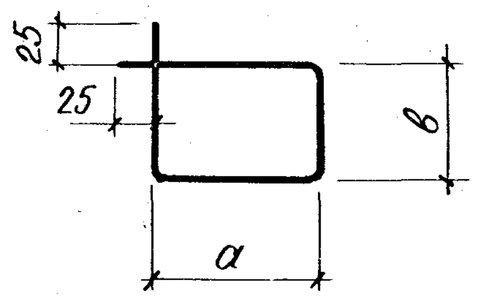

Обозначение	ф, мм и класс стали	Рис.	Размеры, мм			Масса, кг	Примечание
			а	в	Общая длина		
1.427.1-3.2-0.00.2	12AI	4	250	250	1050	0.93	ГОСТ 5781-82
-01			350		1250	1.11	
-02				350	1450	1.29	
-03			450		1650	1.47	
-04			550		1850	1.64	

				1.427.1-3.2-0.00.2		
Гл. инж. отд.	Розенблюм			Стержень арматурный	Стадия	Лист	Листов
Н. контр.	Корнетова				Р	1	2
Гл. инж. пр.	Кутырина				ЦНИИПРОМЗДАНИЙ		
Ст. инж.	Рутковская						
Проверил	Корнетова						

Копировал Максимова Формат А4

Инв. № подл. | Подпись и дата | Взам. инв. №

Обозначение	ф, мм и класс стали	Рис.	Размеры, мм			Масса, кг	Примечание
			а	в	Общая длина		
1.427.1-3.2-0.00.2-05	10AIII	3	60	240	300	0.20	ГОСТ 5781-82
-06				300	360	0.22	
-07	12AIII	1	50	320	370	0.42	
-08	14AIII					0.45	
-09		2		370	420	0.51	

Инв. № подл. | Подпись и дата | Взам. инв. №

1.427.1-3.2-0.00.2 Лист 2

Копировал Максимова 19443-03 (78) Формат А4