ТИПОВЫЕ КОНСТРУКЦИИ, ИЗДЕЛИЯ И УЗЛЫ ЗДАНИЙ И СООРУЖЕНИЙ

# Серия 1.427.1 - 3

# КОЛОННЫ ЖЕЛЕЗОБЕТОННЫЕ ПРЯМОУГОЛЬНОГО СЕЧЕНИЯ ДЛЯ ПРОДОЛЬНОГО И ТОРЦОВОГО ФАХВЕРКА ОДНОЭТАЖНЫХ ПРОИЗВОДСТВЕННЫХ ЗДАНИЙ ВЫСОТОЙ 3,0 - 14,4 м

## Выпуск 1
## КОЛОННЫ. РАБОЧИЕ ЧЕРТЕЖИ


РАЗРАБОТАНЫ

ЦНИИПРОМЗДАНИЙ

Гл. инженер института В.В.Гранев

Начальник ОКОЗ А.Я.Розенблюм

Гл. инж. проекта Т.М.Кутырина

НИИЖБ

Зам. директора Н.Н.Коровин

Рук. лаборатории А.П.Васильев



УТВЕРЖДЕНЫ

и ВВЕДЕНЫ в ДЕЙСТВИЕ с 1 АПРЕЛЯ 1984 г.

Постановлением ГОССТРОЯ СССР от 30 ДЕКАБРЯ 1983 г. № 338

| Обозначение | Наименование | Стр. |
|---|---|---|
| 1.427.1-3.1-0.00ТО | Техническое описание | 2 |
| 1.427.1-3.1-1.00 | Колонна 1КФ37-1... 1КФ105-4; | |
| | 2КФ69-1... 2КФ117-2; 3КФ93-1... 3КФ153-2; | |
| | 4КФ105-1... 4КФ137-2, 5КФ145-1...5КФ161-2 | 8 |
| 1.427.1-3.1-1.00СБ | Колонна 1КФ37-1... 1КФ105-4; | |
| | 2КФ69-1... 2КФ117-2; 3КФ93-1... 3КФ153-2; | |
| | 4КФ105-1... 4КФ137-2; 5КФ145-1... 5КФ161-2 | |
| | Сборочный чертеж | 11 |
| 1.427.1-3.1-2.00 | Колонна 6КФ69-1... 6КФ117-2; | |
| | 7КФ93-1... 7КФ153-2; 8КФ105-1... 8КФ139-5; | |
| | 9КФ142-1... 9КФ175-4 | 14 |
| 1.427.1-3.1-2.00СБ | Колонна 6КФ69-1... 6КФ117-2; | |
| | 7КФ93-1... 7КФ153-2; 8КФ105-1... 8КФ139-5; | |
| | 9КФ142-1... 9КФ175-4 | |
| | Сборочный чертеж | 19 |
| 1.427.1-3.1-0.01 | Пример установки закладных | |
| | изделий МН1... МН3 в колоннах | 23 |
| | торцового фахверка | |
| 1.427.1-3.1-0.02 | Пример установки закладных | |
| | изделий МН4, МН5 в колоннах | |
| | торцового фахверка при стальных | |
| | стропильных конструкциях | 23 |
| 1.427.1-3.1-0.03 | Пример установки закладных | |
| | изделий МН4, МН17 в колоннах | |
| | продольного фахверка при | |
| | стальных фермах | 24 |


| | | |
|---|---|---|
| Нач.отд. | Розенблюм | |
| Н.контр. | Кутырина | |
| Гл.инж.пр. | Кутырина | |

1.427.1-3.1-0.00

Содержание

| Стадия | Лист | Листов |
|---|---|---|
| Р | 1 | 3 |

ЦНИИПРОМЗДАНИЙ

Инв.№подл. | Подпись и дата | Взам.инв.№




| Обозначение | Наименование | Стр. |
|---|---|---|
| 1.427.1-3.1-0.04 | Пример установки закладного | |
| | изделия МН6 в колоннах продоль- | |
| | ного фахверка зданий с мостовыми | |
| | кранами при железобетонных | |
| | фермах | 24 |
| 1.427.1-3.1-0.05 | Пример установки закладных изде- | |
| | лий МН17, МН18 в колоннах торцового | |
| | и продольного фахверка | 25 |
| 1.427.1-3.1-0.06 | Пример установки закладных изде- | |
| | лий МН9... МН12 для крепления | |
| | стального элемента к колонне | |
| | продольного фахверка | 25 |
| 1.427.1-3.1-0.07 | Пример установки закладных изде- | |
| | лий МН13... МН16; МН18 в колоннах | |
| | продольного фахверка зданий с | |
| | мостовыми кранами | 26 |
| 1.427.1-3.1-0.08 | Пример установки закладных изделий | |
| | МН19... МН31 для опирания и крепления | |
| | стеновых панелей в колоннах | 26 |
| 1.427.1-3.1-0.09 | Пример установки монтажных пе- | |
| | тель марки М10-150, М12-150; М14-150; | |
| | М16-200; М20-250; М22-250; М25-300 | |
| | в колоннах | 27 |
| 1.427.1-3.1-0.10 | Пример установки монтажных петель | |
| | МН32... МН38 в колоннах | 27 |
| 1.427.1-3.1-0.11 | Пример установки закладного изде- | |
| | лия МН40 для крепления связей | |
| | к колонне продольного фахверка | 28 |

| Обозначение | Наименование | Стр. |
|---|---|---|
| 1.427.1-3.1-0.12 | Пример установки закладных | |
| | изделий МН39, МН41 | |
| | для крепления связей к | |
| | колонне продольного фах- | |
| | верка | 28 |
| 1.427.1-3.1-0.13 | Ключ для подбора монтажных | |
| | петель и схемы их установ- | |
| | ки | 29 |
| 1.427.1-3.1.00ВРС | Ведомость расхода стали | 30 |


Инв. № подл. | Подпись и дата | Взам. инв. №

## Общие сведения

Выпуск 1 серии 1.427.1-3 содержит рабочие чертежи железобетонных колонн торцового и продольного фахверка одноэтажных производственных зданий с высотой этажа 3,0-14,4 м.

Состав серии и материалы для проектирования зданий с применением колонн настоящего выпуска приведены в выпуске 0, арматурные и закладные изделия и стальные элементы колонн - в выпуске 2 настоящей серии.

### 1. Типы и конструкции

1.1. Колонны запроектированы прямоугольного сечения призматическими или ступенчатыми.

Высота сечения призматических колонн 300, 400, 500 и 600 мм, ширина сечения 300 и 400 мм. Высота сечения верхней части ступенчатых колонн 300 мм, нижней части - 400, 500 и 600 мм, ширина сечения 300 и 400 мм.

1.2. Форма, марки и размеры колонн должны соответствовать указанным на чертеже.

1.3. Колонны обозначаются марками, состоящими из буквенно-цифровых групп, которые разделяются дефисом.

| | | | | | | |
|---|---|---|---|---|---|---|
| | | | | 1.427.1-3.1-0.00 ТО | | |
| Нач.отд. | Розенблюм | | Техническое описание | Стадия | Лист | Листов |
| Н.контр. | Кутырина | | | Р | 1 | 8 |
| Гл.инж.пр | Кутырина | | | ЦНИИПРОМЗДАНИЙ | | |



X XX - X - XX

- условное обозначение типоразмеров колонн (см. табл. 1);
- обозначение типа конструкции (КФ - колонна фахверка);
- длина колонны в дециметрах;
- индекс, характеризующий несущую способность колонн;
- дополнительные характеристики, отражающие условия применения конструкций:
  - а) стойкость к воздействию агрессивной среды, характеризуемая степенью плотности бетона, обозначается для бетона нормальной плотности - Н, повышенной плотности - П;
  - б) индекс, характеризующий различия по закладным изделиям (1, 2 и т.д.).

Пример условного обозначения (марки) ступенчатой колонны сечением 400×600, длиной 14,1 м, второй несущей способности, применяемой в условиях слабоагрессивной степени воздействия газовой среды, с закладными изделиями для крепления колонн торцового фахверка в зданиях с железобетонными стропильными конструкциями 9КФ141-2-Н1.

Таблица 1

| Эскиз колонны | Сечение колонны b×h, мм | Условное обозначение типоразмера | Эскиз колонны | Сечение колонны b×h, мм | Условное обозначение типоразмера |
|---|---|---|---|---|---|
| 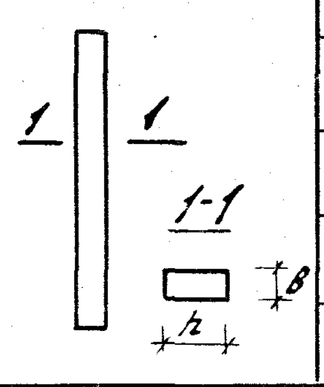 | 300×300 | 1 | 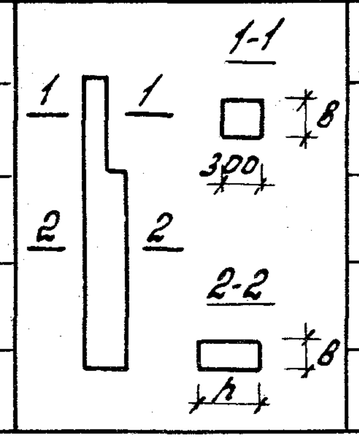 | 300×400 | 6 |
| | 300×400 | 2 | | 400×400 | 7 |
| | 400×400 | 3 | | 400×500 | 8 |
| | 400×500 | 4 | | 400×600 | 9 |
| | 400×600 | 5 | | | |

## 2. Технические требования

2.1. Колонны изготовляются из тяжелого бетона. Марка бетона по прочности на сжатие принята М200 и М300.

2.2. Марка бетона по морозостойкости нормируется в случаях, оговоренных в проекте здания.

2.3. Марка бетона по водонепроницаемости и косвенные показатели плотности бетона колонн с повышенной коррозионной стойкостью (с индексом Н и П см п. 1.2 настоящего технического описания) должны соответствовать таблице 2.

Таблица 2

| Индекс к марке колонны (см п. 1.2) | Бетон по плотности | Марка бетона по водонепроницаемости | Водопоглощение в % по массе | Водоцементное отношение |
|---|---|---|---|---|
| Н | нормальной | В4 | от 4,71 до 5,70 | 0,60 |
| П | повышенной | В6 | от 4,21 до 4,70 | 0,55 |





2.4. Требования к материалам для приготовления бетона колонн с повышенной коррозионной стойкостью должны приниматься в соответствии с указаниями проекта здания.

2.5. В качестве арматуры применяется арматурная сталь класса А-III по ГОСТ 5781-82; класса Вр-I по ГОСТ 6727-80; класса А-I по ГОСТ 5781-82.

2.6. Закладные изделия изготовляются из стали марки ВСТ3КП2-1 по ТУ 14-1-3023-80.

2.7. Колонны армируются пространственными арматурными каркасами, марки которых должны приниматься по спецификациям, приведенным в настоящем выпуске, в зависимости от марки колонны.

Во всех колоннах должны быть предусмотрены закладные изделия для крепления колонн к конструкциям покрытия, фундаментам, а в колоннах продольного фахверка зданий с мостовыми кранами-к подкрановым балкам (при железобетонных подкрановых балках); должны быть предусмотрены также закладные изделия для крепления стен, а в колоннах, к которым крепятся связи, - закладные изделия для крепления связей.

Разбивка всех закладных изделий и их марки принимаются в соответствии с указаниями проекта здания. Установка закладных изделий производится по примерам, приведенным в настоящем выпуске.

2.8. Колонны проверены на усилия, действующие при выемке из опалубки, складировании, транспортировании и монтаже, как консольные шарнирно опертые балки, загруженные распределенной нагрузкой от массы колонн (q).



Взам. инв. N. | Подпись и дата | Инв. N. подл.

Расчетная схема при расчете на усилия, действующие при выемке из опалубки, складировании и транспортировании приведена на рис.1, при монтаже – на рис. 2.

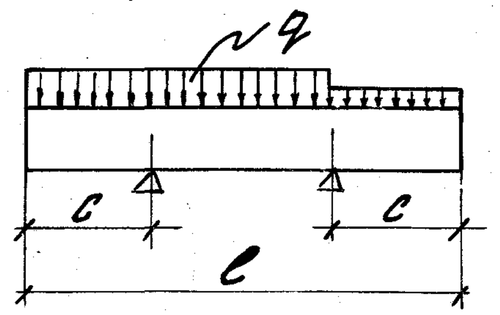


Рис. 1

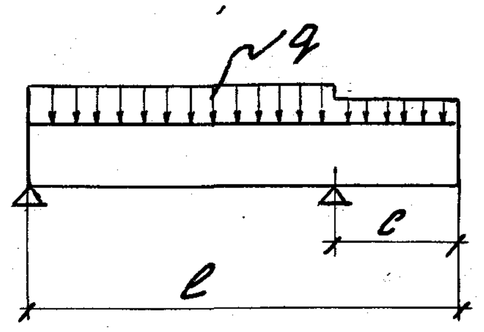


Рис. 2

где ℓ – длина колонны, c – расстояние от торца колонны до места установки строповочных приспособлений, указанное в документах 1.427.1-3.1-1.00 СБ и 1.427.1-3.1-2.00 СБ.

При расчете на усилия, действующие при изготовлении, масса колонн учтена с коэффициентом динамичности $K_д = 1,5$, при расчете на усилия, действующие при складировании и транспортировании с $K_д = 1,3$, при монтаже с $K_д = 1,25$. Расчет колонн сечением 400×600 мм на усилия, действующие при складировании, транспортировании и монтаже произведен в предположении, что колонна находится в положении „на ребро."

Строповку колонн при выемке из опалубки, складировании, транспортировании и монтаже рекомендуется производить с помощью инвентарных приспособлений. При отсутствии инвентарных приспособлений допускается применять строповочные петли. Установка строповочных петель производится по примерам, приведенным в настоящем выпуске. Марку строповочных петель принимать по таблице, приведенной в документе





1.427.1-3.1-0.~~11~~ 12.

Строповочные петли должны изготовляться из горячекатаной гладкой арматуры класса А-I, из стали марок ВСТ3 сп2 и ВСТ3 пс2 по ГОСТ 5781-82. Сталь марки ВСТ3 пс2 не допускается применять для строповочных петель, если возможен монтаж колонн при температуре ниже минус 40°С. Допускается изготовлять строповочные петли из арматуры периодического профиля $A_c$-II марки 10ГТ по ГОСТ 5781-82, снижая диаметр арматуры на один номер по сравнению с петлей из арматуры класса А-I.

2.9. Для выверки положения колонн при монтаже на боковых поверхностях колонн предусмотрены риски координационных осей в уровне верха и низа колонн.

2.10. При изготовлении колонн необходимо обратить внимание на обеспечение перпендикулярности нижней опорной поверхности к оси колонны.

2.11. Положение арматурных изделий в опалубке следует фиксировать прокладками из плотного цементно-песчаного раствора или пластмассы. Применение стальных фиксаторов, выходящих на поверхность бетона, не допускается.

Положение закладных изделий для крепления колонн к конструкциям покрытия, фундаментам и к подкрановым балкам, а также закладные изделия для крепления стен следует фиксировать путем крепления к форме. Положение остальных закладных изделий допускается фиксировать путем привязки их к арматурному каркасу.

Инв. N подл. | Подпись и дата | Взам. инв. N

2.12. При установке в опалубочную форму стальных закладных изделий для крепления вертикальных связей (МН39...МН44) допускается разрезать поперечные стержни каркаса при условии установки заменяющих их шпилек.

2.13. Закладные изделия для крепления колонн к фундаментам (МН7, МН8) и для опирания стен (МН19...МН27), а также закладные изделия колонн с повышенной коррозионной стойкостью должны быть металлизированы слоем цинка толщиной 150 мк или алюминия со специальной обработкой. Металлизация анкерных стержней закладных изделий должна производиться на длине приварки плюс 50 мм. Вид металлизационного покрытия назначается в проекте здания.

В остальных случаях открытые поверхности закладных изделий должны огрунтовываться в один слой.

2.14. Выемку колонн из опалубки следует производить после достижения бетоном не менее 70% проектной прочности. Выемку колонн из опалубки и подъем следует производить с помощью траверсы.

2.15. Открытые поверхности закладных изделий должны быть очищены от наплывов бетона.

2.16. Точность изготовления, внешний вид и качество поверхностей колонн должны удовлетворять требованиям ГОСТ 25628-83 „Колонны железобетонные для одноэтажных производственных зданий. Общие технические условия."

2.17. Величина отпускной прочности бетона должна назначаться в соответствии с требованиями ГОСТ 25628-83





2.18. Выборки стали на колонны составлены без учета расхода стали на закладные изделия и строповочные устройства. Этот расход должен быть учтен дополнительно в соответствии с указаниями проекта здания.

## 3. Методы контроля и правила приемки

3.1. Методы контроля, испытаний и правила приемки колонн должны приниматься в соответствии с требованиями ГОСТ 25628-83.

## 4. Маркировка, хранение и транспортирование

4.1. Маркировка, хранение и транспортирование колонн должны производиться в соответствии с ГОСТ 25628-83.

4.2. Транспортирование и складирование колонн, кроме колонн сечением 400×600, допускается производить в положении „плашмя" или „на ребро." Транспортирование и складирование колонн сечением 400×600 допускается производить только „на ребро."

## 5. Монтаж

5.1. Монтаж колонн должен производиться согласно требованиям главы СНиП III-16-80 „Бетонные и железобетонные конструкции сборные. Правила производства и приемки работ" и главы СНиП III-4-80 „Техника безопасности в строительстве."

Подъем колонн при монтаже, кроме колонн сечением 400×600, следует производить из положения „плашмя" или „на ребро." Подъем колонн сечением 400×600 при монтаже следует производить из положения „на ребро".

Для выверки колонн используются предусмотренные в колоннах риски.

Инв. N подл. | Подпись и дата | Взам. инв. N

| Формат | Зона | Поз. | Обозначение | Наименование | Кол. | Примечание |
|---|---|---|---|---|---|---|
| | | | | | | |
| | | | Документация | | | |
| А4 | | | 1.427.1-3.1-00. ТО | Техническое описание | | |
| А3 | | | 1.427.1-3.1-1.00 СБ | Сборочный чертеж | | |
| А3 | | | 1.427.1-3.1-1.00 ВРС | Ведомость расхода стали | | |

| Формат | Зона | Для исполнения с порядковым номером [1] | Обозначение | Кол. | Примечание |
|---|---|---|---|---|---|
| | | | | | |
| | | Переменные данные | | | |
| | | Сборочные единицы | | | |
| | | Поз. 1. Каркас пространственный КП1... КП119 | | | |
| А3 | | -000 | 1.427.1-3.2-1.00.0 | 1 | КП1 |
| А3 | | -001 | -001 | 1 | КП2 |
| А3 | | -002 | -002 | 1 | КП3 |
| А3 | | -003 | -003 | 1 | КП4 |
| А3 | | -004 | -004 | 1 | КП5 |
| А3 | | -005 | -005 | 1 | КП6 |
| А3 | | -006 | -006 | 1 | КП7 |
| А3 | | -007 | -007 | 1 | КП8 |
| А3 | | -008 | -008 | 1 | КП9 |
| А3 | | -009 | -009 | 1 | КП10 |
| А3 | | -010 | -010 | 1 | КП11 |
| А3 | | -011 | -011 | 1 | КП12 |

[1] Основное исполнение, не имеющее порядкового номера, обозначено „000"

| | | | |
|---|---|---|---|
| Нач. отд. | Розенблюм | | 1.427.1-3.1-1.00 |
| Н. контр. | Корнетова | | Колонна 1КФ37-1...1КФ105-4; 2КФ69-1... 2КФ117-2; 3КФ93-1... 3КФ153-2; 4КФ105-1... 4КФ137-2; 5КФ145-1... 5КФ161-2 |
| Гл. инж. пр. | Кутырина | | |
| Ст. инж. | Рутковская | | |
| Инженер | Пурадян | | |
| Провер. | Корнетова | | |

| Стадия | Лист | Листов |
|---|---|---|
| Р | 1 | 6 |

ЦНИИПРОМЗДАНИЙ

Инв. № подл. | Подпись и дата | Взам. инв. №

Копировал Купарадзе Формат А4

| Формат | Зона | Для исполнения с порядковым номером | Обозначение | Кол. | Примечание |
|---|---|---|---|---|---|
| А3 | | -012 | 1.427.1-3.2-1.00.0-012 | 1 | КП13 |
| А3 | | -013 | -013 | 1 | КП14 |
| А3 | | -014 | -014 | 1 | КП15 |
| А3 | | -015 | -015 | 1 | КП16 |
| А3 | | -016 | -016 | 1 | КП17 |
| А3 | | -017 | -017 | 1 | КП18 |
| А3 | | -018 | -018 | 1 | КП19 |
| А3 | | -019 | -019 | 1 | КП20 |
| А3 | | -020 | -020 | 1 | КП21 |
| А3 | | -021 | -021 | 1 | КП22 |
| А3 | | -022 | -022 | 1 | КП23 |
| А3 | | -023 | -023 | 1 | КП24 |
| А3 | | -024 | -024 | 1 | КП25 |
| А3 | | -025 | -025 | 1 | КП26 |
| А3 | | -026 | -026 | 1 | КП27 |
| А3 | | -027 | -027 | 1 | КП28 |
| А3 | | -028 | -028 | 1 | КП29 |
| А3 | | -029 | -029 | 1 | КП30 |
| А3 | | -030 | -030 | 1 | КП31 |
| А3 | | -031 | -031 | 1 | КП32 |
| А3 | | -032 | -032 | 1 | КП33 |
| А3 | | -033 | -033 | 1 | КП34 |
| А3 | | -034 | -034 | 1 | КП35 |
| А3 | | -035 | -035 | 1 | КП36 |
| А3 | | -036 | -036 | 1 | КП37 |
| А3 | | -037 | -037 | 1 | КП38 |
| А3 | | -038 | -038 | 1 | КП39 |
| А3 | | -039 | -039 | 1 | КП40 |
| А3 | | -040 | -040 | 1 | КП41 |
| А3 | | -041 | -041 | 1 | КП42 |

Инв. № подл. | Подпись и дата | Взам. инв. №

1.427.1-3.1-1.00 Лист 2

 Копировал Купарадзе Формат А4

| Формат | Зона | Для исполнения с порядковым номером | Обозначение | Кол. | Примечание |
|---|---|---|---|---|---|
| А3 | | -042 | 1.427.1-3.2-1.00.0-042 | 1 | КП 43 |
| А3 | | -043 | -043 | 1 | КП 44 |
| А3 | | -044 | -044 | 1 | КП 45 |
| А3 | | -045 | -045 | 1 | КП 46 |
| А3 | | -046 | -046 | 1 | КП 47 |
| А3 | | -047 | -047 | 1 | КП 48 |
| А3 | | -048 | -048 | 1 | КП 49 |
| А3 | | -049 | -049 | 1 | КП 50 |
| А3 | | -050 | -050 | 1 | КП 51 |
| А3 | | -051 | -051 | 1 | КП 52 |
| А3 | | -052 | -052 | 1 | КП 53 |
| А3 | | -053 | -053 | 1 | КП 54 |
| А3 | | -054 | -054 | 1 | КП 55 |
| А3 | | -055 | -055 | 1 | КП 56 |
| А3 | | -056 | -056 | 1 | КП 57 |
| А3 | | -057 | -057 | 1 | КП58 |
| А3 | | -058 | -058 | 1 | КП 59 |
| А3 | | -059 | -059 | 1 | КП60 |
| А3 | | -060 | -060 | 1 | КП61 |
| А3 | | -061 | -061 | 1 | КП62 |
| А3 | | -062 | -062 | 1 | КП63 |
| А3 | | -063 | -063 | 1 | КП64 |
| А3 | | -064 | -064 | 1 | КП65 |
| А3 | | -065 | -065 | 1 | КП66 |
| А3 | | -066 | -066 | 1 | КП67 |
| А3 | | -067 | -067 | 1 | КП68 |
| А3 | | -068 | -068 | 1 | КП69 |
| А3 | | -069 | -069 | 1 | КП 70 |
| А3 | | -070 | -070 | 1 | КП 71 |
| А3 | | -071 | -071 | 1 | КП 72 |





| Формат | Зона | Для исполнения с порядковым номером | Обозначение | Кол. | Примечание |
|---|---|---|---|---|---|
| А3 | | -072 | 1.427.1-3.2-1.00.0-072 | 1 | КП 73 |
| А3 | | -073 | -073 | 1 | КП 74 |
| А3 | | -074 | -074 | 1 | КП 75 |
| А3 | | -075 | -075 | 1 | КП 76 |
| А3 | | -076 | -076 | 1 | КП 77 |
| А3 | | -077 | -077 | 1 | КП 78 |
| А3 | | -078 | -078 | 1 | КП 79 |
| А3 | | -079 | -079 | 1 | КП 80 |
| А3 | | -080 | -080 | 1 | КП 81 |
| А3 | | -081 | -081 | 1 | КП 82 |
| А3 | | -082 | -082 | 1 | КП 83 |
| А3 | | -083 | -083 | 1 | КП 84 |
| А3 | | -084 | -084 | 1 | КП85 |
| А3 | | -085 | -085 | 1 | КП 86 |
| А3 | | -086 | -086 | 1 | КП 87 |
| А3 | | -087 | -087 | 1 | КП 88 |
| А3 | | -088 | -088 | 1 | КП 89 |
| А3 | | -089 | -089 | 1 | КП 90 |
| А3 | | -090 | -090 | 1 | КП 91 |
| А3 | | -091 | -091 | 1 | КП 92 |
| А3 | | -092 | -092 | 1 | КП 93 |
| А3 | | -093 | -093 | 1 | КП 94 |
| А3 | | -094 | -094 | 1 | КП 95 |
| А3 | | -095 | -095 | 1 | КП 96 |
| А3 | | -096 | -096 | 1 | КП 97 |
| А3 | | -097 | -097 | 1 | КП 98 |
| А3 | | -098 | -098 | 1 | КП 99 |
| А3 | | -099 | -099 | 1 | КП 100 |
| А3 | | -100 | -100 | 1 | КП 101 |

Инв.№ подл. | Подпись и дата | Взам. инв.№

| Формат | Зона | Для исполнения с порядковым номером | Обозначение | Кол. | Примечание |
|---|---|---|---|---|---|
| А3 | | -101 | 1.427.1-3.2-1.00.0 -101 | 1 | КП 102 |
| А3 | | -102 | -102 | 1 | КП 103 |
| А3 | | -103 | -103 | 1 | КП 104 |
| А3 | | -104 | -104 | 1 | КП 105 |
| А3 | | -105 | -105 | 1 | КП 106 |
| А3 | | -106 | -106 | 1 | КП 107 |
| А3 | | -107 | -107 | 1 | КП 108 |
| А3 | | -108 | -108 | 1 | КП 109 |
| А3 | | -109 | -109 | 1 | КП 110 |
| А3 | | -110 | -110 | 1 | КП 111 |
| А3 | | -111 | -111 | 1 | КП 112 |
| А3 | | -112 | -112 | 1 | КП 113 |
| А3 | | -113 | -113 | 1 | КП 114 |
| А3 | | -114 | -114 | 1 | КП 115 |
| А3 | | -115 | -115 | 1 | КП 116 |
| А3 | | -116 | -116 | 1 | КП 117 |
| А3 | | -117 | -117 | 1 | КП 118 |
| А3 | | -118 | -118 | 1 | КП 119 |
| | | | | | |
| | | Материалы | | | |
| | | Бетон | | | |
| | | -000; -001 | М 200 | 0,33 | $м^3$ |
| | | -002; -003 | | 0,36 | $м^3$ |
| | | -004; -005 | | 0,39 | $м^3$ |
| | | -006; -007 | | 0,41 | $м^3$ |
| | | -008; -009 | | 0,44 | $м^3$ |
| | | -010; -011 | | 0,47 | $м^3$ |
| | | -012; -013; -014; -015 | | 0,50 | $м^3$ |
| | | -016; -017; -018; -019 | | 0,51 | $м^3$ |
| | | -020; -021 | | 0,52 | $м^3$ |

Инв.№ подл. | Подпись и дата | Взам.инв.№



| Формат | Зона | Для исполнения с порядковым номером | Обозначение | Кол. | Примечание |
|---|---|---|---|---|---|
| | | -022; -023 | М 200 | 0,55 | $м^3$ |
| | | -024; -025; -026 | | 0,58 | $м^3$ |
| | | -027; -028; -029; -030 | | 0,60 | $м^3$ |
| | | -031; -032 | | 0,83 | $м^3$ |
| | | -033; -034; -035; -036 | | 0,88 | $м^3$ |
| | | -037; -038 | | 0,90 | $м^3$ |
| | | -039; -040; -041; -042 | | 0,95 | $м^3$ |
| | | -043; -044 | | 0,97 | $м^3$ |
| | | -045; -046 | | 0,77 | $м^3$ |
| | | -047; -048; -049; -050; -051; -052 | | 1,0 | $м^3$ |
| | | -053; -054 | | 0,84 | $м^3$ |
| | | -055; -056 | | 1,5 | $м^3$ |
| | | -057; -058; -059; -060 | | 0,87 | $м^3$ |
| | | -061; -062; -063; -064 | | 1,6 | $м^3$ |
| | | -065; -066; -067; -068 | | 0,95 | $м^3$ |
| | | -069; -070 | | 2,1 | $м^3$ |
| | | -071; -072; -073; -074 | | 1,3 | $м^3$ |
| | | -075; -076; -077; -078 | | 2,2 | $м^3$ |
| | | -079; -080 | | 1,4 | $м^3$ |
| | | -103; -104; -107; -108 | | 2,3 | $м^3$ |
| | | -109; -110 | | 2,3 | $м^3$ |
| | | -083; -084; -085; -086; -087 | | [illegible] | $м^3$ |
| | | -088; -089; -090 | | [illegible] | $м^3$ |
| | | -091; -094; -095; -096; 097; -098 | | 2,1 | $м^3$ |
| | | -092; -093 | | 2,7 | $м^3$ |
| | | -099; -100; -101; -102 | | 2,7 | $м^3$ |
| | | -105; -106 | | 3,6 | $м^3$ |
| | | -111; -112; -113; -114 | | 3,5 | $м^3$ |
| | | -081; -082; -115; -116 | | 2,5 | $м^3$ |
| | | -117; -118 | | 3,9 | $м^3$ |

Инв.№ подл. | Подпись и дата | Взам.инв.№

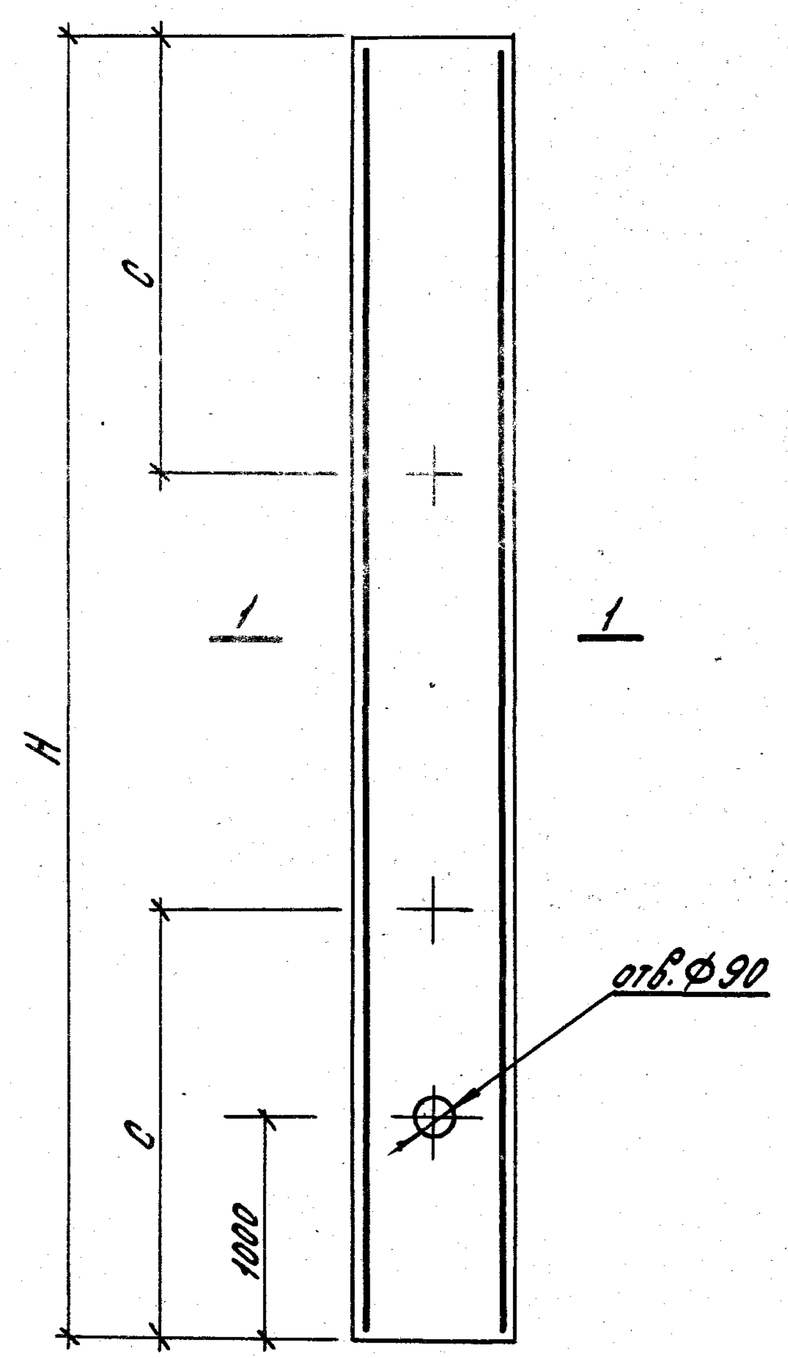


1-1
Рис.1

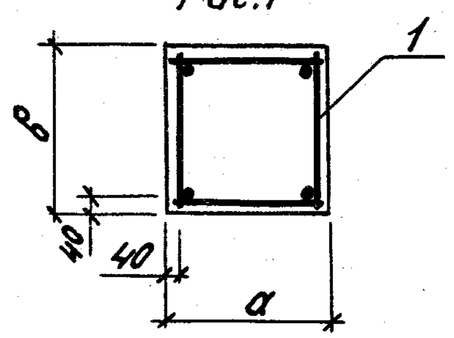


| Обозначение | Марка | Рис. | Размеры, мм | | | | Масса, т |
|---|---|---|---|---|---|---|---|
| | | | H | a | б | c | |
| 1.427.1-3.1-1.00 | 1КФ37-1 | 1 | 3700 | 300 | 300 | 1000 | 0,8 |
| -001 | 1КФ37-2 | | | | | | |
| -002 | 1КФ40-1 | | 4000 | | | 1100 | 0,9 |
| -003 | 1КФ40-2 | | | | | | |
| -004 | 1КФ43-1 | | 4300 | | | | 1,0 |
| -005 | 1КФ43-2 | | | | | | |
| -006 | 1КФ46-1 | | 4600 | | | 1200 | |
| -007 | 1КФ46-2 | | | | | | |
| -008 | 1КФ49-1 | | 4900 | | | 1300 | 1,1 |
| -009 | 1КФ49-2 | | | | | | |
| -010 | 1КФ52-1 | | 5200 | | | 1400 | |
| -011 | 1КФ52-2 | | | | | | |
| -012 | 1КФ55-1 | | 5500 | | | 1500 | 1,2 |
| -013 | 1КФ55-2 | | | | | | |
| -014 | 1КФ55-3 | | | | | | |
| -015 | 1КФ55-4 | | | | | | |
| -016 | 1КФ57-1 | | 5700 | | | | 1,3 |
| -017 | 1КФ57-2 | | | | | | |

| | | | |
|---|---|---|---|
| Нач.отд. | Розенблют | | |
| Н.контр. | Корнетов | | |
| Гл.инж.пр. | Кутырина | | |
| Ст.инж. | Рутковская | | |
| Инж. | Туроян | | |
| Провер. | Корнетова | | |

1.427.1-3.1-1.00 СБ

Колонна 1КФ37-1...1КФ105-4; 2КФ69-1...2КФ117-2; 3КФ93-1...3КФ153-2; 4КФ105-1...4КФ137-2; 5КФ145-1...5КФ161-2
Сборочный чертеж

| Стадия | Масса | Масштаб |
|---|---|---|
| Р | см. табл. | — |
| Лист 1 | Листов 5 | |

ЦНИИПРОМЗДАНИЙ

| Обозначение | Марка | Рис. | Размеры, мм H | a | в | c | Масса, т |
|---|---|---|---|---|---|---|---|
| 1.427.1-3.1-1.00-018 | 1КФ57-3 | 1 | 5700 | 300 | 300 | 1500 | 1,3 |
| -019 | 1КФ57-4 | | | | | | |
| -020 | 1КФ58-1 | | 5800 | | | | |
| -021 | 1КФ58-2 | | | | | | |
| -022 | 1КФ61-1 | | 6100 | | | 1600 | 1,4 |
| -023 | 1КФ61-2 | | | | | | |
| -024 | 1КФ64-1 | | 6400 | | | 1700 | |
| -025 | 1КФ64-2 | | | | | | |
| -026 | 1КФ64-3 | | | | | | |
| -027 | 1КФ67-1 | | 6700 | | | 1800 | 1,5 |
| -028 | 1КФ67-2 | | | | | | |
| -029 | 1КФ67-3 | | | | | | |
| -030 | 1КФ67-4 | | | | | | |
| -031 | 2КФ69-1 | | 6900 | 400 | | | 2,1 |
| -032 | 2КФ69-2 | | | | | | |
| -033 | 2КФ73-1 | | 7300 | | | 1900 | 2,2 |
| -034 | 2КФ73-2 | | | | | | |
| -035 | 2КФ73-3 | | | | | | |
| -036 | 2КФ73-4 | | | | | | |
| -037 | 2КФ75-1 | | 7500 | | | 2000 | 2,3 |
| -038 | 2КФ75-2 | | | | | | |
| -039 | 2КФ79-1 | | 7900 | | | 2100 | 2,4 |
| -040 | 2КФ79-2 | | | | | | |
| -041 | 2КФ79-3 | | | | | | |
| -042 | 2КФ79-4 | | | | | | |
| -043 | 2КФ81-1 | | 8100 | | | | |
| -044 | 2КФ81-2 | | | | | | |
| -045 | 1КФ85-1 | | 8500 | 300 | | 2300 | 1,9 |

Инв.№ подл. | Подпись и дата | Взам. инв.№





| Обозначение | Марка | Рис. | Размеры, мм H | a | в | c | Масса, т |
|---|---|---|---|---|---|---|---|
| 1.427.1-3.1-1.00-046 | 1КФ85-2 | 1 | 8500 | 300 | 300 | 2300 | 1,9 |
| -047 | 2КФ85-1 | | | 400 | | | 2,6 |
| -048 | 2КФ85-2 | | | | | | |
| -049 | 2КФ85-3 | | | | | | |
| -050 | 2КФ85-4 | | | | | | |
| -051 | 2КФ87-1 | | 8700 | | | | |
| -052 | 2КФ87-2 | | | | | | |
| -053 | 1КФ93-1 | | 9300 | 300 | | 2500 | 2,1 |
| -054 | 1КФ93-2 | | | | | | |
| -055 | 3КФ93-1 | | | 400 | 400 | | 3,7 |
| -056 | 3КФ93-2 | | | | | | |
| -057 | 1КФ97-1 | | 9700 | 300 | 300 | 2600 | 2,2 |
| -058 | 1КФ97-2 | | | | | | |
| -059 | 1КФ97-3 | | | | | | |
| -060 | 1КФ97-4 | | | | | | |
| -061 | 3КФ97-1 | | | 400 | 400 | | 3,9 |
| -062 | 3КФ97-2 | | | | | | |
| -063 | 3КФ97-3 | | | | | | |
| -064 | 3КФ97-4 | | | | | | |
| -065 | 1КФ105-1 | | 10500 | 300 | 300 | 2800 | 2,4 |
| -066 | 1КФ105-2 | | | | | | |
| -067 | 1КФ105-3 | | | | | | |
| -068 | 1КФ105-4 | | | | | | |
| -069 | 4КФ105-1 | | | 500 | 400 | | 5,3 |
| -070 | 4КФ105-2 | | | | | | |
| -071 | 2КФ109-1 | | 10900 | 400 | 300 | 2900 | 3,3 |
| -072 | 2КФ109-2 | | | | | | |
| -073 | 2КФ109-3 | | | | | | |

Инв.№ подл. | Подпись и дата | Взам. инв.№

| Обозначение | Марка | Рис. | Размеры, мм H | a | в | c | Масса, т |
|---|---|---|---|---|---|---|---|
| 1.427.1-3.1-1.00-074 | 2КФ109-4 | 1 | 10900 | 400 | 400 | 2900 | 3,3 |
| -075 | 4КФ109-1 | | | 500 | | | 5,5 |
| -076 | 4КФ109-2 | | | | | | |
| -077 | 4КФ109-3 | | | | | | |
| -078 | 4КФ109-4 | | | | | | |
| -079 | 2КФ117-1 | | 11700 | 400 | 300 | 3100 | 3,5 |
| -080 | 2КФ117-2 | | | | | | |
| -081 | 4КФ125-1 | | 12500 | 500 | 400 | 3300 | 6,3 |
| -082 | 4КФ125-2 | | | | | | |
| -083 | 3КФ121-1 | | 12100 | 400 | | 3200 | 4,8 |
| -084 | 3КФ121-2 | | | | | | |
| -085 | 3КФ121-3 | | | | | | |
| -086 | 3КФ121-4 | | | | | | |
| -087 | 3КФ121-5 | | | | | | |
| -088 | 4КФ121-1 | | | 500 | | | 6,1 |
| -089 | 4КФ121-2 | | | | | | |
| -090 | 4КФ121-3 | | | | | | |
| -091 | 3КФ129-1 | | 12900 | 400 | | 3400 | 5,2 |
| -092 | 4КФ137-1 | | 13700 | 500 | | 3600 | 6,9 |
| -093 | 4КФ137-2 | | | | | | |
| -094 | 3КФ133-1 | | 13300 | 400 | | 3500 | 5,3 |
| -095 | 3КФ133-2 | | | | | | |
| -096 | 3КФ133-3 | | | | | | |
| -097 | 3КФ133-4 | | | | | | |
| -098 | 3КФ133-5 | | | | | | |
| -099 | 4КФ133-1 | | | 500 | | | 6,7 |
| -100 | 4КФ133-2 | | | | | | |
| -101 | 4КФ133-3 | | | | | | |





| Обозначение | Марка | Рис. | Размеры, мм H | a | в | c | Масса, т |
|---|---|---|---|---|---|---|---|
| 1.427.1-3.1-1.00-102 | 4КФ133-4 | 1 | 13300 | 500 | 400 | 3500 | 6,7 |
| -103 | 3КФ141-1 | | 14100 | 400 | | 3700 | 5,6 |
| -104 | 3КФ141-2 | | | | | | |
| -105 | 5КФ149-1 | | 14900 | 600 | | 3900 | 8,9 |
| -106 | 5КФ149-2 | | | | | | |
| -107 | 3КФ145-1 | | 14500 | 400 | | 3800 | 5,8 |
| -108 | 3КФ145-2 | | | | | | |
| -109 | 3КФ145-3 | | | | | | |
| -110 | 3КФ145-4 | | | | | | |
| -111 | 5КФ145-1 | | | 600 | | | 8,7 |
| -112 | 5КФ145-2 | | | | | | |
| -113 | 5КФ145-3 | | | | | | |
| -114 | 5КФ145-4 | | | | | | |
| -115 | 3КФ153-1 | | 15300 | 400 | | 4100 | 6,1 |
| -116 | 3КФ153-2 | | | | | | |
| -117 | 5КФ161-1 | | 16100 | 600 | | | 9,7 |
| -118 | 5КФ161-2 | | | | | | |

Инв. № подл. | Подпись и дата | Взам. инв. №

| Формат | Зона | Поз. | Обозначение | Наименование | Кол. | Примечание |
|---|---|---|---|---|---|---|
| | | | | | | |
| | | | Документация | | | |
| А4 | | | 1.427.1-3.1-00. ТО | Техническое описание | | |
| А3 | | | 1.427.1-3.1-2.00 СБ | Сборочный чертеж | | |
| А3 | | | 1.427.1-3.1-2.00 ВРС | Ведомость расхода стали | | |

| Формат | Зона | Для исполнения с порядковым номером [1] | Обозначение | Кол. | Примечание |
|---|---|---|---|---|---|
| | | | | | |
| | | Переменные данные | | | |
| | | Сборочные единицы | | | |
| | | Поз.1. Каркас пространственный КП 120...КП 298 | | | |
| А3 | | -000 | 1.427.1-3.2-2.00.0 | 1 | КП 120 |
| А3 | | -001 | -001 | 1 | КП 121 |
| А3 | | -002 | -002 | 1 | КП 122 |
| А3 | | -003 | -003 | 1 | КП 123 |
| А3 | | -004 | -004 | 1 | КП 124 |
| А3 | | -005 | -005 | 1 | КП 125 |
| А3 | | -006 | -006 | 1 | КП 126 |
| А3 | | -007 | -007 | 1 | КП 127 |
| А3 | | -008 | -008 | 1 | КП 128 |
| А3 | | -009 | -009 | 1 | КП 129 |
| А3 | | -010 | -010 | 1 | КП 130 |
| А3 | | -011 | -011 | 1 | КП 131 |

[1] Основное исполнение, не имеющее порядкового номера, обозначено „000"

| | | | |
|---|---|---|---|
| Нач.отд. | Розенблюм | | 1.427.1-3.1-2.00 |
| Н.контр. | Корнетова | | |
| Гл.инж.пр. | Кутырина | | Колонна 6КФ69-1...6КФ117-2; 7КФ93-1...7КФ153-2; 8КФ105-1...8КФ139-5; 9КФ141-1...9КФ175-4 |
| Ст.инж. | Рутковская | | Стадия: Р; Лист: 1; Листов: 9 |
| Инженер | Мурадян | | ЦНИИПРОМЗДАНИЙ |
| Провер. | Корнетова | | |

Инв.№подл. | Подпись и дата | Взам.инв.№

Копировал Купарадзе Формат А4

| Формат | Зона | Для исполнения с порядковым номером | Обозначение | Кол. | Примечание |
|---|---|---|---|---|---|
| А3 | | -012 | 1.427.1-3.2-2.00.0-012 | 1 | КП 132 |
| А3 | | -013 | -013 | 1 | КП 133 |
| А3 | | -014 | -014 | 1 | КП 134 |
| А3 | | -015 | -015 | 1 | КП 135 |
| А3 | | -016 | -016 | 1 | КП 136 |
| А3 | | -017 | -017 | 1 | КП 137 |
| А3 | | -018 | -018 | 1 | КП 138 |
| А3 | | -019 | -019 | 1 | КП 139 |
| А3 | | -020 | -020 | 1 | КП 140 |
| А3 | | -021 | -021 | 1 | КП 141 |
| А3 | | -022 | -022 | 1 | КП 142 |
| А3 | | -023 | -023 | 1 | КП 143 |
| А3 | | -024 | -024 | 1 | КП 144 |
| А3 | | -025 | -025 | 1 | КП 145 |
| А3 | | -026 | -026 | 1 | КП 146 |
| А3 | | -027 | -027 | 1 | КП 147 |
| А3 | | -028 | -028 | 1 | КП 148 |
| А3 | | -029 | -029 | 1 | КП 149 |
| А3 | | -030 | -030 | 1 | КП 150 |
| А3 | | -031 | -031 | 1 | КП 151 |
| А3 | | -032 | -032 | 1 | КП 152 |
| А3 | | -033 | -033 | 1 | КП 153 |
| А3 | | -034 | -034 | 1 | КП 154 |
| А3 | | -035 | -035 | 1 | КП 155 |
| А3 | | -036 | -036 | 1 | КП 156 |
| А3 | | -037 | -037 | 1 | КП 157 |
| А3 | | -038 | -038 | 1 | КП 158 |
| А3 | | -039 | -039 | 1 | КП 159 |
| А3 | | -040 | -040 | 1 | КП 160 |
| А3 | | -041 | -041 | 1 | КП 161 |

Инв.№подл. | Подпись и дата | Взам.инв.№

1.427.1-3.1-2.00 Лист 2



Копировал Купарадзе Формат А4

| Формат | Зона | Для исполнения с порядковым номером | Обозначение | Кол. | Примечание |
|---|---|---|---|---|---|
| А3 | | -042 | 1.427.1-3.2-2.00.0-042 | 1 | КП 162 |
| А3 | | -043 | -043 | 1 | КП 163 |
| А3 | | -044 | -044 | 1 | КП 164 |
| А3 | | -045 | -045 | 1 | КП 165 |
| А3 | | -046 | -046 | 1 | КП 166 |
| А3 | | -047 | -047 | 1 | КП 167 |
| А3 | | -048 | -048 | 1 | КП 168 |
| А3 | | -049 | -049 | 1 | КП 169 |
| А3 | | -050 | -050 | 1 | КП 170 |
| А3 | | -051 | -051 | 1 | КП 171 |
| А3 | | -052 | -052 | 1 | КП 172 |
| А3 | | -053 | -053 | 1 | КП 173 |
| А3 | | -054 | -054 | 1 | КП 174 |
| А3 | | -055 | -055 | 1 | КП 175 |
| А3 | | -056 | -056 | 1 | КП 176 |
| А3 | | -057 | -057 | 1 | КП 177 |
| А3 | | -058 | -058 | 1 | КП 178 |
| А3 | | -059 | -059 | 1 | КП 179 |
| А3 | | -060 | -060 | 1 | КП 180 |
| А3 | | -061 | -061 | 1 | КП 181 |
| А3 | | -062 | -062 | 1 | КП 182 |
| А3 | | -063 | -063 | 1 | КП 183 |
| А3 | | -064 | -064 | 1 | КП 184 |
| А3 | | -065 | -065 | 1 | КП 185 |
| А3 | | -066 | -066 | 1 | КП 186 |
| А3 | | -067 | -067 | 1 | КП 187 |
| А3 | | -068 | -068 | 1 | КП 188 |
| А3 | | -069 | -069 | 1 | КП 189 |
| А3 | | -070 | -070 | 1 | КП 190 |
| А3 | | -071 | -071 | 1 | КП 191 |







| Формат | Зона | Для исполнения с порядковым номером | Обозначение | Кол. | Примечание |
|---|---|---|---|---|---|
| А3 | | -072 | 1.427.1-3.2-2.00.0-072 | 1 | КП 192 |
| А3 | | -073 | -073 | 1 | КП 193 |
| А3 | | -074 | -074 | 1 | КП 194 |
| А3 | | -075 | -075 | 1 | КП 195 |
| А3 | | -076 | -076 | 1 | КП 196 |
| А3 | | -077 | -077 | 1 | КП 197 |
| А3 | | -078 | -078 | 1 | КП 198 |
| А3 | | -079 | -079 | 1 | КП 199 |
| А3 | | -080 | -080 | 1 | КП 200 |
| А3 | | -081 | -081 | 1 | КП 201 |
| А3 | | -082 | -082 | 1 | КП 202 |
| А3 | | -083 | -083 | 1 | КП 203 |
| А3 | | -084 | -084 | 1 | КП 204 |
| А3 | | -085 | -085 | 1 | КП 205 |
| А3 | | -086 | -086 | 1 | КП 206 |
| А3 | | -087 | -087 | 1 | КП 207 |
| А3 | | -088 | -088 | 1 | КП 208 |
| А3 | | -089 | -089 | 1 | КП 209 |
| А3 | | -090 | -090 | 1 | КП 210 |
| А3 | | -091 | -091 | 1 | КП 211 |
| А3 | | -092 | -092 | 1 | КП 212 |
| А3 | | -093 | -093 | 1 | КП 213 |
| А3 | | -094 | -094 | 1 | КП 214 |
| А3 | | -095 | -095 | 1 | КП 215 |
| А3 | | -096 | -096 | 1 | КП 216 |
| А3 | | -097 | -097 | 1 | КП 217 |
| А3 | | -098 | -098 | 1 | КП 218 |
| А3 | | -099 | -099 | 1 | КП 219 |
| А3 | | -100 | -100 | 1 | КП 220 |
| А3 | | -101 | -101 | 1 | КП 221 |

Инв.№ подл. | Подпись и дата | Взам.инв.№

| Формат | Зона | Для исполнения с порядковым номером | Обозначение | Кол. | Примечание |
|---|---|---|---|---|---|
| А3 | | -102 | 1.427.1-3.2-2.00.0 -102 | 1 | КП222 |
| А3 | | -103 | -103 | 1 | КП223 |
| А3 | | -104 | -104 | 1 | КП224 |
| А3 | | -105 | -105 | 1 | КП225 |
| А3 | | -106 | -106 | 1 | КП226 |
| А3 | | -107 | -107 | 1 | КП227 |
| А3 | | -108 | -108 | 1 | КП228 |
| А3 | | -109 | -109 | 1 | КП229 |
| А3 | | -110 | -110 | 1 | КП230 |
| А3 | | -111 | -111 | 1 | КП231 |
| А3 | | -112 | -112 | 1 | КП232 |
| А3 | | -113 | -113 | 1 | КП233 |
| А3 | | -114 | -114 | 1 | КП234 |
| А3 | | -115 | -115 | 1 | КП235 |
| А3 | | -116 | -116 | 1 | КП236 |
| А3 | | -117 | -117 | 1 | КП237 |
| А3 | | -118 | -118 | 1 | КП238 |
| А3 | | -119 | -119 | 1 | КП239 |
| А3 | | -120 | -120 | 1 | КП240 |
| А3 | | -121 | -121 | 1 | КП241 |
| А3 | | -122 | -122 | 1 | КП242 |
| А3 | | -123 | -123 | 1 | КП243 |
| А3 | | -124 | -124 | 1 | КП244 |
| А3 | | -125 | -125 | 1 | КП245 |
| А3 | | -126 | -126 | 1 | КП246 |
| А3 | | -127 | -127 | 1 | КП247 |
| А3 | | -128 | -128 | 1 | КП248 |
| А3 | | -129 | -129 | 1 | КП249 |
| А3 | | -130 | -130 | 1 | КП250 |
| А3 | | -131 | -131 | 1 | КП251 |

Инв.№ подл. | Подпись и дата | Взам.инв.№

1.427.1-3.1-2.00 Лист 5

Копировал Купаравзе Формат А4



| Формат | Зона | Для исполнения с порядковым номером | Обозначение | Кол. | Примечание |
|---|---|---|---|---|---|
| А3 | | -132 | 1.427.1-3.2-2.00.0 -132 | 1 | КП252 |
| А3 | | -133 | -133 | 1 | КП253 |
| А3 | | -134 | -134 | 1 | КП254 |
| А3 | | -135 | -135 | 1 | КП255 |
| А3 | | -136 | -136 | 1 | КП256 |
| А3 | | -137 | -137 | 1 | КП257 |
| А3 | | -138 | -138 | 1 | КП258 |
| А3 | | -139 | -139 | 1 | КП259 |
| А3 | | -140 | -140 | 1 | КП260 |
| А3 | | -141 | -141 | 1 | КП261 |
| А3 | | -142 | -142 | 1 | КП262 |
| А3 | | -143 | -143 | 1 | КП263 |
| А3 | | -144 | -144 | 1 | КП264 |
| А3 | | -145 | -145 | 1 | КП265 |
| А3 | | -146 | -146 | 1 | КП266 |
| А3 | | -147 | -147 | 1 | КП267 |
| А3 | | -148 | -148 | 1 | КП268 |
| А3 | | -149 | -149 | 1 | КП269 |
| А3 | | -150 | -150 | 1 | КП270 |
| А3 | | -151 | -151 | 1 | КП271 |
| А3 | | -152 | -152 | 1 | КП272 |
| А3 | | -153 | -153 | 1 | КП273 |
| А3 | | -154 | -154 | 1 | КП274 |
| А3 | | -155 | -155 | 1 | КП275 |
| А3 | | -156 | -156 | 1 | КП276 |
| А3 | | -157 | -157 | 1 | КП277 |
| А3 | | -158 | -158 | 1 | КП278 |
| А3 | | -159 | -159 | 1 | КП279 |
| А3 | | -160 | -160 | 1 | КП280 |
| А3 | | -161 | -161 | 1 | КП281 |

Инв.№ подл. | Подпись и дата | Взам.инв.№

1.427.1-3.1-2.00 Лист 6

Копировал Купаравзе Формат А4

| Формат | Зона | Для исполнения с порядковым номером | Обозначение | Кол. | Примечание |
|---|---|---|---|---|---|
| А3 | | -162 | 1.427.1-3.2-2.00.0-162 | 1 | КП282 |
| А3 | | -163 | -163 | 1 | КП283 |
| А3 | | -164 | -164 | 1 | КП284 |
| А3 | | -165 | -165 | 1 | КП285 |
| А3 | | -166 | -166 | 1 | КП286 |
| А3 | | -167 | -167 | 1 | КП287 |
| А3 | | -168 | -168 | 1 | КП288 |
| А3 | | -169 | -169 | 1 | КП289 |
| А3 | | -170 | -170 | 1 | КП290 |
| А3 | | -171 | -171 | 1 | КП291 |
| А3 | | -172 | -172 | 1 | КП292 |
| А3 | | -173 | -173 | 1 | КП293 |
| А3 | | -174 | -174 | 1 | КП294 |
| А3 | | -175 | -175 | 1 | КП295 |
| А3 | | -176 | -176 | 1 | КП296 |
| А3 | | -177 | -177 | 1 | КП297 |
| А3 | | -178 | -178 | 1 | КП298 |
| | | | | | |
| | | | Материалы | | |
| | | | Бетон | | |
| | | -000;-001;-006;-007; | М200 | 0,80 | $м^3$ |
| | | -008;-009 | | 0,80 | $м^3$ |
| | | -002;-003;-004;-005 | | 0,77 | $м^3$ |
| | | -010;-011 | | 0,87 | $м^3$ |
| | | -012;-013;-014;-015 | | 0,83 | $м^3$ |
| | | -016;-017;-018;-019 | | 0,86 | $м^3$ |
| | | -020;-021;-026;-027; | | 0,95 | $м^3$ |
| | | -028;-029 | | 0,95 | $м^3$ |
| | | -022;-023;-024;-025; | | 0,92 | $м^3$ |
| | | -032;-033;-034;-035 | | 0,92 | $м^3$ |







| Формат | Зона | Для исполнения с порядковым номером | Обозначение | Кол. | Примечание |
|---|---|---|---|---|---|
| | | -030;-031;-036;-037; | М200 | 1,0 | $м^3$ |
| | | -038;-039 | | 1,0 | $м^3$ |
| | | -040;-041;-050;-051;-052; | | 1,5 | $м^3$ |
| | | -053;-054;-055;-056;-057 | | 1,5 | $м^3$ |
| | | -042;-043;-044;-045;-046; | | 1,4 | $м^3$ |
| | | -047;-048;-049;-076;-077 | | 1,4 | $м^3$ |
| | | -058;-059;-068;-069; | | 2,0 | $м^3$ |
| | | -070;-071;-097;-098 | | 2,0 | $м^3$ |
| | | -060;-061;-062;-063; | | 1,9 | $м^3$ |
| | | -064;-065;-066;-067 | | 1,9 | $м^3$ |
| | | -072;-073;-074;-075 | | 2,1 | $м^3$ |
| | | -099;-100;-101 | | 2,6 | $м^3$ |
| | | -078;-079;-080; | | 2,4 | $м^3$ |
| | | -091;-092;-093;-094;-095; | | 2,3 | $м^3$ |
| | | -096;-089;-090 | | 2,3 | $м^3$ |
| | | -081;-082;-083;-084;-085; | | 2,2 | $м^3$ |
| | | -086;-087;-088;-119;-120 | | 2,2 | $м^3$ |
| | | -102;-103;-104;-105; | | 2,4 | $м^3$ |
| | | -142;-143 | | 2,4 | $м^3$ |
| | | -106;-107;-108;-109; | | 2,5 | $м^3$ |
| | | -110;-111;-112;-113;-114; | | 2,5 | $м^3$ |
| | | -115;-116;-117;-118 | | 2,5 | $м^3$ |
| | | -121;-122;-123; | | 3,5 | $м^3$ |
| | | -139;-140;-138 | | 3,3 | $м^3$ |
| | | -124;-125;-126;-127;-128 | | 3,1 | $м^3$ |
| | | -129;-130;-131;-132;-133; | | 3,2 | $м^3$ |
| | | -134;-135;-136;-137 | | 3,2 | $м^3$ |
| | | -144;-145 | | 3,8 | $м^3$ |
| | | -146;-147;-148;-149;-150 | | 3,4 | $м^3$ |
| | | -151;-152;-153;-154; | | 3,5 | $м^3$ |

Инв.№ подл. | Подпись и дата | Взам.инв.№

| Формат | Зона | Для исполнения с порядковым номером | Обозначение | Кол. | Примечание |
|---|---|---|---|---|---|
| | | -155; -156; -157; -158; | М 200 | 3,5 | $м^3$ |
| | | -159; -161 | | 3,5 | $м^3$ |
| | | -163; -164; -165; -166; | | 3,7 | $м^3$ |
| | | -167; -168; -169; -170 | | 3,8 | $м^3$ |
| | | -171; -172; -173; -174; | | 3,8 | $м^3$ |
| | | -175; -177 | | 3,8 | $м^3$ |
| | | | | | |
| | | -141 | М 300 | 3,3 | $м^3$ |
| | | -160; -162 | | 3,5 | $м^3$ |
| | | -176; -178 | | 3,8 | $м^3$ |

Инв. № подл. | Подпись и дата | Взам. инв. №

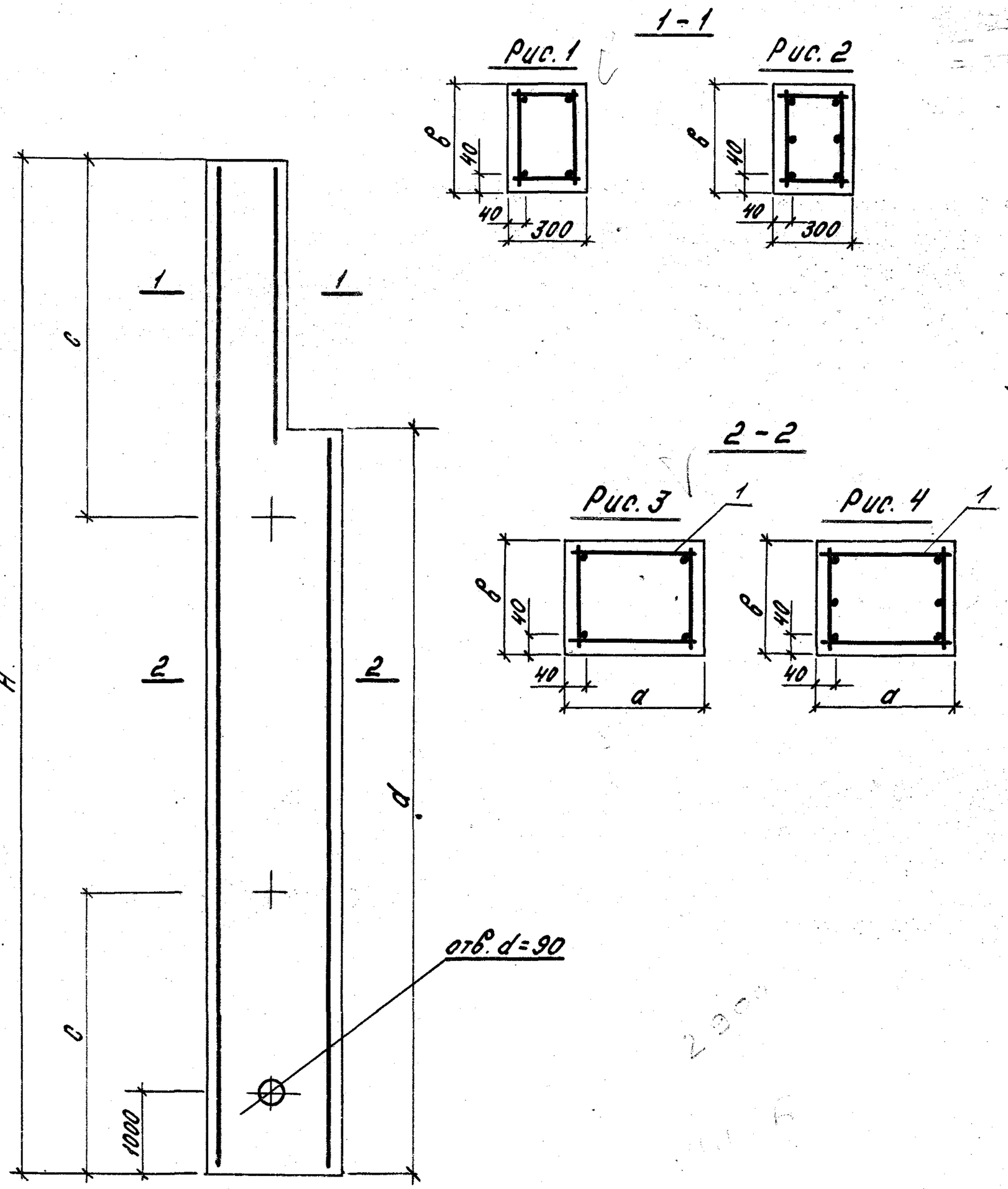


| Обозначение | Марка | Рис. | Размеры, мм H | a | в | d | c | Масса, т |
|---|---|---|---|---|---|---|---|---|
| 1.427.1-3.1-2.00 | 6КФ69-1 | 1;3 | 6900 | 400 | 300 | 6000 | 1800 | 2,0 |
| -001 | 6КФ69-2 | | | | | | | |
| -002 | 6КФ70-1 | 2;3 | 7000 | | | 4800 | 1900 | 1,9 |
| -003 | 6КФ70-2 | | | | | | | |
| -004 | 6КФ70-3 | | | | | | | |
| -005 | 6КФ70-4 | | | | | | | |
| -006 | 6КФ73-1 | 1;3 | 7300 | | | | | 2,0 |
| -007 | 6КФ73-2 | 2;3 | | | | | | |
| -008 | 6КФ73-3 | 1;3 | | | | | | |
| -009 | 6КФ73-4 | 2;3 | | | | | | |
| -010 | 6КФ75-1 | 1;3 | 7500 | | | 6600 | 2000 | 2,2 |
| -011 | 6КФ75-2 | | | | | | | |
| -012 | 6КФ76-1 | 2;3 | 7600 | | | 4800 | | 2,1 |
| -013 | 6КФ76-2 | | | | | | | |
| -014 | 6КФ76-3 | | | | | | | |
| -015 | 6КФ76-4 | | | | | | | |
| -016 | 6КФ79-1 | | 7900 | | | | 2100 | 2,2 |
| -017 | 6КФ79-2 | | | | | | | |
| -018 | 6КФ79-3 | | | | | | | |
| -019 | 6КФ79-4 | | | | | | | |
| -020 | 6КФ81-1 | 1;3 | 8100 | | | 7200 | 2100 | 2,4 |

| | | | |
|---|---|---|---|
| Нач.отд. | Розенблют | | |
| Н.контр. | Корнетова | | |
| Гл.инж.пр. | Кутырина | | |
| Ст.инж. | Рутковская | | |
| Инженер | Туроян | | |
| Провер. | Корнетова | | |

1.427.1-3.1-2.00 СБ

Колонна 6КФ69-1...6КФ117-2; 7КФ93-1...7КФ153-2; 8КФ105-1...8КФ139-5; 9КФ142-1...9КФ175-4
Сборочный чертеж

| Стадия | Масса | Масштаб |
|---|---|---|
| Р | см. табл. | — |
| Лист 1 | Листов 7 | |

ЦНИИПРОМЗДАНИЙ

| Обозначение | Марка | Рис. | Размеры, мм H | a | в | d | c | Масса, т |
|---|---|---|---|---|---|---|---|---|
| 1.427.1-3.1-2.00-021 | 6КФ81-2 | 1;3 | 8100 | 400 | 300 | 7200 | 2100 | 2,4 |
| -022 | 6КФ82-1 | 2;3 | 8200 | | | 6000 | 2200 | 2,3 |
| -023 | 6КФ82-2 | | | | | | | |
| -024 | 6КФ82-3 | | | | | | | |
| -025 | 6КФ82-4 | | | | | | | |
| -026 | 6КФ85-1 | 1;3 | 8500 | | | | 2300 | 2,4 |
| -027 | 6КФ85-2 | | | | | | | |
| -028 | 6КФ85-3 | | | | | | | |
| -029 | 6КФ85-4 | | | | | | | |
| -030 | 6КФ87-1 | | 8700 | | | 7800 | | 2,5 |
| -031 | 6КФ87-2 | | | | | | | |
| -032 | 6КФ88-1 | 2;3 | 8800 | | | 6000 | | 2,3 |
| -033 | 6КФ88-2 | | | | | | | |
| -034 | 6КФ88-3 | | | | | | | |
| -035 | 6КФ88-4 | | | | | | | |
| -036 | 6КФ91-1 | | 9100 | | | | 2400 | 2,5 |
| -037 | 6КФ91-2 | | | | | | | |
| -038 | 6КФ91-3 | | | | | | | |
| -039 | 6КФ91-4 | | | | | | | |
| -040 | 7КФ93-1 | 1;3 | 9300 | | 400 | 8400 | 2500 | 3,6 |
| -041 | 7КФ93-2 | | | | | | | |
| -042 | 7КФ94-1 | 2;3 | 9400 | | | 6600 | | 3,5 |
| -043 | 7КФ94-2 | | | | | | | |
| -044 | 7КФ94-3 | | | | | | | |
| -045 | 7КФ94-4 | | | | | | | |
| -046 | 7КФ97-1 | | 9700 | | | | 2600 | 3,6 |
| -047 | 7КФ97-2 | | | | | | | |
| -048 | 7КФ97-3 | | | | | | | |





| Обозначение | Марка | Рис. | Размеры, мм H | a | в | d | c | Масса, т |
|---|---|---|---|---|---|---|---|---|
| 1.427.1-3.1-2.00-049 | 7КФ97-4 | 2;3 | 9700 | 400 | | 6600 | 2600 | 3,6 |
| -050 | 7КФ100-1 | | 10000 | | | 7200 | | 3,7 |
| -051 | 7КФ100-2 | | | | | | | |
| -052 | 7КФ100-3 | | | | | | | |
| -053 | 7КФ100-4 | | | | | | | |
| -054 | 7КФ103-1 | | 10300 | | | | 2700 | 3,8 |
| -055 | 7КФ103-2 | | | | | | | |
| -056 | 7КФ103-3 | | | | | | | |
| -057 | 7КФ103-4 | | | | | | | |
| -058 | 8КФ105-1 | 1;3 | 10500 | | | 9600 | 2800 | 5,1 |
| -059 | 8КФ105-2 | | | | | | | |
| -060 | 8КФ106-1 | 2;3 | 10600 | | 400 | 7800 | | 4,7 |
| -061 | 8КФ106-2 | | | | | | | |
| -062 | 8КФ106-3 | | | | | | | |
| -063 | 8КФ106-4 | | | | | | | |
| -064 | 8КФ109-1 | | 10900 | 500 | | | 2900 | 4,8 |
| -065 | 8КФ109-2 | | | | | | | |
| -066 | 8КФ109-3 | | | | | | | |
| -067 | 8КФ109-4 | | | | | | | |
| -068 | 8КФ112-1 | | 11200 | | | 8400 | 3000 | 5,0 |
| -069 | 8КФ112-2 | | | | | | | |
| -070 | 8КФ112-3 | | | | | | | |
| -071 | 8КФ112-4 | | | | | | | |
| -072 | 8КФ115-1 | | 11500 | | | | 3100 | 5,1 |
| -073 | 8КФ115-2 | | | | | | | |
| -074 | 8КФ115-3 | | | | | | | |
| -075 | 8КФ115-4 | | | | | | | |
| -076 | 6КФ117-1 | 1;3 | 11700 | 400 | 300 | 10800 | | 3,5 |

Инв.№ подл. | Подпись и дата | Взам.инв.№

| Обозначение | Марка | Рис. | Размеры, мм H | a | в | d | c | Масса, т |
|---|---|---|---|---|---|---|---|---|
| 1.427.1-3.1-2.00-077 | 6КФ117-2 | 1;3 | 11700 | 400 | 300 | 10 800 | 3100 | 3,5 |
| -078 | 8КФ125-1 | 1;3 | 12500 | 500 | 400 | 11600 | 3300 | 6,1 |
| -079 | 8КФ125-2 | 1;3 | | | | | | |
| -080 | 8КФ125-3 | 1;3 | | | | | | |
| -081 | 8КФ118-1 | 1;3 | 11800 | | | 9600 | 3100 | 5,5 |
| -082 | 8КФ118-2 | 1;3 | | | | | | |
| -083 | 8КФ118-3 | 1;3 | | | | | | |
| -084 | 8КФ118-4 | 2;3 | | | | | | |
| -085 | 8КФ121-1 | 1;3 | 12100 | | | | 3200 | 5,6 |
| -086 | 8КФ121-2 | 2;3 | | | | | | |
| -087 | 8КФ121-3 | 1;3 | | | | | | |
| -088 | 8КФ121-4 | 2;3 | | | | | | |
| -089 | 8КФ124-1 | 1;3 | 12400 | | 400 | | 3300 | |
| -090 | 8КФ124-2 | 1;3 | | | | | | |
| -091 | 8КФ124-3 | 2;3 | | | | | | |
| -092 | 8КФ124-4 | 2;3 | | | | | | |
| -093 | 8КФ127-1 | 2;3 | 12700 | | | | 3400 | 5,7 |
| -094 | 8КФ127-2 | 2;3 | | | | | | |
| -095 | 8КФ127-3 | 2;3 | | | | | | |
| -096 | 8КФ127-4 | 2;3 | | | | | | |
| -097 | 7КФ129-1 | 1;3 | 12900 | 400 | | 12000 | | 5,1 |
| -098 | 7КФ129-2 | 1;3 | | | | | | |
| -099 | 8КФ137-1 | 1;3 | 13700 | 500 | | 12800 | 3600 | 6,5 |
| -100 | 8КФ137-2 | 1;3 | | | | | | |
| -101 | 8КФ137-3 | 1;3 | | | | | | |
| -102 | 8КФ130-1 | 1;3 | 13000 | | | 10800 | 3400 | 6,1 |
| -103 | 8КФ130-2 | 1;3 | | | | | | |
| -104 | 8КФ130-3 | 1;3 | | | | | 3500 | |



Копировал Купаравзе Формат А4

| Обозначение | Марка | Рис. | Размеры, мм H | a | в | d | c | Масса, т |
|---|---|---|---|---|---|---|---|---|
| 1.427.1-3.1-2.00-105 | 8КФ130-4 | 2;3 | 13000 | 500 | 400 | 10800 | 3500 | 6,1 |
| -106 | 8КФ133-1 | 1;3 | 13300 | | | | 3600 | 6,2 |
| -107 | 8КФ133-2 | 1;3 | | | | | | |
| -108 | 8КФ133-3 | 2;3 | | | | | | |
| -109 | 8КФ133-4 | 1;3 | | | | | | |
| -110 | 8КФ136-1 | 2;3 | 13600 | | | | | |
| -111 | 8КФ136-2 | 2;3 | | | | | | |
| -112 | 8КФ136-3 | 2;3 | | | | | | |
| -113 | 8КФ136-4 | 2;3 | | | | | | |
| -114 | 8КФ139-1 | 2;3 | 13900 | | | | 3700 | 6,3 |
| -115 | 8КФ139-2 | 2;3 | | | | | | |
| -116 | 8КФ139-3 | 2;3 | | | | | | |
| -117 | 8КФ139-4 | 2;3 | | | | | | |
| -118 | 8КФ139-5 | 2;3 | | | | | | |
| -119 | 7КФ141-1 | 2;3 | 14100 | 400 | | 13200 | | 5,6 |
| -120 | 7КФ141-2 | 2;3 | | | | | | |
| -121 | 9КФ149-1 | 1;3 | 14900 | 600 | | 14000 | 3900 | 8,8 |
| -122 | 9КФ149-2 | 1;3 | | | | | | |
| -123 | 9КФ149-3 | 1;3 | | | | | | |
| -124 | 9КФ142-1 | 2;3 | 14200 | | | 12000 | 3800 | 7,9 |
| -125 | 9КФ142-2 | 2;3 | | | | | | |
| -126 | 9КФ142-3 | 2;3 | | | | | | |
| -127 | 9КФ142-4 | 2;3 | | | | | | |
| -128 | 9КФ142-5 | 2;3 | | | | | | |
| -129 | 9КФ145-1 | 2;3 | 14500 | | | | | 8,0 |
| -130 | 9КФ145-2 | 2;3 | | | | | | |
| -131 | 9КФ145-3 | 2;3 | | | | | | |
| -132 | 9КФ145-4 | 2;3 | | | | | | |



Инв.№ подл. | Подпись и дата | Взам.инв.№
Копировал Купаравзе Формат А4
19445-02 22

| Обозначение | Марка | Рис. | Размеры, мм H | a | в | d | c | Масса, т |
|---|---|---|---|---|---|---|---|---|
| 1.427.1-3.1-2.00-133 | 9КФ148-1 | 2;3 | 14800 | 600 | 400 | 12000 | 3900 | 8,0 |
| -134 | 9КФ148-2 | | | | | | | |
| -135 | 9КФ148-3 | | | | | | | |
| -136 | 9КФ148-4 | | | | | | | |
| -137 | 9КФ148-5 | | | | | | | |
| -138 | 9КФ151-1 | | 15100 | | | | 4000 | 8,1 |
| -139 | 9КФ151-2 | | | | | | | |
| -140 | 9КФ151-3 | | | | | | | |
| -141 | 9КФ151-4 | | | | | | | |
| -142 | 7КФ153-1 | 1;3 | 15300 | 400 | | 14400 | | 6,0 |
| -143 | 7КФ153-2 | | | | | | | |
| -144 | 9КФ161-1 | | 16100 | 600 | | 15200 | 4200 | 9,5 |
| -145 | 9КФ161-2 | | | | | | | |
| -146 | 9КФ154-1 | | 15400 | | | 13200 | 4100 | 8,6 |
| -147 | 9КФ154-2 | 2;4 | | | | | | |
| -148 | 9КФ154-3 | 1;3 | | | | | | |
| -149 | 9КФ154-4 | 2;4 | | | | | | |
| -150 | 9КФ154-5 | | | | | | | |
| -151 | 9КФ157-1 | 2;3 | 15700 | | | | 4200 | 8,7 |
| -152 | 9КФ157-2 | | | | | | | |
| -153 | 9КФ157-3 | | | | | | | |
| -154 | 9КФ157-4 | | | | | | | |
| -155 | 9КФ160-1 | | 16000 | | | | | 8,8 |
| -156 | 9КФ160-2 | 2;4 | | | | | | |
| -157 | 9КФ160-3 | 2;3 | | | | | | |
| -158 | 9КФ160-4 | 2;4 | | | | | | |
| -159 | 9КФ163-1 | 2;3 | 16300 | | | | 4300 | 8,9 |
| -160 | 9КФ163-2 | 2;4 | | | | | | |

Инв.№ подл. | Подпись и дата | Взам. инв.№

1.427.1-3.1-2.00 СБ

Лист 6

Копировал Купарадзе Формат А4

| Обозначение | Марка | Рис. | Размеры, мм H | a | в | d | c | Масса, т |
|---|---|---|---|---|---|---|---|---|
| 1.427.1-3.1-2.00-161 | 9КФ163-3 | 2;3 | 16300 | 600 | 400 | 13200 | 4300 | 8,9 |
| -162 | 9КФ163-4 | 2;4 | | | | | | |
| -163 | 9КФ166-1 | 1;3 | 16600 | | | 14400 | 4400 | 9,3 |
| -164 | 9КФ166-2 | | | | | | | |
| -165 | 9КФ166-3 | | | | | | | |
| -166 | 9КФ166-4 | | | | | | | |
| -167 | 9КФ169-1 | 2;4 | 16900 | | | | 4500 | 9,4 |
| -168 | 9КФ169-2 | | | | | | | |
| -169 | 9КФ169-3 | | | | | | | |
| -170 | 9КФ169-4 | | | | | | | |
| -171 | 9КФ172-1 | | 17200 | | | | | 9,5 |
| -172 | 9КФ172-2 | | | | | | | |
| -173 | 9КФ172-3 | 2;3 | | | | | | |
| -174 | 9КФ172-4 | | | | | | | |
| -175 | 9КФ175-1 | 2;4 | 17500 | | | | 4600 | 9,6 |
| -176 | 9КФ175-2 | | | | | | | |
| -177 | 9КФ175-3 | | | | | | | |
| -178 | 9КФ175-4 | | | | | | | |

Инв.№ подл. | Подпись и дата | Взам. инв.№

1.427.1-3.1-2.00 СБ

Лист 7



Копировал Купарадзе Формат А4

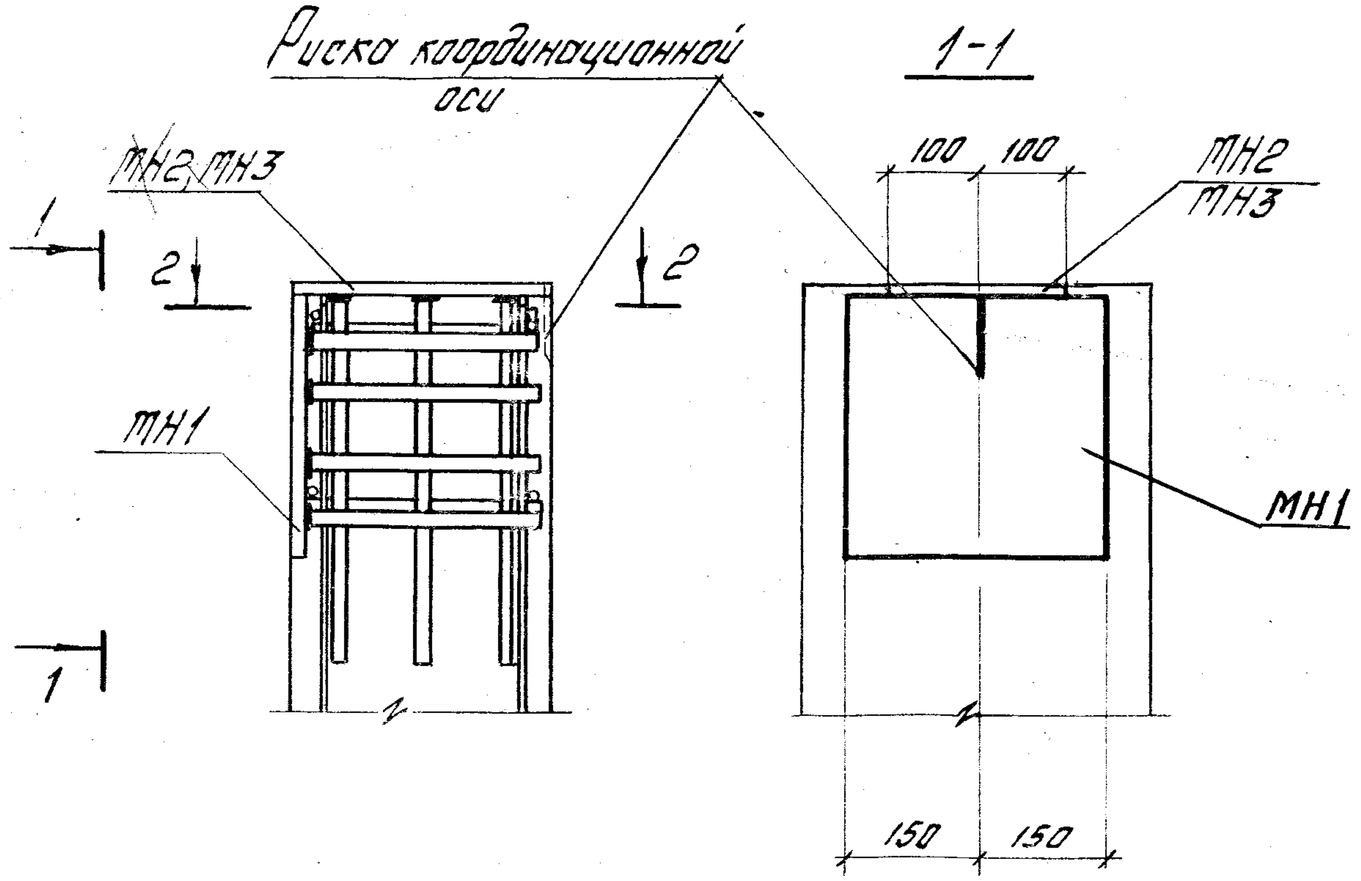


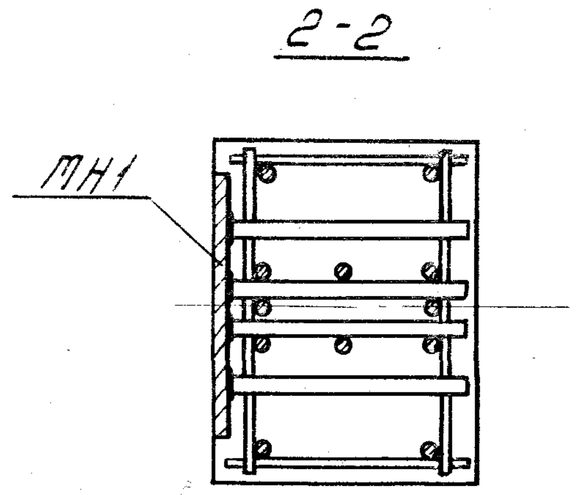


| | | | | | | |
|---|---|---|---|---|---|---|
| Нач. отд. | Розенблюм | | 1.427.1-3.1-0.01 | | | |
| Н. контр. | Кутырина | | Пример установки закладных изделий МН1...МН3 в колонных торцового фахверка | Стадия | Лист | Листов |
| Гл. инж. пр. | Кутырина | | | Р | | 1 |
| Рук. гр. | Корнетова | | | ЦНИИПРОМЗДАНИЙ | | |
| Инженер | Королева | | | | | |
| Проверил | Кутырина | | | | | |

Копировал: Левина Формат А4

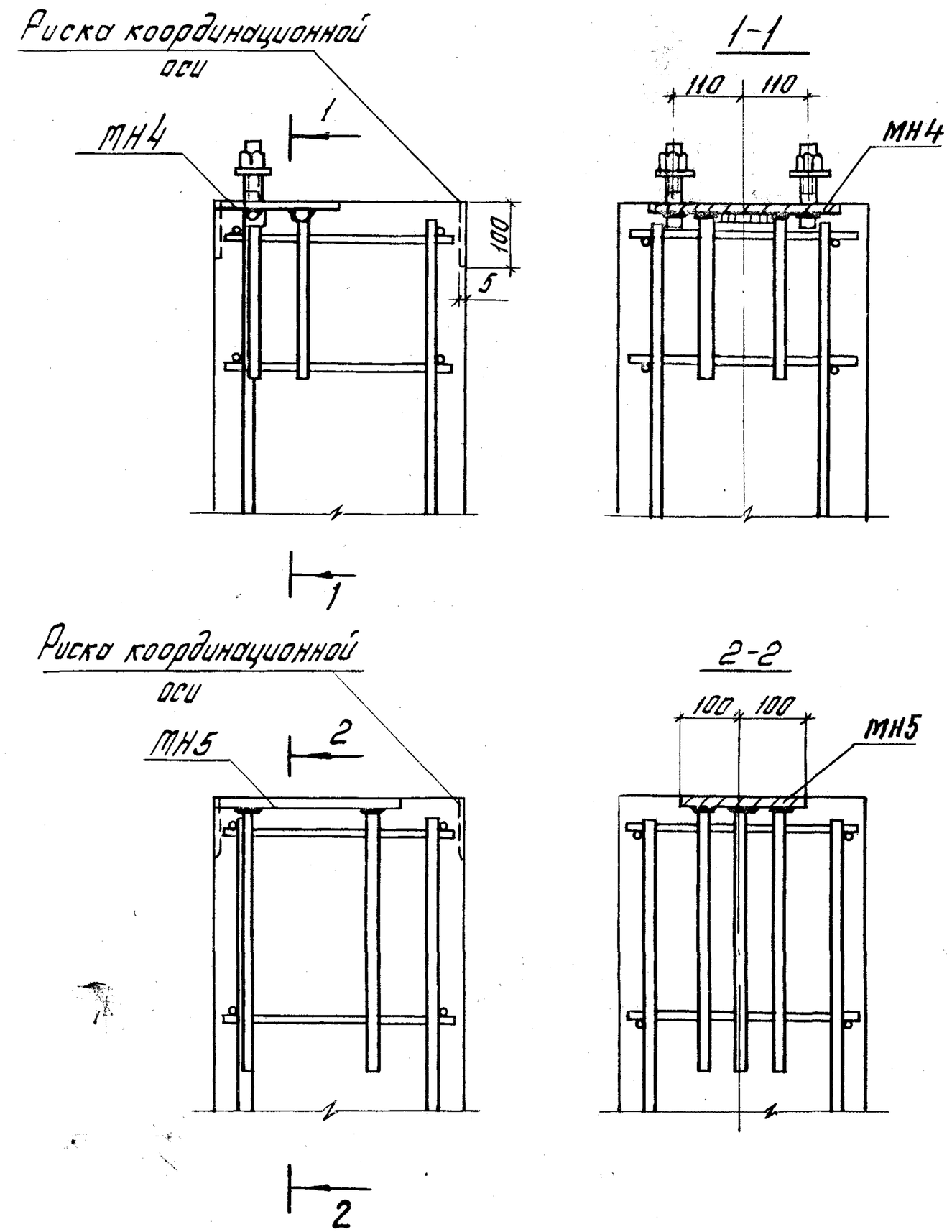


| | | | | | | |
|---|---|---|---|---|---|---|
| Нач. отд. | Розенблюм | | 1.427.1-3.1-0.02 | | | |
| Н. контр. | Кутырина | | Пример установки закладных изделий МН4, МН5 в колонных торцового фахверка при стальных стропильных конструкциях | Стадия | Лист | Листов |
| Гл. инж. пр. | Кутырина | | | Р | | 1 |
| Рук. гр. | Корнетова | | | ЦНИИПРОМЗДАНИЙ | | |
| Инженер | Королева | | | | | |
| Проверил | Кутырина | | | | | |

Подпись и дата | Взам. инв. №

Инв. № подл.



Копировал Левина Формат А4

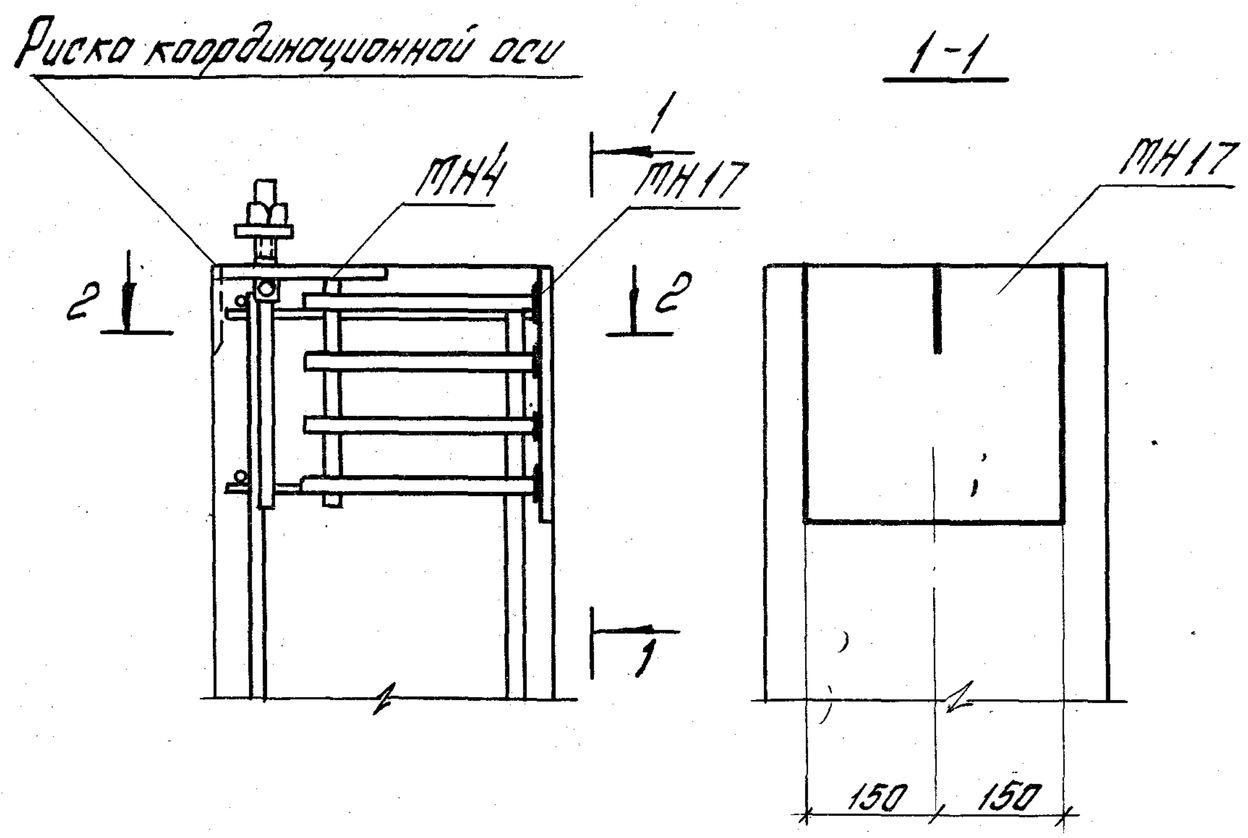


1-1

2-2

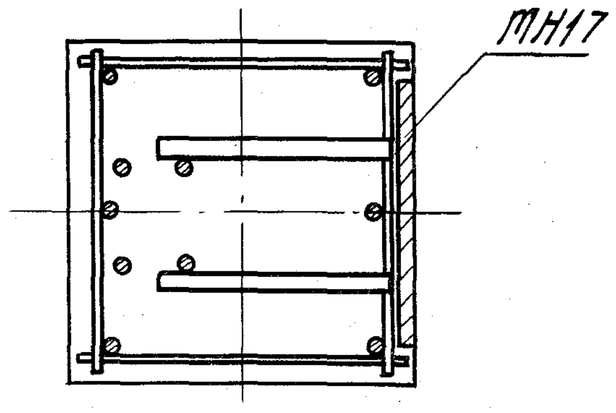


| | | | | | | |
|---|---|---|---|---|---|---|
| Нач. отд. | Розенблюм | | 1.427.1-3.1-0.03 | | | |
| Н. контр. | Кутырина | | Пример установки закладных изделий МН4, МН17 в колонных продольного фахверка при стальных фермах | Стадия | Лист | Листов |
| Гл. инж. пр. | Кутырина | | | Р | | 1 |
| Рук. гр. | Корнетова | | | ЦНИИПРОМЗДАНИЙ | | |
| Инженер | Королева | | | | | |
| Проверил | Кутырина | | | | | |

Копировал Левина Формат А4

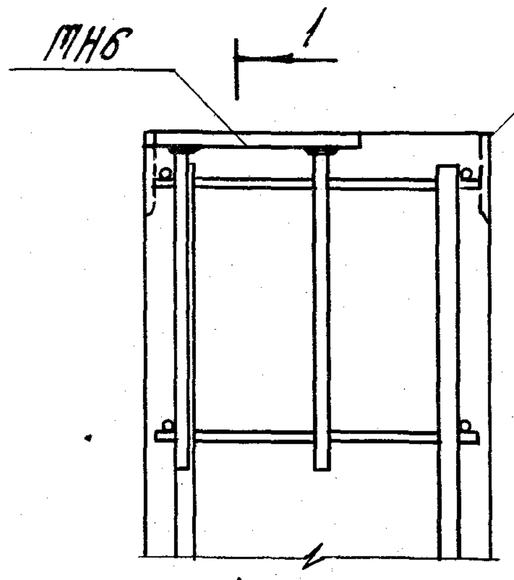


1-1

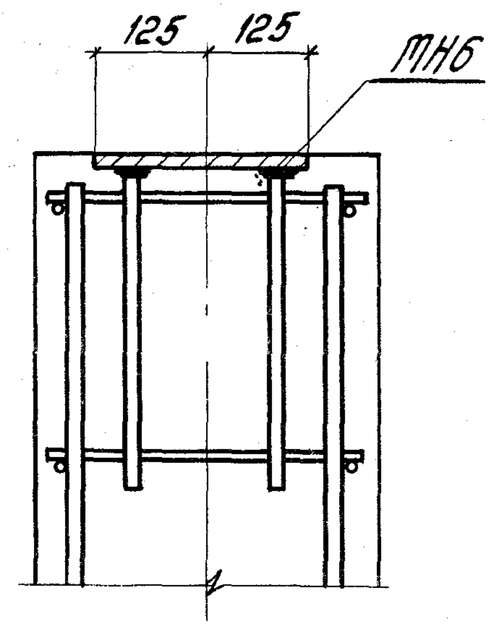


| | | | | | | |
|---|---|---|---|---|---|---|
| Нач. отд. | Розенблюм | | 1.427.1-3.1-0.04 | | | |
| Н. контр. | Кутырина | | Пример установки закладного изделия МН6 в колонных продольного фахверка зданий с мостовыми кранами при железобетонных фермах | Стадия | Лист | Листов |
| Гл. инж. пр. | Кутырина | | | Р | | 1 |
| Рук. гр. | Корнетова | | | ЦНИИПРОМЗДАНИЙ | | |
| Инженер | Королева | | | | | |
| Проверил | Кутырина | | | | | |

Копировал Левина 19445-02 25 Формат А4

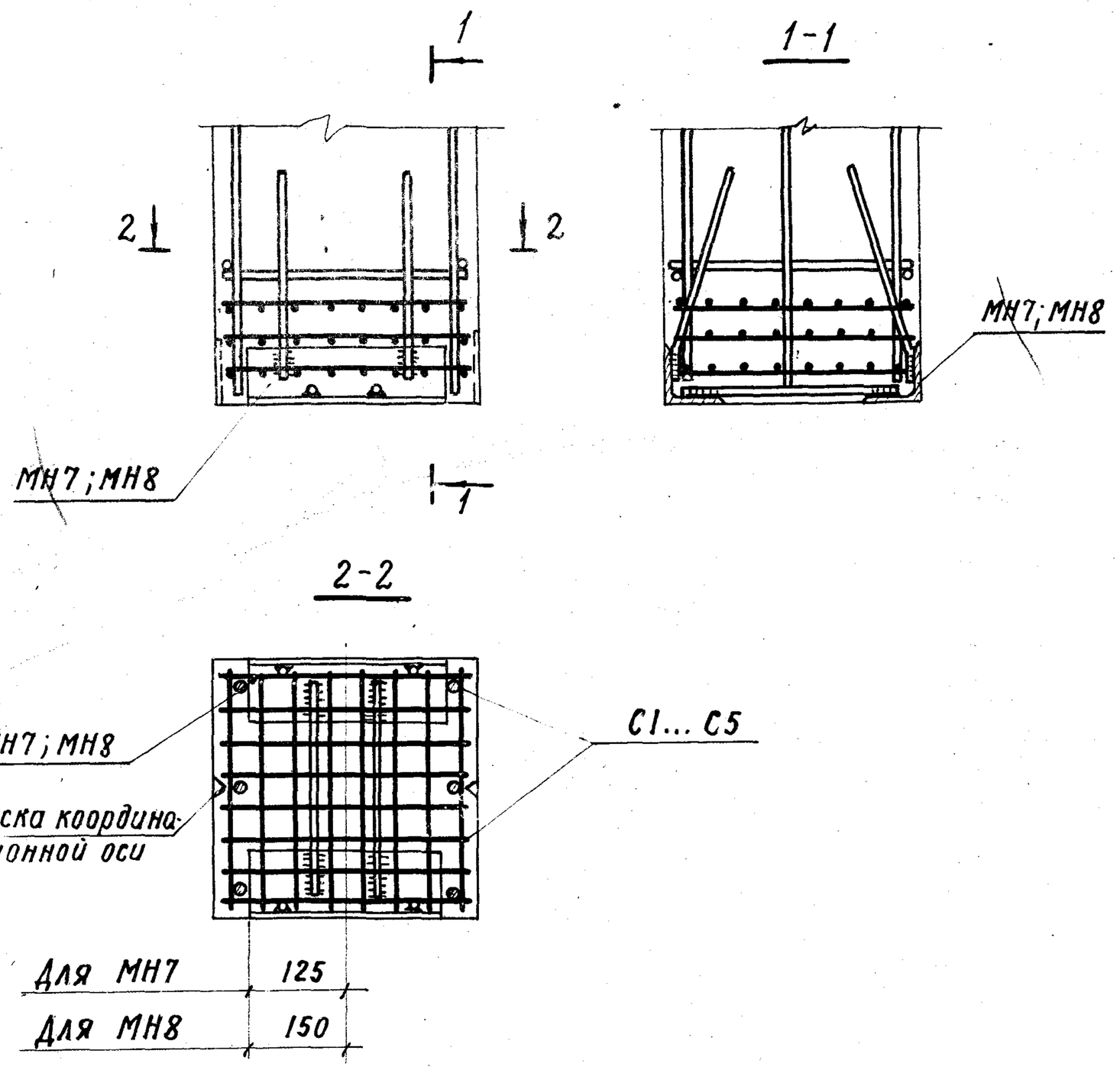


| | | | | | | |
|---|---|---|---|---|---|---|
| Нач.отд. | Розенблюм | | 1.427.1-3.1-0.05 | | | |
| Н.контр. | Кутырина | | Пример установки закладных изделий МН7, МН8 в колоннах торцового и продольного фахверка | Стадия | Лист | Листов |
| Гл.инж.пр. | Кутырина | | | Р | | 1 |
| Рук.гр. | Корнетова | | | ЦНИИПРОМЗДАНИЙ | | |
| | Шарова | | | | | |
| | Кутырина | | | | | |

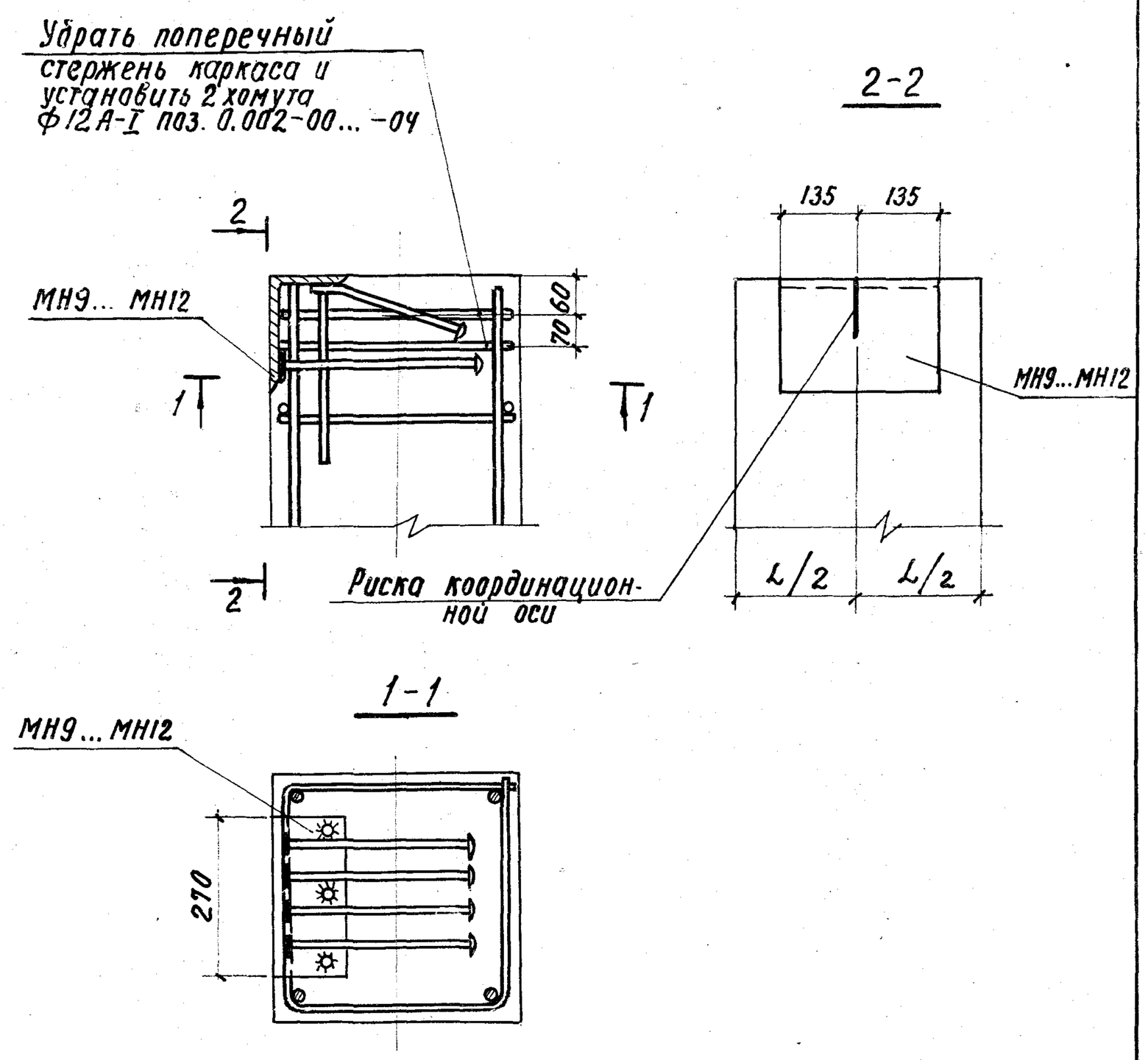


| | | | | | | |
|---|---|---|---|---|---|---|
| Нач.отд. | Розенблюм | | 1.427.1-3.1-0.06 | | | |
| Н.контр. | Кутырина | | Пример установки закладных изделий МН9... МН12 для крепления стального элемента к колонне продольного фахверка | Стадия | Лист | Листов |
| Гл.инж.пр. | Кутырина | | | Р | | 1 |
| Рук.гр. | Корнетова | | | ЦНИИПРОМЗДАНИЙ | | |
| Проверил | Кутырина | | | | | |

Инв.№ подл. | Подпись и дата | Взам.инв.№

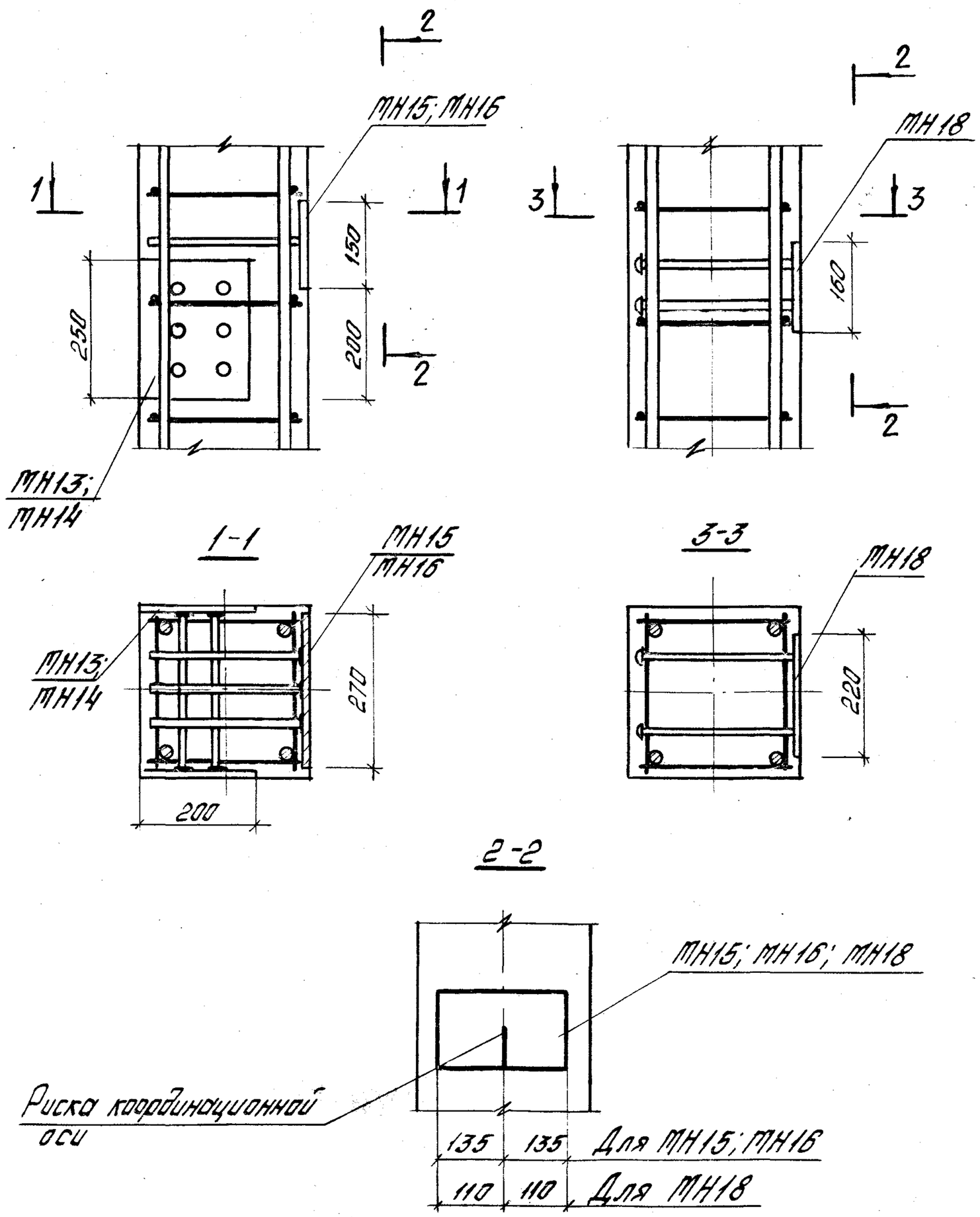


| | | | |
|---|---|---|---|
| Нач. отд. | Розенблют | | |
| Н. контр. | Кутырина | | |
| Гл. инж. пр. | Кутырина | | |
| Рук. гр. | Корнетова | | |
| Проверил | Кутырина | | |

1.427.1-3.1-0.07

Пример установки закладных изделий МН13...МН16; МН18 в колоннах продольного фахверка зданий с мостовыми кранами

| Стадия | Лист | Листов |
|---|---|---|
| Р | | 1 |

ЦНИИПРОМЗДАНИЙ

Подпись и дата | Взам. инв. №

Инв. № подл.

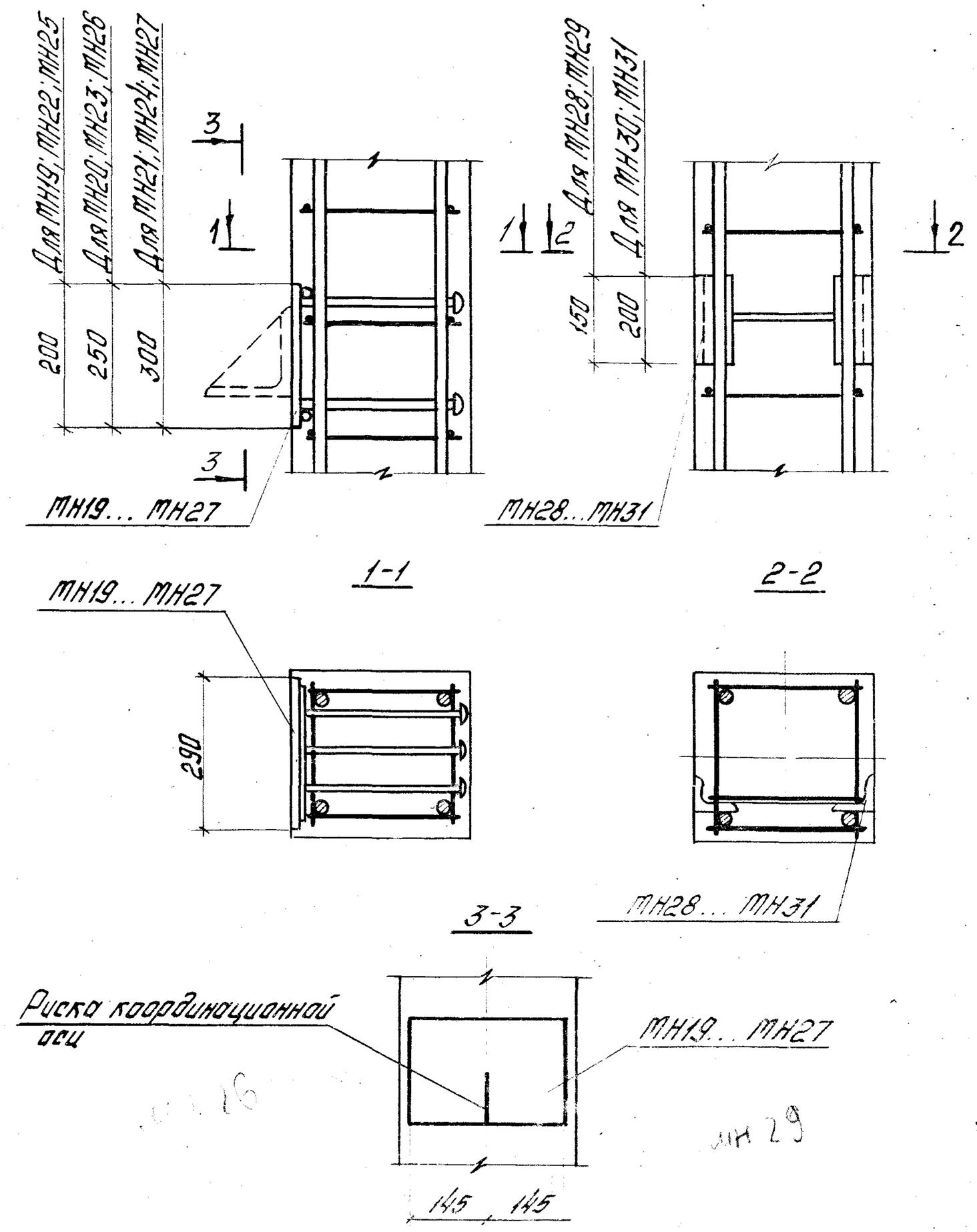


| | | | |
|---|---|---|---|
| Нач. отд. | Розенблют | | |
| Н. контр. | Кутырина | | |
| Гл. инж. пр. | Кутырина | | |
| Рук. гр. | Корнетова | | |
| Проверил | Кутырина | | |

1.427.1-3.1-0.08

Пример установки закладных изделий МН19...МН31 для опирания и крепления стеновых панелей в колоннах

| Стадия | Лист | Листов |
|---|---|---|
| Р | | 1 |

ЦНИИПРОМЗДАНИЙ

Подпись и дата | Взам. инв. №

Инв. № подл.

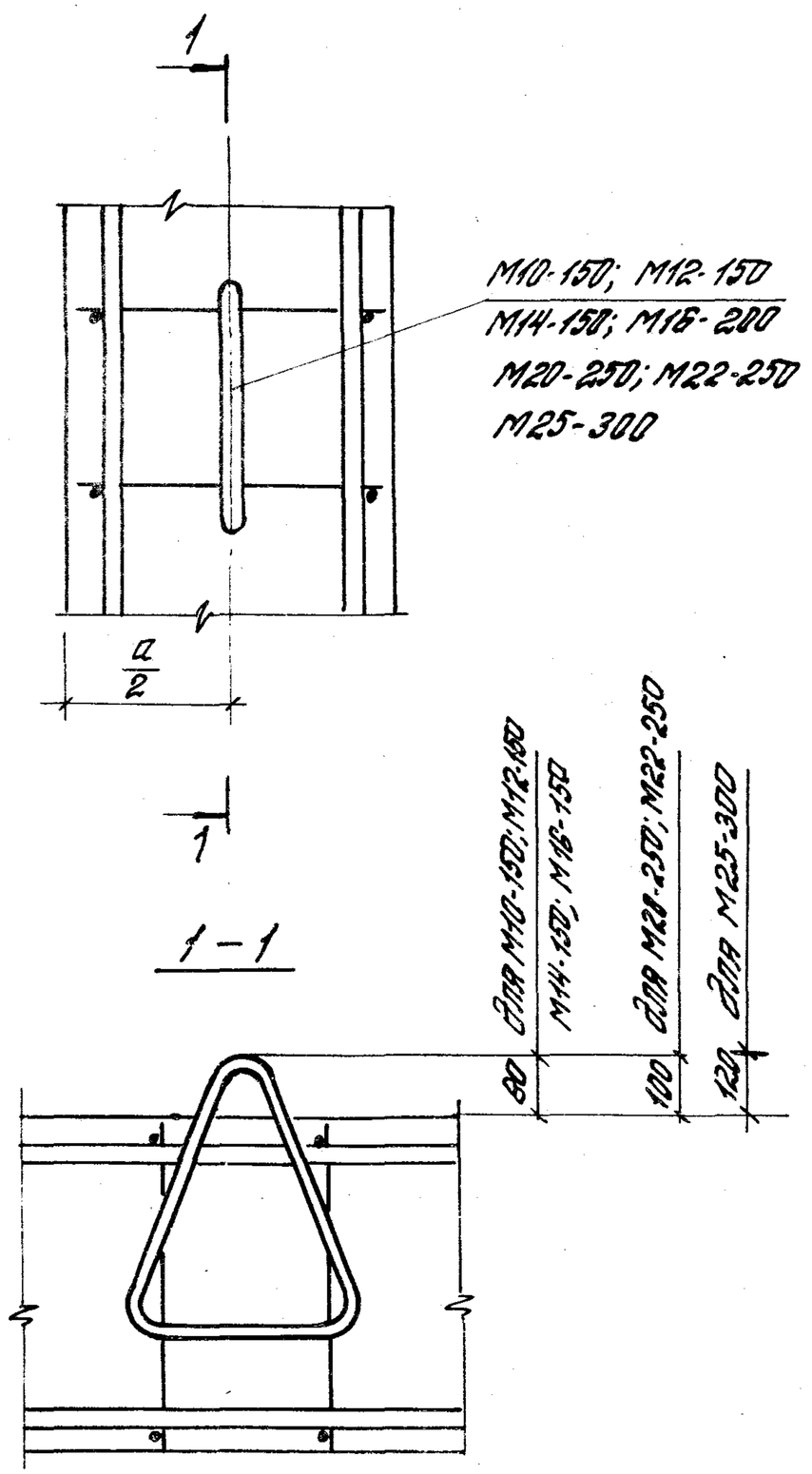


| | | | | | | |
|---|---|---|---|---|---|---|
| Нач. отд. | Розенблюм | | 1.427.1-3.1-0.09 | | | |
| Н. контр. | Рутковская | | Пример установки монтажных петель марки М10-150; М12-150; М14-150; М16-200; М20-250; М22-250 М25-300 в колоннах | стадия | лист | листов |
| Гл. инж. пр. | Кутырина | | | Р | | 1 |
| Инж. пр. | Корнетова | | | ЦНИИПРОМЗДАНИЙ | | |
| Проверил | Рутковская | | | | | |

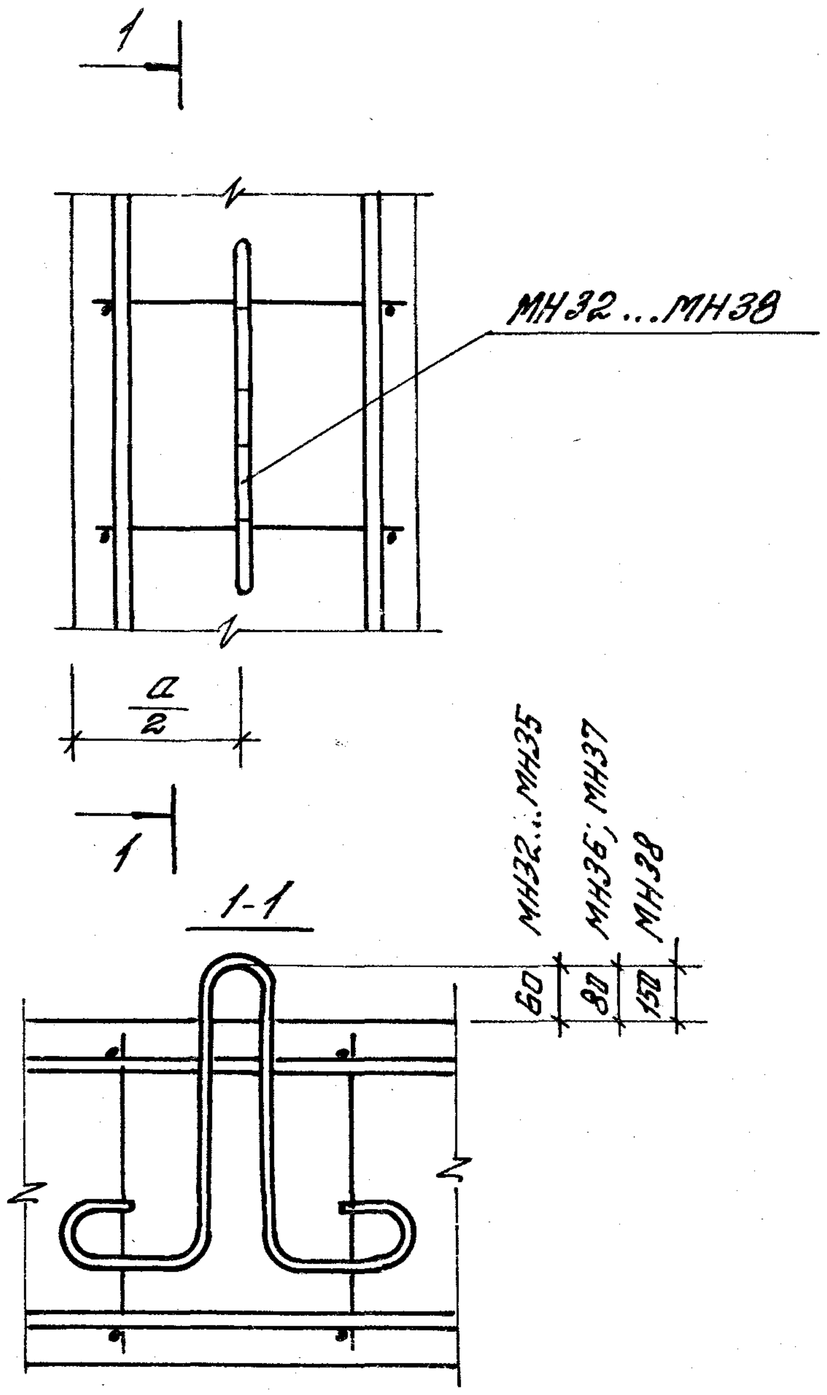


| | | | | | | |
|---|---|---|---|---|---|---|
| Нач. отд. | Розенблюм | | 1.427.1-3.1-0.10 | | | |
| Н. контр. | Корнетова | | Пример установки монтажных петель МН32... ...МН38 в колоннах | стадия | лист | листов |
| Гл. инж. пр. | Кутырина | | | Р | | 1 |
| Ст. инж. | Рутковская | | | ЦНИИПРОМЗДАНИЙ | | |
| Проверил | Корнетова | | | | | |

Подпись и дата | Взам. инв. №

Инв. № подл.

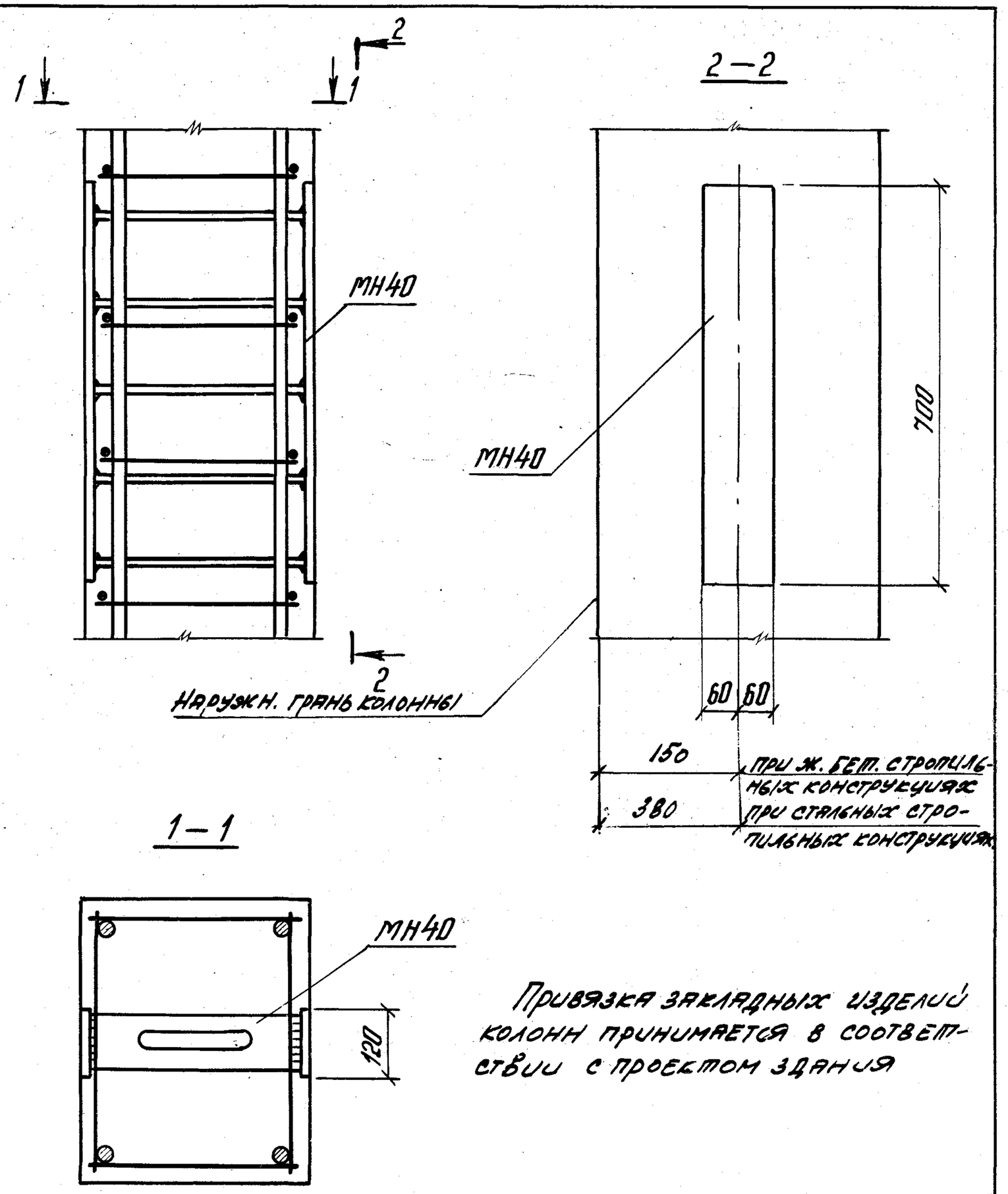


Привязка закладных изделий колонн принимается в соответствии с проектом здания

| | | | | | | |
|---|---|---|---|---|---|---|
| Нач.отд. | Розенблют | | 1.427.1-3.1-0.11 | | | |
| Н.контр. | Кутырина | | Пример установки закладного изделия МН40 для крепления связей к колонне продольного фахверка | Стадия | Лист | Листов |
| Гл.инж.пр. | Кутырина | | | Р | | 1 |
| Рук.гр. | Корнетова | | | ЦНИИПРОМЗДАНИЙ | | |
| Инж. | Ус | | | | | |
| Пров. | Рутковская | | | | | |

Инв.№ подл. | Подпись и дата | Взам.инв.№

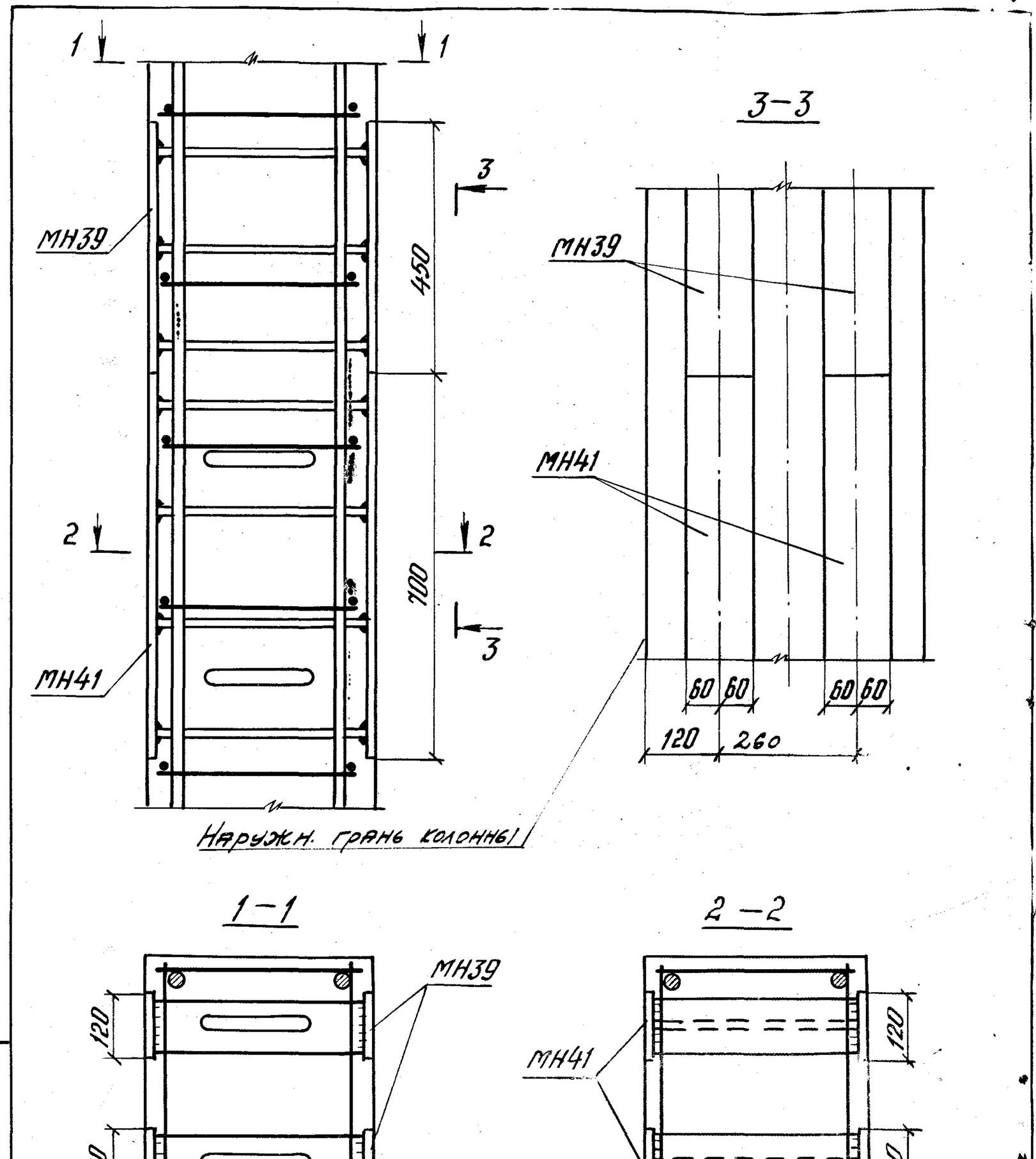


| | | | | | | |
|---|---|---|---|---|---|---|
| Нач.отд. | Розенблют | | 1.427.1-3.1-0.12 | | | |
| Н.контр. | Кутырина | | Пример установки закладных изделий МН39, МН41 для крепления связей к колонне продольного фахверка | Стадия | Лист | Листов |
| Гл.инж.пр. | Кутырина | | | Р | | 1 |
| Рук.гр. | Корнетова | | | ЦНИИПРОМЗДАНИЙ | | |
| Инж. | Ус | | | | | |
| Пров. | Рутковская | | | | | |

Инв.№ подл. | Подпись и дата | Взам.инв.№

Формат А4

## Схемы установки строповочных петель

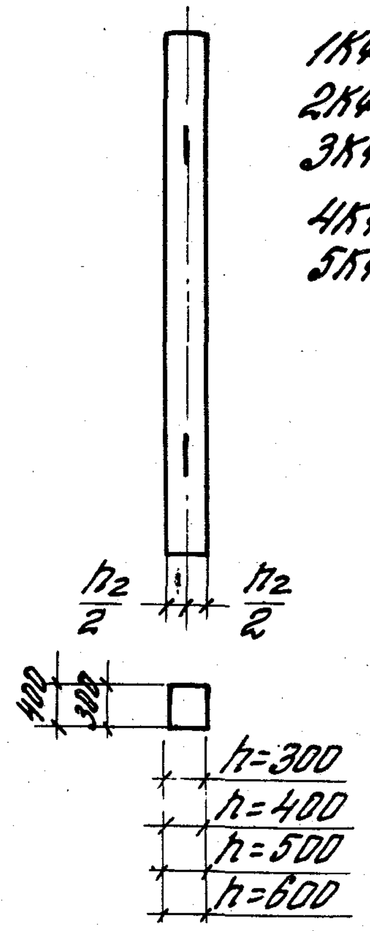


1КФ37...1КФ185;
2КФ69...2КФ117;
3КФ93...3КФ153;
4КФ105...4КФ137;
5КФ145...5КФ161

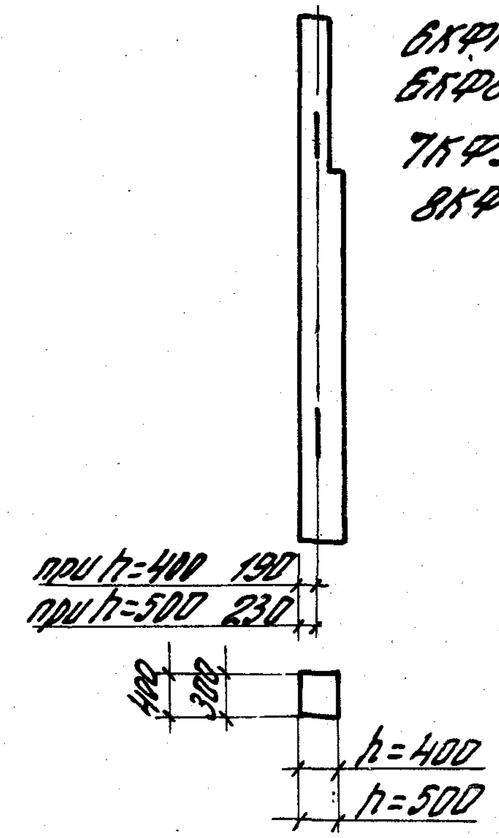


6КФ70; 6КФ73; 6КФ76; 6КФ79;
6КФ82; 6КФ85; 6КФ91;
7КФ94...7КФ103;
8КФ106...8КФ109

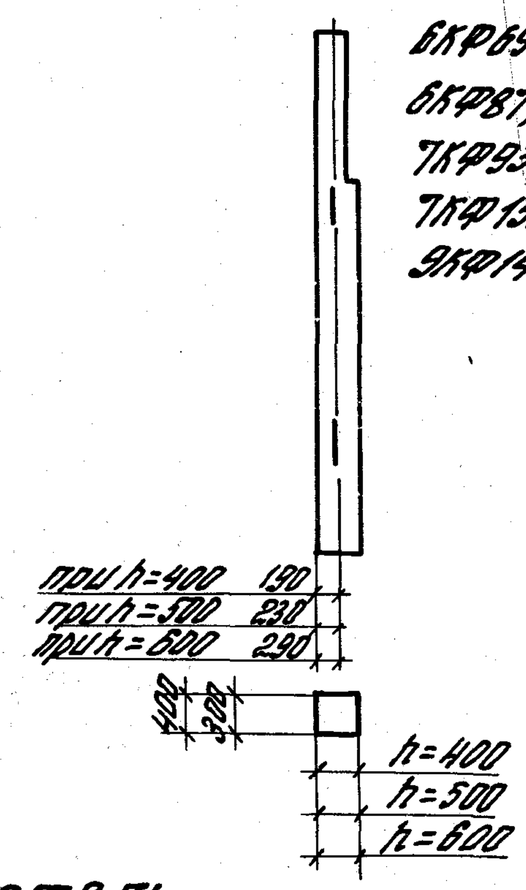


6КФ69; 6КФ75; 6КФ81;
6КФ87; 6КФ88.
7КФ93; 7КФ129; 7КФ141;
7КФ153; 8КФ112...8КФ139;
9КФ142...9КФ175

## Ключ для подбора строповочных петель

| Марка колонны | Марка изделия | Кол-во изделий на 1 кол. шт. | Выпуск лист |
|---|---|---|---|
| 1КФ37; 1КФ40; 1КФ43; 1КФ46; 1КФ49; 1КФ52; 1КФ55; 1КФ57; 1КФ58 | МН32 (М10-150*) | 2 | Выпуск 2 1.427.1-3.2-0.20СБ |
| 1КФ61; 1КФ64; 1КФ67; 1КФ85; 1КФ93; 1КФ97; 2КФ69; 2КФ73; 6КФ69; 6КФ75 | МН33 (М12-150*) | 2 | Выпуск 2 1.427.1-3.2-0.20СБ |
| 6КФ70; 6КФ73; 6КФ76; 6КФ79 | МН33 | | |
| 1КФ105; 2КФ75; 2КФ79; 2КФ81; 2КФ85; 6КФ81; 6КФ87; 6КФ88; 2КФ87 | МН34 (М14-150*) | 2 | Выпуск 2 1.427.1-3.2-0.20СБ |

| Марка колонны | Марка изделия | Кол-во изделий на 1 кол. шт. | Выпуск лист |
|---|---|---|---|
| 6КФ82; 6КФ85; 6КФ91 | МН34 | 2 | Выпуск 2 1.427.1-3.2-0.20СБ |
| 2КФ109; 2КФ117; 3КФ93; 3КФ97; 6КФ117; 7КФ93; | МН35 (М16-200*) | 2 | Выпуск 2 1.427.1-3.2-0.20СБ |
| 7КФ94; 7КФ97; 7КФ100; 7КФ103 | МН35 | | |
| 3КФ121; 3КФ129; 3КФ133; 3КФ141; 3КФ145; 3КФ153; 4КФ105; 4КФ109; 4КФ121; 7КФ129; 7КФ141; 7КФ153; 8КФ130; 8КФ133; 8КФ109; 8КФ112; 8КФ115 | МН36 (М20-250*) | 2 | Выпуск 2 1.427.1-3.2-0.20СБ |

| Марка колонны | Марка изделия | Кол-во изделий на 1 кол. шт. | Выпуск лист |
|---|---|---|---|
| 8КФ118; 8КФ121; 8КФ124; 8КФ125; 8КФ127 | МН36 (М20-250*) | 2 | Выпуск 2 1.427.1-3.2-0.20СБ |
| 8КФ106; 8КФ109 | МН36 | | |
| 4КФ125; 4КФ133; 4КФ137; 8КФ136; 8КФ137; 8КФ139 | МН37 (М22-250*) | 2 | Выпуск 2 1.427.1-3.2-0.20СБ |
| 5КФ145; 5КФ149; 5КФ161; 9КФ142; 9КФ145; 9КФ148; 9КФ149; 9КФ151; 9КФ154; 9КФ157; 9КФ160; 9КФ161; 9КФ163; 9КФ166; 9КФ169; 9КФ172; 9КФ175 | МН38 (М25-300*) | 2 | Выпуск 2 1.427.1-3.2-0.20СБ |

* В скобках проставлены марки замкнутых петель по серии 3.400-7 „Унифицированные монтажные петли для подъема сборных бетонных и железобетонных изделий."
В названиях марок колонн условно опущен индекс, обозначающий порядковый номер, характеризующий несущую способность.

| | | |
|---|---|---|
| Нач. отд. | Розенблюм | |
| Н. контр. | Кутырина | |
| Гл. инж. | Кутырина | |
| Ст. инж. | Старцева | |
| Проверил | Кутырина | |

1.427.1-3.1-0.13

Ключ для подбора монтажных петель и схемы их установки

| Стадия | Лист | Листов |
|---|---|---|
| Р | | 1 |

ЦНИИПРОМЗДАНИЙ

Копировал: Щедрина 19445 02 30 Формат А3

Инв. № подл. | Подпись и дата | Взам. инв. №

кг

| Марка колонны | Изделия арматурные | | | | | | | | | | | | | | | | | | | Общий расход |
|---|---|---|---|---|---|---|---|---|---|---|---|---|---|---|---|---|---|---|---|---|
| | Арматура класса | | | | | | | | | | | | | | | | | | | |
| | А-III ГОСТ 5781-82 | | | | | | | | | | А-I ГОСТ 5781-82 | | | | Вр-I ГОСТ 6727-80 | | | | | |
| | Ф12 | Ф14 | Ф16 | Ф18 | Ф20 | Ф22 | Ф25 | | | Итого | Ф6 | Ф8 | | Итого | Ф3 | Ф4 | Ф5 | | Итого | |
| 1КФ37-1 | 13,1 | — | — | — | — | — | — | | | 13,1 | 1,8 | — | | 1,8 | 0,8 | — | — | | 0,8 | 15,7 |
| 1КФ37-2 | 13,1 | — | — | — | — | — | — | | | 13,1 | 1,8 | — | | 1,8 | 1,4 | — | — | | 1,4 | 16,3 |
| 1КФ40-1 | 14,1 | — | — | — | — | — | — | | | 14,1 | 1,8 | — | | 1,8 | 0,9 | — | — | | 0,9 | 16,8 |
| 1КФ40-2 | 14,1 | — | — | — | — | — | — | | | 14,1 | 1,8 | — | | 1,8 | 1,5 | — | — | | 1,5 | 17,4 |
| 1КФ43-1 | 15,2 | — | — | — | — | — | — | | | 15,2 | 1,8 | — | | 1,8 | 0,9 | — | — | | 0,9 | 17,9 |
| 1КФ43-2 | 15,2 | — | — | — | — | — | — | | | 15,2 | 1,8 | — | | 1,8 | 1,7 | — | — | | 1,7 | 18,7 |
| 1КФ46-1 | 16,3 | — | — | — | — | — | — | | | 16,3 | 1,8 | — | | 1,8 | 1,1 | — | — | | 1,1 | 19,2 |
| 1КФ46-2 | 16,3 | — | — | — | — | — | — | | | 16,3 | 1,8 | — | | 1,8 | 1,8 | — | — | | 1,8 | 19,9 |
| 1КФ49-1 | — | — | 28,3 | — | — | — | — | | | 28,3 | 1,8 | — | | 1,8 | — | 1,6 | — | | 1,6 | 31,7 |
| 1КФ-49-2 | — | — | 28,3 | — | — | — | — | | | 28,3 | 1,8 | — | | 1,8 | — | 2,5 | — | | 2,5 | 32,6 |
| 1КФ52-1 | — | 25,0 | — | — | — | — | — | | | 25,0 | 1,8 | — | | 1,8 | — | 2,1 | — | | 2,1 | 28,9 |
| 1КФ52-2 | — | 25,0 | — | — | — | — | — | | | 25,0 | 1,8 | — | | 1,8 | — | 2,6 | — | | 2,6 | 29,4 |
| 1КФ55-1 | 19,5 | — | — | — | — | — | — | | | 19,5 | 1,8 | — | | 1,8 | 1,3 | — | — | | 1,3 | 22,6 |
| 1КФ55-2 | — | 26,5 | — | — | — | — | — | | | 26,5 | 1,8 | — | | 1,8 | — | 2,3 | — | | 2,3 | 30,6 |
| 1КФ55-3 | 19,5 | — | — | — | — | — | — | | | 19,5 | 1,8 | — | | 1,8 | 2,1 | — | — | | 2,1 | 23,4 |
| 1КФ55-4 | — | 26,5 | — | — | — | — | — | | | 26,5 | 1,8 | — | | 1,8 | — | 2,8 | — | | 2,8 | 31,1 |
| 1КФ57-1 | 20,2 | — | — | — | — | — | — | | | 20,2 | 1,8 | — | | 1,8 | 1,3 | — | — | | 1,3 | 23,3 |
| 1КФ57-2 | — | 27,4 | — | — | — | — | — | | | 27,4 | 1,8 | — | | 1,8 | — | 2,3 | — | | 2,3 | 31,5 |
| 1КФ57-3 | 20,2 | — | — | — | — | — | — | | | 20,2 | 1,8 | — | | 1,8 | 2,1 | — | — | | 2,1 | 24,1 |

Инв. № подл. | Подпись и дата | Взам. инв. №

| | | |
|---|---|---|
| Нач. отд. | Розенблюм | |
| Н. контр. | Корнетова | |
| Гл. инж. пр. | Кутырина | |
| Ст. инж. | Рутковская | |
| Инженер | Максимова | |
| Проверил | Корнетова | |

1.427.1-3.1-0.00ВРС

Ведомость расхода стали

| Стадия | Лист | Листов |
|---|---|---|
| Р | 1 | 12 |

ЦНИИПРОМЗДАНИЙ



Копировал: Левина

Формат А3

кг

| Марка колонны | Изделия арматурные | | | | | | | | | | | | | | | | | | | Общий расход |
|---|---|---|---|---|---|---|---|---|---|---|---|---|---|---|---|---|---|---|---|---|
| | Арматура класса | | | | | | | | | | | | | | | | | | | |
| | А-III ГОСТ 5781-82 | | | | | | | | | | А-I ГОСТ 5781-82 | | | | Вр-I ГОСТ 6727-80 | | | | | |
| | Ф12 | Ф14 | Ф16 | Ф18 | Ф20 | Ф22 | Ф25 | | | Итого | Ф6 | Ф8 | | Итого | Ф3 | Ф4 | Ф5 | | Итого | |
| 1КФ57-4 | — | 27,4 | — | — | — | — | — | | | 27,4 | 1,8 | — | | 1,8 | — | 2,9 | — | | 2,9 | 32,1 |
| 1КФ58-1 | — | 27,9 | — | — | — | — | — | | | 27,9 | 1,8 | — | | 1,8 | — | 2,6 | — | | 2,6 | 32,3 |
| 1КФ58-2 | — | 27,9 | — | — | — | — | — | | | 27,9 | 1,8 | — | | 1,8 | — | 2,9 | — | | 2,9 | 32,6 |
| 1КФ61-1 | — | — | 40,3 | — | — | — | — | | | 40,3 | 1,8 | — | | 1,8 | — | 2,1 | — | | 2,1 | 44,2 |
| 1КФ61-2 | — | — | 40,3 | — | — | — | — | | | 40,3 | 1,8 | — | | 1,8 | — | 2,8 | — | | 2,8 | 44,9 |
| 1КФ64-1 | — | — | 40,3 | — | — | — | — | | | 40,3 | 1,8 | — | | 1,8 | — | 2,2 | — | | 2,2 | 44,3 |
| 1КФ64-2 | — | 30,8 | — | — | — | — | — | | | 30,8 | 1,8 | — | | 1,8 | — | 3,2 | — | | 3,2 | 35,8 |
| 1КФ64-3 | — | — | 40,3 | — | — | — | — | | | 40,3 | 1,8 | — | | 1,8 | — | 3,2 | — | | 3,2 | 45,3 |
| 1КФ67-1 | — | — | 42,2 | — | — | — | — | | | 42,2 | 1,8 | — | | 1,8 | — | 2,3 | — | | 2,3 | 46,3 |
| 1КФ67-2 | — | — | — | 53,4 | — | — | — | | | 53,4 | 1,8 | — | | 1,8 | — | — | 3,1 | | 3,1 | 58,3 |
| 1КФ67-3 | — | — | 42,2 | — | — | — | — | | | 42,2 | 1,8 | — | | 1,8 | — | 3,4 | — | | 3,4 | 47,4 |
| 1КФ67-4 | — | — | — | 53,4 | — | — | — | | | 53,4 | 1,8 | — | | 1,8 | — | — | 4,2 | | 4,2 | 59,4 |
| 2КФ69-1 | 24,4 | — | — | — | — | — | — | | | 24,4 | 2,4 | — | | 2,4 | 1,9 | — | — | | 1,9 | 28,7 |
| 2КФ69-2 | — | 33,2 | — | — | — | — | — | | | 33,2 | 2,4 | — | | 2,4 | — | 3,3 | — | | 3,3 | 38,9 |
| 2КФ73-1 | — | 35,2 | — | — | — | — | — | | | 35,2 | 2,4 | — | | 2,4 | — | 3,5 | — | | 3,5 | 41,1 |
| 2КФ73-2 | — | — | 46,0 | — | — | — | — | | | 46,0 | 2,4 | — | | 2,4 | — | 2,9 | — | | 2,9 | 51,3 |
| 2КФ73-3 | — | 35,2 | — | — | — | — | — | | | 35,2 | 2,4 | — | | 2,4 | — | 4,4 | — | | 4,4 | 42,0 |
| 2КФ73-4 | — | — | 46,0 | — | — | — | — | | | 46,0 | 2,4 | — | | 2,4 | — | 4,4 | — | | 4,4 | 52,8 |
| 2КФ75-1 | — | 36,2 | — | — | — | — | — | | | 36,2 | 2,4 | — | | 2,4 | — | 3,4 | — | | 3,4 | 42,0 |
| 2КФ75-2 | — | — | 47,2 | — | — | — | — | | | 47,2 | 2,4 | — | | 2,4 | — | 3,0 | — | | 3,0 | 52,6 |
| 2КФ79-1 | — | 38,1 | — | — | — | — | — | | | 38,1 | 2,4 | — | | 2,4 | — | 3,8 | — | | 3,8 | 44,3 |
| 2КФ79-2 | — | — | 49,7 | — | — | — | — | | | 49,7 | 2,4 | — | | 2,4 | — | 3,2 | — | | 3,2 | 55,3 |
| 2КФ79-3 | — | 38,1 | — | — | — | — | — | | | 38,1 | 2,4 | — | | 2,4 | — | 4,8 | — | | 4,8 | 45,3 |
| 2КФ79-4 | — | — | 49,7 | — | — | — | — | | | 49,7 | 2,4 | — | | 2,4 | — | 4,8 | — | | 4,8 | 56,9 |
| 2КФ81-1 | — | 39,0 | — | — | — | — | — | | | 39,0 | 2,4 | — | | 2,4 | — | 3,8 | — | | 3,8 | 45,2 |

кг

| Марка колонны | Изделия арматурные | | | | | | | | | | | | | | | | | | | Общий расход |
|---|---|---|---|---|---|---|---|---|---|---|---|---|---|---|---|---|---|---|---|---|
| | Арматура класса | | | | | | | | | | | | | | | | | | | |
| | А-III ГОСТ 5781-82 | | | | | | | | | | А-I ГОСТ 5781-82 | | | | Вр-I ГОСТ 6727-80 | | | | | |
| | Ф12 | Ф4 | Ф16 | Ф18 | Ф20 | Ф22 | Ф25 | | | Итого | Ф6 | Ф8 | | Итого | Ф3 | Ф4 | Ф5 | | Итого | |
| 2КФ81-2 | — | — | 51,0 | — | — | — | — | | | 51,0 | 2,4 | — | | 2,4 | — | 3,3 | — | | 3,3 | 56,7 |
| 1КФ85-1 | 30,2 | — | — | — | — | — | — | | | 30,2 | 1,8 | — | | 1,8 | 2,0 | — | — | | 2,0 | 34,0 |
| 1КФ85-2 | 30,2 | — | — | — | — | — | — | | | 30,2 | 1,8 | — | | 1,8 | 3,3 | — | — | | 3,3 | 35,3 |
| 2КФ85-1 | — | — | 53,5 | — | — | — | — | | | 53,5 | 2,4 | — | | 2,4 | — | 3,4 | — | | 3,4 | 59,3 |
| 2КФ85-2 | — | — | — | 67,7 | — | — | — | | | 67,7 | 2,4 | — | | 2,4 | — | — | 4,6 | | 4,6 | 74,7 |
| 2КФ85-3 | — | — | 53,5 | — | — | — | — | | | 53,5 | 2,4 | — | | 2,4 | — | 5,1 | — | | 5,1 | 61,0 |
| 2КФ85-4 | — | — | — | 67,7 | — | — | — | | | 67,7 | 2,4 | — | | 2,4 | — | — | 6,5 | | 6,5 | 76,6 |
| 2КФ87-1 | — | — | 54,8 | — | — | — | — | | | 54,8 | 2,4 | — | | 2,4 | — | 3,6 | — | | 3,6 | 60,8 |
| 2КФ87-2 | — | — | — | 69,4 | — | — | — | | | 69,4 | 2,4 | — | | 2,4 | — | — | 4,8 | | 4,8 | 76,6 |
| 1КФ93-1 | 33,0 | — | — | — | — | — | — | | | 33,0 | 1,8 | — | | 1,8 | 2,1 | — | — | | 2,1 | 36,9 |
| 1КФ93-2 | 33,0 | — | — | — | — | — | — | | | 33,0 | 1,8 | — | | 1,8 | 3,6 | — | — | | 3,6 | 38,4 |
| 3КФ93-1 | — | — | 58,6 | — | — | — | — | | | 58,6 | 3,6 | — | | 3,6 | — | 4,4 | — | | 4,4 | 66,6 |
| 3КФ93-2 | — | — | — | — | 91,6 | — | — | | | 91,6 | 3,6 | — | | 3,6 | — | — | 5,1 | | 5,1 | 100,3 |
| 1КФ97-1 | — | — | 61,2 | — | — | — | — | | | 61,2 | 1,8 | — | | 1,8 | — | 3,3 | — | | 3,3 | 66,3 |
| 1КФ97-2 | — | — | — | 77,4 | — | — | — | | | 77,4 | 1,8 | — | | 1,8 | — | — | 4,4 | | 4,4 | 83,6 |
| 1КФ97-3 | — | — | 61,2 | — | — | — | — | | | 61,2 | 1,8 | — | | 1,8 | — | 5,1 | — | | 5,1 | 68,1 |
| 1КФ97-4 | — | — | — | 77,4 | — | — | — | | | 77,4 | 1,8 | — | | 1,8 | — | — | 6,0 | | 6,0 | 85,2 |
| 3КФ97-1 | — | — | — | 77,4 | — | — | — | | | 77,4 | 3,6 | — | | 3,5 | — | — | 6,1 | | 6,1 | 87,1 |
| 3КФ97-2 | — | — | — | — | 95,5 | — | — | | | 95,5 | 3,6 | — | | 3,6 | — | — | 5,3 | | 5,3 | 104,4 |
| 3КФ97-3 | — | — | — | 77,4 | — | — | — | | | 77,4 | 3,6 | — | | 3,6 | — | — | 8,6 | | 8,6 | 89,6 |
| 3КФ97-4 | — | — | — | — | 95,5 | — | — | | | 95,5 | 3,6 | — | | 3,6 | — | — | 7,3 | | 7,3 | 106,4 |
| 1КФ105-1 | — | — | 66,2 | — | — | — | — | | | 66,2 | 1,8 | — | | 1,8 | — | 3,6 | — | | 3,6 | 71,6 |
| 1КФ105-2 | — | — | — | 83,8 | — | — | — | | | 83,8 | 1,8 | — | | 1,8 | — | — | 4,8 | | 4,8 | 90,4 |
| 1КФ105-3 | — | — | 66,2 | — | — | — | — | | | 66,2 | 1,8 | — | | 1,8 | — | 5,5 | — | | 5,5 | 73,5 |
| 1КФ105-4 | — | — | — | 83,8 | — | — | — | | | 83,8 | 1,8 | — | | 1,8 | — | — | 6,8 | | 6,8 | 92,4 |

Инв. № подл. | Подпись и дата | Взам. инв. №



Копировал: Левина 19445-02 39

кг

| Марка колонны | Изделия арматурные | | | | | | | | | | | | | | | | | | | Общий расход |
|---|---|---|---|---|---|---|---|---|---|---|---|---|---|---|---|---|---|---|---|---|
| | Арматура класса | | | | | | | | | | | | | | | | | | | |
| | А-III | | | | | | | | | | А4 АI | | | | Вр-I | | | | | |
| | ГОСТ 5781-82 | | | | | | | | | | ГОСТ 5781-82 | | | | ГОСТ 6727-80 | | | | | |
| | Ф12 | Ф14 | Ф16 | Ф18 | Ф20 | Ф22 | Ф25 | | | Итого | Ф6 | Ф8 | | Итого | Ф3 | Ф4 | Ф5 | | Итого | |
| 4КФ105-1 | — | 50,6 | — | — | — | — | — | | | 50,6 | 4,5 | — | | 4,5 | — | 6,4 | — | | 6,4 | 61,5 |
| 4КФ105-2 | — | — | — | — | 103,4 | — | — | | | 103,4 | 4,5 | — | | 4,5 | — | — | 6,4 | | 6,4 | 114,3 |
| 2КФ109-1 | 38,6 | — | — | — | — | — | — | | | 38,6 | 2,4 | — | | 2,4 | 2,9 | — | — | | 2,9 | 43,9 |
| 2КФ109-2 | — | 52,6 | — | — | — | — | — | | | 52,6 | 2,4 | — | | 2,4 | — | 5,2 | — | | 5,2 | 60,2 |
| 2КФ109-3 | 38,6 | — | — | — | — | — | — | | | 38,6 | 2,4 | — | | 2,4 | 5,1 | — | — | | 5,1 | 46,1 |
| 2КФ109-4 | — | 52,6 | — | — | — | — | — | | | 52,6 | 2,4 | — | | 2,4 | — | 6,6 | — | | 6,6 | 61,6 |
| 4КФ109-1 | — | 52,6 | — | — | — | — | — | | | 52,6 | 4,5 | — | | 4,5 | — | 6,8 | — | | 6,8 | 63,9 |
| 4КФ109-2 | — | — | — | 87,0 | — | — | — | | | 87,0 | 4,5 | — | | 4,5 | — | — | 7,7 | | 7,7 | 99,2 |
| 4КФ109-3 | — | 52,6 | — | — | — | — | — | | | 52,6 | 4,5 | — | | 4,5 | — | 7,1 | — | | 7,1 | 64,2 |
| 4КФ109-4 | — | — | — | 87,0 | — | — | — | | | 87,0 | 4,5 | — | | 4,5 | — | — | 10,6 | | 10,6 | 102,1 |
| 2КФ117-1 | 41,4 | — | — | — | — | — | — | | | 41,4 | 2,4 | — | | 2,4 | 3,2 | — | — | | 3,2 | 47,0 |
| 2КФ117-2 | — | 56,4 | — | — | — | — | — | | | 56,4 | 2,4 | — | | 2,4 | — | 5,6 | — | | 5,6 | 64,4 |
| 4КФ125-1 | — | — | 78,8 | — | — | — | — | | | 78,8 | 4,5 | — | | 4,5 | — | 6,5 | — | | 6,5 | 89,7 |
| 4КФ125-2 | — | — | — | — | 123,3 | — | — | | | 123,3 | 4,5 | — | | 4,5 | — | — | 7,7 | | 7,7 | 131,9 |
| 3КФ121-1 | — | 58,4 | — | — | — | — | — | | | 58,4 | 3,6 | — | | 3,6 | — | 6,8 | — | | 6,8 | 68,8 |
| 3КФ121-2 | — | — | 76,2 | — | — | — | — | | | 76,2 | 3,6 | — | | 3,6 | — | 5,6 | — | | 5,6 | 85,4 |
| 3КФ121-3 | — | 58,4 | — | — | — | — | — | | | 58,4 | 3,6 | — | | 3,6 | — | 8,4 | — | | 8,4 | 70,4 |
| 3КФ121-4 | — | — | 76,2 | — | — | — | — | | | 76,2 | 3,6 | — | | 3,6 | — | 8,4 | — | | 8,4 | 88,2 |
| 3КФ121-5 | — | — | — | 96,5 | — | — | — | | | 96,5 | 3,6 | — | | 3,6 | — | — | 10,5 | | 10,5 | 110,6 |
| 4КФ121-1 | — | — | — | 96,5 | — | — | — | | | 96,5 | 4,5 | — | | 4,5 | — | — | 8,4 | | 8,4 | 109,4 |
| 4КФ121-2 | — | — | — | — | 119,2 | — | — | | | 119,2 | 4,5 | — | | 4,5 | — | — | 7,4 | | 7,4 | 131,1 |
| 4КФ121-3 | — | — | — | — | — | 144,2 | — | | | 144,2 | 17,1 | — | | 17,1 | — | — | — | | — | 161,3 |
| 3КФ129-1 | — | — | 81,4 | — | — | — | — | | | 81,4 | 3,6 | — | | 3,6 | — | 6,0 | — | | 6,0 | 91,0 |
| 4КФ137-1 | — | — | — | — | 134,9 | — | — | | | 134,9 | 4,5 | — | | 4,5 | — | — | 8,4 | | 8,4 | 147,9 |
| 4КФ137-2 | — | — | — | — | — | 163,3 | — | | | 163,3 | 15,9 | — | | 15,9 | — | — | — | | — | 179,2 |



Инв. № подл. | Подпись и дата | Взам. инв. №

| Марка колонны | Изделия арматурные, кг | | | | | | | | | | | | | | | | | | | Общий расход |
|---|---|---|---|---|---|---|---|---|---|---|---|---|---|---|---|---|---|---|---|---|
| | Арматура класса | | | | | | | | | | | | | | | | | | | |
| | А-III ГОСТ 5781-82 | | | | | | | | | | А-I ГОСТ 5781-82 | | | | Вр-I ГОСТ 6727-80 | | | | | |
| | Ф12 | Ф14 | Ф16 | Ф18 | Ф20 | Ф22 | Ф25 | | | Итого | Ф6 | Ф8 | | Итого | Ф3 | Ф4 | Ф5 | | Итого | |
| 3КФ133-1 | — | — | 83,8 | — | — | — | — | | | 83,8 | 3,6 | — | | 3,6 | — | 6,1 | — | | 6,1 | 93,5 |
| 3КФ133-2 | — | — | — | 106,2 | — | — | — | | | 106,2 | 3,6 | — | | 3,6 | — | — | 8,4 | | 8,4 | 118,2 |
| 3КФ133-3 | — | — | 83,8 | — | — | — | — | | | 83,8 | 3,6 | — | | 3,6 | — | 9,2 | — | | 9,2 | 96,6 |
| 3КФ133-4 | — | — | — | 106,2 | — | — | — | | | 106,2 | 3,6 | — | | 3,6 | — | — | 11,6 | | 11,6 | 121,4 |
| 3КФ133-5 | — | — | — | — | 130,4 | — | — | | | 130,4 | 3,6 | — | | 3,6 | — | — | 9,6 | | 9,6 | 143,6 |
| 4КФ133-1 | — | — | — | — | 131,0 | — | — | | | 131,0 | 4,5 | — | | 4,5 | — | — | 8,2 | | 8,2 | 143,7 |
| 4КФ133-2 | — | — | — | — | — | — | 204,0 | | | 204,0 | 4,5 | 18,4 | | 22,9 | — | — | — | | — | 226,9 |
| 4КФ133-3 | — | — | — | — | 131,0 | — | — | | | 131,0 | 4,5 | — | | 4,5 | — | — | 10,9 | | 10,9 | 146,4 |
| 4КФ133-4 | — | — | — | — | — | — | 204,0 | | | 204,0 | 4,5 | 25,8 | | 30,3 | — | — | — | | — | 234,3 |
| 3КФ141-1 | — | — | 88,8 | — | — | — | — | | | 88,8 | 3,6 | — | | 3,6 | — | 6,7 | — | | 6,7 | 99,1 |
| 3КФ141-2 | — | — | — | 112,6 | — | — | — | | | 112,6 | 3,6 | — | | 3,6 | — | — | 8,8 | | 8,8 | 125,0 |
| 5КФ149-1 | — | — | — | 119,1 | — | — | — | | | 119,1 | 5,4 | — | | 5,4 | — | — | 11,6 | | 11,6 | 136,0 |
| 5КФ149-2 | — | — | — | — | — | 177,6 | — | | | 177,6 | 19,5 | — | | 19,5 | — | — | — | | — | 197,1 |
| 3КФ145-1 | — | — | — | 115,8 | — | — | — | | | 115,8 | 3,6 | — | | 3,6 | — | — | 9,1 | | 9,1 | 128,5 |
| 3КФ145-2 | — | — | — | — | — | 172,8 | — | | | 172,8 | 14,4 | — | | 14,4 | — | — | — | | — | 187,2 |
| 3КФ145-3 | — | — | — | 115,8 | — | — | — | | | 115,8 | 3,6 | — | | 3,6 | — | — | 12,8 | | 12,8 | 132,2 |
| 3КФ145-4 | — | — | — | — | — | 172,8 | — | | | 172,8 | 19,9 | — | | 19,9 | — | — | — | | — | 192,7 |
| 5КФ145-1 | — | — | — | 115,8 | — | — | — | | | 115,8 | 5,4 | — | | 5,4 | — | — | 11,5 | | 11,5 | 132,7 |
| 5КФ145-2 | — | — | — | — | — | 172,8 | — | | | 172,8 | 19,1 | — | | 19,1 | — | — | — | | — | 191,9 |
| 5КФ145-3 | — | — | — | 115,8 | — | — | — | | | 115,8 | 5,4 | — | | 5,4 | — | — | 16,1 | | 16,1 | 137,3 |
| 5КФ145-4 | — | — | — | — | — | — | 222,5 | | | 222,5 | 5,4 | 31,1 | | 36,5 | — | — | | | — | 259,0 |
| 3КФ153-1 | — | — | — | 122,2 | — | — | — | | | 122,2 | 3,6 | — | | 3,6 | — | — | 9,6 | | 9,6 | 135,4 |
| 3КФ153-2 | — | — | — | — | — | 182,4 | — | | | 182,4 | 15,1 | — | | 15,1 | — | — | — | | — | 197,5 |
| 5КФ161-1 | — | — | — | — | 158,6 | — | — | | | 158,6 | 5,4 | — | | 5,4 | — | — | 11,1 | | 11,1 | 175,1 |
| 5КФ161-2 | — | — | — | — | — | — | 247,0 | | | 247,0 | 5,4 | 24,3 | | 29,7 | — | — | — | | — | 276,6 |

кг

| Марка плиты | Изделия арматурные | | | | | | | | | | | | | | | | | | | Общий расход |
|---|---|---|---|---|---|---|---|---|---|---|---|---|---|---|---|---|---|---|---|---|
| | Арматура класса | | | | | | | | | | | | | | | | | | | |
| | А-III ГОСТ 5781-82 | | | | | | | | | | А-I ГОСТ 5781-82 | | | | Вр-I ГОСТ 6727-80 | | | | | |
| | Ф12 | Ф14 | Ф16 | Ф18 | Ф20 | Ф22 | Ф25 | | | Итого | Ф6 | Ф8 | | Итого | Ф3 | Ф4 | Ф5 | | Итого | |
| 6КФ69-1 | 25,0 | — | — | — | — | — | — | | | 25,0 | 2,4 | — | | 2,4 | 3,2 | — | | | 3,2 | 30,6 |
| 6КФ69-2 | — | 34,2 | — | — | — | — | — | | | 34,2 | 2,4 | — | | 2,4 | — | 4,4 | | | 4,4 | 41,0 |
| 6КФ70-1 | 30,6 | — | — | — | — | — | — | | | 30,6 | 2,4 | — | | 2,4 | 1,9 | — | | | 1,9 | 34,9 |
| 6КФ70-2 | 4,9 | 35,2 | — | — | — | — | — | | | 40,1 | 2,4 | — | | 2,4 | — | 3,5 | | | 3,5 | 46,0 |
| 6КФ70-3 | 30,6 | — | — | — | — | — | — | | | 30,6 | 2,4 | — | | 2,4 | 3,2 | — | | | 3,2 | 36,2 |
| 6КФ70-4 | 4,9 | 35,2 | — | — | — | — | — | | | 40,1 | 2,4 | — | | 2,4 | — | 4,7 | | | 4,7 | 47,2 |
| 6КФ73-1 | — | 36,2 | — | — | — | — | — | | | 36,2 | 2,4 | — | | 2,4 | — | 3,5 | | | 3,5 | 42,1 |
| 6КФ73-2 | 5,2 | 36,2 | — | — | — | — | — | | | 41,4 | 2,4 | — | | 2,4 | — | 3,5 | | | 3,5 | 47,3 |
| 6КФ73-3 | | 36,2 | — | — | — | — | — | | | 36,2 | 2,4 | — | | 2,4 | — | 4,4 | | | 4,4 | 43,0 |
| 6КФ73-4 | 5,2 | — | 47,2 | — | — | — | — | | | 52,4 | 2,4 | — | | 2,4 | — | 4,8 | | | 4,8 | 59,6 |
| 6КФ75-1 | — | 37,1 | — | — | — | — | — | | | 37,1 | 2,4 | — | | 2,4 | — | 4,8 | | | 4,8 | 44,3 |
| 6КФ75-2 | — | — | 48,6 | — | — | — | — | | | 48,6 | 2,4 | — | | 2,4 | — | 4,8 | | | 4,8 | 55,8 |
| 6КФ76-1 | 6,0 | 39,0 | — | — | — | — | — | | | 45,0 | 2,4 | — | | 2,4 | — | 3,8 | | | 3,8 | 51,2 |
| 6КФ76-2 | 6,0 | — | 49,6 | — | — | — | — | | | 55,6 | 2,4 | — | | 2,4 | — | 3,4 | | | 3,4 | 61,4 |
| 6КФ76-3 | 6,0 | 38,0 | — | — | — | — | — | | | 44,0 | 2,4 | — | | 2,4 | — | 5,1 | | | 5,1 | 51,5 |
| 6КФ76-4 | 6,0 | — | 49,6 | — | — | — | — | | | 55,6 | 2,4 | — | | 2,4 | — | 5,1 | | | 5,1 | 63,1 |
| 6КФ79-1 | 6,2 | 39,0 | — | — | — | — | — | | | 45,2 | 2,4 | — | | 2,4 | — | 3,9 | | | 3,9 | 51,5 |
| 6КФ79-2 | 6,4 | — | 51,5 | — | — | — | — | | | 57,9 | 2,4 | — | | 2,4 | — | 3,5 | | | 3,5 | 63,8 |
| 6КФ79-3 | 6,2 | 39,0 | — | — | — | — | — | | | 45,2 | 2,4 | — | | 2,4 | — | 5,2 | | | 5,2 | 52,8 |
| 6КФ79-4 | 6,4 | — | 51,5 | — | — | — | — | | | 57,9 | 2,4 | — | | 2,4 | — | 5,2 | | | 5,2 | 65,5 |
| 6КФ81-1 | — | 20,4 | 19,5 | — | — | — | — | | | 39,9 | 2,4 | — | | 2,4 | — | 5,1 | | | 5,1 | 47,4 |
| 6КФ81-2 | — | — | 52,4 | — | — | — | — | | | 52,4 | 2,4 | — | | 2,4 | — | 5,1 | | | 5,1 | 59,9 |
| 6КФ82-1 | 4,9 | 41,0 | — | — | — | — | — | | | 45,9 | 2,4 | — | | 2,4 | — | 4,0 | | | 4,0 | 52,3 |
| 6КФ82-2 | 4,8 | — | 53,4 | — | — | — | — | | | 58,2 | 2,4 | — | | 2,4 | — | 3,5 | | | 3,5 | 64,1 |
| 6КФ82-3 | 4,9 | 41,0 | — | — | — | — | — | | | 45,9 | 2,4 | — | | 2,4 | — | 5,3 | | | 5,3 | 53,6 |

кг

| Марка колонны | Изделия арматурные | | | | | | | | | | | | | | | | | | | Общий расход |
|---|---|---|---|---|---|---|---|---|---|---|---|---|---|---|---|---|---|---|---|---|
| | Арматура класса | | | | | | | | | | | | | | | | | | | |
| | А-III ГОСТ5781-82 | | | | | | | | | | А-I ГОСТ5781-82 | | | | Вр-I ГОСТ6727-80 | | | | | |
| | Ф12 | Ф14 | Ф16 | Ф18 | Ф20 | Ф22 | Ф25 | | | Итого | Ф6 | Ф8 | | Итого | Ф3 | Ф4 | Ф5 | | Итого | |
| 6КФ82-4 | 4,8 | — | 53,4 | — | — | — | — | | | 58,2 | 2,4 | — | | 2,4 | — | 5,3 | — | | 5,3 | 65,9 |
| 6КФ85-1 | — | — | 55,5 | — | — | — | — | | | 55,5 | 2,4 | — | | 2,4 | — | 3,5 | — | | 3,5 | 61,4 |
| 6КФ85-2 | — | — | — | 70,2 | — | — | — | | | 70,2 | 2,4 | — | | 2,4 | — | 0,4 | 2,9 | | 3,3 | 75,9 |
| 6КФ85-3 | — | — | 55,5 | — | — | — | — | | | 55,5 | 2,4 | — | | 2,4 | — | 4,7 | — | | 4,7 | 62,6 |
| 6КФ85-4 | — | — | — | 70,2 | — | — | — | | | 70,2 | 2,4 | — | | 2,4 | — | — | 6,1 | | 6,1 | 78,7 |
| 6КФ87-1 | — | — | 56,2 | — | — | — | — | | | 56,2 | 2,4 | — | | 2,4 | — | 5,5 | — | | 5,5 | 64,1 |
| 6КФ87-2 | — | — | — | 71,4 | — | — | — | | | 71,4 | 2,4 | — | | 2,4 | — | — | 6,3 | | 6,3 | 80,1 |
| 6КФ88-1 | 6,0 | — | 57,2 | — | — | — | — | | | 63,2 | 2,4 | — | | 2,4 | — | 3,8 | — | | 3,8 | 69,4 |
| 6КФ88-2 | — | 8,2 | — | 72,4 | — | — | — | | | 80,6 | 2,4 | — | | 2,4 | — | 0,4 | 4,6 | | 5,0 | 88,0 |
| 6КФ88-3 | 6,0 | — | 57,2 | — | — | — | — | | | 63,2 | 2,4 | — | | 2,4 | — | 5,7 | — | | 5,7 | 71,3 |
| 6КФ88-4 | — | 8,2 | — | 72,4 | — | — | — | | | 80,6 | 2,4 | — | | 2,4 | — | — | 6,3 | | 6,3 | 89,3 |
| 6КФ91-1 | 6,4 | — | 59,1 | — | — | — | — | | | 65,5 | 2,4 | — | | 2,4 | — | 4,9 | — | | 4,9 | 72,8 |
| 6КФ91-2 | — | — | 11,4 | 74,8 | — | — | — | | | 86,2 | 2,4 | — | | 2,4 | — | 0,4 | 4,4 | | 4,8 | 93,4 |
| 6КФ91-3 | 6,4 | — | 59,1 | — | — | — | — | | | 65,5 | 2,4 | — | | 2,4 | — | 5,9 | — | | 5,9 | 73,8 |
| 6КФ91-4 | — | — | 11,4 | 74,8 | — | — | — | | | 86,2 | 2,4 | — | | 2,4 | — | — | 7,1 | | 7,1 | 95,7 |
| 7КФ93-1 | — | — | 59,9 | — | — | — | — | | | 59,9 | 3,6 | — | | 3,6 | — | 6,3 | — | | 6,3 | 69,8 |
| 7КФ93-2 | — | — | — | — | 94,2 | — | — | | | 94,2 | 3,6 | — | | 3,6 | — | — | 6,8 | | 6,8 | 104,6 |
| 7КФ94-1 | 6,0 | — | 61,0 | — | — | — | — | | | 67,0 | 3,6 | — | | 3,6 | — | 4,8 | — | | 4,8 | 75,4 |
| 7КФ94-2 | — | — | 10,6 | 77,2 | — | — | — | | | 87,8 | 3,6 | — | | 3,6 | — | — | 6,1 | | 6,1 | 97,5 |
| 7КФ94-3 | 6,0 | — | 61,0 | — | — | — | — | | | 67,0 | 3,6 | — | | 3,6 | — | 6,9 | — | | 6,9 | 77,5 |
| 7КФ94-4 | — | — | 10,6 | 77,2 | — | — | — | | | 87,8 | 3,6 | — | | 3,6 | — | — | 8,3 | | 8,3 | 99,7 |
| 7КФ97-1 | — | 8,8 | 62,9 | — | — | — | — | | | 71,7 | 3,6 | — | | 3,6 | — | 4,8 | — | | 4,8 | 80,1 |
| 7КФ97-2 | — | 8,8 | — | — | 98,2 | — | — | | | 107,0 | 3,6 | — | | 3,6 | — | — | 6,1 | | 6,1 | 116,7 |
| 7КФ97-3 | — | 8,8 | 59,8 | — | — | — | — | | | 68,6 | 3,6 | — | | 3,6 | — | 6,5 | — | | 6,5 | 78,7 |
| 7КФ97-4 | — | — | 11,5 | — | 98,2 | — | — | | | 109,7 | 3,6 | — | | 3,6 | — | — | 7,9 | | 7,9 | 121,2 |

Инв. № подл. | Подпись и дата | Взам. инв. №

кг

| Марка колонны | Изделия арматурные | | | | | | | | | | | | | | | | | | | Общий расход |
|---|---|---|---|---|---|---|---|---|---|---|---|---|---|---|---|---|---|---|---|---|
| | Арматура класса | | | | | | | | | | | | | | | | | | | |
| | А-III ГОСТ 5781-82 | | | | | | | | | | А-I ГОСТ 5781-82 | | | | Вр-I ГОСТ 6727-80 | | | | | |
| | Ф12 | Ф14 | Ф16 | Ф18 | Ф20 | Ф22 | Ф25 | | | Итого | Ф6 | Ф8 | | Итого | Ф3 | Ф4 | Ф5 | | Итого | |
| 7КФ100-1 | 6,0 | — | — | 82,0 | — | — | — | | | 88,0 | 3,6 | — | | 3,6 | — | — | 6,8 | | 6,8 | 98,4 |
| 7КФ100-2 | — | 8,2 | — | — | 104,6 | — | — | | | 112,8 | 3,6 | — | | 3,6 | — | — | 6,4 | | 6,4 | 122,8 |
| 7КФ100-3 | 6,0 | — | — | 82,0 | — | — | — | | | 88,0 | 3,6 | — | | 3,6 | — | — | 9,7 | | 9,7 | 101,3 |
| 7КФ100-4 | — | 8,2 | — | — | 101,1 | — | — | | | 109,3 | 3,6 | — | | 3,6 | — | — | 7,9 | | 7,9 | 120,8 |
| 7КФ103-1 | — | 8,8 | — | 84,4 | — | — | — | | | 93,2 | 3,6 | — | | 3,6 | — | — | 6,8 | | 6,8 | 103,6 |
| 7КФ103-2 | — | — | — | 14,6 | 104,1 | — | — | | | 118,7 | 3,6 | — | | 3,6 | — | — | 5,7 | | 5,7 | 128,0 |
| 7КФ103-3 | — | 8,8 | — | 84,4 | — | — | — | | | 93,2 | 3,6 | — | | 3,6 | — | — | 9,1 | | 9,1 | 105,9 |
| 7КФ103-4 | 6,4 | — | — | — | — | 126,1 | — | | | 132,5 | 17,3 | — | | 17,3 | — | — | — | | — | 149,8 |
| 8КФ105-1 | — | 51,6 | — | — | — | — | — | | | 51,6 | 4,5 | — | | 4,5 | — | 8,3 | — | | 8,3 | 64,4 |
| 8КФ105-2 | — | — | — | — | 106,1 | — | — | | | 106,1 | 4,5 | — | | 4,5 | — | — | 8,9 | | 8,9 | 119,5 |
| 8КФ106-1 | — | 52,5 | — | — | 16,6 | — | — | | | 69,1 | 4,5 | — | | 4,5 | — | 1,1 | 8,7 | | 9,8 | 83,4 |
| 8КФ106-2 | — | — | — | 86,8 | 16,6 | — | — | | | 103,4 | 4,5 | — | | 4,5 | — | — | 7,3 | | 7,3 | 115,2 |
| 8КФ106-3 | — | 52,5 | — | — | 16,6 | — | — | | | 69,1 | 4,5 | — | | 4,5 | — | 1,3 | 10,3 | | 11,6 | 85,2 |
| 8КФ106-4 | — | — | — | 86,8 | 16,6 | — | — | | | 103,4 | 4,5 | — | | 4,5 | — | — | 10,3 | | 10,3 | 118,2 |
| 8КФ109-1 | — | — | 70,5 | 14,6 | — | — | — | | | 85,1 | 4,5 | — | | 4,5 | — | 0,9 | 7,5 | | 8,4 | 98,0 |
| 8КФ109-2 | — | — | — | 89,2 | — | 21,8 | — | | | 111,0 | 12,4 | — | | 12,4 | — | — | 1,2 | | 1,2 | 124,6 |
| 8КФ109-3 | — | — | 70,5 | 14,6 | — | — | — | | | 85,1 | 4,5 | — | | 4,5 | — | 1,3 | 10,8 | | 12,1 | 101,7 |
| 8КФ109-4 | — | — | — | 89,2 | — | 21,8 | — | | | 111,0 | 15,7 | — | | 15,7 | — | — | 1,6 | | 1,6 | 128,3 |
| 8КФ112-1 | 6,0 | — | 72,4 | — | — | — | — | | | 78,4 | 4,5 | — | | 4,5 | — | 6,1 | — | | 6,1 | 89,0 |
| 8КФ112-2 | — | — | 10,6 | 91,6 | — | — | — | | | 102,2 | 4,5 | — | | 4,5 | — | — | 8,2 | | 8,2 | 114,9 |
| 8КФ112-3 | 6,0 | — | 72,4 | — | — | — | — | | | 78,4 | 4,5 | — | | 4,5 | — | 9,0 | — | | 9,0 | 91,9 |
| 8КФ112-4 | — | — | — | 105,0 | — | — | — | | | 105,0 | 4,5 | — | | 4,5 | — | — | 10,7 | | 10,7 | 120,2 |
| 8КФ115-1 | — | — | 85,8 | — | — | — | — | | | 85,8 | 4,5 | — | | 4,5 | — | 6,0 | — | | 6,0 | 96,3 |
| 8КФ115-2 | — | — | — | 108,6 | — | — | — | | | 108,6 | 4,5 | — | | 4,5 | — | — | 7,9 | | 7,9 | 121,0 |
| 8КФ115-3 | — | — | 85,8 | — | — | — | — | | | 85,8 | 4,5 | — | | 4,5 | — | 8,6 | — | | 8,6 | 98,9 |

кг

| Марка колонны | Изделия арматурные | | | | | | | | | | | | | | | | | | | Общий расход |
|---|---|---|---|---|---|---|---|---|---|---|---|---|---|---|---|---|---|---|---|---|
| | Арматура класса | | | | | | | | | | | | | | | | | | | |
| | А-III ГОСТ 5781-82 | | | | | | | | | | А-I ГОСТ 5781-82 | | | | Вр-I ГОСТ 6727-80 | | | | | |
| | Ф12 | Ф14 | Ф16 | Ф18 | Ф20 | Ф22 | Ф25 | | | Итого | Ф6 | Ф8 | | Итого | Ф3 | Ф4 | Ф5 | | Итого | |
| 8КФ115-4 | — | — | — | — | 133,9 | — | — | | | 133,9 | 4,5 | — | | 4,5 | — | — | 9,4 | | 9,4 | 147,8 |
| 6КФ117-1 | 42,1 | — | — | — | — | — | — | | | 42,1 | 2,4 | — | | 2,4 | 5,3 | — | — | | 5,3 | 49,8 |
| 6КФ117-2 | — | 57,3 | — | — | — | — | — | | | 57,3 | 2,4 | — | | 2,4 | — | 7,3 | — | | 7,3 | 67,0 |
| 8КФ125-1 | — | — | 80,1 | — | — | — | — | | | 80,1 | 4,5 | — | | 4,5 | — | 10,1 | — | | 10,1 | 94,7 |
| 8КФ125-2 | — | — | — | — | 126,0 | — | — | | | 126,0 | 4,5 | — | | 4,5 | — | — | 10,6 | | 10,6 | 140,2 |
| 8КФ125-3 | — | — | — | — | — | 152,2 | — | | | 152,2 | 20,6 | — | | 20,6 | — | — | — | | — | 173,0 |
| 8КФ118-1 | — | — | — | 96,4 | — | — | — | | | 96,4 | 4,5 | — | | 4,5 | — | — | 8,3 | | 8,3 | 109,2 |
| 8КФ118-2 | — | — | — | — | 119,0 | — | — | | | 119,0 | 4,5 | — | | 4,5 | — | — | 7,4 | | 7,4 | 130,9 |
| 8КФ118-3 | — | — | — | 96,4 | — | — | — | | | 96,4 | 4,5 | — | | 4,5 | — | — | 11,3 | | 11,3 | 112,2 |
| 8КФ118-4 | 4,8 | — | — | — | 119,0 | — | — | | | 123,8 | 4,5 | — | | 4,5 | — | — | 11,0 | | 11,0 | 139,3 |
| 8КФ121-1 | — | — | — | 99,0 | — | — | — | | | 99,0 | 4,5 | — | | 4,5 | — | — | 8,4 | | 8,4 | 111,9 |
| 8КФ121-2 | 5,6 | — | — | — | 122,2 | — | — | | | 127,8 | 4,5 | — | | 4,5 | — | — | 8,2 | | 8,2 | 140,5 |
| 8КФ121-3 | — | — | — | 99,0 | — | — | — | | | 99,0 | 4,5 | — | | 4,5 | — | — | 11,5 | | 11,5 | 115,0 |
| 8КФ121-4 | — | 7,6 | — | — | — | 147,8 | — | | | 155,4 | 21,2 | — | | 21,2 | — | — | — | | — | 176,6 |
| 8КФ124-1 | 6,0 | — | — | 101,2 | — | — | — | | | 107,2 | 4,5 | — | | 4,5 | — | — | 9,3 | | 9,3 | 121,0 |
| 8КФ124-2 | — | — | — | — | — | 151,9 | — | | | 151,9 | 12,9 | 4,2 | | 17,1 | — | — | — | | — | 169,0 |
| 8КФ124-3 | 6,0 | — | — | 101,2 | — | — | — | | | 107,2 | 4,5 | — | | 4,5 | — | — | 13,2 | | 13,2 | 124,9 |
| 8КФ124-4 | — | — | — | 14,0 | — | 151,9 | — | | | 165,9 | 21,0 | — | | 21,0 | — | — | — | | — | 186,9 |
| 8КФ127-1 | — | 8,8 | — | 103,6 | — | — | — | | | 112,4 | 4,5 | — | | 4,5 | — | — | 9,3 | | 9,3 | 126,2 |
| 8КФ127-2 | 6,8 | — | — | — | — | 155,6 | — | | | 162,4 | 17,0 | — | | 17,0 | — | — | — | | — | 179,4 |
| 8КФ127-3 | — | 8,8 | — | 103,6 | — | — | — | | | 112,4 | 4,5 | — | | 4,5 | — | — | 12,7 | | 12,7 | 129,6 |
| 8КФ127-4 | — | — | — | — | — | 178,3 | — | | | 178,3 | 20,6 | — | | 20,6 | — | — | — | | — | 198,9 |
| 7КФ129-1 | — | 63,2 | — | — | — | — | — | | | 63,2 | 3,6 | — | | 3,6 | — | 9,2 | — | | 9,2 | 76,0 |
| 7КФ129-2 | — | — | 82,7 | — | — | — | — | | | 82,7 | 3,6 | — | | 3,6 | — | 9,2 | — | | 9,2 | 95,5 |
| 8КФ137-1 | — | — | — | — | 137,7 | — | — | | | 137,7 | 4,5 | — | | 4,5 | — | — | 11,3 | | 11,3 | 153,5 |

Инв. № подл. | Подпись и дата | Взам. инв. №



Копировал: Левина 19445-01

кг

| Марка колонны | Изделия арматурные | | | | | | | | | | | | | | | | | | | Общий расход |
|---|---|---|---|---|---|---|---|---|---|---|---|---|---|---|---|---|---|---|---|---|
| | Арматура класса | | | | | | | | | | | | | | | | | | | |
| | А-III | | | | | | | | | | А-I | | | | Вр-I | | | | | |
| | ГОСТ5781-82 | | | | | | | | | | ГОСТ5781-82 | | | | ГОСТ6727-80 | | | | | |
| | Ф12 | Ф14 | Ф16 | Ф18 | Ф20 | Ф22 | Ф25 | | | Итого | Ф6 | Ф8 | | Итого | Ф3 | Ф4 | Ф5 | | Итого | |
| 8КФ137-2 | — | — | — | — | — | 166,8 | — | | | 166,8 | 22,1 | — | | 22,1 | — | — | — | | — | 188,9 |
| 8КФ137-3 | — | — | — | — | — | — | 215,7 | | | 215,7 | 4,5 | 27,9 | | 32,4 | — | — | — | | — | 248,1 |
| 8КФ130-1 | — | — | — | 106,0 | — | — | — | | | 106,0 | 4,5 | — | | 4,5 | — | — | 9,3 | | 9,3 | 119,8 |
| 8КФ130-2 | — | — | — | — | — | 159,0 | — | | | 159,0 | 15,8 | — | | 15,8 | — | — | — | | — | 174,8 |
| 8КФ130-3 | — | — | — | 106,0 | — | — | — | | | 106,0 | 4,5 | — | | 4,5 | — | — | 12,6 | | 12,6 | 123,1 |
| 8КФ130-4 | — | — | 9,1 | — | — | 159,0 | — | | | 168,1 | 22,6 | — | | 22,6 | — | — | — | | — | 190,7 |
| 8КФ133-1 | — | — | — | — | 134,0 | — | — | | | 134,0 | 4,5 | — | | 4,5 | — | — | 9,0 | | 9,0 | 147,5 |
| 8КФ133-2 | — | 7,5 | — | — | — | 162,1 | — | | | 169,6 | 16,4 | — | | 16,4 | — | — | — | | — | 186,0 |
| 8КФ133-3 | — | — | — | — | 134,0 | — | — | | | 134,0 | 4,5 | — | | 4,5 | — | — | 11,0 | | 11,0 | 149,5 |
| 8КФ133-4 | 2,8 | — | 4,9 | — | — | — | 209,2 | | | 216,9 | 4,5 | 31,6 | | 36,1 | — | — | — | | — | 253,0 |
| 8КФ136-1 | 6,0 | — | — | 110,8 | — | — | — | | | 116,8 | 4,5 | — | | 4,5 | — | — | 10,3 | | 10,3 | 131,6 |
| 8КФ136-2 | 6,2 | — | — | — | — | 166,2 | — | | | 172,4 | 18,5 | — | | 18,5 | — | — | — | | — | 190,9 |
| 8КФ136-3 | — | — | 10,6 | 110,8 | — | — | — | | | 121,4 | 4,5 | — | | 4,5 | — | — | 13,6 | | 13,6 | 139,5 |
| 8КФ136-4 | — | — | 11,0 | — | — | — | 214,4 | | | 225,4 | 4,5 | 30,5 | | 35,0 | — | — | — | | — | 260,4 |
| 8КФ139-1 | — | 8,8 | — | — | 139,7 | — | — | | | 148,5 | 4,5 | — | | 4,5 | — | — | 10,1 | | 10,1 | 163,1 |
| 8КФ139-2 | — | — | 12,0 | — | — | 169,8 | — | | | 181,8 | 17,6 | — | | 17,6 | — | — | — | | — | 199,4 |
| 8КФ139-3 | — | 8,8 | — | — | 139,7 | — | — | | | 148,5 | 4,5 | — | | 4,5 | — | — | 12,2 | | 12,2 | 165,2 |
| 8КФ139-4 | — | — | 12,0 | — | — | 169,8 | — | | | 181,8 | 22,0 | — | | 22,0 | — | — | — | | — | 203,8 |
| 8КФ139-5 | — | — | — | — | — | — | 248,4 | | | 248,4 | 4,5 | 27,6 | | 32,1 | — | — | — | | — | 280,5 |
| 7КФ141-1 | — | — | 90,2 | — | — | — | — | | | 90,2 | 3,6 | — | | 3,6 | — | 10,1 | — | | 10,1 | 103,9 |
| 7КФ141-2 | — | — | — | 114,6 | — | — | — | | | 114,6 | 3,6 | — | | 3,6 | — | — | 12,1 | | 12,1 | 130,3 |
| 9КФ149-1 | — | — | — | 121,0 | — | — | — | | | 121,0 | 5,4 | — | | 5,4 | — | — | 16,9 | | 16,9 | 143,3 |
| 9КФ149-2 | — | — | — | — | — | 181,2 | — | | | 181,2 | 27,0 | — | | 27,0 | — | — | — | | — | 208,2 |
| 9КФ149-3 | — | — | — | — | — | — | 229,0 | | | 229,0 | 5,4 | 33,6 | | 39,0 | — | — | — | | — | 268,0 |
| 9КФ142-1 | — | 6,6 | 91,3 | — | — | — | — | | | 97,9 | 5,4 | — | | 5,4 | — | 8,5 | — | | 8,5 | 111,8 |

кг

| Марка колонны | Изделия арматурные | | | | | | | | | | | | | | | | | | | Общий расход |
|---|---|---|---|---|---|---|---|---|---|---|---|---|---|---|---|---|---|---|---|---|
| | Арматура класса | | | | | | | | | | | | | | | | | | | |
| | А-III ГОСТ 5781-82 | | | | | | | | | | А-I ГОСТ 5781-82 | | | | Вр-I ГОСТ 6727-80 | | | | | |
| | Ф12 | Ф14 | Ф16 | Ф18 | Ф20 | Ф22 | Ф25 | | | Итого | Ф6 | Ф8 | | Итого | Ф3 | Ф4 | Ф5 | | Итого | |
| 9КФ142-2 | 4,8 | — | — | — | 142,6 | — | — | | | 147,4 | 5,4 | — | | 5,4 | — | — | 9,8 | | 9,8 | 162,6 |
| 9КФ142-3 | — | 6,6 | 91,3 | — | — | — | — | | | 97,9 | 5,4 | — | | 5,4 | — | 12,0 | — | | 12,0 | 115,3 |
| 9КФ142-4 | 4,8 | — | — | — | 142,6 | — | — | | | 147,4 | 5,4 | — | | 5,4 | — | — | 14,3 | | 14,3 | 167,1 |
| 9КФ142-5 | — | — | 9,2 | — | — | 173,3 | — | | | 182,5 | 26,8 | — | | 26,8 | — | — | — | | — | 209,3 |
| 9КФ145-1 | — | — | — | 120,6 | — | — | — | | | 120,6 | 5,4 | — | | 5,4 | — | — | 11,3 | | 11,3 | 137,3 |
| 9КФ145-2 | — | — | — | — | 15,3 | 176,4 | — | | | 191,7 | 19,8 | — | | 19,8 | — | — | — | | — | 211,5 |
| 9КФ145-3 | — | — | — | 120,6 | — | — | — | | | 120,6 | 5,4 | — | | 5,4 | — | — | 15,4 | | 15,4 | 141,4 |
| 9КФ145-4 | — | — | 9,8 | — | — | — | 227,7 | | | 237,5 | 5,4 | 33,7 | | 39,1 | — | — | — | | — | 276,6 |
| 9КФ148-1 | — | — | 10,6 | 120,4 | — | — | — | | | 131,0 | 5,4 | — | | 5,4 | — | — | 11,7 | | 11,7 | 148,1 |
| 9КФ148-2 | — | — | 10,6 | — | — | 179,7 | — | | | 190,3 | 21,7 | — | | 21,7 | — | — | — | | — | 212,0 |
| 9КФ148-3 | — | — | — | 133,8 | — | — | — | | | 133,8 | 5,4 | — | | 5,4 | — | — | 16,1 | | 16,1 | 155,3 |
| 9КФ148-4 | — | — | 10,6 | — | — | 179,7 | — | | | 190,3 | 27,5 | — | | 27,5 | — | — | — | | — | 217,8 |
| 9КФ148-5 | — | — | — | — | — | — | 259,7 | | | 259,7 | 5,4 | 30,7 | | 36,1 | — | — | — | | — | 295,8 |
| 9КФ151-1 | — | — | — | 137,4 | — | — | — | | | 137,4 | 5,4 | — | | 5,4 | — | — | 11,5 | | 11,5 | 154,3 |
| 9КФ151-2 | — | — | — | — | — | 206,8 | — | | | 206,8 | 19,8 | — | | 19,8 | — | — | — | | — | 226,6 |
| 9КФ151-3 | — | — | — | — | 169,5 | — | — | | | 169,5 | 5,4 | — | | 5,4 | — | — | 13,6 | | 13,6 | 188,5 |
| 9КФ151-4 | — | — | — | — | — | — | 266,9 | | | 266,9 | 5,4 | 31,7 | | 37,1 | — | — | — | | — | 304,0 |
| 7КФ153-1 | — | — | — | 124,2 | — | — | — | | | 124,2 | 5,4 | — | | 5,4 | — | — | 13,2 | | 13,2 | 142,8 |
| 7КФ153-2 | — | — | — | — | — | 186,0 | — | | | 186,0 | 23,0 | — | | 23,0 | — | — | 0,3 | | 0,3 | 209,0 |
| 9КФ161-1 | — | — | — | — | 161,4 | — | — | | | 161,4 | 5,4 | — | | 5,4 | — | — | 14,9 | | 14,9 | 181,7 |
| 9КФ161-2 | — | — | — | — | — | — | 252,5 | | | 252,5 | 5,4 | 36,4 | | 41,8 | — | — | — | | — | 294,3 |
| 9КФ154-1 | — | — | — | — | 154,5 | — | — | | | 154,5 | 5,4 | — | | 5,4 | — | — | 10,7 | | 10,7 | 170,6 |
| 9КФ154-2 | — | — | 49,5 | — | 153,9 | — | — | | | 203,4 | 5,4 | — | | 5,4 | — | — | 14,1 | | 14,1 | 222,9 |
| 9КФ154-3 | — | — | — | — | 154,5 | — | — | | | 154,5 | 5,4 | — | | 5,4 | — | — | 14,1 | | 14,1 | 174,0 |
| 9КФ154-4 | — | — | 53,0 | — | 165,3 | — | — | | | 218,3 | 5,4 | — | | 5,4 | — | — | 20,7 | | 20,7 | 244,7 |

Взам.инв.№ | Подпись и дата | Инв.№ подл.

кг

| Марка колонны | Изделия арматурные | | | | | | | | | | | | | | | | | | | Общий расход |
|---|---|---|---|---|---|---|---|---|---|---|---|---|---|---|---|---|---|---|---|---|
| | Арматура класса | | | | | | | | | | | | | | | | | | | |
| | А-III | | | | | | | | | | А-I | | | | Вр-I | | | | | |
| | ГОСТ5781-82 | | | | | | | | | | ГОСТ5781-82 | | | | ГОСТ6727-80 | | | | | |
| | Ф12 | Ф14 | Ф16 | Ф18 | Ф20 | Ф22 | Ф25 | | | Итого | Ф6 | Ф8 | | Итого | Ф3 | Ф4 | Ф5 | | Итого | |
| 9КФ154-5 | — | — | 9,8 | — | — | — | 243,8 | | | 253,6 | 5,4 | 36,5 | | 41,9 | — | — | — | | — | 295,5 |
| 9КФ157-1 | — | — | — | 12,4 | 157,6 | — | — | | | 170,0 | 5,4 | — | | 5,4 | — | — | 11,0 | | 11,0 | 186,4 |
| 9КФ157-2 | — | — | 10,6 | — | — | — | 248,0 | | | 258,6 | 5,4 | 25,9 | | 31,3 | — | — | — | | — | 289,9 |
| 9КФ157-3 | — | — | — | 12,4 | 157,6 | — | — | | | 170,0 | 5,4 | — | | 5,4 | — | — | 14,6 | | 14,6 | 190,0 |
| 9КФ157-4 | — | — | — | — | — | — | 273,8 | | | 273,8 | 5,4 | 34,3 | | 39,7 | — | — | — | | — | 313,5 |
| 9КФ160-1 | — | 8,2 | — | — | 160,3 | — | — | | | 168,5 | 5,4 | — | | 5,4 | — | — | 10,9 | | 10,9 | 185,8 |
| 9КФ160-2 | — | — | — | — | 80,5 | 194,9 | — | | | 275,4 | 22,3 | — | | 22,3 | — | — | — | | — | 297,7 |
| 9КФ160-3 | — | — | 10,6 | — | — | 194,1 | — | | | 204,7 | 29,1 | — | | 29,1 | — | — | — | | — | 233,8 |
| 9КФ160-4 | — | — | — | — | 80,5 | 194,9 | — | | | 275,4 | 27,7 | — | | 27,7 | — | — | — | | — | 303,1 |
| 9КФ163-1 | — | — | 11,8 | — | — | 198,6 | — | | | 210,4 | 23,4 | — | | 23,4 | — | — | — | | — | 233,8 |
| 9КФ163-2 | — | — | — | — | — | — | 384,1 | | | 384,1 | 5,4 | 24,8 | | 30,2 | — | — | — | | — | 414,3 |
| 9КФ163-3 | — | — | — | — | 181,3 | — | — | | | 181,3 | 5,4 | — | | 5,4 | — | — | 14,7 | | 14,7 | 201,4 |
| 9КФ163-4 | — | — | — | — | — | — | 384,1 | | | 384,1 | 5,4 | 34,9 | | 40,3 | — | — | — | | — | 424,4 |
| 9КФ166-1 | — | — | — | — | — | 202,0 | — | | | 202,0 | 21,2 | — | | 21,2 | — | — | — | | — | 223,2 |
| 9КФ166-2 | — | — | — | — | — | — | 260,6 | | | 260,6 | 5,4 | 25,8 | | 31,2 | — | — | — | | — | 291,8 |
| 9КФ166-3 | — | — | — | — | — | 200,2 | — | | | 200,2 | 28,9 | — | | 28,9 | — | — | — | | — | 229,1 |
| 9КФ166-4 | — | — | — | — | — | — | 258,3 | | | 258,3 | 5,4 | 36,2 | | 41,6 | — | — | — | | — | 299,9 |
| 9КФ169-1 | — | — | — | 196,0 | — | — | — | | | 196,0 | 5,4 | — | | 5,4 | — | — | 13,4 | | 13,4 | 214,8 |
| 9КФ169-2 | — | — | — | — | 84,7 | 205,0 | — | | | 289,7 | 23,5 | — | | 23,5 | — | — | — | | — | 313,2 |
| 9КФ169-3 | — | — | — | 196,0 | — | — | — | | | 196,0 | 5,4 | — | | 5,4 | — | — | 18,2 | | 18,2 | 219,6 |
| 9КФ169-4 | — | — | — | — | 84,7 | 205,0 | — | | | 289,7 | 29,4 | — | | 29,4 | — | — | — | | — | 319,1 |
| 9КФ172-1 | — | — | 55,3 | — | — | 209,1 | — | | | 264,4 | 29,6 | — | | 29,6 | — | — | — | | — | 294,0 |
| 9КФ172-2 | — | — | — | — | — | 313,7 | — | | | 313,7 | 23,2 | — | | 23,2 | — | — | — | | — | 336,9 |
| 9КФ172-3 | 6,2 | — | — | — | — | 209,1 | — | | | 215,3 | 32,4 | — | | 32,4 | — | — | — | | — | 247,6 |
| 9КФ172-4 | — | — | — | — | — | 313,7 | — | | | 313,7 | 29,6 | — | | 29,6 | — | — | — | | — | 343,2 |
| 9КФ175-1 | — | — | — | 71,0 | 170,8 | — | — | | | 241,8 | 5,4 | — | | 5,4 | — | — | 13,5 | | 13,5 | 260,7 |
| 9КФ175-2 | — | — | — | — | — | 319,2 | — | | | 319,2 | 21,9 | — | | 21,9 | — | — | — | | — | 341,1 |
| 9КФ175-3 | — | — | — | — | 262,7 | — | — | | | 262,7 | 5,4 | — | | 5,4 | — | — | 17,3 | | 17,3 | 285,4 |
| 9КФ175-4 | — | — | — | — | — | 319,3 | — | | | 319,3 | 29,9 | — | | 29,9 | — | — | — | | — | 349,2 |