ТИПОВЫЕ КОНСТРУКЦИИ, ИЗДЕЛИЯ И УЗЛЫ ЗДАНИЙ И СООРУЖЕНИЙ

СЕРИЯ 1.4241-5

КОЛОННЫ ЖЕЛЕЗОБЕТОННЫЕ ПРЯМОУГОЛЬНОГО СЕЧЕНИЯ ДЛЯ ОДНОЭТАЖНЫХ ПРОИЗВОДСТВЕННЫХ ЗДАНИЙ ВЫСОТОЙ 8,4-14,4 м, ОБОРУДОВАННЫХ МОСТОВЫМИ ОПОРНЫМИ КРАНАМИ ГРУЗОПОДЪЕМНОСТЬЮ ДО 32 ТОНН

ВЫПУСК 4/87

арматурные изделия колонн для зданий высотой 12,0; 13,2 и 14,4 м

рабочие чертежи

ЧАСТЬ 1
стр.1 по 139

23000-04
ЦЕНА 10-72

ЦЕНТРАЛЬНЫЙ ИНСТИТУТ ТИПОВОГО ПРОЕКТИРОВАНИЯ
ГОССТРОЯ СССР

Москва, А-445, Смольная ул., 22

Сдано в печать IV 1989 года

Заказ № 4035 Тираж 2180 экз.

ТИПОВЫЕ КОНСТРУКЦИИ, ИЗДЕЛИЯ И УЗЛЫ ЗДАНИЙ И СООРУЖЕНИЙ

СЕРИЯ 1.424.1-5

КОЛОННЫ ЖЕЛЕЗОБЕТОННЫЕ ПРЯМОУГОЛЬНОГО СЕЧЕНИЯ ДЛЯ ОДНОЭТАЖНЫХ ПРОИЗВОДСТВЕННЫХ ЗДАНИЙ ВЫСОТОЙ 8,4–14,4м, ОБОРУДОВАННЫХ МОСТОВЫМИ ОПОРНЫМИ КРАНАМИ ГРУЗОПОДЪЕМНОСТЬЮ ДО 32 ТОНН

ВЫПУСК 4/87

арматурные изделия колонн для зданий высотой 12,0; 13,2 и 14,4 м

рабочие чертежи

РАЗРАБОТАНЫ

ЦНИИПРОМЗДАНИЙ

ГЛ. ИНЖЕНЕР ИНСТИТУТА В.В. ГРАНЕВ

НАЧ. ОТДЕЛА КОНСТРУКТ. СИСТЕМ В.Т. ИЛЬИН

РУК. СЕКТОРА ОДНОЭТАЖ. ЗДАНИЙ А.Я. РОЗЕНБЛЮМ

ГЛ. ИНЖЕНЕР ПРОЕКТА К.Г. КОСТАНЯН

НИИЖБ

ЗАМ. ДИРЕКТОРА Ю.П. ГУЩА

РУК. ЛАБОРАТОРИИ В.А. КЛЕВЦОВ

РУК. СЕКТОРА Н.Н. КОРОВИН

Утверждены

и введены в действие

с 1 апреля 1988 г.

протоколом Госстроя СССР

от 3 декабря 1987 г. №АЧ-99

© ЦИТП Госстроя СССР, 1988

Обозначение	Наименование	Стр.
1.424.1-5.4/87 -ТТ	Технические требования	
-1	Каркас пространственный КП42-1...КП42-3	7
-2	КП42-4...КП42-14	8
-3	КП43-1...КП43-3	10
-4	КП43-4...КП43-7	
	КП43-9...КП43-13	11
-5	КП43-8, КП43-14	13
-6	КП44-1...КП44-3	14
-7	КП44-4...КП44-12	15
-8	КП45-1...КП45-4	17
-9	КП45-5, КП45-6	
	КП45-10	18
-10	КП45-7...КП45-9	19
-11	КП45-11, КП45-12	20
-12	КП45-13...КП45-15	21
-13	КП46-1...КП46-6,	
	КП46-19...КП46-26	22
-14	КП46-7...КП46-18	24
-15	КП47-1, КП47-2	26
-16	КП47-3...КП47-5	
	КП47-12	27
-17	КП47-6, КП47-7	28
-18	КП47-8...КП47-11	29
-19	КП48-1...КП48-4	30
-20	КП48-5, КП48-6	
	КП48-11	31

1.424.1-5.4/87

Содержание

Стадия	Лист	Листов
Р	1	7

ЦНИИПРОМЗДАНИЙ

Рис. сект. | Разраб. | Подпись и дата | Взам. инв. №

Инв. № подл.

Обозначение	Наименование	Стр.
1.424.1-5.4/87 -21	Каркас пространственный КП48-7...КП48-10	32
-22	КП49-1...КП49-4	33
-23	КП50-1, КП50-2	34
-24	КП50-3...КП50-6	35
-25	КП50-7...КП50-10	36
-26	КП50-11...КП50-14	37
-27	КП50-15...КП50-17	38
-28	КП50-18, КП50-19	39
-29	КП50-20...КП50-22	40
-30	КП51-1...КП51-4	41
-31	КП51-5...КП51-7	42
-32	КП51-8...КП51-10	43
-33	КП51-11...КП51-13	44
-34	КП51-14...КП51-16	45
-35	КП51-17	46
-36	КП51-18...КП51-20	47
-37	КП52-1...КП52-3	48
-38	КП52-4...КП52-6	49
-39	КП52-7...КП52-10	50
-40	КП52-11...КП52-13	51
-41	КП52-14...КП52-16	52
-42	КП52-17...КП52-19	53
-43	КП53-1...КП53-4	54
-44	КП53-5...КП53-8	55
-45	КП53-9...КП53-12	56
-46	КП54-1...КП54-4	57
-47	КП54-5...КП54-8	58
-48	КП54-9...КП54-12	59
-49	КП54-13...КП54-16	60

1.424.1-5.4/87

Лист 0

Обозначение	Наименование	Стр.
1.424.1-5.4/87 –50	Каркас пространственный КП55-1 ... КП55-4	61
–51	КП55-5 ... КП55-8	62
–52	КП55-9 ... КП55-12	63
–53	КП56-1 ... КП56-3	64
–54	КП56-4 ... КП56-7	65
–55	КП56-8 ... КП56-12	66
–56	КП57-1 ... КП57-4	67
–57	КП57-5 ... КП57-8	68
–58	КП57-9 ... КП57-12	69
–59	КП57-13 ... КП57-15	70
–60	КП57-16 ... КП57-25	71
–61	КП58-1 ... КП58-3	73
–62	КП58-4 ... КП58-7	74
–63	КП59-1 ... КП59-4	75
–64	КП59-5 ... КП59-7	76
–65	КП50-8 ... КП59-11	77
–66	КП60-1 ... КП60-5	78
–67	КП60-6 ... КП60-8	79
–68	КП60-9 ... КП60-13	80
–69	КП60-14, КП60-15, КП60-20	81
–70	КП60-16 ... КП60-19	82
–71	КП60-21 ... КП60-23	83
–72	КП61-1, КП61-2	84
–73	КП61-3 ... КП61-5	85
–74	КП61-6 ... КП61-8	86
–75	КП61-9 ... КП61-11	87
–76	КП61-12, КП61-13	88
–77	КП61-14 .. КП61-16	89

Обозначение	Наименование	Стр.
1.424.1-5.4/87– 78	Каркас пространственный КП61-17 ... КП61-19	90
–79	КП61-20 ... КП61-22	91
–80	КП61-23 ... КП61-25	92
–81	КП62-1 ... КП62-4	93
–82	КП62-5 ... КП62-7	94
–83	КП62-8 ... КП62-10	95
–84	КП63-1 ... КП63-3	96
–85	КП63-4, КП63-5	97
–86	КП63-6 ... КП63-15	98
–87	КП64-1 ... КП64-3	100
–88	КП64-4 ... КП64-13	101
–86	КП65-1, КП65-2	103
–90	КП65-3, КП65-4, КП65-10	104
–91	КП65-5 ... КП65-8	105
–92	КП65-9, КП65-11, КП65-12	106
–93	КП66-1 ... КП66-4	107
–94	КП66-5 ... КП66-7	108
–95	КП66-8 ... КП66-10	109
–96	КП66-11 ... КП66-13	110
–97	КП66-14 ... КП66-17	111
–98	КП66-18 ... КП66-28	112
–99	КП67-1 ... КП67-3	114
–100	КП67-4 ... КП67-7	115
–101	КП67-8, КП67-9	116
–102	КП68-1, КП68-2	117
–103	КП68-3 ... КП68-5	118
–104	КП68-6 ... КП68-8	119

Инв.№ подл. | Подпись и дата | Взам. инв.№

Обозначение	Наименование	Стр.
1.424.1-5.4/87 – 105	Каркас пространственный КП68-9 .. КП68-12	120
– 106	КП68-13, КП68-14	121
– 107	КП68-15, КП68-16	122
– 108	КП69-1 ... КП69-3	123
– 109	КП69-4 ... КП69-7	124
– 110	КП69-8 ... КП69-10	125
– 111	КП69-11 ... КП69-13	126
– 112	КП69-14 ... КП69-17	127
– 113	КП69-18, КП69-19	128
– 114	КП69-20 ... КП69-23	129
– 115	КП70-1 ... КП70-5	130
– 116	КП70-6 ... КП70-10	131
– 117	КП70-11 ... КП70-13	132
– 118	КП70-14 ... КП70-16	133
– 119	КП70-17 ... КП70-21	134
– 120	КП70-22, КП70-23	135
– 121	КП70-24 ... КП70-27	136
– 122	Узлы I, II	137
– 123	III, IV, V, VIII	138
– 124	VI, VII, IX, X	139
– 125	Каркас плоский КР1-1	140
– 126	КР1-2	140
– 127	КР1-3	141
– 128	КР1-4	141
1.424.1-5.4/87 – 129	Каркас плоский КР1-5	142
– 130	КР1-6	142
– 131	КР2-1	143
– 132	КР2-2	143
– 133	КР5-10 ... КР5-14	144
– 134	КР6-10 ... КР6-16	145
– 135	КР7-10 ... КР7-17	146
– 136	КР8-10 ... КР8-14	147
– 137	КР9-10 ... КР9-16	148
– 138	КР21-10 ... КР21-20	149
– 139	КР22-1 ... КР22-9	150
– 140	КР23-10 ... КР23-19	151
– 141	КР24-1 ... КР24-11	152
– 142	КР25-1 ... КР25-9	153
– 143	КР26-1 ... КР26-10	154
– 144	КР27-1 ... КР27-9	155
– 145	КР28-1 ... КР28-10	156
– 146	КР29-1 ... КР29-8	157
– 147	КР30-1 ... КР30-11	158
– 148	КР31-1 ... КР31-9	159
– 149	КР32-1 ... КР32-12	160
– 150	КР33-1 ... КР33-9	161
– 151	КР40-1 ... КР40-9	162
– 152	КР40-10 ... КР40-18	163

Инв. № подл. | Подпись и дата | Взам. инв. №

Обозначение	Наименование	Стр.
1.424.1-5.4/87-153	Каркас плоский КР40-19...КР40-25	164
-154	КР40-26...КР40-28	165
-155	КР41-1...КР41-5	165
-156	КР41-6...КР41-13	166
-157	КР42-1...КР42-6	167
-158	КР42-7...КР42-15	168
-159	КР43-1...КР43-8	169
-160	КР43-9...КР43-14	170
-161	КР44-1...КР44-5	171
-162	КР44-6...КР44-10	172
-163	КР44-11...КР44-18	173
-164	Сетка С1	174
-165	С2	174
-166	С3...С8	175
-167	С9...С11	176
-168	Схемо установки связей жесткости в вязаном пространственном каркасе	176

Выпуск 4/87 серии содержит рабочие чертежи арматурных изделий для железобетонных колонн, разработанных в выпуске 2/87 настоящей серии.

Арматурные изделия должны удовлетворять требованиям ГОСТ 10922-75, ГОСТ 14098-85 и „Инструкции по сборке соединений арматуры и закладных деталей железобетонных конструкций" (СН 393-78).

Стыковые стержней при заготовке арматуры следует производить контактной стыковой сваркой.

Плоские каркасы и сетки следует изготовлять с помощью контактной точечной сварки типа К1-Кт по ГОСТ 14098-85. Сварку каркасов производить во всех точках пересечения стержней. При изготовлении сеток сварке подлежат все узлы пересечений двух крайних стержней по периметру сетки.

Объединение плоских сварных каркасов в пространственный производится контактной точечной сваркой соединительных поперечных стержней с продольными или поперечными стержнями плоских каркасов при помощи сварочных клещей. При несвариваемости поперечных стержней смежных каркасов допускается соединение плоских каркасов с помощью полушпилек, привариваемых к поперечным стержням одного из плоских каркасов (с продольными стержнями меньшего диаметра) и привязываемых к продольным стержням другого каркаса (см. рис. 1).

Инв.№ подл.	Подпись и дата	Взам.инв.№

Рук.арх.	Розенблюм		
ГИП	Костонян		

1.424.1-5.4/87-ТТ

Технические требования

Стадия	Лист	Листов
Р	1	3

ЦНИИПРОМЗДАНИЙ

Допускается объединять плоские каркасы шпильками (стержнями с крюками на концах), располагая их с тем же шагом, что и соединительные стержни, и привязывая к продольной арматуре вязальной проволокой. В этом случае для придания каркасу необходимой жесткости при транспортировании должны быть предусмотрены связи, устанавливаемые не реже чем через 6 м и не менее двух на каркас (см. документ 1.424.1-5.4/87-168).

Рис. 1

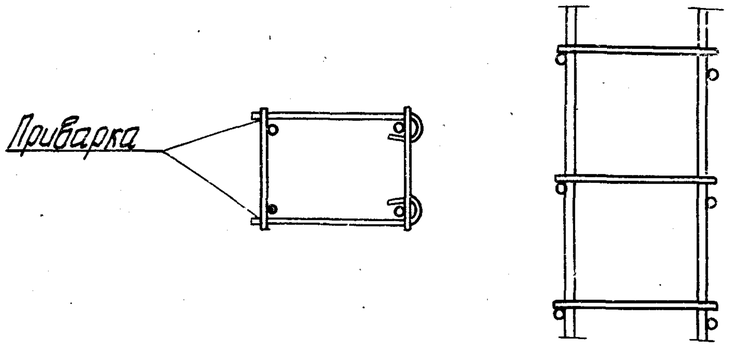

Сетки оголовка и консолей, а также горизонтальная арматура консолей должна быть привязана вязальной проволокой к продольным стержням каркаса.

На чертежах размеры сеток и каркасов даны по осям и торцам стержней.

Формат А4

В арматурных изделиях КР1-1... КР1-6 тавровые соединения анкерных стержней с пластинами следует выполнять дуговой сваркой типа Т12-Р3, Т11-Мс, Т10-М3, Т9-Рв либо Т8-Мв по ГОСТ 14098-85.

Испытания соединений арматурных изделий и оценку их качества производить по ГОСТ 10922-75.

Инв. № подл. | Подпись и дата | Взам. инв. №

Марка каркаса	Поз.	Наименование	Кол.	Обозначение документа	Масса каркаса, кг
КП42-7		Поз. 1...5; 11-по КП42-У			420,9
	6	Каркас плоский КР6-13	1	1.424.1-5.4/87-134	
	7	КР25-6	1	-142	
	8	КР40-5	1	-151	
	9	ф8АI, ℓ=360; 0,142 кг	16	Без черт.	
	10	ф8АI, ℓ=680; 0,269кг	46	То же	
КП42-8		Поз. 1...5; 11- по КП42-У			252,4
	6	Каркас плоский КР6-14	1	1.424.1-5.4/87-134	
	7	КР25-6	1	-142	
	8	КР40-5	1	-151	
	9	ф8АI; ℓ=360; 0,142 кг	16	Без черт.	
	10	ф8АI; ℓ=680; 0,269кг	38	То же	
КП42-9		Поз. 1... 5; 11- по КП42-У			261,2
	6	Каркас плоский КР6-13	1	1.424.1-5.4/87-134	
	7	КР25-7	1	-142	
	8	КР40-19	1	-153	
	9	ф5ВрI, ℓ=360; 0,052кг	16	Без черт.	
	10	ф5ВрI, ℓ=680; 0,098кг	46	То же	
КП42-10		Поз. 1... 5; 11- по КП42-У			302,0
	6	Каркас плоский КР6-14	1	1.424.1-5.4/87-134	
	7	КР25-7	1	-142	
	8	КР40-19	1	-153	
	9	ф6АI, ℓ=360; 0,08кг	16	Без черт.	
	10	ф5ВрI, ℓ=680; 0,098кг	46	То же	

Марка каркаса	Поз.	Наименование	Кол.	Обозначение документа	Масса каркаса, кг
КП42-11		Поз. 1...5; 11-по КП42-У			317,6
	6	Каркас плоский КР6-14	1	1.424.1-5.4/87-134	
	7	КР25-8	1	-142	
	8	КР40-20	1	-153	
	9	ф6АI; ℓ=360; 0,08 кг	16	Без черт.	
	10	ф6АI; ℓ=680; 0,151кг	46	То же	
КП42-12		Поз. 1...5; 11-по КП42-У			335,2
	6	Каркас плоский КР6-15	1	1.424.1-5.4/87-134	
	7	КР25-8	1	-142	
	8	КР40-20	1	-153	
	9	ф8АI, ℓ=360; 0,142 кг	16	Без черт.	
	10	ф6АI, ℓ=680; 0,151кг	46	То же	
КП42-13		Поз. 1...5; 11- по КП42-У			426,3
	6	Каркас плоский КР6-16	1	1.424.1-5.4/87-134	
	7	КР25-8	1	-142	
	8	КР40-20	1	-153	
	9	ф8АI, ℓ=360; 0,142кг	16	Без черт.	
	10	ф6АI, ℓ=680; 0,151кг	46	То же.	
КП42-14		Поз. 1...5; 11- по КП42-У			363,9
	6	Каркас плоский КР6-14	1	1.424.1-5.4/87-134	
	7	КР25-9	1	-142	
	8	КР40-21	1	-153	
	9	ф8АI; ℓ=360; 0,142кг	16	Без черт.	
	10	ф8АI; ℓ=680; 0,269кг	38	То же	

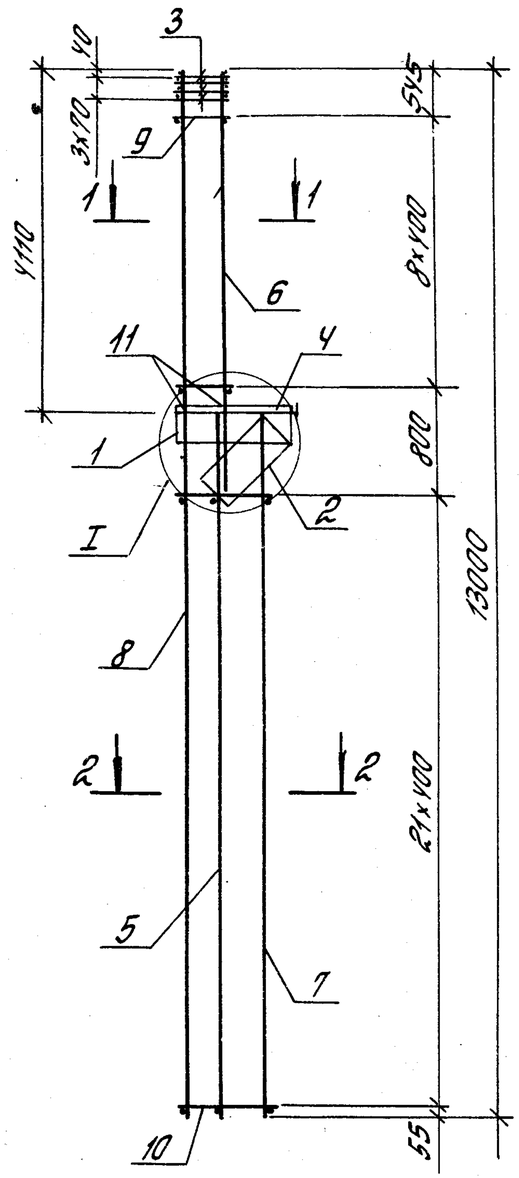

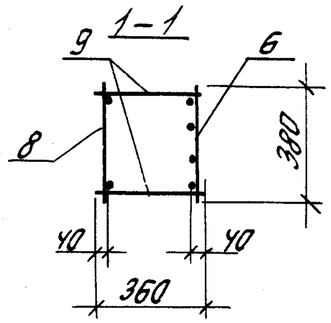

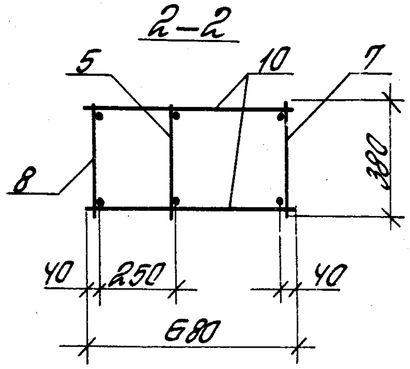

Поз. 11

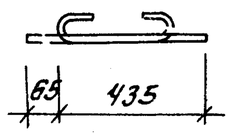

1. Узел I см. 1.424.1-5.4/87-122
2. Арматура класса Вр-I - по ГОСТ 6727-80,×
А-I по ГОСТ 5781-82*

Марка каркаса	Поз.	Наименование	Кол.	Обозначение документа	Масса каркаса, кг
КПУ3-1	1	Сетка С1	1	1.424.1-5.4/87 –164	201,8
	2	С3	1	–166	
	3	С9	4	–167	
	4	Каркас плоский КР1-1	1	–125	
	5	КР23-1	1	–140	
	6	КР8-12	1	–136	
	7	КР23-11	1	–140	
	8	КР40-1	1	–151	
	9	ф5ВрI, ℓ=360; 0,052кг	18	Без черт.	
	10	ф5ВрI, ℓ=680; 0,098кг	44	То же	
	11	ф6АI, ℓ=500; 0,12кг	4	1.424.1-5.4/87-3	
КПУ3-2		Поз. 1... 5; 11 – по КПУ3-1			211,3
	6	Каркас плоский КР8-13	1	1.424.1-5.4/87 –136	
	7	КР23-11	1	–140	
	8	КР40-1	1	–151	
	9	ф6АI, ℓ=360; 0,08кг	18	Без черт.	
	10	ф5ВрI, ℓ=680; 0,098кг	44	То же	
КПУ3-3		Поз. 1... 5; 11 – по КПУ3-1			237,9
	6	Каркас плоский КР8-13	1	1.424.1-5.4/87 –136	
	7	КР23-12	1	–140	
	8	КР40-2	1	–151	
	9	ф6АI, ℓ=360; 0,08кг	18	Без черт.	
	10	ф6АI, ℓ=680; 0,151кг	44	То же	

Рук. сект.	Розенблюм	
Гл. инж. пр	Каштанян	
Ст. инж.	Летыш	
Инженер	Максимова	
Проверил	Карлова	

1.424.1-5.4/87-3

Каркас пространственный КПУ3-1... КПУ3-3

Стадия	Лист	Листов
Р		1

ЦНИИПРОМЗДАНИЙ

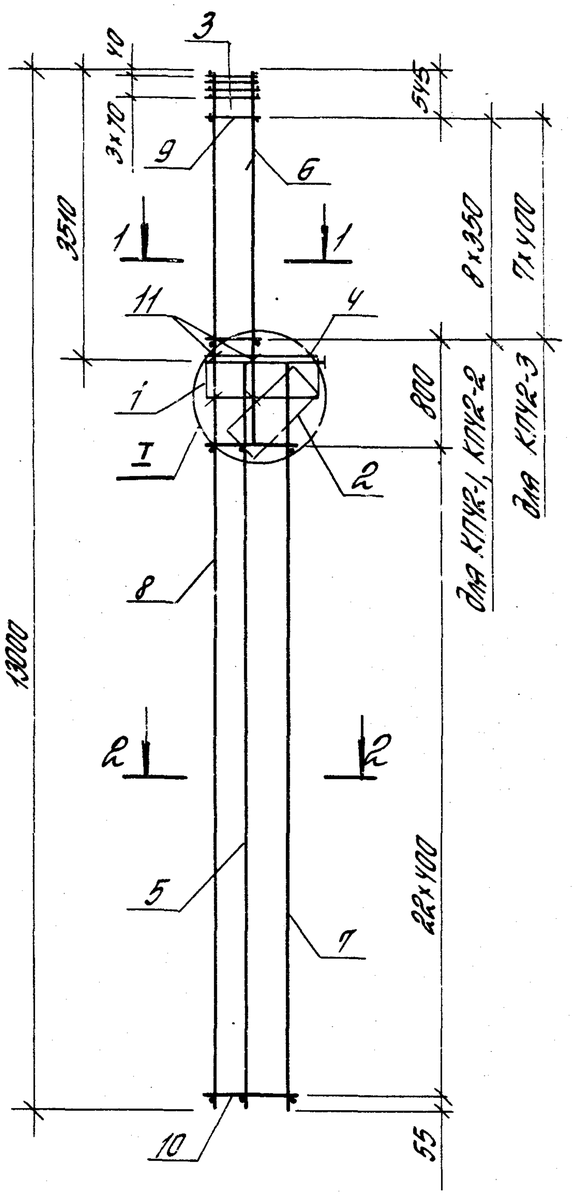

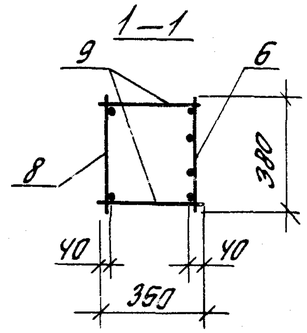

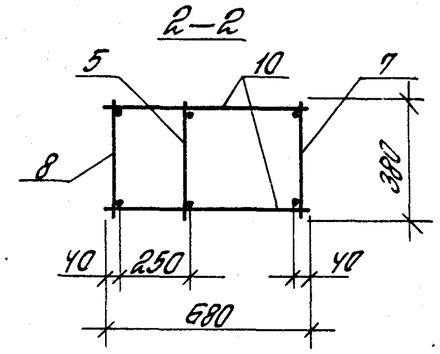

Марка каркаса	Поз.	Наименование	Кол.	Обозначение документа	Масса каркаса, кг
КПЧ2-1	1	Сетка С1	1	1.Ч24.1-5.Ч/87—164	192,2
	2	С3	1	—166	
	3	С9	Ч	—167	
	Ч	Каркас плоский КР1-1	1	—125	
	5	КР25-1	1	—142	
	6	КРБ-12	1	—134	
	7	КР25-2	1	—142	
	8	КРЧ0-1	1	—151	
	9	ф5ВрI, ℓ= 360; 0,052кг	18	Без черт.	
	10	ф5ВрI, ℓ= 680 0,098кг	Ч6	То же	
	11	ф6АI, ℓ= 500; 0,12кг	Ч	1.Ч24.1-5.Ч/87-1	
КПЧ2-2		Поз. 1... 5; 11- по КПЧ2-1			219,6
	6	Каркас плоский КРБ-12	1	1.Ч24.1-5.Ч/87—134	
	7	КР25-3	1	—142	
	8	КРЧ0-2	1	—151	
	9	ф6АI, ℓ= 360; 0,08кг	18	Без черт.	
	10	ф6АI, ℓ= 680; 0,151кг	Ч6	То же	
КПЧ2-3		Поз. 1... 5; 11- по КПЧ2-1			235,8
	6	Каркас плоский КРБ-1Ч	1	1.Ч24.1-5.Ч/87—13Ч	
	7	КР25-3	1	—142	
	8	КРЧ0-2	1	—151	
	9	ф6АI, ℓ= 360; 0,08кг	16	Без черт.	
	10	ф6АI, ℓ= 680; 0,151кг	Ч6	То же	

Поз. 11

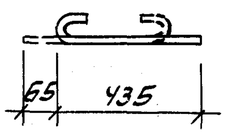

1. Узел I см. 1.Ч24.1-5.Ч/87-122.
2. Арматура класса Вр-I- по ГОСТ 6727-80,*
   А-I по ГОСТ 5781-82*.

			1.Ч24.1-5.Ч/87-1	
Рук. сект.	Розенблюм		Каркас пространственный КПЧ2-1... КПЧ2-3	Стадия: Р; Лист: ; Листов: 1
Гл. инж. пр.	Костанян			ЦНИИПРОМЗДАНИЙ
Ст. инж.	Летыш			
Инженер	Макоитова			
Проверил	Королева			

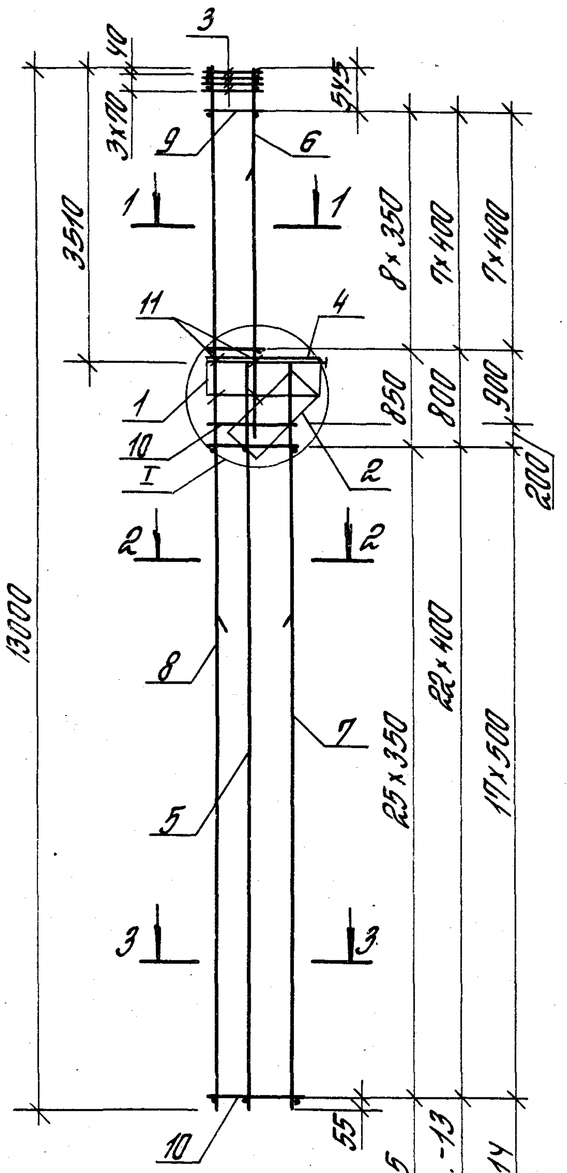

Поз. 11

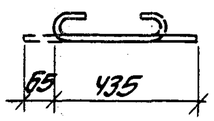

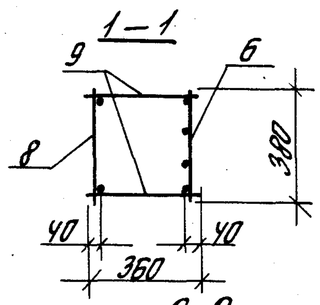

2-2
для КПЧ2-4... КПЧ2-8

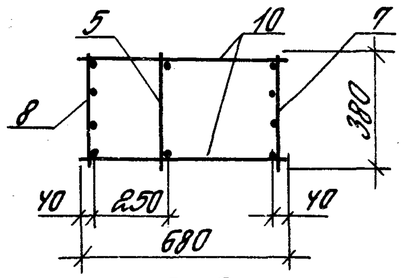

2-2
для КПЧ2-9... КПЧ2-14

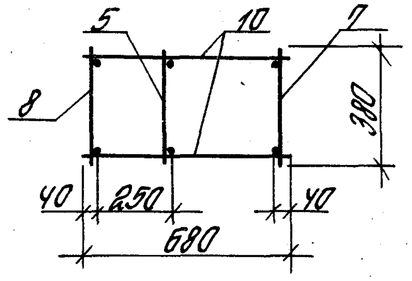

3-3

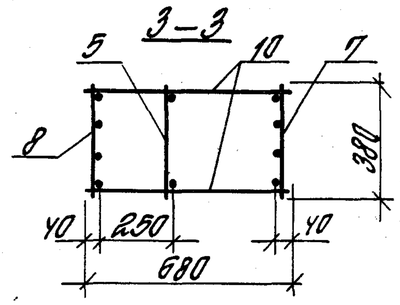

Марка каркаса	Поз.	Наименование	Кол.	Обозначение документа	Масса каркаса, кг
КПЧ2-4	1	Сетка С1	1	1.424.1-5.4/87-164	248.5
	2	С3	1	-166	
	3	С9	4	-167	
	4	Каркас плоский КР1-1	1	-125	
	5	КР25-1	1	-142	
	6	КР6-12	1	-134	
	7	КР25-4	1	-142	
	8	КР40-3	1	-151	
	9	ф5ВрI, ℓ=360; 0.052кг	18	Без черт	
	10	ф5ВрI, ℓ=680; 0.098кг	52	То же	
	11	ф6АI, ℓ=500; 0.12кг	4	1.424.1-5.4/87-2	
КПЧ2-5		Поз. 1...5; 11-по КПЧ2-4			265.4
	6	Каркас плоский КР6-14	1	1.424.1-5.4/87-134	
	7	КР25-4	1	-142	
	8	КР40-3	1	-151	
	9	ф6АI; ℓ=360; 0.08кг	18	Без черт.	
	10	ф5ВрI; ℓ=680; 0.098кг	52	То же	
КПЧ2-6		Поз. 1...5; 11-по КПЧ2-4			293.7
	6	Каркас плоский КР6-13	1	1.424.1-5.4/87-134	
	7	КР25-5	1	-142	
	8	КР40-4	1	-151	
	9	ф5ВрI; ℓ=360; 0.052кг	16	Без черт.	
	10	ф5ВрI; ℓ=680; 0.098кг	46	То же	

1. Узел I см. 1.424.1-5.4/87-122.
2. Арматура класса Вр-I - по ГОСТ 6727-80*, А-I - по ГОСТ 5781-82*.
3. Продолжение спецификации см. лист 2.

Рук.сект	Розенблюм		1.424.1-5.4/87-2
Гл.инж.пр	Костанян		Каркас пространственный КПЧ2-4... КПЧ2-14
Ст.инж.	Летыш		Стадия Р; Лист 1; Листов 2
Инженер	Максимова		ЦНИИПРОМЗДАНИЙ
Проверил	Королева		

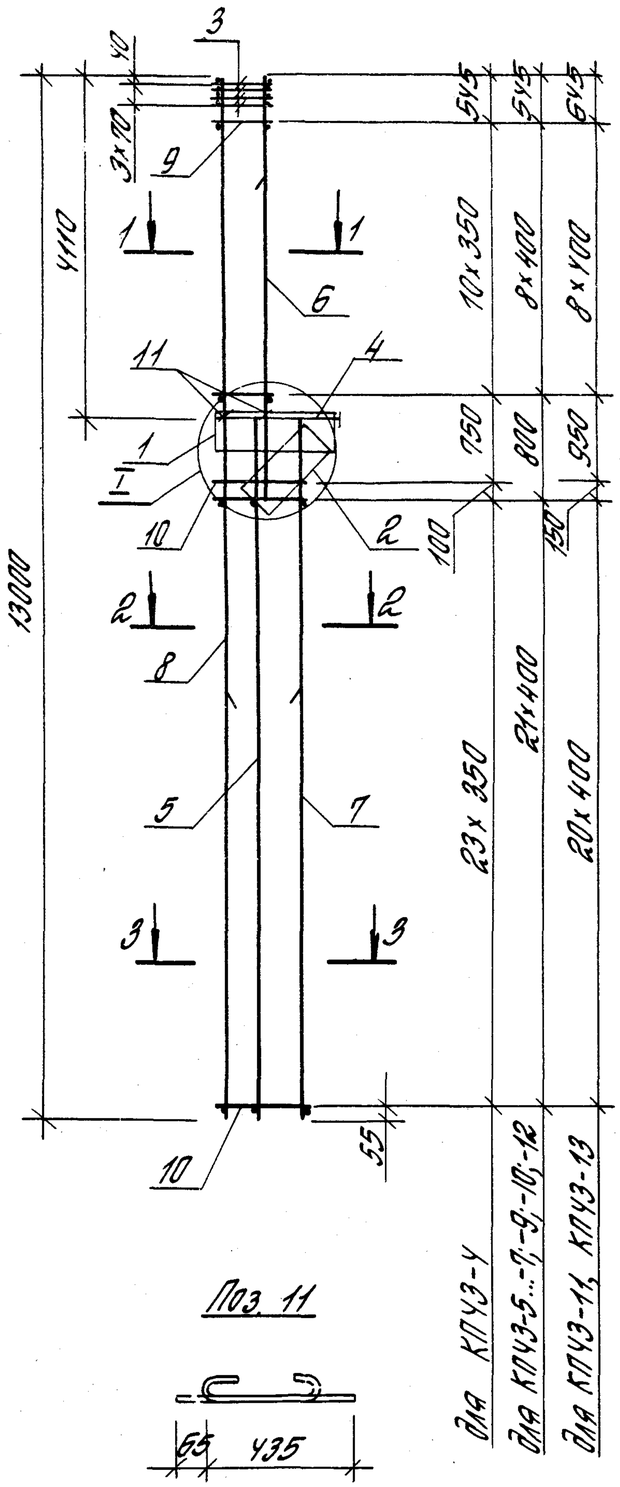

Поз. 11

1—1

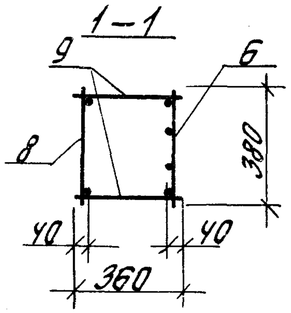

2—2

для КПЧ3-4... КПЧ3-7

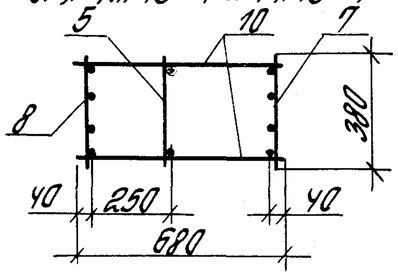

2—2

для КПЧ3-9... КПЧ3-13

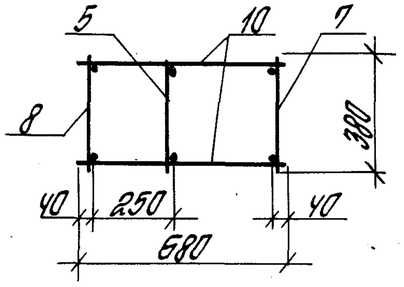

3—3

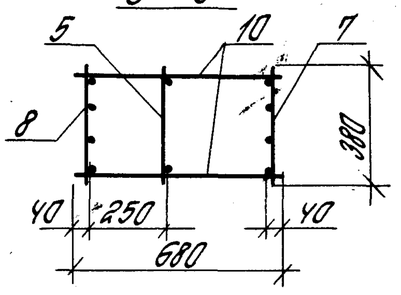

Марка каркаса	Поз.	Наименование	Кол.	Обозначение документа	Масса каркаса, кг
КПЧ3-4	1	Сетка С1	1	1.424.1-5.4/87-164	263,5
	2	С3	1	-166	
	3	С9	4	-167	
	4	Каркас плоский КР1-1	1	-125	
	5	КР23-10	1	-140	
	6	КР8-13	1	-136	
	7	КР23-13	1	-140	
	8	КР40-10	1	-152	
	9	ф6АI; ℓ=360; 0,08 кг	22	Без черт.	
	10	ф5ВрI, ℓ=680; 0,098 кг	50	То же	
	11	ф6АI, ℓ=500; 0,12 кг	4	1.424.1-5.4/87-4	
КПЧ3-5		Поз. 1...5; 11- по КПЧ3-4			287,7
	6	Каркас плоский КР8-12	1	1.424.1-5.4/87-136	
	7	КР23-14	1	-140	
	8	КР40-11	1	-152	
	9	ф5ВрI, ℓ=360; 0,052 кг	18	Без черт.	
	10	ф5ВрI, ℓ=680; 0,098 кг	44	То же	
КПЧ3-6		Поз. 1...5; 11- по КПЧ3-4			314,1
	6	Каркас плоский КР8-14	1	1.424.1-5.4/87-136	
	7	КР23-14	1	-140	
	8	КР40-11	1	-152	
	9	ф8АI, ℓ=360; 0,142 кг	18	Без черт.	
	10	ф5ВрI, ℓ=680; 0,098 кг	44	То же	

1. Узел I см. 1.424.1-5.4/87-122.
2. Арматура класса Вр-I — по ГОСТ 6727-80;* А-I — по ГОСТ 5781-82.*
3. Продолжение спецификации см. лист 2.

Рук. сект.	Розенблют	
Гл. инж. пр.	Костанян	
Ст. инж.	Летыш	
Инженер	Максимова	
Проверил	Королева	

1.424.1-5.4/87-4

Каркас пространственный КПЧ3-4 ... КПЧ3-7, КПЧ3-9 ... КПЧ3-13

Стадия	Лист	Листов
Р	1	2

ЦНИИПРОТЗДАНИЙ

Инв. № подл. | Подпись и дата | Взам. инв. №

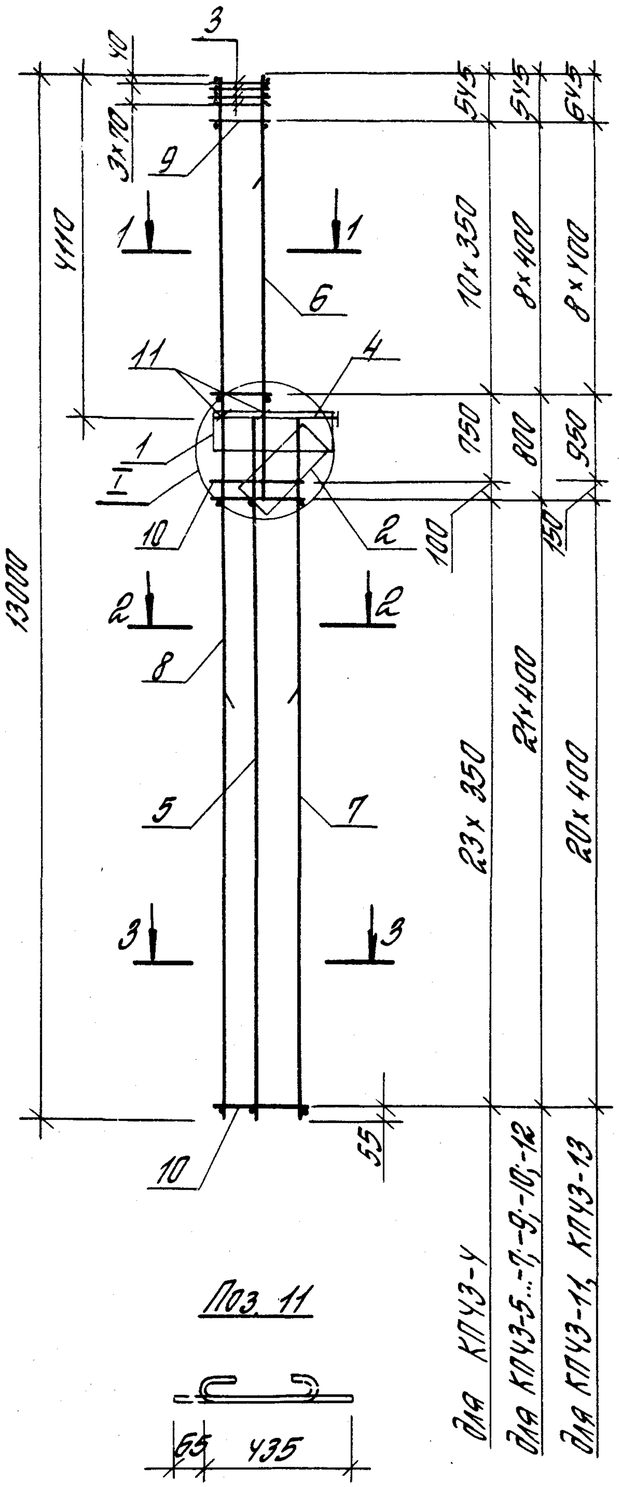

Поз. 11

1–1

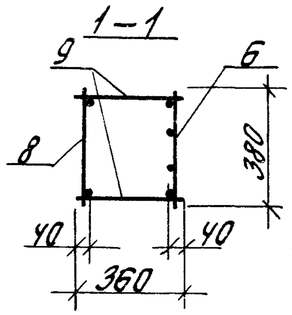

2–2
Для КПЧ3-4... КПЧ3-7

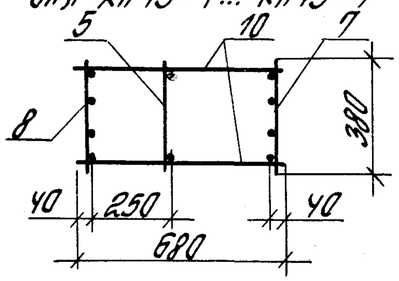

2–2
Для КПЧ3-9... КПЧ3-13

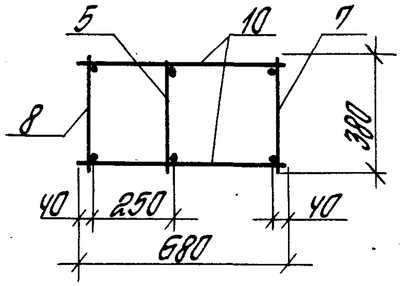

3–3

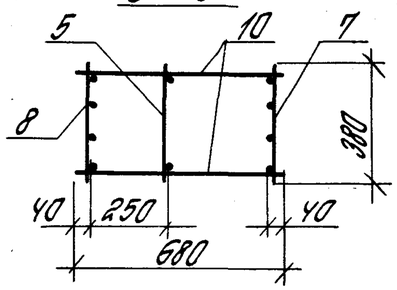

Марка каркаса	Поз.	Наименование	Кол.	Обозначение документа	Масса каркаса, кг
КПЧ3-4	1	Сетка С1	1	1.424.1-5.4/87-164	263,5
	2	С3	1	-166	
	3	С9	4	-167	
	4	Каркас плоский КР1-1	1	-125	
	5	КР23-10	1	-140	
	6	КР8-13	1	-136	
	7	КР23-13	1	-140	
	8	КР40-10	1	-152	
	9	ф6АI; ℓ=360; 0,08 кг	22	Без черт.	
	10	ф5ВрI, ℓ=680; 0,098 кг	50	То же	
	11	ф6АI, ℓ=500; 0,12 кг	4	1.424.1-5.4/87-4	
КПЧ3-5		Поз. 1...5; 11- по КПЧ3-4			287,7
	6	Каркас плоский КР8-12	1	1.424.1-5.4/87-136	
	7	КР23-14	1	-140	
	8	КР40-11	1	-152	
	9	ф5ВрI, ℓ=360; 0,052 кг	18	Без черт.	
	10	ф5ВрI, ℓ=680; 0,098 кг	44	То же	
КПЧ3-6		Поз. 1...5; 11- по КПЧ3-4			314,1
	6	Каркас плоский КР8-14	1	1.424.1-5.4/87-136	
	7	КР23-14	1	-140	
	8	КР40-11	1	-152	
	9	ф8АI, ℓ=360; 0,142 кг	18	Без черт.	
	10	ф5ВрI, ℓ=680; 0,098 кг	44	То же	

1. Узел I см. 1.424.1-5.4/87-122.
2. Арматура класса Вр-I – по ГОСТ 6727-80;*
   А-I – по ГОСТ 5781-82*.
3. Продолжение спецификации см. лист 2.

Рук. сект.	Розенблют		
Гл. инж. пр.	Костанян		
Ст. инж.	Летыш		
Инженер	Максимова		
Проверил	Королева		

1.424.1-5.4/87-4

Каркас пространственный КПЧ3-4 ... КПЧ3-7, КПЧ3-9 ... КПЧ3-13

Стадия	Лист	Листов
Р	1	2

ЦНИИПРОТЗДАНИЙ

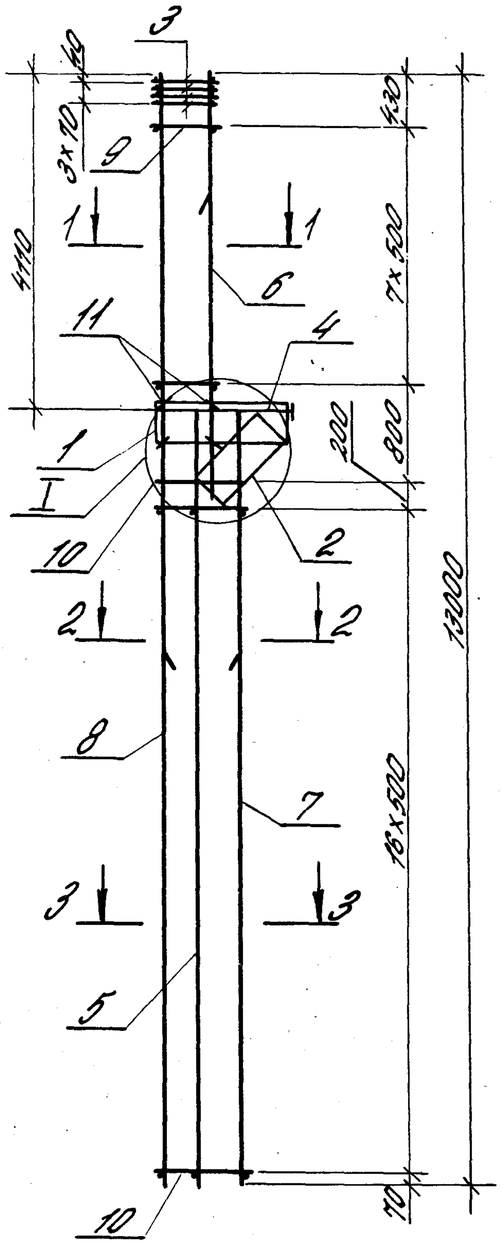

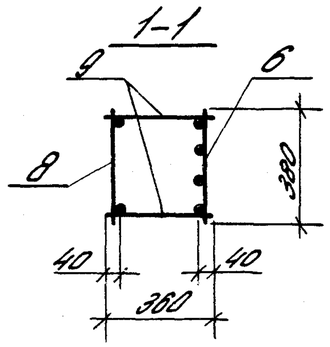

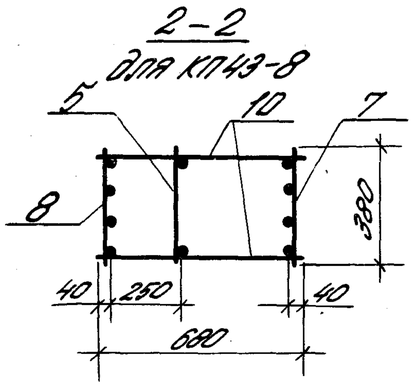

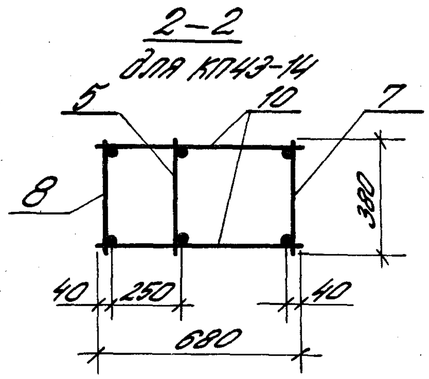

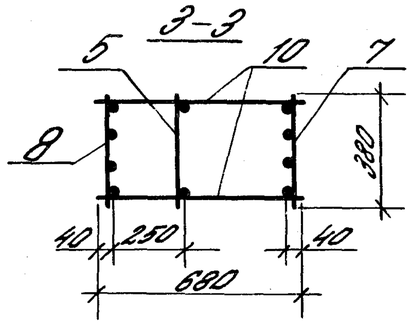

Поз.11

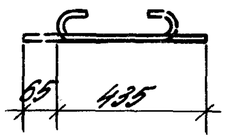

Марка каркаса	Поз.	Наименование	Кол.	Обозначение документа	Масса каркаса, кг
КП43-8	1	Сетка С1	1	1.424.1-5.4/87-164	433,5
	2	С3	1	-166	
	3	С9	4	-167	
	4	Каркас плоский КР1-1	1	-125	
	5	КР23-10	1	-140	
	6	КР8-14	1	-136	
	7	КР23-16	1	-140	
	8	КР40-13	1	-152	
	9	Ф8АI, l=360; 0,142 кг	16	Без черт.	
	10	Ф8АI, l=680; 0,269 кг	36	То же	
	11	Ф6АI, l=500; 0,12 кг	4	1.424.1-5.4/87-5	
КП43-14	1	Сетка С1	1	1.424.1-5.4/87-164	373,7
	2	С3	1	-166	
	3	С9	4	-167	
	4	Каркас плоский КР1-1	1	-125	
	5	КР23-10	1	-140	
	6	КР8-14	1	-136	
	7	КР23-19	1	-140	
	8	КР40-23	1	-153	
	9	Ф8АI, l=360; 0,142 кг	16	Без черт.	
	10	Ф8АI, l=680; 0,269 кг	36	То же	
	11	Ф6АI, l=500; 0,12 кг	4	1.424.1-5.4/87-5	

1. Узел I см. 1.424.1-5.4/87-122.
2. Арматура класса Вр-I - по ГОСТ 6727-80*;
А-I - по ГОСТ 5781-82*.

Рук. сект.	Розенблюм		1.424.1-5.4/87-5	
Гл. ин. пр.	Костанян		Каркас пространственный КП43-8, КП43-14	Стадия: Р; Лист; Листов: 1
Ст. инж.	Лемыш			ЦНИИПРОМЗДАНИЙ
Инжен.	Максимова			
Провер.	Королева			

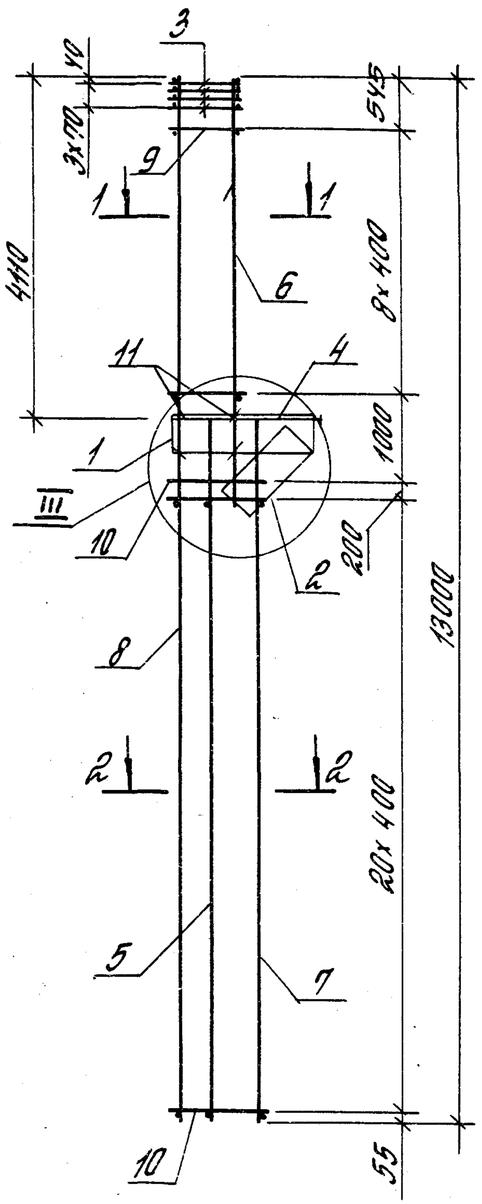

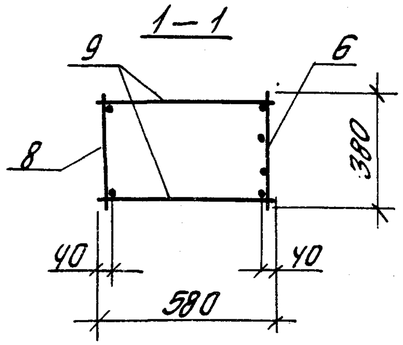

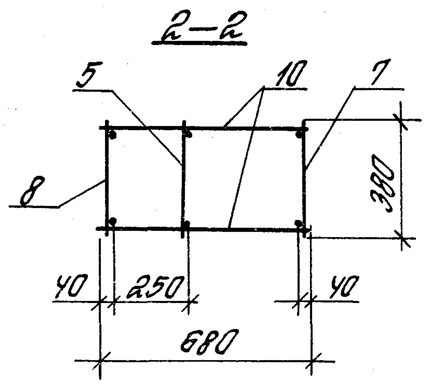

Поз. 11

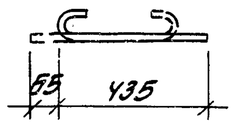

1. Узел III см. 1.424.1-5.4/87-123.
2. Арматура класса Вр-I - по ГОСТ 6727-80*,
   А-I - по ГОСТ 5781-82*.

Марка каркаса	Поз.	Наименование	Кол.	Обозначение документа	Масса каркаса, кг
КПЧ4-1	1	Сетка С2	1	1.424.1-5.4/87-165	216.7
	2	С5	1	-166	
	3	С10	4	-167	
	4	Каркас плоский КР1-5	1	-129	
	5	КР23-10	1	-140	
	6	КР8-14	1	-136	
	7	КР23-11	1	-140	
	8	КР40-1	1	-151	
	9	ф5ВрI, ℓ=580; 0.084кг	18	Без черт.	
	10	ф5ВрI, ℓ=680; 0.098кг	44	То же	
	11	ф6АI, ℓ=500; 0.12кг	6	1.424.1-5.4/87-6	
КПЧ4-2		Поз. 1...5; 11- по КПЧ4-1			226.7
	6	Каркас плоский КР8-13	1	1.424.1-5.4/87-136	
	7	КР23-11	1	-140	
	8	КР40-1	1	-151	
	9	ф6АI, ℓ=580; 0.129кг	18	Без черт.	
	10	ф5ВрI, ℓ=680; 0.098кг	44	То же	
КПЧ4-3		Поз. 1...5; 11- по КПЧ4-1			253.1
	6	Каркас плоский КР8-13	1	1.424.1-5.4/87-136	
	7	КР23-12	1	-140	
	8	КР40-2	1	-151	
	9	ф6АI, ℓ=580; 0.129кг	18	Без черт.	
	10	ф6АI, ℓ=680; 0.151кг	44	То же	

Рук. сект	Разенблюм		1.424.1-5.4/87-6
Гл. инж. пр.	Костанян		Каркас пространственный КПЧ4-1...КПЧ4-3
Ст. инж.	Летыш		Стадия: Р; Лист: ; Листов: 1
Инженер	Токситова		ЦНИИПРОМЗДАНИЙ
Проверил	Королева		

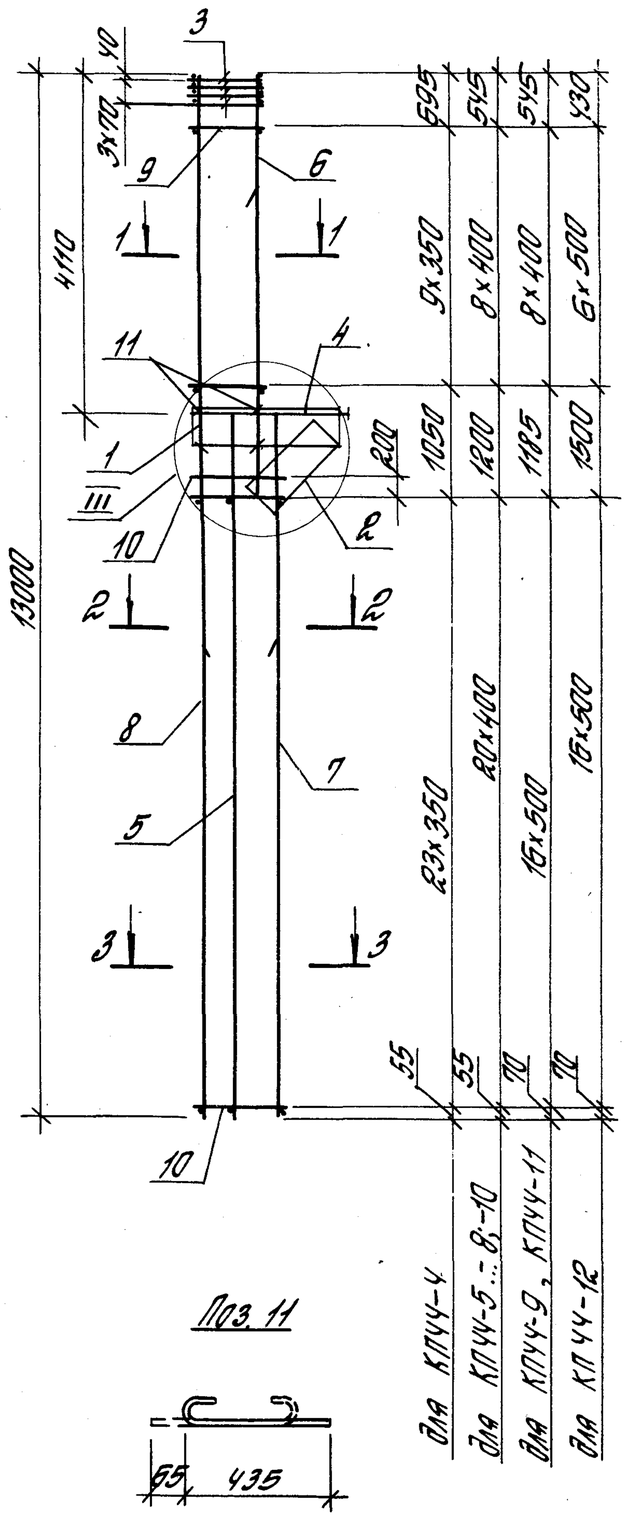

Поз. 11

1—1

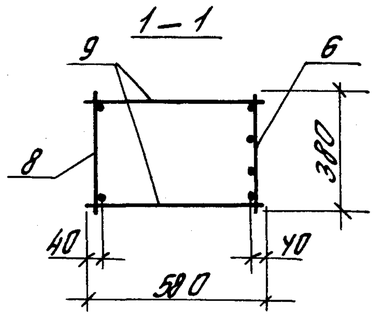

2-2

Для КПЧ-4... КПЧ-9

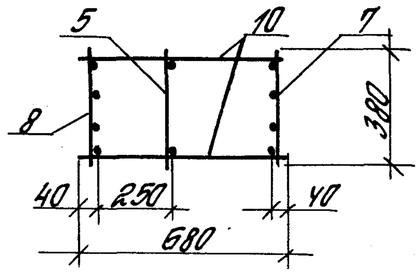

2—2

Для КПЧ-10... КПЧ-12

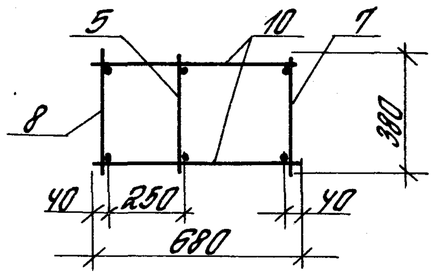

3—3

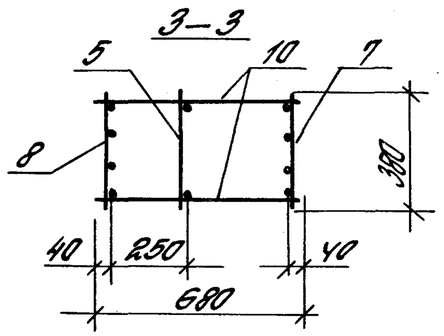

Марка каркаса	Поз.	Наименование	Кол.	Обозначение документа	Масса каркаса, кг
КПЧ-4	1	Сетка С2	1	1.424.1-5.4/87-165	278,1
	2	С5	1	—166	
	3	С10	4	—167	
	4	Каркас плоский КР1-5	1	—129	
	5	КР23-10	1	—140	
	6	КР8-13	1	—136	
	7	КР23-13	1	—140	
	8	КР40-10	1	—152	
	9	ф6АI, ℓ=580; 0,129кг	20	Без черт.	
	10	ф5ВрI, ℓ=680; 0,098кг	50	То же	
	11	ф6АI, ℓ=500; 0,12кг	6	1.424.1-5.4/87-7	
КПЧ-5		Поз. 1...5; 11- по КПЧ-4			304,8
	6	Каркас плоский КР8-12	1	1.424.1-5.4/87—135	
	7	КР23-14	1	—140	
	8	КР40-11	1	—152	
	9	ф5ВрI, ℓ=580; 0,084кг	18	Без черт.	
	10	ф5ВрI, ℓ=680; 0,098кг	44	То же	
КПЧ-6		Поз. 1... 5; 11- по КПЧ-4			315,0
	6	Каркас плоский КР8-13	1	1.424.1-5.4/87—135	
	7	КР23-14	1	—140	
	8	КР40-11	1	—152	
	9	ф6АI, ℓ=580; 0,129кг	18	Без черт.	
	10	ф5ВрI, ℓ=680; 0,098кг	44	То же	

1. Узел III см. 1.424.1-5.4/87-123.
2. Арматура класса Вр-I - по ГОСТ 6727-80*,
   А-I - по ГОСТ 5781-82*.
3. Продолжение спецификации см. лист 2.

Рук. сект.	Розенблюм		
Гл. инж. пр	Коптанан		
Ст. инж.	Леташ		
Инженер	Максимова		
Проверил	Королева		

1.424.1-5.4/87-7

Каркас пространственный КПЧ-4... КПЧ-12

Стадия	Лист	Листов
Р	1	2

ЦНИИПРОМЗДАНИЙ

Марка каркаса	Поз	Наименование	Кол.	Обозначение документа	Масса каркаса, кг
КПЧУ-7		Поз. 1... 5; 11- по КПЧУ-У			331,1
	6	Каркас плоский КР8-1У	1	1.У24.1-5.У/87—135	
	7	КР23-1У	1	—140	
	8	КРУО-11	1	—152	
	9	ф8АI, ℓ=580; 0,229кг	18	Без черт.	
	10	ф5ВрI, ℓ=680; 0,098кг	44	То же	
КПЧУ-8		Поз. 1... 5; 11- по КПЧУ-У			360,1
	6	Каркас плоский КР8-13	1	1.У24.1-5.У/87—135	
	7	КР23-15	1	—140	
	8	КРУО-12	1	—152	
	9	ф6АI, ℓ=580; 0,129кг	18	Без черт.	
	10	ф6АI, ℓ=680; 0,151кг	44	То же	
КПЧУ-9		Поз. 1...5; 11- по КПЧУ-У			313,3
	6	Каркас плоский КР8-13	1	1.У24.1-5.У/87—135	
	7	КР23-16	1	—140	
	8	КРУО-13	1	—152	
	9	ф8АI, ℓ=580; 0,229кг	18	Без черт.	
	10	ф8АI, ℓ=680; 0,259кг	36	То же	

Марка каркаса	Поз.	Наименование	Кол.	Обозначение документа	Масса каркаса, кг
КПЧУ-10		Поз. 1... 5; 11- по КПЧУ-У			338,2
	6	Каркас плоский КР8-13	1	1.У24.1-5.У/87—135	
	7	КР23-18	1	—140	
	8	КРУО-22	1	—153	
	9	ф6АI, ℓ=580; 0,129кг	18	Без черт.	
	10	ф6АI, ℓ=680; 0,151кг	44	То же	
КПЧУ-11		Поз. 1... 5; 11- по КПЧУ-У			376,2
	6	Каркас плоский КР8-13	1	1.У24.1-5.У/87—135	
	7	КР23-19	1	—140	
	8	КРУО-23	1	—153	
	9	ф8АI, ℓ=580; 0,229кг	18	Без черт.	
	10	ф8АI, ℓ=680; 0,259кг	36	То же	
КПЧУ-12		Поз. 1... 5; 11- по КПЧУ-У			393,6
	6	Каркас плоский КР8-1У	1	1.У24.1-5.У/87—135	
	7	КР23-19	1	—140	
	8	КРУО-23	1	—153	
	9	ф8АI, ℓ=580; 0,229кг	14	Без черт.	
	10	ф8АI, ℓ=680; 0,259кг	36	То же	

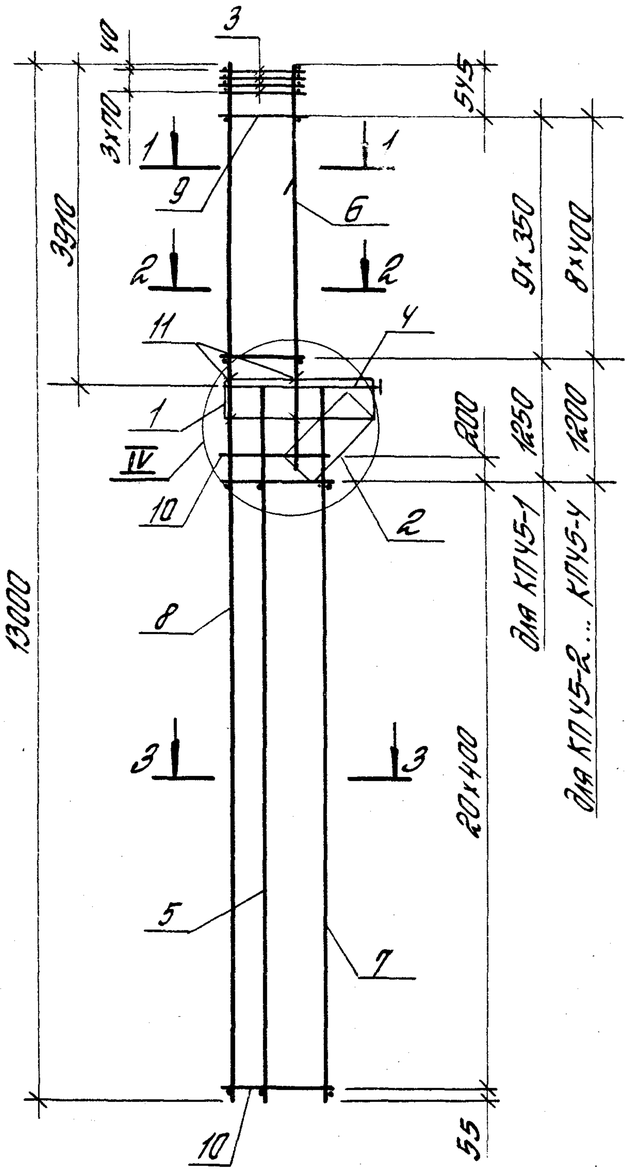

Поз. 11

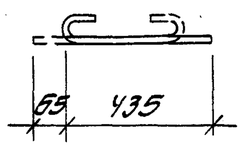

1-1

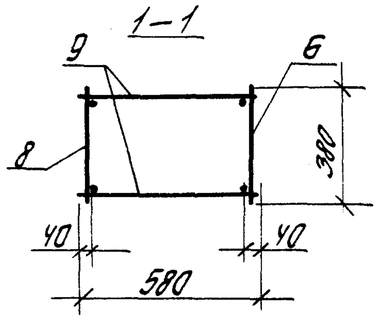

2-2

для КП45-1, КП45-3, КП45-4

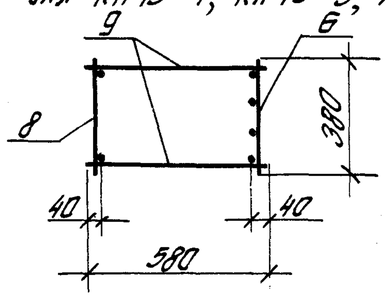

2-2

для КП45-2

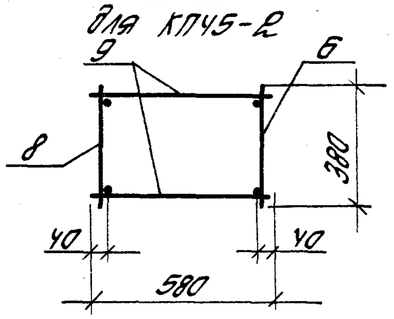

3-3

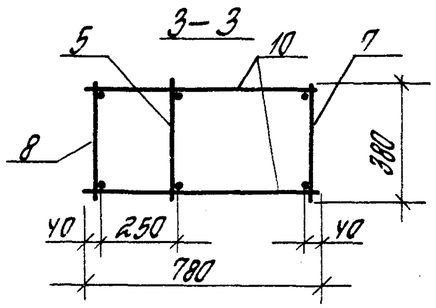

1. Узел IV см. 1.424.1-5.4/87-123.
3. Арматура класса Вр-I - по ГОСТ 6727-80*;
A-I - по ГОСТ 5781-82*.

Марка каркаса	Поз.	Наименование	Кол.	Обозначение документа	Масса каркаса, кг
КП45-1	1	Сетка С2	1	1.424.1-5.4/87-165	200,3
	2	С6	1	-166	
	3	С10	4	-167	
	4	Каркас плоский КР1-2	1	-126	
	5	КР24-1	1	-141	
	6	КР7-12	1	-135	
	7	КР24-2	1	-141	
	8	КР40-1	1	-151	
	9	ф5ВрI, ℓ= 580; 0,084кг	20	Без черт.	
	10	ф5ВрI, ℓ= 780; 0,112кг	44	То же	
	11	ф6АI; ℓ= 500; 0,12кг	6	1.424.1-5.4/87-8	
КП45-2		Поз. 1...5; 11 - по КП45-1			207,6
	6	Каркас плоский КР7-10	1	1.424.1-5.4/87-135	
	7	КР24-3	1	-141	
	8	КР40-2	1	-151	
	9	ф6АI, ℓ= 580; 0,129кг	18	Без черт.	
	10	ф6АI, ℓ= 780; 0,173кг	44	То же	
КП45-3		Поз. 1...5; 11 - по КП45-1			235,3
	6	Каркас плоский КР7-13	1	1.424.1-5.4/87-135	
	7	КР24-2	1	-141	
	8	КР40-1	1	-151	
	9	ф5ВрI, ℓ= 580; 0,084кг	18	без черт.	
	10	ф5ВрI, ℓ= 780; 0,112кг	44	То же	
КП45-4		Поз. 1...5; 11 - по КП45-1			225,1
	6	Каркас плоский КР7-13	1	1.424.1-5.4/87-135	
	7	КР24-3	1	-141	
	8	КР40-2	1	-151	
	9	ф6АI, ℓ= 580; 0,129кг	18	без черт.	
	10	ф6АI, ℓ= 780; 0,173кг	44	То же	

Рук сект.	Розенблат		1.424.1-5.4/87-8
Гл. инж. пр.	Костанян		
Ст. инж.	Летыш		Каркас пространственный КП45-1... КП45-4
Инженер	Максимова		Стадия Р; Лист; Листов 1
Проверил	Королева		ЦНИИПРОМЗДАНИЙ

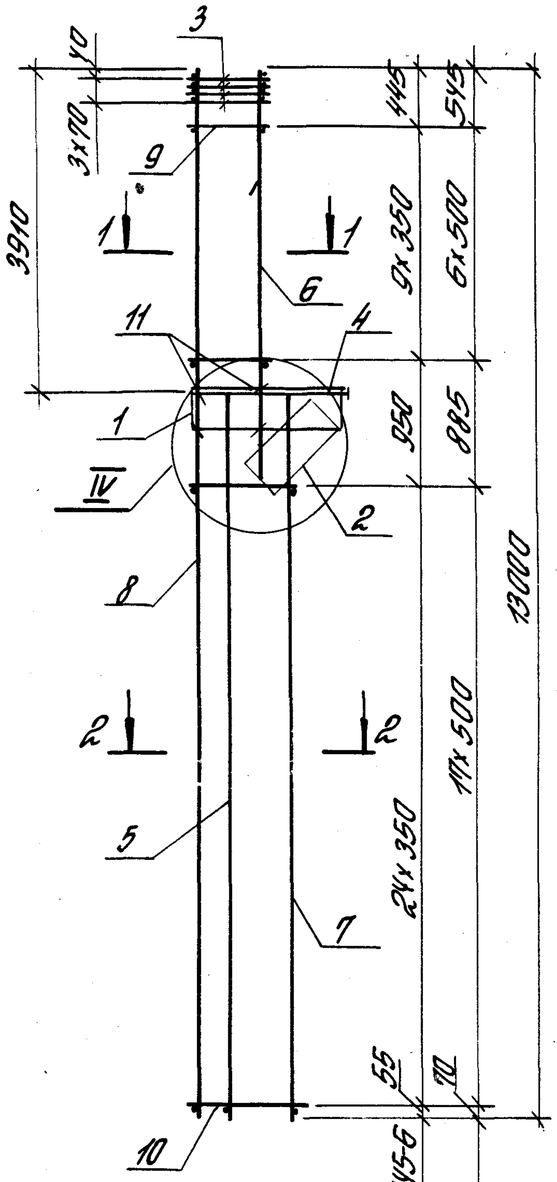

Поз. 11

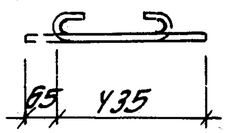

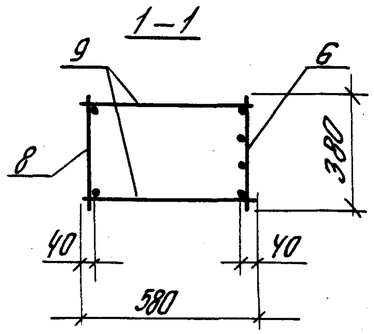

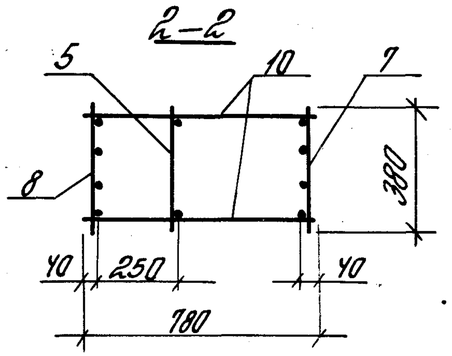

Марка каркаса	Поз.	Наименование	Кол.	Обозначение документа	Масса каркаса кг
КПУ5-5	1	Сетка С2	1	1.424.1-5.4/87-165	2538
	2	С6	1	-166	
	3	С10	4	-167	
	4	Каркас плоский КР1-2	1	-126	
	5	КР24-1	1	-141	
	6	КР7-12	1	-135	
	7	КР24-4	1	-141	
	8	КР40-6	1	-151	
	9	ф5ВрI, ℓ=580; 0,084кг	20	Без черт.	
	10	ф5ВрI, ℓ=780; 0,112кг	50	То же	
	11	ф6АI, ℓ=500; 0,12кг	6	1.424.1-5.4/87-9	
КПУ5-6		Поз. 1...5; 11- по КПУ5-5			2П0,9
	6	Каркас плоский КР7-14	1	1.424.1-5.4/87-135	
	7	КР24-4	1	-141	
	8	КР40-6	1	-151	
	9	ф6АI, ℓ=580; 0,129кг	20	Без черт.	
	10	ф5ВрI, ℓ=780; 0,112кг	50	То же	
КПУ5-10		Поз. 1...5; 11- по КПУ5-5			443,8
	6	Каркас плоский КР7-15	1	1.424.1-5.4/87-135	
	7	КР24-7	1	-141	
	8	КР40-9	1	-151	
	9	ф8АI, ℓ=580; 0,229кг	14	Без черт.	
	10	ф8АI, ℓ=780; 0,308кг	36	То же	

1. Узел IV см. 1.424.1-5.4/87-123.
2. Арматура класса Вр-I- по ГОСТ 6727-80,*
А-I- по ГОСТ 5781-82.*

Рук.сект.	Розендлат		
Гл.инж.пр	Костанан		
Ст.инж.	Летыш		
Инженер	Максимова		
Проверил	Королева		

1.424.1-5.4/87-9

Каркас пространственный КПУ5-5, КПУ5-6, КПУ5-10

Стадия	Лист	Листов
Р		1

ЦНИИПРОМЗДАНИЙ

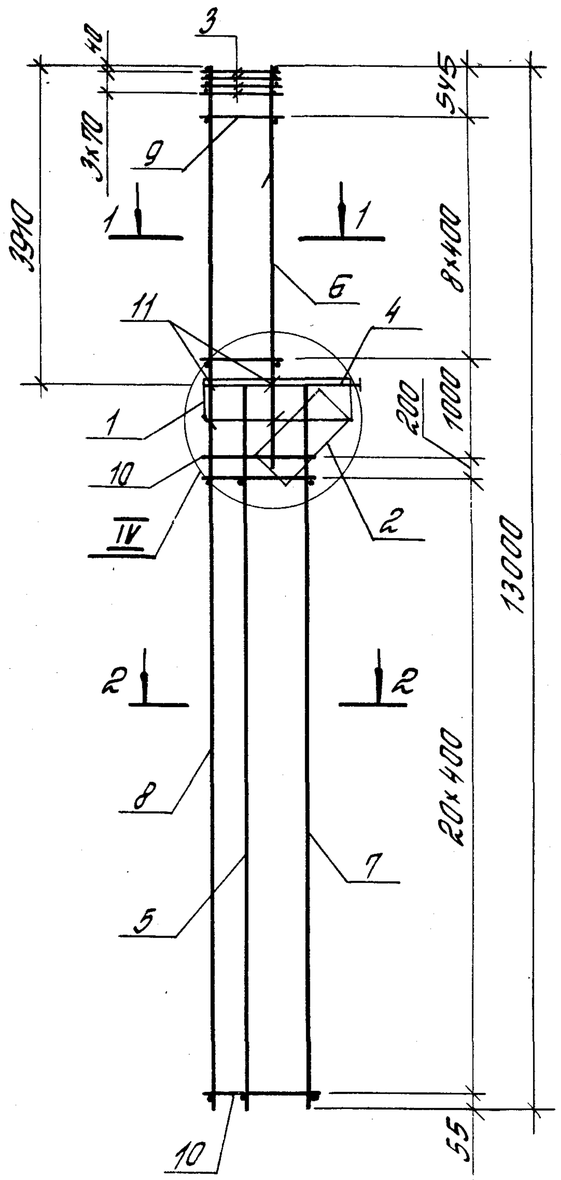

Поз. 11

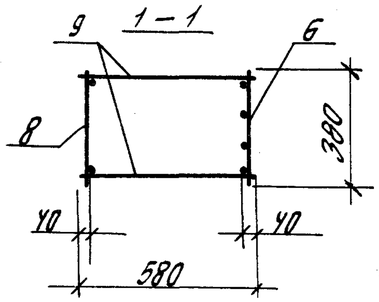

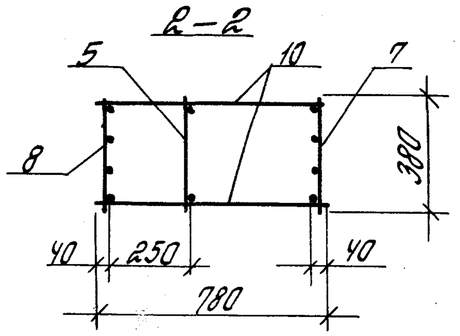

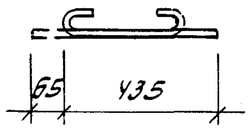

1. Узел IV см. 1.424.1-5.4/87-123.
2. Арматура класса Вр-I - по ГОСТ 6727-80*,
A-I - по ГОСТ 5781-82*.

Марка каркаса	Поз.	Наименование	Кол.	Обозначение документа	Масса каркаса, кг
КП45-7	1	Сетка С2	1	1.424.1-5.4/87-165	297,6
	2	С6	1	-166	
	3	С10	4	-167	
	4	Каркас плоский КР1-2	1	-126	
	5	КР24-1	1	-141	
	6	КР7-13	1	-135	
	7	КР24-5	1	-141	
	8	КР40-7	1	-151	
	9	ф5ВрI, ℓ=580; 0,084кг	18	Без черт.	
	10	ф5ВрI, ℓ=780; 0,112кг	44	То же	
	11	ф6АI; ℓ=500; 0,12кг	6	1.424.1-5.4/87-10	
КП45-8		Поз. 1...5; 11 - по КП45-7			307,3
	6	Каркас плоский КР7-14	1	1.424.1-5.4/87-135	
	7	КР24-5	1	-141	
	8	КР40-7	1	-151	
	9	ф6АI, ℓ=580; 0,129кг	18	Без черт.	
	10	ф5ВрI, ℓ=780; 0,112кг	44	То же	
КП45-9		Поз. 1...5; 11 - по КП45-7			353,4
	6	Каркас плоский КР7-14	1	1.424.1-5.4/87-135	
	7	КР24-6	1	-141	
	8	КР40-8	1	-151	
	9	ф6АI, ℓ=580; 0,129кг	18	Без черт.	
	10	ф6АI, ℓ=780; 0,173кг	44	То же	

Сек. отд.	Розенблюм	
Гл. инж. пр	Костанян	
Ст. инж.	Летыш	
Инженер	Маркитова	
Проверил	Королева	

1.424.1-5.4/87-10

Каркас пространственный КП45-7... КП45-9

Стадия	Лист	Листов
Р		1

ЦНИИПРОМЗДАНИЙ

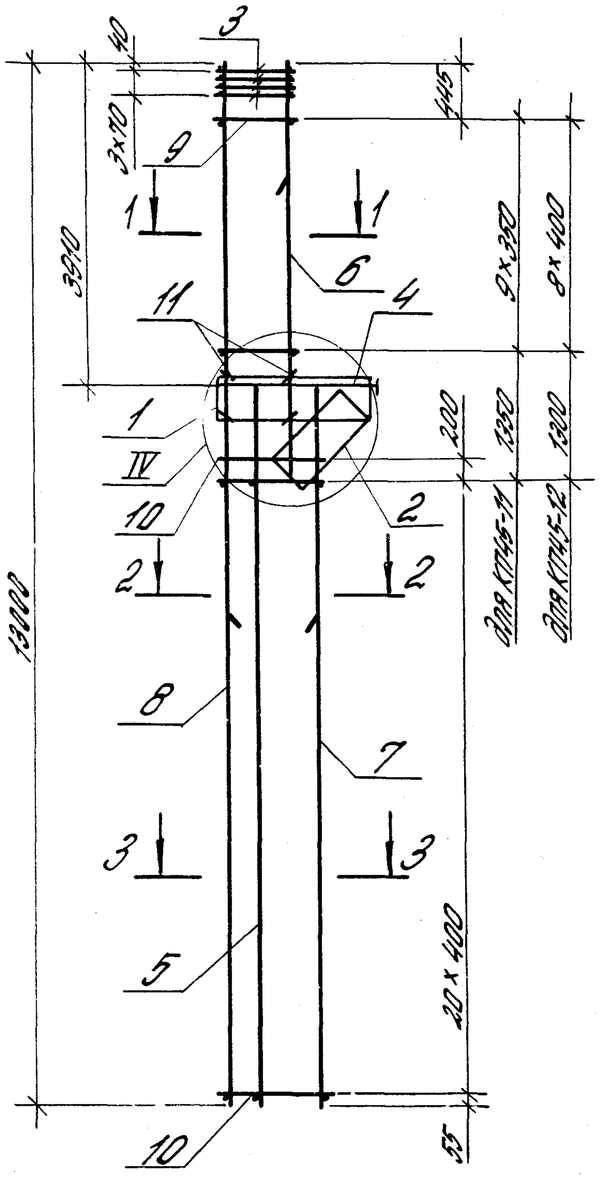

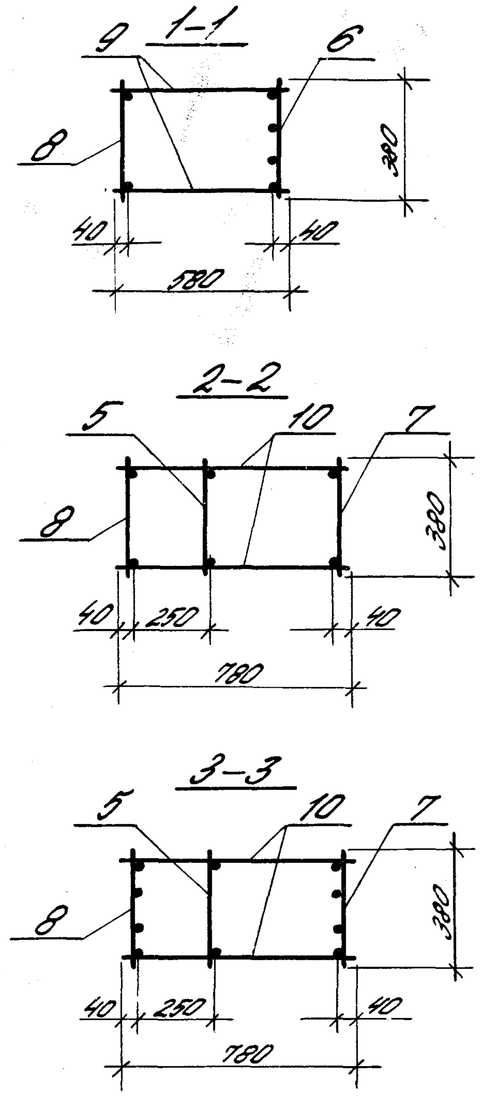

Поз.11

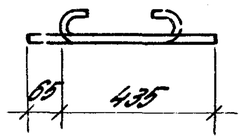

Марка каркаса	Поз.	Наименование	Кол.	Обозначение документа	Масса каркаса, кг
КП45-11	1	Сетка С2	1	1.424.1-5.4/87-165	288,8
	2	С6	1	-166	
	3	С10	4	-167	
	4	Каркас плоский КР1-2	1	-126	
	5	КР24-1	1	-141	
	6	КР7-12	1	-135	
	7	КР24-9	1	-141	
	8	КР40-22	1	-153	
	9	Ф6АI, l=580; 0,129 кг	20	Без черт.	
	10	Ф6АI, l=780; 0,173 кг	44	То же	
	11	Ф6АI, l=500; 0,12 кг	6	1.424.1-5.4/87-11	
КП45-12	1	Сетка С2	1	1.424.1-5.4/87-165	305,2
	2	С6	1	-166	
	3	С10	4	-167	
	4	Каркас плоский КР1-2	1	-126	
	5	КР24-1	1	-141	
	6	КР7-14	1	-135	
	7	КР24-9	1	-141	
	8	КР40-22	1	-153	
	9	Ф6АI, l=580; 0,129 кг	18	Без черт.	
	10	Ф6АI, l=780; 0,173 кг	44	То же	
	11	Ф6АI, l=500; 0,12 кг	6	1.424.1-5.4/87-11	

1. Узел IV см. 1.424.1-5.4/87-123.
2. Арматура класса Вр-I-по ГОСТ 6727-80*,
А-I-по ГОСТ 5781-82*.

Рук.сект.	Розенблюм		1.424.1-5.4/87-11	
Гл.ин.пр.	Костанян		Каркас пространственный КП45-11, КП45-12	Стадия: Р; Лист; Листов: 1
Ст.инж.	Лемыш			ЦНИИПРОМЗДАНИЙ
Инжен.	Максимова			
Провер.	Королева			

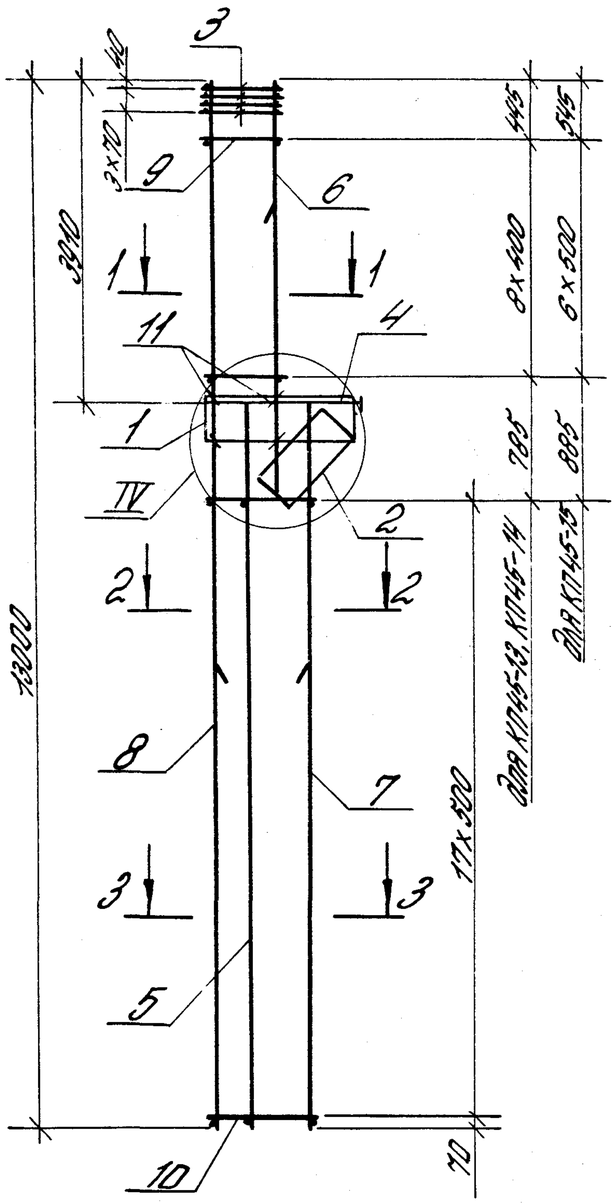

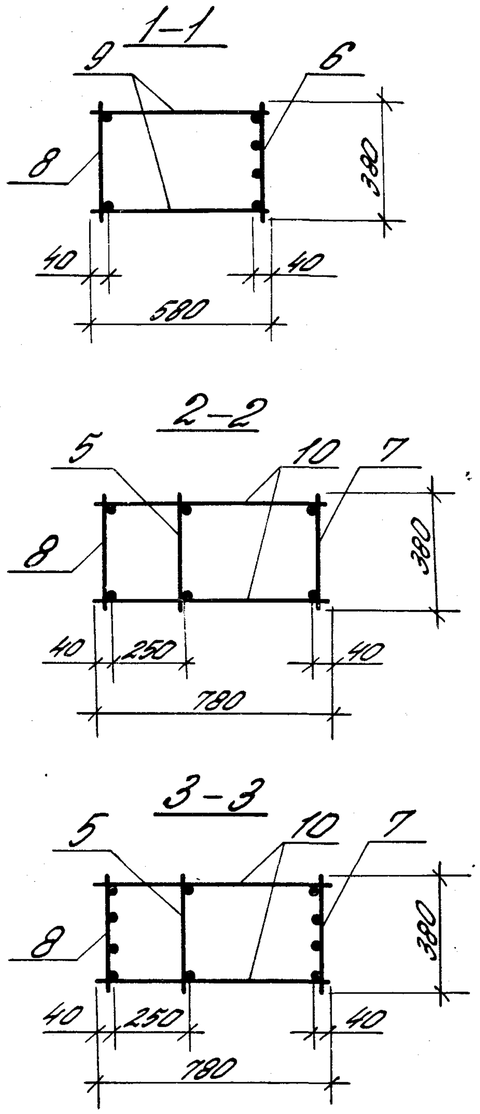

Поз. 11

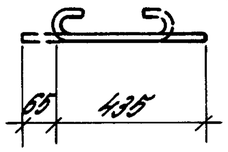

Марка каркаса	Поз.	Наименование	Кол.	Обозначение документа	Масса каркаса, кг
КП45-13	1	Сетка С2	1	1.424.1-5.4/87-165	367,1
	2	С6	1	-166	
	3	С10	4	-167	
	4	Каркас плоский КР1-2	1	-126	
	5	КР24-1	1	-141	
	6	КР7-14	1	-135	
	7	КР24-10	1	-141	
	8	КР40-23	1	-153	
	9	Ф8АI, l=580; 0,229кг	18	Без черт.	
	10	Ф8АI, l=780; 0,308кг	36	То же	
	11	Ф6АI, l=500; 0,12кг	6	1.424.1-5.4/87-12	
КП45-14		Поз.1...5;9...11-по КП45-13			431,2
	6	Каркас плоский КР7-14	1	1.424.1-5.4/87-135	
	7	КР24-11	1	-141	
	8	КР40-24	1	-153	
КП45-15		Поз.1...5;9...11-по КП45-13			446,1
	6	Каркас плоский КР7-15	1	1.424.1-5.4/87-135	
	7	КР24-11	1	-141	
	8	КР40-24	1	-153	

1. Узел IV см. 1.424.1-5.4/87-123.
2. Арматура класса Вр-I - по ГОСТ 6727-80,*
А-I - по ГОСТ 5781-82*.

Рук. сект.	Розенблюм		1.424.1-5.4/87-12	
Гл. ин. пр.	Костанян		Каркас пространственный КП45-13... КП45-15	Стадия: Р; Лист; Листов: 1
Ст. инж.	Лемыш			ЦНИИПРОМЗДАНИЙ
Инжен.	Максимова			
Провер.	Королева			

23000-04-22

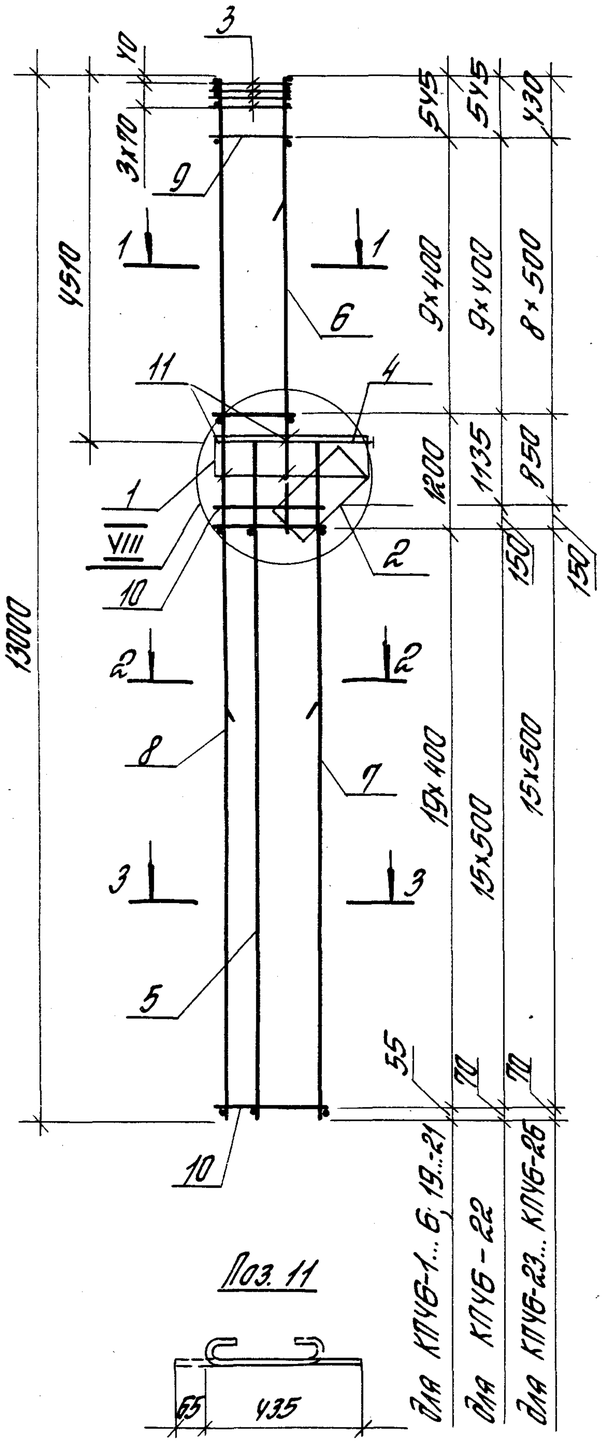

Поз. 11

1–1

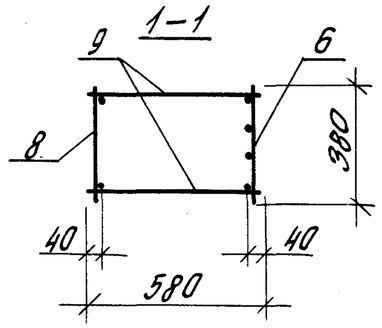

2–2

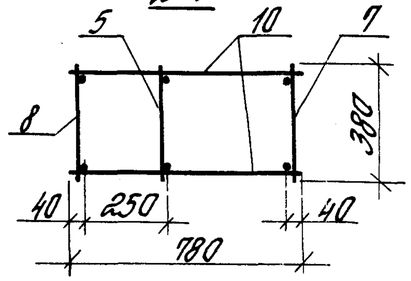

3–3

для КП4б-1...КП4б-6

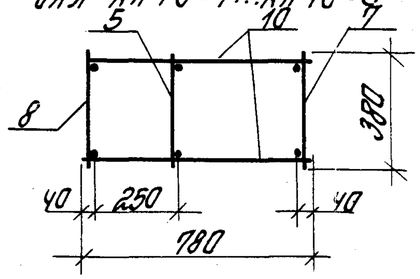

3–3

для КП4б-19... КП4б-26

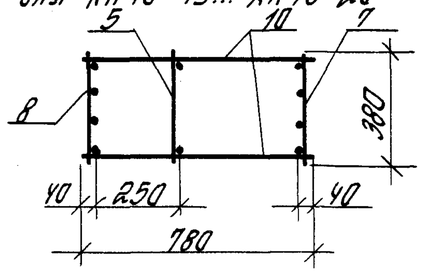

1. Узел VIII см. 1.424.1-5.4/87-123.
2. Арматура класса Вр-I - по ГОСТ 6727-80*;
   А-I - по ГОСТ 5781-82*
3. Продолжение спецификации см. лист 2.

Марка каркаса	Поз.	Наименование	Кол.	Обозначение документа	Масса каркаса, кг
КП4б-1	1	Сетка С2	1	1.424.1-5.4/87-165	217,6
	2	С6	1	-166	
	3	С10	4	-167	
	4	Каркас плоский КР1-6	1	-130	
	5	КР21-10	1	-138	
	6	КР9-12	1	-137	
	7	КР21-11	1	-138	
	8	КРУ0-1	1	-151	
	9	ф5ВрI, ℓ=580; 0,084кг	20	Без черт.	
	10	ф5ВрI, ℓ=780; 0,112кг	40	То же	
	11	ф6АI, ℓ=500; 0,12кг	6	1.424.1-5.4/87-13	
КП4б-2		Поз. 1...5; 11 - по КП4б-1			228,5
	6	Каркас плоский КР9-13	1	1.424.1-5.4/87-137	
	7	КР21-11	1	-138	
	8	КРУ0-1	1	-151	
	9	ф6АI, ℓ=580; 0,129кг	20	Без черт.	
	10	ф5ВрI, ℓ=780; 0,112кг	40	То же	
КП4б-3		Поз. 1... 5; 11- по КП4б-1			246,0
	6	Каркас плоский КР9-14	1	1.424.1-5.4/87-137	
	7	КР21-11	1	-138	
	8	КРУ0-1	1	-151	
	9	ф8АI, ℓ=580; 0,229кг	20	Без черт.	
	10	ф5ВрI, ℓ=780; 0,112кг	40	То же	
КП4б-4		Поз. 1...5; 11 - по КП4б-1			254,7
	6	Каркас плоский КР9-13	1	1.424.1-5.4/87-137	
	7	КР21-12	1	-138	
	8	КРУ0-2	1	-151	
	9	ф6АI, ℓ=580; 0,129кг	20	Без черт.	
	10	ф6АI, ℓ=780; 0,173кг	40	То же	

1.424.1-5.4/87-13

Рук. сект.	Розенблют	
Гл. инж. пр.	Костанян	
Ст. инж.	Летыш	
Инженер	Максимова	
Проверил	Королева	

Каркас пространственный КП4б-1... КП4б-6, КП4б-19... КП4б-26

Стадия	Лист	Листов
Р	1	2

ЦНИИПРОМЗДАНИЙ

Марка каркаса	Поз.	Наименование	Кол.	Обозначение документа	Масса каркаса, кг
КПЧ6-5		Поз. 1... 5; 11- по КПЧ6-1			293.1
	6	Каркас плоский КР9-14	1	1.424.1-5.4/87-137	
	7	КР21-12	1	-138	
	8	КРЧ0-2	1	-151	
	9	ф8АI, ℓ=580; 0.229кг	20	Без черт	
	10	ф6АI, ℓ=780; 0.173кг	40	То же	
КПЧ6-6		Поз. 1...5; 11- по КПЧ6-1			291.9
	6	Каркас плоский КР9-15	1	1.424.1-5.4/87-137	
	7	КР21-12	1	-138	
	8	КРЧ0-2	1	-151	
	9	ф8АI, ℓ=580; 0.229кг	20	Без черт.	
	10	ф6АI, ℓ=780; 0.173кг	40	То же	
КПЧ6-19		Поз. 1... 5; 11- по КПЧ6-1			312.1
	6	Каркас плоский КР9-13	1	1.424.1-5.4/87-137	
	7	КР21-18	1	-138	
	8	КРЧ0-26	1	-154	
	9	ф6АI, ℓ=580; 0.129кг	20	Без черт.	
	10	ф6АI, ℓ=780; 0.173кг	40	То же	
КПЧ6-20		Поз. 1... 5; 11- по КПЧ6-1			330.7
	6	Каркас плоский КР9-14	1	1.424.1-5.4/87-137	
	7	КР21-18	1	-138	
	8	КРЧ0-26	1	-154	
	9	ф8АI, ℓ=580; 0.229кг	20	Без черт.	
	10	ф6АI, ℓ=780; 0.173кг	40	То же	
КПЧ6-21		Поз. 1... 5; 11-по КПЧ6-1			350.2
	6	Каркас плоский КР9-15	1	1.424.1-5.4/87-137	
	7	КР21-18	1	-138	
	8	КРЧ0-26	1	-154	
	9	ф8АI, ℓ=580; 0.229кг	20	Без черт.	
	10	ф6АI, ℓ=780; 0.173кг	40	То же	

Марка каркаса	Поз.	Наименование	Кол.	Обозначение документа	Масса каркаса, кг
КПЧ6-22		Поз. 1... 5; 11- по КПЧ6-1			371.3
	6	Каркас плоский КР9-13	1	1.424.1-5.4/87-137	
	7	КР21-19	1	-138	
	8	КРЧ0-27	1	-154	
	9	ф8АI, ℓ=580; 0.229кг	20	Без черт.	
	10	ф8АI, ℓ=780; 0.308кг	34	То же	
КПЧ6-23		Поз. 1... 5; 11- по КПЧ6-1			387.9
	6	Каркас плоский КР9-14	1	1.424.1-5.4/87-137	
	7	КР21-19	1	-138	
	8	КРЧ0-27	1	-154	
	9	ф8АI, ℓ=580; 0.229кг	18	Без черт.	
	10	ф8АI, ℓ=780; 0.308кг	34	То же	
КПЧ6-24		Поз. 1... 5; 11- по КПЧ6-1			407.3
	6	Каркас плоский КР9-15	1	1.424.1-5.4/87-137	
	7	КР21-19	1	-138	
	8	КРЧ0-27	1	-154	
	9	ф8АI, ℓ=580; 0.229кг	18	Без черт.	
	10	ф8АI, ℓ=780; 0.308кг	34	То же	
КПЧ6-25		Поз. 1... 5; 11- по КПЧ6-1			449.7
	6	Каркас плоский КР9-14	1	1.424.1-5.4/87-137	
	7	КР21-20	1	-138	
	8	КРЧ0-28	1	-154	
	9	ф8АI, ℓ=580; 0.229кг	18	Без черт.	
	10	ф8АI, ℓ=780; 0.308кг	34	То же	
КПЧ6-26		Поз. 1... 5; 11- по КПЧ6-1			469.2
	6	Каркас плоский КР9-15	1	1.424.1-5.4/87-137	
	7	КР21-20	1	-138	
	8	КРЧ0-28	1	-154	
	9	ф8АI, ℓ=580; 0.229кг	18	Без черт.	
	10	ф8АI, ℓ=780; 0.308кг	34	То же	

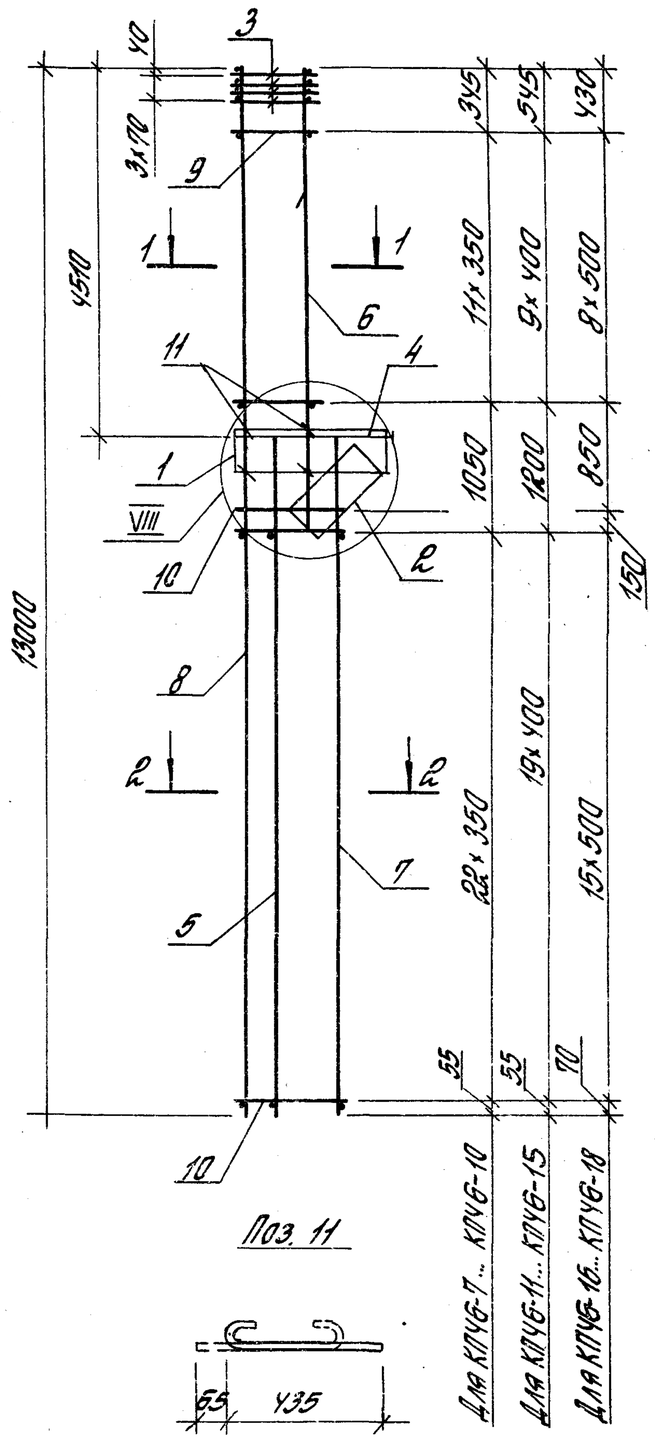

Поз. 11

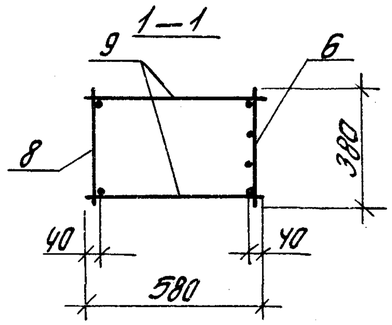

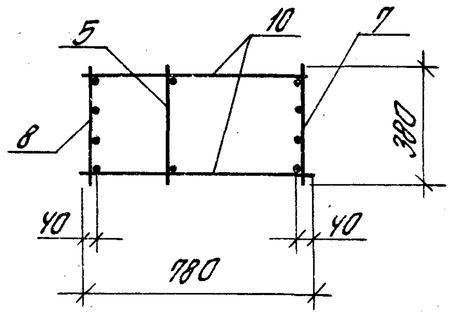

Марка каркаса	Поз.	Наименование	Кол.	Обозначение документа	Масса каркаса, кг
КПЧ6-7	1	Сетка С2	1	1.424.1-5.4/87-165	267.0
	2	С6	1	-166	
	3	С10	4	-167	
	4	Каркас плоский КР1-6	1	-130	
	5	КР21-10	1	-138	
	6	КР9-12	1	-137	
	7	КР21-13	1	-138	
	8	КР40-14	1	-152	
	9	ф5ВрI, ℓ=580; 0,084кг	24	Без черт.	
	10	ф5ВрI, ℓ=780; 0,112кг	46	То же	
	11	ф6АI; ℓ=500; 0,12кг	6	1.424.1-5.4/87-14	
КПЧ6-8		Поз. 1...5; 11- по КПЧ6-7			278.1
	6	Каркас плоский КР9-13	1	1.424.1-5.4/87-137	
	7	КР21-13	1	-138	
	8	КР40-14	1	-152	
	9	ф6АI, ℓ=580; 0,129кг	24	Без черт.	
	10	ф5ВрI, ℓ=780; 0,112кг	46	То же	

1. Узел VIII см. 1.424.1-5.4/87-123.
2. Арматура класса Вр-I - по ГОСТ 6727-80;*
   А-I - по ГОСТ 5781-82*.
3. Продолжение спецификации см. лист 2.

Рук. сект.	Розенблюм		
Гл. инж. пр.	Костанян		
Гл. инж.	Летыш		
Инженер	Максимова		
Проверил	Кононенко		

1.424.1-5.4/87-14

Каркас пространственный КПЧ6-7 ... КПЧ6-18

Стадия	Лист	Листов
Р	1	2

ЦНИИПРОМЗДАНИЙ

Марка каркаса	Поз.	Наименование	Кол.	Обозначение документа	Масса каркаса, кг
КПЧ6-9		Поз. 1... 5; 11- по КПЧ6-7			281.3
	6	Каркас плоский КР9-14	1	1.424.1-5.4/87-137	
	7	КР21-13	1	-138	
	8	КРЧ0-14	1	-152	
	9	ф8АI, ℓ=580; 0.229 кг	24	Без черт.	
	10	ф5ВрI, ℓ=780; 0.112 кг	46	То же	
КПЧ6-10		Поз. 1... 5; 11 - по КПЧ6-7			316.6
	6	Каркас плоский КР9-15	1	1.424.1-5.4/87-137	
	7	КР21-13	1	-138	
	8	КРЧ0-14	1	-152	
	9	ф8АI, ℓ=580; 0.229 кг	24	Без черт.	
	10	ф5ВрI, ℓ=780; 0.112 кг	46	То же	
КПЧ6-11		Поз. 1... 5; 11- по КПЧ6-7			312.6
	6	Каркас плоский КР9-13	1	1.424.1-5.4/87-137	
	7	КР21-14	1	-138	
	8	КРЧ0-15	1	-152	
	9	ф6АI, ℓ=580; 0.129 кг	20	Без черт.	
	10	ф5ВрI, ℓ=780; 0.112 кг	40	То же	
КПЧ6-12		Поз. 1... 5; 11- по КПЧ6-7			331.1
	6	Каркас плоский КР9-14	1	1.424.1-5.4/87 -137	
	7	КР21-14	1	-138	
	8	КРЧ0-15	1	-152	
	9	ф8АI, ℓ=580; 0.229 кг	20	Без черт.	
	10	ф5ВрI, ℓ=780; 0.112 кг	40	То же	
КПЧ6-13		Поз. 1... 5; 11- по КПЧ6-7			350.7
	6	Каркас плоский КР9-15	1	1.424.1-5.4/87 -137	
	7	КР21-14	1	-138	
	8	КРЧ0-15	1	-152	
	9	ф8АI, ℓ=580; 0.229 кг	20	Без черт.	
	10	ф5ВрI, ℓ=780; 0.112 кг	40	То же	

Марка каркаса	Поз.	Наименование	Кол.	Обозначение документа	Масса каркаса, кг
КПЧ6-14		Поз. 1... 5; 11- по КПЧ6-7			374.8
	6	Каркас плоский КР9-14	1	1.424.1-5.4/87-137	
	7	КР21-15	1	-138	
	8	КРЧ0-16	1	-152	
	9	ф8АI, ℓ=580; 0.229 кг	20	Без черт.	
	10	ф6АI, ℓ=780; 0.173 кг	40	То же	
КПЧ6-15		Поз. 1... 5; 11- по КПЧ6-7			394.5
	6	Каркас плоский КР9-15	1	1.424.1-5.4/87-137	
	7	КР21-15	1	-138	
	8	КРЧ0-16	1	-152	
	9	ф8АI, ℓ=580; 0.229 кг	20	Без черт.	
	10	ф6АI, ℓ=780; 0.173 кг	40	То же	
КПЧ6-16		Поз. 1... 5; 11- по КПЧ6-7			444.9
	6	Каркас плоский КР9-14	1	1.424.1-5.4/87-137	
	7	КР21-16	1	-138	
	8	КРЧ0-17	1	-152	
	9	ф8АI, ℓ=580; 0.229 кг	18	Без черт.	
	10	ф8АI, ℓ=780; 0.308 кг	34	То же	
КПЧ6-17		Поз. 1... 5; 11- по КПЧ6-7			464.7
	6	Каркас плоский КР9-15	1	1.424.1-5.4/87-137	
	7	КР21-16	1	-138	
	8	КРЧ0-17	1	-152	
	9	ф8АI, ℓ=580; 0.229 кг	18	Без черт.	
	10	ф8АI, ℓ=780; 0.308 кг	34	То же	
КПЧ6-18		Поз. 1... 5; 11- по КПЧ6-7			541.1
	6	Каркас плоский КР9-15	1	1.424.1-5.4/87-137	
	7	КР21-17	1	-138	
	8	КРЧ0-18	1	-152	
	9	ф8АI, ℓ=580; 0.229 кг	18	Без черт.	
	10	ф8АI, ℓ=780; 0.308 кг	34	То же	

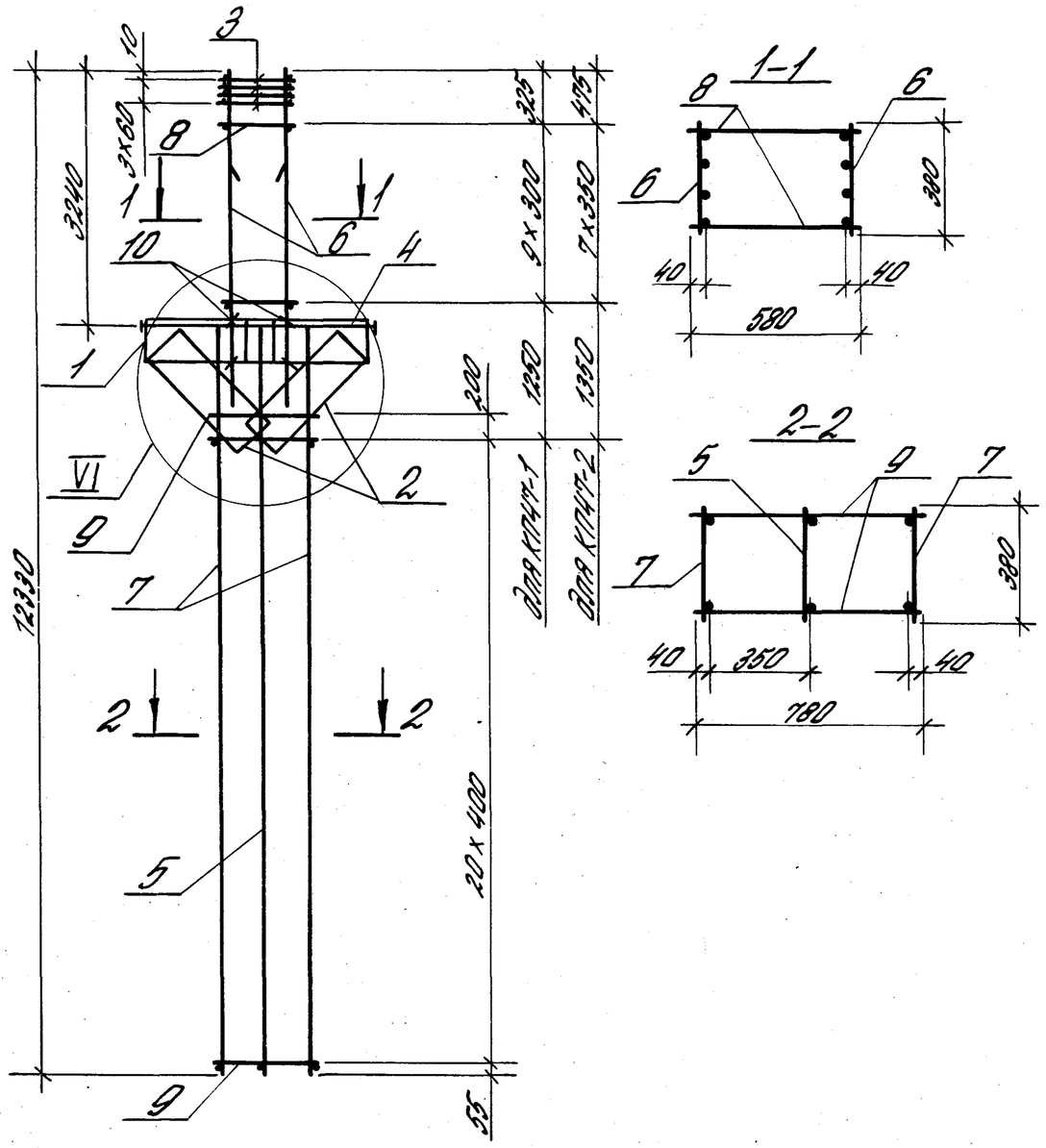

Поз.10

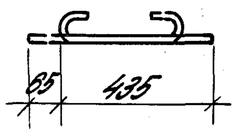

Марка каркаса	Поз.	Наименование	Кол.	Обозначение документа	Масса каркаса, кг
КП47-1	1	Сетка С2	2	1.424.1-5.4/87-165	224,9
	2	С8	2	-166	
	3	С11	4	-167	
	4	Каркас плоский КР2-1	1	-131	
	5	КР24-1	1	-141	
	6	КР5-11	2	-133	
	7	КР24-2	2	-141	
	8	Ф5ВрI, l=580; 0,084кг	20	Без черт.	
	9	Ф5ВрI, l=780; 0,112кг	44	То же	
	10	Ф6АI, l=500; 0,12кг	8	1.424.1-5.4/87-15	
КП47-2	1	Сетка С2	2	1.424.1-5.4/87-165	235,7
	2	С8	2	-166	
	3	С11	4	-167	
	4	Каркас плоский КР2-1	1	-131	
	5	КР24-1	1	-141	
	6	КР5-12	2	-133	
	7	КР24-2	2	-141	
	8	Ф5ВрI, l=580; 0,084кг	16	Без черт.	
	9	Ф5ВрI, l=780; 0,112кг	44	То же	
	10	Ф6АI, l=500; 0,12кг	8	1.424.1-5.4/87-15	

1. Узел VI см. 1.424.1-5.4/87-124.
2. Арматура класса Вр-I — по ГОСТ 6727-80;*
А-I — по ГОСТ 5781-82*.

Рук. сект.	Розенблюм			1.424.1-5.4/87-15
Гл. ин. пр.	Костанян			Каркас пространственный КП47-1, КП47-2
Ст. инж.	Лемыш			Стадия: Р; Лист; Листов: 1
Инжен.	Максимова			ЦНИИПРОМЗДАНИЙ
Провер.	Королева			

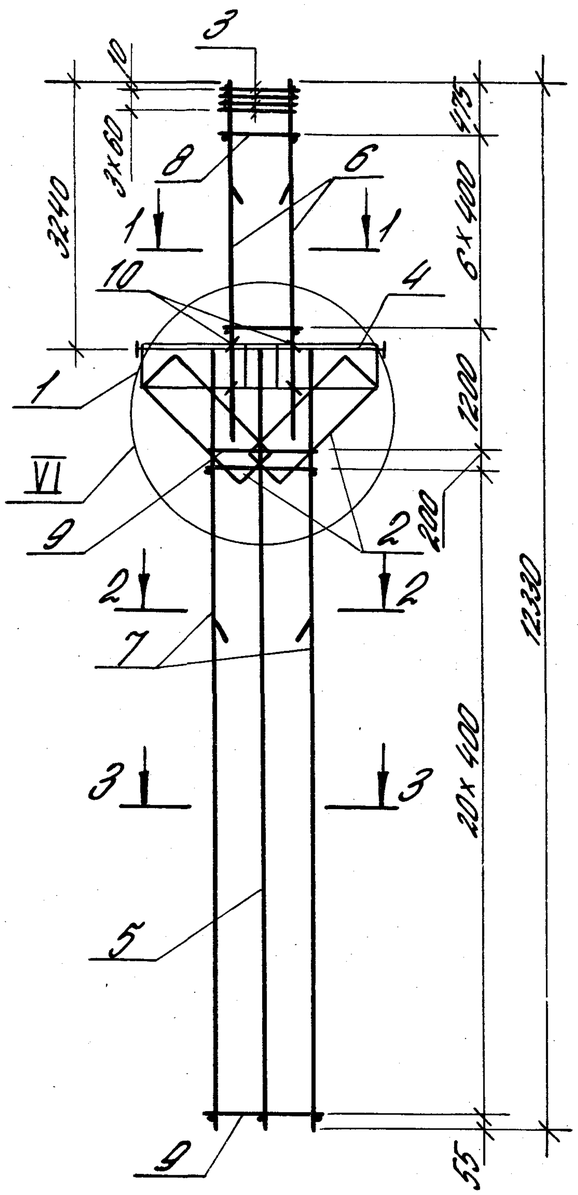

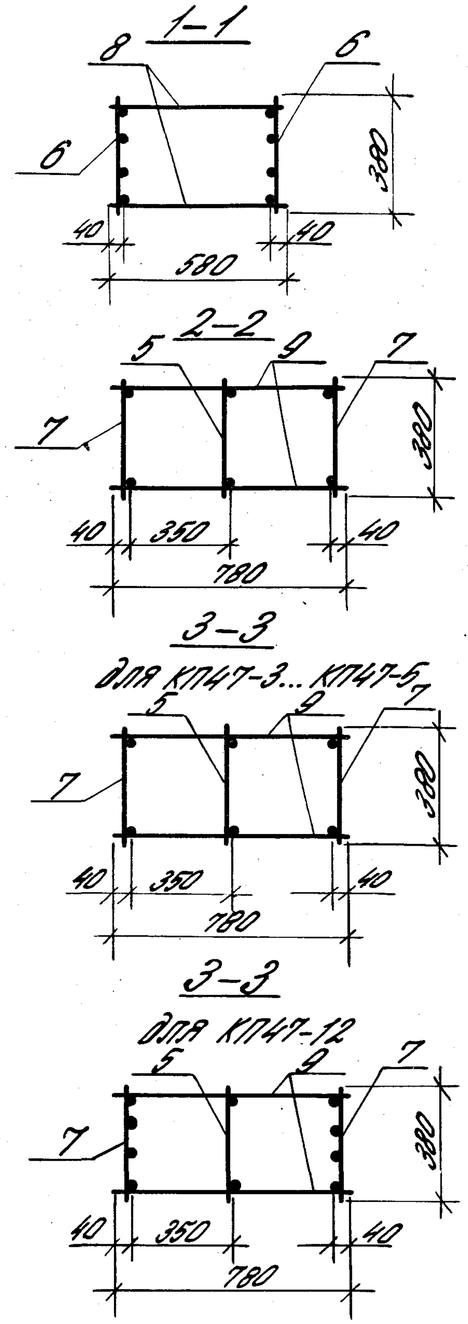

Поз.10

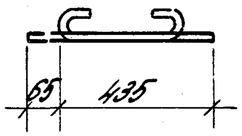

1. Узел VI см. 1.424.1-5.4/87-124.
2. Арматура класса Вр-I-по ГОСТ 6727-80*; А-I-по ГОСТ 5781-82*.

Марка каркаса	Поз.	Наименование	Кол.	Обозначение документа	Масса каркаса, кг
КП47-3	1	Сетка С2	2	1.424.1-5.4/87-165	249,2
	2	С8	2	-166	
	3	С11	4	-167	
	4	Каркас плоский КР2-1	1	-131	
	5	КР24-1	1	-141	
	6	КР5-13	2	-133	
	7	КР24-2	2	-141	
	8	Ф5ВрI, l=580; 0,084кг	14	Без черт.	
	9	Ф6АI, l=780; 0,173кг	44	То же	
	10	Ф6АI, l=500; 0,12кг	8	1.424.1-5.4/87-16	
КП47-4		Поз.1...5;10-по КП47-3			271,6
	6	Каркас плоский КР5-13	2	1.424.1-5.4/87-133	
	7	КР24-3	2	-141	
	8	Ф5ВрI, l=580; 0,084кг	14	Без черт.	
	9	Ф6АI, l=780; 0,173кг	44	То же	
КП47-5		Поз.1...5;10-по КП47-3			284,8
	6	Каркас плоский КР5-14	2	1.424.1-5.4/87-133	
	7	КР24-3	2	-141	
	8	Ф6АI, l=580; 0,129кг	14	Без черт.	
	9	Ф6АI, l=780; 0,173кг	44	То же	
КП47-12		Поз.1...5;10-по КП47-3			347,9
	6	Каркас плоский КР5-14	2	1.424.1-5.4/87-133	
	7	КР24-9	2	-141	
	8	Ф6АI, l=580; 0,129кг	14	Без черт.	
	9	Ф6АI, l=780; 0,173кг	44	То же	

Рук.сект.	Розенблюм		
Гл.ин.пр.	Костанян		
Ст.инж.	Лемыш		
Инжен.	Максимова		
Провер.	Королева		

1.424.1-5.4/87-16

Каркас пространственный КП47-3... КП47-5, КП47-12

Стадия	Лист	Листов
Р		1

ЦНИИПРОМЗДАНИЙ

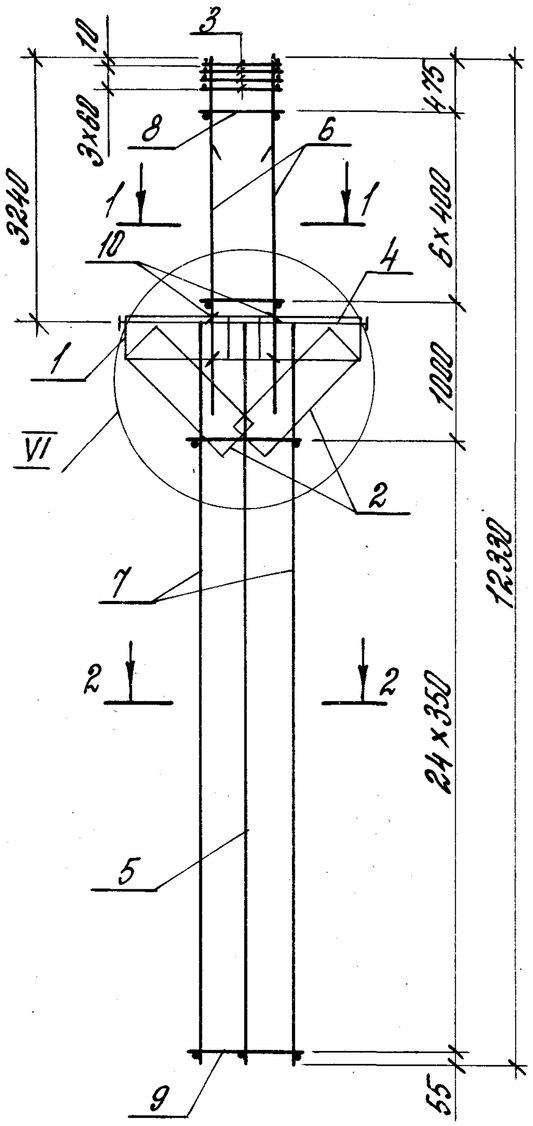

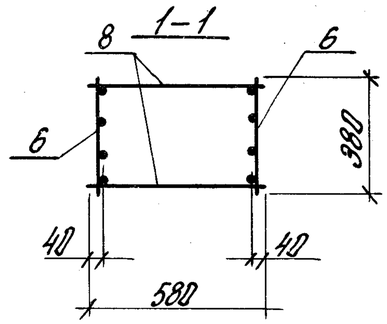

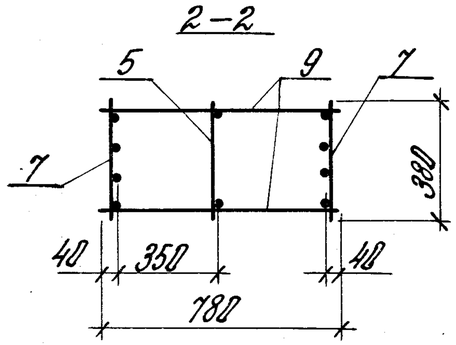

Поз. 10

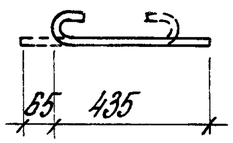

Марка каркаса	Поз.	Наименование	Кол.	Обозначение документа	Масса каркаса, кг
КП47-6	1	Сетка С2	2	1.424.1-5.4/87-165	305,6
	2	С8	2	-166	
	3	С11	4	-167	
	4	Каркас плоский КР2-1	1	-131	
	5	КР24-1	1	-141	
	6	КР5-13	2	-133	
	7	КР24-4	2	-141	
	8	ф5 8рI, ℓ=580; Q,084 кг	14	Без черт.	
	9	ф5 8рI, ℓ=780; Q, 112 кг	50	То же	
	10	ф6 AI, ℓ=500; Q, 12 кг	8	1.424.1-5.4/87-17	
КП47-7	1	Сетка С2	2	1.424.1-5.4/87-165	321,0
	2	С8	2	-166	
	3	С11	4	-167	
	4	Каркас плоский КР2-1	1	-131	
	5	КР24-1	1	-141	
	6	КР5-14	2	-133	
	7	КР24-4	2	-141	
	8	ф6 AI, ℓ=580; Q,129 кг	14	Без черт.	
	9	ф5 8рI, ℓ=780; Q,112 кг	50	То же	
	10	ф6 AI, ℓ=500; Q,12 кг	8	1.424.1-5.4/87-17	

1. Узел VI см. 1.424.1-5.4/87-124.
2. Арматура классов Вр-I – по ГОСТ 6727-80;*
   А-I – по ГОСТ 5781-82*.

Рук.сект.	Розенблюм		1.424.1-5.4/87-17
Гл.инж.	Костанян		Каркас пространственный КП47-6, КП47-7
Ст.инж.	Левыш		Стадия: Р; Лист: ; Листов: 1
Инж.сн.	Максимова		ЦНИИПРОМЗДАНИЙ
Провер.	Королева		

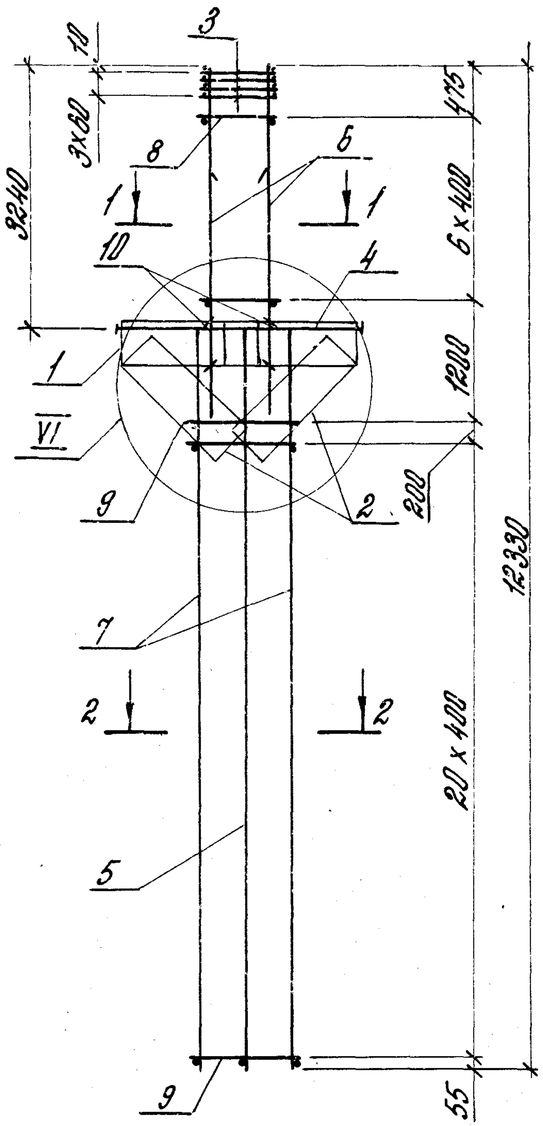

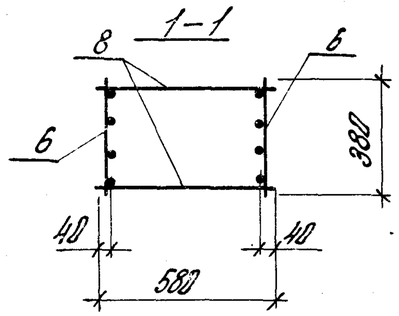

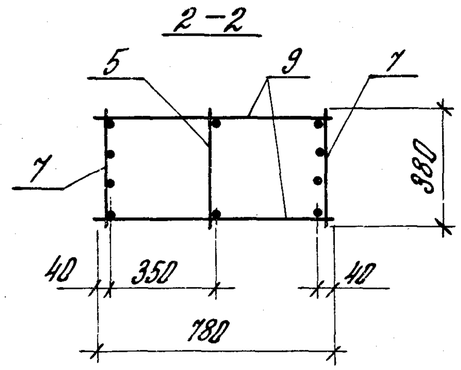

Поз. 10

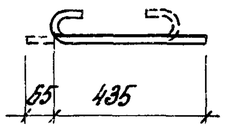

Марка каркаса	Поз.	Наименование	Кол.	Обозначение документа	Масса каркаса, кг
КП47-8	1	Сетка С2	2	1.424.1-5.4/87-165	338,5
	2	С8	2	-166	
	3	С11	4	-167	
	4	Каркас плоский КР2-1	1	-131	
	5	КР24-1	1	-141	
	6	КР5-13	2	-133	
	7	КР24-5	2	-141	
	8	ф5 Вр I, ℓ=580; Q,084 кг	14	Без черт.	
	9	ф5 Вр I, ℓ=780; Q,112 кг	44	То же	
	10	ф6 А I, ℓ=500; Q,12 кг	8	1.424.1-5.4/87-18	
КП47-9		Поз. 1...5; 10 - по КП47-8			354,1
	6	Каркас плоский КР5-14	2	1.424.1-5.4/87-133	
	7	КР24-5	2	-141	
	8	ф6 А I, ℓ=580; Q,129 кг	14	Без черт.	
	9	ф5 Вр I, ℓ=780; Q,112 кг	44	То же	
КП47-10		Поз. 1...5; 10 - по КП47-8			380,2
	6	Каркас плоский КР5-13	2	1.424.1-5.4/87-133	
	7	КР24-6	2	-141	
	8	ф5 Вр I, ℓ=580; Q,084 кг	14	Без черт.	
	9	ф6 А I, ℓ=780; Q,173 кг	44	То же	
КП47-11		Поз. 1...5; 10 - по КП47-8			395,6
	6	Каркас плоский КР5-14	2	1.424.1-5.4/87-133	
	7	КР24-6	2	-141	
	8	ф6 А I, ℓ=580; Q,129 кг	14	Без черт.	
	9	ф6 А I, ℓ=780; Q,173 кг	44	То же	

1. Узел VI см. 1.424.1-5.4/87-124.
2. Арматура класса Вр-I - по ГОСТ 6727-80,*
А-I - по ГОСТ 5781-82*.

Рук. сект.	Розенблюм	
Гл. инж. пр.	Костанян	
Ст. инж.	Лемыш	
Инж. сан.	Максимова	
Провер.	Королева	

1.424.1-5.4/87-18

Каркас пространственный КП47-8... КП47-11

Стадия	Лист	Листов
Р		1

ЦНИИПРОМЗДАНИЙ

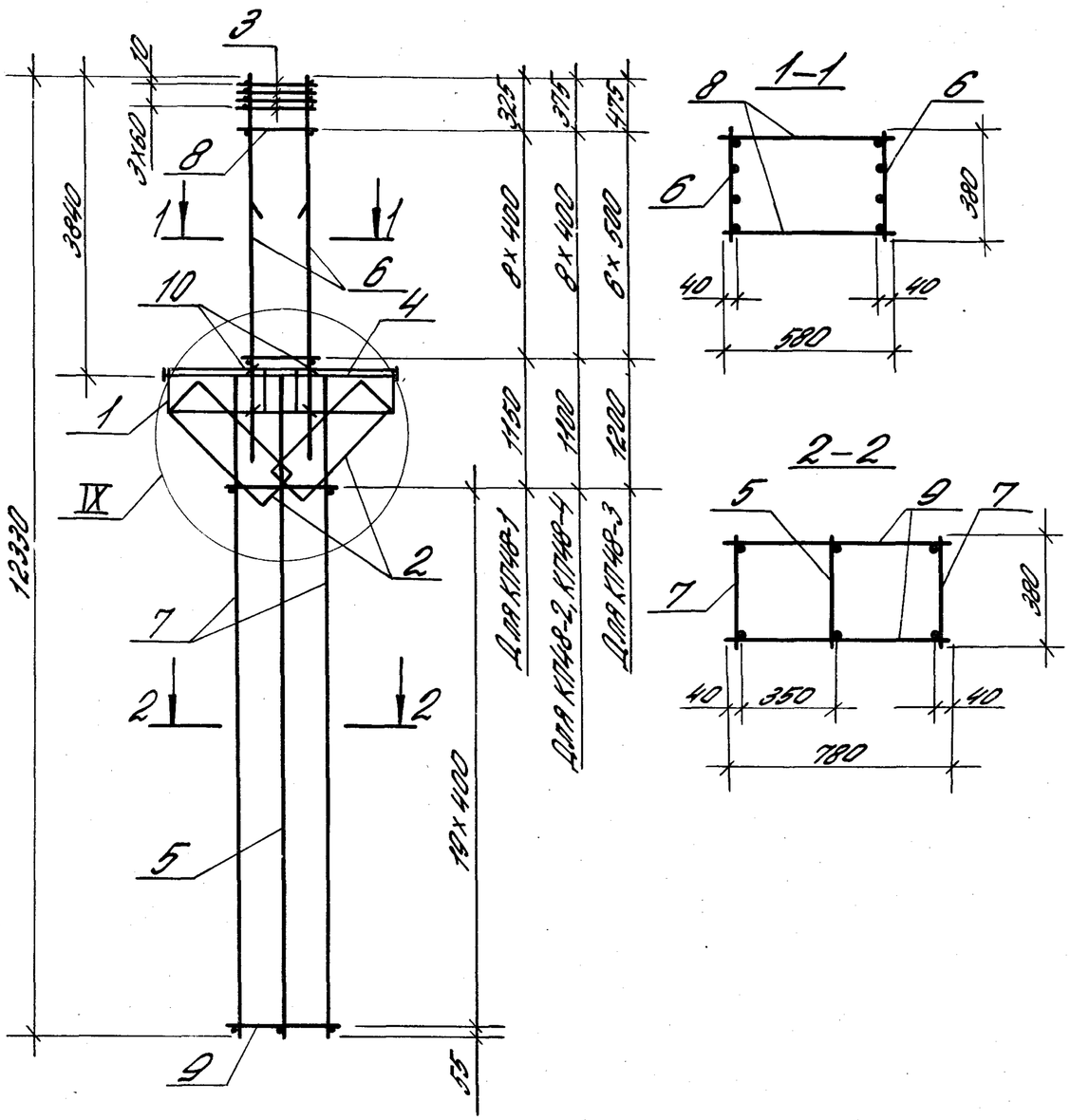

Поз.10

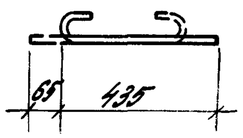

1. Узел IX см. 1.424.1-5.4/87-124.
2. Арматура класса Вр-I - по ГОСТ 6727-80*,
А-I - по ГОСТ 5781-82*.

Марка каркаса	Поз.	Наименование	Кол.	Обозначение документа	Масса каркаса, кг
КП48-1	1	Сетка С2	2	1.424.1-5.4/87-165	257,7
	2	" С8	2	-166	
	3	С11	4	-167	
	4	Каркас плоский КР2-2	1	-132	
	5	КР21-10	1	-138	
	6	КР7-13	2	-135	
	7	КР21-11	2	-138	
	8	Ф5ВрI, ℓ=580; 0,084кг	18	Без черт.	
	9	Ф5ВрI, ℓ=780; 0,112 кг	40	То же	
	10	Ф6АI, ℓ=500; 0,12кг	8	1.424.1-5.4/87-19	
КП48-2		Поз. 1...5; 10 - по КП48-1			276,6
	6	Каркас плоский КР7-14	2	1.424.1-5.4/87-135	
	7	КР21-11	2	-138	
	8	Ф6АI, ℓ=580; 0,129кг	18	Без черт.	
	9	Ф5ВрI, ℓ=780; 0,112кг	40	То же	
КП48-3		Поз. 1...5; 10 - по КП48-1			306,8
	6	Каркас плоский КР7-15	2	1.424.1-5.4/87-135	
	7	КР21-11	2	-138	
	8	Ф8АI, ℓ=580; 0,229кг	14	Без черт.	
	9	Ф5ВрI, ℓ=780; 0,112кг	40	То же	
КП48-4		Поз. 1...5; 10 - по КП48-1			297,6
	6	Каркас плоский КР7-14	2	1.424.1-5.4/87-135	
	7	КР21-12	2	-138	
	8	Ф6АI, ℓ=580; 0,129кг	18	Без черт.	
	9	Ф6АI, ℓ=780; 0,173кг	40	То же	

Рук. сект.	Розенблюм	
Гл. инж. пр.	Костонян	
Ст. инж.	Лепыш	
Инженер.	Макашитова	
Провер.	Королева	

1.424.1-5.4/87-19

Каркас пространственный КП48-1... КП48-4

Стадия	Лист	Листов
Р		1

ЦНИИПРОМЗДАНИЙ

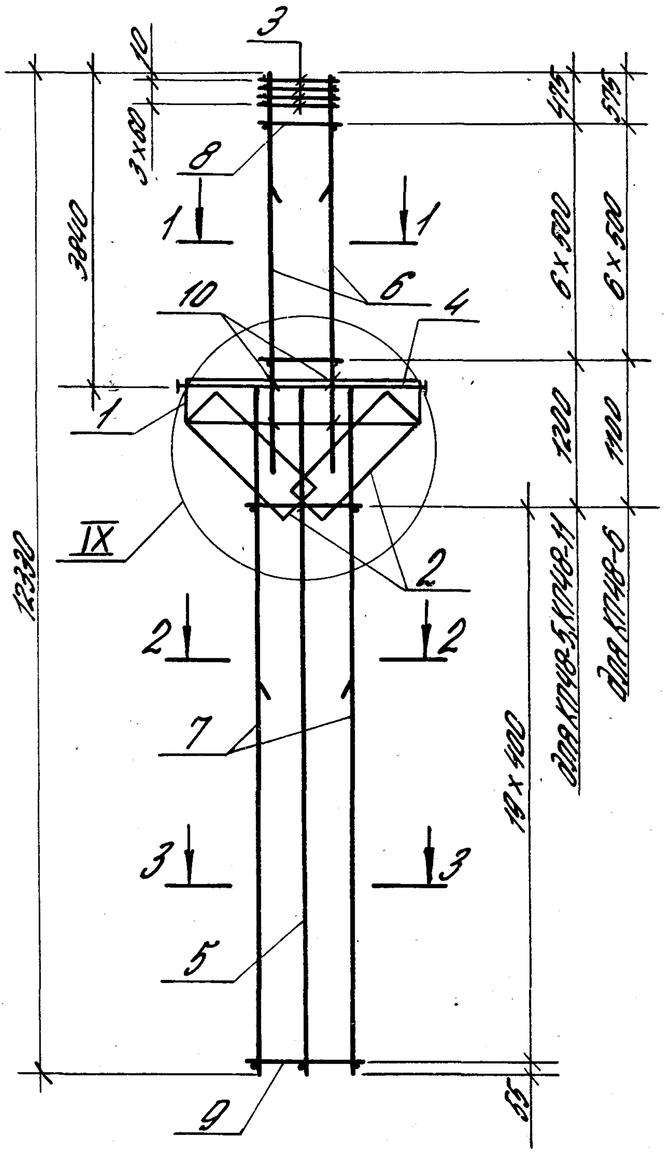

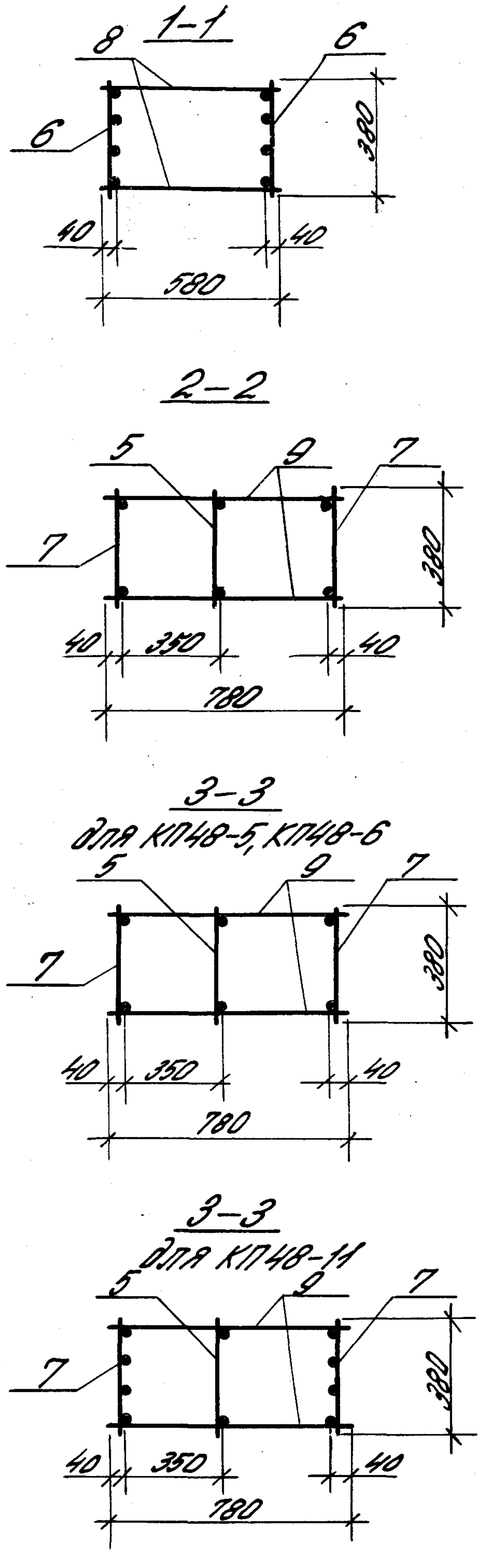

Поз. 10

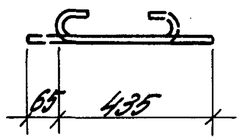

Марка каркаса	Поз.	Наименование	Кол.	Обозначение документа	Масса каркаса, кг
КП48-5	1	Сетка С2	2	1.424.1-5.4/87-165	327,8
	2	С8	2	-166	
	3	С11	4	-167	
	4	Каркас плоский КР2-2	1	-132	
	5	КР21-10	1	-138	
	6	КР7-15	2	-135	
	7	КР21-12	2	-138	
	8	Ф8АI, l=580; 0,229 кг	14	Без черт.	
	9	Ф6АI, l=780; 0,173 кг	40	То же	
	10	Ф6АI, l=500; 0,12 кг	8	1.424.1-5.4/87-20	
КП48-6		Поз. 1...5; 10 - по КП48-5			362,9
	6	Каркас плоский КР7-16	2	1.424.1-5.4/87-135	
	7	КР21-12	2	-138	
	8	Ф8АI, l=580; 0,229 кг	14	Без черт.	
	9	Ф6АI, l=780; 0,173 кг	40	То же	
КП48-11		Поз. 1...5; 10 - по КП48-5			383,0
	6	Каркас плоский КР7-15	2	1.424.1-5.4/87-135	
	7	КР21-18	2	-138	
	8	Ф8АI, l=580; 0,229 кг	14	Без черт.	
	9	Ф6АI, l=780; 0,173 кг	40	То же	

1. Узел IX см. 1.424.1-5.4/87-124.
2. Арматура класса Вр-I - по ГОСТ 6727-80;*
А-I - по ГОСТ 5781-82*.

Рук. сект.	Розенблюм			1.424.1-5.4/87-20
Гл. ин. пр.	Костанян			Каркас пространственный КП 48-5, КП48-6, КП 48-11
Ст. инж.	Лемыш			Стадия: Р; Лист; Листов: 1
Инжен.	Максимова			ЦНИИПРОМЗДАНИЙ
Провер.	Королева			

23000-04 ...

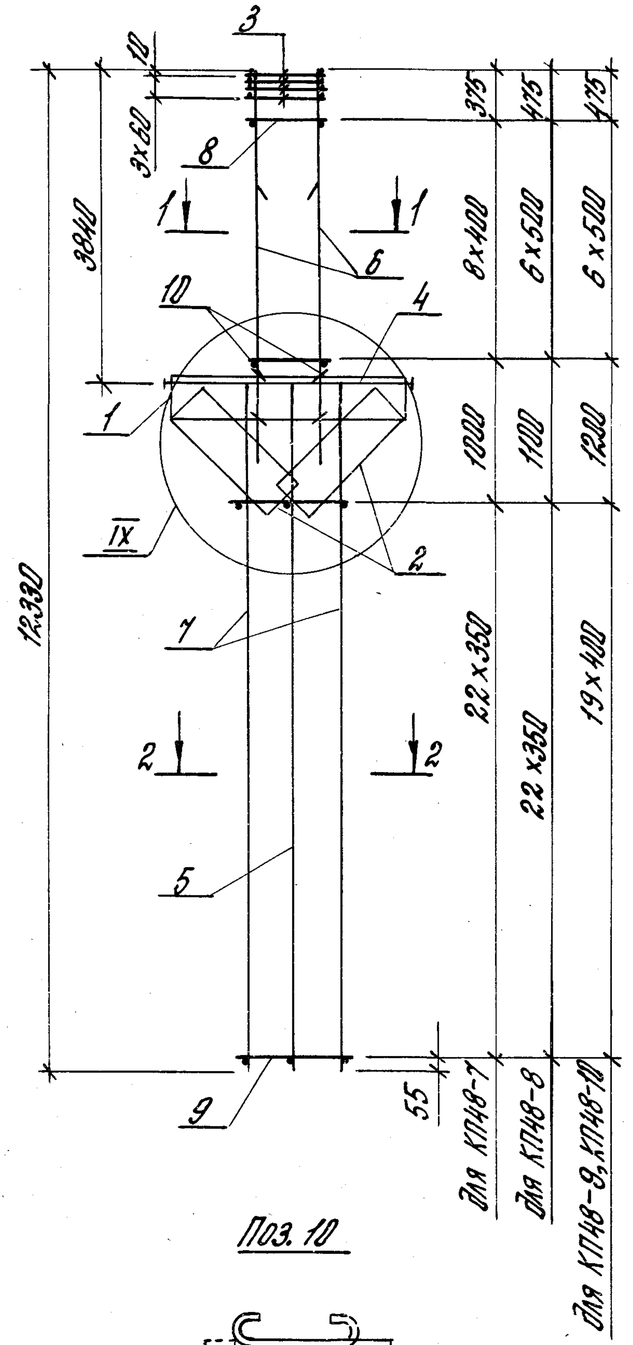

Поз. 10

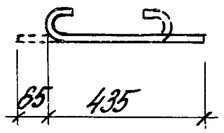

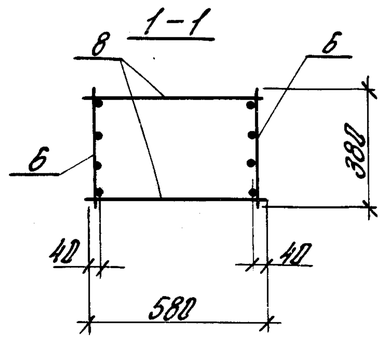

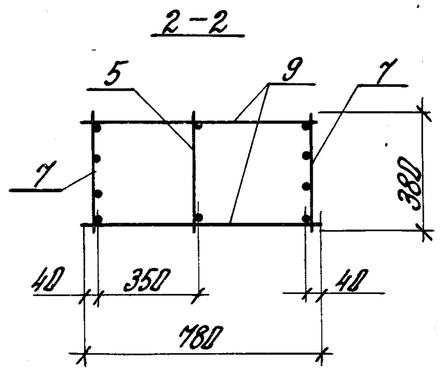

1. Узел IX см. 1.424.1-5.4/87-124.
2. Арматура класса Вр-I -по ГОСТ 6727-80*;
   А-I -по ГОСТ 5781-82*.

Марка каркаса	Поз.	Наименование		Кол.	Обозначение документа	Масса каркаса, кг
КП48-7	1	Сетка	С2	2	1.424.1-5.4/87-165	329,4
	2	"	С8	2	-166	
	3		С11	4	-167	
	4	Каркас плоский	КР2-2	1	-132	
	5		КР21-10	1	-138	
	6		КР7-14	2	-135	
	7		КР21-13	2	-138	
	8	ф6АI,	ℓ=580; Q,129кг	18	Без черт.	
	9	ф5Вр I,	ℓ=780; Q,112кг	46	То же	
	10	ф6АI,	ℓ=500; Q,12 кг	8	1.424.1-5.4/87-21	
КП48-8		Поз. 1...5; 10 - по КП48-7				359,6
	6	Каркас плоский	КР7-15	2	1.424.1-5.4/87-135	
	7		КР21-13	2	-138	
	8	ф8АI,	ℓ=580; Q,229кг	14	Без черт.	
	9	ф5Вр I,	ℓ=780; Q,112кг	46	То же	
КП48-9		Поз. 1...5; 10 - по КП48-7				388,3
	6	Каркас плоский	КР7-15	2	1.424.1-5.4/87-135	
	7		КР21-14	2	-138	
	8	ф8АI,	ℓ=580; Q,229кг	14	Без черт.	
	9	ф5Вр I,	ℓ=780; Q,112кг	48	То же	
КП48-10		Поз. 1...5; 10 - по КП48-7				429,3
	6	Каркас плоский	КР7-15	2	1.424.1-5.4/87-135	
	7		КР21-15	2	-138	
	8	ф8АI,	ℓ=580; Q,229кг	14	Без черт.	
	9	ф6АI,	ℓ=780; Q,173кг	40	То же	

Рук. сект.	Розенблюм	
Гл. инж.	Костюнян	
Ст. инж.	Лемыш	
Инженер.	Макшимова	
Провер.	Королева	

1.424.1-5.4/87-21

Каркас пространственный КП48-7... КП48-10

Стадия	Лист	Листов
Р		1

ЦНИИПРОМЗДАНИЙ

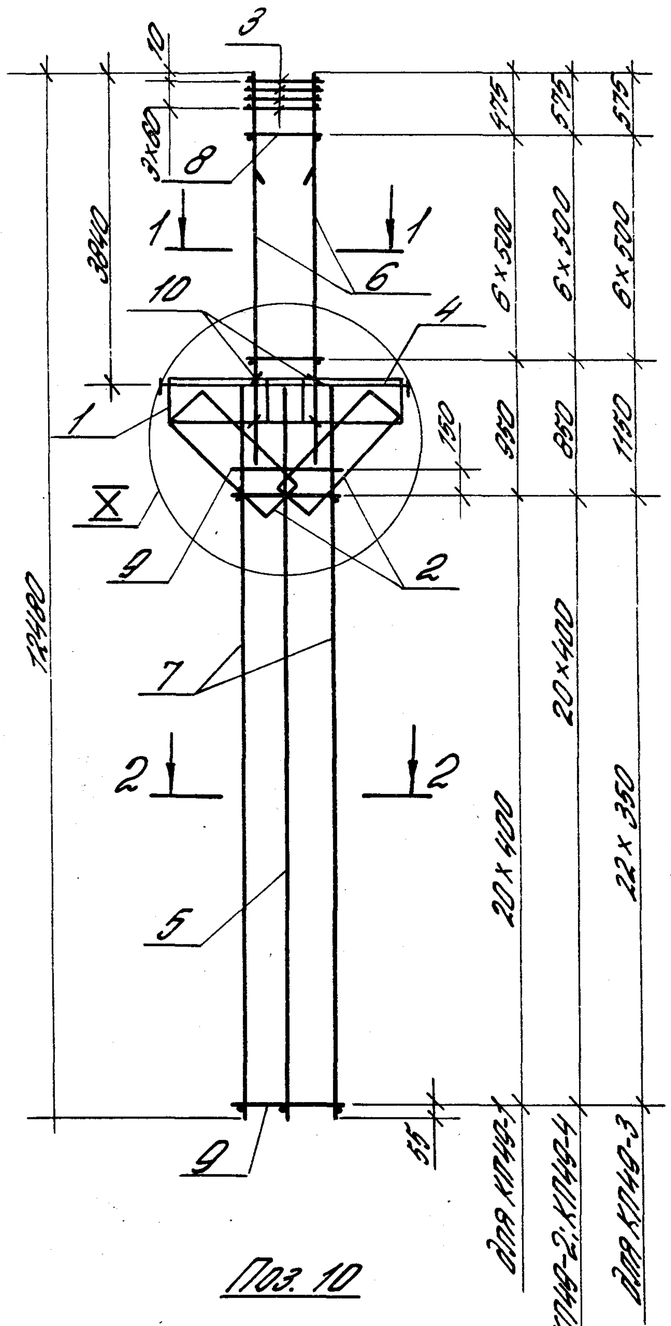

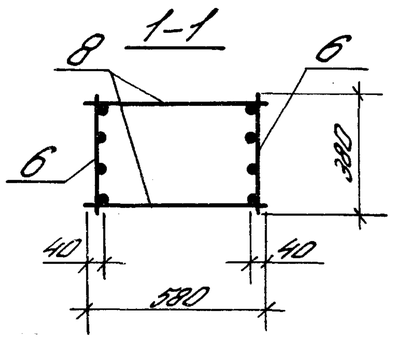

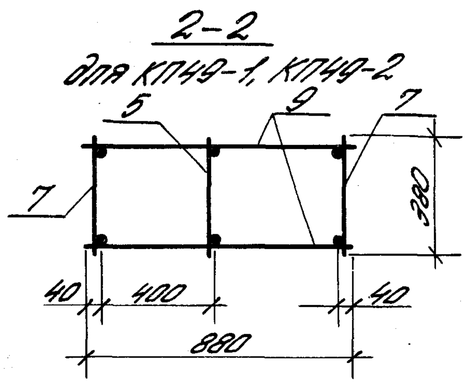

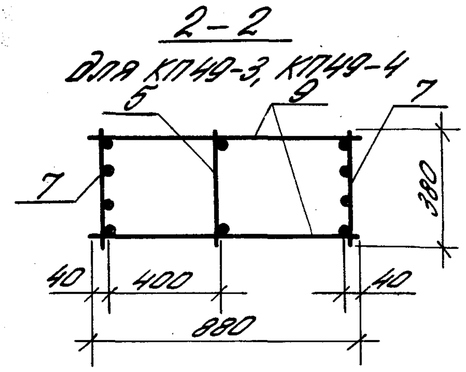

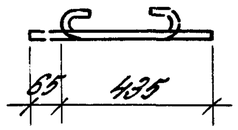

Поз. 10

Марка каркаса	Поз.	Наименование	Кол.	Обозначение документа	Масса каркаса, кг
КП49-1	1	Сетка С2	2	1.424.1-5.4/87-165	328,9
	2	С5	2	-166	
	3	С11	4	-167	
	4	Каркас плоский КР2-2	1	-132	
	5	КР22-1	1	-139	
	6	КР7-15	2	-135	
	7	КР22-2	2	-139	
	8	Ф8АI, ℓ=580; 0,229кг	14	Без черт.	
	9	Ф6АI, ℓ=880; 0,195кг	44	То же	
	10	Ф6АI, ℓ=500; 0,12кг	8	1.424.1-5.4/87-22	
КП49-2		Поз. 1...5; 10-по КП49-1			364,0
	6	Каркас плоский КР7-16	2	1.424.1-5.4/87-135	
	7	КР22-2	2	-139	
	8	Ф8АI, ℓ=580; 0,229кг	14	Без черт.	
	9	Ф6АI, ℓ=880; 0,195кг	44	То же	
КП49-3		Поз. 1...5; 10-по КП49-1			395,9
	6	Каркас плоский КР7-16	2	1.424.1-5.4/87-135	
	7	КР22-3	2	-139	
	8	Ф8АI, ℓ=580; 0,229кг	14	Без черт.	
	9	Ф5ВрI, ℓ=880; 0,127кг	48	То же	
КП49-4		Поз. 1...5; 10-по КП49-1			427,4
	6	Каркас плоский КР7-16	2	1.424.1-5.4/87-135	
	7	КР22-4	2	-139	
	8	Ф8АI, ℓ=580; 0,229кг	14	Без черт.	
	9	Ф5ВрI, ℓ=880; 0,127кг	44	То же	

1. Узел X см. 1.424.1-5.4/87-124.
2. Арматура класса Вр-I-по ГОСТ 6727-80,*
А-I-по ГОСТ 5781-82*.

Нач. сект.	Розенблюм		
Гл. инж. пр.	Костанян		
Ст. инж.	Демыш		
Инженер	Мелкумова		
Провер.	Королева		

1.424.1-5.4/87-22

Каркас пространственный КП49-1...КП49-4

Стадия	Лист	Листов
Р		1

ЦНИИПромзданий

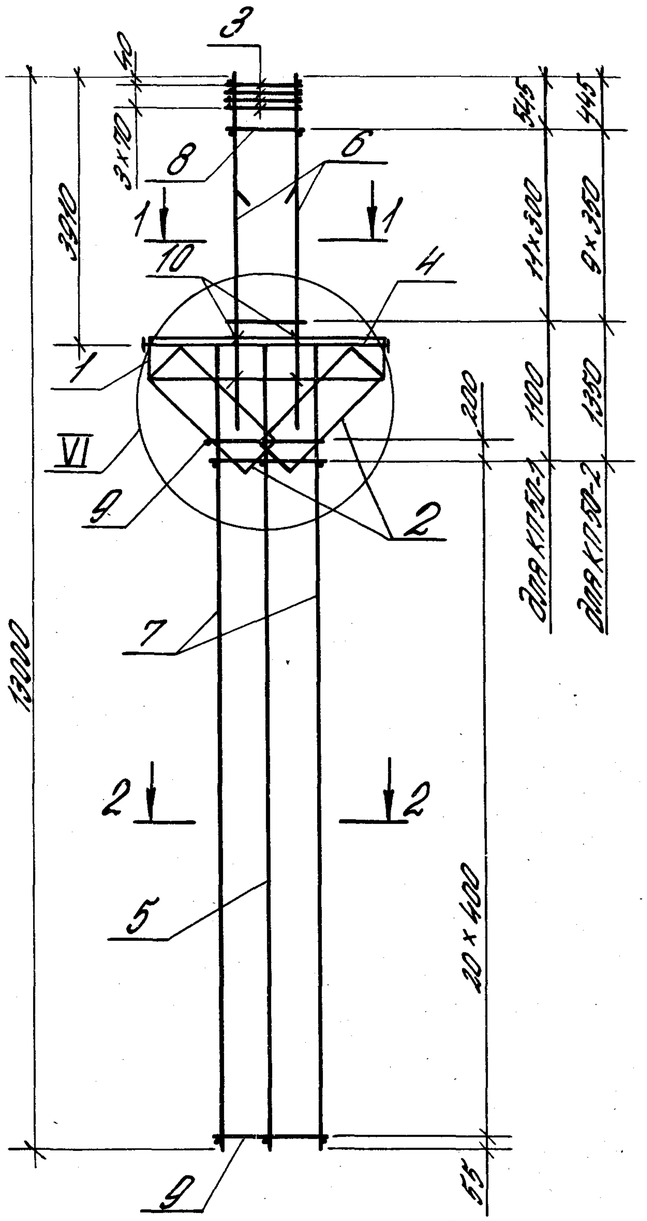

Поз.10

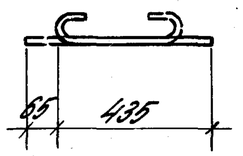

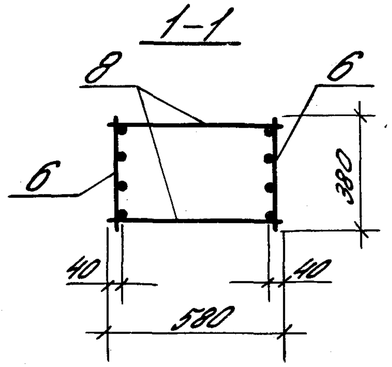

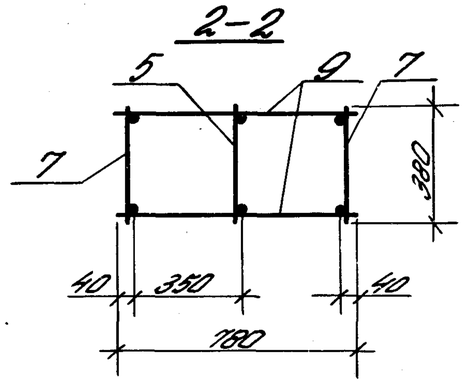

Марка каркаса	Поз.	Наименование	Кол.	Обозначение документа	Масса каркаса, кг
КП50-1	1	Сетка С2	2	1.424.1-5.4/87-165	232,8
	2	С8	2	-166	
	3	С10	4	-167	
	4	Каркас плоский КР2-1	1	-131	
	5	КР24-1	1	-141	
	6	КР7-11	2	-135	
	7	КР24-2	2	-141	
	8	Ф5ВрI, ℓ=580; 0,084кг	24	Без черт.	
	9	Ф5ВрI, ℓ=780; 0,112кг	44	То же	
	10	Ф6АI, ℓ=500; 0,12кг	8	1.424.1-5.4/87-23	
КП50-2	1	Сетка С2	2	1.424.1-5.4/87-165	246,5
	2	С8	2	-166	
	3	С10	4	-167	
	4	Каркас плоский КР2-1	1	-131	
	5	КР24-1	1	-141	
	6	КР7-12	2	-135	
	7	КР24-2	2	-141	
	8	Ф5ВрI, ℓ=580; 0,084кг	20	Без черт.	
	9	Ф5ВрI, ℓ=780; 0,112кг	44	То же	
	10	Ф6АI, ℓ=500; 0,12кг	8	1.424.1-5.4/87-23	

1. Узел VI см. 1.424.1-5.4/87-124.
2. Арматура класса Вр-I - по ГОСТ 6727-80*,
А-I - по ГОСТ 5781-82*.

Рук.сект.	Розенблюм		1.424.1-5.4/87-23
Гл.инж.пр.	Костанян		
Ст.инж.	Лемыш		Каркас пространственный КП50-1, КП50-2
Инженер.	Максимова		Стадия: Р; Лист: ; Листов: 1
Провер.	Королева		ЦНИИпромзданий

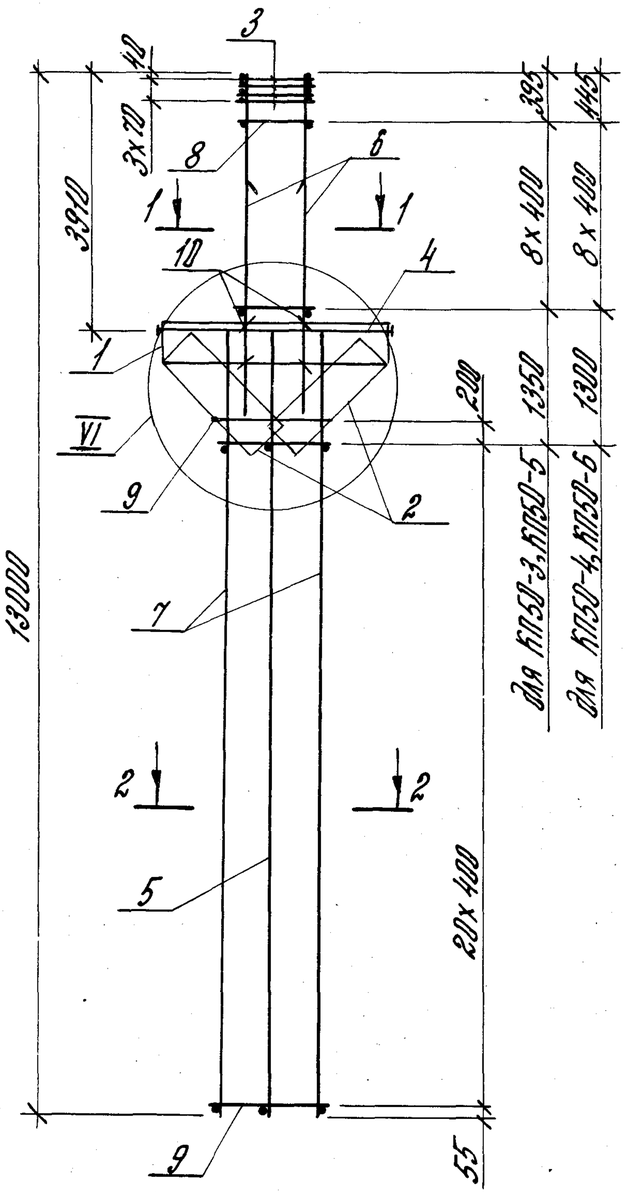

Поз. 10

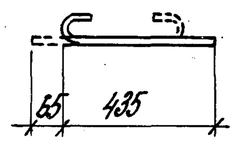

1-1

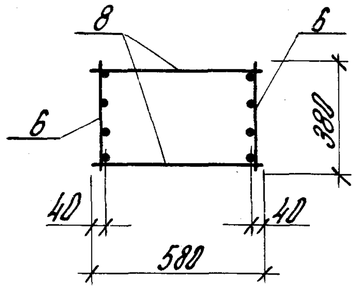

2-2

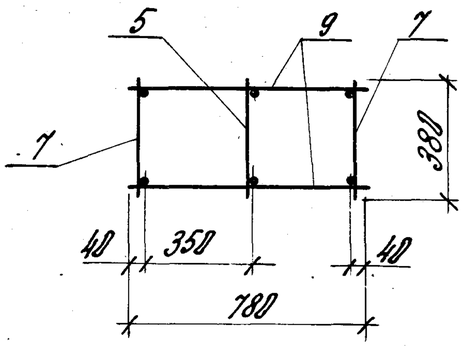

Марка каркаса	Поз.	Наименование	Кол.	Обозначение документа	Масса каркаса, кг
КП50-3	1	Сетка С2	2	1.424.1-5.4/87-165	260,2
	2	С8	2	-166	
	3	С10	4	-157	
	4	Каркас плоский КР2-1	1	-131	
	5	КР24-1	1	-141	
	6	КР7-13	2	-135	
	7	КР24-2	2	-141	
	8	ф5 Вр I, ℓ=580; 0,084 кг	18	Без черт.	
	9	ф5 Вр I, ℓ=780; 0,112 кг	44	То же	
	10	ф6 A I, ℓ=500; 0,12 кг	8	1.424.1-5.4/87-24	
КП50-4		Поз. 1...5; 10 - по КП50-3			278,7
	6	Каркас плоский КР7-14	2	1.424.1-5.4/87-135	
	7	КР24-2	2	-141	
	8	ф6 A I, ℓ=580; 0,129 кг	18	Без черт.	
	9	ф5 Вр I, ℓ=780; 0,112 кг	44	То же	
КП50-5		Поз. 1...5; 10 - по КП50-3			283,0
	6	Каркас плоский КР7-13	2	1.424.1-5.4/87-135	
	7	КР24-3	2	-141	
	8	ф5 Вр I, ℓ=580; 0,084 кг	18	Без черт.	
	9	ф6 A I, ℓ=780; 0,173 кг	44	То же	
КП50-6		Поз. 1...5; 10 - по КП50-3			301,8
	6	Каркас плоский КР7-14	2	1.424.1-5.4/87-135	
	7	КР24-3	2	-141	
	8	ф6 A I, ℓ=580; 0,129 кг	18	Без черт.	
	9	ф6 A I, ℓ=780; 0,173 кг	44	То же	

1. Узел VI см. 1.424.1-5.4/87-124
2. Арматура класса Вр-I - по ГОСТ 6727-80*;
   А-I - по ГОСТ 5781-82*.

Рук. сект.	Розенблюм	
Гл. инж.	Костоян	
Вт. инж.	Лемыш	
Инженер.	Мокритова	
Провер.	Королева	

1.424.1-5.4/87-24

Каркас пространственный КП50-3... КП50-6

Стадия	Лист	Листов
Р		1

ЦНИИПРОМЗДАНИЙ

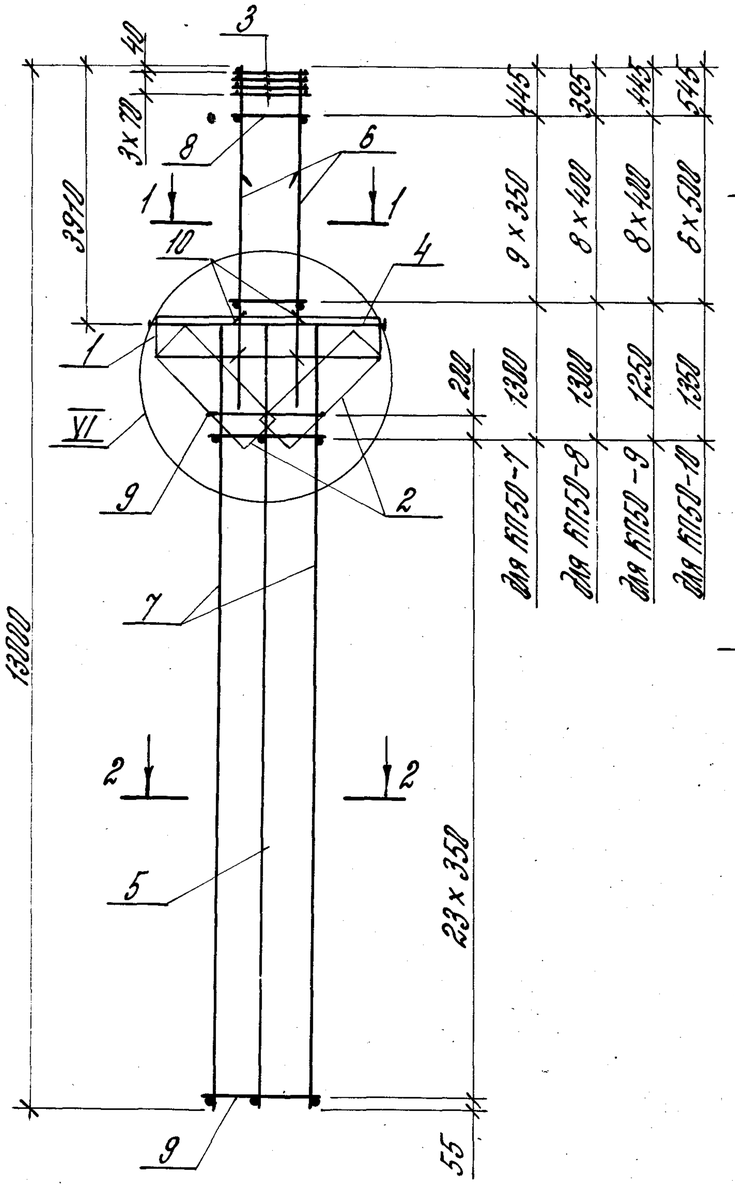

Поз. 10

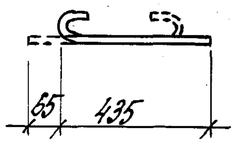

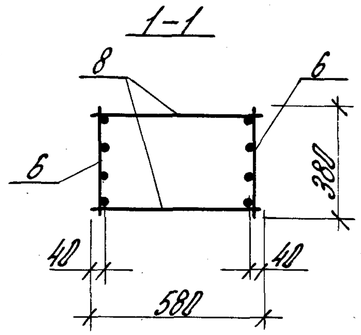

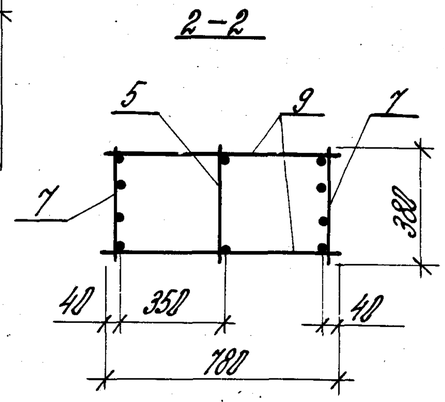

Марка каркаса	Поз.	Наименование	Кол.	Обозначение документа	Масса каркаса, кг
КП50-7	1	Сетка С2	2	1.424.1-5.4/87-165	302,2
	2	С8	2	-166	
	3	С10	4	-167	
	4	Каркас плоский КР2-1	1	-131	
	5	КР24-1	1	-141	
	6	КР7-12	2	-135	
	7	КР24-4	2	-141	
	8	ф5 Вр I, ℓ=580; 0,084 кг	20	Без черт.	
	9	ф5 Вр I, ℓ=780; 0,112 кг	50	То же	
	10	ф6 А I, ℓ=500; 0,12 кг	8	1.424.1-5.4/87-25	
КП50-8		Поз. 1...5; 10 - по КП50-7			316,9
	6	Каркас плоский КР7-13	2	1.424.1-5.4/87-135	
	7	КР24-4	2	-141	
	8	ф5 Вр I, ℓ=580; 0,084 кг	18	Без черт.	
	9	ф5 Вр I, ℓ=780; 0,112 кг	50	То же	
КП50-9		Поз. 1...5; 10 - по КП50-7			335,9
	6	Каркас плоский КР7-14	2	1.424.1-5.4/87-135	
	7	КР24-4	2	-141	
	8	ф6 А I, ℓ=580; 0,129 кг	18	Без черт.	
	9	ф5 Вр I, ℓ=780; 0,112 кг	50	То же	
КП50-10		Поз. 1...5; 10 - по КП50-7			366,1
	6	Каркас плоский КР7-15	2	1.424.1-5.4/87-135	
	7	КР24-4	2	-141	
	8	ф8 А I, ℓ=580; 0,229 кг	14	Без черт.	
	9	ф5 Вр I, ℓ=780; 0,112 кг	50	То же	

1. Узел VI см. 1.424.1-5.4/87-124.
2. Арматура класса Вр-I - по ГОСТ 6727-80*;
А-I - по ГОСТ 5781-82*.

Рук. сект.	Розенблюм	
Гл. инж.	Костанян	
Ст. инж.	Лемыш	
Инженер.	Максимова	
Провер.	Королева	

1.424.1-5.4/87-25

Каркас пространственный КП50-7... КП50-10

Стадия	Лист	Листов
Р		1

ЦНИИПРОМЗДАНИЙ

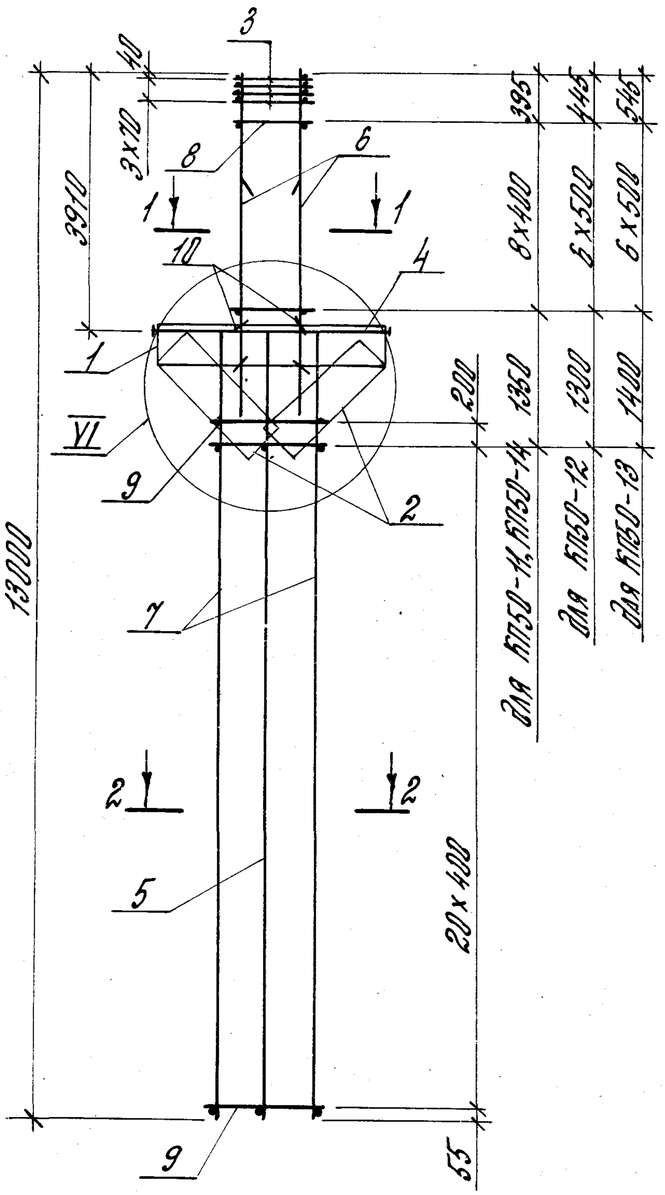

П03. 10

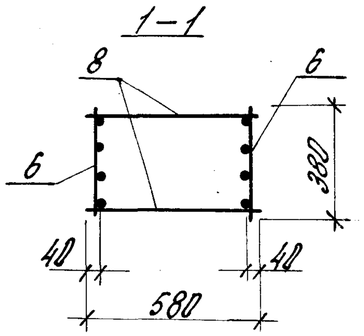

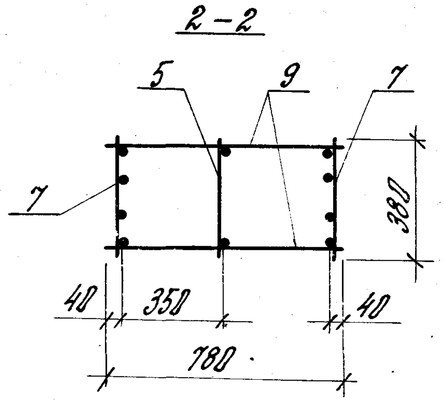

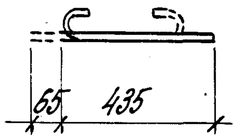

1. Узел VI см. 1.424.1-5.4/87-124.
2. Арматура классов Вр-I – по ГОСТ 6727-80*, А-I – по ГОСТ 5781-82*.

Марка каркаса	Поз.	Наименование	Кол.	Обозначение документа	Масса каркаса, кг
КП50-11	1	Сетка С2	2	1.424.1-5.4/87-165	350,0
	2	С8	2	-166	
	3	С10	4	-167	
	4	Каркас плоский КР2-1	1	-131	
	5	КР24-1	1	-141	
	6	КР7-13	2	-135	
	7	КР24-5	2	-141	
	8	ф5Вр I, ℓ=580; 0,084 кг	18	Без черт.	
	9	ф5Вр I, ℓ=780; 0,112 кг	44	То же	
	10	ф6А I, ℓ=500; 0,12 кг	8	1.424.1-5.4/87-26	
КП50-12		Поз. 1...5; 10 – по КП50-11			368,9
	6	Каркас плоский КР7-14	2	1.424.1-5.4/87-135	
	7	КР24-5	2	-141	
	8	ф6А I, ℓ=580; 0,129 кг	14	Без черт.	
	9	ф5Вр I, ℓ=780; 0,12 кг	44	То же	
КП50-13		Поз. 1...5; 10 – по КП50-11			399,1
	6	Каркас плоский КР7-15	2	1.424.1-5.4/87-135	
	7	КР24-5	2	-141	
	8	ф8А I, ℓ=580; 0,229 кг	14	Без черт.	
	9	ф5Вр I, ℓ=780; 0,112 кг	44	То же	
КП50-14		Поз. 1...5; 10 – по КП50-11			391,5
	6	Каркас плоский КР7-13	2	1.424.1-5.4/87-135	
	7	КР24-5	2	-141	
	8	ф5Вр I, ℓ=580; 0,084 кг	18	Без черт.	
	9	ф6А I, ℓ=780; 0,173 кг	44	То же	

Рук. серт.	Розенблюм		1.424.1-5.4/87-26
Гл. инж.	Костанян		Каркас пространственный КП50-11... КП50-14
Ст. инж.	Лемыш		Стадия: Р; Лист: ; Листов: 1
Инженер.	Максимова		ЦНИИПРОМЗДАНИЙ
Провер.	Королева		

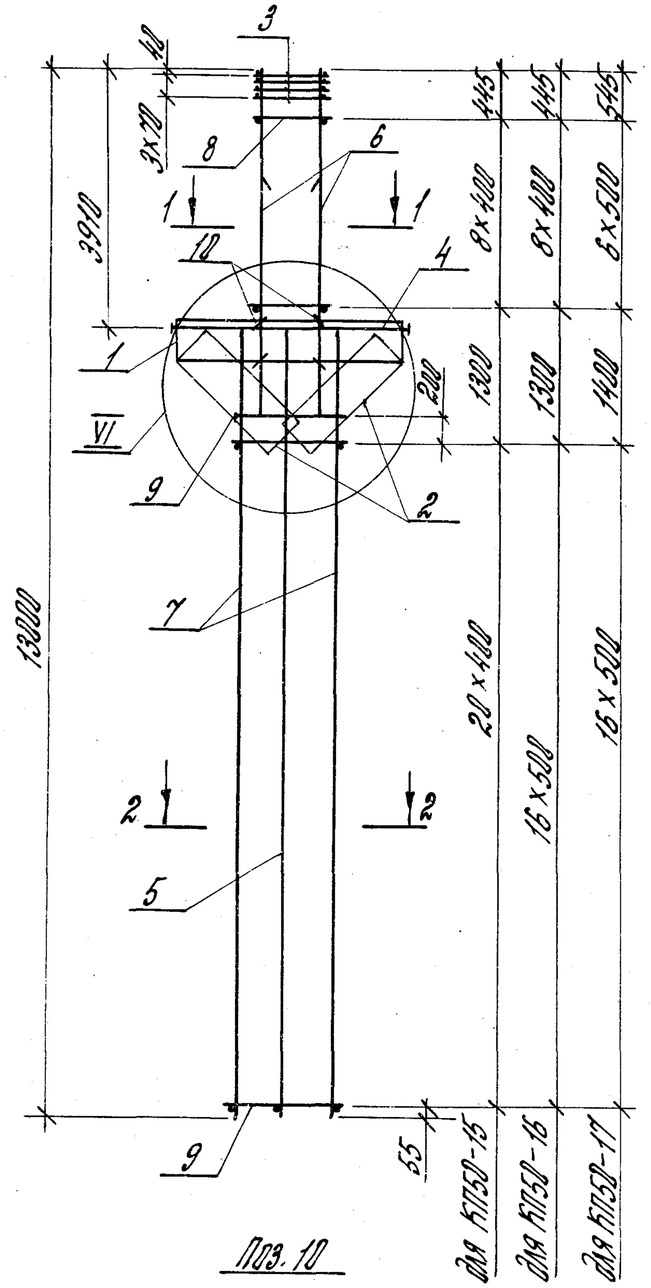

Поз. 10

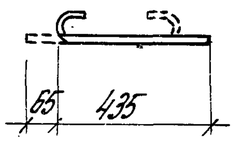

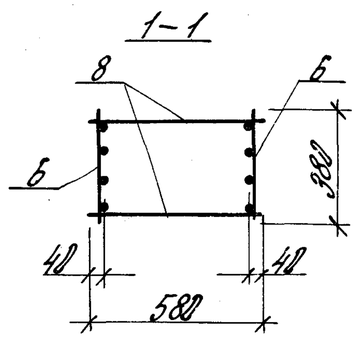

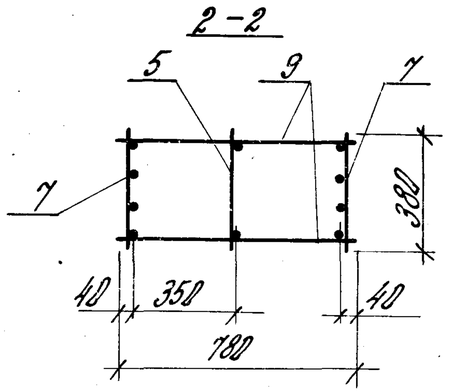

Марка каркаса	Поз.	Наименование	Кол.	Обозначение документа	Масса каркаса, кг
КП50-15	1	Сетка С2	2	1.424.1-5.4/87-165	410,0
	2	" С8	2	-166	
	3	С10	4	-167	
	4	Каркас плоский КР2-1	1	-131	
	5	КР24-1	1	-141	
	6	КР7-14	2	-135	
	7	КР24-6	2	-141	
	8	ф6АI, ℓ=580; 0,129кг	18	Без черт.	
	9	ф6АI, ℓ=780; 0,173кг	44	То же	
	10	ф6АI, ℓ=500; 0,12кг	8	1.424.1-5.4/87-27	
КП50-16		Поз. 1...5; 10 - по КП50-15			478,0
	6	Каркас плоский КР7-14	2	1.424.1-5.4/87-135	
	7	КР24-7	2	-141	
	8	ф6АI, ℓ=580; 0,129кг	18	Без черт.	
	9	ф8АI, ℓ=780; 0,308кг	36	То же	
КП50-17		Поз. 1...5; 10 - по КП50-15			508,3
	6	Каркас плоский КР7-15	2	1.424.1-5.4/87-135	
	7	КР24-7	2	-141	
	8	ф8АI, ℓ=580; 0,229кг	14	Без черт.	
	9	ф8АI, ℓ=780; 0,308кг	36	То же	

1. Узел VI см. 1.424.1-5.4/87-124
2. Арматура класса Вр-I - по ГОСТ 6727-80*,
   А-I - по ГОСТ 5781-82*.

Рук. сект.	Розенблюм		1.424.1-5.4/87-27
Гл. инж.	Балтинян		Каркас пространственный КП50-15... КП50-17
Ст. инж.	Лемыш		Стадия: Р; Лист: ; Листов: 1
Инженер.	Максимова		ЦНИИПРОМЗДАНИЙ
Провер.	Королева		

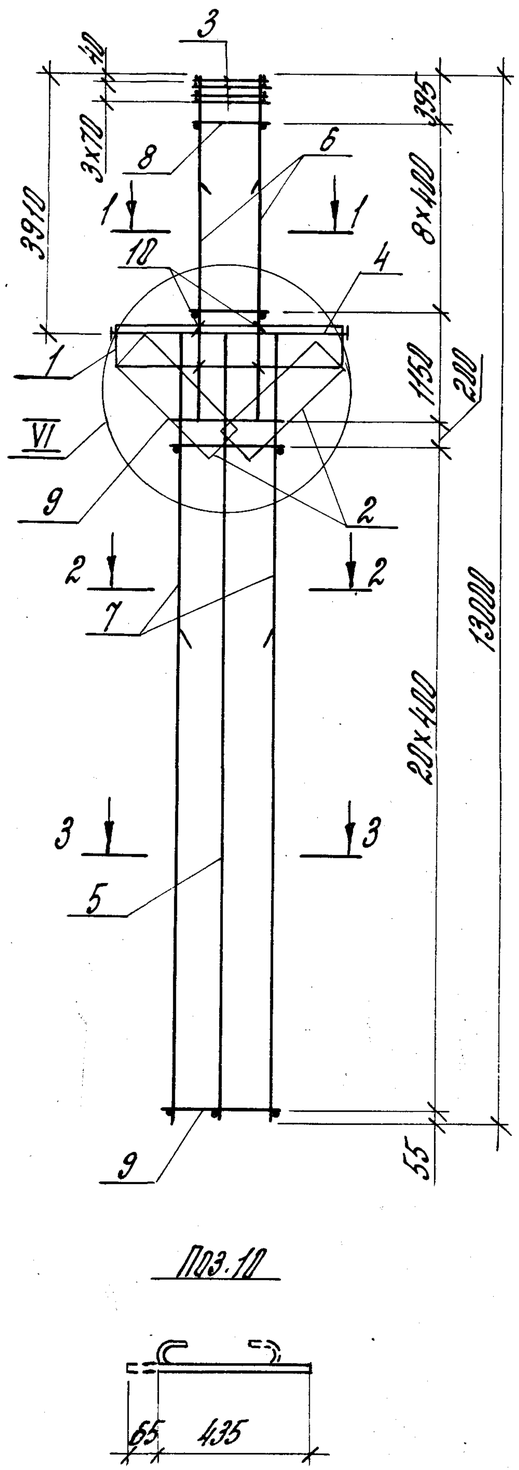

Поз.10

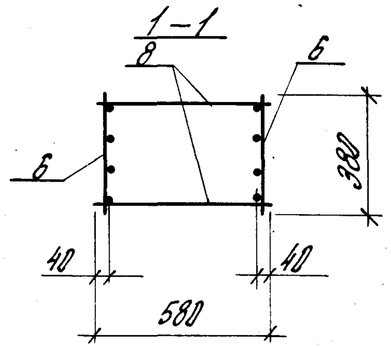

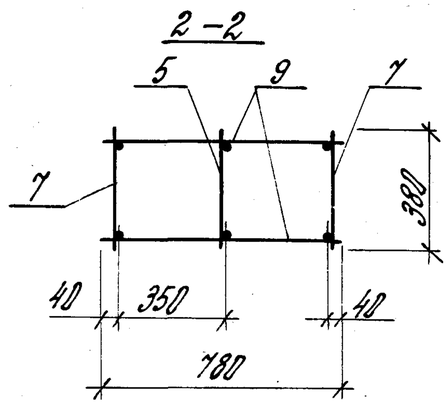

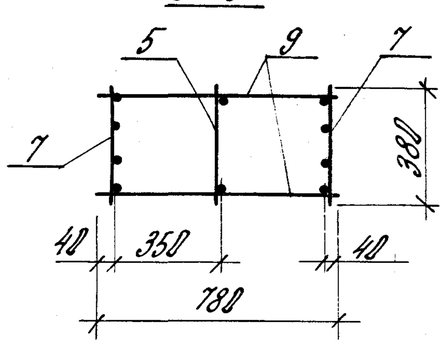

Марка каркаса	Поз.	Наименование		Кол.	Обозначение документа	Масса каркаса, кг
КП50-18	1	Сетка	С2	2	1.424.1-5.4/87-165	312,5
	2		С8	2	-166	
	3		С10	4	-167	
	4	Каркас плоский	КР2-1	1	-131	
	5		КР24-1	1	-141	
	6		КР7-13	2	-135	
	7		КР24-8	2	-141	
	8	ф5Вр I, ℓ=580;	0,084 кг	18	Без черт.	
	9	ф5Вр I, ℓ=780;	0,112 кг	44	То же	
	10	ф6А I, ℓ=500;	0,12 кг	8	1.424.1-5.4/87-28	
КП50-19	1	Сетка	С2	2	1.424.1-5.4/87-165	343,9
	2		С8	2	-166	
	3		С10	4	-167	
	4	Каркас плоский	КР2-1	1	-131	
	5		КР24-1	1	-141	
	6		КР7-13	2	-135	
	7		КР24-9	2	-141	
	8	ф5Вр I, ℓ=580;	0,084 кг	18	Без черт.	
	9	ф6А I, ℓ=780;	0,173 кг	44	То же	
	10	ф6А I; ℓ=500;	0,12 кг	8	1.424.1-5.4/87-28	

1. Узел VI см. 1.424.1-5.4/87-124.
2. Арматура класса Вр-I – по ГОСТ 6727-80*,
А-I – по ГОСТ 5781-82*.

Рук. сект.	Розенблюм		1.424.1-5.4/87-28
Гл. инж.	Костинян		Каркас пространственный КП50-18, КП50-19
Ст. инж.	Лемыш		Стадия: Р; Лист: ; Листов: 1
Инжен.	Максимова		ЦНИИПРОМЗДАНИЙ
Провер.	Королева		

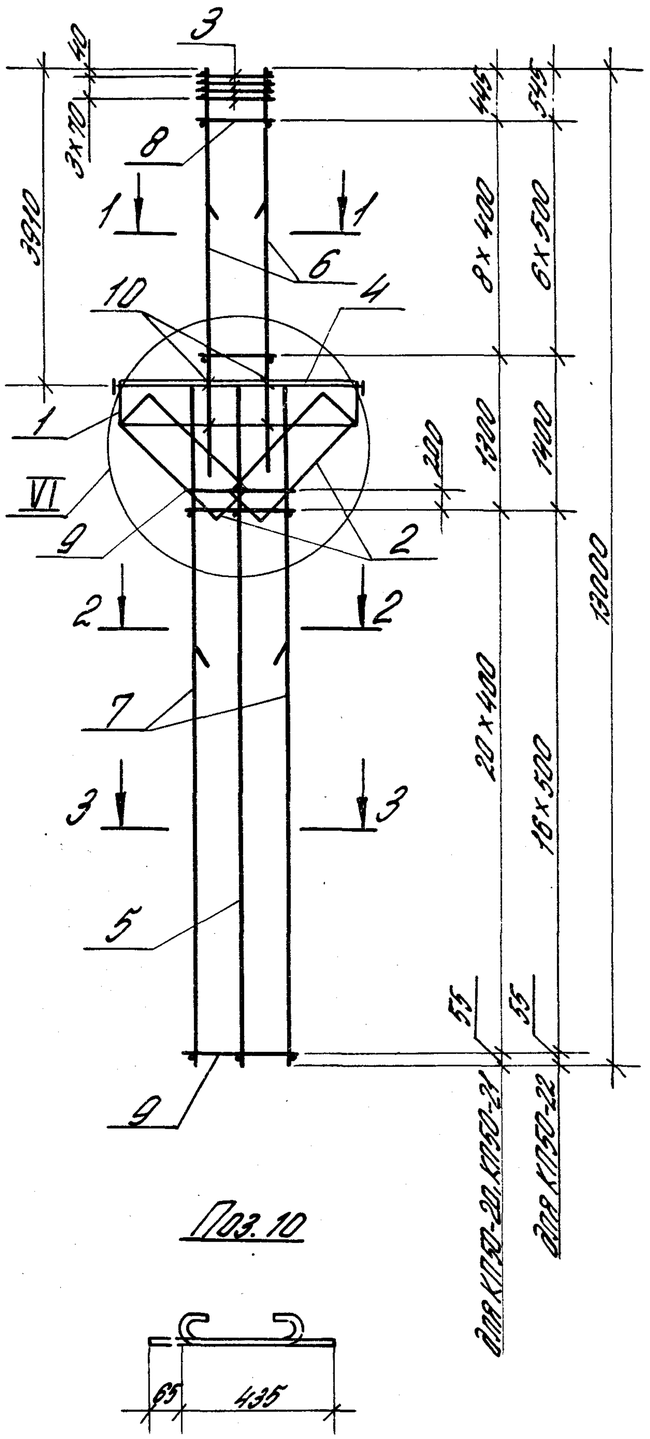

Поз. 10

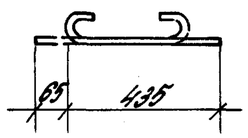

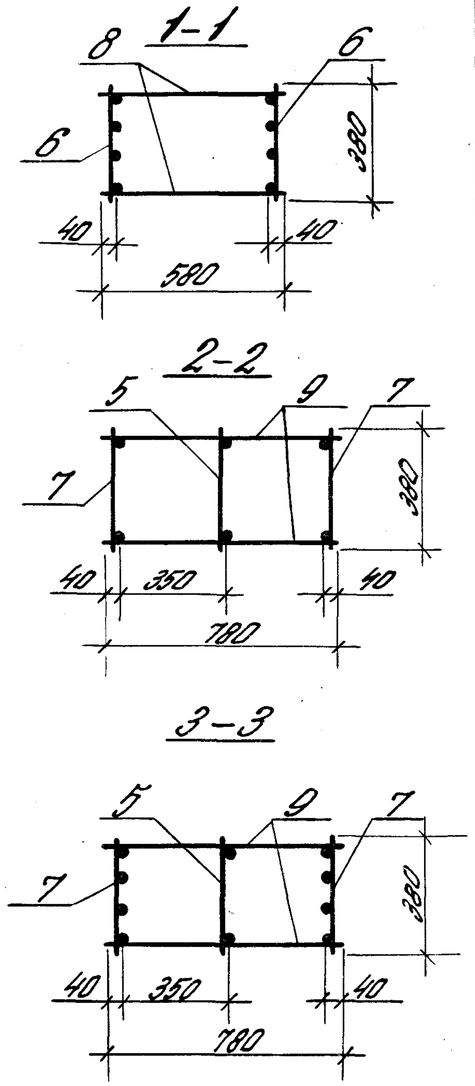

Марка каркаса	Поз.	Наименование	Кол.	Обозначение документа	Масса каркаса, кг
КП50-20	1	Сетка С2	2	1.424.1-5/87.4-165	362,7
	2	С8	2	-166	
	3	С10	4	-167	
	4	Каркас плоский КР2-1	1	-131	
	5	КР24-1	1	-141	
	6	КР7-14	2	-135	
	7	КР24-9	2	-141	
	8	Ф6АI, ℓ=580; 0,129 кг	18	Без черт.	
	9	Ф6АI, ℓ=780; 0,173 кг	44	То же	
	10	Ф6АI, ℓ=500; 0,12 кг	8	1.424.1-5/87.4-29	
КП50-21		Поз. 1...5; 10 - по КП50-20			416,6
	6	Каркас плоский КР7-14	2	1.424.1-5/87.4-135	
	7	КР24-10	2	-141	
	8	Ф6АI, ℓ=580; 0,129 кг	18	Без черт.	
	9	Ф8АI, ℓ=780; 0,308 кг	44	То же	
КП50-22		Поз. 1...5; 10 - по КП50-20			446,9
	6	Каркас плоский КР7-15	2	1.424.1-5/87.4-135	
	7	КР24-10	2	-141	
	8	Ф8АI, ℓ=580; 0,229 кг	14	Без черт	
	9	Ф8АI, ℓ=780; 0,308 кг	36	То же	

1. Узел VI см. 1.424.1-5.4/87-124.
2. Арматура класса Вр-I - по ГОСТ 6727-80*,
А-I - по ГОСТ 5781-82*.

Рук. сект.	Розенблюм		1.424.1-5.4/87-29	
Гл. ин. пр.	Костанян		Каркас пространственный КП50-20...КП50-22	Стадия: Р; Лист; Листов: 1
Ст. инж.	Лемыш			ЦНИИПРОМЗДАНИЙ
Инжен.	Максимова			
Провер.	Королева			

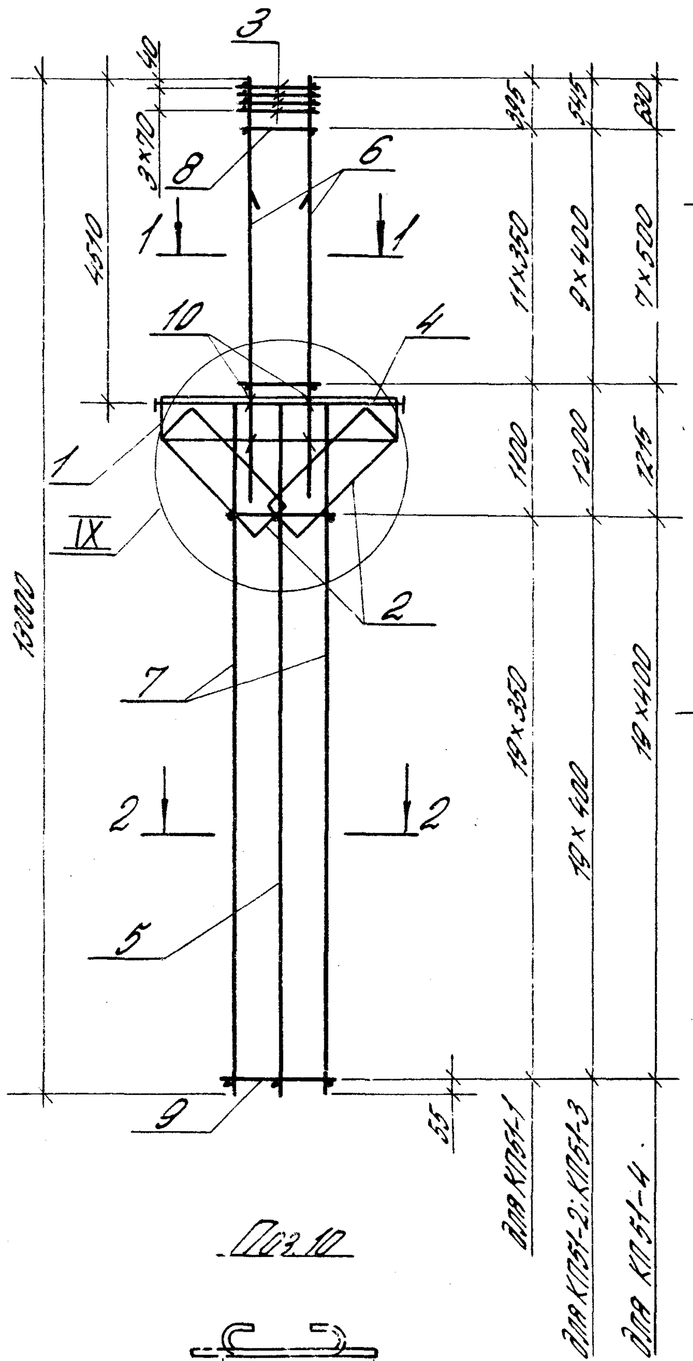

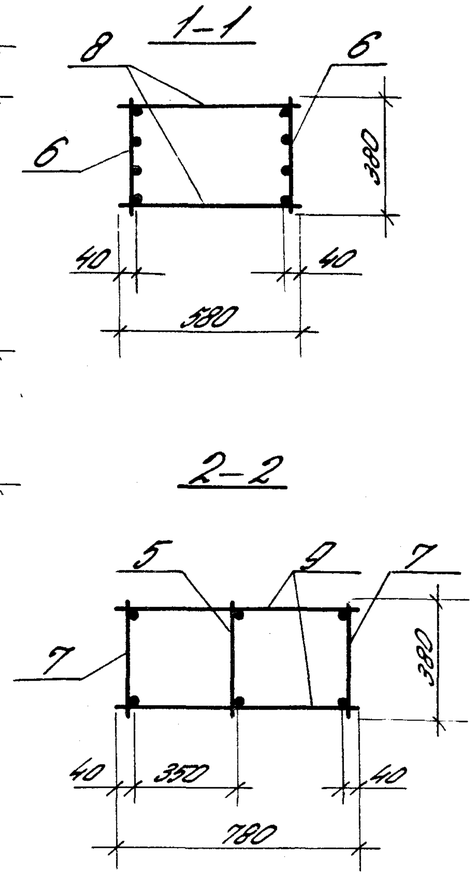

Марка каркаса	Поз.	Наименование	Кол.	Обозначение документа	Масса каркаса, кг
КП51-1	1	Сетка С2	2	1.424.1-5.4/87 — 165	253,4
	2	С8	2	— 166	
	3	С10	4	— 167	
	4	Каркас плоский КР2-2	1	— 132	
	5	КР21-10	1	— 138	
	6	КР9-11	2	— 137	
	7	КР21-11	2	— 138	
	8	Ф5ВрI, ℓ=580; 0,084 кг	24	Без черт.	
	9	Ф5ВрI, ℓ=780; 0,112 кг	40	То же	
	10	Ф6АI, ℓ=500; 0,12 кг	8	1.424.1-5.4/87-30	
КП51-2		Поз.1...5;7;9;10 — по КП51-1			269,2
	6	Каркас плоский КР9-12	2	1.424.1-5.4/87 — 137	
	8	Ф5ВрI, ℓ=580; 0,084 кг	20	Без черт.	
КП51-3		Поз.1...5;7;9;10 — по КП51-1			290,3
	6	Каркас плоский КР9-12	2	1.424.1-5.4/87 — 137	
	8	Ф6АI, ℓ=580; 0,129 кг	20	Без черт.	
КП51-4		Поз.1...5;7;9;10 — по КП51-1			324,4
	6	Каркас плоский КР9-14	2	1.424.1-5.4/87 — 137	
	8	Ф8АI, ℓ=580; 0,229 кг	16	Без черт.	

1. Узел IX см. 1.424.1-5.4/87-124.
2. Арматура класса Вр-I — по ГОСТ 6727-80,*
А-I — по ГОСТ 5781-82*.

Рук. сект.	Розенблюм		1.424.1-5.4/87-30	
Гл. ин. пр.	Костанян		Каркас пространственный КП51-1...КП51-4	Стадия: Р; Лист: ; Листов: 1
Ст. инж.	Лемыш			ЦНИИПРОМЗДАНИЙ
Инжен.	Максимова			
Провер.	Королева			

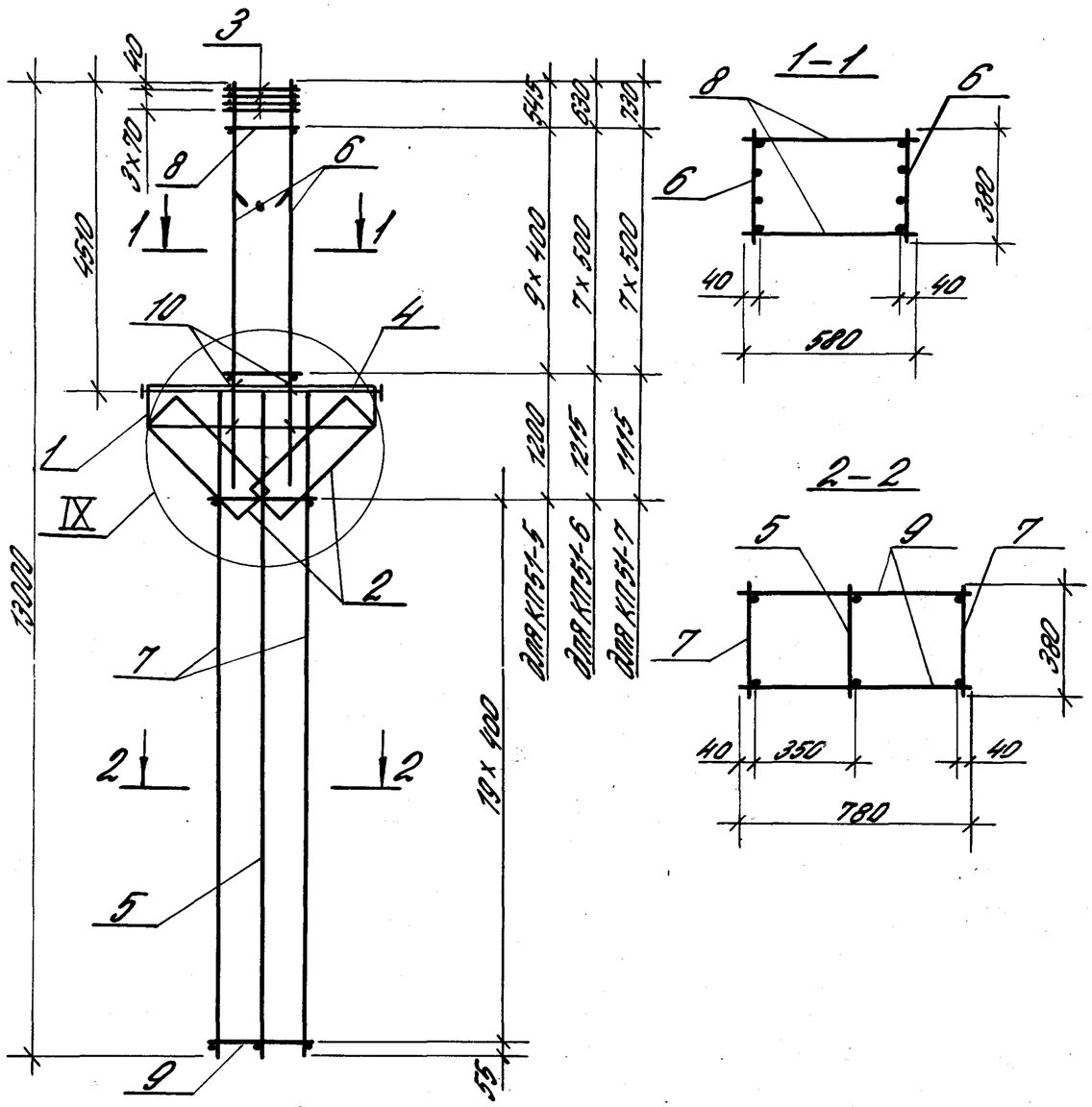

Поз. 10

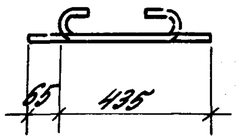

Марка каркаса	Поз.	Наименование	Кол.	Обозначение документа	Масса каркаса, кг
КП51-5	1	Сетка С2	2	1.424.1-5.4/87-165	311,3
	2	С8	2	-166	
	3	С10	4	-167	
	4	Каркас плоский КР2-2	1	-132	
	5	КР21-10	1	-138	
	6	КР9-13	2	-137	
	7	КР21-12	2	-138	
	8	Ф6АI, ℓ=580; 0,129 кг	20	Без черт.	
	9	Ф6АI, ℓ=780; 0,173 кг	40	То же	
	10	Ф6АI, ℓ=500; 0,12 кг	8	1.424.1-5.4/87-31	
КП51-6		Поз. 1...5; 7; 9; 10 - по КП51-5			345,4
	6	Каркас плоский КР9-14	2	1.424.1-5.4/87-137	
	8	Ф8АI, ℓ=580; 0,229 кг	16	Без черт.	
КП51-7		Поз. 1...5; 7; 9; 10 - по КП51-5			384,5
	6	Каркас плоский КР9-15	2	1.424.1-5.4/87-137	
	8	Ф8АI, ℓ=580; 0,229 кг	16	Без черт.	

1. Узел IX см. 1.424.1-5.4/87-124.
2. Арматура класса Вр-I - по ГОСТ 6727-80*,
А-I - по ГОСТ 5781-82*.

Рук. сект.	Розенблюм		1.424.1-5.4/87-31	
Гл. инж. пр.	Костанян		Каркас пространственный КП 51-5... КП51-7	Стадия: Р; Лист; Листов: 1
Ст. инж.	Лемыш			ЦНИИПРОМЗДАНИЙ
Инжен.	Максимова			
Провер.	Королева			

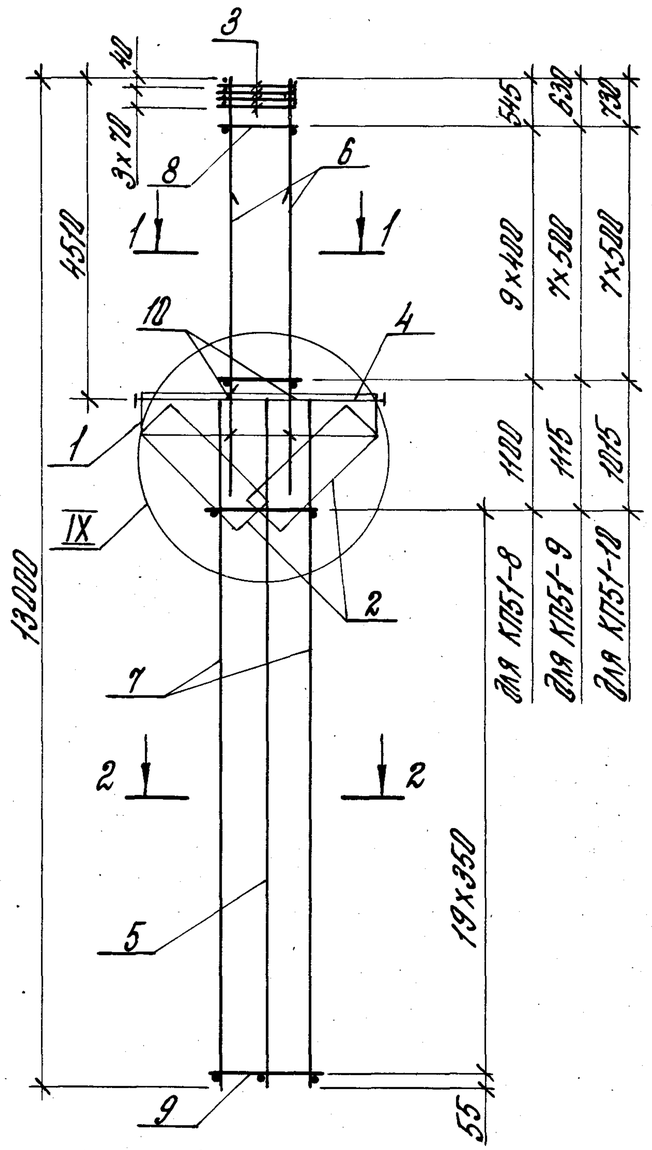

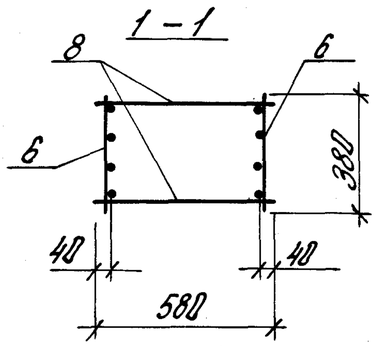

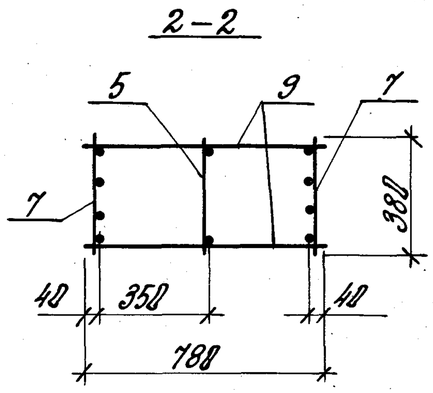

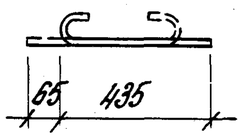

Поз. 10

Марка каркаса	Поз.	Наименование	Кол.	Обозначение документа	Масса каркаса, кг
КП51-8	1	Сетка С2	2	1.424.1-5.4/87-165	345,2
	2	С8	2	-166	
	3	С10	4	-167	
	4	Каркас плоский КР2-2	1	-132	
	5	КР21-10	1	-138	
	6	КР9-13	2	-137	
	7	КР21-13	2	-138	
	8	ф8АI, ℓ=580; Q,229кг	28	Без черт.	
	9	ф5ВрI, ℓ=780; Q,112кг	40	То же	
	10	ф6АI, ℓ=500; Q,12кг	8	1.424.1-5.4/87-32	
КП51-9		Поз. 1...5; 7; 9; 10 – по КП51-8			377,7
	6	Каркас плоский КР9-14	2	1.424.1-5.4/87-137	
	8	ф8АI, ℓ=580; Q,229кг	16	Без черт.	
КП51-10		Поз. 1...5; 7; 9; 10 – по КП51-8			415,7
	6	Каркас плоский КР9-15	2	1.424.1-5.4/87-137	
	8	ф8АI, ℓ=580; Q,229кг	16	Без черт.	

1. Узел IX см. 1.424.1-5.4/87-124.
2. Арматура класса Вр-I – по ГОСТ 6727-80,*
   А-I – по ГОСТ 5781-82*.

Рук. сект.	Розенблюм		1.424.1-5.4/87-32
Гл. инж.	Костанян		
Ст. инж.	Лемыш		Каркас пространственный КП51-8... КП51-10
Инж. сн.	Максимова		Стадия: Р; Лист: ; Листов: 1
Пробер.	Королева		ЦНИИПРОМЗДАНИЙ

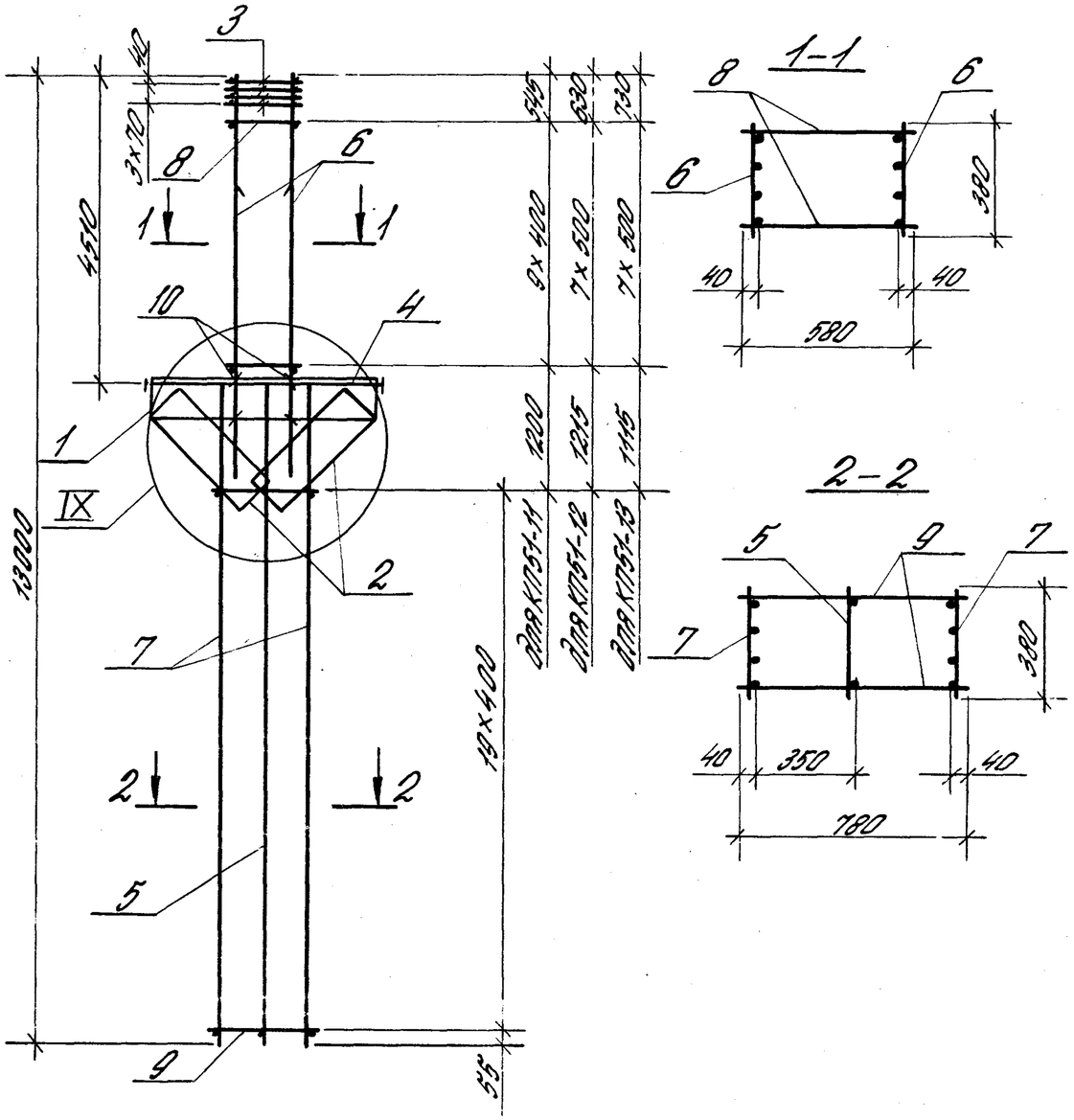

Поз. 10

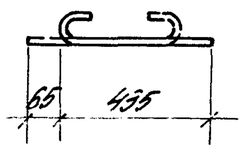

Марка каркаса	Поз.	Наименование	Кол.	Обозначение документа	Масса каркаса, кг
КП51-11	1	Сетка С2	2	1.424.1-5.4/87-165	374,0
	2	С8	2	—166	
	3	С10	4	—167	
	4	Каркас плоский КР2-2	1	—132	
	5	КР21-10	1	—138	
	6	КР9-13	2	—137	
	7	КР21-14	2	—138	
	8	Ф6АI, ℓ=580; 0,129кг	20	Без черт.	
	9	Ф5ВрI, ℓ=780; 0,112кг	40	То же	
	10	Ф6АI, ℓ=500; 0,12кг	8	1.424.1-5.4/87-33	
КП51-12		Поз. 1...5; 7; 9; 10 — по КП51-11			408,1
	6	Каркас плоский КР9-14	2	1.424.1-5.4/87-137	
	8	Ф8АI, ℓ=580; 0,229кг	16	Без черт.	
КП51-13		Поз. 1...5; 7; 9; 10 — по КП51-11			447,2
	6	Каркас плоский КР9-15	2	1.424.1-5.4/87-137	
	8	Ф8АI, ℓ=580; 0,229кг	16	Без черт.	

1. Узел IX см. 1.424.1-5.4/87-124.
2. Арматура класса Вр-I — по ГОСТ 6727-80,*
   А-I — по ГОСТ 5781-82*.

Рук. сект.	Розенблюм		
Гл. ин. пр.	Костанян		
Ст. инж.	Леныш		
Инженер	Максимова		
Провер.	Королева		

1.424.1-5.4/87-33

Каркас пространственный КП 51-11...КП51-13

Стадия	Лист	Листов
Р		1

ЦНИИПромзданий

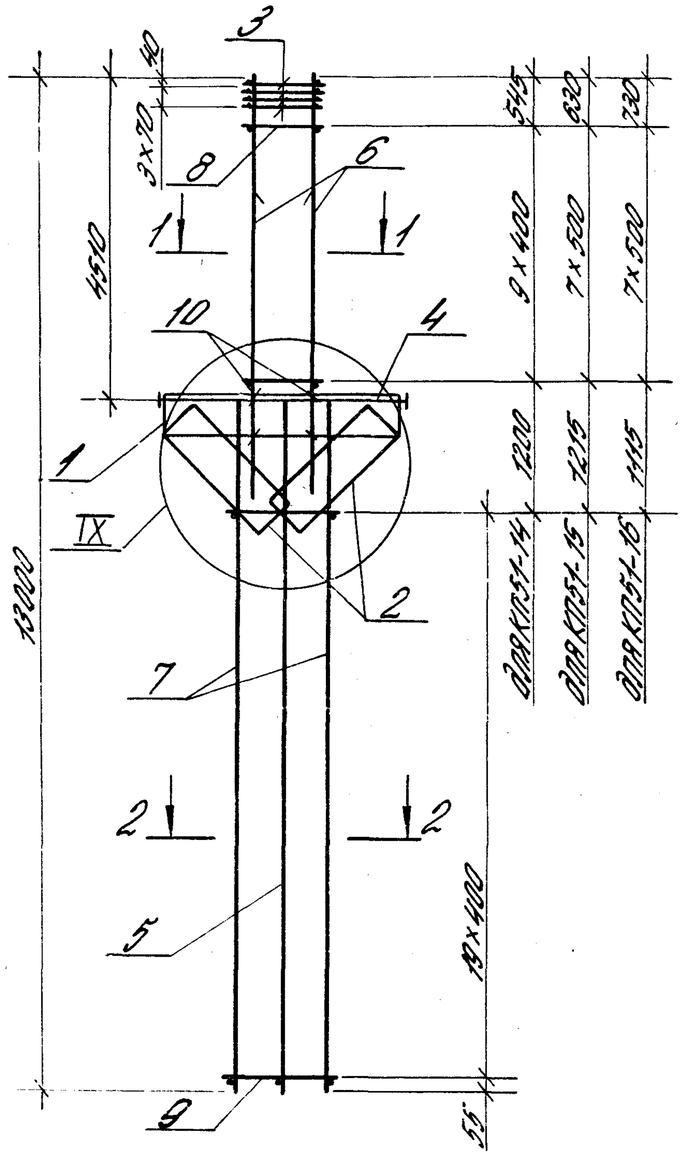

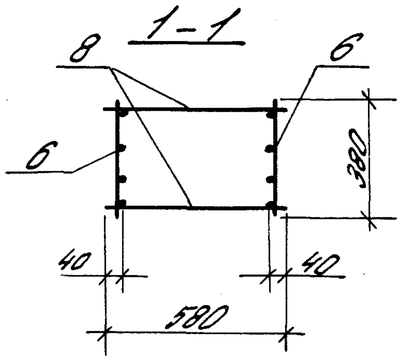

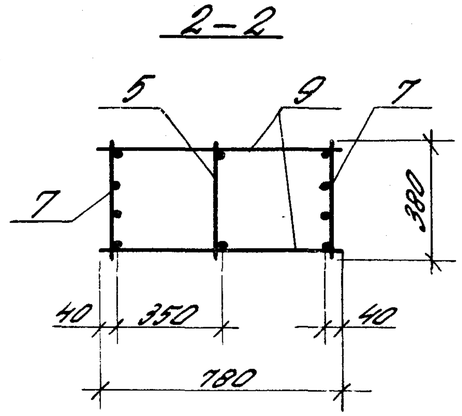

Поз. 10

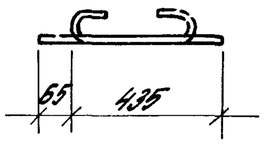

Марка каркаса	Поз.	Наименование	Кол.	Обозначение документа	Масса каркаса, кг
КП51-14	1	Сетка С2	2	1.424.1-5.4/87-165	412,7
	2	С8	2	-166	
	3	С10	4	-167	
	4	Каркас плоский КР2-2	1	-132	
	5	КР21-10	1	-138	
	6	КР9-13	2	-137	
	7	КР21-15	2	-138	
	8	ф6 AI, ℓ=580; 0,129 кг	20	Без черт.	
	9	ф6 AI, ℓ=780; 0,173 кг	40	То же	
	10	ф6 AI, ℓ=500; 0,12 кг	8	1.424.1-5.4/87-34	
КП51-15		Поз. 1...5; 7; 10 - по КП51-14			446,9
	6	Каркас плоский КР9-13	2	1.424.1-5.4/87-137	
	8	ф8 AI, ℓ=580; 0,229 кг	16	Без черт.	
	9	ф6 AI, ℓ=780; 0,173 кг	40	То же	
КП51-16		Поз. 1...5; 7; 10 - по КП51-14			491,4
	6	Каркас плоский КР9-15	2	1.424.1-5.4/87-137	
	8	ф8 AI, ℓ=580; 0,229 кг	16	Без черт.	
	9	ф8 AI, ℓ=780; 0,308 кг	40	То же	

1. Узел IX см. 1.424.1-5.4/87-124.
2. Арматура класса Вр-I - по ГОСТ 6727-80,*
   A-I - по ГОСТ 5781-82*.

Рук. сект.	Розенблюм	
Гл. инж. пр.	Костанян	
Ст. инж.	Летыш	
Инженер	Максимов	
Провер.	Королева	

1.424.1-5.4/87-34

Каркас пространственный КП51-14... КП51-16

Стадия	Лист	Листов
Р		1

ЦНИИПромзданий

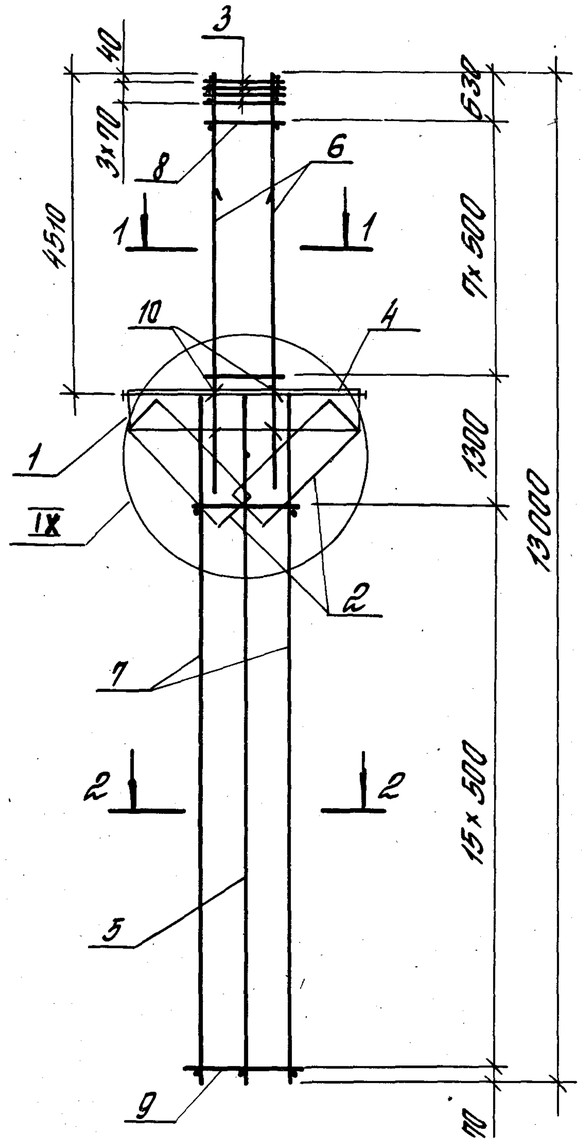

Поз. 10

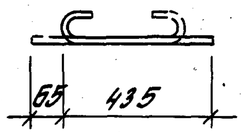

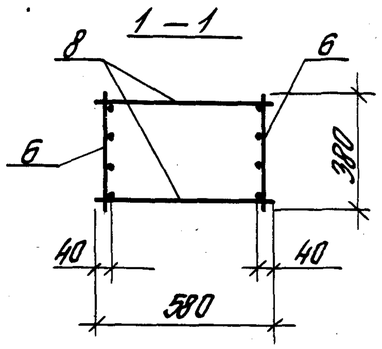

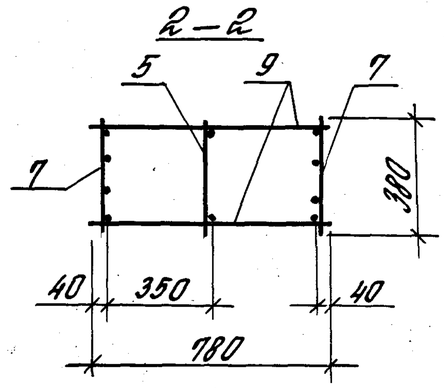

Марка каркаса	Поз.	Наименование	Кол.	Обозначение документа	Масса каркаса, кг
КП51-17	1	Сетка С2	2	1.424.1-5.4/87-165	509.3
	2	С8	2	-166	
	3	С10	4	-167	
	4	Каркас плоский КР2-2	1	-132	
	5	КР21-10	1	-138	
	6	КР9-14	2	-137	
	7	КР21-16	2	-138	
	8	ф8АI, ℓ=580; 0.229кг	16	Без черт.	
	9	ф6АI, ℓ=780; 0.173кг	32	То же	
	10	ф6АI, ℓ=500; 0.12кг	8	1.424.1-5.4/87-35	

1. Узел IX см. 1.424.1-5.4/87-124.
2. Арматура класса Вр-I - по ГОСТ 6727-80,*
   А-I - по ГОСТ 5781-82*.

				1.424.1-5.4/87-35		
Рук.сект	Розенблюм			Каркас пространственный КП51-17	Стадия	Лист	Листов
Гл.инж.пр.	Костанян				Р		1
Ст.инж.	Летины				ЦНИИПРОМЗДАНИЙ		
Инженер	Максимова						
Проверил	Королева						

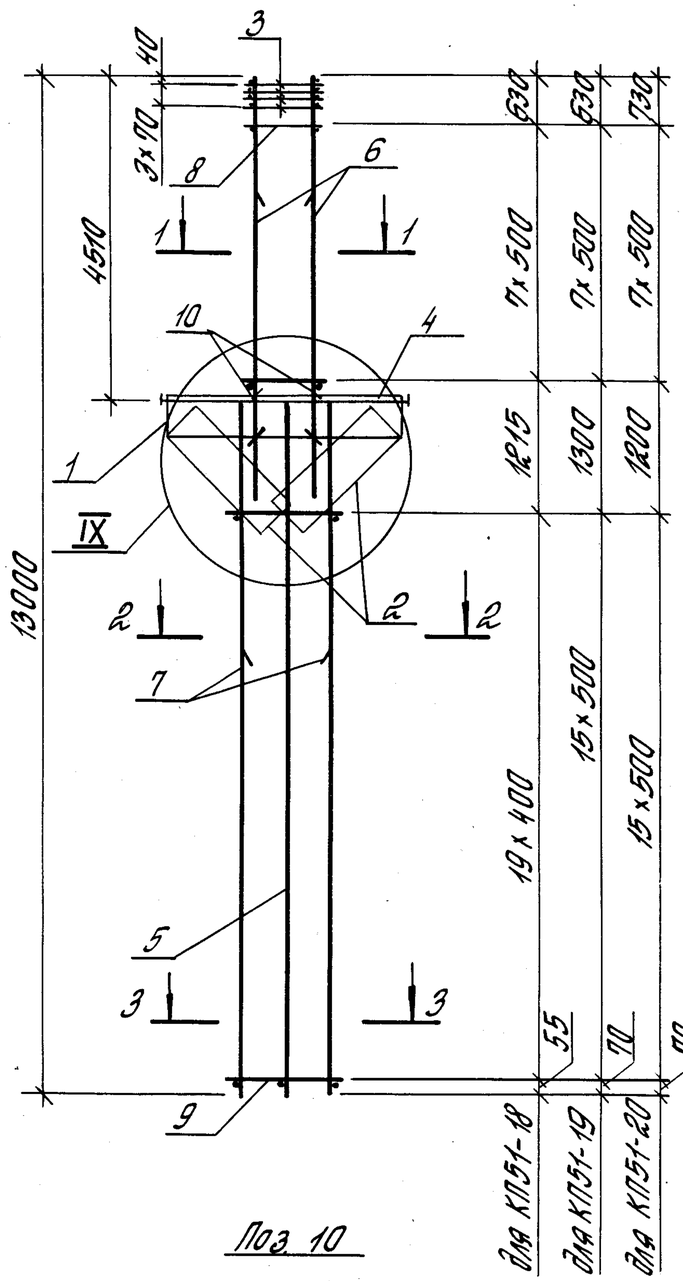

Поз. 10

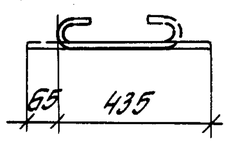

1—1

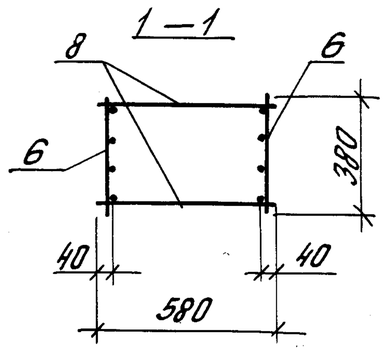

2—2

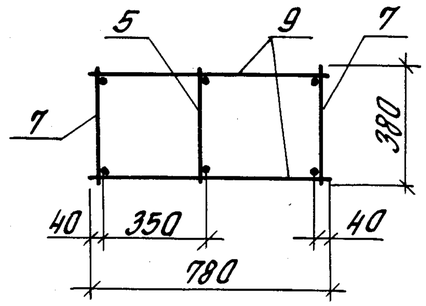

3—3

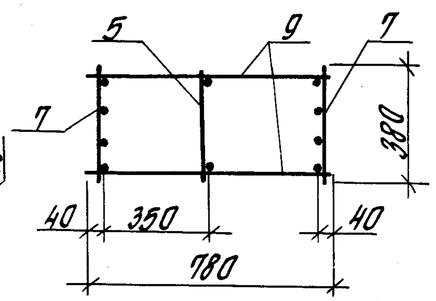

Марка каркаса	Поз.	Наименование	Кол.	Обозначение документа	Масса каркаса, кг
КП51-18	1	Сетка С2	2	1.424.1-5.4/87-165	402.7
	2	С8	2	-166	
	3	С10	4	-167	
	4	Каркас плоский КР2-2	1	-132	
	5	КР21-10	1	-138	
	6	КР9-14	2	-137	
	7	КР21-18	2	-138	
	8	ф8АI, ℓ=580; 0.229кг	16	Без черт.	
	9	ф6АI, ℓ=780; 0.173кг	40	То же	
	10	ф6АI, ℓ=500; 0.12кг	8	1.424.1-5.4/87-36	
КП51-19		Поз. 1...5; 8; 10- по КП51-18			452.5
	6	Каркас плоский КР9-14	2	1.424.1-5.4/87-137	
	7	КР21-19	2	-138	
	9	ф8АI, ℓ=780; 0.308кг	32	Без черт.	
КП51-20		Поз. 1...5; 8; 10- по КП51-18			491.4
	6	Каркас плоский КР9-15	2	1.424.1-5.4/87-137	
	7	КР21-19	2	-138	
	9	ф8АI, ℓ=780; 0.308кг	32	Без черт.	

1. Узел IX см. 1.424.1-5.4/87-124.
2. Арматура класса Вр-I - по ГОСТ 6727-80,*
   А-I - по ГОСТ 5781-82*.

Рук.сект	Розенблюм		
Гл.инж.пр	Костанян		
Гл.инж.	Леташ		
Инженер	Максимова		
Проверил	Королева		

1.424.1-5.4/87-36

Каркас пространственный КП51-18...КП51-20

Стадия	Лист	Листов
Р		1

ЦНИИПРОМЗДАНИЙ

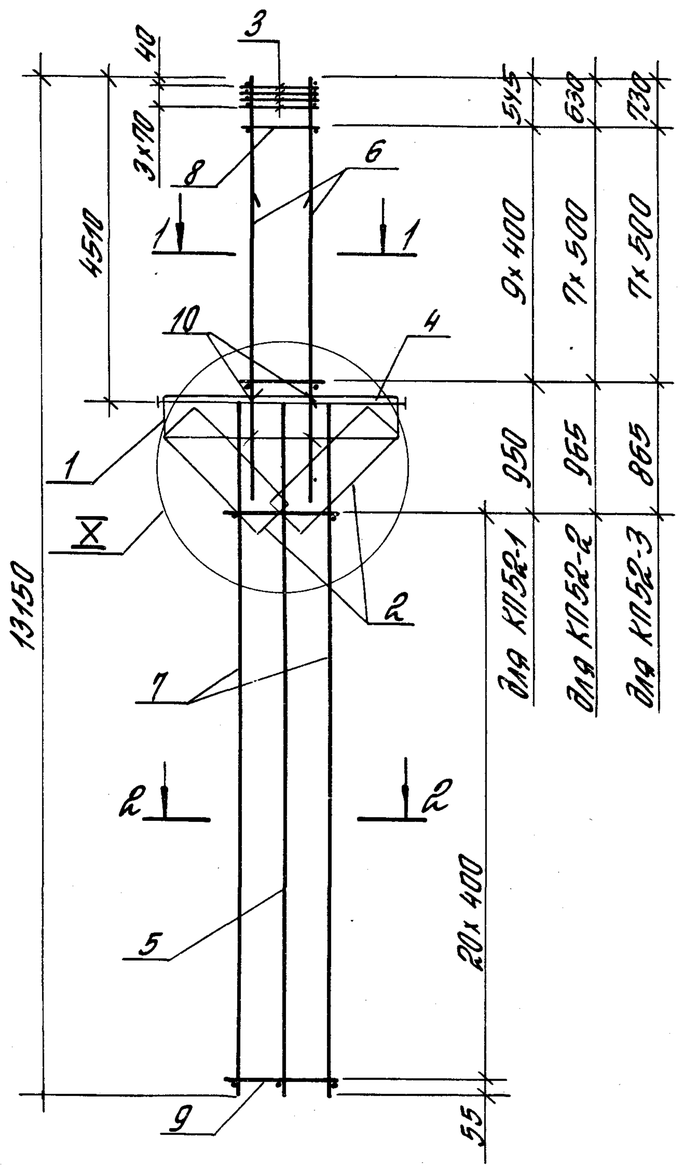

1—1

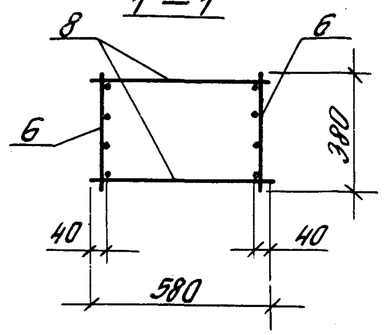

2—2

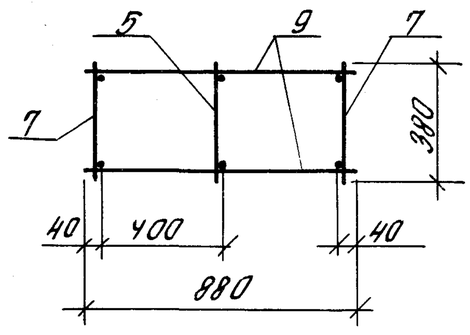

Поз. 10

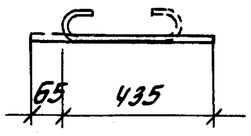

Марка каркаса	Поз.	Наименование	Кол.	Обозначение документа	Масса каркаса, кг
КП52-1	1	Сетка С2	2	1.424.1-5.4/87-165	312.5
	2	С5	2	-166	
	3	С10	4	-167	
	4	Каркас плоский КР2-2	1	-132	
	5	КР22-1	1	-139	
	6	КР9-13	2	-137	
	7	КР22-2	2	-139	
	8	ф6АI, ℓ=580; 0.129кг	20	Без черт.	
	9	ф6АI, ℓ=880; 0.198кг	42	То же	
	10	ф6АI, ℓ=500; 0.12кг	8	1.424.1-5.4/87-37	
КП52-2		Поз. 1...5; 7; 9; 10-по КП52-1			346.7
	6	Каркас плоский КР9-14	2	1.424.1-5.4/87-137	
	8	ф8АI, ℓ=580; 0.229кг	16	Без черт.	
КП52-3		Поз 1...5; 7; 9; 10- по КП52-1			385.8
	6	Каркас плоский КР9-15	2	1.424.1-5.4/87-137	
	8	ф8АI, ℓ=580; 0.229кг	16	Без черт.	

1. Узел X см. 1.424.1-5.4/87-124.
2. Арматура класса Вр-I- по ГОСТ 6727-80,*
   А-I- по ГОСТ 5781-82*.

Рук. сект.	Розенблют		
Гл. инж. пр.	Костанян		
Ст. инж.	Лемош		
Инженер	Максимова		
Проверил	Королева		

1.424.1-5.4/87-37

Каркас пространственный КП52-1... КП52-3

Стадия	Лист	Листов
Р		1

ЦНИИПромзданий

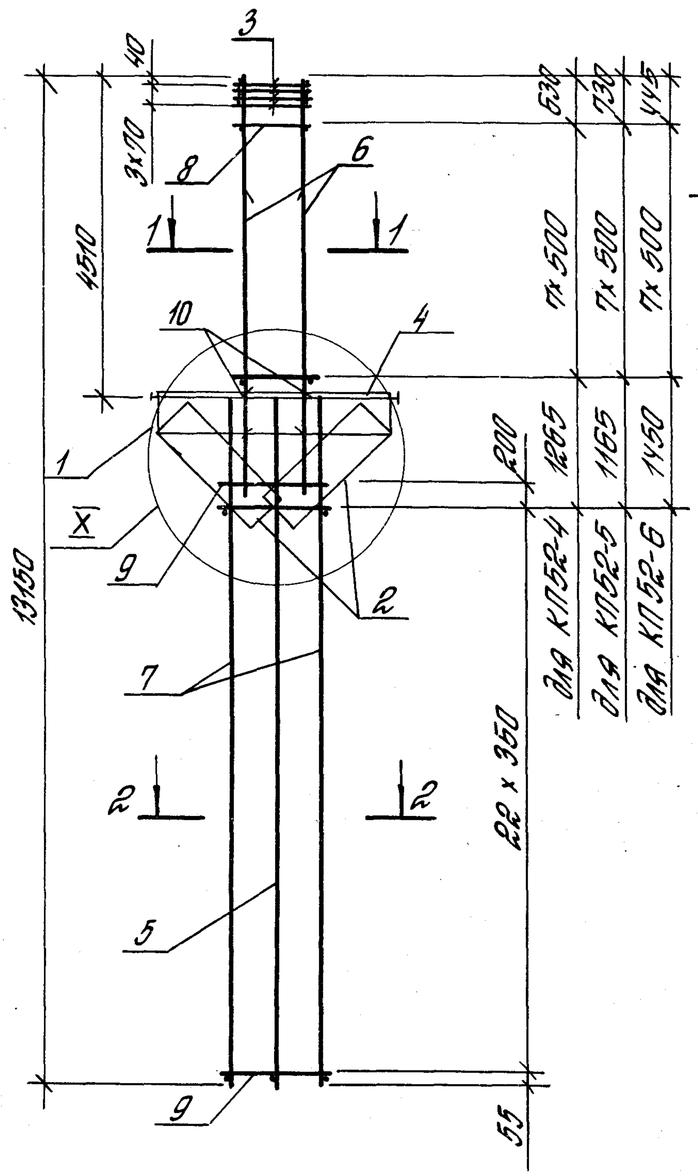

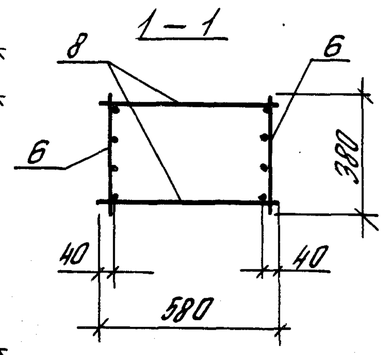

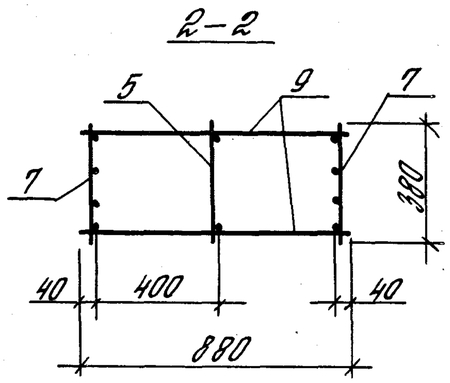

Поз. 10

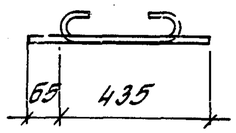

Марка каркаса	Поз.	Наименование	Кол.	Обозначение документа	Масса каркаса, кг
КП52-4	1	Сетка С2	2	1.424.1-5.4/87-165	378.6
	2	С5	2	-166	
	3	С10	4	-167	
	4	Каркас плоский КР2-2	1	-132	
	5	КР22-1	1	-139	
	6	КР9-14	2	-137	
	7	КР22-3	2	-139	
	8	ф8АI, ℓ= 580; 0.229кг	16	Без черт.	
	9	ф5ВрI, ℓ= 880; 0.127кг	48	То же	
	10	ф6АI, ℓ= 500; 0.12кг	8	1.424.1-5.4/87-38	
КП52-5		Поз. 1...5; 7...10- по КП52-4			417.6
	6	Каркас плоский КР9-15	2	1.424.1-5.4/87-137	
КП52-6		Поз. 1...5; 7...10-по КП52-4			476.8
	6	Каркас плоский КР9-16	2	1.424.1-5.4/87-137	

1. Узел X см. 1.424.1-5.4/87-124.
2. Арматура класса Вр-I – по ГОСТ 6727-80;*
   А-I – по ГОСТ 5781-82*.

Рук. сект.	Розенблют		1.4241-5.4/87-38			
Гл. инж. пр.	Кортунан					
Ст. инж.	Летыш		Каркас пространственный КП52-4... КП52-6	Стадия	Лист	Листов
Инженер	Максимова			Р		1
Проверил	Королева			ЦНИИПРОМЗДАНИЙ		

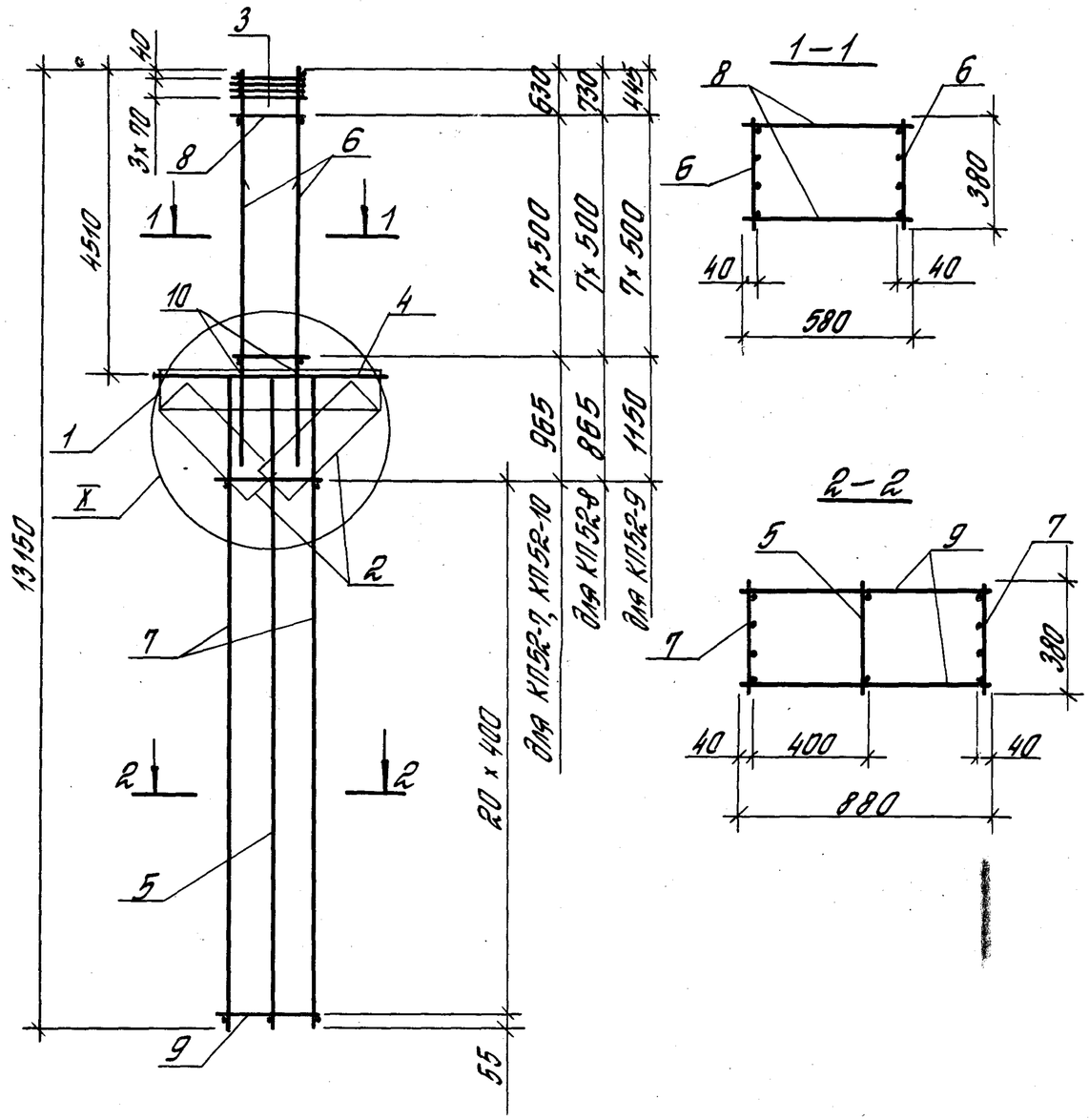

Поз. 10

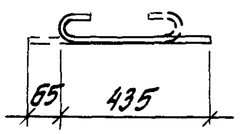

Марка каркаса	Поз.	Наименование	Кол.	Обозначение документа	Масса каркаса, кг
КП52-7	1	Сетка С2	2	1.424.1-5.4/87-165	410,1
	2	С5	2	-166	
	3	С10	4	-167	
	4	Каркас плоский КР2-2	1	-132	
	5	КР22-1	1	-139	
	6	КР9-14	2	-137	
	7	КР22-4	2	-139	
	8	ф8АI, ℓ=580; 0.229кг	16	Без черт.	
	9	ф5ВрI, ℓ=880; 0,127кг	42	То же	
	10	ф6АI, ℓ=500; 0.12кг	8	1.424.1-5.4/87-39	
КП52-8		Поз. 1...5; 8; 10- по КП52-7			449,1
	6	Каркас плоский КР9-15	2	1.424.1-5.4/87-137	
	7	КР22-4	2	-139	
	9	ф5ВрI, ℓ=880; 0.127кг	42	Без черт.	
КП52-9		Поз. 1...6; 8; 10- по КП52-7			476.0
	6	Каркас плоский КР9-16	2	1.424.1-5.4/87-137	
	7	КР22-4	2	-139	
	9	ф5ВрI, ℓ=880; 0.127кг	42	Без черт.	
КП52-10		Поз. 1...5; 8; 10- по КП52-7			450.0
	6	Каркас плоский КР9-14	2	1.424.1-5.4/87-137	
	7	КР22-5	2	-139	
	9	ф6АI, ℓ=880; 0,198кг	42	Без черт.	

1. Узел X см. 1.424.1-5.4/87-124.
2. Арматура класса Вр-I - по ГОСТ 6727-80,*
   А-I - по ГОСТ 5781-82.*

Рук. сект.	Розенблюм		1.424.1-5.4/87-39
Гл. инж. пр.	Костанян		Каркас пространственный КП52-7... КП52-10
Ст. инж.	Летыш		Стадия: Р; Лист: ; Листов: 1
Инженер	Максимова		ЦНИИПРОМЗДАНИЙ
Проверил	Королева		

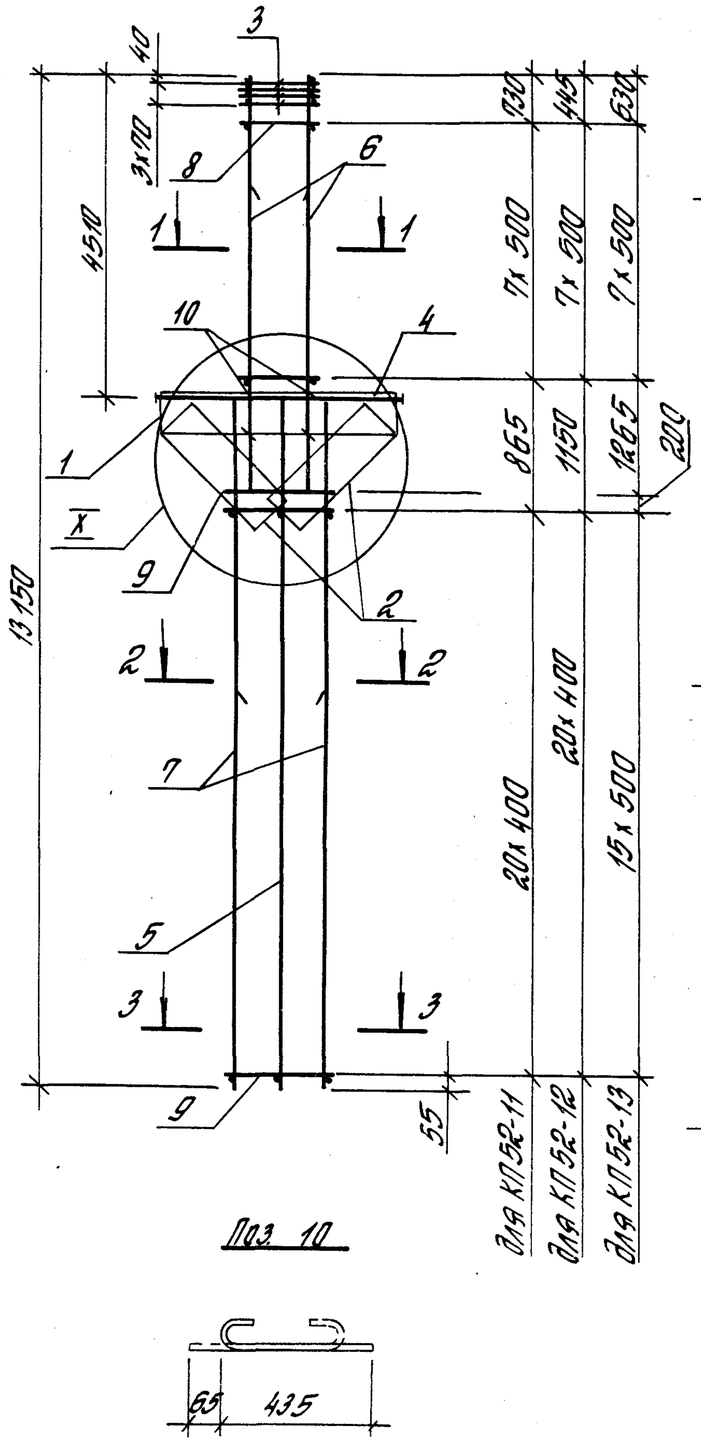

Поз 10

1—1

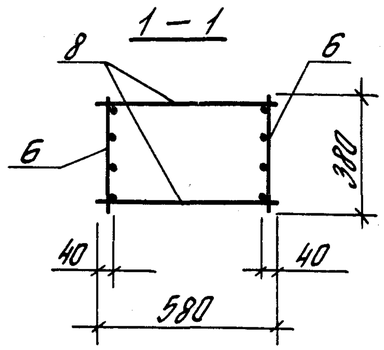

2-2

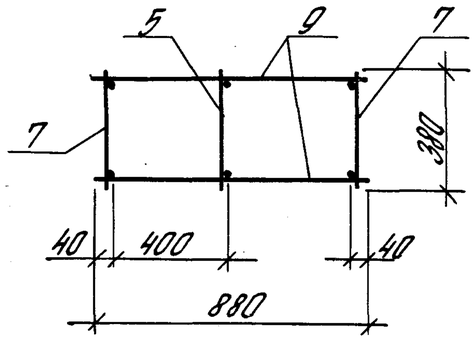

3-3

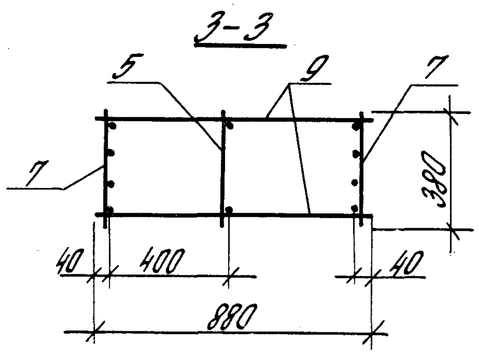

Марка каркаса	Поз.	Наименование	Кол.	Обозначение документа	Масса каркаса, кг
КП52-11	1	Сетка С2	2	1.424.1-5.4/87-165	489.0
	2	С5	2	-166	
	3	С10	4	-167	
	4	Каркас плоский КР2-2	1	-132	
	5	КР22-1	1	-139	
	6	КР9-15	2	-137	
	7	КР22-5	2	-139	
	8	ф8АI, ℓ=580; 0,229кг	16	Без черт.	
	9	ф6АI, ℓ=880; 0.198кг	42	То же	
	10	ф6АI, ℓ=500; 0.12кг	8	1.424.1-5.4/87-40	
КП52-12		Поз. 1...5; 8; 10- по КП52-11			548.2
	6	Каркас плоский КР9-16	2	1.424.1-5.4/87-137	
	7	КР22-5	2	-139	
	9	ф6АI; ℓ=880; 0,198кг	42	Без черт.	
КП52-13		Поз. 1...5; 8; 10- по КП52-11			514.6
	6	Каркас плоский КР9-14	2	1.424.1-5.4/87-137	
	7	КР22-6	2	-139	
	9	ф8АI, ℓ=880; 0,348кг	34	Без черт.	

1. Узел I см. 1.424.1-5.4/87-124.
2. Арматура класса Вр-I - по ГОСТ 6727-80,*
   А-I - по ГОСТ 5781-82*.

Рук. сект.	Розенблюм	
Гл.инж. пр	Костанян	
Ст. инж.	Летыш	
Инженер	Максимова	
Проверил	Королева	

1.424.1-5.4/87-40

Каркас пространственный КП52-11... КП52-13

Стадия	Лист	Листов
Р		1

ЦНИИПРОМЗДАНИЙ

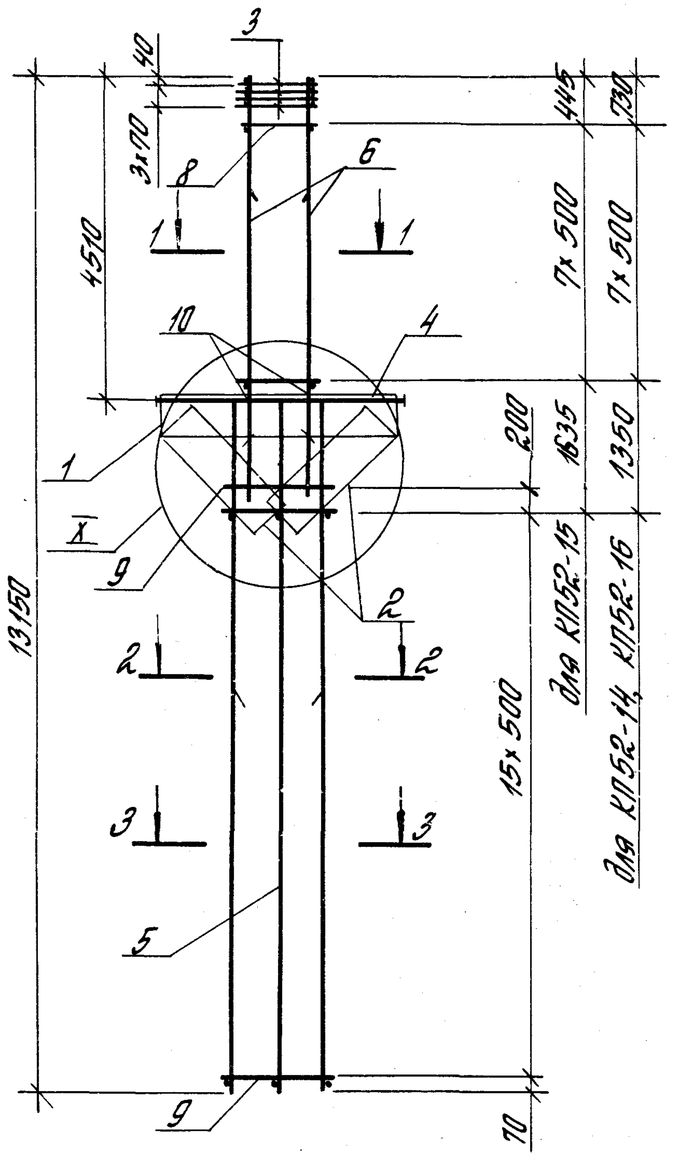

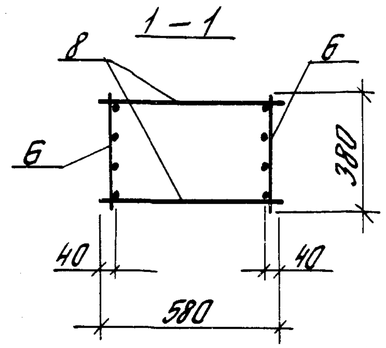

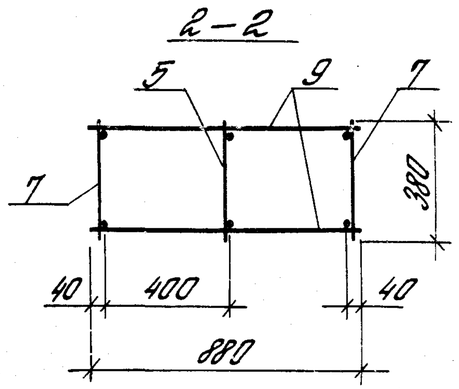

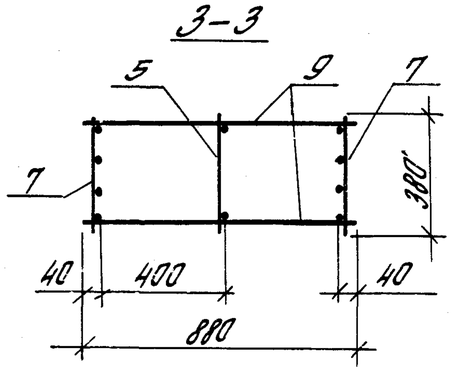

Поз 10

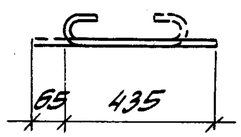

Марка каркаса	Поз.	Наименование	Кол.	Обозначение документа	Масса каркаса, кг
КП52-14	1	Сетка С2	2	1.424.1-5.4/87-165	553.6
	2	С5	2	-166	
	3	С10	4	-167	
	4	Каркас плоский КР2-2	1	-132	
	5	КР22-1	1	-139	
	6	КР9-15	2	-137	
	7	КР22-6	2	-139	
	8	ф8АI, ℓ=580; 0.229 кг	16	Без черт.	
	9	ф8АI, ℓ=880; 0.348 кг	34	То же	
	10	ф6АI, ℓ=500; 0.12 кг	8	1.424.1-5.4/87-41	
КП52-15		Поз. 1...5; 8...10 - по КП52-7			612.9
	6	Каркас плоский КР9-16	2	1.424.1-5.4/87-137	
	7	КР22-6	2	-139	
КП52-16		Поз. 1...5; 8...10 - по КП52-7			622.0
	6	Каркас плоский КР9-15	2	1.424.1-5.4/87-137	
	7	КР22-7	2	-139	

1. Узел I см. 1.424.1-5.4/87-124.
2. Арматура класса Вр-I - по ГОСТ 6727-80,*
   А-I - по ГОСТ 5781-82*

Рук. сект.	Розенблюм		
Гл. инж. пр.	Костанян		
Ст. инж.	Летыш		
Инженер	Максимова		
Проверил	Королева		

1.424.1-5.4/87-41

Каркас пространственный КП52-14... КП52-16

Стадия	Лист	Листов
Р		1

ЦНИИПРОМЗДАНИЙ

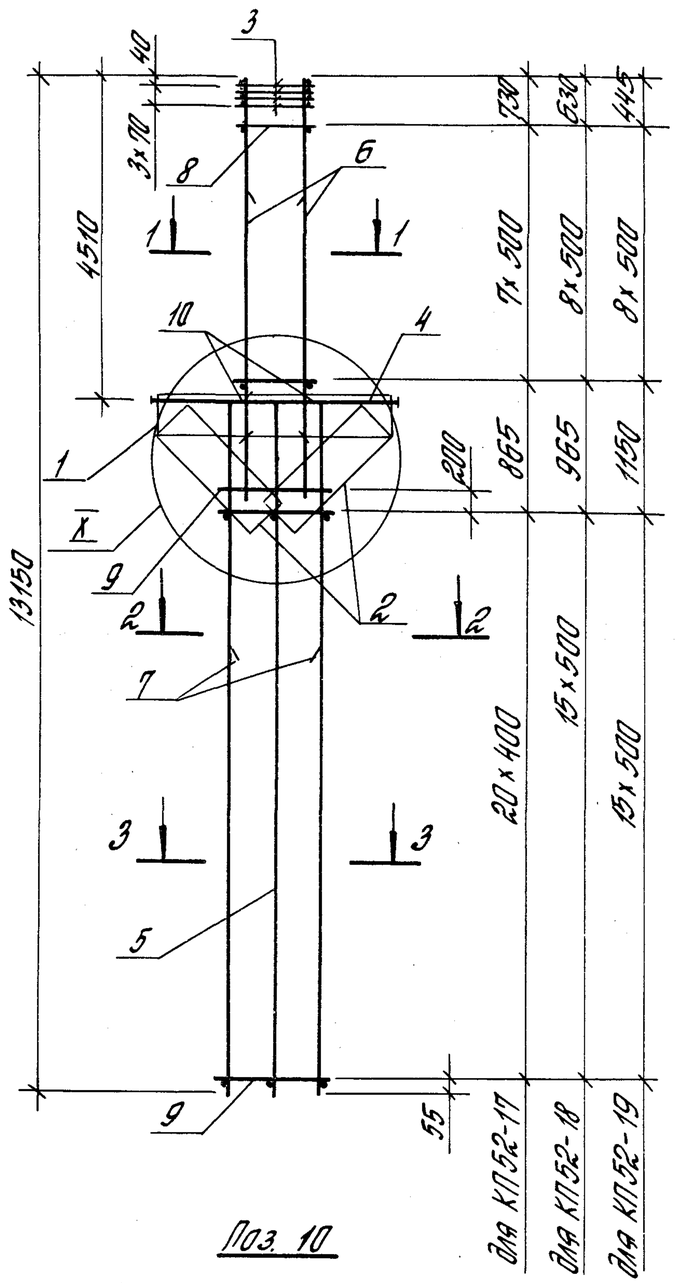

Поз. 10

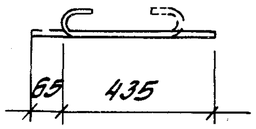

1 – 1

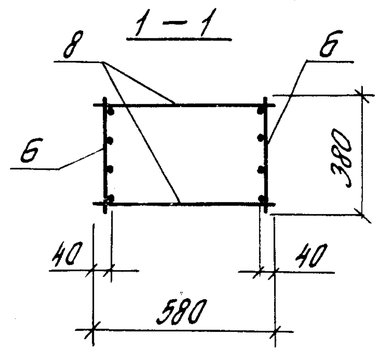

2 – 2

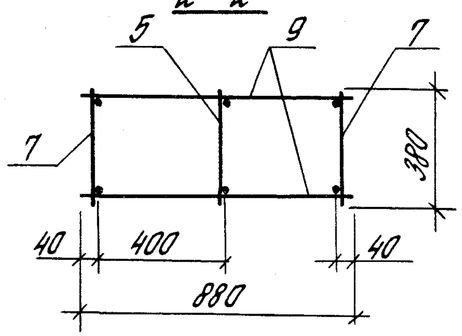

3 – 3

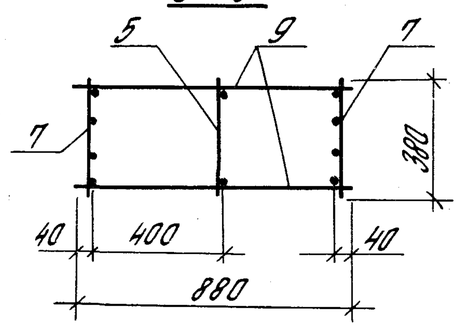

Марка каркаса	Поз.	Наименование	Кол.	Обозначение документа	Масса каркаса, кг
КП52-17	1	Сетка С2	2	1.424.1-5.4/87-165	444,8
	2	С5	2	-166	
	3	С10	4	-167	
	4	Каркас плоский КР2-2	1	-132	
	5	КР22-1	1	-139	
	6	КР9-15	2	-137	
	7	КР22-8	2	-139	
	8	ф8АI, ℓ=580; 0,229кг	16	Без черт	
	9	ф6АI, ℓ=880; 0,198кг	44	То же	
	10	ф6АI, ℓ=500; 0.12кг	8	1.424.1-5.4/87-42	
КП52-18		Поз. 1... 5; 10 – по КП52-17			457.8
	6	Каркас плоский КР9-14	2	1.424.1-5.4/87-137	
	7	КР22-9	2	-139	
	8	ф8АI, ℓ=580; 0,229кг	18	Без черт.	
	9	ф8АI, ℓ=880; 0.348кг	34	То же	
КП52-19		Поз. 1... 5; 10 – по КП52-17			556.1
	6	Каркас плоский КР9-16	2	1.424.1-5.4/87-137	
	7	КР22-9	2	-139	
	8	ф8АI, ℓ=580; 0.229кг	18	Без черт.	
	9	ф8АI, ℓ=880; 0.348кг	34	То же	

1. Узел X см. 1.424.1-5.4/87-124.
2. Арматура класса Вр-I – по ГОСТ 6727-80*,
   А-I – по ГОСТ 5781-82*

Рук.сект.	Розенблат		1.424.1-5.4/87-42
Гл.инж.пр.	Костанян		Каркас пространственный КП 52-17... КП 52-19
Ст.инж.	Летыш		Стадия: Р; Лист: ; Листов: 1
Инженер	Максютова		ЦНИИпромзданий
Проверил	Королева		

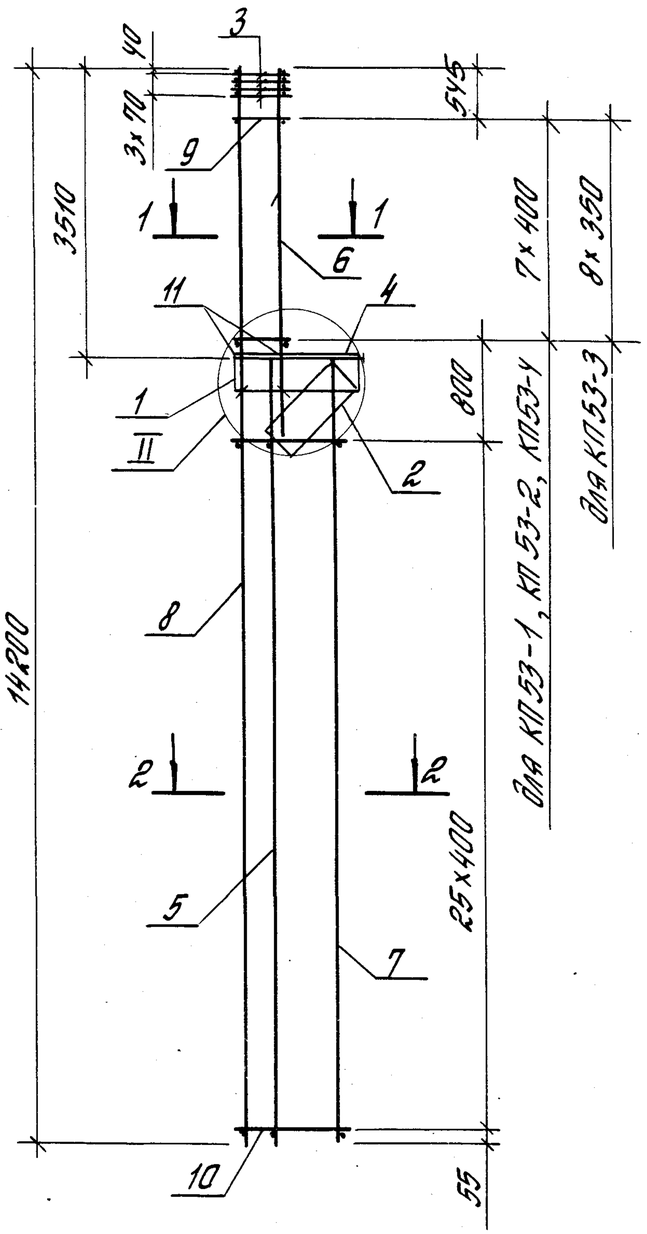

Поз. 11

1—1
для КП53-1, КП53-2

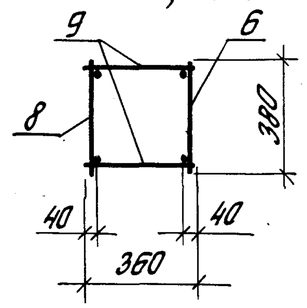

1—1
для КП53-3, КП53-4

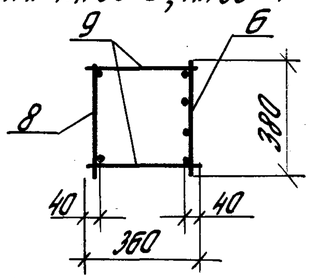

2—2

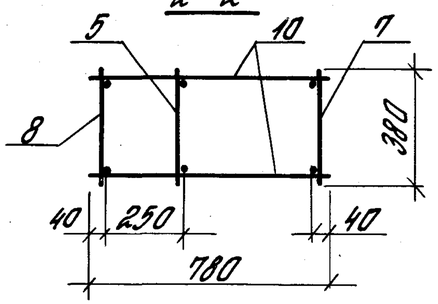

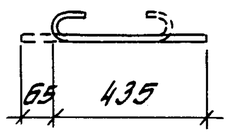

1. Узел II см. 1.424.1-5.4/87-122.
2. Арматура класса Вр-I - по ГОСТ 6727-80,*
   А-I - по ГОСТ 5781-82*.

Марка каркаса	Поз.	Наименование	Кол.	Обозначение документа	Масса каркаса, кг
КП53-1	1	Сетка С1	1	1.424.1-5.4/87—164	197,9
	2	С4	1	—166	
	3	С9	4	—167	
	4	Каркас плоский КР1-1	1	—125	
	5	КР29-1	1	—146	
	6	КР6-10	1	—134	
	7	КР29-2	1	—146	
	8	КР41-1	1	—155	
	9	ф5ВрI, ℓ=360; 0.052 кг	16	Без черт.	
	10	ф5ВрI, ℓ=780; 0.112 кг	52	То же	
	11	ф6АI, ℓ=500; 0.12 кг	4	1.424.1-5.4/87—43	
КП53-2		Поз. 1...5; 11 - по КП53-1			234.2
	6	Каркас плоский КР6-11	1	1.424.1-5.4/87—134	
	7	КР29-3	1	—146	
	8	КР41-2	1	—155	
	9	ф6АI, ℓ=360; 0.08 кг	16	Без черт.	
	10	ф6АI, ℓ=780; 0.173 кг	52	То же	
КП53-3		Поз. 1...5; 11- по КП53-1			206.0
	6	Каркас плоский КР6-12	1	1.424.1-5.4/87—134	
	7	КР29-2	1	—146	
	8	КР41-1	1	—155	
	9	ф5ВрI, ℓ=360; 0.052 кг	18	Без черт.	
	10	ф5ВрI, ℓ=780; 0.112 кг	52	То же	
КП53-4		Поз. 1...5; 11- по КП53-1			244.1
	6	Каркас плоский КР6-13	1	1.4241-5.4/87—134	
	7	КР29-3	1	—146	
	8	КР41-2	1	—155	
	9	ф6АI, ℓ=360; 0.08 кг	16	Без черт.	
	10	ф6АI, ℓ=780; 0.173	52	То же	

Рук. сект.	Розенблюм	
Гл. инж. пр.	Костанян	
Ст. инж.	Лемыш	
Инженер	Максимова	
Проверил	Каралева	

1.424.1-5.4/87-43

Каркас пространственный КП53-1... КП53-4

Стадия	Лист	Листов
Р		1

ЦНИИПРОМЗДАНИЙ

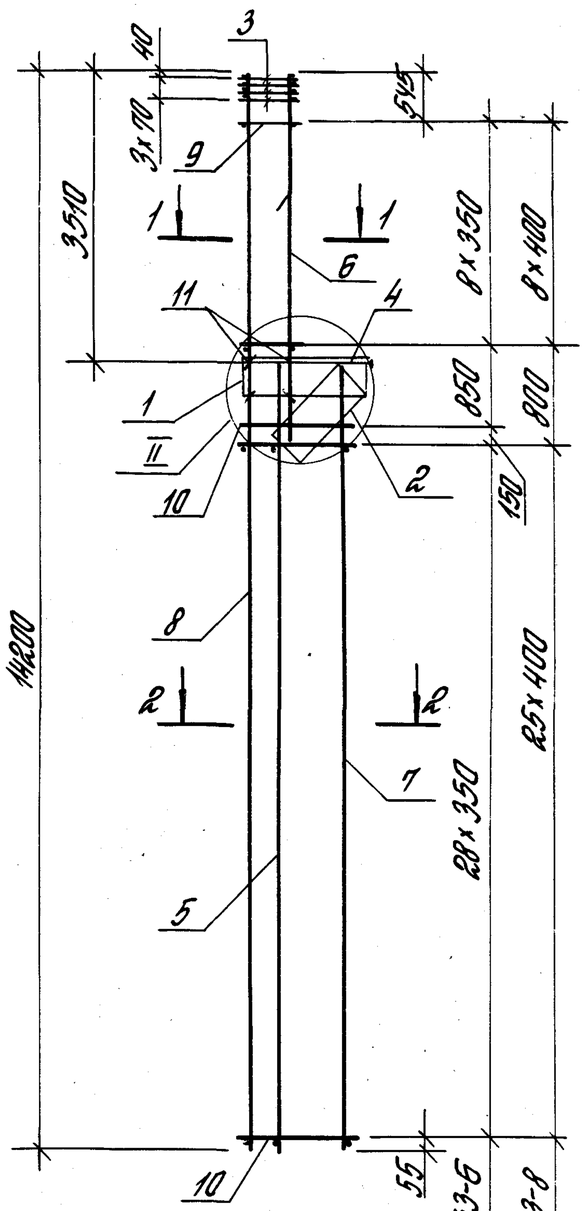

Поз. 11

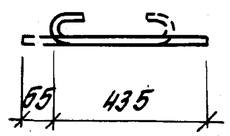

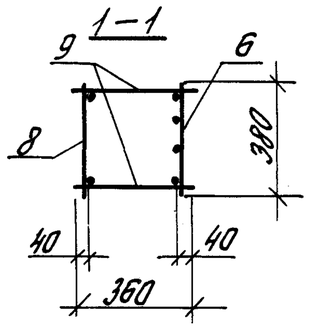

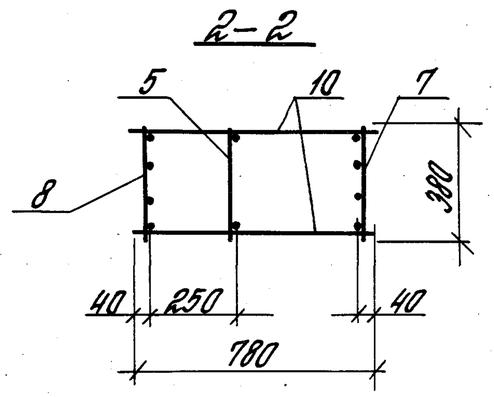

Марка каркаса	Поз.	Наименование	Кол.	Обозначение документа	Масса каркаса, кг
КП53-5	1	Сетка С1	1	1.424.1-5.4/87-164	269.6
	2	С4	1	-166	
	3	С9	4	-167	
	4	Каркас плоский КР1-1	1	-125	
	5	КР29-1	1	-146	
	6	КР6-12	1	-134	
	7	КР29-4	1	-146	
	8	КР41-3	1	-155	
	9	ф5 Вр I, ℓ=360; 0.052 кг	18	Без черт.	
	10	ф5 Вр I, ℓ=780; 0.112 кг	60	То же	
	11	ф6 А I, ℓ=500; 0.12 кг	4	1.424.1-5.4/87-44	
КП53-6		Поз. 1...5; 11 - по КП53-5			286.1
	6	Каркас плоский КР6-14	1	1.424.1-5.4/87-134	
	7	КР29-4	1	-146	
	8	КР41-3	1	-155	
	9	ф6 А I, ℓ=360; 0,08 кг	18	Без черт.	
	10	ф5 Вр I, ℓ=780; 0.112 кг	60	То же	
КП53-7		Поз. 1...5; 11 - по КП53-5			318.6
	6	Каркас плоский КР6-13	1	1.424.1-5.4/87-134	
	7	КР29-5	1	-146	
	8	КР41-4	1	-155	
	9	ф5 Вр I, ℓ=360; 0,052 кг	18	Без черт.	
	10	ф5 Вр I, ℓ=780; 0.112 кг	52	То же	
КП53-8		Поз. 1...5; 11 - по КП53-5			327.9
	6	Каркас плоский КР6-14	1	1.424.1-5.4/87-134	
	7	КР29-5	1	-146	
	8	КР41-4	1	-155	
	9	ф6 А I, ℓ=360; 0.08 кг	18	Без черт.	
	10	ф5 Вр I, ℓ=780; 0.112 кг	52	То же	

1. Узел II см. 1.424.1-5.4/87-122.
2. Арматура класса Вр-I по ГОСТ 6727-80*, А-I по ГОСТ 5781-82*.

1.424.1-5.4/87-44

Рук. сект.	Розенблюм	
Гл. инж. пр.	Костанян	
Ст. инж.	Летыш	
Инженер	Максимова	
Проверил	Королева	

Каркас пространственный КП53-5... КП53-8

Стадия	Лист	Листов
Р		1

ЦНИИПРОМЗДАНИЙ

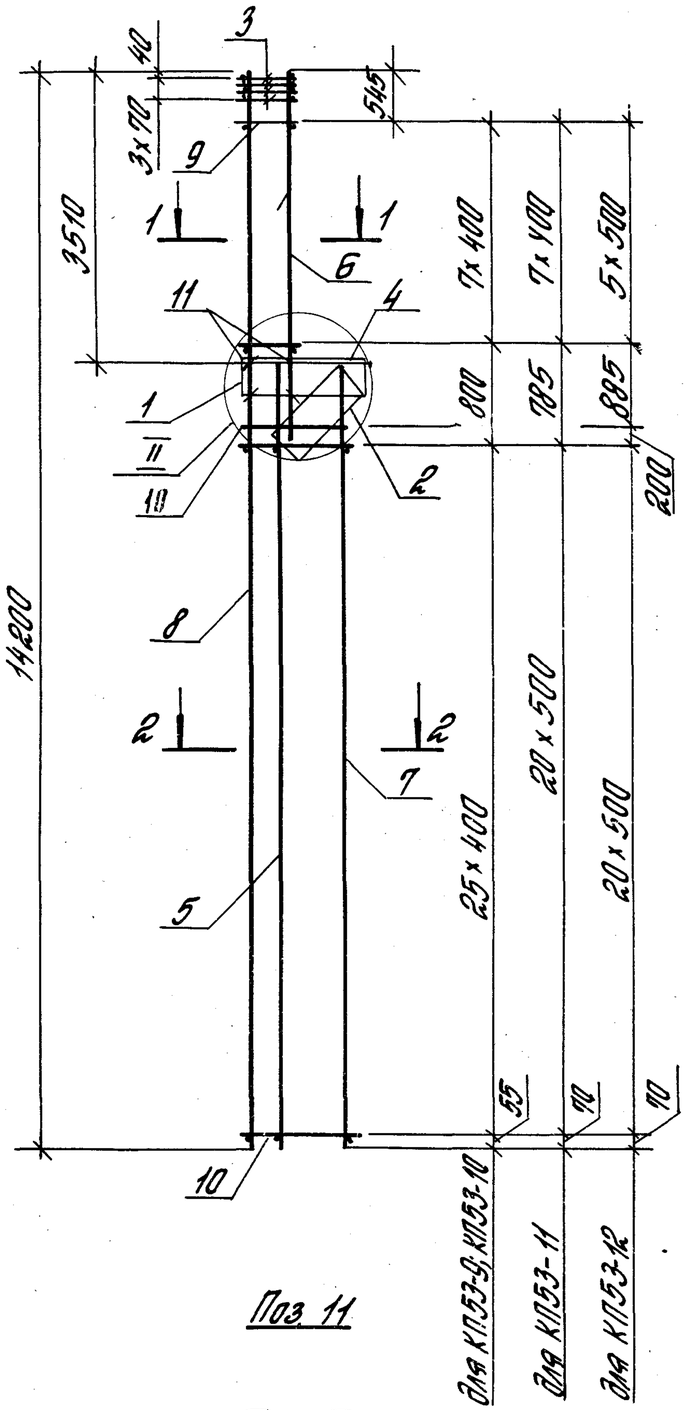

Поз 11

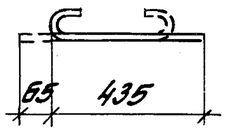

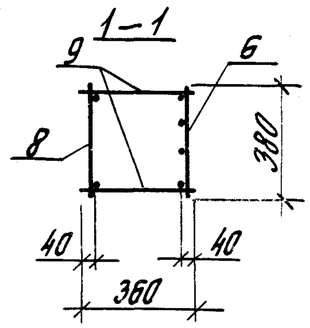

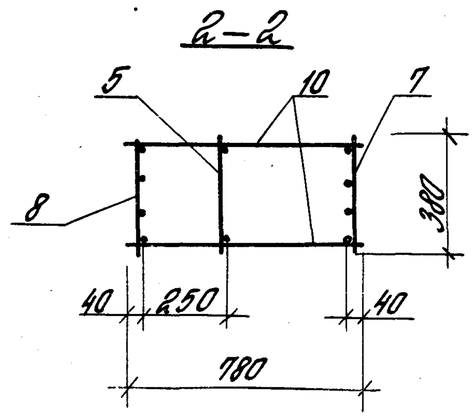

Марка каркаса	Поз.	Наименование	Кол.	Обозначение документа	Масса каркаса, кг
КП53-9	1	Сетка С1	1	1.424.1-5.4/87 – 164	380,5
	2	С4	1	– 166	
	3	С9	4	– 167	
	4	Каркас плоский КР1-1	1	– 125	
	5	КР29-1	1	– 146	
	6	КР6-14	1	– 134	
	7	КР29-6	1	– 146	
	8	КР41-5	1	– 155	
	9	ф6АI, ℓ= 360; 0,08 кг	16	Без черт.	
	10	ф6АI, ℓ= 780; 0,173 кг	52	То же	
	11	ф6АI, ℓ= 500; 0,12 кг	4	1.424.1-5.4/87 – 45	
КП53-10		Поз. 1... 5; 11- по КП53-9			323.2
	6	Каркас плоский КР6-14	1	1.424.1-5.4/87 – 134	
	7	КР29-7	1	– 146	
	8	КР41-10	1	– 156	
	9	ф6АI, ℓ= 360; 0,08 кг	16	Без. черт.	
	10	ф6АI, ℓ= 780; 0,173 кг	52	То же	
КП53-11		Поз. 1... 5; 11- по КП53-9			384.4
	6	Каркас плоский КР6-13	1	1.424.1-5.4/87 – 134	
	7	КР29-8	1	– 146	
	8	КР41-11	1	– 156	
	9	ф8АI, ℓ= 360; 0,142 кг	16	Без черт.	
	10	ф8АI, ℓ= 780; 0,308 кг	42	То же	
КП53-12		Поз. 1... 5; 11- по КП53-9			407.9
	6	Каркас плоский КР6-15	1	1.424.1-5.4/87 – 134	
	7	КР29-8	1	– 146	
	8	КР41-11	1	– 156	
	9	ф8АI, ℓ=360; 0,142 кг	12	Без черт.	
	10	ф8АI, ℓ=780; 0,308 кг	44	То же	

1. Узел II см. 1.424.1-5.4/87- 122.
2. Арматура класса Вр-I – по ГОСТ 6727-80*,
   А-I – по ГОСТ 5781-82*.

1.424.1- 5.4/87- 45

Рук. сект.	Розенблюм	
Гл. инж. пр.	Костанян	
Ст. инж.	Летош	
Инженер	Максимова	
Проверил	Королева	

Каркас пространственный КП53-9 ... КП53-12

Стадия	Лист	Листов
Р		1

ЦНИИПРОМЗДАНИЙ

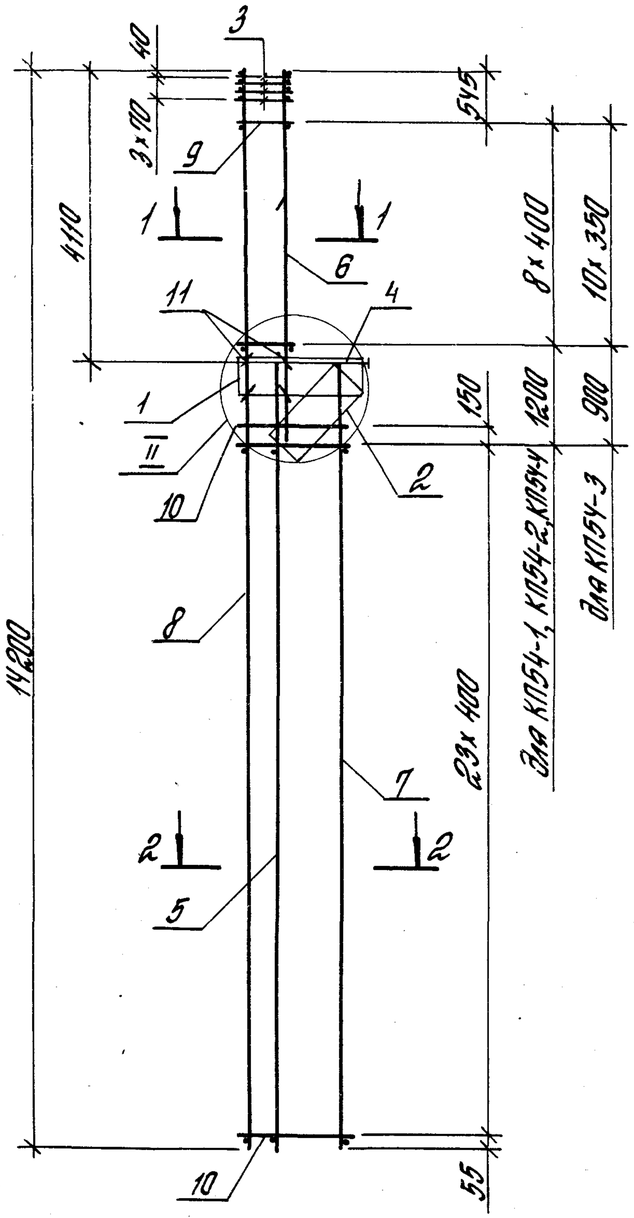

Поз. 11

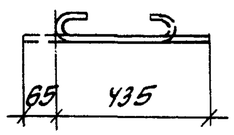

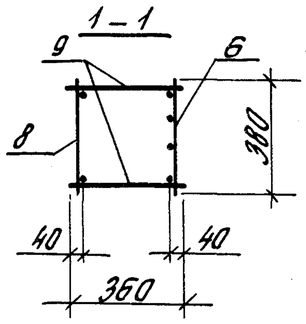

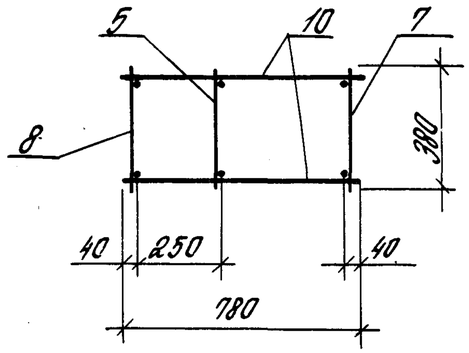

1. Узел II см. 1.424.1-5.4/87-122.
2. Арматура класса Вр-I - по ГОСТ 6727-80,*
   А-I - по ГОСТ 5781-82*.

Марка каркаса	Поз.	Наименование	Кол.	Обозначение документа	Масса каркаса, кг
КП54-1	1	Сетка С1	1	1.424.1-5.4/87-164	212.4
	2	С4	1	-166	
	3	С9	4	-167	
	4	Каркас плоский КР1-1	1	-125	
	5	КР27-1	1	-144	
	6	КР8-12	1	-136	
	7	КР27-2	1	-144	
	8	КР41-1	1	-155	
	9	ф5ВрI, ℓ=360; 0.052 кг	18	Без черт.	
	10	ф5ВрI, ℓ=780; 0.112кг	50	То же	
	11	ф6АI, ℓ=500; 0.12кг	4	1.424.1-5.4/87-46	
КП54-2		Поз. 1...5; 11- по КП54-1			222.0
	6	Каркас плоский КР8-13	1	1.424.1-5.4/87-136	
	7	КР27-2	1	-144	
	8	КР41-1	1	-155	
	9	ф6АI, ℓ=360; 0.08кг	18	Без черт.	
	10	ф5ВрI, ℓ=780; 0.112кг	50	То же	
КП54-3		Поз. 1...5; 11- по КП54-1			235.1
	6	Каркас плоский КР8-11	1	1.424.1-5.4/87-136	
	7	КР27-3	1	-144	
	8	КР41-2	1	-155	
	9	ф6АI, ℓ=360; 0.08кг	22	Без черт.	
	10	ф6АI, ℓ=780; 0.173кг	50	То же	
КП54-4		Поз. 1...5; 11- по КП54-1			251.9
	6	Каркас плоский КР8-13	1	1.424.1-5.4/87-136	
	7	КР27-3	1	-144	
	8	КР41-2	1	-155	
	9	ф6АI, ℓ=360; 0.08кг	18	Без черт.	
	10	ф6АI, ℓ=780; 0.173кг	50	То же	

Рук.сект.	Розенблют	
Гл.инж.пр.	Костанян	
Ст.инж.	Летыш	
Инженер.	Макшитова	
Проверил	Королева	

1.424.1-5.4/87-46

Каркасы пространственные КП54-1... КП54-4

Стадия	Лист	Листов
Р		1

ЦНИИПромзданий

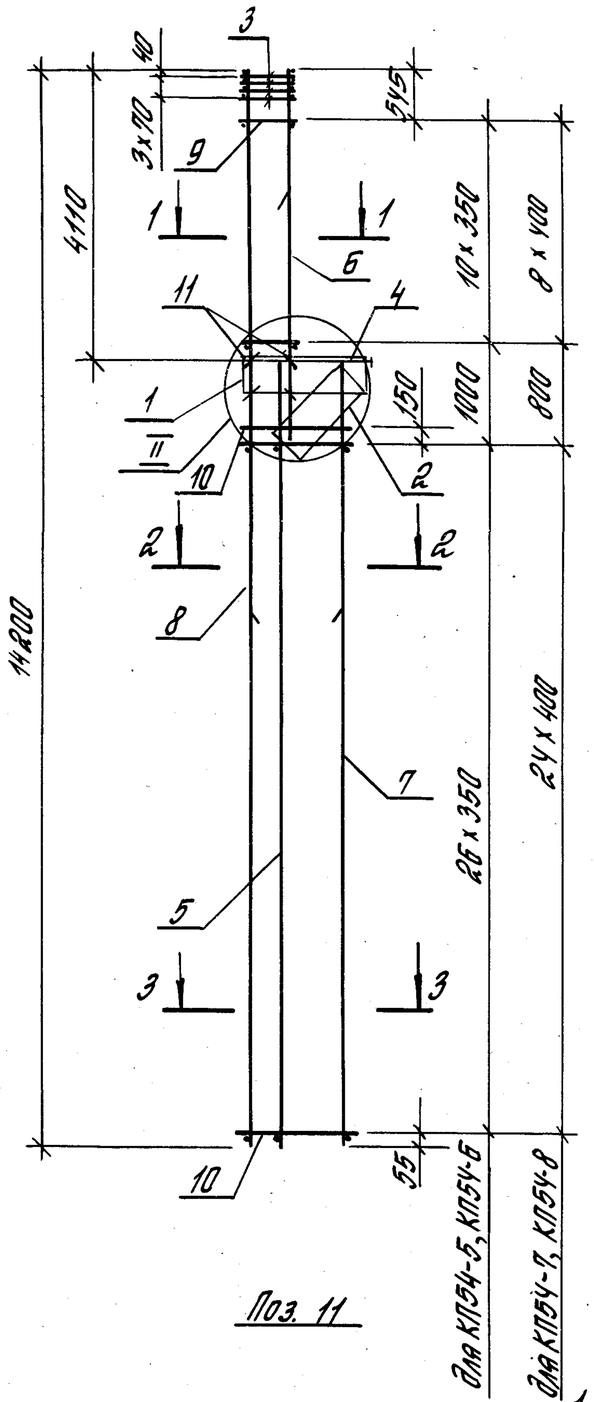

Поз. 11

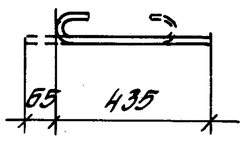

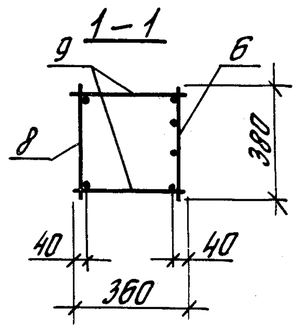

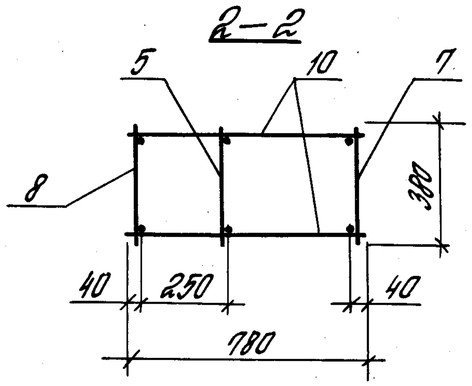

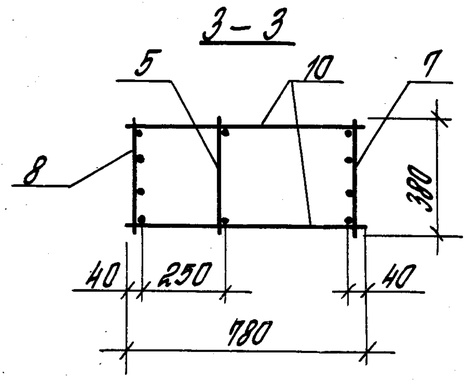

1. Узел II см. 1.424.1-5.4/87-122.
2. Арматура класса Вр-I – по ГОСТ 6727-80*;
   А-I – по ГОСТ 5781-82*.

Марка каркаса	Поз.	Наименование		Кол.	Обозначение документа	Масса каркаса, кг
КП54-5	1	Сетка	С1	1	1.424.1-5.4/87-164	281.4
	2		С4	1	-166	
	3		С9	4	-167	
	4	Каркас плоский	КР1-1	1	-125	
	5		КР27-1	1	-144	
	6		КР8-13	1	-136	
	7		КР27-4	1	-144	
	8		КР41-6	1	-156	
	9	ф6АI, ℓ=360; 0.08 кг		22	Без черт.	
	10	ф5ВрI, ℓ=780; 0.112 кг		56	То же	
	11	ф6АI, ℓ=500; 0.12 кг		4	1.424.1-5.4/87-47	
КП54-6		Поз. 1...5; 11- по КП54-5				298.4
	6	Каркас плоский	КР8-14	1	1.424.1-5.4/87-136	
	7		КР27-4	1	-144	
	8		КР41-6	1	-156	
	9	ф8АI, ℓ=360; 0.142 кг		22	Без черт.	
	10	ф5ВрI, ℓ=780; 0.112 кг		56	То же	
КП54-7		Поз. 1...5; 11- по КП54-5				311.7
	6	Каркас плоский	КР8-12	1	1.424.1-5.4/87-135	
	7		КР27-5	1	-144	
	8		КР41-7	1	-156	
	9	ф5ВрI, ℓ=360; 0.052 кг		18	Без черт.	
	10	ф5ВрI, ℓ=780; 0.112 кг		52	То же	
КП54-8		Поз. 1...5; 11- по КП54-5				321.1
	6	Каркас плоский	КР8-13	1	1.424.1-5.4/87-136	
	7		КР27-5	1	-144	
	8		КР41-7	1	-156	
	9	ф6АI, ℓ=360; 0.08 кг		18	Без черт.	
	10	ф5ВрI, ℓ=780; 0.112 кг		52	То же	

1.424.1-5.4/87-47

Рук. сект.	Розенблюм	
Гл. инж. пр.	Костанян	
Ст. инж.	Летыш	
Инженер	Максимова	
Проверил	Королева	

Каркас пространственный КП54-5... КП54-8

Стадия	Лист	Листов
Р		1

ЦНИИПРОМЗДАНИЙ

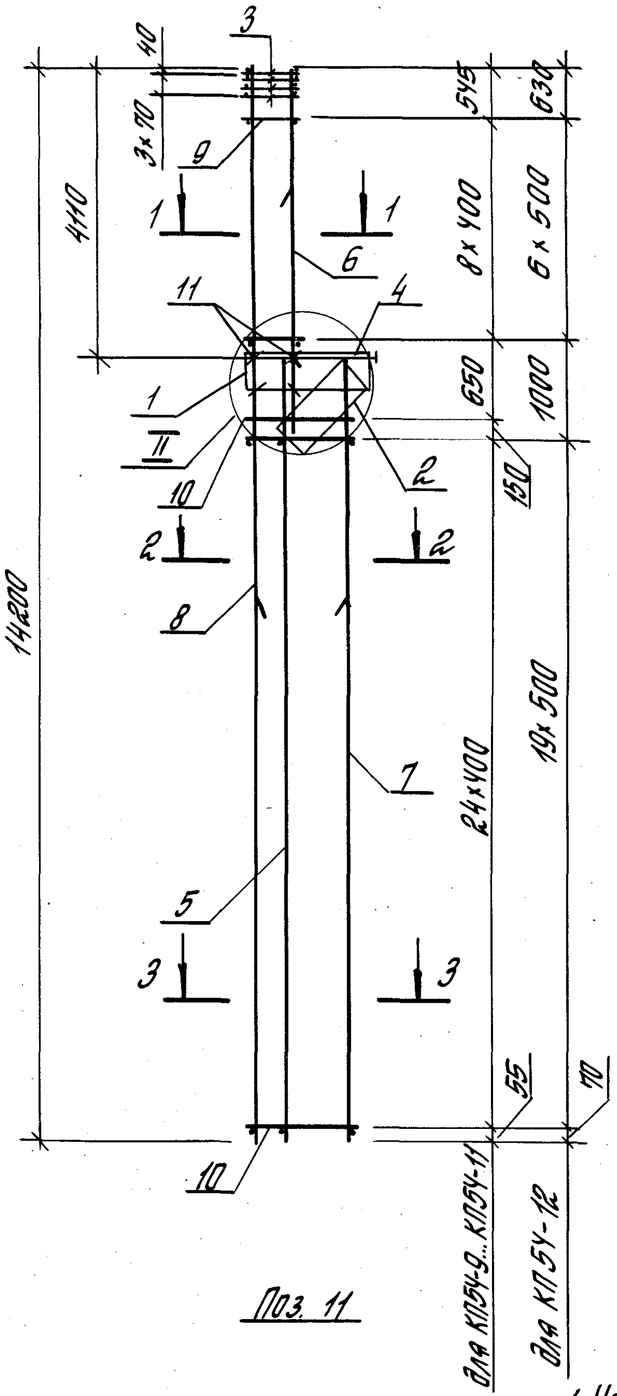

Поз. 11

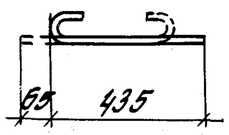

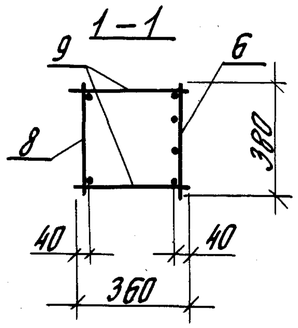

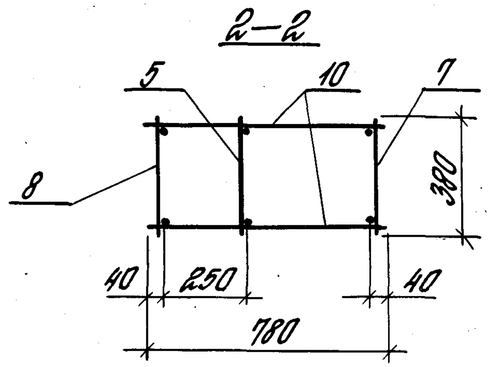

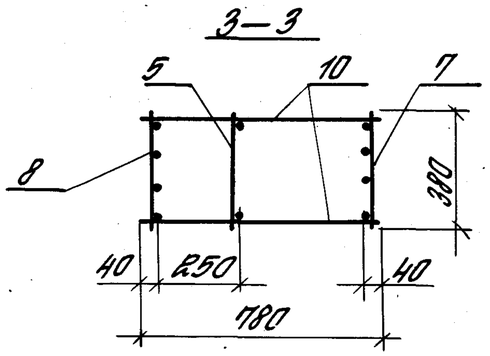

1. Узел II см. 1.424.1-5.4/87-122.
2. Арматура класса Вр-I – по ГОСТ 6727-80,*
   А-I – по ГОСТ 5781-82*.

Марка каркаса	Поз.	Наименование	Кол.	Обозначение документа	Масса каркаса, кг
КП54-9	1	Сетка С1	1	1.424.1-5.4/87 –164	338.1
	2	С4	1	–166	
	3	С9	4	–167	
	4	Каркас плоский КР1-1	1	–125	
	5	КР27-1	1	–144	
	6	КР8-13	1	–136	
	7	КР27-5	1	–144	
	8	КР41-7	1	–156	
	9	ф8АI, ℓ=360; 0.142 кг	18	Без черт.	
	10	ф5ВрI, ℓ=780; 0.112 кг	52	То же	
	11	ф6АI, ℓ=360; 0.12 кг	4	1.424.1-5.4/87-48	
КП54-10		Поз. 1...5; 11- по КП54-9			371.9
	6	Каркас плоский КР8-13	1	1.424.1-5.4/87-136	
	7	КР27-6	1	–144	
	8	КР41-8	1	–156	
	9	ф6АI, ℓ=360; 0.08 кг	18	Без черт.	
	10	ф6АI, ℓ=780; 0.173 кг	52	То же	
КП54-11		Поз. 1...5; 11- по КП54-9			388.8
	6	Каркас плоский КР8-14	1	1.424.1-5.4/87-136	
	7	КР27-6	1	–144	
	8	КР41-8	1	–156	
	9	ф8АI, ℓ=360; 0.142 кг	18	Без черт.	
	10	ф6АI, ℓ=780; 0.173 кг	52	То же	
КП54-12		Поз. 1...5; 11- по КП54-9			400.4
	6	Каркас плоский КР8-14	1	1.424.1-5.4/87 –136	
	7	КР27-7	1	–144	
	8	КР41-9	1	–156	
	9	ф8АI, ℓ=360; 0.142 кг	14	Без черт.	
	10	ф8АI, ℓ=780; 0.308 кг	40	То же	

Рук. сект.	Розенблют	
Гл. инж. пр.	Костанан	
Ст. инж.	Летыш	
Инженер	Максимова	
Проверил	Королева	

1.424.1-5.4/87-48

Каркас пространственный КП54-9... КП54-12

Стадия	Лист	Листов
Р		1

ЦНИИПРОМЗДАНИЙ

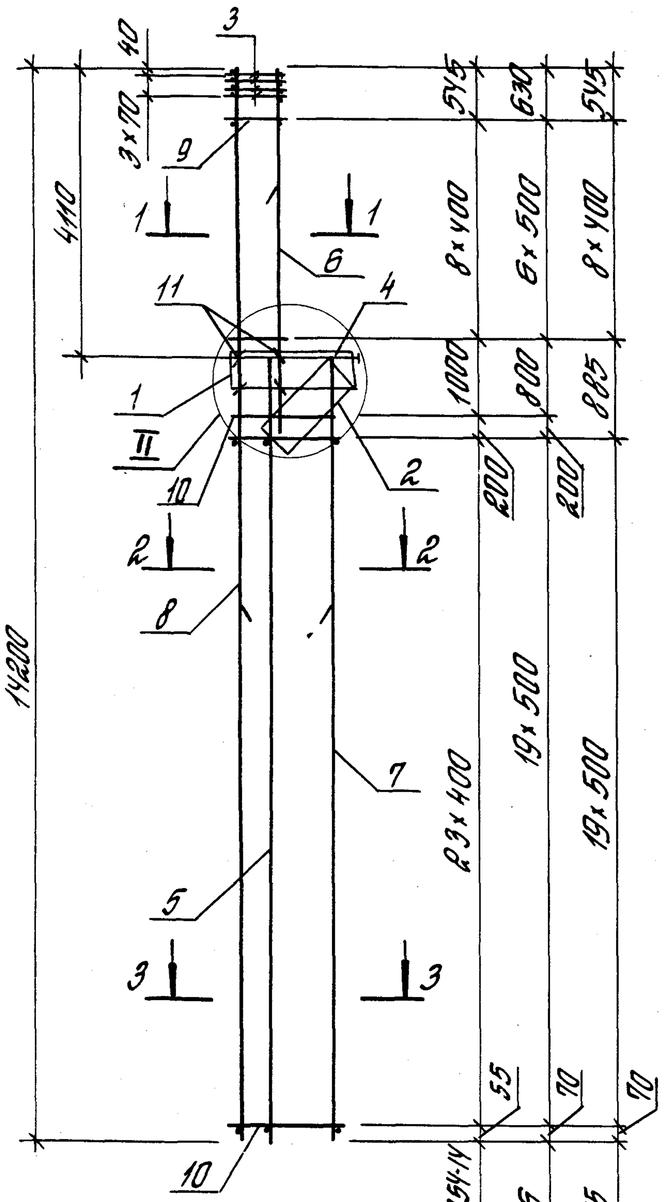

Поз. 11

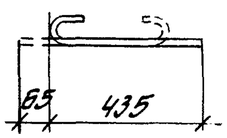

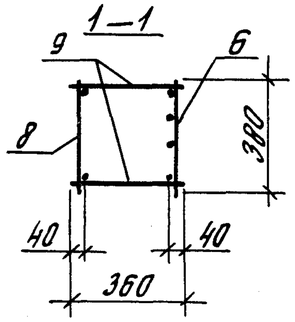

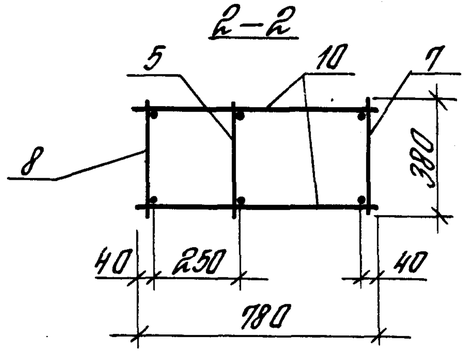

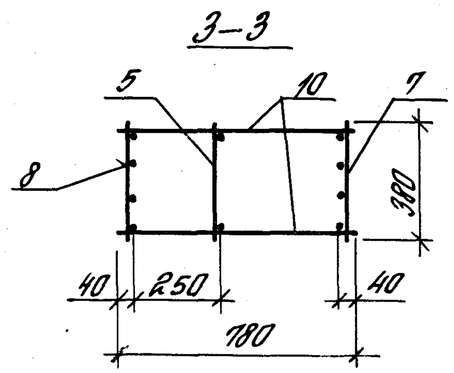

1. Узел II см. 1.424.1-5.4/87-122.
2. Арматура класса BpI - по ГОСТ 6727-80*,
AI - по ГОСТ 5781-82*.

Марка каркаса	Поз.	Наименование	Кол.	Обозначение документа	Масса каркаса, кг
КП5Ч-13	1	Сетка С1	1	1.424.1-5.4/87-164	318.0
	2	С4	1	-166	
	3	С9	4	-167	
	4	Каркас плоский КР1-1	1	-125	
	5	КР27-1	1	-144	
	6	КР8-13	1	-136	
	7	КР27-8	1	-144	
	8	КР41-12	1	-156	
	9	ф6AI, ℓ=360; 0.08кг	18	без черт.	
	10	ф6AI, ℓ=780; 0.173кг	50	То же	
	11	ф6AI, ℓ=500; 0.12кг	4	1.424.1-5.4/87-49	
КП5Ч-14		Поз. 1...5; 11- по КП5Ч-13			335.0
	6	Каркас плоский КР8-14	1	1.424.1-5.4/87-136	
	7	КР27-8	1	-144	
	8	КР41-12	1	-156	
	9	ф8AI, ℓ=360; 0.142кг	18	без черт.	
	10	ф6AI, ℓ=780; 0.173кг	50	То же	
КП5Ч-15		Поз. 1...5; 11- по КП5Ч-13			386.0
	6	Каркас плоский КР8-13	1	1.424.1-5.4/87-135	
	7	КР27-9	1	-144	
	8	КР41-13	1	-156	
	9	ф8AI, ℓ=360; 0.142кг	18	без черт.	
	10	ф8AI, ℓ=780; 0.308кг	40	То же	
КП5Ч-16		Поз. 1...5; 11- по КП5Ч-13			401.2
	6	Каркас плоский КР8-14	1	1.424.1-5.4/87-136	
	7	КР27-9	1	-144	
	8	КР41-13	1	-156	
	9	ф8AI, ℓ=360; 0.142кг	14	без черт.	
	10	ф8AI, ℓ=780; 0.308кг	42	То же	

Рук. сект	Розенблюм		1.424.1-5.4/87-49
Гл. инж. пр	Костанян		Каркас пространственный КП5Ч-13...КП5Ч-16
Ст. инж.	Летош		Стадия: Р; Лист: ; Листов: 1
Инженер	Максимова		ЦНИИПРОМЗДАНИЙ
Проверил	Королева		

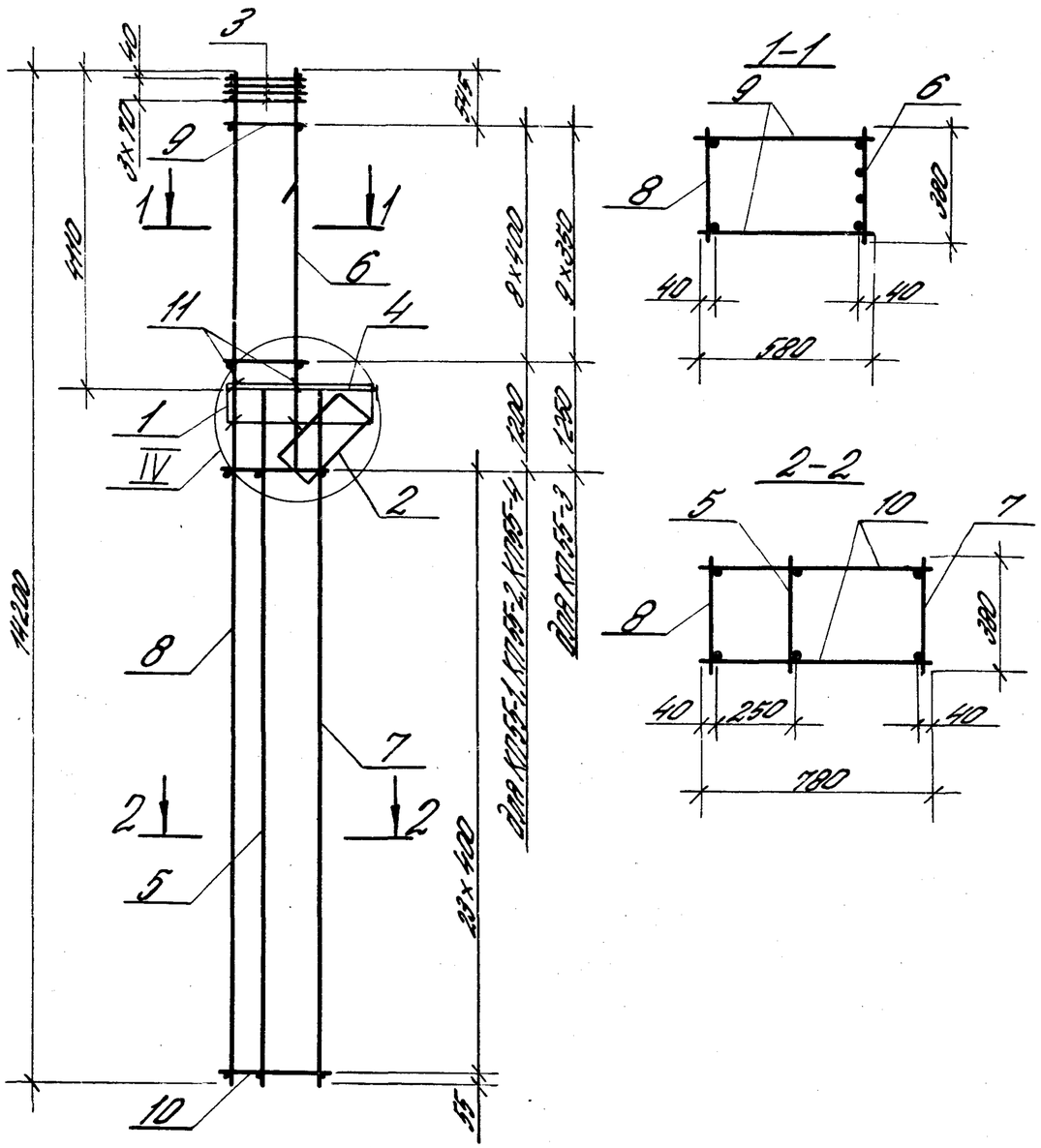

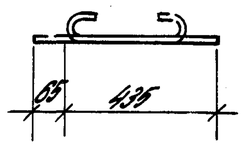

1. Узел IV см. 1.424.1-5.4/87-123.
2. Арматура класса Вр-I-по ГОСТ 6727-80,*
А-I-по ГОСТ 5781-82*

Марка каркаса	Поз.	Наименование	Кол.	Обозначение документа	Масса каркаса, кг
КП55-1	1	Сетка С2	1	1.424.1-5.4/87-165	227,7
	2	С6	1	-166	
	3	С10	4	-167	
	4	Каркас плоский КР1-4	1	-128	
	5	КР27-1	1	-144	
	6	КР8-12	1	-136	
	7	КР27-2	1	-144	
	8	КР41-1	1	-155	
	9	Ф5ВрI, ℓ=580; 0,084 кг	18	без черт.	
	10	Ф5ВрI, ℓ=780; 0,112 кг	48	То же	
	11	Ф6АI, ℓ=500; 0,12 кг	6	1.424.1-5.4/87-50	
КП55-2		Поз. 1...5; 11-по КП55-1			237,7
	6	Каркас плоский КР8-13	1	1.424.1-5.4/87-136	
	7	КР27-2	1	-144	
	8	КР41-1	1	-155	
	9	Ф6АI, ℓ=580; 0,129 кг	18	без черт.	
	10	Ф5ВрI, ℓ=780; 0,112 кг	48	То же	
КП55-3		Поз. 1...5; 11-по КП55-1			251,2
	6	Каркас плоский КР8-11	1	1.424.1-5.4/87-136	
	7	КР27-3	1	-144	
	8	КР41-2	1	-155	
	9	Ф6АI, ℓ=580; 0,129 кг	20	Без черт.	
	10	Ф6АI, ℓ=780; 0,173 кг	48	То же	
КП55-4		Поз. 1...5; 11-по КП55-1			267,6
	6	Каркас плоский КР8-13	1	1.424.1-5.4/87-136	
	7	КР27-3	1	-144	
	8	КР41-2	1	-155	
	9	Ф6АI, ℓ=580; 0,129 кг	18	Без черт.	
	10	Ф6АI, ℓ=780; 0,173 кг	48	То же	

1.424.1-5.4/87-50

Рук. сект.	Розенблюм	
Гл. инж.	Костанян	
Ст. инж.	Лемыш	
Инжен.	Максимова	
Провер.	Королева	

Каркас пространственный КП55-1...КП55-4

Стадия	Лист	Листов
Р		1

ЦНИИПРОМЗДАНИЙ

23000-04 62 Формат А3

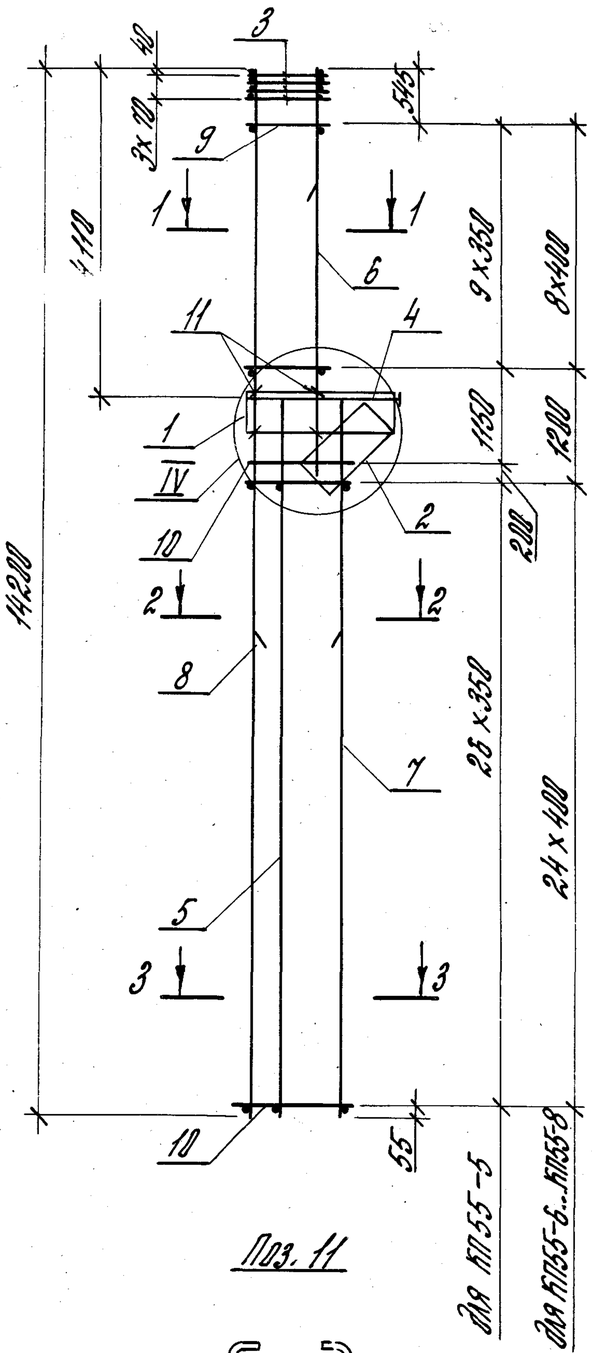

Поз. 11

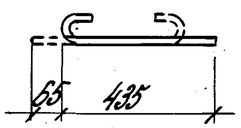

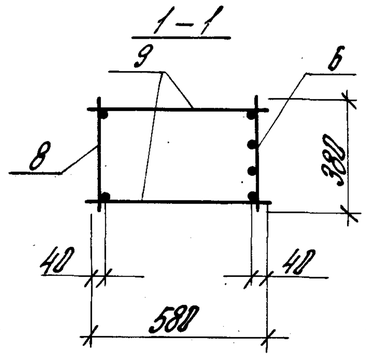

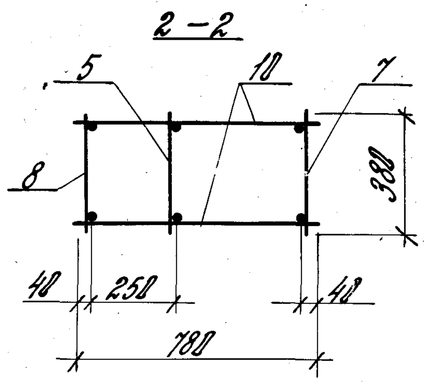

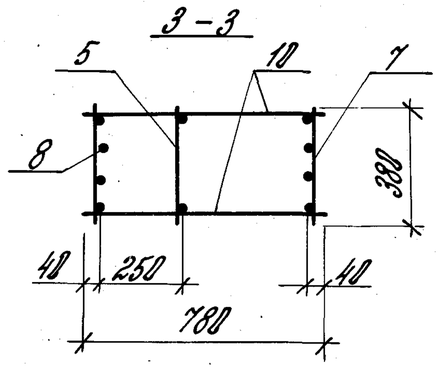

1. Узел IV см. 1.424.1-5.4/87-123
2. Арматура класса Вр-I-по ГОСТ 6727-80*, А-I-по ГОСТ 5781-82*.

Марка каркаса	Поз.	Наименование		Кол.	Обозначение документа	Масса каркаса, кг
КП55-5	1	Сетка	С2	1	1.424.1-5.4/87-165	297,0
	2		С6	1	-166	
	3		С10	4	-167	
	4	Каркас плоский	КР1-4	1	-128	
	5		КР27-1	1	-144	
	6		КР8-13	1	-136	
	7		КР27-4	1	-144	
	8		КР41-6	1	-156	
	9	ф6АI, ℓ=580;	0,129кг	20	Без черт.	
	10	ф5ВрI, ℓ=780;	0,112кг	56	То же	
	11	ф6АI, ℓ=500;	0,12кг	6	1.424.1-5.4/87-51	
КП55-6		Поз. 1...5; 11-по КП55-5				327,3
	6	Каркас плоский	КР8-12	1	1.424.1-5.4/87-136	
	7		КР27-5	1	-144	
	8		КР41-7	1	-156	
	9	ф5ВрI, ℓ=580;	0,084кг	18	Без черт.	
	10	ф5ВрI, ℓ=780;	0,112кг	50	То же	
КП55-7		Поз. 1...5; 11-по КП55-5				337,3
	6	Каркас плоский	КР8-13	1	1.424.1-5.4/87-136	
	7		КР27-5	1	-144	
	8		КР41-7	1	-156	
	9	ф6АI, ℓ=580;	0,129кг	18	Без черт.	
	10	ф5ВрI, ℓ=780;	0,112кг	50	То же	
КП55-8		Поз. 1...5; 11-по КП55-5				354,8
	6	Каркас плоский	КР8-14	1	1.424.1-5.4/87-138	
	7		КР27-5	1	-144	
	8		КР41-7	1	-156	
	9	ф8АI, ℓ=580;	0,229кг	18	Без черт.	
	10	ф5ВрI, ℓ=780;	0,112кг	50	То же	

Рук. сект.	Розенблюм	
Гл. инж.	Костанян	
Ст. инж.	Лемыш	
Инженер.	Макшимова	
Провер.	Королева	

1.424.1-5.4/87-51

Каркас пространственный КП55-5...КП55-8

Стадия	Лист	Листов
Р		1

ЦНИИПРОМЗДАНИЙ

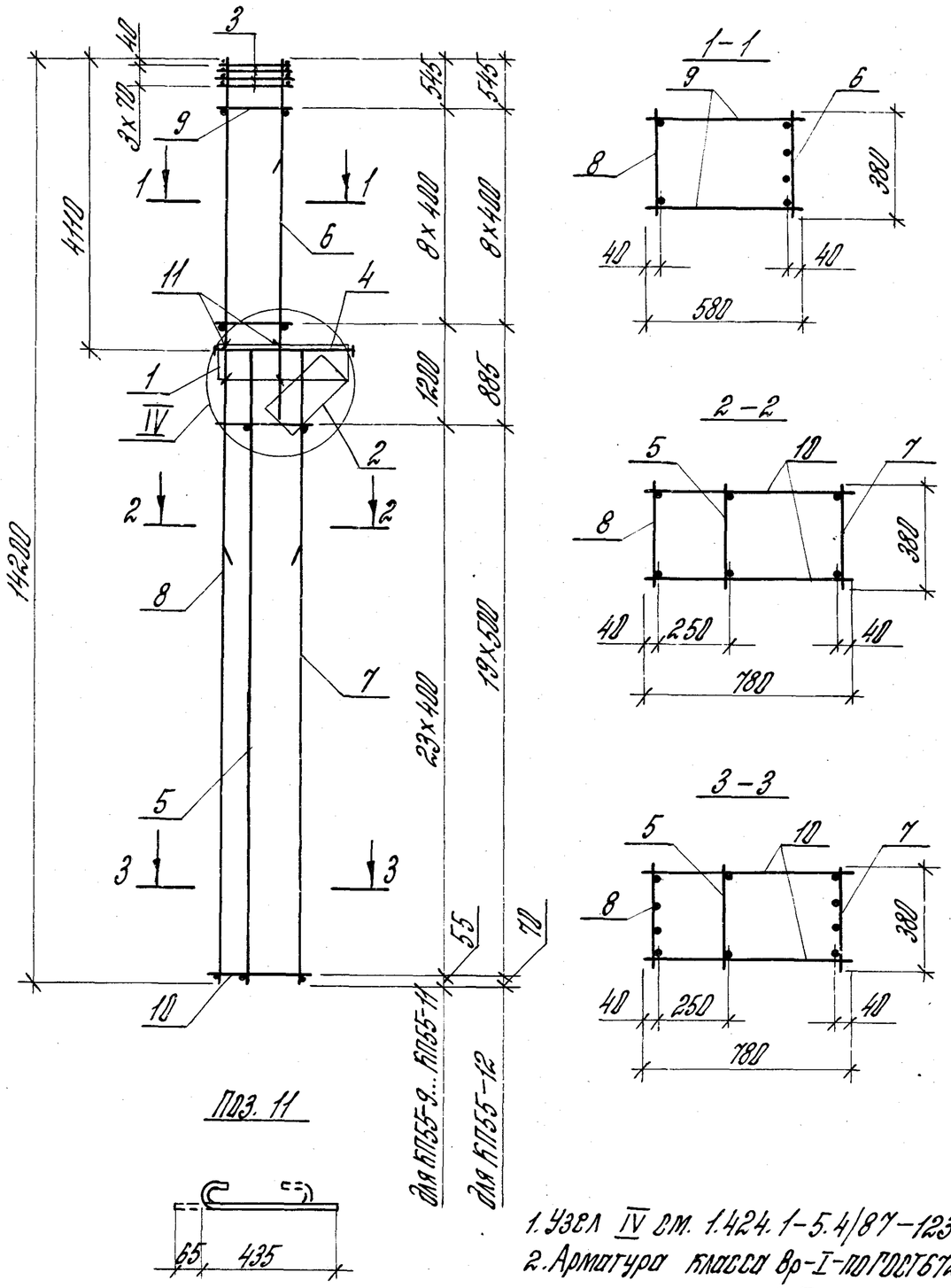

1. Узел IV см. 1.424.1-5.4/87-123.
2. Арматура класса Вр-I-по ГОСТ6727-80,*
А-I-по ГОСТ5781-82*.

Марка каркаса	Поз.	Наименование	Кол.	Обозначение документа	Масса каркаса, кг
КП55-9	1	Сетка С2	1	1.424.1-5.4/87-165	388,0
	2	С6	1	-166	
	3	С10	4	-167	
	4	Каркас плоский КР1-4	1	-128	
	5	КР27-1	1	-144	
	6	КР8-13	1	-136	
	7	КР27-6	1	-144	
	8	КР41-8	1	-156	
	9	ф6АI, ℓ=580; 0,129 кг	18	Без черт.	
	10	ф6АI, ℓ=780; 0,173 кг	48	То же	
	11	ф6АI, ℓ=500; 0,12 кг	6	1.424.1-5.4/87-52	
КП55-10		Поз. 1...5; 11-по КП55-9			334,4
	6	Каркас плоский КР8-13	1	1.424.1-5.4/87-136	
	7	КР27-8	1	-144	
	8	КР41-12	1	-156	
	9	ф6АI, ℓ=580; 0,129 кг	18	Без черт.	
	10	ф6АI, ℓ=780; 0,173 кг	48	То же	
КП55-11		Поз. 1...5; 11-по КП55-9			348,8
	6	Каркас плоский КР8-14	1	1.424.1-5.4/87-136	
	7	КР27-8	1	-144	
	8	КР41-12	1	-156	
	9	ф8АI, ℓ=580; 0,229 кг	18	Без. черт.	
	10	ф6АI, ℓ=780; 0,173 кг	48	То же	
КП55-12		Поз. 1..5; 11-по КП55-9			406,2
	6	Каркас плоский КР8-13	1	1.424.1-5.4/87-136	
	7	КР27-9	1	-144	
	8	КР41-13	1	-156	
	9	ф8АI, ℓ=580; 0,229 кг	18	Без черт.	
	10	ф8АI, ℓ=780; 0,308 кг	40	То же	

1.424.1-5.4/87-52

Рук. сект.	Розенблюм	
Гл. инж.	Костанян	
Ст. инж.	Лемыш	
Инжен.	Максимова	
Провер.	Королева	

Каркас пространственный КП55-9...КП55-12

Стадия	Лист	Листов
Р		1

ЦНИИПРОМЗДАНИЙ

23000-04 64

формат А3

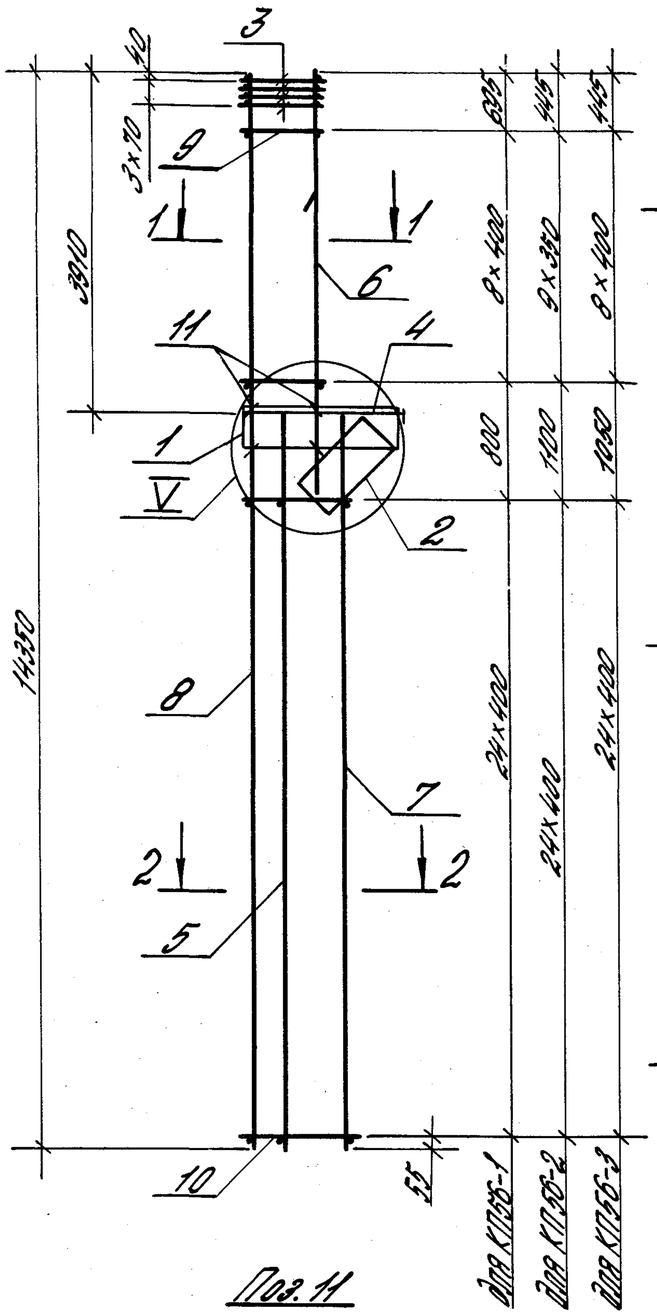

1-1
для КП56-1

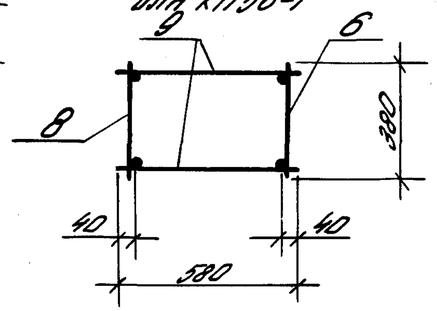

1-1
для КП56-2, КП56-3

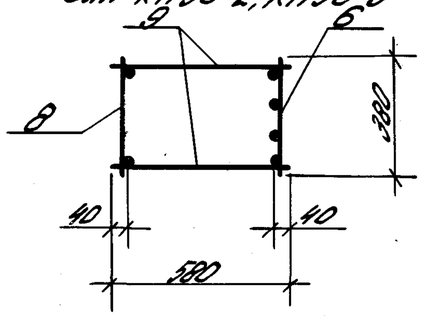

2-2

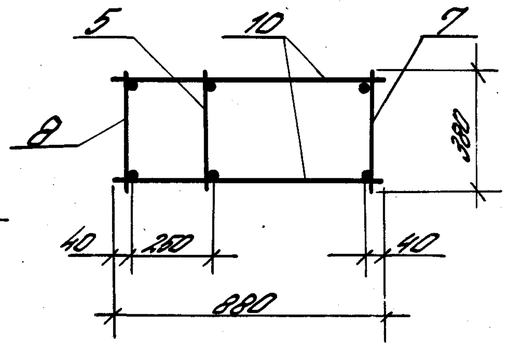

Поз. 11

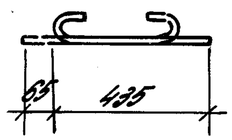

Марка каркаса	Поз.	Наименование	Кол.	Обозначение документа	Масса каркаса, кг
КП56-1	1	Сетка С2	1	1.424.1-54/87-165	243,2
	2	С7	1	-166	
	3	С10	4	-167	
	4	Каркас плоский КР1-2	1	-126	
	5	КР28-1	1	-145	
	6	КР7-10	1	-135	
	7	КР28-2	1	-145	
	8	КР42-1	1	-157	
	9	Ф6АI, ℓ=580; 0,129кг	18	Без черт.	
	10	Ф6АI, ℓ=880; 0,195кг	50	То же	
	11	Ф6АI, ℓ=500; 0,12кг	6	1.424.1-54/87-53	
КП56-2		Поз. 1...5;7;8;11-по КП56-1			248,4
	6	Каркас плоский КР7-12	1	1.424.1-54/87-135	
	9	Ф6АI, ℓ=580; 0,129кг	20	Без черт.	
	10	Ф6АI, ℓ=880; 0,195кг	50	То же	
КП56-3		Поз. 1...5;7;8;11-по КП56-1			268,6
	6	Каркас плоский КР7-14	1	1.424.1-54/87-135	
	9	Ф6АI, ℓ=580; 0,129кг	18	Без черт.	
	10	Ф6АI, ℓ=880; 0,195кг	50	То же	

1. Узел I см. 1.424.1-54/87-123.
2. Арматура класса Вр-I - по ГОСТ 6727-80,*
А-I - по ГОСТ 5781-82*.

Нач. сект.	Розенблюм		
Гл. инж. пр.	Костанян		
Ст. инж.	Лепыш		
Инженер	Максимова		
Провер.	Богданова		

1.424.1-54/87-53

Каркас пространственный КП56-1... КП56-3

Стадия	Лист	Листов
Р		1

ЦНИИПРОМЗДАНИЙ

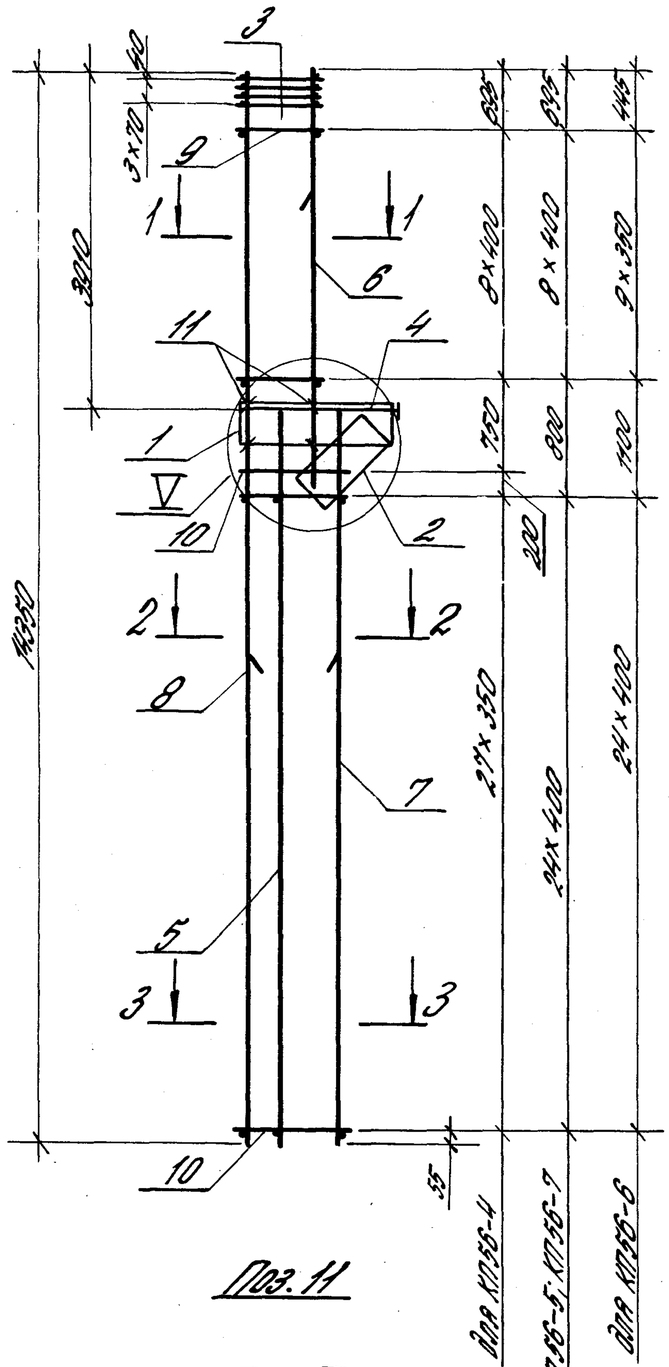

Поз. 11

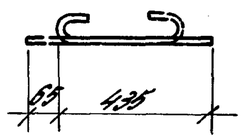

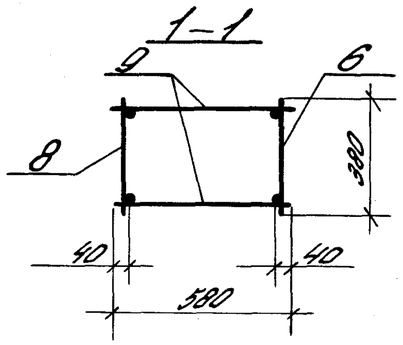

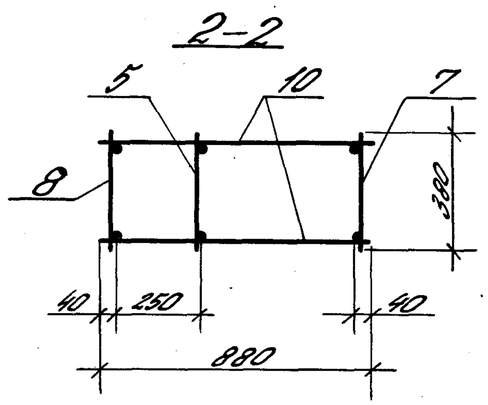

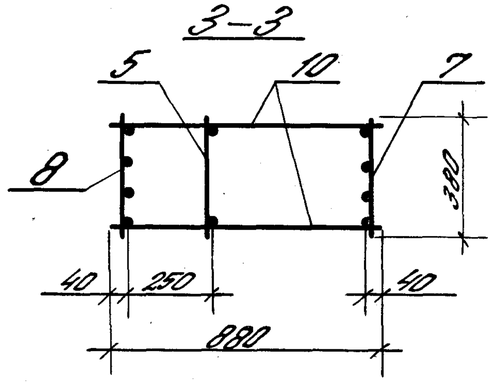

1. Узел V см. 1.424.1-5.4/87-123.
2. Арматура класса Вр-I по ГОСТ 6727-80*, А-I по ГОСТ 5781-82*.

Марка каркаса	Поз.	Наименование	Кол.	Обозначение документа	Масса каркаса, кг
КП56-4	1	Сетка С2	1	1.424.1-5.4/87-165	285,5
	2	С7	1	-166	
	3	С10	4	-167	
	4	Каркас плоский КР1-2	1	-126	
	5	КР28-1	1	-145	
	6	КР7-13	1	-135	
	7	КР28-3	1	-145	
	8	КР42-2	1	-157	
	9	Ф5 Вр I, ℓ=580; 0,084 кг	18	Без черт.	
	10	Ф5 Вр I, ℓ=880; 0,127 кг	58	То же	
	11	Ф6 А I, ℓ=500; 0,12 кг	6	1.424.1-5.4/87-54	
КП56-5		Поз. 1...5; 11 - по КП56-4			327,5
	6	Каркас плоский КР7-13	1	1.424.1-5.4/87-135	
	7	КР28-4	1	-145	
	8	КР42-3	1	-157	
	9	Ф5 Вр I, ℓ=580; 0,084 кг	18	Без черт.	
	10	Ф5 Вр I, ℓ=880; 0,127 кг	50	То же	
КП56-6		Поз. 1...5; 11 - по КП56-4			372,5
	6	Каркас плоский КР7-12	1	1.424.1-5.4/87-135	
	7	КР28-5	1	-145	
	8	КР42-4	1	-157	
	9	Ф6 А I, ℓ=580; 0,129 кг	20	Без черт.	
	10	Ф6 А I, ℓ=880; 0,195 кг	50	То же	
КП56-7		Поз. 1...5; 11 - по КП56-4			390,5
	6	Каркас плоский КР7-14	1	1.424.1-5.4/87-135	
	7	КР28-5	1	-145	
	8	КР42-4	1	-157	
	9	Ф6 А I, ℓ=580; 0,129 кг	18	Без черт.	
	10	Ф6 А I, ℓ=880; 0,195 кг	50	То же	

Рук. сект.	Розенблюм		1.424.1-5.4/87-54
Гл. инж. пр.	Костанян		Каркас пространственный КП56-4... КП56-7
Ст. инж.	Лемаш		Стадия: Р; Лист: ; Листов: 1
Инженер	Максимова		ЦНИИпромзданий
Конс.	Королева		

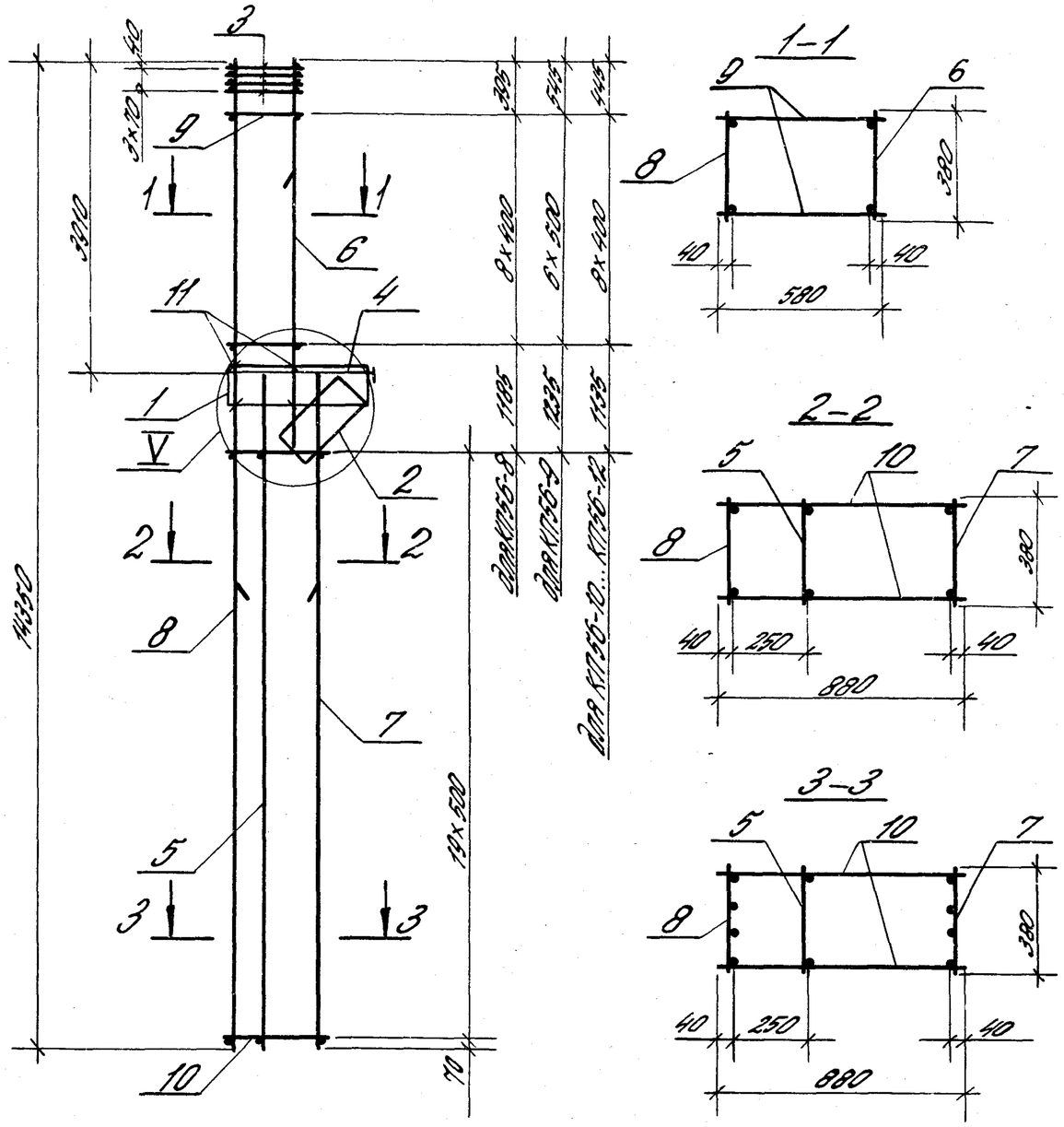

Поз. 11

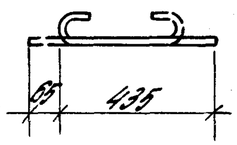

1. Узел V см. 1.424.1-5.4/87-123.
2. Арматура класса Вр-I-по ГОСТ 6727-80,*
А-I-по ГОСТ 5781-82*.

Марка каркаса	Поз.	Наименование	Кол.	Обозначение документа	Масса каркаса, кг
КП56-8	1	Сетка С2	1	1.424.1-5.4/87-165	472,4
	2	С7	1	-166	
	3	С10	4	-167	
	4	Каркас плоский КР1-2	1	-126	
	5	КР28-1	1	-145	
	6	КР7-13	1	-135	
	7	КР28-6	1	-145	
	8	КР42-5	1	-157	
	9	Ф8АI, l=580; 0,229кг	18	Без черт.	
	10	Ф8АI, l=880; 0,348кг	40	То же	
	11	Ф6АI, l=500; 0,12кг	6	1.424.1-5.4/87-55	
КП56-9		Поз.1...5;9...11-по КП56-8			496,1
	6	Каркас плоский КР7-15	1	1.424.1-5.4/87-135	
	7	КР28-6	1	-145	
	8	КР42-5	1	-157	
КП56-10		Поз.1...5;9...11-по КП56-8			522,8
	6	Каркас плоский КР7-14	1	1.424.1-5.4/87-135	
	7	КР28-7	1	-145	
	8	КР42-6	1	-157	
КП56-11		Поз.1...5;9...11-по КП56-8			410,8
	6	Каркас плоский КР7-14	1	1.424.1-5.4/87-135	
	7	КР28-9	1	-145	
	8	КР42-12	1	-157	
КП56-12		Поз.1...5;9...11-по КП56-8			483,1
	6	Каркас плоский КР7-14	1	1.424.1-5.4/87-135	
	7	КР28-10	1	-145	
	8	КР42-13	1	-157	

1.424.1-5.4/87-55

Рук. сект.	Розенблюм	
Гл. инж. пр.	Костанян	
Ст. инж.	Лемыш	
Инженер	Максимова	
Провер.	Королева	

Каркас пространственный КП56-8...КП56-12

Стадия	Лист	Листов
Р		1

ЦНИИПРОМЗДАНИЙ

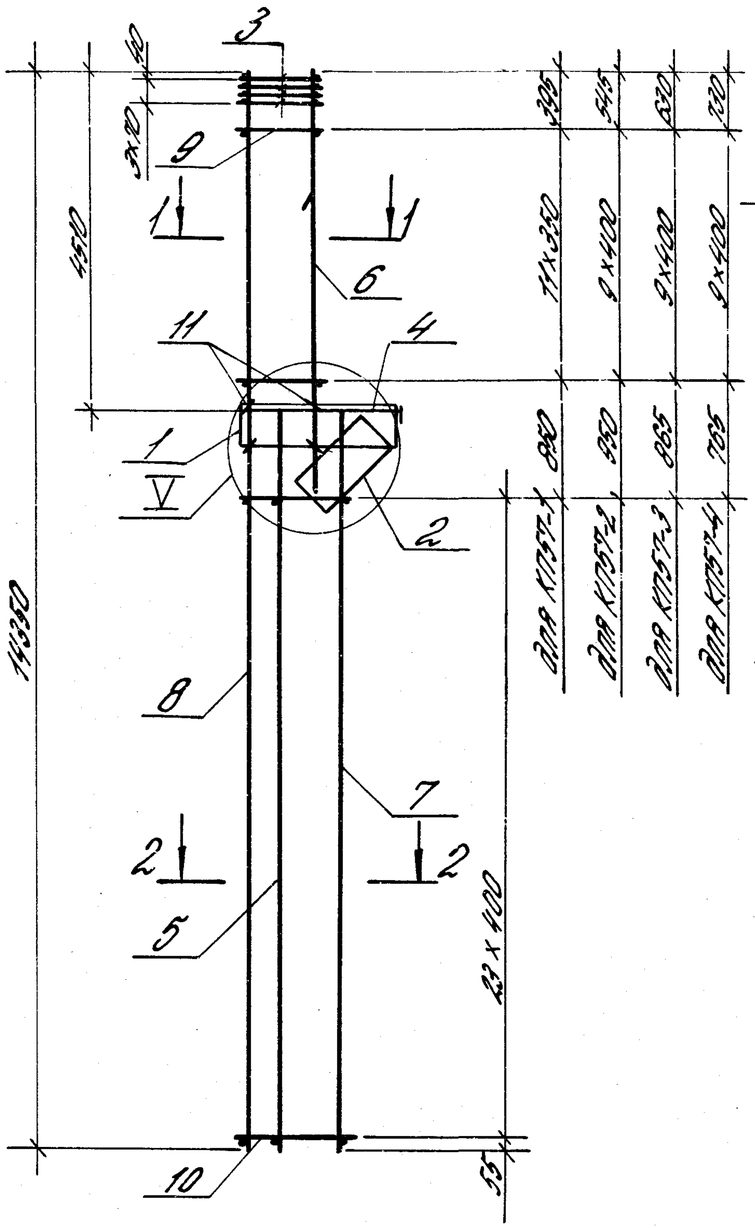

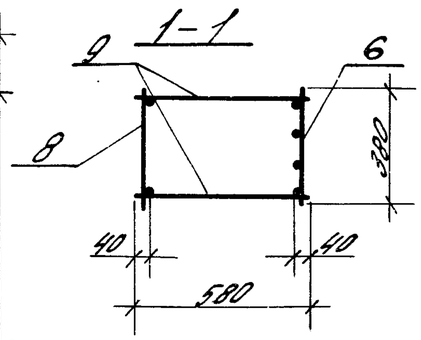

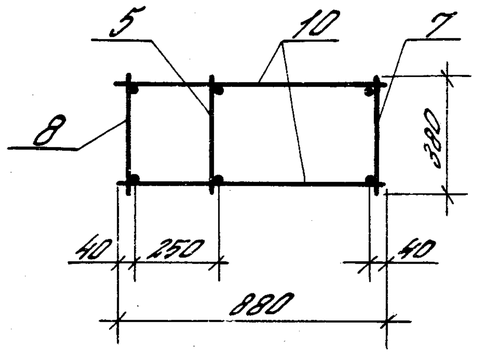

Поз. 11

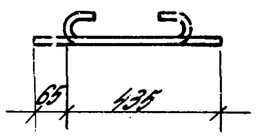

1. Узел V см. 1.424.1-5.4/87-123.
2. Арматура класса Вр-I – по ГОСТ 6727-80,*
   А-I – по ГОСТ 5781-82*.

Марка каркаса	Поз.	Наименование	Кол.	Обозначение документа	Масса каркаса, кг
КП57-1	1	Сетка С2	1	1.424.1-5.4/87-165	250,1
	2	С7	1	-166	
	3	С10	4	-167	
	4	Каркас плоский КР1-3	1	-127	
	5	КР26-1	1	-143	
	6	КР9-11	1	-137	
	7	КР26-2	1	-143	
	8	КР42-1	1	-157	
	9	Ф6АI, ℓ=580; 0,129кг	24	Без черт.	
	10	Ф6АI, ℓ=880; 0,195кг	48	То же	
	11	Ф6АI, ℓ=500; 0,12кг	6	1.424.1-5.4/87-56	
КП57-2		Поз.1...5;7;8;11 – по КП57-1			268,8
	6	Каркас плоский КР9-13	1	1.424.1-5.4/87-137	
	9	Ф6АI, ℓ=580; 0,129кг	20	Без черт.	
	10	Ф6АI, ℓ=880; 0,195кг	48	То же	
КП57-3		Поз.1...5;7;8;11 – по КП57-1			286,2
	6	Каркас плоский КР9-14	1	1.424.1-5.4/87-137	
	9	Ф8АI, ℓ=580; 0,229кг	20	Без черт.	
	10	Ф6АI, ℓ=880; 0,195кг	48	То же	
КП57-4		Поз.1...5;7;8;11 – по КП57-1			305,8
	6	Каркас плоский КР9-15	1	1.424.1-5.4/87-137	
	9	Ф8АI, ℓ=580; 0,229кг	20	Без черт.	
	10	Ф6АI, ℓ=880; 0,195кг	48	То же	

Рук. сект.	Озеняблюм		1.424.1-5.4/87-56
Гл. ин. пр.	Костанян		
Ст. инж.	Лемаш		Каркас пространственный КП57-1... КП57-4
Инженер	Макашова		Стадия: Р; Лист: ; Листов: 1
Пров.	Коваленко		ЦНИИПромзданий

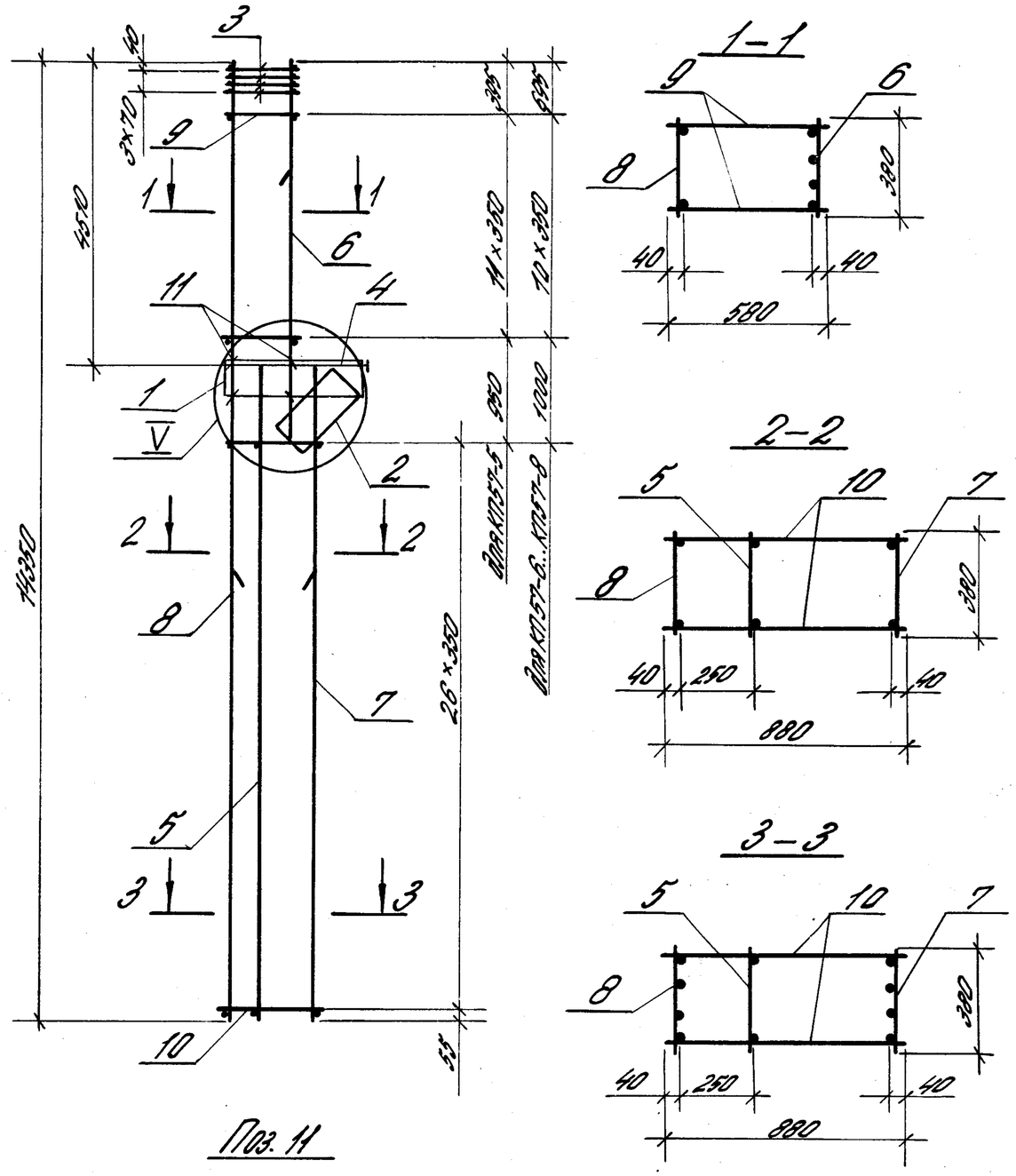

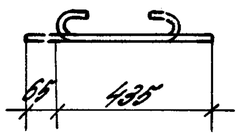

1. Узел V см. 1.424.1-5.4/87-123.
2. Арматура класса Вр-I-по ГОСТ 6727-80*, А-I-по ГОСТ 5781-82*.

Марка каркаса	Поз.	Наименование	Кол.	Обозначение документа	Масса каркаса, кг
КП57-5	1	Сетка С2	1	1.424.1-5.4/87-165	277,0
	2	С7	1	-166	
	3	С10	4	-167	
	4	Каркас плоский Кр1-3	1	-127	
	5	КР26-1	1	-143	
	6	КР9-11	1	-137	
	7	КР26-3	1	-143	
	8	КР42-7	1	-158	
	9	Ф5ВрI, l=580; 0,084кг	24	Без черт.	
	10	Ф5ВрI, l=880; 0,127кг	54	То же	
	11	Ф6АI, l=500; 0,12кг	6	1.424.1-5.4/87-57	
КП57-6		Поз.1...5;7;8;11-по КП57-5			294,6
	6	Каркас плоский КР9-13	1	1.424.1-5.4/87-137	
	9	Ф6АI, l=580; 0,129кг	22	Без черт.	
	10	Ф5ВрI, l=880; 0,127кг	54	То же	
КП57-7		Поз.1...5;7;8;11-по КП57-5			312,8
	6	Каркас плоский КР9-14	1	1.424.1-5.4/87-137	
	9	Ф8АI, l=580; 0,229кг	22	Без черт.	
	10	Ф5ВрI, l=880; 0,127кг	54	То же	
КП57-8		Поз.1...5;7;8;11-по КП57-5			332,3
	6	Каркас плоский КР9-15	1	1.424.1-5.4/87-137	
	9	Ф8АI; l=580; 0,229кг	22	Без черт.	
	10	Ф5ВрI; l=880; 0,127кг	54	То же	

Рук. сект.	Розенблюм		
Гл. ин. пр.	Костанян		
Ст. инж.	Лемыш		
Инжен.	Максимова		
Провер.	Королева		

1.424.1-5.4/87-57

Каркас пространственный КП57-5...КП57-8

Стадия	Лист	Листов
Р		1

ЦНИИПРОМЗДАНИЙ

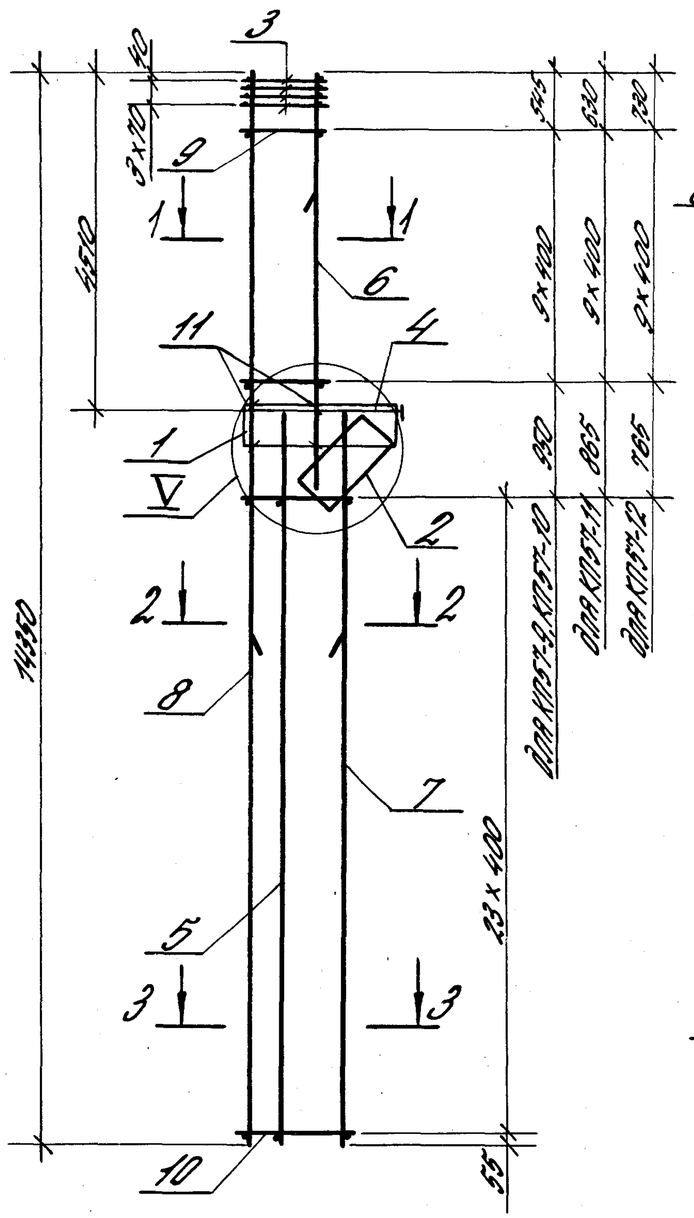

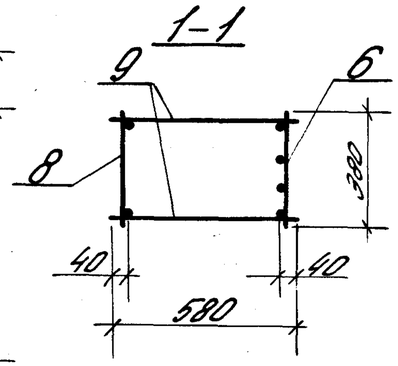

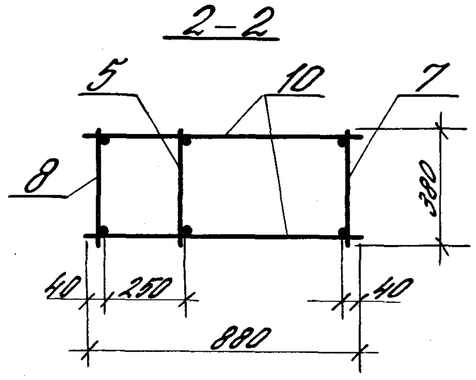

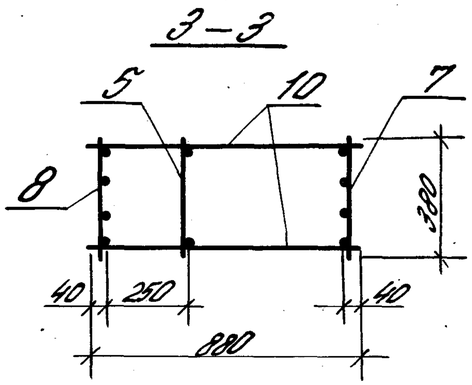

Поз.11

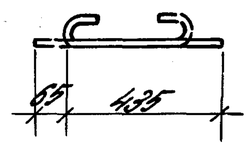

Марка каркаса	Поз.	Наименование	Кол.	Обозначение документа	Масса каркаса, кг
КП57-9	1	Сетка С2	1	1.424.1-5.4/87-165	324,3
	2	С7	1	-166	
	3	С10	4	-167	
	4	Каркас плоский КР1-3	1	-127	
	5	КР26-1	1	-143	
	6	КР9-12	1	-137	
	7	КР26-4	1	-143	
	8	КР42-8	1	-158	
	9	Ф6АI, l=580; 0,129кг	20	Без черт.	
	10	Ф5ВрI, l=880; 0,127кг	48	То же	
	11	Ф6АI, l=500; 0,12кг	6	1.424.1-5.4/87-58	
КП57-10		Поз.1...5;7;8;10;11-по КП57-9			335,1
	6	Каркас плоский КР9-13	1	1.424.1-5.4/87-137	
	9	Ф6АI, l=580; 0,129кг	20	Без черт.	
КП57-11		Поз.1...5;7;8;10;11-по КП57-9			353,7
	6	Каркас плоский КР9-14	1	1.424.1-5.4/87-137	
	9	Ф8АI, l=580; 0,229кг	20	Без черт.	
КП57-12		Поз.1...5;7;8;10;11-по КП57-9			373,2
	6	Каркас плоский КР9-15	1	1.424.1-5.4/87-137	
	9	Ф8АI, l=580; 0,229кг	20	Без черт.	

1. Узел V см. 1.424.1-5.4/87-123.
2. Арматура класса Вр-I-по ГОСТ 6727-80,*
А-I-по ГОСТ 5781-82*.

Рук.сект.	Розенблюм			1.424.1-5.4/87-58
Гл.инж.пр.	Костанян			Каркас пространственный КП57-9... КП57-12
Ст.инж.	Лемыш			Стадия: Р; Лист; Листов: 1
Инжен.	Максимова			ЦНИИПРОМЗДАНИЙ
Провер.	Королева			

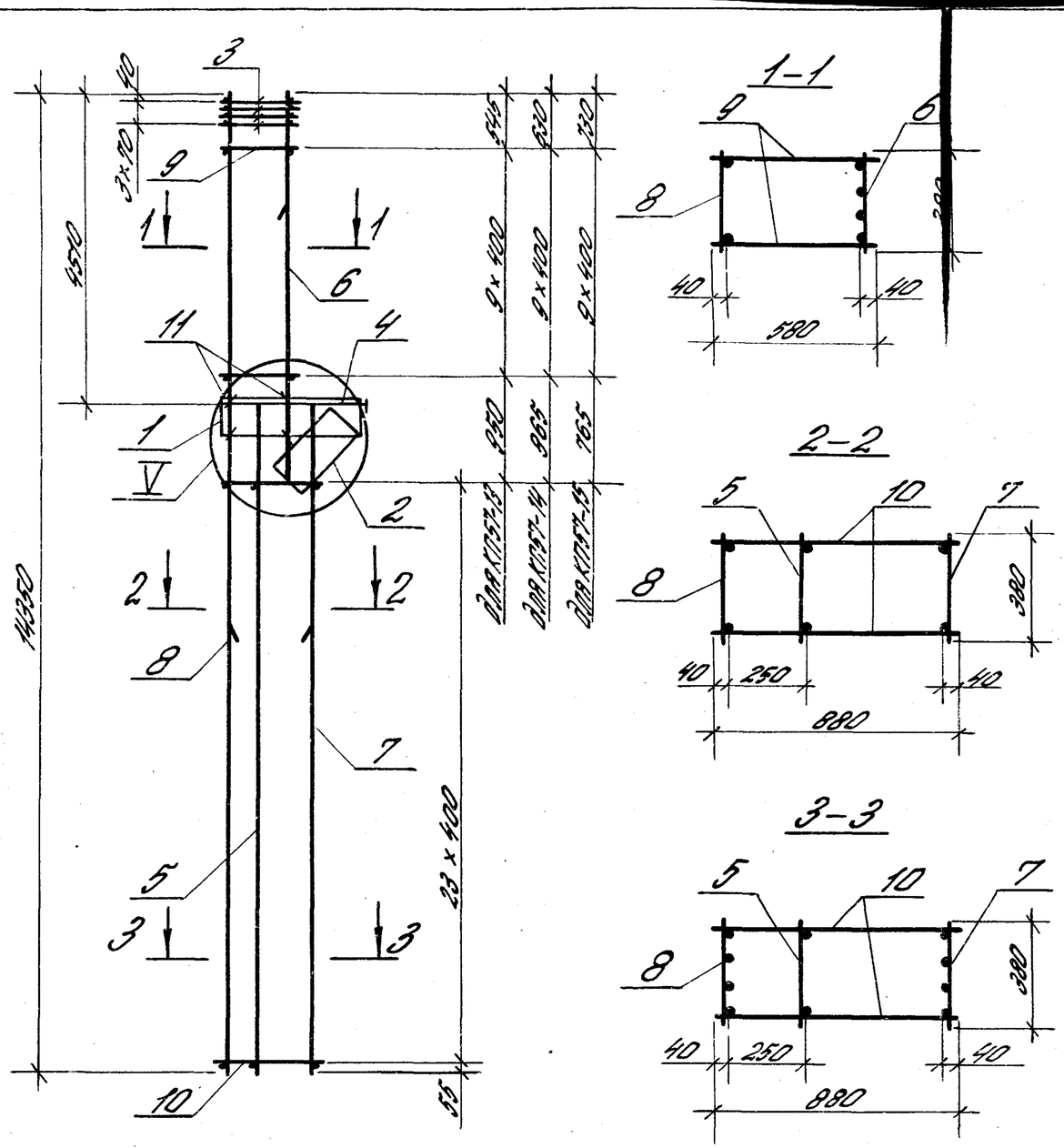

Поз. 11

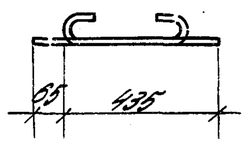

Марка каркаса	Поз.	Наименование	Кол.	Обозначение документа	Масса каркаса, кг
КП57-13	1	Сетка С2	1	1.424.1-5.4/87-165	385,3
	2	С7	1	-166	
	3	С10	4	-167	
	4	Каркас плоский КР1-3	1	-127	
	5	КР26-1	1	-143	
	6	КР9-13	1	-137	
	7	КР26-5	1	-143	
	8	КР42-9	1	-158	
	9	Ф6 АI, ℓ=580; 0,129 кг	20	Без черт.	
	10	Ф6 АI, ℓ=880; 0,195 кг	48	То же	
	11	Ф6 АI, ℓ=500; 0,12 кг	6	1.424.1-5.4/87-59	
КП57-14		Поз. 1...5; 7; 8; 10; 11 - по КП57-13			403,9
	6	Каркас плоский КР9-14	1	1.424.1-5.4/87-137	
	9	8 АI, ℓ=580; 0,229 кг	20	Без черт.	
КП57-15		Поз. 1...5; 7; 8; 10; 11 - по КП57-13			423,4
	6	Каркас плоский КР9-15	1	1.424.1-5.4/87-137	
	9	Ф8 АI, ℓ=580; 0,229 кг	20	Без черт.	

1. Узел V см. 1.424.1-5.4/87-123.
2. Арматура класса Вр-I - по ГОСТ 6727-80,*
   А-I - по ГОСТ 5781-82*.

Рук. сект.	Розенблюм		
Гл. инжен.	Богданян		
Ст. инж.	Ленины		
Инжен.	Максимова		
Провер.	Королева		

1.424.1-5.4/87-59

Каркас пространственный КП57-13... КП57-15

Стадия	Лист	Листов
Р		1

ЦНИИПромзданий

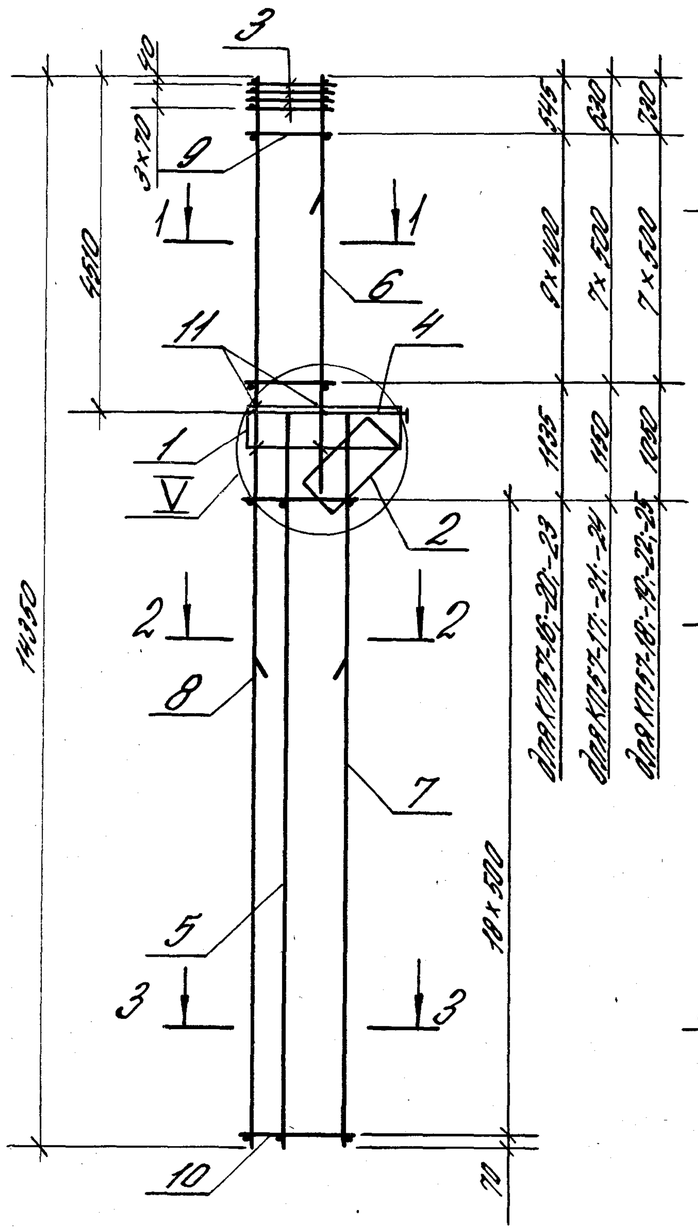

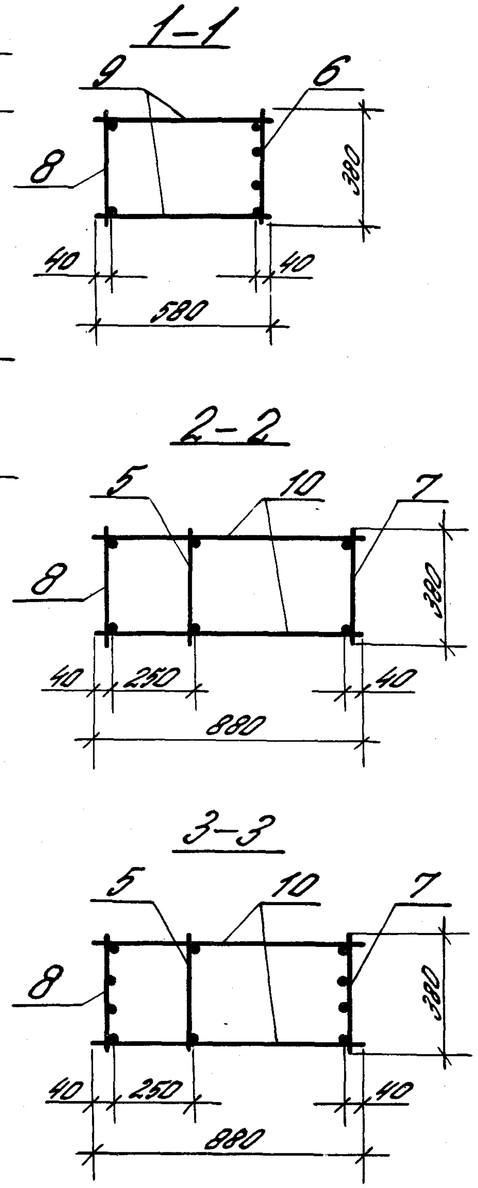

Поз. 11

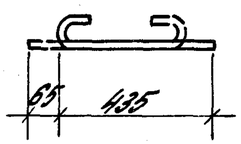

Марка каркаса	Поз.	Наименование	Кол.	Обозначение документа	Масса каркаса, кг
КП57-16	1	Сетка С2	1	1.424.1-5.4/87-165	467,6
	2	С7	1	-166	
	3	С10	4	-167	
	4	Каркас плоский КР1-3	1	-127	
	5	КР26-1	1	-143	
	6	КР9-13	1	-137	
	7	КР26-6	1	-143	
	8	КР42-10	1	-158	
	9	Ф8АI, ℓ=580; 0,229 кг	20	Без черт.	
	10	Ф8АI, ℓ=880; 0,348 кг	38	То же	
	11	Ф6АI, ℓ=500; 0,12 кг	6	1.424.1-5.4/87-60	
КП57-17		Поз. 1...5,10...11-по КП57-16			484,2
	6	Каркас плоский КР9-14	1	1.424.1-5.4/87-137	
	7	КР26-6	1	-143	
	8	КР42-10	1	-158	
	9	Ф8АI, ℓ=580; 0,229 кг	16	БЕЗ ЧЕРТ.	

1. Узел V см. 1.424.1-5.4/87-123.
2. Арматура класса Вр-I - по ГОСТ 6727-80,*
   А-I - по ГОСТ 5781-82*.
3. Продолжение спецификации см. лист 2.

Рук. сект.	Розенблюм		1.424.1-5.4/87-60	
Гл. ин. пр.	Костанян		Каркас пространственный КП57-16...КП57-25	Стадия: Р; Лист: 1; Листов: 2
Ст. инж.	Лемыш			ЦНИИПРОМЗДАНИЙ
Инжен.	Максимова			
Провер.	Королева			

Марка каркаса	Поз.	Наименование	Кол.	Обозначение документа	Масса каркаса, кг
КП57-18		Поз. 1...5;10...11-по КП57-16			504,0
	6	Каркас плоский КР9-15	1	1.424.1-5.4/87-137	
	7	КР26-6	1	-143	
	8	КР42-10	1	-158	
	9	ф8AI, ℓ=580; 0,229 кг	16	без черт.	
КП57-19		Поз. 1...5;10...11-по КП57-16			590,6
	6	Каркас плоский КР9-15	1	1.424.1-5.4/87-137	
	7	КР26-7	1	-143	
	8	КР42-11	1	-158	
	9	ф8AI, ℓ=580; 0,229 кг	16	без черт.	
КП57-20		Поз. 1...5;10...11-по КП57-16			402,1
	6	Каркас плоский КР9-13	1	1.424.1-5.4/87-137	
	7	КР26-9	1	-143	
	8	КР42-14	1	-158	
	9	ф8AI, ℓ=580; 0,229 кг	20	без черт.	
КП57-21		Поз. 1...5;10...11-по КП57-16			418,1
	6	Каркас плоский КР9-14	1	1.424.1-5.4/87-137	
	7	КР26-9	1	-143	
	8	КР42-14	1	-158	
	9	ф8AI, ℓ=580; 0,229 кг	16	без черт.	

Марка каркаса	Поз.	Наименование	Кол.	Обозначение документа	Масса каркаса, кг
КП57-22		Поз. 1...5;10...11-по КП57-16			437,6
	6	Каркас плоский КР9-15	1	1.424.1-5.4/87-137	
	7	КР26-9	1	-143	
	8	КР42-14	1	-158	
	9	ф8AI, ℓ=580; 0,229 кг	16	без черт.	
КП57-23		Поз. 1...5;10...11-по КП57-16			471,4
	6	Каркас плоский КР9-13	1	1.424.1-5.4/87-137	
	7	КР26-10	1	-143	
	8	КР42-15	1	-158	
	9	ф8AI, ℓ=580; 0,229 кг	20	без черт.	
КП57-24		Поз. 1...5;10...11-по КП57-16			488,0
	6	Каркас плоский КР9-15	1	1.424.1-5.4/87-137	
	7	КР26-14	1	-143	
	8	КР42-10	1	-158	
	9	ф8AI, ℓ=580; 0,229 кг	16	без черт.	
КП57-25		Поз. 1...5;10...11-по КП57-16			507,5
	6	Каркас плоский КР9-15	1	1.424.1-5.4/87-137	
	7	КР26-10	1	-143	
	8	КР42-15	1	-158	
	9	ф8AI, ℓ=580; 0,229 кг	16	без черт.	

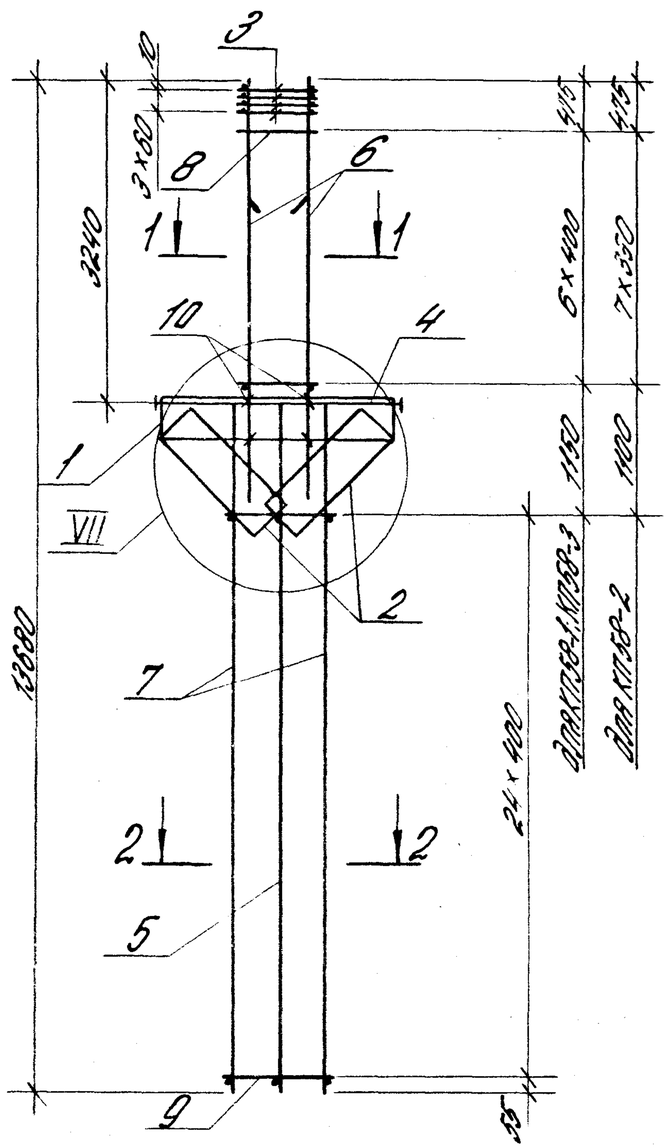

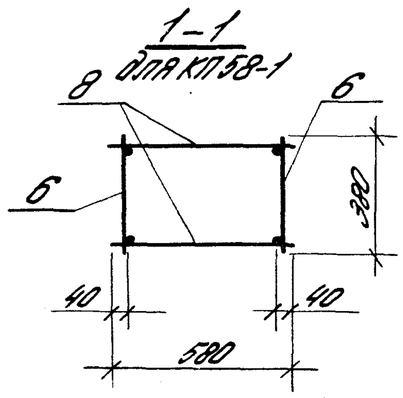

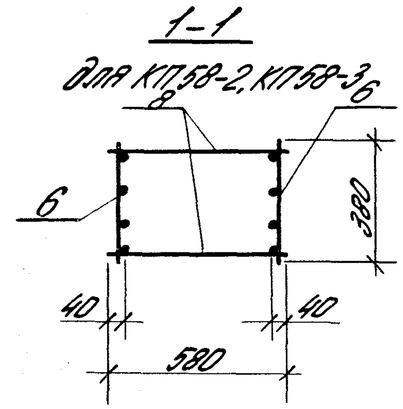

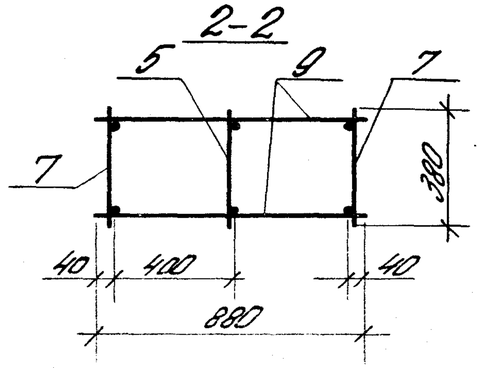

Поз. 10

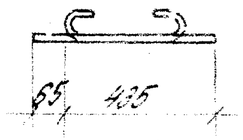

Марка каркаса	Поз.	Наименование	Кол.	Обозначение документа	Масса каркаса, кг
КП58-1	1	Сетка С2	2	1.424.1-54/87-165	272,8
	2	С5	2	-166	
	3	С11	4	-167	
	4	Каркас плоский КР2-1	1	-131	
	5	КР28-1	1	-145	
	6	КР5-10	2	-133	
	7	КР28-2	2	-145	
	8	ФбАI, ℓ=580; 0,129 кг	14	Без черт.	
	9	ФбАI, ℓ=880; 0,195 кг	50	То же	
	10	ФбАI, ℓ=500; 0,12 кг	8	1.424.1-54/87-61	
КП58-2		Поз. 1...5; 7; 9; 10 - по КП58-1			277,5
	6	Каркас плоский КР5-12	2	1.424.1-54/87-133	
	8	ФбВрI, ℓ=580; 0,084 кг	16	Без черт.	
КП58-3		Поз. 1...5; 7; 9; 10 - по КП58-1			306,2
	6	Каркас плоский КР5-14	2	1.424.1-54/87-133	
	8	ФбАI, ℓ=580; 0,129 кг	14	Без черт.	

1. Узел VII см. 1.424.1-54/87-124.
2. Арматура класса Вр-I - по ГОСТ 6727-80,*
   А-I - по ГОСТ 5781-82*.

Рук. сект.	Розенблюм		
Гл. ин. пр.	Бостанян		
Ст. инж.	Лемыш		
Инженер.	Максимова		
Провер.	Королева		

1.424.1-54/87-61

Каркас пространственный КП58-1... КП58-3

Стадия	Листов	Листов
Р		1

ЦНИИПромзданий

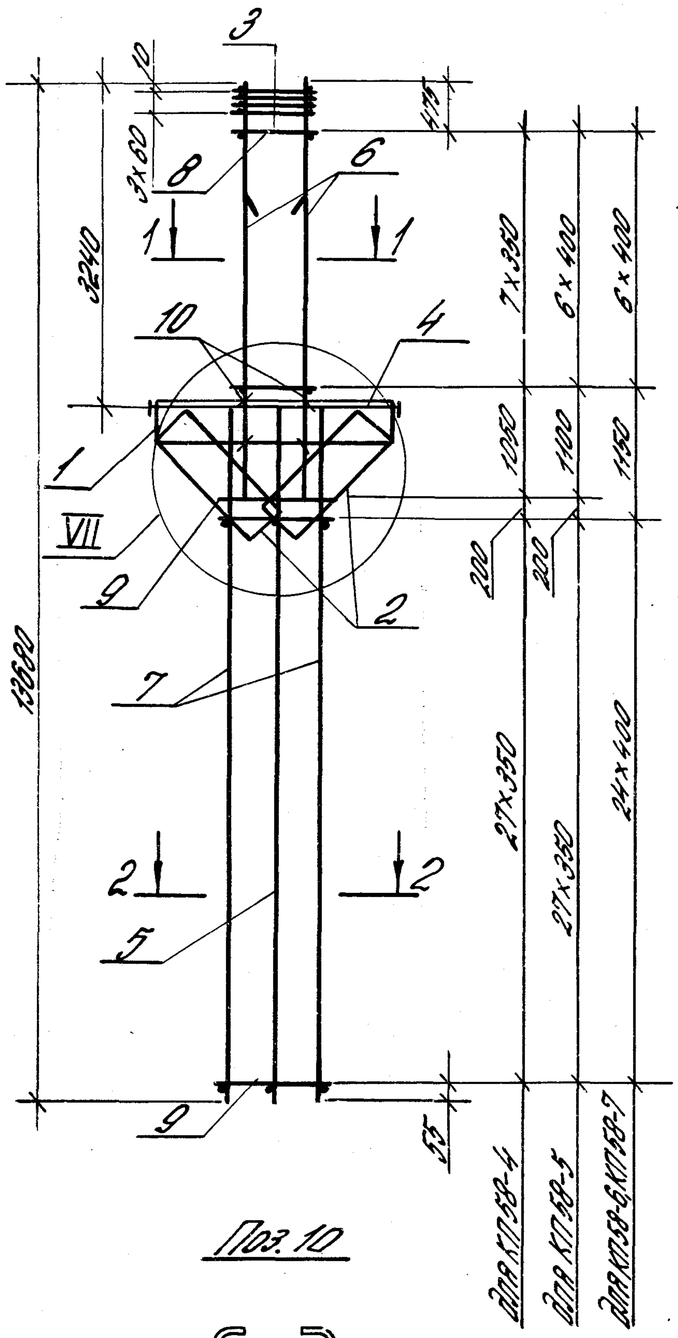

Поз. 10

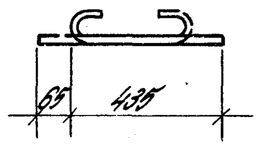

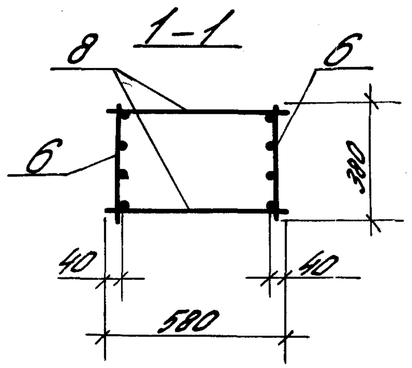

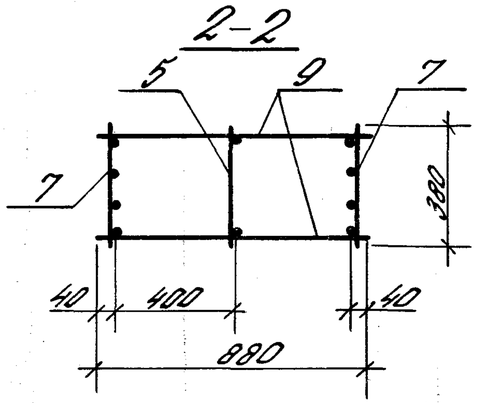

Марка каркаса	Поз.	Наименование	Кол.	Обозначение документа	Масса каркаса, кг
КП58-4	1	Сетка С2	2	1.424.1-5.4/87—165	3188
	2	С5	2	—166	
	3	С11	4	—167	
	4	Каркас плоский КР2-1	1	—131	
	5	КР28-1	1	—145	
	6	КР5-12	2	—133	
	7	КР28-3	2	—145	
	8	Ф5ВрI, ℓ=580; 0,084кг	16	Без черт.	
	9	Ф5ВрI, ℓ=880; 0,127кг	58	То же	
	10	Ф6АI, ℓ=500; 0,12кг	8	1.424.1-5.4/87-62	
КП58-5		Поз. 1...5; 10-по КП58-4			3455,4
	6	Каркас плоский КР5-14	2	1.424.1-5.4/87—133	
	7	КР28-3	2	—145	
	8	Ф6АI, ℓ=580; 0,129кг	14	Без черт.	
	9	Ф5ВрI, ℓ=880; 0,127кг	58	То же	
КП58-6		Поз. 1...5,10-по КП58-4			3675
	6	Каркас плоский КР5-13	2	1.424.1-5.4/87—133	
	7	КР28-4	2	—145	
	8	Ф5ВрI, ℓ=580; 0,084кг	14	Без черт.	
	9	Ф5ВрI, ℓ=880; 0,127кг	50	То же	
КП58-7		Поз.1...5; 10-по КП58-4			3829
	6	Каркас плоский КР5-14	2	1.424.1-5.4/87—133	
	7	КР28-4	2	—145	
	8	Ф6АI, ℓ=580; 0,129кг	14	Без черт.	
	9	Ф5ВрI, ℓ=880; 0,127кг	50	То же	

1. Узел VIII см. 1.424.1-5.4/87-124.
2. Арматура класса Вр-I-по ГОСТ 6727-80,*
А-I-по ГОСТ 5781-82*.

Рук.сект.	Розенблюм	
Гл.инж.пр.	Костанян	
Ст.инж.	Лемыш	
Инженер.	Максимова	
Провер.	Королева	

1.424.1-5.4/87-62

Каркас пространственный КП58-4... КП58-7

Стадия	Лист	Листов
Р		1

ЦНИИПромзданий

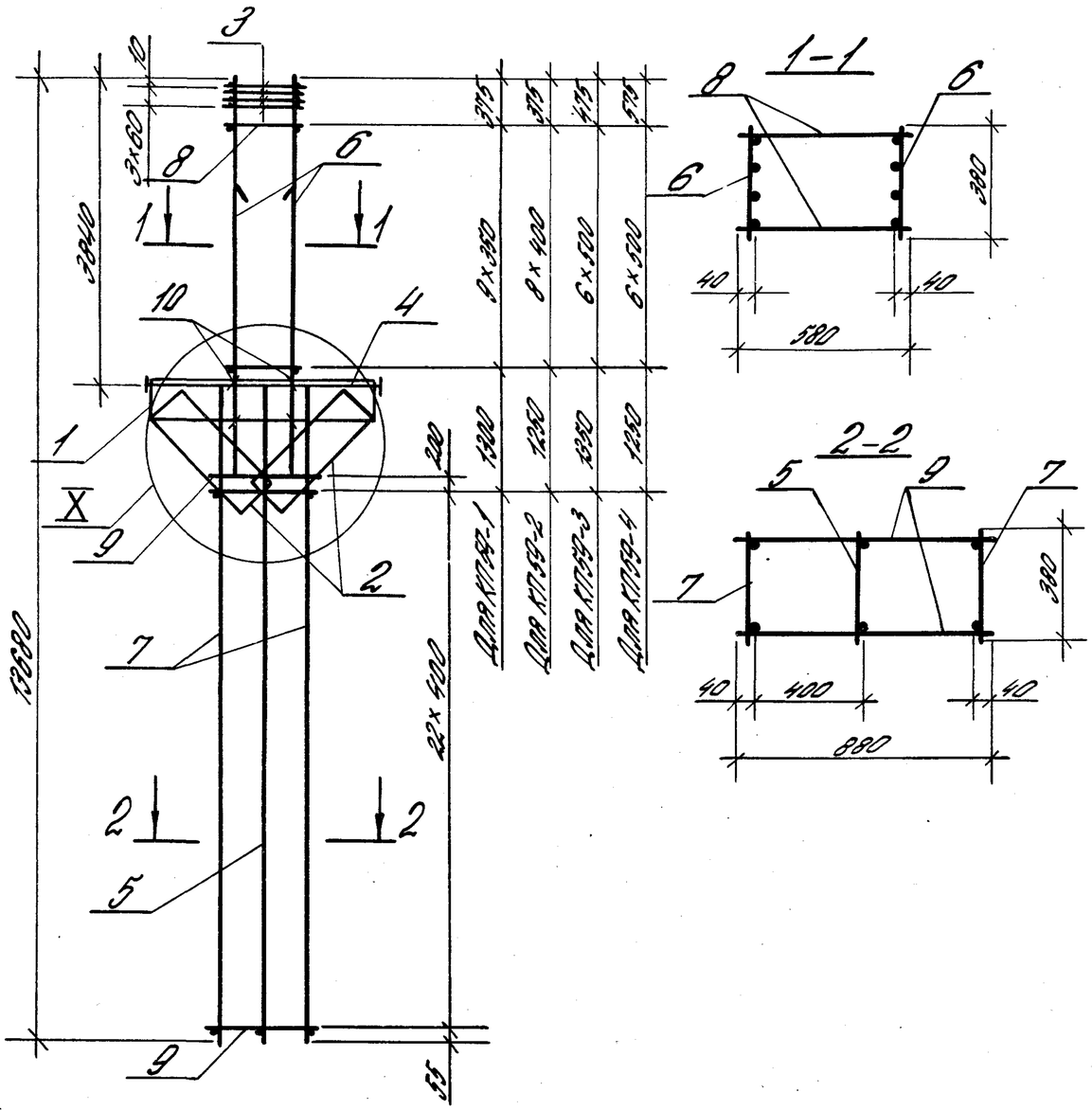

Поз.10

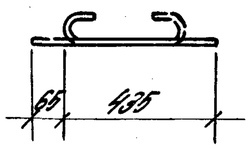

Марка каркаса	Поз.	Наименование	Кол.	Обозначение документа	Масса каркаса, кг
КП59-1	1	Сетка С2	2	1.424.1-5.4/87-165	283.
	2	С5	2	-166	
	3	С11	4	-167	
	4	Каркас плоский КР2-2	1	-132	
	5	КР26-1	1	-143	
	6	КР7-12	2	-135	
	7	КР26-2	2	-143	
	8	Ф6ВрI, ℓ=580; 0,084кг	20	Без черт.	
	9	Ф6АI, ℓ=880; 0,195кг	48	То же	
	10	Ф6АI, ℓ=500; 0,12кг	8	1.424.1-5.4/87-63	
КП59-2		Поз.1...5;7;9;10-по КП59-1			317.4
	6	Каркас плоский КР7-14	2	1.424.1-5.4/87-135	
	8	Ф6АI, ℓ=580; 0,129кг	18	Без черт.	
КП59-3		Поз.1...5;7;9;10-по КП59-1			347.4
	6	Каркас плоский КР7-15	2	1.424.1-5.4/87-135	
	8	Ф8АI, ℓ=580; 0,229кг	14	Без черт.	
КП59-4		Поз.1...5;7;9;10-по КП59-1			382.4
	6	Каркас плоский КР7-16	2	1.424.1-5.4/87-135	
	8	Ф8АI, ℓ=580; 0,229кг	14	Без черт.	

1. Узел X см. 1.424.1-5.4/87-124.
2. Арматура класса Вр-I - по ГОСТ 6727-80,*
   А-I - по ГОСТ 5781-82.*

Нач. сект.	Розенблюм		
Гл. инж. пр.	Костанян		
Ст. инж.	Лепыш		
Инженер	Максимова		
Провер.	Королева		

1.424.1-5.4/87-63

Каркас пространственный КП 59-1... КП59-4

Стадия	Лист	Листов
Р		1

ЦНИИпромзданий

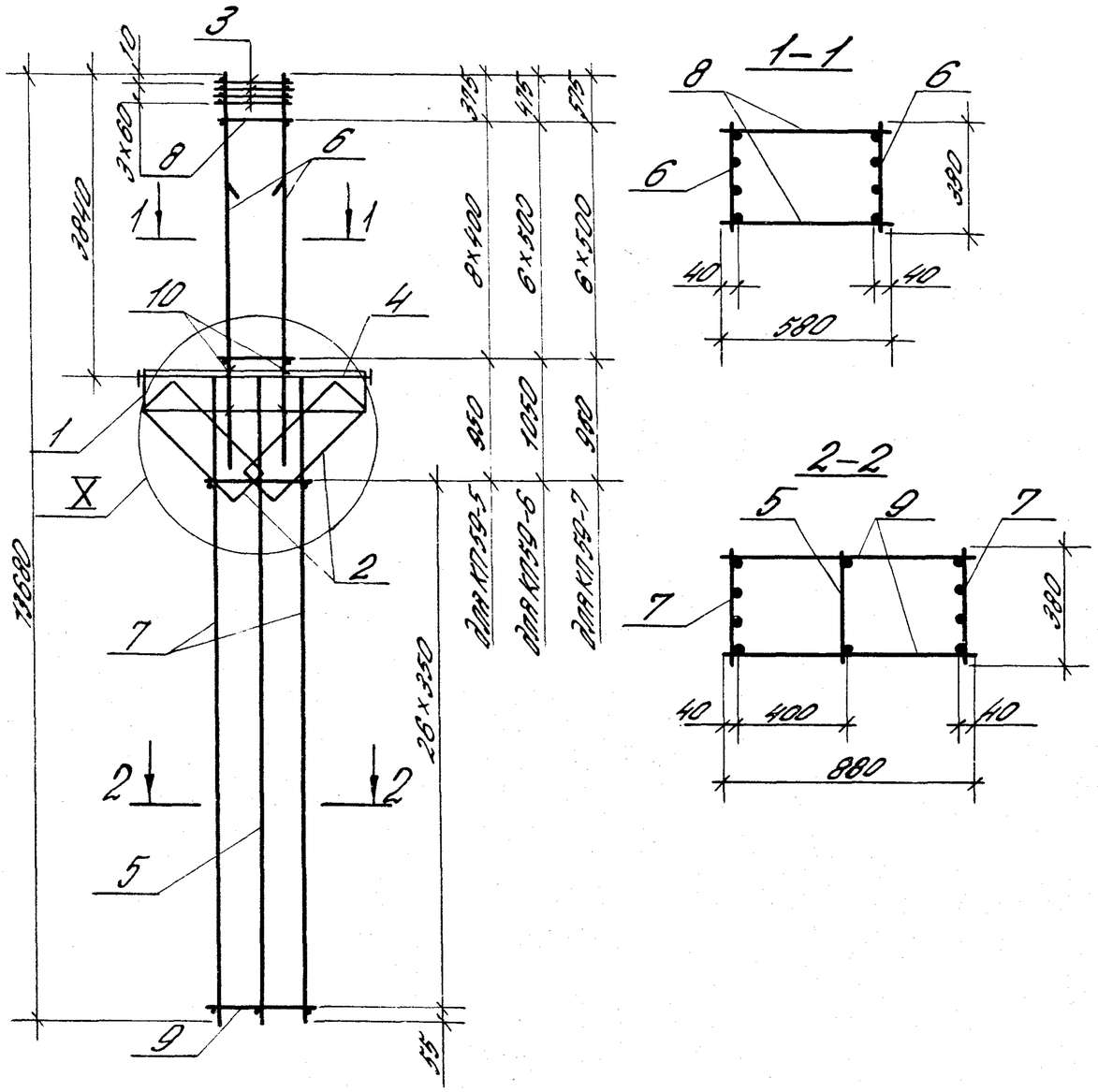

Поз. 10

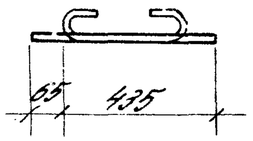

Марка каркаса	Поз.	Наименование	Кол.	Обозначение документа	Масса каркаса, кг
КП59-5	1	Сетка С2	2	1.424.1-5.4/87-165	353,6
	2	С5	2	-166	
	3	С11	4	-167	
	4	Каркас плоский КР2-2	1	-132	
	5	КР26-1	1	-143	
	6	КР7-14	2	-135	
	7	КР26-3	2	-143	
	8	Ф6АI, ℓ=580; 0,129кг	18	Без черт.	
	9	Ф5ВрI, ℓ=880; 0,127кг	54	То же	
	10	Ф6АI, ℓ=500; 0,12кг	8	1.424.1-5.4/87-64	
КП59-6		Поз.1...5;7;9;10-по КП59-5			383,8
	6	Каркас плоский КР7-15	2	1.424.1-5.4/87-135	
	8	Ф8АI, ℓ=580; 0,229кг	14	Без черт.	
КП59-7		Поз.1...5;7;9;10 по КП59-5			418,8
	6	Каркас плоский КР7-16	2	1.424.1-5.4/87-135	
	8	Ф8АI, ℓ=580; 0,229кг	14	Без черт.	

1. Узел X см. 1.424.1-5.4/87-124.
2. Арматура класса Вр-I - по ГОСТ 6727-80*,
А-I - по ГОСТ 5781-82*.

Рук. сект.	Розенблюм		1.424.1-5.4/87-64	
Гл. инж. пр.	Костанян		Каркас пространственный КП59-5... КП59-7	Стадия: Р; Лист; Листов: 1
Ст. инж.	Лемыш			ЦНИИПРОМЗДАНИЙ
Инженер.	Максимова			
Провер.	Королева			

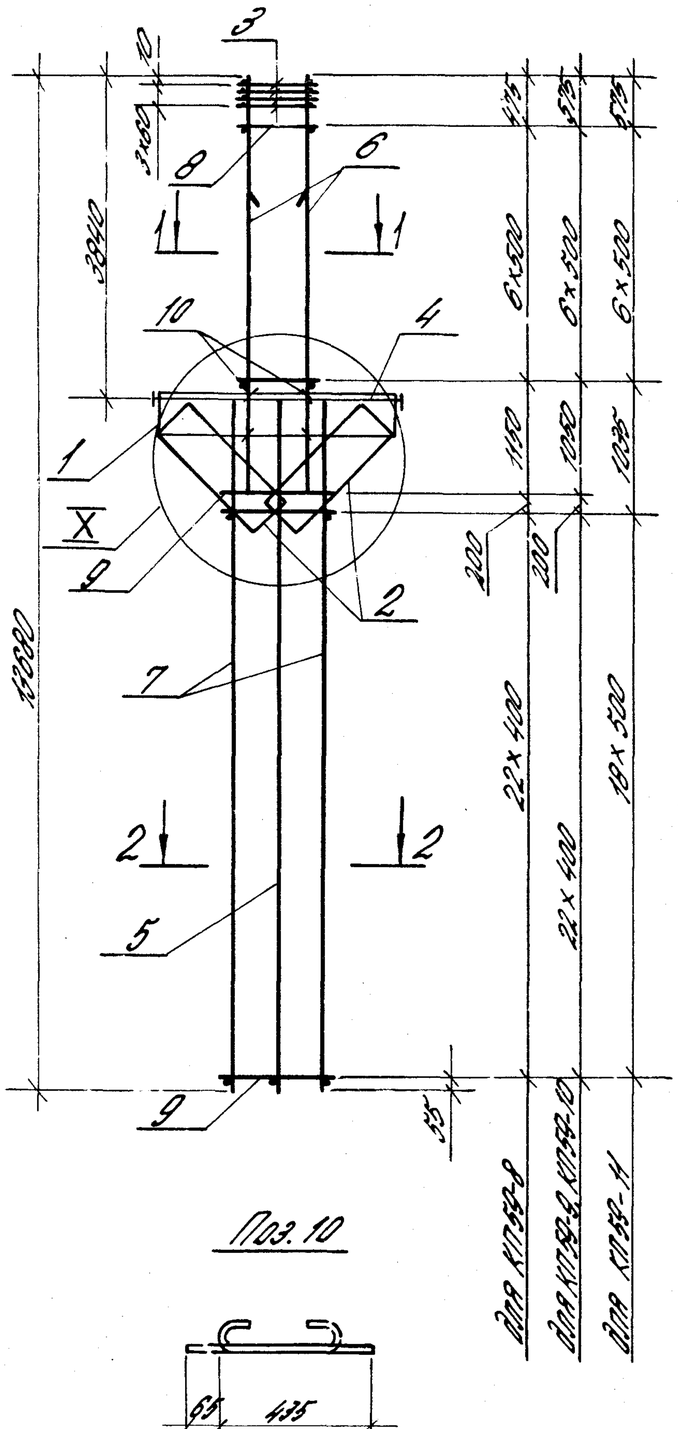

Поз. 10

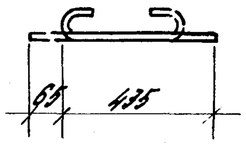

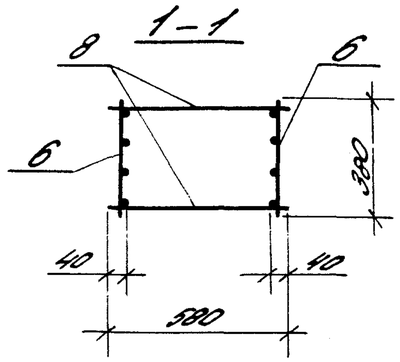

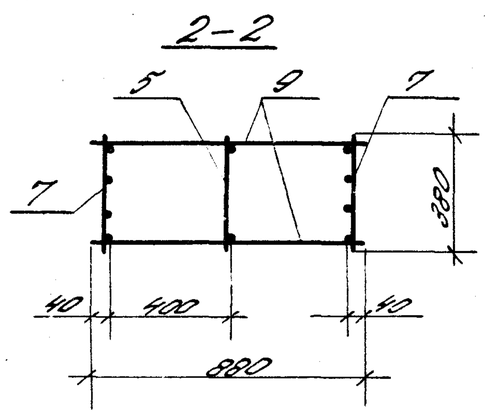

Марка каркаса	Поз.	Наименование	Кол.	Обозначение документа	Масса каркаса, кг
КП59-8	1	Сетка С2	2	1.424.1-5.4/87-165	419,7
	2	С5	2	-166	
	3	С11	4	-167	
	4	Каркас плоский КР2-2	1	-132	
	5	КР26-1	1	-143	
	6	КР7-15	2	-135	
	7	КР26-4	2	-143	
	8	Ф8АI, l=580; 0,229 кг	14	Без черт.	
	9	Ф5ВрI, l=880; 0,127 кг	48	То же	
	10	Ф6АI, l=500; 0,12 кг	8	1.424.1-5.4/87-65	
КП59-9		Поз. 1...5; 8; 10 - по КП59-8			454,7
	6	Каркас плоский КР7-16	2	1.424.1-5.4/87-135	
	7	КР26-4	2	-143	
	9	Ф5ВрI, l=880; 0,127 кг	48	Без черт.	
КП59-10		Поз. 1...5; 8; 10 - по КП59-8			500,0
	6	Каркас плоский КР7-16	2	1.424.1-5.4/87-135	
	7	КР26-5	2	-143	
	9	Ф6АI, l=880; 0,195 кг	48	Без черт.	
КП59-11		Поз. 1...5; 8; 10 - по КП59-8			573,0
	6	Каркас плоский КР7-16	2	1.424.1-5.4/87-135	
	7	КР26-6	2	-143	
	9	Ф8АI, l=880; 0,348 кг	38	Без черт.	

1. Узел X см. 1.424.1-5.4/87-124.
2. Арматура класса Вр-I - по ГОСТ 6727-80,*
А-I - по ГОСТ 5781-82*.

Рук. сект.	Розенблюм		
Гл. ин. пр.	Костанян		
Ст. инж.	Лемыш		
Инжен.	Максимова		
Провер.	Королева		

1.424.1-5.4/87-65

Каркас пространственный КП59-8... КП59-11

Стадия	Лист	Листов
Р		1

ЦНИИПРОМЗДАНИЙ

23000-04 78

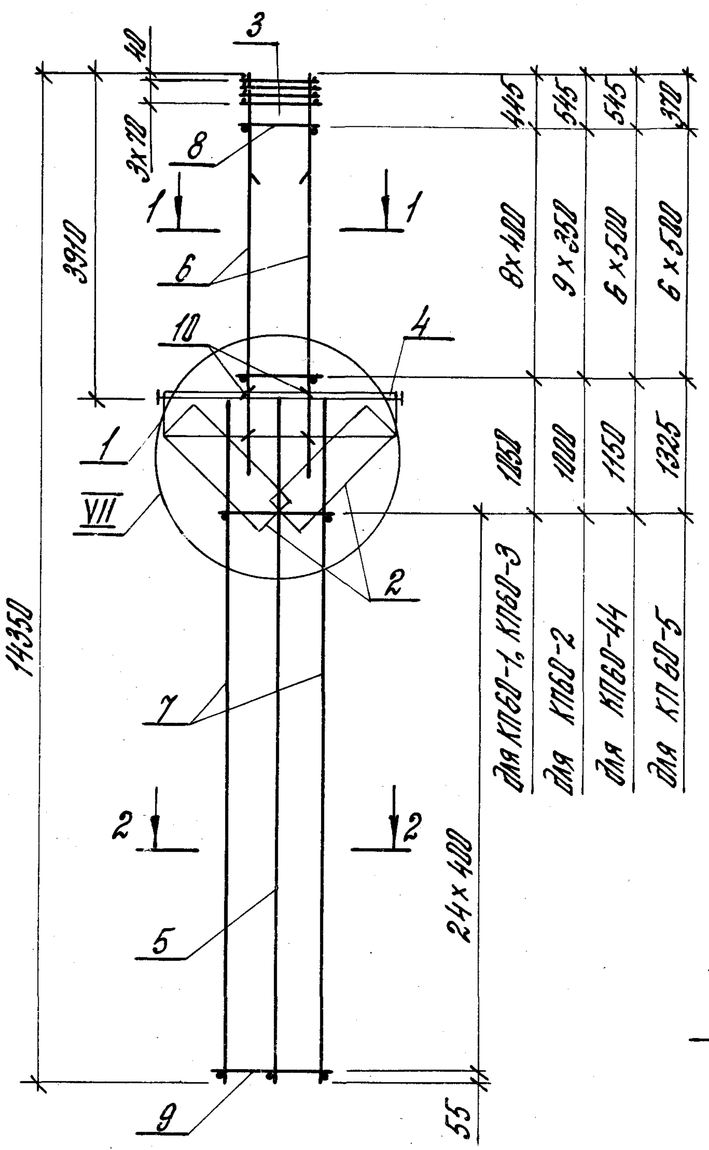

Поз. 10

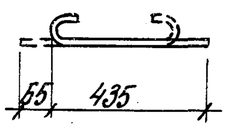

1–1
для КП60-1

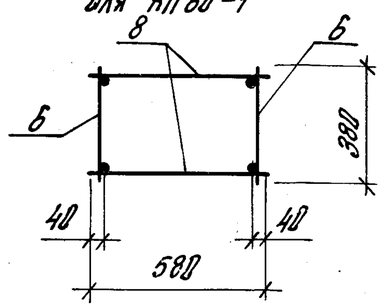

1–1
для КП60-2 ... КП60-5

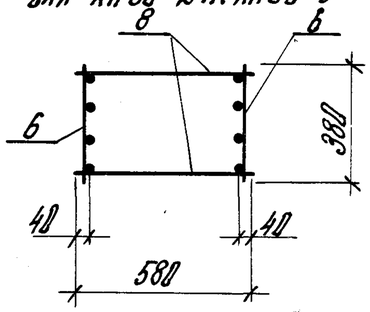

2–2

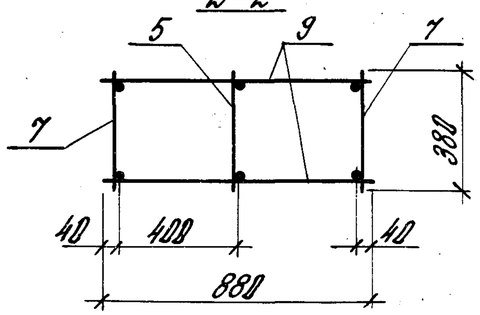

Марка каркаса	Поз.	Наименование	Кол.	Обозначение документа	Масса каркаса, кг
КП60-1	1	Сетка С2	2	1.424.1-5.4/87-165	
	2	С5	2	-166	281,7
	3	С10	4	-167	
	4	Каркас плоский КР2-1	1	-131	
	5	КР28-1	1	-145	
	6	КР7-10	2	-135	
	7	КР28-2	2	-145	
	8	ф6АI, ℓ=580; 0,129 кг	18	Без черт.	
	9	ф6АI, ℓ=880; 0,195 кг	50	То же	
	10	ф6АI, ℓ=500; 0,12 кг	8	1.424.1-5.4/87-66	
КП60-2		Поз. 1...5; 7; 9; 10 - по КП60-1			287,5
	6	Каркас плоский КР7-12	2	1.424.1-5.4/87-135	
	8	ф5ВрI, ℓ=580; 0,084 кг	20	Без черт.	
КП60-3		Поз. 1...5; 7; 9; 10 - по КП60-1			321,0
	6	Каркас плоский КР7-14	2	1.424.1-5.4/87-135	
	8	ф6АI, ℓ=580; 0,129 кг	18	Без черт.	
КП60-4		Поз. 1... 5; 7; 9; 10 - по КП60-1			385,3
	6	Каркас плоский КР7-16	2	1.424.1-5.4/87-135	
	8	ф8АI, ℓ=580; 0,229 кг	14	Без черт.	
КП60-5		Поз. 1... 5; 7; 9; 10 - по КП60-1			441,0
	6	Каркас плоский КР7-17	2	1.424.1-5.4/87-135	
	8	ф8АI, ℓ=580; 0,229 кг	14	Без черт.	

1. Узел VII см. 1.424.1-5.4/87-124.
2. Арматура классов Вр-I - по ГОСТ 6727-80,*
   А-I - по ГОСТ 5781-82*.

Рук. сект.	Розенблюм		1.424.1-5.4/87-66
Гл. инж.	Костанян		
Ст. инж.	Лемыш		Каркас пространственный КП60-1....КП60-5
Инженер	Максимова		Стадия: Р; Лист: ; Листов: 1
Провер.	Королева		ЦНИИПРОМЗДАНИЙ

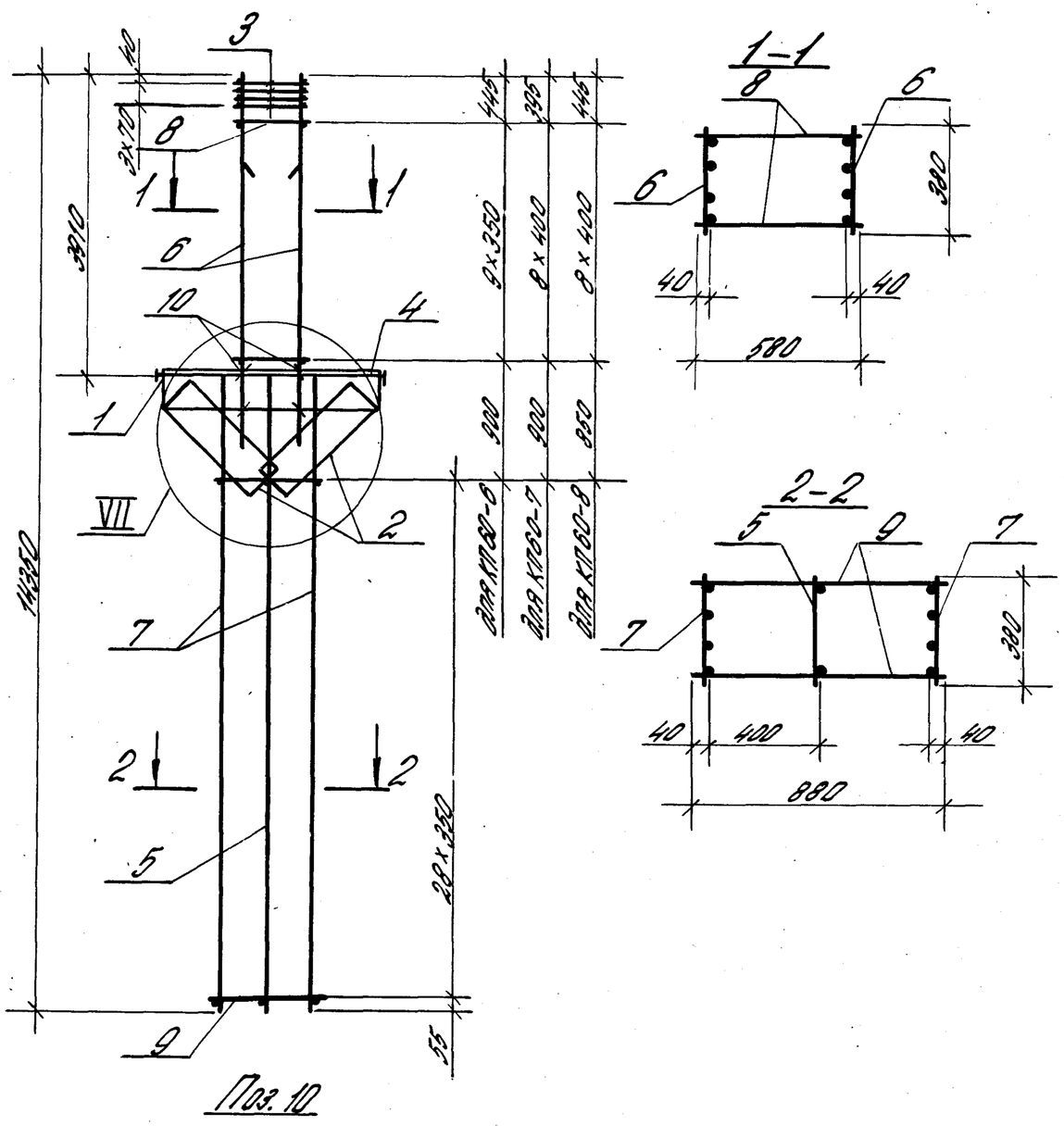

Поз. 10

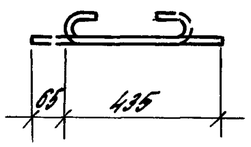

Марка каркаса	Поз.	Наименование	Кол.	Обозначение документа	Масса каркаса, кг
КП60-6	1	Сетка С2	2	1.424.1-54/87-165	326,6
	2	С5	2	-166	
	3	С10	4	-167	
	4	Каркас плоский КР2-1	1	-131	
	5	КР28-1	1	-145	
	6	КР7-12	2	-135	
	7	КР28-3	2	-145	
	8	Ф5 В р I, ℓ=580; 0,084 кг	20	Без черт.	
	9	Ф5 В р I, ℓ=880; 0,127 кг	58	То же	
	10	Ф6 А I, ℓ=500; 0,12 кг	8	1.424.1-54/87-67	
КП60-7		Поз. 1...5; 7; 9; 10 - по КП60-6			341,3
	6	Каркас плоский КР7-13	2	1.424.1-54/87-135	
	8	Ф5 В р I, ℓ=580; 0,084 кг	18	Без черт.	
КП60-8		Поз. 1...5; 7; 9; 10 - по КП60-6			360,2
	6	Каркас плоский КР7-14	2	1.424.1-54/87-135	
	8	Ф6 А I, ℓ=580; 0,129 кг	18	Без черт.	

1. Узел VII см. 1.424.1-54/87-124.
2. Арматура класса Вр-I - по ГОСТ 6727-80*;
   А-I - по ГОСТ 5781-82*.

Рук. сект.	Розенблюм		1.424.1-54/87-67
Гл. инж. пр.	Костанян		
Ст. инж.	Лепыш		Каркас пространственный КП60-6...КП60-8
Инж.	Максимова		Стадия: Р; Лист: ; Листов: 1
Пров.	Королева		ЦНИИпромзданий

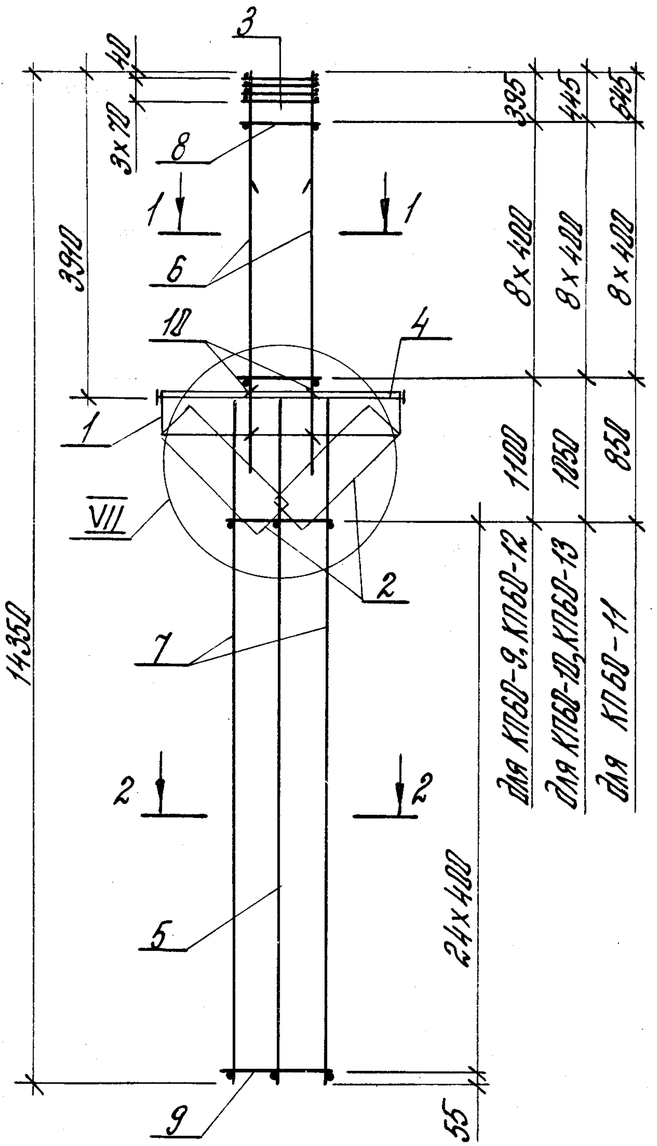

Поз. 10

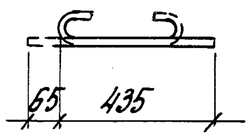

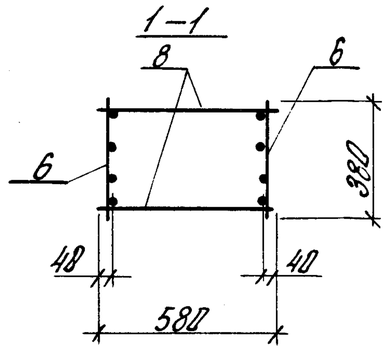

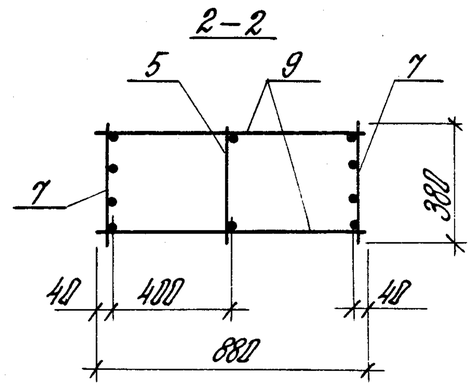

1. Узел VII см. 1.424.1-5.4/87-124.
2. Арматура класса Вр-I по ГОСТ 6727-80,*
A-I – по ГОСТ 5781-82*.

Марка каркаса	Поз.	Наименование	Кол.	Обозначение документа	Масса каркаса кг
КП60-9	1	Сетка С2	2	1.424.1-5.4/87-165	378,9
	2	С5	2	-166	
	3	С10	4	-167	
	4	Каркас плоский КР2-1	1	-131	
	5	КР28-1	1	-145	
	6	КР7-13	2	-135	
	7	КР28-4	2	-145	
	8	ф5Вр I, ℓ=580; 0,084кг	18	Без черт.	
	9	ф5Вр I, ℓ=880; 0,127кг	50	То же	
	10	ф6А I, ℓ=500; 0,12 кг	8	1.424.1-5.4/87-68	
КП60-10		Поз. 1...5; 10 – по КП60-9			397,3
	6	Каркас плоский КР7-14	2	1.424.1-5.4/87-135	
	7	КР28-4	2	-145	
	8	ф6А I, ℓ=580; 0,129 кг	18	Без черт.	
	9	ф5Вр I, ℓ=880; 0,127кг	50	То же	
КП60-11		Поз. 1...5; 10 – по КП60-9			463,0
	6	Каркас плоский КР7-16	2	1.424.1-5.4/87-135	
	7	КР28-4	2	-145	
	8	ф8А I, ℓ=580; 0,229кг	18	Без черт.	
	9	ф5Вр I, ℓ=880; 0,127кг	50	То же	
КП60-12		Поз. 1...5; 10 – по КП60-9			426,9
	6	Каркас плоский КР7-13	2	1.424.1-5.4/87-135	
	7	КР28-5	2	-145	
	8	ф5Вр I, ℓ=580; 0,084 кг	18	Без черт.	
	9	ф6А I, ℓ=880; 0,195кг	50	То же	
КП60-13		Поз. 1...5; 10 – по КП60-9			445,7
	6	Каркас плоский КР7-14	2	1.424.1-5.4/87-135	
	7	КР28-5	2	-145	
	8	ф6А I, ℓ=580; 0,129 кг	18	Без черт.	
	9	ф6А I, ℓ=880; 0,195 кг	50	То же	

1.424.1-5.4/87-68

Рук. сект.	Розенблюм	
Гл. инж.	Костанян	
Ст. инж.	Летыш	
Инженер	Максимова	
Провер.	Королева	

Каркас пространственный КП 60-9... КП60-13

Стадия	Лист	Листов
Р		1

ЦНИИПРОМЗДАНИЙ

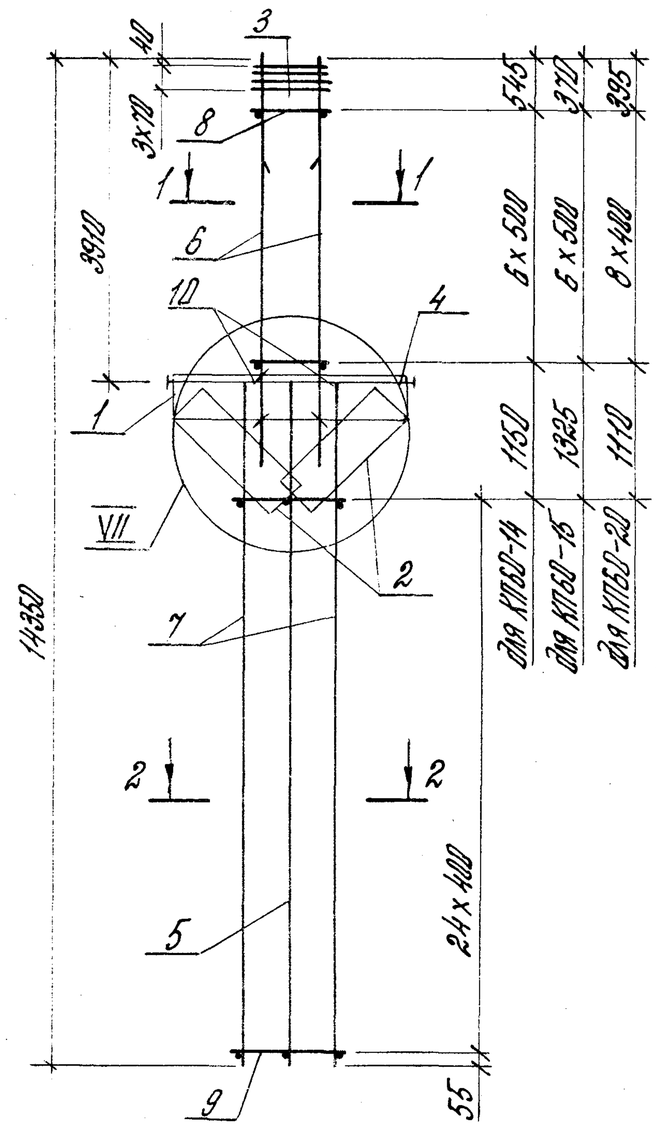

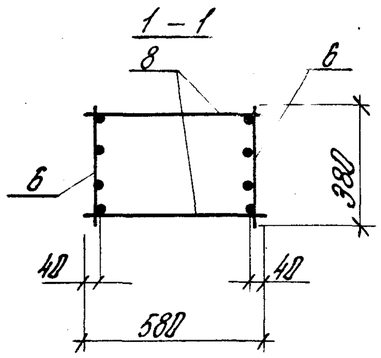

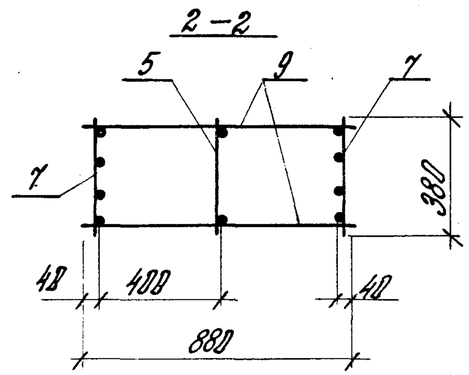

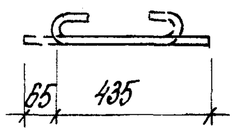

Поз. 10

Марка каркаса	Поз.	Наименование	Кол.	Обозначение документа	Масса каркаса, кг
КП60-14	1	Сетка С2	2	1.424.1-5.4/87-165	476,0
	2	С5	2	-166	
	3	С10	4	-167	
	4	Каркас плоский КР2-1	1	-131	
	5	КР28-1	1	-145	
	6	КР7-15	2	-135	
	7	КР28-5	2	-145	
	8	ф8 AI, ℓ=580; 0,229 кг	14	Без черт.	
	9	ф6 AI, ℓ=880; 0,195 кг	50	То же	
	10	ф6 AI, ℓ=500; 0,12 кг	8	1.424.1-5.4/87-69	
КП60-15		Поз. 1...5; 9; 10 - по КП60-14			565,7
	6	Каркас плоский КР7-17	2	1.424.1-5.4/87-135	
	7	КР28-5	2	-145	
	8	ф8 AI, ℓ=580; 0,229 кг	14	Без черт.	
КП60-20		Поз. 1...5; 9; 10 - по КП60-14			372,3
	6	Каркас плоский КР7-13	2	1.424.1-5.4/87-135	
	7	КР28-8	2	-145	
	8	ф6 AI, ℓ=580; 0,129 кг	18	Без черт.	

1. Узел VII см. 1.424.1-5.4/87-124.
2. Арматура классов Вр-I – по ГОСТ 6727-80,*
   А-I – по ГОСТ 5781-82*.

Рук. сект.	Розенблюм		
Гл. инж.	Коптиан		
Ст. инж.	Лемыш		
Инженер	Максимова		
Провер.	Королева		

1.424.1-5.4/87-69

Каркас пространственный КП60-14, КП60-15, КП60-20

Стадия	Лист	Листов
Р		1

ЦНИИПРОМЗДАНИЙ

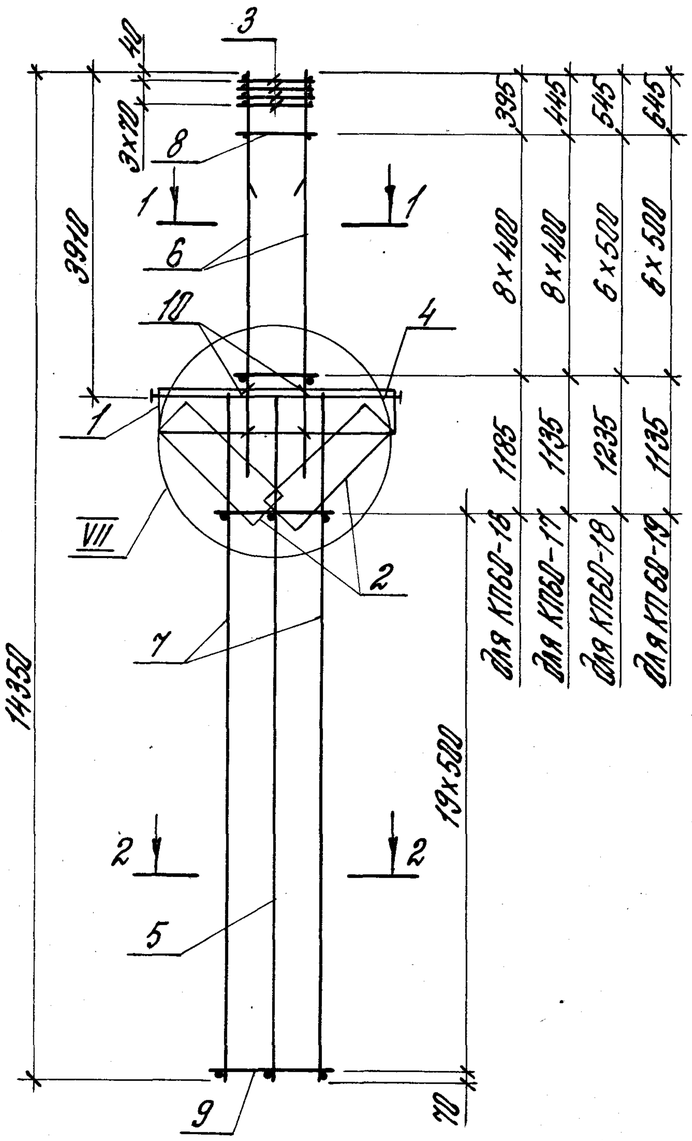

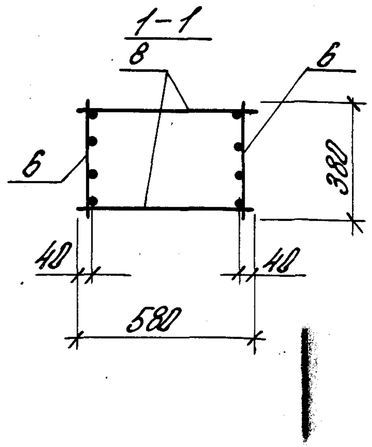

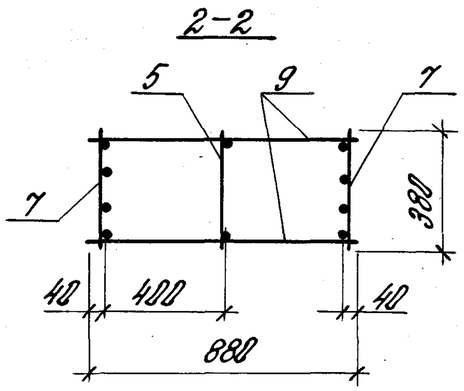

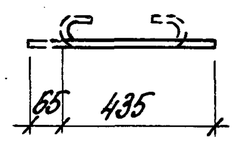

Поз. 10

Марка каркаса	Поз	Наименование	Кол.	Обозначение документа	Масса каркаса, кг
КП60-16	1	Сетка С2	2	1.424.1-5.4/87-165	504,5
	2	С5	2	-166	
	3	С10	4	-167	
	4	Каркас плоский КР2-1	1	-131	
	5	КР28-1	1	-145	
	6	КР7-13	2	-135	
	7	КР28-6	2	-145	
	8	ф5 8рI, ℓ=580; 0,084 кг	18	Без черт.	
	9	ф8 AI, ℓ=880; 0,348 кг	40	То же	
	10	ф6 AI, ℓ=500; 0,12 кг	8	1.424.1-5.4/87-70	
КП60-17		Поз. 1...5; 7; 9; 10 - по КП60-16			523,4
	6	Каркас плоский КР7-14	2	1.424.1-5.4/87-135	
	8	ф6 AI, ℓ=580; 0,129 кг	18	Без черт.	
КП60-18		Поз. 1...5; 7; 9; 10 - по КП60-16			553,6
	6	Каркас плоский КР7-15	2	1.424.1-5.4/87-135	
	8	ф8 AI, ℓ=580; 0,229 кг	14	Без черт.	
КП60-19		Поз. 1...5; 7; 9; 10 - по КП60-16			588,6
	6	Каркас плоский КР7-16	2	1.424.1-5.4/87-135	
	8	ф8 AI, ℓ=580; 0,229 кг	14	Без черт.	

1. Узел VII см. 1.424.1-5.4/87-124
2. Арматура класса Вр-I - по ГОСТ 6727-80*,
   A-I - по ГОСТ 5781-82*.

Рук. сект.	Розенблюм		
Гл. инж.	Каспарян		
Ст. инж.	Летыш		
Инженер.	Макеитова		
Провер.	Королева		

1.424.1-5.4/87-70

Каркас пространственный КП60-16...КП60-19

Стадия	Лист	Листов
Р		1

ЦНИИПРОМЗДАНИЙ

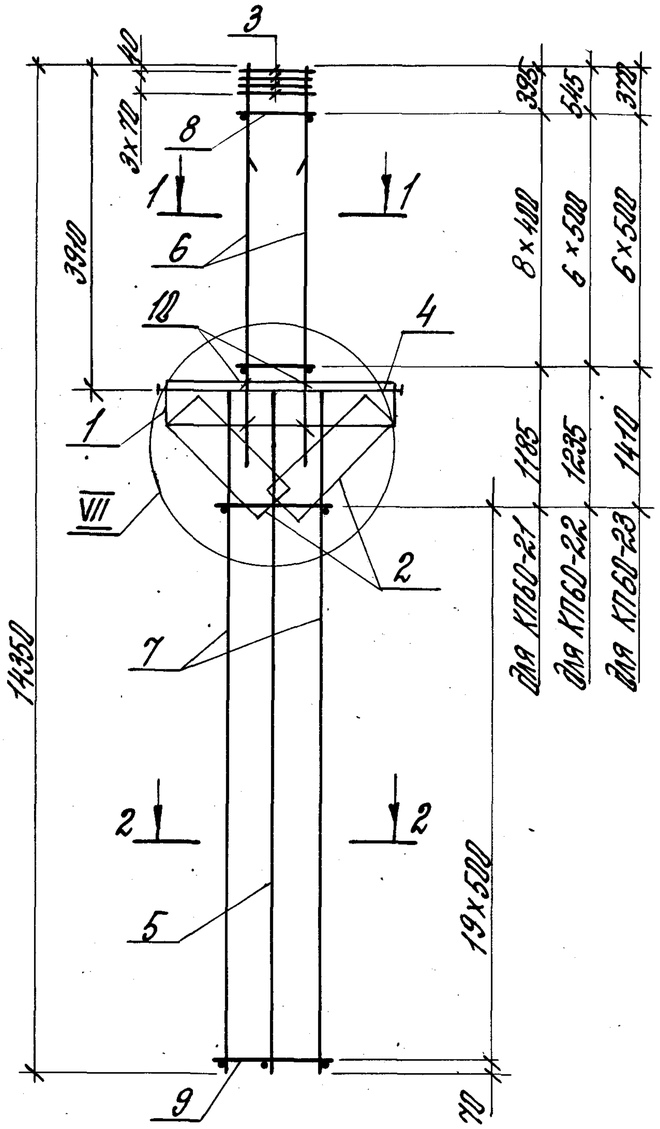

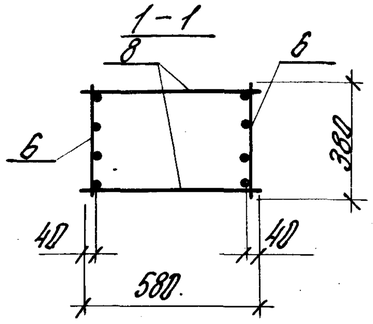

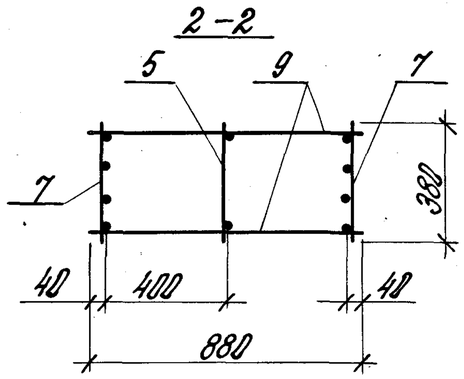

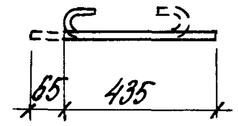

Поз. 10

Марка каркаса	Поз.	Наименование	Кол.	Обозначение документа	Масса каркаса, кг
КП60-21	1	Сетка С2	2	1.424.1-5.4/87-165	433,9
	2	С5	2	-166	
	3	С10	4	-167	
	4	Каркас плоский КР2-1	1	-131	
	5	КР28-1	1	-145	
	6	КР7-13	2	-135	
	7	КР28-9	2	-145	
	8	ф6АI, ℓ=580; Q,129 кг	18	Без черт.	
	9	ф8АI, ℓ=880; Q,348 кг	48	Тоже	
	10	ф6АI, ℓ=500; Q,12 кг	8	1.424.1-5.4/87-71	
КП60-22		Поз. 1...5; 7; 9; 10 - по КП60-21			483,0
	6	Каркас плоский КР7-15	2	1.424.1-5.4/87-135	
	8	ф8АI, ℓ=580; Q,229 кг	14	Без черт.	
КП60-23		Поз. 1...5; 7; 9; 10 - по КП60-21			570,3
	6	Каркас плоский КР7-17	2	1.424.1-5.4/87-135	
	8	ф8АI, ℓ=580; Q,229 кг	14	Без черт.	

1. Узел VIII - см. 1.424.1-5.4/87-124.
2. Арматура класса Вр-I - по ГОСТ 6727-80,*
   А-I - по ГОСТ 5781-82*.

Рук.сект.	Розенблюм		
Гл.инж.	Костанян		
Ст.инж.	Лемыш		
Инженер.	Макеитова		
Провер.	Королева		

1.424.1-5.4/87-71

Каркас пространственный КП60-21... КП60-23

Стадия	Лист	Листов
Р		1

ЦНИИПромзданий

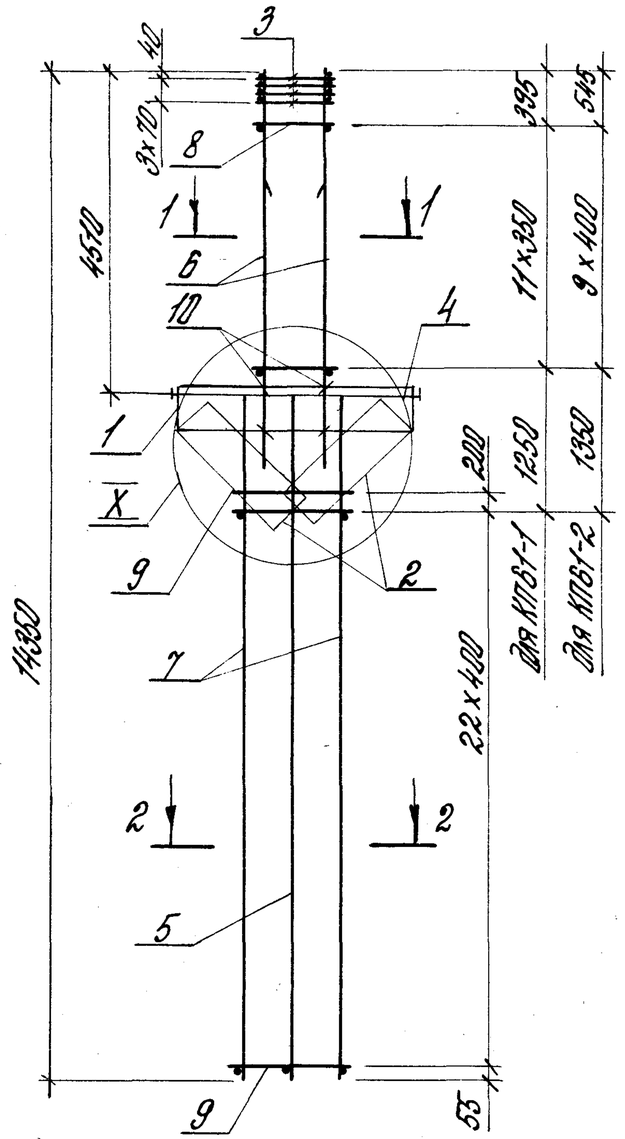

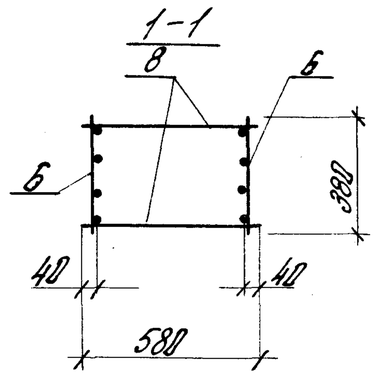

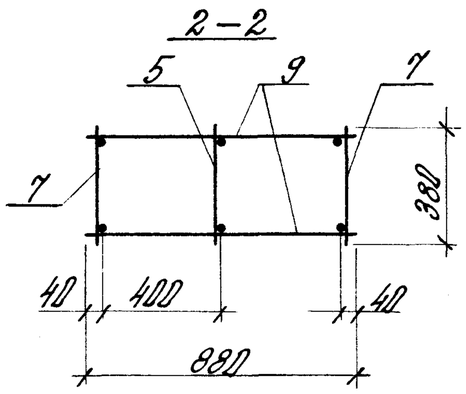

Поз. 10

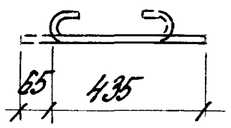

Марка каркаса	Поз.	Наименование		Кол.	Обозначение документа	Масса каркаса, кг
КП61-1	1	Сетка	С2	2	1.424.1-5.4/87-165	293,9
	2		С5	2	-166	
	3		С10	4	-167	
	4	Каркас плоский	КР2-2	1	-132	
	5		КР26-1	1	-143	
	6		КР9-11	2	-137	
	7		КР262-2	2	-143	
	8	ф5 Вр I, ℓ=580;	Q,084кг	24	Без черт.	
	9	ф6 A I, ℓ=880;	Q,195кг	48	То же	
	10	ф6 A I, ℓ=500;	Q,12кг	8	1.424.1-5.4/87-72	
КП61-2	1	Сетка	С2	2	1.424.1-5.4/87-165	330,3
	2		С5	2	-166	
	3		С10	4	-167	
	4	Каркас плоский	КР2-2	1	-132	
	5		КР26-1	1	-143	
	6		КР9-13	2	-137	
	7		КР26-2	2	-143	
	8	ф6 A I, ℓ=580;	Q,129кг	20	Без черт.	
	9	ф6 A I, ℓ=880;	Q,195кг	48	То же	
	10	ф6 A I, ℓ=500;	Q,12кг	8	1.424.1-5.4/87-72	

1. Узел X см. 1.424.1-5.4/87-124.
2. Арматура классов Вр-I - по ГОСТ 6727-80,*
   A-I - по ГОСТ 5781-82*.

Рук. сект.	Розенблюм		
Гл. инж.	Костанян		
Ст. инж.	Лемыш		
Инж. рн.	Максимова		
Провер.	Королева		

1.424.1-5.4/87-72

Каркас пространственный КП61-1, КП61-2

Стадия	Лист	Листов
Р		1

ЦНИИПРОМЗДАНИЙ

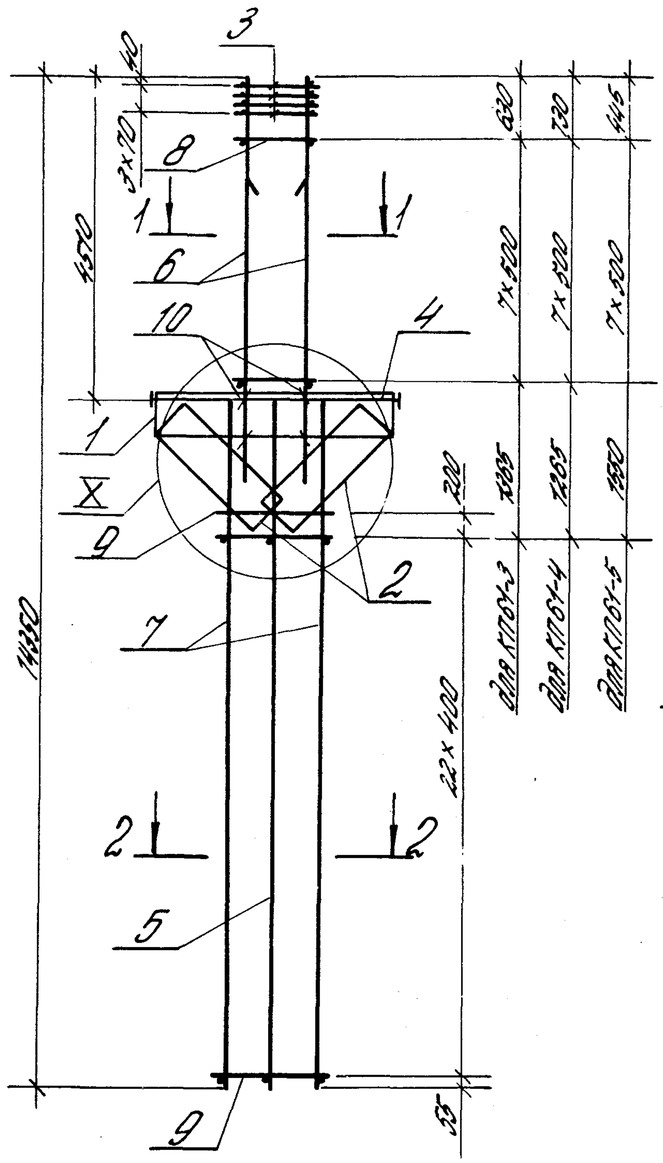

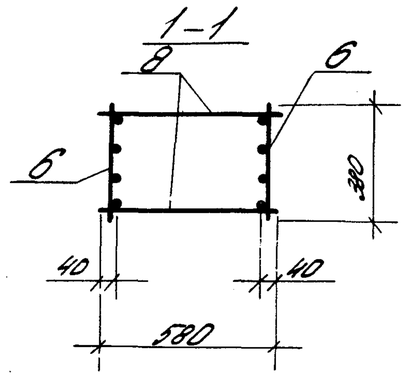

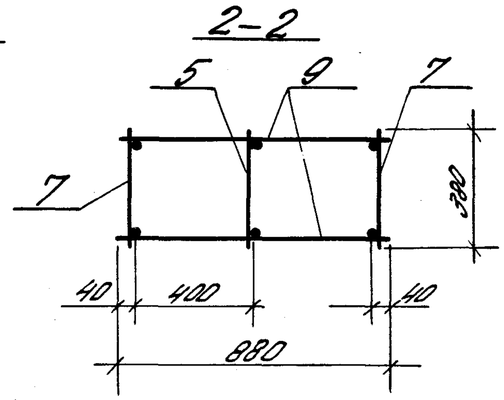

Поз. 10

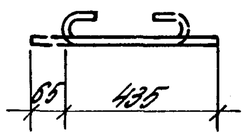

Марка каркаса	Поз.	Наименование	Кол.	Обозначение документа	Масса каркаса, кг
КП61-3	1	Сетка С2	2	1.424.1-5.4/87-165	364,4
	2	С5	2	-166	
	3	С10	4	-167	
	4	Каркас плоский КР2-2	1	-132	
	5	КР26-1	1	-143	
	6	КР9-14	2	-137	
	7	КР26-2	2	-143	
	8	Ф8АI, l=580; 0,229 кг	16	Без черт.	
	9	Ф6АI, l=880; 0,195 кг	48	То же	
	10	Ф6АI, l=500; 0,12 кг	8	1.424.1-5.4/87-73	
КП61-4		Поз. 1...5; 7...10-по КП61-3			403,9
	6	Каркас плоский КР9-15	2	1.424.1-5.4/87-137	
КП61-5		Поз. 1...5; 7...10-по КП61-3			463,1
	6	Каркас плоский КР9-16	2	1.424.1-5.4/87-137	

1. Узел X см. 1.424.1-5.4/87-124.
2. Арматура класса Вр-I-по ГОСТ 6727-80*.
А-I-по ГОСТ 5781-82*.

Рук.сект.	Розенблюм		1.424.1-5.4/87-73	
Гл.ин.пр.	Костанян		Каркас пространственный КП61-3...КП61-5	Стадия: Р; Лист; Листов: 1
Ст.инж.	Лемыш			ЦНИИПРОМЗДАНИЙ
Инжен.	Максимова			
Провер.	Королева			

23000-04 86 Формат А3

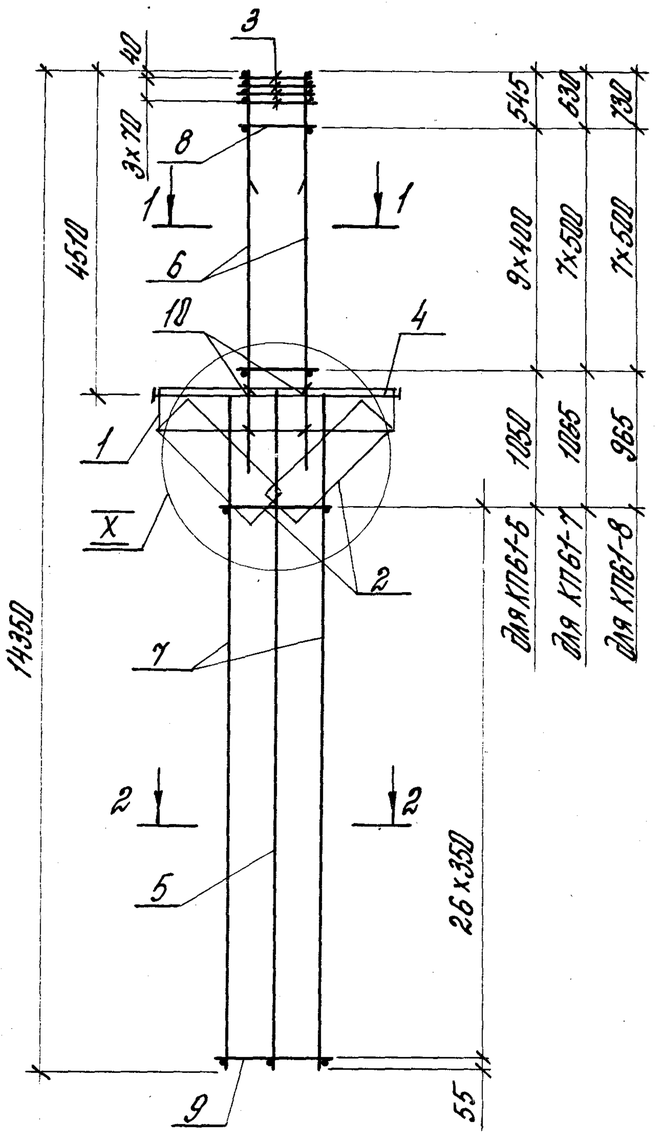

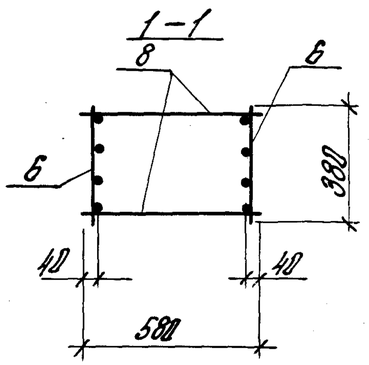

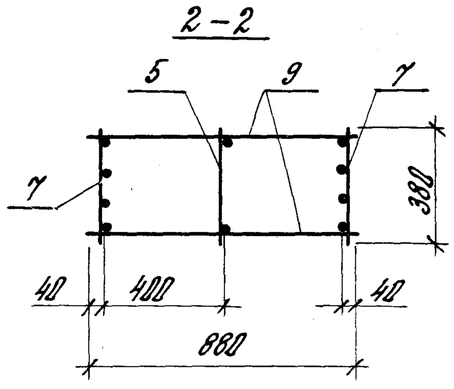

Поз. 10

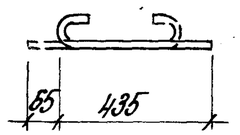

Марка каркаса	Поз.	Наименование	Кол.	Обозначение документа	Масса каркаса, кг
КП61-6	1	Сетка С2	2	1.424.1-5.4/87-165	365,6
	2	С5	2	-166	
	3	С10	4	-167	
	4	Каркас плоский КР2-2	1	-132	
	5	КР2Б-1	1	-143	
	6	КР9-13	2	-137	
	7	КР2Б-3	2	-143	
	8	ф6AI; ℓ=580; Q,129 кг	20	Без черт.	
	9	ф5BpI, ℓ=880; Q,127кг	54	То же	
	10	ф6AI, ℓ=500; Q,12 кг	8	1.424.1-5.4/87-74	
КП61-7		Поз. 1...5;7;9;10 - по КП61-6			400,7
	6	Каркас плоский КР9-14	2	1.424.1-5.4/87-137	
	8	ф8AI, ℓ=580; Q,229кг	16	Без черт.	
КП61-8		Поз. 1...5;7;9;10 - по КП61-6			440,3
	6	Каркас плоский КР9-15	2	1.424.1-5.4/87-137	
	8	ф8AI, ℓ=580; Q,229кг	16	Без черт.	

1. Узел X см. 1.424.1-5.4/87-124
2. Арматура класса Вр-I - по ГОСТ 6727-80,*
   А-I - по ГОСТ 5781-82*.

Рук. сект.	Розенблюм		
Гл. инж.	Костанян		
Вт. инж.	Лемыш		
Инжен.	Максимова		
Провер.	Королева		

1.424.1-5.4/87-74

Каркас пространственный КП61-6...КП61-8

Стадия	Лист	Листов
Р		1

ЦНИИПРОМЗДАНИЙ

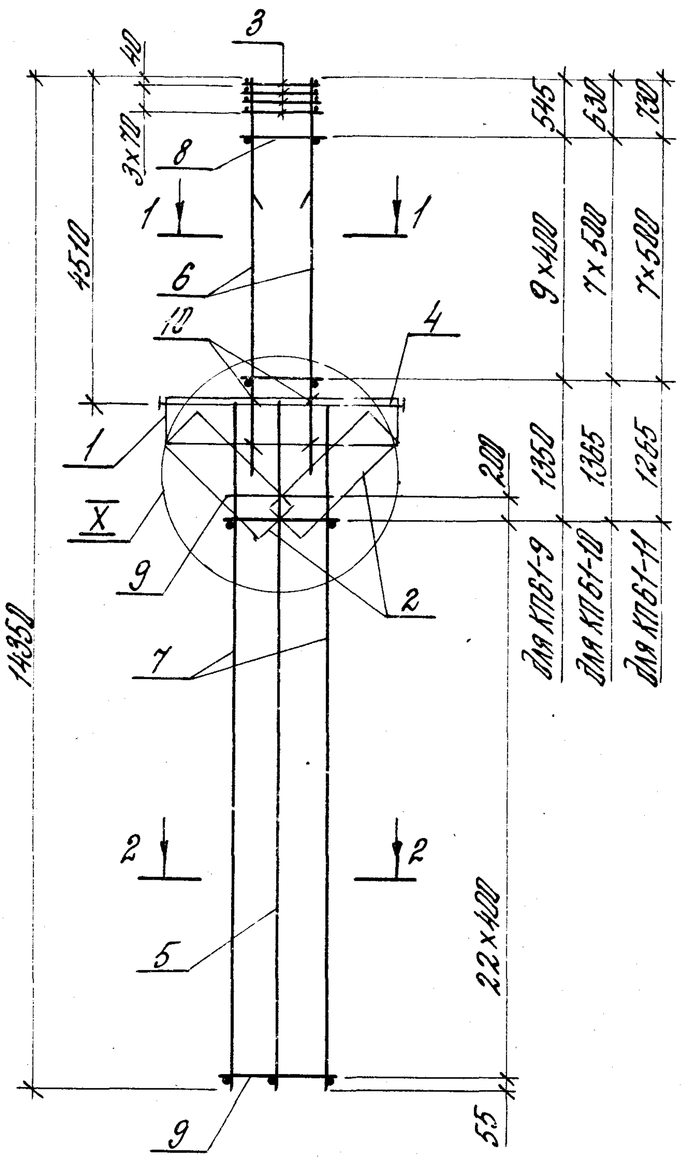

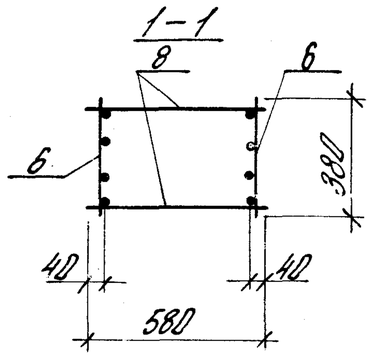

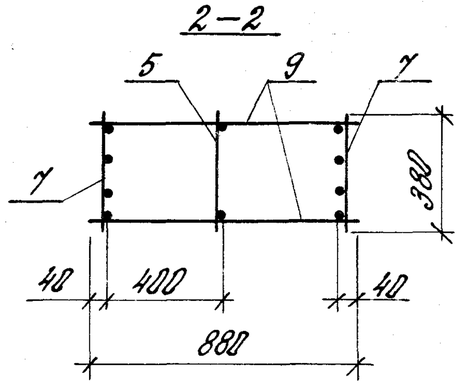

Поз. 10

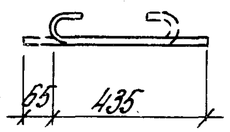

Марка каркаса	Поз.	Наименование		Кол.	Обозначение документа	Масса каркаса, кг
КП61-9	1	Сетка	С2	2	1.424.1-5.4/87-165	408,4
	2		С5	2	-166	
	3		С10	4	-167	
	4	Каркас плоский	КР2-2	1	-132	
	5		КР26-1	1	-143	
	6		КР9-13	2	-137	
	7		КР26-4	2	-143	
	8	ф6АI,	ℓ=580; Q,129 кг	20	Без черт.	
	9	ф5врI,	ℓ=880; Q,127кг	48	То же	
	10	ф6АI,	ℓ=500; Q,12 кг	8	1.424.1-5.4/87-75	
КП61-10		Поз. 1...5; 7; 9; 10 – по КП61-9				437,0
	6	Каркас плоский	КР9-14	2	1.424.1-5.4/87-137	
	8	ф8АI,	ℓ=580; Q,229кг	16	Без черт.	
КП61-11		Поз. 1...5; 7; 9; 10 – по КП61-9				476,2
	6	Каркас плоский	КР9-15	2	1.424.1-5.4/87-137	
	8	ф8АI,	ℓ=580; Q,229кг	16	Без черт.	

1. Узел X см. 1.424.1-5.4/87-124.
2. Арматура класса Вр-I – по ГОСТ 6727-80,*
   А-I – по ГОСТ 5781-82*.

Рук. сект.	Розенблюм		1.424.1-5.4/87-75
Гл. инж.	Костанян		Каркас пространственный КП61-9... КП61-11
Ст. инж.	Лемыш		Стадия: Р; Лист: ; Листов: 1
Инж. ен.	Максимова		ЦНИИПРОМЗДАНИЙ
Провер.	Королева		

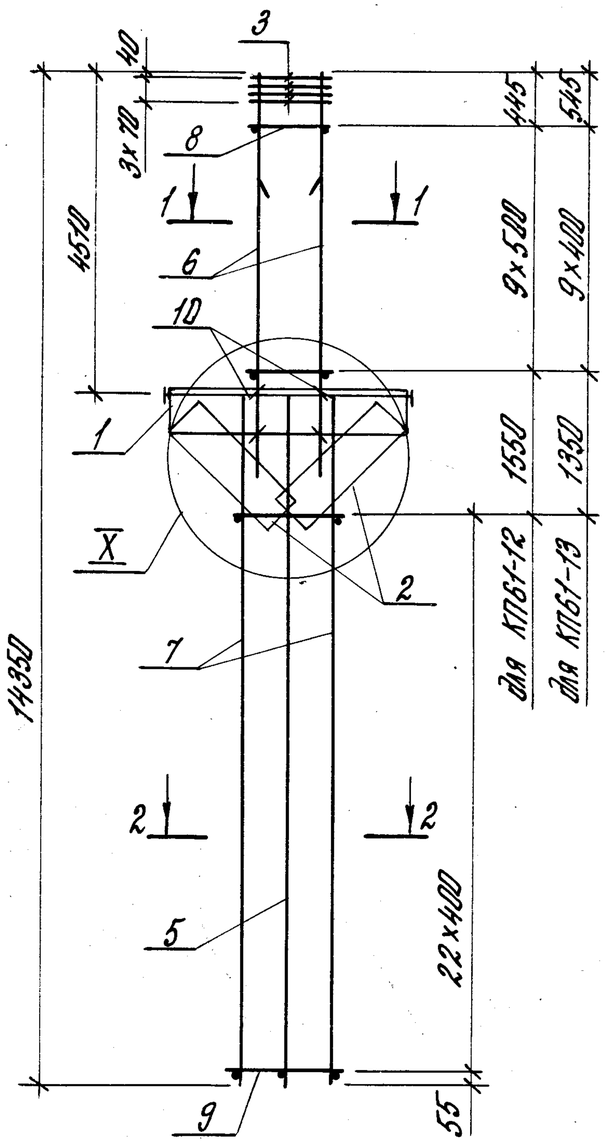

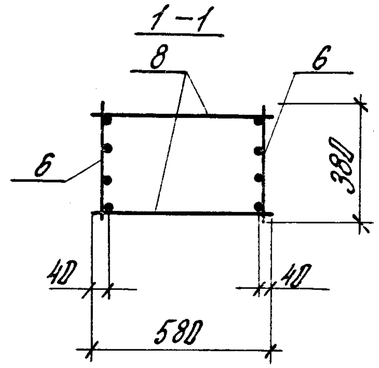

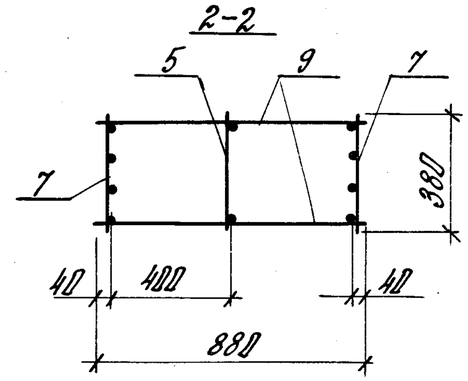

Поз. 10

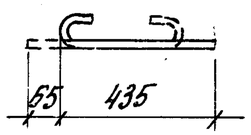

1. Узел X см. 1.424.1-5.4/87-124.
2. Арматура класса Вр-I-по ГОСТ 6727-80*;
   А-I-по ГОСТ 5781-82*.

Марка каркаса	Поз.	Наименование		Кол.	Обозначение документа	Масса каркаса, кг
КП61-12	1	Сетка	С2	2	1.424.1-5.4/87-165	536,2
	2		С5	2	-166	
	3		С10	4	-167	
	4	Каркас плоский	КР2-2	1	-132	
	5		КР26-1	1	-143	
	6		КР9-16	2	-137	
	7		КР26-4	2	-143	
	8	ф8АI, ℓ=580;	0,229 кг	20	Без черт.	
	9	ф5ВрI, ℓ=880;	0,127 кг	46	То же	
	10	ф6АI, ℓ=500;	0,12 кг	8	1.424.1-5.4/87-76	
КП61-13	1	Сетка	С2	2	1.424.1-5.4/87-165	448,3
	2		С5	2	-166	
	3		С10	4	-167	
	4	Каркас плоский	КР2-2	1	-132	
	5		КР26-1	1	-143	
	6		КР9-13	2	-137	
	7		КР26-5	2	-143	
	8	ф6АI, ℓ=580;	0,129 кг	20	Без черт.	
	9	ф6АI, ℓ=880;	0,195 кг	46	То же	
	10	ф6АI, ℓ=500;	0,12 кг	8	1.424.1-5.4/87-76	

Рук. сект.	Розенблюм	
Гл. инж.	Костанан	
Ст. инж.	Лемыш	
Инжен.	Максимова	
Провер.	Королева	

1.424.1-5.4/87-76

Каркас пространственный КП61-12, КП61-13

Стадия	Лист	Листов
Р		1

ЦНИИПРОМЗДАНИЙ

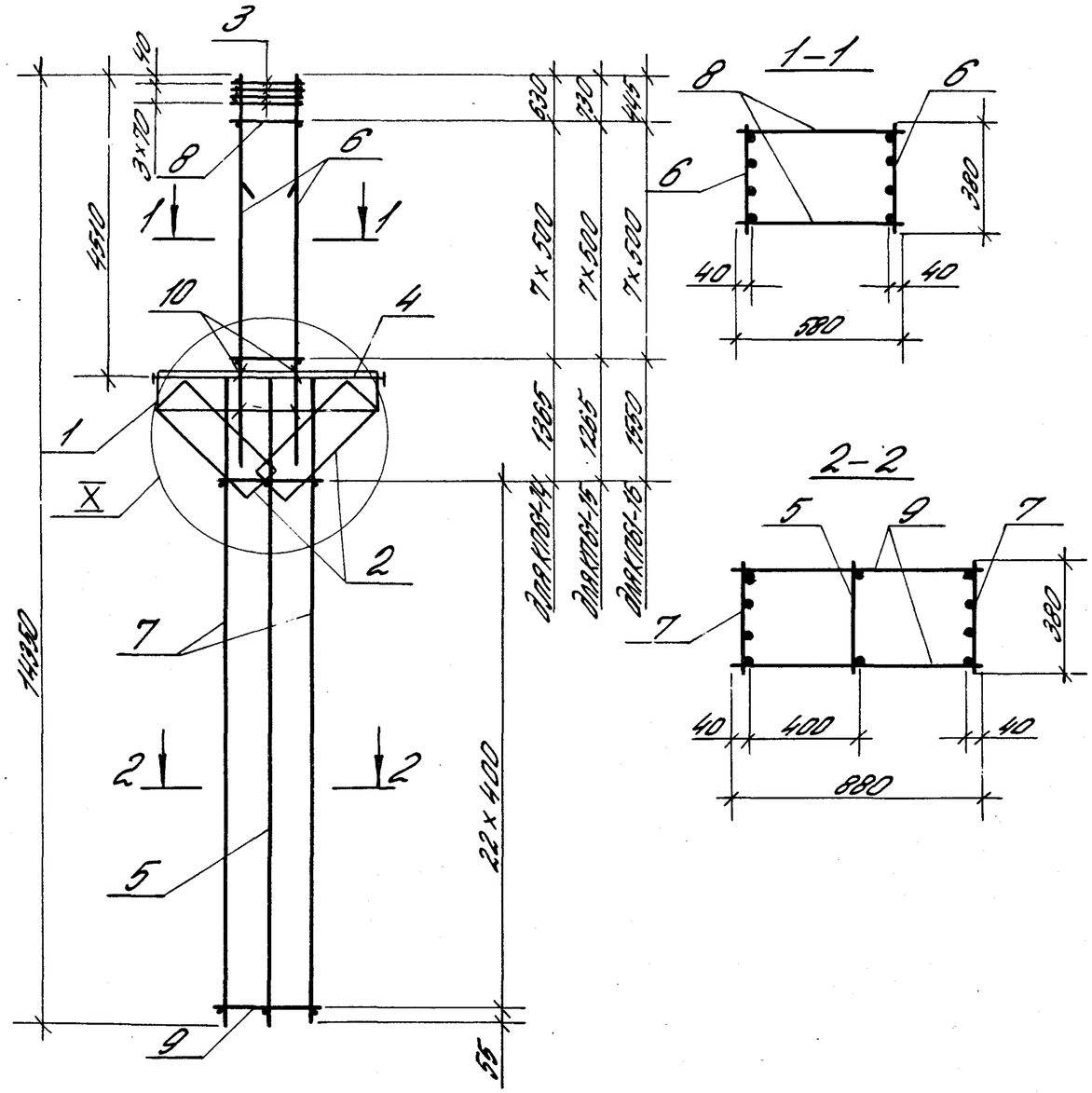

Поз.10

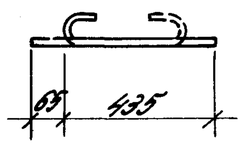

Марка каркаса	Поз.	Наименование	Кол.	Обозначение документа	Масса каркаса, кг
КП61-14	1	Сетка С2	2	1.424.1-5.4/87-165	482,3
	2	С5	2	-166	
	3	С10	4	-167	
	4	Каркас плоский КР2-2	1	-132	
	5	КР26-1	1	-143	
	6	КР9-14	2	-137	
	7	КР26-5	2	-143	
	8	Ф8АI, ℓ=580; 0,229 кг	16	Без черт.	
	9	Ф6АI, ℓ=880; 0,195 кг	46	То же	
	10	Ф6АI, ℓ=500, 0,12 кг	8	1.424.1-5.4/87-77	
КП61-15		Поз.1...5; 7...10 - по КП61-14			521,5
	6	Каркас плоский КР9-15	2	1.424.1-5.4/87-137	
КП61-16		Поз.1...5; 7...10 - по КП61-14			580,6
	6	Каркас плоский КР9-16	2	1.424.1-5.4/87-137	

1. Узел X см. 1.424.1-5.4/87-124.
2. Арматура класса Вр-I - по ГОСТ 6727-80*;
А-I - по ГОСТ 5781-82*.

Рук.сект.	Розенблюм		1.424.1-5.4/87-77	
Гл.ин.пр.	Костанян		Каркас пространственный КП61-14...КП61-16	Стадия: Р; Лист; Листов: 1
Ст.инж.	Лемыш			ЦНИИПРОМЗДАНИЙ
Инжен.	Максимова			
Провер.	Королева			

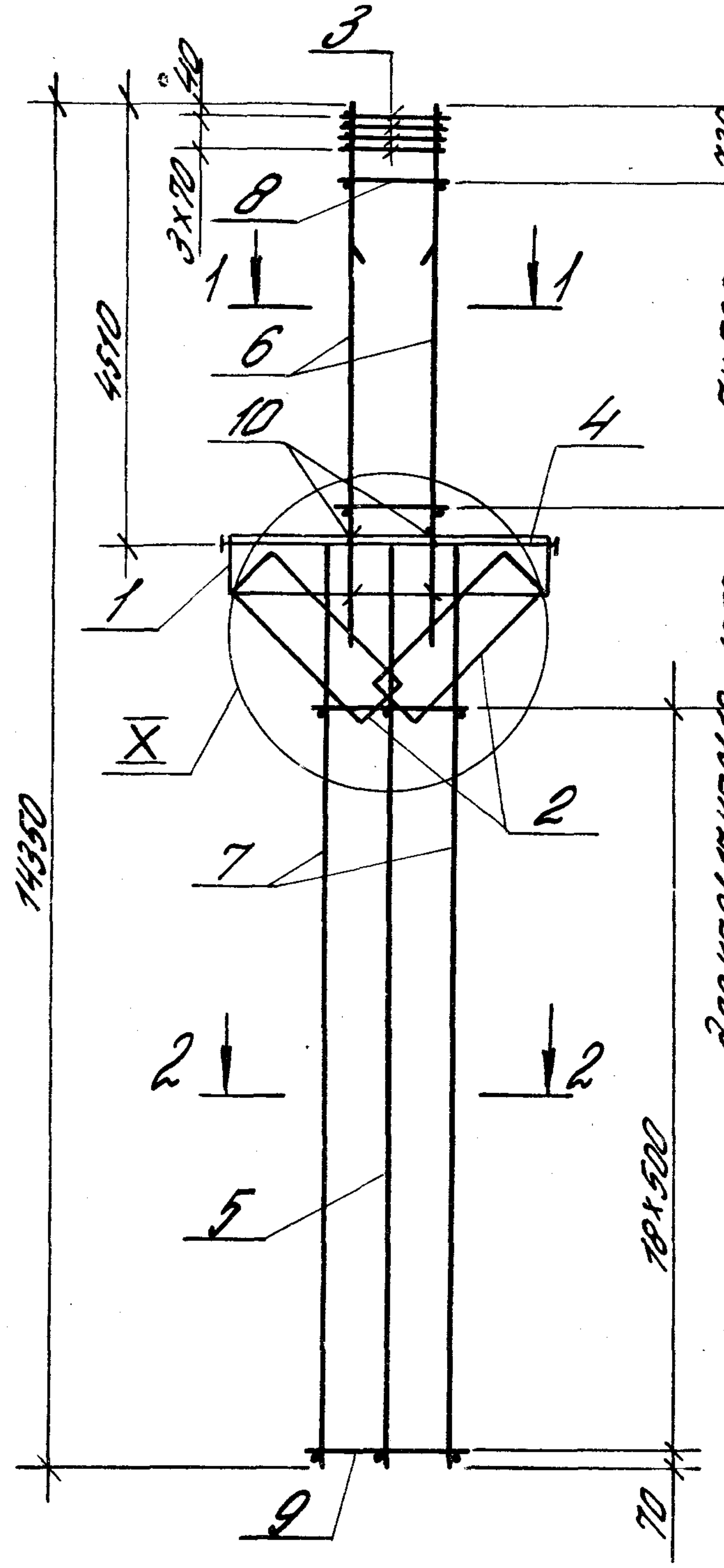

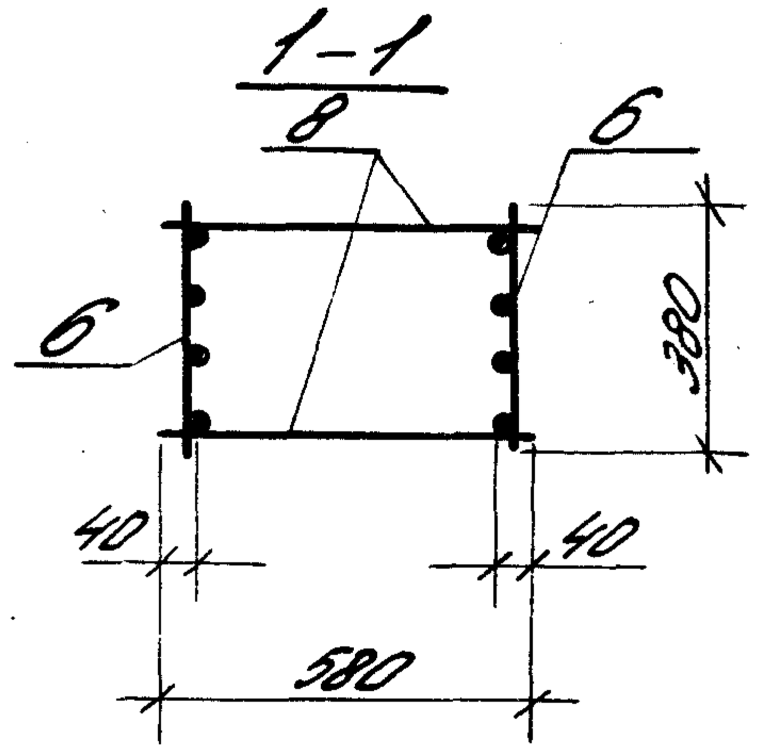

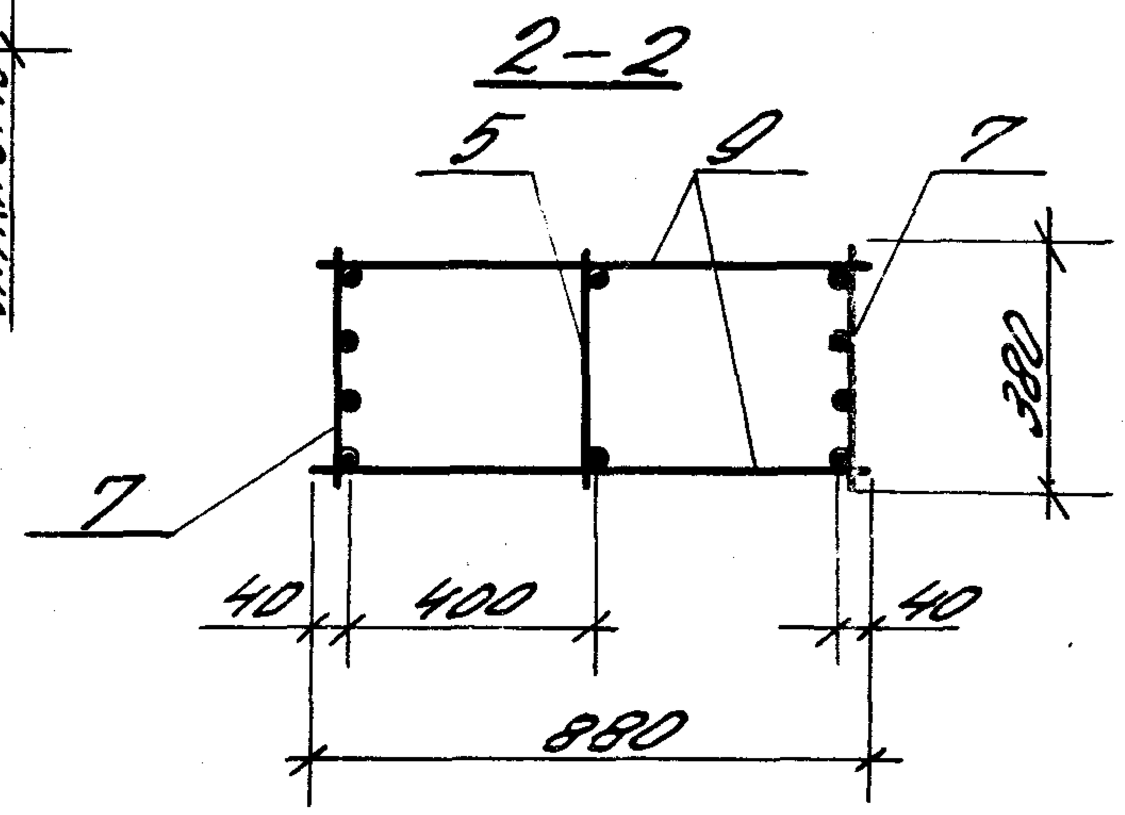

Поз.10

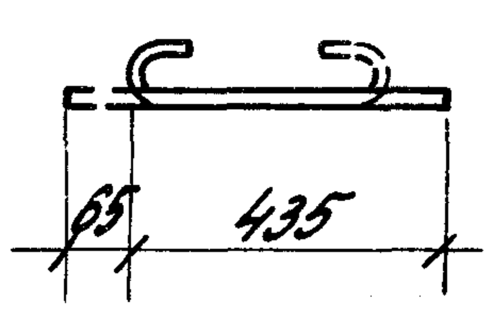

Марка каркаса	Поз.	Наименование	Кол.	Обозначение документа	Масса каркаса, кг
КП61-17	1	Сетка С2	2	1.424.1-5.4/87-165	555,5
	2	С5	2	-166	
	3	С10	4	-167	
	4	Каркас плоский КР2-2	1	-132	
	5	КР26-1	1	-143	
	6	КР9-14	2	-137	
	7	КР26-6	2	-143	
	8	⌀8АI, ℓ=580; 0,229 кг	16	Без черт.	
	9	⌀8АI, ℓ=880; 0,348 кг	38	То же	
	10	⌀6АI, ℓ=500; 0,12 кг	8	1.424.1-5.4/87-78	
КП61-18		Поз.1...5; 8...10 – по КП61-17			594,5
	6	Каркас плоский КР9-15	2	1.424.1-5.4/87-137	
	7	КР26-6	2	-143	
КП61-19		Поз.1...5; 8...10 – по КП61-17			672,5
	6	Каркас плоский КР9-15	2	1.424.1-5.4/87-137	
	7	КР26-7	2	-143	

1. Узел X см. 1.424.1-5.4/87-124.
2. Арматура класса Вр-I – по ГОСТ 6727-80;*
А-I – по ГОСТ 5781-82*.

Рук.сект.	Розенблюм	
Гл.инж.пр.	Костанян	
Ст.инж.	Лемыш	
Инжен.	Максимова	
Провер.	Королева	

1.424.1-5.4/87-78

Каркас пространственный КП 61-17... КП61-19

Стадия	Лист	Листов
Р		1

ЦНИИПРОМЗДАНИЙ

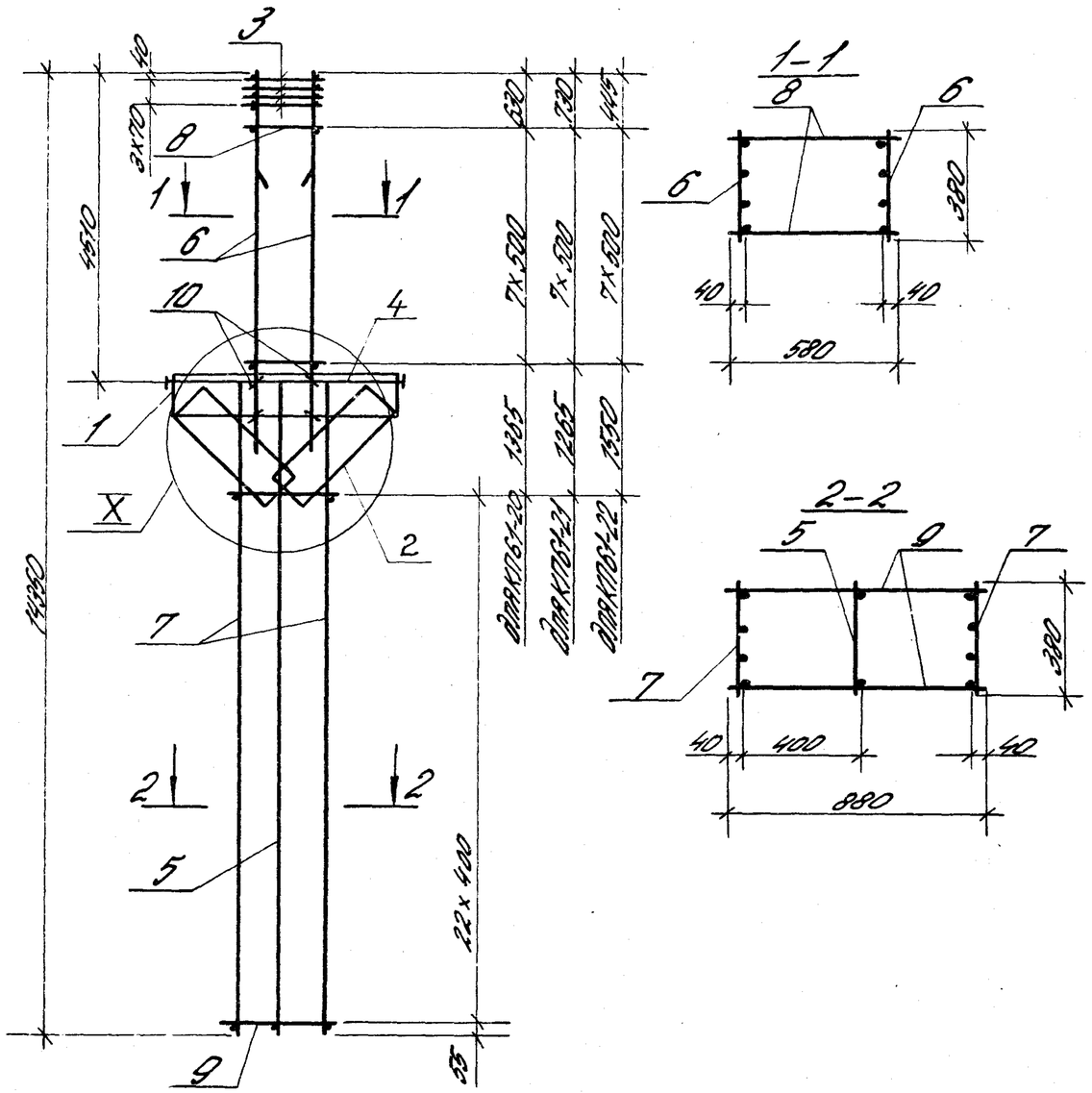

Поз.10

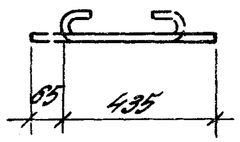

Марка каркаса	Поз.	Наименование	Кол.	Обозначение документа	Масса каркаса, кг
КП61-20	1	Сетка С2	2	1.424.1-5.4/87-165	431,0
	2	С5	2	-166	
	3	С10	4	-167	
	4	Каркас плоский КР2-2	1	-132	
	5	КР26-1	1	-143	
	6	КР9-14	2	-137	
	7	КР26-8	2	-143	
	8	Ф8АI, l=580; 0,229 кг	16	Без черт.	
	9	Ф6АI, l=880; 0,195 кг	46	То же	
	10	Ф6АI, l=500; 0,12 кг	8	1.424.1-5.4/87-79	
КП61-21		Поз.1...5;7...10-по КП61-20			470,1
	6	Каркас плоский КР9-15	2	1.424.1-5.4/87-137	
КП61-22		Поз.1...5;7...10-по КП61-20			529,3
	6	Каркас плоский КР9-16	2	1.424.1-5.4/87-137	

1. Узел X см. 1.424.1-5.4/87-124.
2. Арматура класса Вр-I-по ГОСТ 6727-80*,
А-I-по ГОСТ 5781-82*.

				1.424.1-5.4/87-79			
Рук.сект.	Розенблюм			Каркас пространственный КП61-20...КП61-22	Стадия	Лист	Листов
Гл.ин.пр.	Костанян				Р		1
Ст.инж.	Лемыш				ЦНИИПРОМЗДАНИЙ		
Инжен.	Максимова						
Провер.	Королева						

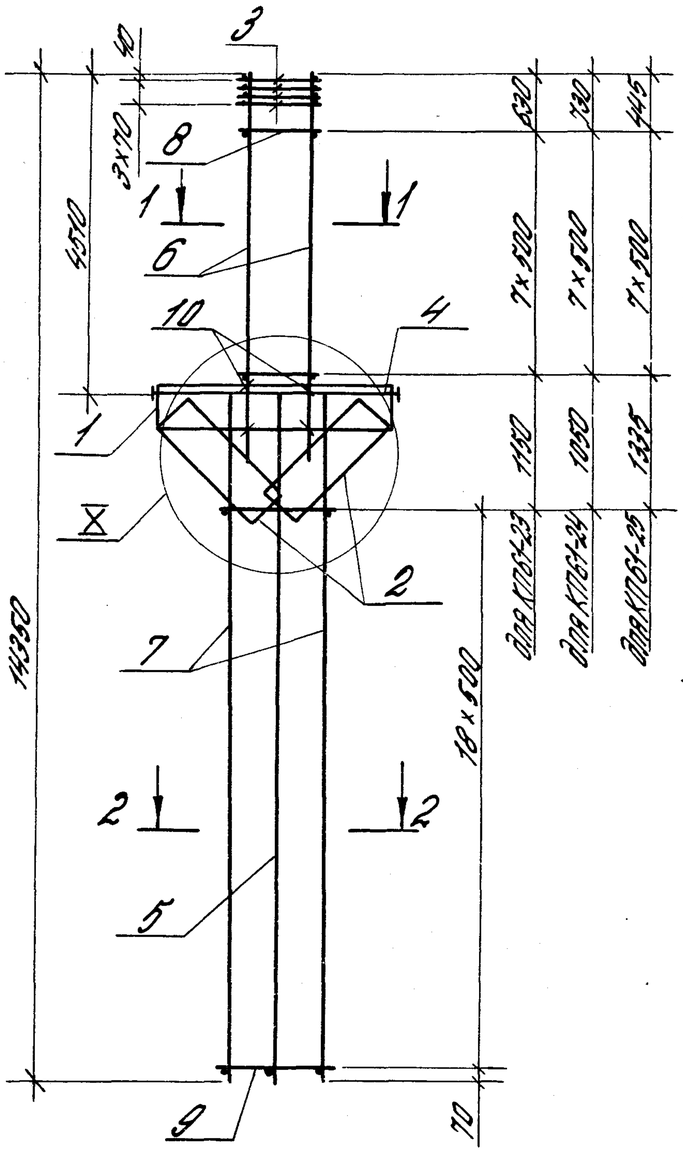

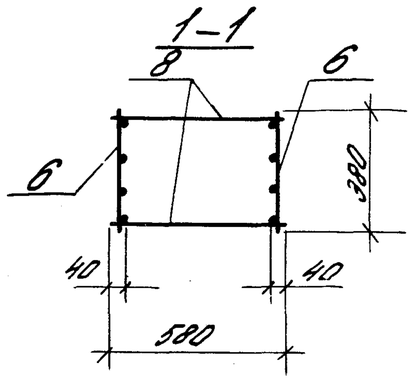

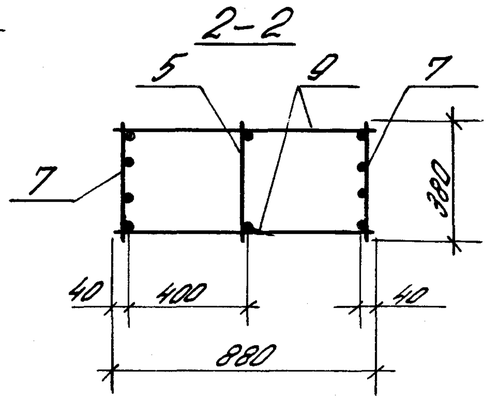

Поз. 10

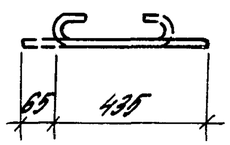

Марка каркаса	Поз.	Наименование	Кол.	Обозначение документа	Масса каркаса, кг
КП61-23	1	Сетка С2	2	1.424.1-5.4/87-165	489,4
	2	С5	2	-166	
	3	С10	4	-167	
	4	Каркас плоский К.Р2-2	1	-132	
	5	КР26-1	1	-143	
	6	КР9-14	2	-137	
	7	КР26-9	2	-143	
	8	ф8АI, ℓ=580; 0,229 кг	16	Без черт.	
	9	ф8АI, ℓ=880; 0,348 кг	38	То же	
	10	ф6АI, ℓ=500; 0,12 кг	8	1.424.1-54/87-80	
КП61-24		Поз.1...5; 7...10 - по КП61-23			528,5
	6	Каркас плоский КР9-15	2	1.424.1-5.4/87-137	
КП61-25		Поз.1...5; 7...10 - по КП61-23			587,7
	6	Каркас плоский КР9-16	2	1.424.1-5.4/87-137	

1. Узел I см. 1.424.1-5.4/87-124.
2. Арматура класса Вр-I - по ГОСТ 6727-80;*
   А-I - по ГОСТ 5781-82*.

Рук. сект.	Розенблат		
Гл. инж. пр.	Бостанян		
Ст. инж.	Лемыш		
Инженер	Макитова		
Провер.	Королева		

1.424.1-54/87-80

Каркас пространственный КП61-23... КП61-25

Стадия	Лист	Листов
Р		1

ЦНИИПромзданий

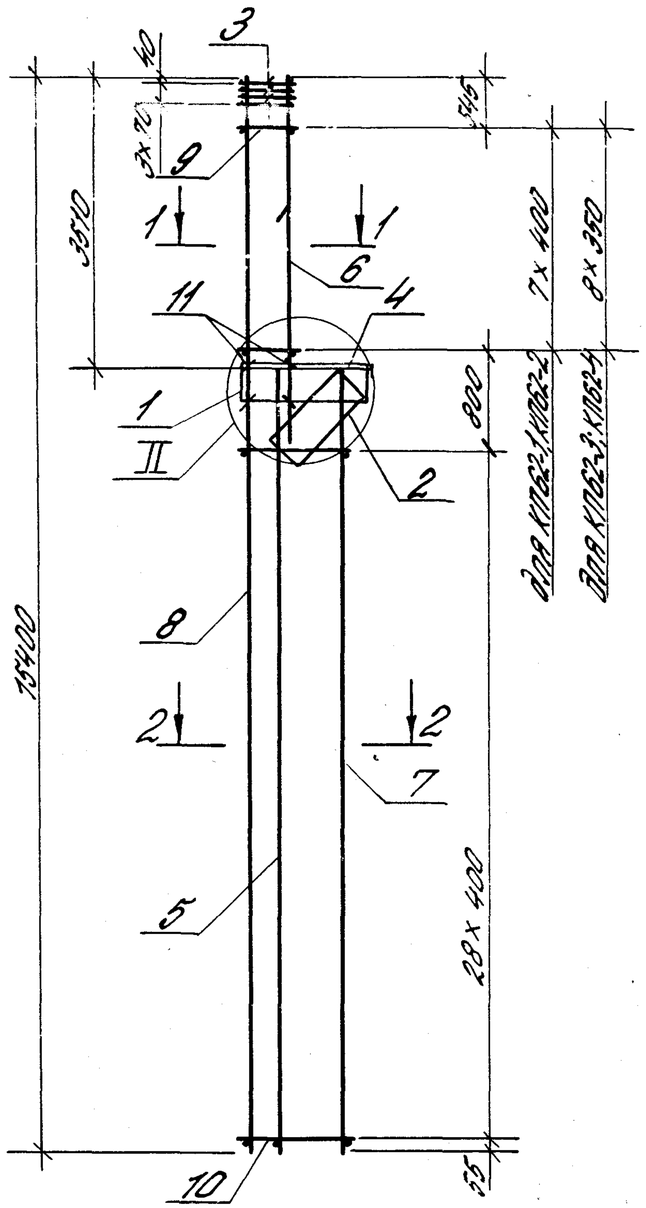

1–1

для КП62-1, КП62-2

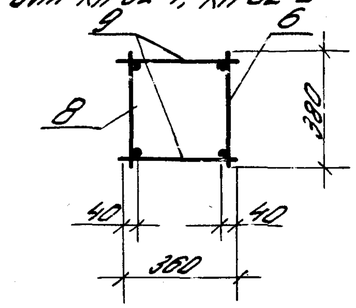

1–1

для КП62-3, КП62-4

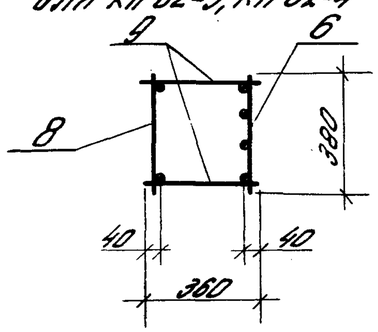

2–2

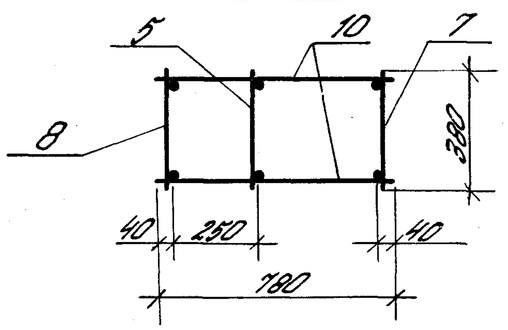

Поз.11

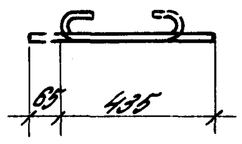

1. Узел II см. 1.424.1-5.4/87-122.
2. Арматура класса Вр-I – по ГОСТ 6727-80*;
А-I – по ГОСТ 5781-82*.

Марка каркаса	Поз.	Наименование	Кол.	Обозначение документа	Масса каркаса, кг
КП62-1	1	Сетка С1	1	1.424.1-5.4/87-164	212,4
	2	С4	1	–166	
	3	С9	4	–167	
	4	Каркас плоский КР1-1	1	–125	
	5	КР33-1	1	–150	
	6	КР6-10	1	–134	
	7	КР33-2	1	–150	
	8	КР43-1	1	–159	
	9	Ф5ВрI, ℓ=360; 0,052 кг	16	Без черт.	
	10	Ф5ВрI, ℓ=780; 0,112 кг	58	То же	
	11	6АI, ℓ=500; 0,12 кг	4	1.424.1-5.4/87-81	
КП62-2		Поз. 1...5; 11 – по КП62-1			251,7
	6	Каркас плоский КР6-11	1	1.424.1-5.4/87-134	
	7	КР33-3	1	–150	
	8	КР43-2	1	–159	
	9	Ф5ВрI, ℓ=360; 0,052 кг	16	Без черт.	
	10	Ф5ВрI, ℓ=780; 0,112 кг	58	То же	
КП62-3		Поз. 1...5; 11 – по КП62-1			220,6
	6	Каркас плоский КР6-12	1	1.424.1-5.4/87-134	
	7	КР33-2	1	–150	
	8	КР43-1	1	–159	
	9	Ф6АI, ℓ=360; 0,08 кг	18	Без черт.	
	10	Ф6АI, ℓ=780; 0,173 кг	58	То же	
КП62-4		Поз. 1...5; 11 – по КП62-1			254,7
	6	Каркас плоский КР6-12	1	1.424.1-5.4/87-134	
	7	КР33-3	1	–150	
	8	КР43-2	1	–159	
	9	Ф6АI, ℓ=360; 0,08 кг	18	Без черт.	
	10	Ф6АI, ℓ=780; 0,173 кг	58	То же	

Нач. сект.	Розенблюм		1.424.1-5.4/87-81
Гл. инж. пр.	Костанян		
Ст. инж.	Лемыш		Каркас пространственный КП62-1...КП62-4
Инжен.	Максимова		Стадия: Р; Лист: ; Листов: 1
Худож.	Королева		ЦНИИПромзданий

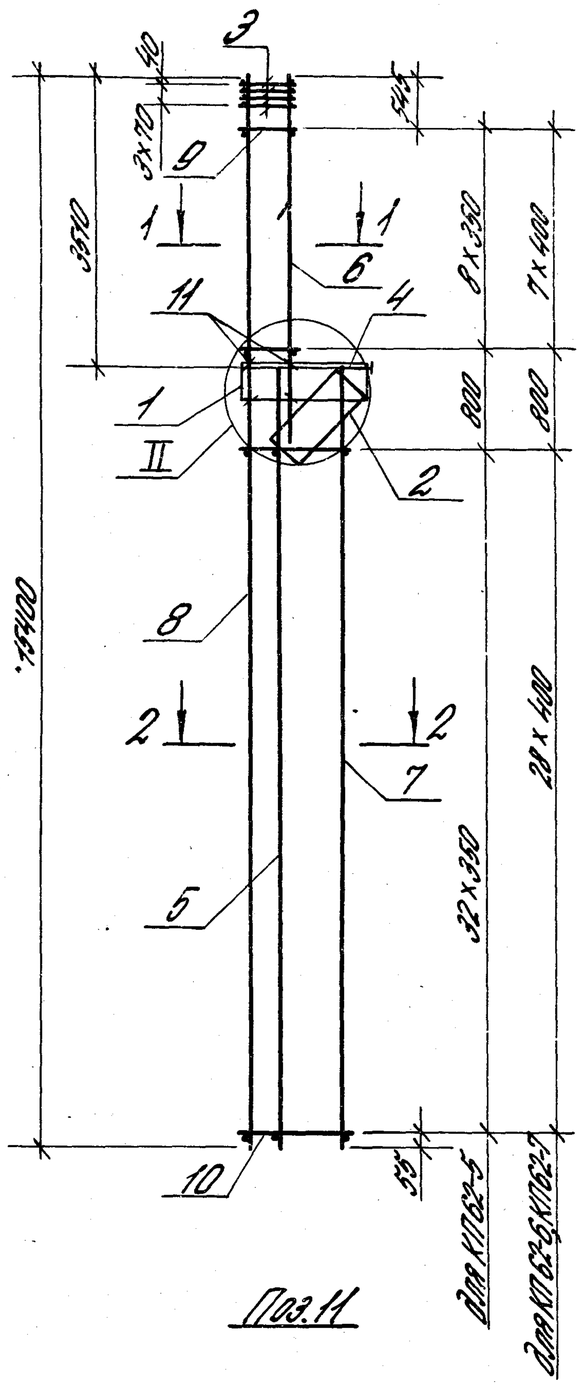

Поз.11

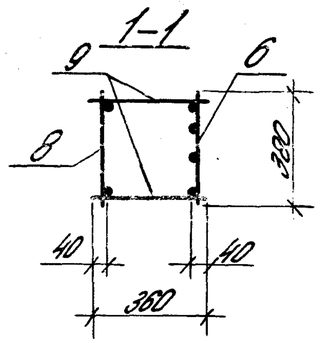

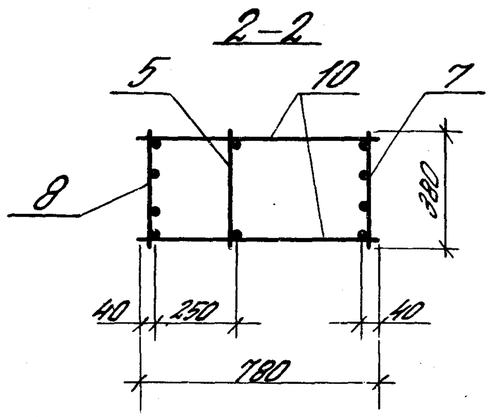

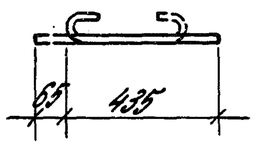

1. Узел II см. 1.424.1-5.4/87-122.
2. Арматура класса Вр-I - по ГОСТ 6727-80*, А-I - по ГОСТ 5781-82*.

Марка каркаса	Поз.	Наименование	Кол.	Обозначение документа	Масса каркаса, кг
КП62-5	1	Сетка С1	1	1.424.1-5.4/87-164	292,1
	2	С4	1	-166	
	3	С9	4	-167	
	4	Каркас плоский КР1-1	1	-125	
	5	КР33-1	1	-150	
	6	КР6-12	1	-134	
	7	КР33-4	1	-150	
	8	КР43-3	1	-159	
	9	Ф5ВрI, l=360; 0,052 кг	18	Без черт.	
	10	Ф5ВрI, l=780; 0,112 кг	66	То же	
	11	Ф6АI, l=500; 0,12 кг	4	1.424.1-5.4/87-82	
КП62-6		Поз.1...5; 11 - по КП62-5			345,1
	6	Каркас плоский КР6-13	1	1.424.1-5.4/87-134	
	7	КР33-5	1	-150	
	8	КР43-4	1	-159	
	9	Ф5ВрI, l=360; 0,052 кг	16	Без черт.	
	10	Ф5ВрI, l=780; 0,112 кг	58	То же	
КП62-7		Поз.1...5; 11 - по КП62-5			403,6
	6	Каркас плоский КР6-13	1	1.424.1-5.4/87-134	
	7	КР33-6	1	-150	
	8	КР43-5	1	-159	
	9	Ф6АI, l=360; 0,08 кг	16	Без черт.	
	10	Ф6АI, l=780; 0,173 кг	58	То же	

1.424.1-5.4/87-82

Рук.сект.	Розенблюм		
Гл.инж.пр.	Костанян		
Ст.инж.	Лемыш		
Инжен.	Максимова		
Провер.	Королева		

Каркас пространственный КП62-5... КП62-7

Стадия	Лист	Листов
Р		1

ЦНИИПРОМЗДАНИЙ

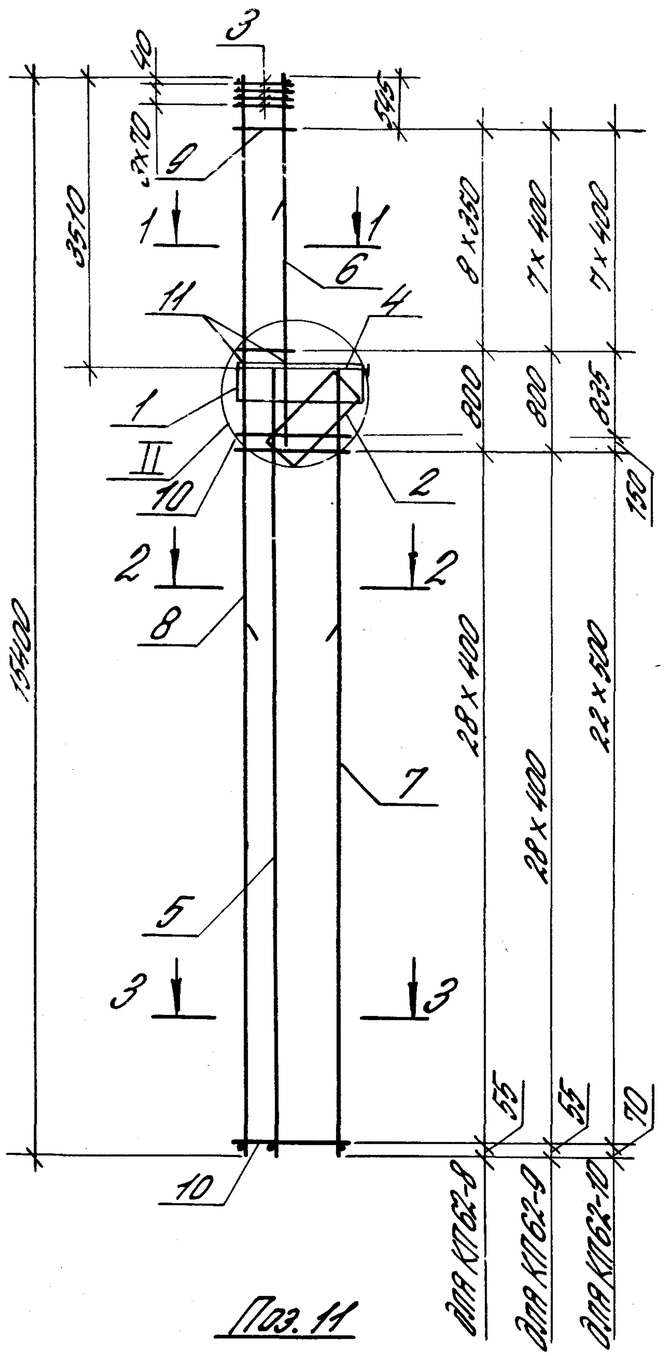

Поз. 11

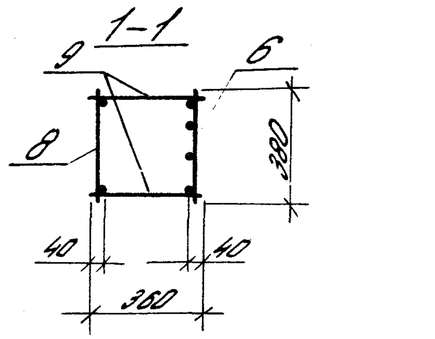

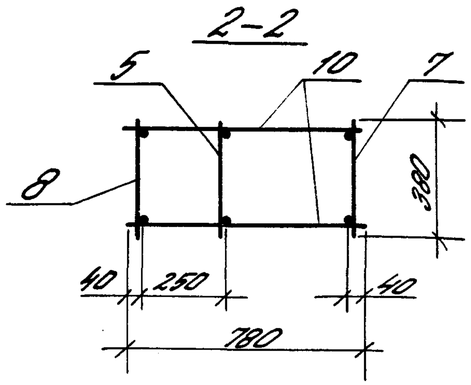

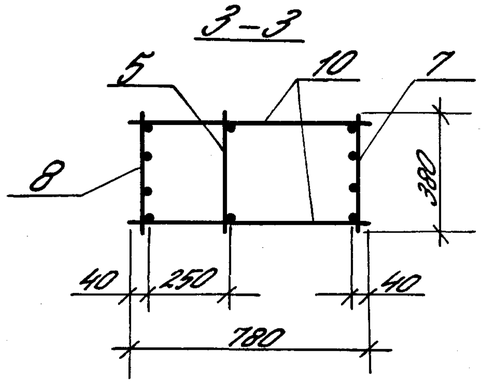

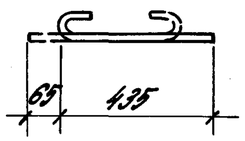

1. Узел II см. 1.424.1-5.4/87-122.
2. Арматура класса Вр-I - по ГОСТ 6727-80*; А-I - по ГОСТ 5781-82*.

Марка каркаса	Поз.	Наименование	Кол.	Обозначение документа	Масса каркаса, кг
КП62-8	1	Сетка С1	1	1.424.1-5.4/87-164	284,9
	2	С4	1	-166	
	3	С9	4	-167	
	4	Каркас плоский КР1-1	1	-125	
	5	КР33-1	1	-150	
	6	КР6-12	1	-134	
	7	КР33-7	1	-150	
	8	КР43-9	1	-160	
	9	Ф5ВрI, l=360; 0,052 кг	18	Без черт.	
	10	Ф5ВрI, l=780; 0,112 кг	58	То же	
	11	Ф6АI, l=500; 0,12 кг	4	1.424.1-5.4/87-83	
КП62-9		Поз. 1...5;11 - по КП62-8			339,3
	6	Каркас плоский КР6-13	1	1.424.1-5.4/87-134	
	7	КР33-8	1	-150	
	8	КР43-10	1	-160	
	9	Ф6АI, l=360; 0,08 кг	16	Без черт.	
	10	Ф6АI, l=780; 0,173 кг	58	То же	
КП62-10		Поз. 1...5;11 - по КП62-8			416,8
	6	Каркас плоский КР6-13	1	1.424.1-5.4/87-134	
	7	КР33-9	1	-150	
	8	КР43-11	1	-160	
	9	Ф8АI, l=360; 0,142 кг	16	Без черт.	
	10	Ф8АI, l=780; 0,308 кг	48	То же	

Рук.сект.	Розенблюм		1.424.1-5.4/87-83	
Гл.инж.пр.	Костанян		Каркас пространственный КП62-8... КП62-10	Стадия: Р; Лист; Листов: 1
Ст.инж.	Лемыш			ЦНИИПРОМЗДАНИЙ
Инжен.	Максимова			
Провер.	Королева			

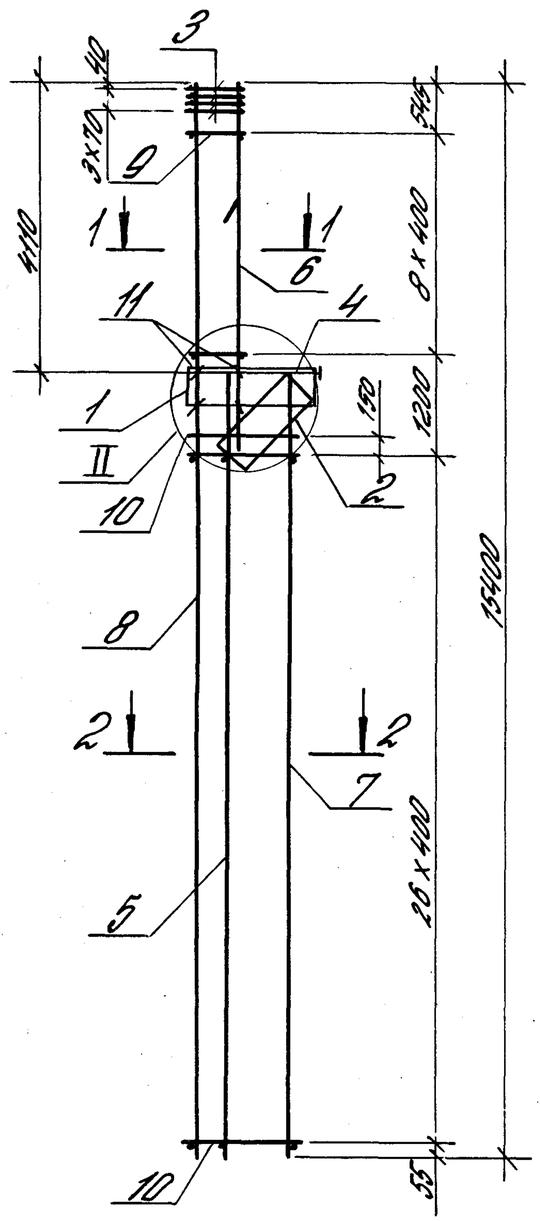

Поз.11

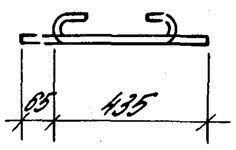

1-1
для КП63-1

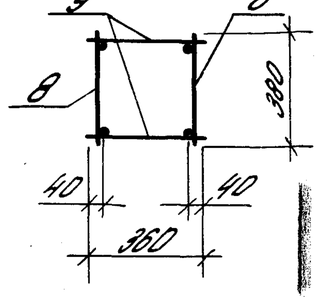

1-1
для КП63-2, КП63-3

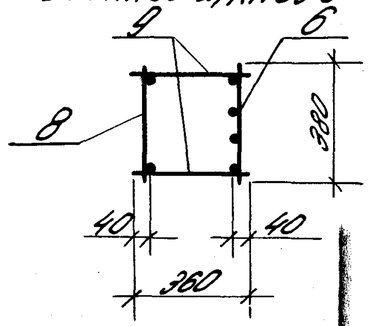

2-2

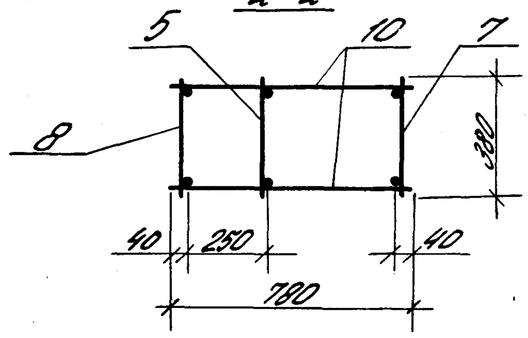

Марка каркаса	Поз.	Наименование	Кол.	Обозначение документа	Масса каркаса, кг
КП63-1	1	Сетка С1	1	1.424.1-5.4/87-164	210,8
	2	С4	1	-165	
	3	С9	4	-167	
	4	Каркас плоский КР1-1	1	-125	
	5	КР31-1	1	-148	
	6	КР8-10	1	-136	
	7	КР31-2	1	-148	
	8	КР43-1	1	-159	
	9	Ф5ВрI, ℓ=360; 0,052кг	18	Без черт.	
	10	Ф5ВрI, ℓ=780; 0,112кг	56	То же	
	11	Ф6АI, ℓ=500; 0,12кг	4	1.424.1-5.4/87-84	
КП63-2		Поз.1...5;11-по КП63-1			227,0
	6	Каркас плоский КР8-12	1	1.424.1-5.4/87-136	
	7	КР31-2	1	-148	
	8	КР43-1	1	-159	
	9	Ф5ВрI, ℓ=360; 0,052кг	18	Без черт.	
	10	Ф5ВрI, ℓ=780; 0,112кг	56	То же	
КП63-3		Поз.1...5;11-по КП63-1			260,3
	6	Каркас плоский КР8-12	1	1.424.1-5.4/87-136	
	7	КР31-3	1	-148	
	8	КР43-2	1	-159	
	9	Ф6АI, ℓ=360; 0,08кг	18	Без черт.	
	10	Ф6АI, ℓ=780; 0,173кг	56	То же	

1. Узел II см. 1.424.1-5.4/87-122.
2. Арматура класса Вр-I по ГОСТ 6727-80*; А-I - по ГОСТ 5781-82*.

Рук.сект.	Розенблюм		
Гл.инж.пр.	Бостанян		
Ст.инж.	Лепыш		
Инженер	Макеитова		
Провер.	Королева		

1.424.1-5.4/87-84

Каркас пространственный КП63-1...КП63-3

Стадия	Лист	Листов
Р		1

ЦНИИПРОМЗДАНИЙ

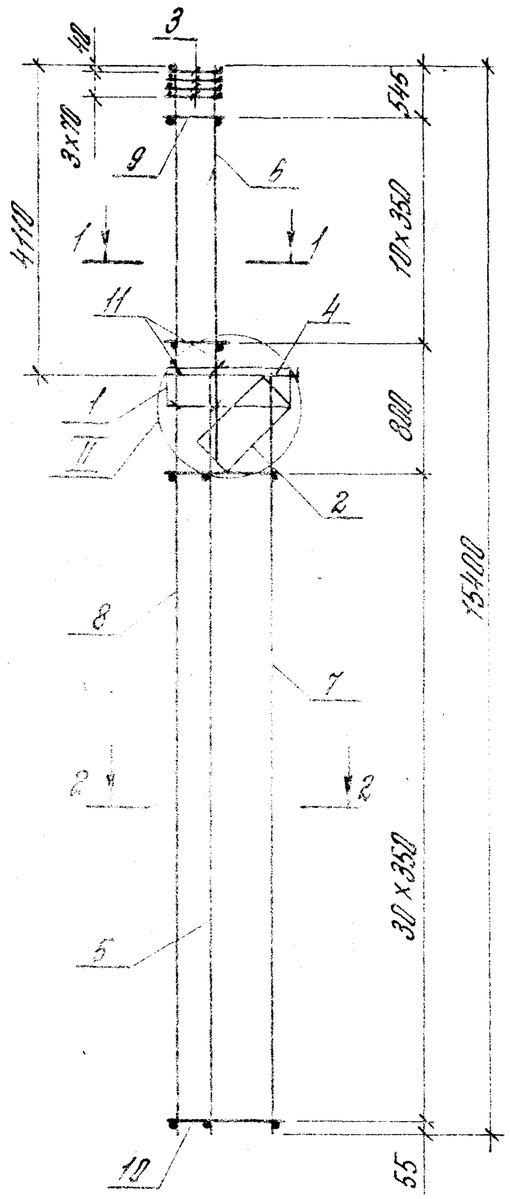

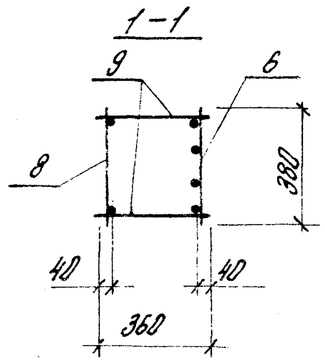

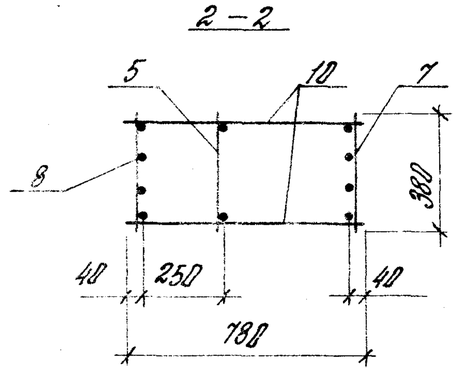

Поз 11

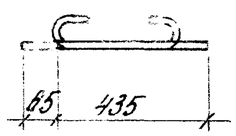

1. Узел II см. 1.424.1-5.4/87-122.
2. Арматура классов Вр-I – по ГОСТ 6727-80,*
   А-I – по ГОСТ 5781-82*.

Марка каркаса	Поз.	Наименование	Кол.	Обозначение документа	Масса каркаса, кг
КП63-4	1	Сетка С1	1	1.424.1-5.4/87-164	286,3
	2	С4	1	-166	
	3	С9	4	-167	
	4	Каркас плоский КР1-1	1	-125	
	5	КР31-1	1	-148	
	6	КР8-11	1	-136	
	7	КР31-4	1	-148	
	8	КР43-6	1	-159	
	9	ф5Вр I, ℓ=360; Q,052 кг	22	Без черт.	
	10	ф5Вр I, ℓ=780; Q,112 кг	62	То же	
	11	ф6А I, ℓ=500; Q,12 кг	4	1.424.1-5.4/87-85	
КП63-5	1	Сетка С1	1	1.424.1-5.4/87-164	303,7
	2	С4	1	-166	
	3	С9	4	-167	
	4	Каркас плоский КР1-1	1	-125	
	5	КР31-1	1	-148	
	6	КР8-13	1	-136	
	7	КР31-4	1	-148	
	8	КР43-6	1	-159	
	9	ф6А I, ℓ=360; Q,08 кг	22	Без черт.	
	10	ф5Вр I, ℓ=780; Q,112 кг	62	То же	
	11	ф6А I, ℓ=500, Q,12 кг	4	1.424.1-5.4/87-85	

Рук. ГЕКТ.	Розенблюм	
ГА. инж. пр.	Костанян	
Ст. инж.	Лемыш	
Инж. ен.	Максимова	
Провер.	Королева	

1.424.1-5.4/87-85

Каркас пространственный КП63-4, КП63-5

Стадия	Лист	Листов
Р		1

ЦНИИПРОМЗДАНИЙ

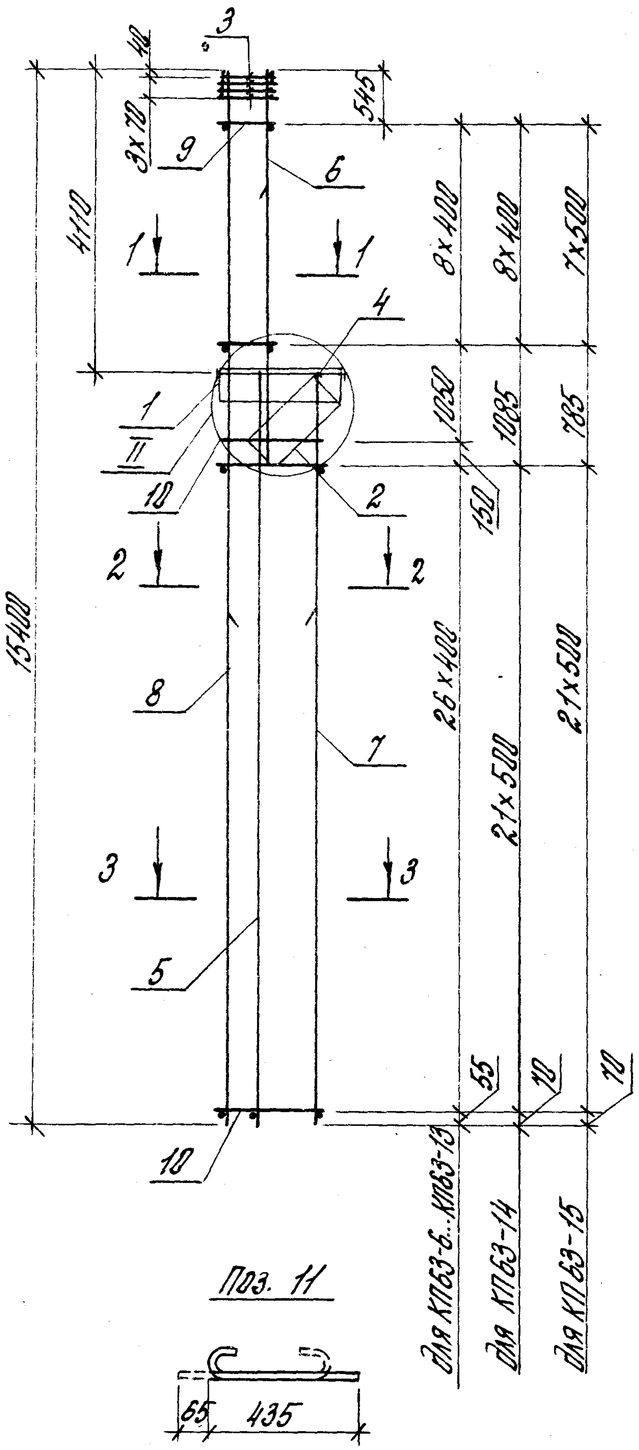

Поз. 11

1-1

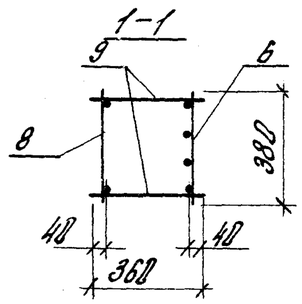

2-2

для КП63-6... КП63-9

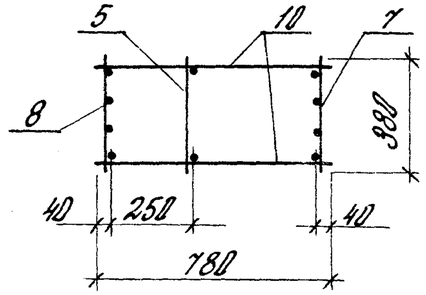

2-2

для КП63-10... КП63-15

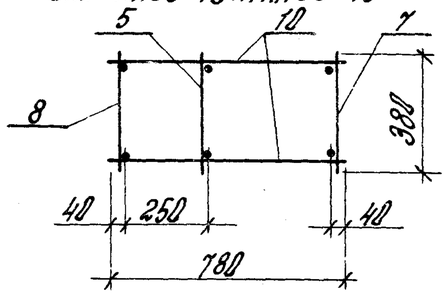

3-3

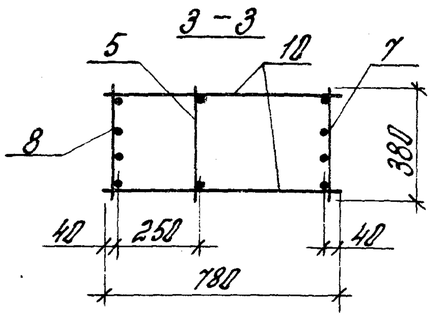

Марка каркаса	Поз.	Наименование	Кол.	Обозначение документа	Масса каркаса, кг
КП63-6	1	Сетка С1	1	1.424.1-5.4/87-164	338,6
	2	С4	1	-166	
	3	С9	4	-167	
	4	Каркас плоский КР 1-1	1	-125	
	5	КР31-1	1	-148	
	6	КР8-12	1	-136	
	7	КР31-5	1	-148	
	8	КР43-7	1	-159	
	9	ф5 Вр I, ℓ=360; 0,052 кг	18	Без черт.	
	10	ф5 Вр I, ℓ=780, 0,112 кг	56	То же	
	11	ф6 A I, ℓ=500; 0,12 кг	4	1.424.1-5.4/87-86	
КП63-7		Поз 1...5; 11 - по КП63-6			348,2
	6	Каркас плоский КР8-13	1	1.424.1-5.4/87-136	
	7	КР31-5	1	-148	
	8	КР43-7	1	-159	
	9	ф6 A I, ℓ=360; 0,08 кг	18	Без черт.	
	10	ф5 Вр I, ℓ=780; 0,112 кг	56	То же	

1. Узел II см. 1.424.1-5.4/87-122.
2. Арматура класса Вр-I - по ГОСТ 6727-80*,
   A-I - по ГОСТ 5781-82*.
3. Продолжение спецификации см. лист 2.

Рук. сект.	Розенблюм		
Гл. инжен.	Костанян		
Ст. инж.	Лемыш		
Инженер.	Максимова		
Провер.	Королёв		

1.424.1-5.4/87-86

Каркас пространственный КП63-6 ... КП63-15

Стадия	Лист	Листов
Р	1	2

ЦНИИПРОМЗДАНИЙ

Марка каркаса	Поз.	Наименование	Кол.	Обозначение документа	Масса каркаса, кг
КП63-8		Поз. 1...5; 11 – по КП63-6			3650
	6	Каркас плоский КР8-14	1	1.424.1-5.4/87 – 136	
	7	КР31-5	1	– 148	
	8	КР43-7	1	– 159	
	9	Ф8АI, ℓ=360; 0,142 кг	18	Без черт.	
	10	Ф5ВрI, ℓ=780; 0,112 кг	56	То же	
КП63-9		Поз. 1...5; 11 – по КП63-6			4043
	6	Каркас плоский КР8-13	1	1.424.1-5.4/87 – 136	
	7	КР31-6	1	– 148	
	8	КР43-8	1	– 159	
	9	Ф6АI, ℓ=360; 0,08 кг	18	Без черт.	
	10	Ф6АI, ℓ=780; 0,173 кг	56	То же	
КП63-10		Поз. 1...5; 11 – по КП63-6			2884
	6	Каркас плоский КР8-12	1	1.424.1-5.4/87-136	
	7	КР31-7	1	– 148	
	8	КР43-12	1	– 160	
	9	Ф5ВрI, ℓ=360; 0,052 кг	18	Без черт.	
	10	Ф5ВрI, ℓ=780; 0,112 кг	56	То же	
КП63-11		Поз. 1...5; 11 – по КП63-6			2979
	6	Каркас плоский КР8-13	1	1.424.1-5.4/87 – 136	
	7	КР31-7	1	– 148	
	8	КР43-12	1	– 160	
	9	Ф6АI, ℓ=360; 0,08 кг	18	Без черт.	
	10	Ф5ВрI, ℓ=780; 0,112 кг	56	То же	

Марка каркаса	Поз.	Наименование	Кол.	Обозначение документа	Масса каркаса, кг
КП63-12		Поз. 1...5; 11 – по КП63-6			3435
	6	Каркас плоский КР8-13	1	1.424.1-5.4/87 – 136	
	7	КР31-8	1	– 148	
	8	КР43-13	1	– 160	
	9	Ф6АI, ℓ=360; 0,08 кг	18	Без черт.	
	10	Ф6АI, ℓ=780; 0,173 кг	56	То же	
КП63-13		Поз. 1...5; 11 – по КП63-6			3592
	6	Каркас плоский КР8-14	1	1.424.1-5.4/87 – 136	
	7	КР31-8	1	– 148	
	8	КР43-13	1	– 160	
	9	Ф6АI, ℓ=360; 0,08 кг	18	Без черт.	
	10	Ф6АI, ℓ=780; 0,173 кг	56	То же	
КП63-14		Поз. 1...5; 11 – по КП63-6			4187
	6	Каркас плоский КР8-13	1	1.424.1-5.4/87-136	
	7	КР31-9	1	– 148	
	8	КР43-14	1	– 160	
	9	Ф8АI, ℓ=360; 0,142 кг	78	Без черт.	
	10	Ф8АI, ℓ=780; 0,308 кг	44	То же	
КП63-15		Поз. 1...5; 11 – по КП63-6			4338
	6	Каркас плоский КР8-14	1	1.424.1-5.4/87-136	
	7	КР31-9	1	– 148	
	8	КР43-14	1	– 160	
	9	Ф8АI, ℓ=360; 0,142 кг	16	Без черт.	
	10	Ф8АI, ℓ=780; 0,308 кг	44	То же	

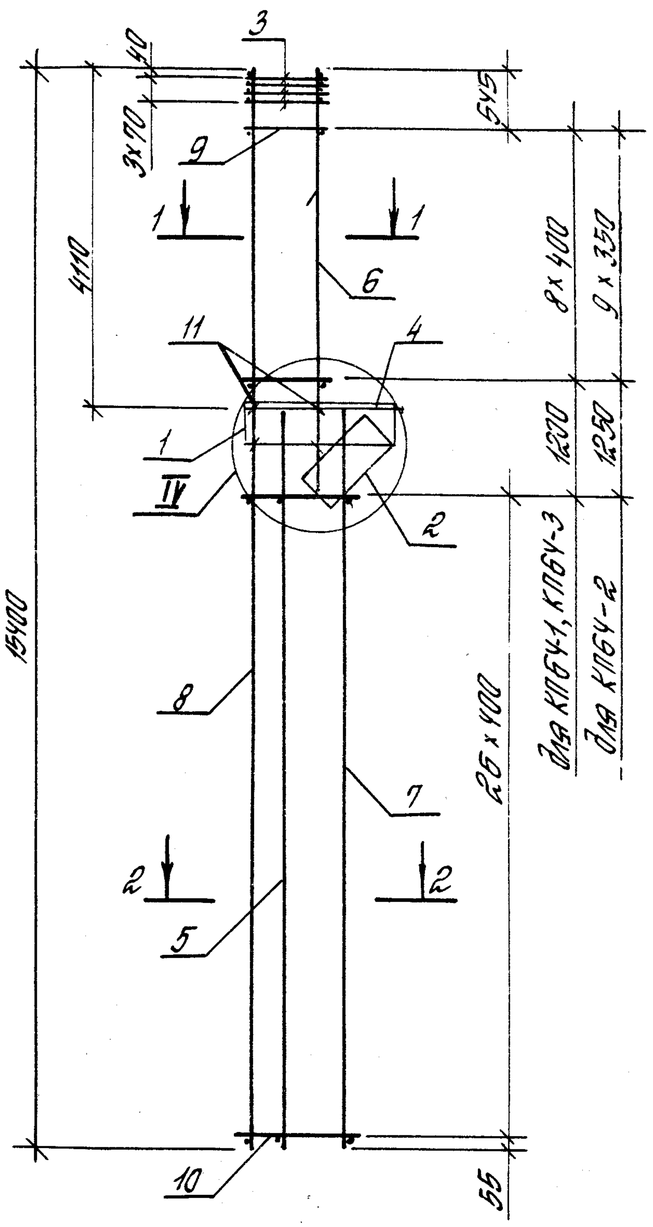

Поз. 11

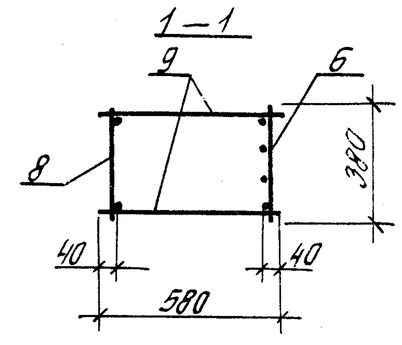

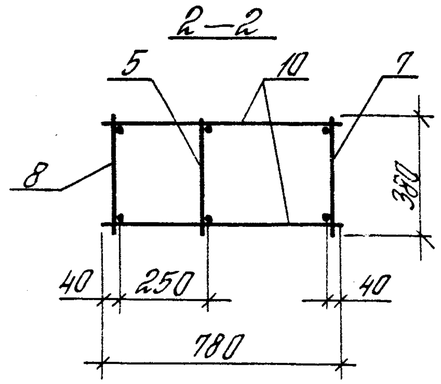

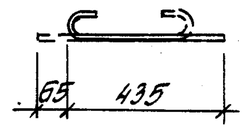

1. Узел IV см. 1.424.1-5.4/87-123.
2. Арматура класса Вр-I - по ГОСТ 6727-80*,
A-I - по ГОСТ 5781-82*.

Марка каркаса	Поз.	Наименование	Кол.	Обозначение документа	Масса каркаса, кг
КПБЧ-1	1	Сетка С2	1	1.424.1-5.4/87-165	242,6
	2	С6	1	-166	
	3	С10	4	-167	
	4	Каркас плоский КР1-4	1	-128	
	5	КР31-1	1	-148	
	6	КР8-12	1	-136	
	7	КР31-2	1	-148	
	8	КР43-1	1	-159	
	9	ф5ВрI, ℓ=580; 0,084 кг	18	Без черт	
	10	ф5ВрI, ℓ=780; 0,112 кг	54	То же	
	11	ф6АI, ℓ=500; 0,12 кг	6	1.424.1-5.4/87-87	
КПБЧ-2		Поз. 1...5; 11- по КПБЧ-1			268,3
	6	Каркас плоский КР8-11	1	1.424.1-5.4/87-136	
	7	КР31-3	1	-148	
	8	КР43-2	1	-159	
	9	ф6АI, ℓ=580; 0,129кг	20	Без черт.	
	10	ф6АI, ℓ=780; 0,173кг	54	То же	
КПБЧ-3		Поз. 1...5; 11- по КПБЧ-1			285,0
	6	Каркас плоский КР8-13	1	1.424.1-5.4/87-136	
	7	КР31-3	1	-148	
	8	КР43-2	1	-159	
	9	ф6АI, ℓ=580; 0,129кг	18	Без черт.	
	10	ф6АI, ℓ=780; 0,173кг	54	То же	

Рук. сект.	Розенблюм		1.424.1-5.4/87-87
Гл. инж. пр.	Костанян		
Ст. инж.	Летыш		Каркас пространственный КП 64-1... КПБЧ-3
Инженер	Максимова		Стадия: Р; Лист: ; Листов: 1
Проверил	Королева		ЦНИИПРОМЗДАНИЙ

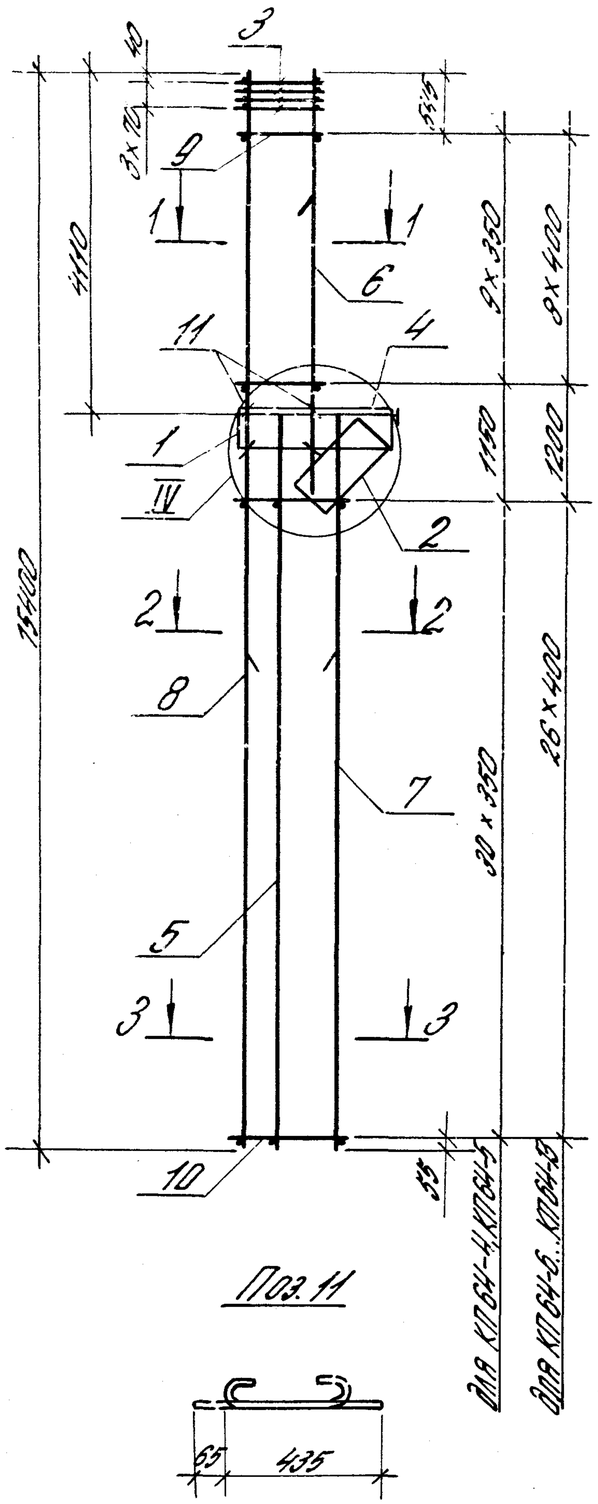

Поз. 11

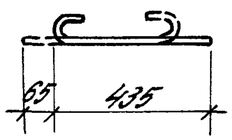

1-1

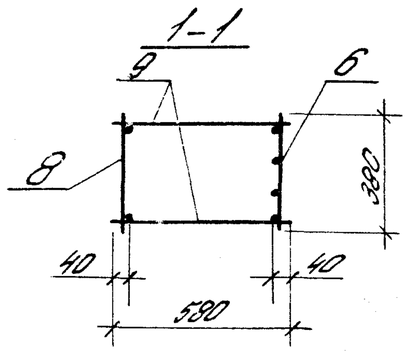

2-2

для КП64-4...КП64-8

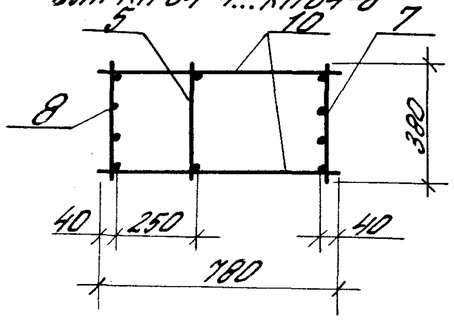

2-2

для КП64-9...КП64-13

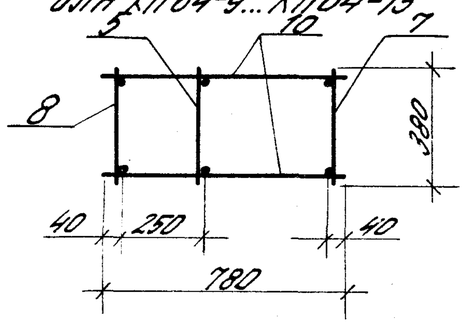

3-3

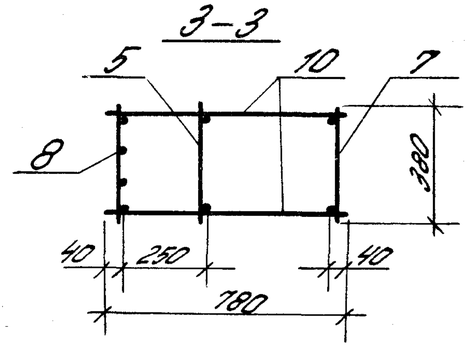

Марка каркаса	Поз.	Наименование	Кол.	Обозначение документа	Масса каркаса, кг
КП64-4	1	Сетка С2	1	1.424.1-5.4/87-165	301,6
	2	С6	1	-166	
	3	С10	4	-167	
	4	Каркас плоский КР1-4	1	-128	
	5	КР31-1	1	-148	
	6	КР8-11	1	-136	
	7	КР31-4	1	-148	
	8	КР43-6	1	-159	
	9	Ф5 ВрI, ℓ=580; 0,084 кг	20	Без черт.	
	10	Ф5 ВрI, ℓ=780; 0,112 кг	62	То же	
	11	Ф6 АI, ℓ=500; 0,12 кг	6	1.424.1-5.4/87-88	
КП64-5		Поз. 1...5; 11 - по КП64-4			314,4
	6	Каркас плоский КР8-13	1	1.424.1-5.4/87-136	
	7	КР31-4	1	-148	
	8	КР43-6	1	-159	
	9	Ф6 АI, ℓ=580; 0,129 кг	20	Без черт.	
	10	Ф5 ВрI, ℓ=780; 0,112 кг	62	То же	

1. Узел IV см. 1.424.1-5.4/87-123.
2. Арматура класса Вр-I - по ГОСТ 6727-80,*
   А-I - по ГОСТ 5781-82.*
3. Продолжение спецификации см. лист 2.

Рук. сект.	Розенблюм	
Гл. ин. пр.	Костинян	
Ст. инж.	Лемыш	
Инженер	Максимова	
Провер.	Кондрева	

1.424.1-5.4/87-88

Каркас пространственный КП64-4...КП64-13

Стадия	Лист	Листов
Р	1	2

ЦНИИПромзданий

Марка каркаса	Поз.	Наименование	Кол.	Обозначение документа	Масса каркаса, кг
КП64-6		Поз. 1...5; 11 - по КП64-4			354,3
	6	Каркас плоский КР8-13	1	1.424.1-5.4/87-136	
	7	КР31-4	1	-148	
	8	КР43-6	1	-159	
	9	ф6АI, ℓ=580; Q 129кг	18	Без черт.	
	10	ф5ВрI, ℓ=780; Q,112 кг	54	То же	
КП64-7		Поз. 1... 5; 11 - по КП64-4			366,8
	6	Каркас плоский КР8-12	1	1.424.1-5.4/87-136	
	7	КР31-5	1	-148	
	8	КР43-7	1	-159	
	9	ф5ВрI, ℓ=580; Q,084кг	18	Без черт.	
	10	ф5ВрI, ℓ=780; Q,112кг	54	То же	
КП64-8		Поз. 1... 5; 11 - по КП64-4			419,7
	6	Каркас плоский КР8-13	1	1.424.1-5.4/87-136	
	7	КР31-5	1	-148	
	8	КР43-4	1	-159	
	9	ф6АI, ℓ=580; Q,129кг	18	Без черт.	
	10	ф5ВрI, ℓ=780; Q,112кг	54	То же	
КП64-9		Поз. 1...5; 11 - по КП64-4			303,9
	6	Каркас плоский КР8-13	1	1.424.1-5.4/87-136	
	7	КР31-6	1	-148	
	8	КР43-8	1	-159	
	9	ф6АI, ℓ=580; Q,129кг	18	Без черт.	
	10	ф6АI, ℓ=780; Q,173кг	54	То же	

Марка каркаса	Поз.	Наименование	Кол.	Обозначение документа	Масса каркаса, кг
КП64-10		Поз. 1... 5; 11 - по КП64-4			313,6
	6	Каркас плоский КР8-13	1	1.424.1-5.4/87-136	
	7	КР31-7	1	-148	
	8	КР43-12	1	-160	
	9	ф6АI, ℓ=580; Q,129кг	18	Без черт.	
	10	ф5ВрI, ℓ=780; Q,112кг	54	То же	
КП64-11		Поз. 1... 5; 11 - по КП64-4			359,1
	6	Каркас плоский КР8-13	1	1.424.1-5.4/87-136	
	7	КР31-8	1	-148	
	8	КР43-13	1	-160	
	9	ф6АI, ℓ=580; Q,129кг	18	Без черт.	
	10	ф6АI, ℓ=780; Q,173кг	54	То же	
КП64-12		Поз. 1...5; 11 - по КП64-4			425,9
	6	Каркас плоский КР8-12	1	1.424.1-5.4/87-136	
	7	КР31-9	1	-148	
	8	КР43-14	1	-160	
	9	ф8АI, ℓ=580; Q,229кг	18	Без черт.	
	10	ф8АI, ℓ=780; Q,348кг	54	То же	
КП64-13		Поз. 1... 5; 11 - по КП64-4			434,9
	6	Каркас плоский КР8-13	1	1.424.1-5.4/87-136	
	7	КР31-9	1	-148	
	8	КР43-14	1	-160	
	9	ф8АI, ℓ=580; Q,229кг	18	Без черт.	
	10	ф8АI, ℓ=780; Q,348кг	54	То же	

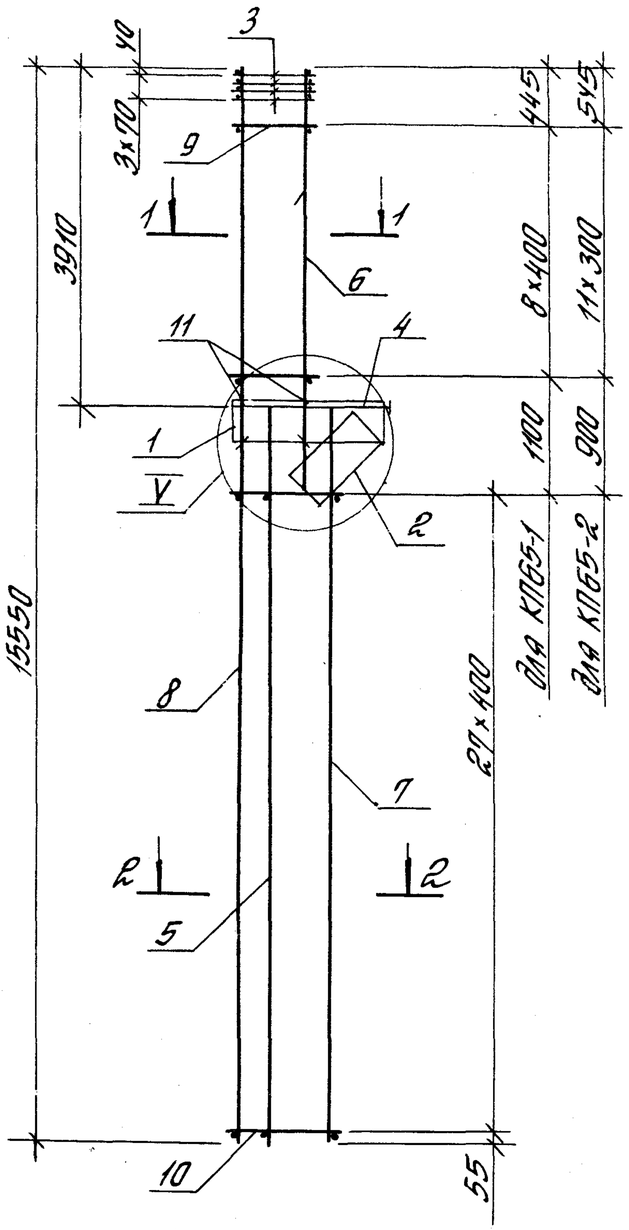

Поз. 11

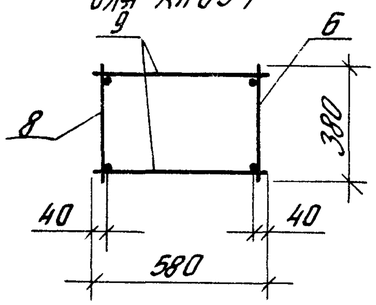

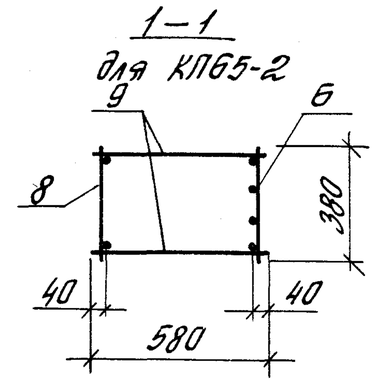

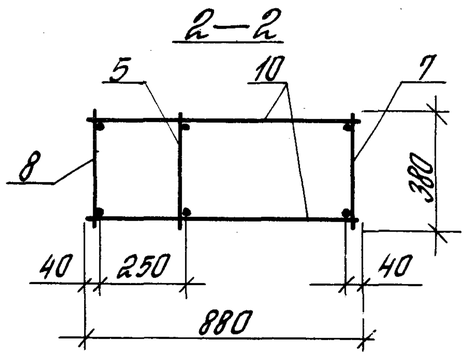

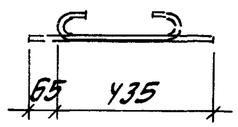

1. Узел V см. 1.424.1-5.4/87- 123.
2. Арматура класса Вр-I- по ГОСТ 6727-80,*
   А-I- по ГОСТ 5781-82*.

Марка каркаса	Поз.	Наименование	Кол.	Обозначение документа	Масса каркаса, кг
КП65-1	1	Сетка С2	1	1.424.1-5.4/87–165	263,2
	2	С7	1	–166	
	3	С10	4	–167	
	4	Каркас плоский КР1-2	1	–126	
	5	КР32-1	1	–149	
	6	КР7-10	1	–135	
	7	КР32-2	1	–149	
	8	КР44-1	1	–161	
	9	ф6АI, ℓ= 580; 0,129кг	18	Без черт.	
	10	ф6АI, ℓ= 880; 0,195кг	56	То же	
	11	ф6АI, ℓ= 500; 0,12кг	6	1.424.1-5.4/87–89	
КП65-2	1	Сетка С2	1	1.424.1-5.4/87–165	260,4
	2	С7	1	–166	
	3	С10	4	–167	
	4	Каркас плоский КР1-2	1	–126	
	5	КР32-1	1	–149	
	6	КР7-11	1	–135	
	7	КР32-2	1	–149	
	8	КР44-1	1	–161	
	9	ф6АI, ℓ= 580; 0,129кг	24	Без черт.	
	10	ф6АI, ℓ= 880; 0,195кг	56	То же	
	11	ф6АI, ℓ= 500; 0,12кг	6	1.424.1-5.4/87–89	

Рук.сект.	Розенблют		1.424.1-5.4/87-89
Гл.инж.пр.	Костанян		Каркас пространственный КП65-1, КП65-2
Ст.инж.	Летыш		Стадия Р; Лист; Листов 1
Инженер	Максимова		ЦНИИПРОМЗДАНИЙ
Проверил	Королева		

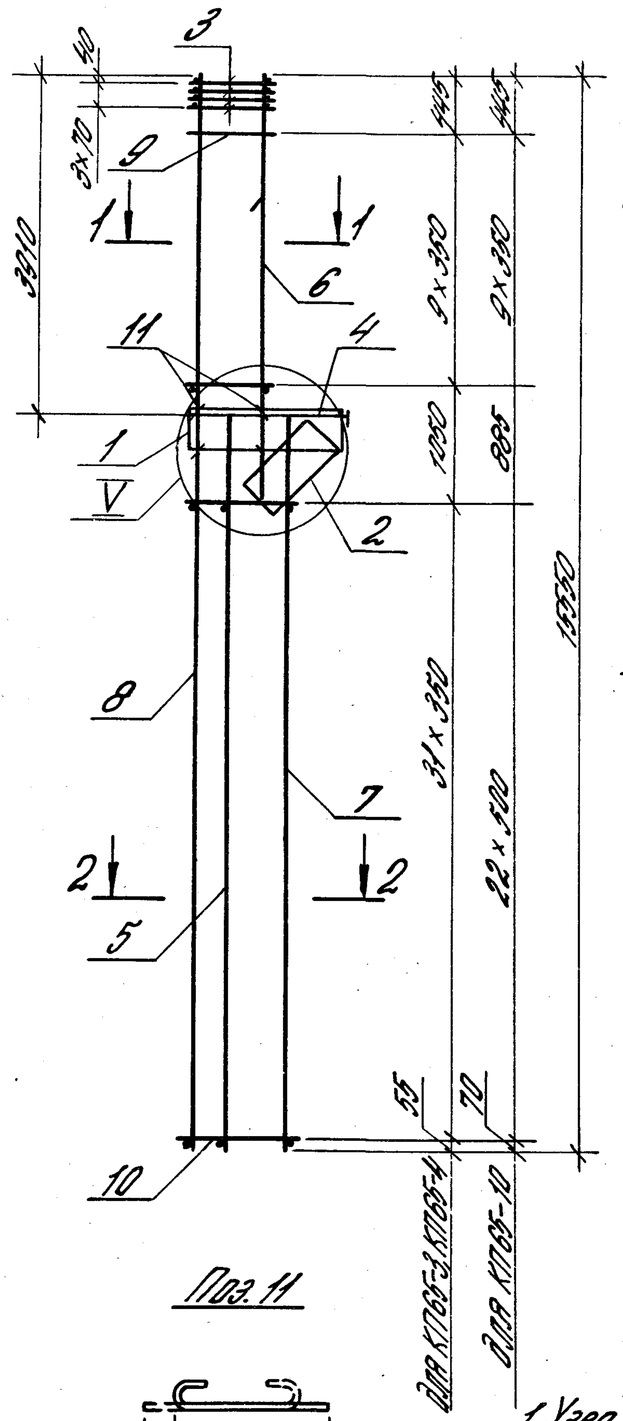

Поз. 11

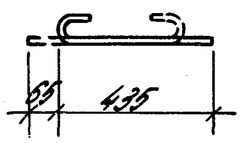

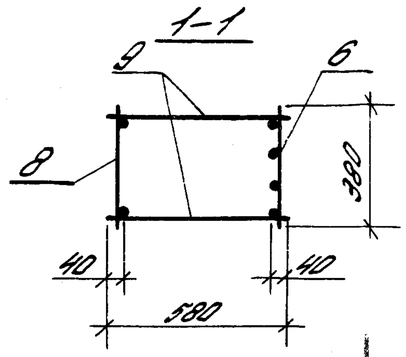

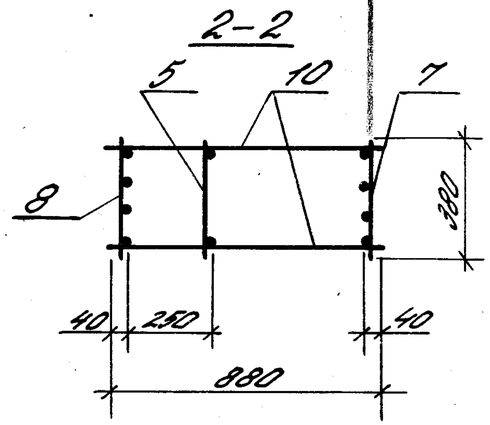

Марка каркаса	Поз.	Наименование	Кол.	Обозначение документа	Масса каркаса, кг
КП65-3	1	Сетка С2	1	1.424.1-54/87-165	301.1
	2	С7	1	-166	
	3	С10	4	-167	
	4	Каркас плоский КР1-2	1	-126	
	5	КР32-1	1	-149	
	6	КР7-12	1	-135	
	7	КР32-3	1	-149	
	8	КР44-2	1	-161	
	9	Ф5 Вр I, ℓ=580; 0,084 кг	20	Без черт.	
	10	Ф5 Вр I, ℓ=880; 0,127 кг	64	То же	
	11	Ф6 А I, ℓ=500; 0,12 кг	6	1.424.1-54/87-90	
КП65-4		Поз. 1...5; 11 - по КП65-3			308,8
	6	Каркас плоский КР7-13	1	1.424.1-54/87-135	
	7	КР32-3	1	-149	
	8	КР44-2	1	-161	
	9	Ф5 Вр I, ℓ=580; 0,084 кг	20	Без черт.	
	10	Ф5 Вр I, ℓ=880; 0,127 кг	64	То же	
КП65-10		Поз. 1...5; 11 - по КП65-3			500.6
	6	Каркас плоский КР7-12	1	1.424.1-54/87-135	
	7	КР32-11	1	-149	
	8	КР44-13	1	-161	
	9	Ф8 А I, ℓ=580; 0,223 кг	20	Без черт.	
	10	Ф8 А I, ℓ=880; 0,348 кг	46	То же	

1. Узел V см. 1.424.1-5.4/87-123.
2. Арматура класса Вр-I - по ГОСТ 6727-80*, А-I - по ГОСТ 5781-82*.

Рук. сект.	Розенблюм		
Гл. инж. пр.	Костанян		
Ст. инж.	Лемыш		
Инженер	Макаимова		
Провер.	Королева		

1.424.1-54/87-90

Каркас пространственный КП65-3, КП65-4, КП65-10

Стадия	Лист	Листов
Р		1

ЦНИИПромзданий

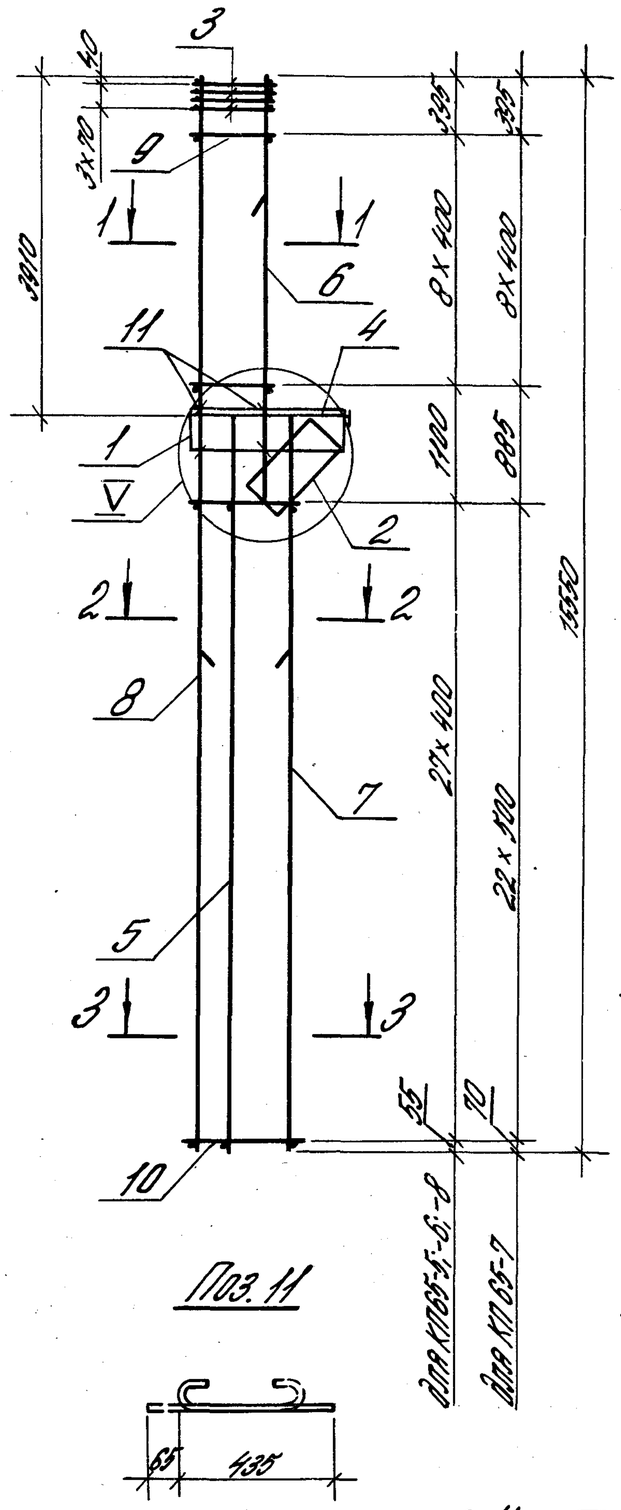

Поз.11

1–1

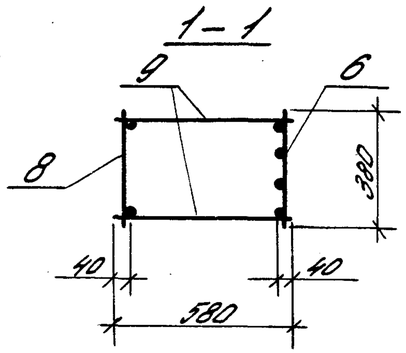

2–2
для КП65-5...КП65-7

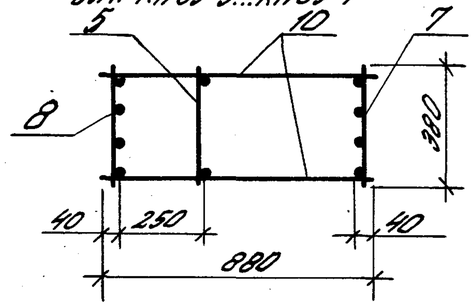

2–2
для КП65-8

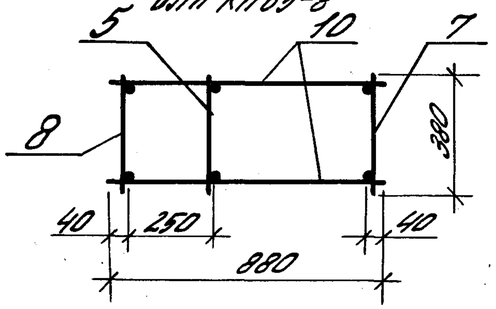

3–3

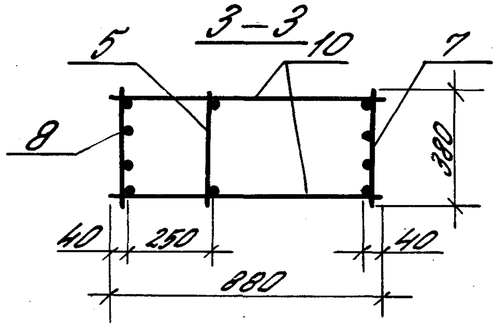

1. Узел V см. 1.424.1-5.4/87-123.
2. Арматура класса Вр-I – по ГОСТ 6727-80,*
А-I – по ГОСТ 5781-82*.

Марка каркаса	Поз.	Наименование	Кол.	Обозначение документа	Масса каркаса, кг
КП65-5	1	Сетка С2	1	1.424.1-5.4/87-165	354,2
	2	С7	1	-166	
	3	С10	4	-167	
	4	Каркас плоский КР1-2	1	-126	
	5	КР32-1	1	-149	
	6	КР7-13	1	-135	
	7	КР32-4	1	-149	
	8	КР44-3	1	-161	
	9	Ф5 Вр I, ℓ=580; 0,084 кг	18	Без черт.	
	10	Ф5 Вр I, ℓ=880; 0,127 кг	56	То же	
	11	Ф6 А I, ℓ=500; 0,12 кг	6	1.424.1-5.4/87-91	
КП65-6		Поз.1...6; 11 – по КП65			412,8
	7	Каркас плоский КР32-5	1	1.424.1-5.4/87-149	
	8	КР44-4	1	-161	
	9	Ф6 А I, ℓ=580; 0,129 кг	18	Без черт.	
	10	Ф6 А I, ℓ=880; 0,195 кг	56	То же	
КП65-7		Поз.1...6; 11 – по КП65-5			508,2
	7	Каркас плоский КР32-6	1	1.424.1-5.4/87-149	
	8	КР44-5	1	-161	
	9	Ф8 А I, ℓ=580; 0,229 кг	18	Без черт.	
	10	Ф8 А I, ℓ=880; 0,348 кг	46	То же	
КП65-8		Поз.1...6; 11 – по КП65-5			350,8
	7	Каркас плоский КР32-9	1	1.424.1-5.4/87-149	
	8	КР44-11	1	-161	
	9	Ф6 А I, ℓ=580; 0,129 кг	18	Без черт.	
	10	Ф6 А I, ℓ=880; 0,195 кг	56	То же	

Рук.сект.	Розенблюм		1.424.1-5.4/87-91
Гл.инж.пр.	Костанян		
Ст.инж.	Лепыш		Каркас пространственный КП65-5...КП65-8
Инженер	Максимова		Стадия: Р; Лист: ; Листов: 1
Провер.	Королева		ЦНИИПРОМЗДАНИЙ

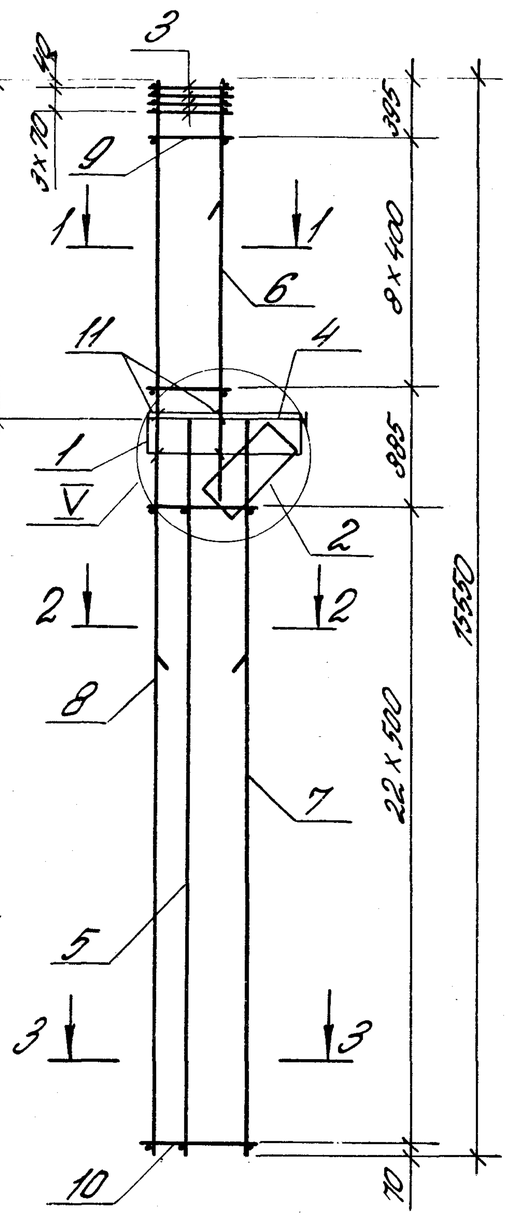

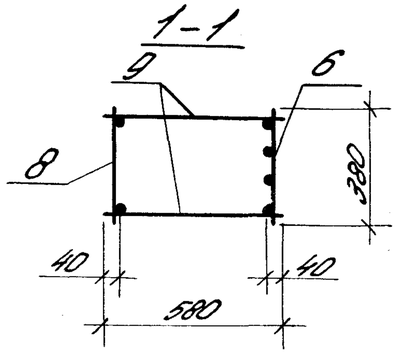

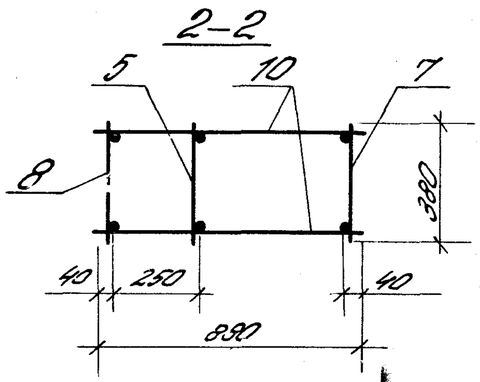

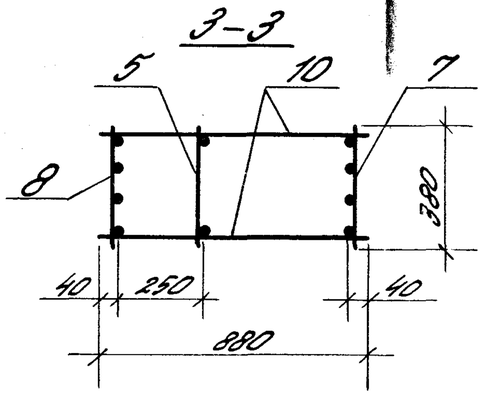

Поз. 11

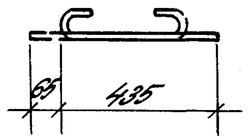

1. Узел V см. 1.424.1-5.4/87-123.
2. Арматура класса Вр-I-по ГОСТ 6727-80,*
А-I-по ГОСТ 5781-82*.

Марка каркаса	Поз.	Наименование	Кол.	Обозначение документа	Масса каркаса, кг
КП65-9	1	Сетка С2	1	1.424.1-5.4/87-165	428,3
	2	С7	1	-166	
	3	С10	4	-167	
	4	Каркас плоский КР1-2	1	-126	
	5	КР32-1	1	-149	
	6	КР7-13	1	-135	
	7	КР32-10	1	-149	
	8	КР44-12	1	-163	
	9	Ф8АI, l=580; 0,229кг	18	Без черт.	
	10	Ф8АI, l=880; 0,348кг	46	То же	
	11	Ф6АI, l=500; 0,12кг	6	1.424.1-5.4/87-92	
КП65-11		Поз.1...5,9...11-по КП65-9			516,7
	6	Каркас плоский КР7-14	1	1.424.1-5.4/87-135	
	7	КР32-11	1	-149	
	8	КР44-13	1	-163	
КП65-12		Поз.1...5,9...11-по КП65-9			635,4
	6	Каркас плоский КР7-14	1	1.424.1-5.4/87-135	
	7	КР32-12	1	-149	
	8	КР44-14	1	-163	

Рук.сект.	Розенблюм		
Гл.ин.пр.	Костанян		
Ст.инж.	Лемыш		
Инжен.	Максимова		
Провер.	Королева		

1.424.1-5.4/87-92

Каркас пространственный КП65-9, КП65-11, КП65-12

Стадия	Лист	Листов
Р		1

ЦНИИПРОМЗДАНИЙ

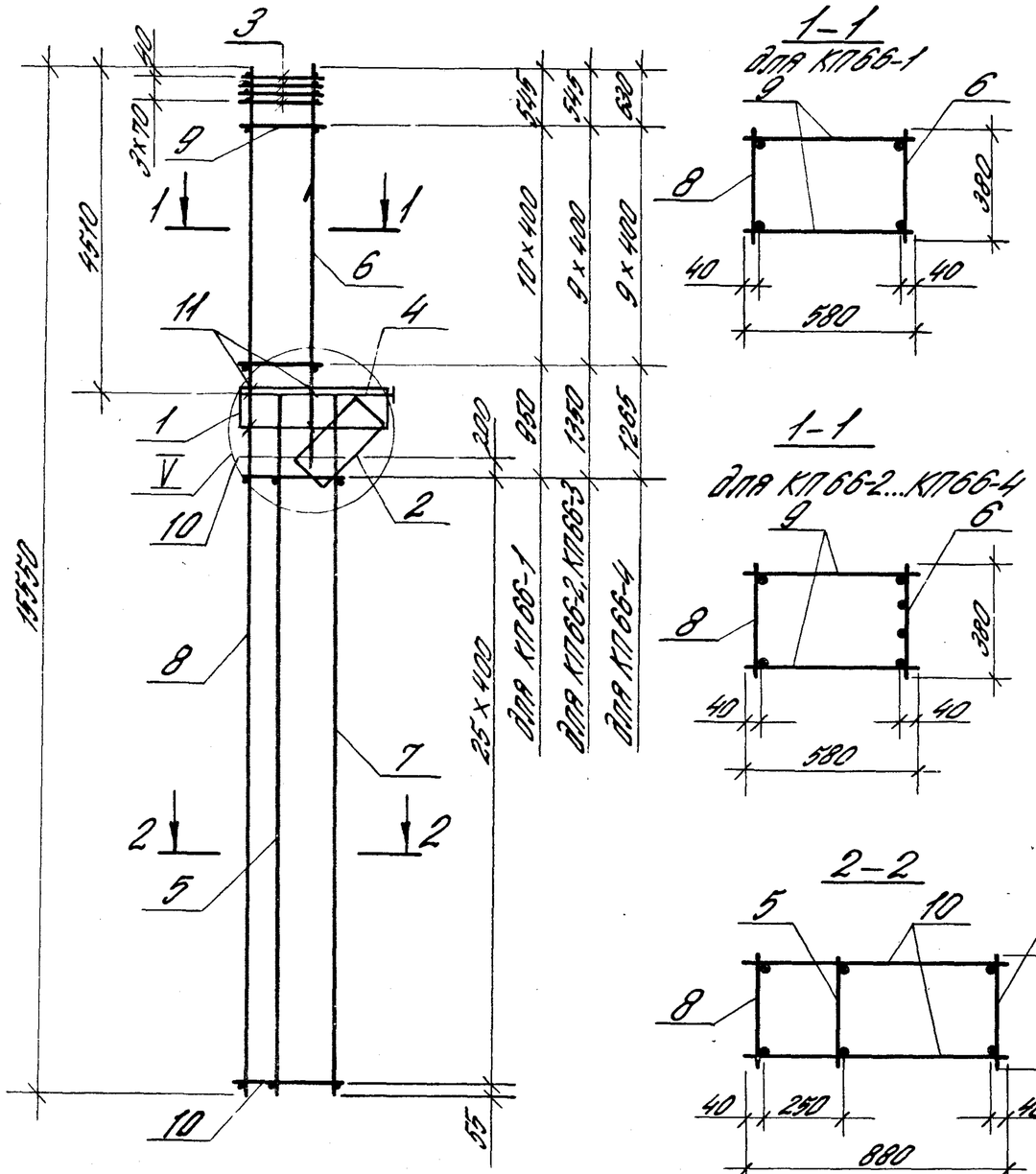

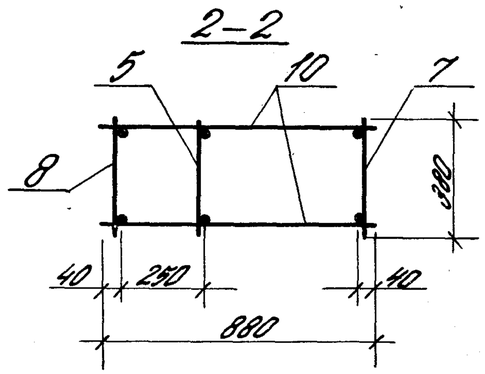

Поз.11

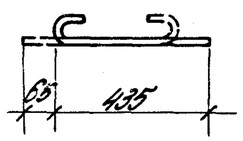

Марка каркаса	Поз.	Наименование	Кол.	Обозначение документа	Масса каркаса, кг
КП66-1...	1	Сетка С2	1	1.424.1-5.4/87-165	2640
	2	С7	1	-166	
	3	С10	4	-167	
	4	Каркас плоский КР1-3	1	-127	
	5	КР30-1	1	-147	
	6	КР9-10	1	-137	
	7	КР30-2	1	-147	
	9	КР44-1	1	-161	
	9	ФбАI; ℓ=580; 0,129кг	22	Без черт.	
	10	ФбАI, ℓ=880; 0,195кг	54	То же	
	11	ФбАI, ℓ=500; 0,12кг	6	1.424.1-5.4/87-93	
КП66-2		Поз.1...5;7;8;10;11-по КП66-1			2757
	6	Каркас плоский КР9-12	1	1.424.1-5.4/87-137	
	9	ФбАI, ℓ=580; 0,129кг	20	Без черт.	
КП66-3		Поз.1...5;7;8;10;11-по КП66-1			2858
	6	Каркас плоский КР9-13	1	1.424.1-5.4/87-137	
	9	ФбАI, ℓ=580; 0,129кг	20	Без черт.	
КП66-4		Поз.1...5;7;8;10;11-по КП66-1			3046
	6	Каркас плоский КР9-14	1	1.424.1-5.4/87-137	
	9	Ф8АI, ℓ=580; 0,229кг	20	Без черт.	

1. Узел V см. 1.424.1-5.4/87-123.
2. Арматура класса Вр-I – по ГОСТ 6727-80*;
   А-I – по ГОСТ 5781-82*.

Рук.сект.	Розенблюм		1.424.1-5.4/87-93
Гл.инж.пр.	Костанян		
Ст.инж.	Лепыш		Каркас пространственный КП66-1... КП66-4
Инженер.	Максимова		Стадия: Р; Лист; Листов: 1
Провер.	Королева		ЦНИИПромзданий

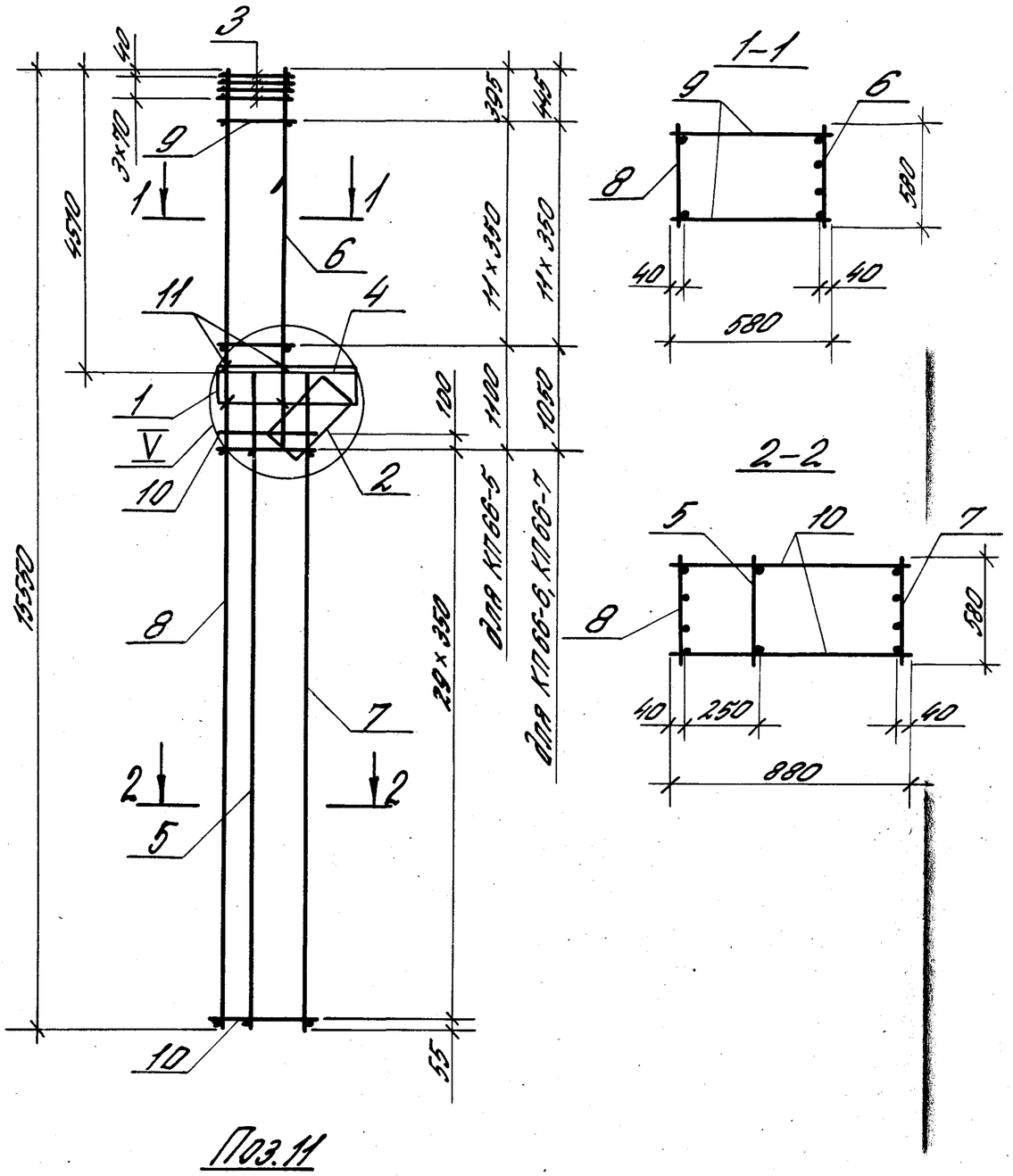

Поз.11

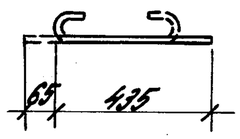

Марка каркаса	Поз.	Наименование	Кол.	Обозначение документа	Масса каркаса кг
КП66-5	1	Сетка С2	1	1.424.1-5.4/87-165	299,5
	2	С7	1	-166	
	3	С10	4	-167	
	4	Каркас плоский КР1-3	1	-127	
	5	КР30-1	1	-147	
	6	КР9-11	1	-137	
	7	КР30-3	1	-147	
	8	КР44-6	1	-162	
	9	Ф5ВрI, l=580; 0,084кг	24	Без черт	
	10	Ф5ВрI, l=880; 0,127кг	62	То же	
	11	Ф6АI, l=500; 0,12кг	6	1.424.1-5.4/87-94	
КП66-6		Поз.1...5;7;8;10;11-по КП66-5			318,5
	6	Каркас плоский КР9-13	1	1.424.1-5.4/87-137	
	9	Ф6АI, l=580; 0,129кг	24	Без черт.	
КП66-7		Поз.1...5;7;8;10;11-по КП66-5			337,8
	6	Каркас плоский КР9-14	1	1.424.1-5.4/87-137	
	9	Ф8АI, l=580; 0,229кг	24	Без черт.	

1. Узел V см. 1.424.1-5.4/87-123.
2. Арматура класса Вр-I-по ГОСТ 6727-80;*
А-I-по ГОСТ 5781-82*.

Рук. сект.	Розенблюм		1.424.1-5.4/87-94	
Гл. инж. пр.	Костанян		Каркас пространственный КП 66-5...КП66-7	Стадия: Р; Лист; Листов: 1
Ст. инж.	Лемыш			ЦНИИПРОМЗДАНИЙ
Инжен.	Максимова			
Провер.	Королева			

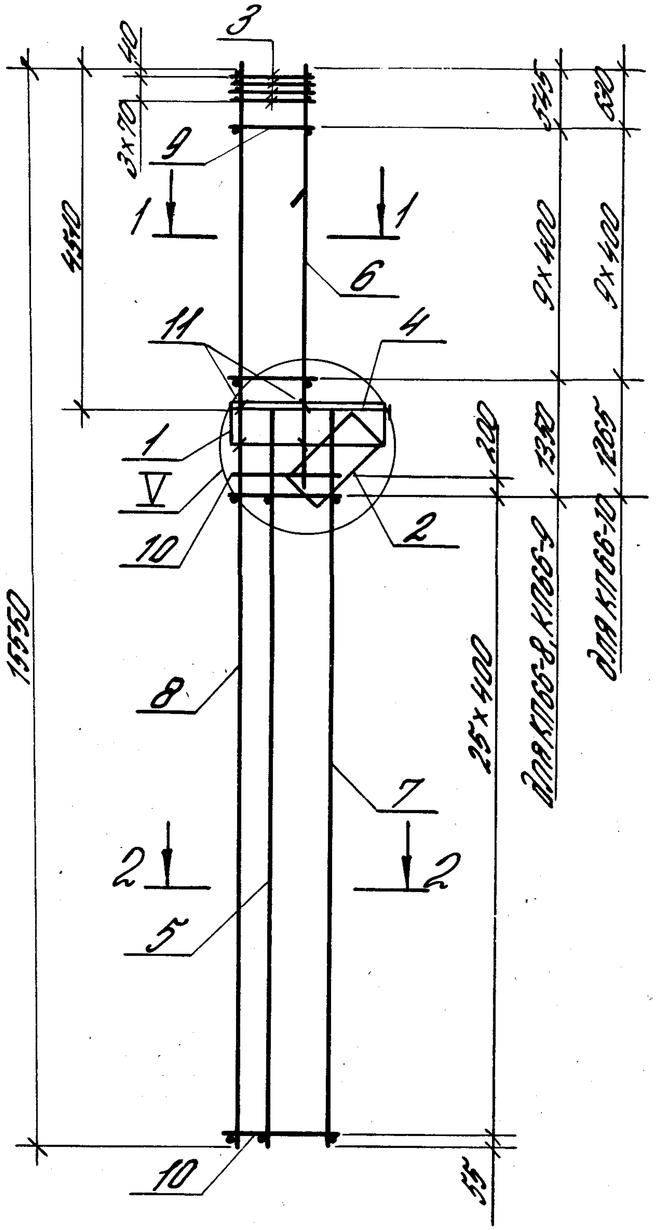

Поз. 11

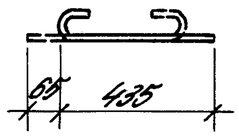

Марка каркаса	Поз.	Наименование	Кол.	Обозначение документа	Масса каркаса, кг
КП66-8	1	Сетка С2	1	1.424.1-54/87-165	350,8
	2	С7	1	-166	
	3	С10	4	-167	
	4	Каркас плоский КР1-3	1	-127	
	5	КР30-1	1	-147	
	6	КР9-12	1	-137	
	7	КР30-4	1	-147	
	8	КР44-7	1	-162	
	9	Ф5 ВрI, ℓ=580; 0,084 кг	20	Без черт.	
	10	Ф5 ВрI, ℓ=880; 0,127 кг	54	То же	
	11	Ф6 АI, ℓ=500; 0,12 кг	6	1.424.1-54/87-95	
КП66-9		Поз. 1...5; 7; 8; 10; 11 - по КП66-8			362,2
	6	Каркас плоский КР9-13	1	1.424.1-54/87-137	
	9	Ф6 АI, ℓ=580; 0,129 кг	20	Без черт.	
КП66-10		Поз. 1...5; 7; 8; 10; 11 - по КП66-8			383,0
	6	Каркас плоский КР9-14	1	1.424.1-54/87-137	
	9	Ф8 АI, ℓ=580; 0,229 кг	20	Без черт.	

1. Узел V см. 1.424.1-54/87-123.
2. Арматура класса Вр-I - по ГОСТ 6727-80,*
   А-I - по ГОСТ 5781-82*.

Рук. сект.	Розенблюм		
Гл. инж. пр.	Костанян		
Ст. инж.	Лепыш		
Инженер	Максимова		
Провер.	Королева		

1.424.1-54/87-95

Каркас пространственный КП66-8...КП66-10

Стадия	Лист	Листов
Р		1

ЦНИИПромзданий

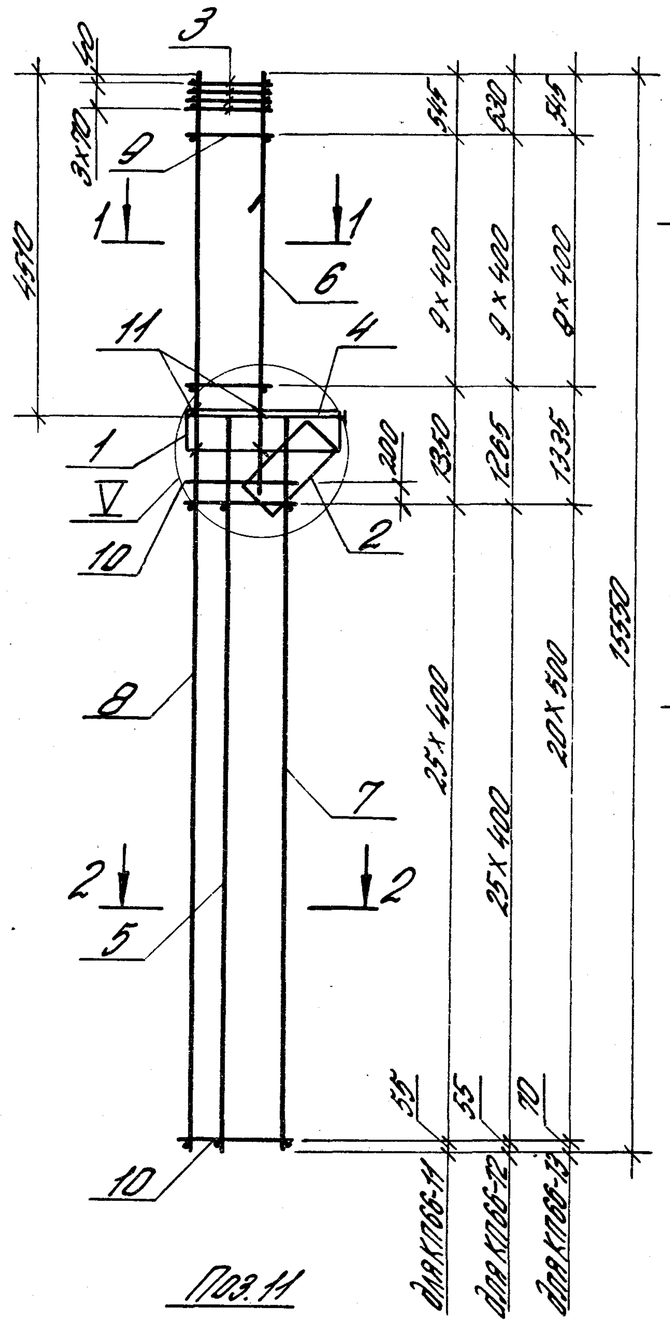

Поз.11

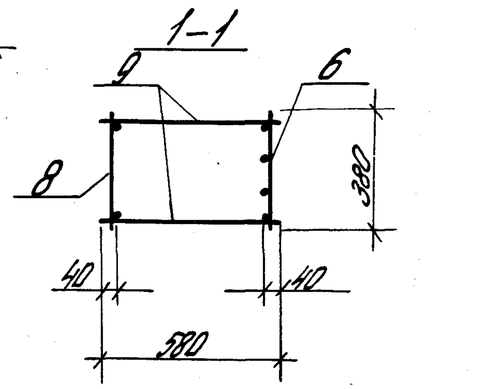

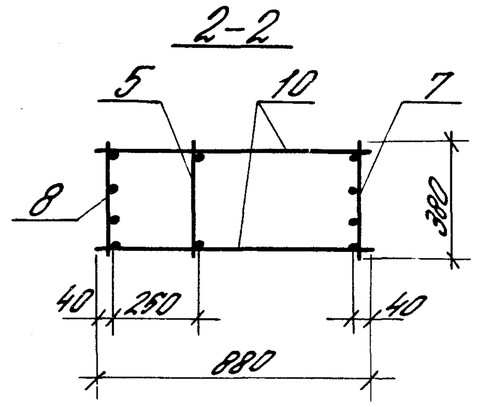

Марка каркаса	Поз.	Наименование	Кол.	Обозначение документа	Масса каркаса, кг
КП66-11	1	Сетка С2	1	1.424.1-54/87-165	417,6
	2	С7	1	-166	
	3	С10	4	-167	
	4	Каркас плоский КР1-3	1	-127	
	5	КР30-1	1	-147	
	6	КР9-13	1	-137	
	7	КР30-5	1	-147	
	8	КР44-8	1	-162	
	9	Ф6АI, ℓ=580; 0,129кг	20	Без черт.	
	10	Ф6АI, ℓ=880; 0,195кг	54	То же	
	11	Ф6АI, ℓ=500; 0,12кг	6	1.424.1-54/87-96	
КП66-12		Поз.1...5; 11 - по КП66-11			436,4
	6	Каркас плоский КР9-14	1	1.424.1-54/87-137	
	7	КР30-5	1	-147	
	8	КР44-8	1	-162	
	9	Ф8АI, ℓ=580; 0,229кг	20	Без черт.	
	10	Ф6АI, ℓ=880; 0,195кг	54	То же	
КП66-13		Поз.1...5; 11 - по КП66-11			510,7
	6	Каркас плоский КР9-13	1	1.424.1-54/87-137	
	7	КР30-6	1	-147	
	8	КР44-9	1	-162	
	9	Ф8АI, ℓ=580; 0,229кг	18	Без черт.	
	10	Ф8АI, ℓ=880; 0,348кг	44	То же	

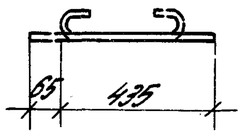

1. Узел V см. 1.424.1-54/87-123.
2. Арматура класса Вр-I - по ГОСТ 6727-80;*
   А-I - по ГОСТ 5781-82*.

Рук.сект.	Розенблюм		1.424.1-54/87-96
Гл.инж.пр.	Костанян		
Ст.инж.	Летлиц		Каркас пространственный КП66-11... КП66-13
Инжен.	Максимова		Стадия: Р; Лист: ; Листов: 1
Провер.	Королева		ЦНИИПромзданий

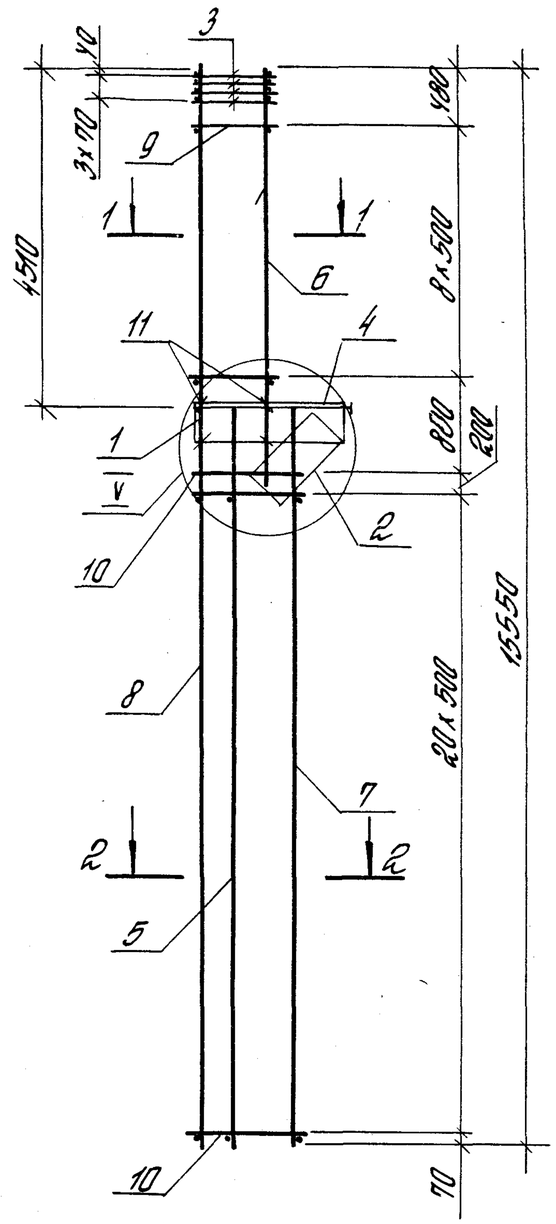

Поз. 11

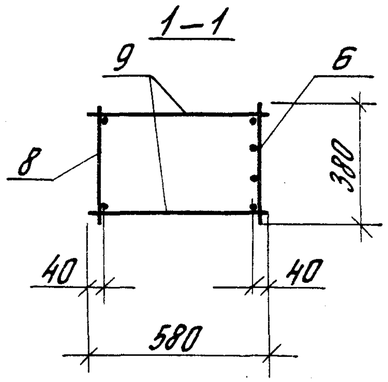

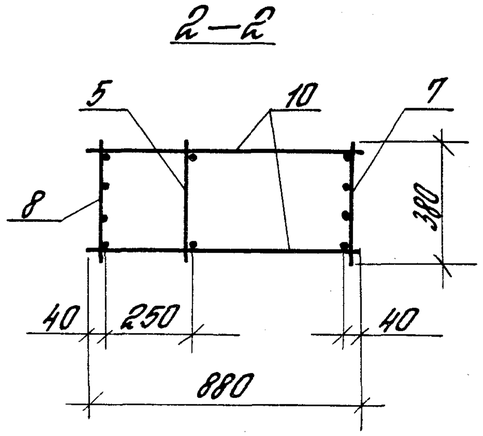

Марка каркаса	Поз.	Наименование	Кол.	Обозначение документа	Масса каркаса, кг
КП66-14	1	Сетка С2	1	1.424.1-5.4/87-165	526.0
	2	С7	1	-166	
	3	С10	4	-167	
	4	Каркас плоский КР1-3	1	-127	
	5	КР30-1	1	-147	
	6	КР9-14	1	-137	
	7	КР30-6	1	-147	
	8	КРЧЧ-9	1	-162	
	9	ф8АI, ℓ=580; 0.229кг	18	Без черт.	
	10	ф8АI, ℓ=880; 0.348кг	44	То же	
	11	ф6АI, ℓ=500; 0.12кг	6	1.424.1-5.4/87-97	
КП66-15		Поз. 1...5; 9...11-по КП66-14			546.5
	6	Каркас плоский КР9-15	1	1.424.1-5.4/87-137	
	7	КР30-6	1	-147	
	8	КРЧЧ-9	1	-162	
КП66-16		Поз. 1...5; 9...11-по КП66-14			622.5
	6	Каркас плоский КР9-14	1	1.424.1-5.4/87-137	
	7	КР30-7	1	-147	
	8	КРЧЧ-10	1	-162	
КП66-17		Поз. 1...5; 9...11-по КП66-14			642.0
	6	Каркас плоский КР9-15	1	1.424.1-5.4/87-137	
	7	КР30-7	1	-147	
	8	КРЧЧ-10	1	-162	

1. Узел V см. 1.424.1-5.4/87-123.
2. Арматура класса Вр-I - по ГОСТ 6727-80,*
   А-I - по ГОСТ 5781-82*.

Рук. сект.	Розенблюм	
Гл. инж. пр.	Костанян	
Ст. инж.	Летыш	
Инженер	Максимова	
Проверил	Королева	

1.424.1-5.4/87-97

Каркас пространственный КП66-14 ... КП66-17

Стадия	Лист	Листов
Р		1

ЦНИИПРОМЗДАНИЙ

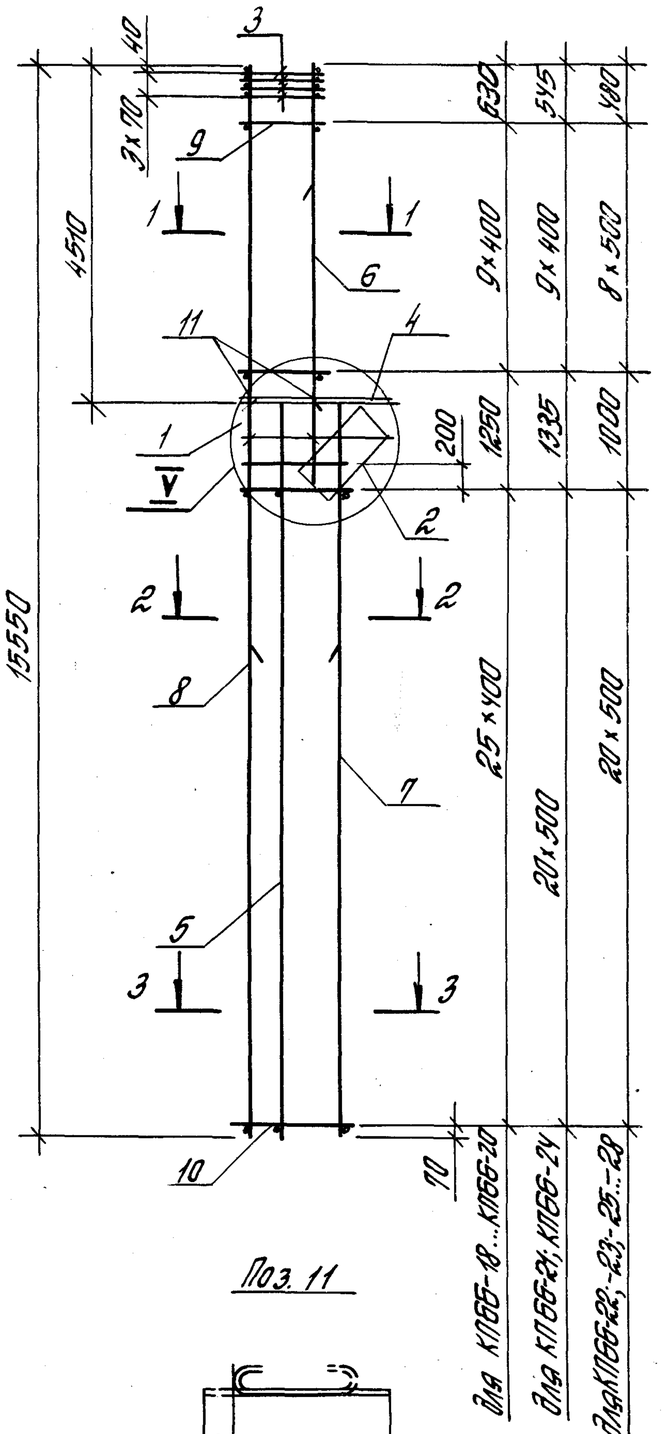

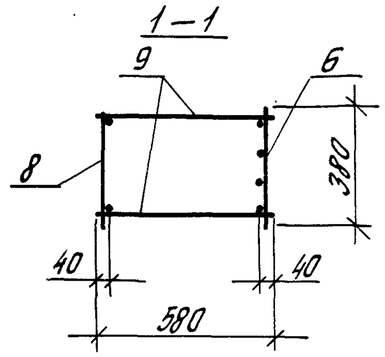

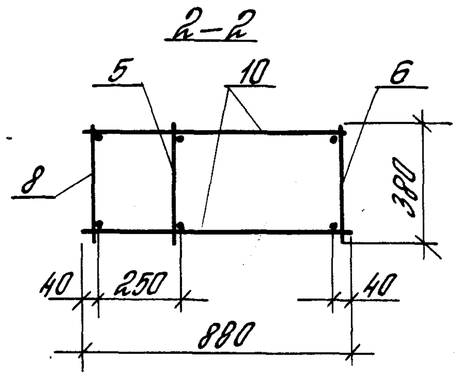

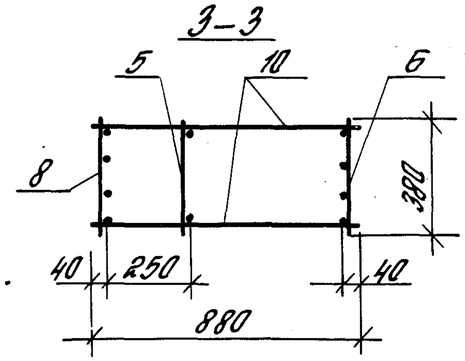

Поз. 11

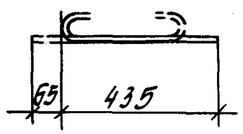

Марка каркаса	Поз.	Наименование	Кол.	Обозначение документа	Масса каркаса, кг
КП66-18	1	Сетка С2	1	1.424.1-5.4/87-165	359.1
	2	С7	1	-166	
	3	С10	4	-167	
	4	Каркас плоский КР1-3	1	-127	
	5	КР30-1	1	-147	
	6	КР9-13	1	-137	
	7	КР30-8	1	-147	
	8	КР44-15	1	-163	
	9	ф6АI, ℓ=580; 0.129кг	20	Без черт	
	10	ф6АI, ℓ=880; 0.195кг	54	То же	
	11	ф6АI, ℓ=500; 0.12кг	6	1.424.1-5.4/87-98	
КП66-19		Поз. 1...5; 11- по КП66-18			377.9
	6	Каркас плоский КР9-14	1	1.424.1-5.4/87-137	
	7	КР30-8	1	-147	
	8	КР44-15	1	-163	
	9	ф8АI, ℓ=580; 0.229кг	20	Без черт.	
	10	ф6АI, ℓ=880; 0.195кг	54	То же	
КП66-20		Поз. 1...5; 11-по КП66-18			397.4
	6	Каркас плоскийКР9-15	1	1.424.1-5.4/87-137	
	7	КР30-8	1	-147	
	8	КР44-15	1	-163	
	9	ф8АI, ℓ=580; 0.229кг	20	Без черт.	
	10	ф6АI, ℓ=880; 0.195кг	54	То же	

1. Узел V см. 1.424.1-5.4/87-123.
2. Арматура класса Вр-I – по ГОСТ 6727-80,*
   А-I – по ГОСТ 5781-82*.
3. Продолжение спецификации см. лист 2.

Рук. сект.	Розенблют		
Гл. инж. пр.	Костанян		
Ст. инж.	Летыш		
Инженер	Максимова		
Проверил	Королева		

1.424.1-5.4/87-98

Каркас пространственный КП66-18... КП66-28

Стадия	Лист	Листов
Р	1	2

ЦНИИПРОМЗДАНИЙ

Инв. № подл. | Подпись и дата | Взам. инв. №

Марка каркаса	Поз.	Наименование	Кол.	Обозначение документа	Масса каркаса, кг
КП66-21		Поз. 1...5; 11 – по КП66-18			434,5
	6	Каркас плоский КР9-13	1	1.424.1-5.4/87-137	
	7	КР30-9	1	-147	
	8	КР44-16	1	-163	
	9	ф8AI, ℓ=580; 0,229кг	20	Без черт.	
	10	ф8AI, ℓ=880; 0,348кг	44	То же	
КП66-22		Поз. 1...5; 11 – по КП66-18			451,8
	6	Каркас плоский КР9-14	1	1.424.1-5.4/87-137	
	7	КР30-9	1	-147	
	8	КР44-16	1	-163	
	9	ф8AI, ℓ=580; 0,229кг	18	Без черт.	
	10	ф8AI, ℓ=880; 0,348кг	44	То же	
КП66-23		Поз. 1...5; 11 – по КП66-18			470,2
	6	Каркас плоский КР9-15	1	1.424.1-5.4/87-137	
	7	КР30-9	1	-147	
	8	КР44-16	1	-163	
	9	ф8AI, ℓ=580; 0,229кг	18	Без черт.	
	10	ф8AI, ℓ=880; 0,348кг	44	То же	
КП66-24		Поз. 1...5; 11 – по КП66-18			511,6
	6	Каркас плоский КР9-13	1	1.424.1-5.4/87-137	
	7	КР30-10	1	-147	
	8	КР44-17	1	-163	
	9	ф8AI, ℓ=580; 0,229кг	20	Без черт.	
	10	ф8AI, ℓ=880; 0,348кг	44	То же	

Марка каркаса	Поз.	Наименование	Кол.	Обозначение документа	Масса каркаса, кг
КП66-25		Поз. 1...5; 11 – по КП66-18			527,8
	6	Каркас плоский КР9-14	1	1.424.1-5.4/87-137	
	7	КР30-10	1	-147	
	8	КР44-17	1	-163	
	9	ф8AI; ℓ=580; 0,229кг	18	Без черт.	
	10	ф8AI, ℓ=880; 0,348кг	44	То же	
КП66-26		Поз. 1...5; 11 – по КП66-18			547,3
	6	Каркас плоский КР9-15	1	1.424.1-5.4/87-137	
	7	КР30-10	1	-147	
	8	КР44-17	1	-163	
	9	ф8AI, ℓ=580; 0,229кг	18	Без черт.	
	10	ф8AI, ℓ=880; 0,348кг	44	То же	
КП66-27		Поз. 1...5; 11 – по КП66-18			643,0
	6	Каркас плоский КР9-14	1	1.424.1-5.4/87-137	
	7	КР30-11	1	-147	
	8	КР44-18	1	-163	
	9	ф8AI, ℓ=580; 0,229кг	18	Без черт.	
	10	ф8AI, ℓ=880; 0,348кг	44	То же	
КП66-28		Поз. 1...5; 11 – по КП66-18			662,5
	6	Каркас плоский КР9-15	1	1.424.1-5.4/87-137	
	7	КР30-11	1	-147	
	8	КР44-18	1	-163	
	9	ф8AI, ℓ=580; 0,229кг	18	Без черт.	
	10	ф8AI, ℓ=880; 0,348кг	44	То же	

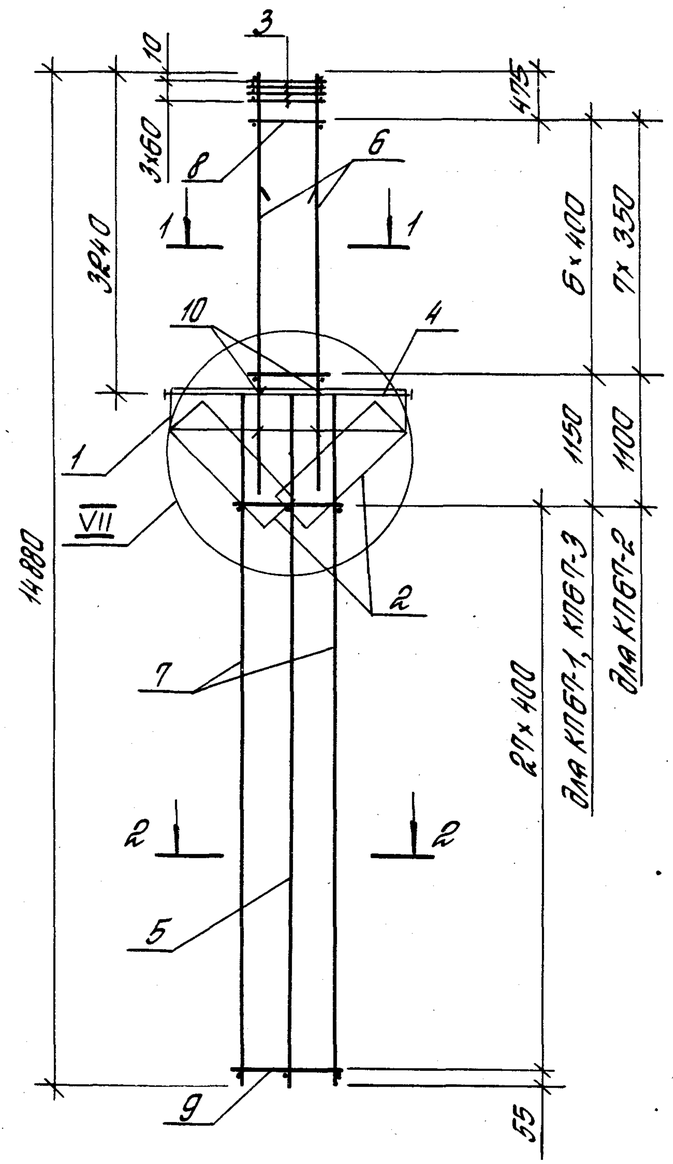

1—1
для КП67-1

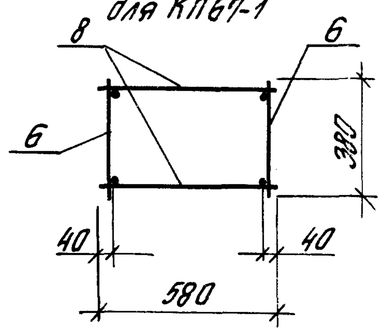

1—1
для КП67-2, КП67-3

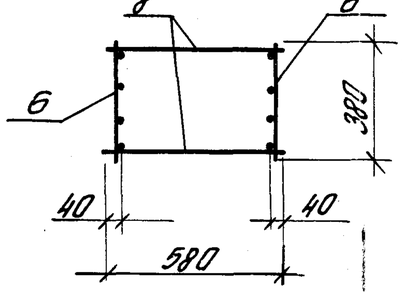

2—2

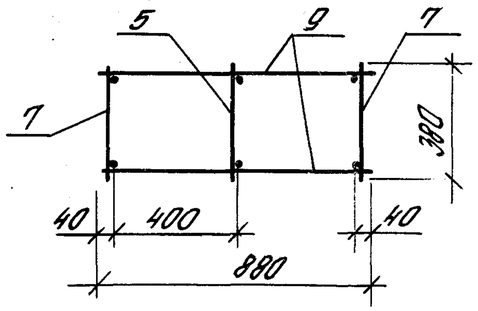

Поз. 10

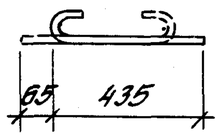

Марка каркаса	Поз.	Наименование	Кол.	Обозначение документа	Масса каркаса, кг
КП67-1	1	Сетка С2	2	1.424.1-5.4/87—165	290.8
	2	С5	2	—166	
	3	С11	4	—167	
	4	Каркас плоский КР2-1	1	—131	
	5	КР32-1	1	—149	
	6	КР5-10	2	—133	
	7	КР32-2	2	—149	
	8	ф6АI, ℓ= 580; 0.129кг	14	Без черт	
	9	ф8АI, ℓ=880; 0.348кг	56	То же	
	10	ф6АI, ℓ= 500; 0.12кг	8	1.424.1-5.4/87-99	
КП67-2		Поз. 1...5; 7; 9; 10- по КП67-1			295.8
	6	Каркас плоский КР5-12	2	1.424.1-5.4/87—133	
	8	ф5ВрI, ℓ=580; 0.084кг	16	Без черт.	
КП67-3		Поз. 1...5; 7; 9; 10- по КП67-1			308.9
	6	Каркас плоский КР5-13	2	1.424.1-5.4/87—133	
	8	ф5ВрI, ℓ=580; 0.084кг	14	Без черт.	

1. Узел VII см. 1.424.1-5.4/87-124.
2. Арматура класса Вр-I - по ГОСТ 6727-80,*
   А-I - по ГОСТ 5781-82*.

Рук. сект	Розенблюм	
Гл. инж. пр	Костанян	
Ст. инж.	Летыш	
Инженер	Максимова	
Проверил	Королева	

1.424.1-5.4/87-99

Каркас пространственный КП67-1... КП67-3

Стадия	Лист	Листов
Р		1

ЦНИИПРОМЗДАНИЙ

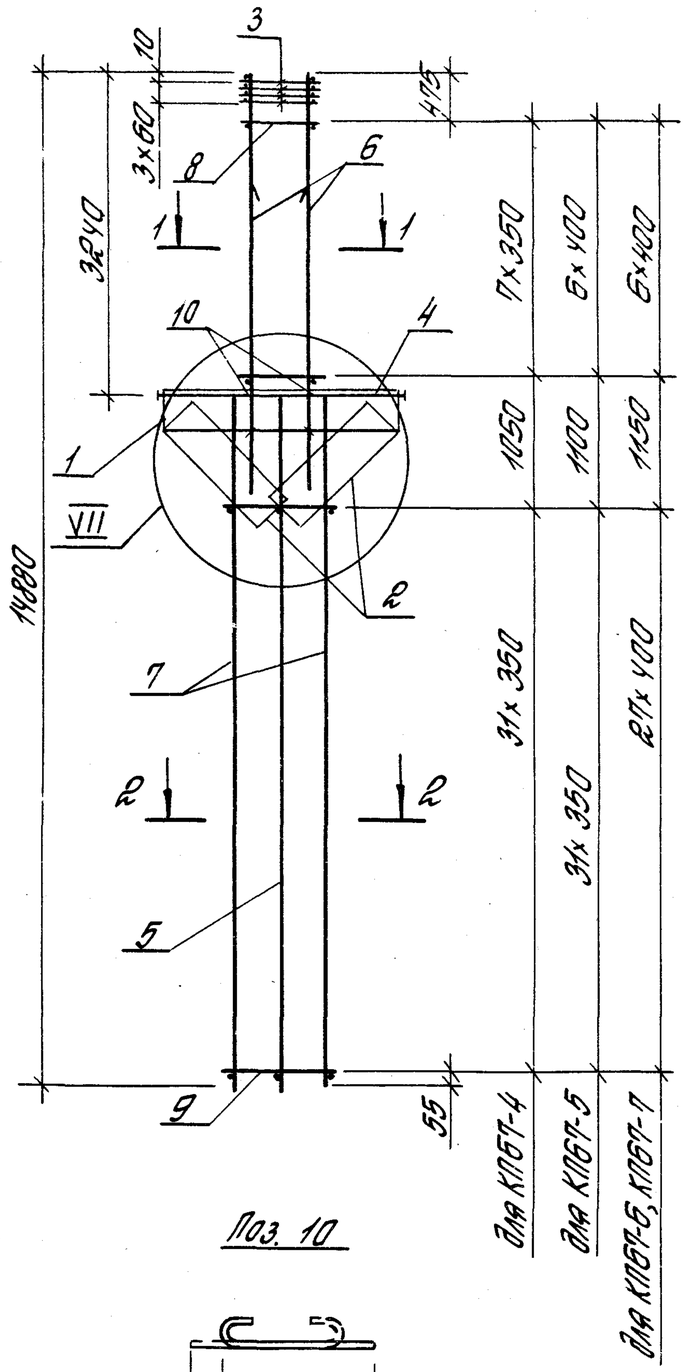

Поз. 10

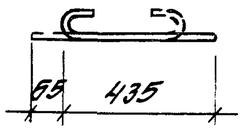

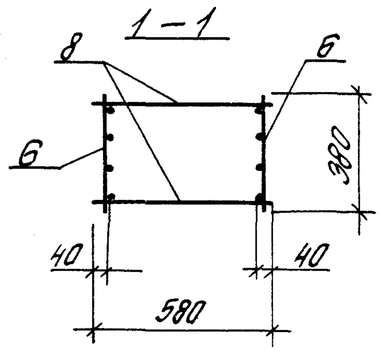

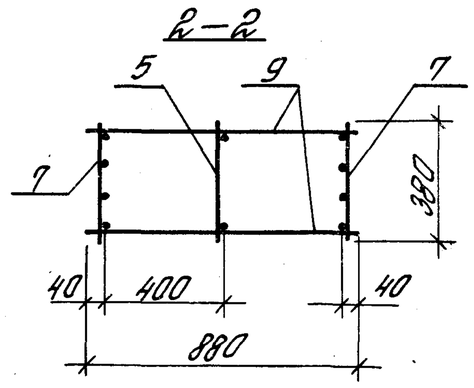

Марка каркаса	Поз.	Наименование	Кол.	Обозначение документа	Масса каркаса, кг
КП67-4	1	Сетка С2	2	1.424.1-5.4/87-165	338.9
	2	С5	2	-166	
	3	С11	4	-167	
	4	Каркас плоский КР2-1	1	-131	
	5	КР32-1	1	-149	
	6	КР5-12	2	-133	
	7	КР32-3	2	-149	
	8	ф5ВрI, ℓ=580; 0.084кг	16	Без черт.	
	9	ф5ВрI, ℓ=880; 0.127кг	64	То же	
	10	ф6АI, ℓ=500; 0.12кг	8	1.424.1-5.4/87-100	
КП67-5		Поз. 1...5; 10-по КП67-4			352.4
	6	Каркас плоский КР5-13	2	1.424.1-5.4/87-133	
	7	КР32-3	2	-149	
	8	ф5ВрI, ℓ=580; 0.084кг	14	Без черт	
	9	ф5ВрI, ℓ=880; 0.127кг	64	То же	
КП67-6		Поз 1...5; 10- по КП67-4			394.4
	6	Каркас плоский КР5-13	2	1.424.1-5.4/87-133	
	7	КР32-4	2	-149	
	8	ф5ВрI, ℓ=580; 0.084кг	14	Без черт.	
	9	ф5ВрI, ℓ=880; 0.127кг	56	То же	
КП67-7		Поз. 1..5; 10- по КП67-4			463.4
	6	Каркас плоский КР5-14	2	1.424.1-5.4/87-133	
	7	КР32-5	2	-149	
	8	ф6АI, ℓ=580; 0.129кг	14	Без черт.	
	9	ф8АI, ℓ=880; 0.348кг	56	То же	

1. Узел VII см. 1.424.1-5.4/87-124.
2. Арматура класса Вр-I - по ГОСТ 6727-80*
   А-I - по ГОСТ 5781-82*.

Рук. сект.	Розенблюм		
Сд. инж. пр.	Костанян		
Ст. инж.	Лемыш		
Инженер	Такситова		
Проверил	Королева		

1.424.1-5.4/87-100

Каркас пространственный КП67-4... КП67-7

Стадия	Лист	Листов
Р		1

ЦНИИпромзданий

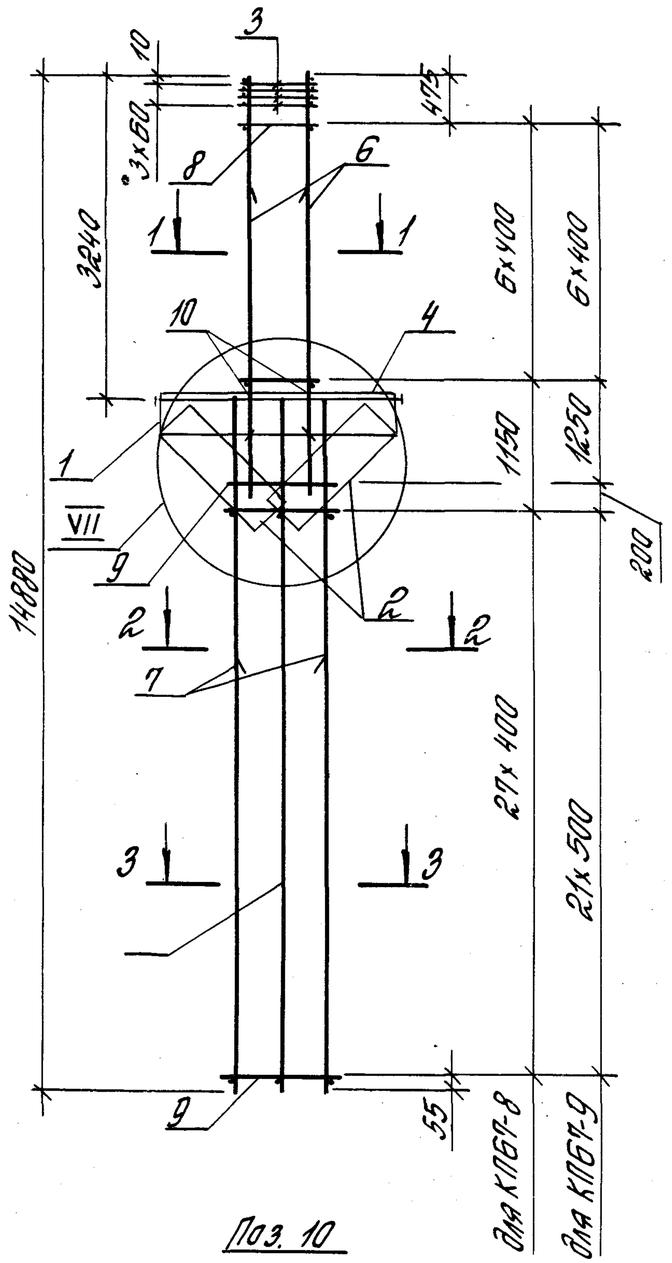

Поз. 10

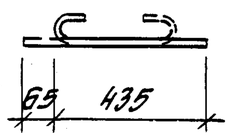

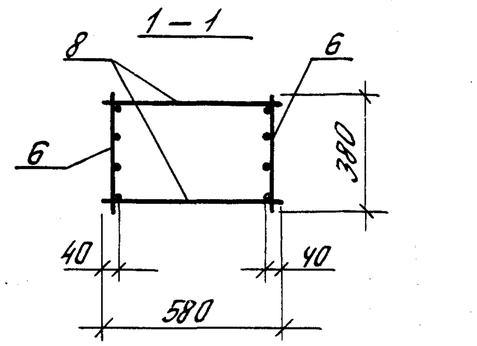

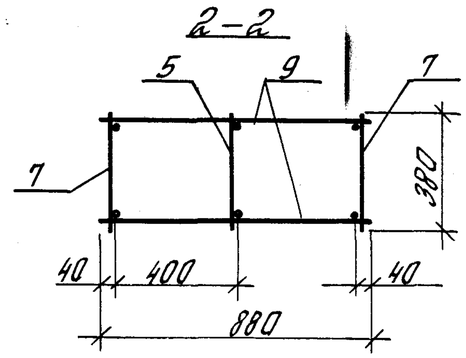

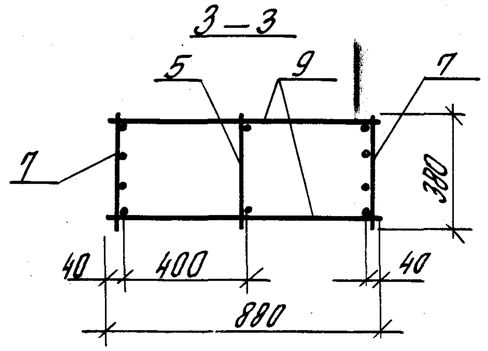

Марка каркаса	Поз.	Наименование	Кол.	Обозначение документа	Масса каркаса, кг
КП67-8	1	Сетка С2	2	1.424.1-5.4/87-165	386.0
	2	С5	2	-166	
	3	С11	4	-167	
	4	Каркас плоский КР2-1	1	-131	
	5	КР32-1	1	-149	
	6	КР5-13	2	-133	
	7	КР32-9	2	-149	
	8	ф5 Вр I, ℓ=580; 0.084 кг	14	Без черт.	
	9	ф8 A I, ℓ=880; 0.348 кг	56	То же	
	10	ф6 A I, ℓ=500; 0.12 кг	8	1.424.1-5.4/87-101	
КП67-9	1	Сетка С2	2	1.424.1-5.4/87-165	470.6
	2	С5	2	-166	
	3	С11	4	-167	
	4	Каркас плоский КР2-1	1	-131	
	5	КР32-1	1	-149	
	6	КР5-13	2	-133	
	7	КР32-9	2	-149	
	8	ф5 Вр I, ℓ=580; 0.084 кг	14	Без черт.	
	9	ф8 A I, ℓ=880; 0.348 кг	46	То же	
	10	ф6 A I, ℓ=500; 0.12 кг	8	1.424.1-5.4/87-101	

1. Узел VIII см. 1.424.1-5.4/87-124.
2. Арматура класса Вр-I - по ГОСТ 6727-80*,
   A-I - по ГОСТ 5781-82*.

Рук. сект.	Розенблют		
Гл. инж. пр.	Костанян		
Ст. инж.	Летыш		
Инженер	Максимова		
Проверил	Королева		

1.424.1-5.4/87-101

Каркас пространственный КП67-8, КП67-9

Стадия	Лист	Листов
Р		1

ЦНИИПРОМЗДАНИЙ

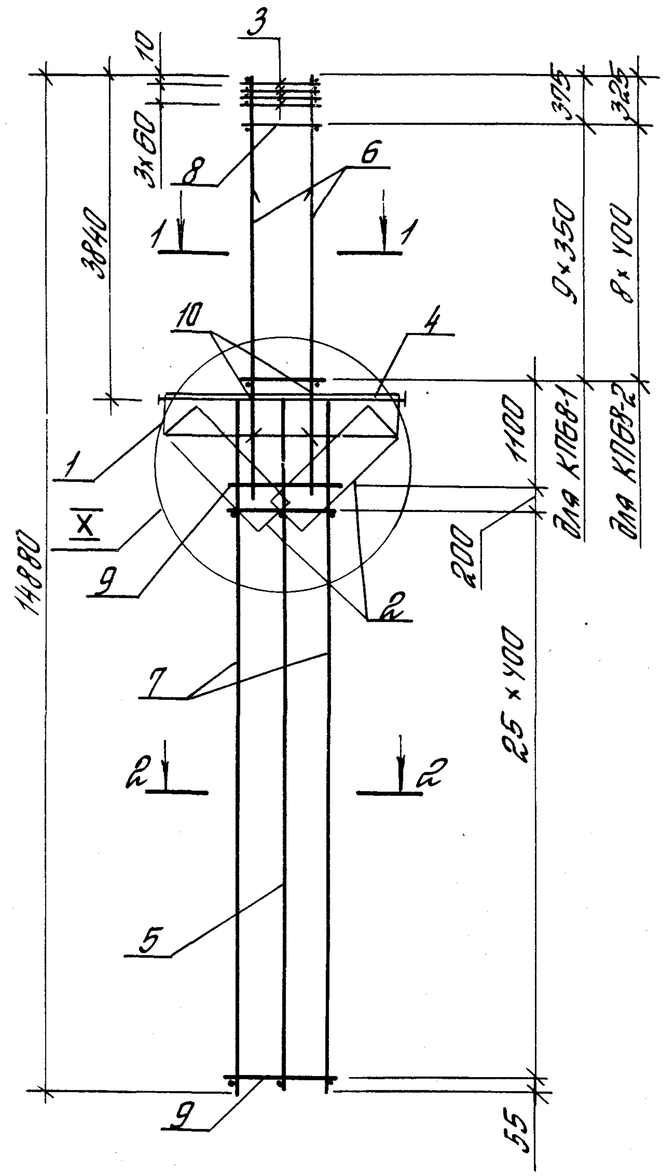

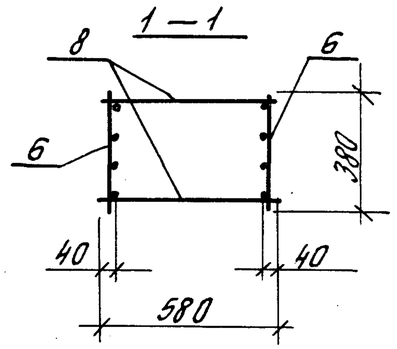

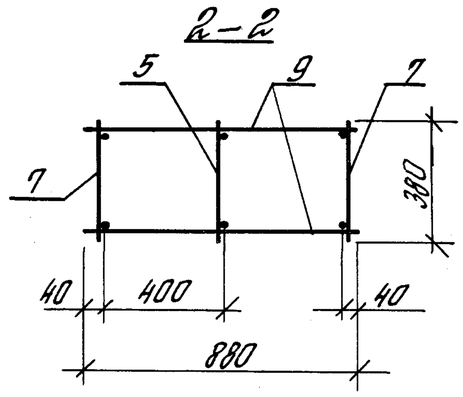

Поз. 10

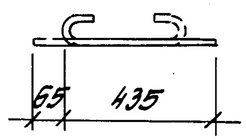

Марка каркаса	Поз.	Наименование	Кол.	Обозначение документа	Масса каркаса, кг
КП68-1	1	Сетка С2	2	1.424.1-5.4/87-165	301.6
	2	С5	2	-166	
	3	С11	4	-167	
	4	Каркас плоский КР2-2	1	-132	
	5	КР30-1	1	-147	
	6	КР7-12	2	-135	
	7	КР30-2	2	-147	
	8	ф5ВрI, ℓ=580; 0.084 кг	20	Без черт.	
	9	ф6АI, ℓ=880; 0.195 кг	54	То же	
	10	ф6АI, ℓ=500; 0.12 кг	8	1.424.1-5.4/87-102	
КП68-2	1	Сетка С2	2	1.424.1-5.4/87-165	316.4
	2	С5	2	-166	
	3	С11	4	-167	
	4	Каркас плоский КР2-2	1	-132	
	5	КР30-1	1	-147	
	6	КР7-13	2	-135	
	7	КР30-2	2	-147	
	8	ф5ВрI, ℓ=580; 0.084 кг	18	Без черт.	
	9	ф6АI, ℓ=880; 0.195 кг	54	То же	
	10	ф6АI, ℓ=500; 0.12 кг	8	1.424.1-5.4/87-102	

1. Узел X см. 1.424.1-5.4/87-124.
2. Арматура класса Вр-I-по ГОСТ 6727-80,
А-I-по ГОСТ 5781-82*.

Рук. оект.	Розенблют			1.424.1-5.4/87-102
Гл. инж. пр.	Костанян			Каркас пространственный КП68-1, КП68-2
Ст. инж.	Летыш			Стадия: Р; Лист; Листов: 1
Инженер	Максимова			ЦНИИПРОМЗДАНИЙ
Проверил	Королева			

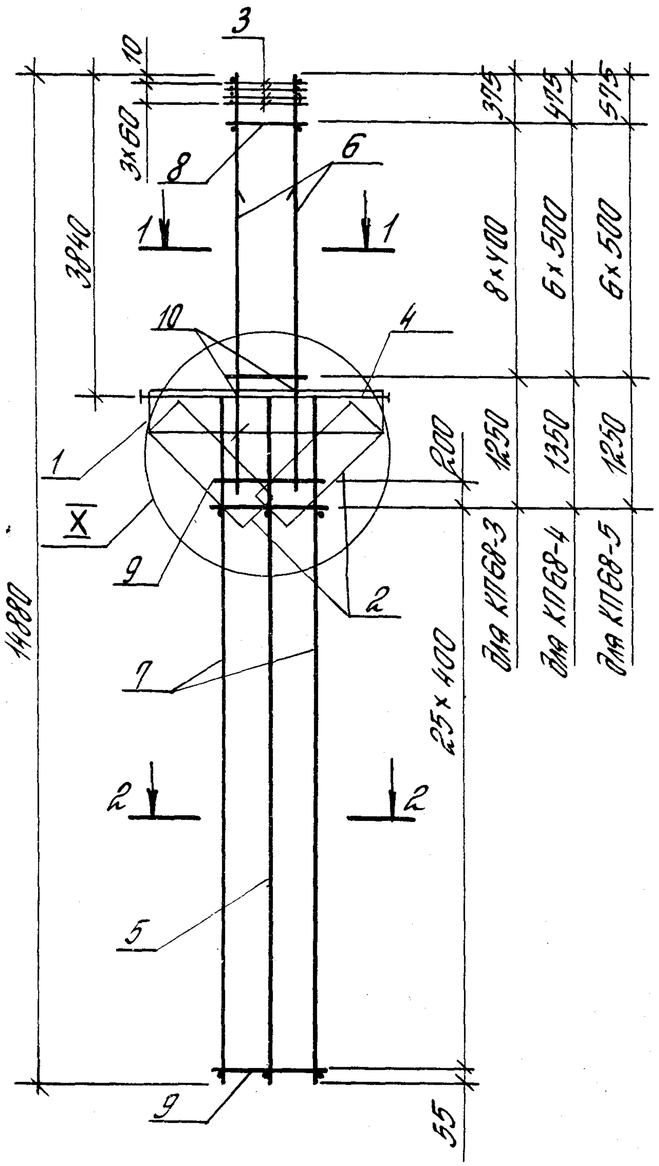

Поз 10

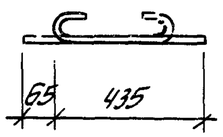

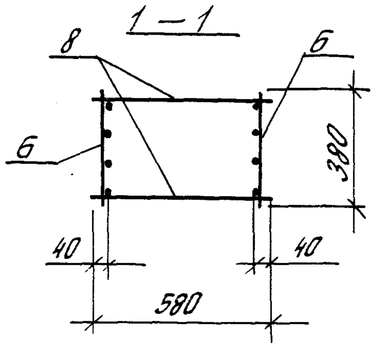

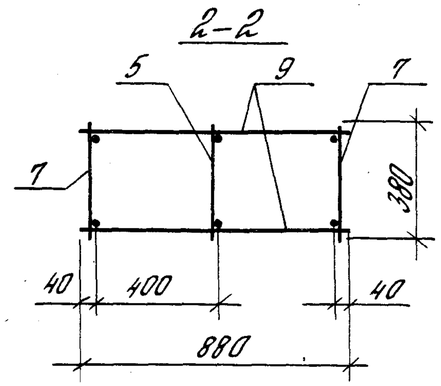

Марка каркаса	Поз.	Наименование	Кол.	Обозначение документа	Масса каркаса, кг
КП68-3	1	Сетка С2	2	1.424.1-5.4/87-165	335.2
	2	С5	2	-166	
	3	С11	4	-167	
	4	Каркас плоский КР2-2	1	-132	
	5	КР30-1	1	-147	
	6	КР7-14	2	-135	
	7	КР30-2	2	-147	
	8	ф6AI, ℓ=580; 0.129кг	18	Без черт.	
	9	ф6AI, ℓ=880; 0.195кг	54	То же	
	10	ф6AI, ℓ=500; 0.12кг	8	1.424.1-5.4/87-103	
КП68-4		Поз. 1...5;7;9;10- по КП68-3			365.5
	6	Каркас плоский КР7-15	2	1.424.1-5.4/87-135	
	8	ф8AI, ℓ=580; 0.229кг	14	Без черт.	
КП68-5		Поз. 1...5;7;9;10-по КП68-3			400.5
	6	Каркас плоский КР7-16	2	1.424.1-5.4/87-135	
	8	ф8AI, ℓ=580; 0.229кг	14	Без черт.	

1. Узел X см. 1.424.1-5.4/87-124.
2. Арматура класса Вр-I - по ГОСТ 6727-80*,
   A-I - по ГОСТ 5781-82*.

Рук. сект	Розенблюм		
Гл.инж.пр	Костанян		
Ст.инж.	Летыш		
Инженер	Максимова		
Проверил	Королева		

1.424.1-5.4/87-103

Каркас пространственный КП68-3...КП68-5

Стадия	Лист	Листов
Р		1

ЦНИИПРОМЗДАНИЙ

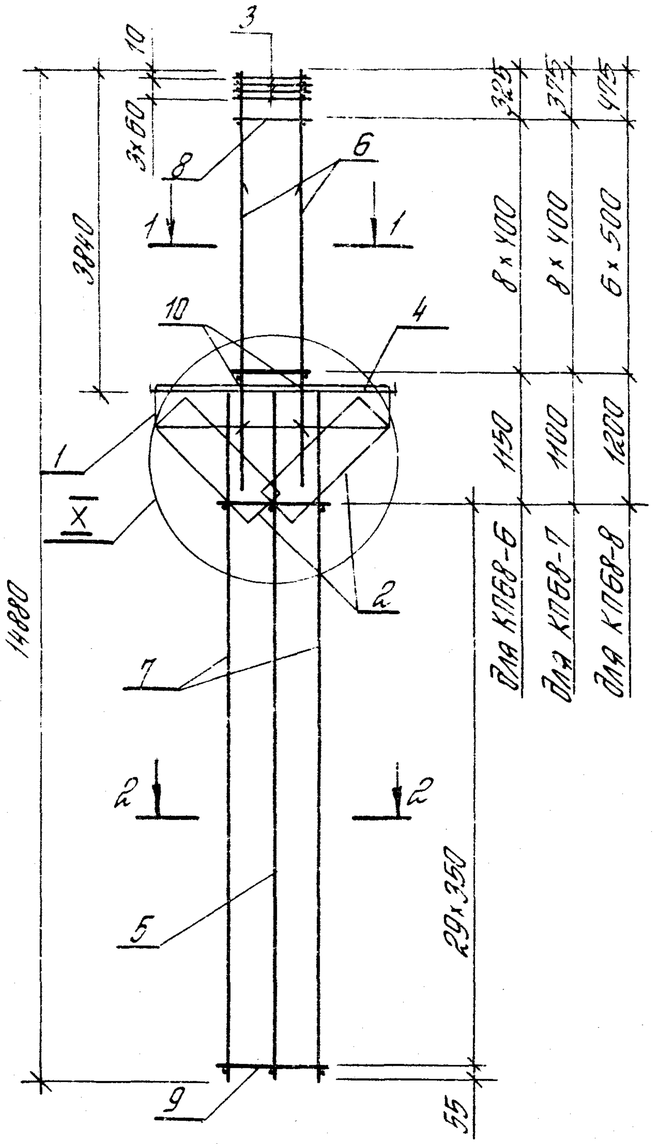

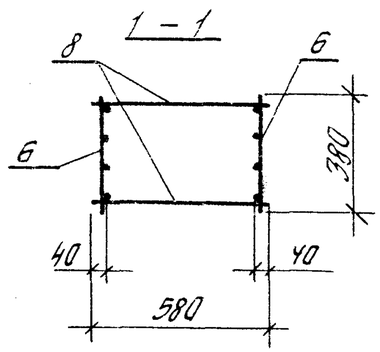

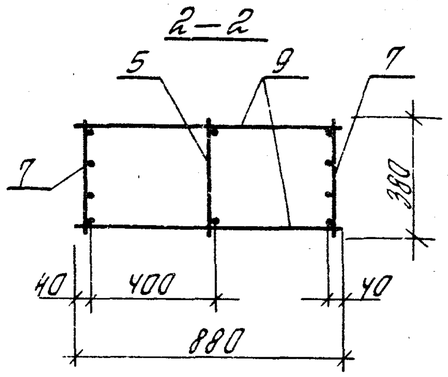

Поз 10

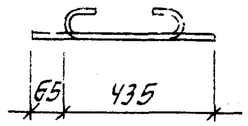

Марка каркаса	Поз.	Наименование	Кол.	Обозначение документа	Масса каркаса, кг
КП68-6	1	Сетка С2	2	1.424.1-5.4/87 –165	357.2
	2	С5	2	–166	
	3	С11	4	–167	
	4	Каркас плоский КР2-2	1	–132	
	5	КР30-1	1	–147	
	6	КР7-13	2	–135	
	7	КР30-3	2	–147	
	8	ф5ВрI, ℓ= 580; 0.084кг	18	Без черт.	
	9	ф5ВрI, ℓ= 880; 0.127кг	60	То же	
	10	ф6АI, ℓ= 500; 0.12кг	8	1.424.1-5.4/87 –104	
КП68-7		Поз. 1...5; 7; 9; 10- по КП68-6			376.0
	6	Каркас плоский КР7-14	2	1.424.1-5.4/87 –135	
	8	ф6АI, ℓ=580; 0.129кг	18	Без черт.	
КП68-8		Поз 1...5; 7, 9; 10- по КП68-6			406.2
	6	Каркас плоский КР7-15	2	1.424.1-5.4/87 –135	
	8	ф8АI, ℓ= 580; 0,229кг	14	Без черт.	

1. Узел I см. 1.424.1-5.4/87-124.
2. Арматура класса Вр-I – по ГОСТ 6727-80,*
   А-I – по ГОСТ 5781-82*

Рук. сект.	Розенблюм		
Гл. инж. пр.	Карапетян		
Ст. инж.	Летяш		
Инженер	Максимова		
Проверил	Королева		

1.424.1-5.4/87-104

Каркас пространственный КП68-6... КП68-8

Стадия	Лист	Листов
Р		1

ЦНИИПРОМЗДАНИЙ

Типовой А3

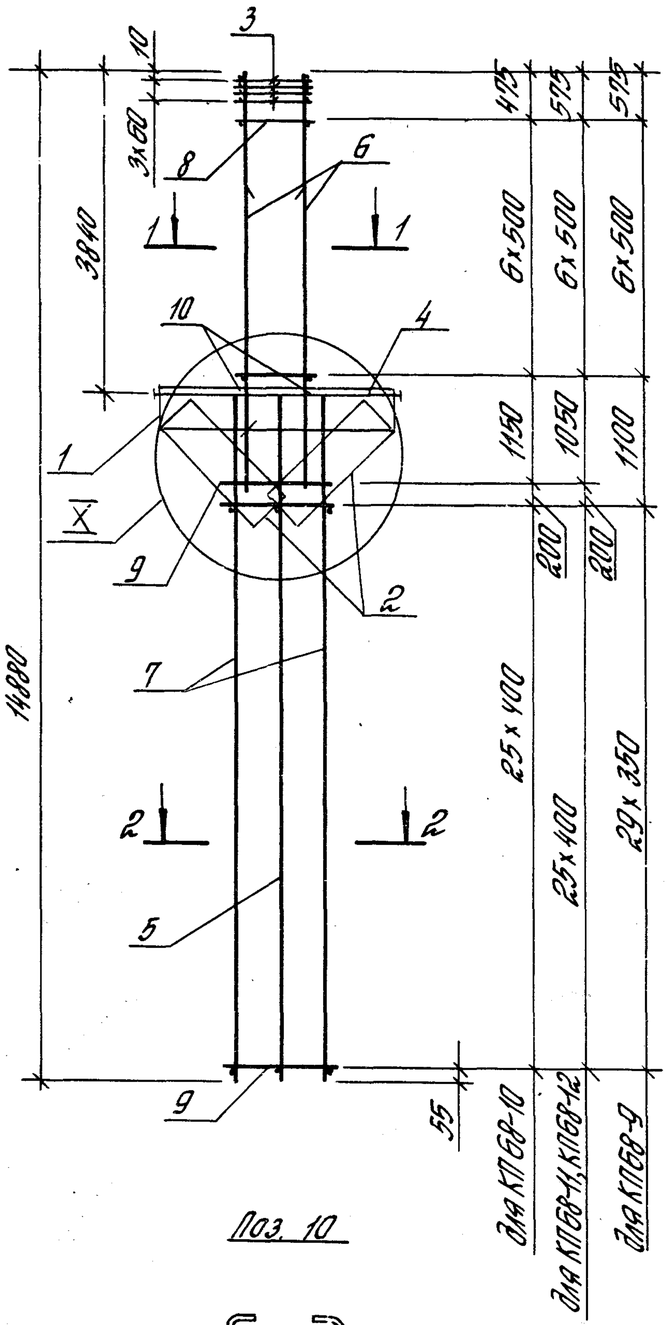

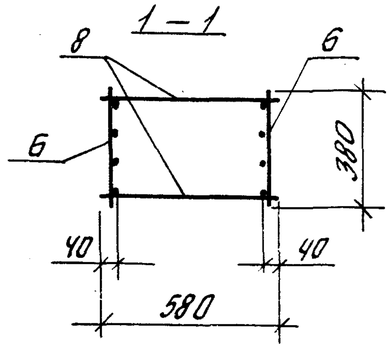

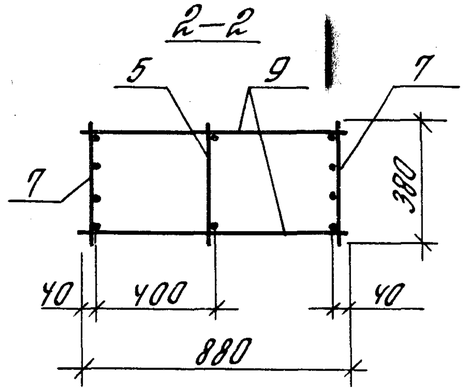

Поз. 10

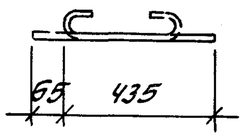

Марка каркаса	Поз.	Наименование	Кол.	Обозначение документа	Масса каркаса, кг
КП68-9	1	Сетка С2	2	1.424.1-5.4/87-165	441.3
	2	С5	2	-166	
	3	С11	4	-167	
	4	Каркас плоский КР2-2	1	-132	
	5	КР30-1	1	-147	
	6	КР7-16	2	-135	
	7	КР30-3	2	-147	
	8	ф8АI, ℓ=580; 0.229 кг	14	Без черт.	
	9	ф5ВрI, ℓ=880; 0.127 кг	60	То же	
	10	ф6АI, ℓ=500; 0.12 кг	8	1.424.1-5.4/87-105	
КП68-10		Поз. 1...5; 8; 10 - по КП68-9			446.4
	6	Каркас плоский КР7-15	2	1.424.1-5.4/87-135	
	7	КР30-4	2	-147	
	9	ф5ВрI, ℓ=880; 0.127 кг	54	Без черт.	
КП68-11		Поз. 1...5; 8; 10 - по КП68-9			481.5
	6	Каркас плоский КР7-16	2	1.424.1-5.4/87-135	
	7	КР30-4	2	-147	
	9	ф5ВрI, ℓ=880; 0.127 кг	54	Без черт.	
КП68-12		Поз. 1...5; 8; 10 - по КП68-9			532.4
	6	Каркас плоский КР7-16	2	1.424.1-5.4/87-135	
	7	КР30-5	2	-147	
	9	ф6АI, ℓ=880; 0.195 кг	54	Без черт	

1. Узел X см. 1.424.1-5.4/87-124.
2. Арматура класса Вр-I - по ГОСТ 6727-80*; А-I - по ГОСТ 5781-82*.

Рук.сект	Розенблюм		
Гл.инж.пр.	Костанян		
Ст.инж.	Лемыш		
Инженер	Максимова		
Проверил	Королева		

1.424.1-5.4/87-105

Каркас пространственный КП68-9... КП68-12

Стадия	Лист	Листов
Р		1

ЦНИИПРОМЗДАНИЙ

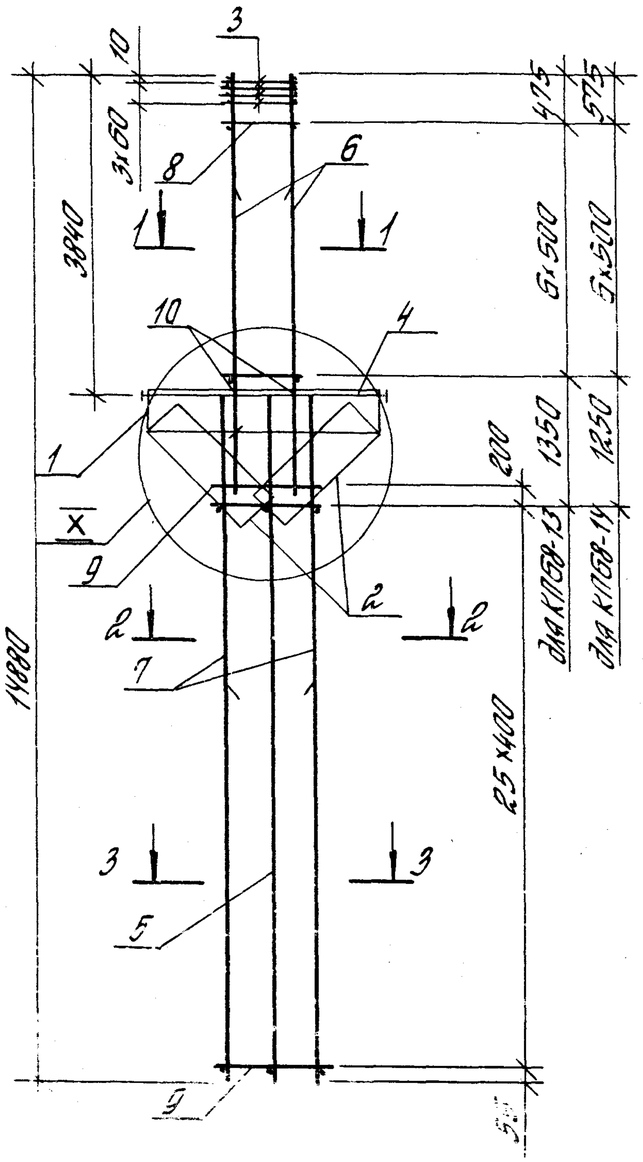

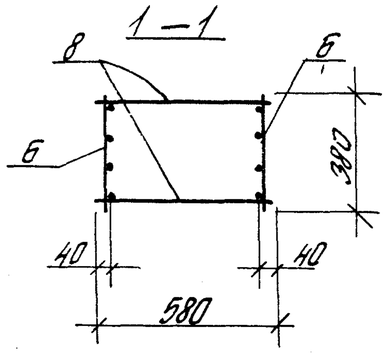

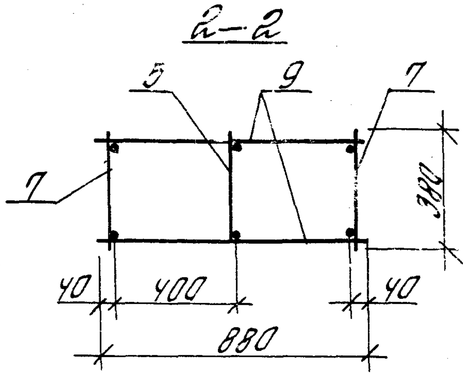

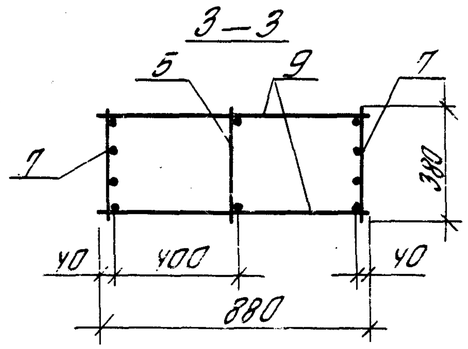

Поз 10

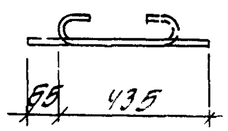

Марка каркаса	Поз.	Наименование	Кол.	Обозначение документа	Масса каркаса, кг
КП68-13	1	Сетка С2	2	1.424.1-5.4/87-165	438.8
	2	С5	2	-166	
	3	С11	4	-167	
	4	Каркас плоский КР2-2	1	-132	
	5	КР30-1	1	-147	
	6	КР7-15	2	-135	
	7	КР30-8	2	-147	
	8	ф8АI, ℓ=580; 0.229кг	14	Без черт.	
	9	ф6АI, ℓ=880; 0.195кг	54	То же	
	10	ф6АI, ℓ=500; 0.12кг	8	1.424.1-5.4/87-106	
КП68-14	1	Сетка С2	2	1.424.1-5.4/87-165	473.9
	2	С5	2	-166	
	3	С11	4	-167	
	4	Каркас плоский КР2-2	1	-132	
	5	КР30-1	1	-147	
	6	КР7-16	2	-135	
	7	КР30-8	2	-147	
	8	ф8АI, ℓ=580; 0.229кг	14	Без черт.	
	9	ф6АI, ℓ=880; 0.195кг	54	То же	
	10	ф6АI, ℓ=500; 0.12кг	8	1.424.1-5.4/87-106	

1. Узел I см. 1.424.1-5.4/87-124
2. Арматура класса Вр-I - по ГОСТ6727-80*,
   А-I - по ГОСТ5781-82*.

Рук. сект.	Розенблюм		
Гл. инж. пр.	Костанян		
Ст. инж.	Летыш		
Инженер	Максимова		
Проверил	Королева		

1.424.1-5.4/87-106

Каркас пространственный КП68-13, КП68-14

Стадия	Лист	Листов
Р		1

ЦНИИПРОМЗДАНИЙ

23000-04 122 Формат А3

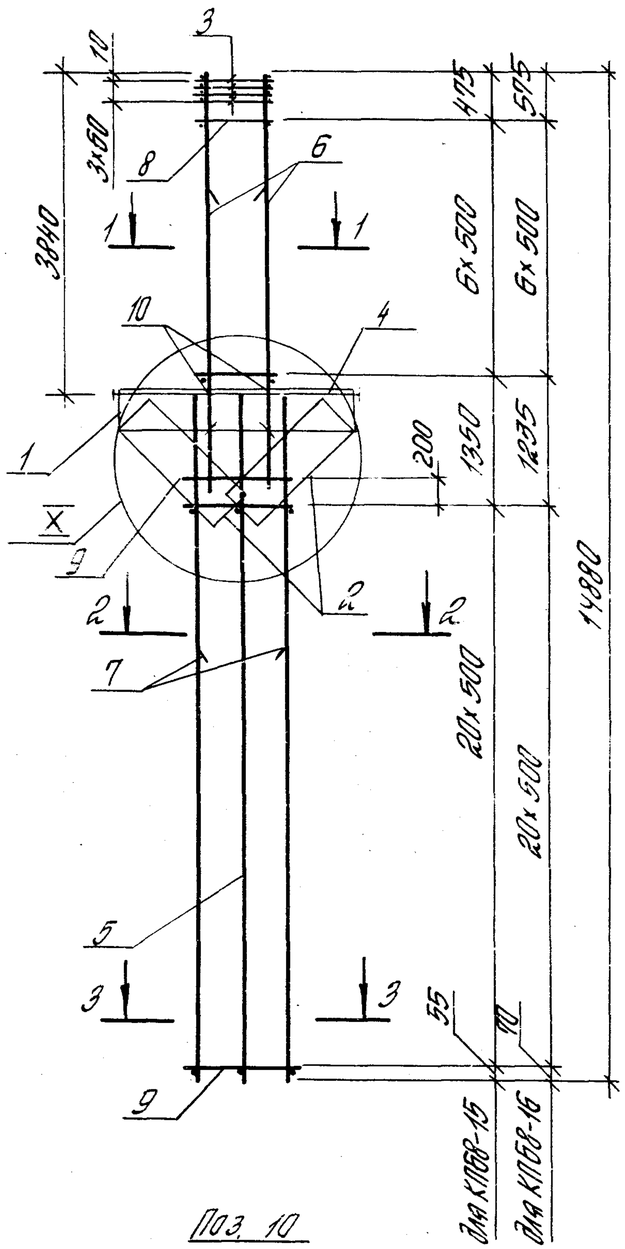

Поз. 10

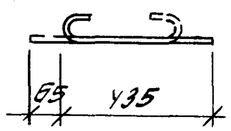

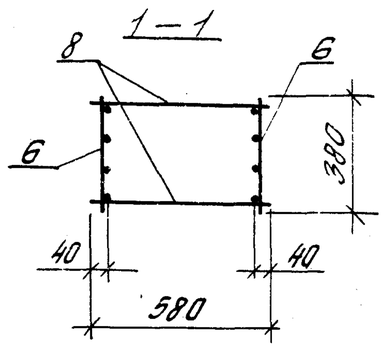

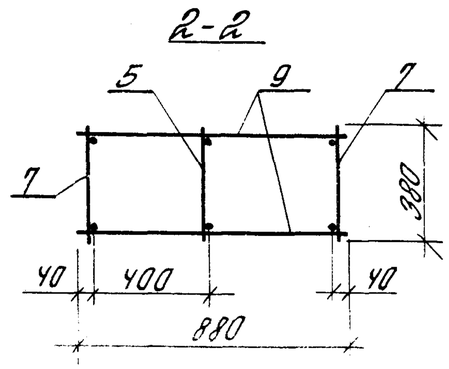

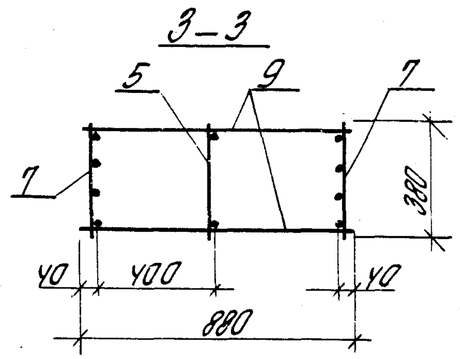

Марка каркаса	Поз.	Наименование	Кол.	Обозначение документа	Масса каркаса, кг
КП68-15	1	Сетка С2	2	1.424.1-5.4/87-165	504.3
	2	С5	2	-166	
	3	С11	4	-167	
	4	Каркас плоский КР2-2	1	-132	
	5	КР30-1	1	-147	
	6	КР7-15	2	-135	
	7	КР30-9	2	-147	
	8	ф8АI, ℓ= 580; 0.229кг	14	Без черт.	
	9	ф8АI, ℓ= 880; 0.348кг	44	То же	
	10	ф6АI, ℓ= 500; 0.12кг	8	1.424.1-5.4/87-107	
КП68-16	1	Сетка С2	2	1.424.1-5.4/87-165	539.5
	2	С5	2	-166	
	3	С11	4	-167	
	4	Каркас плоский КР2-2	1	-132	
	5	КР30-1	1	-147	
	6	КР7-16	2	-135	
	7	КР30-9	2	-147	
	8	ф8АI, ℓ= 580; 0.229кг	14	Без черт.	
	9	ф8АI, ℓ= 880; 0.348кг	44	То же	
	10	ф6АI, ℓ= 500; 0.12кг	8	1.424.1-5.4/87-107	

1. Узел I см. 1.424.1-5.4/87-124.
2. Арматура класса Вр-I - по ГОСТ 6727-80;
   А-I - по ГОСТ 5781-82.*

Рук.сект.	Азендлюм		
Гл.инж.пр	Каспанян		
Ст.инж.	Лепыш		
Инженер	Макаитова		
Проверил	Королева		

1.424.1-5.4/87-107

Каркас пространственный КП68-15, КП68-16

Стадия	Лист	Листов
Р		1

ЦНИИПРОМЗДАНИЙ

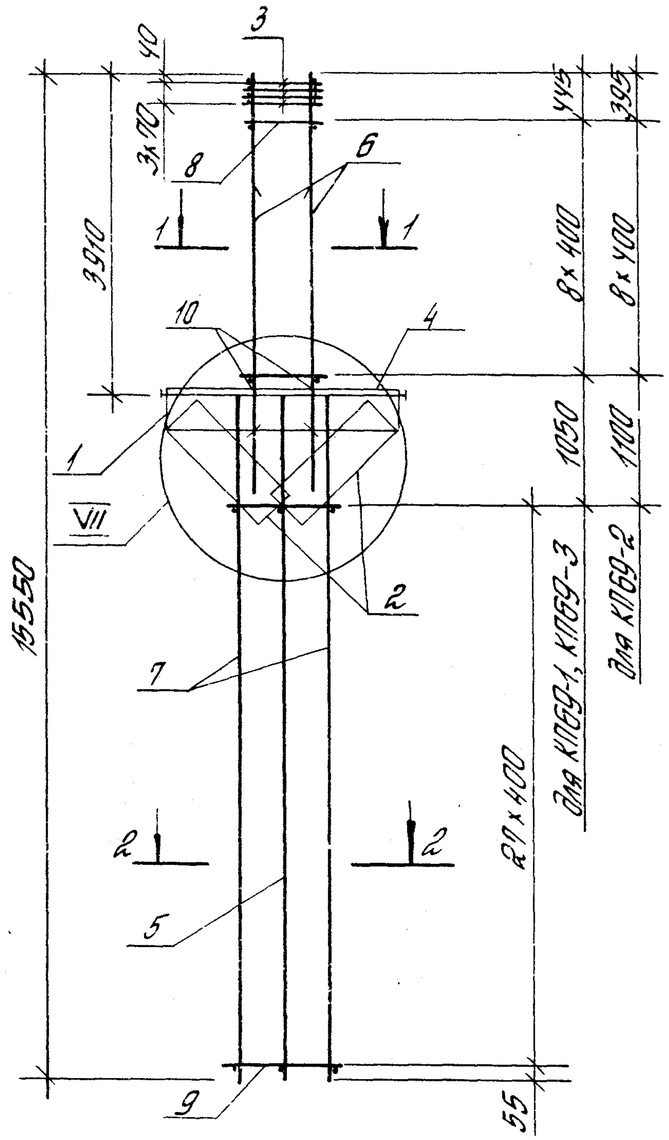

Поз. 10

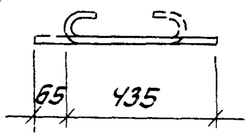

1—1
для КП69-1

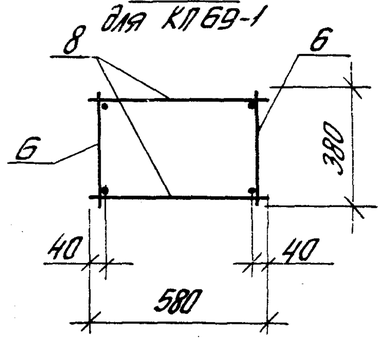

1—1
для КП69-2; КП69-3

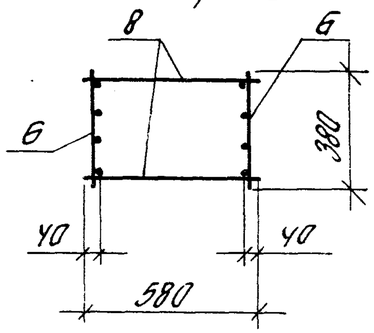

2—2

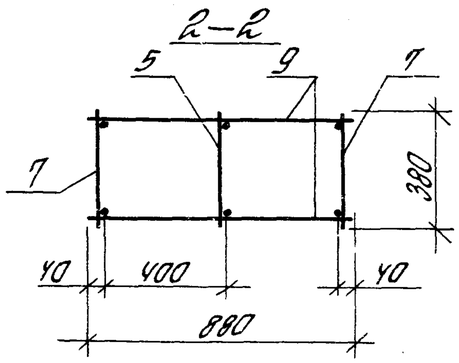

Марка каркаса	Поз.	Наименование	Кол.	Обозначение документа	Масса каркаса кг
КП69-1	1	Сетка С2	2	1.424.1-5.4/87 – 165	300,3
	2	С5	2	– 166	
	3	С10	4	– 167	
	4	Каркас плоский КР2-1	1	– 131	
	5	КР32-1	1	– 149	
	6	КР7-10	2	– 135	
	7	КР32-2	2	– 149	
	8	ф6АI, ℓ=580; 0.129 кг	18	Без черт.	
	9	ф8АI, ℓ=880; 0.269 кг	56	То же	
	10	ф6АI, ℓ=500; 0.12 кг	8	1.424.1-5.4/87- 108	
КП69-2		Поз. 1...5; 7; 9; 10 – по КП69-1			320.3
	6	Каркас плоский КР7- 13	2	1.424.1-5.4/87 – 135	
	8	ф5ВрI, ℓ=580; 0.084 кг	18	Без черт.	
КП69-3		Поз. 1...5; 7; 9; 10 – по КП69-1			339.1
	6	Каркас плоский КР7- 14	2	1.424.1-5.4/87 – 135	
	8	ф6АI, ℓ=580; 0.129 кг	18	Без черт.	

1. Узел VII см. 1.424.1-5.4/87- 124.
2. Арматура класса Вр-I – по ГОСТ 6727-80,*
   А-I – по ГОСТ 5781-82*.

Рук. ректр.	Розенблат		
Гл. инж. пр	Костанян		
Ст. инж.	Летош		
Инженер	Максимова		
Проверил	Королева		

1.424.1-5.4/87- 108

Каркас пространственный КП69-1... КП69-3

Стадия	Лист	Листов
Р		1

ЦНИИПРОМЗДАНИЙ

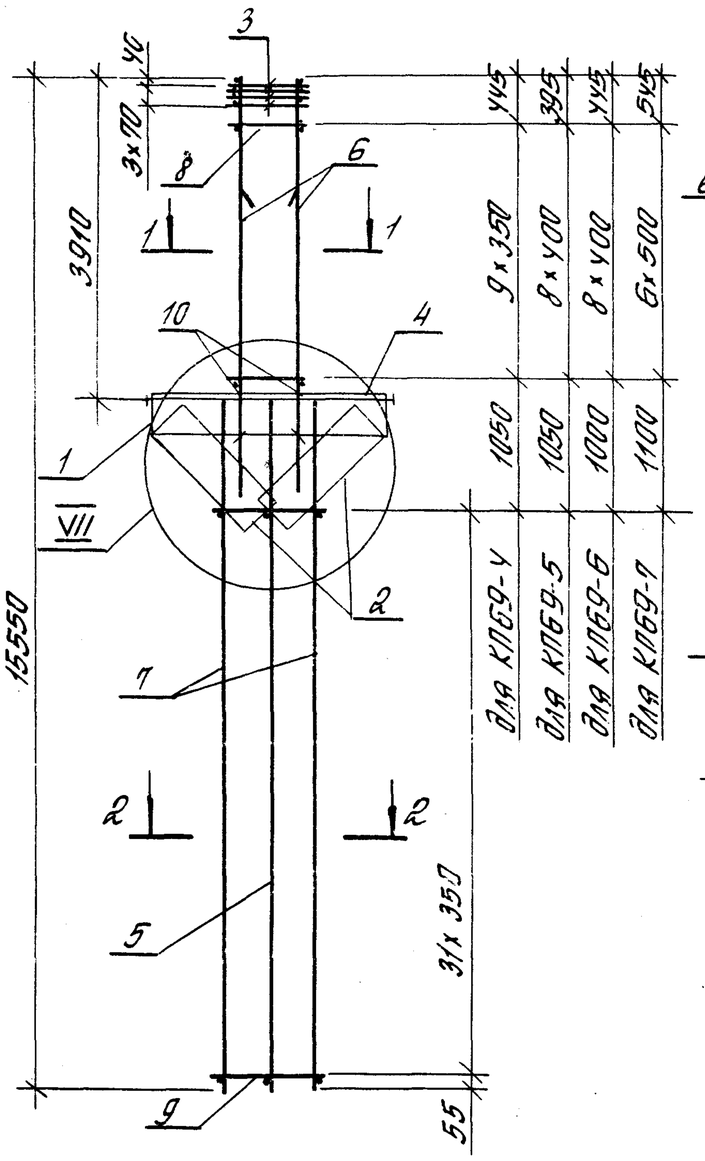

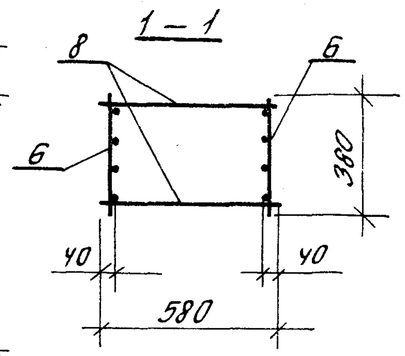

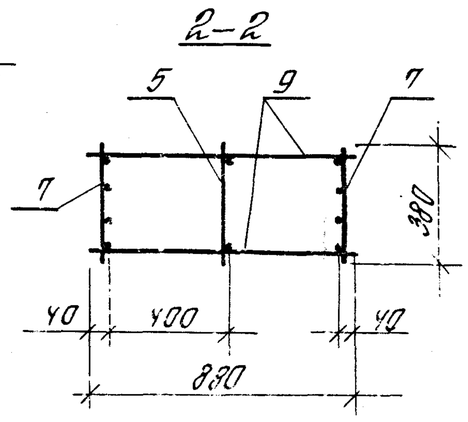

Поз. 10

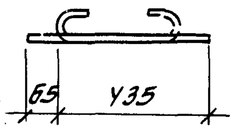

Марка каркаса	Поз.	Наименование	Кол.	Обозначение документа	Масса каркаса, кг
КП69-4	1	Сетка С2	2	1.424.1-5.4/87-165	348.9
	2	С5	2	-166	
	3	С10	4	-167	
	4	Каркас плоский КР2-1	1	-131	
	5	КР32-1	1	-149	
	6	КР7-12	2	-135	
	7	КР32-3	2	-149	
	8	ф5 Вр I, ℓ=580; 0.084 кг	20	Без черт.	
	9	ф5 Вр I, ℓ=880; 0.121 кг	64	То же	
	10	ф5 А I, ℓ=500; 0.12 кг	8	1.424.1-5.4/87-109	
КП69-5		Поз. 1...5; 7; 9; 10- по КП69-4			363.6
	6	Каркас плоский КР7-13	2	1.424.1-5.4/87-135	
	8	ф5 Вр I, ℓ=580; 0.084 кг	18	Без черт.	
КП69-6		Поз. 1...5; 7; 9; 10- по КП69-4			382.4
	6	Каркас плоский КР7-14	2	1.424.1-5.4/87-135	
	8	ф6 А I, ℓ=580; 0.129 кг	18	Без черт.	
КП69-7		Поз. 1...5; 7; 9; 10- по КП69-4			412.6
	6	Каркас плоский КР7-15	2	1.424.1-5.4/87-135	
	8	ф8 А I, ℓ=580; 0.229 кг	14	Без черт	

1. Узел VII см. 1.424.1-5.4/87-124.
2. Арматура класса Вр-I - по ГОСТ 6727-80*
   А-I - по ГОСТ 5781-82*

Рук. сект.	Розенблат		1.424.1-5.4/87-109
Гл. инж. пр.	Костанян		Каркас пространственный КП69-4... КП69-7
Гл. инж.	Летыш		Стадия: Р; Лист: ; Листов: 1
Инженер	Максимова		ЦНИИПРОТЗДАНИЙ
Проверил	Королева		

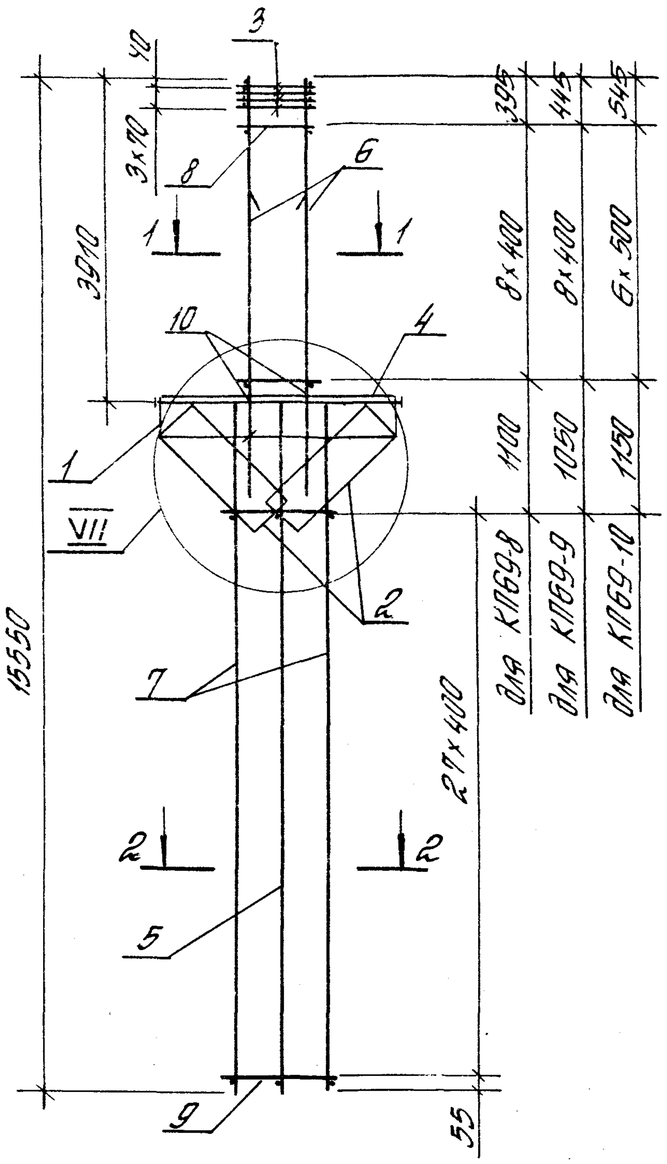

Поз. 10

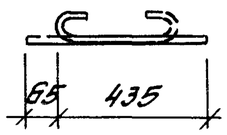

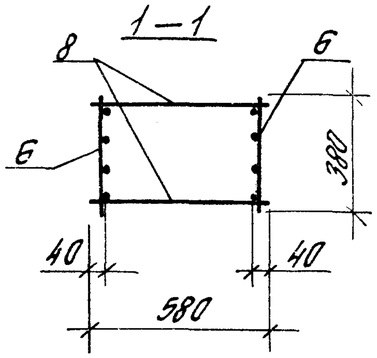

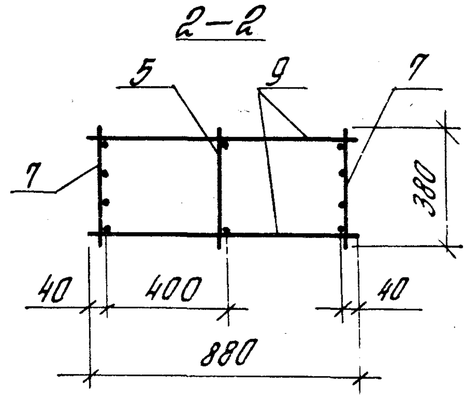

Марка каркаса	Поз.	Наименование	Кол.	Обозначение документа	Масса каркаса, кг
КП69-8	1	Сетка С2	2	1.424.1-5.4/87-165	405.7
	2	С5	2	-166	
	3	С10	4	-167	
	4	Каркас плоский КР2-1	1	-131	
	5	КР32-1	1	-149	
	6	КР7-13	2	-135	
	7	КР32-У	2	-149	
	8	ф5ВрI, ℓ=580; 0.084кг	18	Без черт.	
	9	ф5ВрI, ℓ=880; 0.127кг	56	То же	
	10	ф6АI, ℓ=500; 0.12кг	8	1.424.1-5.4/87-110	
КП69-9		Поз. 1...5; 7; 9; 10-по КП69-8			424.5
	6	Каркас плоский КР7-14	2	1.424.1-5.4/87-135	
	8	ф6АI, ℓ=580; 0.173кг	18	Без черт.	
КП69-10		Поз. 1...5; 7; 9; 10-по КП69-8			454.7
	6	Каркас плоский КР7-15	2	1.424.1-5.4/87-135	
	8	ф8АI, ℓ=580; 0.229кг	14	Без черт.	

1. Узел VII см. 1.424.1-5.4/87-124.
2. Арматура класса Вр-I - по ГОСТ 6727-80*
   А-I - по ГОСТ 5781-82*.

Рук. сект.	Розенблюм		
Гл. инж. пр.	Кастанян		
Ст. инж.	Летыш		
Инженер	Максимова		
Проверил	Королева		

1.424.1-5.4/87-110

Каркас пространственный КП69-8... КП69-10

Стадия	Лист	Листов
Р		1

ЦНИИПРОМЗДАНИЙ

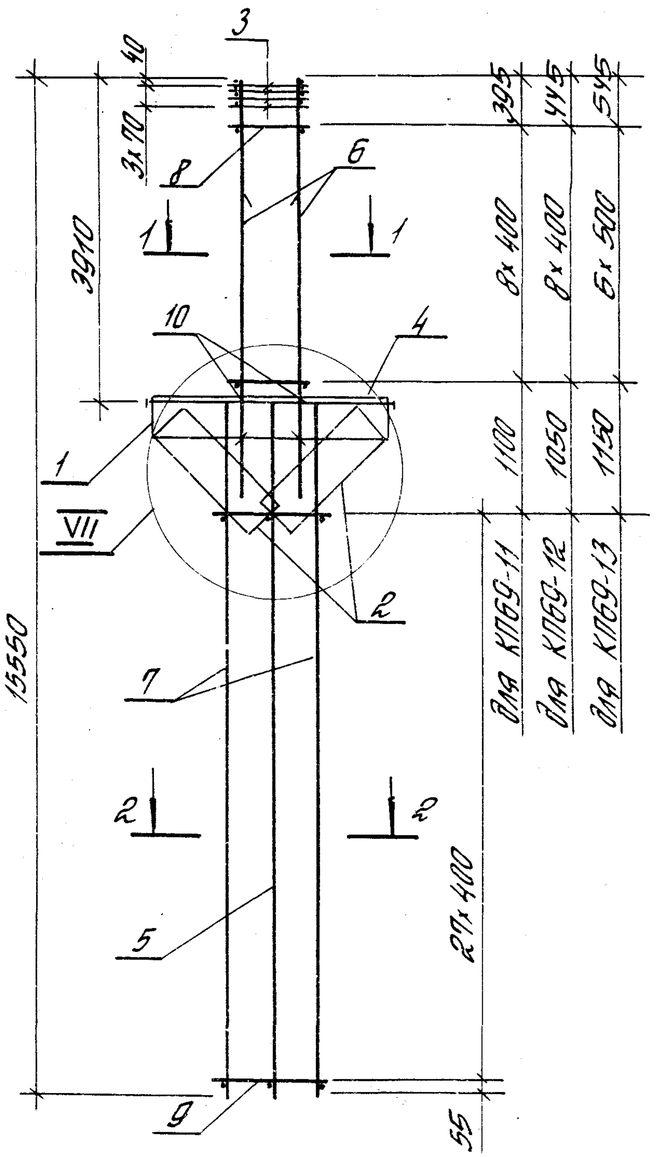

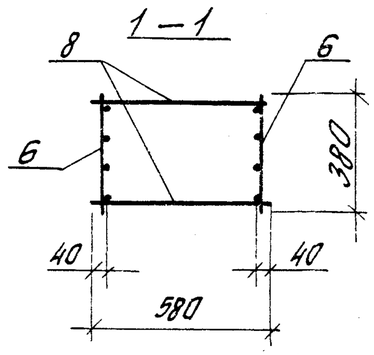

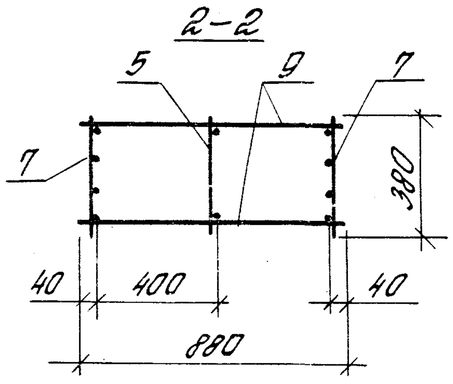

Поз. 10

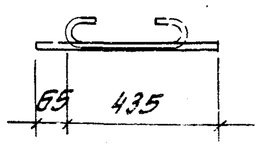

Марка каркаса	Поз.	Наименование	Кол.	Обозначение документа	Масса каркаса кг
КП69-11	1	Сетка С2	2	1.424.1-5.4/87-165	459.4
	2	С5	2	-166	
	3	С10	4	-167	
	4	Каркас плоский КР2-1	1	-131	
	5	КР32-1	1	-149	
	6	КР7-13	2	-135	
	7	КР32-5	2	-149	
	8	ф5 Вр I, ℓ=580; 0.084 кг	18	без черт.	
	9	ф8 А I, ℓ=880; 0.348 кг	56	То же	
	10	ф6 А I, ℓ=500; 0.12 кг	8	1.424.1-5.4/87-111	
КП69-12		Поз. 1...5; 7; 9; 10- по КП69-11			478.1
	6	Каркас плоский КР7-14	2	1.424.1-5.4/87-135	
	8	ф6 А I; ℓ=580; 0.173 кг	18	без черт.	
КП69-13		Поз. 1...5; 7; 9; 10- по КП69-11			508.4
	6	Каркас плоский КР7-15	2	1.424.1-5.4/87-135	
	8	ф8 А I, ℓ=580; 0.229 кг	14	без черт	

1. Узел VII см. 1.424.1-5.4/87-124
2. Арматура класса Вр-I - по ГОСТ 6727-80*,
   А-I - по ГОСТ 5781-82*.

				1.424.1-5.4/87-111		
Рук. сект.	Розенблат			Каркас пространственный КП69-11... КП69-13	Стадия	Лист	Листов
Гл. инж. пр.	Костанян				Р		1
Ст. инж.	Летыш				ЦНИИПРОМЗДАНИЙ		
Инженер	Максимова						
Проверил	Королева						

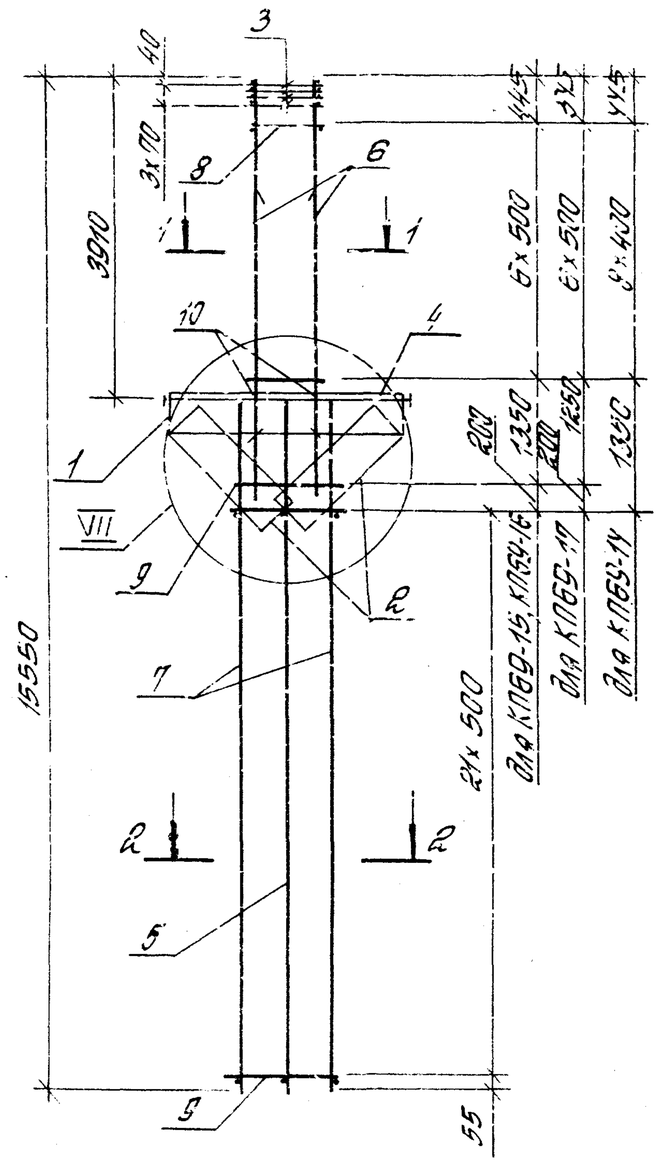

Поз. 10

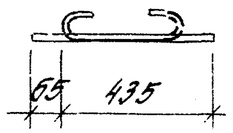

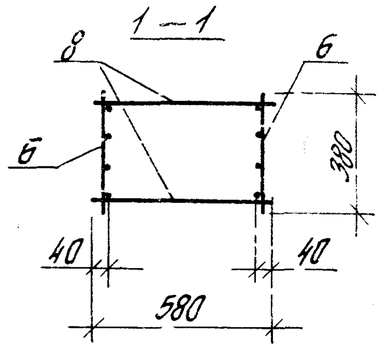

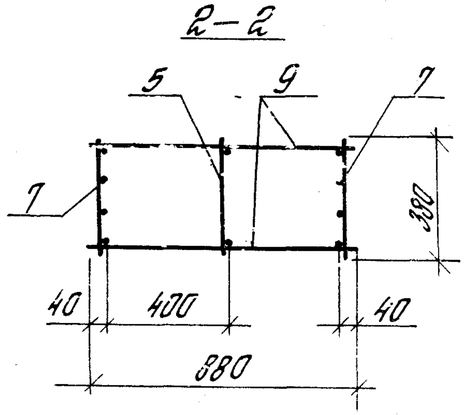

Марка каркаса	Поз.	Наименование	Кол.	Обозначение документа	Масса каркаса, кг
КП69-14	1	Сетка С2	2	1.424.1-5.4/87-165	565.0
	2	С5	2	-166	
	3	С10	4	-167	
	4	Каркас плоский КР2-1	1	-131	
	5	КР32-1	1	-149	
	6	КР7-14	2	-135	
	7	КР32-6	2	-149	
	8	ф6АI, ℓ= 580; 0.173 кг	18	Без черт	
	9	ф8АI, ℓ= 880; 0.348 кг	46	То же	
	10	ф6АI, ℓ= 500; 0.12 кг	8	1.424.1-5.4/87-112	
КП69-15		Поз. 1...5; 9; 10- по КП69-14			595.3
	6	Каркас плоский КР7-15	2	1.424.1-5.4/87-135	
	7	КР32-5	2	-149	
	8	ф8АI, ℓ=580; 0.229 кг	14	Без черт.	
КП69-16		Поз. 1..5; 9; 10- по КП69-14			687.5
	6	Каркас плоский КР7-15	2	1.424.1-5.4/87-135	
	7	КР32-7	2	-149	
	8	ф8АI, ℓ=580; 0.229 кг	14	Без черт	
КП69-17		Поз. 1..5; 9; 10- по КП69-14			825.5
	6	Каркас плоский КР7-15	2	1.424.1-5.4/87-135	
	7	КР32-8	2	-149	
	8	ф8АI, ℓ=580; 0.229 кг	14	Без черт.	

1. Узел VII см. 1.424-1-5.4/87-124.
2. Арматура класса Вр-I- по ГОСТ6727-80,*
   А-I- по ГОСТ5781-82*.

Рук.сект.	Розенблат	
Гл.инж.пр.	Костина	
Ст.инж.	Левый	
Инженер	Максимова	
Проверил	Королева	

1.424.1-5.4/87-112

Каркас пространственный КП69-14

Стадия	Лист	Листов
Р		1

ЦНИИПромзданий

Госстрой СССР

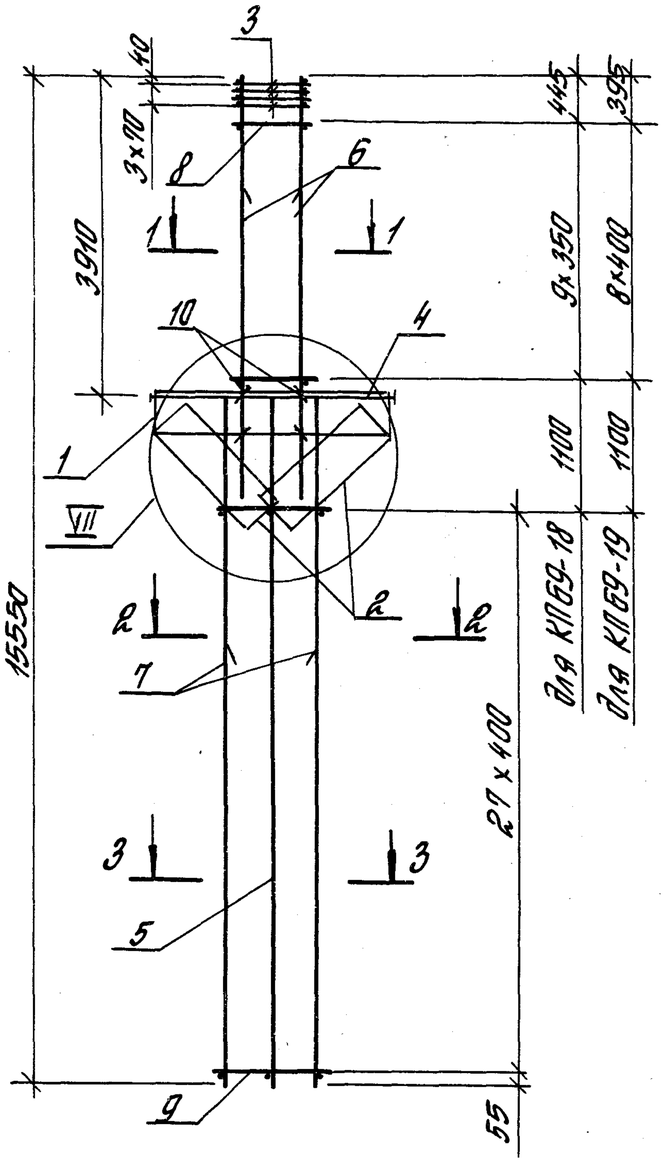

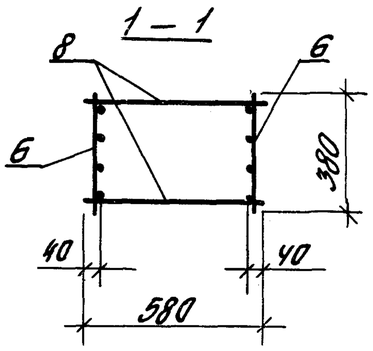

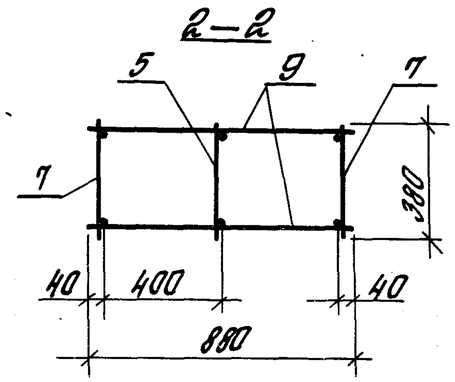

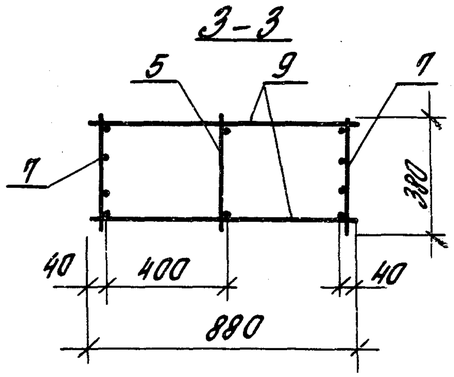

Поз 10

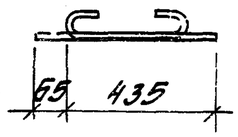

Марка каркаса	Поз.	Наименование	Кол.	Обозначение документа	Масса каркаса, кг
КП69-18	1	Сетка С2	2	1.424.1-5.4/87-165	382.6
	2	С5	2	-166	
	3	С10	4	-167	
	4	Каркас плоский КР2-1	1	-131	
	5	КР32-1	1	-149	
	6	КР7-12	2	-135	
	7	КР32-9	2	-149	
	8	ф5ВрI, ℓ=580; 0.084кг	20	Без черт.	
	9	ф8АI, ℓ=880; 0.269кг	56	То же	
	10	ф6АI, ℓ=500; 0.12кг	8	1.426.1-5.4/87-113	
КП69-19	1	Сетка С2	2	1.426.1-5.4/87-165	397.4
	2	С5	2	-166	
	3	С10	4	-167	
	4	Каркас плоский КР2-1	1	-131	
	5	КР32-1	1	-149	
	6	КР7-13	2	-135	
	7	КР32-9	2	-149	
	8	ф5ВрI, ℓ=580; 0.084кг	18	без черт.	
	9	ф8АI, ℓ=880; 0.269кг	56	То же	
	10	ф6АI, ℓ=500; 0.12кг	8	1.424.1-5.4/87-113	

1. Узел VII см. 1.424.1-5.4/87-124.
2. Арматура класса Вр-I - по ГОСТ 6727-80,*
   А-I - по ГОСТ 5781-82*.

Рук. сект.	Розенблюм		1.424.1-5.4/87-113
Гл. инж. пр.	Костанян		
Ст. инж.	Летыш		Каркас пространственный КП69-18, КП69-19
Инженер	Ростиславова		Стадия Р; Лист; Листов 1
Нач. сект.	Карасева		ЦНИИПромзданий

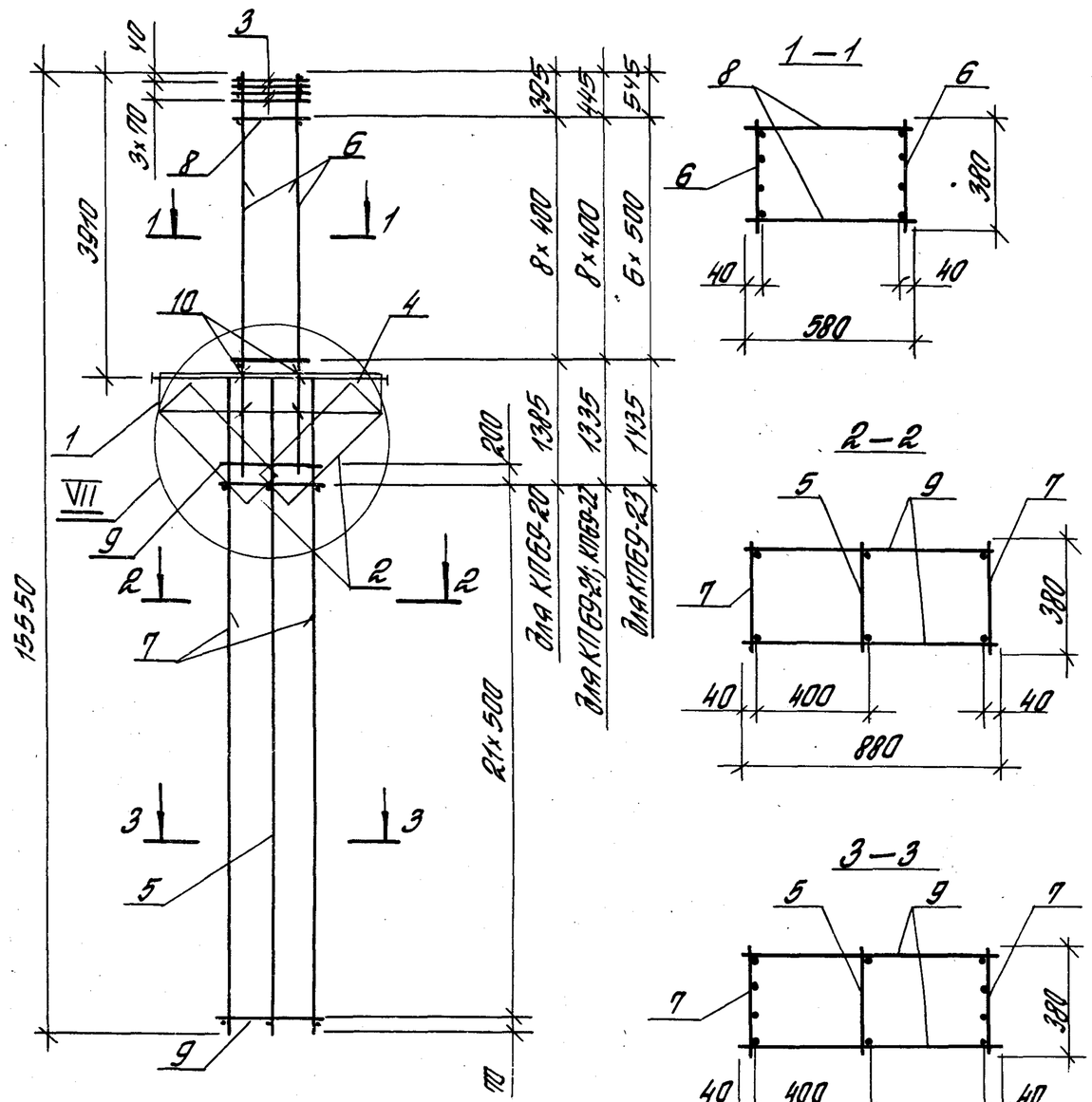

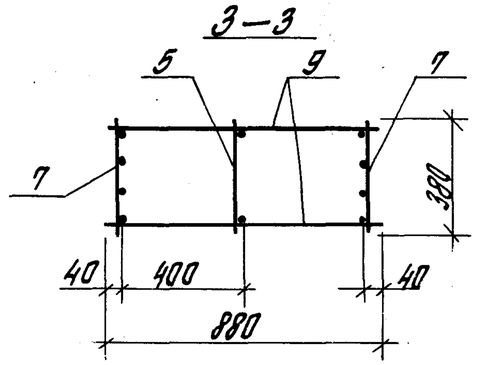

Поз. 10

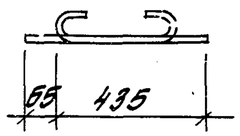

Марка каркаса	Поз.	Наименование	Кол.	Обозначение документа	Масса каркаса, кг
КП69-20	1	Сетка С2	2	1.424.1-5.4/87-165	466.6
	2	С5	2	-166	
	3	С10	4	-167	
	4	Каркас плоский КР2-1	1	-131	
	5	КР32-1	1	-149	
	6	КР7-13	2	-135	
	7	КР32-10	2	-149	
	8	ф5ВрI, ℓ=580; 0.084 кг	18	Без черт.	
	9	ф8АI, ℓ=880; 0.348 кг	46	То же	
	10	ф6АI, ℓ=500; 0.12кг	8	1.424.1-5.4/87-114	
КП69-21		Поз. 1...5; 9; 10- по КП69-20			485.4
	6	Каркас плоский КР7-14	2	1.424.1-5.4/87-135	
	7	КР32-10	2	-149	
	8	ф6АI, ℓ=580; 0.173кг	18	Без черт.	
КП69-22		Поз. 1...5; 9; 10-по КП69-20			557.1
	6	Каркас плоский КР7-14	2	1.424.1-5.4/87-135	
	7	КР32-11	2	-149	
	8	ф6АI, ℓ=580; 0.173кг	18	Без черт.	
КП69-23		Поз. 1...5; 9; 10- по КП69-20			694.3
	6	Каркас плоский КР7-15	2	1.424.1-5.4/87-135	
	7	КР32-12	2	-149	
	8	ф8АI, ℓ=580; 0.229кг	14	Без черт.	

1. Узел VII см. 1.424.1-5.4/87-124.
2. Арматура класса Вр-I - по ГОСТ6727-80*,
А-I - по ГОСТ5781-82*

Рук.сект.	Розенблат		1.424.1-5.4/87-114
Гл.инж.пр.	Костанян		Каркас пространственный КП69-20... КП69-23
Ст.инж.	Летыш		Стадия: Р; Лист: ; Листов: 1
Инженер	Макситова		ЦНИИПРОМЗДАНИЙ
Проверил	Королева		

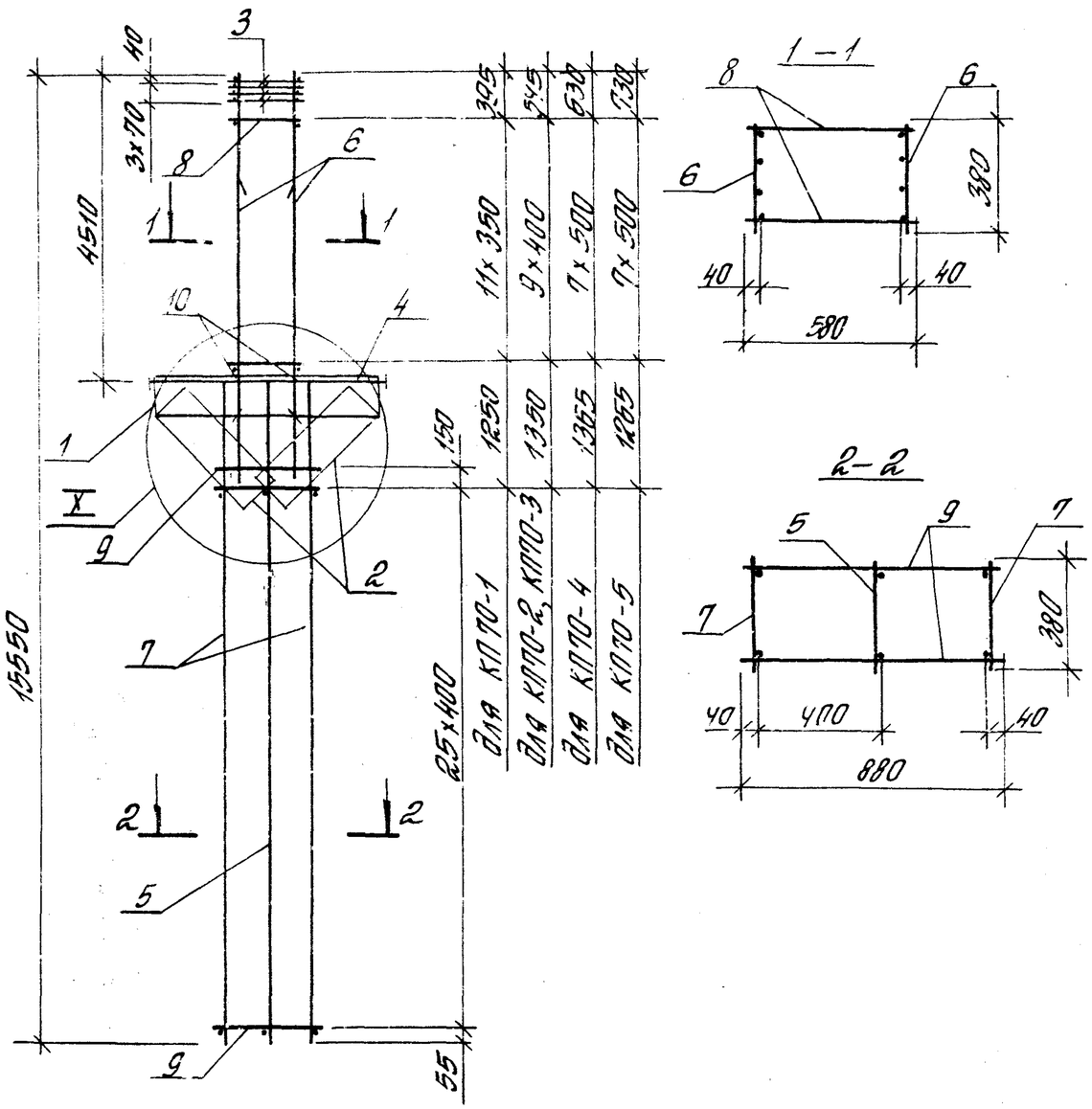

Поз. 10

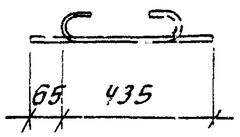

1. Узел X см. 1.424.1-5.4/87-124
2. Арматура класса Вр-I - по ГОСТ 6727-80,*
   А-I - по ГОСТ 5781-82*

Марка каркаса	Поз.	Наименование	Кол.	Обозначение документа	Масса каркаса, кг
КП70-1	1	Сетка С2	2	1.424.1-5.4/87-165	312.0
	2	С5	2	-166	
	3	С10	4	-167	
	4	Каркас плоский КР2-2	1	-132	
	5	КР30-1	1	-147	
	6	КР9-11	2	-137	
	7	КР30-2	2	-149	
	8	ф5 Вр I, ℓ=580; 0.084 кг	24	без черт.	
	9	ф6 А I, ℓ=880; 0.195 кг	54	То же	
	10	ф6 А I, ℓ=500; 0.12 кг	8	1.424.1-5.4/87-115	
КП70-2		Поз. 1... 5; 7; 9; 10 - по КП70-1			327.9
	6	Каркас плоский КР9-12	2	1.424.1-5.4/87-137	
	8	ф5 Вр I, ℓ=580; 0.084 кг	20	без черт.	
КП70-3		Поз. 1... 5; 7; 9; 10 - по КП70-1			348.9
	6	Каркас плоский КР9-13	2	1.424.1-5.4/87-137	
	8	ф6 А I, ℓ=580; 0.129 кг	20	без черт.	
КП70-4		Поз. 1... 6; 7; 9; 10 - по КП70-1			383.0
	6	Каркас плоский КР9-14	2	1.424.1-5.4/87-137	
	8	ф8 А I, ℓ=580; 0.229 кг	16	без черт.	
КП70-5		Поз. 1... 5; 7; 9; 10 - по КП70-1			422.1
	6	Каркас плоский КР9-15	2	1.424.1-5.4/87-137	
	8	ф8 А I, ℓ=580; 0.229 кг	16	без черт.	

Рук. сект.	Розенблюм		1.424.1-5.4/87-115
Гл. инж. пр.	Костанди		
Ст. инж.	Летош		Каркас пространственный КП70-1... КП70-5
Инженер	Максимова		Стадия: Р; Лист: ; Листов: 1
Проверил	Королева		ЦНИИПРОМЗДАНИЙ

23000-04 131 Формат А3

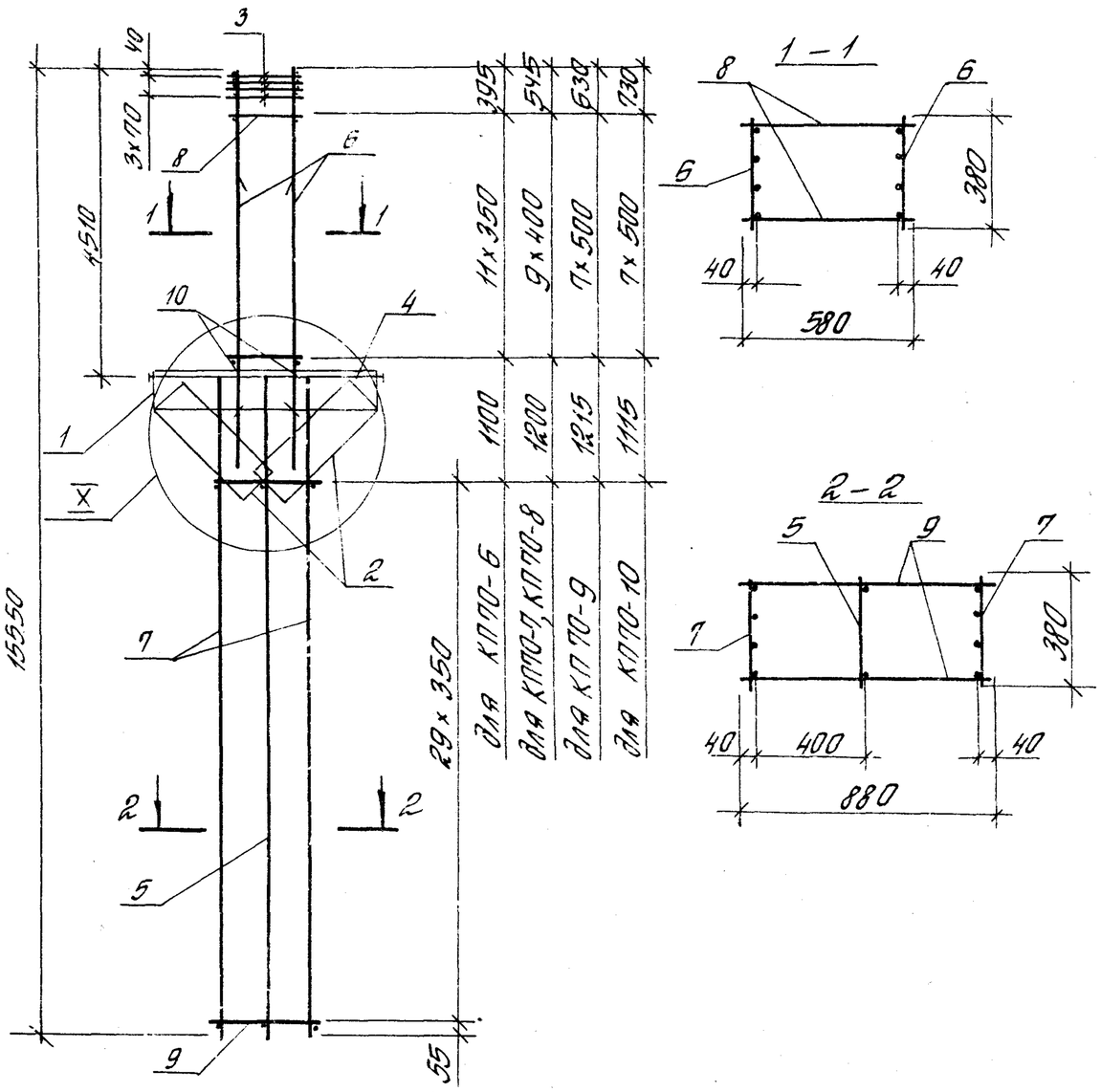

Поз. 10

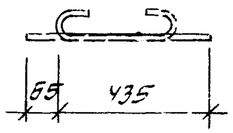

Марка каркаса	Поз.	Наименование	Кол.	Обозначение документа	Масса каркаса, кг
КП70-6	1	Сетка С2	2	1.424.1-5.4/87-165	352.8
	2	С5	2	-166	
	3	С10	4	-167	
	4	Каркас плоский КР2-2	1	-132	
	5	КР30-1	1	-147	
	6	КР9-11	2	-137	
	7	КР30-3	2	-147	
	8	ф5ВрI, ℓ=580; 0.084 кг	24	Без черт.	
	9	ф5ВрI, ℓ=880; 0.127 кг	60	То же	
	10	ф6АI, ℓ=500; 0.12 кг	8	1.424.1-5.4/87-116	
КП70-7		Поз. 1..5; 7; 9; 10- по КП70-6			368.7
	6	Каркас плоский КР9-12	2	1.424.1-5.4/87-137	
	8	ф5ВрI, ℓ=580; 0.084 кг	20	Без черт.	
КП70-8		Поз. 1...5; 7; 9; 10- по КП70-6			389.7
	6	Каркас плоский КР9-13	2	1.424.1-5.4/87-137	
	8	ф6АI, ℓ=580; 0.129 кг	20	Без черт.	
КП70-9		Поз. 1...5; 7; 9; 10- по КП70-6			423.8
	6	Каркас плоский КР9-14	2	1.424.1-5.4/87-137	
	8	ф8АI; ℓ=580; 0.229 кг	16	Без черт.	
КП70-10		Поз. 1...5; 7; 9; 10- по КП70-6			462.9
	6	Каркас плоский КР9-15	2	1.424.1-5.4/87-137	
	8	ф8АI, ℓ=580; 0.229 кг	16	Без черт.	

1. Узел X см. 1.424.1-5.4/87-124.
2. Арматура класса Вр-I- по ГОСТ6727-80*,
А-I- по ГОСТ5781-82*.

Рук. сект.	Розенблюм		1.424.1-5.4/87-116
Гл. инж. пр.	Костанян		Каркас пространственный КП70-6... КП70-10
Ст. инж.	Летыш		Стадия: Р; Лист: ; Листов: 1
Инж. енер.	Максимова		ЦНИИПРОМЗДАНИЙ
Проверил	Королева		

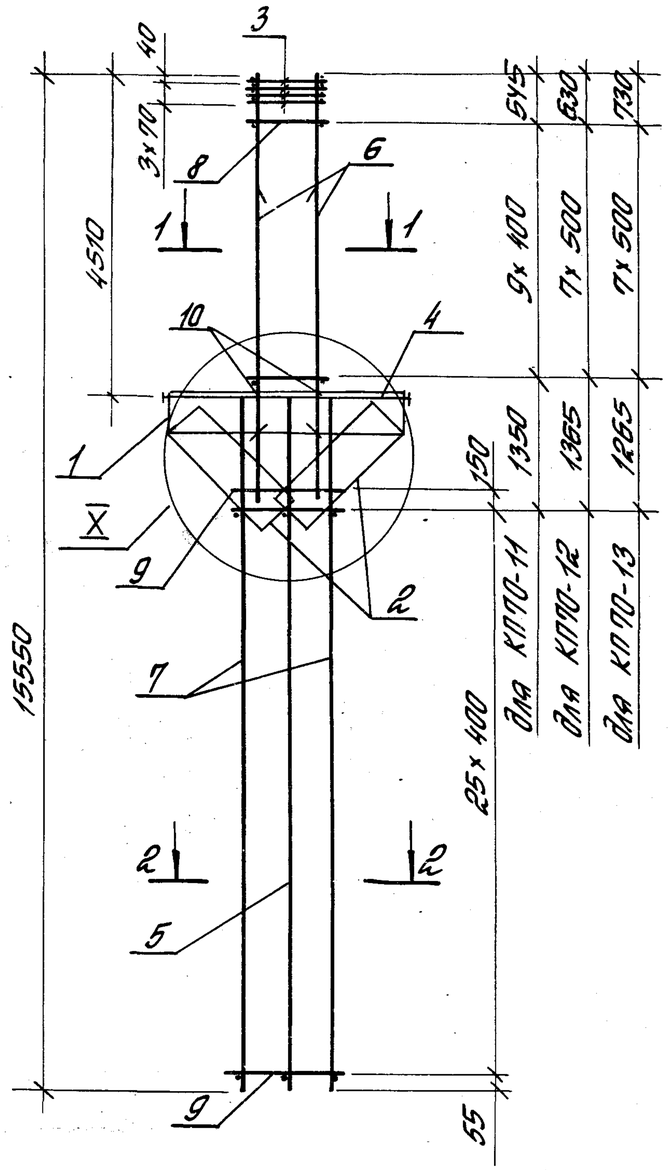

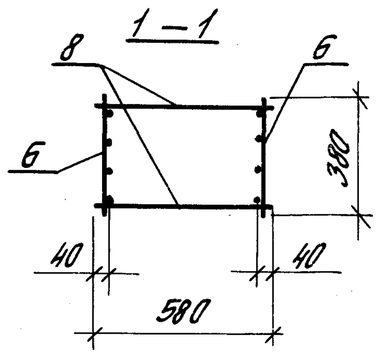

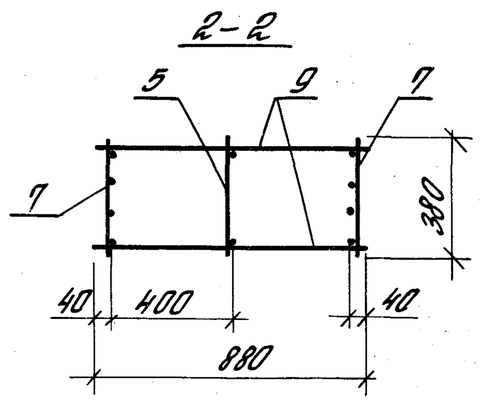

Поз. 10

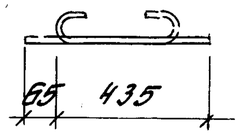

Марка каркаса	Поз.	Наименование	Кол.	Обозначение документа	Масса каркаса, кг
КП70-11	1	Сетка С2	2	1.424.1-5.4/87-165	430.0
	2	С5	2	-166	
	3	С10	4	-167	
	4	Каркас плоский КР2-2	1	-132	
	5	КР30-1	1	-147	
	6	КР9-13	2	-137	
	7	КР30-4	2	-147	
	8	ф6АI, ℓ=580; 0.129 кг	20	Без черт.	
	9	ф5ВрI, ℓ=880; 0.127 кг	54	То же	
	10	ф6АI, ℓ=500; 0.12 кг.	8	1.424.1-5.4/87-117	
КП70-12		Поз. 1...5; 7; 9; 10- по КП70-11			464.0
	6	Каркас плоский КР9-14	2	1.424.1-5.4/87-137	
	8	ф8АI, ℓ=580; 0.229 кг	16	Без черт	
КП70-13		Поз. 1...5; 7; 9; 10- по КП70-11			503.1
	6	Каркас плоский КР9-15	2	1.424.1-5.4/87-137	
	8	ф8АI, ℓ=580; 0.229 кг	16	Без черт.	

1. Узел X см. 1.424.1-5.4/87-124.
2. Арматура класса Вр-I - по ГОСТ 6727-80,
А-I - по ГОСТ 5781-82*.

				1.424.1-5.4/87-117
Рук.сект.	Розенблюм			Каркас пространственный КП70-11... КП70-13
Гл.инж.пр.	Костанян			
Ст.инж.	Лемыш			
Инженер	Максимова			
Проверил	Королева			

Стадия	Лист	Листов
Р		1

ЦНИИПРОМЗДАНИЙ

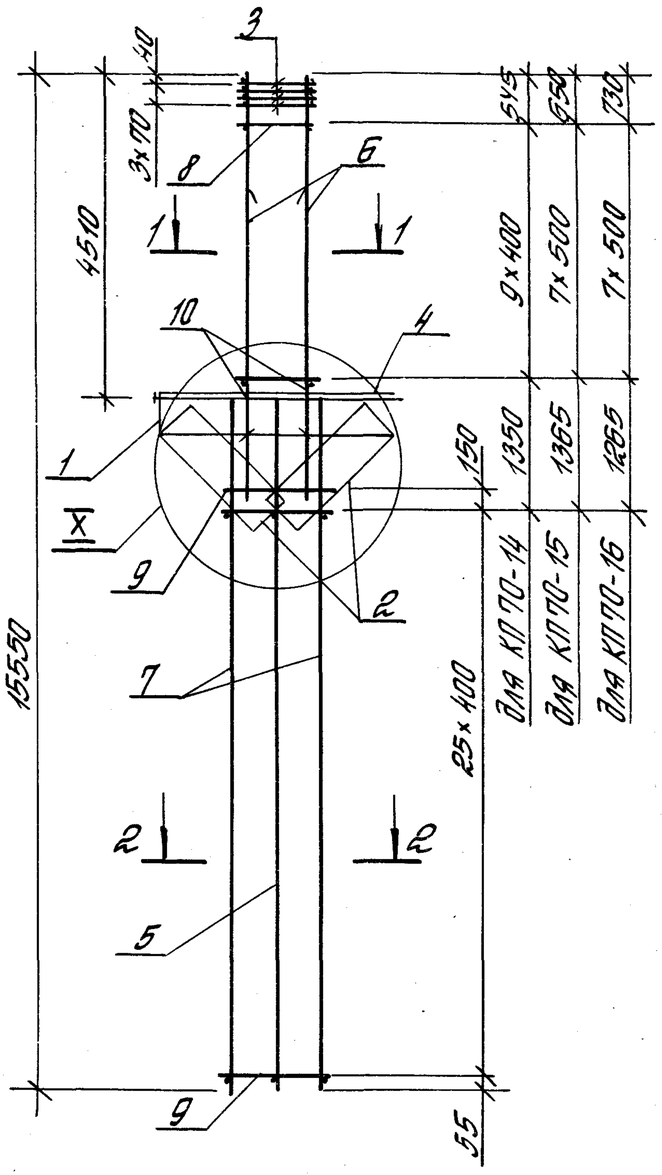

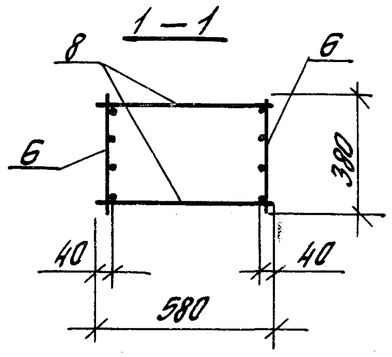

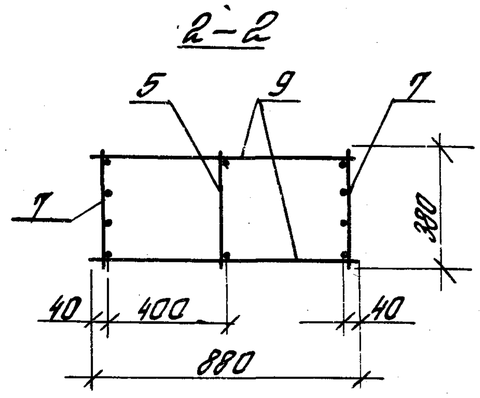

Поз. 10

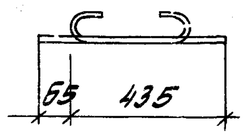

Марка каркаса	Поз.	Наименование	Кол.	Обозначение документа	Масса каркаса, кг
КП70-14	1	Сетка С2	2	1.424.1-5.4/87-165	480.8
	2	С5	2	-166	
	3	С10	4	-167	
	4	Каркас плоский КР2-2	1	-132	
	5	КР30-1	1	-147	
	6	КР9-13	2	-137	
	7	КР30-5	2	-147	
	8	ф6AI, ℓ=580; 0.129кг	20	Без черт.	
	9	ф6AI, ℓ=880; 0.195кг	54	То же	
	10	ф6AI, ℓ=500; 0.12кг	8	1.424.1-5.4/87-118	
КП70-15		Поз. 1...5; 7; 9; 10- по КП70-14			514.9
	6	Каркас плоский КР9-14	2	1.424.1-5.4/87-137	
	8	ф8AI, ℓ=580; 0.229кг	16	Без черт.	
КП70-16		Поз. 1...5; 7; 9; 10- по КП70-14			554.0
	6	Каркас плоский КР9-15	2	1.424.1-5.4/87-137	
	8	ф8AI, ℓ=580; 0.229кг	16	Без черт.	

1. Узел X см. 1.424.1-5.4/87-124.
2. Арматура класса Вр-I – по ГОСТ 6727-80,*
   A-I – по ГОСТ 5781-82*.

Рук. сект.	Розенблюм		1.424.1-5.4/87-118
Гл. инж. пр.	Коотанян		Каркас пространственный КП70-14... КП70-16
Ст. инж.	Летыш		Стадия Р; Лист; Листов 1
Инженер	Макеитова		ЦНИИПРОТЗДАНИЙ
Проверил	Королева		

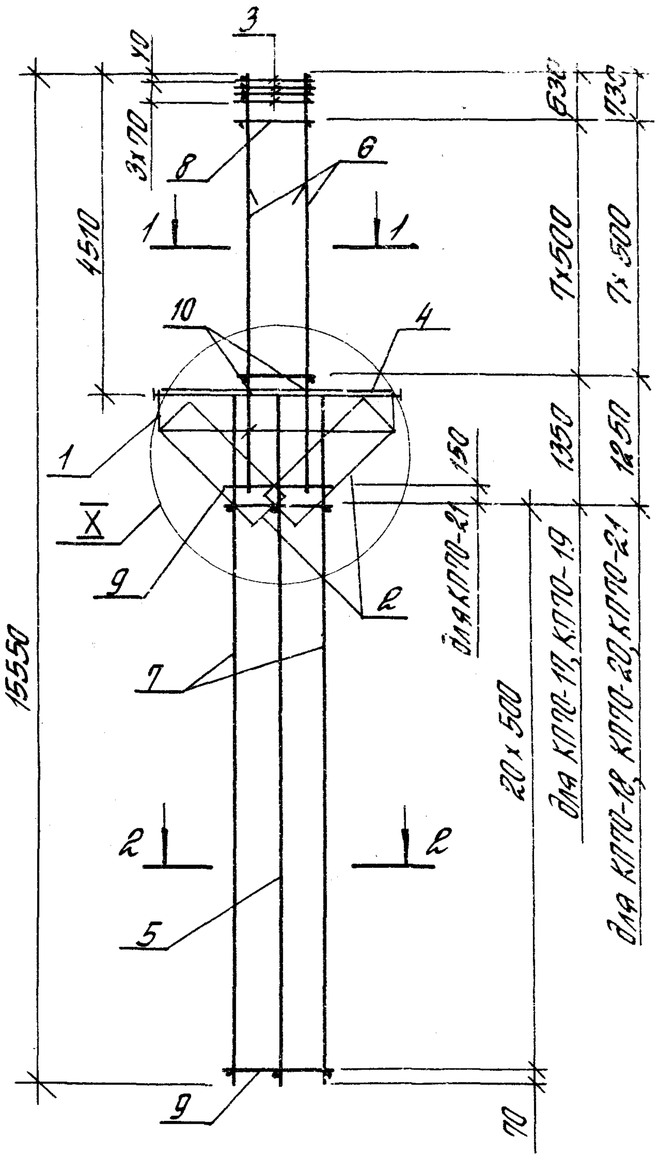

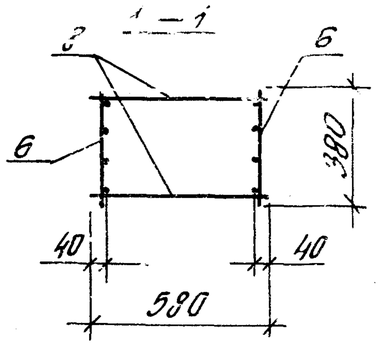

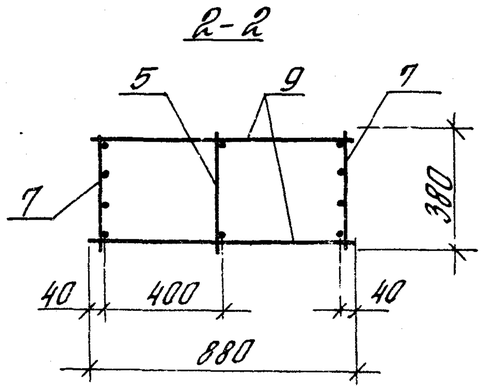

Поз. 10

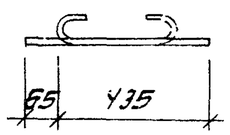

1. Узел X см. 1.424.1-5.4/87-124.
2. Арматура класса Вр-I- по ГОСТ 6727-80,*
A-I- по ГОСТ 5781-82*

Марка	Поз.	Наименование	Кол.	Обозначение документа	Масса каркаса, кг
КП70-17	1	Сетка С2	2	1.424.1-5.4/87 -165	596.4
	2	С5	2	-166	
	3	С10	4	-167	
	4	Каркас плоский КР2-2	1	-132	
	5	КР30-1	1	-147	
	6	КР9-14	2	-137	
	7	КР30-6	2	-147	
	8	ф8AI, ℓ= 580; 0.229 кг	16	Без черт.	
	9	ф8AI, ℓ= 880; 0.348 кг	42	По же	
	10	ф6AI, ℓ= 500; 0.12 кг	8	1.424.1-5.4/87 -119	
КП70-18		Поз. 1...5;8...10- по КП70-17			635.5
	6	Каркас плоский КР9-15	2	1.424.1-5.4/87 -137	
	7	КР30-6	2	-147	
КП70-19		Поз. 1...5;8...10- по КП70-17			684.0
	6	Каркас плоский КР9-14	2	1.424.1-5.4/87 -137	
	7	КР30-7	2	-147	
КП70-20		Поз. 1...5;8...10- по КП70-17			723.1
	6	Каркас плоский КР9-15	2	1.424.1-5.4/87 -137	
	7	КР30-7	2	-147	
КП70-21		Поз. 1...5;8...10- по КП70-17			782.3
	6	Каркас плоский КР9-16	2	1.424.1-5.4/87 -137	
	7	КР30-7	2	-147	

Рук. сект.	Розенблют	
Гл. инж. пр	Кортанян	
Ст. инж.	Летыш	
Инженер	Максимова	
Проверил	Королева	

1.424.1-5.4/87-119

Каркас пространственный КП70-17... КП70-21

Стадия	Лист	Листов
Р		1

ЦНИИПРОМЗДАНИЙ

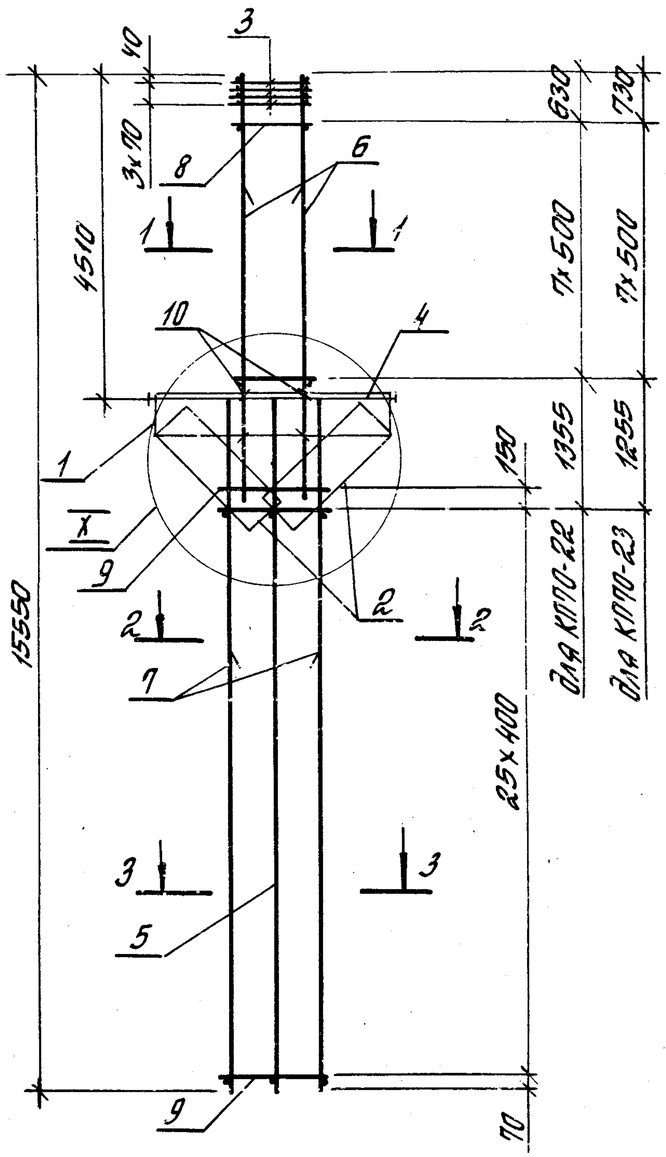

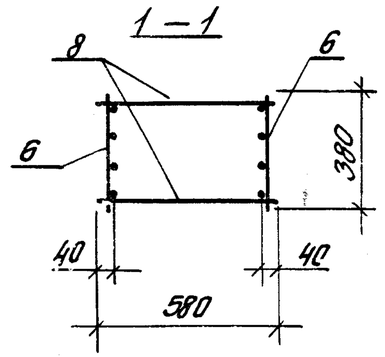

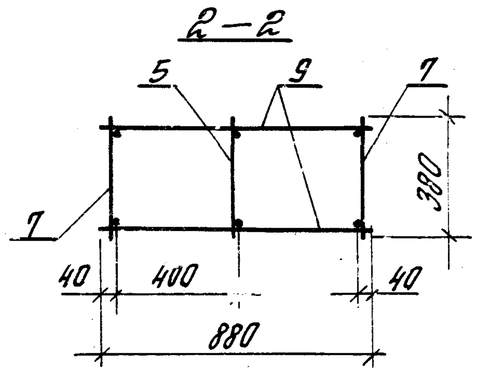

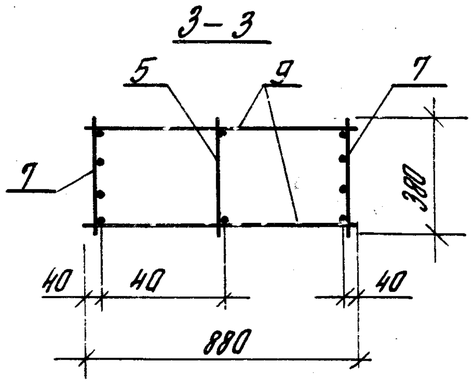

Поз. 10

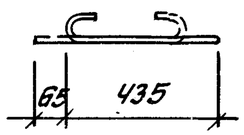

Марка каркаса	Поз.	Наименование	Кол.	Обозначение документа	Масса каркаса, кг
КП70-22	1	Сетка С2	2	1.424.1-5.4/87-165	456.4
	2	С5	2	-166	
	3	С10	4	-167	
	4	Каркас плоский КР2-2	1	-132	
	5	КР30-1	1	-147	
	6	КР9-14	2	-137	
	7	КР30-8	2	-147	
	8	ф8АI, ℓ= 580; 0.229кг	16	Без черт.	
	9	ф6АI, ℓ= 880; 0.195кг	54	То же	
	10	ф6АI, ℓ= 500; 0.12кг	8	1.424.1-5.4/87-120	
КП70-23	1	Сетка С2	2	1.424.1-5.4/87-165	495.5
	2	С5	2	-166	
	3	С10	4	-167	
	4	Каркас плоский КР2-2	1	-132	
	5	КР30-1	1	-147	
	6	КР9-15	2	-137	
	7	КР30-8	2	-147	
	8	ф8АI, ℓ= 580; 0.229кг	16	Без черт.	
	9	ф6АI, ℓ=880; 0.195кг	54	То же	
	10	ф6АI, ℓ= 500; 0.12кг	8	1.424.1-5.4/87-120	

1. Узел X см. 1.424.1-5.4/87-124.
2. Арматура класса Вр-I- по ГОСТ 6727-80,*
   А-I- по ГОСТ 5781-82.*

Рук. сект.	Розенблюм		
Гл.инж.пр.	Костанан		
Ст.инж.	Летыш		
Инженер	Максимова		
Проверил	Королева		

1.424.1-5.4/87-12

Каркас пространственный КП70-22, КП70-23

Стадия	Лист	Листов
Р		1

ЦНИИПРОМЗДАНИЙ

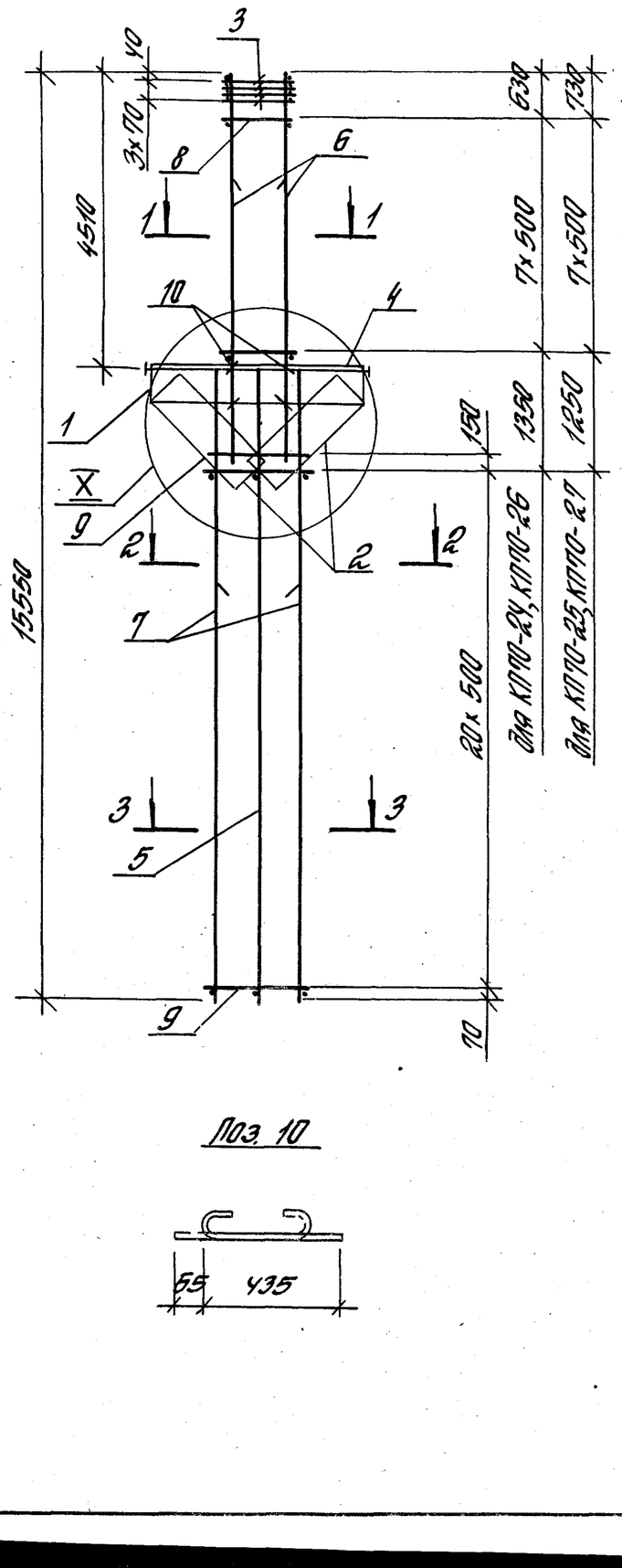

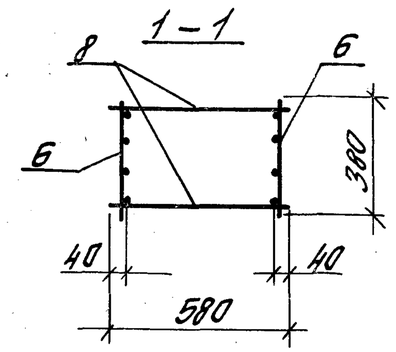

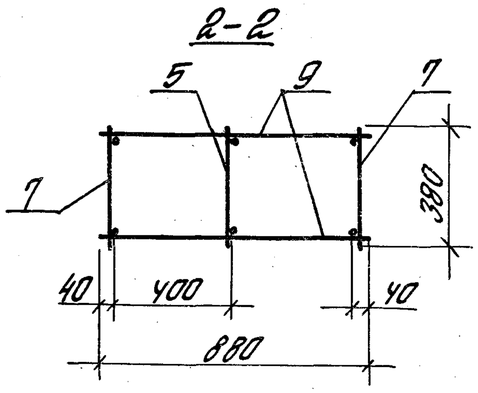

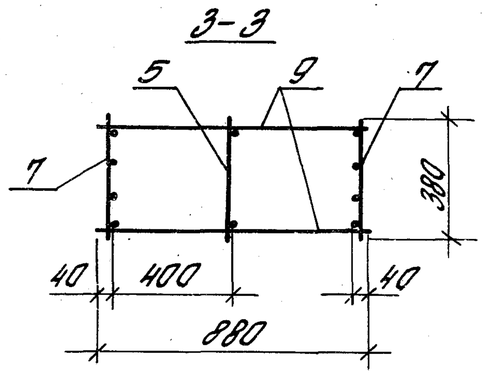

Поз. 10

Марка каркаса	Поз	Наименование	Кол.	Обозначение документа	Масса каркаса, кг
КП70-24	1	Сетка С2	2	1.424.1-5.4/87-165	521.2
	2	С5	2	-166	
	3	С10	4	-167	
	4	Каркас плоский КР2-2	1	-132	
	5	КР30-1	1	-147	
	6	КР9-14	2	-137	
	7	КР30-9	2	-147	
	8	ф8АI, ℓ= 580; 0.229кг	16	Без черт.	
	9	ф8АI, ℓ= 880; 0.348кг	42	То же	
	10	ф6АI, ℓ= 500; 0.12кг	8	1.424.1-5.4/87-121	
КП70-25		Поз. 1...5; 8...10- то КП70-23			560.3
	6	Каркас плоский КР9-15	2	1.424.1-5.4/87-137	
	7	КР30-9	2	-147	
КП70-26		Поз. 1...5; 8...10-по КП70-23			589.0
	6	Каркас плоский КР9-14	2	1.424.1-5.4/87-137	
	7	КР30-10	2	-147	
КП70-27		Поз. 1...5; 8...10-по КП70-23			628.4
	6	Каркас плоский КР9-15	2	1.424.1-5.4/87-137	
	7	КР30-10	2	-147	

1. Узел X от 1.424.1-5.4/87-124.
2. Арматура класса Вр-I – по ГОСТ 6727-80,*
   А-I – по ГОСТ 5781-82*.

Рук. сект.	Розенблюм		1.424.1-5.4/87-121
Гл. инж. пр.	Костанян		
Ст. инж.	Летыш		Каркас пространственный КП70-24... КП70-27
Инженер	Максютова		Стадия Р; Лист; Листов 1
Проверил	Королева		ЦНИИПРОМЗДАНИЙ

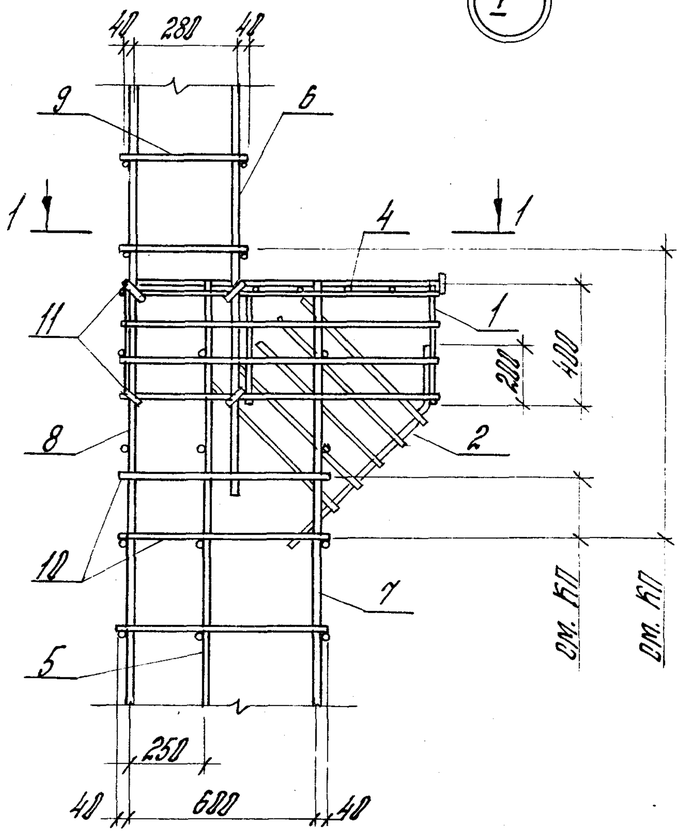

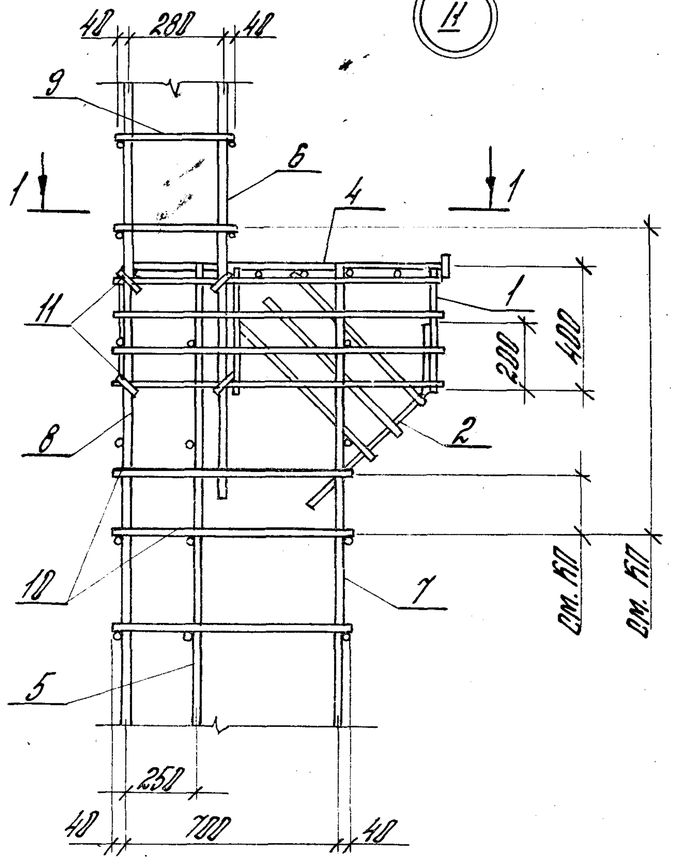

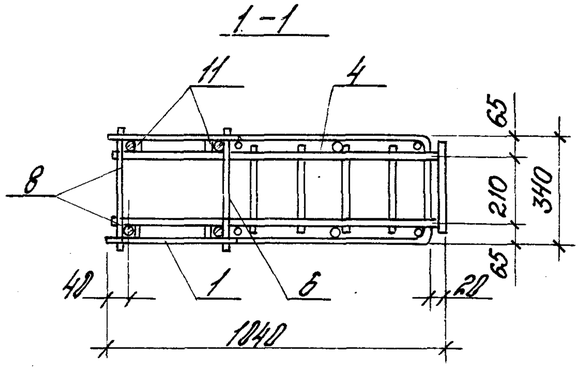

				1.424.1-5.4/87-122			
Рук. сект.	Розенблюм			Узлы I, II	Стадия	Лист	Листов
Гл. инж.	Костанян				Р		1
Ст. инж.	Лемыш				ЦНИИПРОМЗДАНИЙ		
Инжен.	Максимова						
Провер.	Королева						

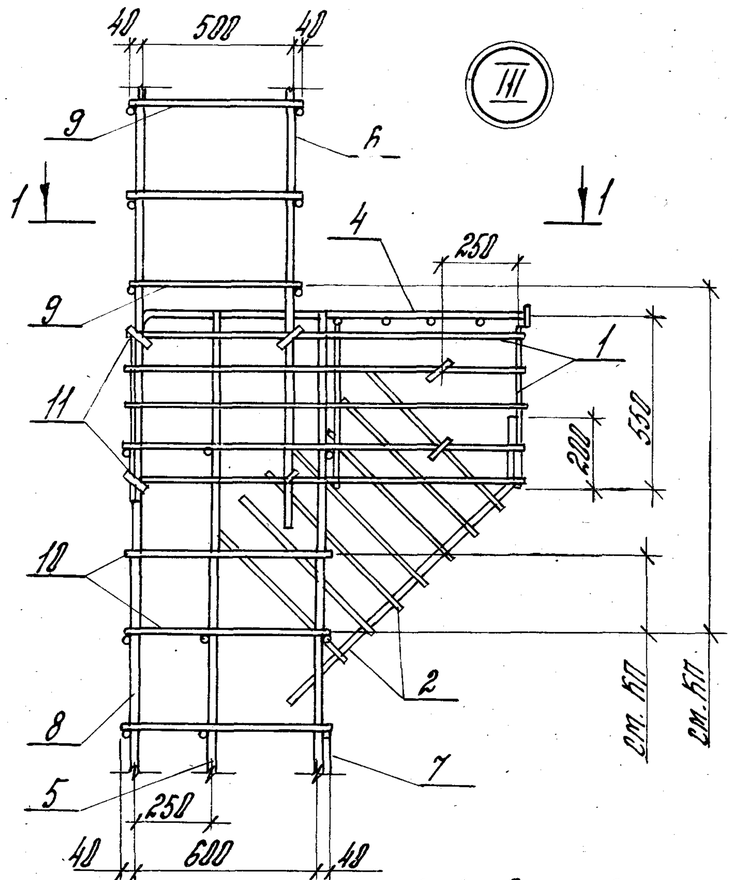

1-1 для узлов III; IV; V

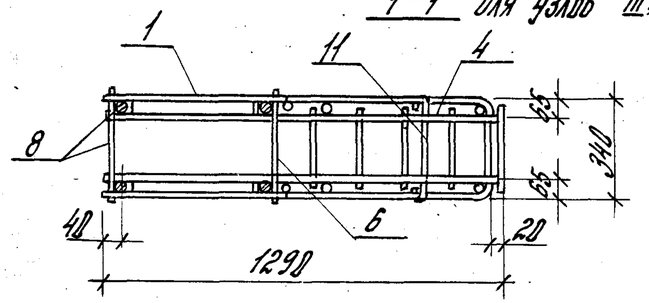

1-1 для узла VIII

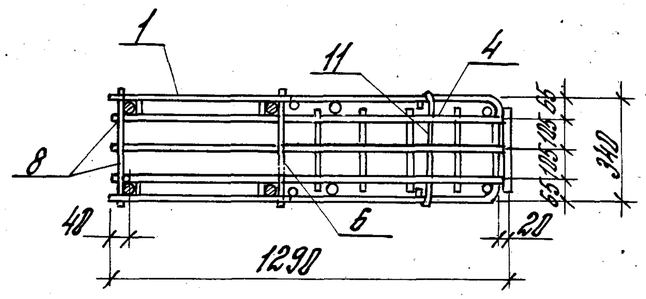

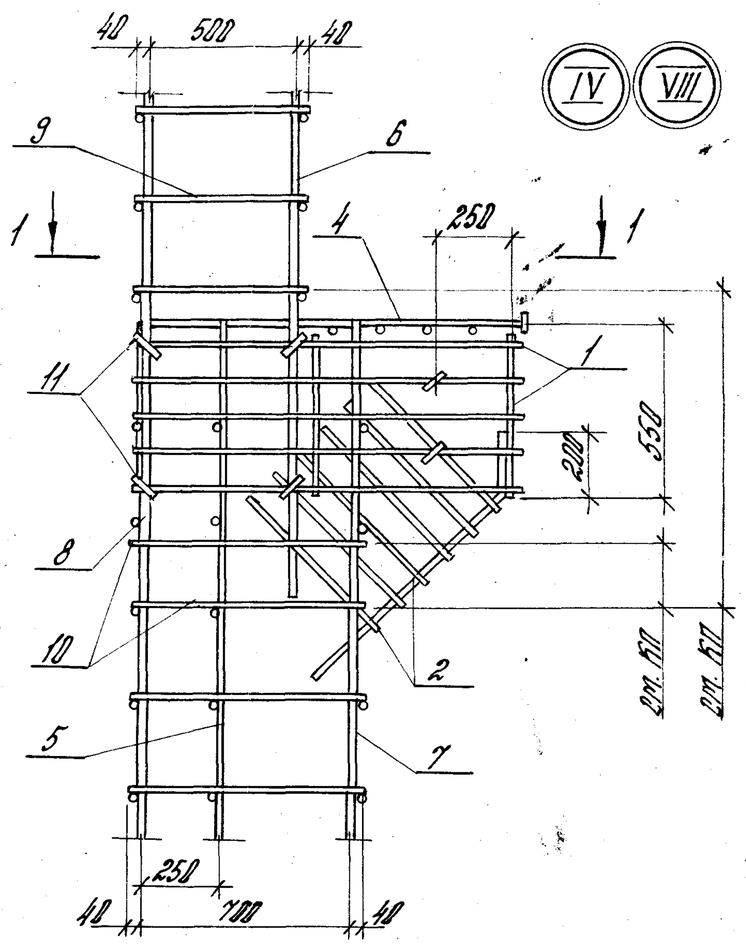

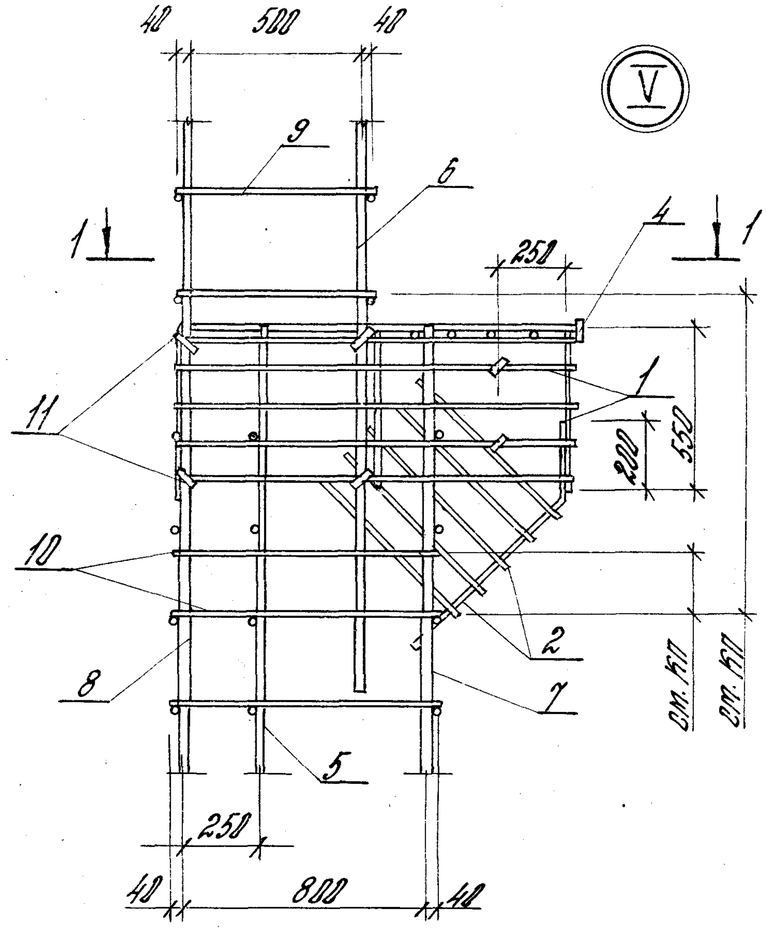

Рук. сект.	Розенблюм		
Гл. инж.	Костанян		
Вт. инж.	Лемыш		
Инжен.	Максимова		
Провер.	Королева		

1.424.1-5.4/87-123

Узлы III, IV, V, VIII

Стадия	Лист	Листов
Р		1

ЦНИИПРОМЗДАНИЙ

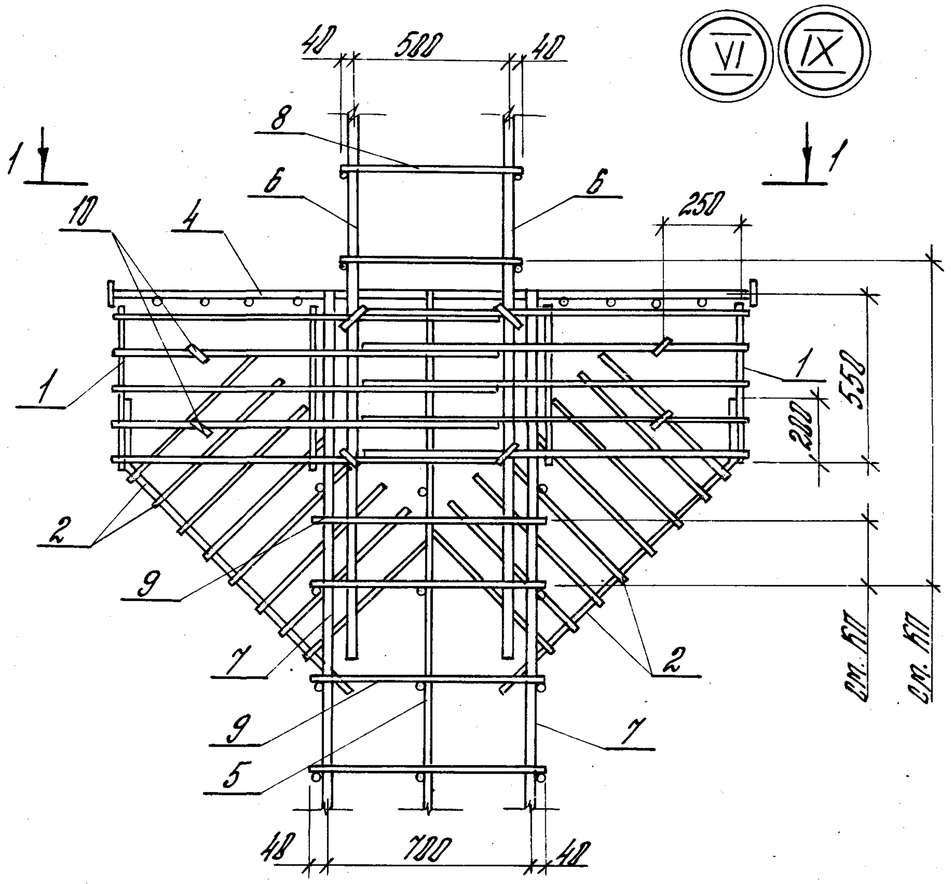

1-1 для узлов VI, VII

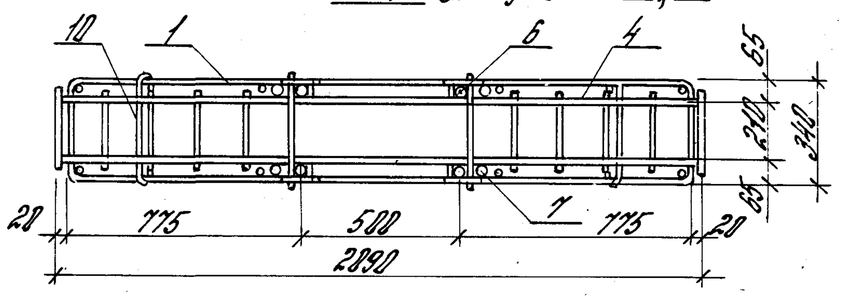

1-1 для узлов IX, X

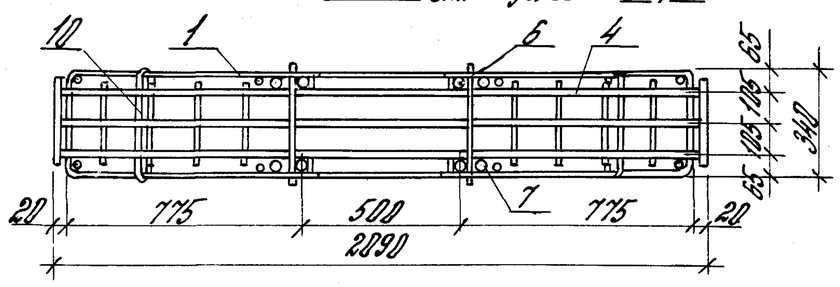

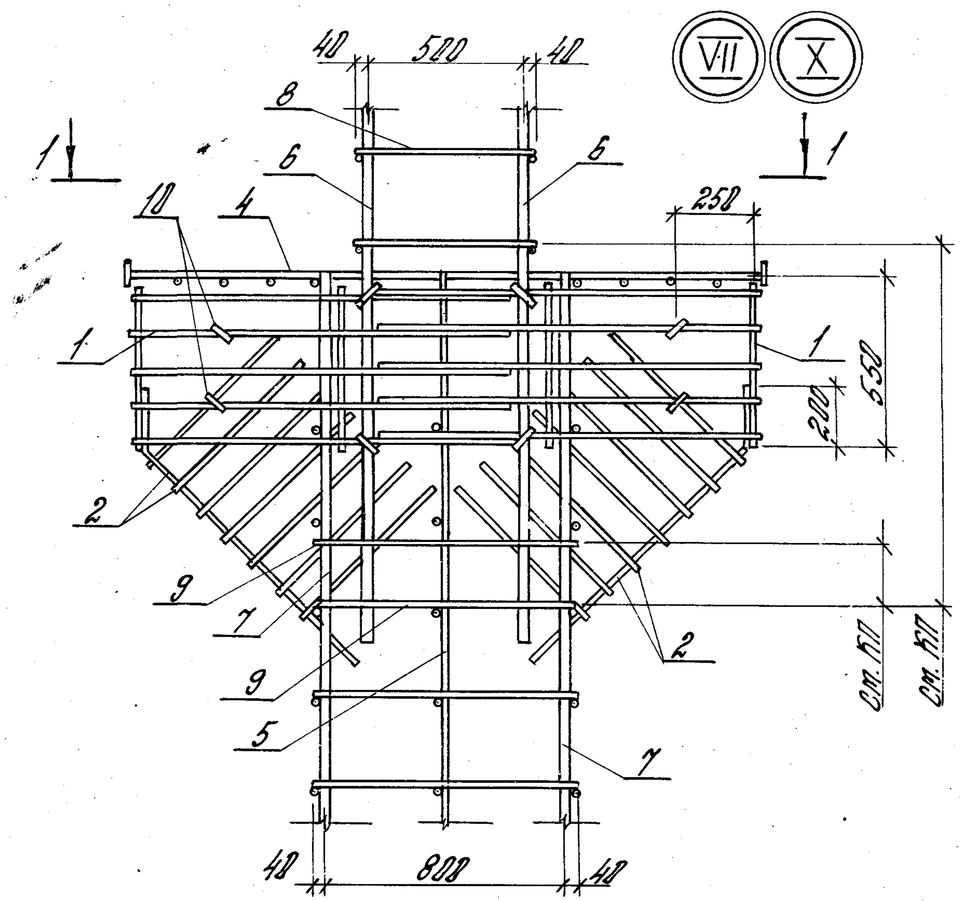

Рук. сект.	Розенблюм		
Гл. инж. пр.	Костанян		
Ст. инж.	Лемыш		
Инженер	Максимова		
Проверил	Боровлева		

1.424.1-5.4/87-124

Узлы VI, VII, IX, X

Стадия	Лист	Листов
Р		1

ЦНИИПРОМЗДАНИЙ

23000-04 (140) формат А3

Инв. № подл. | Подпись и дата | Взам. инв. №