ТИПОВЫЕ КОНСТРУКЦИИ, ИЗДЕЛИЯ И УЗЛЫ ЗДАНИЙ И СООРУЖЕНИЙ

СЕРИЯ 1.424.1-5

КОЛОННЫ ЖЕЛЕЗОБЕТОННЫЕ ПРЯМОУГОЛЬНОГО СЕЧЕНИЯ ДЛЯ ОДНОЭТАЖНЫХ ПРОИЗВОДСТВЕННЫХ ЗДАНИЙ ВЫСОТОЙ 8,4-14,4м. ОБОРУДОВАННЫХ МОСТОВЫМИ ОПОРНЫМИ КРАНАМИ ГРУЗОПОДЪЕМНОСТЬЮ ДО 32 ТОНН

ВЫПУСК 4

АРМАТУРНЫЕ ИЗДЕЛИЯ КОЛОНН ДЛЯ ЗДАНИЙ ВЫСОТОЙ 12,0; 13,2 И 14,4м

РАБОЧИЕ ЧЕРТЕЖИ

РАЗРАБОТАНЫ

ЦНИИПРОМЗДАНИЙ

ГЛ. ИНЖЕНЕР ИНСТИТУТА В.В. ГРАНЕВ

НАЧАЛЬНИК ОКОЗ А.Я. РОЗЕНБЛЮМ

ГЛ.СПЕЦИАЛИСТ С.В. КУДРЯВАЯ

НИИЖБ

ЗАМ. ДИРЕКТОРА Н.Н. КОРОВИН

РУК.ЛАБОРАТОРИИ А.Д. ВАСИЛЬЕВ

УТВЕРЖДЕНЫ

И ВВЕДЕНЫ В ДЕЙСТВИЕ

С 1 АПРЕЛЯ 1984г.

ПОСТАНОВЛЕНИЕМ ГОССТРОЯ СССР

ОТ 28 ОКТЯБРЯ 1983г. № 291

19135-06 2

Обозначение	Наименование	Стр.
1.424.1-5.4-0.0.0ТО	Техническое описание	3
1.424.1-5.4-1.0.0	Каркас пространственный КП(КП1...КП28; КП82...КП109; КП159...КП183)	4
1.424.1-5.4-1.0.0СБ	Каркас пространственный КП(КП1...КП28; КП82...КП109; КП159...КП183)	
	Сборочный чертеж	8
1.424.1-5.4-2.0.0	Каркас пространственный КП(КП29...КП81; КП110...КП158; КП184...КП236)	10
1.424.1-5.4-2.0.0СБ	Каркас пространственный КП(КП29...КП81; КП110...КП158; КП184...КП236)	
	Сборочный чертеж	16
1.424.1-5.4-3.0.0	Каркас пространственный КП(КП237...КП464)	20
1.424.1-5.4-3.0.0СБ	Каркас пространственный КП(КП237...КП464)	
	Сборочный чертеж	25
1.424.1-5.4-0.1.0	Каркас плоский КР(КР1...КР35; КР238...КР250)	30
1.424.1-5.4-0.1.0СБ	Каркас плоский КР(КР1...КР35; КР238...КР250)	
	Сборочный чертеж	32
1.424.1-5.4-0.2.0	Каркас плоский КР(КР36...КР90)	33
1.424.1-5.4-0.2.0СБ	Каркас плоский КР(КР36...КР90)	
	Сборочный чертеж	36
1.424.1-5.4-0.3.0	Каркас плоский КР(КР91...КР237)	37
1.424.1-5.4-0.3.0СБ	Каркас плоский КР(КР91...КР237)	
	Сборочный чертеж	42
1.424.1-5.4-0.4.0	Каркас плоский КР(КР251...КР256)	45

Инв. № подл. | Подпись и дата | Взам. инв. №

1.424.1-5.4-0.0.0

Содержание

Стадия	Лист	Листов
Р	1	2

ЦНИИПРОМЗДАНИЙ

Нач. отд. Розенблюм
Н. контр. Кудрявая
Гл. спец. Кудрявая

Копировал: Левина Формат А4

Обозначение	Наименование	Стр.
1.424.1-5.4-0.4.0СБ	Каркас плоский КР(КР251...КР256)	
	Сборочный чертеж	45
1.424.1-5.4-0.5.0	Каркас плоский КР(КР257, КР258)	46
1.424.1-5.4-0.5.0СБ	Каркас плоский КР(КР257; КР258)	
	Сборочный чертеж	46
1.424.1-5.4-0.6.0	Сетка С (С1; С2)	47
1.424.1-5.4-0.6.0СБ	Сетка С(С1; С2)	
	Сборочный чертеж	47
1.424.1-5.4-0.7.0	Сетка С(С3...С8)	48
1.424.1-5.4-0.7.0СБ	Сетка С(С3...С8)	
	Сборочный чертеж	48
1.424.1-5.4-0.8.0	Сетка С(С9...С11)	49
1.424.1-5.4-0.8.0СБ	Сетка С (С9...С11)	
	Сборочный чертеж	49
1.424.1-5.4-0.0.1	Стержень арматурный	50
1.424.1-5.4-0.0.2	Стержень арматурный	54
1.424.1-5.4-0.0.3	Полоса	55
1.424.1-5.4-4.0.0	Схема установки связей жесткости в вязаном пространственном каркасе	55

Инв. № подл. | Подпись и дата | Взам. инв. №

1.424.1-5.4-0.0.0

Лист 2

Копировал: Левина 19135-06 3 Формат А4

Выпуск 4 серии содержит рабочие чертежи арматурных изделий для железобетонных колонн, разработанных в выпуске 2 настоящей серии. Состав серии приведен в выпуске 0.

Арматурные изделия должны удовлетворять требованиям ГОСТ 10922-75, ГОСТ 19292-73, ГОСТ 14098-68 и Инструкции по сварке соединений арматуры и закладных деталей железобетонных конструкций" (СН393-78).

Стыкование стержней при заготовке арматуры следует производить контактной стыковой сваркой.

Плоские каркасы и сетки следует изготовлять с помощью контактной точечной сварки. Сварку каркасов производить во всех точках пересечения стержней. При изготовлении сеток сварке подлежат все узлы пересечений двух крайних стержней по периметру сетки.

Объединение плоских каркасов в пространственный производится одним из следующих способов соединения:

приварка поперечных соединительных стержней к поперечным стержням плоских каркасов - контактной точечной сваркой с помощью сварочных клещей;

при несоосности осей поперечных стержней смежных каркасов допускается соединение плоских каркасов с помощью полушпилек, приваривоемых к поперечным стержням одного из плоских каркасов (с продольными стержнями меньшего диаметра) и привязываемых к продольным стержням другого каркаса (см. рис. 1);

приварка поперечных соединительных стержней к продольным стержням плоских каркасов - контактной точечной сваркой с помощью сварочных клещей;

допускается объединять плоские каркасы шпильками (стержнями с крюками на концах), располагая их с тем же шагом, что и соединительные стержни, и привязывая к продольной арматуре вязальной проволокой. В этом случае для придания каркасу необходимой жесткости при транспортировании должны быть предусмотрены связи, устанавливаемые не реже чем через 6 м и не менее двух на каркас (см. документ 1.424.1-5.4-4.00).

Сетки оголовка и консолей, а также горизонтальная арматура консолей должна быть привязана вязальной проволокой к продольным стержням каркаса.

Размеры сеток и каркасов даны по осям и торцам стержней.

В арматурных изделиях КР251... КР256 тавровые соединения анкерных стержней с пластинами следует выполнять дуговой сваркой под флюсом. Допускается эти соединения выполнять ручной дуговой сваркой в раззенкованных отверстиях.

Испытания соединений арматурных изделий и оценку их качества производить по ГОСТ 10922-75.

Рис.1

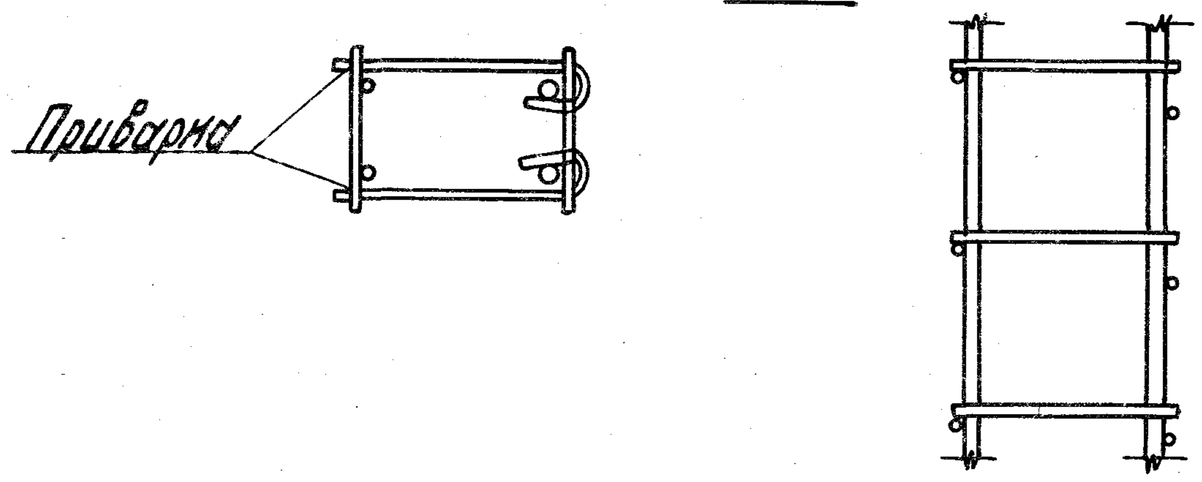

Нач.отд.	Розенблюм		
Н.контр.	Кудрявая		
Гл.спец.	Кудрявая		

1.424.1-5.4-0.0. ОТО

Техническое описание

Стадия	Лист	Листов
Р	1	2

ЦНИИПРОМЗДАНИЙ

Инв.№ подл. | Подпись и дата | Взам. инв.№

1.424.1-5.4-0.0 ТО

Копировал: Пилюк формат А4
Копировал: Пилюк 19135-06 4

Формат	Зона	Поз.	Обозначение	Наименование	Кол.	Примечание
				Документация		
А3			1.424.1-5.4-0.0.ОТО	Техническое описание		
А3			1.424.1-5.4-1.0.0 СБ	Сборочный чертеж		
				Сборочные единицы		
А4		6	1.424.1-5.4-0.6.0	Сетка С1	1	
А4		8	1.424.1-5.4-0.8.0	Сетка С9	4	
А4		5	1.424.1-5.4-0.4.0	Каркас КР251	1	
				Детали		
А4		11	1.424.1-5.4-0.0.2	Стержень арматурный	4	

Формат	Зона	Для исполнения с порядковым номером[1]	Обозначение	Кол.	Примечание
		Переменные данные			
		Сборочные единицы			
		Поз.1 Каркас плоский КР28...КР31; КР33; КР34 КР155...КР157; КР161...КР163; КР167...КР170; КР175...КР178; КР184...КР187; КР192...КР198; КР209...КР220			
А3		-00; -14; -15	1.424.1-5.4-01.0-27	1	КР28
А3		-01; -02; -16	-28	1	КР29
А3		-28; -30; -40; -41	-29	1	КР30
А3		-29; -31; -42; -43	-30	1	КР31

[1] Основное исполнение, не имеющее порядкового номера обозначено „00"

Нач. отд.	Розенблюм	
Н. контр.	Кудрявая	
Гл. спец.	Кудрявая	
Вед. инж.	Лепыш	
Инженер	Дзюба	
Проверил	Кудрявая	

1.424.1-5.4-1.0.0

Каркас пространственный КП(КП1...КП109; КП159...КП183)

Стадия	Лист	Листов
Р	1	8

ЦНИИПРОМЗДАНИЙ

Инв. № подл. | Подпись и дата | Взам. инв. №

Копировал: Левина Формат А4

Формат	Зона	Для исполнения с порядковым номером	Обозначение	Кол.	Примечание
А3		-56; -58; -66; -67	1.424.1-5.4-0.1.0-32	1	КР33
А3		-57; -59; -68	-33	1	КР34
А3		-08; -09	1.424.1-5.4-0.3.0-064	1	КР155
А3		-10...-12	-065	1	КР156
А3		-13	-066	1	КР157
А3		-22...-24	-070	1	КР161
А3		-25; -26	-071	1	КР162
А3		-27	-072	1	КР163
А3		-03; -04	-076	1	КР167
А3		-05	-077	1	КР168
А3		-06; -07	-079	1	КР170
А3		-17	-084	1	КР175
А3		-18; -19	-085	1	КР176
А3		-20	-086	1	КР177
А3		-21	-087	1	КР178
А3		-37	-093	1	КР184
А3		-38; -39	-094	1	КР185
А3		-52; -53	-095	1	КР186
А3		-54; -55	-096	1	КР187
А3		-32; -33	-101	1	КР192
А3		-34; -35	-102	1	КР193
А3		-36	-103	1	КР194
А3		-44; -45	-104	1	КР195
А3		-46...-48	-105	1	КР196
А3		-49; -50	-106	1	КР197
А3		-51	-107	1	КР198
А3		-63	-118	1	КР209
А3		-64	-119	1	КР210
А3		-65	-120	1	КР211
А3		-75; -76	-121	1	КР212
А3		-77; -78	-122	1	КР213

Инв. № подл. | Подпись и дата | Взам. инв. №

1.424.1-5.4-1.0.0

Лист 2

Копировал: Левина 19135-06 5 Формат А4

Формат	Зона	Для исполнения с порядковым номером	Обозначение	Кол.	Примечание
А3		-79; -80	1.424.1-5.4-03.0-123	1	КР214
А3		-60	-124	1	КР215
А3		-61	-125	1	КР216
А3		-62	-126	1	КР217
А3		-69; -70	-127	1	КР218
А3		-71...-73	-128	1	КР219
А3		-74	-129	1	КР220
		Поз. 2 Каркас плоский КР2; КР3; КР5;			
		КР95...КР97; КР100; КР103; КР104; КР106;			
		КР107; КР109			
А3		-28; -56	1.424.1-5.4-01.0-01	1	КР2
А3		-29; -57	-02	1	КР3
А3		-66	-04	1	КР5
А3		-00; -01; -03; -30; -32;	1.424.1-5.4-03.0-004	1	КР95
А3		-58...-60; -63	-004	1	КР95
А3		-05; -06; -08; -31; -34;	-005	1	КР96
А3		-38; -61; -62; -64; -65	-005	1	КР96
А3		-02; -04; -07; -09; -10	-006	1	КР97
А3		-13; -33; -35...-37	-006	1	КР97
А3		-11; -39	-009	1	КР100
А3		-12	-012	1	КР103
А3		-42; -69	-013	1	КР104
А3		-14; -18; -22; -40; -46;	-015	1	КР106
А3		-67; -68; -71; -75	-015	1	КР106
А3		-15...-17; -23; -25; -41;	-016	1	КР107
А3		-43; -44; -47; -49; -52;	-016	1	КР107
А3		-54; -70; -72; -74;	-016	1	КР107
А3		-76; -77; -79	-016	1	КР107
А3		-19...-21; -24; -26; -27;	-018	1	КР109

Формат	Зона	Для исполнения с порядковым номером	Обозначение	Кол.	Примечание
А3		-45; -48; -50; -51; -53;	1.424.1-5.4-03.0-018	1	КР109
А3		-55; -73; -80; -78	-018	1	КР109
		Поз. 3 Каркас плоский КР10; КР11; КР14; КР15;			
		КР17; КР18; КР20; КР21; КР23; КР24; КР26;			
		КР27; КР46...КР49; КР54...КР58; КР62...КР65;			
		КР69; КР71...КР73; КР79...КР81; КР88...КР90;			
		КР122...КР124; КР129...КР131; КР135; КР138; КР140;			
		КР145...КР147; КР152...КР154; КР259			
А3		-14; -15	1.424.1-5.4-01.0-09	1	КР10
А3		-16	-10	1	КР11
А3		-00	-13	1	КР14
А3		-01; -02	-14	1	КР15
А3		-40; -41	-16	1	КР17
А3		-42; -43	-17	1	КР18
А3		-28; -30	-19	1	КР20
А3		-29; -31	-20	1	КР21
А3		-66; -67	-22	1	КР23
А3		-68	-23	1	КР24
А3		-56; -58	-25	1	КР26
А3		-57; -59	-26	1	КР27
А3		-17	1.424.1-5.4-02.0-10	1	КР46
А3		-18; -19	-11	1	КР47
А3		-20	-12	1	КР48
А3		-21	-13	1	КР49
А3		-03; -04	-18	1	КР54
А3		-05	-19	1	КР55
А3		-06; -07	-20	1	КР56
А3		-44; -45	-26	1	КР62
А3		-46...-48	-27	1	КР63

Инв. № подл. | Подпись и дата | Взам. инв. №

19135-06.6 Формат А4

Формат	Зона	Для исполнения с порядковым номером	Обозначение	Кол.	Примечание
А3		-49; -50	1.424.1-5.4-0.2.0 -28	1	КР64
А3		-51	-29	1	КР65
А3		-32; -33	-35	1	КР71
А3		-34; -35	-36	1	КР72
А3		-36	-37	1	КР73
А3		-69; -70	-43	1	КР79
А3		-71...-73	-44	1	КР80
А3		-74	-45	1	КР81
А3		-60	-52	1	КР88
А3		-61	-53	1	КР89
А3		-62	-54	1	КР90
А3		-22...-24	1.424.1-5.4-0.3.0-031	1	КР122
А3		-25; -26	-032	1	КР123
А3		-27	-033	1	КР124
А3		-08; -09	-038	1	КР129
А3		-10...-12	-039	1	КР130
А3		-13	-040	1	КР131
А3		-52; -53	-044	1	КР135
А3		-54; -55	-045	1	КР136
А3		-38; -39	-049	1	КР140
А3		-75; -76	-054	1	КР145
А3		-77 -78	-055	1	КР146
А3		-79; -80	-056	1	КР147
А3		-63	-061	1	КР152
А3		-64	-062	1	КР153
А3		-65	-063	1	КР154
А3		-37	-147	1	КР259

Инв. № подл. | Подпись и дата | Взам. инв. №

Формат	Зона	Для исполнения с порядковым номером	Обозначение	Кол.	Примечание
		Поз. 4 Каркас плоский КР240; КР242; КР244; КР246; КР248; КР250			
А3		-14...-27	1.424.1-5.4-0.1.0-37	1	КР240
А3		-00...-13	-39	1	КР242
А3		-40...-55	-41	1	КР244
А3		-28...-39	-43	1	КР246
А3		-66...-80	-45	1	КР248
А3		-56...-65	-47	1	КР250
		Поз. 7 Сетка С3; С4			
А3		-00...-27	1.424.1-5.4-0.7.0	1	С3
А3		-28...-80	-01	1	С4
		Детали			
		Поз. 9 Стержень арматурный			
А4		-00; -05; -08; -14;	1.424.1-5.4-0.0.1-228	14	
А4		-28; -34; -40; -56; -61	-228	16	
А4		-03; -18; -22; -30; -32;	-228	18	
А4		-46; -58; -60; -63; -66;	-228	18	
А4		-67; -71; -75	-228	18	
А4		-69	-228	20	

Формат	Зона	Для исполнения с порядковым номером	Обозначение	Кол.	Примечание
А4		-01; -02; -09; -10; -15; -16	1.424.1-5.4-0.0.1 -234	14	
А4		-29; -31; -35...-37; -41...-43	-234	16	
А4		-57; -62; -64;	-234	16	
А4		-41...-43; -57; -62; -64;	-234	16	
А4		-04; -23; -25; -49; -52;	-234	18	
А4		-72; -74; -76...-78;	-234	18	
А4		-33; -47; -59; -68;	-234	18	
А4		-70;	-234	20	
А4		-17; -44	-234	22	
А4		-07; -13; -39;	-239	12	
А4		-06; -11; -12; -51; -55; -80;	-239	14	
А4		-21; -27; -38; -65;	-239	16	
А4		-19; -20; -24; -26; -48;	-239	18	
А4		-50; -53; -54; -73; -79	-239	18	
А4		-45	-239	22	
		Поз.10 Стержень арматурный			
А4		-18; -19; -22...-24;	1.424.1-5.4-0.0.1 -230	44	
А4		-00; -08; -09; -14; -15	-230	48	
А4		-05; -17	-230	50	
А4		-03; -04	-230	54	
А4		-46...-48;	-231	50	
А4		-28; -30; -34; -35; -40;	-231	54	
А4		-41	-231	54	
А4		-66; -67; -71...-73; -75;	-231	56	
А4		-76	-231	56	
А4		-44; -45; -56; -58; -61; -63	-231	58	
А4		-32; -33	-231	62	
А4		-69; -70	-231	64	
А4		-60	-231	68	

Копировал: Левина Формат А4

Формат	Зона	Для исполнения с порядковым номером	Обозначение	Кол.	Примечание
А4		-20; -25; -26	1.424.1-5.4-0.0.1 -236	44	
А4		-01; -02; -10...-12; -16	-236	48	
А4					
А4		-49; -50; -52; -53	-237	50	
А4		-29; -31; -36; -37; -42; -43	-237	54	
А4		-68; -74; -77; -78	-237	56	
А4		-57; -59; -62 -64	-237	58	
А4		-21; -27	-241	36	
А4		-07; -13	-241	38	
А4		-06	-241	50	
А4		-51; -54; -55	-242	40	
А4		-38; -39	-242	44	
А4		-79; 80	-242	46	
А4		-65	-242	48	

Инв.№подл. | Подпись и дата | Взам.инв.№

Копировал:

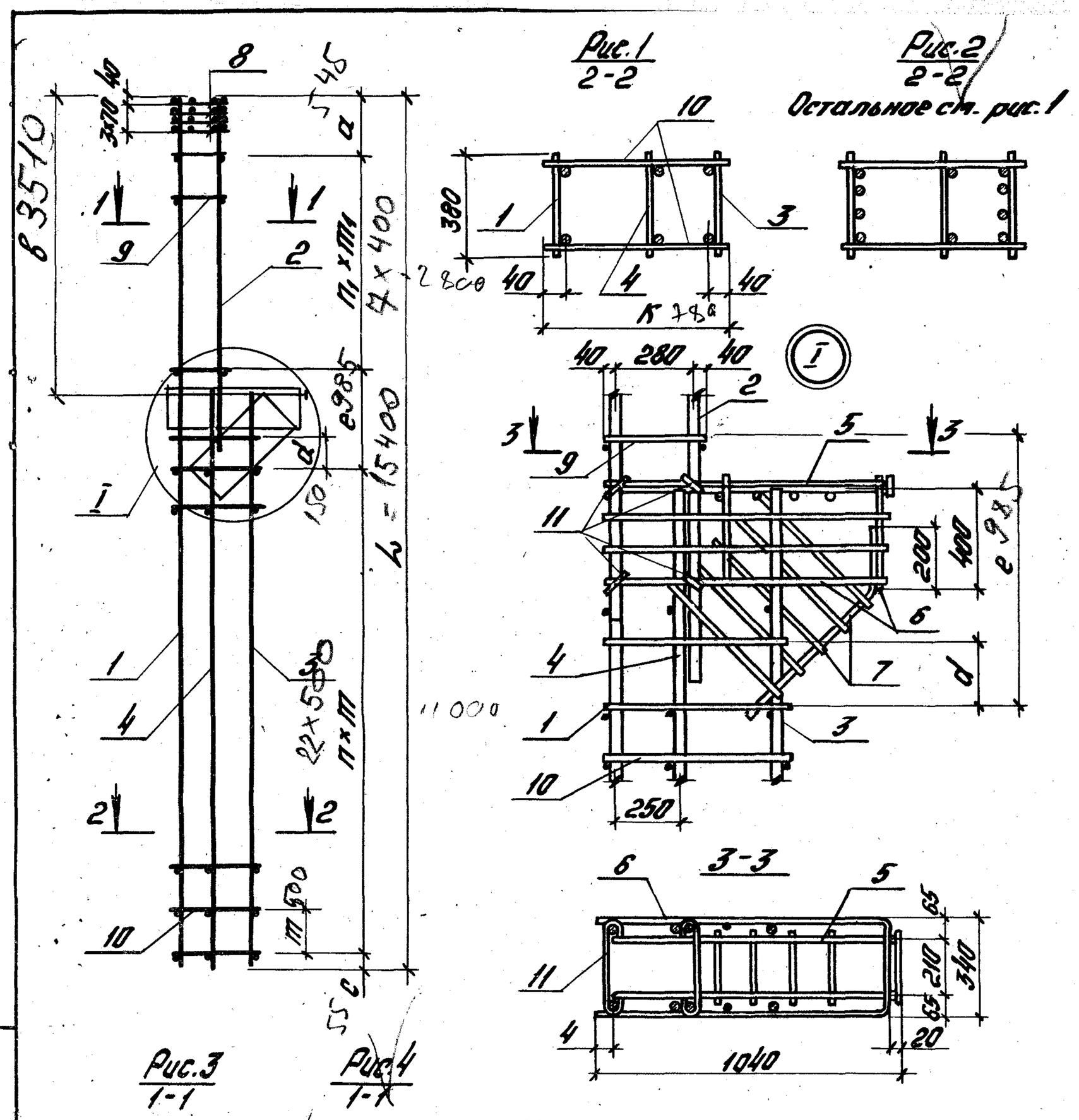

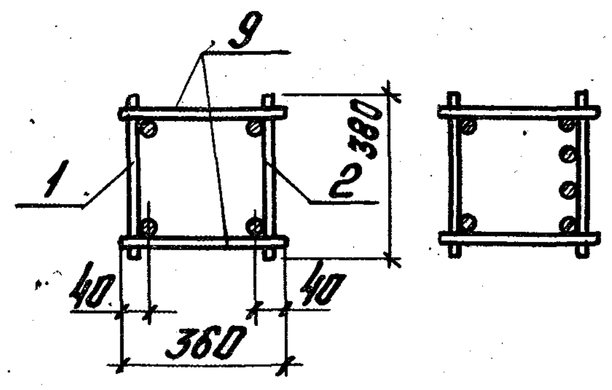

Для исполнения с порядковым номером	Марка	Размеры, мм	
		K	L
00...-27	КП1...КП28	680	13000
-28...-55	КП82...КП105	780	14200
-56...-80	КП159...КП183		15400

В таблице исполнений последовательность номеров рисунков указаны соответственно для сечений 2-2; 1-1.

Обозначение	Марка	Рис.	П, шт.	П1, шт.	Размеры, мм m	m1	l	a	b	d	c		Масса, кг
1.424.1-5.4-1.0.0	КП1			8		350							192,2
-01	КП2	1;4	22		400		800						219,6
-02	КП3			7		400							235,8
-03	КП4									—			248,5
-04	КП5		25	8	350	350	850						265,4
-05	КП6												293,7
-06	КП7		22		400		800	545	3510		55		420,9
-07	КП8		17		500		1085			200			426,3
-08	КП9	2;4		7									252,4
-09	КП10												261,2
-10	КП11		22		400	400	800			—			302,0
-11	КП12												317,6
-12	КП13												335,2
-13	КП14		17		500		1085			200			363,9
-14	КП15												201,8
-15	КП16	1;4	21	8	400	400	800			—			211,3
-16	КП17												237,9
-17	КП18		23	10	350	350	850	545	4110	100	55		263,5
-18	КП19												287,7
-19	КП20	2;4	21	8	400	400	800			—			314,1
-20	КП21												360,8
-21	КП22		16	7	500	500	1010	430		150	70		432,5
-22	КП23		21	8	400	400	800	545		—	55		251,0
-23	КП24												260,6

Нач. отд.	Розенблюм		
Гл. контр.	Лемыш		
Гл. спец.	Кудрявая		
Вед. инж.	Лемыш		
Инженер	Максимова		
Проверил	Лемыш		

1.424.1-5.4-1.0.0СБ

Каркас пространственный КП(КП1...КП28; КП82...КП109; КП159...КП183). Сборочный чертеж

Стадия	Масса	Масштаб
Р	Ст.табл.	—
Лист 1	Листов 3	

ЦНИИПРОМЗДАНИЙ

Копировал: Левина 19135-06 9 Формат А3

Обозначение	Марка	Рис.	П, шт.	П1, шт.	Размеры, мм m	m1	e	a	в	d	c		Масса, кг
1.424.1-5.4-1.0.0-24	КП25	2;4	20	8	400	400	1100	645	4110	150	55		277,5
-25	КП26		21				800	545		—			297,1
-26	КП27		20				1100	645		150			313,9
-27	КП28		16	7	500	500	1000	430			70		373,7
-28	КП82	1;3	25	7	400	400	800	545	3510	—	55		197,9
-29	КП83												234,2
-30	КП84	1;4		8		350							206,0
-31	КП85			7		400							244,1
-32	КП86	2;4	28	8	350	350	1000			150			269,6
-33	КП87												286,1
-34	КП88		25		400	400	800			—			318,6
-35	КП89												327,9
-36	КП90			7									380,5
-37	КП91												323,2
-38	КП92		20		500		785				70		384,8
-39	КП93			5		580	1085			200			407,9
-40	КП94	1;4	23	8	400	400	1200			150			212,4
-41	КП95												222,0
-42	КП96		23	10		350	900						235,1
-43	КП97			8		400	1200						251,9
-44	КП98	2;4	26	10	350	350	1000						281,4
-45	КП99												298,4
-46	КП100		23	8	400	400	800				55		311,7
-47	КП101												321,1
-48	КП102												338,1
-49	КП103												371,9
-50	КП104												388,8
-51	КП105		19	6	500	500	1080	630		—	70		400,4
-52	КП106		23	8	400	400	1200	545			55		318,0

Инв.№ подл. | Подпись и дата | Взам.инв.№

Копировал: Палеха формат А4

Обозначение	Марка	Рис.	П, шт.	П1, шт.	Размеры, мм m	m1	e	a	в	d	c		Масса, кг
1.424.1-5.4-1.0.0-53	КП107	2;4	23	8	400	400	1200	545	4110	150	55		335,0
-54	КП108		19		500		885			—	70		386,0
-55	КП109			6		500	1000	630					401,2
-56	КП159	1;3	28	7	400	400	800	545	3510	—	55		212,4
-57	КП160												251,7
-58	КП161	1;4		8		350							220,6
-59	КП162												254,7
-60	КП163	2;4	32		350								292,1
-61	КП164		28	7	400	400							345,1
-62	КП165												403,6
-63	КП166			8		350							284,9
-64	КП167			7		400							339,3
-65	КП168		22		500		985			150			416,8
-66	КП169	1;3	26	8	400	400	1200			150			210,8
-67	КП170	1;4											227,0
-68	КП171												260,3
-69	КП172	2;4	30	10	350	350	800			—			286,3
-70	КП173												303,7
-71	КП174		26	8	400	400	1200			150			338,6
-72	КП175												348,2
-73	КП176												365,0
-74	КП177												404,3
-75	КП178												288,4
-76	КП179												297,9
-77	КП180												343,5
-78	КП181												359,2
-79	КП182		21		500		1085			—			418,7
-80	КП183			6		500	985						433,8

Инв.№ подл. | Подпись и дата | Взам.инв.№

Копировал: Палеха 19135-06 10 формат А4

Формат	Зона	Поз.	Обозначение	Наименование	Кол.	Примечание
				Документация		
А3			1.424.1-5.4-0.0.0ТО	Техническое описание		
А3			1.424.1-5.4-2.0.0СБ	Сборочный чертеж		
				Сборочные единицы		
А4		6	1.424.1-5.4-0.6.0-01	Сетка С2	1	
А4		8	1.424.1-5.4-0.8.0-01	Сетка С10	4	
				Детали		
А4		11	1.424.1-5.4-0.0.2	Стержень арматурный	4	

Формат	Зона	Для исполнения с порядковым номером[1]	Обозначение	Кол.	Примечание
		Переменные данные			
		Сборочные единицы			
		Поз. 1 Каркас плоский КР28...КР35; КР158...КР160; КР162...КР166; КР171...КР183; КР186...КР191; КР195...КР197; КР199...КР208; КР212...КР215; КР218...КР237			
А3		-000; -001; -012; -014;	1.424.1-5.4-0.1.0-27	1	КР28
А3		-027...-029	-27	1	КР28
А3		-002; -013; -015; -030...-032	-28	1	КР29
А3		-053; -054	-29	1	КР30
А3		-055; -056	-30	1	КР31

[1] Основное исполнение, не имеющее порядкового номера, обозначено „000"

Нач. отд.	Розенблюм		1.424.1-5.4-2.0.0
Н. контр.	Кудрявая		
Гл. спец.	Кудрявая		Каркас пространственный КП (КП29...КП81; КП110...КП158; КП184...КП236)
Вед. инж.	Летыш		Стадия: Р; Лист: 1; Листов: 11
Инженер	Дзюба		ЦНИИПРОМЗДАНИЙ
Проверил	Кудрявая		

Копировал: Левина Формат А4

Формат	Зона	Для исполнения с порядковым номером	Обозначение	Кол.	Примечание
А3		-065...-067; -077...-080	1.424.1-5.4-0.1.0-31	1	[illegible]
А3		-102	-32	1	[illegible]
А3		-103; -104	-33	1	[illegible]
А3		-115; -116; -127...-130	-34	1	[illegible]
А3		-022; -023	1.424.1-5.4-0.3.0-061	1	[illegible]
А3		-024	-062	1	[illegible]
А3		-025; -026	-063	1	[illegible]
А3		-009	-071	1	[illegible]
А3		-010; -011	-072	1	[illegible]
А3		-045...-047	-073	1	[illegible]
А3		-048...-050	-074	1	[illegible]
А3		-051...-052	-075	1	[illegible]
А3		-016; -017	-080	1	[illegible]
А3		-018; -019	-081	1	[illegible]
А3		-020	-082	1	[illegible]
А3		-021	-083	1	[illegible]
А3		-003	-084	1	[illegible]
А3		-004...-006	-085	1	[illegible]
А3		-007	-086	1	[illegible]
А3		-008	-087	1	[illegible]
А3		-033...-036	-088	1	[illegible]
А3		-037...-039	-089	1	[illegible]
А3		-040; -041	-090	1	[illegible]
А3		-042; -043	-091	1	[illegible]
А3		-044	-092	1	[illegible]
А3		-062; -063	-093	1	[illegible]
А3		-064	-094	1	[illegible]
А3		-075	-095	1	[illegible]
А3		-076	-096	1	[illegible]
А3		-096...-098	-097	1	[illegible]
А3		-099...-101	-100	1	[illegible]

Инв. № подл. | Подпись и дата | Взам. инв. №

1.424.1-5.4-2.0.0

Копировал: Левина 19135-06

Формат	Зона	Для исполнения с порядковым номером	Обозначение	Кол.	Примечание
А3		-057	1.424.1-5.4-0.3.0-104	1	КР195
А3		-058...-060	-105	1	КР196
А3		-061	-106	1	КР197
А3		-068	-108	1	КР199
А3		-069	-109	1	КР200
А3		-070; -071	-110	1	КР201
А3		-072; -073	-111	1	КР202
А3		-074	-112	1	КР203
А3		-081...-084	-113	1	КР204
А3		-085...-088	-114	1	КР205
А3		-089...-091	-115	1	КР206
А3		-092...-094	-116	1	КР207
А3		-095	-117	1	КР208
А3		-110; -111	-121	1	КР212
А3		-112	-122	1	КР213
А3		-113; -114	-123	1	КР214
А3		-108	-125	1	КР216
А3		-105; -106	-127	1	КР218
А3		-107	-128	1	КР219
А3		-109	-129	1	КР220
А3		-122	-130	1	КР221
А3		-123	-131	1	КР222
А3		-124; -125	-132	1	КР223
А3		-126	-133	1	КР224
А3		-144...-146	-134	1	КР225
А3		-147...-149	-135	1	КР226
А3		-150...-152	-136	1	КР227
А3		-153; -154	-137	1	КР228
А3		-117; -118	-138	1	КР229
А3		-119	-139	1	КР230
А3		-120	-140	1	КР231

Инв.№ подл. | Подпись и дата | Взам.инв.№

Формат	Зона	Для исполнения с порядковым номером	Обозначение	Кол.	Примечание
А3		-121	1.424.1-5.4-0.3.0-141	1	КР232
А3		-131...-133	-142	1	КР233
А3		-134...-136	-143	1	КР234
А3		-137; -138	-144	1	КР235
А3		-139...-141	-145	1	КР236
А3		-142; -143	-146	1	КР237
		Поз.2 Каркас плоский КР4; КР6; КР98; КР99;			
		КР101; КР102; КР104...КР109; КР111...КР115			
А3		-013; -065; -115	1.424.1-5.4-0.1.0-03	1	КР4
А3		-127	-05	1	КР6
А3		-116	1.424.1-5.4-0.3.0-007	1	КР98
А3		-012; -016; -022; -066; -070;	-008	1	КР99
А3		-117; -124	-008	1	КР99
А3		-014; -015; -018; -068; -069;	-010	1	КР101
А3		-072; -118...-123	-010	1	КР101
А3		-017; -019; -020; -023...-025;	-011	1	КР102
А3		-067; -071; -074...-076; -125; -126	-011	1	КР102
А3		-103; -105; -055	-013	1	КР104
А3		-000; -021; -026; -073	-014	1	КР105
А3		-004; -053; -058; -102; -107;	-015	1	КР106
А3		-110; -113; -000	-015	1	КР106
А3		-001...-003; -005; -007...-010;	-016	1	КР107
А3		-054; -056; -057; -059; -061;	-016	1	КР107
А3		-062; -064; -104; -106; -108;	-016	1	КР107
А3		-109; -111; -112; -114	-016	1	КР107
А3		-006; -011; -060; -063	-018	1	КР109
А3		-077; -081; -131	-020	1	КР111
А3		-027; -033; -085; -128; -134	-021	1	КР112
А3		-028; -030; -034; -037; -045;	-022	1	КР113

Инв.№ подл. | Подпись и дата | Взам.инв.№

Формат	Зона	Для исполнения с порядковым номером	Обозначение	Кол.	Примечание
А3		-048; -078; -082; -086; -089;	1.424.1-5.4-0.3.0 -022	1	КР113
А3		-092; -096; -099; -129; -132;	-022	1	КР113
А3		-135; -137; -139; -144; -147;	-022	1	КР113
А3		-150	-022	1	КР113
А3		-029; -031; -035; -038; -040;	-023	1	КР114
А3		-042; -046; -049; -051; -079;	-023	1	КР114
А3		-083; -087; -090; -093; -097;	-023	1	КР114
А3		-100; -130; -133; -136; -138;	-023	1	КР114
А3		-140; -142; -145; -148; -151;	-023	1	КР114
А3		-153	-023	1	КР114
А3		-032; -036; -039; -041; -043;	-024	1	КР115
А3		-044; -047; -050; -052; -080;	-024	1	КР115
А3		-084; -088; -091; -094; -095;	-024	1	КР115
А3		-098; -101; -141; -143; -146;	-024	1	КР115
А3		-149; -152; -154	-024	1	КР115
		Поз.3 Каркас плоский КР7; КР8; КР10...КР13;			
		КР16...КР19; КР22...КР25; КР36...КР40; КР46...КР53;			
		КР57...КР64; КР66...КР70; КР74...КР85; КР117...КР119			
		КР123; КР124; КР126...КР128; КР133...КР136; КР138;			
		КР139; КР141... КР151			
А3		-027...-029	1.424.1-5.4-0.1.0-06	1	КР7
А3		-030...-032	-07	1	КР8
А3		-000; -001	-09	1	КР10
А3		-002	-10	1	КР11
А3		-012; -014	-11	1	КР12
А3		-013; -015	-12	1	КР13
А3		-077...-080	-15	1	КР16
А3		-053; -054	-16	1	КР17
А3		-055; -056	-17	1	КР18

Копировал: Пилкин Формат А4.

Формат	Зона	Для исполнения с порядковым номером	Обозначение	Кол.	Примечание
А3		-065...-067	1.424.1-5.4-0.1.0-18	1	КР19
А3		-127...-130	-21	1	КР22
А3		-102	-22	1	КР23
А3		-103; -104	-23	1	КР24
А3		-115; -116	-24	1	КР25
А3		-033...-035	1.424.1-5.4-0.2.0	1	КР36
А3		-037...-039	-01	1	КР37
А3		-040; -041	-02	1	КР38
А3		-042; -043	-03	1	КР39
А3		-044	-04	1	КР40
А3		-003	-10	1	КР46
А3		-004...-006	-11	1	КР47
А3		-007	-12	1	КР48
А3		-008	-13	1	КР49
А3		-016; -017	-14	1	КР50
А3		-018; -019	-15	1	КР51
А3		-020	-16	1	КР52
А3		-021	-17	1	КР53
А3		-081...-084	-21	1	КР57
А3		-085...-088	-22	1	КР58
А3		-089...-091	-23	1	КР59
А3		-092...-094	-24	1	КР60
А3		-095	-25	1	КР61
А3		-057	-26	1	КР62
А3		-058...-060	-27	1	КР63
А3		-061	-28	1	КР64
А3		-068	-30	1	КР66
А3		-069	-31	1	КР67
А3		-070; -071	-32	1	КР68
А3		-072; -073	-33	1	КР69
А3		-074	-34	1	КР70

Инв.№ подл. | Подпись и дата | Взам. инв.№

Копировал: Пилкин Формат А4

Для исполнения с порядковым номером	Обозначение	Кол.	Примечание
[illegible]	1.424.1-5.4-0.2.0-38	1	КР74
[illegible]	-39	1	КР75
[illegible]	-40	1	КР76
[illegible]	-41	1	КР77
[illegible]	-42	1	КР78
[illegible] -100	-43	1	КР79
[illegible] -08	-44	1	КР80
[illegible]	-45	1	КР81
[illegible]	-46	1	КР82
[illegible]	-47	1	КР83
[illegible]	-48	1	КР84
-121	-49	1	КР85
-045...-047	1.424.1-5.4-0.3.0-026	1	КР117
-048...-050	-027	1	КР118
-051; -052	-028	1	КР119
-009	-032	1	КР123
-010; -011	-033	1	КР124
-022; -023	-035	1	КР126
-024	-035	1	КР127
-025; -026	-037	1	КР128
-095...-098	-042	1	КР133
-099...-101	-043	1	КР134
-062; -063	-044	1	КР135
-064	-045	1	КР136
-075	-047	1	КР138
-076	-048	1	КР139
-144...-146	-050	1	КР141
-147...-149	-051	1	КР142
-150...-152	-052	1	КР143
-153...-154	-053	1	КР144
-110; -111	-054	1	КР145

Формат	Зона	Для исполнения с порядковым номером	Обозначение	Кол.	Примечание
А3		-112	1.424.1-5.4-0.3.0-055	1	КР146
А3		-113; -114	-056	1	КР147
А3		-122	-057	1	КР148
А3		-123	-058	1	КР149
А3		-124; -125	-059	1	КР150
А3		-126	-060	1	КР151
		Поз.4 Каркас плоский КР238; КР240; КР241; КР243; КР245; КР247...КР249			
А3		-027...-052	1.424.1-5.4-0.1.0-35	1	КР238
А3		-000...-011	-37	1	КР240
А3		-012...-020; -022...-026	-38	1	КР241
А3		-077...-101	-40	1	КР243
А3		-053...-064	-41	1	КР244
А3		-065...-076	-42	1	КР245
А3		-127...-154	-44	1	КР247
А3		-102...-114	-45	1	КР248
А3		-115...-126	-46	1	КР249
		Поз.5 Каркас плоский КР252...КР256			
А4		-012...-026; -065...-076	1.424.1-5.4-0.4.0-01	1	КР252
А4		-115...-126	-01	1	КР252
А4		-077...-101; -127...-154	-02	1	КР253
А4		-053...-064; -102...-114	-03	1	КР254
А4		-000...-011	-04	1	КР255
А4		-027...-052	-05	1	КР256

Инв.№ подл. | Подпись и дата | Взам. инв.№

Формат	Зона	Для исполнения с порядковым номером	Обозначение	Кол.	Примечание
		Поз. 7 Сетка С5; С6; С7			
А4		-000...-011	1.424.1-5.4-0.7.0-02	1	С5
А4		-012...-020; -022...-064;	-03	1	С6
А4		-102...-114	-03	1	С6
А4		-065...-101; -115...-154	-04	1	С7
		Детали			
		Поз. 9 Стержень арматурный			
А4		-068; -069; -081;	1.424.1-5.4-0.0.1-229	16	
А4		-102; -107; -110; -119	-229	16	
А4		-000; -012; -014; -018;	-229	18	
А4		-053; -058	-229	18	
А4		-016; -027; -105; -117; -118	-229	20	
А4		-004; -134	-229	22	
А4		-033; -131	-229	24	
А4		-071	-235	14	
А4		-056; -065; -066; -070; -077;	-235	16	
А4		-078; -082; -104; -108; -109;	-235	16	
А4		-111; -112; -115; -120; -122	-235	16	
А4		-001; -002; -013; -015;	-235	18	
А4		-017; -019; -020; -022; -023;	-235	18	
А4		-054; -059; -061; -062; -103	-235	18	
А4		-028; -030; -037; -045; -055;	-235	20	
А4		-067; -085; -086; -089; -106;	-235	20	
А4		-003; -005; -007; -009; -057;	-235	22	
А4		-116; -127...-129; -135; -144; -137;	-235	22	
А4		-034; -132	-235	24	

Формат	Зона	Для исполнения с порядковым номером	Обозначение	Кол.	Примечание
А4		-006; -021...-026; -063; -072;	1.424.1-5.4-0.0.1-240	14	
А4		-073...-076	-240	14	
А4		-029; -032; -042...-044;	-240	16	
А4		-048...-052; -079; -080;	-240	16	
А4		-083; -084; -092...-097;	-240	16	
А4		-099...-101; -121; -123;	-240	16	
А4		-125; -126; -140...-143; -148;	-240	16	
А4		-149; -151...-154	-240	16	
А4		-060; -064; -113; -114; -124;	-240	18	
А4		-139; -147; -150	-240	18	
А4		-031; -038...-041; -046; -047;	-240	20	
А4		-087; -088; -090; -091	-240	20	
А4		-008; -010; -011; -130; -136;	-240	22	
А4		-138; -145; -146;	-240	22	
А4		-035; -036; -133	-240	24	
		Поз. 10 Стержень арматурный			
А4		-000; -001	1.424.1-5.4-0.0.1-230	44	
А4		-003...-006	-230	50	
А4		-027...-029; -037...-039	-231	42	
А4		-012; -014; -018; -019	-231	44	
А4		-033...-036	-231	48	
А4		-016, -017	-231	50	
А4		-058...-060	-231	52	
А4		-053; -054	-231	54	
А4		-057	-231	56	
А4		-102; -107; -108; -110; -111	-231	58	
А4		-105; -106	-231	62	
А4		-085...-088	-232	48	

Инв.№ подл. | Подпись и дата | Взам. инв.№

Формат	Зона	Для исполнения с порядковым номером	Обозначение	Кол.	Примечание
А4		-068; -069; -082...-084;	1.424.1-5.4-0.0.1-232	52	
А4		-134...-136	-232	52	
А4		-119	-232	58	
А4		-081; -151...-153	-232	62	
А4		-117; -118	-232	64	
А4		-062	-236	44	
А4		-067; -080	-236	50	
А4		-063	-237	40	
А4		-038...-042; -040; -041;	-237	42	
А4		-045...-047	-237	42	
А4		-015; -019; -020; -022; -023	-237	44	
А4		-027; -032	-237	52	
А4		-056; -058	-237	54	
А4		-108; -109; -109; -112	-237	58	
А4		-035	-238	40	
А4		-029...-031	-238	48	
А4		-066; -070; -077...-080;	-238	52	
А4		-127...-130; -137; -138;	-238	52	
А4		-144...-146	-238	52	
А4		-067; -071; -115; -116; -120;	-238	58	
А4		-122	-238	58	
А4		-008; -010; -011	-241	50	
А4		-042...-044; -048...-052	-242	34	
А4		-021; -024...-026	-242	36	
А4		-113; -114	-242	46	
А4		-064	-242	52	
А4		-092...-101	-243	38	
А4		-133...-135; -147...-154	-243	44	
А4		-121; -123...-126	-243	46	
А4		-072...-075	-243	58	

Инв.№ подл. | Подпись и дата | Взам.инв.№

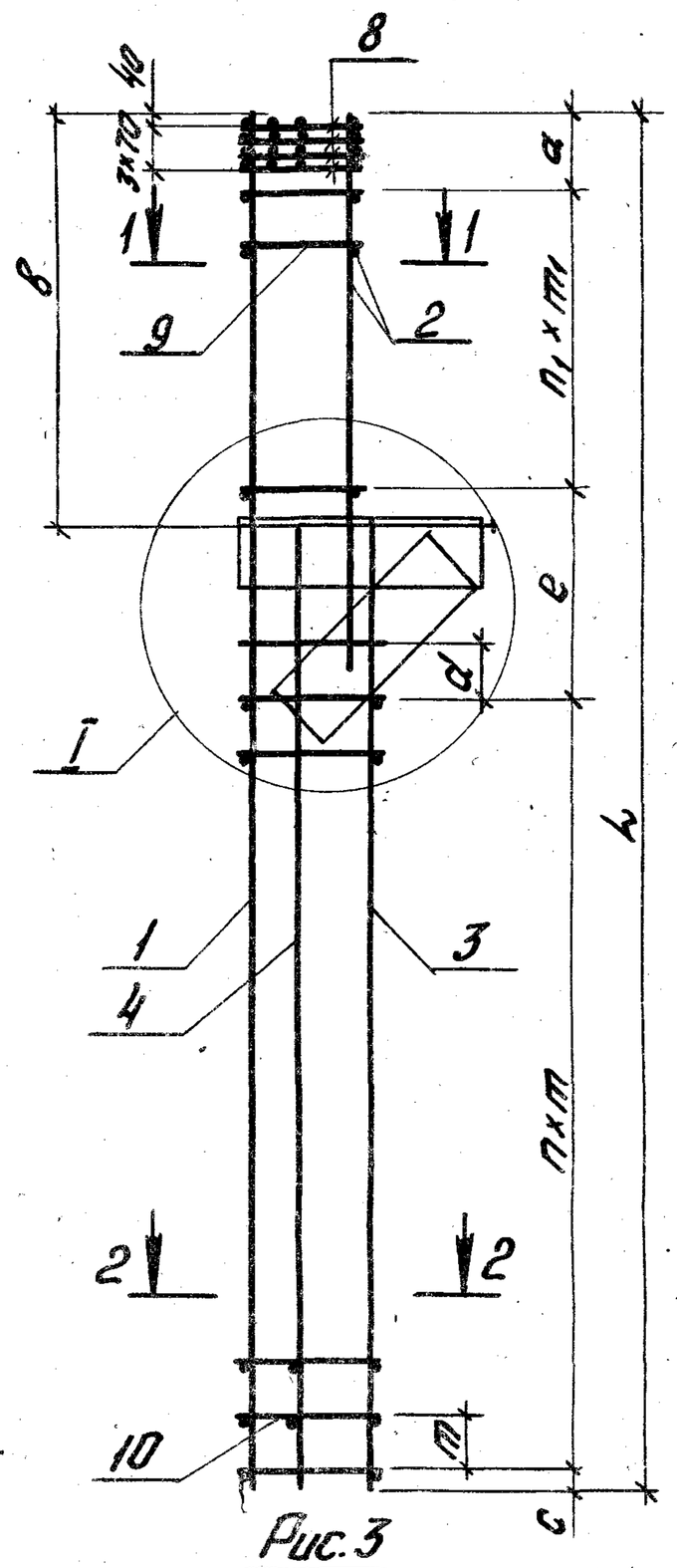

Рис.3
1-1

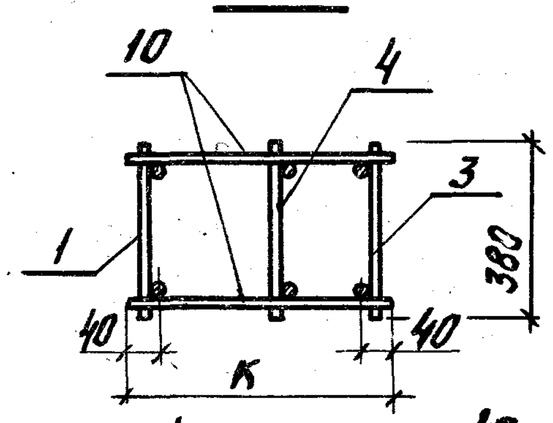

Рис.1
2-2

Рис.2
2-2
Остальное см. рис.1

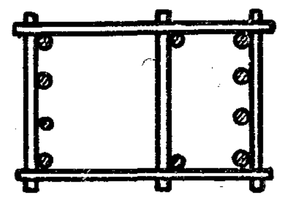

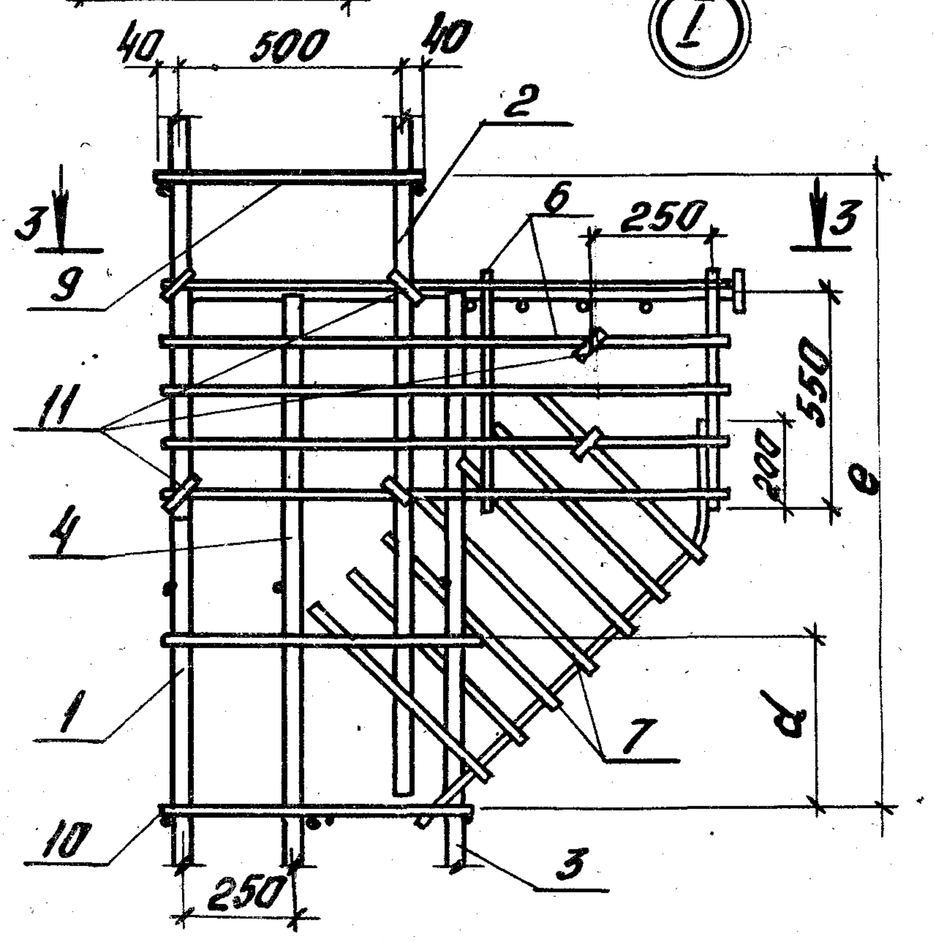

Рис.5
3-3

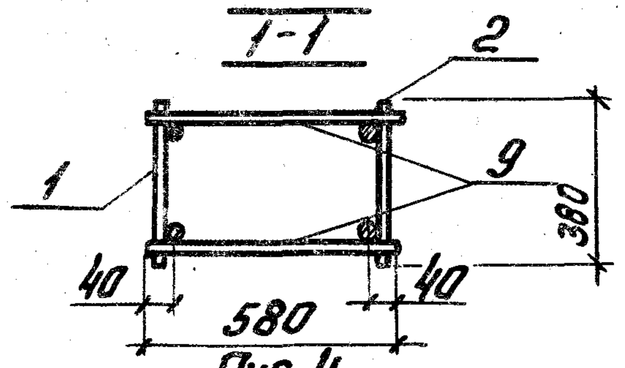

Рис.4
1-1

Остальное см. рис.3

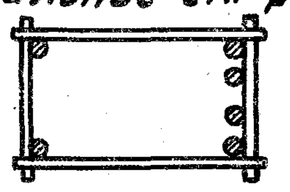

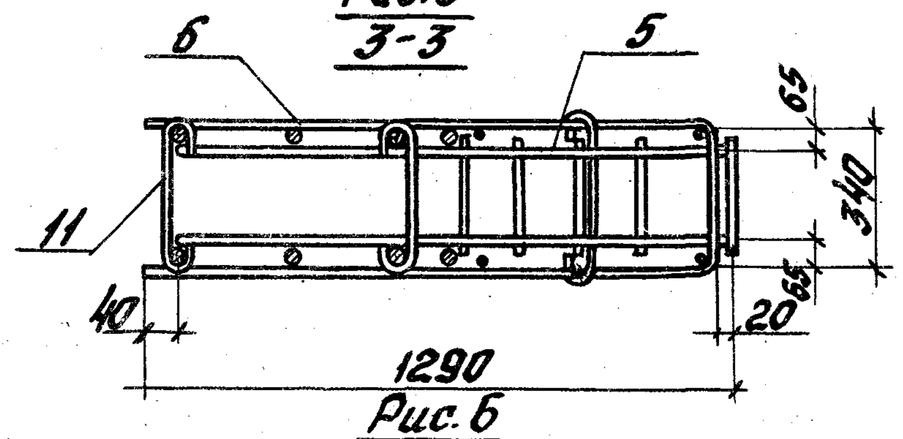

Рис.6
3-3

Остальное см. рис. 5

Для исполнения с порядковым номером	Марка	Размеры, мм K	Размеры, мм L
000...-011	КП29...КП40	680	13000
-012...-052	КП41...КП81	780	13800
-053...-064	КП110...КП121		14200
-065...-101	КП122...КП158	880	14350
-102...-114	КП184...КП196	720	15400
-115...-154	КП197...КП236	880	15550

Обозначение	Марка	Рис.	n, шт.	n_1, шт.	Размеры, мм m	m_1	e	a	в	d	c	Масса, кг
1424.1-54-2.0.0	КП29	1; 4; 5	20	8	400	400	1200	545				215,7
-001	КП30											226,7
-002	КП31											259,1
-003	КП32		23	9	350	350	1050	895	410		25	278,4
-004	КП33	2; 4; 5	20	8	400	400	1200	545				314,0
-005	КП34											345,0
-006	КП35											364,7
-007	КП36											398,7
-008	КП37		16		500		1185					458,2
-009	КП38		20		400		1200					423,5
-010	КП39		16		500		1085	645				376,2
-011	КП40			6		500	1500	430				393,6

В таблице исполнений последовательность номеров эскизов указаны соответственно для сечений 2-2; 1-1; 3-3.

Нач.отд.	Розенштам		
Н.контр.	Летыш		
Гл.спец.	Кудрявая		
Вед.инж.	Летыш		
Инженер	Максимова		
Проверил	Летыш		

1424.1-54-2.0.0СБ

Каркас пространственный КП (КП29...КП81; КП110...КП158; КП184...КП236) сборочный чертеж

Стадия	Масса	Масштаб
Р	см.табл.	—

Лист | Листов

ЦНИИПРОМЗДАНИЙ

Копировал: Левина 19135-06 | Формат А4

Обозначение	Марка	Рис.	n_1, шт.	n_1, шт.	Размеры, мм m	m_1	e	a	в	d	c	Масса, кг
1.424.1-5.4-2.0.0-012	КП41	1;4;5	20	9	400	350	1250	545	3910	200	55	200,3
-013	КП42	1;3;5		8		400	1200					225,1
-014	КП43	1;4;5										207,6
-015	КП44											235,3
-016	КП45	2;4;5	24	9	350	350	950	445		—		253,8
-017	КП46											270,9
-018	КП47		20	8	400	400	1200	545		200		297,6
-019	КП48											307,3
-020	КП49											353,4
-021	КП50		17	6	500	500	885			—	70	443,8
-022	КП51		20	9	400	350	1350	445		200	55	288,8
-023	КП52			8		400	1300					305,2
-024	КП53		17		500		785			—	70	367,1
-025	КП54											431,2
-026	КП55			6		500	885	545				446,1
-027	КП56	1;4;6	19	9	400	400	1200	545				217,6
-028	КП57											228,5
-029	КП58											246,0
-030	КП59											254,7
-031	КП60											273,1
-032	КП61											291,9
-033	КП62	2;4;6	22	11	350	350	1050	345				267,0
-034	КП63											278,1
-035	КП64											281,3
-036	КП65											316,6
-037	КП66		19	9	400	400	1200	545				312,6
-038	КП67											331,1

Инв. № подл. | Подпись и дата | Взам. инв. №

Копировал: Левина Формат А4

Обозначение	Марка	Рис.	n_1, шт.	n_1, шт.	Размеры, мм m	m_1	e	a	в	d	c	Масса, кг
1.424.1-5.4-2.0.0-039	КП68	2;4;6	19	9	400	400	1200	545	4510	—	55	350,7
-040	КП69											374,8
-041	КП70											394,5
-042	КП71		15	8	500	500	1000	430		150	70	444,9
-043	КП72											464,7
-044	КП73											541,1
-045	КП74		19	9	400	400	1200	545		—	55	312,1
-046	КП75											330,7
-047	КП76											350,2
-048	КП77		15	8	500	500	1285	430		150	70	371,3
-049	КП78											387,9
-050	КП79						1000					407,3
-051	КП80											449,7
-052	КП81											469,2
-053	КП110	1;4;5	23	8	400	400	1200	545	4110	—	55	227,7
-054	КП111											237,7
-055	КП112			9		350	1250					251,2
-056	КП113			8		400	1200					267,6
-057	КП114	2;4;5	26	9	350	350	1350			200		297,0
-058	КП115		24	8	400	400	1200			—		327,3
-059	КП116											337,3
-060	КП117											354,8
-061	КП118											388,0
-062	КП119											334,4
-063	КП120											348,8
-064	КП121		19		500		985				70	406,2

Инв. № подл. | Подпись и дата | Взам. инв. №

Копировал: Левина 19135-06 18 Формат А4

Обозначение	Марка	Рис.	П, шт.	П1, шт.	Размеры, мм m	m1	l	a	b	d	c	Масса, кг
1.424.1-5.4-2.0.0-065	КП122	1;3;5		8		400	800	545				243,2
-066	КП123	1;4;5	24	9	400	350	1100	445		—		248,4
-067	КП124						1050					266,6
-068	КП125		27	8	350	400	800	695		200	55	285,5
-069	КП126											327,5
-070	КП127		24	9	400	350	1100	445	3910			372,5
-071	КП128	2;4;5				400	1050					390,5
-072	КП129						1185	395		—		472,4
-073	КП130			8		500	1235	545			70	496,1
-074	КП131		19		500							522,8
-075	КП132					400	1050	445				410,8
-076	КП133											483,1
-077	КП134			11		350	850	395				250,1
-078	КП135						950	545				268,8
-079	КП136	1;4;5	23	9	400	400	865	630				286,2
-080	КП137						765	730				305,8
-081	КП138			11			950	395				277,0
-082	КП139								4510	—	55	294,6
-083	КП140		26	10	350	350	1000	695				312,8
-084	КП141											332,3
-085	КП142	2;4;5										324,3
-086	КП143						950	545				335,1
-087	КП144		23	9	400	400	865	630				353,7
-088	КП145						765	730				373,2
-089	КП146						950	545				385,3

1.424.1-5.4-2.0.0 СБ

Лист 4

Копировал: Левина Формат А4

Обозначение	Марка	Рис.	П, шт.	П1, шт.	Размеры, мм m	m1	l	a	b	d	c	Масса, кг
1.424.1-5.4-2.0.0-090	КП147		23		400		865	630				403,9
-091	КП148			9		400	765	730			55	423,4
-092	КП149						1135	545				467,6
-093	КП150						1150	630				484,2
-094	КП151			7		500						504,0
-095	КП152	2;4;5					1050	730	4510	—		590,5
-096	КП153		18	9	500	400	1135	545			70	402,1
-097	КП154						1150	630				418,1
-098	КП155			7		500	1050	730				437,5
-099	КП156			9		400	1135	545				471,4
-100	КП157			7		500	1150	630				488,0
-101	КП158						1050	730				507,5
-102	КП184			8		400	1250					242,6
-103	КП185	1;4;5	26	9	400	350	1300					260,3
-104	КП186			8		480	1250					285,0
-105	КП187		30	9	350	350	1200					301,6
-106	КП188											319,4
-107	КП189							545	4110	—	55	354,3
-108	КП190											356,9
-109	КП191	2;4;5	26									419,7
-110	КП192			8	400	400	1250					303,9
-111	КП193											313,6
-112	КП194											354,1
-113	КП195		21				1135					425,0
-114	КП196											431,9

Инв.№ подл. | Подпись и дата | Взам.инв.№

1.424.1-5.4-2.0.0 СБ

Лист 5

Копировал: Левина 19135-06 19 Формат А4

Обозначение	Марка	Рис.	П, шт.	П1, шт.	Размеры, мм m	m1	e	a	в	d	c	Масса, кг
1.424.1-5.4-2.0.0-115	КП197	1;3;5	27	8	400	400	1100	445	3910	—	55	263,2
-116	КП198	1;4;5		11		300	900	645				260,4
-117	КП199	2;4;5	31	9	350	350	1050	445				301,1
-118	КП200											308,8
-119	КП201		27	8	400	400	1100	395				354,2
-120	КП202											412,8
-121	КП203		22		500		885				70	508,2
-122	КП204		27	7	400		1100					350,8
-123	КП205		22	8	500		885					428,3
-124	КП206			9		350		445				500,6
-125	КП207			8		400						516,7
-126	КП208											635,4
-127	КП209	1;3;5	25	10	400	400	950	545	4510	200	55	264,0
-128	КП210	1;4;5	25	9			1350					275,7
-129	КП211											285,8
-130	КП212						1265	630				304,6
-131	КП213	2;4;5	29	11	350	350	1100	395		100		299,5
-132	КП214							445				318,5
-133	КП215											337,8
-134	КП216		25	9	400	400	1250	545		200		350,8
-135	КП217											362,2
-136	КП218						1165	630				383,0
-137	КП219						1250	545				417,6
-138	КП220						1165	630				436,4
-139	КП221		20	8	500	500	1385	545			70	510,7
-140	КП222						1050	480				526,0

Инв.№ подл. | Подпись и дата | Взам. инв.№

Обозначение	Марка	Рис.	П, шт.	П1, шт.	Размеры, мм m	m1	e	a	в	d	c	Масса, кг
1.424.1-5.4-2.0.0-141	КП223	2;4;5	20	8	500	500	1050	480	4510	200	70	346,5
-142	КП224											622,5
-143	КП225											642,0
-144	КП226		25	9	400	400	1250	695				359,1
-145	КП227											377,9
-146	КП228											397,4
-147	КП229		20		500		1385	545				434,5
-148	КП230			8		500	1050	480				451,8
-149	КП231											470,2
-150	КП232			9		400	1385	545				511,6
-151	КП233			8		500	1050	480				527,8
-152	КП234											547,3
-153	КП235											643,0
-154	КП236											662,5

Инв.№ подл. | Подпись и дата | Взам. инв.№

Формат	Зона	Поз.	Обозначение	Наименование	Кол.	Примечание
				Документация		
А3			1.424.1-5.4-0.0.0ТО	Техническое описание		
А3			1.424.1-5.4-3.0.0СБ	Сборочный чертеж		
				Сборочные единицы		
А4		6	1.424.1-5.4-0.6.0-01	Сетка С2	2	
				Детали		
А4		5	1.424-5.4-0.0.2	Стержень арматурный	8	

Для исполнения с порядковым номером[1]	Обозначение	Кол.	Примечание
	Переменные данные		
	Сборочные единицы		
	Поз.2 Каркас плоский КР1;КР4;КР91...КР94;		
	КР98;КР99;КР101;КР102;КР105;КР108;КР110...КР116		
А3 -088;-154	1.424.1-5.4-0.1.0	2	КР1
А3 -106;-179	-03	2	КР4
А3 -000	1.424.1-5.4-0.3.0	2	КР91
А3 -001;-089;-091;-155;-157	-001	2	КР92
А3 -002;-003;-005;-007;-009;	-002	2	КР93
А3 -093;-156;-158;-159;-161	-002	2	КР93
А3 -004;-006;-008;-010;-011;	-003	2	КР94
А3 -090;-092;-094;-160;-162	-003	2	КР94

1 Основное исполнение, не имеющее порядкового номера обозначено „000"

Нач.отд.	Розенблюм		
Н.контр.	Кудрявая		
Гл.спец.	Кудрявая		
Вед.инж.	Лемыш		
Инженер	Дзюба		
Проверил	Кудрявая		

1.424.1-5.4-3.0.0

Каркас пространственный КП(КП237...КП464)

Стадия	Лист	Листов
Р	1	9

ЦНИИПРОМЗДАНИЙ

Копировал: Левшин Формат А4

Формат	Зона	Для исполнения с порядковым номером	Обозначение	Кол.	Примечание
А3		-027	1.424.1-5.4-0.3.0-007	2	КР98
А3		-028;-033;-095;-107;-111;	-008	2	КР99
А3		-163;-182;-196	-008	2	КР99
А3		-012;-029;-031;-034;-037;	-010	2	КР101
А3		-040;-044;-045;-112;-114;	-010	2	КР101
А3		-117;-121;-125;-126;-164;	-010	2	КР101
А3		-168;-180;-183;-186;-189;	-010	2	КР101
А3		-197;-198	-010	2	КР101
А3		-013;-015;-018;-030;-032;	-011	2	КР102
А3		-035;-038;-041;-042;-046;	-011	2	КР102
А3		-047;-096;-099;-108;-113;	-011	2	КР102
А3		-115;-118;-122;-165;-169;	-011	2	КР102
А3		-181;-184;-187;-190;-192;	-011	2	КР102
А3		-199;-200	-011	2	КР102
А3		-014;-016;-019...-023;-036;	-014	2	КР105
А3		-039;-043;-048;-097;-100;	-014	2	КР105
А3		-102;-119;-123;-127;	-014	2	КР105
А3		-166;-170;-172;-175;-177;	-014	2	КР105
А3		-185;-188;-191;-193...-195;	-014	2	КР105
А3		-201	-014	2	КР105
А3		-017;-024...-026;-098;-101;	-017	2	КР108
А3		-103...-105;-109;-116;-124;-167;	-017	2	КР108
А3		-171;-173;-174;-176;-178	-017	2	КР108
А3		-110;-120;-128	-019	2	КР110
А3		-049;-129;-202;-207	-020	2	КР111
А3		-050;-203;-208	-021	2	КР112
А3		-051;-053;-056;-059;-062;	-022	2	КР113
А3		-069;-130;-134;-137;-141;	-022	2	КР113
А3		-204;-209;-212;-215	-022	2	КР113
А3		-052;-054;-057;-060;-063;	-023	2	КР114
А3		-065...-067;-070;-072;-075;	-023	2	КР114

Инв.№подл. | Подпись и дата | Взам.инв.№

1.424.1-5.4-3.0.0

Лист 2

Копировал: Левшин 19135-06 21 Формат А4

Формат	Зона	Для исполнения с порядковым номером	Обозначение	Кол.	Примечание
А3		-078; -081; -086; -131; -135;	1.424.1-5.4-0.3.0-023	2	КР114
А3		-138; -142; -145; -148; -151;	-023	2	КР114
А3		-205; -210; -213; -216; -218;	-023	2	КР114
А3		-220; -222; -224; -226	-023	2	КР114
А3		-055; -058; -061; -064; -068;	-024	2	КР115
А3		-071; -073; -076; -079; -082;	-024	2	КР115
А3		-084; -085; -132; -136; -139;	-024	2	КР115
А3		-143; -146; -147; -149; -152; -206;	-024	2	КР115
А3		-211; -214; -217; -219; -221;	-024	2	КР115
А3		-223; -225; -227	-024	2	КР115
А3		-074; -077; -080; -083; -087;	-025	2	КР116
А3		-133; -140; -144; -150; -153	-025	2	КР116
А3		-228	-025	2	КР116
		Поз.3 Каркас плоский КР7...КР9; КР12; КР13;			
		КР16; КР19; КР22; КР25; КР36...К39; КР41...КР45;			
		КР50...КР53; КР57...КР61; КР66...КР69; КР74...КР75;			
		КР82...КР87; КР117; КР118; КР120; КР121; КР125...КР127;			
		КР132; КР133; КР137; КР138; КР141...КР143; КР148...КР151			
А3		-012...-014; -049...-052	1.424.1-5.4-0.1.0-06	2	КР7
А3		-015...-017; -053...-055	-07	2	КР8
А3		-023; -024; -059...-071	-08	2	КР9
А3		-000...-002; -027...-030	-11	2	КР12
А3		-003; -004; -031; -032	-12	2	КР13
А3		-095...-098; -129...-133	-15	2	КР16
А3		-088...-090; -106...-110	-18	2	КР19
А3		-153...-157; -202...-206	-21	2	КР22
А3		-154...-156; -179...-181	-24	2	КР25
А3		-018; -019; -056...-058	1.424.1-5.4-0.2.0	2	КР36
А3		-020; -059...-061	-01	2	КР37

Инв.№подл. | Подпись и дата | Взам.инв.№

Формат	Зона	Для исполнения с порядковым номером	Обозначение	Кол.	Примечание
А3		-021; -062...-064;	1.424.1-5.4-0.2.0-02	2	КР38
А3		-065	-03	2	КР39
А3		-025; -072...-074	-05	2	КР41
А3		-026; -075; -076; -077	-06	2	КР42
А3		-078...-080;	-07	2	КР43
А3		-081...-083;	-08	2	КР44
А3		-084	-09	2	КР45
А3		-005; -006; -033...-036	-14	2	КР50
А3		-007; -008; -037...-039	-15	2	КР51
А3		-009; -010; -040; -041;	-16	2	КР52
А3		-042; -043	-17	2	КР53
А3		-099...-101; -134...-136	-21	2	КР57
А3		-102; -103; -137...-140	-22	2	КР58
А3		-104; -141...-144	-23	2	КР59
А3		-105; -145; -146;	-24	2	КР60
А3		-147	-25	2	КР61
А3		-091; -092; -111...-113	-30	2	КР66
А3		-093; -094; -114...-116	-31	2	КР67
А3		-117...-120;	-32	2	КР68
А3		-121...-124	-33	2	КР69
А3		-168...-171; -207...-211	-38	2	КР74
А3		-172; -173; -212...-214	-39	2	КР75
А3		-174; -215...-217	-40	2	КР76
А3		-218; -219	-41	2	КР77
А3		-220; -221; -228	-42	2	КР78
А3		-157; -158; -182...-185	-46	2	КР82
А3		-159; -186...-188	-47	2	КР83
А3		-160; -189...-191;	-48	2	КР84
А3		-192; -193;	-49	2	КР85
А3		-194	-50	2	КР86
А3		-195	-51	2	КР87

Инв.№подл. | Подпись и дата | Взам.инв.№

Формат	Зона	Для исполнения с порядковым номером	Обозначение	Кол.	Примечание
А3		-022; -066	1.424.1-5.4-0.3.0-026	2	КР117
А3		-067; -068	-027	2	КР118
А3		-085	-029	2	КР120
А3		-086; -087	-030	2	КР121
А3		-044	-034	2	КР125
А3		-011; -045; -046	-035	2	КР126
А3		-047; -048	-036	2	КР127
А3		-148...-150	-041	2	КР132
А3		-151...-153	-042	2	КР133
А3		-125	-046	2	КР137
А3		-126...-128	-047	2	КР138
А3		-175; -176; -222; -223	-050	2	КР141
А3		-177; -178; -224; -225	-051	2	КР142
А3		-226; -227	-052	2	КР143
А3		-161; -196; -197	-057	2	КР148
А3		-162; -198; -199	-058	2	КР149
А3		-200	-059	2	КР150
А3		-201	-060	2	КР151
		Поз.4 Каркас плоский КР238; КР239; КР241; КР243; КР245; КР247; КР249			
А3		-012...-022; -049...-068	1.424.1-5.4-0.1.0 -35	1	КР238
А3		-023...-026; -069...-087	-36	1	КР239
А3		-000...-011; -027...-048	-38	1	КР241
А3		-095...-105; -128...-153	-40	1	КР243
А3		-088...-094; -106...-127	-42	1	КР245
А3		-163...-178; -202...-228	-44	1	КР247
А3		-154...-162; -179...-201	-46	1	КР249

Формат	Зона	Для исполнения с порядковым номером	Обозначение	Кол.	Примечание
		Поз.5 Каркас плоский КР257; КР258			
А3		-000...-011; -027...-048;	1.424.1-5.4-0.5.0	1	КР257
А3		-088...-094; -106...-128;		1	КР257
А3		-154...-162; -179...-201		1	КР257
А3		-012...-026; -049...-087;	-01	1	КР258
А3		-095...-105; -129...-153;	-01	1	КР258
А3		-163...-178; -202...-228	-01	1	КР258
		Поз.7 Сетка С5; С8			
А4		-023...-026; -069...-228	1.424.1-5.4-0.7.0-02	2	С5
А4		-000...-022; -027...-068	-05	2	С8
		Поз.8 Сетка С10; С11			
А4		-027...-087; -106...-153	1.424.1-5.4-0.8.0-01	4	С10
А4		-179...-228	-01	4	С10
А4		-000...-026; -088...-105;	-02	4	С11
А4		-154...-178	-02	4	С11
		Детали			
		Поз.9 Стержень арматурный			
А4		-002; -003; -005; -007; -009;	1.424.1-5.4-0.0.1-229	14	
А4		-093; -156; -158; -159; -161	-229	14	
А4		-001; -089; -091; -157	-229	16	
А4		-012; -029; -031; -034; -037;	-229	18	
А4		-040; -044; -045; -112; -114;	-229	18	
А4		-117; -121; -125; -126; -155;	-229	18	
А4		-164; -168; -180; -183; -186	-229	18	

Инв.№ подл. | Подпись и дата | Взам.инв.№

Формат	Зона	Для исполнения с порядковым номером	Обозначение	Кол.	Примечание
А4		-189; -197; -198	1.424.1-5.4-0.0.1-229	18	
А4		-000; -028; -033; -050; -095; -107	-229	20	
А4		-111; -163; -182; -196; -203; -208	-229	20	
А4		-027; -049; -129; -202; -207	-229	24	
А4		-004; -006; -008; -010; -011;	-235	14	
А4		-088; -090; -092; -094; -115;	-235	14	
А4		-154; -160; -162	-235	14	
А4		-013; -015; -018; -030; -032;	-235	18	
А4		-035; -038; -041; -042; -046;	-235	18	
А4		-047; -099; -106; -108; -113;	-235	18	
А4		-118; -122; -165; -169; -179;	-235	18	
А4		-181; -184; -187; -190; -192;	-235	18	
А4		-199; -200	-235	18	
А4		-051; -053; -059; -062; -069;	-235	20	
А4		-096; -130; -134; -137; -141;	-235	20	
А4		-204; -209; -212; -215	-235	20	
А4		-014; -016; -017; -019;	-240	14	
А4		-020...-026; -036; -039; -043;	-240	14	
А4		-048; -097; -098; -100...-105;	-240	14	
А4		-109; -110; -116; -119; -120;	-240	14	
А4		-123; -124; -127; -128; -166;	-240	14	
А4		-167; -170...-178; -185; -188;	-240	14	
А4		-191; -193...-195; -201	-240	14	
А4		-052; -054; -055; -060; -061	-240	16	
А4		-063...-068; -070...-085;	-240	16	
А4		-131...-133; -135; -136; -138;	-240	16	
А4		-139; -142...-153; -205; -206;	-240	16	
А4		-210; -211; -213; -214;	-240	16	
А4		-216...-228	-240	16	
А4		-057; -058; -086; -087	-240	18	
А4		-056; -140	-240	20	

Инв. № подл. | Подпись и дата | Взам. инв. №

Формат	Зона	Для исполнения с порядковым номером	Обозначение	Кол.	Примечание
		Поз. 10 Стержень арматурный			
А4		-012...-014; -020; -049...-052; -059; -061	1.424.1-5.4-0.0.1-231	40	
А4		-000; -001; -007; -008;	-231	44	
А4		-027...-030; -037...-039; -044	-231	44	
А4		-018; -019; -056...-058	-231	46	
А4		-005; -006; -033...036	-231	50	
А4		-026; -075...-077	-232	42	
А4		-025; -072...-074; -102; -103;	-232	48	
А4		-137...-140	-232	48	
А4		-093; -094; -114...-116	-232	50	
А4		-099...-101; -134...-136; -172;	-232	54	
А4		-173; -212...-214	-232	54	
А4		-159; -186...-188	-232	56	
А4		-091; -092; -111...-113	-232	58	
А4		-168...-171; -207...-211	-232	60	
А4		-157; -158; -182...-185	-232	64	
А4		-065	-237	32	
А4		-015...-017; -021; -022;	-237	40	
А4		-053...-055; -062; -063; -066	-237	40	
А4		-002...-004; -009...-011; -031;	-237	44	
А4		-032; -040; -041; -045; -046	-237	44	
А4		-023; -024; -069...-071;	-238	42	
А4		-078...-080; -085	-238	42	
А4		-095...-098; -104; -129...-133;	-238	48	
А4		-141...-144; -148...-150	-238	48	
А4		-088...-090; -106...-110;	-238	50	
А4		-117...-120; -125	-238	50	
А4		-163...-167; -174...-176;	-238	54	
А4		-202...-206; -215...-217; -222;	-238	54	
А4		-223	-238	54	

Инв. № подл. | Подпись и дата | Взам. инв. №

Формат	Зона	Для исполнения с порядковым номером	Обозначение	Кол.	Примечание
А4		-154...-156; -160; -161;	1.424.1-5.4-0.0.1-241	56	
А4		-179...-181; -189...-191; -196;	-241	56	
А4		-197	-241	56	
А4		-067; -068	-242	32	
А4		-042; -043; -047; -048	-242	36	
А4		-064	-242	40	
А4		-081...-084; -086; -087	-243	34	
А4		-105; -145...-147; -151...-153	-243	38	
А4		-121...-124; -126...-128	-243	40	
А4		-218...-221; -224...-228	-243	42	
А4		-177; -178	-243	46	
А4		-182; -192...-195; -198...-201	-243	46	

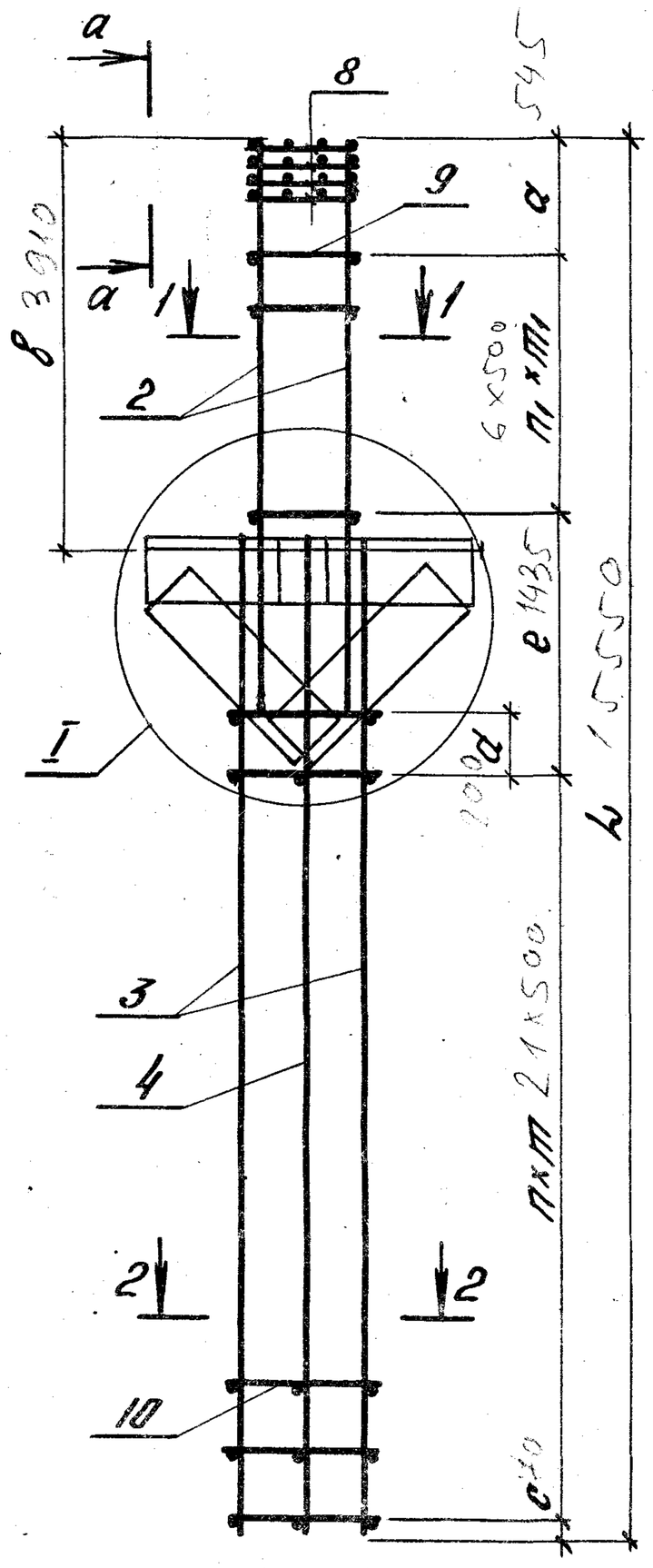

Рис.1
1-1

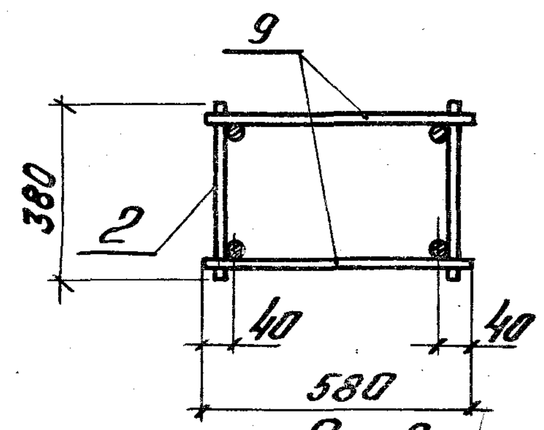

Рис.2
1-1

Остальное см. рис.1

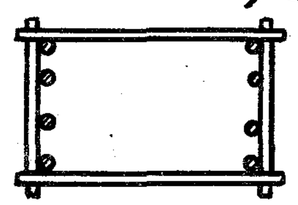

Рис.3
2-2

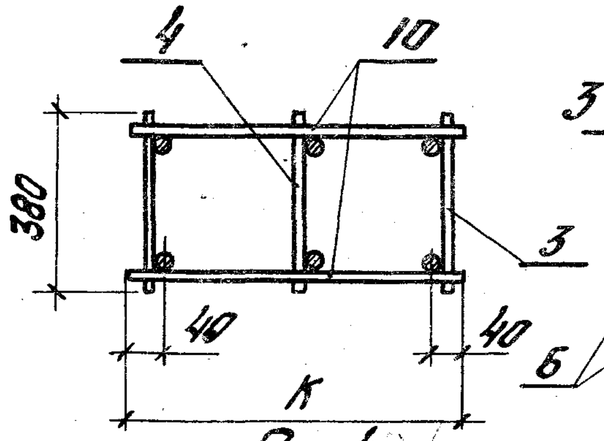

Рис.4
2-2

Остальное см. рис. 3

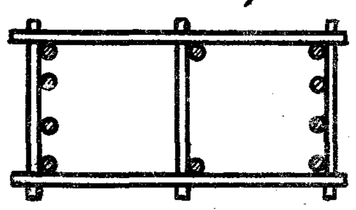

а—а

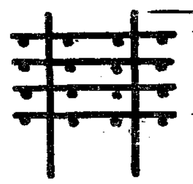

	10 Для КП237...КП263; КП325...КП342; КП391...КП415	40 Для КП264...КП324; КП343...КП390; КП416...КП465
3×60		
3×70		

Рис.5
3-3

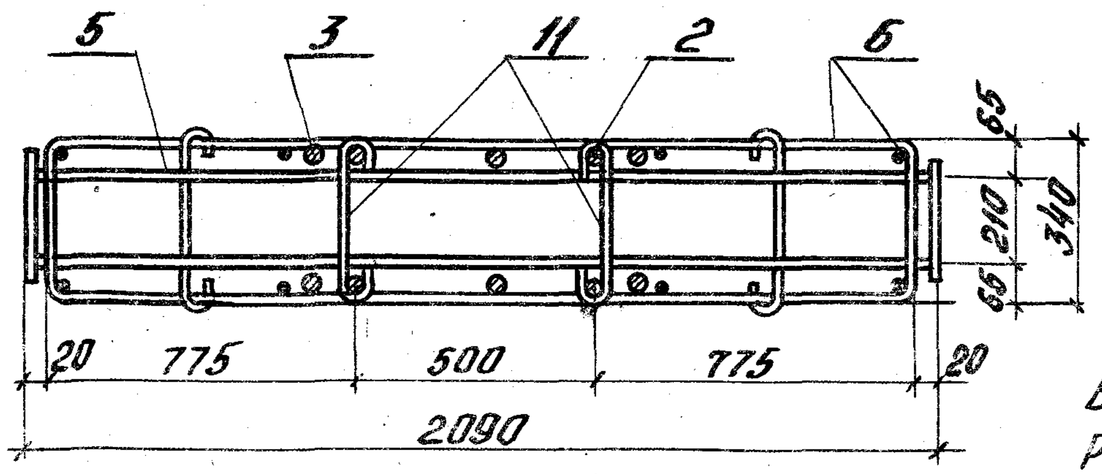

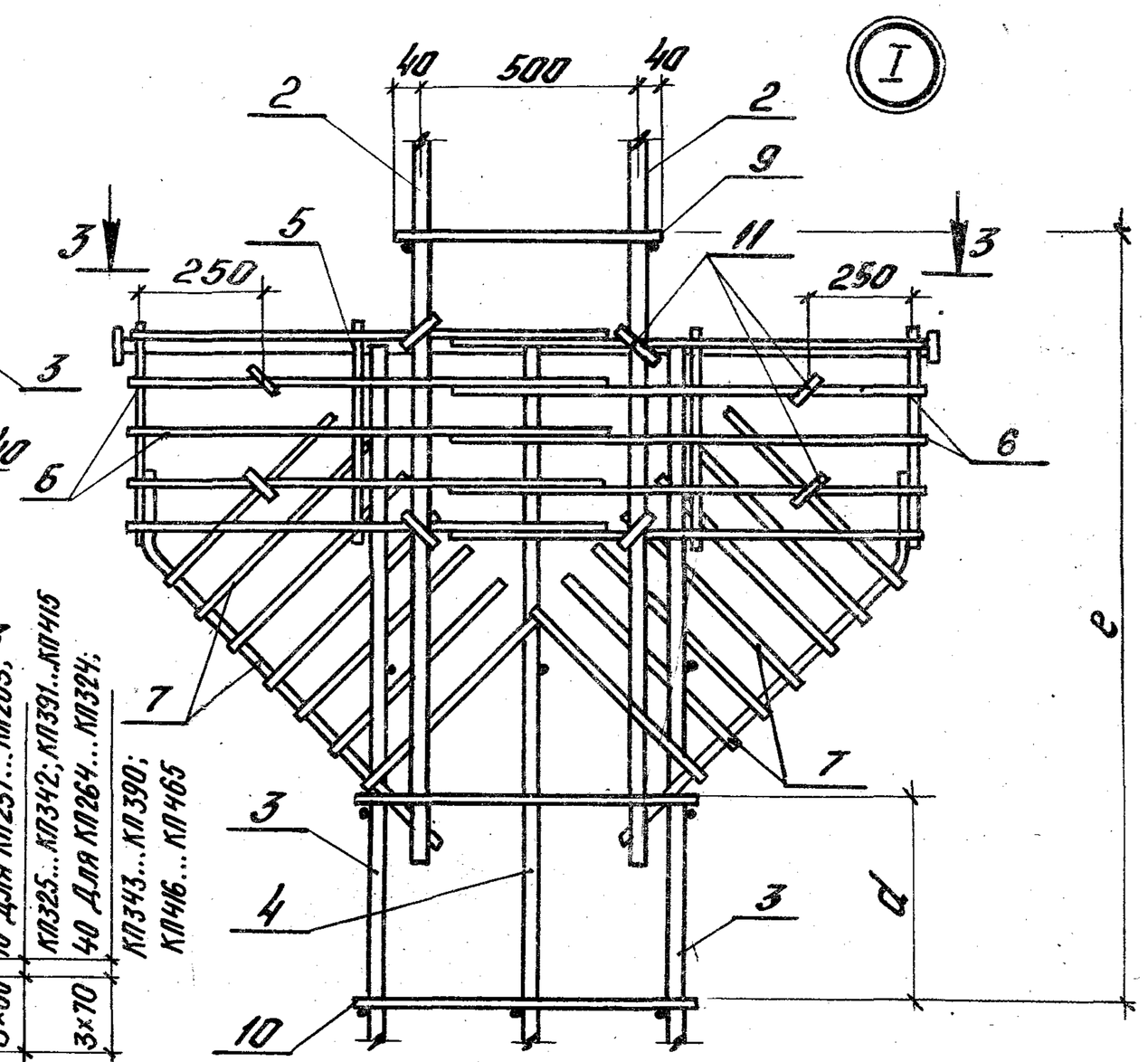

Рис.6
3-3

Остальное см. рис. 5

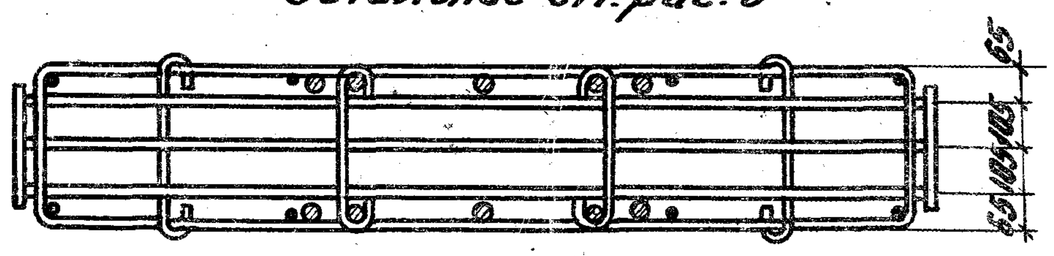

В таблице исполнений последовательность номеров рисунков указана соответственно для сечений 1-1; 2-2; 3-3.

Для исполнения с порядковым номером	Марка	Размеры, мм K	Размеры, мм L	Для исполнения с порядковым номером	Марка	Размеры, мм K	Размеры, мм L
-000...-022	КП237...КП259	780	12330	-088...-105	КП325...КП342	880	13680
-023...-026	КП260...КП263	880	12480	-106...-153	КП343...КП390		14350
-027...-068	КП264...КП305	780	13000	-154...-178	КП391...КП415		14880
-069...-087	КП306...КП324	880	13150	-179...-227	КП416...КП465		15550

Нач.отд.	Розенблат		
Н.контр.	Лемыш		
Гл.спец.	Кудрявая		
Вед.инж.	Лемыш		
Инженер	Максимова		
Проверил	Лемыш		

1.424.1-5.4-3.0.0 СБ

Каркас пространственный КП (КП237...КП465) Сборочный чертеж

Стадия	Масса	Масштаб
Р	Стальной лист 2	
Лист 1	Листов 9	

ЦНИИПРОМЗДАНИЙ

191.35-06.26 Копировал: Левина

Формат А2

Обозначение	Марка	Рис.	П, шт.	П1, шт.	Размеры, мм m	m1	e	a	в	d	c	Масса, кг
1.424.1-5.4-3.0.0	КП237	2;3;5	20	9	400	300	1250	325	3240	200	55	224,9
-001	КП238			7		350	1350					235,7
-002	КП239			6		400						249,2
-003	КП240						1400					271,6
-004	КП241											284,8
-005	КП242	2;4;5	24		350		1000	475		—		305,6
-006	КП243											321,0
-007	КП244		20		400	400	1400			200		338,5
-008	КП245											354,1
-009	КП246											380,2
-010	КП247											395,6
-011	КП248											347,9
-012	КП249	2;3;6	19	8	400	400	1150	325	3840	—	55	257,7
-013	КП250						1100	375				276,6
-014	КП251			6		500	1200	475				306,8
-015	КП252			8		400	1100	375				297,6
-016	КП253			6		500	1200	475				327,8
-017	КП254						1100	575				352,9
-018	КП255	2;4;6	22	8	350	400	1000	375				329,4
-019	КП256			6			1100					359,6
-020	КП257		19		400	500	1200	475				388,3
-021	КП258											429,3
-022	КП259											383,0
-023	КП260	2;3;6	20				950			150		328,9
-024	КП261						850					364,0
-025	КП262	2;4;6	22		350		1150	575				395,9
-026	КП263		20		400		850					427,4
-027	КП264	2;3;5		11		300	1100	545	3910	200		232,8

Инв.№ подл. | Подпись и дата | Взам.инв.№

1.424.1-5.4-3.0.0 С5 — Лист 2

Копировал: Левина — Формат А4

Обозначение	Марка	Рис.	П, шт.	П1, шт.	Размеры, мм m	m1	e	a	в	d	c	Масса, кг
1.424.1-5.4-3.0.0-028	КП265	2;3;5	20	9	400	350	1350	445	3910	200	55	245,5
-029	КП266			8		400		395				260,2
-030	КП267						1300	445				278,7
-031	КП268						1350	395				283,0
-032	КП269						1300	445				301,8
-033	КП270	2;4;5	23	9	350	350						302,2
-034	КП271			8		400		395				316,9
-035	КП272						1250	445				335,9
-036	КП273			6		500	1350	545				366,1
-037	КП274		20	8	400	400		395				350,0
-038	КП275						1300	445				368,9
-039	КП276			6	400	500	1400	545				399,1
-040	КП277			8		400	1350	395				391,5
-041	КП278		16				1300	445				410,0
-042	КП279				500							478,0
-043	КП280			6		500	1400	545				508,3
-044	КП281		20	8	400	400	1350	395				310,5
-045	КП282											343,9
-046	КП283						1300	445				362,7
-047	КП284		16									416,6
-048	КП285			6	500	500	1400	545				446,9
-049	КП286	2;3;6	19	11	350	350	1100	395	4510	—	55	253,4
-050	КП287			9	400	400	1200	545				269,2
-051	КП288											290,3
-052	КП289			7		500	1215	630				324,4
-053	КП290			9		400	1200	545				311,3
-054	КП291			7		500	1215	630				345,4
-055	КП292						1115	730				384,5

Инв.№ подл. | Подпись и дата | Взам.инв.№

1.424.1-5.4-3.0.0 С6 — Лист 3

Копировал: Левина 19135-06 27 — Формат А4

Обозначение	Марка	Рис.	П, шт.	П1, шт.	Размеры, мм m	m1	e	a	в	d	c	Масса, кг
1.424.1-5.4-3.0.0-056	КП293	2;4; 6	19	9	350	400	1100	545	4510	—	55	345,2
-057	КП294			7		500	1115	630				377,7
-058	КП295						1015	730				416,7
-059	КП296			9	400	400	1200	545				374,0
-060	КП297			7		500	1215	630				408,1
-061	КП298						1115	730				447,2
-062	КП299			9		400	1200	545				412,7
-063	КП300			7		500	1215	630				446,9
-064	КП301						1115	730				491,4
-065	КП302		15		500		1300	630			70	509,3
-066	КП303		19		400		1215				55	402,7
-067	КП304		15		500		1300				70	452,5
-068	КП305						1200	730				491,4
-069	КП306	2;3; 6	20	9	400	400	950	545			55	312,5
-070	КП307			7		500	965	630				346,7
-071	КП308						865	730				385,8
-072	КП309	2;4; 6	22		350		1265	630		200		378,6
-073	КП310						1165	730				417,6
-074	КП311						1450	445				476,8
-075	КП312		20		400		965	630		—		410,1
-076	КП313						865	730				449,1
-077	КП314						1150	445				476,0
-078	КП315						965	630				450,0
-079	КП316						865	730				489,0
-080	КП317						1150	445				548,2
-081	КП318				500		1450	630				514,6
-082	КП319		16				1350	730		200	70	553,6
-083	КП320						1635	445				612,9

Обозначение	Марка	Рис.	П, шт.	П1, шт.	Размеры, мм m	m1	e	a	в	d	c	Масса, кг
1.424.1-5.4-3.0.0-084	КП321	2;4; 6	15	7	500	500	1350	730	4510	200	55	622,0
-085	КП322		20		400		865					444,8
-086	КП323		15	8	500		1350	630				457,8
-087	КП324						1635	445				556,1
-088	КП325	1;3;5	24	6	400	400	1150	475		—		272,8
-089	КП326	2;3;5		7		350	1100					277,5
-090	КП327			6		400	1150					306,2
-091	КП328	2;4; 5	27	7	350	350	1250			200		316,8
-092	КП329			6		400	1300					345,4
-093	КП330		24		400		1150			—		367,5
-094	КП331											382,9
-095	КП332	2;3; 6	22	9	400	350	1300	375		200		283,6
-096	КП333			8		400	1250					317,4
-097	КП334			6		500	1350	475				347,4
-098	КП335						1250	575	3840		55	382,4
-099	КП336	2;4; 6	26	8	350	400	950	375		—		353,6
-100	КП337			6		500	1050	475				383,8
-101	КП338						950	575				418,8
-102	КП339		22		400		1350	475		200		419,7
-103	КП340						1250	575				454,7
-104	КП341											500,0
-105	КП342		18		500		1035			—		573,0
-106	КП343	1;3;5	24	8	400	400	1050	445	3910	—	55	281,7
-107	КП344	2;3; 5		9		350	1000	545				287,5
-108	КП345			8		400	1050	445				321,0
-109	КП346			6		500	1150	545				386,3
-110	КП347						1325	370				439,8
-111	КП348	2;4;5	28	9	350	350	900	445				326,6

Взам. инв. № | Подпись и дата | Инв. № подл.

Обозначение	Марка	Рис.	n_1, шт.	n_1, шт.	Размеры, мм m	m_1	e	a	b	d	c	Масса, кг
1.424.1-5.4-3.0.0-112	КП349		28	8	350	400	900	395				341,3
-113	КП350						850	445				360,2
-114	КП351	2;4;5			400		1110	395				378,9
-115	КП352			6			1050	445				397,3
-116	КП353							645			55	463,0
-117	КП354		24	8			1110	395				426,9
-118	КП355						1050	445				445,7
-119	КП356			6		500	1150	545				476,0
-120	КП357						1325	370	3910	—		564,5
-121	КП358			8		400	1185	395				504,5
-122	КП359				500		1135	445				523,4
-123	КП360	2;4;5	19	6		500	1235	545			70	553,6
-124	КП361						1135	645				588,6
-125	КП362		24	8	400	400	1110	395			55	372,3
-126	КП363						1185					433,9
-127	КП364		19	6	500	500	1235	545			70	483,0
-128	КП365						1410	370				570,3
-129	КП366			11		350	1250	395				293,9
-130	КП367			9		400	1350	545				330,3
-131	КП368	2;3;6	22		400		1365	630		200		364,4
-132	КП369			7		500	1265	730				403,9
-133	КП370						1550	445	4510		55	463,1
-134	КП371			9		400	1050	545				365,6
-135	КП372		26	7	350	500	1065	630		—		400,7
-136	КП373	2;4;6					965	730				440,3
-137	КП374			9		400	1350	545				408,4
-138	КП375		22	7	400	500	1365	630		200		437,0
-139	КП376						1265	730				476,2

Инв.№подл. | Подпись и дата | Взам.инв.№

1.424.1-5.4-3.0.0СБ

Лист 6

Копировал: Левина Формат А4

Обозначение	Марка	Рис.	n_1, шт.	n_1, шт.	Размеры, мм m	m_1	e	a	b	d	c	Масса, кг
1.424.1-5.4-3.0.0-140	КП377			9		500	1550	445				536,2
-141	КП378					400	1350	545				448,3
-142	КП379		22		400		1365	630			55	482,3
-143	КП380						1265	730				521,5
-144	КП381						1550	445				580,7
-145	КП382						1150	730				555,5
-146	КП383	2;4;6	18	7	500	500	1050		4510	—	40	594,6
-147	КП384						1335	445				672,5
-148	КП385						1365	630				431,0
-149	КП386		22		400		1265	730			55	470,1
-150	КП387						1550	445				529,3
-151	КП388		18				1150	630			40	489,4
-152	КП389				500		1050	730				528,5
-153	КП390		27	6			1335	445			55	587,7
-154	КП391	1;3;5		6		400	1150					290,8
-155	КП392	2;3;5	27	7	400	350	1100					295,8
-156	КП393			6		400	1150					308,9
-157	КП394			7		350	1050					338,9
-158	КП395		31		350		1100	475	3240	—	55	352,4
-159	КП396											394,4
-160	КП397	2;4;5	27	6	400	400	1150					463,4
-161	КП398											386,0
-162	КП399		21		500		1435			200		470,6
-163	КП400			9		350	1300	375				301,6
-164	КП401			8				325				316,4
-165	КП402	2;3;6	25		400	400	1250	375	3840	200	55	335,2
-166	КП403			6		500	1350	475				365,5
-167	КП404						1250	575				400,5

Инв.№подл. | Подпись и дата | Взам.инв.№

1.424.1-5.4-3.0.0СБ

Лист 7

Копировал: Левина

Обозначение	Марка	Рис.	П, шт.	П1, шт.	Размеры, мм m	m1	e	a	в	d	c	Масса, кг
1.424.1-5.4-3.0.0-168	КП405			8		400	1150	325				357,2
-169	КП406		29		350		1100	375		—		376,0
-170	КП407						1200	475				406,2
-171	КП408						1100	575				441,3
-172	КП409						1350	475			55	446,4
-173	КП410	2;4;6					1250	575	3840			481,5
-174	КП411		25	6	400	500						532,4
-175	КП412						1350	475		200		438,8
-176	КП413						1250	575				473,9
-177	КП414						1335	475				504,3
-178	КП415		20		500		1235	575			70	539,5
-179	КП416	1;3;5					1050	445				300,3
-180	КП417		27	8	400	400	1100	395				320,3
-181	КП418	2;3;5						445				339,1
-182	КП419			9		350	1050					348,9
-183	КП420		31	8	350	400		395				363,6
-184	КП421						1000	445				382,4
-185	КП422			6		500	1100	545	3910	—	55	412,6
-186	КП423			8		400		395				405,7
-187	КП424						1050	445				424,5
-188	КП425			6		500	1150	545				454,7
-189	КП426	2;4;5	27	8	400	400	1100	395				458,4
-190	КП427						1050	445				478,1
-191	КП428			6		500	1150	545				508,4
-192	КП429			8		400	1335					565,0
-193	КП430		21		500			445				595,3
-194	КП431			6		500	1535			200		687,5
-195	КП432						1435	545				825,5
-196	КП433			9		350	1100	445		—		382,6
-197	КП434		27	8	400	400	1050	395				397,4

Обозначение	Марка	Рис.	П, шт.	П1, шт.	Размеры, мм m	m1	e	a	в	d	c	Масса, кг
1.424.1-5.4-3.0.0-198	КП435						1385	395				466,6
-199	КП436	2;4;5	21	8	500	400	1335	445	3910	200	70	485,4
-200	КП437											557,1
-201	КП438			6		500	1435	545				694,3
-202	КП439			11		350	1250	395				312,0
-203	КП440											327,9
-204	КП441	2;3;6	25	9	400	400	1350	545		150		348,9
-205	КП442			7		500	1365	630				383,0
-206	КП443						1265	730				422,1
-207	КП444			11		350	1100	395				352,8
-208	КП445			9		400	1200	545				368,7
-209	КП446		29		350					—		389,7
-210	КП447			7		500	1215	630			55	423,8
-211	КП448						1115	730				452,9
-212	КП449			9		400	1350	545				430,0
-213	КП450			7		500	1365	630	4510			464,0
-214	КП451		25		400		1265	730		150		523,1
-215	КП452			9		400	1350	545				480,8
-216	КП453	2;4;6					1365	630				514,9
-217	КП454						1265	730				554,0
-218	КП455						1350	630				595,4
-219	КП456		20		500		1250	730		—		635,5
-220	КП457						1350	630				684,0
-221	КП458						1250	730				723,1
-222	КП459		25	7	400	500	1365	630				456,4
-223	КП460						1265	730			70	495,5
-224	КП461						1350	630				521,2
-225	КП462		20		500		1250	730		150		560,3
-226	КП463						1350	630				589,0
-227	КП464						1250	730				628,4
-228	КП465						1250	730				782,3

Инв.№ подл. | Подпись и дата | Взам.инв.№

Формат	Зона	Поз.	Обозначение	Наименование	Кол.	Примечание
				Документация		
А4			1.424.1-5.4-0.0.0 ТО	Техническое описание		
А4			1.424.1-5.4-0.1.0 СБ	Сборочный чертеж		

Формат	Зона	Для исполнения с порядковым номером [1]	Обозначение	Кол.	Примечание
			Переменные данные		
			Детали		
			Поз.1 Стержень арматурный		
Б4		-00	1.424.1-5.4-0.0.1 -106	2	
Б4		-01	-067	2	
Б4		-02	-107	2	
Б4		-03	-108	2	
Б4		-04	-069	2	
Б4		-05	-113	2	
Б4		-06	-076	2	
Б4		-07	-123	2	
Б4		-08	-126	2	
Б4		-09	-079	2	
Б4		-10	-127	2	
Б4		-11	-081	2	

[1] Основное исполнение, не имеющее порядкового номера, обозначено „00"

Нач. отд.	Розенблюм		1.424.1-5.4-0.1.0
Н. контр.	Летыш		
Гл. спец.	Кудрявая		Каркас плоский КР (КР1... КР35; КР238...КР250)
Инженер	Дзюба		
Инженер	Максимова		
Проверил	Летыш		

Стадия	Лист	Листов
Р	1	4

ЦНИИПРОМЗДАНИЙ

Инв.№ подл. | Подпись и дата | Взам. инв.№

Копировал: Левина Формат А4

Формат	Зона	Для исполнения с порядковым номером	Обозначение	Кол.	Примечание
Б4		-12	1.424.1-5.4-0.0.1-129	2	
Б4		-13	-083	2	
Б4		-14	-131	2	
Б4		-15	-133	2	
Б4		-16	-086	2	
Б4		-17	-134	2	
Б4		-18	-135	2	
Б4		-19	-088	2	
Б4		-20	-136	2	
Б4		-21	-137	2	
Б4		-22	-091	2	
Б4		-23	-139	2	
Б4		-24	-140	2	
Б4		-25	-094	2	
Б4		-26	-142	2	
Б4		-27	-095	2	
Б4		-28	-143	2	
Б4		-29	-096	2	
Б4		-30	-144	2	
Б4		-31	-145	2	
Б4		-32	-098	2	
Б4		-33	-146	2	
Б4		-34	-147	2	
Б4		-35	-012	2	
Б4		-36	-013	2	
Б4		-37	-014	2	
Б4		-38	-015	2	
Б4		-39	-016	2	
Б4		-40	-017	2	

Инв.№ подл. | Подпись и дата | Взам. инв.№

1.424.1-5.4-0.1.0

Лист 2

Копировал: Левина 19135-06 31 Формат А4

Формат	Зона	Для исполнения с порядковым номером	Обозначение	Кол.	Примечание
Б4		-41	1.424.1-5.4-0.0.1-018	2	
Б4		-42	-019	2	
Б4		-43	-020	2	
Б4		-44	-021	2	
Б4		-45	-022	2	
Б4		-46	-023	2	
Б4		-47	-024	2	
		Поз. 2 Стержень арматурный			
Б4		-01	1.424.1-5.4-0.0.1-001	8	
Б4		-04	-001	9	
Б4		-06	-001	22	
Б4		-09; -11	-001	23	
Б4		-13	-001	24	
Б4		-16	-001	26	
Б4		-19	-001	27	
Б4		-22	-001	29	
Б4		-25	-001	30	
Б4		-27	-001	32	
Б4		-29	-001	35	
Б4		-32	-001	38	
Б4		-00	1.424.1-5.4-0.0.1-002	7	
Б4		-02	-002	8	
Б4		-03	-002	9	
Б4		-05	-002	10	
Б4		-07; -08	-002	22	
Б4		-10; -12	-002	23	
Б4		-14	-002	24	
Б4		-15	-002	25	

Инв. № подл. | Подпись и дата | Взам. инв. №

Копировал: Левина Формат А4

Формат	Зона	Для исполнения с порядковым номером	Обозначение	Кол.	Примечание
Б4		-17; -18	1.424.1-5.4-0.0.1-002	26	
Б4		-20	-002	27	
Б4		-21	-002	28	
Б4		-23; -24	-002	29	
Б4		-26	-002	30	
Б4		-28	-002	32	
Б4		-30; -31	-002	35	
Б4		-33; -34	-002	38	
Б4		-35; -36	1.424.1-5.4-0.0.1	22	
Б4		-37; -38		23	
Б4		-39		24	
Б4		-40		25	
Б4		-41		26	
Б4		-42; -43		27	
Б4		-44		28	
Б4		-45		29	
Б4		-46; -47		30	

Инв. № подл. | Подпись и дата | Взам. инв. №

Копировал: Левина 19135-06-22 Формат А4

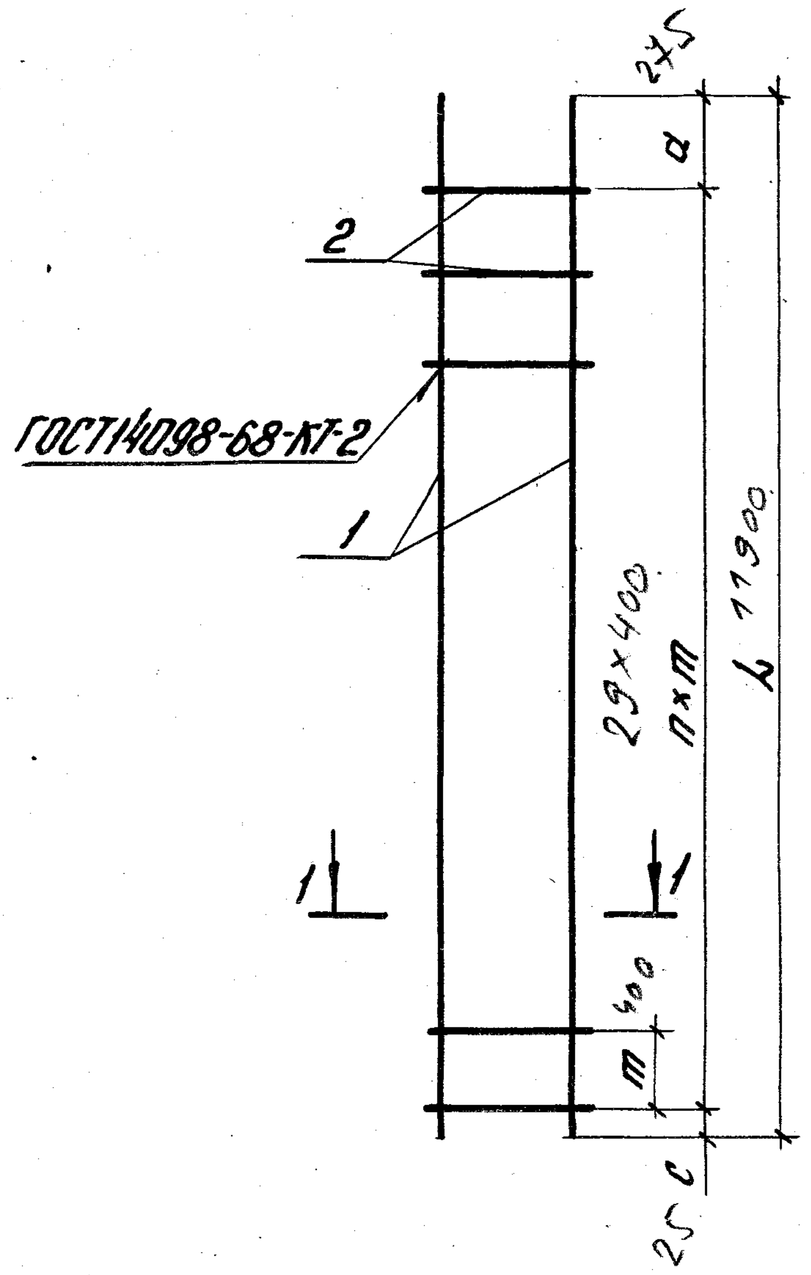

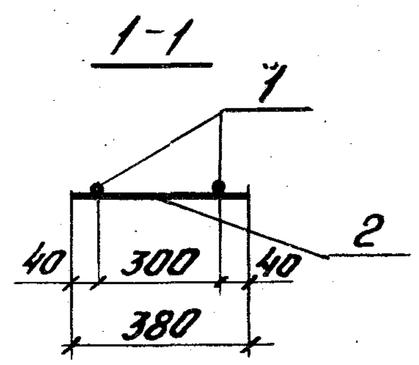

Обозначение	Марка	Размеры, мм						Масса, кг
		т	п,шт	а	L	с		
1.424.1-5.4-0.1.0	КР1	400	6	575	3900	925		23,8
-01	КР2		7		4200	825		21,2
-02	КР3				4300	925		26,3
-03	КР4		8	475	4500	825		27,6
-04	КР5			575	4700	925		23,6
-05	КР6		9		5100			31,3
-06	КР7		21	75	8500	25		43,3
-07	КР8							52,6

Обозначение	Марка	Размеры, мм						Масса, кг
		т	п,шт	а	L	с		
1.424.1-5.4-0.1.0-08	КР9	400	21	175	8600	25		53,5
-09	КР10		22	75	8900			45,3
-10	КР11							55,2
-11	КР12			275	9100			46,3
-12	КР13							56,2
-13	КР14		23		9500			48,3
-14	КР15							58,7
-15	КР16		24	225	9850			60,9
-16	КР17		25	75	10100			51,3
-17	КР18							62,4
-18	КР19			425	10450			64,6
-19	КР20		26	275	10700			54,5
-20	КР21							66,1
-21	КР22		27	175	11000			68,3
-22	КР23		28	75	11300			57,5
-23	КР24							69,9
-24	КР25			375	11600			72,0
-25	КР26		29	275	11900			60,5
-26	КР27							73,4
-27	КР28		31	575	13000			65,0
-28	КР29							80,3
-29	КР30		34		14200			72,1
-30	КР31							87,7

Нач. отд.	Розенблюм		
Н. контр.	Лемыш		
Гл. спец.	Кудрявая		
Инженер	Дзюба		
Инженер	Максимова		
Проверил	Лемыш		

1.424.1-5.4-0.1.0.СБ

Каркас плоский КР (КР1... КР35; КР238... КР250) Сборочный чертеж

КР4

Стадия	Масса	Масштаб
Р	Сл. табл.	—
Лист 1	Листов 2	

ЦНИИПРОМЗДАНИЙ

Копировал: Левина 10135-06-22 Формат А2

Обозначение	Марка	П, шт	Размеры, мм m	a	L	c		Масса, кг
1.424.1-5.4-0.1.0-31	КР32	34	400	675	14300	25		88,6
-32	КР33	37		575	15400			78,2
-33	КР34							95,1
-34	КР35			675	15500			96,0
-35	КР238	21		75	8500			15,6
-36	КР239			225	8650			15,9
-37	КР240	22		75	8900			16,3
-38	КР241			275	9100			16,7
-39	КР242	23			9500			17,4
-40	КР243	24		225	9850			18,0
-41	КР244	25		75	10100			18,5
-42	КР245	26		25	10450			19,2
-43	КР246			275	10700			19,6
-44	КР247	27		225	11050			20,2
-45	КР248	28		75	11300			20,7
-46	КР249	29		25	11650			21,3
-47	КР250			275	11900			21,7

Инв. № подл. | Подпись и дата | Взам. инв. №

1.424.1-5.4-0.1.0 СБ

Лист 2

Копировал: Левина

Формат А4

Формат	Зона	Поз.	Обозначение	Наименование	Кол.	Примечание
				Документация		
А4			1.424.1-5.4-0.0.0 ТО	Техническое описание		
А3			1.424.1-5.4-0.2.0 СБ	Сборочный чертеж		

Формат	Зона	Для исполнения с порядковым номером[1]	Обозначение	Кол.	Примечание
			Переменные данные		
			Детали		
			Поз. 1 Стержень арматурный		
А4		-00	1.424.1-5.4-0.0.1-037	4	
А4		-01	-076	4	
А4		-02	-123	4	
А4		-03	-166	4	
А4		-04	-202	4	
А4		-05	-040	4	
А4		-06	-078	4	

[1] Основное исполнение, не имеющее порядкового номера, обозначено „00"

Инв. № подл. | Подпись и дата | Взам. инв. №

Нач. отд.	Розенблат		
Н. контр.	Летыш		
Гл. спец.	Кудрявая		
Инженер	Дзюба		
Инженер	Максатова		
Проверил	Летыш		

1.424.1-5.4-0.2.0

Каркас плоский КР (КР36...КР90)

Стадия	Лист	Листов
Р	1	5

ЦНИИПРОМЗДАНИЙ

19135-06.34 Копировал: Левина

Формат А4

Формат	Зона	Для исполнения с порядковым номером	Обозначение	Кол.	Примечание
А4		-07	1.424.1-5.4-0.0.1-126	4	
А4		-08	-168	4	
А4		-09	-204	4	
А4		-10	-041	4	
А4		-11	-079	4	
А4		-12	-127	4	
А4		-13	-169	4	
А4		-14	-043	4	
А4		-15	-081	4	
А4		-16	-129	4	
А4		-17	-171	4	
А4		-18	-045	4	
А4		-19	-083	4	
А4		-20	-173	4	
А4		-21	-047	4	
А4		-22	-085	4	
А4		-23	-133	4	
А4		-24	-175	4	
А4		-25	-206	4	
А4		-26	-048	4	
А4		-27	-086	4	
А4		-28	-134	4	
А4		-29	-176	4	
А4		-30	-049	4	

Инв.№ подл. | Подпись и дата | Взам.инв.№

1.424.1-5.4-0.2.0 Лист 2

Копировал: Левина Формат А4

Формат	Зона	Для исполнения с порядковым номером	Обозначение	Кол.	Примечание
А4		-31	1.424.1-5.4-0.0.1-087	4	
А4		-32	-135	4	
А4		-33	-177	4	
А4		-34	-207	4	
А4		-35	-050	4	
А4		-36	-088	4	
А4		-37	-136	4	
А4		-38	-052	4	
А4		-39	-090	4	
А4		-40	-138	4	
А4		-41	-180	4	
А4		-42	-209	4	
А4		-43	-053	4	
А4		-44	-091	4	
А4		-45	-139	4	
А4		-46	-055	4	
А4		-47	-093	4	
А4		-48	-141	4	
А4		-49	-183	4	
А4		-50	-211	4	
А4		-51	-225	4	
А4		-52	-056	4	
А4		-53	-094	4	
А4		-54	-142	4	

Инв.№ подл. | Подпись и дата | Взам.инв.№

1.424.1-5.4-0.2.0 Лист 3

Копировал: Левина 19135-06 35 Формат А4

Формат	Зона	Для исполнения с порядковым номером	Обозначение	Кол.	Примечание
		Поз.2 Стержень арматурный			
А4		-01; -06	1.424.1-5.4-0.0.1-001	22	
А4		-05; -11; -15	-001	23	
А4		-19	-001	24	
А4		-00; -22	-001	25	
А4		-10; -14; -27; -31	-001	26	
А4		-18; -36	-001	27	
А4		-21; -39	-001	28	
А4		-26; -44; -47	-001	29	
А4		-30; -53	-001	30	
А4		-35	-001	31	
А4		-38	-001	32	
А4		-43; -46	-001	33	
А4		-52	-001	34	
А4		-02; -07	-002	22	
А4		-12; -16	-002	23	
А4		-23	-002	25	
А4		-28; -32	-002	26	
А4		-37	-002	27	
А4		-40	-002	28	
А4		-45; -48	-002	29	
А4		-54	-002	30	
А4		-03; -04	-003	17	
А4		-08; -09; -13	-003	18	

Формат	Зона	Для исполнения с порядковым номером	Обозначение	Кол.	Примечание
А4		-17; -20	1.424.1-5.4-0.0.1-003	19	
А4		-24; -25	-003	20	
А4		-29; -33; -34	-003	21	
А4		-41; -42	-003	22	
А4		-49; -50; -51	-003	23	

Инв.№ подл. | Подпись и дата | Взам. инв.№

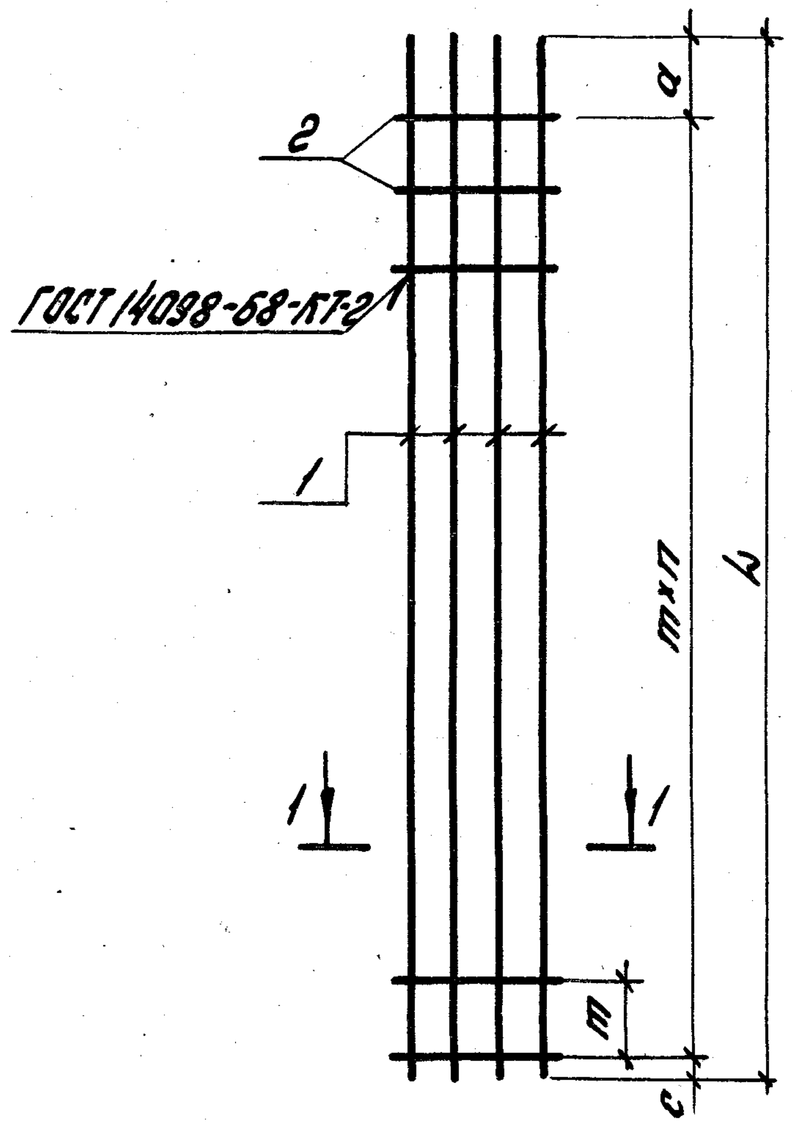

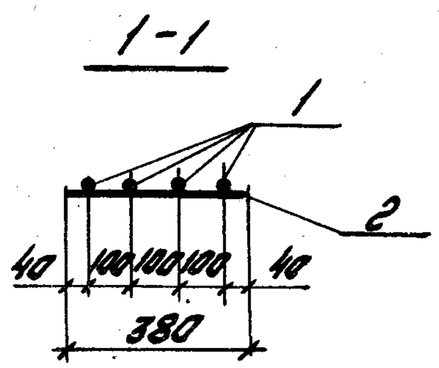

Обозначение	Марка	П, шт	Размеры, мм m	a	c	L		Масса, кг
1.424.1-5.4-0.2.0	КР36	24	350	75	25	2500		69.5
-01	КР37	21	400					85.3
-02	КР38							103.3
-03	КР39	16	500	460	40			133.1
-04	КР40							166.8
-05	КР41	22	350	225	25	8650		70.5
-06	КР42	21	400					86.6
-07	КР43							105.1

Обозначение	Марка	П, шт.	Размеры, мм m	a	c	L		Масса, кг
1.424.1-5.4-0.2.0-08	КР44	17	500	110	40	8650		135.6
-09	КР45							169.8
-10	КР46	25	350	150	25	8900		72.7
-11	КР47	22	400	75				89.2
-12	КР48							108.2
-13	КР49	17	500	360	40			139.4
-14	КР50	25	350	325	25	9100		74.3
-15	КР51	22	400	275				91.1
-16	КР52							110.5
-17	КР53	18	500	60	40			142.6
-18	КР54	26	350	375	25	9500		77.6
-19	КР55	23	400	275				95.2
-20	КР56	18	500	460	40			148.8
-21	КР57	27	350	325	25	9850		80.4
-22	КР58	24	400	175				98.6
-23	КР59							119.7
-24	КР60	19	500	310	40			154.3
-25	КР61							193.3
-26	КР62	28	350	275	25	10100		82.5
-27	КР63	25	400	75				101.2
-28	КР64							122.8
-29	КР65	20	500	60	40			158.3
-30	КР66	29	350	275	25	10450		85.3

Нач.отд.	Розенблюм		
Н.контр.	Лемыш		
Гл.спец.	Кудрявая		
Инженер	Дзюба		
Инженер	Максимова		
Проверил	Лемыш		

1.424.1-5.4-0.2.0СБ

Каркас плоский КР (КР36...КР90) Сборочный чертеж

Стадия	Масса	Масштаб
Р	См.табл	—
Лист 1	Листов 2	

ЦНИИПРОМЗДАНИЙ

Копировал: Левина 19135-06 37 Формат А3

Обозначение	Марка	П, шт.	Размеры, мм m	a	c	L		Масса, кг
1.424.1-5.4-0.2.0-31	КР67	25	400	425	25	10450		104.6
-32	КР68							126.9
-33	КР69	20	500	410	40			163,7
-34	КР70							205.0
-35	КР71	30	350	175	25	10700		87.4
-36	КР72	26	400	275				107.2
-37	КР73							129.9
-38	КР74	31	350	175	25	11050		90.2
-39	КР75	27	400	225				110.7
-40	КР76							134.3
-41	КР77	21	500	510	40			173.0
-42	КР78							216.8
-43	КР79	32	350	75	25	11300		92.3
-44	КР80	28	400					113.2
-45	КР81							137.3
-46	КР82	32	350	425	25	11650		95.1
-47	КР83	28	400					116.6
-48	КР84							141.5
-49	КР85	22	500	610	40			182.4
-50	КР86							228.6
-51	КР87							297.5
-52	КР88	33	350	325	25	11900		97.1
-53	КР89	29	400	275				119.2
-54	КР90							144.5

1.424.1-5.4-0.2.0 СБ

Лист 2

Формат	Зона	Поз.	Обозначение	Наименование	Кол.	Примечание
				Документация		
А4			1.424.1-5.4-0.0.0 ТО	Техническое описание		
А3			1.424.1-5.4-0.3.0 СБ	Сборочный чертеж		

Формат	Зона	Для исполнения с порядковым номером[1]	Обозначение	Кол.	Примечание
			Переменные данные		
			Детали		
			Поз. 1 Стержень арматурный		
А4		-000	1.424.1-5.4-0.0.1-027	2	
А4		-001	-033	2	
А4		-002	-066	2	
А4		-003	-106	2	
А4		-004	-246	2	
А4		-005	-067	2	
А4		-006	-107	2	
А4		-007	-028	2	
А4		-008	-034	2	
А4		-009	-249	2	
А4		-010	-068	2	
А4		-011	-108	2	
А4		-012	-193	2	
А4		-013	-035	2	
А4		-014	-151	2	
А4		-015	-069	2	
А4		-016	-109	2	

[1] Основное исполнение, не имеющее порядкового номера, обозначено „00"

Инв. № подл. | Подпись и дата | Взам. инв. №

Нач. отд.	Разенблюм	
Н. контр.	Лемыш	
Гл. спец.	Кудрявая	
Инженер	Дзюба	03.11.89
Инженер	Максимова	
Проверил	Лемыш	

1.424.1-5.4-0.3.0

Каркас плоский КР (КР91..КР237; КР259)

Стадия	Лист	Листов
Р	1	9

ЦНИИПРОМЗДАНИЙ

Формат	Зона	Для исполнения с порядковым номером	Обозначение	Кол.	Примечание
А4		-017	1.424.1-5.4-0.0.1-194	2	
А4		-018	-152	2	
А4		-019	-217	2	
А4		-020	-036	2	
А4		-021	-071	2	
А4		-022	-113	2	
А4		-023	-156	2	
А4		-024	-197	2	
А4		-025	-218	2	
А4		-026	-123	2	
А4		-027	-166	2	
А4		-028	-202	2	
А4		-029	-126	2	
А4		-030	-168	2	
А4		-031	-079	2	
А4		-032	-127	2	
А4		-033	-169	2	
А4		-034	-081	2	
А4		-035	-129	2	
А4		-036	-171	2	
А4		-037	-205	2	
А4		-038	-083	2	
А4		-039	-131	2	
А4		-040	-173	2	
А4		-041	-133	2	
А4		-042	-175	2	
А4		-043	-206	2	
А4		-044	-134	2	
А4		-045	-176	2	
А4		-046	-135	2	

Инв.№подл. | Подпись и дата | Взам.инв.№

Формат	Зона	Для исполнения с порядковым номером	Обозначение	Кол.	Примечание
А4		-047	1.424.1-5.4-0.0.1-177	2	
А4		-048	-207	2	
А4		-049	-178	2	
А4		-050	-138	2	
А4		-051	-180	2	
А4		-052	-209	2	
А4		-053	-223	2	
А4		-054	-091	2	
А4		-055	-139	2	
А4		-056	-181	2	
А4		-057	-141	2	
А4		-058	-183	2	
А4		-059	-211	2	
А4		-060	-225	2	
А4		-061	-094	2	
А4		-062	-142	2	
А4		-063	-184	2	
А4		-064; -070; -077; -081;	-095	2	
А4		-085; -089	-095	2	
А4		-065; -067; -071; -073;	-143	2	
А4		-078; -082; -086; -090	-143	2	
А4		-066; -068; -072; -074;	-185	2	
А4		-079; -083; -087; -091	-185	2	
А4		-069; -075; -092	-212	2	
А4		-076; -080; -084; -088	-057	2	
А4		-093; -095; -103; -106	-144	2	
А4		-094; -096; -107;	-186	2	
А4		-097; -099; -111; -116	-187	2	
А4		-098; -100; -112; -117	-213	2	
А4		-101; -104	-058	2	

Инв.№подл. | Подпись и дата | Взам.инв.№

Формат	Зона	Для исполнения с порядковым номером	Обозначение	Кол.	Примечание
А4		-102; -105	1.424.1-5.4-0.0.1-096	2	
А4		-108; -113	-247	2	
А4		-109; -114	-097	2	
А4		-110; -115	-145	2	
А4		-118; -121; -125; -128	-098	2	
А4		-119; -122; -126; -129	-146	2	
А4		-120; -123	-188	2	
А4		-124; -127	-059	2	
А4		-130; -134; -140; -144	-147	2	
А4		-131; -135; -141; -145	-189	2	
А4		-132; -136; -146	-214	2	
А4		-133; -137	-227	2	
А4		-138; -142	-060	2	
А4		-139; -143	-099	2	
А4		-147	-136	2	
		Поз.2 Стержень арматурный			
А4		-000	1.424.1-5.4-0.0.1-025	2	
А4		-001	-029	2	
А4		-002	-061	2	
А4		-003	-101	2	
А4		-004	-245	2	
А4		-005	-062	2	
А4		-006	-102	2	
А4		-007	-026	2	
А4		-008	-030	2	
А4		-009	-248	2	
А4		-010	-063	2	
А4		-011	-103	2	
А4		-012	-190	2	
А4		-013	-031	2	
А4		-014	-148	2	

Формат	Зона	Для исполнения с порядковым номером	Обозначение	Кол.	Примечание
А4		-015	1.424.1-5.4-0.0.1-064	2	
А4		-016	-104	2	
А4		-017	-191	2	
А4		-018	-149	2	
А4		-019	-215	2	
А4		-020	-032	2	
А4		-021	-065	2	
А4		-022	-105	2	
А4		-023	-150	2	
А4		-024	-192	2	
А4		-025	-216	2	
А4		-026; -073	-110	2	
А4		-027; -074	-152	2	
А4		-028; -075	-195	2	
А4		-029	-111	2	
А4		-030	-153	2	
А4		-031; -070	-070	2	
А4		-032; -071	-112	2	
А4		-033; -072	-154	2	
А4		-034	-072	2	
А4		-035; -067	-113	2	
А4		-036; -068	-155	2	
А4		-037; -069	-196	2	
А4		-038; -064	-073	2	
А4		-039; -065	-114	2	
А4		-040; -066	-157	2	
А4		-041	-115	2	
А4		-042; -099	-158	2	
А4		-043; -100	-198	2	
А4		-044; -095	-116	2	
А4		-045; -096	-159	2	

Инв.№ подл. | Подпись и дата | Взам.инв.№

Формат	Зона	Для исполнения с порядковым номером	Обозначение	Кол.	Примечание
А4		-046	1.424.1-5.4-0.0.1-117	2	
А4		-047; -097	-160	2	
А4		-048; -098	-199	2	
А4		-049	-161	2	
А4		-050; -134	-119	2	
А4		-051; -135	-162	2	
А4		-052; -136	-200	2	
А4		-053; -137	-219	2	
А4		-054; -121	-074	2	
А4		-055; -122	-120	2	
А4		-056; -123	-163	2	
А4		-057; -130	-121	2	
А4		-058; -131	-164	2	
А4		-059; -132	-201	2	
А4		-060; -133	-220	2	
А4		-061; -118	-075	2	
А4		-062; -119	-122	2	
А4		-063; -120	-165	2	
А4		-076	-046	2	
А4		-077	-084	2	
А4		-078	-132	2	
А4		-079	-174	2	
А4		-080	-044	2	
А4		-081	-082	2	
А4		-082	-130	2	
А4		-083	-172	2	
А4		-084	-042	2	
А4		-085	-080	2	
А4		-086	-128	2	
А4		-087	-170	2	
А4		-088	-038	2	

Инв.№ подл. | Подпись и дата | Взам.инв.№

1.424.1-5.4-0.3.0 Лист 6

Копировал: Левина Формат А4

Формат	Зона	Для исполнения с порядковым номером	Обозначение	Кол.	Примечание
А4		-089	1.424.1-5.4-0.0.1-077	2	
А4		-090	-124	2	
А4		-091	-167	2	
А4		-092	-203	2	
А4		-093; -147	-118	2	
А4		-094	-161	2	
А4		-101	-050	2	
А4		-102	-088	2	
А4		-103	-136	2	
А4		-104	-048	2	
А4		-105	-086	2	
А4		-106	-134	2	
А4		-107	-176	2	
А4		-108	-049	2	
А4		-109	-087	2	
А4		-144	-138	2	
А4		-110	-135	2	
А4		-111	-177	2	
А4		-112	-207	2	
А4		-113	-047	2	
А4		-114	-085	2	
А4		-115	-133	2	
А4		-116	-175	2	
А4		-117	-206	2	
А4		-124	-056	2	
А4		-125	-094	2	
А4		-126	-142	2	
А4		-127	-053	2	
А4		-128	-091	2	
А4		-129	-139	2	
А4		-138	-055	2	

Инв.№ подл. | Подпись и дата | Взам.инв.№

1.424.1-5.4-0.3.0 Лист 7

Копировал: Левина 19135-06 41 Формат А4

Формат	Зона	Для исполнения с порядковым номером	Обозначение	Кол.	Примечание
А4		-139	1.424.1-5.4-0.0.1-093	2	
А4		-140	-141	2	
А4		-141	-183	2	
А4		-142	-052	2	
А4		-143	-090	2	
А4		-145	-180	2	
А4		-146	-209	2	
		Поз.3 Стержень арматурный			
А4		-002	1.424.1-5.4-0.0.1-001	7	
А4		-001; -005	-001	8	
А4		-004; -010; -015	-001	9	
А4		-000; -008; -013; -021	-001	10	
А4		-007	-001	11	
А4		-020	-001	12	
А4		-031	-001	22	
А4		-034	-001	23	
А4		-038	-001	24	
А4		-054	-001	29	
А4		-061	-001	30	
А4		-064; -070; -077; -081; -085	-001	32	
А4		-089	-001	32	
А4		-102; -105; -109; -114	-001	35	
А4		-076; -080; -084; -088	-001	37	
А4		-118; -121; -125; -128; -143	-001	38	
А4		-139	-001	38	
А4		-101; -104; -108; -113	-001	40	
А4		-124; -127; -138; -142	-001	44	
А4		-003	-002	7	
А4		-006	-002	8	
А4		-011; -016	-002	9	
А4		-022	-002	10	
А4		-029	-002	21	

Формат	Зона	Для исполнения с порядковым номером	Обозначение	Кол.	Примечание
А4		-026	1.424.1-5.4-0.0.1-002	22	
А4		-035; -032	-002	23	
А4		-039	-002	24	
А4		-041	-002	25	
А4		-044	-002	26	
А4		-046; -147	-002	27	
А4		-050	-002	28	
А4		-055	-002	29	
А4		-062; -057	-002	30	
А4		-065; -067; -071; -073; -078	-002	32	
А4		-082; -086; -090	-002	32	
А4		-093; -095; -103; -106; -110	-002	35	
А4		-115	-002	35	
А4		-119; -122; -126; -129; -130	-002	38	
А4		-134; -140; -144	-002	38	
А4		-009; -012; -014; -017	-003	7	
А4		-023; -024; -018; -019	-003	8	
А4		-025	-003	9	
А4		-027; -028; -030	-003	17	
А4		-033	-003	18	
А4		-040; -036; -037	-003	19	
А4		-042; -043	-003	20	
А4		-045; -047; -048	-003	21	
А4		-049; -051...-053	-003	22	
А4		-056	-003	23	
А4		-058...-060; -063	-003	24	
А4		-066; -068; -069; -072; -074; -075	-003	26	
А4		-079; -083; -087; -091; -092	-003	26	
А4		-094; -096; -097...-100; -107	-003	28	
А4		-111; -112; -116; -117	-003	28	
А4		-120; -123; -131...-133	-003	31	
А4		-135...-137; -141; -145; -146	-003	31	

Инв.№подл. | Подпись и дата | Взам.инв.№

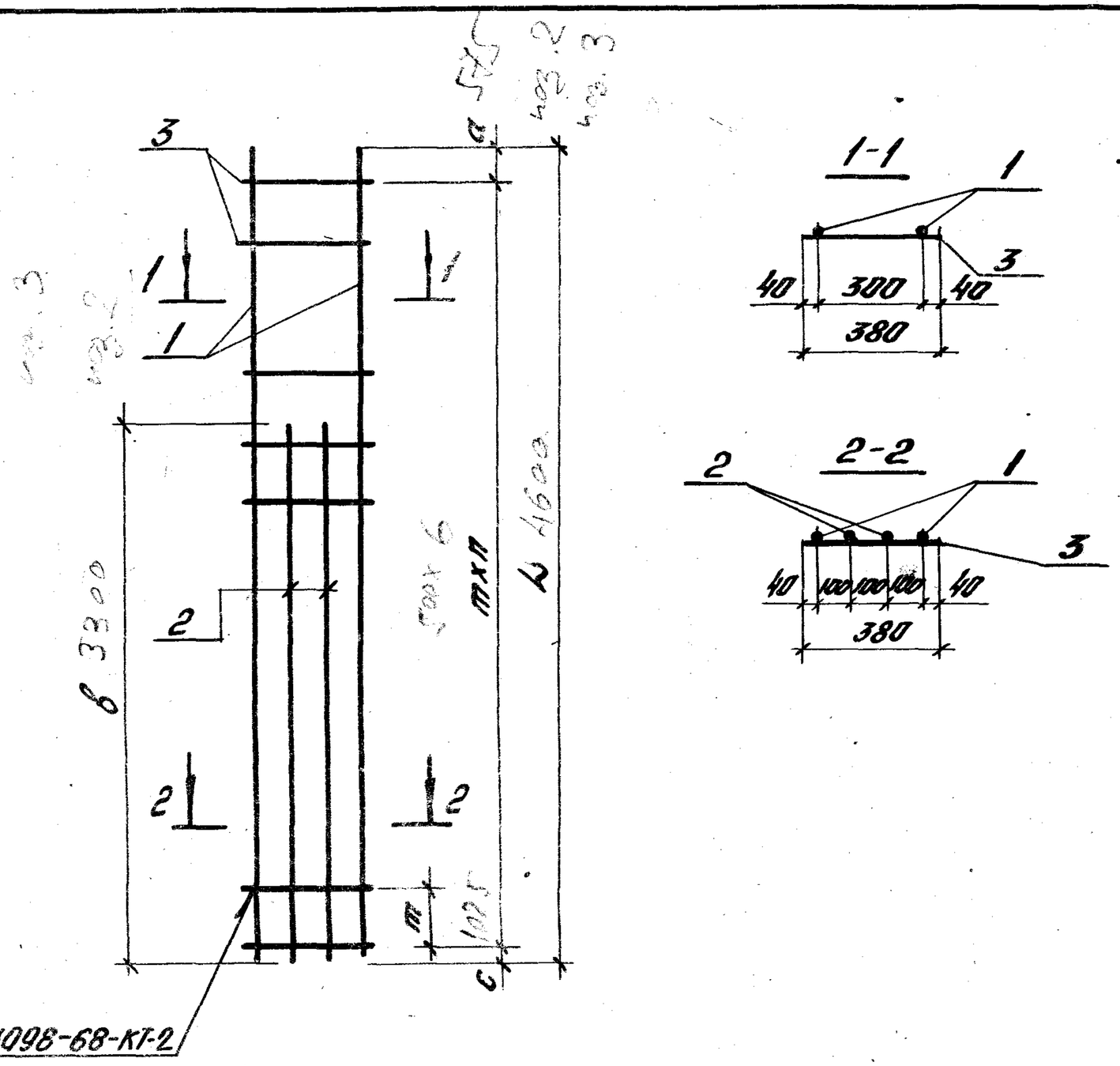

Обозначение	Марка	П, шт.	Размеры, мм m	a	b	c	L	Масса, кг
1.424.1-5.4-0.3.0	КР91	9	300	505	2650	555	3750	20.8
-001	КР92	7	350	575	2700	775	3800	26.5
-002	КР93	6	400		2800	875	3850	33.2
-003	КР94					925	3900	40.6
-004	КР95	8	350		3000	775	4150	29.1
-005	КР96	7	400		3050	825	4200	36.2
-006	КР97				3150	925	4300	45.2
-007	КР98	10	300		3050	775	4350	24.0

Обозначение	Марка	П, шт.	Размеры, мм m	a	b	c	L	Масса, кг
1.424.1-5.4-0.3.0-008	КР99	9	350	475	3100	775	4400	30.6
-009	КР100	6	500	575	3250	825		59.8
-010	КР101	8	400	425	3150	825	4450	38.0
-011	КР102			475	3250		4500	47.1
-012	КР103	6	500	575	3350	975	4550	77.5
-013	КР104	9	350		3250	875	4600	32.0
-014	КР105	6	500		3300	1025		61.8
-015	КР106	8	400			875	4650	39.8
-016	КР107				3350	925	4700	48.9
-017	КР108	6	500	675	3400	1025		79.3
-018	КР109	7		400	3450	900	4800	64.6
-019	КР110				3500	900	4800	106.0
-020	КР111	11	350	425	3550	725	5000	34.9
-021	КР112	9	400	575		875	5050	43.0
-022	КР113				3650	925	5100	53.1
-023	КР114	7	500	660	3700	1040	5200	69.6
-024	КР115			760	3800		5300	89.1
-025	КР116	8		475	3900	925	5400	118.7
-026	КР117	21	400	75	4800	25	8500	81.2
-027	КР118	16	500	460		40		104.6
-028	КР119							131.1
-029	КР120	21	400	225	4950	25	8650	82.9
-030	КР121	17	500	110		40		107.0
-031	КР122	22	400	75	5000	25	8900	69.9

Нач. отд.	Розенблюм		1.424.1-5.4-0.3.0 СБ
Норм. конт.	Летыш		Каркас плоский КР (КР91...КР237, КР259) Сборочный чертеж
Гл. спец.	Кудрявая		Стадия: Р; Масса: См. табл.; Масштаб: —
Вед. инж.	Летыш		Лист 1; Листов 5
Инженер	Максимова		КР2, КР3, КР1
Проверил	Летыш		ЦНИИПРОМЗДАНИЙ

Копировал: Левина 19135-06 43 Формат А3

Обозначение	Марка	n, шт.	Размеры, мм m	a	в	c	L	Масса, кг
1.424.1-5.4-03.0-032	КР123	22	400	75	5000	25	8900	84,9
-033	КР124	17	500	360		40		109,5
-034	КР125	22	400	275	5100	25	9100	71,4
-035	КР126							86,7
-036	КР127	18	500	60		40		111,9
-037	КР128							140,0
-038	КР129	23	400	325	5300	25	9500	74,4
-039	КР130							90,4
-040	КР131	18	500	510		40		116,6
-041	КР132	24	400	225	5550	25	9850	94,0
-042	КР133	19	500	310		40		121,3
-043	КР134							151,8
-044	КР135	25	400	75	5600	25	10100	95,9
-045	КР136	20	500	60		40		123,7
-046	КР137	26	400	25	5850	25	10450	99,6
-047	КР138	20	500	410		40		128,3
-048	КР139							160,7
-049	КР140	21	500	160	5900		10700	130,8
-050	КР141	27	400	225	6150	25	11050	105,0
-051	КР142	21	500	510		40		135,4
-052	КР143							169,5
-053	КР144							220,4
-054	КР145	28	400	75	6200	25	11300	88,1
-055	КР146							106,9
-056	КР147	22	500	260		40		137,9
-057	КР148	29	400	25	6450	25	11650	110,6

Копировал: Левина Формат А4

Обозначение	Марка	n, шт.	Размеры, мм m	a	в	c	L	Масса, кг
1.424.1-5.4-03.0-058	КР149	23	500	110	6450	40	11650	142,6
-059	КР150							178,4
-060	КР151							232,0
-061	КР152	29	400	275	6500	25	11900	92,5
-062	КР153							112,4
-063	КР154	23	500	360		40		144,9
-064	КР155	31	400	575	5300	25	13000	92,2
-065	КР156							111,9
-066	КР157	25	500	460		40		144,5
-067	КР158	31	400	575	5100	25		110,7
-068	КР159	25	500	460		40		142,9
-069	КР160							178,8
-070	КР161	31	400	575	5000	25		90,7
-071	КР162							110,1
-072	КР163	25	500	460		40		142,2
-073	КР164	31	400	575	4800	25		108,9
-074	КР165	25	500	460		40		140,6
-075	КР166							175,9
-076	КР167	36	350	375	9550	25		92,1
-077	КР168	31	400	575				113,1
-078	КР169							137,3
-079	КР170	25	500	460		40		177,1
-080	КР171	36	350	375	9150	25		90,7
-081	КР172	31	400	575				111,1
-082	КР173							134,9
-083	КР174	25	500	460		40		173,9
-084	КР175	36	350	375	8900	25		89,9
-085	КР176	31	400	575				110,2
-086	КР177							133,7

Инв.№ подл. | Подпись и дата | Взам.инв.№

Копировал: Левина 19135-06 44 Формат А4

Обозначение	Марка	n, шт.	Размеры, мм m	a	в	c	L	Масса, кг
1.424.1-5.4-0.3.0-087	КР178	25	500	460	8900	40	13000	172,5
-088	КР179	36	350	375	8550	25		88,3
-089	КР180	31	400	575				108,2
-090	КР181							131,3
-091	КР182	25	500	460		40		169,4
-092	КР183							212,1
-093	КР184	34	400	575	5900	25	14200	122,9
-094	КР185	27	500	660		40		158,6
-095	КР186	34	400	575	5600	25		121,1
-096	КР187	27	500	660		40		156,3
-097	КР188	27	500	810	5850	40	14350	159,3
-098	КР189							199,4
-099	КР190				5550			157,0
-100	КР191							196,4
-101	КР192	39	350	550	10700	25	14200	101,9
-102	КР193	34	400	575				124,9
-103	КР194							151,5
-104	КР195	39	350	550	10100	25		99,5
-105	КР196	34	400	575				121,9
-106	КР197							148,1
-107	КР198	27	500	660		40		190,8
-108	КР199	34	400	725	10450	25	14350	101,6
-109	КР200							124,4
-110	КР201							150,9
-111	КР202	27	500	810		40		194,7
-112	КР203							243,7
-113	КР204	34	400	725	9850	25		99,2
-114	КР205							121,4
-115	КР206							147,4
-116	КР207	27	500	810		40		190,1

Инв.№ подл. | Подпись и дата | Взам. инв.№

Формат А4

Обозначение	Марка	n, шт.	Размеры, мм m	a	в	c	L	Масса, кг
1.424.1-5.4-0.3.0-117	КР208	27	500	810	9850	40	14350	238,0
-118	КР209	37	400	575	6500	25	15400	110,3
-119	КР210							134,0
-120	КР211	30	500	360		40		172,9
-121	КР212	37	400	575	6200	25		108,8
-122	КР213							132,1
-123	КР214	30	500	375		40		170,5
-124	КР215	43	350	325	11900	25		111,7
-125	КР216	37	400	575				136,9
-126	КР217							166,1
-127	КР218	43	350	325	11300			109,3
-128	КР219	37	400	575				133,9
-129	КР220							162,5
-130	КР221			725	6450			134,5
-131	КР222	30	500	510		40		173,6
-132	КР223							217,2
-133	КР224							282,3
-134	КР225	37	400	725	6150	25		132,7
-135	КР226	30	500	510		40		171,3
-136	КР227						15550	214,3
-137	КР228							278,5
-138	КР229	43	350	475	11650	25		111,3
-139	КР230	37	400	725				136,4
-140	КР231							165,5
-141	КР232	30	500	510		40		213,6
-142	КР233	43	350	475	11050	25		108,9
-143	КР234	37	400	725				133,5
-144	КР235							162,0
-145	КР236	30	500	510		40		208,9
-146	КР237							261,6
-147	КР259	21		160	5900		10700	101,3

Инв.№ подл. | Подпись и дата | Взам. инв.№

Формат	Зона	Поз.	Обозначение	Наименование	Кол.	Примечание
				Документация		
А4			1.424.1-5.4-0.0.ОТО	Техническое описание		
А4			1.424.1-5.4-0.4.ОСБ	Сборочный чертеж		
				Детали		
А4		1	1.424.1-5.4-0.0.1-233	Стержень арматурный	4	

Формат	Зона	Для исполнения с порядковым номером[1]	Обозначение	Кол.	Примечание
		Переменные данные			
		Детали			
		Поз. 2 Стержень арматурный			
А4		-00	1.424.1-5.4-0.0.2 -07	2	
А4		-01	-08	2	
А4		-02	-09	2	
А4		-03	-10	2	
А4		-05	-10	3	
А4		-04	-11	2	
		Поз. 3 Полоса			
А4		-00; -01	1.424.1-5.4-0.0.3	1	
А4		-02	-01	1	
А4		-03; -05	-02	1	
А4		-04	-03	1	

1. Основное исполнение, не имеющее порядкового номера, обозначено „00"

Нач.отд.	Розенблюм		
Н.контр.	Лемыш		
Гл.спец.	Кудрявая		
Вед.инж.	Лемыш		
Инженер	Максимова		
Проверил	Лемыш		

1.424.1-5.4-0.4.0

Каркас плоский КР (КР251...КР255)

Стадия	Лист	Листов
Р		1

ЦНИИПРОМЗДАНИЙ

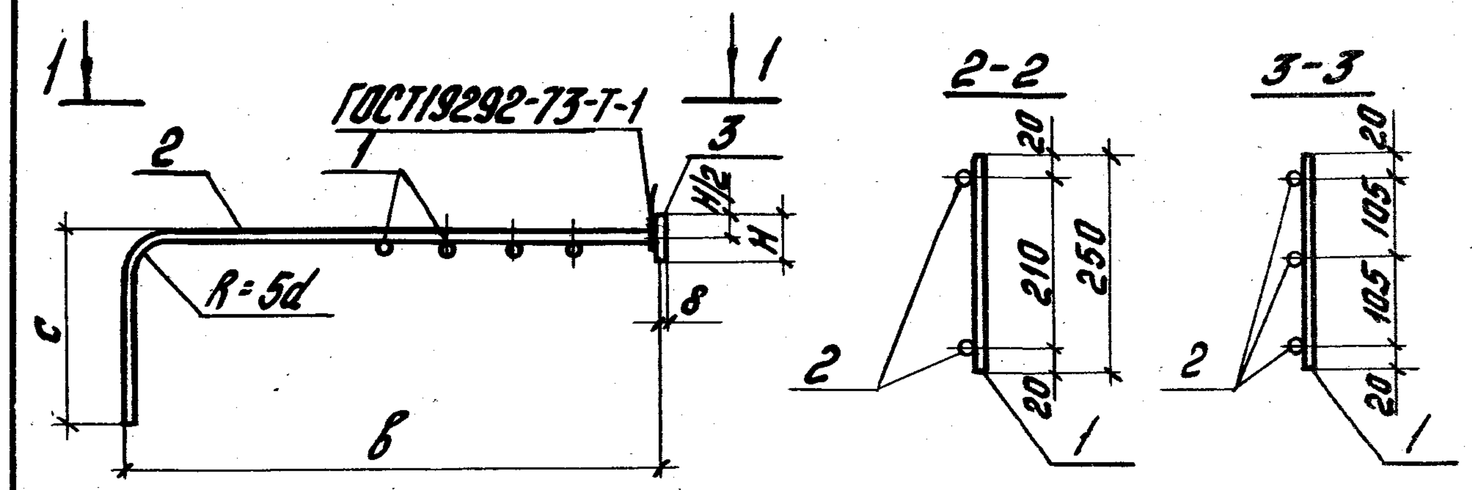

Рис.1

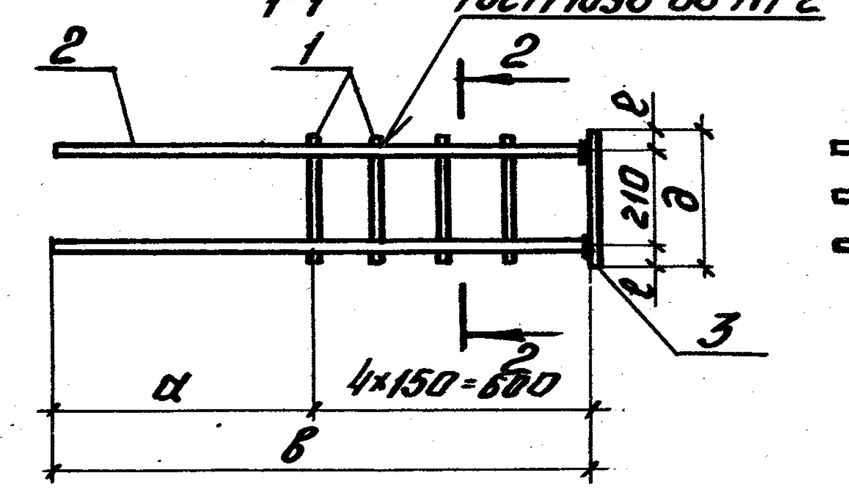

Рис.2

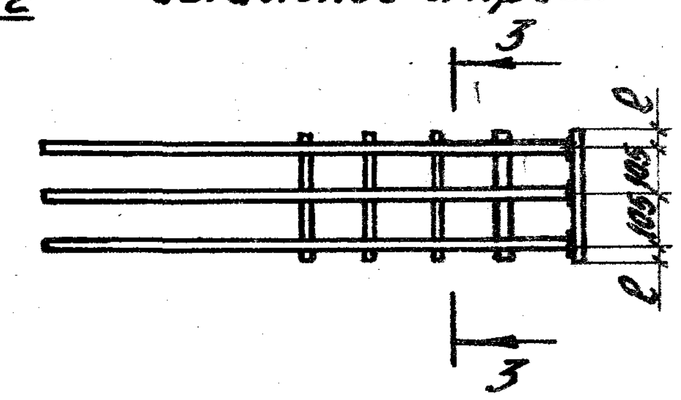

Обозначение	Марка	Рис.	Размеры, мм а	в	с	e	д	н	б	Масса, кг
1.424.1-5.4-0.4.0	КР251	1	400	1000	450	35	280	65	12	6,7
-01	КР252	1	600	1250	450	35	280	65	12	7,5
-02	КР253	1	600	1250	500	40	290	80	12	9,6
-03	КР254	1	600	1250	550	40	290	80	14	11,9
-04	КР255	1	600	1250	600	50	300	90	14	14,6
-05	КР256	2	600	1250	550	40	290	80	14	16,5

Инв.№ подл. | Подпись и дата | Взам.инв.№

Нач.отд.	Розенблюм	
Н.контр.	Лемыш	
Гл.спец.	Кудрявая	
Вед.инж.	Лемыш	
Инженер	Максимова	
Проверил	Лемыш	

1.424.1-5.4-0.4.0СБ

Каркас плоский КР (КР251...КР256) сборочный чертеж

Стадия	Масса	Масштаб
Р	см.табл.	—
Лист	Листов 1	

ЦНИИПРОМЗДАНИЙ

Формат	Зона	Поз.	Обозначение	Наименование	Кол.	Примечание
				Документация		
А4			1.424.1-5.4-0.0.0 ТО	Техническое описание		
А4			1.424.1-5.4-0.5.0 СБ	Сборочный чертеж		
				Детали		
А4		1	1.424.1-5.4-0.0.1-233	Стержень арматурный	8	

Формат	Зона	Для исполнения с порядковым номером[1]	Обозначение	Кол.	Примечание
		Переменные данные			
		Детали			
		Поз. 2 Стержень арматурный			
А4		-00	1.424.1-5.4-0.0.1-100	2	
А4		-01	-100	3	
		Поз. 3 Полоса			
А4		-00	1.424.1-5.4-0.0.3-04	2	
А4		-01	-05	2	

[1] Основное исполнение, не имеющее порядкового номера, обозначено „00"

Инв.№ подл. | Подпись и дата | Взам.инв.№

Нач.отд.	Розенблюм	
Н.контр.	Летыш	
Гл.спец.	Кудрявая	
Инженер	Дзюба	
Инженер	Максимова	
Проверил	Летыш	

1.424.1-5.4-0.5.0

Каркас плоский КР (КР257, КР258)

Стадия	Лист	Листов
Р		1

ЦНИИПРОМЗДАНИЙ

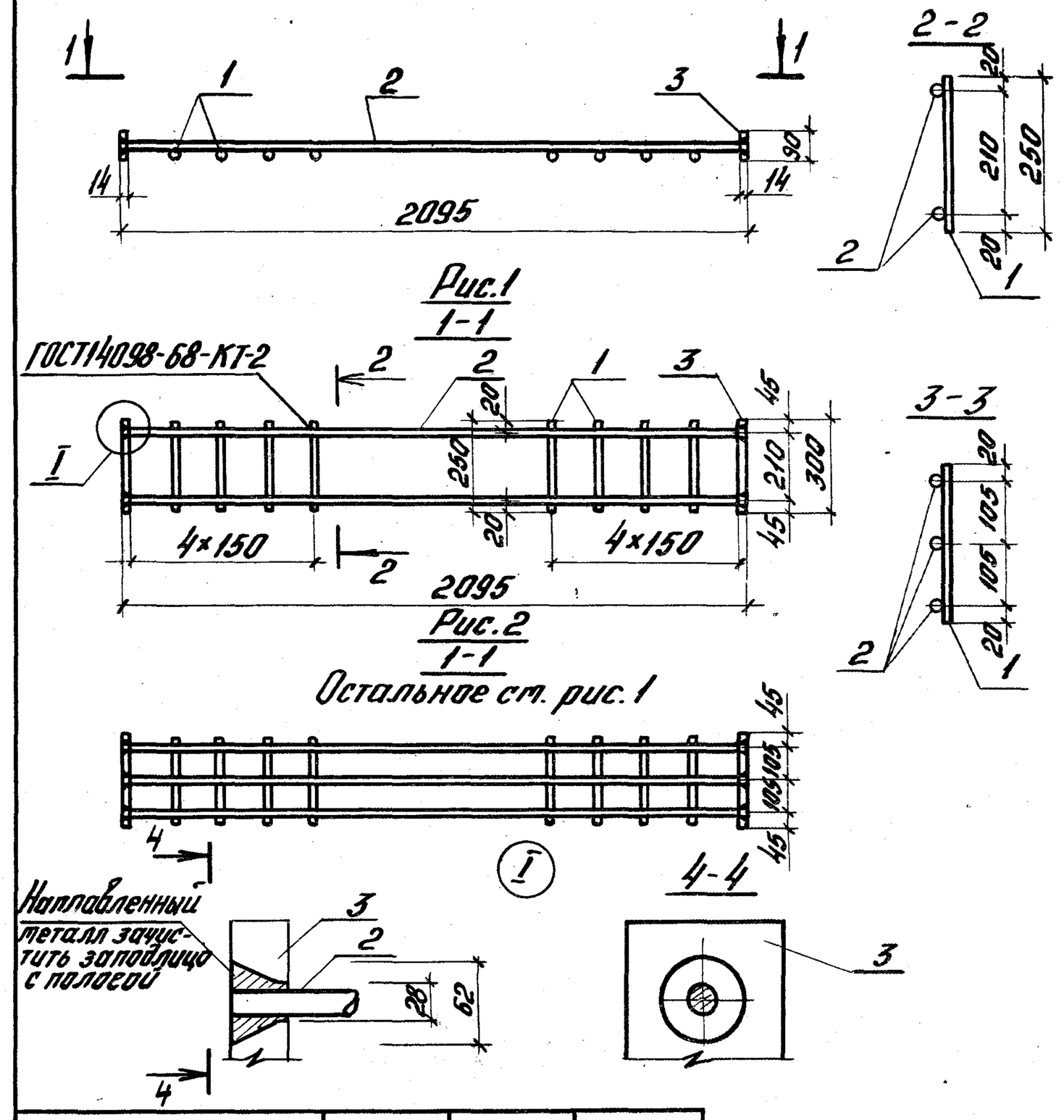

Обозначение	Марка	Рис.	Масса, кг
1.424.1-5.4-0.5.0	КР257	1	19.1
-01	КР258	2	25.5

Инв.№ подл. | Подпись и дата | Взам.инв.№

Нач.отд.	Розенблюм	
Н.контр.	Летыш	
Гл.спец.	Кудрявая	
Инженер	Дзюба	
Инженер	Максимова	
Проверил	Летыш	

1.424.1-5.4-0.5.0 СБ

Каркас плоский КР (КР257, КР258) Сборочный чертеж

Стадия	Масса	Масштаб
Р	Ст.табл.	—
Лист	Листов 1	

ЦНИИПРОМЗДАНИЙ

Формат	Зона	Поз.	Обозначение	Наименование	Кол.	Примечание
				Документация		
А4			1.424.1-5.4-0.0.0 ТО	Техническое описание		
А4			1.424.1-5.4-0.6.0 СБ	Сборочный чертеж		

Формат	Зона	Для исполнения с порядковым номером[1]	Обозначение	Кол.	Примечание
		Переменные данные			
		Детали •			
		Поз. 1 Стержень арматурный			
А4		-00	1.424.1-5.4-0.0.1 -008	4	
А4		-01	-009	5	
		Поз. 2 Стержень арматурный			
А4		-00	1.424.1-5.4-0.0.1 -010	4	
А4		-01	-011	4	

1. Основное исполнение, не имеющее порядкового номера, обозначено „00"

Нач.отд.	Розенблат		1.424.1-5.4-0.6.0
Н.контр.	Лемыш		
Гл.спец.	Кубрявая		Сетка С (С1; С2)
Вед.инж.	Лемыш		
Инженер	Максимова		
Проверил	Лемыш		

Стадия	Лист	Листов
Р		1

ЦНИИПРОМЗДАНИЙ

Копировал: Левина Формат А4

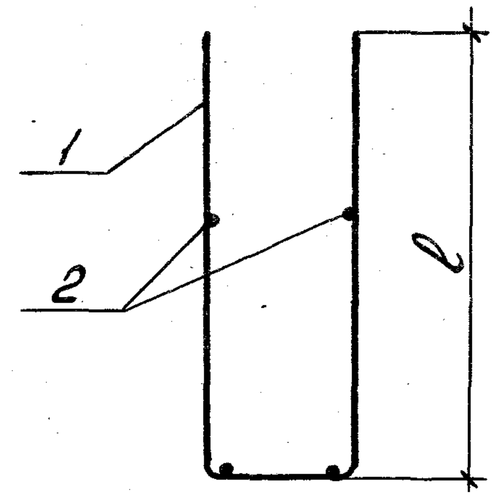

Развертка

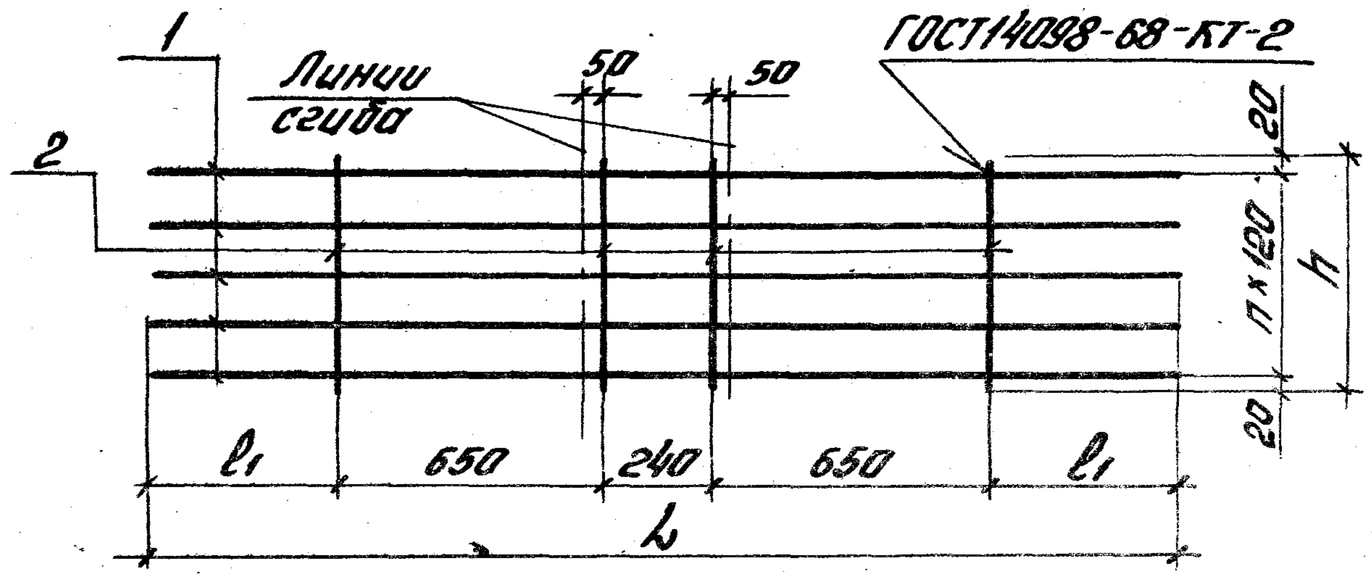

Обозначение	Марка	n, шт.	Размеры, мм l	l1	h	L	Масса, кг
1.424.1-5.4-0.6.0	С1	3	1030	430	400	2400	7,4
-01	С2	4	1280	680	520	2900	10,8

Нач.отд.	Розенблат		1.424.1-5.4-0.6.0 СБ
Н.контр.	Лемыш		
Гл.спец.	Кубрявая		Сетка С (С1; С2) Сборочный чертеж
Вед.инж.	Лемыш		
Инженер	Максимова		
Проверил	Лемыш		

Стадия	Масса	Масштаб
Р	Ст.табл.	—
Лист	Листов 1	

ЦНИИПРОМЗДАНИЙ

Инв.№подл. | Подпись и дата | Взам.инв.№

Формат	Зона	Поз.	Обозначение	Наименование	Кол.	Примечание
				Документация		
А4			1.424.1-5.4-0.0.0 ТО	Техническое описание		
А4			1.424.1-5.4-0.7.0 СБ	Сборочный чертеж		

Формат	Зона	Для исполнения с порядковым номером[1]	Обозначение	Кол.	Примечание
		Переменные данные			
		Детали			
		Поз. 1 Стержень арматурный			
А4		-00; -04	1.424.1-5.4-0.0.1-007	5	
А4		-01	-007	3	
А4		-02	-007	7	
А4		-03	-007	6	
А4		-05	-007	8	
		Поз. 2 Стержень арматурный			
А4		-00	1.424.1-5.4-0.0.2-01	2	
А4		-01	-02	2	
А4		-02	-03	2	
А4		-03	-04	2	
А4		-04	-05	2	
А4		-05	-06	2	

[1] Основное исполнение, не имеющее порядкового номера, обозначено „00"

Нач. отд.	Розенблюм		1.424.1-5.4-0.7.0
Н. контр.	Летыш		Сетка С (С3...С8)
Гл. спец.	Кудрявая		Стадия: Р; Лист: ; Листов: 1
Инженер	Дзюба		ЦНИИПРОМЗДАНИЙ
Инженер	Максимова		
Проверил	Летыш		

Инв. № подл. | Подпись и дата | Взам. инв. №

Копировал: Левина Формат А4

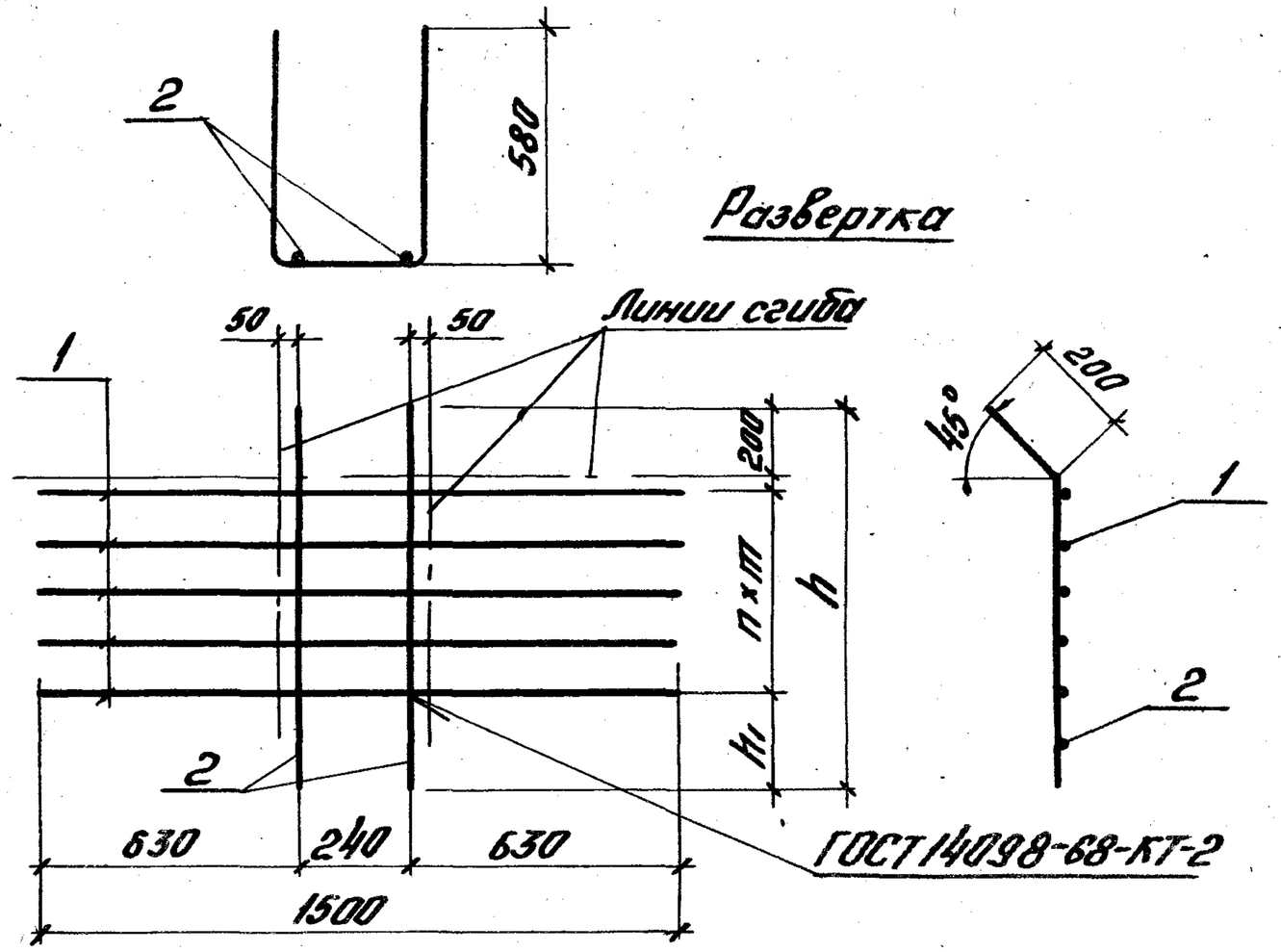

Обозначение	Марка	n, шт.	Размеры, мм h1	h	m	Масса, кг
1.424.1-5.4-0.7.0	С3	4	200	850	100	6,2
-01	С4	2	240	730		4,1
-02	С5	6	220	1190		8,6
-03	С6	5	180	1030	120	7,4
-04	С7	4	200	930		6,3
-05	С8	7	160	1250		9,7

Нач. отд.	Розенблюм		1.424.1-5.4-0.7.0 СБ
Н. контр.	Летыш		Сетка С (С3...С8) Сборочный чертеж
Гл. спец.	Кудрявая		Стадия: Р; Масса: См. табл.; Масштаб: —
Инженер	Дзюба		Лист: ; Листов: 1
Инженер	Максимова		ЦНИИПРОМЗДАНИЙ
Проверил	Летыш		

Инв. № подл. | Подпись и дата | Взам. инв. №

Копировал: Левина 19135-06 49 Формат А4

Формат	Зона	Поз.	Обозначение	Наименование	Кол.	Примечание
				Документация		
А3			1.424.1-5.4-0.0.ОТО	Техническое описание		
А4			1.424.1-5.4-0.8.0СБ	Сборочный чертеж		

Формат	Зона	Для исполнения с порядковым номером[1]	Обозначение	Кол.	Примечание
		Переменные данные			
		Детали			
		Поз. 1 Стержень арматурный			
А4		-00	1.424.1-5.4-0.0.1-004	7	
А4		-01; -02	-006	6	
		Поз. 2 Стержень арматурный			
А4		-00	1.424.1-5.4-0.0.1 -003	5	
А4		-01	-003	8	
А4		-02	-005	8	

[1] Основное исполнение, не имеющее порядкового номера, обозначено „00"

Нач. отд.	Розенблюм		1.424.1-5.4-0.8.0		
Н. контр.	Летыш		Сетка С (С9...С11)	Стадия	Лист	Листов
Гл. спец.	Кудрявая			Р		1
Инженер	Дзюба			ЦНИИПРОМЗДАНИЙ		
Инженер	Максимова					
Проверил	Летыш					

Копировал: Левина Формат А4

Рис.1

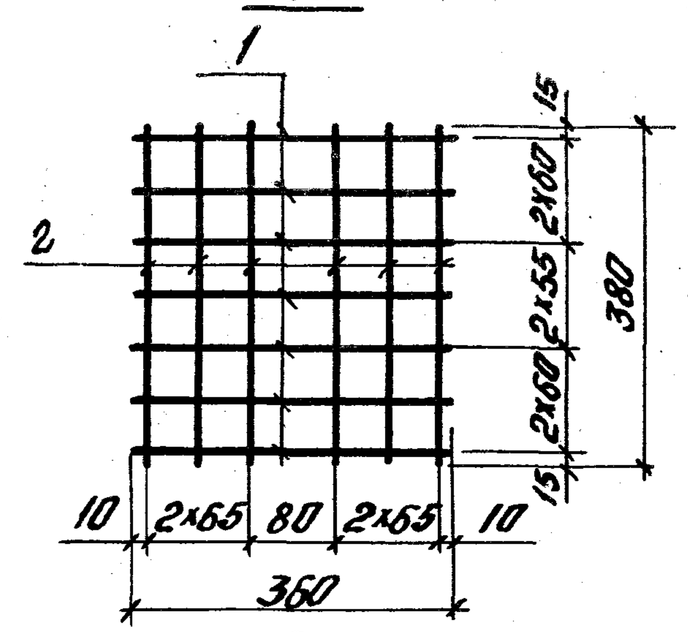

Рис.2

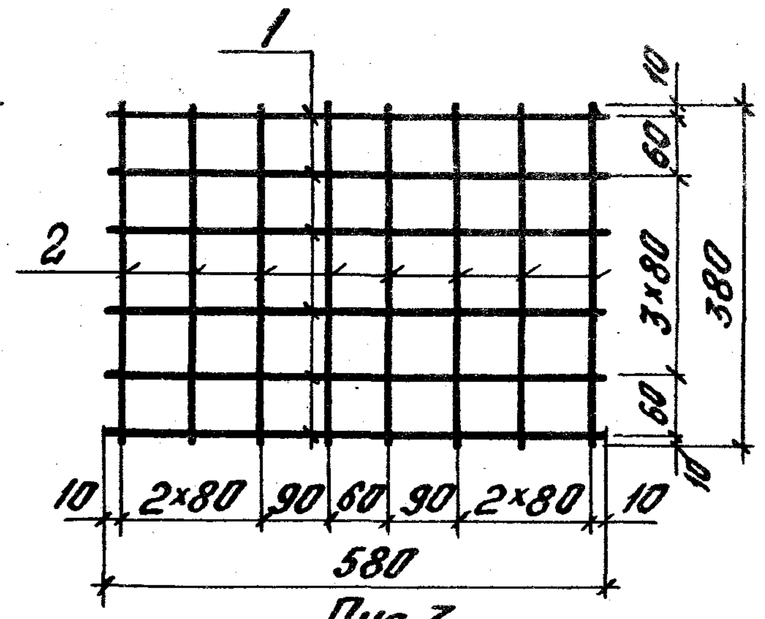

Рис.3

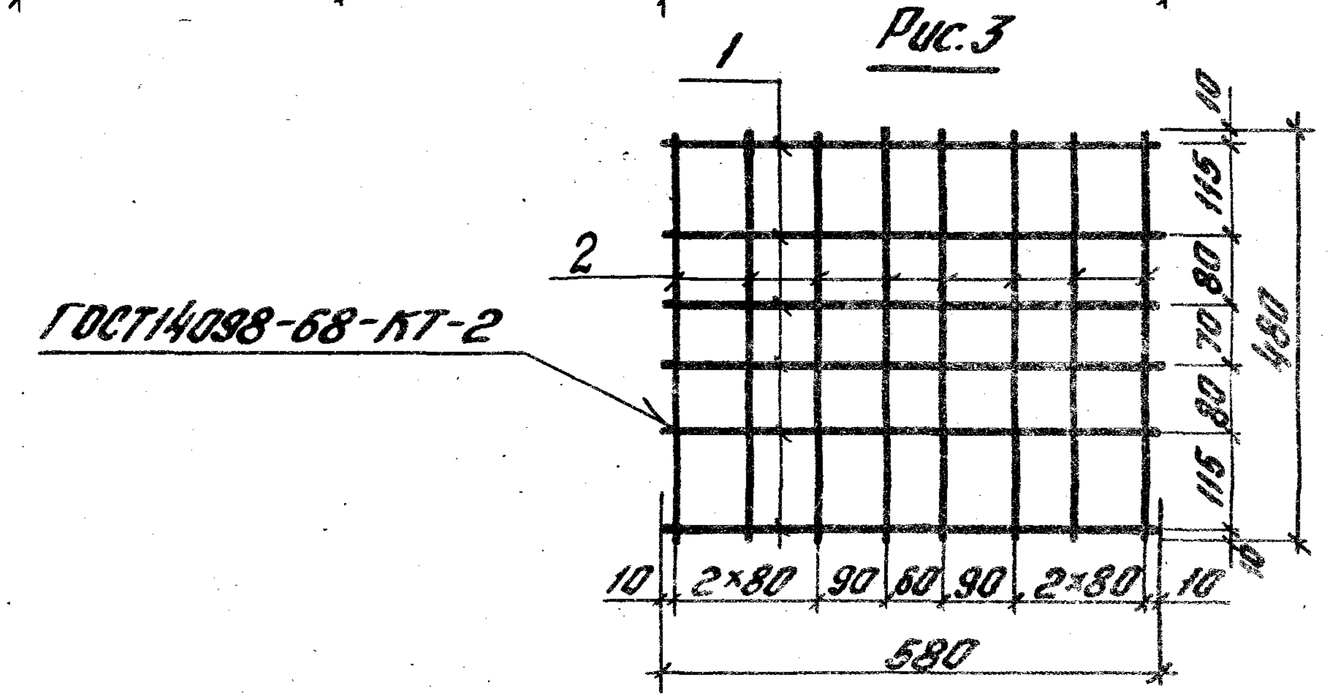

Обозначение	Марка	Рис.	Масса, кг
1.424.1-5.4-0.8.0	С9	1	1,3
-01	С10	2	2,0
-02	С11	3	1,7

Нач. отд.	Розенблюм		1.424.1-5.4-0.8.0СБ			
Н. контр.	Летыш		Сетка С (С9...С11) Сборочный чертеж	Стадия	Масса	Масштаб
Гл. спец.	Кудрявая			Р	Ст.табл.	—
Инженер	Дзюба			Лист	Листов 1	
Инженер	Максимова			ЦНИИПРОМЗДАНИЙ		
Проверил	Летыш					

Инв.№подл. | Подпись и дата | Взам.инв.№

Копировал: Левина 19135-06 50 Формат А4

Обозначение	Ф, мм и класс стали	Длина, мм	Масса, кг	Примечание
1.424.1-5.4-0.0.1	3Вр I	380	0,021	ГОСТ6727-80
-001	5Вр I	380	0,059	
-002	6А I	380	0,084	ГОСТ5781-82
-003	8А I	380	0,150	
-004	6А III	380	0,08	
-005		480	0,107	
-006		580	0,129	
-007	10А III	1500	0,93	
-008		2400	1,48	
-009		2900	1,79	
-010	12А III	400	0,36	
-011		520	0,46	
-012		8500	7,55	
-013		8650	7,68	
-014		8900	7,9	
-015		9100	8,1	
-016		9500	8,44	
-017		9850	8,75	
-018		10100	8,97	
-019		10450	9,28	
-020		10700	9,5	
-021		11050	9,81	
-022		11300	10,03	
-023		11650	10,35	
-024		11900	10,57	

Обозначение	Ф, мм, и класс стали	Длина, мм	Масса, кг	Примечание
1.424.1-5.4-0.0.1-025	16А III	2650	4,18	
-026		3050	4,82	
-027		3750	5,92	
-028		4350	6,86	
-029	18А III	2700	5,39	ГОСТ5781-82
-030		3100	6,19	
-031		3250	6,49	
-032		3550	7,09	
-033		3800	7,59	
-034		4400	8,79	
-035		4600	9,19	
-036		5000	9,99	
-037		8500	16,98	
-038		8550	17,08	
-039		8600	17,18	
-040		8650	17,28	
-041		8900	17,78	
-042		8950	17,88	
-043		9100	18,18	
-044		9150	18,28	
-045		9500	18,98	
-046		9550	19,08	
-047		9850	19,68	
-048		10100	20,18	
-049		10450	20,88	
-050		10700	21,38	

Инв. № подл. | Подпись и дата | Взам. инв. №

Нач. отд.	Розенблют		
Н. контр.	Лемыш		
Гл. спец.	Кудрявая		
Инженер	Дзюба		
Инженер	Максимова		
Проверил	Лемыш		

1.424.1-5.4-0.0.1

Стержень арматурный

Стадия	Лист	Листов
Р	1	9

ЦНИИПРОМЗДАНИЙ

Копировал: Левина Формат А4

1.424.1-5.4-0.0.1

Лист 2

Копировал: Левина 19135-06 51 Формат А4

Обозначение	Ф, мм и класс стали	Длина, мм	Масса, кг	Примечание
1.424.1-5.4-0.0.1-051		11000	21,98	
-052		11050	22,08	
-053		11300	22,58	
-054		11600	23,18	
-055		11850	23,28	
-056	18А^{III}	11900	23,78	
-057		13000	25,97	
-058		14200	28,37	
-059		15400	30,77	
-060		15550	31,07	
-061		2800	6,91	
-062		3050	7,52	
-063		3150	7,77	ГОСТ5781-82
-064		3300	8,14	
-065		3550	8,75	
-066		3850	9,49	
-067		4200	10,36	
-068	20А^{III}	4450	10,97	
-069		4650	11,47	
-070		5000	12,33	
-071		5050	12,45	
-072		5100	12,58	
-073		5300	13,07	
-074		6200	15,29	
-075		6500	16,03	
-076		8500	20,96	
-077		8550	21,08	
-078		8650	21,33	
-079		8900	21,95	

Обозначение	Ф, мм и класс стали	Длина, мм	Масса, кг	Примечание
1.424.1-5.4-0.0.1-080		8950	22,07	
-081		9100	22,44	
-082		9150	22,56	
-083		9500	23,43	
-084		9550	23,55	
-085		9850	24,29	
-086		10100	24,91	
-087		10450	25,77	
-088	20А^{III}	10700	26,39	
-089		11000	27,13	
-090		11050	27,25	
-091		11300	27,87	
-092		11600	28,61	ГОСТ5781-82
-093		11650	28,73	
-094		11900	29,35	
-095		13000	32,06	
-096		14200	35,02	
-097		14350	35,39	
-098		15400	37,98	
-099		15550	38,35	
-100		2095	6,3	
-101		2800	8,36	
-102		3150	9,4	
-103		3250	9,7	
-104	22А^{III}	3350	10,0	
-105		3650	10,89	
-106		3900	11,64	
-107		4300	12,83	
-108		4600	13,43	

Инв. № подл. | Подпись и дата | Взам. инв. №

Обозначение	Ф, мм и класс стали	Длина, мм	Масса, кг	Примечание
1.424.1-5.4-0.0.1-109		4700	14,03	
-110		4800	14,33	
-111		4950	14,77	
-112		5000	14,92	
-113		5100	15,22	
-114		5300	15,82	
-115		5550	16,56	
-116		5600	16,7	
-117		5850	17,46	
-118		5900	17,6	
-119		6150	18,35	
-120	22А^{III}	6200	18,5	ГОСТ5781-82
-121		6450	19,25	
-122		6500	19,4	
-123		8500	25,36	
-124		8550	25,5	
-125		8600	25,66	
-126		8650	25,81	
-127		8900	26,56	
-128		8950	26,7	
-129		9100	27,15	
-130		9150	27,3	
-131		9500	28,35	
-132		9550	28,5	
-133		9850	29,39	
-134		10100	30,14	
-135		10450	31,18	
-136		10700	31,93	
-137		11000	32,83	
-138		11050	32,97	

Инв.№ подл. | Подпись и дата | Взам. инв.№

Обозначение	Ф, мм и класс стали	Длина, мм	Масса, кг	Примечание
1.424.1-5.4-0.0.1-139		11300	33,72	
-140		11600	34,6	
-141		11650	34,76	
-142		11900	35,51	
-143	22А^{III}	13000	38,79	
-144		14200	42,37	
-145		14350	42,82	
-146		15400	45,95	
-147		15550	46,4	
-148		3300	12,67	
-149		3450	13,25	
-150		3700	14,21	ГОСТ5781-82
-151		4600	17,7	
-152		4800	18,4	
-153		4950	19,01	
-154		5000	19,2	
-155	25А^{III}	5100	19,59	
-156		5200	19,97	
-157		5300	20,35	
-158		5550	21,31	
-159		5600	21,51	
-160		5850	22,46	
-161		5900	22,66	
-162		6150	23,62	
-163		6200	23,81	
-164		6450	24,77	
-165		6500	24,96	
-166		8500	32,64	
-167		8550	32,83	

Инв.№ подл. | Подпись и дата | Взам. инв.№

Обозначение	Ф, мм и класс стали	Длина, мм	Масса, мм	Примечание
1.424.1-5.4-0.0.1-168		8650	33,22	
-169		8900	34,18	
-170		8950	34,37	
-171		9100	34,94	
-172		9150	35,1	
-173		9500	36,48	
-174		9550	36,67	
-175		9850	37,83	
-176		10100	38,78	
-177	25А^{III}	10450	40,13	
-178		10700	41,1	
-179		11000	42,24	
-180		11050	42,4	ГОСТ 5781-82
-181		11300	43,39	
-182		11600	44,54	
-183		11650	44,74	
-184		11900	45,7	
-185		13000	49,92	
-186		14200	54,53	
-187		14350	55,1	
-188		15400	59,14	
-189		15550	59,7	
-190		3350	16,18	
-191		3400	16,4	
-192		3800	18,35	
-193	28А^{III}	4550	21,98	
-194		4700	27,7	
-195		4800	23,2	
-196		5100	24,63	
-197		5300	25,6	

Обозначение	Ф, мм и класс стали	Длина, мм	Масса, кг	Примечание
1.424.1-5.4-0.0.1-198		5550	26,81	
-199		5850	28,3	
-200		6150	29,71	
-201		6450	31,15	
-202		8500	41,06	
-203		8550	41,3	
-204		8650	41,78	
-205		9100	43,95	
-206	28А^{III}	9850	47,58	
-207		10450	50,47	
-208		11000	53,13	
-209		11050	53,37	
-210		11600	56,03	ГОСТ 5781-82
-211		11650	56,27	
-212		13000	62,79	
-213		14350	69,31	
-214		15550	75,11	
-215		3500	22,09	
-216		3900	24,61	
-217		4800	30,29	
-218		5400	34,08	
-219		6150	38,8	
-220		6450	40,7	
-221	32А^{III}	9850	62,15	
-222		10450	65,94	
-223		11050	69,73	
-224		11600	73,2	
-225		11650	71,51	
-226		14350	90,55	
-227		15550	98,12	

Инв.№подл. | Подпись и дата | Взам.инв.№

Обозначение	Ф, мм и класс стали	Длина, мм	Масса, кг	Примечание
1.424.1-5.4-0.0.1-228	5Вр I	360	0,052	ГОСТ 6727-80
-229		580	0,084	
-230		680	0,098	
-231		780	0,112	
-232		880	0,127	
-233	6А I	250	0,056	ГОСТ 5781-82
-234		380	0,084	
-235		580	0,129	
-236		680	0,151	
-237		780	0,173	
-238		880	0,195	
-239	8А I	360	0,142	
-240		580	0,229	
-241		680	0,269	
-242		780	0,308	
-243		880	0,348	
-244	6А III	380	0,084	
-245	18А III	3000	5,99	
-246		4150	8,29	
-247		14350	28,7	
-248	25А III	3250	12,48	
-249		4400	16,9	

Инв. № подл. | Подпись и дата | Взам. инв. №

1.424.1-5.4-0.0.1 | Лист 9

Копировал: Левина | Формат А4

Рис.1

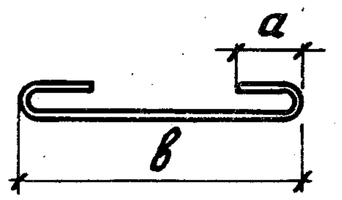

Рис.2

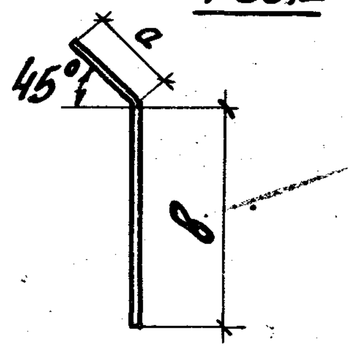

Рис.3

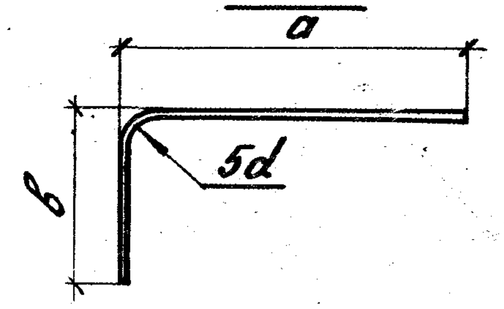

Обозначение	Ф, мм и класс стали	Рис.	Размеры, мм а	Размеры, мм в	Длина, мм	Масса, кг	Примечание
1.424.1-5.4-0.0.2	6А I	1	50	370	500	0,12	
-01	12А III	2	200	650	850	0,76	
-02				530	730	0,65	
-03				990	1190	1,06	
-04				830	1030	0,92	
-05				730	930	0,83	
-06				1050	1250	1,11	
-07	16А III	3	1000	450	1500	2,4	
-08			1250		1750	2,8	
-09	18А III			500	1800	3,6	
-10	20А III			550	1860	4,6	
-11	22А III			600	1900	5,7	

Инв. № подл. | Подпись и дата | Взам. инв. №

Нач. отд.	Розенблюм		
Н. контр.	Лемыш		
Гл. спец.	Кудрявая		
Инженер	Дзюба		
Инженер	Максимова		
Проверил	Лемыш		

1.424.1-5.4-0.0.2

Стержень арматурный

Стадия	Масса	Масштаб
Р	См.табл.	—
Лист	Листов 1	

ГОСТ 5781-82

ЦНИИПРОМЗДАНИЙ

Копировал: Левина | 19135-06 | Формат А4

Рис.1

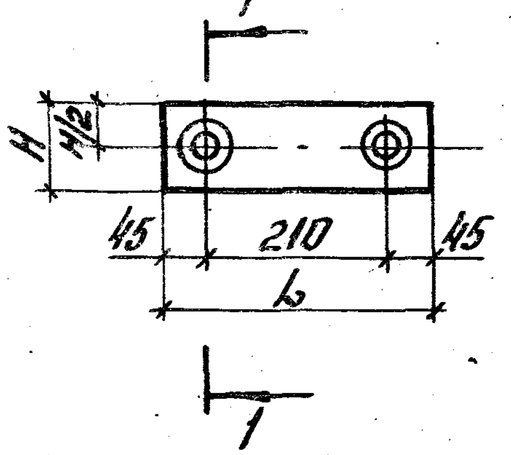

Рис.2
Остальное см. рис.1

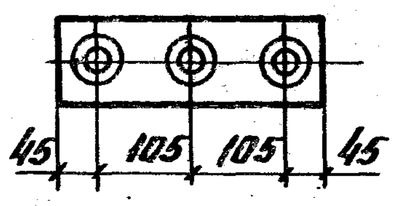

1-1

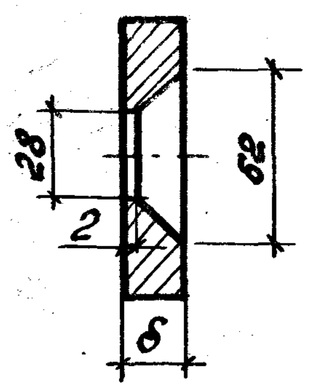

Обозначение	Рис.	Размеры, мм			Масса, кг
		H	L	δ	
1.424.1-5.4-0.0.3	Б4	65	280	12	1,7
-01		80	290		2,2
-02					2,5
-03		90	300	14	3,0
-04	1				
-05	2				

Нач.отд.	Розенблюм		1.424.1-5.4-0.0.3
Н.контр.	Лемыш		Полоса
Гл.спец.	Кудрявая		Стадия: Р; Масса: Сп.табл.; Масштаб: —
Инженер	Дзюба		Лист; Листов 1
Инженер	Максимова		ГОСТ 103-76
Проверил	Лемыш		ВСт3кп2-1 ТУ14-1-3023-80
			ЦНИИПРОМЗДАНИЙ

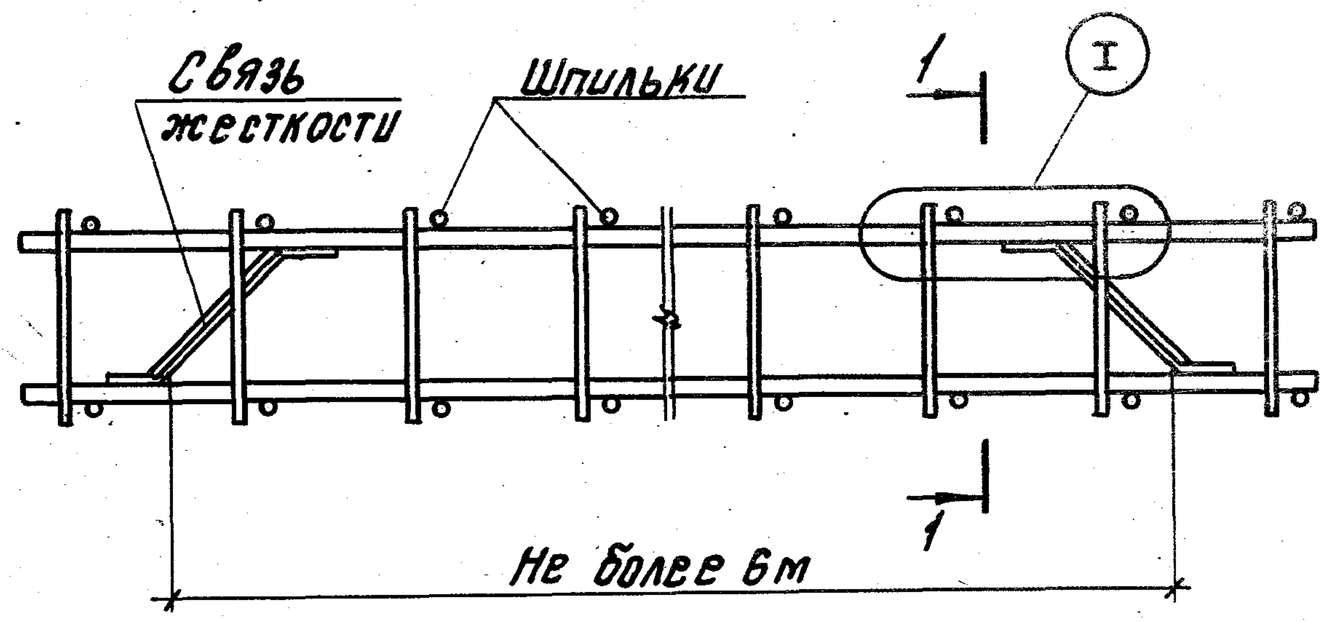

1-1

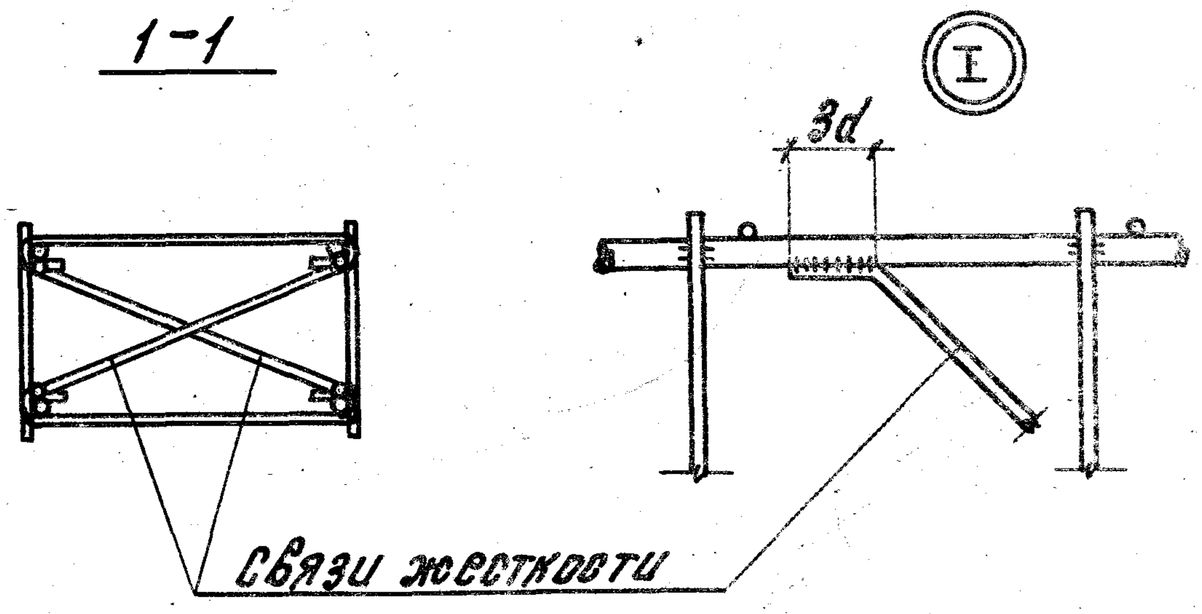

Инв.№подл. | Подпись и дата | Взам.инв.№

Нач.отд.	Розенблюм		1.424.1-5.4-0.0
Н.контр.	Лемыш		Схема установки связей жесткости в вязаном пространственном каркасе
Гл.спец.	Кудрявая		Стадия: Р; Лист; Листов 1
Инженер	Дзюба		ЦНИИПРОМЗДАНИЙ
Инженер	Максимова		
Проверил	Лемыш		