ТИПОВЫЕ КОНСТРУКЦИИ, ИЗДЕЛИЯ И УЗЛЫ ЗДАНИЙ И СООРУЖЕНИЙ

СЕРИЯ 1.424.1-5

КОЛОННЫ ЖЕЛЕЗОБЕТОННЫЕ ПРЯМОУГОЛЬНОГО СЕЧЕНИЯ ДЛЯ ОДНОЭТАЖНЫХ ПРОИЗВОДСТВЕННЫХ ЗДАНИЙ ВЫСОТОЙ 8,4-14,4м, ОБОРУДОВАННЫХ МОСТОВЫМИ ОПОРНЫМИ КРАНАМИ ГРУЗОПОДЪЕМНОСТЬЮ ДО 32 ТОНН

ВЫПУСК 4С

арматурные изделия колонн для зданий высотой 12,0; 13,2 и 14,4м с расчетной сейсмичностью 7,8 и 9 баллов

рабочие чертежи

ЧАСТЬ 1
СТР.1 – 142
КНИГА II
СТР. 73 - 142

ОКОНЧАНИЕ
23572-05

Пров Кудрявцев 25.04.88 Коп Шрибер

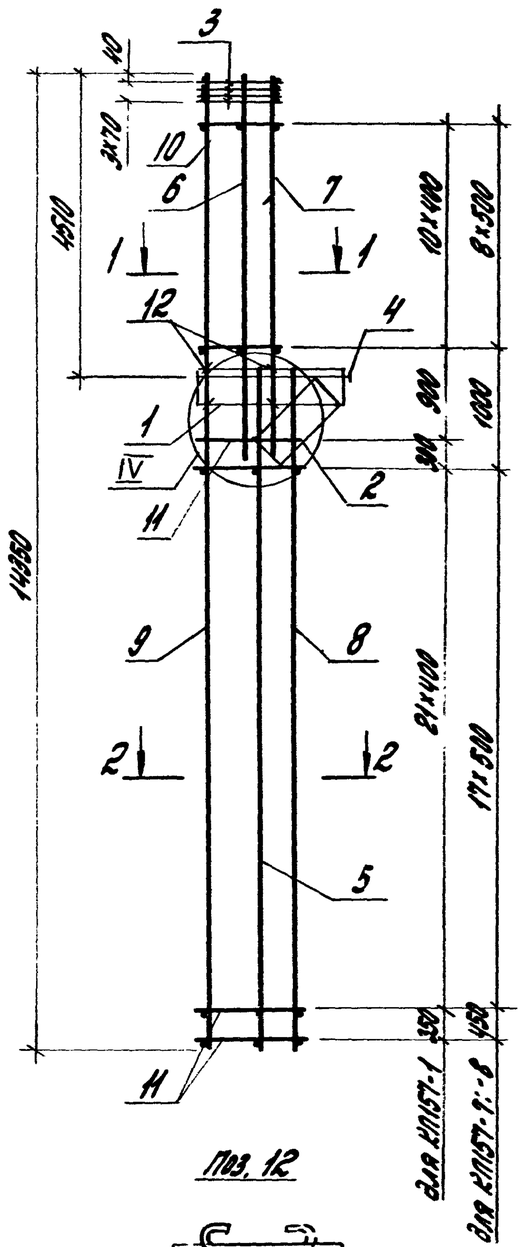

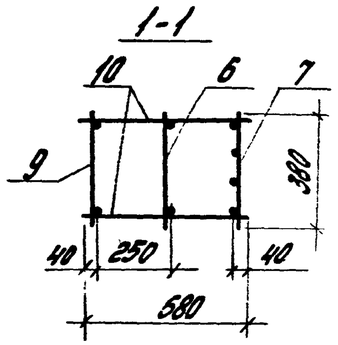

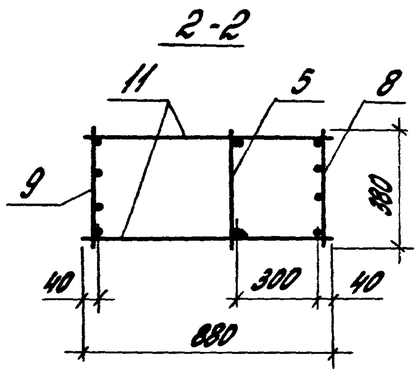

1. Узел IV см. 1.424.1-5.4С-111.
2. Арматура класса Вр-I - по ГОСТ 6727-80*, А-I - по ГОСТ 5781-82*.

Марка каркаса	Поз.	Наименование	кол.	Обозначение документа	Масса каркаса, кг
КП157-1	1	Сетка С2	1	1.424.1-5.4С-169	407,0
	2	С7	1	-170	
	3	С10	4	-171	
	4	Каркас плоский КР1-3	1	-115	
	5	КР126-1	1	-140	
	6	КР109-23	1	-128	
	7	КР109-25	1	-128	
	8	КР126-2	1	-140	
	9	КР142-1	1	-160	
	10	⌀8АI, ℓ=580; 0,229 кг	22	без черт.	
	11	⌀5ВрI, ℓ=880; 0,127 кг	48	то же	
	12	⌀6АI, ℓ=500; 0,12 кг	6	1.424.1-5.4С-55	
КП157-7		поз. 1... 5; 12 - по КП157-1			558,6
	6	Каркас плоский КР109-23	1	1.424.1-5.4С-128	
	7	КР109-26	1	-129	
	8	КР126-4	1	-140	
	9	КР142-4	1	-160	
	10	⌀8АI, ℓ=580; 0,229 кг	18	без черт.	
	11	⌀8АI, ℓ=880; 0,348 кг	38	то же	
КП157-8		поз. 1... 5; 12 - по КП157-1			613,7
	6	Каркас плоский КР109-22	1	1.424.1-5.4С-128	
	7	КР109-25	1	-129	
	8	КР126-5	1	-140	
	9	КР142-6	1	-160	
	10	⌀8АI, ℓ=580; 0,229 кг	18	без черт.	
	11	⌀8АI, ℓ=880; 0,348 кг	38	то же	

Н. контр.	Костанян		1.424.1-5.4С-55
Рук. груп.	Розенблюм		Каркас пространственный КП157-1, КП157-7, КП157-8
Гл. инж. пр.	Костанян		Стадия: Р; Лист: ; Листов: 1
Ст. инж.	Лемыш		ЦНИИПромзданий
Инж. I к.	Максимова		
Провер.	Хайткина		

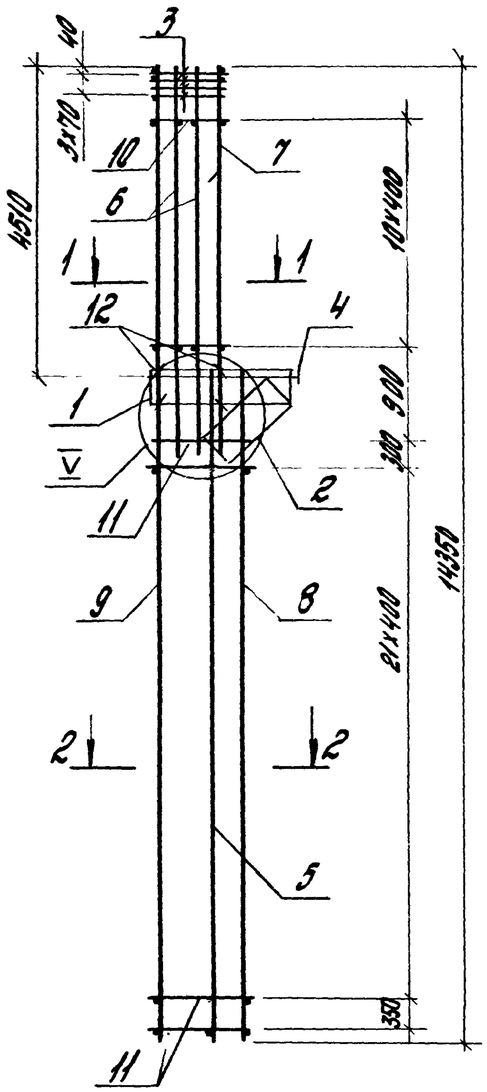

1-1

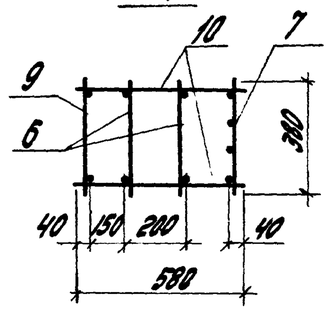

2-2

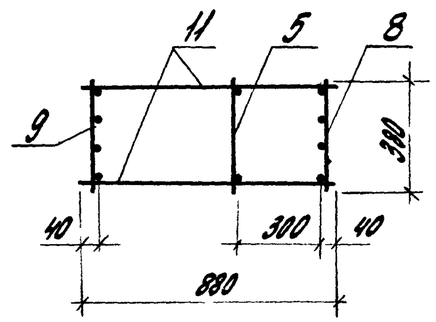

Поз. 12

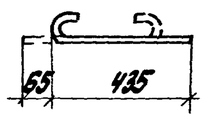

1. Узел V см. 1.424.1-5.4С-111.
2. Арматура класса Вр-I - по ГОСТ 6727-80,*
А-I - по ГОСТ 5781-82*.

Марка каркаса	поз.	Наименование	кол.	Обозначение документа	Масса каркаса, кг
КП157-2	1	Сетка С2	1	1.424.1-5.4С-169	480,2
	2	С7	1	-170	
	3	С10	4	-171	
	4	Каркас плоский КР1-3	1	-115	
	5	КР126-1	1	-140	
	6	КР109-23	2	-128	
	7	КР109-26	1	-129	
	8	КР126-2	1	-140	
	9	КР142-1	1	-160	
	10	⌀8АI, ℓ=580; 0,229 кг	22	Без черт.	
	11	⌀5ВрI, ℓ=880; 0,127 кг	48	то же	
	12	⌀6АI, ℓ=500; 0,12 кг	6	1.424.1-5.4С-56	
КП157-3		поз. 1...6; 12 - по КП157-2			490,4
	7	Каркас плоский КР109-24	1	1.424.1-5.4С-128	
	8	КР126-3	1	-140	
	9	КР142-2	1	-160	
	10	⌀8АI, ℓ=580; 0,129 кг	22	Без черт	
	11	⌀6АI, ℓ=880; 0,195 кг	48	то же	
КП157-4		поз. 1...6; 12 - по КП157-2			510,7
	7	Каркас плоский КР109-25	1	1.424.1-5.4С-128	
	8	КР126-3	1	-140	
	9	КР142-2	1	-160	
	10	⌀8АI, ℓ=580; 0,229 кг	22	Без черт.	
	11	⌀6АI, ℓ=880; 0,195 кг	48	то же	

Н. контр.	Костанян		1.424.1-5.4С-56	
Рук. сект.	Розенблюм		Каркас пространственный КП157-2... КП157-4	Стадия: Р; Лист: ; Листов: 1
Гл. инж. пр.	Костанян			ЦНИИПромзданий
Ст. инж.	Лемыш			
Инженер	Максимова			
Провер.	Хайтлина			

23572-05 75 Формат А3

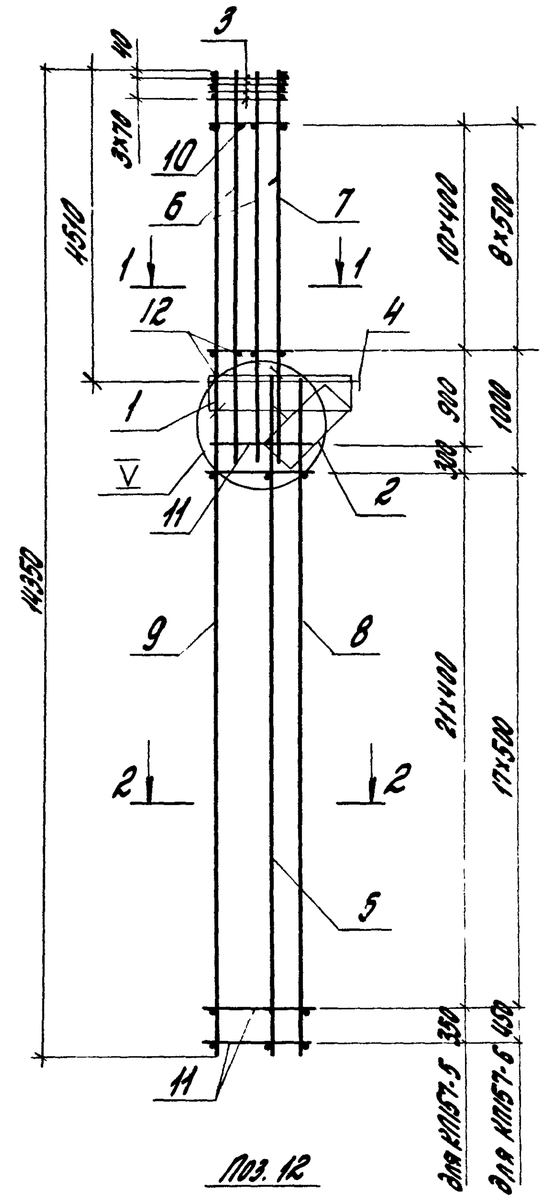

1-1

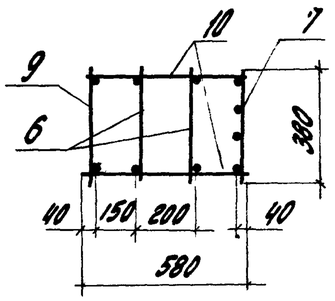

2-2

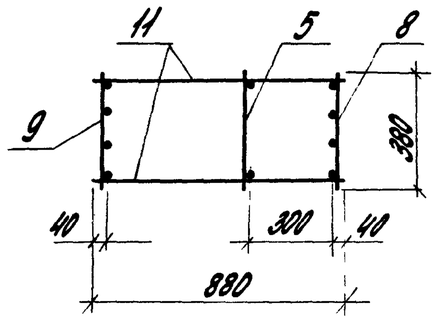

Поз. 12

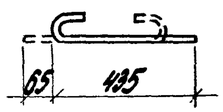

1. Узел V см. 1.424.1-5.4С-111.
2. Арматура класса А-I - по ГОСТ 5781-82*

Марка каркаса	Поз.	Наименование	Кол.	Обозначение документа	Масса каркаса, кг
КП157-5	1	Сетка С2	1	1.424.1-5.4С-169	518,1
	2	С7	1	-170	
	3	С10	4	-171	
	4	Каркас плоский КР1-3	1	-115	
	5	КР126-1	1	-140	
	6	КР109-23	2	-128	
	7	КР109-25	1	-128	
	8	КР126-3	1	-140	
	9	КР142-2	1	-160	
	10	⌀8АI, ℓ=580; 0,229 кг	22	Без черт.	
	11	⌀8АI, ℓ=880; 0,348 кг	48	то же	
	12	⌀6АI, ℓ=500; 0,12 кг	6	1.424.1-5.4С-57	
КП157-6	1	Сетка С2	1	-169	592,0
	2	С7	1	-170	
	3	С10	4	-171	
	4	Каркас плоский КР1-3	1	-115	
	5	КР126-1	1	-140	
	6	КР109-23	2	-128	
	7	КР109-25	1	-128	
	8	КР126-4	1	-140	
	9	КР142-4	1	-160	
	10	⌀8АI, ℓ=580; 0,229 кг	18	Без черт.	
	11	⌀8АI, ℓ=880; 0,348 кг	38	то же	
	12	⌀6АI, ℓ=500; 0,12 кг	6	1.424.1-5.4С-57	

Н. контр.	Костанян	
Рук. сект.	Розенблюм	
Гл. инж. пр.	Костанян	
Ст. инж.	Лемыш	
Инжен.	Максимова	
Провер.	Хайтлина	

1.424.1-5.4С-57

Каркас пространственный КП157-5; КП157-6

Стадия	Лист	Листов
Р		1

ЦНИИПромзданий

Инв. № подл. | Подпись и дата | Взам. инв. №

23572-05 76 Формат А3

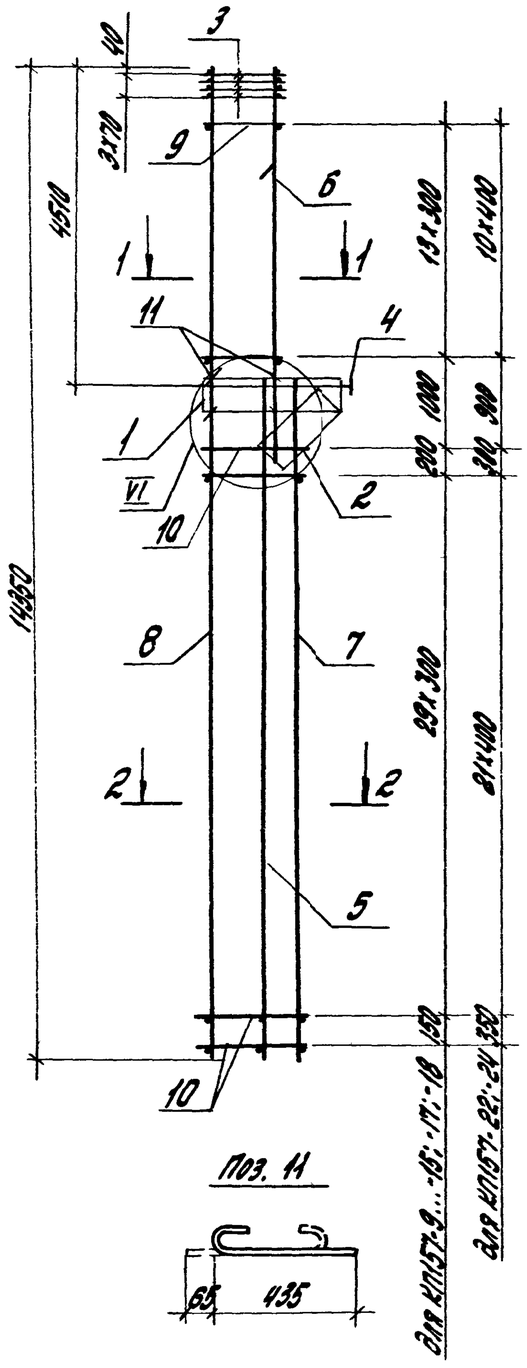

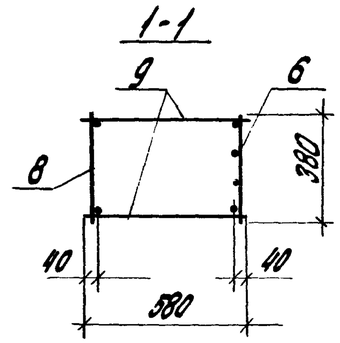

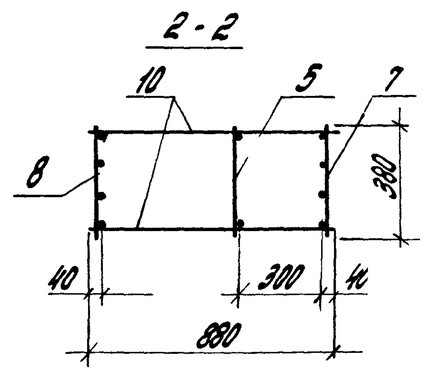

Поз. 11

1. Узел VI см. 1.424.1-5.4С-111.
2. Арматура классы Вр-I-по ГОСТ 7727-80*, А-I-по ГОСТ 5781-82*.
3. Продолжение спецификации см. лист 2.

Марка каркаса	поз.	Наименование	кол.	Обозначение документа	Масса каркаса, кг
КП157-9	1	Сетка С2	1	1.424.1-5.4С-169	338,4
	2	С7	1	-170	
	3	С10	4	-171	
	4	Каркас плоский КР1-3	1	-115	
	5	КР126-1	1	-140	
	6	КР109-29	1	-129	
	7	КР126-7	1	-140	
	8	КР142-7	1	-160	
	9	⌀8АI, ℓ=580; 0,129 кг	28	без черт.	
	10	⌀5ВрI, ℓ=880; 0,127 кг	64	то же	
	11	⌀6АI, ℓ=500; 0,12 кг	6	1.424.1-5.4С-58	
КП157-10		поз. 1...5; 11 - по КП157-9			359,1
	6	Каркас плоский КР109-30	1	1.424.1-5.4С-129	
	7	КР126-7	1	-140	
	8	КР142-7	1	-160	
	9	⌀8АI, ℓ=580; 0,229 кг	28	без черт.	
	10	⌀5ВрI, ℓ=880; 0,127 кг	64	то же	
КП157-11		поз. 1...5; 11 - по КП157-9			378,5
	6	Каркас плоский КР109-31	1	1.424.1-5.4С-129	
	7	КР126-7	1	-140	
	8	КР142-7	1	-160	
	9	⌀8АI, ℓ=580; 0,229 кг	28	без черт.	
	10	⌀5ВрI, ℓ=880; 0,127 кг	64	то же	

Н. контр.	Костанян		1.424.1-5.4С-58
Рук. сект.	Розенблюм		
Гл. инж. пр.	Костанян		Каркас пространственный КП157-9...КП157-15, КП157-17, КП157-18, КП157-22, КП157-24
Ст. инж.	Лемыш		
Инжен.	Максимова		
Провер.	Хайтлина		

Стадия	Лист	Листов
Р	1	2

ЦНИИПРОМЗДАНИЙ

Инв. № подл. | Подпись и дата | Взам. инв. №

23572-05 77 Формат А3

Марка каркаса	Поз.	Наименование	Кол.	Обозначение документа	Масса каркаса, кг
КП157-12		поз. 1... 5; 11 - по КП157-9			390,6
	6	Каркас плоский КР109-29	1	1.424.1-5.4С-129	
	7	КР126-9	1	-140	
	8	КР142-8	1	-160	
	9	ФВАI, ℓ=580; 0,129кг	28	Без черт.	
	10	ФВАI, ℓ=880; 0,195кг	64	то же	
КП157-13		поз.1... 5; 11 - по КП157-9			411,4
	6	Каркас плоский КР109-30	1	1.424.1-5.4С-129	
	7	КР126-9	1	-140	
	8	КР142-8	1	-160	
	9	ФВАI, ℓ=580; 0,229кг	28	Без черт.	
	10	ФВАI, ℓ=880; 0,195кг	64	То же	
КП157-14		поз.1... 5; 11 - по КП157-9			430,8
	6	Каркас плоский КР109-31	1	1.424.1-5.4С-129	
	7	КР126-9	1	-140	
	8	КР142-8	1	-160	
	9	ФВАI. ℓ=580; 0,229кг	28	Без черт.	
	10	ФВАI, ℓ=880; 0,195кг	64	то же	
КП157-15		поз.1... 5; 11 - по КП157-9			484,5
	6	Каркас плоский КР109-29	1	1.424.1-5.4С-129	
	7	КР126-11	1	-141	
	8	КР142-10	1	-160	
	9	ФВАI, ℓ=580; 0,229кг	28	Без черт.	
	10	ФВАI, ℓ=880; 0,348кг	64	то же	

Марка каркаса	Поз.	Наименование	Кол.	Обозначение документа	Масса каркаса, кг
КП157-17		Поз. 1... 5; 11 - по КП157-9			502,6
	6	Каркас плоский КР109-30	1	1.424.1-5.4С-129	
	7	КР126-11	1	-141	
	8	КР142-10	1	-160	
	9	ФВАI, ℓ=580; 0,229кг	28	Без черт.	
	10	ФВАI, ℓ=880; 0,348кг	64	то же	
КП157-18		поз.1... 5; 11 - по КП157-9			522,0
	6	Каркас плоский КР109-31	1	1.424.1-5.4С-129	
	7	КР126-11	1	-141	
	8	КР142-10	1	-160	
	9	ФВАI, ℓ=580; 0,229кг	28	Без черт.	
	10	ФВАI, ℓ=880; 0,348кг	64	то же	
КП157-22		поз.1... 5; 11 - по КП157-9			598,0
	6	Каркас плоский КР109-34	1	1.424.1-5.4С-129	
	7	КР126-14	1	-141	
	8	КР142-14	1	-161	
	9	ФВАI, ℓ=580; 0,229кг	22	Без черт.	
	10	ФВАI, ℓ=880; 0,348кг	48	то же	
КП157-24		поз.1... 5; 11 - по КП157-9			727,9
	6	Каркас плоский КР109-34	1	1.424.1-5.4С-129	
	7	КР126-16	1	-141	
	8	КР142-17	1	-161	
	9	ФВАI, ℓ=580; 0,229кг	22	Без черт.	
	10	ФВАI, ℓ=880; 0,348кг	48	то же	

Инв.№ подл. | Подпись и дата | Взам. инв.№

23572-05 78 Формат А3

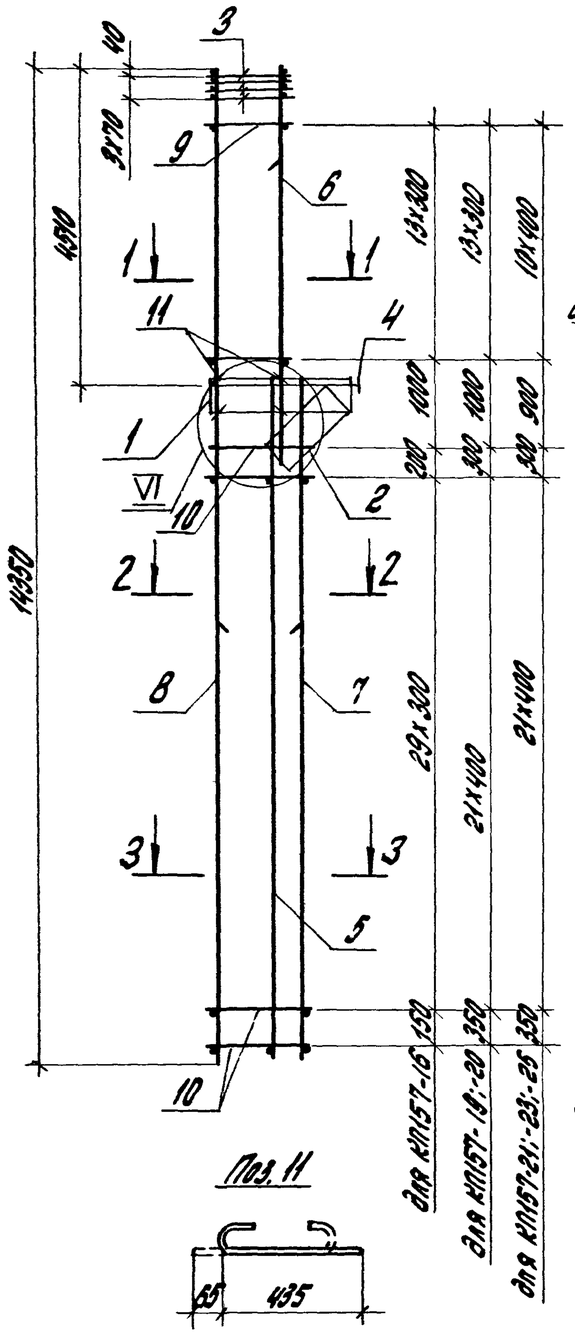

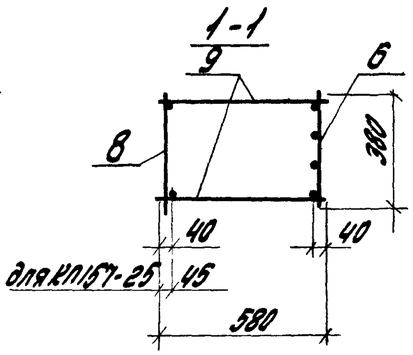

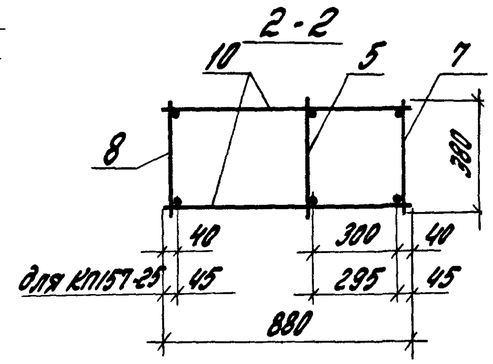

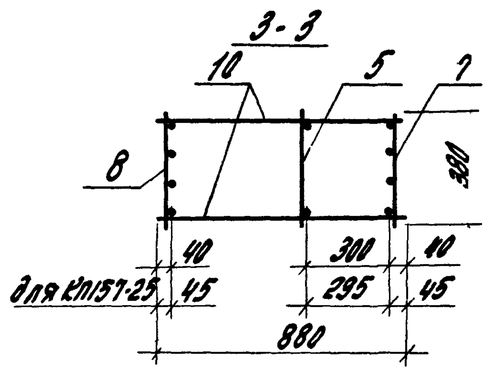

Марка каркаса	Поз.	Наименование	Кол.	Обозначение документа	Масса каркаса, кг
КП157-16	1	Сетка С2	1	1.424.1-5.4С-169	437,2
	2	С7	1	-170	
	3	С10	4	-171	
	4	Каркас плоский КР1-3	1	-115	
	5	КР126-1	1	-140	
	6	КР109-30	1	-129	
	7	КР126-10	1	-140	
	8	КР142-9	1	-160	
	9	⌀8АI, ℓ=580; 0,229 кг	218	Без черт.	
	10	⌀8АI, ℓ=880; 0,348 кг	64	то же	
	11	⌀6АI, ℓ=500; 0,12 кг	6	1.424.1-5.4С-59	
КП157-19		поз. 1... 5; 11 - по КП157-16			479,8
	6	Каркас плоский КР109-29	1	1.424.1-5.4С-129	
	7	КР126-12	1	-141	
	8	КР142-12	1	-161	
	9	⌀8АI, ℓ=580; 0,229 кг	218	Без черт.	
	10	⌀8АI, ℓ=880; 0,348 кг	418	то же	

1. Узел VI см. 1.424.1-5.4С-111.
2. Арматура класса А-I - по ГОСТ 5781-82*.
3. Продолжение спецификации см. лист 2.

Н. контр.	Костанян		
Рук. сект.	Розенблюм		
Гл. инж. пр.	Костанян		
Ст. инж.	Лемыш		
Инженер	Максимова		
Провер.	Хайтлина		

1.424.1-5.4С-59

Каркас пространственный КП157-16, КП157-19... КП157-21, КП157-23, КП157-25

Стадия	Лист	Листов
Р	1	2

ЦНИИПромзданий

Марка каркаса	Поз.	Наименование	Кол.	Обозначение документа	Масса каркаса, кг
КП157-20		Поз.1... 5; 11 - по КП157-16			497,8
	6	Каркас плоский КР109-30	1	1.424.1-5.4С-129	
	7	КР126-12	1	-141	
	8	КР142-12	1	-161	
	9	Ф8АI, ℓ=580; 0,229кг	28	Без черт.	
	10	Ф8АI, ℓ=880; 0,348кг	48	То же	
КП157-21		Поз.1... 5; 11 - по КП157-16			515,8
	6	Каркас плоский КР109-31	1	1.424.1-5.4С-129	
	7	КР126-12	1	-141	
	8	КР142-12	1	-161	
	9	Ф8АI, ℓ=580; 0,229кг	22	Без черт.	
	10	Ф8АI, ℓ=880; 0,348кг	48	То же	

Марка каркаса	Поз.	Наименование	Кол.	Обозначение документа	Масса каркаса, кг
КП157-23		Поз.1... 5; 11 - по КП157-16			654,7
	6	Каркас плоский КР109-31	11	1.424.1-5.4С-129	
	7	КР126-15	11	-141	
	8	КР142-15	11	-161	
	9	Ф8АI, ℓ=580; 0,229кг	22	Без черт.	
	10	Ф8АI, ℓ=880; 0,348кг	48	То же	
КП157-25		Поз.1... 5; 11 - по КП157-16			799,8
	6	Каркас плоский КР109-31	1	1.424.1-5.4С-129	
	7	КР126-17	1	-141	
	8	КР142-19	1	-161	
	9	Ф10АI, ℓ=580; 0,357кг	22	Без черт.	
	10	Ф10АI, ℓ=880; 0,542кг	48	То же	

Инв.№подл. | Подпись и дата | Взам.инв.№

23572-05 80 Формат А3

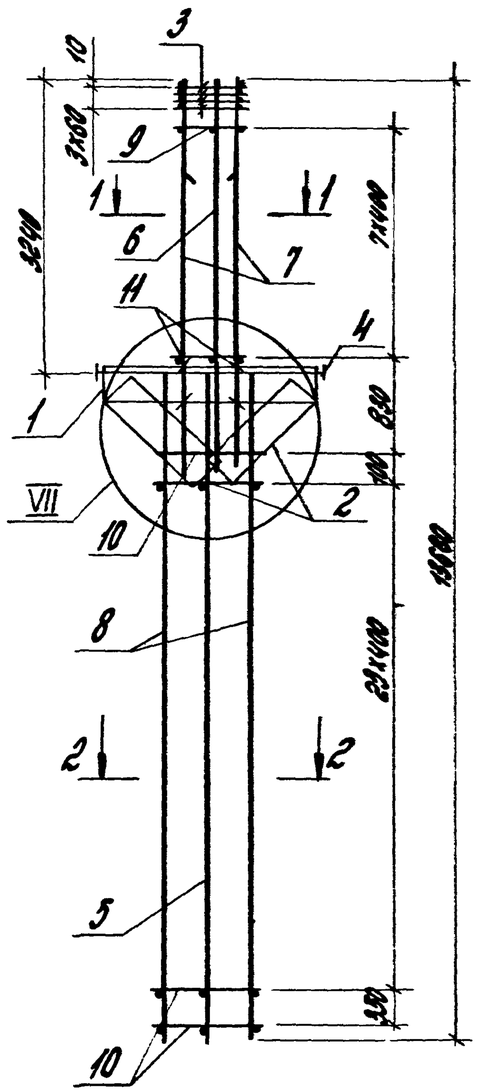

1-1

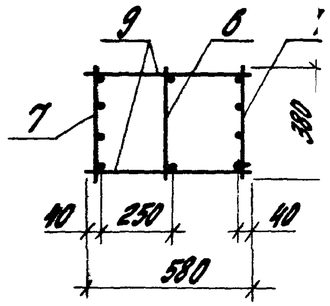

2-2

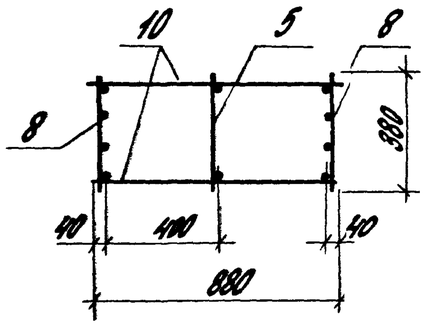

Поз.11

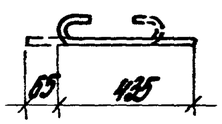

1. Узел VII см. 1.424.1-5.4С-112.
2. Арматура класса А-I - по ГОСТ 5781-82.*

Марка каркаса	Поз.	Наименование	Кол.	Обозначение документа	Масса каркаса, кг
КП158-1	1	Сетка С2	2	1.424.1-5.4С-169	458,7
	2	С5	2	-170	
	3	С11	4	-171	
	4	Каркас плоский КР2-1	1	-119	
	5	КР128-1	1	-143	
	6	КР105-22	1	-121	
	7	КР105-25	2	-122	
	8	КР128-3	2	-143	
	9	⌀6АI, ℓ=580; 0,129кг	16	Без черт.	
	10	⌀6АI, ℓ=880; 0,195кг	52	то же	
	11	⌀6АI, ℓ=500; 0,12кг	8	1.424.1-5.4С-60	
КП158-2	1	Сетка С2	2	-169	466,7
	2	С5	2	-170	
	3	С11	4	-171	
	4	Каркас плоский КР2-1	1	-119	
	5	КР128-1	1	-143	
	6	КР105-23	1	-121	
	7	КР105-25	2	-122	
	8	КР128-3	2	-143	
	9	⌀6АI, ℓ=580; 0,129кг	16	Без черт.	
	10	⌀6АI, ℓ=880; 0,195кг	52	то же	
	11	⌀6АI, ℓ=500; 0,12кг	8	1.424.1-5.4С-60	

Н. контр.	Костанян		1.424.1-5.4С-60
Рук. серт.	Розенблюм		
Гл. инж. пр.	Костанян		Каркас пространственный КП158-1, КП158-2
Ст. инж.	Лемаш		Стадия: Р; Лист: ; Листов: 1
Инжен.	Максимова		ЦНИИПромзданий
Провер.	Хайтлина		

Инв. № подл. | Подпись и дата | Взам. инв. №

23572-05 81 Формат А3

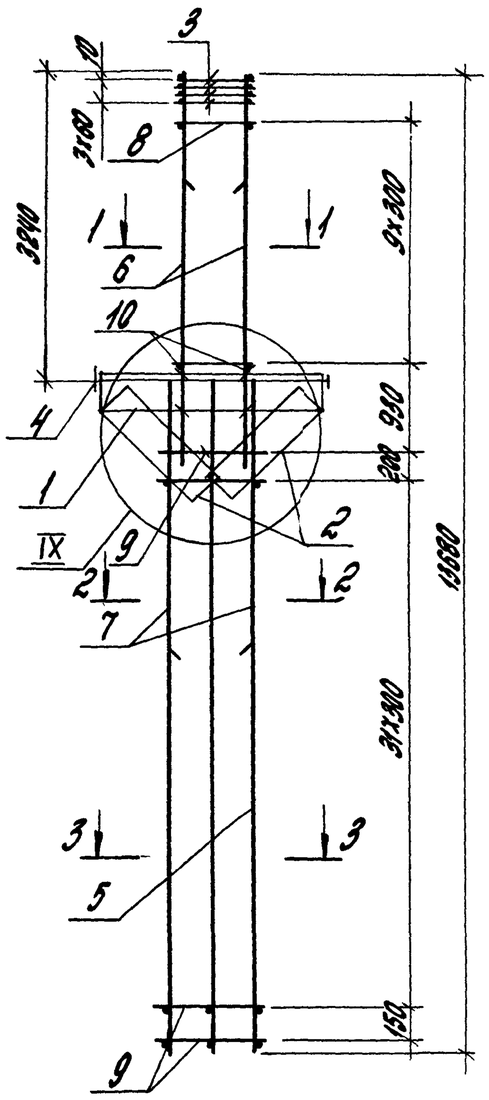

1-1

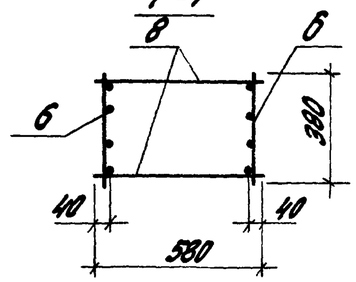

2-2
для КП158-3;-5

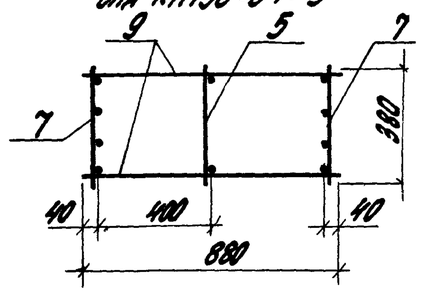

2-2
для КП158-4

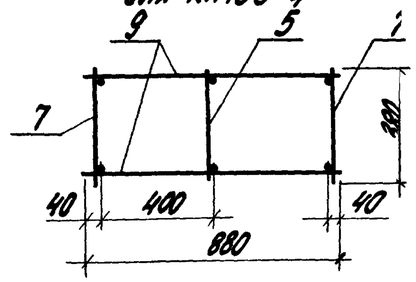

3-3

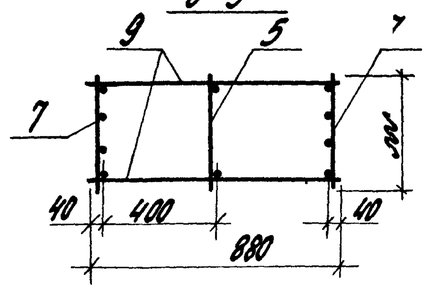

Поз. 10

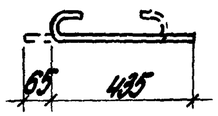

Марка каркаса	Поз.	Наименование	Кол.	Обозначение документа	Масса каркаса, кг
КП158-3	1	Сетка С2	12	1.424.1-5.4С-169	391,0
	2	С5	12	-170	
	3	С11	4	-171	
	4	Каркас плоский КР2-1	1	-119	
	5	КР128-1	1	-143	
	6	КР105-26	12	-122	
	7	КР128-6	2	-143	
	8	⌀6АI, ℓ=580; 0,129кг	122	Без черт.	
	9	⌀5ВрI, ℓ=880; 0,127кг	68	то же	
	10	⌀6АI, ℓ=500; 0,12кг	8	1.424.1-5.4С-61	
КП158-4		поз.1...6;8;10 - по КП158-3			403,9
	7	Каркас плоский КР128-8	2	1.424.1-5.4С-143	
	9	⌀6АI, ℓ=880; 0,195кг	68	Без черт.	
КП158-5		поз.1... 6;8;10 - по КП158-3			440,9
	7	Каркас плоский КР128-9	2	1.424.1-5.4С-143	
	9	⌀6АI, ℓ=880; 0,195кг	68	Без черт.	

1. Узел IX см. 1.424.1-5.4С-112.
2. Арматура класса Вр-I - по ГОСТ6727-80*,
А-I - по ГОСТ5781-82*.

Н.контр.	Костанян		
Рук.сект.	Розенблюм		
Гл.инж.пр.	Костанян		
Ст.инж.	Лемыш		
Инженер	Максимова		
Провер.	Хайтлина		

1.424.1-5.4С-61

Каркас пространственный КП158-3...КП158-5

Стадия	Лист	Листов
Р		1

ЦНИИПРОМЗДАНИЙ

Инв.№подл. | Подпись и дата | Взам.инв.№

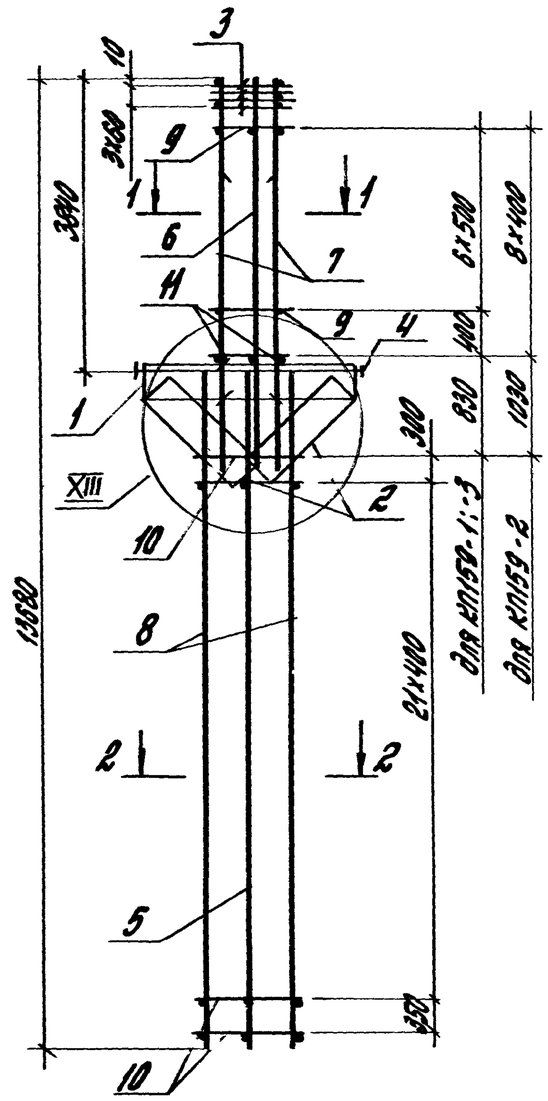

1-1

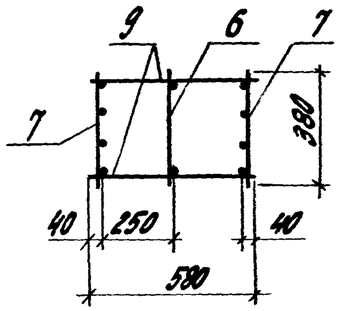

2-2

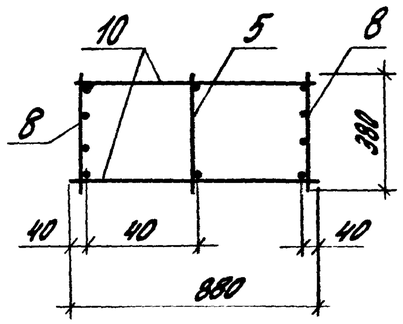

поз. 11

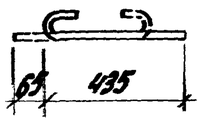

1. Узел XIII см. 1.424.1-5.4С-112.
2. Арматура класса Вр-I - по ГОСТ 6727-80*,
А-I - по ГОСТ 5781-82*.

Марка каркаса	Поз.	Наименование	Кол.	Обозначение документа	Масса каркаса, кг
КП159-1	1	Сетка С2	2	1.424.1-5.4С-169	460,7
	2	С5	2	-170	
	3	С11	4	-171	
	4	Каркас плоский КР2-2	1	-120	
	5	КР126-1	1	-140	
	6	КР107-23	1	-125	
	7	КР107-28	2	-125	
	8	КР126-2	2	-140	
	9	Ф8АI, ℓ=580; 0,229 кг	16	без черт.	
	10	Ф5ВрI, ℓ=880; 0,127 кг	48	то же	
	11	Ф6АI, ℓ=500; 0,12 кг	8	1.424.1-5.4С-62	
КП159-2		поз. 1...5; 11 - по КП159-1			484,7
	6	Каркас плоский КР107-24	1	1.424.1-5.4С-125	
	7	КР107-27	2	-125	
	8	КР126-3	2	-140	
	9	Ф8АI, ℓ=580; 0,129 кг	18	без черт.	
	10	Ф6АI, ℓ=880; 0,195 кг	48	то же	
КП159-3		поз. 1...5; 11 - по КП159-1			527,0
	6	Каркас плоский КР107-21	1	1.424.1-5.4С-125	
	7	КР107-29	2	-126	
	8	КР126-3	2	-140	
	9	Ф8АI, ℓ=580; 0,229 кг	16	без черт.	
	10	Ф6АI, ℓ=880; 0,195 кг	48	то же	

Н. контр.	Костанян		1.424.1-5.4С-62	
Рук. сект.	Розенблюм		Каркас пространственный КП159-1... КП159-3	Стадия: Р; Лист: ; Листов: 1
Гл. инж. пр.	Костанян			ЦНИИПромзданий
Ст. инж.	Лемеш			
Инжен.	Максимова			
Проверил	Хайтлина			

23572-05 83 Формат А3

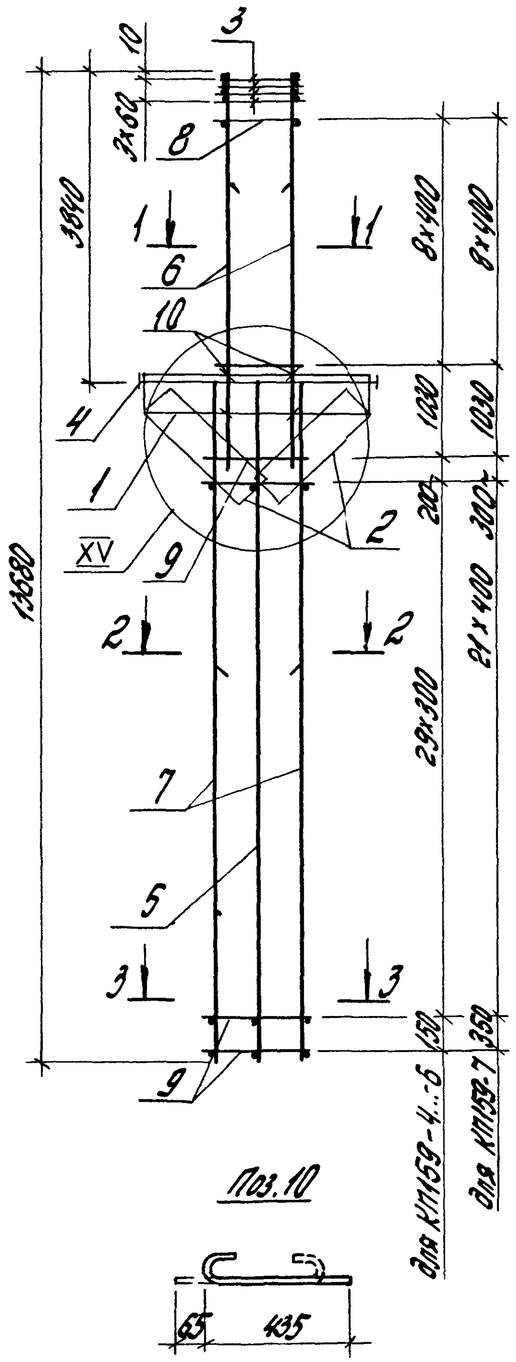

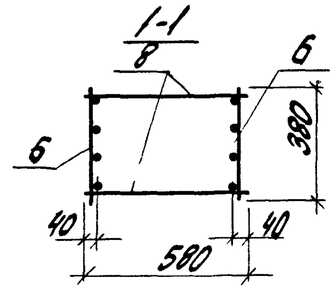

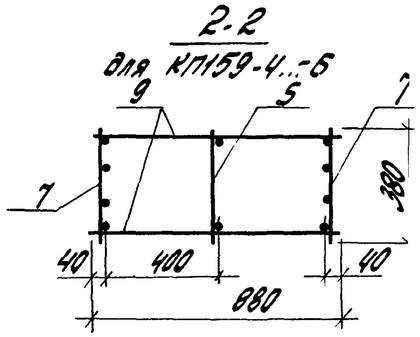

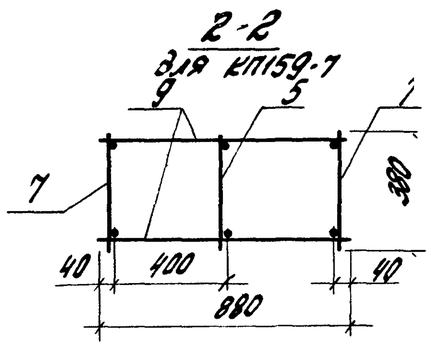

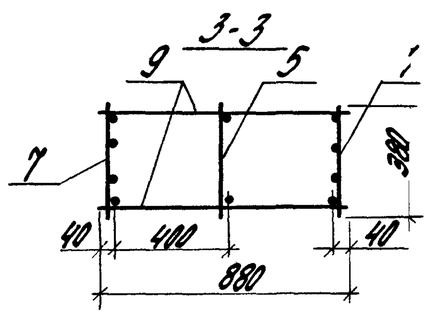

Поз.10

Марка каркаса	Поз.	Наименование	Кол.	Обозначение документа	Масса каркаса, кг
КП159-4	1	Сетка С2	2	1.424.1-5.4С-169	464,3
	2	С5	2	-170	
	3	С11	4	-171	
	4	Каркас плоский КР2-2	1	-120	
	5	КР126-1	1	-140	
	6	КР107-34	2	-126	
	7	КР126-7	2	-140	
	8	Ф8АI, ℓ=580; 0,229кг	48	без черт.	
	9	Ф5ВрI, ℓ=880; 0,127кг	64	то же	
	10	Ф6АI ℓ=500; 0,12кг	8	1.424.1-5.4С-83	
КП159-5		поз.1...6;8;10 - по КП159-4			511,5
	7	Каркас плоский КР126-9	2	1.424.1-5.4С-140	
	9	Ф6АI, ℓ=880; 0,195кг	64	без черт.	
КП159-6		поз.1...6;8;10 - по КП159-4			594,1
	7	Каркас плоский КР126-11	2	1.424.1-5.4С-141	
	9	Ф8АI, ℓ=880; 0,348кг	64	без черт.	
КП159-7		поз.1...6;8;10 - по КП159-4			599,1
	7	Каркас плоский КР126-13	2	1.424.1-5.4С-141	
	9	Ф8АI, ℓ=880; 0,348кг	48	без черт.	

1. Узел XV см. 1.424.1-5.4С-112
2. Арматура класса Вр-I — по ГОСТ 6727-80,*
А-I — по ГОСТ 5781-82.*

Н.контр.	Костанян		
Рук.сект.	Розенблюм		
Гл.инж.пр.	Костанян		
Ст.инж.	Лемыш		
Инженер	Максимов		
Провер.	Хайтлина		

1.424.1-5.4С-63

Каркас пространственный КП159-4... КП159-7

Стадия	Лист	Листов
Р		1

ЦНИИПромзданий

Инв.№подл. | Подпись и дата | Взам.инв.№

23572-05 84 Формат А3

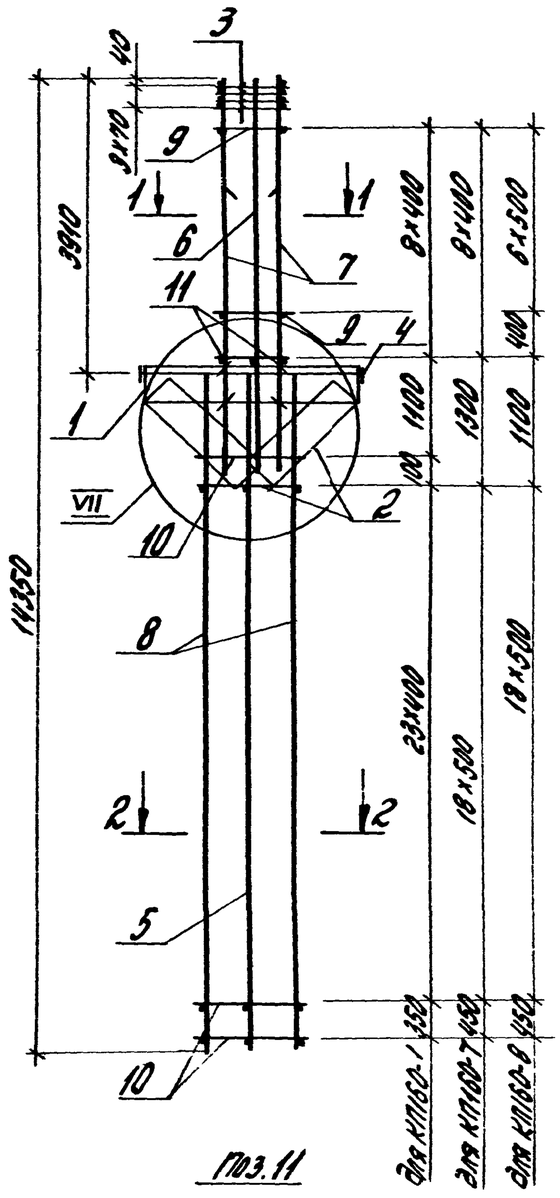

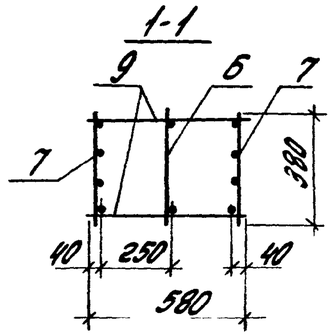

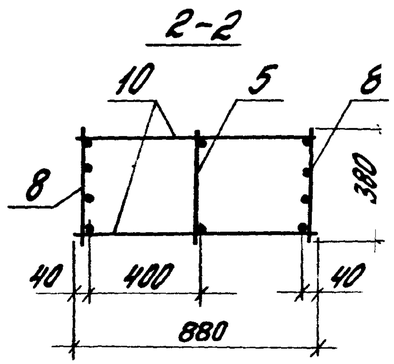

Поз.11

Марка каркаса	Поз.	Наименование	Кол.	Обозначение документа	Масса каркаса, кг
КП160-1	1	Сетка С2	2	1.424.1-5.4С-169	445,2
	2	С5	2	-170	
	3	С10	41	-171	
	4	Каркас плоский КР2-1	1	-119	
	5	КР128-1	1	-143	
	6	КР107-24	1	-125	
	7	КР107-27	12	-125	
	8	КР128-2	12	-143	
	9	ФбАI, ℓ=580; 0,129кг	118	Без черт.	
	10	Ф5врI, ℓ=880; 0,127кг	52	то же	
	11	ФбАI, ℓ=500; 0,12кг	8	1.424.1-5.4С-64	
КП160-7		поз.1...5;11-по КП160-1			561,8
	6	Каркас плоский КР107-23	1	1.424.1-5.4С-125	
	7	КР107-27	2	-125	
	8	КР128-4	2	-143	
	9	ФбАI, ℓ=580; 0,129кг	18	Без черт.	
	10	ФвАI, ℓ=880; 0,348кг	40	то же	
КП160-8		поз.1...5;11-по КП160-1			682,4
	6	Каркас плоский КР107-23	1	1.424.1-5.4С-125	
	7	КР107-30	2	-125	
	8	КР128-4	2	-143	
	9	ФвАI, ℓ=580; 0,229кг	16	Без черт.	
	10	ФвАI, ℓ=880; 0,348кг	40	то же	

1. Узел VII см. 1.424.1-5.4С-112
2. Арматура класса Вр-I-по ГОСТ6727-80*, А-I-по ГОСТ5781-82*.

Н.контр.	Костанян		1.424.1-5.4С-64
Рук.сект.	Розенблюм		Каркас пространственный КП160-1, КП160-7, КП160-8
Гл.инж.пр.	Костанян		
Ст.инж.	Лемиш		
Инжен.	Максимова		
Провер.	Хайтлина		

Стадия	Лист	Листов
Р		1

ЦНИИПромзданий

Инв.№ | Подпись и дата | Взам.инв.№

23572-05 85 Формат А3

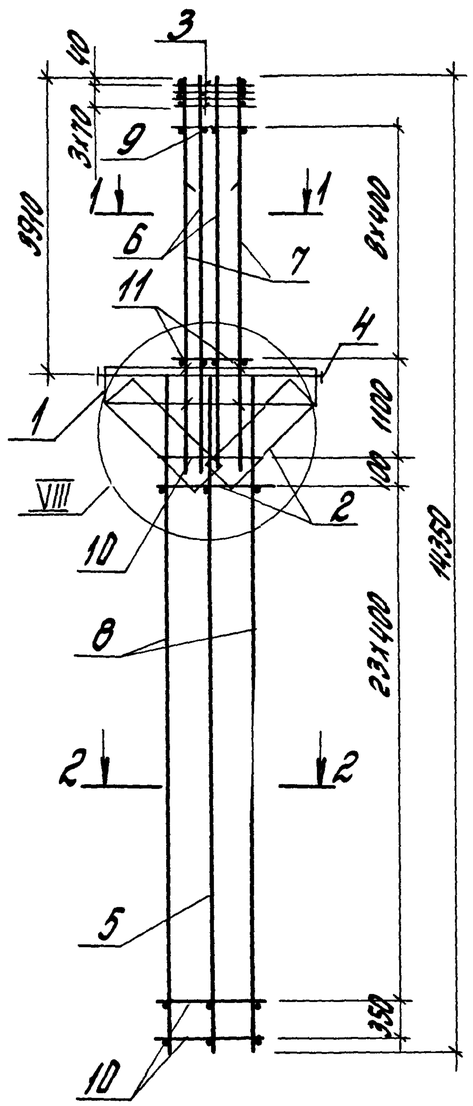

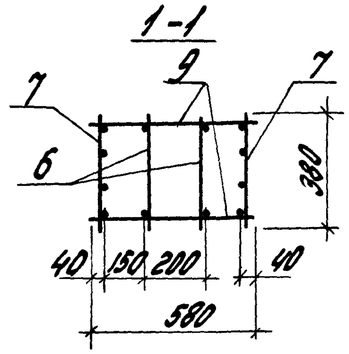

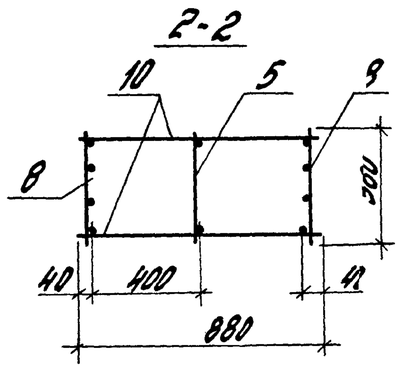

поз. 11

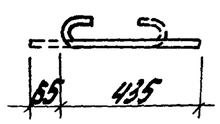

1. Узел VIII см. 1.424.1-5.4С-112.
2. Арматура класса Вр-I-по ГОСТ 6727-80*, А-I-по ГОСТ 5781-82*.

Марка каркаса	Поз.	Наименование	Кол.	Обозначение документа	Масса каркаса, кг
КП160-2	1	Сетка С2	2	1.424.1-5.4С-169	492,3
	2	С5	2	-170	
	3	С10	4	-171	
	4	Каркас плоский КР2-1	1	-119	
	5	КР128-1	1	-143	
	6	КР107-24	2	-125	
	7	КР107-27	2	-125	
	8	КР128-2	2	-143	
	9	⌀6АI, ℓ=580; 0,129 кг	18	Без черт.	
	10	⌀5ВрI, ℓ=880; 0,12 кг	52	то же	
	11	⌀6АI, ℓ=500; 0,12 кг	8	1.424.1-5.4С-65	
КП160-3	1	Сетка С2	2	-169	521,3
	2	С5	2	-170	
	3	С10	4	-171	
	4	Каркас плоский КР2-4	1	-119	
	5	КР128-1	1	-143	
	6	КР107-23	2	-125	
	7	КР107-27	2	-125	
	8	КР128-3	2	-143	
	9	⌀6АI, ℓ=580; 0,129 кг	18	Без черт.	
	10	⌀6АI, ℓ=880; 0,195 кг	52	то же	
	11	⌀6АI, ℓ=500; 0,12 кг	8	1.424.1-5.4С-65	

Н. контр.	Костанян		
Рук. груп.	Розенблюм		
Гл. инж. пр.	Костанян		
Ст. инж.	Лемыш		
Инженер	Максимов		
Пр. пр.	Хойтлина		

1.424.1-5.4С-65

Каркас пространственный КП160-2, КП160-3

Стадия	Лист	Листов
Р		1

ЦНИИПромзданий

Инв. № подл. | Подпись и дата | Взам. инв. №

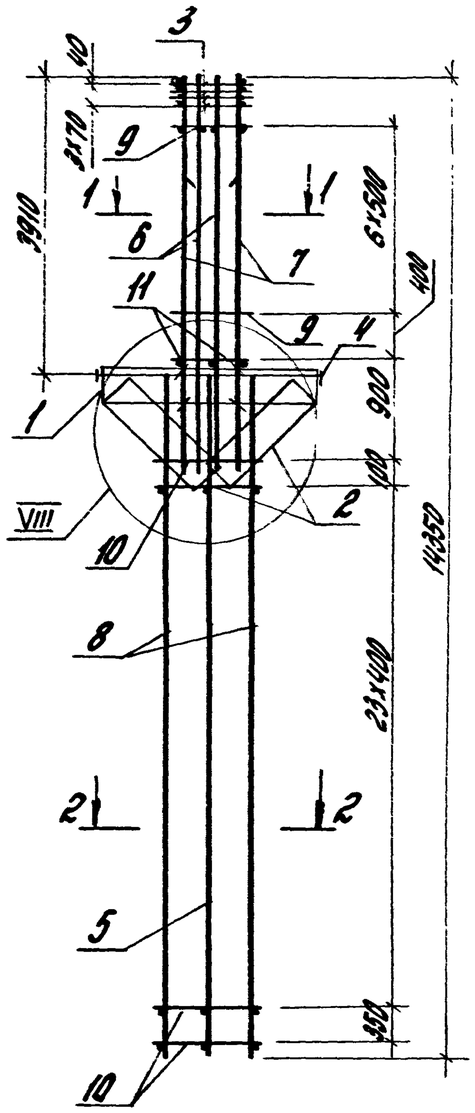

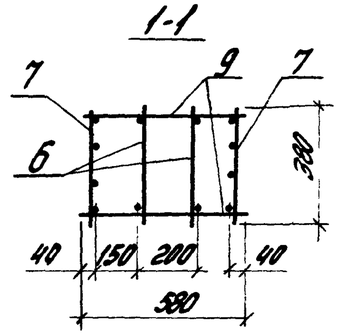

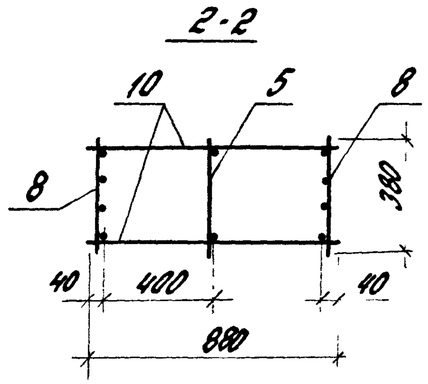

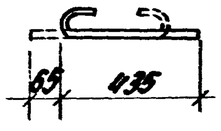

Марка каркаса	Поз.	Наименование	Кол.	Обозначение документа	Масса каркаса, кг
КП160-4	1	сетка С2	2	1.424.1-5.4С-169	607,4
	2	С5	2	-170	
	3	С10	4	-171	
	4	Каркас плоский КР2-1	1	-119	
	5	КР128-1	1	-143	
	6	КР107-24	2	-125	
	7	КР107-29	2	-126	
	8	КР128-3	2	-143	
	9	Ф8АI, ℓ=580; 0,229кг	16	без черт.	
	10	Ф6АI, ℓ=880; 0,195кг	52	то же	
	11	Ф6АI, ℓ=500; 0,12кг	8	1.424.1-5.4С-66	
КП160-5		поз. 1... 5; 8...11 - по КП160-4			641,8
	6	Каркас плоский КР107-23	2	1.424.1-5.4С-125	
	7	КР107-30	2	-126	
КП160-6		поз. 1... 5; 8...11 - по КП160-4			661,2
	6	Каркас плоский КР107-24	2	1.424.1-5.4С-125	
	7	КР107-30	2	-126	

1. Узел VIII см. 1.424.1-5.4С-112.
2. Арматура класса А-I - по ГОСТ 5781-82*.

Н. контр.	Костанян		1.424.1-5.4С-66
Рук. сект.	Розрнолям		Каркас пространственный КП160-4... КП160-6
Гл. инж. пр.	Костанян		Стадия: Р; Лист: ; Листов: 1
Ст. инж.	Лемыш		ЦНИИПромзданий
Инженер	Максимова		
Проверил	Хайтлина		

23572-05 87 Формат А3

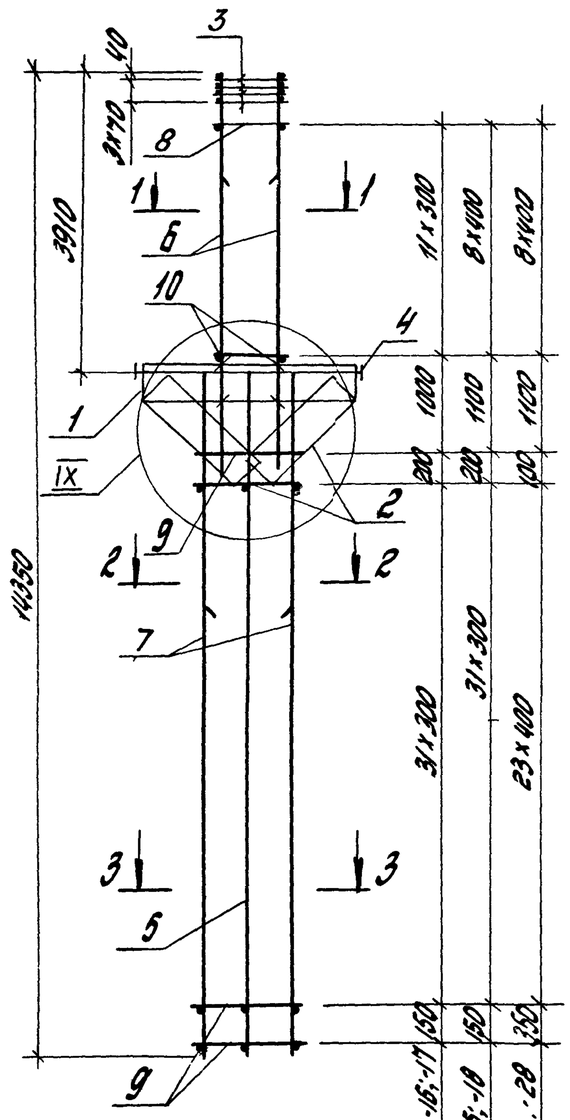

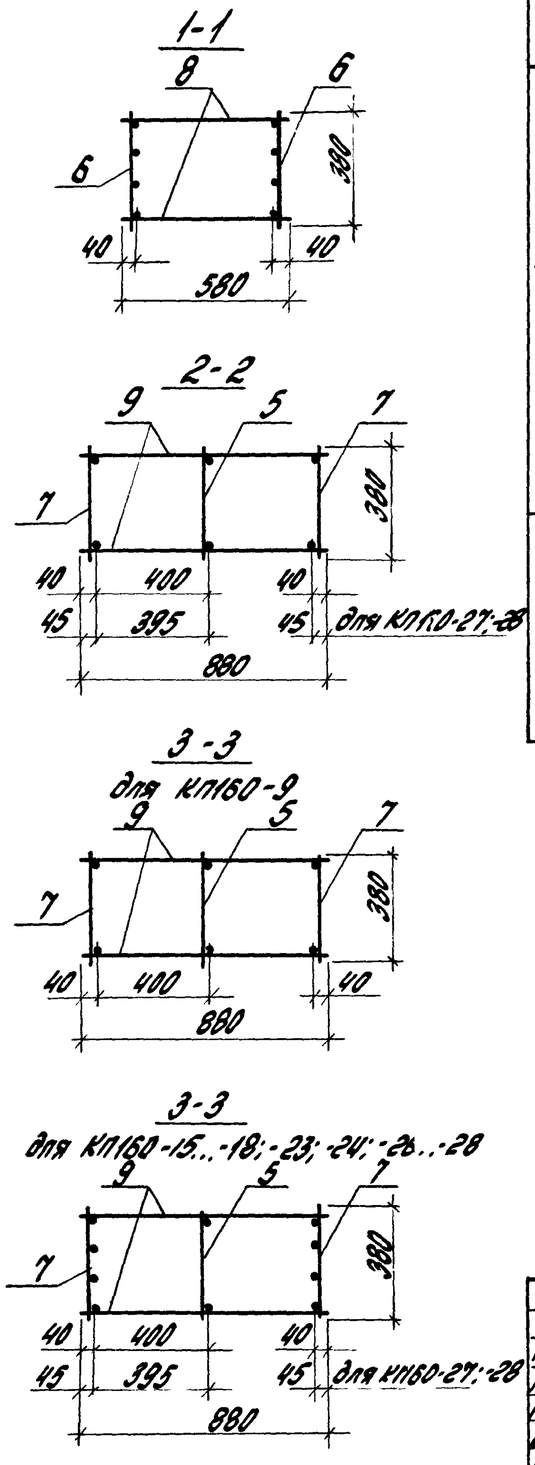

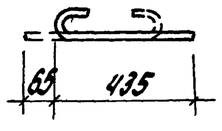

Марка каркаса	поз.	Наименование	кол.	Обозначение документа	Масса каркаса, кг
КП160-9	1	Сетка С2	2	1.424.1-5.4С-169	327,8
	2	С5	2	-170	
	3	С10	14	-171	
	4	Каркас плоский КР2-1	1	-119	
	5	КР128-1	1	-143	
	6	КР107-32	2	-126	
	7	КР128-5	2	-143	
	8	⌀6АI, ℓ=580; 0,129 кг	224	без черт.	
	9	⌀6АI, ℓ=880; 0,195 кг	168	то же	
	10	⌀6АI, ℓ=500; 0,12 кг	8	1.424.1-5.4С-67	
КП160-15		поз. 1...5; 10 - по КП160-9			518,2
	6	Каркас плоский КР107-35	2	1.424.1-5.4С-126	
	7	КР128-7	2	-143	
	8	⌀8АI; ℓ=580; 0,229 кг	118	без черт.	
	9	⌀6АI, ℓ=880; 0,195 кг	168	то же	

1. Узел IX см. 1.424.1-5.4С-112.
2. Арматура класса Вр-I - по ГОСТ 6727-80.*
   А-I - по ГОСТ 5781-82.*
3. Продолжение спецификации см. лист 2.

Н. контр.	Костанян		
Рук. сект.	Рождественский		
Гл. инж. пр.	Костанян		
Ст. инж.	Лемыш		
Инжен.	Максимова		
Провер.	Хайтлина		

1.424.1-5.4С-67

Каркас пространственный КП160-9, КП160-15..КП160-18, КП160-23, КП160-24, КП160-26..КП160-28

Стадия	Лист	Листов
Р	1	2

ЦНИИПромзданий

Инв. № подл. | Подпись и дата | Взам. инв. №

Марка каркаса	поз.	Наименование	кол.	Обозначение документа	Масса каркаса, кг
КП160-16		поз.1... 5:10- по КП160-9			448,9
	6	Каркас плоский КР107-31	2	1.424.1-5.4С - 126	
	7	КР128-10	2	-144	
	8	Ф5ВрI, ℓ=580; 0,084кг	24	Без черт.	
	9	Ф8АI, ℓ=880; 0,348кг	68	то же	
КП160-17		поз.1... 5:10- по КП160-9			504,2
	6	Каркас плоский КР107-33	2	1.424.1-5.4С-126	
	7	КР128-10	2	-144	
	8	Ф8АI, ℓ=580; 0,229кг	24	Без черт.	
	9	Ф8АI, ℓ=880; 0,348кг	68	то же	
КП160-18		поз.1... 5:10 - по КП160-9			589,5
	6	Каркас плоский КР107-35	2	1.424.1-5.4С-126	
	7	КР128-10	2	-144	
	8	Ф8АI, ℓ=580; 0,229кг	18	Без черт.	
	9	Ф8АI, ℓ=880; 0,348кг	68	то же	
КП160-23		поз.1... 5:10 - по КП160-9			621,8
	6	Каркас плоский КР107-34	2	1.424.1-5.4С-126	
	7	КР128-13	2	-144	
	8	Ф8АI, ℓ=580; 0,229кг	18	Без черт.	
	9	Ф8АI, ℓ=880; 0,348кг	52	то же	

Марка каркаса	поз.	Наименование	кол.	Обозначение документа	Масса каркаса, кг
КП160-24		поз.1... 5:10 - по КП160-9			673,8
	6	Каркас плоский КР107-35	2	1.424.1-5.4С-126	
	7	КР128-13	2	-144	
	8	Ф8АI, ℓ=580; 0,2129кг	18	Без черт.	
	9	Ф8АI, ℓ=880; 0,3148кг	52	то же	
КП160-26		поз.1... 5:10- по КП160-9			727,2
	6	Каркас плоский КР107-34	2	1.424.1-5.4С-126	
	7	КР128-15	2	-144	
	8	Ф8АI, ℓ=580; 0,2129кг	18	Без черт	
	9	Ф8АI, ℓ=880; 0,3148кг	52	то же	
КП160-27		поз.1... 5:10- по КП160-9			861,3
	6	Каркас плоский КР107-34	2	1.424.1-5.4С-126	
	7	КР128-17	2	-144	
	8	Ф8АI, ℓ=580; 0,229кг	18	Без черт.	
	9	Ф10АI, ℓ=880; 0,542кг	52	то же	
КП160-28		поз.1... 5:10 - по КП160-9			995,1
	6	Каркас плоский КР107-34	2	1.424.1-5.4С-126	
	7	КР128-18	2	-144	
	8	Ф8АI, ℓ=580; 0,229кг	18	Без черт.	
	9	Ф10АI, ℓ=880; 0,542кг	52	то же	

Инв. N подл. | Подпись и дата | Взам. инв. N

23572-05 89 Формат А3

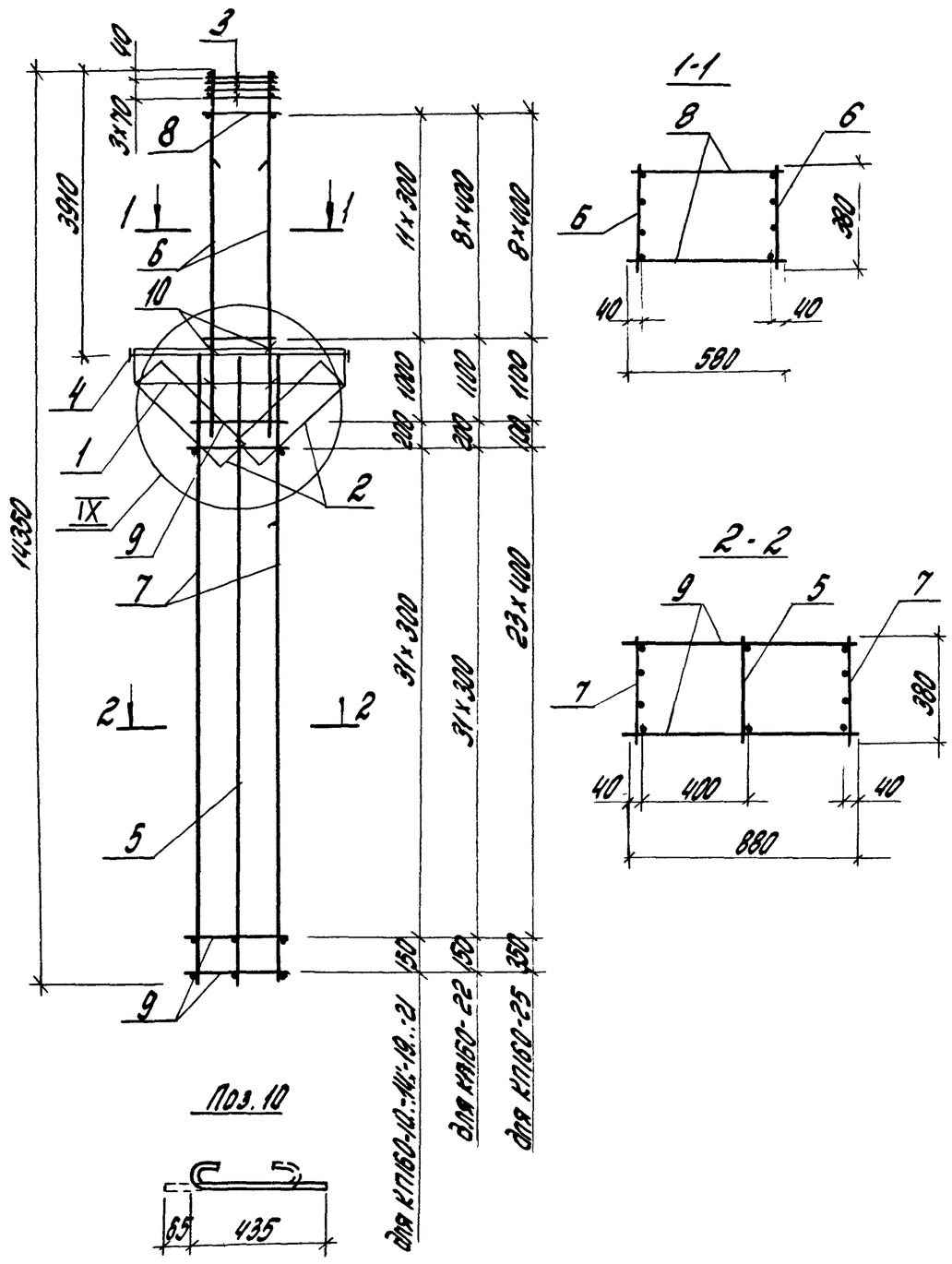

Марка каркаса	Поз.	Наименование	Кол.	Обозначение документа	Масса каркаса, кг
КП160-10	1	Сетка С2	2	1.424.1-5.4С-169	382,2
	2	С5	2	-170	
	3	С10	4	-171	
	4	Каркас плоский КР2-1	1	-119	
	5	КР28-1	1	-143	
	6	КР107-31	2	-126	
	7	КР128-6	2	-143	
	8	Ф5ВрI, ℓ=580; 0,084кг	24	Без черт.	
	9	Ф5ВрI, ℓ=880; 0,127кг	68	то же	
	10	Ф6АI, ℓ=500; 0,12кг	8	1.424.1-5.4С-68	
КП160-11		Поз. 1...5;10 - по КП160-10			402,5
	6	Каркас плоский КР107-32	2	1.424.1-5.4С-126	
	7	КР128-6	2	-143	
	8	Ф6АI, ℓ=580; 0,129кг	24	Без черт.	
	9	Ф5ВрI, ℓ=880; 0,127кг	68	то же	

1. Узел IX см. 1.424.1-5.4С-112.
2. Арматура класса Вр-I - по ГОСТ 6727-80.*
   А-I - по ГОСТ 5781-82.*
3. Продолжение спецификации см. лист 2.

Н.контр.	Костанян		
Рук.сект.	Розенблюм		
Гл.инж.пр.	Костанян		
Ст.инж.	Лемыш		
Инжен.	Максимова		
Провер.	Хайтлина		

1.424.1-5.4С-68

Каркас пространственный КП160-10... КП160-14 КП160-19...КП160-22 КП160-25

Стадия	Лист	Листов
Р	1	2

ЦНИИПромзданий

Инв.№ подл. | Подпись и дата | Взам. инв.№

23572-05 90 Формат А3

Марка каркаса	поз.	Наименование	Кол.	Обозначение документа	Масса каркаса, кг
КП160-12		поз.1...5;10-по КП160-10			434,1
	6	Каркас плоский КР107-31	2	1.424.1-5.4С-126	
	7	КР128-9	2	-143	
	8	ф5ВрI, ℓ=580; 0,084кг	24	Без черт.	
	9	ф6АI, ℓ=880; 0,195кг	68	то же	
КП160-13		поз.1...5;10-по КП160-10			452,4
	6	Каркас плоский КР107-32	2	1.424.1-5.4С-126	
	7	КР128-9	2	-143	
	8	ф6АI, ℓ=580; 0,129кг	24	Без черт.	
	9	ф6АI, ℓ=880; 0,195кг	68	то же	
КП160-14		поз.1...5;10-по КП160-10			487,0
	6	Каркас плоский КР107-33	2	1.424.1-5.4С-126	
	7	КР128-9	2	-143	
	8	ф8АI, ℓ=580; 0,229кг	24	Без черт.	
	9	ф6АI, ℓ=880; 0,195кг	68	то же	
КП160-19		поз.1...5;10-по КП160-10			519,7
	6	Каркас плоский КР107-31	2	1.424.1-5.4С-126	
	7	КР128-14	2	-143	
	8	ф5ВрI, ℓ=580; 0,084кг	24	Без черт.	
	9	ф8АI, ℓ=880; 0,348кг	68	то же	

Марка каркаса	поз.	Наименование	Кол.	Обозначение документа	Масса каркаса, кг
КП160-20		поз.1...5;10-по КП160-10			540,0
	6	Каркас плоский КР107-32	2	1.424.1-5.4С-126	
	7	КР128-14	2	-144	
	8	ф6АI, ℓ=580; 0,129кг	24	Без черт.	
	9	ф8АI, ℓ=880; 0,348кг	68	то же	
КП160-21		поз.1...5;10-по КП160-10			574,6
	6	Каркас плоский КР107-33	2	1.424.1-5.4С-126	
	7	КР128-14	2	-144	
	8	ф8АI, ℓ=580; 0,229кг	24	Без черт.	
	9	ф8АI, ℓ=880; 0,348кг	68	то же	
КП160-22		поз.1...5;10-по КП160-10			608,0
	6	Каркас плоский КР107-34	2	1.424.1-5.4С-126	
	7	КР128-14	2	-144	
	8	ф8АI, ℓ=580; 0,229кг	18	Без черт.	
	9	ф8АI, ℓ=880; 0,348кг	68	то же	
КП160-25		поз.1...5;10-по КП160-10			681,6
	6	Каркас плоский КР107-34	2	1.424.1-5.4С-126	
	7	КР128-14	2	-144	
	8	ф8АI, ℓ=580; 0,229кг	18	Без черт.	
	9	ф8АI, ℓ=880; 0,348кг	52	то же	

23572-05 91 Формат А3

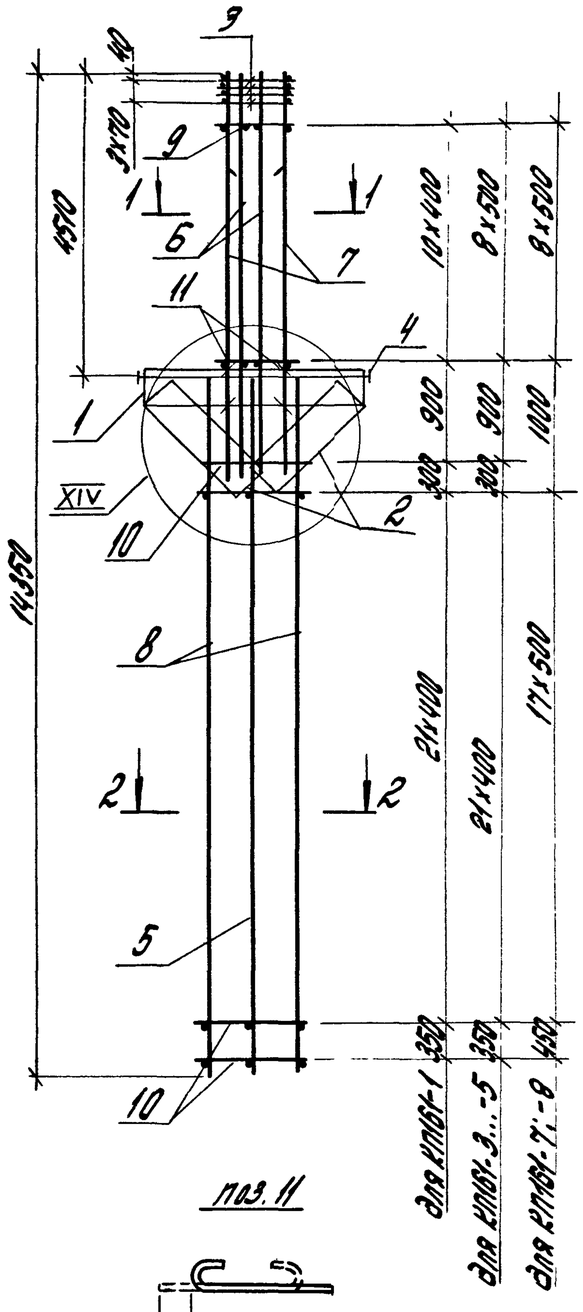

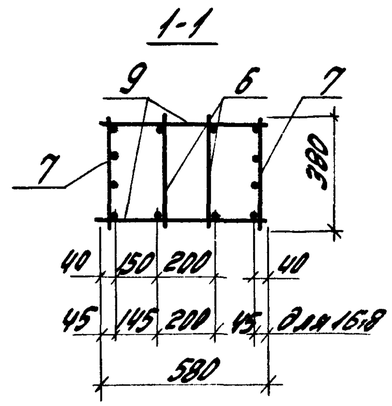

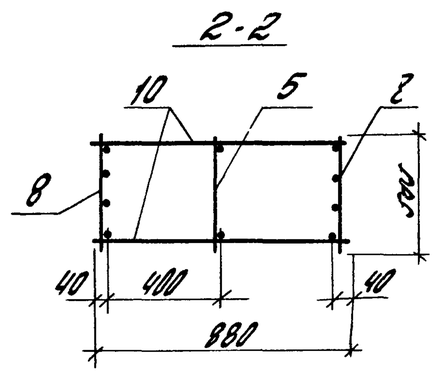

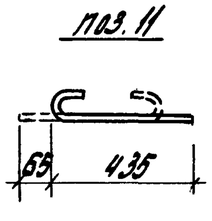

Марка каркаса	поз.	Наименование	кол.	Обозначение документа	Масса каркаса, кг
КП161-1	1	Сетка С2	2	1.424.1-5.4С-169	534,5
	2	С5	2	-170	
	3	С10	4	-171	
	4	Каркас плоский КР 2-2	1	-120	
	5	КР126-1	1	-140	
	6	КР109-22	2	-128	
	7	КР109-24	2	-128	
	8	КР126-3	2	-140	
	9	⌀6АI, ℓ=580; 0,129кг	22	без черт.	
	10	⌀6АI, ℓ=880; 0,195кг	48	то же	
	11	⌀6АI, ℓ=500; 0,12кг	8	1.424.1-5.4С-69	
КП161-3		поз. 1...5;11 - по КП161-1			591,8
	6	Каркас плоский КР109-23	2	1.424.1-5.4С-128	
	7	КР109-25	2	-128	
	8	КР126-3	2	-140	
	9	⌀6АI, ℓ=580; 0,229кг	18	без черт.	
	10	⌀6АI, ℓ=880; 0,195кг	48	то же	

1. Узел XIV см. 1.424.1-5.4С-112.
2. Арматура класса А-I - по ГОСТ5781-82*.
3. Продолжение спецификации см. лист 2.

Н. контр.	Костанян		1.424.1-5.4С-69
Рук. сект.	Розенблюм		
Гл. инж. пр.	Костанян		Каркас пространственный КП161-1, КП161-3... КП161-5, КП161-7, КП161-8
Ст. инж.	Лемыш		
Инжен.	Максимова		
Провер.	Хайтмина		

Стадия	Лист	Листов
Р	1	2

ЦНИИПРОМЗДАНИЙ

Инв. № подл. | Подпись и дата | Взам. инв. №

Марка каркаса	поз.	Наименование	кол.	Обозначение документа	Масса каркаса, кг
КП161-4		поз.1...5; 11 - по КП161-1			631,6
	6	Каркас плоский КР109-23	2	1.424.1-5.4С-128	
	7	КР109-26	2	-129	
	8	КР126-3	2	-140	
	9	Ф8АI, ℓ=580; 0,229кг	18	без черт.	
	10	Ф6АI, ℓ=880; 0,195кг	48	то же	
КП161-5		поз.1...5; 11 - по КП161-1			689,2
	6	Каркас плоский КР109-23	2	1.424.1-5.4С-128	
	7	КР109-27	2	-129	
	8	КР126-3	2	-140	
	9	Ф8АI, ℓ=580; 0,229кг	18	без черт.	
	10	Ф6АI, ℓ=880; 0,195кг	48	то же	

Марка каркаса	поз.	Наименование	кол.	Обозначение документа	Масса каркаса, кг
КП161-7		поз.1...5; 11 - по КП161-1			763,0
	6	Каркас плоский КР109-23	2	1.424.1-5.4С-128	
	7	КР109-27	2	-129	
	8	КР126-4	2	-140	
	9	Ф8АI, ℓ=580; 0,229кг	18	без черт.	
	10	Ф8АI, ℓ=880; 0,348кг	38	То же	
КП161-8		поз.1...5; 11 - по КП161-1			840,3
	6	Каркас плоский КР109-23	2	1.424.1-5.4С-128	
	7	КР109-28	2	-129	
	8	КР126-4	2	-140	
	9	Ф10АI, ℓ=580; 0,357кг	18	без черт.	
	10	Ф8АI, ℓ=880; 0,348кг	38	то же	

Инв.№ подл. | Подпись и дата | Взам. инв.№

23572-05 93 Формат А3

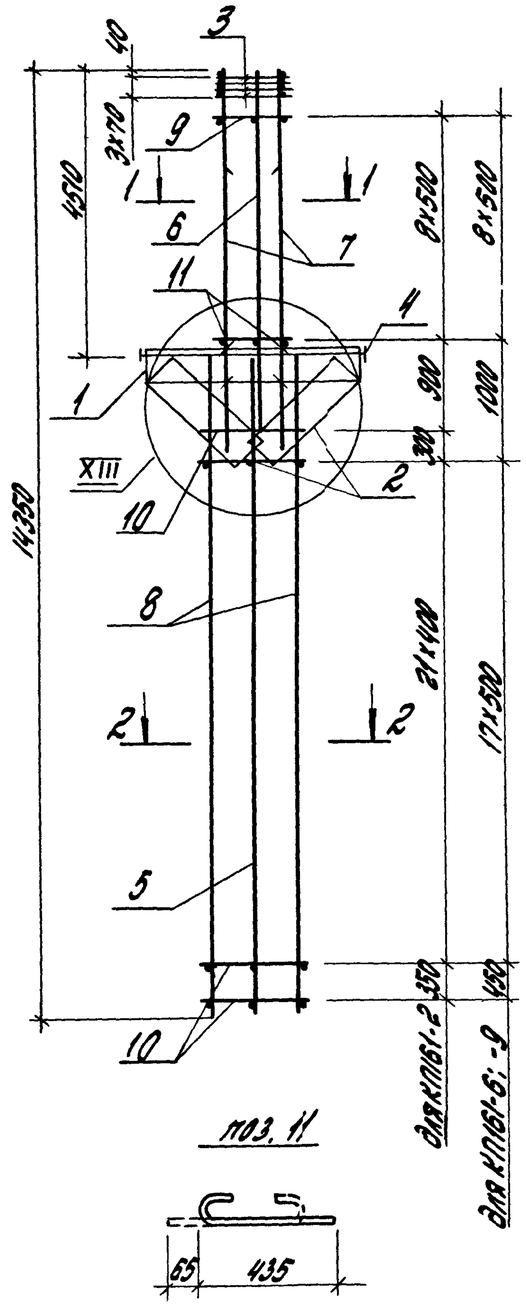

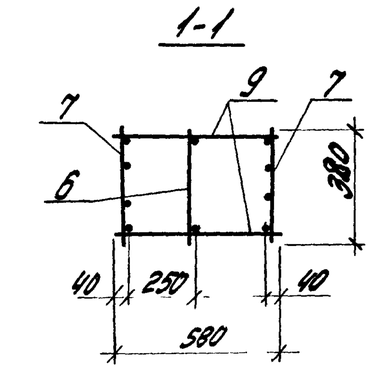

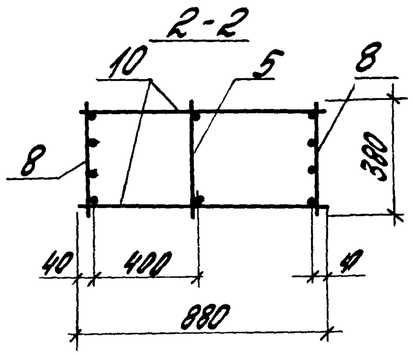

Марка каркаса	Поз.	Наименование	Кол.	Обозначение документа	Масса каркаса, кг
КП161-2	1	Сетка С2	2	1.424.1-5.4С-169	527,6
	2	С5	2	-170	
	3	С10	4	-171	
	4	Каркас плоский КР2-2	1	-120	
	5	КР126-1	1	-140	
	6	КР109-22	1	-128	
	7	КР109-25	2	-128	
	8	КР126-3	2	-140	
	9	⌀8АI, ℓ=580; 0,229кг	18	без черт.	
	10	⌀6АI, ℓ=880; 0,195кг	48	то же	
	11	⌀6АI, ℓ=500; 0,12кг	8	1.424.1-5.4С-70	
КП161-6		поз. 1...6; 9; 11 - по КП161-2			601,4
	7	Каркас плоский КР109-25	2	1.424.1-5.4С-128	
	8	КР126-4	2	-140	
	10	⌀8АI, ℓ=880; 0,348кг	38	без черт.	
КП161-9		поз. 1...6; 9; 11 - по КП161-2			718,4
	7	Каркас плоский КР109-26	2	1.424.1-5.4С-129	
	8	КР126-5	2	-140	
	10	⌀8АI, ℓ=880; 0,348кг	38	без черт.	

1. Узел XIII см. 1.424.1-5.4С-112.
2. Арматура класса А-I - по ГОСТ 5781-82*.

Н. контр.	Костанян		
Рук. сект.	Розенблюм		
Гл. инж. пр.	Костанян		
Ст. инж.	Асмыш		
Инжен.	Максимова		
Провер.	Хайтлина		

1.424.1-5.4С-70

Каркас пространственный КП161-2, КП161-6, КП161-9

Стадия	Лист	Листов
Р		1

ЦНИИПРОМЗДАНИЙ

Инв. № подл. | Подпись и дата | Взам. инв. №

23572-05 94

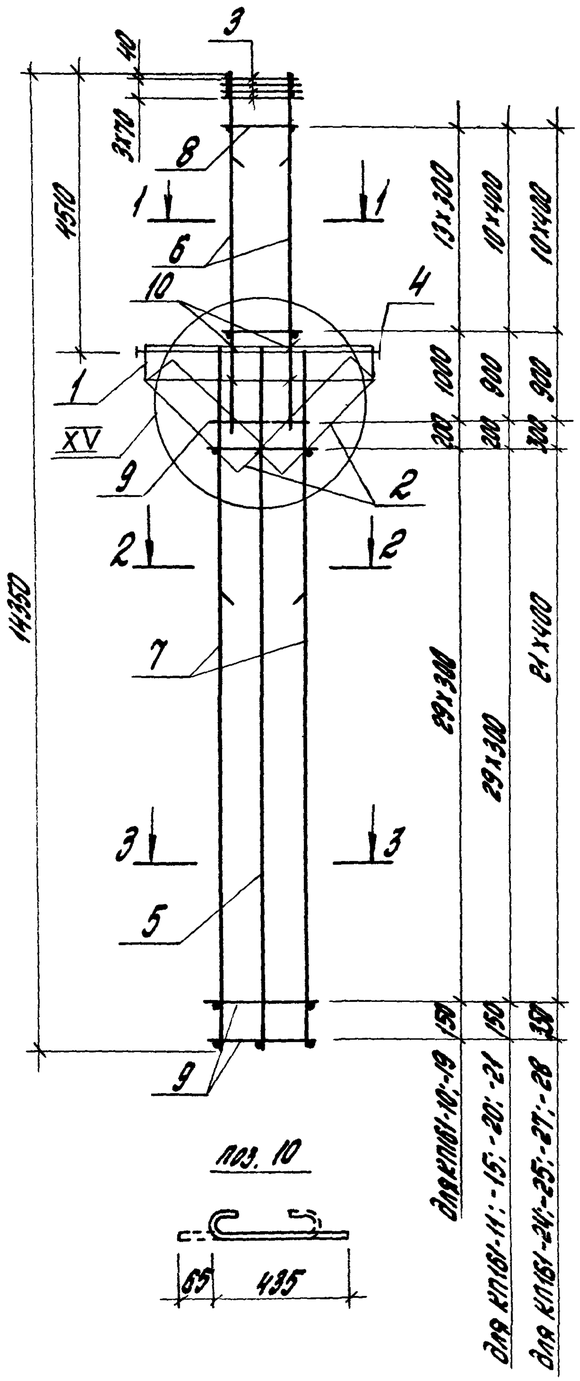

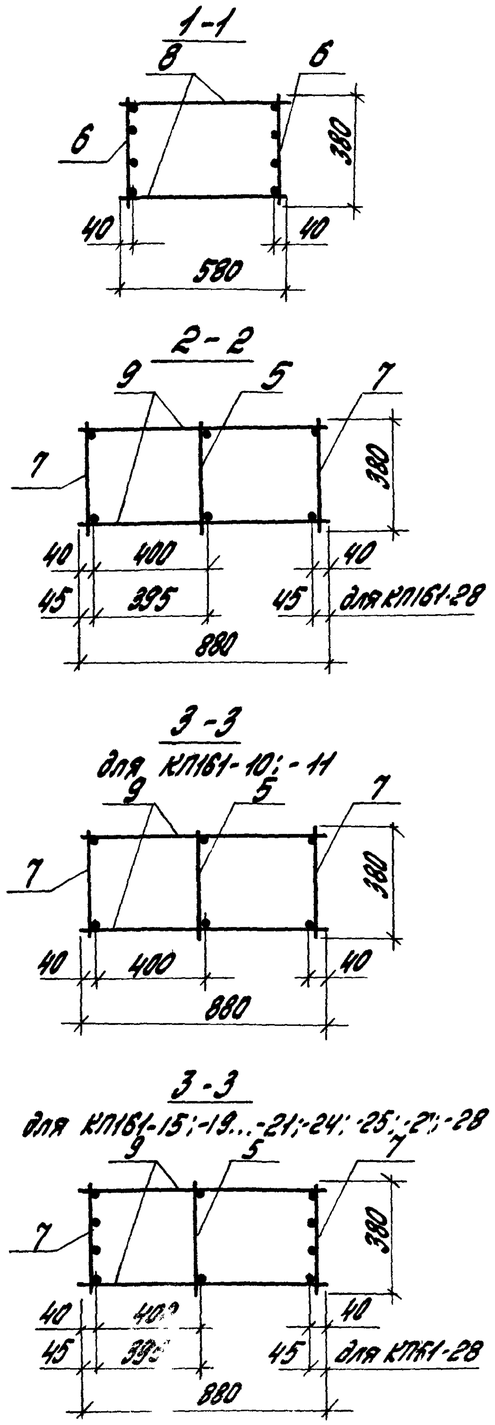

Марка каркаса	Поз.	Наименование	Кол.	Обозначение документа	Масса каркаса, кг
КП161-10	1	Сетка С2	2	1.424.1-5.4С-169	376,2
	2	С5	2	-170	
	3	С10	4	-171	
	4	Каркас плоский КР2-2	1	-120	
	5	КР126-1	1	-140	
	6	КР109-30	2	-129	
	7	КР126-6	2	-140	
	8	⌀8АI, ℓ=580; 0,229кг	28	без черт.	
	9	⌀6АI, ℓ=880; 0,195кг	64	то же	
	10	⌀6АI, ℓ=500; 0,12кг	8	1.424.1-5.4С-71	
КП161-11		поз.1...5;10 - по КП161-10			413,6
	6	Каркас плоский КР109-31	2	1.424.1-5.4С-129	
	7	КР126-6	2	-140	
	8	⌀8АI, ℓ=580; 0,229кг	22	без черт.	
	9	⌀6АI, ℓ=880; 0,195кг	64	то же	
КП161-15		поз.1...5;10 - по КП161-10			540,6
	6	Каркас плоский КР109-32	2	1.424.1-5.4С-129	
	7	КР126-8	2	-140	
	8	⌀8АI, ℓ=580; 0,229кг	212	без черт.	
	9	⌀6АI, ℓ=880; 0,195кг	64	то же	

1. Узел XV см. 1.424.1-5.4С-112.
2. Арматура класса А-I - по ГОСТ 5781-82*.
3. Продолжение спецификации см. лист 2.

Н. контр.	Костанян		1.424.1-5.4С-71
Рук. сект.	Розенблюм		Каркас пространственный КП161-10, КП161-11, КП161-15, КП161-19...КП161-21, КП161-24, КП161-25, КП161-27, КП161-28
Гл. инж. пр.	Костанян		Стадия: Р; Лист: 1; Листов: 2
Ст. инж.	Лемыш		ЦНИИПромзданий
Инжен.	Мухгинова		
Проверил	Хайтлина		

23572-05 95 Формат А3

Марка каркаса	поз.	Наименование	Кол.	Обозначение документа	Масса каркаса, кг
КП161-19		поз.1...5;10- по КП161-10			511,0
	6	Каркас плоский КР109-30	2	1.424.1-5.4С-129	
	7	КР126-10	2	-140	
	8	Ф8АI, ℓ=580; 0,229кг	28	без черт.	
	9	Ф8АI, ℓ=880; 0,348кг	64	то же	
КП161-20		поз.1...5;10- по КП161-10			548,4
	6	Каркас плоский КР109-31	2	1.424.1-5.4С-129	
	7	КР126-10	2	-140	
	8	Ф8АI, ℓ=580; 0,229кг	22	без черт.	
	9	Ф8АI, ℓ=880; 0,348кг	64	то же	
КП161-21		поз.1...5;10-по КП161-10			608,8
	6	Каркас плоский КР109-32	2	1.424.1-5.4С-129	
	7	КР126-10	2	-140	
	8	Ф8АI, ℓ=580; 0,229кг	22	без черт.	
	9	Ф8АI, ℓ=880; 0,348кг	64	то же	
КП161-24		поз.1...5;10-по КП161-10			618,8
	6	Каркас плоский КР109-31	2	1.424.1-5.4С-129	
	7	КР126-13	2	-141	
	8	Ф8АI, ℓ=580; 0,229кг	22	без черт.	
	9	Ф8АI, ℓ=880; 0,348кг	48	то же	

Марка каркаса	поз.	Наименование	Кол.	Обозначение документа	Масса каркаса, кг
КП161-25		поз.1...5;10-по КП161-10			679,2
	6	Каркас плоский КР109-32	2	1.424.1-5.4С-129	
	7	КР126-13	2	-141	
	8	Ф8АI, ℓ=580; 0,229кг	22	без черт.	
	9	Ф8АI, ℓ=880; 0,348кг	48	то же	
КП161-27		поз.1...5;10-по КП161-10			726,2
	6	Каркас плоский КР109-31	2	1.424.1-5.4С-129	
	7	КР126-15	2	-141	
	8	Ф8АI, ℓ=580; 0,229кг	22	без черт.	
	9	Ф8АI, ℓ=880; 0,348кг	48	то же	
КП161-28		поз.1...5;10-по КП161-10			852,3
	6	Каркас плоский КР109-31	2	1.424.1-5.4С-129	
	7	КР126-17	2	-141	
	8	Ф8АI, ℓ=580; 0,229кг	22	без черт.	
	9	Ф10АI, ℓ=880; 0,542кг	48	то же	

Инв.№подл. | Подпись и дата | Взам.инв.№

23572-05 96 Формат А3

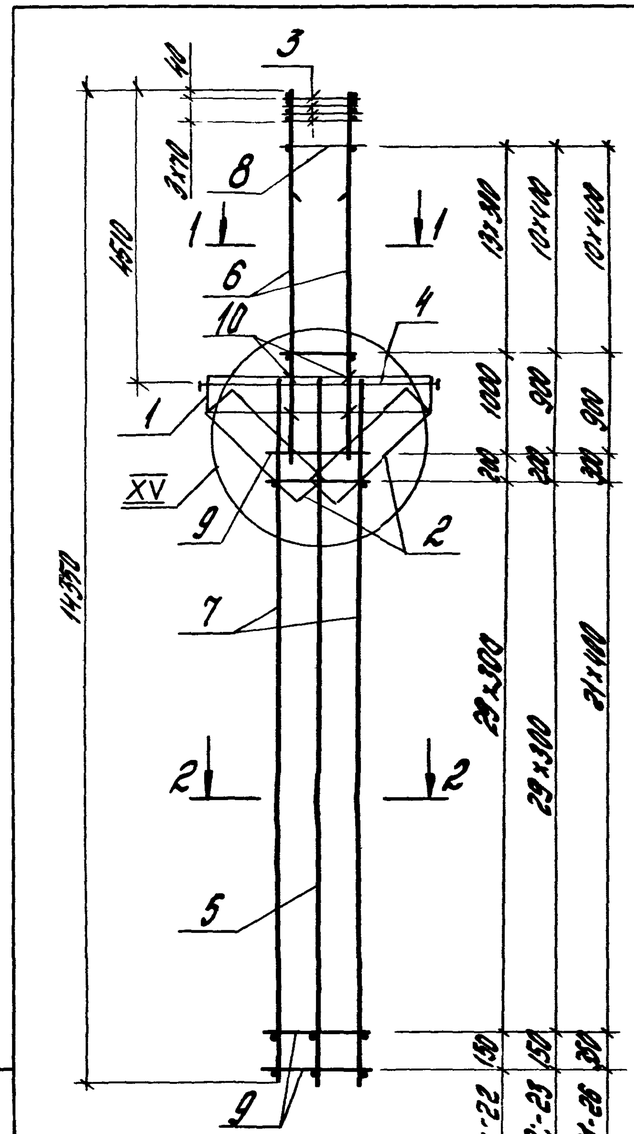

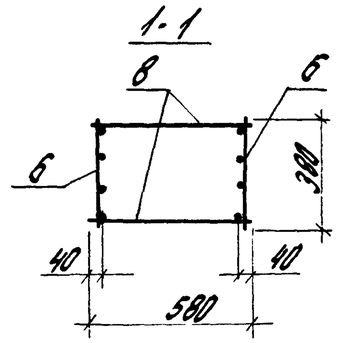

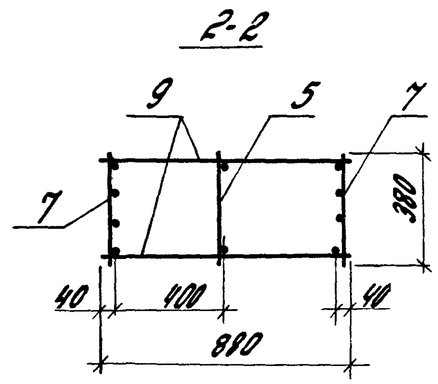

Поз. 10

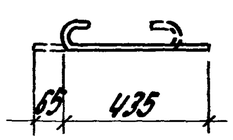

Марка каркаса	Поз.	Наименование	Кол.	Обозначение документа	Масса каркаса, кг
КП161-12	1	Сетка С2	2	1.424.1-5.4С-169	407,8
	2	С5	2	-170	
	3	С10	4	-171	
	4	Каркас плоский КР2-2	1	-120	
	5	КР126-1	1	-140	
	6	КР109-29	2	-129	
	7	КР126-7	2	-140	
	8	⌀6АI, ℓ=580; 0,129 кг	28	Без черт.	
	9	⌀5ВрI, ℓ=880; 0,127 кг	64	то же	
	10	⌀6АI, ℓ=500; 0,12 кг	8	1.424.1-5.4С-72	
КП161-13		поз. 1...5; 10 - по КП161-12			446,6
	6	Каркас плоский КР109-30	2	1.424.1-5.4С-129	
	7	КР126-7	2	-140	
	8	⌀8АI, ℓ=580; 0,229 кг	28	Без черт.	
	9	⌀5ВрI, ℓ=880; 0,127 кг	64	то же	
КП161-14		поз. 1...5; 10 - по КП161-12			484,4
	6	Каркас плоский КР109-31	2	1.424.1-5.4С-129	
	7	КР126-7	2	-140	
	8	⌀8АI, ℓ=580; 0,229 кг	22	Без черт.	
	9	⌀5ВрI, ℓ=880; 0,127 кг	64	то же	

1. Узел XV см. 1.424.1-5.4С-112.
2. Арматура класса Вр-I - по ГОСТ 6727-80*,
   А-I - по ГОСТ 5781-82*.
3. Продолжение спецификации см. лист 2.

Н.контр.	Костанян		1.424.1-5.4С-72
Рук.сект.	Розенблюм		Каркас пространственный КП161-12..., КП161-14, КП161-16..., КП161-18, КП161-22, КП161-23, КП161-26
Гл.инж.пр.	Костанян		Стадия: Р; Лист: 1; Листов: 2
Ст.инж.	Лемыш		ЦНИИПромзданий
Инжен.	Максимова		
Провер.	Хайтлина		

Марка каркаса	поз.	Наименование	Кол.	Обозначение документа	Масса каркаса, кг
КП161-16		поз.1... 5;10 - по КП161-12			455,0
	6	Каркас плоский КР109-29	2	1.424.1-5.4С-129	
	7	КР126-9	2	-140	
	8	ФбАI, ℓ=580; 0,129кг	28	без черт.	
	9	ФбАI, ℓ=880; 0,195кг	64	то же	
КП161-17		поз.1... 5;10 - по КП161-12			531,2
	6	Каркас плоский КР109-31	2	1.424.1-5.4С-129	
	7	КР126-9	2	-140	
	8	ФвАI, ℓ=580; 0,229кг	22	без черт.	
	9	ФбАI, ℓ=880; 0,195кг	64	то же	
КП161-18		поз.1... 5;10 - по КП161-12			591,6
	6	Каркас плоский КР109-32	2	1.424.1-5.4С-129	
	7	КР126-9	2	-140	
	8	ФвАI, ℓ=580; 0,229кг	22	без черт.	
	9	ФбАI, ℓ=880; 0,195кг	64	то же	

Марка каркаса	поз.	Наименование	Кол.	Обозначение документа	Масса каркаса, кг
КП161-22		поз.1... 5;10 - по КП161-12			576,4
	6	Каркас плоский КР109-30	2	1.424.1-5.4С-129	
	7	КР126-11	2	-141	
	8	ФвАI, ℓ=580; 0,229кг	28	без черт.	
	9	ФвАI, ℓ=880; 0,348кг	64	то же	
КП161-23		поз.1... 5;10 - по КП161-12			613,8
	6	Каркас плоский КР109-31	2	1.424.1-5.4С-129	
	7	КР126-11	2	-141	
	8	ФвАI, ℓ=580; 0,229кг	22	без черт.	
	9	ФвАI, ℓ=880; 0,348кг	64	то же	
КП161-26		поз.1... 5;10 - по КП161-12			682,8
	6	Каркас плоский КР109-31	2	1.424.1-5.4С-129	
	7	КР126-14	2	-141	
	8	ФвАI, ℓ=580; 0,229кг	22	без черт.	
	9	ФвАI, ℓ=880; 0,348кг	48	то же	

Инв.№ подл. | Подпись и дата | Взам.инв.№

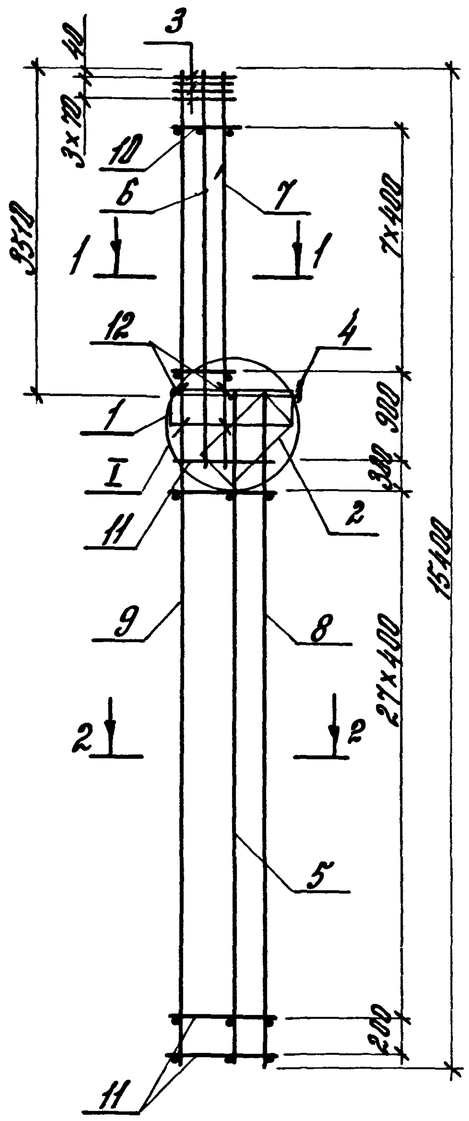

1-1

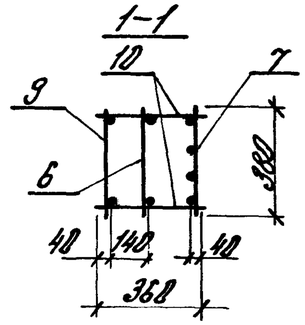

2-2

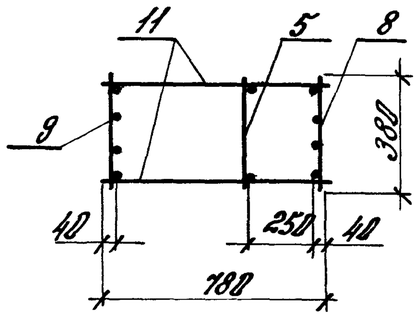

поз. 12

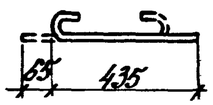

Марка каркаса	Поз.	Наименование	Кол.	Обозначение документа	Масса каркаса, кг
КП162-1	1	Сетка С1	1	1.424.1-5.4С-168	364,4
	2	С4	1	-170	
	3	С9	4	-171	
	4	Каркас плоский КР1-1	1	-113	
	5	КР133-1	1	-152	
	6	КР106-21	1	-123	
	7	КР106-25	1	-124	
	8	КР133-2	1	-152	
	9	КР143-3	1	-162	
	10	ф5ВрI, ℓ=360; 0,052кг	16	Без черт.	
	11	ф5ВрI, ℓ=780; 0,112 кг	60	то же	
	12	ф6АI, ℓ=500; 0,12 кг	4	1.424.1-5.4С-73	
КП162-2		поз.1...5;7...12 по КП162-1			369,3
	6	Каркас плоский КР106-22	1	1.424.1-5.4С-123	
КП162-3		поз.1...5;7...12-по КП162-1			386,9
	6	Каркас плоский КР106-24	1	1.424.1-5.4С-123	

1. Узел I см. 1.424.1-5.4С-110
2. Арматура класса Вр-I - по ГОСТ 6727-80*,
А-I - по ГОСТ 5781-82*.

Н. контр.	Костоян		
Рук. сект.	Розенблюм		
ГИП	Костоян		
Ст. инж.	Лепты		
Инж. рн.	Максимова		
Провер.	Хайтлина		

1.424.1-5.4С-73

Каркас пространственный КП 162-1... КП 162-3

Стадия	Лист	Листов
Р		1

ЦНИИПРОМЗДАНИЙ

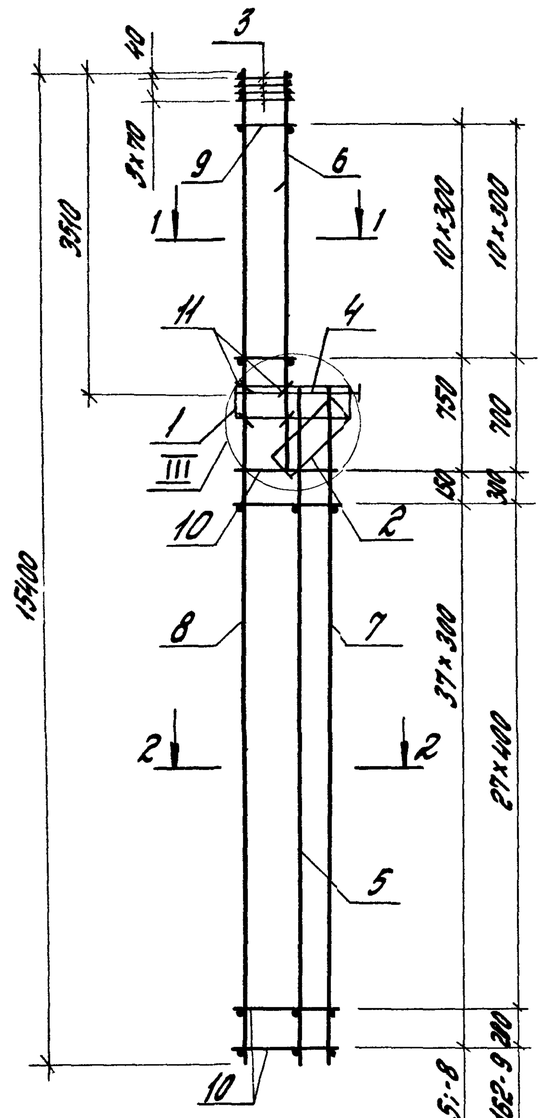

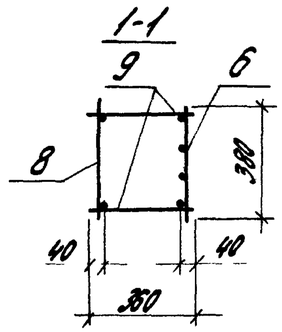

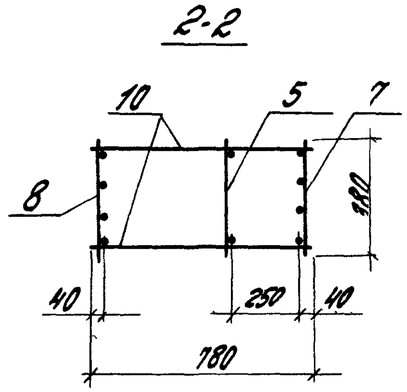

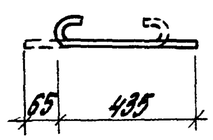

1. Узел III см. 1.424.1-5.4С-110.
2. Арматура класса Вр-I - по ГОСТ 6727-80*, А-I - по ГОСТ 5781-82*.

Марка каркаса	Поз.	Наименование	Кол.	Обозначение документа	Масса каркаса, кг
КП162-4	1	Сетка С1	1	1.424.1-5.4С-168	347,3
	2	С4	1	-170	
	3	С9	4	-171	
	4	Каркас плоский КР1-4	1	-113	
	5	КР133-1	1	-152	
	6	КР106-27	1	-124	
	7	КР133-3	1	-152	
	8	КР143-5	1	-162	
	9	ф5ВрI, ℓ=360; 0,052 кг	22	без черт.	
	10	ф5ВрI, ℓ=780; 0,112 кг	78	то же	
	11	ф6АI, ℓ=500; 0,12 кг	4	1.424.1-5.4С-74	
КП162-5		поз. 1...6; 11 - по КП162-4			408,2
	7	Каркас плоский КР133-5	1	1.424.1-5.4С-152	
	8	КР143-8	1	-162	
	9	ф6АI, ℓ=360; 0,08 кг	22	без черт.	
	10	ф6АI, ℓ=780; 0,173 кг	78	то же	
КП162-8		поз. 1...6; 11 - по КП162-4			514,7
	7	Каркас плоский КР133-7	1	1.424.1-5.4С-152	
	8	КР143-13	1	-163	
	9	ф8АI, ℓ=360; 0,142 кг	22	без черт.	
	10	ф8АI, ℓ=780; 0,308 кг	78	то же	
КП162-9		поз. 1...6; 11 - по КП162-4			606,1
	7	Каркас плоский КР133-8	1	1.424.1-5.4С-152	
	8	КР143-17	1	-164	
	9	ф8АI, ℓ=360; 0,142 кг	22	без черт.	
	10	ф8АI, ℓ=780; 0,308 кг	60	то же	

Н. контр.	Костанян		1.424.1-5.4С-74
Рук. сект.	Розенблюм		
Гл. инж. пр.	Костанян		Каркас пространственный КП162-4, КП162-5, КП162-8, КП162-9
Ст. инж.	Лемыш		Стадия: Р; Лист: ; Листов: 1
Инжен.	Максимова		ЦНИИПромзданий
Провер.	Хайтлина		

Инв. № подл. | Подпись и дата | Взам. инв. №

23572-05 100 Формат А3

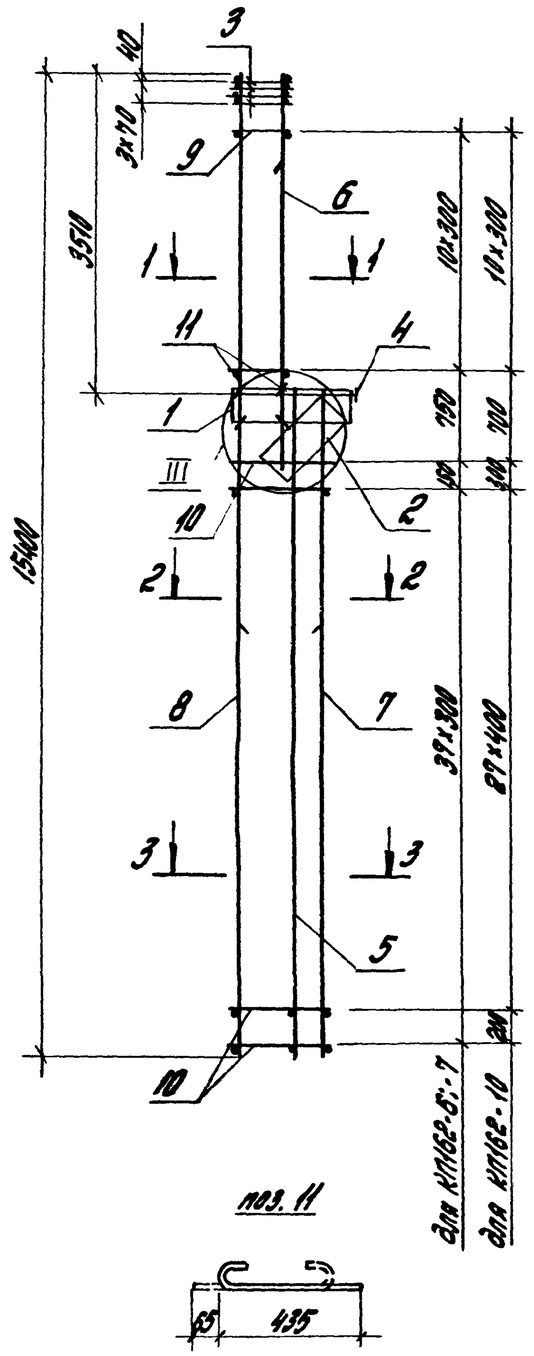

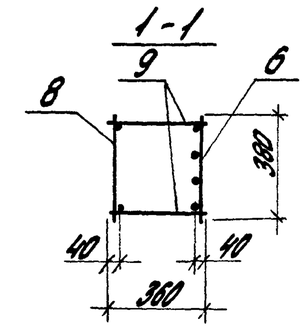

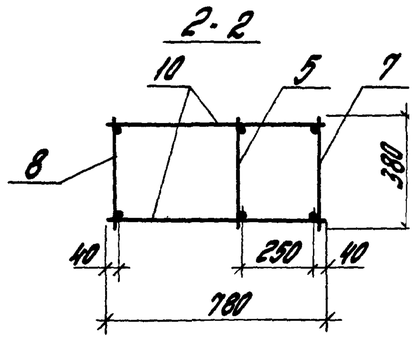

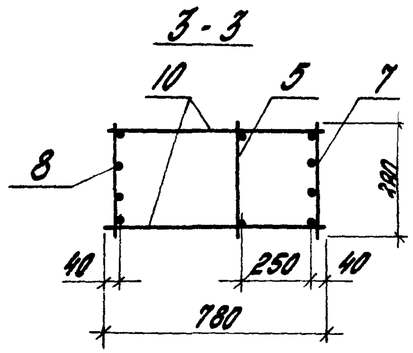

Марка каркаса	Поз.	Наименование	Кол.	Обозначение документа	Масса каркаса, кг
КП162-6	1	Сетка 01	1	1.424.1-5.4С-168	344,3
	2	04	1	-170	
	3	09	4	-171	
	4	Каркас плоский КР1-1	1	-113	
	5	КР133-1	1	-152	
	6	КР106-27	1	-124	
	7	КР133-4	1	-152	
	8	КР143-6	1	-162	
	9	⌀6АI, ℓ=360; 0,08кг	22	без черт.	
	10	⌀6АI, ℓ=780; 0,173кг	78	то же	
	11	⌀6АI, ℓ=500; 0,12кг	4	1.424.1-5.4С-75	
КП162-7		поз.1...6; 11 - по КП162-6			432,0
	7	Каркас плоский КР133-6	1	1.424.1-5.4С—152	
	8	КР143-11	1	-163	
	9	⌀8АI, ℓ=360; 0,142кг	22	без черт.	
	10	⌀8АI, ℓ=780; 0,308кг	78	то же	
КП162-10		поз.1...6; 11 - по КП162-6			666,2
	7	Каркас плоский КР133-9	1	1.424.1-5.4С-152	
	8	КР143-20	1	-164	
	9	⌀8АI, ℓ=360; 0,142кг	22	без черт.	
	10	⌀8АI, ℓ=780; 0,308кг	60	то же	

1. Узел III см. 1.424.1-5.4С-110.
2. Арматура класса А-I - по ГОСТ 5781-82*.

Н.контр.	Костанян		
Рук.сект.	Розенблюм		
Гл.инж.пр.	Костанян		
Ст.инж.	Лемыш		
Инженер	Максимова		
Провер.	Хойтлина		

1.424.1-5.4С-75

Каркас пространственный КП162-6, КП162-7, КП162-10

Стадия	Лист	Листов
Р		1

ЦНИИПромзданий

Инв.№ подл. | Подпись и дата | Взам.инв.№

23572-05 101 Формат А3

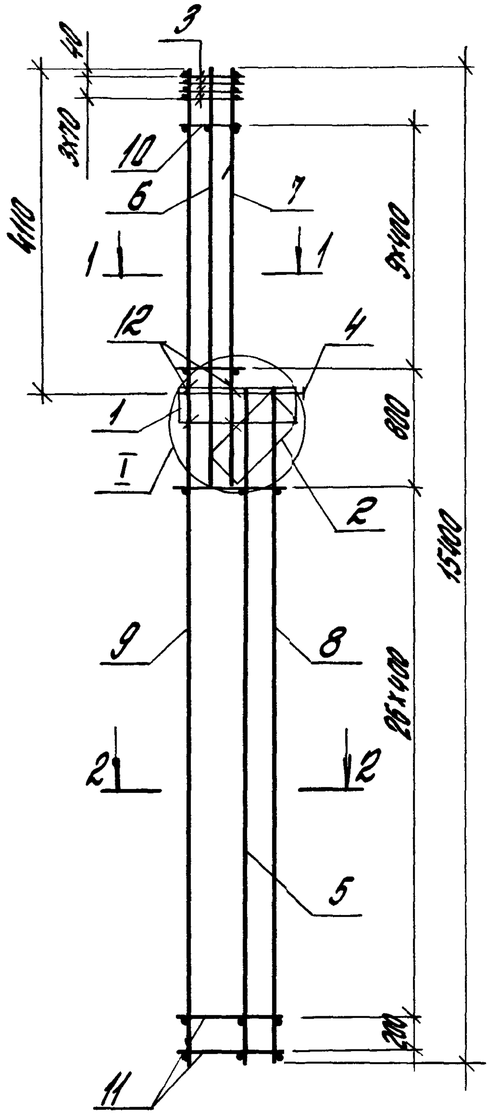

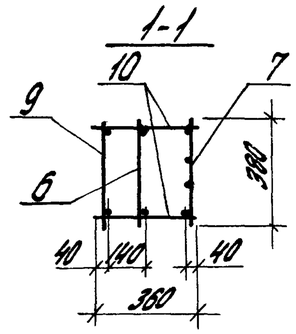

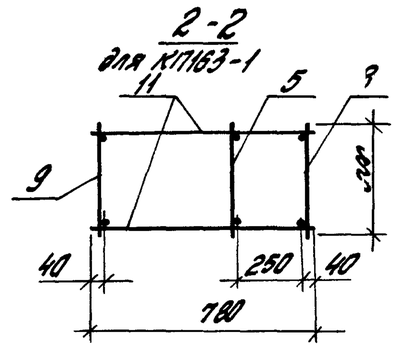

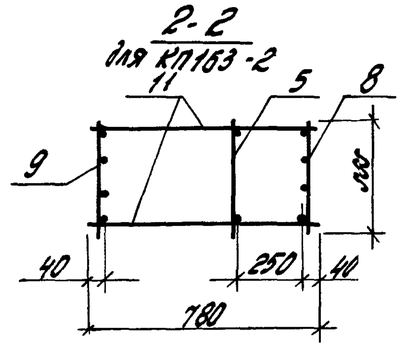

поз. 12

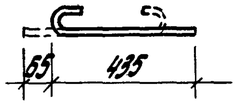

1. Узел I см. 1.424.1-5.4С-110.
2. Арматура класса Вр-I по ГОСТ6727-80*, А-I - по ГОСТ5781-82*.

Марка каркаса	Поз.	Наименование	Кол.	Обозначение документа	Масса каркаса, кг
КП163-1	1	Сетка С1	1	1.424.1-5.4С-168	318,9
	2	С4	1	-170	
	3	С9	4	-171	
	4	Каркас плоский КР1-1	1	-113	
	5	КР131-11	1	-148	
	6	КР108-224	1	-127	
	7	КР108-226	1	-127	
	8	КР131-22	1	-148	
	9	КР143-1	1	-162	
	10	ФбАI, ℓ=360; 0,08кг	20	Без черт.	
	11	ФбАI, ℓ=780; 0,173кг	56	то же	
	12	ФбАI, ℓ=500; 0,12кг	4	1.424.1-5.4С-76	
КП163-2	1	Сетка С1	1	-168	377,6
	2	С4	1	-170	
	3	С9	4	-171	
	4	Каркас плоский КР1-1	1	-113	
	5	КР131-11	1	-148	
	6	КР108-222	1	-127	
	7	КР108-226	1	-127	
	8	КР131-3	1	-148	
	9	КР143-2	1	-162	
	10	ФбАI, ℓ=360; 0,08кг	20	Без черт.	
	11	Ф5ВрI, ℓ=780; 0,112кг	56	то же	
	12	ФбАI, ℓ=500; 0,12кг	4	1.424.1-5.4С-76	

Н.контр.	Костанян		
Рук.сек.Г.	Розенблюм		
Гл.инж.пр.	Костанян		
Ст.инж.	Лемыш		
Инженер.	Максимова		
Провер.	Хайтлина		

1.424.1-5.4С-76

Каркас пространственный КП163-1, КП163-2

Стадия	Лист	Листов
Р		1

ЦНИИПРОМЗДАНИЙ

Инв.№ подл. | Подпись и дата | Взам. инв.№

23572-05 102 ФЗ

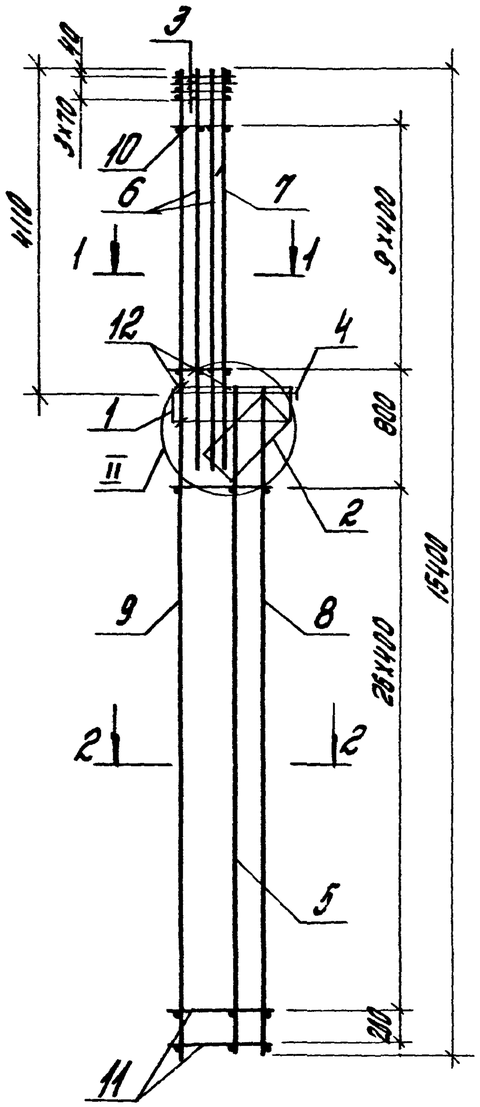

1-1

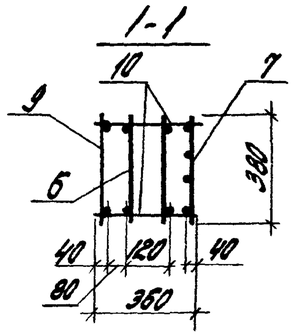

2-2

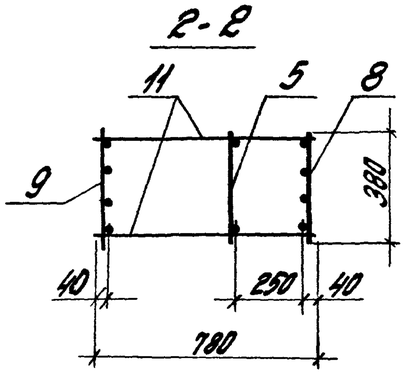

Поз.12

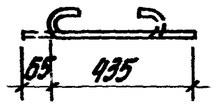

Марка каркаса	Поз.	Наименование	Кол.	Обозначение документа	Марка каркаса, кг
КП163-3	1	Сетка С1	1	1.424.1-5.4С-168	425,4
	2	С4	1	-170	
	3	С9	4	-171	
	4	Каркас плоский КР1-1	1	-113	
	5	КР131-1	1	-148	
	6	КР108-23	2	-127	
	7	КР108-26	1	-127	
	8	КР131-3	1	-148	
	9	КР143-2	1	-162	
	10	⌀6АI, ℓ=360; 0,08кг	201	Без черт.	
	11	⌀5ВрI, ℓ=780; 0,112кг	566	то же	
	12	⌀6АI, ℓ=500; 0,12кг	4	1.424.1-5.4С-77	

1. Узел II см. 1.424.1-5.4С-110.
2. Арматура класса Вр-I - по ГОСТ6727-80*
А-I - по ГОСТ5781-82*.

Н.контр.	Костанян		
Рук.сек.	Розенблюм		
Гл.инж.пр.	Костанян		
Ст.инж.	Лемыш		
Инжен.	Максимова		
Провер.	Хайтлина		

1.424.1-5.4С-77

Каркас пространственный КП163-3

Стадия	Лист	Листов
Р		1

ЦНИИПромзданий

23572-05 103

Формат А3

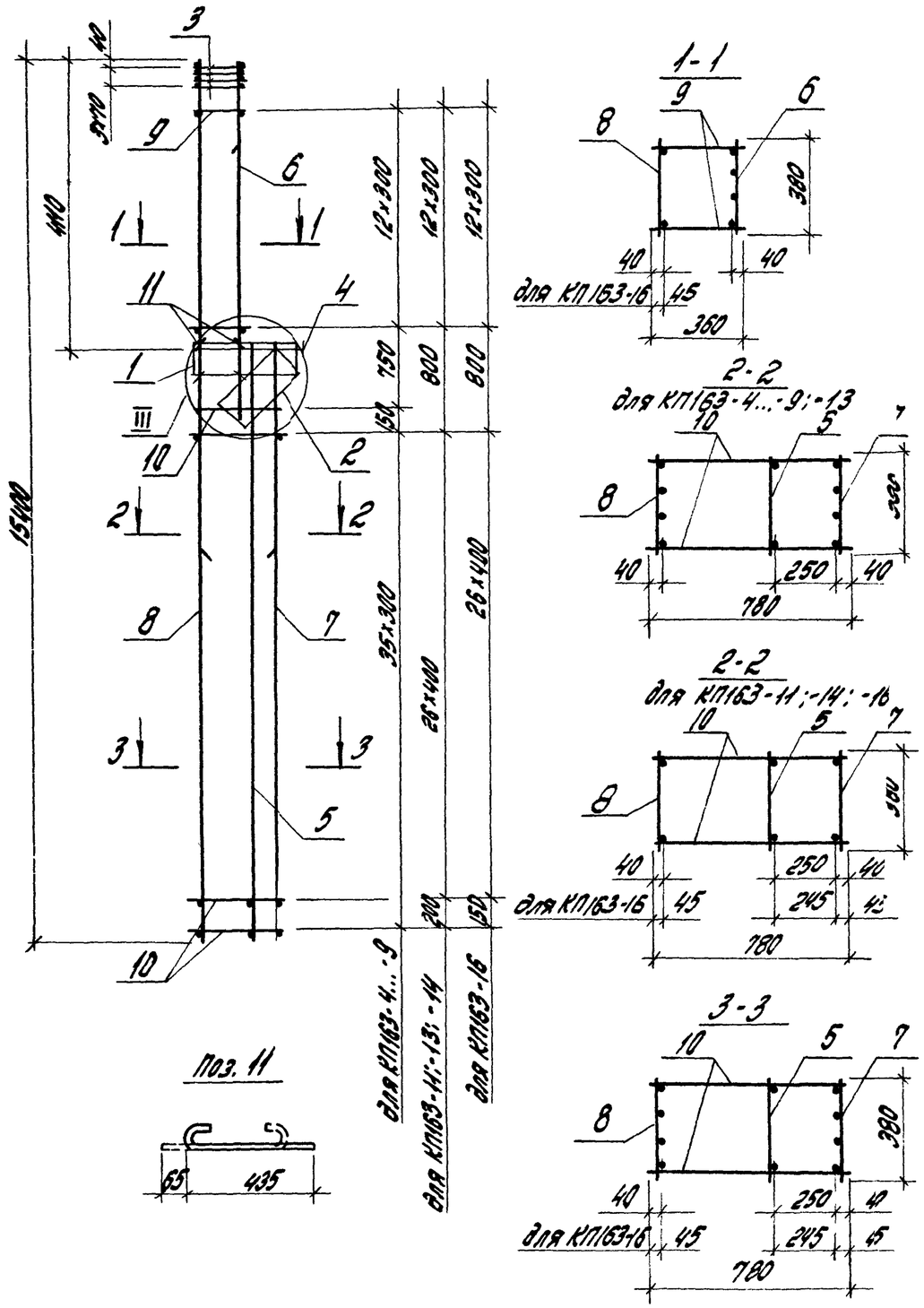

Марка каркаса	Поз.	Наименование	Кол.	Обозначение документа	Масса каркаса, кг
КП163-4	1	Сетка С1	1	1.424.1-5.4С-168	352,5
	2	С4	1	-170	
	3	С9	4	-171	
	4	Каркас плоский КР1-1	1	-113	
	5	КР131-1	1	-148	
	6	КР108-27Т	1	-127	
	7	КР131-4	1	-148	
	8	КР143-4	1	-162	
	9	Ф6АI, ℓ=360; 0,08кг	26	Без черт.	
	10	Ф5ВрI, ℓ=780; 0,112кг	74	то же	
	11	Ф6АI, ℓ=500; 0,12 кг	4	1.424.1-5.4С-78	
КП163-5		поз.1...5; 11-по КП163-4			370,8
	6	Каркас плоский КР108-27В	1	1.424.1-5.4С-127	
	7	КР131-4	1	-148	
	8	КР143-4	1	-162	
	9	Ф8АI, ℓ=360; 0,142кг	26	Без черт.	
	10	Ф5ВрI, ℓ=780; 0,112кг	74	то же	

1. Узел III см. 1.424.1-5.4С-110.
2. Арматура класса Вр-I-по ГОСТ6727-80,*
   А-I - по ГОСТ5781-82*.
3. Продолжение спецификации см. лист 2.

Н.контр.	Костанян		1.424.1-5.4С-78
Рук.сек.	Розенблюм		
Гл.инж.пр.	Костанян		Каркас пространственный КП163-4... КП163-9; КП163-11, КП163-13, КП163-14, КП163-16
Ст.инж.	Лемыш		
Инженер	Максимова		
Дрофер.	Хойтлина		

Стадия	Лист	Листов
Р	1	2

ЦНИИПромзданий

Инв.№подл. | Подпись и дата | Взам.инв.№

23572-05 104 Формат А3

Марка каркаса	поз.	Наименование	кол.	Обозначение документа	Масса каркаса, кг
КП163-6		поз.1...5;11-по КП163-4			410,6
	6	Каркас плоский КР108-27	1	1.424.1-5.4С-127	
	7	КР131-6	1	-148	
	8	КР143-7	1	-162	
	9	ФВАI, ℓ=360; 0,08кг	26	Без черт.	
	10	ФВАI, ℓ=780; 0,173кг	74	то же	
КП163-7		поз.1...5;11-по КП163-4			435,1
	6	Каркас плоский КР108-27	1	1.424.1-5.4С-127	
	7	КР131-6	1	-148	
	8	КР143-9	1	-162	
	9	ФВАI, ℓ=360; 0,08кг	26	Без черт.	
	10	ФВАI, ℓ=780; 0,173кг	74	то же	
КП163-8		поз.1...5;11-по КП163-4			513,5
	6	Каркас плоский КР108-27	1	1.424.1-5.4С-127	
	7	КР131-8	1	-148	
	8	КР143-12	1	-163	
	9	ФВАI, ℓ=360; 0,142кг	26	Без черт	
	10	ФВАI, ℓ=780; 0,308кг	74	то же	
КП163-9		поз.1...5;11-по КП163-4			529,9
	6	Каркас плоский КР108-28	1	1.424.1-5.4С-127	
	7	КР131-8	1	-148	
	8	КР143-12	1	-163	
	9	ФВАI, ℓ=360; 0,142кг	26	Без черт.	
	10	ФВАI, ℓ=780; 0,308кг	74	то же	

Марка каркаса	поз.	Наименование	кол.	Обозначение документа	Масса каркаса, кг
КП163-11		поз.1...5;11-по КП163-4			535,6
	6	Каркас плоский КР108-27	1	1.424.1-5.4С-127	
	7	КР131-9	1	-149	
	8	КР143-15	1	-163	
	9	ФВАI, ℓ=360; 0,142кг	26	Без черт.	
	10	ФВАI, ℓ=780; 0,308кг	56	то же	
КП163-13		поз.1...5;11-по КП163-4			618,1
	6	Каркас плоский КР108-28	1	1.424.1-5.4С-127	
	7	КР131-10	1	-149	
	8	КР143-16	1	-164	
	9	ФВАI, ℓ=360; 0,142кг	26	Без черт.	
	10	ФВАI, ℓ=780; 0,308	56	то же	
КП163-14		поз.1...5;11-по КП163-4			678,2
	6	Каркас плоский КР108-28	1	1.424.1-5.4С-127	
	7	КР131-11	1	-149	
	8	КР143-19	1	-163	
	9	ФВАI, ℓ=360; 0,142кг	26	Без черт.	
	10	ФВАI, ℓ=780; 0,308кг	56	то же	
КП163-16		поз.1...5;11-по КП163-4			842,6
	6	Каркас плоский КР108-28	1	1.424.1-5.4С-127	
	7	КР131-13	1	-149	
	8	КР143-22	1	-164	
	9	ФIОАI, ℓ=360; 0,222кг	26	Без черт.	
	10	ФIОАI, ℓ=780; 0,481кг	56	то же	

Инв.№ подл. | Подпись и дата | Взам.инв.№

23572-05 105 Формат А3

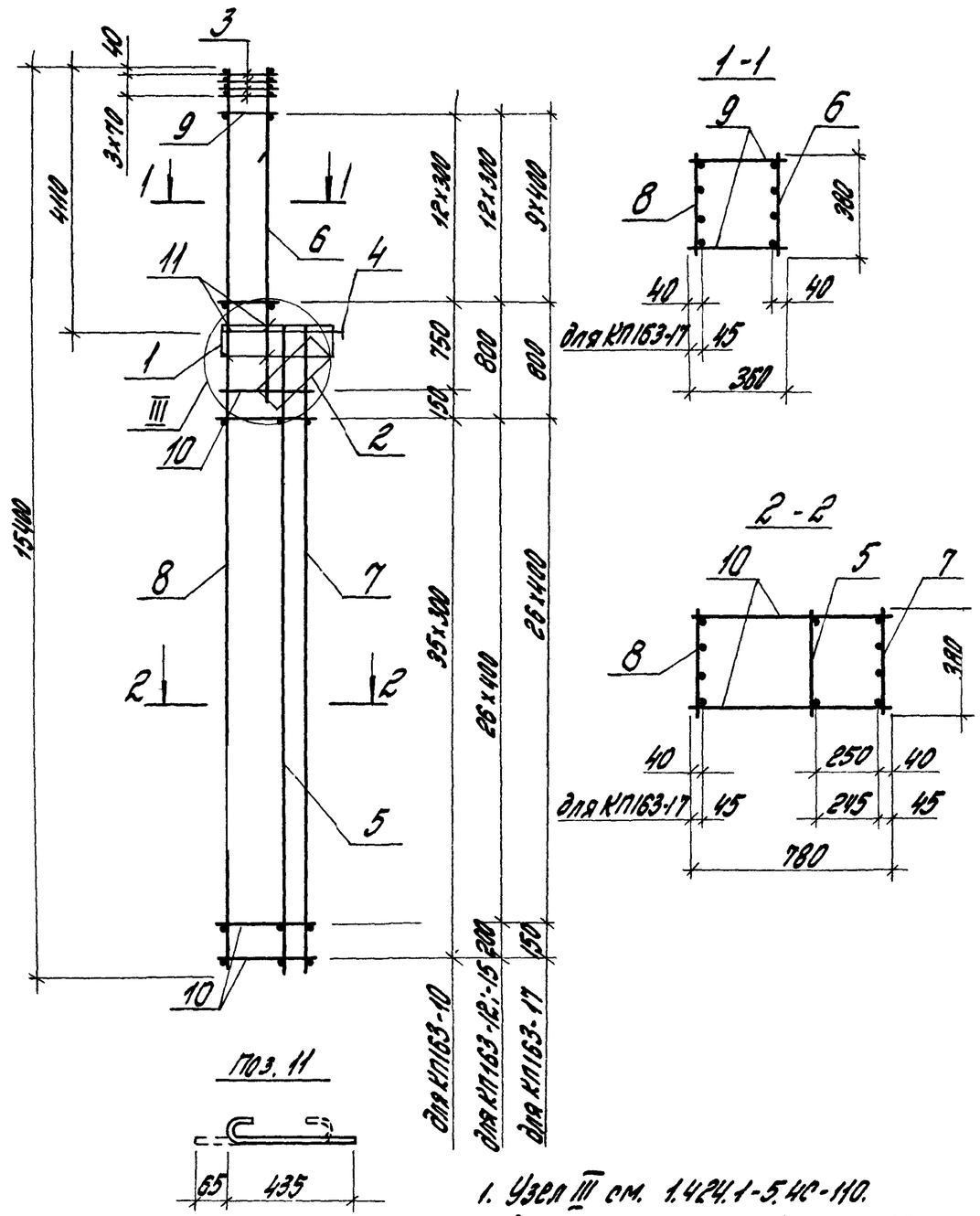

1. Узел III см. 1.424.1-5.4С-110.
2. Арматура класса А-I - по ГОСТ 5781-82.*

Марка каркаса	Поз.	Наименование	Кол.	Обозначение документа	Масса каркаса, кг
КП163-10	1	Сетка С1	1	1.424.1-5.4С-168	561,7
	2	С4	1	-170	
	3	С9	4	-171	
	4	Каркас плоский КР1-1	1	-113	
	5	КР131-1	1	-148	
	6	КР108-28	1	-127	
	7	КР131-8	1	-148	
	8	КР143-14	1	-163	
	9	⌀8АI, ℓ=360; 0,142 кг	26	Без черт.	
	10	⌀8АI, ℓ=780; 0,308 кг	74	то же	
	11	⌀6АI, ℓ=500; 0,12 кг	4	1.424.1-5.4С-79	
КП163-12		поз.1...5; 11 - по КП163-10			641,0
	6	Каркас плоский КР108-27	1	1.424.1-5.4С-127	
	7	КР131-10	1	-149	
	8	КР143-18	1	-164	
	9	⌀8АI, ℓ=360; 0,142 кг	26	Без черт.	
	10	⌀8АI, ℓ=780; 0,308 кг	56	то же	
КП163-15		поз.1...5; 11 - по КП163-10			815,7
	6	Каркас плоский КР108-28	1	1.424.1-5.4С-127	
	7	КР131-12	1	-149	
	8	КР143-21	1	-164	
	9	⌀8АI, ℓ=360; 0,142 кг	26	Без черт.	
	10	⌀8АI, ℓ=780; 0,308 кг	56	то же	
КП163-17		поз.1...5; 11 - по КП163-10			1236,7
	6	Каркас плоский КР108-29	1	1.424.1-5.4С-127	
	7	КР131-14	1	-149	
	8	КР143-23	1	-164	
	9	⌀10АI, ℓ=360; 0,222 кг	21	Без черт.	
	10	⌀10АI, ℓ=780; 0,481 кг	56	То же	

Н. контр.	Костанян	
Рук. сект.	Розенблюм	
Гл. инж. пр.	Костанян	
Ст. инж.	Лемыш	
Инженер	Максимова	
Провер.	Хайтмина	

1.424.1-5.4С-79

Каркас пространственный КП163-10, КП163-12, КП163-15, КП163-17

Стадия	Лист	Листов
Р		1

ЦНИИПромзданий

Инв. № подл. | Подпись и дата | Взам. инв. №

23572-05 106

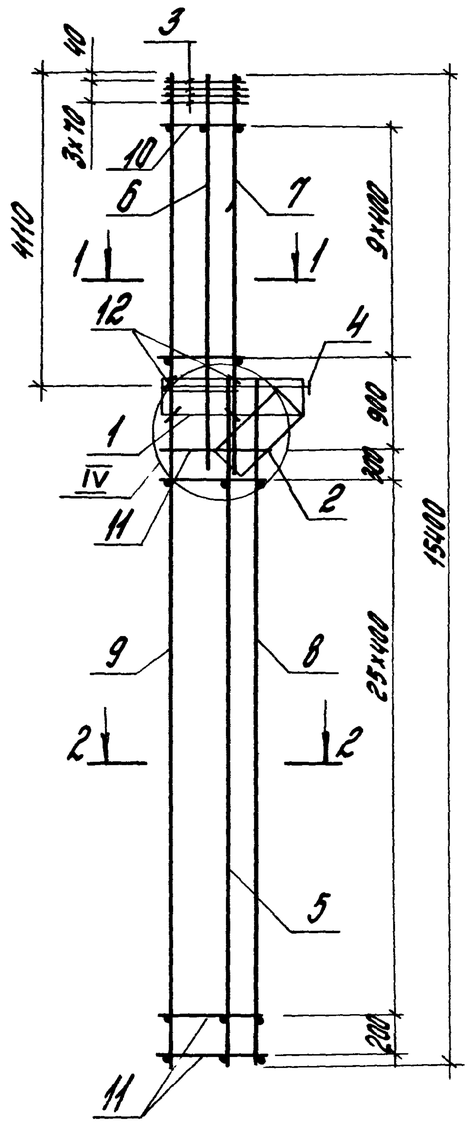

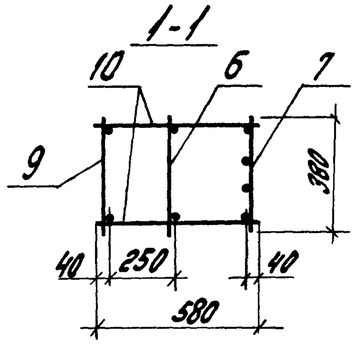

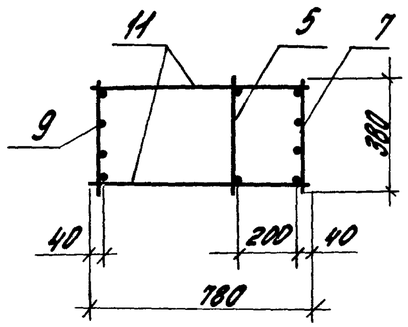

Марка каркаса	Поз.	Наименование	Кол.	Обозначение документа	Масса каркаса, кг
КП164-1	1	Сетка С2	1	1.424.1-5.4С-169	376,2
	2	С6	1	-170	
	3	С10	4	-171	
	4	Каркас плоский КР1-4	1	-116	
	5	КР131-1	1	-148	
	6	КР108-21	1	-127	
	7	КР108-25	1	-127	
	8	КР131-3	1	-148	
	9	КР143-2	1	-162	
	10	Ф5ВрI, ℓ=580; 0,084кг	200	Без черт.	
	11	Ф5ВрI, ℓ=780; 0,112кг	56	то же	
	12	Ф6АI, ℓ=500; 0,12кг	6	1.424.1-5.4С-80	
КП164-2		поз. 1...5;8,9;11;12-по КП164-1			391,0
	6	Каркас плоский КР108-23	1	1.424.1-5.4С-127	
	7	КР108-25	1	-127	
	10	Ф5ВрI, ℓ=580; 0,084кг	200	Без черт.	
КП164-3		поз. 1...5;8;9;11;12-по КП164-1			411,7
	6	Каркас плоский КР108-24	1	1.424.1-5.4С-127	
	7	КР108-26	1	-127	
	10	Ф6АI, ℓ=580; 0,129кг	200	Без черт.	

1. Узел IV см. 1.424.1-5.4С-111.
2. Арматура класса Вр-I-по ГОСТ6727-80*, А-I-по ГОСТ5781-82*

Н.контр.	Костонян		
Рук.сект.	Розенблюм		
Гл.инж.пр.	Костонян		
Ст.инж.	Лернер		
Инженер	Максимова		
Проверил	Хайтлина		

1.424.1-5.4С-80

Каркас пространственный КП164-1... КП164-3

Стадия	Лист	Листов
Р		1

ЦНИИПРОМЗДАНИЙ

23572-05 107 Формат А3

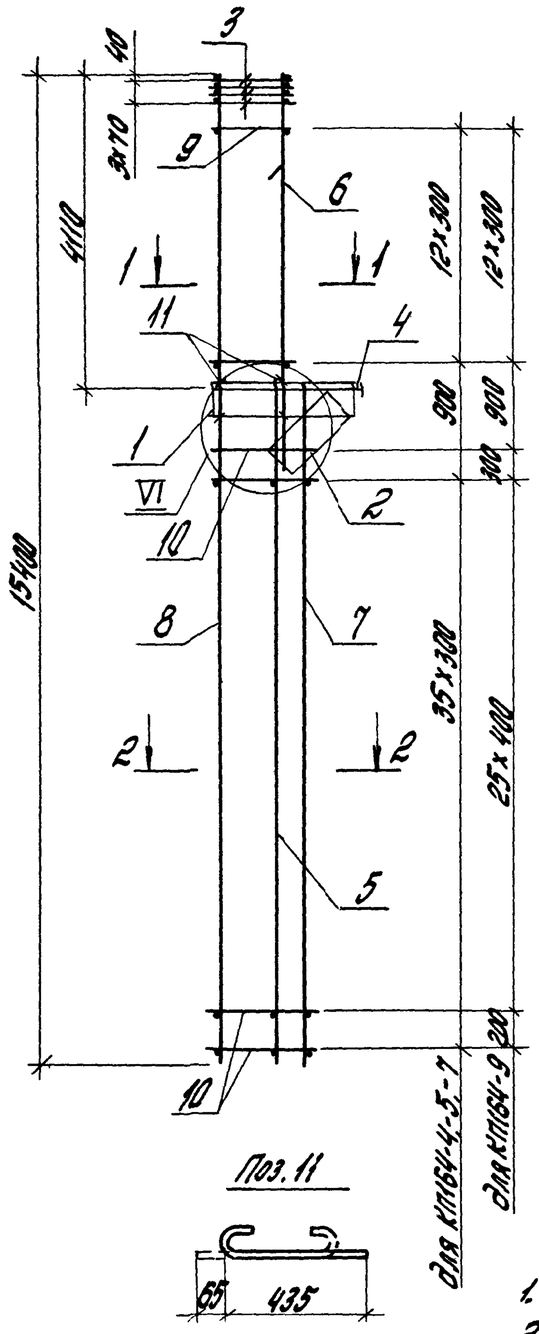

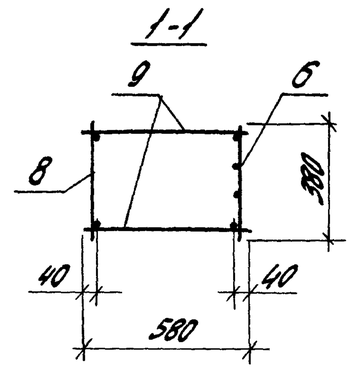

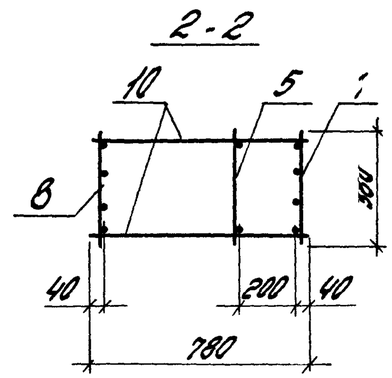

1. Узел VI см. 1.424.1-5.4С-111.
2. Арматура класса Вр-I по ГОСТ 6727-80*, А-I по ГОСТ 5781-82*.

Марка каркаса	поз.	Наименование	Кол.	Обозначение документа	Масса каркаса, кг
КП164-4	1	Сетка С2	4	1.424.1-5.4С-169	366,9
	2	С6	4	-170	
	3	С10	4	-171	
	4	Каркас плоский КР1-4	1	-116	
	5	КР131-1	1	-148	
	6	КР108-27	1	-127	
	7	КР131-4	1	-148	
	8	КР143-4	1	-162	
	9	⌀6АI, ℓ=580; 0,129кг	26	Без черт.	
	10	⌀5ВрI, ℓ=780; 0,112кг	72	то же	
	11	⌀6АI, ℓ=500; 0,12кг	6	1.424.1-5.4С-81	
КП164-5		поз.1...6;4-по КП164-4			424,8
	7	Каркас плоский КР131-6	1	1.424.1-5.4С-148	
	8	КР143-7	1	-162	
	9	⌀6АI, ℓ=580; 0,129кг	26	Без черт.	
	10	⌀6АI, ℓ=780; 0,173кг	72	то же	
КП164-7		поз.1...6;4-по КП164-4			531,3
	7	Каркас плоский КР131-8	1	1.424.1-5.4С-148	
	8	КР143-12	1	-163	
	9	⌀8АI, ℓ=580; 0,229кг	26	Без черт.	
	10	⌀8АI, ℓ=780; 0,348кг	72	то же	
КП164-9		поз.1...6;4-по КП164-4			619,3
	7	Каркас плоский КР131-10	1	1.424.1-5.4С-149	
	8	КР143-16	1	-164	
	9	⌀8АI, ℓ=580; 0,229кг	26	Без черт.	
	10	⌀8АI, ℓ=780; 0,348кг	56	то же	

Н.контр.	Костанян		1.424.1-5.4С-81
Рук.сек.	Розенблюм		Каркасы пространственные КП164-4, КП164-5, КП164-7, КП164-9
Гл.инж.пр.	Костанян		Стадия: Р; Лист: ; Листов: 1
Ст.инж.	Лемыш		ЦНИИПромзданий
Инженер.	Максимова		
Провер.	Хайтлина		

Инв.№подл. | Подпись и дата | Взам.инв.№

23572-05 108 Формат А3

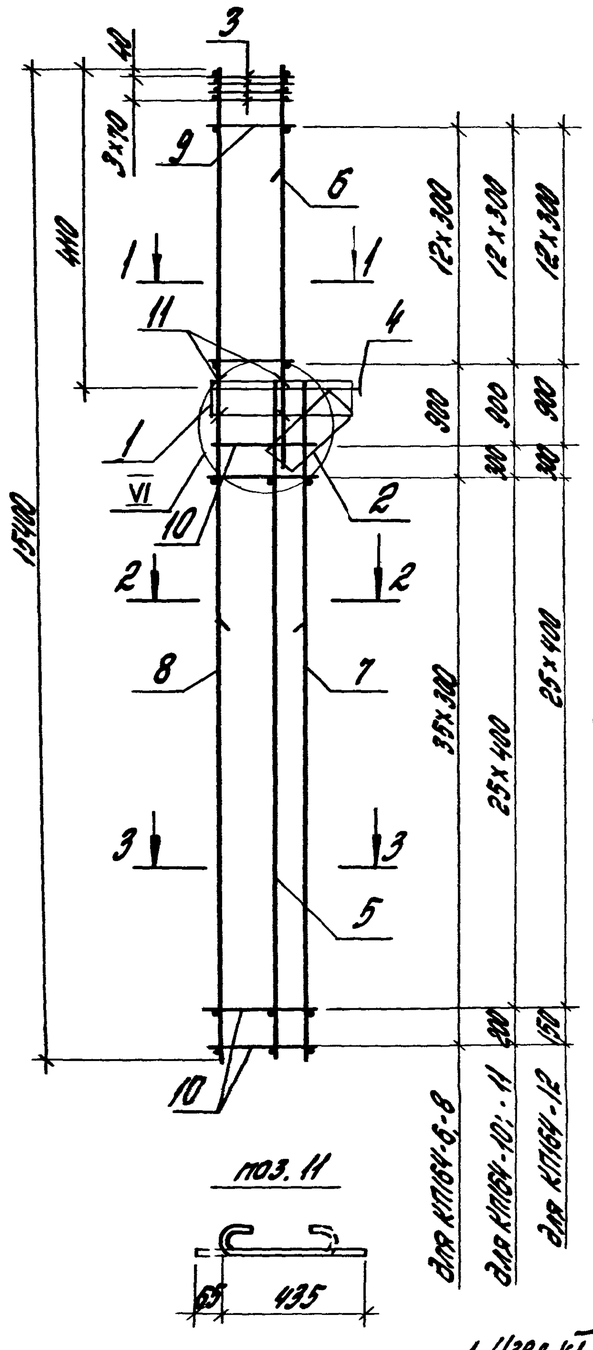

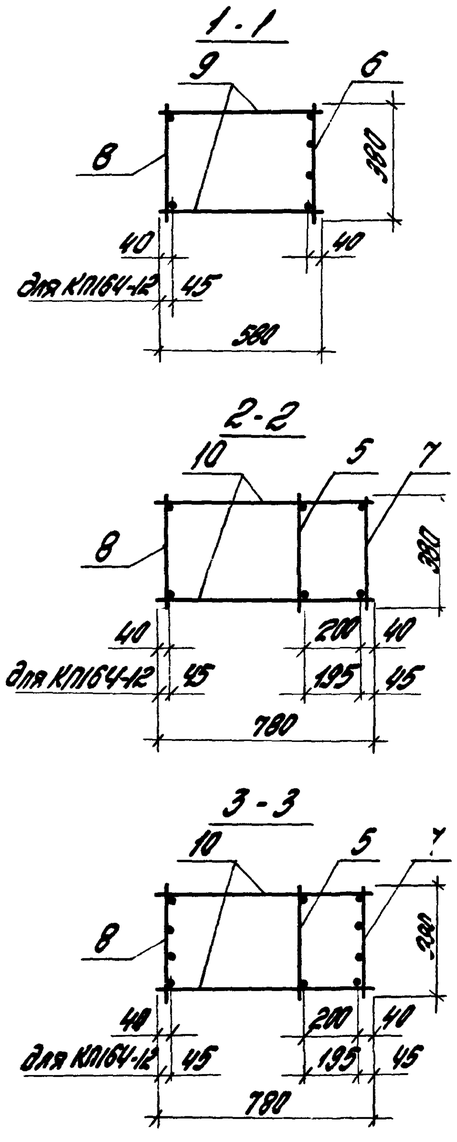

1. Узел VI см. 1.424.1-5.4С-111.
2. Арматура класса А-I - по ГОСТ 5781-82*.

Марка каркаса	Поз.	Наименование	Кол.	Обозначение документа	Масса каркаса, кг
КП164-6	1	Сетка С2	11	1.424.1-5.4С-169	367,8
	2	С6	11	-170	
	3	С10	44	-171	
	4	Каркас плоский КР1-4	11	-116	
	5	КР131-1	11	-148	
	6	КР108-27	11	-127	
	7	КР131-5	11	-148	
	8	КР143-6	11	-162	
	9	⌀6АI, ℓ=580; 0,129 кг	226	без черт.	
	10	⌀6АI, ℓ=780; 0,173 кг	72	то же	
	11	⌀6АI, ℓ=500; 0,12 кг	6	1.424.1-5.4С-82	
КП164-8		поз.1...6;11 - по КП164-6			453,5
	7	Каркас плоский КР131-7	11	1.424.1-5.4С-148	
	8	КР143-10	11	-163	
	9	⌀8АI, ℓ=580; 0,229 кг	226	без черт.	
	10	⌀8АI, ℓ=780; 0,348 кг	172	то же	
КП164-10		поз.1...6;11 - по КП164-6			553,4
	7	Каркас плоский КР131-9	1	1.424.1-5.4С-149	
	8	КР143-15	1	-163	
	9	⌀8АI, ℓ=580; 0,229 кг	226	без черт.	
	10	⌀8АI, ℓ=780; 0,348 кг	56	то же	
КП164-11		поз.1...6;11 - по КП164-6			679,5
	7	Каркас плоский КР131-11	1	1.424.1-5.4С-149	
	8	КР143-19	1	-163	
	9	⌀8АI, ℓ=580; 0,229 кг	26	без черт.	
	10	⌀8АI, ℓ=780; 0,348 кг	56	то же	
КП164-12		поз.1...6;11 - по КП164-6			842,7
	7	Каркас плоский КР131-13	1	1.424.1-5.4С-149	
	8	КР143-22	1	-164	
	9	⌀10АI, ℓ=580; 0,358 кг	26	без черт.	
	10	⌀10АI, ℓ=780; 0,481 кг	56	то же	

Н.контр.	Костанян		1.424.1-5.4С-82
Рук.сект.	Розенблат		Каркас пространственный КП164-6, КП164-8, КП164-10... КП164-12
Гл.инж.пр.	Костанян		Стадия: Р; Лист: ; Листов: 1
Ст.инж.	Ермыш		ЦНИИПромзданий
Инжен.	Максимова		
Провер.	Хайтлина		

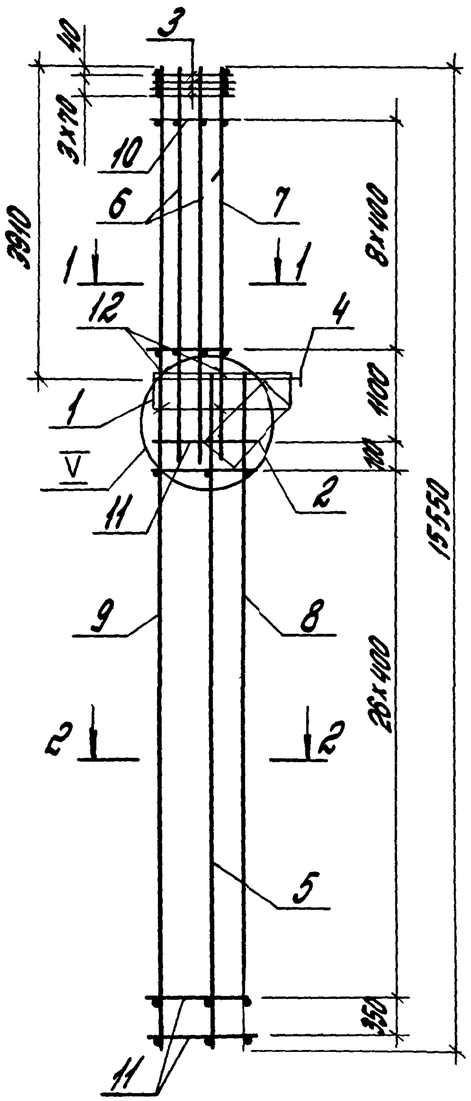

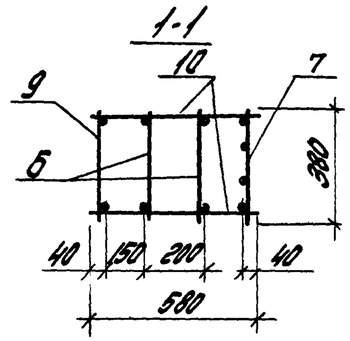

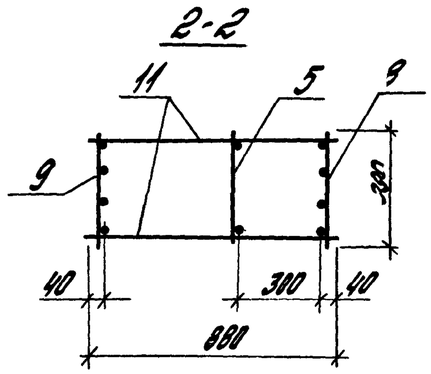

Поз. 12

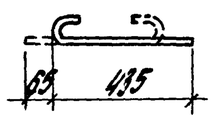

1. Узел V см. 1.424.1-5.4С-111.
2. Арматура класса Вр-I по ГОСТ 6727-80, А-I по ГОСТ 5781-82*

Марка каркаса	Поз.	Наименование	Кол.	Обозначение документа	Масса каркаса, кг
КП165-1	1	Сетка С2	1	1.424.1-5.4С-169	504,6
	2	С7	1	-170	
	3	С10	4	-171	
	4	Каркас плоский КР1-2	1	-114	
	5	КР132-1	1	-150	
	6	КР107-25	2	-125	
	7	КР107-28	1	-125	
	8	КР132-3	1	-150	
	9	КР144-1	1	-165	
	10	⌀8АI, ℓ=580; 0,229 кг	18	без черт.	
	11	⌀5ВрI, ℓ=880; 0,127 кг	58	то же	
	12	⌀6АI, ℓ=500; 0,12 кг	6	1.424.1-5.4С-83	
КП165-2	1	Сетка С2	1	-169	580,5
	2	С7	1	-170	
	3	С10	4	-171	
	4	Каркас плоский КР1-2	1	-114	
	5	КР132-1'	1	-150	
	6	КР107-25Б	2	-125	
	7	КР107-29	1	-126	
	8	КР132-4	1	-150	
	9	КР144-3	1	-165	
	10	⌀8АI, ℓ=580; 0,229 кг	18	без черт.	
	11	⌀6АI, ℓ=880; 0,195 кг	58	то же	
	12	⌀6АI, ℓ=500; 0,12 кг	6	1.424.1-5.4С-83	

Н. контр.	Костанян		
Рук. сект.	Розенблюм		
Гл. инж. пр.	Коваленян		
Ст. инж.	Лемыш		
Инженер	Максимова		
Провер.	Хайтлина		

1.424.1-5.4С-83

Каркас пространственный КП165-1, КП165-2

Стадия	Лист	Листов
Р		1

ЦНИИПРОМЗЕМ

Инв. № подл. | Подпись и дата | Взам. инв. №

23572-05 110 ФО

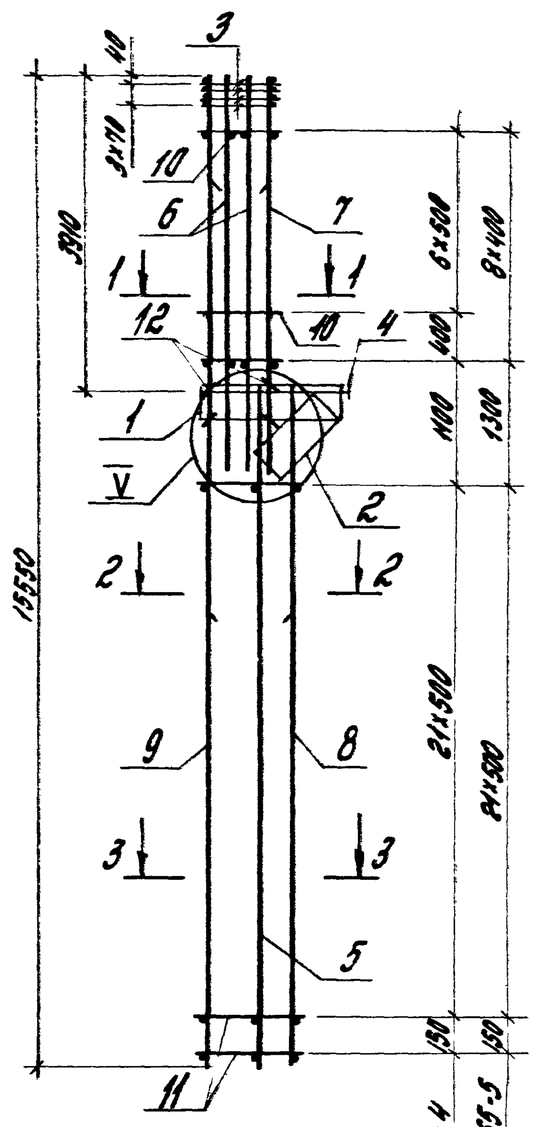

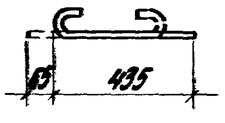

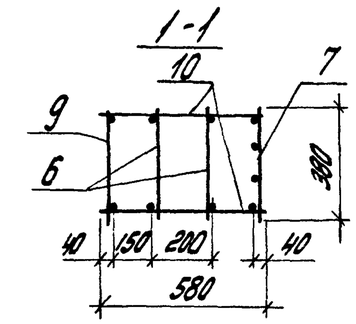

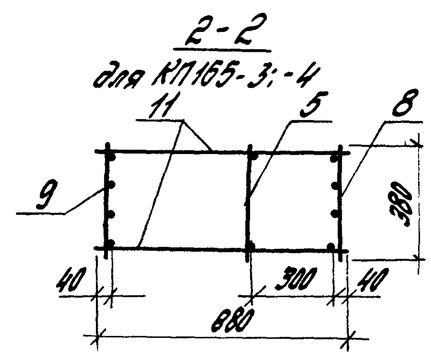

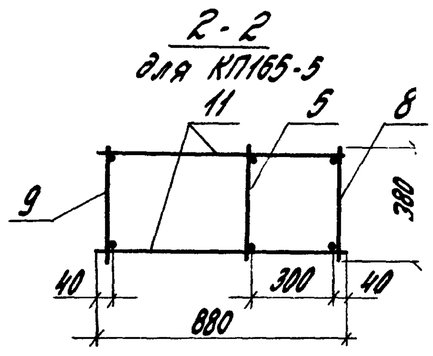

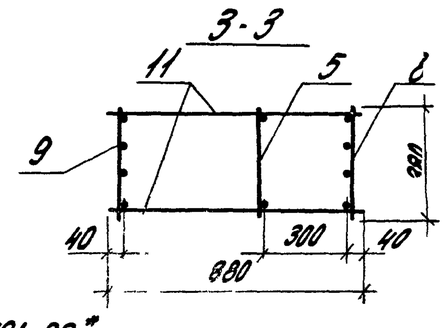

1. Узел V см. 1.424.1-5.4С-111.
2. Арматура класса А-I - по ГОСТ5781-82.*

Марка каркаса	Поз.	Наименование	Кол.	Обозначение документа	Масса каркаса, кг
КП165-3	1	Сетка С2	1	1.424.1-5.4С-169	626,5
	2	С7	1	-170	
	3	С10	4	-171	
	4	Каркас плоский КР1-2	1	-114	
	5	КР132-1	1	-150	
	6	КР107-24	2	-125	
	7	КР107-28	1	-125	
	8	КР132-5	1	-150	
	9	КР144-5	1	-165	
	10	Ф8АI, ℓ=580; 0,229кг	16	без черт.	
	11	Ф8АI, ℓ=880; 0,348кг	46	то же	
	12	Ф6АI, ℓ=600; 0,12кг	6	1.424.1-5.4С-84	
КП165-4		поз. 1... 5; 11; 12 - по КП165-3			657,0
	6	Каркас плоский КР107-25	2	1.424.1-5.4С-125	
	7	КР107-28	1	-125	
	8	КР132-5	1	-150	
	9	КР144-5	1	-165	
	10	Ф8АI, ℓ=580; 0,229кг	16	без черт.	
КП165-5		поз. 1... 5; 11; 12 - по КП165-3			642,0
	6	Каркас плоский КР107-25	2	1.424.1-5.4С-125	
	7	КР107-27	1	-124	
	8	КР132-6	1	-150	
	9	КР144-6	1	-165	
	10	Ф8АI, ℓ=580; 0,229кг	16	без черт.	

Н.контр.	Костанян		1.424.1-5.4С-84
Рук.сект.	Розиллин		
Гл.инж.пр.	Костанян		Каркас пространственный КП165-3 ... КП165-5
Ст.инж.	Лемыш		Стадия: Р; Лист: ; Листов: 1
Инженер	Мухаммадиев		ЦНИИПромзданий
Провер.	Хайтлина		

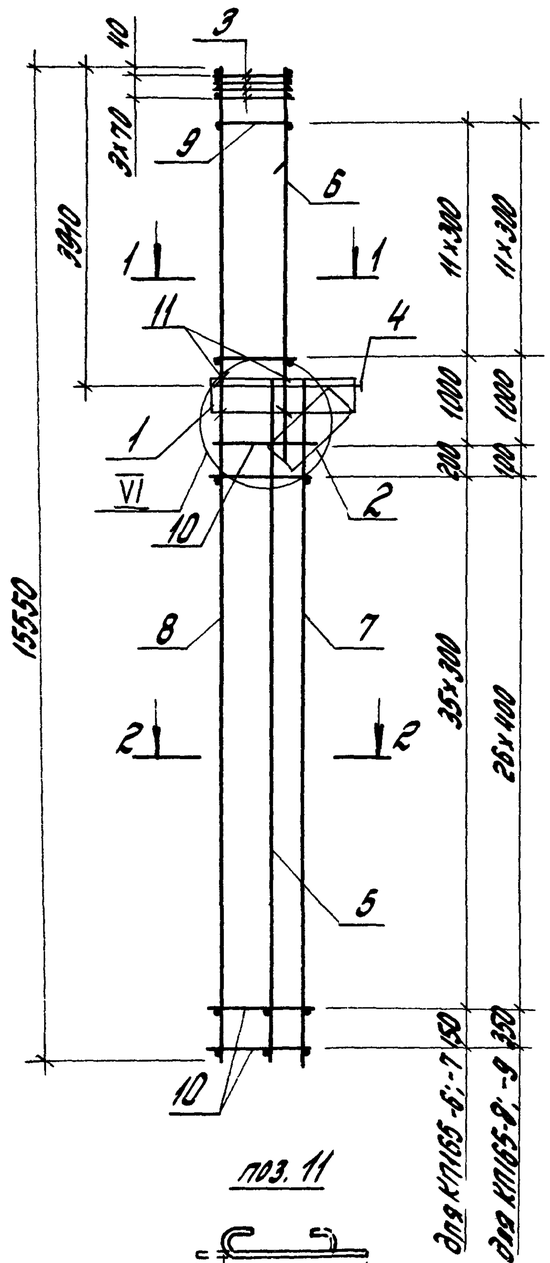

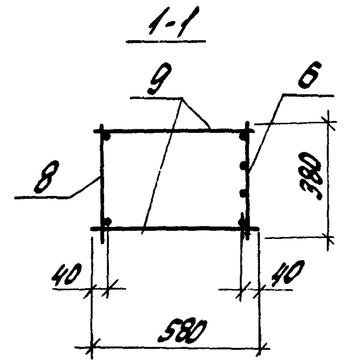

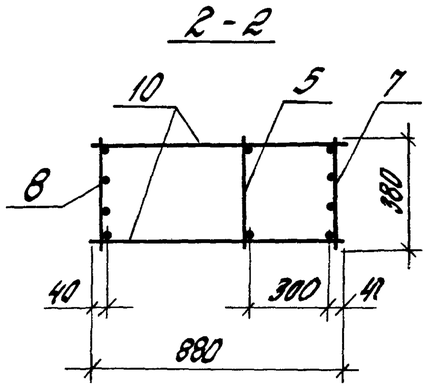

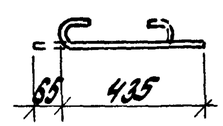

1. Узел VI см. 1.424.1-5.4С-111.
2. Арматура класса А-I по ГОСТ 5781-82.*

Марка каркаса	Поз.	Наименование	Кол.	Обозначение документа	Масса каркаса, кг
КП165-6	1	Сетка С2	1	1.424.1-5.4С-169	418,1
	2	С7	1	-170	
	3	С10	4	-171	
	4	Каркас плоский КР1-2	1	-114	
	5	КР132-1	1	-150	
	6	КР107-31	1	-126	
	7	КР132-10	1	-151	
	8	КР144-9	1	-165	
	9	ФБАI, ℓ=580; 0,129 кг	24	Без черт.	
	10	ФБАI, ℓ=880; 0,195 кг	116	то же	
	11	ФБАI, ℓ=500; 0,12 кг	6	1.424.1-5.4С-85	
КП165-7		поз. 1...5; 11 - по КП165-6			525,6
	6	Каркас плоский КР107-31	1	1.424.1-5.4С-126	
	7	КР132-12	1	-151	
	8	КР144-11	1	-166	
	9	ФВАI, ℓ=580; 0,229 кг	24	Без черт.	
	10	ФВАI, ℓ=880; 0,348 кг	76	то же	
КП165-8		поз. 1...5; 11 - по КП165-6			624,6
	6	Каркас плоский КР107-32	1	1.424.1-5.4С-126	
	7	КР132-14	1	-151	
	8	КР144-14	1	-166	
	9	ФВАI, ℓ=580; 0,229 кг	24	Без черт.	
	10	ФВАI, ℓ=880; 0,348 кг	58	то же	
КП165-9		поз. 1...5; 11 - по КП165-6			774,0
	6	Каркас плоский КР107-32	1	1.424.1-5.4С-126	
	7	КР132-16	1	-151	
	8	КР144-17	1	-166	
	9	ФВАI, ℓ=580; 0,229 кг	24	Без черт.	
	10	ФВАI, ℓ=880; 0,348 кг	58	то же	

Инв. № подл. | Подпись и дата | Взам. инв. №

Н. контр.	Костанян		
Рук. сект.	Розенблюм		
Гл. инж. пр.	Костанян		
Ст. инж.	Лемыш		
Инженер	Максимова		
Провер.	Хайтлина		

1.424.1-5.4С-85

Каркас пространственный КП165-5... КП165-9

Стадия	Лист	Листов
Р		1

ЦНИИПРОМЗДАНИЙ

23572-05 112 Формат А3

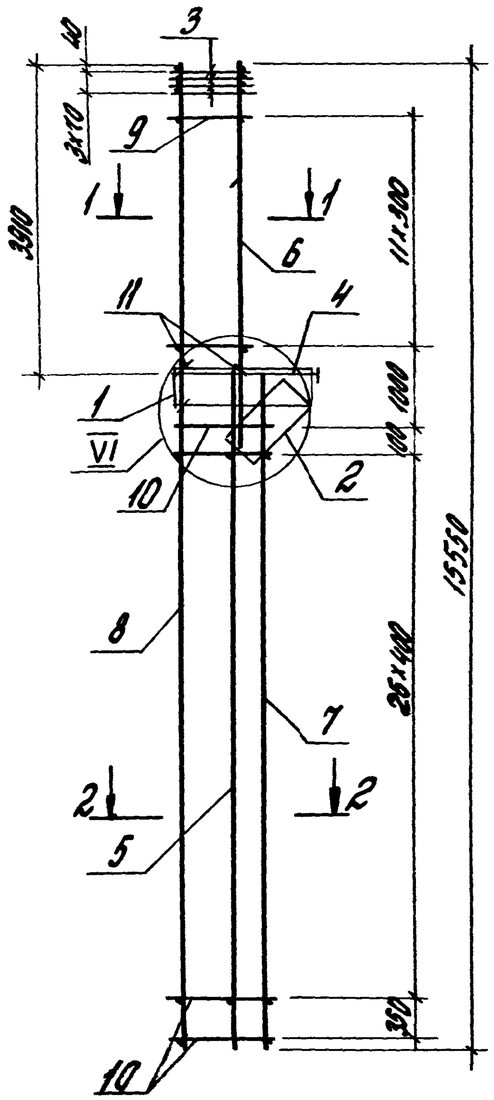

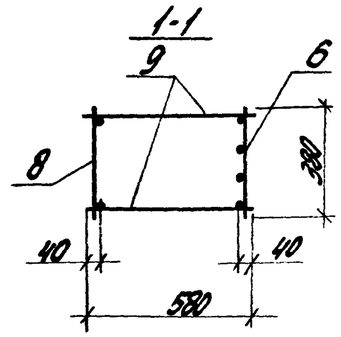

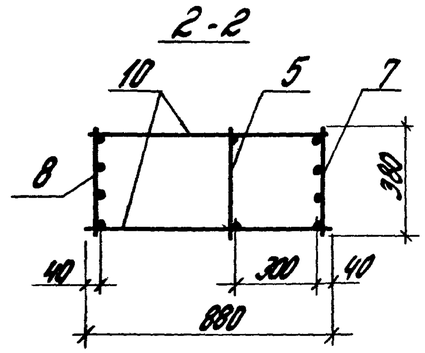

Поз. 11

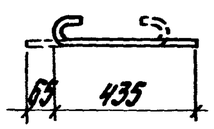

Марка каркаса	поз.	Наименование	кол.	Обозначение документа	Масса каркаса, кг
КП165-10	1	Сетка С2	1	1.424.1-5.4С-169	963,5
	2	С7	1	-170	
	3	С10	4	-171	
	4	Каркас плоский КР1-2	1	-114	
	5	КР132-1	1	-150	
	6	КР107-32	1	-126	
	7	КР132-17	1	-151	
	8	КР144-19	1	-166	
	9	ф10АI, ℓ=580; 0,358кг	24	Без черт.	
	10	ф10АI, ℓ=880; 0,542кг	58	То же	
	11	ф6АI, ℓ=500; 0,12кг	66	1.424.1-5.4С-86	

1. Узел VI см. 1.424.1-5.4С-111.
2. Арматура класса АI-по ГОСТ 5781-82.*

Н. контр.	Костанян		
Рук. сект.	Розенблюм		
Гл. инж. пр.	Костанян		
Ст. инж.	Лемиш		
Инженер	Максимова		
Пробер.	Хайтмина		

1.424.1-5.4С-86

Каркас пространственный КП165-10

Стадия	Лист	Листов
Р		1

ЦНИИПромзданий

Инв. № подл. | Подпись и дата | Взам. инв. №

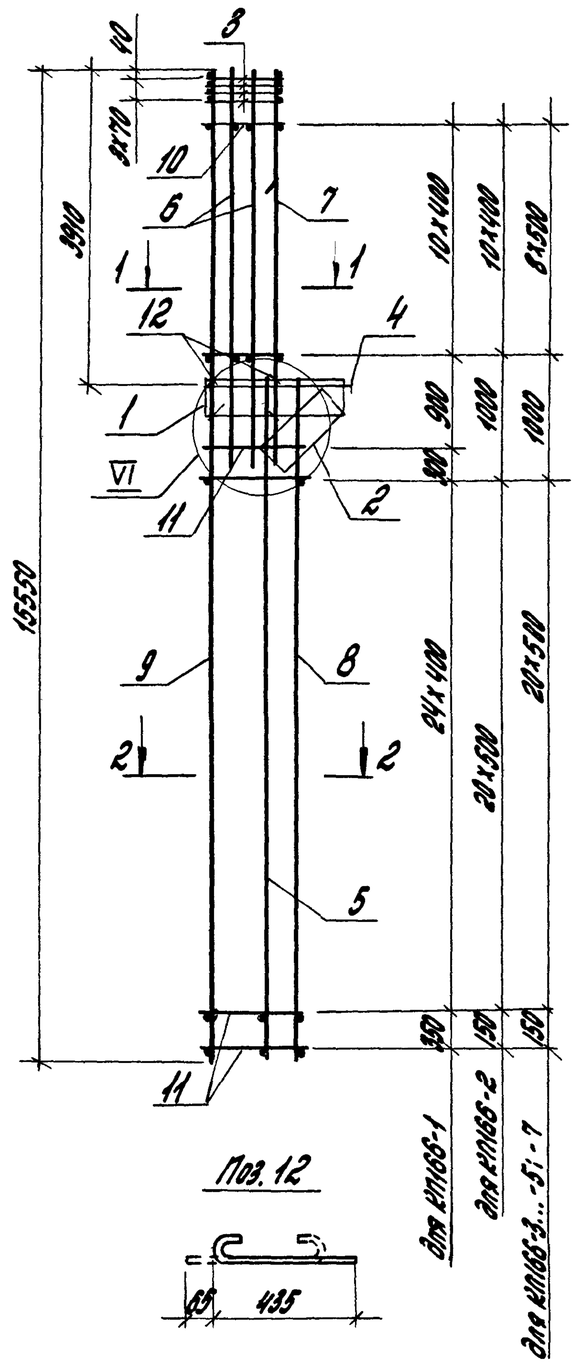

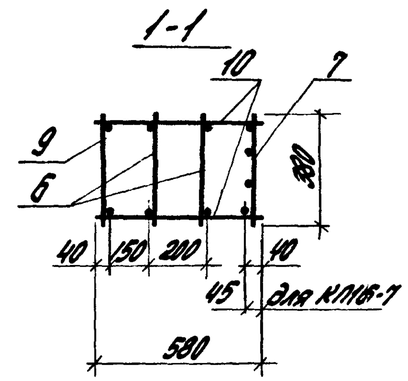

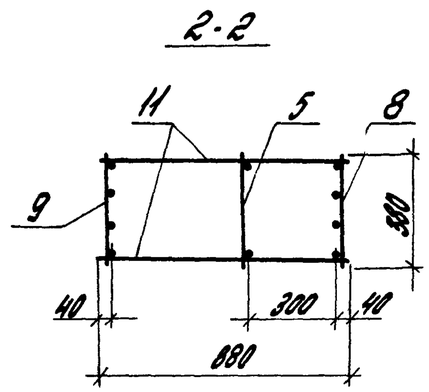

Марка каркаса	поз.	Наименование	кол.	Обозначение документа	Масса каркаса, кг
КП166-1	1	Сетка С2	1	1.424.1-5.4С-169	543,2
	2	С7	1	-170	
	3	С10	4	-171	
	4	Каркас плоский КР1-3	1	-115	
	5	КР130-1	1	-146	
	6	КР109-23	2	-128	
	7	КР109-25	1	-128	
	8	КР130-4	1	-146	
	9	КР144-2	1	-165	
	10	⌀8АI, ℓ=580; 0,229кг	22	Без черт.	
	11	⌀6АI, ℓ=880; 0,195кг	54	то же	
	12	⌀6АI, ℓ=500; 0,12кг	6	1.424.1-5.4С-87	
КП166-2		поз. 1... 5; 12 - по КП166-1			617,4
	6	Каркас плоский КР109-23	2	1.424.1-5.4С-128	
	7	КР109-24	1	-128	
	8	КР130-5	1	-146	
	9	КР144-4	1	-165	
	10	⌀8АI, ℓ=580; 0,229кг	22	Без черт.	
	11	⌀8АI, ℓ=880; 0,348кг	44	то же	

1. Узел V см. 1.424.1-5.4С-111.
2. Арматура класса А-I - по ГОСТ 5781-82*
3. Продолжение спецификации см. лист 2.

Н.контр.	Костанян	
Рук.сект.	Розенблюм	
Гл.инж.пр.	Костанян	
Ст.инж.	Лемыш	
Инжен.	Максимова	
Провер.	Хайтлина	

1.424.1-5.4С-87

Каркас пространственный КП166-1... КП166-5, КП166-7

Стадия	Лист	Листов
Р	1	2

ЦНИИПромзданий

Инв. № подл. | Подпись и дата | Взам. инв. №

23572-05 114 Формат А3

Марка каркаса	Поз.	Наименование	Кол.	Обозначение документа	Масса каркаса, кг
КП166-3		поз. 1... 5; 12 - по КП166-1			612,0
	6	Каркас плоский КР109-22	2	1.424.1-5.4С-128	
	7	КР109-25	1	-128	
	8	КР130-5	1	-146	
	9	КР144-4	1	-165	
	10	ф8АI, ℓ=580; 0,229кг	18	без черт.	
	11	ф8АI, ℓ=880; 0,348кг	44	то же	
КП166-4		поз. 1...5; 12 - по КП166-1			682,7
	6	Каркас плоский КР109-23	2	1.424.1-5.4С-128	
	7	КР109-27	1	-129	
	8	КР130-5	1	-146	
	9	КР144-4	1	-165	
	10	ф8АI, ℓ=580; 0,229кг	18	без черт.	
	11	ф8АI, ℓ=880; 0,348кг	44	то же	

Марка каркаса	Поз.	Наименование	Кол.	Обозначение документа	Масса каркаса, кг
КП166-5		поз. 1...5; 12 - по КП166-1			729,5
	6	Каркас плоский КР109-23	2	1.424.1-5.4С-128	
	7	КР109-25	1	-128	
	8	КР130-6	1	-146	
	9	КР144-7	1	-165	
	10	ф8АI, ℓ=580; 0,229кг	18	без черт.	
	11	ф8АI, ℓ=880; 0,348кг	44	то же	
КП166-7		поз. 1...5; 12 - по КП166-1			818,0
	6	Каркас плоский КР109-23	2	1.424.1-5.4С-128	
	7	КР109-28	1	-129	
	8	КР130-6	1	-146	
	9	КР144-7	1	-165	
	10	ф10АI, ℓ=580; 0,358кг	18	без черт.	
	11	ф8АI, ℓ=880; 0,348кг	44	то же	

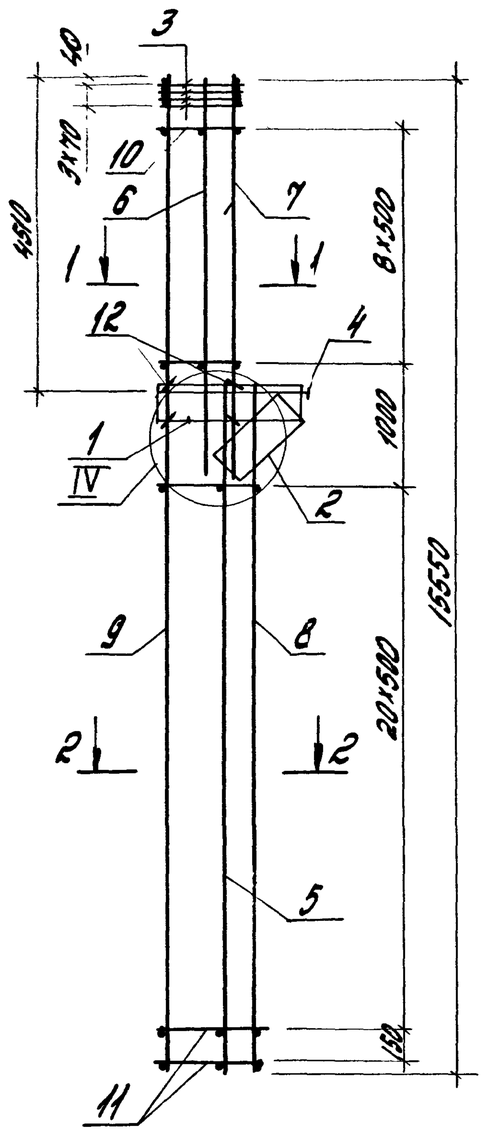

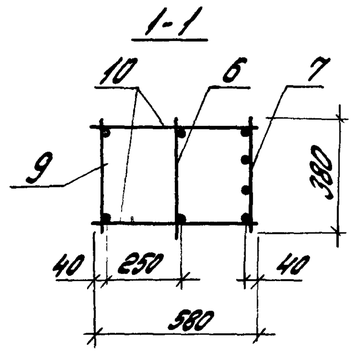

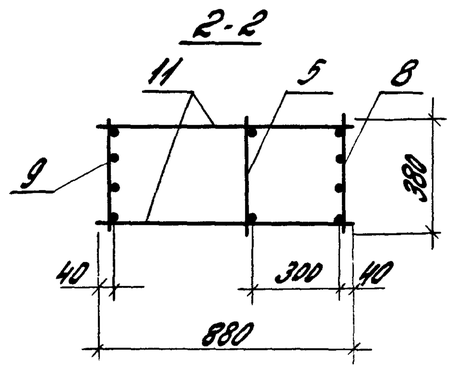

Поз. 12

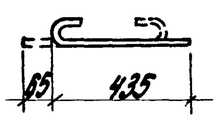

Марка каркаса	Поз.	Наименование	Кол.	Обозначение документа	Масса каркаса, кг
КП166-6	1	Сетка С2	1	1.424.1-5.4С-169	685,3
	2	С7	1	-170	
	3	С10	4	-171	
	4	Каркас плоский КР1-3	1	-115	
	5	КР130-1	1	-146	
	6	КР109-22	1	-128	
	7	КР109-26	1	-129	
	8	КР130-6	1	-146	
	9	КР144-7	1	-165	
	10	⌀8АI, ℓ=580; 0,229кг	168	Без черт.	
	11	⌀8АI, ℓ=880; 0,348кг	444	То же	
	12	⌀6АI, ℓ=500; 0,12кг	6	1.424.1-5.4С-88	

1. Узел IV см. 1.424.1-5.4С-111.
2. Арматура класса А-I - по ГОСТ5781-82*.

Н. контр.	Костанян		1.424.1-5.4С-88
Рук. сект.	Розенблюм		Каркас пространственный КП166-6
Гл. инж. пр.	Костанян		Стадия: Р; Лист: ; Листов: 1
Ст. инж.	Лемыш		
Инженер	Максимов		ЦНИИПромзданий
Проверил	Хайтлина		

Инв. № подл. | Подпись и дата | Взам. инв. №

23572-05 116 Формат А3

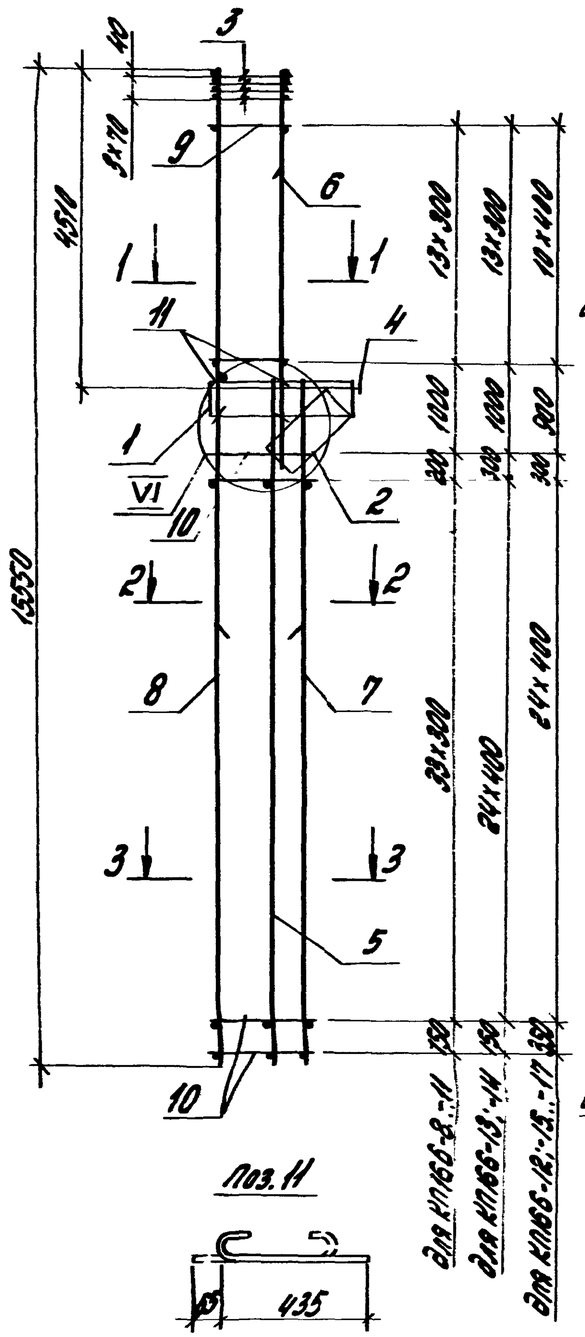

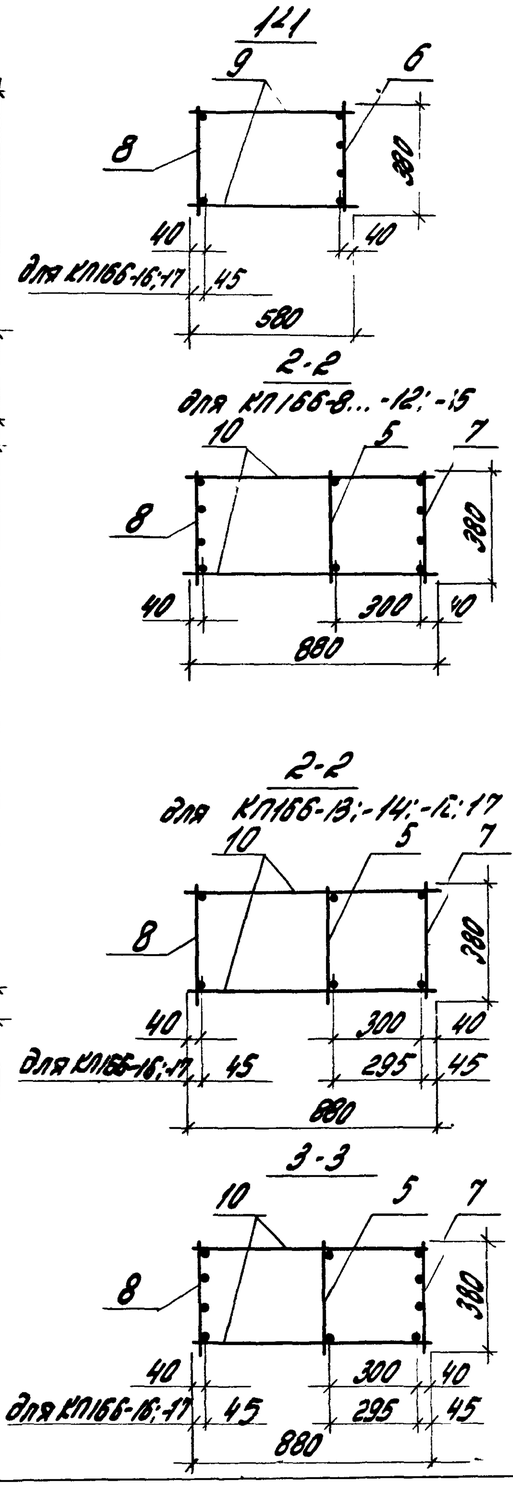

Марка каркаса	Поз.	Наименование	Кол.	Обозначение документа	Масса каркаса, кг
КП166-8	1	Сетка С2	1	1.424.1-5.4С-169	423,7
	2	С7	1	-170	
	3	С10	4	-171	
	4	Каркас плоский КР1-3	1	-115	
	5	КР130-1	1	-146	
	6	КР109-29	1	-129	
	7	КР130-9	1	-146	
	8	КР144-8	1	-165	
	9	ФБАI, ℓ=580; 0,129кг	28	Без черт.	
	10	ФБАI, ℓ=880; 0,195кг	72	То же	
	11	ФБАI, ℓ=500; 0,12кг	6	1.424.1-5.4С-89	
КП166-9		поз.1...5; 11- по КП166-8			444,5
	6	Каркас плоский КР109-30	1	1.424.1-5.4С-129	
	7	КР130-9	1	-146	
	8	КР144-8	1	-165	
	9	ФБАI, ℓ=580; 0,229кг	28	Без черт.	
	10	ФБАI, ℓ=880; 0,195кг	72	То же	

1. Узел VI см. 1.424.1-5.4С-111.
2. Арматура класса А-I - по ГОСТ5781-82.*
3. Продолжение спецификации см. лист 2.

Н.контр.	Костанян		
Рук.сект.	Розенблюм		
Гл.инж.пр.	Костанян		
Ст.инж.	Лемыш		
Инженер	Максимова		
Провер.	Хайтлина		

1.424.1-5.4С-89

Каркас пространственный КП166-8... КП166-17

Стадия	Лист	Листов
Р	1	2

ЦНИИПромзданий

Инв.№ подл. | Подпись и дата | Взам.инв.№

Марка каркаса	поз.	Наименование	кол.	Обозначение документа	Масса каркаса, кг
КП166-10		поз.1... 5; 11 - по КП166-8			545,8
	6	Каркас плоский КР109-30	1	1.424.1-5.4С-129	
	7	КР130-11	1	-147	
	8	КР144-10	1	-165	
	9	ФВАI, ℓ=580; 0,229 кг	28	без черт.	
	10	ФВАI, ℓ=880; 0,348 кг	72	то же	
КП166-11		поз.1... 5; 11 - по КП166-8			565,2
	6	Каркас плоский КР109-31	1	1.424.1-5.4С-129	
	7	КР130-11	1	-147	
	8	КР144-10	1	-165	
	9	ФВАI, ℓ=580; 0,229 кг	28	без черт.	
	10	ФВАI, ℓ=880; 0,348 кг	72	то же	
КП166-12		поз. 1... 5; 11 - по КП166-8			649,5
	6	Каркас плоский КР109-31	1	1.424.1-5.4С-129	
	7	КР130-14	1	-147	
	8	КР144-13	1	-166	
	9	ФВАI, ℓ=580; 0,229 кг	22	без черт.	
	10	ФВАI, ℓ=880; 0,348 кг	54	то же	
КП166-13		поз. 1... 5; 11 - по КП166-8			537,8
	6	Каркас плоский КР109-30	1	1.424.1-5.4С-129	
	7	КР130-12	1	-147	
	8	КР144-12	1	-166	
	9	ФВАI, ℓ=580; 0,229 кг	28	без черт.	
	10	ФВАI, ℓ=880; 0,348 кг	54	то же	

Марка каркаса	поз.	Наименование	кол.	Обозначение документа	Масса каркаса, кг
КП166-14		поз.1... 5; 11 - по КП166-8			653,2
	6	Каркас плоский КР109-30	1	1.424.1-5.4С-129	
	7	КР130-15	1	-147	
	8	КР144-15	1	-166	
	9	ФВАI, ℓ=580; 0,229 кг	28	без черт.	
	10	ФВАI, ℓ=880; 0,348 кг	54	то же	
КП166-15		поз.1... 5; 11 - по КП166-8			793,7
	6	Каркас плоский КР109-31	1	1.424.1-5.4С-129	
	7	КР130-17	1	-147	
	8	КР144-16	1	-166	
	9	ФВАI, ℓ=580; 0,229 кг	22	без черт.	
	10	ФВАI, ℓ=880; 0,348 кг	54	то же	
КП166-16		поз.1... 5; 11 - по КП166-8			870,6
	6	Каркас плоский КР109-31	1	1.424.1-5.4С-129	
	7	КР130-18	1	-147	
	8	КР144-18	1	-166	
	9	ФIОАI, ℓ=580; 0,358 кг	22	без черт.	
	10	ФIОАI, ℓ=880; 0,542 кг	54	то же	
КП166-17		поз. 1... 5; 11 - по КП166-8			1028,8
	6	Каркас плоский КР109-31	1	1.424.1-5.4С-129	
	7	КР130-19	1	-147	
	8	КР144-20	1	-166	
	9	ФIОАI, ℓ=580; 0,358 кг	22	без черт.	
	10	ФIОАI, ℓ=880; 0,542 кг	54	то же	

Инв.№ подл. | Подпись и дата | Взам. инв.№

23572-05 118 Формат А3

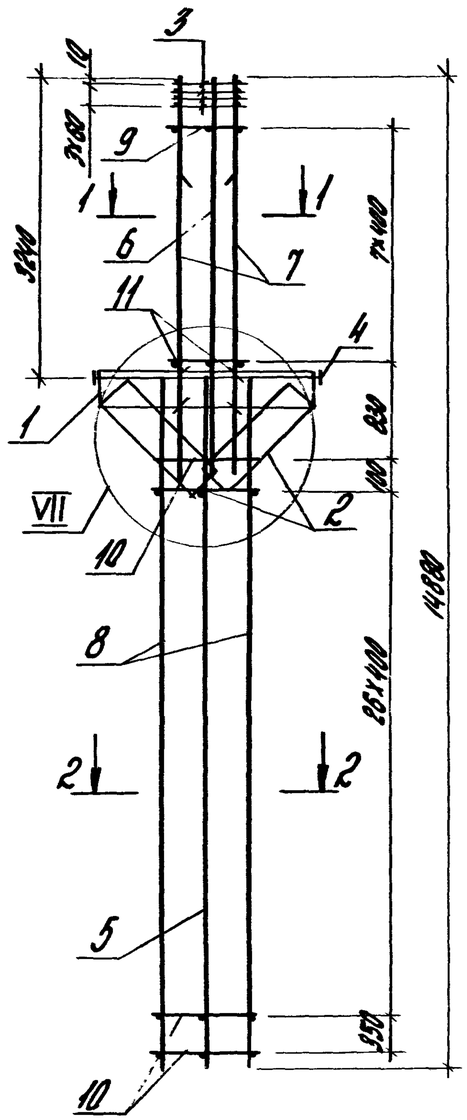

1-1

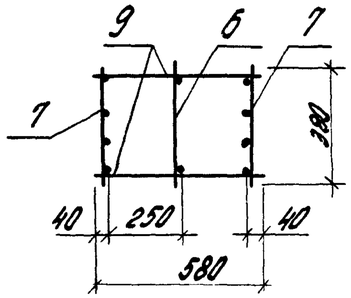

2-2
для КП167-1

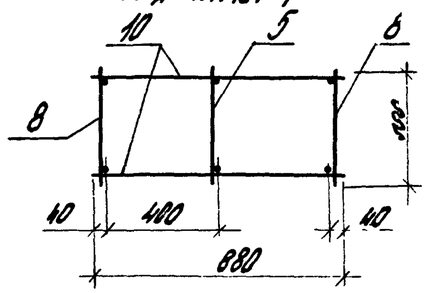

2-2
для КП167-2

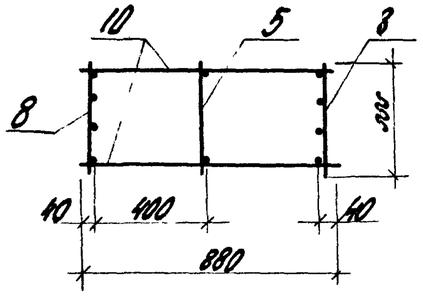

поз. 11

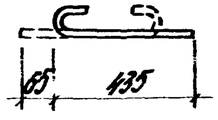

Марка каркаса	Поз.	Наименование	Кол.	Обозначение документа	Масса каркаса, кг
КП167-1	1	Сетка С2	2	1.424.1-5.4С-169	330,7
	2	С5	2	-170	
	3	С11	4	-171	
	4	Каркас плоский КР2-1	1	-119	
	5	КР132-1	1	-150	
	6	КР105-21	1	-121	
	7	КР105-24	2	-121	
	8	КР132-2	2	-150	
	9	Ф5Вр I, ℓ=580; 0,084 кг	16	Без черт.	
	10	Ф6АI, ℓ=880; 0,195 кг	58	то же	
	11	Ф6АI, ℓ=500; 0,12 кг	8	1.424.1-5.4С-90	
КП167-2	1	Сетка С2	2	-169	420,8
	2	С5	2	-170	
	3	С11	4	-171	
	4	Каркас плоский КР2-1	1	-119	
	5	КР132-1	1	-150	
	6	КР105-22	1	-121	
	7	КР105-24	2	-121	
	8	КР132-3	2	-150	
	9	Ф5Вр I, ℓ=580; 0,084 кг	16	Без черт.	
	10	Ф5Вр I, ℓ=880; 0,127 кг	58	то же	
	11	Ф6АI, ℓ=500; 0,12 кг	8	1.424.1-5.4С-90	

1. Узел VII см. 1.424.1-5.4С-112.
2. Арматура класса А-I по ГОСТ 5781-82*.

Н.контр.	Костонян		
Рук.сект.	Розенблюм		
Гл.инж.пр.	Костонян		
Ст.инж.	Лемыш		
Инженер	Максимова		
Провер.	Хойтлина		

1.424.1-5.4С-90

Каркас пространственный КП167-1, КП167-2

Стадия	Лист	Листов
Р		1

ЦНИИПромзданий

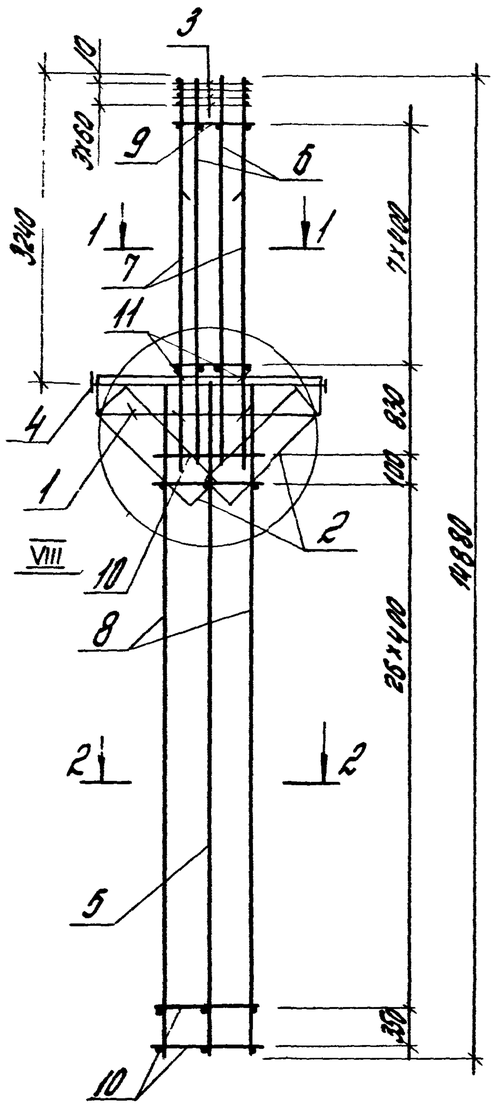

1-1

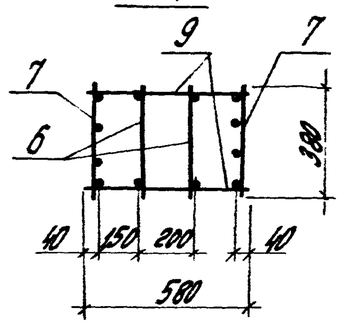

2-2

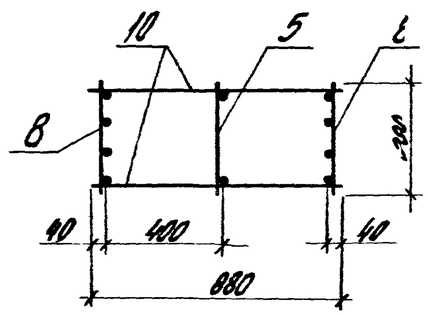

поз. 11

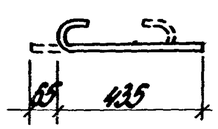

Марка каркаса	Поз.	Наименование	Кол.	Обозначение документа	Масса каркаса, кг
КП167-3	1	Сетка С2	2	1.424.1-5.4С-169	461,3
	2	С5	2	-170	
	3	С11	4	-171	
	4	Каркас плоский КР2-1	1	-119	
	5	КР132-1	1	-150	
	6	КР105-23	2	-121	
	7	КР105-24	2	-121	
	8	КР132-3	2	-150	
	9	Ф5Вр.I, ℓ=580; 0,084кг	16	Без черт.	
	10	Ф5Вр I, ℓ=880; 0,127кг	58	то же	
	11	Ф8А I, ℓ=500; 0,12кг	8	1.424.1-5.4С-91	

1. Узел VIII см. 1.424.1-5.4С-112.
2. Арматура класса Вр-I - по ГОСТ 6727-80*;
А-I - по ГОСТ 5781-82*.

Н. контр.	Костанян		1.424.1-5.4С-91
Рук. сект.	Розенштейн		Каркас пространственный КП167-3
Гл. инж. пр.	Костанян		
Ст. инж.	Лемыш		
Инженер	Максимова		
Провер.	Хайтлина		

Стадия	Лист	Листов
Р		1

ЦНИИПромзданий

Инв. № подл. | Подпись и дата | Взам. инв. №

23572-05 120 Формат А3

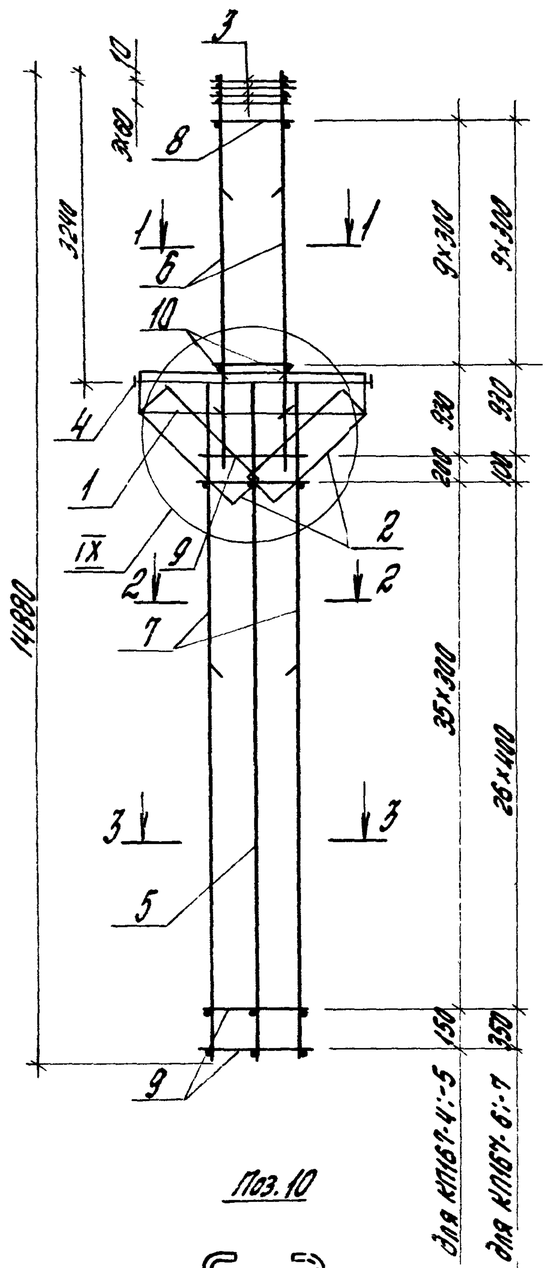

Поз. 10

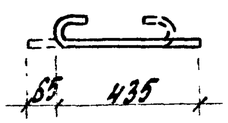

1-1

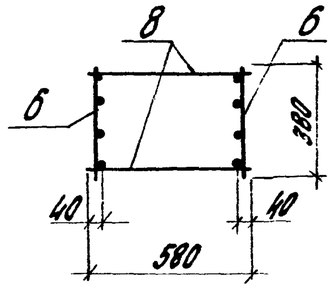

2-2
для КП167-4; -6; -7

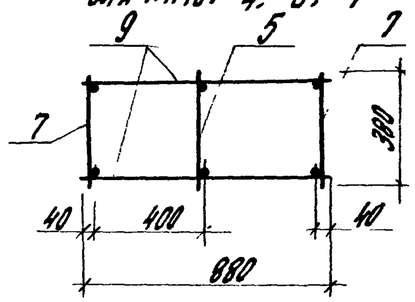

2-2
для КП167-5

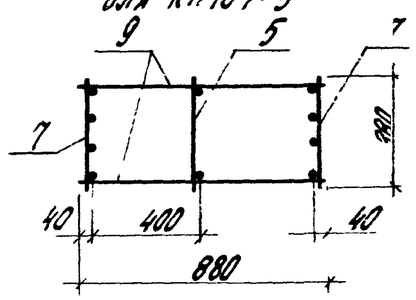

3-3

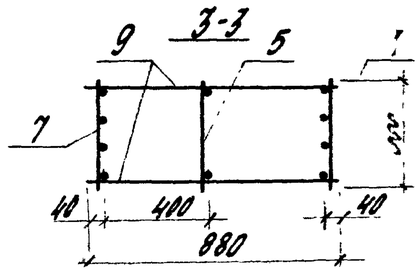

Марка каркаса	Поз.	Наименование	Кол.	Обозначение документа	Масса каркаса, кг
КП167-4	1	Сетка С2	2	1.424.1-5.4С-169	484,3
	2	С5	2	-170	
	3	С11	41	-171	
	4	Каркас плоский КР2-1	1	-119	
	5	КР132-1	1	-150	
	6	КР105-26	2	-122	
	7	КР132-11	2	-151	
	8	⌀6АI, ℓ=580; 0,129кг	210	без черт.	
	9	⌀8АI, ℓ=880; 0,348кг	116	то же	
	10	⌀6АI, ℓ=500; 0,12кг	88	1.424.1-5.4С-92	
КП167-5		поз.1...6;8;10-по КП167-4			577,5
	7	Каркас плоский КР132-12	2	1.424.1-5.4С-151	
	9	⌀8АI, ℓ=880; 0,348кг	116	без черт.	
КП167-6		поз.1...6;8;10-по КП167-4			585,9
	7	Каркас плоский КР132-13	2	1.424.1-5.4С-151	
	9	⌀8АI, ℓ=880; 0,348кг	158	без черт.	
КП167-7		поз.1...6;8;10-по КП167-4			703,1
	7	Каркас плоский КР132-15	2	1.424.1-5.4С-151	
	9	⌀8АI, ℓ=880; 0,348кг	158	без черт.	

1. Узел IX см. 1.424.1-5.4С-112.
2. Арматура класса А-I - по ГОСТ 5781-82*.

Н. контр.	Костанян		
Рук. сект.	Розенблюм		
Гл. инж. пр.	Костанян		
Ст. инж.	Левыш		
Инженер	Максимова		
Провер.	Хайтлина		

1.424.1-5.4С-92

Каркас пространственный КП167-4... КП167-7

Стадия	Лист	Листов
Р		1

ЦНИИПромзданий

23572-05 121 Формат А3

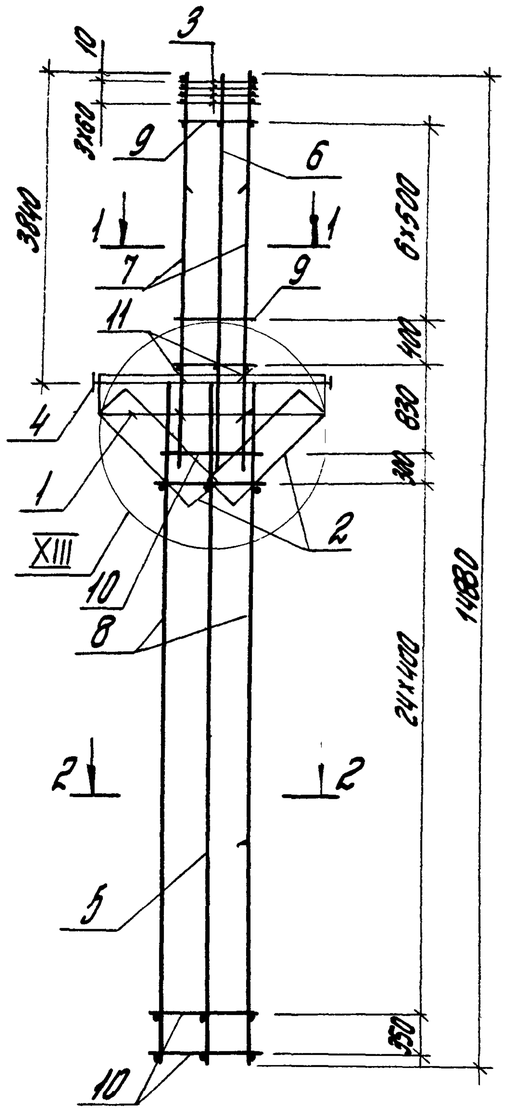

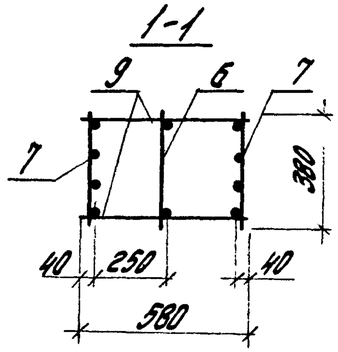

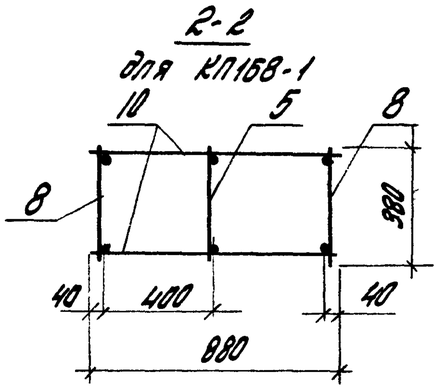

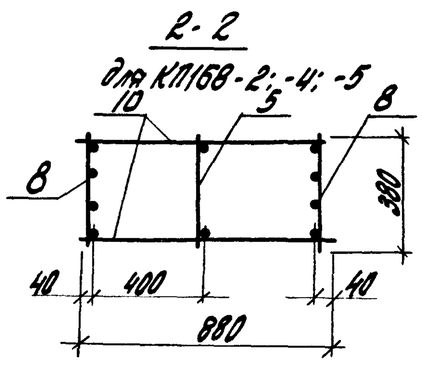

поз. 11

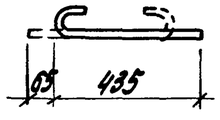

1. Узел XIII см. 1.424.1-5.4С-112.
2. Арматура класса Вр-I - по ГОСТ 6727-80*, А-I - по ГОСТ 5781-82*.

Марка каркаса	Поз.	Наименование	Кол.	Обозначение документа	Масса каркаса, кг
КП168-1	1	Сетка С2	2	1.424.1-5.4С-169	416,5
	2	С5	2	-170	
	3	С11	4	-171	
	4	Каркас плоский КР2-2	1	-120	
	5	КР130-1	1	-146	
	6	КР107-24	1	-125	
	7	КР107-28	2	-125	
	8	КР130-2	2	-146	
	9	⌀8АI, ℓ=580; 0,229кг	16	Без черт.	
	10	⌀6АI, ℓ=880; 0,195кг	54	То же	
	11	⌀6АI, ℓ=500; 0,12кг	8	1.424.1-5.4С-93	
КП168-2		поз.1...5; 9; 11 - по КП168-1			487,6
	6	Каркас плоский КР107-23	1	1.424.1-5.4С-125	
	7	КР107-28	2	-125	
	8	КР130-3	2	-146	
	10	⌀5ВрI, ℓ=880; 0,127кг	54	Без черт.	
КП168-4		поз.1...5; 9; 11 - по КП168-1			523,0
	6	Каркас плоский КР107-23	1	1.424.1-5.4С-125	
	7	КР107-29	22	-126	
	8	КР130-3	2	-146	
	10	⌀5ВрI, ℓ=880; 0,127кг	54	Без черт.	
КП168-5		поз.1...5; 9; 11 - по КП168-1			583,7
	6	Каркас плоский КР107-24	11	1.424.1-5.4С-125	
	7	КР107-29	22	-126	
	8	КР130-4	22	-146	
	10	⌀6АI, ℓ=880; 0,195кг	54	Без черт.	

Н. контр.	Костанян		1.424.1-5.4С-93
Рук. сек.	Розенблюм		Каркас пространственный КП168-1, КП168-2, КП168-4, КП168-5
Гл. инж. пр.	Костанян		Стадия: Р; Лист: ; Листов: 1
Ст. инж.	Лемыш		ЦНИИПромзданий
Инженер	Максимова		
Провер.	Хайтлина		

Инв. № подл. | Подпись и дата | Взам. инв. №

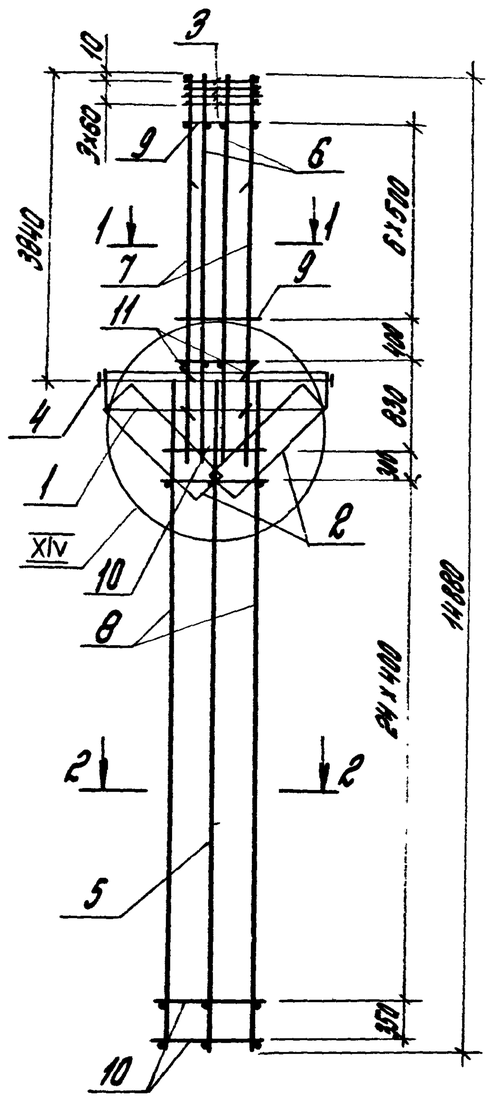

1-1

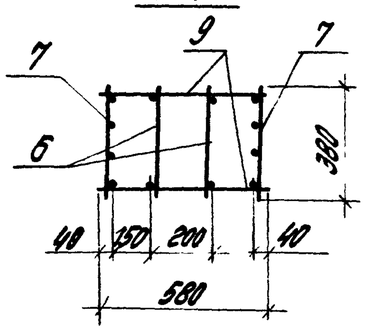

2-2

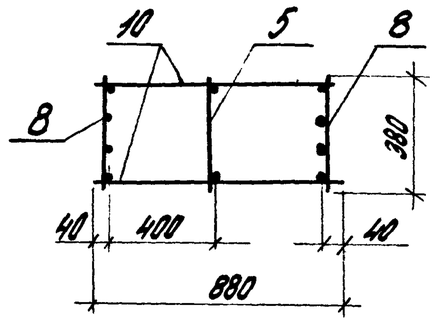

поз. 11

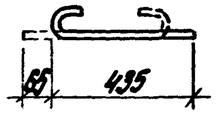

Марка каркаса	Поз.	Наименование	Кол.	Обозначение документа	Масса каркаса, кг
КП168-3	1	Сетка С2	2	1.424.1-5.4С-169	544,4
	2	С5	2	-170	
	3	С11	4	-171	
	4	Каркас плоский КР2-2	1	-120	
	5	КР130-1	1	-146	
	6	КР107-24	2	-125	
	7	КР107-28	2	-125	
	8	КР130-3	2	-146	
	9	⌀8АI, ℓ=580; 0,229кг	16	без черт.	
	10	⌀5ВрI, ℓ=880; 0,127кг	54	то же	
	11	⌀6АI, ℓ=500; 0,12кг	8	1.424.1-5.4С-94	

1. Узел XIV см. 1.424.1-5.4С-112.
2. Арматура класса Вр-I - по ГОСТ6727-80,*
А-I - по ГОСТ5781-82.*

Н.контр.	Костанян			1.424.1-5.4С-94			
Рук. сек.	Резенбаум			Каркас пространственный КП168-3	Стадия	Лист	Листов
Гл.инж.пр.	Костанян				Р		1
Ст.инж.	Лемиш				ЦНИИПромзданий		
Инженер	Максимова						
Провер.	Хайтлина						

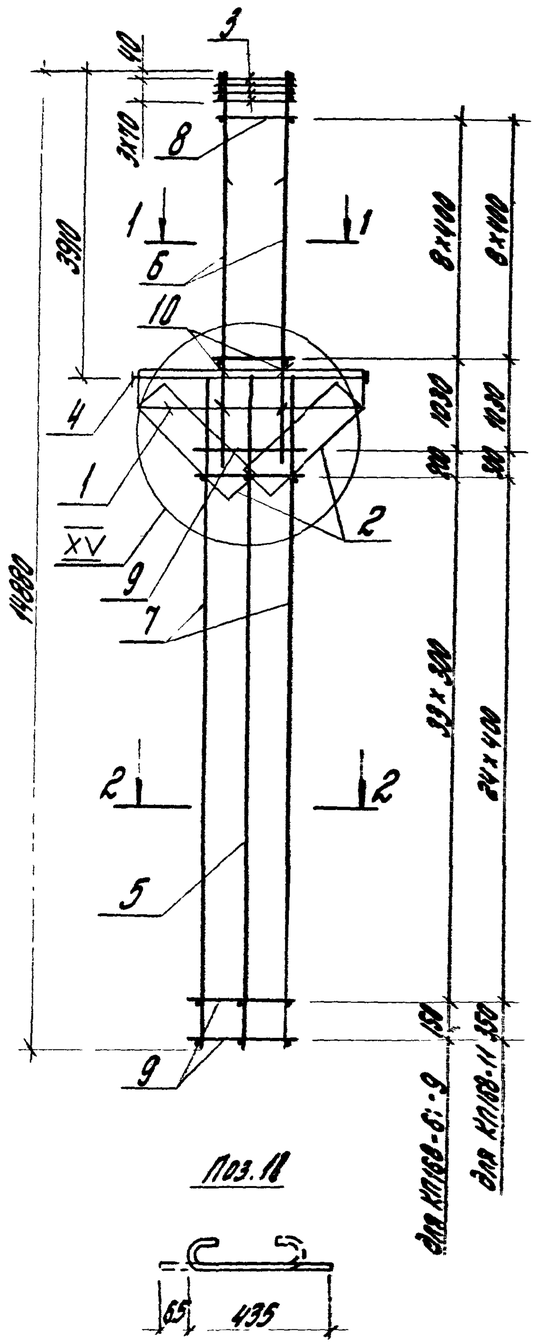

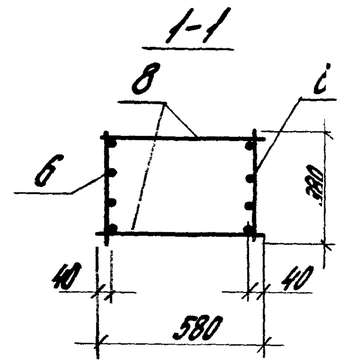

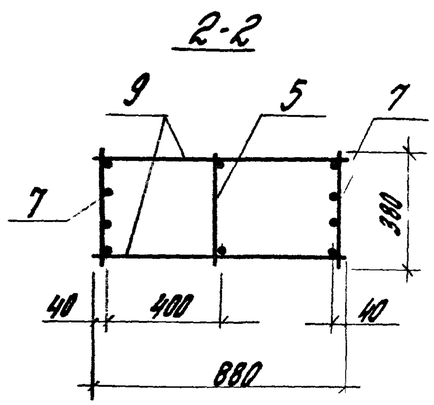

Марка каркаса	поз.	Наименование	Кол.	Обозначение документа	Масса каркаса, кг
КП168-6	1	Сетка С2	2	1.424.1-5.4С-169	538,2
	2	С5	2	-170	
	3	С10	4	-171	
	4	Каркас плоский КР2-1	1	-119	
	5	КР130-1	1	-146	
	6	КР107-3Н	2	-126	
	7	КР130-9	2	-146	
	8	⌀8АI, ℓ=580; 0,229кг	18	без черт.	
	9	⌀6АI, ℓ=880; 0,195кг	72	то же	
	10	⌀6АI, ℓ=500; 0,12кг	8	1.424.1-5.4С-95	
КП168-9		поз.1...6; 10 - по КП168-6			630,9
	7	Каркас плоский КР130-1Н	2	1.424.1-5.4С-147	
	8	⌀8АI, ℓ=580; 0,229кг	18	без черт.	
	9	⌀8АI, ℓ=880; 0,348кг	72	то же	
КП168-11		Поз.1...6; 10 - по КП168-6			708,2
	7	Каркас плоский КР130-1Н	2	1.424.1-5.4С-147	
	8	⌀8АI, ℓ=580; 0,229кг	18	без черт.	
	9	⌀8АI, ℓ=880; 0,348кг	54	то же	

1. Узел XV см. 1.424.1-5.4С-112.
2. Арматура класса А-I - по ГОСТ 5781-82*.

Н.контр.	Костанян		
Рук.сек.	Розенблюм		
Гл.инж.пр.	Костанян		
Ст.инж.	Левыш		
Инженер	Максимова		
Провер.	Хаитлина		

1.424.1-5.4С-95

Каркас пространственный КП168-6, КП168-9, КП168-11

Стадия	Лист	Листов
Р		1

ЦНИИПРОМЗДАНИЙ

Инв.№ подл. | Подпись и дата | Взам. инв.№

23572-05 124 Формат А3

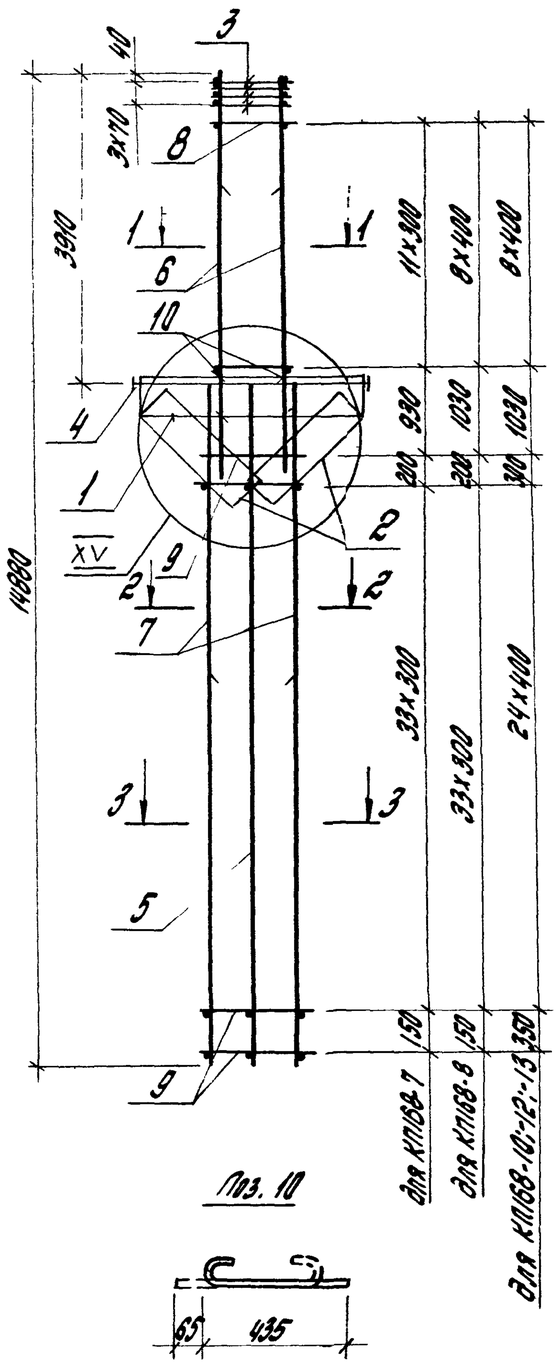

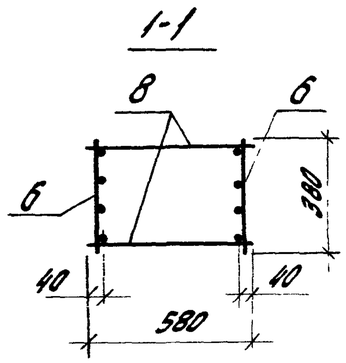

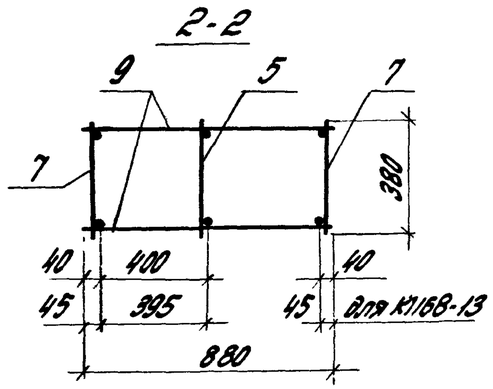

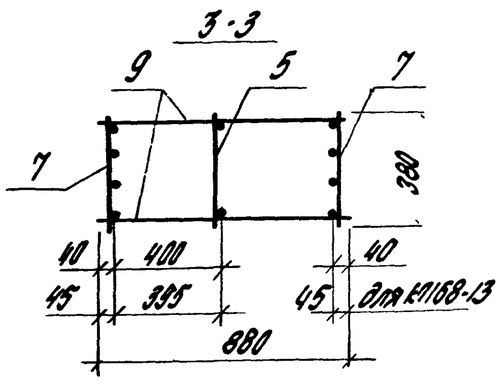

Поз. 10

1. Узел XV см. 1.424.1-5.4С-112.
2. Арматура класса А-I - по ГОСТ 5781-82*.

Марка каркаса	поз.	Наименование	кол.	Обозначение документа	Масса каркаса, кг
КП168-7	1	Сетка С2	12	1.424.1-5.4С-169	522,7
	2	С5	12	-170	
	3	С10	44	-171	
	4	Каркас плоский КР2-1		-119	
	5	КР130-1	1	-146	
	6	КР107-33	12	-126	
	7	КР130-10	12	-146	
	8	ф8АI, ℓ=580; 0,229 кг	224	без черт.	
	9	ф8АI, ℓ=880; 0,348 кг	112	то же	
	10	ф6АI, ℓ=500; 0,12 кг	18	1.424.1-5.4С-96	
КП168-8		поз.1...5;10 - по КП168-7			556,1
	6	Каркас плоский КР107-34	2	1.424.1-5.4С-126	
	7	КР130-10	2	-146	
	8	ф8АI, ℓ=580; 0,229 кг	118	без черт.	
	9	ф8АI, ℓ=880; 0,348 кг	112	то же	
КП168-10		поз.1...5;10 - по КП168-7			644,4
	6	Каркас плоский КР107-34	2	1.424.1-5.4С-126	
	7	КР130-13	2	-147	
	8	ф8АI, ℓ=580; 0,229 кг	118	без черт.	
	9	ф8АI, ℓ=880; 0,348 кг	54	то же	
КП168-12		поз.1...5;10 - по КП168-7			755,8
	6	Каркас плоский КР107-34	2	1.424.1-5.4С-126	
	7	КР130-16	2	-147	
	8	ф8АI, ℓ=580; 0,229 кг	18	без черт	
	9	ф8АI; ℓ=880; 0,348 кг	54	то же	
КП168-13		поз.1...5;10 - по КП168-7			897,1
	6	Каркас плоский КР107-34	2	1.424.1-5.4С-126	
	7	КР130-18	2	-147	
	8	ф8АI, ℓ=580; 0,229 кг	18	без черт.	
	9	ф10АI, ℓ=880; 0,542 кг	54	то же	

Н.контр.	Костанян		1.424.1-5.4С-96
Рук.сект.	Розенблюм		Каркас пространственный КП168-7, КП168-8, КП168-10, КП168-12, КП168-13
Гл.инж.пр.	Костанян		Стадия: Р; Лист: ; Листов: 1
Ст.инж.	Лрмыш		ЦНИИПРОМЗДАНИЙ
Инжен.	Мажумова		
Провер.	Хойтлина		

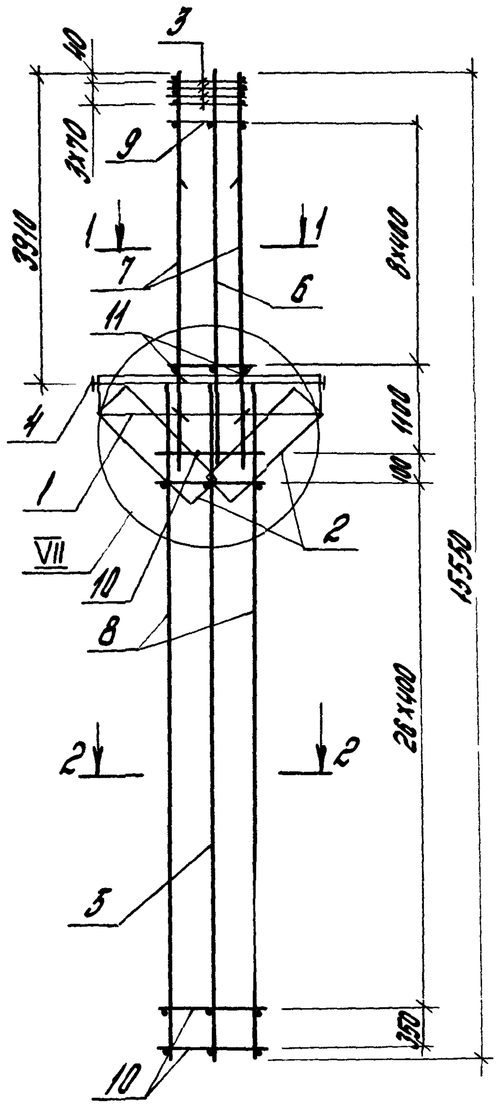

1-1

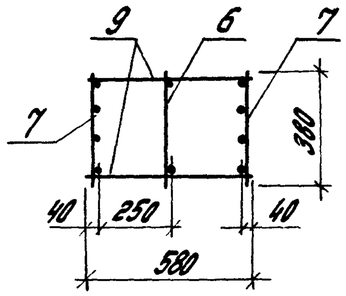

2-2
для КП169-1

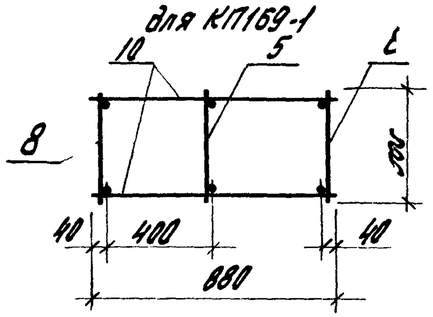

2-2
для КП169-2

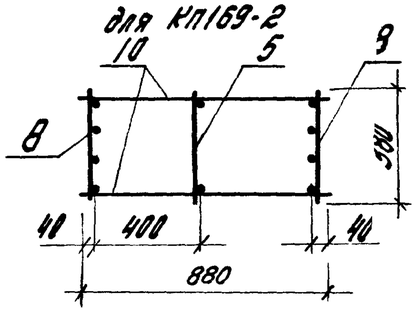

Поз. 11

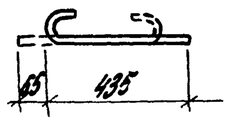

Марка каркаса	Поз.	Наименование	Кол.	Обозначение документа	Масса каркаса, кг
КП169-1	1	Сетка С2	2	1.424.1-5.4С-169	342,7
	2	С5	2	-170	
	3	С10	4	-171	
	4	Каркас плоский КР2-1	1	-119	
	5	КР132-1	1	-150	
	6	КР107-21	1	-125	
	7	КР107-26	2	-125	
	8	КР132-2	2	-150	
	9	Ф5Вр I, ℓ=580; 0,084кг	18	без черт.	
	10	Ф6А I, ℓ=880; 0,195кг	58	то же	
	11	Ф6А I, ℓ=500; 0,12кг	8	1.424.1-5.4С-97	
КП169-2	1	Сетка С2	2	-169	433,1
	2	С5	2	-170	
	3	С10	4	-171	
	4	Каркас плоский КР2-1	1	-119	
	5	КР132-1	1	-150	
	6	КР107-212	1	-125	
	7	КР107-26б	2	-125	
	8	КР132-3	2	-150	
	9	Ф5Вр I, ℓ=580; 0,084кг	18	без черт.	
	10	Ф5Вр I, ℓ=880; 0,127кг	58	то же	
	11	Ф6А I, ℓ=500; 0,12кг	8	1.424.1-5.4С-97	

1. Узел VII см. 1.424.1-5.4С-112.
2. Арматура класса Вр-I - по ГОСТ 6727-80*,
А-I - по ГОСТ 5781-82*.

Н. контр.	Костанян	
Рук. сек.	Розенблюм	
Гл. инж. пр.	Костанян	
Ст. инж.	Лемыш	
Инжен.	Максимова	
Провер.	Хайтлина	

1.424.1-5.4С-97

Каркас пространственный КП169-1, КП169-2

Стадия	Лист	Листов
Р		1

ЦНИИПромзданий

Инв. № подл. | Подпись и дата | Взам. инв. №

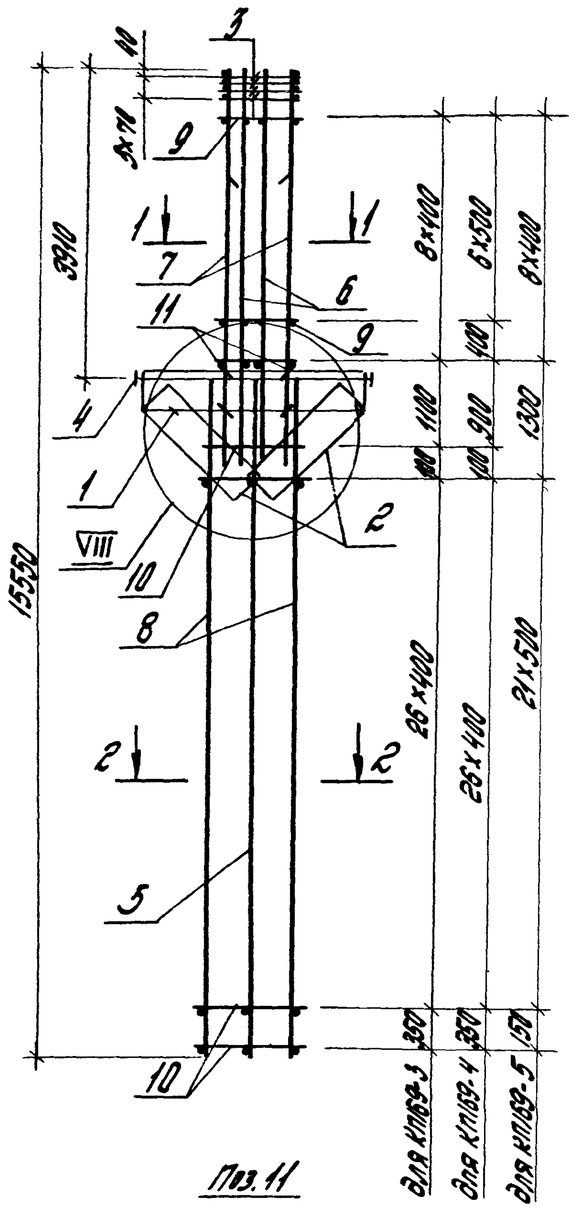

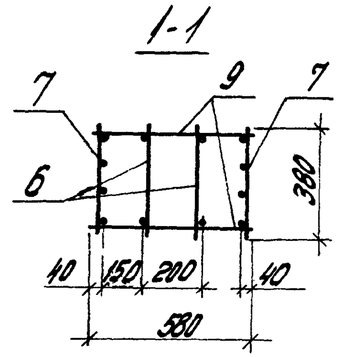

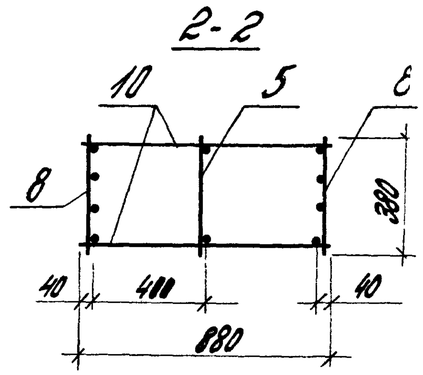

Поз.11

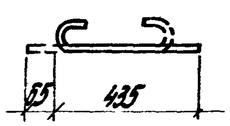

Марка каркаса	поз.	Наименование	кол.	Обозначение документа	Масса каркаса, кг
КП169-3	1	Сетка С2	2т	1.424.1-5.4с - 169	499,5
	2	С5	2т	- 170	
	3	С10	4	- 171	
	4	Каркас плоский КР2-1	1	- 119	
	5	КР132-1	1	- 150	
	6	КР107-24	2т	- 125	
	7	КР107-26	2т	- 125	
	8	КР132-3	2т	- 150	
	9	ф5ВрI, ℓ=580; 0,084 кг	118	без черт.	
	10	ф5ВрI, ℓ=880; 0,127 кг	558	то же	
	11	ф6АI, ℓ=500; 0,12 кг	18	1.424.1-5.4с - 98	
КП169-4		поз.1...6; 11 - по КП169-3			604,6
	7	Каркас плоский КР107-28	2	1.424.1-5.4с - 125	
	8	КР132-4	2	- 150	
	9	ф8АI, ℓ=580; 0,229 кг	116	без черт.	
	10	ф6АI, ℓ=880; 0,195 кг	558	то же	
КП169-5		поз.1...6; 11 - по КП169-3			661,5
	7	Каркас плоский КР107-27	2	1.424.1-5.4с - 125	
	8	КР132-5	2	- 150	
	9	ф6АI, ℓ=580; 0,173 кг	118	без черт.	
	10	ф8АI, ℓ=880; 0,348 кг	46	то же	

1. Узел VIII см. 1.424.1-5.4с-112.
2. Арматура класса Вр-I - по ГОСТ 6727-80*
А-I - по ГОСТ 5781-82*.

Н. контр.	Костанян		
Рук. лект.	Розенблюм		
Гл. инж. пр.	Костанян		
Ст. инж.	Лемыш		
Инжен.	Максимова		
Пров.	Хойтлина		

1.424.1-5.4с-98

Каркас пространственный КП169-3... КП169-5

Стадия	Лист	Листов
Р		1

ЦНИИПромзданий

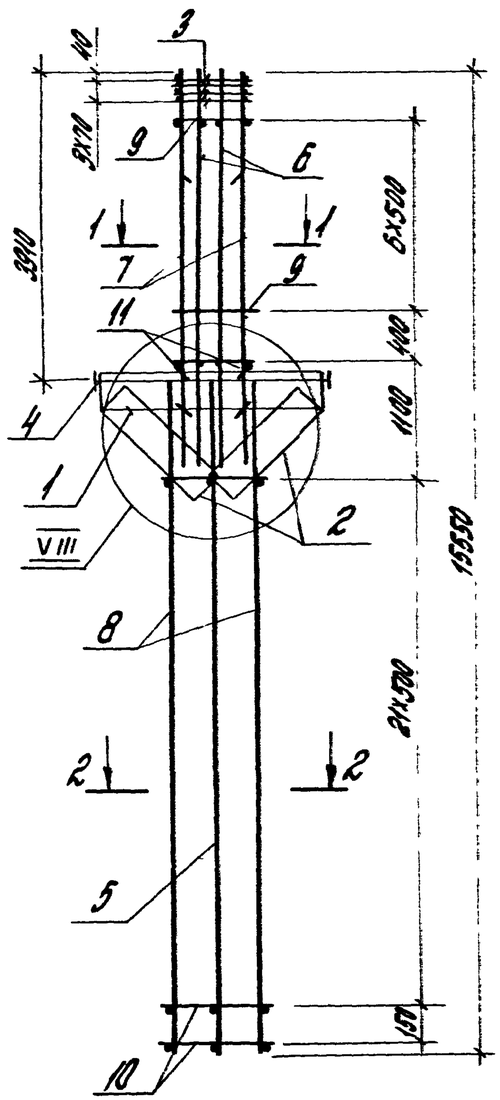

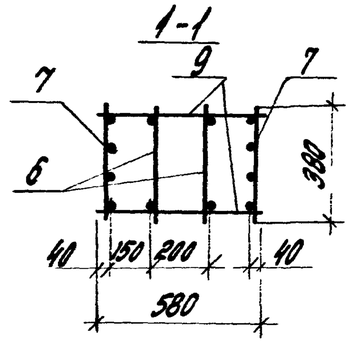

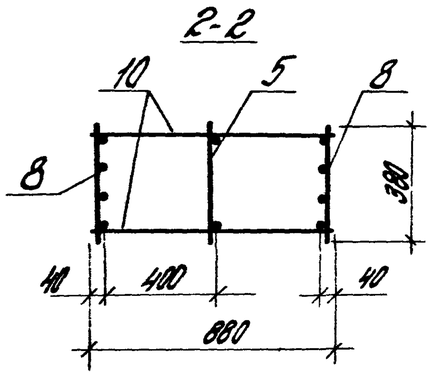

Поз.11

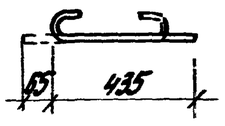

1. Узел VIII см. 1.424.1-5.ис-112.
2. Арматура класса А-I - по ГОСТ 5781-82*.

Марка каркаса	Поз.	Наименование	Кол.	Обозначение документа	Масса каркаса, кг
КП169-6	1	Сетка С2	22	1.424.1-5.ис-169	781,2
	2	С5	22	-170	
	3	С10	4	-171	
	4	Каркас плоский КР2-1	1	-119	
	5	КР132-1	11	-150	
	6	КР107-24	2	-125	
	7	КР107-30	2	-126	
	8	КР132-5	2	-150	
	9	⌀8АI, ℓ=580; 0,229 кг	116	Без черт.	
	10	⌀8АI, ℓ=880; 0,348 кг	446	то же	
	11	⌀6АI, ℓ=500; 0,12 кг	8	1.424.1-5.ис-99	
КП169-7		поз.1...6;9...11 - по КП169-6			872,6
	7	Каркас плоский КР107-30	2	1.424.1-5.ис-126	
	8	КР132-7	2	-150	
КП169-8		поз.1...6;9...11 - по КП169-6			921,6
	7	Каркас плоский КР107-28	2	1.424.1-5.ис-126	
	8	КР132-8	2	-150	

Н.контр.	Костанян		1.424.1-5.ис-99
Рук.серт.	Резниченко		
Гл.инж.пр.	Костанян		Каркас пространственный КП169-6... КП169-8
Ст.инж.	Лемыш		
Инженер	Максимова		
Проверр	Хайтлина		

Стадия	Лист	Листов
Р		1

ЦНИИПромзданий

Инв.№подл. | Подпись и дата | Взам.инв.№

23572-05 128 Формат А3

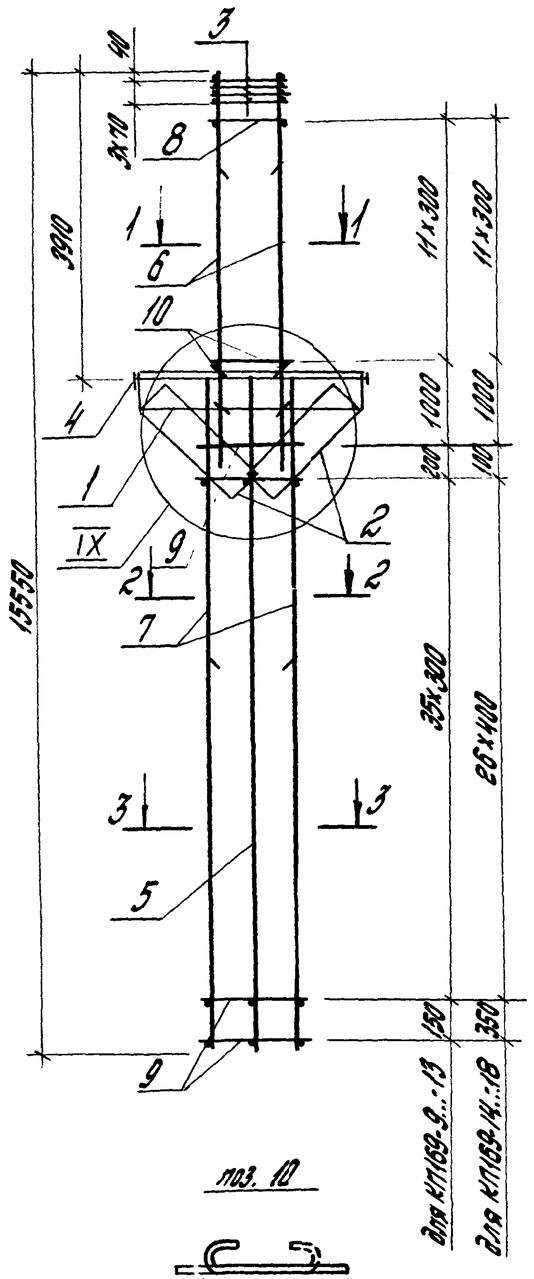

поз. 10

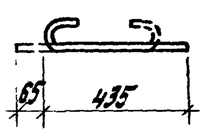

1-1

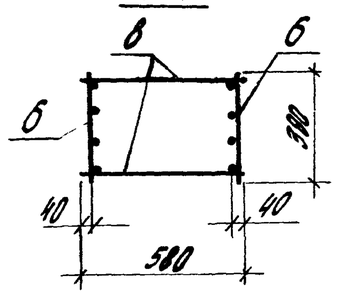

2-2

для КП169-9; -10...12; -13; -15; -17; -18

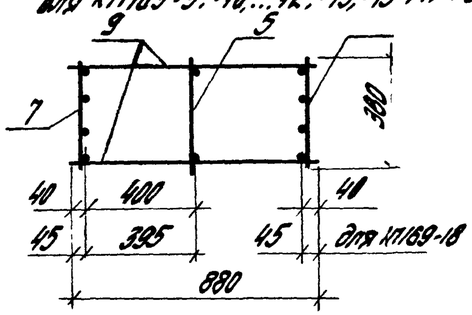

2-2

для КП169-11; -14; -16

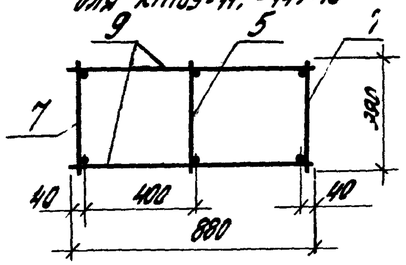

3-3

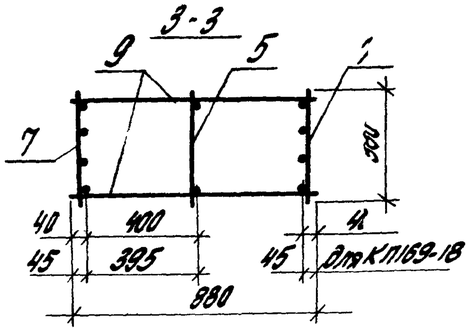

Марка каркаса	Поз.	Наименование	Кол.	Обозначение документа	Масса каркаса, кг
КП169-9	1	Сетка С2	2	1.424.1-5.4С-169	429,7
	2	С5	2	-170	
	3	С10	4	-171	
	4	Каркас плоский КР2-1	1	-119	
	5	КР132-1	1	-150	
	6	КР107-32	2	-126	
	7	КР132-9	2	-151	
	8	⌀6АI, ℓ=580; 0,129кг	24	без черт.	
	9	⌀5ВрI, ℓ=880; 0,127кг	76	то же	
	10	⌀6АI, ℓ=500; 0,12 кг	8	1.424.1-5.4С-100	
КП169-10		поз.1...5;10 - по КП169-9			531,7
	6	Каркас плоский КР107-33	2	1.424.1-5.4С-126	
	7	КР132-10	2	-151	
	8	⌀8АI, ℓ=580; 0,229кг	24	без черт.	
	9	⌀8АI, ℓ=880; 0,348кг	76	то же	

1. Узел IX см. 1.424.1-5.4С-112.
2. Арматура класса Вр-I - по ГОСТ 6727-80*,
   А-I - по ГОСТ 5781-82*.
3. Продолжение спецификации см. лист 2.

Н. контр.	Костанян		1.424.1-5.4С-100	
Рук. сект.	Розенблюм		Каркас пространственный КП169-9... КП169-18	Стадия Р, Лист 1, Листов 2
Гл. инж. пр.	Костанян			ЦНИИПромзданий
Ст. инж.	Лемыш			
Инженер	Максимова			
Провер.	Хайтлина			

23572-05 129 Формат А3

Марка каркаса	поз.	Наименование	Кол.	Обозначение документа	Масса каркаса, кг
КП169-11		поз.1...5;10 - по КП169-9			495,9
	6	Каркас плоский КР107-32	2	1.424.1-5.4С-126	
	7	КР132-11	2	-151	
	8	ф6АI, ℓ=580; 0,129кг	24	Без черт.	
	9	ф8АI, ℓ=880; 0,348кг	76	то же	
КП169-12		поз.1...5;10 - по КП169-9			583,1
	6	Каркас плоский КР107-32	2	1.424.1-5.4С-126	
	7	КР132-12	2	-151	
	8	ф6АI, ℓ=580; 0,129кг	24	Без черт.	
	9	ф8АI, ℓ=880; 0,348кг	76	то же	
КП169-13		поз.1...5;10 - по КП169-9			617,7
	6	Каркас плоский КР107-33	2	1.424.1-5.4С-126	
	7	КР132-12	2	-151	
	8	ф8АI, ℓ=580; 0,229кг	24	Без черт.	
	9	ф8АI, ℓ=880; 0,348кг	76	то же	
КП169-14		поз.1...5;10 - по КП169-9			597,7
	6	Каркас плоский КР107-32	2	1.424.1-5.4С-126	
	7	КР132-13	2	-151	
	8	ф6АI, ℓ=580; 0,129кг	24	Без черт.	
	9	ф8АI, ℓ=880; 0,348кг	58	то же	

Марка каркаса	поз.	Наименование	Кол.	Обозначение документа	Масса каркаса, кг
КП169-15		поз.1...5;10 - по КП169-9			700,9
	6	Каркас плоский КР107-33	2	1.424.1-5.4С-126	
	7	КР132-14	2	-151	
	8	ф8АI, ℓ=580; 0,229кг	244	Без черт.	
	9	ф8АI, ℓ=880; 0,348кг	58	то же	
КП169-16		поз.1...5;10 - по КП169-9			749,5
	6	Каркас плоский КР107-33	2	1.424.1-5.4С-126	
	7	КР132-15	2	-151	
	8	ф8АI, ℓ=580; 0,229кг	24	Без черт.	
	9	ф8АI, ℓ=880; 0,348кг	58	то же	
КП169-17		поз.1...5;10 - по КП169-9			837,7
	6	Каркас плоский КР107-33	2	1.424.1-5.4С-126	
	7	КР132-16	2	-151	
	8	ф8АI, ℓ=580; 0,229кг	24	Без черт.	
	9	ф8АI, ℓ=880; 0,348кг	58	то же	
КП169-18		поз.1...5;10 - по КП169-9			1010,3
	6	Каркас плоский КР107-33	2	1.424.1-5.4С-126	
	7	КР132-17	2	-151	
	8	ф8АI, ℓ=580; 0,229кг	24	Без черт.	
	9	ф10АI, ℓ=880; 0,542кг	58	то же	

Инв.№подл. | Подпись и дата | Взам. инв.№

23572-05 130 Формат А3

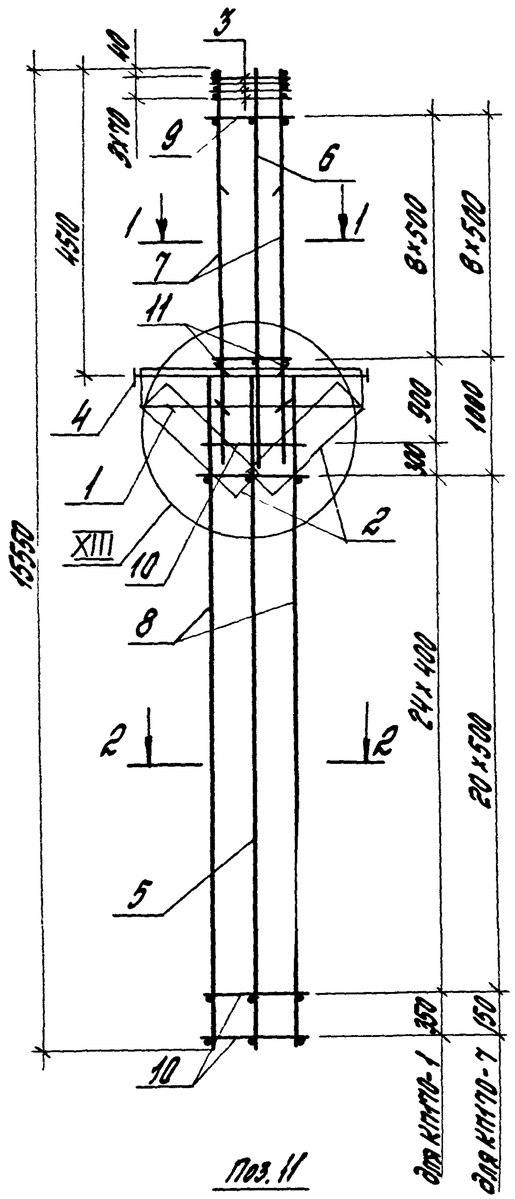

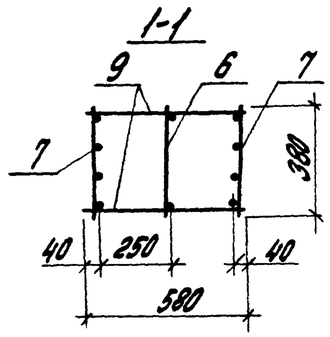

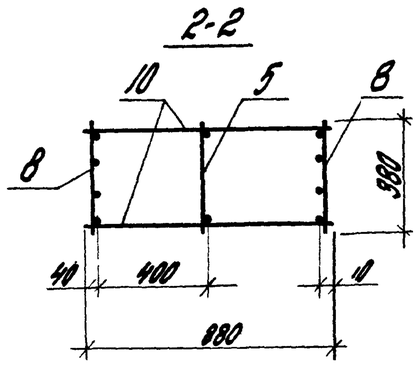

Поз. 11

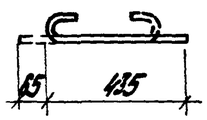

1. Узел XIII см. 1.424.1-5.4С-112.
2. Арматура класса Вр I - по ГОСТ 6727-80*,
9-I - по ГОСТ 5781-82*.

Марка каркаса	Поз.	Наименование	Кол.	Обозначение документа	Масса каркаса, кг
КП170-1	1	Сетка С2	2	1.424.1-5.4С-169	520,4
	2	С5	2	-170	
	3	С10	4	-171	
	4	Каркас плоский КР2-2	1	-120	
	5	КР130-1	1	-146	
	6	КР109-2:9	1	-128	
	7	КР109-2:5	2	-128	
	8	КР130-3	2	-146	
	9	ф8АI, ℓ=580; 0,229 кг	18	без черт.	
	10	ф5ВрI, ℓ=880; 0,127 кг	54	то же	
	11	ф6АI, ℓ=500; 0,12 кг	8	1.424.1-5.4С-101	
КП170-7	1	Сетка С2	2	1.424.1-5.4С-169	769,9
	2	С5	2	-170	
	3	С10	4	-171	
	4	Каркас плоский КР2-2	1	-120	
	5	КР130-4	1	-146	
	6	КР109-2:2	1	-128	
	7	КР109-2:6	2	-129	
	8	КР130-6	2	-146	
	9	ф8АI, ℓ=580; 0,229 кг	18	без черт.	
	10	ф8АI, ℓ=880; 0,348 кг	44	то же	
	11	ф6АI, ℓ=500; 0,12 кг	8	1.424.1-5.4С-101	

Н. контр.	Костанян		
Рук. сект.	Розенблюм		
Гл. инж. пр.	Костанян		
Ст. инж.	Лемыш		
Инженер	Максимова		
Провер.	Хойтлина		

1.424.1-5.4С-101

Каркас пространственный КП170-1, КП170-7

Стадия	Лист	Листов
Р		1

ЦНИИПромзданий

23572-05 131 Формат А3

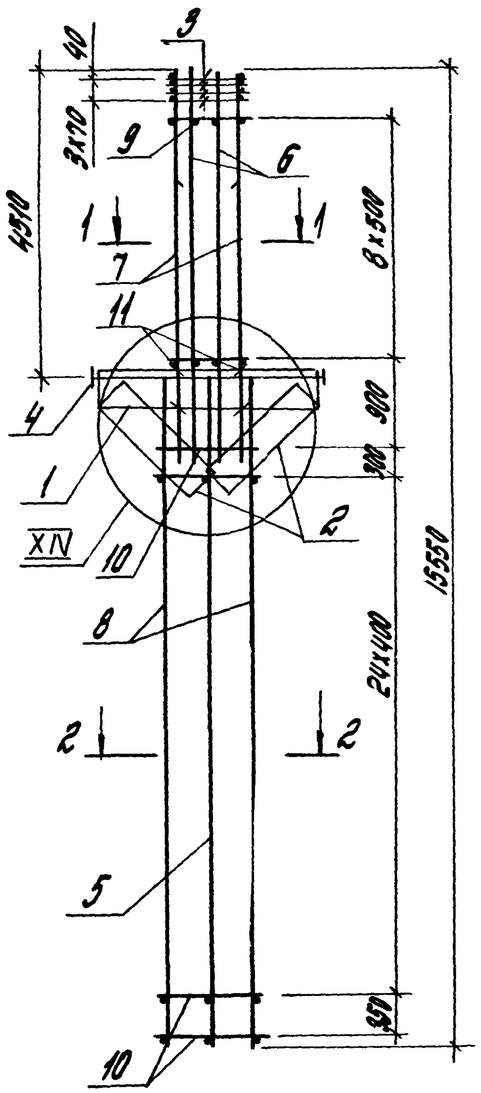

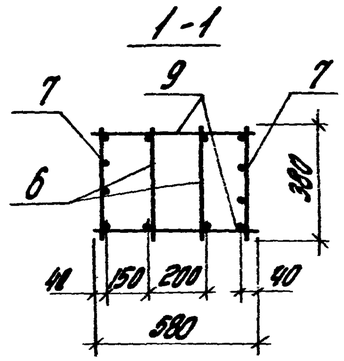

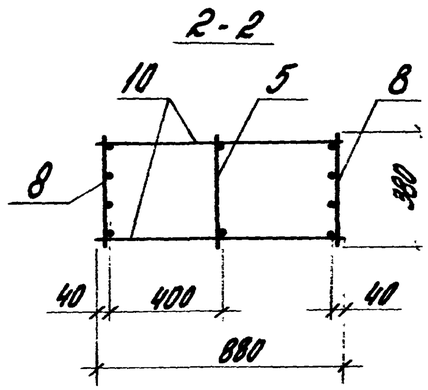

Поз. 11

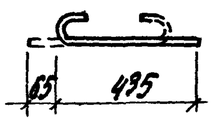

Марка каркаса	поз.	Наименование	кол.	Обозначение документа	Масса каркаса, кг
КП170-2	1	Узел С2	2	1.424.1-5.4С-169	573,1
	2	С5	2	-170	
	3	С10	4	-171	
	4	Каркас плоский КР2-2	1	-120	
	5	КР130-1	1	-146	
	6	КР109-23*	2	-128	
	7	КР109-25*	2	-128	
	8	КР130-3	2	-146	
	9	ФВАI, ℓ=580; 0,229кг	18	Без черт.	
	10	ФБВрI, ℓ=880; 0,127кг	54	То же	
	11	ФБАI, ℓ=500; 0,12кг	8	1.424.1-5.4С-102	
КП170-3		поз. 1...6; 9; 11 – по КП170-2?			612,9
	7	Каркас плоский КР109-26	2	1.424.1-5.4С-129	
	8	КР130-3	2	-146	
	10	ФБВрI, ℓ=880; 0,127кг	54	Без черт.	
КП170-4		поз. 1...6; 9; 11 - по КП170-2?			663,9
	7	Каркас плоский КР109-26б	2	1.424.1-5.4С-129	
	8	КР130-4	2	-146	
	10	ФБАI, ℓ=880; 0,195кг	54	Без черт.	

1. Узел XIV см. 1.424.1-5.4С-112.
2. Арматура класса Вр-I - по ГОСТ 6727-80*,
А-I - по ГОСТ 5781-82*.

Н.контр.	Костанян		1.424.1-5.4С-102
Рук.сект.	Розенблюм		Каркас пространственный КП170-2...КП170-4
Гл.инж.пр.	Костанян		Стадия: Р; Лист: ; Листов: 1
Ст.инж.	Лемыш		ЦНИИПромзданий
Инженер	Максимова		
Провер.	Хайтлина		

Инв.№подл. | Подпись и дата | Взам.инв.№

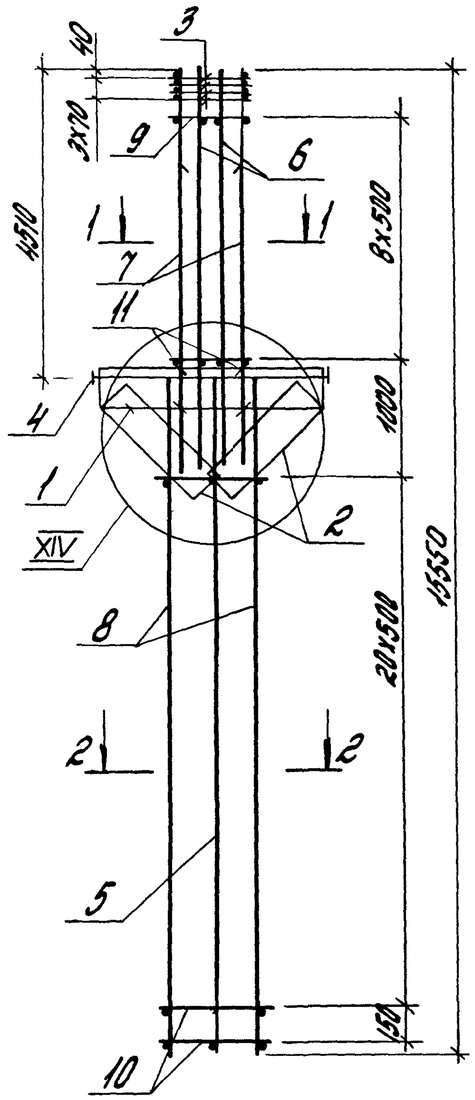

1-1

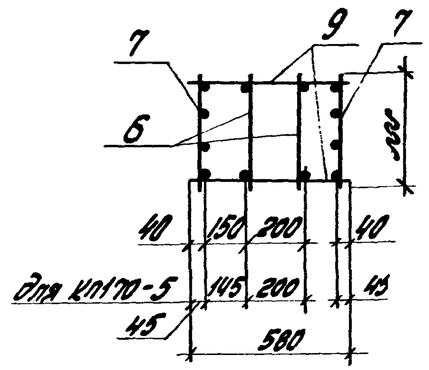

2-2

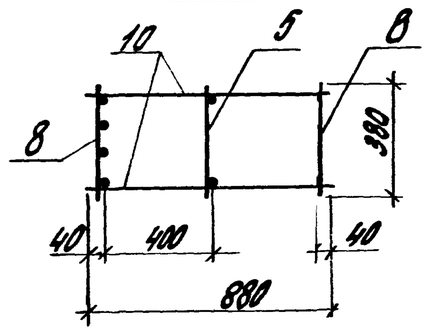

поз.11

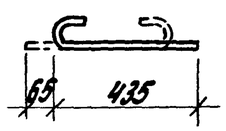

Марка каркаса	поз.	Наименование	Кол.	Обозначение документа	Масса каркаса, кг
КП170-5	1	Сетка С2	2	1.424.1-5.4С-169	882,5
	2	С5	2	-170	
	3	С10	4	-171	
	4	Каркас плоский КР2-2	1	-120	
	5	КР130-1	1	-146	
	6	КР109-23	2	-128	
	7	КР109-28	2	-129	
	8	КР130-5	2	-146	
	9	Ф10АI, ℓ=580; 0,358кг	18	без черт.	
	10	Ф8АI, ℓ=880; 0,348кг	44	то же	
	11	Ф6АI, ℓ=500; 0,12кг	8	1.424.1-5.4С-103	
КП170-6		поз.1...5;10;11-по КП170-5			778,3
	6	Каркас плоский КР109-22	2	1.424.1-5.4С-128	
	7	КР109-25	2	-128	
	8	КР130-6	2	-146	
	9	Ф8АI, ℓ=580; 0,229кг	44	Без черт.	
КП170-8		поз.1...5;10;11-по КП170-5			897,7
	6	Каркас плоский КР109-23	2	1.424.1-5.4С-128	
	7	КР109-27	2	-129	
	8	КР130-6	2	-146	
	9	Ф8АI, ℓ=580; 0,229кг	44	Без черт.	

1. Узел XIV см. 1.424.1-5.4С-112.
2. Арматура класса А-I - по ГОСТ 5781-82*

Н.контр.	Костанян		1.424.1-5.4С-103
Рук.сект.	Розенблюм		Каркас пространственный КП170-5, КП170-6, КП170-8
Гл.инж.пр.	Костанян		Стадия: Р; Лист: ; Листов: 1
Ст.инж.	Лемыш		ЦНИИПРОМЗДАНИЙ
Инженер	Максимова		
Проверил	Хайтлина		

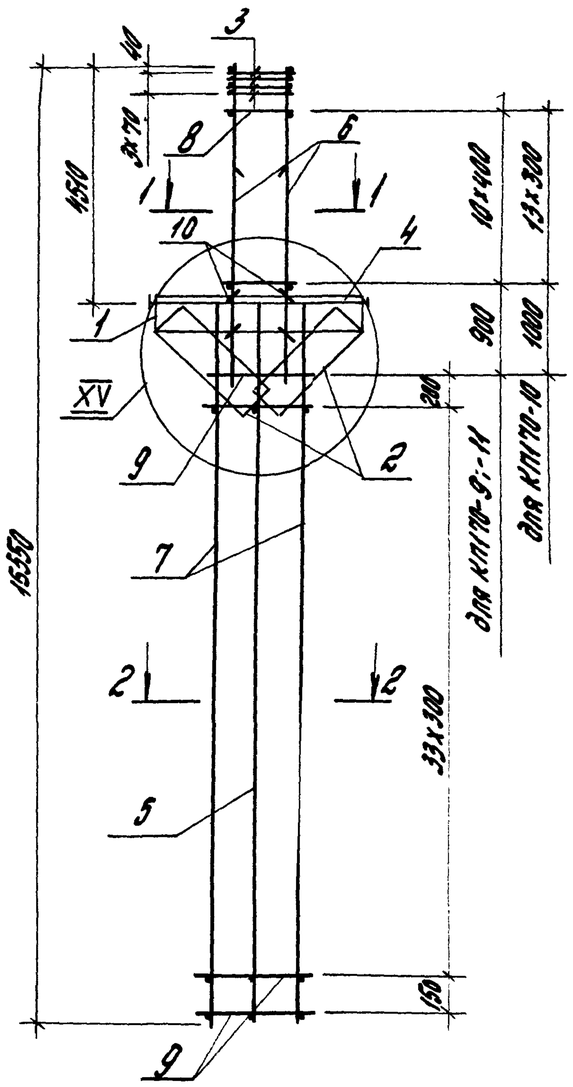

1-1

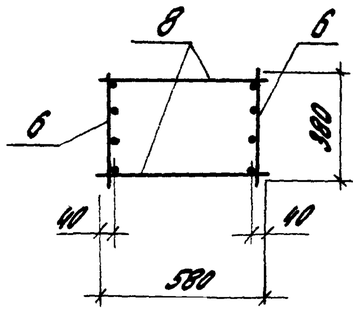

2-2
для КП170-9

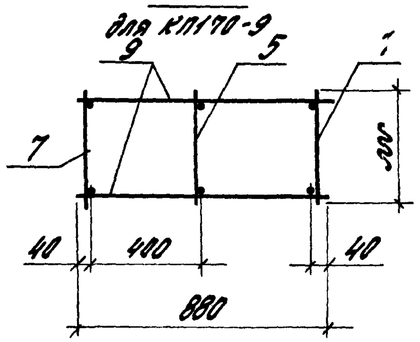

2-2
для КП170-10;-11

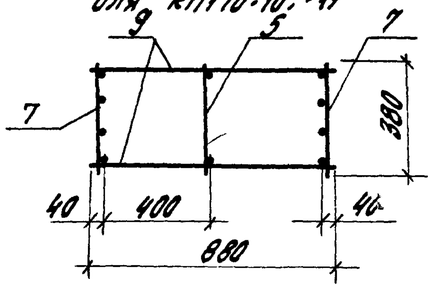

Поз. 10

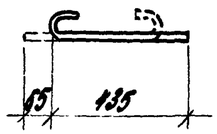

Марка каркаса	Поз.	Наименование	Кол.	Обозначение документа	Масса каркаса, кг
КП170-9	1	Сетка С2	2	1.424.1-5.4С-169	432,3
	2	С5	2	-170	
	3	С10	4	-171	
	4	Каркас плоский КР2-2	1	-120	
	5	КР130-1	1	-146	
	6	КР109-31	2	-129	
	7	КР130-7	2	-146	
	8	Ф8АI, ℓ=580; 0,229кг	22	без черт.	
	9	Ф6АI, ℓ=880; 0,195кг	72	то же	
	10	Ф6АI, ℓ=500; 0,12кг	8	1.424.1-5.4С-104	
КП170-10		поз. 1... 5; 10 - по КП170-9			474,0
	6	Каркас плоский КР109-30	2	1.424.1-5.4С-129	
	7	КР130-8	2	-146	
	8	Ф8АI, ℓ=580; 0,229кг	28	без черт.	
	9	Ф5ВрI, ℓ=880; 0,127кг	72	то же	
КП170-11		поз. 1... 5; 10 - по КП170-9			511,5
	6	Каркас плоский КР109-31	2	1.424.1-5.4С-129	
	7	КР130-8	2	-146	
	8	Ф8АI, ℓ=580; 0,229кг	22	без черт.	
	9	Ф5ВрI, ℓ=880; 0,127кг	72	то же	

1. Узел XV см. 1.424.1-5.4С-112.
2. Арматура класса Вр-I - по ГОСТ 6727-80*,
А-I - по ГОСТ 5781-82*.

Н. контр.	Костанян		
Рук. сект.	Розенблюм		
Гл. инж. пр.	Костанян		
Ст. инж.	Лемыш		
Инжен.	Максимова		
Провер.	Хайтлина		

1.424.1-5.4С-104

Каркас пространственный КП170-9... КП170-11

Стадия	Лист	Листов
Р		1

ЦНИИПромзданий

Инв. № подл. | Подпись и дата | Взам. инв. №

23572-05 134 Формат Р

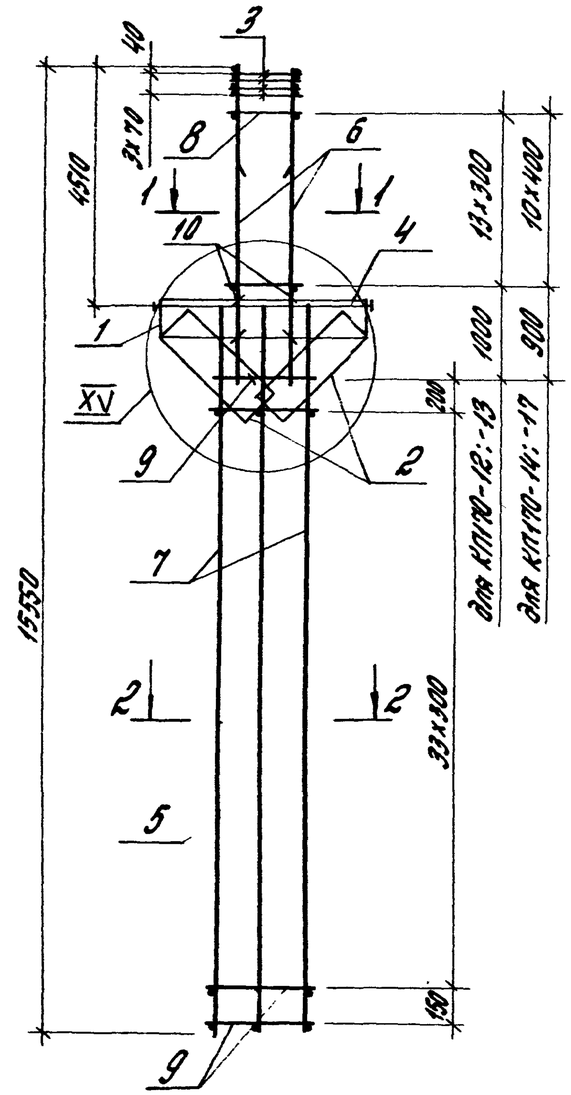

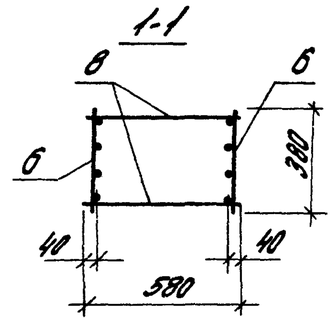

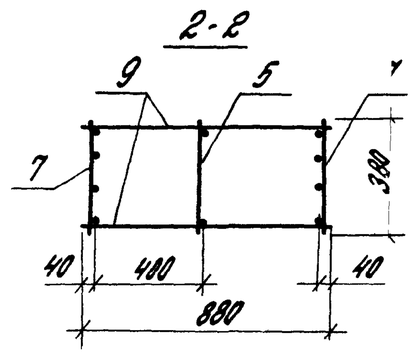

Поз.10

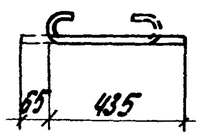

1. Узел XV см. 1.424.1-5.4С-112.
2. Арматура класса А-I - по ГОСТ 5781-82*

Марка каркаса	Поз.	Наименование	Кол.	Обозначение документа	Масса каркаса, кг
КП170-12	1	Сетка С2	2	1.424.1-5.4С-169	488,1
	2	С5	2	-170	
	3	С10	4	-171	
	4	Каркас плоский КР2-2	1	-120	
	5	КР130-1	1	-146	
	6	КР109-29	2	-129	
	7	КР130-9	2	-146	
	8	ф6АI, ℓ=580; 0,129кг	28	Без черт.	
	9	ф6АI, ℓ=880; 0,195кг	72	То же	
	10	ф6АI, ℓ=500; 0,12кг	8	1.424.1-5.4С-105	
КП170-13		поз.1...5;10 - по КП170-9			527,0
	6	Каркас плоский КР109-30	2	1.424.1-5.4С-129	
	7	КР130-9	2	-146	
	8	ф8АI, ℓ=580; 0,229кг	28	Без черт.	
	9	ф6АI, ℓ=880; 0,195кг	72	То же	
КП170-14		поз.1...5;10 - по КП170-9			564,4
	6	Каркас плоский КР109-31	2	1.424.1-5.4С-129	
	7	КР130-9	2	-146	
	8	ф8АI, ℓ=580; 0,229кг	22	Без черт.	
	9	ф6АI, ℓ=880; 0,195кг	72	то же	
КП170-17		поз.1...5;10 - по КП170-9			657,0
	6	Каркас плоский КР109-31	2	1.424.1-5.4С-129	
	7	КР130-11	2	-147	
	8	ф8АI, ℓ=580; 0,229кг	22	Без черт.	
	9	ф8АI, ℓ=880; 0,348кг	72	то же	

Н.контр.	Костанян		1.424.1-5.4С-105
Рук.сект.	Розенблюм		Каркас пространственный КП170-12... КП170-14, КП170-17
Гл.инж.пр.	Костанян		Стадия: Р; Лист: ; Листов: 1
Ст.инж.	Лемыш		ЦНИИПромзданий
Инженер	Максимова		
Провер.	Гайтлина		

23572-05 135 Формат А3

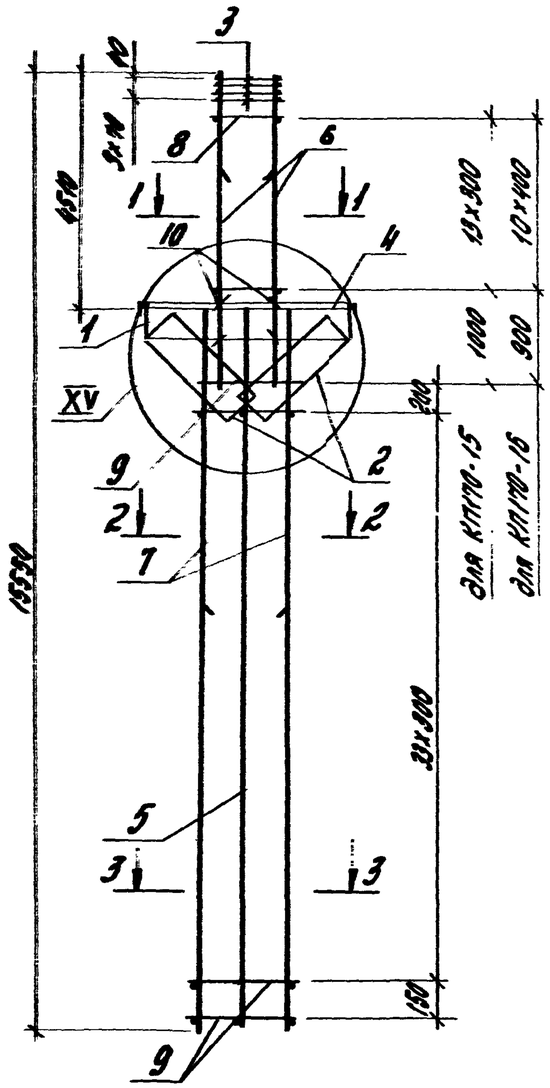

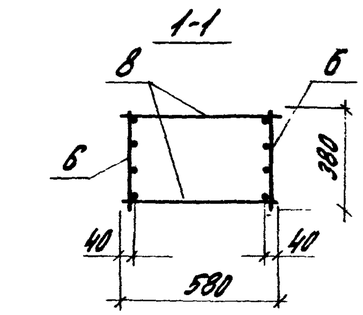

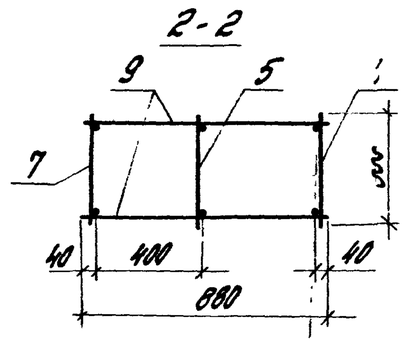

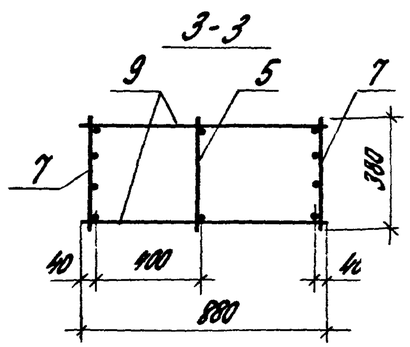

Поз.10

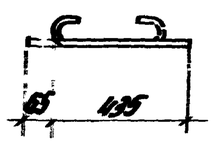

Марка каркаса	Поз.	Наименование	Кол.	Обозначение документа	Масса каркаса, кг
КП170-15	1	Сетка С2	2	1.424.1-5.4С-169	544,7
	2	С5	2	-170	
	3	С10	4	-171	
	4	Каркас плоский КР2-2	1	-120	
	5	КР130-1	1	-146	
	6	КР109-30	2	-129	
	7	КР130-10	2	-146	
	8	⌀8АI, ℓ=580; 0,229 кг	28	Без черт.	
	9	⌀8АI, ℓ=880; 0,348 кг	72	То же	
	10	⌀6АI, ℓ=500; 0,12 кг	8	1.424.1-5.4С-106	
КП170-16	1	Сетка С2	2	-169	582,2
	2	С5	2	-170	
	3	С10	4	-171	
	4	Каркас плоский КР2-2	1	-120	
	5	КР130-1	1	-146	
	6	КР109-31	2	-129	
	7	КР130-10	2	-146	
	8	⌀8АI, ℓ=580; 0,229 кг	212	Без черт.	
	9	⌀8АI, ℓ=880; 0,348 кг	712	То же	
	10	⌀6АI, ℓ=500; 0,12 кг	8	1.424.1-5.4С-106	

1. Узел XV см. 1.424.1-5.4С-112.
2. Арматура класса А-I - по ГОСТ 5781-82*.

Н. контр.	Костанян		
Рук. сект.	Розенблюм		
Гл. инж. пр.	Костанян		
Ст. инж.	Лемыш		
Инженер	Максимова		
Провер.	Хайтлина		

1.424.1-5.4С-106

Каркас пространственный КП170-15, КП170-16

Стадия	Лист	Листов
Р		1

ЦНИИПромзданий

Инв. № подл. | Подпись и дата | Взам. инв. №

23572-05 136 Формат А3

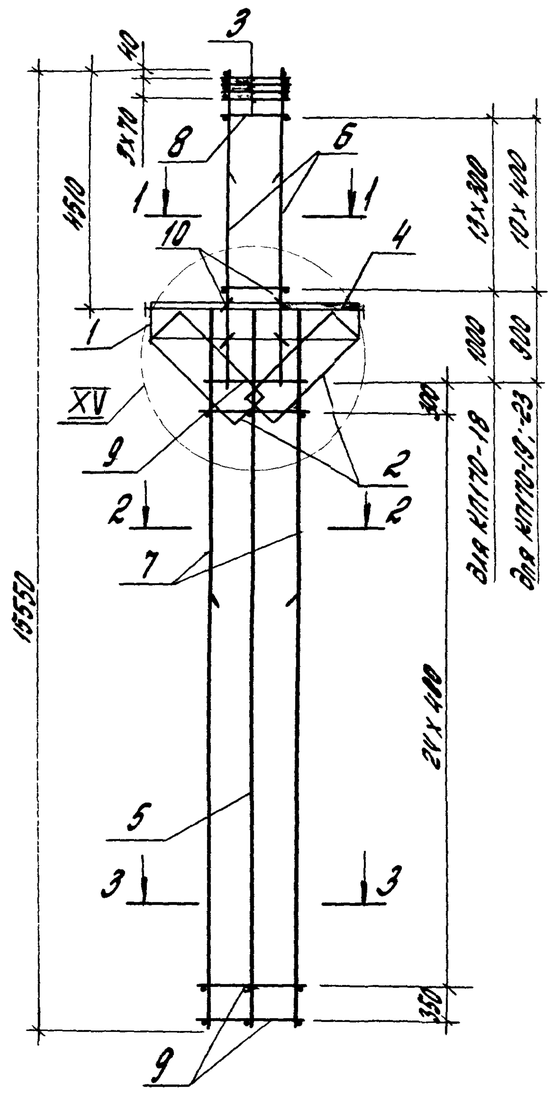

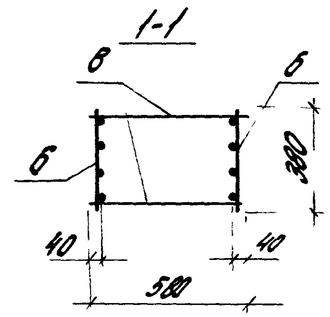

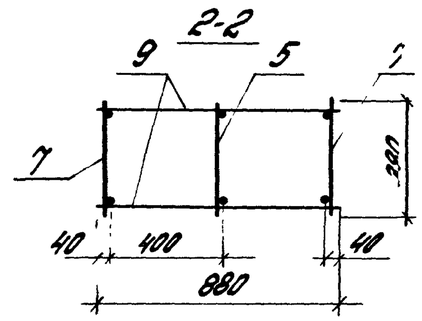

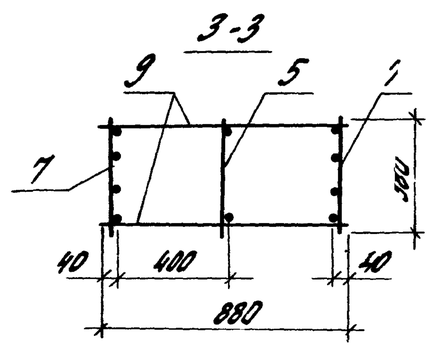

Поз.10

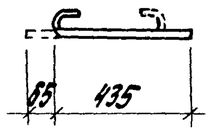

Марка каркаса	Поз.	Наименование	Кол.	Обозначение документа	Масса каркаса, кг
КП170-18	1	Сетка С2	2	1.424.1-5.4С-169	603,1
	2	С5	2	-170	
	3	С10	4	-171	
	4	Каркас плоский КР2-2	1	-120	
	5	КР130-1	1	-146	
	6	КР109-30	2	-129	
	7	КР130-12	2	-147	
	8	⌀8АI, ℓ=580; 0,229кг	28	без черт.	
	9	⌀8АI, ℓ=880; 0,348кг	54	то же	
	10	⌀6АI, ℓ=500; 0,12кг	8	1.424.1-5.4С-187	
КП170-19		поз.1..., 5; 9; 10 - по КП170-18			670,5
	6	Каркас плоский КР109-31	2	1.424.1-5.4С-129	
	7	КР130-13	2	-147	
	8	⌀8АI, ℓ=580; 0,229кг	22	без черт.	
КП170-23		поз.1... 5; 9; 10 - по КП170-18			842,3
	6	Каркас плоский КР109-32	2	1.424.1-5.4С-129	
	7	КР130-16	2	-147	
	8	⌀8АI, ℓ=580; 0,229кг	22	без черт.	

1. Узел XV см. 1.424.1-5.4С-142.
2. Арматура класса А-I - по ГОСТ5781-82*.

Н. контр.	Костанян		1.424.1-5.4С-107
Рук. сект.	Розенблюм		Каркас пространственный КП170-18, КП170-19, КП170-23
Гл. инж. пр.	Костанян		Стадия: Р; Лист: ; Листов: 1
Ст. инж.	Лемаш		ЦНИИПромзданий
Инженер	Максимова		
Провер.	Хойтлина		

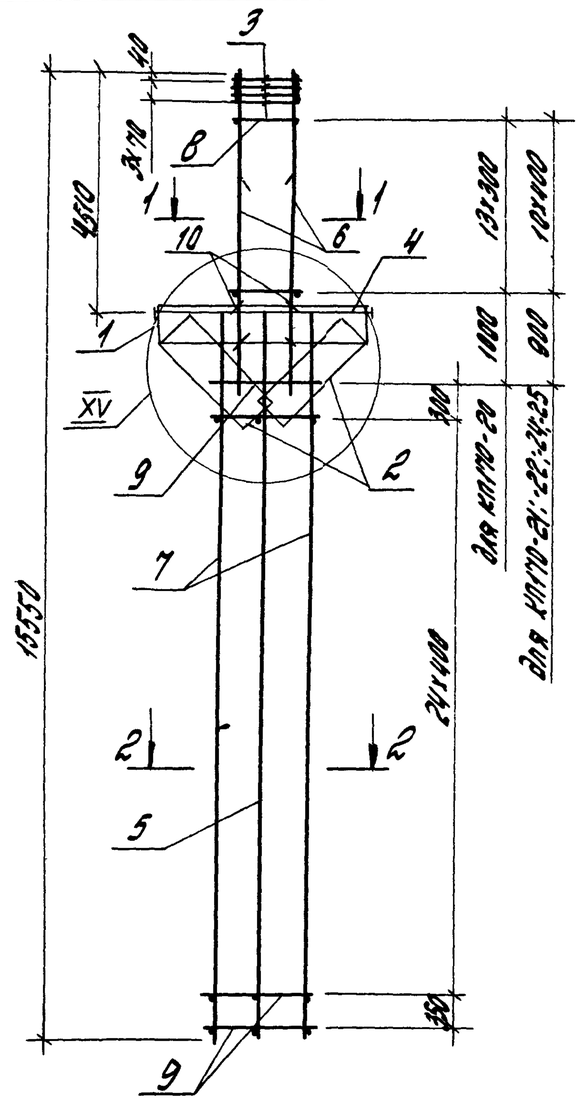

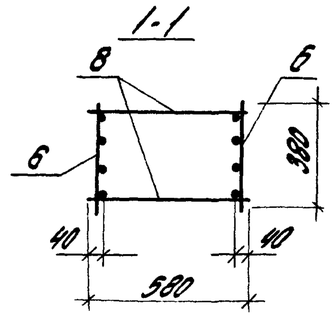

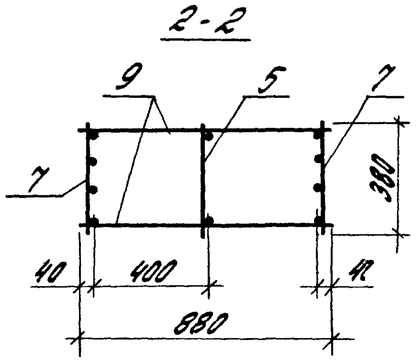

Поз. 10

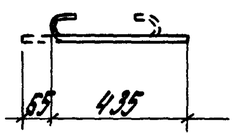

1. Узел XV см. 1.424.1-5.4С-112
2. Арматура класса А-I по ГОСТ 5781-82*

Марка каркаса	поз.	Наименование	кол.	Обозначение документа	Масса каркаса, кг
КП170-20	1	Сетка С2	12	1.424.1-5.4С-169	696,9
	2	С5	12	-170	
	3	С10	14	-171	
	4	Каркас плоский КР2-2	1	-120	
	5	КР130-1	1	-146	
	6	КР109-30	2	-129	
	7	КР130-14	2	-147	
	8	⌀8АI, ℓ=580; 0,229кг	108	Без черт.	
	9	⌀8АI, ℓ=880; 0,348кг	54	То же	
	10	⌀6АI, ℓ=500; 0,12кг	8	1.424.1-5.4С-108	
КП170-21		поз.1... 5;9;10 - по КП170-20			734,3
	6	Каркас плоский КР109-31	2	1.424.1-5.4С-129	
	7	КР130-14	2	-147	
	8	⌀8АI, ℓ=580; 0,229кг	22	Без черт.	
КП170-22		поз.1... 5;9;10 - по КП170-20			794,3
	6	Каркас плоский КР109-32	2	1.424.1-5.4С-129	
	7	КР130-14	2	-147	
	8	⌀8АI, ℓ=580; 0,229кг	22	Без черт.	
КП170-24		поз.1... 5;9;10 - по КП170-20			865,1
	6	Каркас плоский КР109-31	2	1.424.1-5.4С-129	
	7	КР130-17	2	-147	
	8	⌀8АI, ℓ=580; 0,229кг	22	Без черт.	
КП170-25		поз.1... 5;9;10 - по КП170-20			925,1
	6	Каркас плоский КР109-32	2	1.424.1-5.4С-129	
	7	КР130-17	2	-147	
	8	⌀8АI; ℓ=580; 0,229кг	22	Без черт.	

Н. контр.	Костанян		1.424.1-5.4С-108
Рук. сект.	Розенблюм		Каркас пространственный КП170-20... КП170-22, КП170-24, КП170-25
Гл. инж. пр.	Костанян		Стадия: Р; Лист: ; Листов: 1
Ст. инж.	Пенышев		ЦНИИПромзданий
Инженер	Максимова		
Провер.	Хайтина		

Инв. № подл. | Подпись и дата | Взам. инв. №

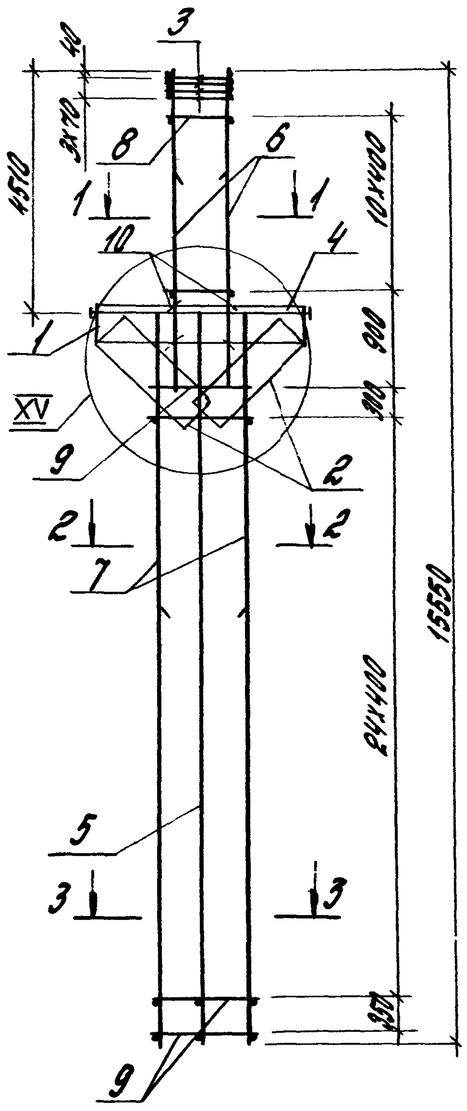

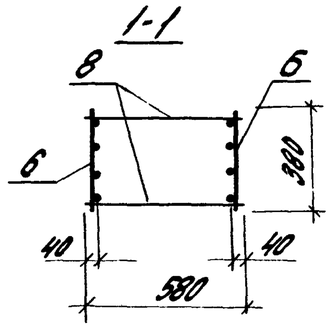

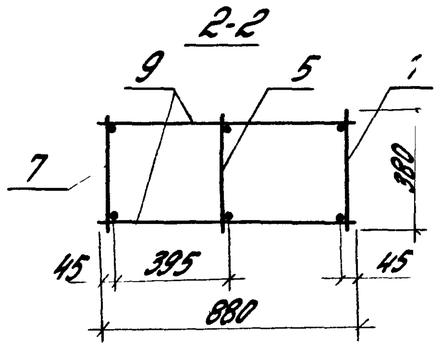

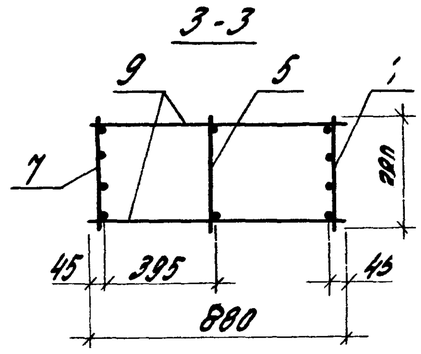

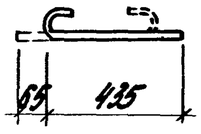

Марка каркаса	поз.	Наименование	кол.	Обозначение документа	Масса каркаса, кг
КП170-26	1	Сетка С2	2	1.424.1-5.4С-169	923,2
	2	С5	2	-170	
	3	С10	4	-171	
	4	Каркас плоский КР2-2	1	-120	
	5	КР130-1	1	-146	
	6	КР109-31	2	-129	
	7	КР130-18	2	-147	
	8	⌀8АI, ℓ=580; 0,229 кг	22	Без черт.	
	9	⌀10АI, ℓ=880; 0,542 кг	54	То же	
	10	⌀6АI, ℓ=500; 0,12 кг	8	1.424.1-5.4С-109	
КП170-27		поз.1... 5;8...10-по КП170-26			983,6
	6	Каркас плоский КР109-32	2	1.424.1-5.4С-129	
	7	КР130-18	2	-147	
КП170-28		поз.1... 5;8...10-по КП170-26			1124,8
	6	Каркас плоский КР109-32	2	1.424.1-5.4С-129	
	7	КР130-19	2	-147	

1. Узел XV см. 1.424.1-5.4С-112.
2. Арматура класса А-I - по ГОСТ 5781-82*.

Н.контр.	Костанян		
Рук.сект.	Розенблюм		
Гл.инж.пр.	Костанян		
Ст.инж.	Лемыш		
Инжен.	Максимов		
Провер.	Хайтлина		

1.424.1-5.4С-109

Каркас пространственный КП170-26... КП170-28

Стадия	Лист	Листов
Р		1

ЦНИИПромзданий

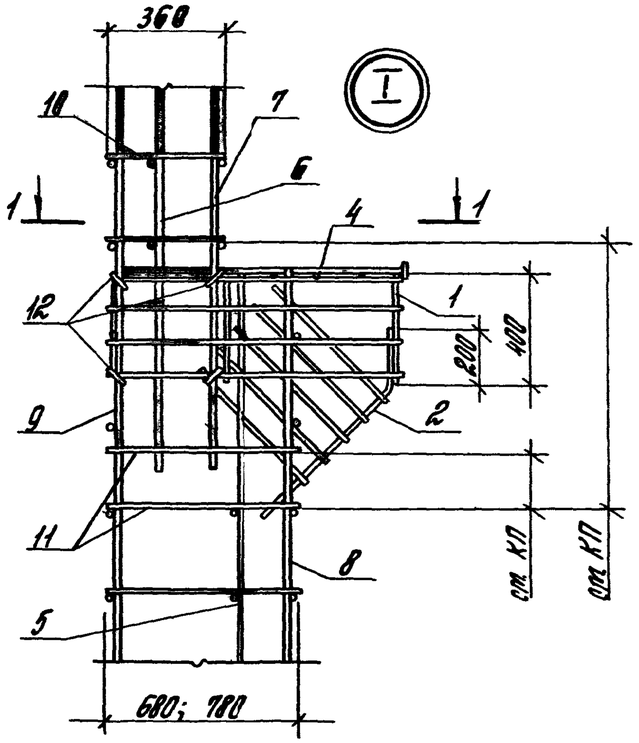

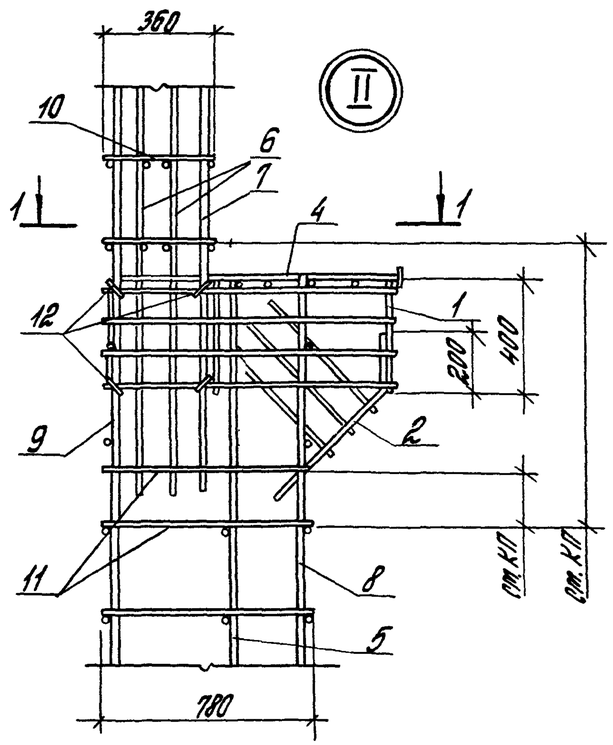

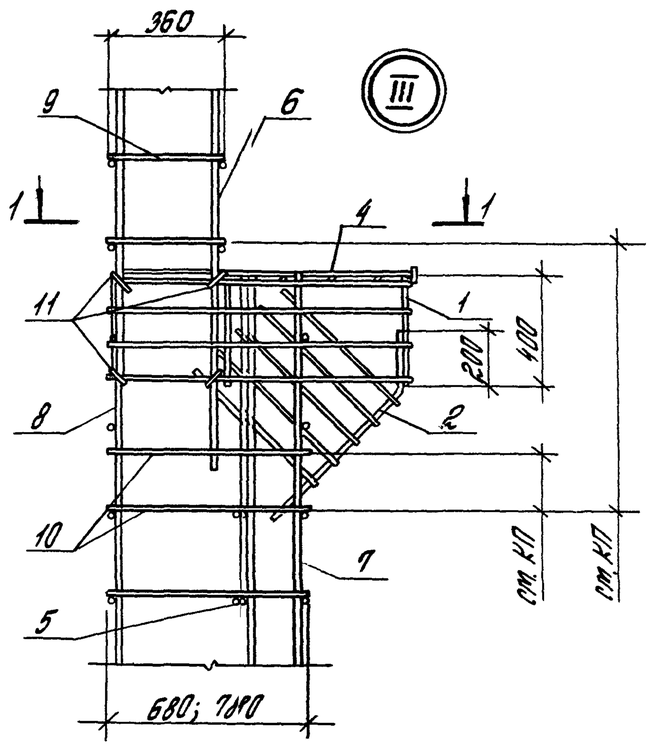

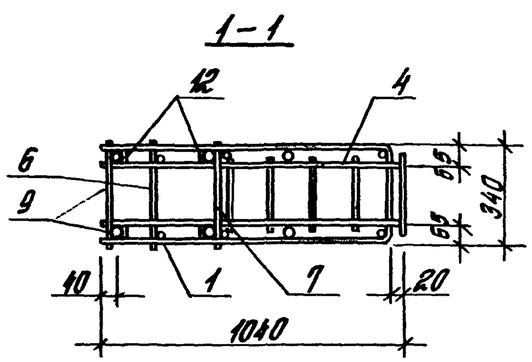

В сечении 1-1 номера позиций и продольная арматура условно показаны для узла I

				1.424.1-5.4С-110		
Н. контр.	Костанян			Узлы I... III	Стадия	Лист	Листов
Рук. сект.	Розенблюм				Р		1
Гл. инж. пр.	Костанян				ЦНИИПРОМЗДАНИЙ	
Ст. инж.	Летыш					
Инженер	Токситова					
Проверил	Королева					

Инв. № подл. | Подпись и дата | Взам. инв. №

23572-05 140 Формат А3

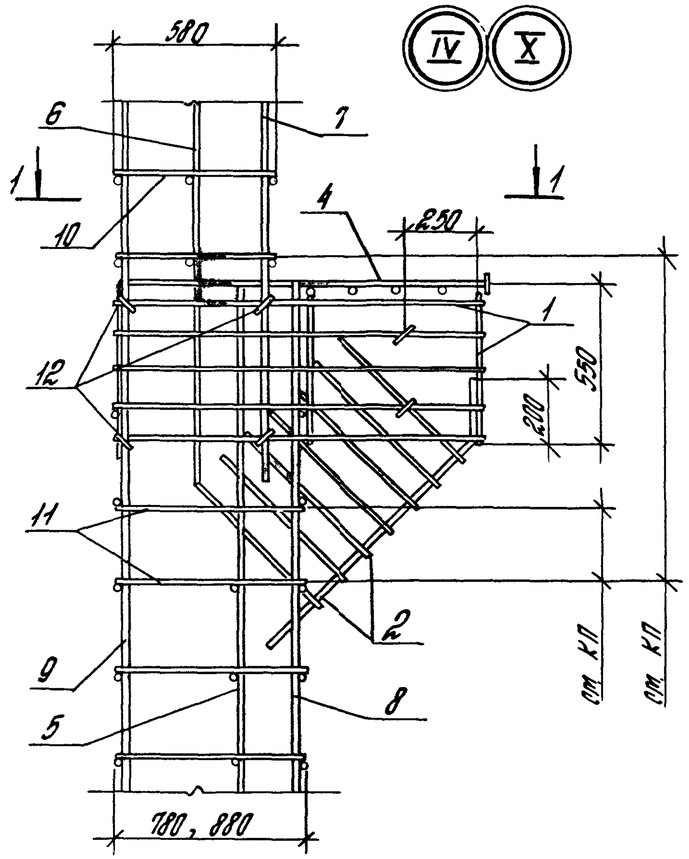

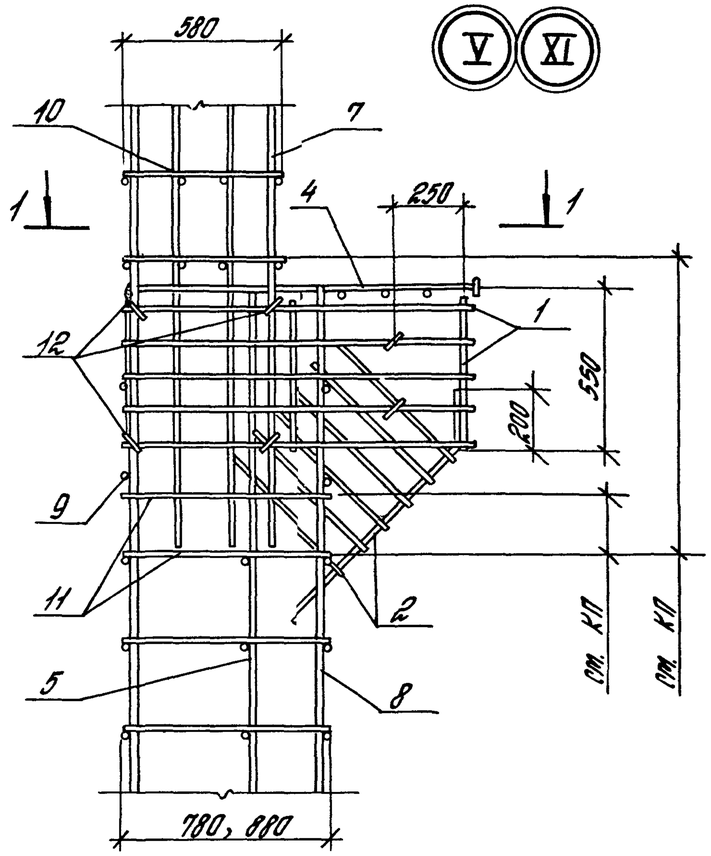

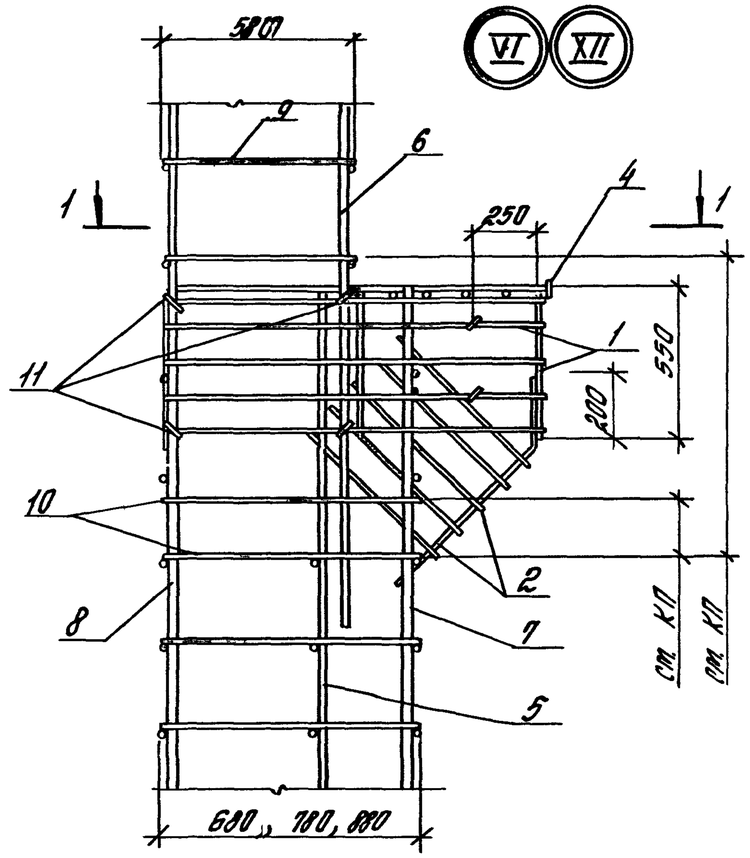

1–1
для узлов IV, V, VI

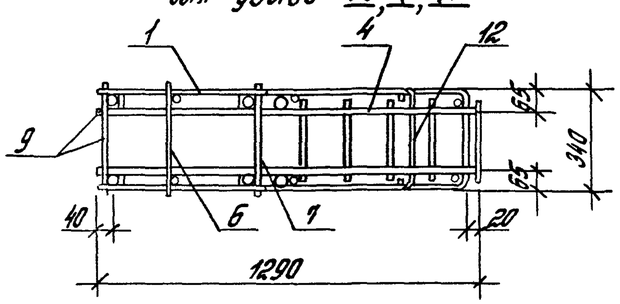

1–1
для узлов X, XI, XII

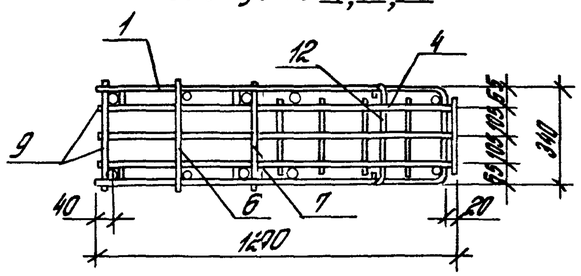

В сечениях 1–1 номера позиций и продольная арматура условно показаны для узлов IV, X

Н контр.	Костанян		1.424.1-5.4С-111	
Рук. сект	Розенблют		Узлы IV ... VI, X ... XII	Стадия: Р; Лист: ; Листов: 1
Гл. инж. пр	Костанян			ЦНИИПРОМЗДАНИЙ
Ст. инж.	Летыш			
Инженер	Максимова			
Проверил	Королева			

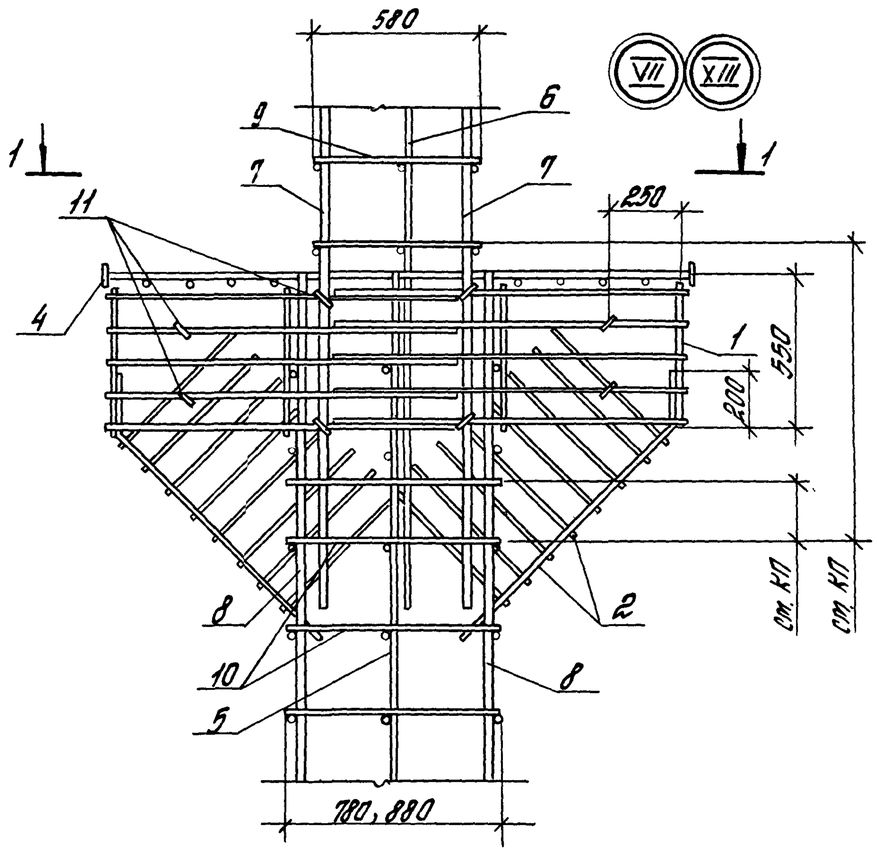

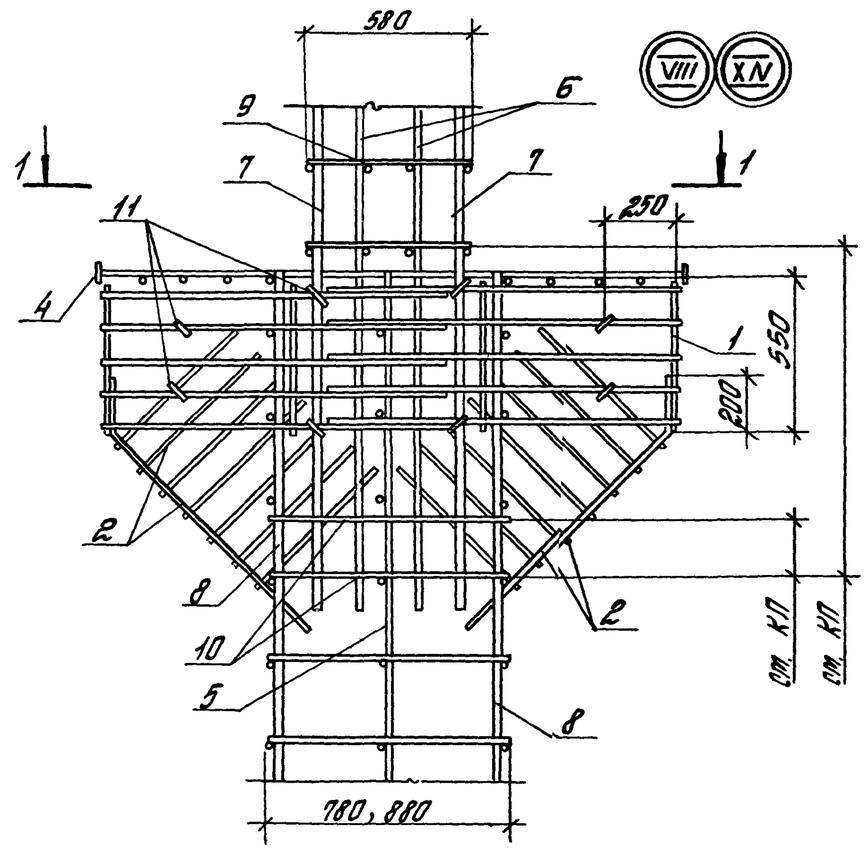

1–1
для узлов VII, VIII, IX

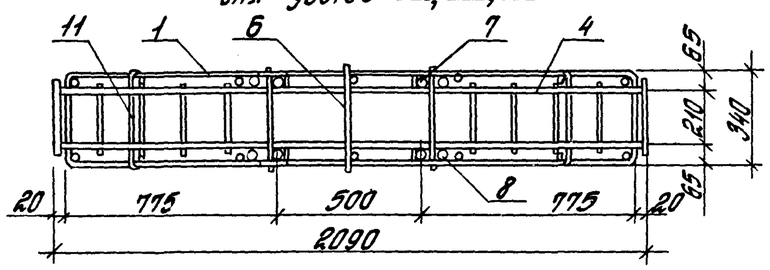

1–1
для узлов XIII XIV XV

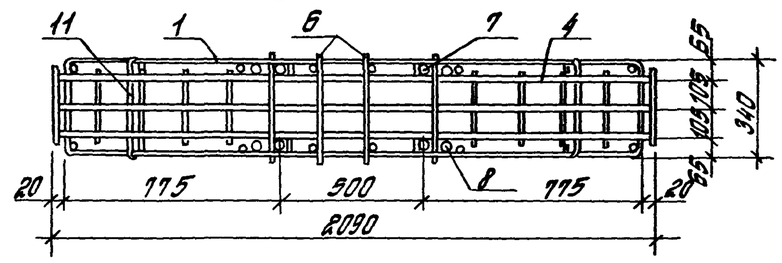

1. В сечениях 1–1 номера позиций и продольная арматура условно показаны для узлов VII, XIII.
2. Узел IX, XV см. лист 2.

Н.контр.	Костанян		1.424.1-5.4С-112
Рук.сект.	Розенблюм		
Гл.инж.пр	Костанян		Узлы VII...IX, XIII...XV
Ст.инж.	Летыш		Стадия Р · Лист 1 · Листов 2
Инженер.	Максютова		ЦНИИПРОМЗДАНИЙ
Проверил	Королева		

Инв.№ подл. | Подпись и дата | Взам.инв.№

23572-05 142 Формат А3

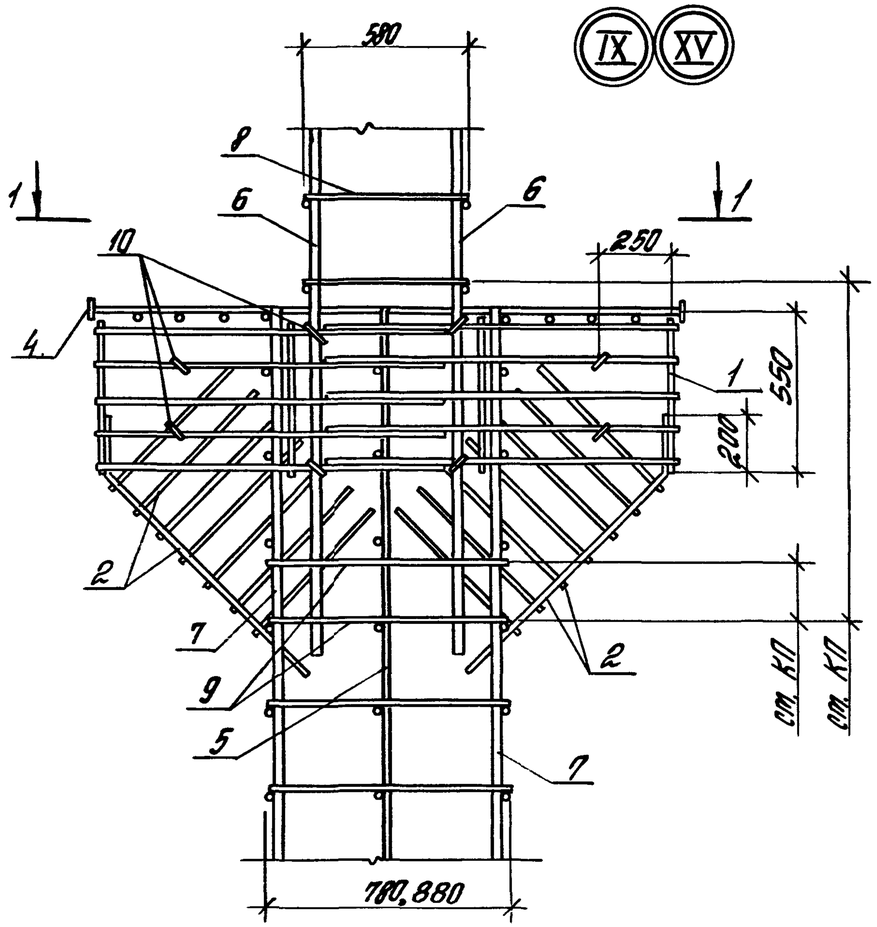

Сечение 1-1 ст. лист 1

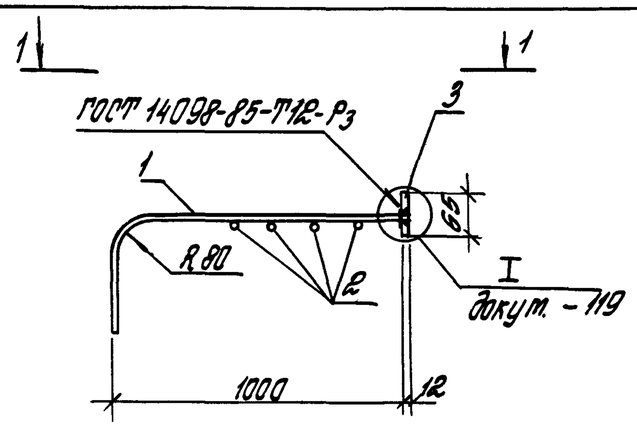

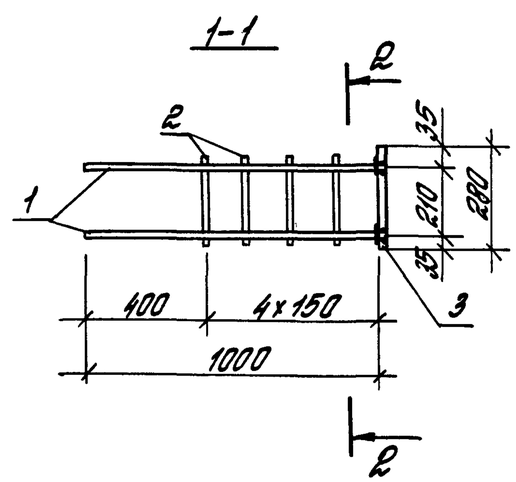

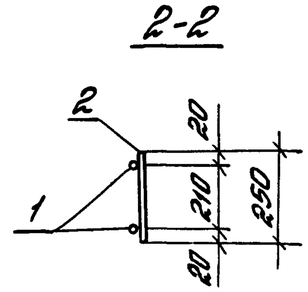

Поз.	Наименование	Кол.	Масса ед., кг	Общая масса, кг
1	ф 16 А III, ℓ= 1500	2	2,4	6,7
2	ф 6 А I, ℓ= 250	4	0,056	
3	– 12 x 65, ℓ= 280	1	1,7	

Арматура класса А-I и А-III – по ГОСТ 5781-82*;
сталь толстолистовая марки ВСт3пс 6-1- по ТУ14-1-3023-80.

Инв. № подл. | Подпись и дата | Взам. инв. №

Н. контр.	Костанян		
Рук. сект.	Розенблюм		
Гл. инж. пр.	Костанян		
Ст. инж.	Летыш		
Инженер	Максимова		
Проверил	Королева		

1.424.1-5.4С-113

Каркас плоский КР1-1

Стадия	Лист	Листов
Р		1

ЦНИИПромзданий

1.424.1-5.4С-112 | Лист 2

Формат А4

23572-05 (143) Формат А4