ТИПОВЫЕ КОНСТРУКЦИИ, ИЗДЕЛИЯ И УЗЛЫ ЗДАНИЙ И СООРУЖЕНИЙ

СЕРИЯ 1.424.1—5

КОЛОННЫ ЖЕЛЕЗОБЕТОННЫЕ ПРЯМОУГОЛЬНОГО СЕЧЕНИЯ ДЛЯ ОДНОЭТАЖНЫХ ПРОИЗВОДСТВЕННЫХ ЗДАНИЙ ВЫСОТОЙ 8,4–14,4м, ОБОРУДОВАННЫХ МОСТОВЫМИ ОПОРНЫМИ КРАНАМИ ГРУЗОПОДЪЕМНОСТЬЮ ДО 32 ТОНН

ВЫПУСК 3/87

АРМАТУРНЫЕ ИЗДЕЛИЯ КОЛОНН ДЛЯ ЗДАНИЙ ВЫСОТОЙ 8,4; 9,6 И 10,8 М

РАБОЧИЕ ЧЕРТЕЖИ

РАЗРАБОТАНЫ

ГПИ ПРОМСТРОЙПРОЕКТ

ГЛ. ИНЖЕНЕР ИНСТИТУТА В.И. КОРОЛЕВ

НАЧАЛЬНИК СКО-1 В.В. МИХАЙЛОВ

ГЛ. ИНЖЕНЕР ПРОЕКТА Н.И. ГРИГОРЬЕВ

РУК. БРИГАДЫ К.В. АКИШИНА

НИИЖБ

ЗАМ. ДИРЕКТОРА Ю.П. ГУЩА

РУК.ЛАБОРАТОРИИ В.А. КЛЕВЦОВ

РУК.СЕКТОРА Н.Н. КОРОВИН

УТВЕРЖДЕНЫ

И ВВЕДЕНЫ В ДЕЙСТВИЕ

С 1 АПРЕЛЯ 1988г.

ПРОТОКОЛОМ ГОССТРОЯ СССР

ОТ 3 ДЕКАБРЯ 1987г. № АЧ-99

© ЦИТП Госстроя СССР, 1988

Обозначение	Наименование	Стр.
1.424.1-5.3/87 ТТ	Технические требования	5
-1	Каркас пространственный КП1-1... КП1-4	6
-2	Каркас пространственный КП1-5; КП1-6	7
-3	Каркас пространственный КП2-1... КП2-3	8
-4	Каркас пространственный КП2-4... КП2-7	9
-5	КП3-1... КП3-3	10
-6	КП3-4... КП3-7	11
-7	КП4-1... КП4-2	12
-8	КП4-3... КП4-6	13
-9	КП5-1... КП5-4	14
-10	КП6-1; КП6-3	15
-11	КП6-2; КП6-4	16
-12	КП7-1... КП7-5	17
-13	КП7-6; КП7-9	18
-14	КП7-7; КП7-8	19
-15	КП8-1... КП8-4	20
-16	КП8-5... КП8-7	21
-17	КП8-8; КП8-9;	
	КП8-13; КП8-14; КП8-16	22
-18	Каркас пространственный КП8-10...	
	КП8-12; КП8-15	23
-19	Каркас пространственный КП9-1; КП9-2	24
-20	КП9-3; КП9-4	25
-21	КП10-1... КП10-4	26
-22	КП10-5... КП10-8	27

Нач.СКО-1	Михайлов	
Гл.инж.пр.	Григорьев	
Рук.бр.	Акишина	

1.424.1-5.3/87

Содержание

Стадия	Лист	Листов
Р	1	6

ПРОМСТРОЙПРОЕКТ

Обозначение	Наименование	Стр.
1.424.1-5.3/87 -23	Каркас пространственный КП11-1... КП11-3	28
-24	КП11-4... КП11-7	29
-25	КП12-1... КП12-4	30
-26	КП12-5... КП12-7	31
-27	КП13-1... КП13-4	32
-28	КП13-5... КП13-8	33
-29	КП13-9; КП13-10	34
-30	КП14-1... КП14-3	35
-31	КП14-4... КП14-6	36
-32	КП15-1... КП15-4	37
-33	КП15-5... КП15-7	38
-34	КП15-8; КП15-9	39
-35	КП16-1; КП16-2	40
-36	КП16-3... КП16-5	41
-37	КП16-6... КП16-8	42
-38	КП17-1... КП17-4	43
-39	КП18-1; КП18-2	44
-40	КП18-3... КП18-5	45
-41	КП19-1... КП19-4	46
-42	КП20-1... КП20-5	47
-43	КП20-6... КП20-8	48
-44	КП21-1... КП21-8	
	КП21-13; КП21-14	50
-45	Каркас пространственный КП21-9... КП21-12	51
-46	КП22-1; КП22-2	
	КП22-13; КП22-14	52
-47	Каркас пространственный КП22-3;	
	КП22-11; КП22-12	53
-48	Каркас пространственный КП22-4... КП22-7	54
-49	КП22-8... КП22-10;	

Инв.№ подл. | Подпись и дата | Взам. инв.№

Выпуск 3/87 серии содержит рабочие чертежи арматурных изделий для железобетонных колонн, разработанных в выпуске 1/87 настоящей серии.

Арматурные изделия должны удовлетворять требованиям ГОСТ 10922-75, ГОСТ 14098-85 и „Инструкции по сварке соединений арматуры и закладных деталей железобетонных конструкций" (СН 393-78).

Стыкование стержней при заготовке арматуры следует производить контактной стыковой сваркой.

Объединение плоских сварных каркасов в пространственный производится контактной точечной сваркой типа К1-Кт соединительных поперечных стержней с продольными или поперечными стержнями плоских каркасов при помощи сварочных клещей. При несоосности поперечных стержней смежных каркасов допускается соединение плоских каркасов с помощью полушпилек, привариваемых к поперечным стержням одного из плоских каркасов (с продольными стержнями меньшего диаметра и привязываемых к продольным стержням другого каркаса (см. рис. 1).

				1.424.1-5.3/87-ТТ		
				Технические требования	Стадия	Лист	Листов
					Р	1	2
Нач. СКО-1	Михайлов				Промстройпроект		
Гл. инж. пр.	Григорьев						

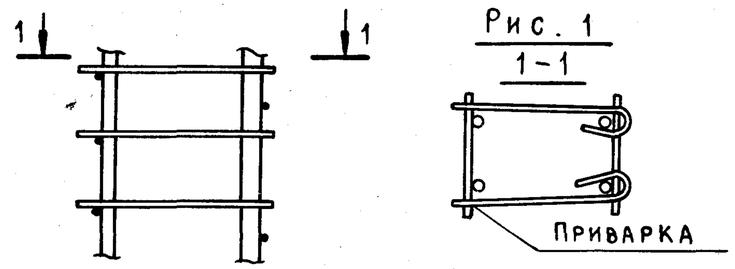

Рис. 1

Допускается объединять плоские каркасы шпильками (стержнями с крюками на концах), располагая их с тем же шагом, что и соединительные стержни, и привязывая к продольной арматуре вязальной проволокой. В этом случае для придания каркасу необходимой жесткости при транспортировании должны быть предусмотрены связи, устанавливаемые не реже, чем через 6м и не менее двух на каркас.

Сетки оголовка и консолей, а также горизонтальная арматура консолей должны быть привязаны вязальной проволокой к продольным стержням каркаса.

На чертежах размеры сеток и каркасов даны по осям и торцам стержней.

В арматурных изделиях КР1-1... КР1-4, КР2-1... КР2-8 (докум. 1.424.1-5.3-103... 107) тавровые соединения анкерных стержней к пластинам следует выполнять дуговой сваркой под флюсом типа Т12-Рз, Т11-Мс, Т10-Мз, Т9-Рв либо Т8-Мв по ГОСТ 14098-85.

Испытания соединений арматурных изделий и оценку их качества производить по ГОСТ 10922-75.

Инв. № подл. | Подпись и дата | Взам. инв. №

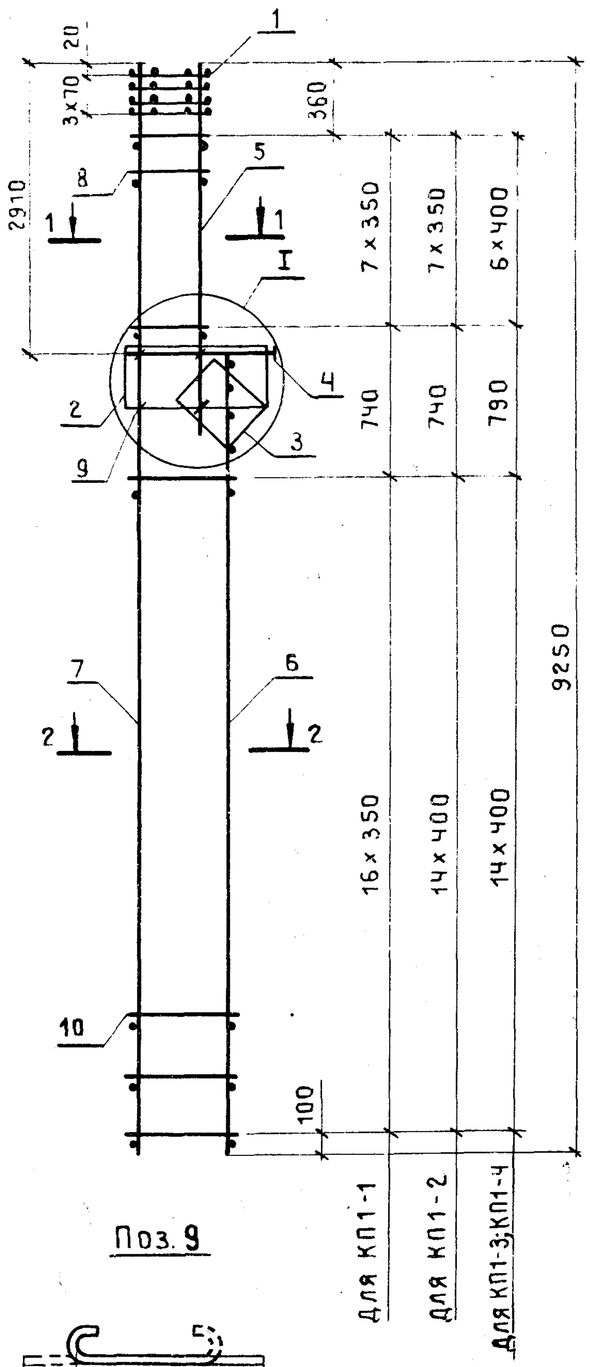

Поз. 9

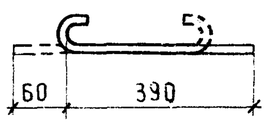

1-1

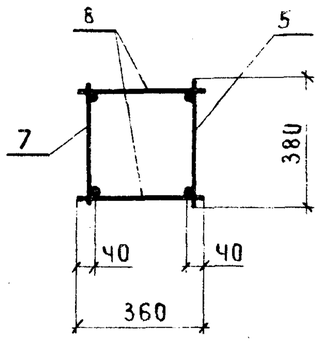

2-2

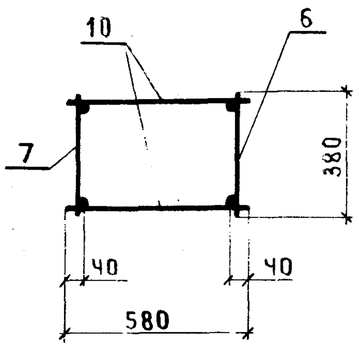

1. Узел I см. 1.424.1-5.3/87-100.
2. Арматура класса Вр-I - по ГОСТ 6727-80;
А-I - по ГОСТ 5781-82*.

Марка каркаса	Поз.	Наименование	Кол.	Обозначение документа	Масса каркаса кг
КП1-1	1	Сетка С1	4	1.424.1-5.3/87-143	106,1
	2	С4	1	-143	
	3	С6	1	-144	
	4	Каркас плоский КР1-1	1	-103	
	5	КР4-2	1	-110	
	6	КР13-1	1	-120	
	7	КР35-1	1	-131	
	8	ф5ВрI ℓ=360; 0,05кг	16	Без черт.	
	9	ф5ВрI ℓ=450; 0,07кг	4	1.424.1-5.3/87-1	
	10	ф5ВрI ℓ=580; 0,08кг	34	Без черт.	
КП1-2		Поз. 1...5,9 по КП1-1			120,1
	6	Каркас плоский КР13-2	1	1.424.1-5.3/87-120	
	7	КР35-2	1	-131	
	8	ф5ВрI ℓ=360; 0,05кг	16	Без черт.	
	10	ф5ВрI ℓ=580; 0,08кг	30	То же	
КП1-3		Поз. 1...4,9 по КП1-1			123,5
	5	Каркас плоский КР4-3	1	1.424.1-5.3/87-110	
	6	КР13-2	1	-120	
	7	КР35-2	1	-131	
	8	ф5ВрI ℓ=360; 0,05кг	14	Без черт.	
	10	ф5ВрI ℓ=580; 0,08кг	30	То же	
КП1-4		Поз. 1...4,9 по КП1-1			142,7
	5	Каркас плоский КР4-3	1	1.424.1-5.3/87-110	
	6	КР13-3	1	-120	
	7	КР35-3	1	-131	
	8	ф6АI ℓ=360; 0,08кг	14	Без черт.	
	10	ф6АI ℓ=580; 0,13кг	30	То же	

Нач.СКО-1	Михайлов	
Гл.инж.пр.	Григорьев	
Рук.бр.	Акишина	
Пров.	Никонова	

1.424.1-5.3/87-1

Каркас пространственный КП1-1...КП1-4

Стадия	Лист	Листов
Р		1

ПРОМСТРОЙПРОЕКТ

Обозначение	Наименование	Стр.
1.424.1-5.3/87 -49	Каркас пространственный КП22-15; КП22-16	55
-50	КП23-1...КП23-3	56
-51	КП24-1...КП24-3	
	КП24-6	57
-52	Каркас пространственный КП24-4; КП24-5;	
	КП24-7	58
-53	Каркас пространственный КП25-1...КП25-3	59
-54	КП25-4...КП25-6	60
-55	КП26-1...КП26-4	61
-56	КП26-5; КП26-6	62
-57	КП27-1...КП27-3	63
-58	КП27-4...КП27-7	64
-59	КП27-8...КП27-10	65
-60	КП28-1...КП28-4	66
-61	КП28-5...КП28-7	67
-62	КП28-8...КП28-12	68
-63	КП29-1...КП29-4	69
-64	КП29-5...КП29-7	70
-65	КП29-8...КП29-10	71
-66	КП29-11...КП29-13	72
-67	КП30-1...КП30-3	73
-68	КП30-4...КП30-6	74
-69	КП31-1...КП31-2	75
-70	КП31-3...КП31-6	76
-71	КП31-7...КП31-9	77
-72	КП31-10...КП31-12	78
-73	КП32-1...КП32-3	79
-74	КП32-4...КП32-7	80
-75	КП32-8...КП32-10	81
-76	КП32-11...КП32-20	83

Обозначение	Наименование	Стр.
1.424.1-5.3/87 -77	Каркас пространственный КП33-1...КП33-3	84
-78	КП34-1...КП34-4	85
-79	КП35-1...КП35-9	87
-80	КП35-10	88
-81	КП36-1; КП36-2	89
-82	КП36-3...КП36-6	90
-83	КП36-7; КП36-8	91
-84	КП36-9; КП36-10	92
-85	КП37-1; КП37-3...	
	КП37-5	93
-86	Каркас пространственный КП37-2;	
	КП37-7; КП37-8	94
-87	Каркас пространственный КП37-6; КП37-9...	
	КП37-16	96
-88	Каркас пространственный КП38-1; КП38-25;	
	КП38-26; КП38-30	97
-89	Каркас пространственный КП38-2...КП38-5	98
-90	КП38-6...КП38-9	99
-91	Каркас пространственный КП38-10...КП38-12	
	КП38-23; КП38-24	100
-92	Каркас пространственный КП38-13...КП38-17	101
-93	КП38-18; КП38-19;	
	КП38-21; КП38-22; КП38-27; КП38-29	102
-94	Каркас пространственный КП38-20; КП38-28;	
	КП38-31; КП38-32	103
-95	Каркас пространственный КП39-1...КП39-3	104
-96	КП40-1...КП40-4	105
-97	КП40-5...КП40-7	106
-98	КП41-1...КП41-3	107
-99	КП41-4...КП41-15	109

Инв. № подл. | Подпись и дата | Взам. инв. №

Обозначение	Наименование	Стр.
1.424.1-5.3/87-100	Узел I, II и III	110
-101	Узел IV и V	111
-102	Узел VI и VII	112
-103	Каркас плоский КР1-1 ... КР1-4	113
-104	КР1-5	114
-105	КР2-1; КР2-2	114
-106	КР2-3	115
-107	КР2-4; КР2-5	115
-108	КР2-6... КР2-8	116
-109	КР3-1... КР3-3	117
-110	КР4-1... КР4-5	118
-111	КР5-1... КР5-7	119
-112	КР6-1... КР6-5	120
-113	КР7-1... КР7-8	121
-114	КР8-1... КР8-4	117
-115	КР9-1... КР9-7	122
-116	КР10-1... КР10-10	123
-117	КР11-1... КР11-6	124
-118	КР12-1... КР12-11	125
-119	КР12-12...КР12-14	124
-120	КР13-1... КР13-8	126
-121	КР14-1... КР14-10	127
-122	КР15-1... КР15-7	128
-123	КР16-1... КР16-11	129
-124	КР16-12...КР16-15	130
-125	КР17-1... КР17-6	130
-126	КР18-1... КР18-8	131
-127	КР19-1... КР19-11	132
-128	КР20-1... КР20-7	133
-129	КР21-1... КР21-8	134
-130	КР23-1...КР23-7	135

Обозначение	Наименование	Стр
1.424.1-5.3/87-131	Каркас плоский КР35-1...КР35-9	136
-132	КР35-10; КР35-11	137
-133	КР36-1...КР36-9	138
-134	КР37-1...КР37-9	139
-135	КР37-10...КР37-17	140
-136	КР37-18...КР37-21	141
-137	КР38-1...КР38-9	142
-138	КР38-10...КР38-14	143
-139	КР39-1...КР39-9	144
-140	КР39-10...КР39-17	145
-141	КР39-18...КР39-25	146
-142	КР39-26...КР39-29	147
-143	Сетка С1... С5; С13	148
-144	С6... С9	149
-145	С10...С12	150

Инв.№ подл. | Подпись и дата | Взам.инв.№

Формат А4

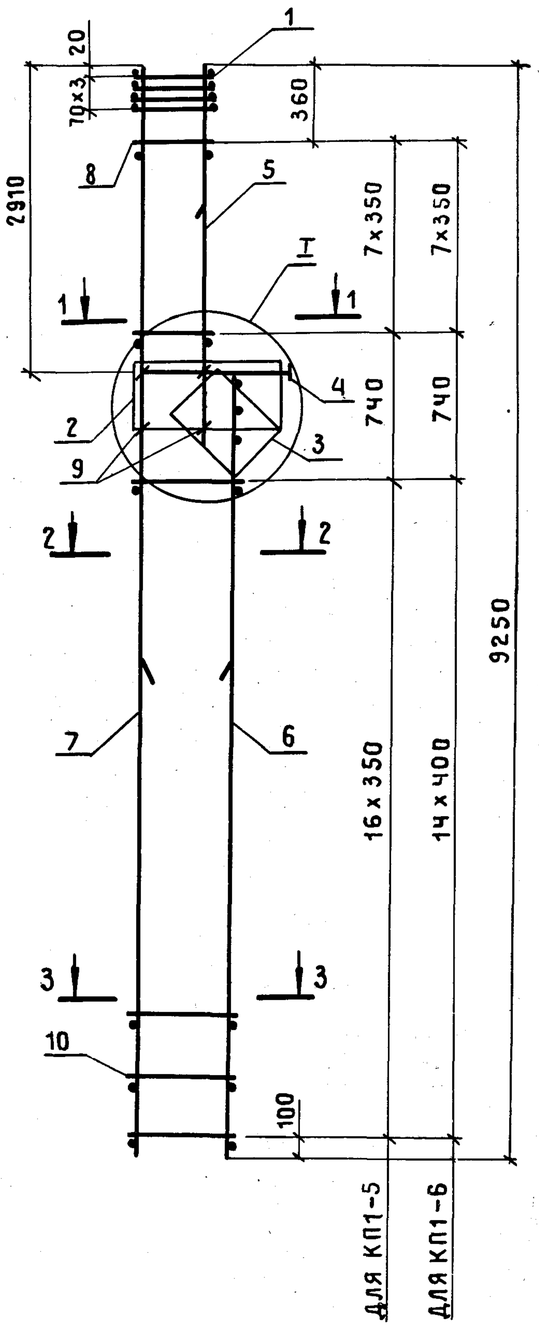

1-1
КП1-5

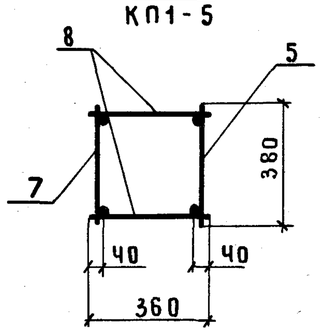

1-1
КП1-6

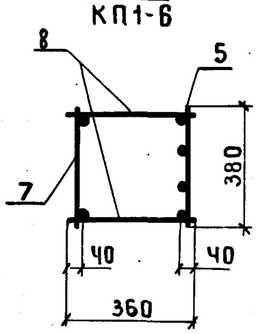

2-2

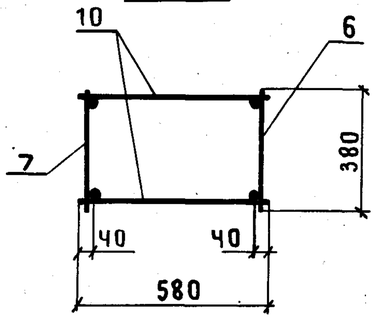

3-3

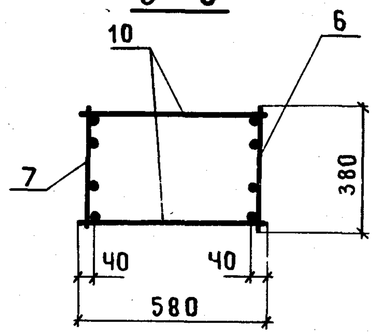

Поз. 9

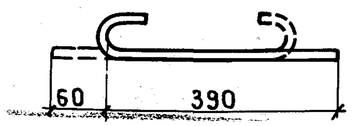

Марка каркаса	Поз.	Наименование	Кол.	Обозначение документа	Масса каркаса, кг
КП1-5	1	Сетка С1	4	1.424.1-5.3|87-143	143,9
	2	С4	1	-143	
	3	С6	1	-144	
	4	Каркас плоский КР1-1	1	-103	
	5	КР4-4	1	-110	
	6	КР13-5	1	-120	
	7	КР35-5	1	-131	
	8	ф6АI ℓ=360; 0,08кг	16	Без черт.	
	9	ф5ВрI ℓ=450; 0,07кг	4	1.424.1-5.3|87-2	
	10	ф5ВрI ℓ=580; 0,08кг	34	Без черт.	
КП1-6		Поз.1...4,9 по КП1-5			166,3
	5	Каркас плоский КР4-5	1	1.424.1-5.3|87-110	
	6	КР13-6	1	-120	
	7	КР35-8	1	-131	
	8	ф5ВрI ℓ=360; 0,05кг	16	Без черт.	
	10	ф5ВрI ℓ=580; 0,08кг	30	То же	

1 Узел I см. 1.424.1-5.3|87-100.
2 Арматура класса ВрI - по ГОСТ 6727-80;
А-I - по ГОСТ 5781-82*.

Нач.СКО-1	Михайлов		
Гл.инж.пр.	Григорьев		
Рук.бр.	Акишина		
Пров.	Никонова		

1.424.1-5.3|87-2

Каркас пространственный КП1-5; КП1-6

Стадия	Лист	Листов
Р		1

ПРОМСТРОЙПРОЕКТ

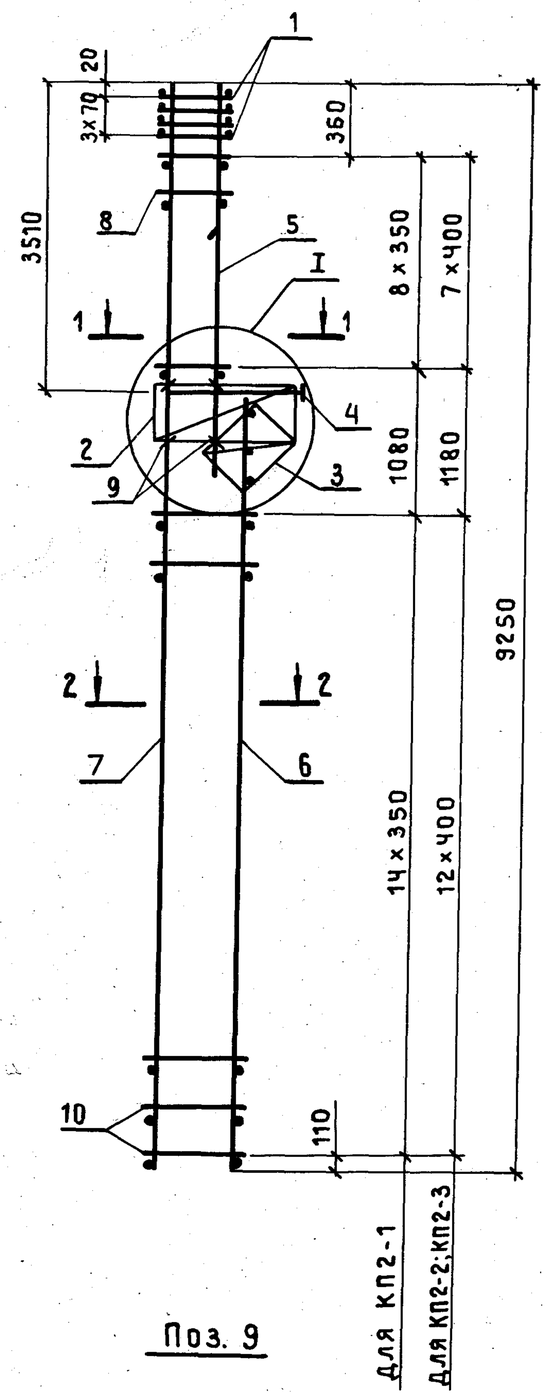

1 – 1

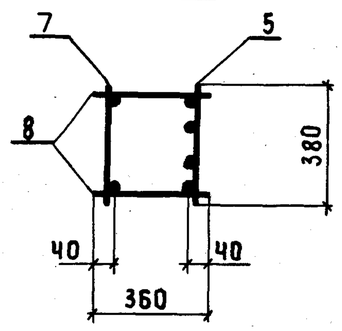

2 – 2

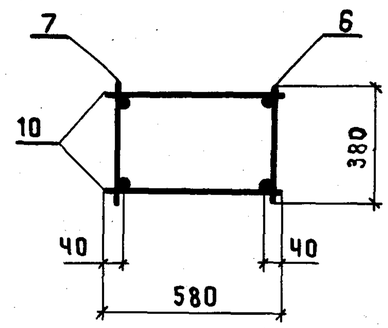

Поз. 9

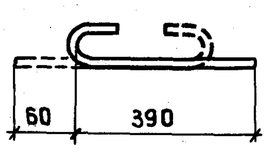

Марка каркаса	Поз.	Наименование	Кол.	Обозначение документа	Масса каркаса, кг
КП2-1	1	Сетка С1	4	1.424.1-5.3/87-143	117,2
	2	С4	1	-143	
	3	С6	1	-144	
	4	Каркас плоский КР1-1	1	-103	
	5	КР6-2	1	-112	
	6	КР11-1	1	-117	
	7	КР35-1	1	-131	
	8	ф5ВрI ℓ=360; 0,05кг	18	Без черт.	
	9	ф5ВрI ℓ=450; 0,07кг	4	1.424.1-5.3/87-3	
	10	ф5ВрI ℓ=580; 0,08кг	30	Без черт.	
КП2-2		поз. 1...4,9 по КП2-1			137,6
	5	Каркас плоский КР6-3	1	1.424.1-5.3/87-112	
	6	КР11-2	1	-117	
	7	КР35-2	1	-131	
	8	ф5ВрI ℓ=360; 0,05кг	16	Без черт.	
	10	ф5ВрI ℓ=580; 0,08кг	26	То же	
КП2-3		поз. 1...4,9 по КП2-1			155,9
	5	Каркас плоский КР6-3	1	1.424.1-5.3/87-112	
	6	КР11-3	1	-117	
	7	КР35-3	1	-131	
	8	ф6АI ℓ=360; 0,08кг	16	Без черт.	
	10	ф6АI ℓ=580; 0,13кг	26	То же	

1. Узел I см. 1.424.1-5.3/87-100
2. Арматура класса Вр-I - по ГОСТ 6727-80;
   А-I - по ГОСТ 5781-82*.

Нач.СКО-1	Михайлов		1.424.1-5.3/87-3
Гл.инж.пр.	Григорьев		Каркас пространственный КП2-1... КП2-3
Рук.бр.	Акишина		Стадия: Р; Лист: ; Листов: 1
Пров.	Никонова		Промстройпроект

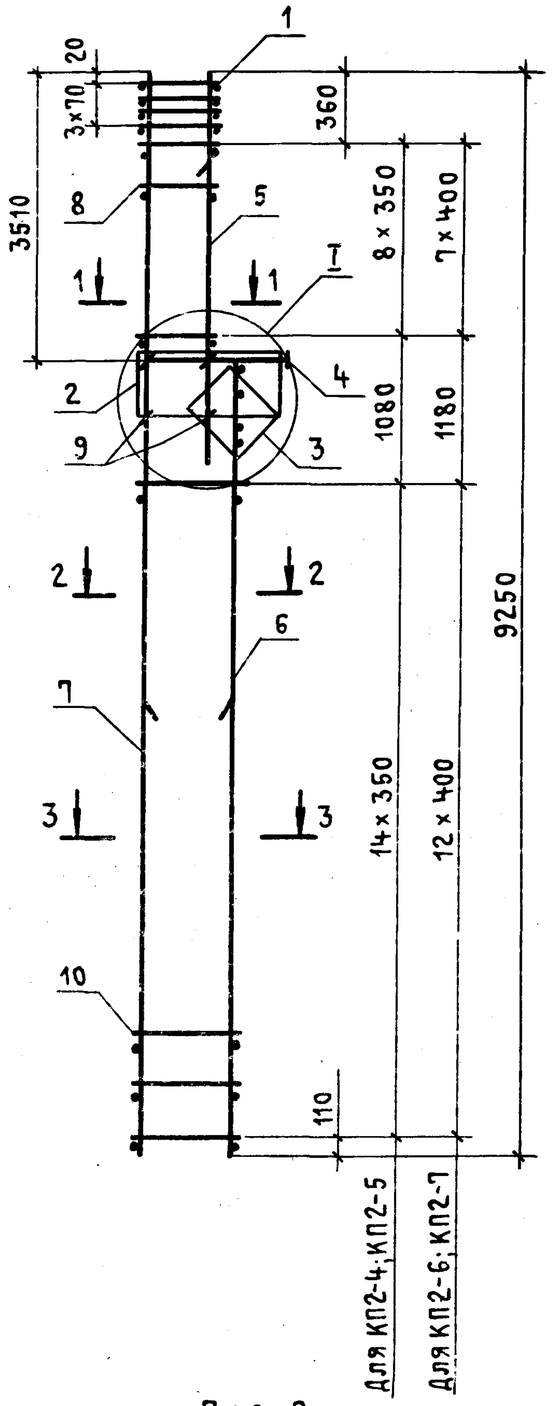

1-1

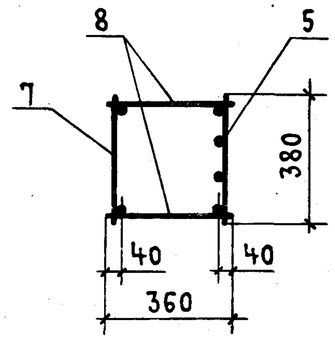

2 – 2

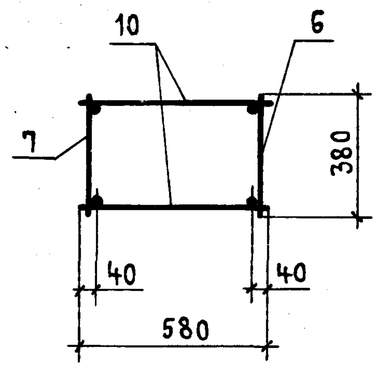

3 – 3

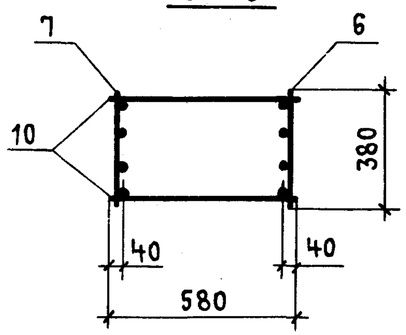

Поз. 9

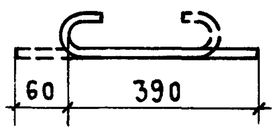

1. Узел I см. 1.424.1-5.3/87-100.
2. Арматура класса Вр-I - по ГОСТ 6727-80;
А-I - по ГОСТ 5781-82*.

Марка каркаса	Поз.	Наименование	Кол.	Обозначение документа	Масса каркаса, кг
КП 2-4	1	Сетка С1	4	1.424.1-5.3/87-143	152,3
	2	С4	1	-143	
	3	С6	1	-144	
	4	Каркас плоский КР1-1	1	-103	
	5	КР6-3	1	-112	
	6	КР11-4	1	-117	
	7	КР35-4	1	-131	
	8	ф5Вр I ℓ=360; 0,05 кг	18	Без черт.	
	9	ф5Вр I ℓ=450; 0,07 кг	4	1.424.1-5.3/87-4	
	10	ф5Вр I ℓ=580; 0,08 кг	30	Без черт.	
КП2-5		Поз. 1...4,6,7,9 по КП2-4			161,0
	5	Каркас плоский КР6-4	1	1.424.1-5.3/87-112	
	8	ф6А I ℓ=360; 0,08 кг	18	Без черт.	
	10	ф5Вр I ℓ=580; 0,08 кг	30	То же	
КП2-6		Поз. 1...4,9 по КП 2-4			181,0
	5	Каркас плоский КР6-4	1	1.424.1-5.3/87-112	
	6	КР11-5	1	-117	
	7	КР35-7	1	-131	
	8	ф6А I ℓ=360; 0,08 кг	16	Без черт.	
	10	ф5Вр I ℓ=580; 0,08 кг	26	То же	
КП2-7		Поз. 1...5,9 по КП 2-4			198,0
	6	Каркас плоский КР11-6	1	1.424.1-5.3/87-117	
	7	КР35-9	1	-131	
	8	ф6А I ℓ=360; 0,08 кг	16	Без черт.	
	10	ф6А I ℓ=580; 0,13 кг	26	То же	

Нач.СКО-1	Михайлов		1.424.1-5.3/87-4
Гл.инж.пр.	Григорьев		Каркас пространственный КП2-4...КП2-7
Рук.бр.	Акишина		Стадия: Р; Лист: ; Листов: 1
Пров.	Никонова		ПРОМСТРОЙПРОЕКТ

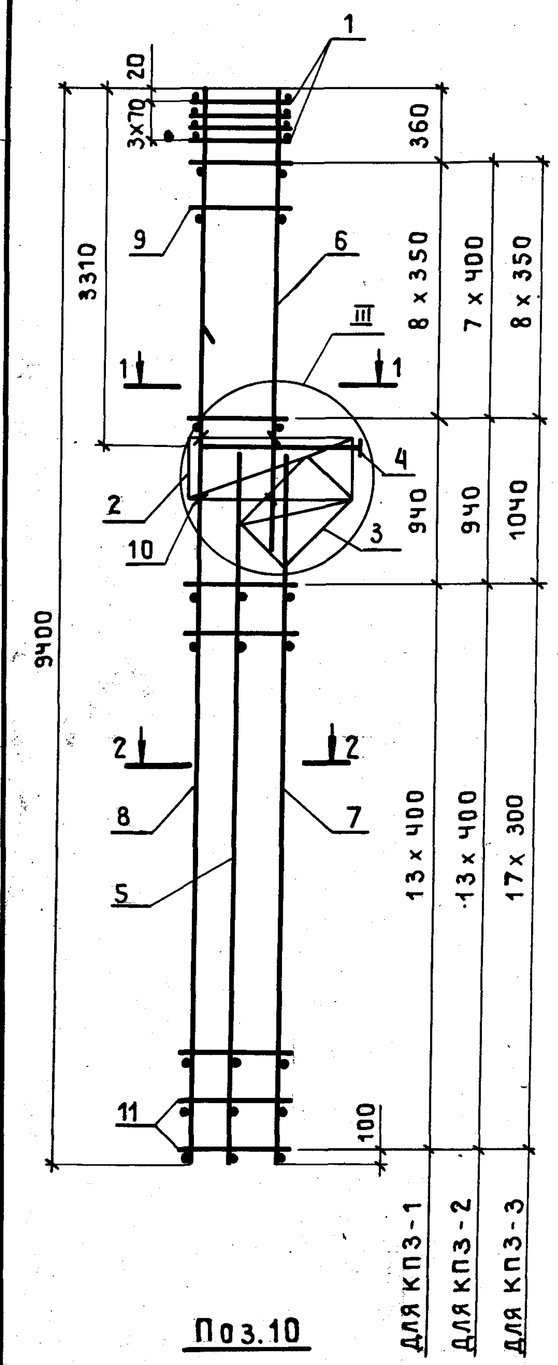

1–1 для КП3-1; КП3-2

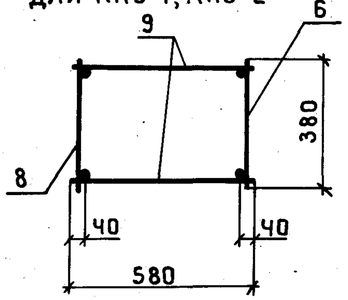

1–1 для КП3-3

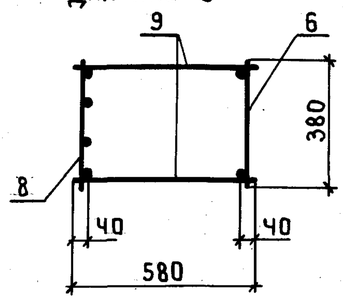

2 – 2 для КП3-1; КП3-2

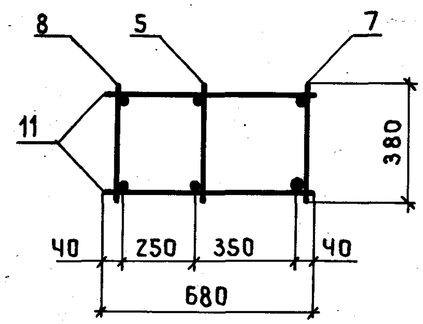

2 – 2 для КП3-3

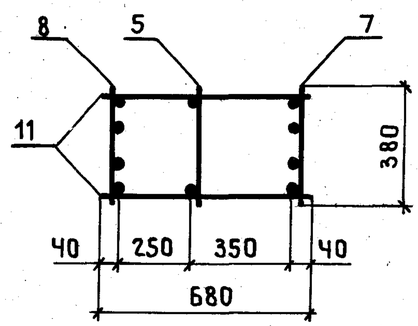

Поз.10

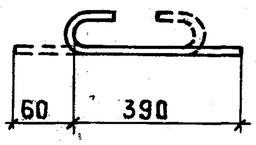

Марка каркаса	Поз.	Наименование	Кол.	Обозначение документа	Масса каркаса, кг
КП3-1	1	Сетка С 2	4	1.424.1-5.3/87-143	139,7
	2	С 5	1	-143	
	3	С 8	1	-144	
	4	Каркас плоский КР1-2	1	-103	
	5	КР12-14	1	-119	
	6	КР 5-1	1	-111	
	7	КР12-1	1	-118	
	8	КР36-1	1	-133	
	9	ф 5 Вр I ℓ=580; 0,08 кг	18	Без черт.	
	10	ф 5 Вр I ℓ=450; 0,07 кг	6	1.424.1-5.3/87-5	
	11	ф 5 Вр I ℓ=680; 0,09 кг	28	Без черт.	
КП3-2		Поз. 1...5,10 по КП3-1			162,9
	6	Каркас плоский КР 5-2	1	1.424.1-5.3/87-111	
	7	КР12-2	1	-118	
	8	КР36-2	1	-133	
	9	ф 6 А I ℓ=580; 0,13 кг	16	Без черт.	
	11	ф 6 А I ℓ=680; 0,15 кг	28	То же	
КП3-3		Поз. 1...5,9,10 по КП3-1			170,3
	6	Каркас плоский КР 5-2	1	1.424.1-5.3/87-111	
	7	КР12-3	1	-118	
	8	КР36-3	1	-133	
	11	ф 5 Вр I ℓ=680; 0,09 кг	36	Без черт.	

1 Узел III см. 1.424.1-5.3/87-100.

2 Арматура класса Вр-I - по ГОСТ 6727-80;
А-I - по ГОСТ 5781-82*.

Нач.СКО-1	Михайлов		1.424.1-5.3/87-5
Гл.инж.пр.	Григорьев		Каркас пространственный КП3-1... КП3-3
Рук.бр.	Акишина		Стадия: Р; Лист: ; Листов: 1
Пров.	Никонова		Промстройпроект

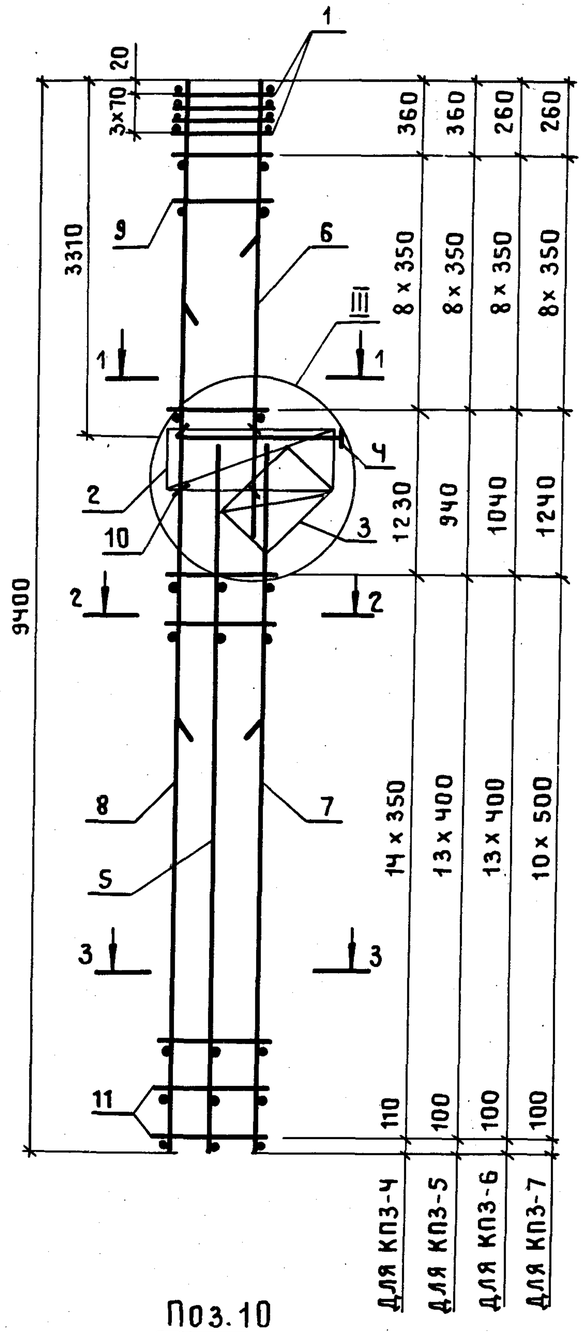

Поз.10

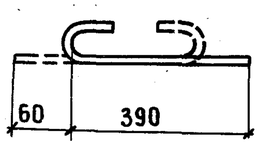

1 – 1 для КП3-4

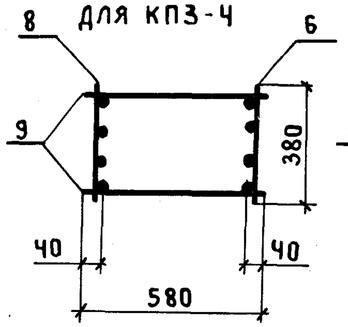

1 – 1 для КП3-5...КП3-7

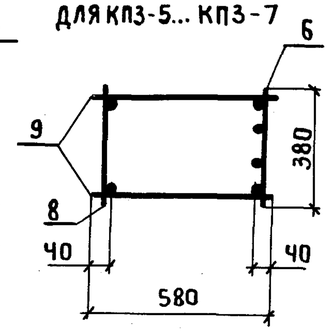

2 – 2 для КП3-5...КП3-7

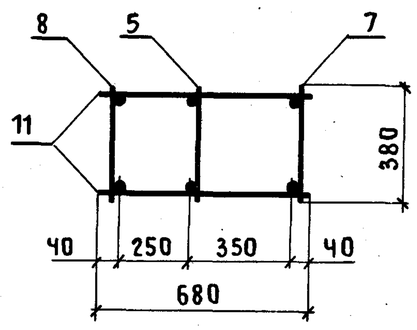

2 – 2 для КП3-4

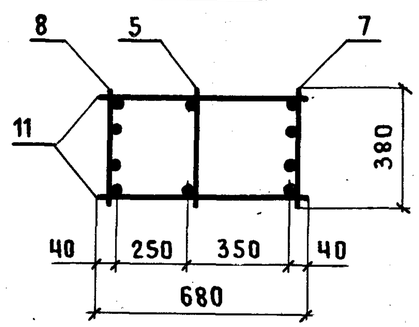

3 – 3

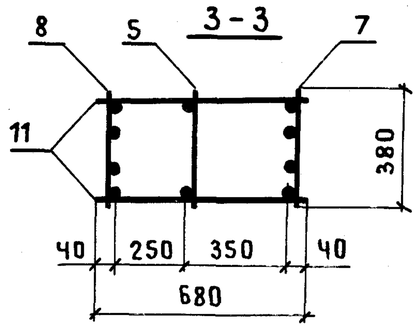

Марка каркаса	Поз.	Наименование	Кол.	Обозначение документа	Масса каркаса, кг
КП3-4	1	Сетка С2	4	1.424.1-5.3|87 – 143	187,5
	2	С5	1	–143	
	3	С8	1	–144	
	4	Каркас плоский КР1-2	1	–103	
	5	КР12-14	1	–119	
	6	КР5-4	1	–111	
	7	КР12-4	1	–118	
	8	КР36-3	1	–133	
	9	ф5ВрI ℓ=580; 0,08кг	18	Без черт.	
	10	ф5ВрI ℓ=450; 0,07кг	6	1.424.1-5.3|87-6	
	11	ф5ВрI ℓ=680; 0,09кг	30	Без черт.	
КП3-5		Поз. 1...6,9,10 по КП3-4			186,5
	7	Каркас плоский КР12-8	1	1.424.1-5.3|87-118	
	8	КР36-5	1	–133	
	11	ф5ВрI ℓ=680; 0,09кг	28	Без черт.	
КП3-6		Поз. 1...6,10 по КП3-4			213,7
	7	Каркас плоский КР12-9	1	1.424.1-5.3|87-118	
	8	КР36-7	1	–133	
	9	ф6АI ℓ=580; 0,13кг	18		
	11	ф6АI ℓ=680; 0,15кг	28	Без черт.	
КП3-7		Поз.1...6,10 по КП3-4			257,7
	7	Каркас плоский КР12-10	1	1.424.1-5.3|87-118	
	8	КР36-9	1	–133	
	9	ф8АI ℓ=580; 0,23кг	18	Без черт.	
	11	ф8АI ℓ=680; 0,27кг	22	То же	

1. Узел III см. 1.424.1-5.3|87-100.
2. Арматура класса Вр-I-по ГОСТ 6727-80;
   А-I-по ГОСТ 5781-82*.

Нач.СКО-1	Михайлов		
Гл.инж.пр	Григорьев		
Рук.бр.	Акишина		
Пров.	Никонова		

1.424.1-5.3|87-6

Каркас пространственный КП3-4... КП3-7

Стадия	Лист	Листов
Р		1

ПРОМСТРОЙПРОЕКТ

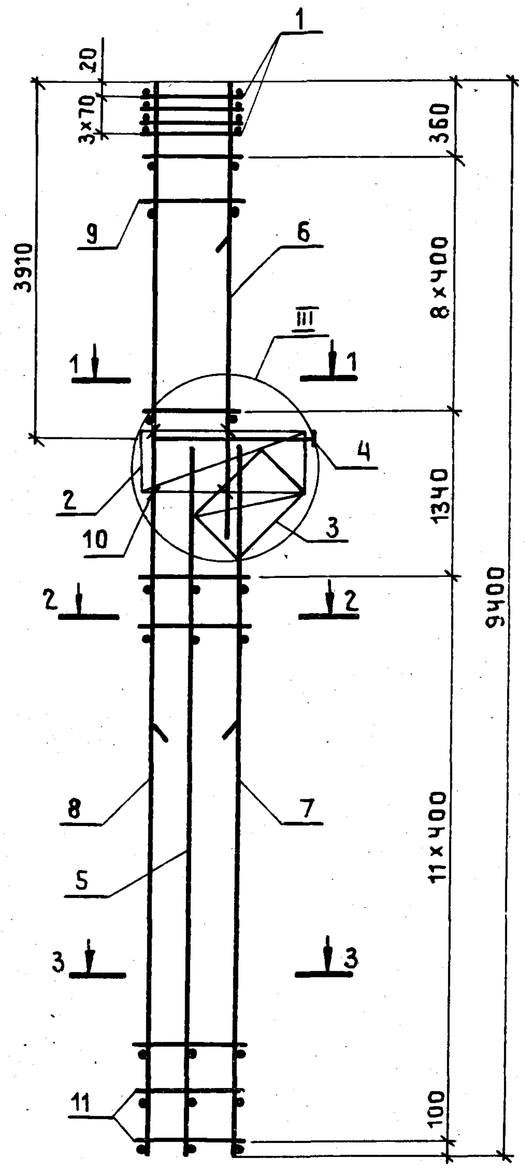

1 — 1

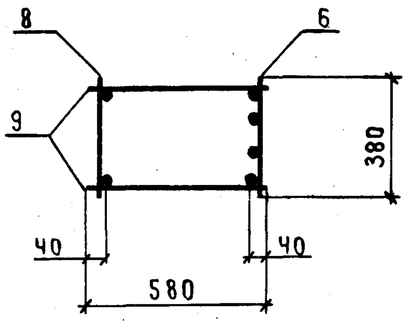

2 — 2

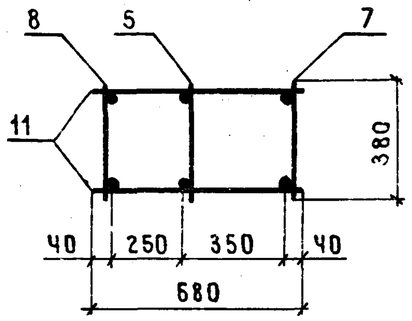

3 — 3 для КПЧ-1

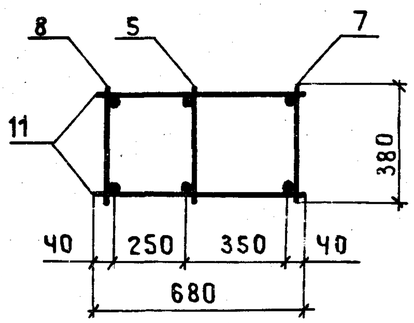

3 — 3 для КПЧ-2

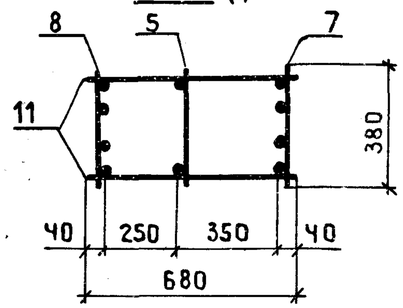

Поз.10

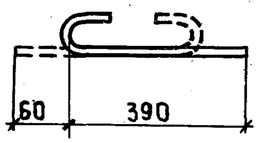

Марка каркаса	Поз.	Наименование	Кол.	Обозначение документа	Масса каркаса, кг
КПЧ-1	1	Сетка С 2	4	1.424.1-5.3 |87-143	189,5
	2	С 5	1	-143	
	3	С 8	1	-144	
	4	Каркас плоский КР1-3	1	-103	
	5	КР10-10	1	-116	
	6	КР7-4	1	-113	
	7	КР10-2	1	-116	
	8	КР36-2	1	-133	
	9	⌀6АI ℓ = 580; 0,013 кг	18	Без черт.	
	10	⌀5ВрI ℓ = 450; 0,07 кг	6	1.424.1-5.3 |87-7	
	11	⌀6АI ℓ = 680; 0,15 кг	24	Без черт.	
КПЧ-2		Поз.1...6,9,10 по КПЧ-1			205,8
	7	Каркас плоский КР10-7	1	1.424.1-5.3 |87-116	
	8	КР36-4	1	-133	
	11	⌀5ВрI ℓ = 680; 0,09 кг	24	Без черт.	

1 Узел III см. 1.424.1-5.3|87-100

2 Арматура класса Вр-I - по ГОСТ 6727-80;
А-I - по ГОСТ 5781-82*

Нач.СКО-1	Михайлов		
Гл.инж.пр.	Григорьев		
Рук.бр.	Акишина		
Пров.	Никонова		

1.424.1-5.3|87-7

Каркас пространственный КПЧ-1; КПЧ-2

Стадия	Лист	Листов
Р		1

ПРОМСТРОЙПРОЕКТ

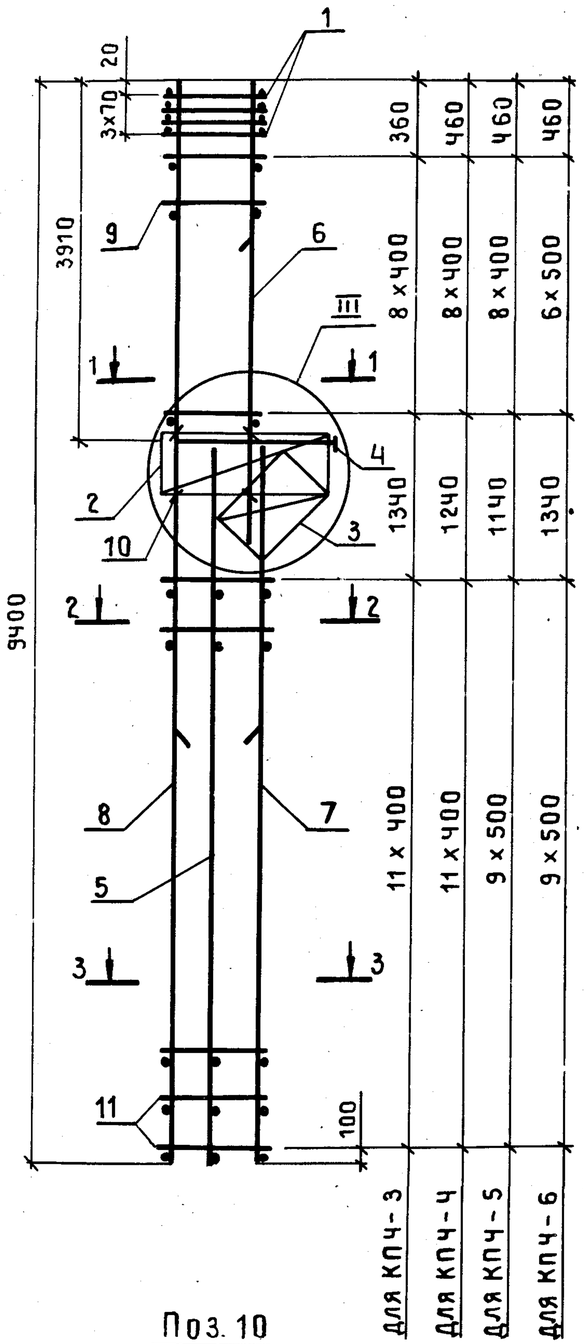

Поз. 10

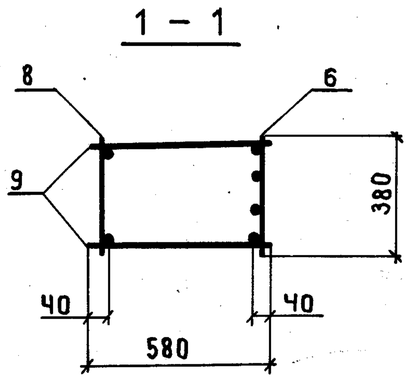

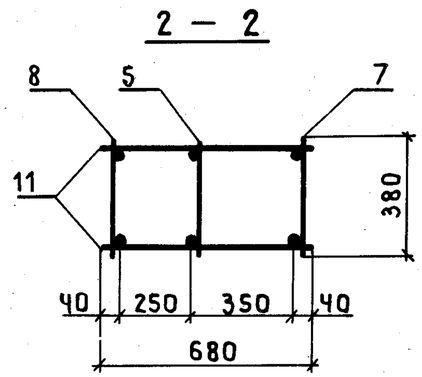

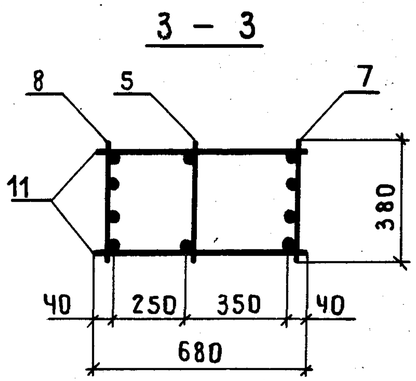

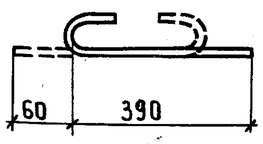

Марка каркаса	Поз.	Наименование	Кол.	Обозначение документа	Масса каркаса, кг
КПЧ-3	1	Сетка С 2	4	1.424.1-5.3|87-143	230,5
	2	С 5	1	-143	
	3	С 8	1	-144	
	4	Каркас плоский КР1-3	1	-103	
	5	КР10-10	1	-116	
	6	КР7-4	1	-113	
	7	КР10-8	1	-116	
	8	КР36-6	1	-133	
	9	ф6АI ℓ=580; 0,13кг	18	Без черт.	
	10	ф5ВрI ℓ=450; 0,07кг	6	1.424.1-5.3|87-8	
	11	ф6АI ℓ=680; 0,15кг	24	Без черт.	
КПЧ-4		Поз.1...5,7,8,10,11 по КПЧ-3			246,5
	6	Каркас плоский КР7-5	1	1.424.1-5.3|87-113	
	9	ф8АI ℓ=580; 0,23кг	18	Без черт.	
КПЧ-5		Поз.1...6,9,10 по КПЧ-3			272,6
	7	Каркас плоский КР10-9	1	1.424.1-5.3|87-116	
	8	КР36-8	1	-133	
	11	ф8АI ℓ=680; 0,27кг	20	Без черт.	
КПЧ-6		Поз.1...5,10 по КПЧ-3			286,8
	6	Каркас плоский КР7-5	1	1.424.1-5.3|87-113	
	7	КР10-9	1	-116	
	8	КР36-8	1	-133	
	9	ф8АI ℓ=580; 0,23кг	14	Без черт.	
	11	ф8АI ℓ=680; 0,27кг	20	То же	

1 Узел III см. 1.424.1-5.3|87-100

2 Арматура класса Вр-I - по ГОСТ 6727-80;
А-I - по ГОСТ 5781-82*.

Нач.СКО-1	Михайлов		1.424.1-5.3|87-8
Гл.инж.пр	Григорьев		Каркас пространственный КПЧ-3...КПЧ-6
Рук.бр.	Акишина		Стадия: Р; Лист: ; Листов: 1
Пров.	Никонова		Промстройпроект

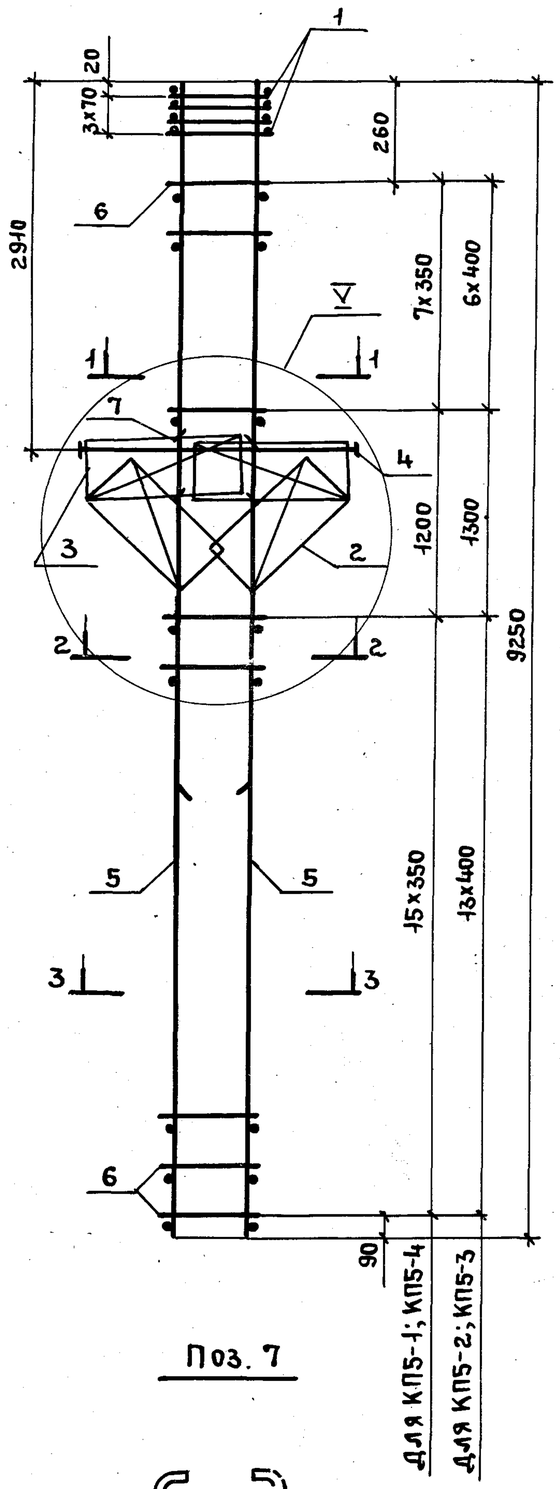

Поз. 7

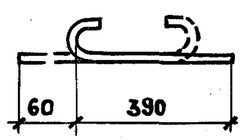

1 - 1

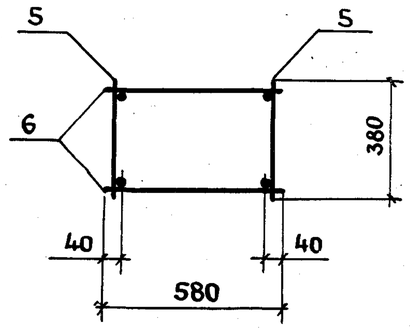

2 - 2

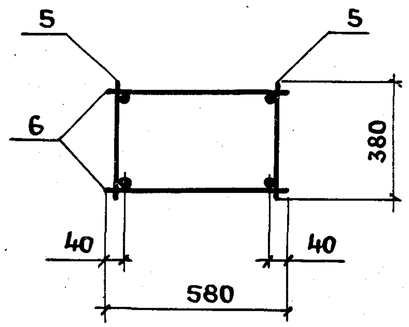

3 - 3 для КП5-1...КП5-3

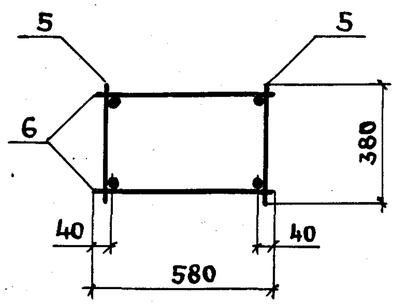

3 - 3 для КП5-4

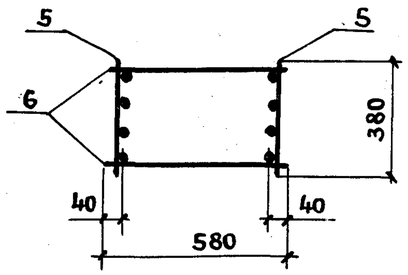

Марка каркаса	Поз.	Наименование	Кол.	Обозначение документа	Масса каркаса, кг
КП5-1	1	Сетка С2	4	1.424.1-5.3/87-143	135,2
	2	С10	2	-145	
	3	С13	2	-143	
	4	Каркас плоский КР2-6	1	-108	
	5	КР35-1	2	-131	
	6	ф5 ВрI ℓ=580; 0,08кг	48	БЕЗ ЧЕРТ.	
	7	ф5 ВрI ℓ= 450; 0,07кг	8	1.424.1-5.3/87-9	
КП5-2		Поз. 1...4,7 по КП5-1			151,7
	5	Каркас плоский КР35-2	2	1.424.1-5.3/87-131	
	6	ф5 ВрI ℓ=580; 0,08кг	42	БЕЗ ЧЕРТ.	
КП5-3		Поз. 1...4,7 по КП5-1			174,3
	5	Каркас плоский КР35-3	2	1.424.1-5.3/87-131	
	6	ф6 АI ℓ=580; 0,13кг	42	БЕЗ ЧЕРТ.	
КП5-4		Поз. 1...4,6,7 по КП5-1			165,0
	5	Каркас плоский КР35-5	2	1.424.1-5.3/87-131	

1. Узел V см. 1.424.1-5.3/87-101.
2. Арматура класса Вр-I - по ГОСТ 6727-80;
А-I - по ГОСТ 5781-82*.

Нач.СКО 1	Михайлов		
Гл.инж.пр	Григорьев		
Рук.бр.	Акишина		
Инж.	Тищенко		
Пров.	Михеева		

1.424.1-5.3/87-9

Каркас пространственный КП5-1... КП5-4

Стадия	Лист	Листов
Р		1

ПРОМСТРОЙПРОЕКТ

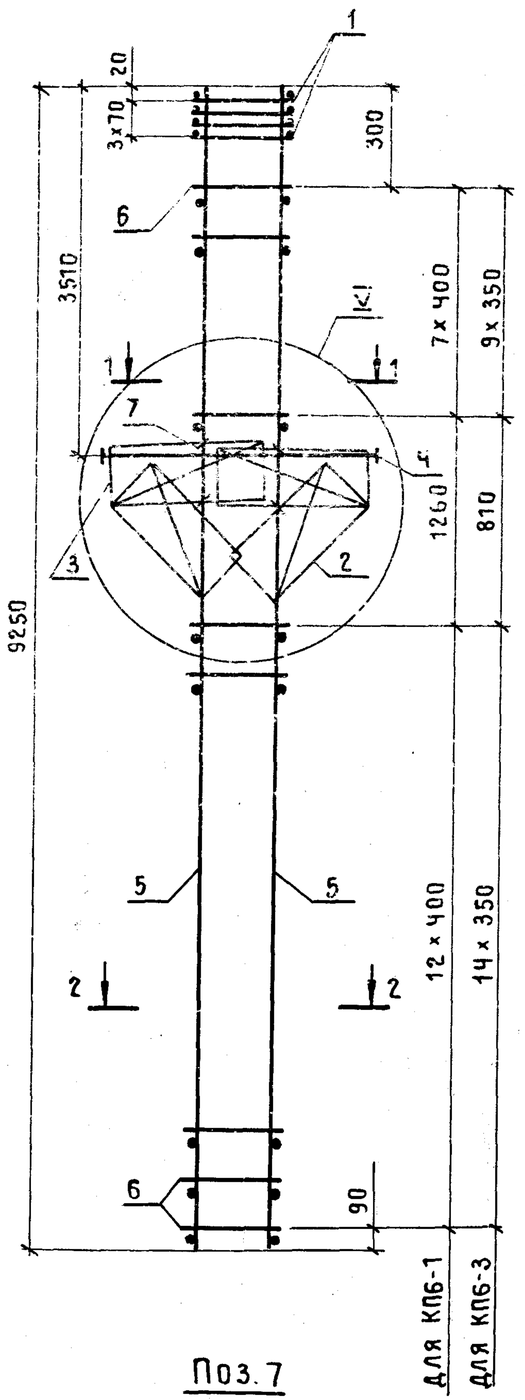

Поз.7

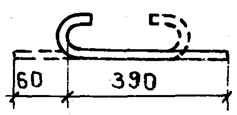

1 — 1
для КП6-1

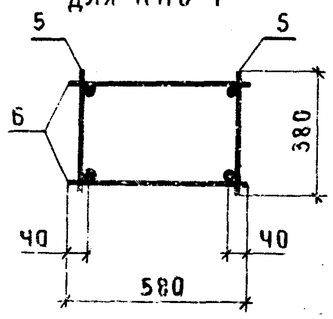

1 — 1
для КП6-3

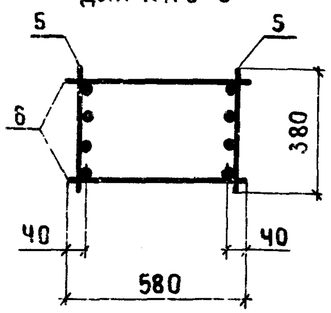

2 — 2
для КП6-1

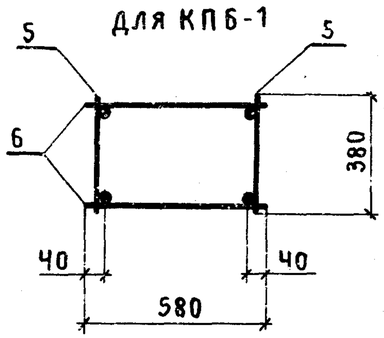

2 — 2
для КП6-3

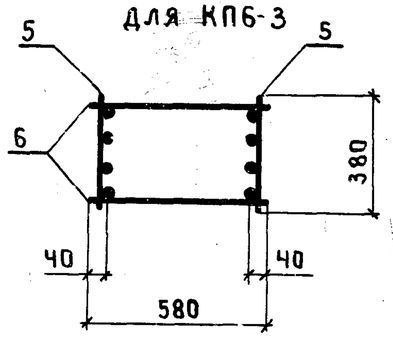

Марка каркаса	Поз.	Наименование	Кол.	Обозначение документа	Масса каркаса, кг
КП6-1	1	Сетка С2	4	1.424.1-5.3|87-143	176,2
	2	С10	2	-145	
	3	С13	2	-143	
	4	Каркас плоский КР2-7	1	-108	
	5	КР35-3	2	-131	
	6	ф6АI ℓ=580; 0,13кг	42	Без черт.	
	7	ф5ВрI ℓ=450; 0,07кг	8	1.424.1-5.3|87-10	
КП6-3	1	Сетка С2	4	1.424.1-5.3|87-143	203,2
	2	С10	2	-145	
	3	С13	2	-143	
	4	Каркас плоский КР2-7	1	-108	
	5	КР35-6	2	-131	
	6	ф5ВрI ℓ=580; 0,08кг	50	Без черт.	
	7	ф5ВрI ℓ=450; 0,07кг	8	1.424.1-5.3|87-10	

1 Узел V см.1.424.1-5.3|87-101.
2 Арматура класса Вр-I-по ГОСТ 6727-80;
А-I-по ГОСТ 5781-82*.

Нач.СКО-1	Михайлов		
Гл.инж.пр.	Григорьев		
Рук.бр.	Акишина		
Инж.	Тищенко		
Пров.	Михеева		

1.424.1-5.3|87-10

Каркас пространственный
КП6-1; КП6-3

Стадия	Лист	Листов
Р		1

ПРОМСТРОЙПРОЕКТ

23000-03 16

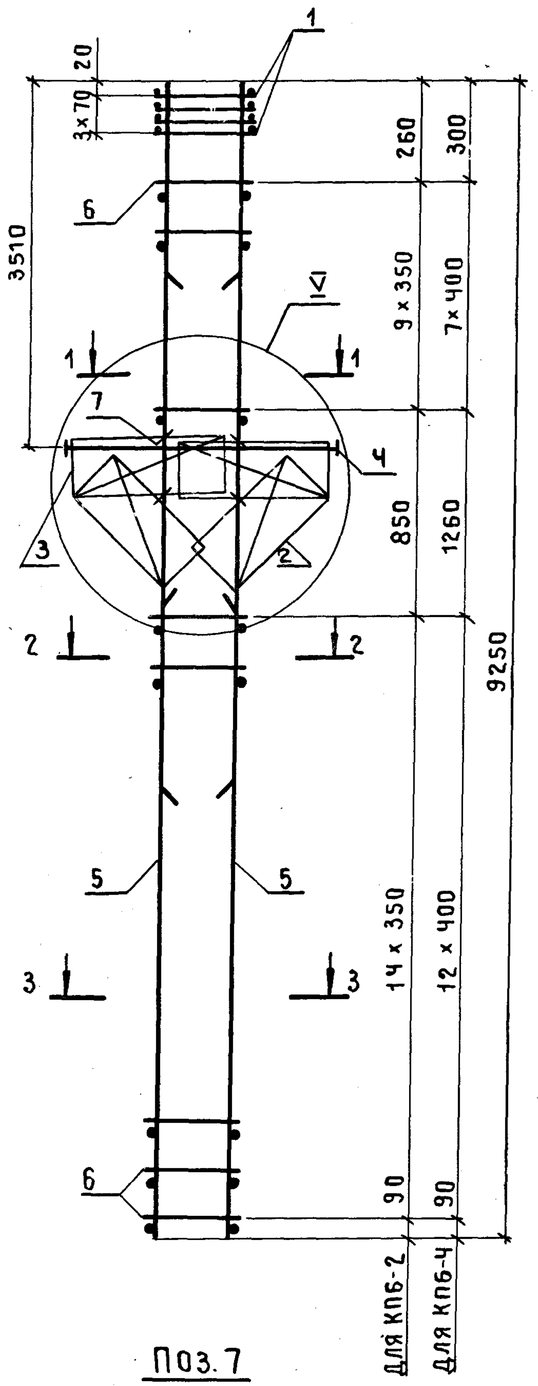

Поз.7

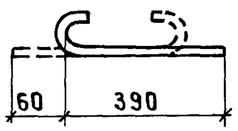

1 — 1

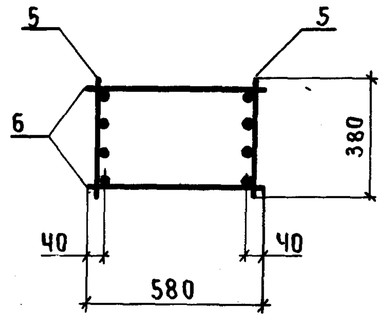

2 — 2

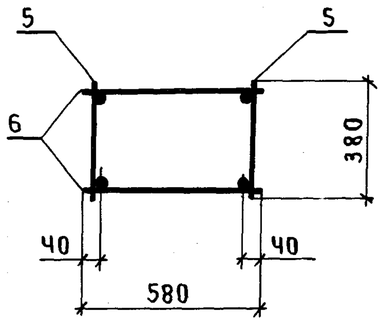

3 — 3

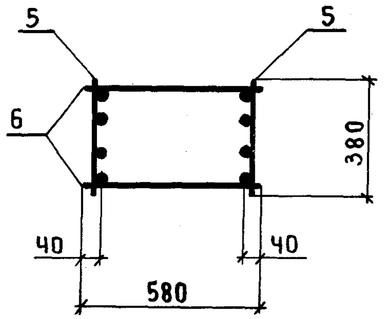

Марка каркаса	Поз.	Наименование	Кол.	Обозначение документа	Масса каркаса, кг
КП6-2	1	Сетка С2	4	1.424.1-5.3|87-143	189,8
	2	С10	2	-145	
	3	С13	2	-143	
	4	Каркас плоский КР2-7	1	-108	
	5	КР35-10	2	-132	
	6	ф 5ВрI ℓ=580; 0,08 кг	50	Без черт.	
	7	ф 5ВрI ℓ=450; 0,07 кг	8	1.424.1-5.3|87-11	
КП6-4	1	Сетка С2	4	1.424.1-5.3|87-143	219,9
	2	С10	2	-145	
	3	С13	2	-143	
	4	Каркас плоский КР2-7	1	-108	
	5	КР35-11	2	-132	
	6	ф 5ВрI ℓ=580; 0,08 кг	42	Без черт.	
	7	ф 5ВрI ℓ=450; 0,07 кг	8	1.424.1-5.3|87	

1. Узел V см. 1.424.1-5.3|87-101.
2. Арматура класса Вр-I-по ГОСТ 6727-80;
   А-I-по ГОСТ 5781-82*.

Нач.СКО-1	Михайлов		
Гл.инж.пр.	Григорьев		
Рук.бр.	Акишина		
Инж.	Тищенко		
Пров.	Михеева		

1.424.1-5.3|87-11

Каркас пространственный КП6-2 ; КП6-4

Стадия	Лист	Листов
Р		1

ПРОМСТРОЙПРОЕКТ

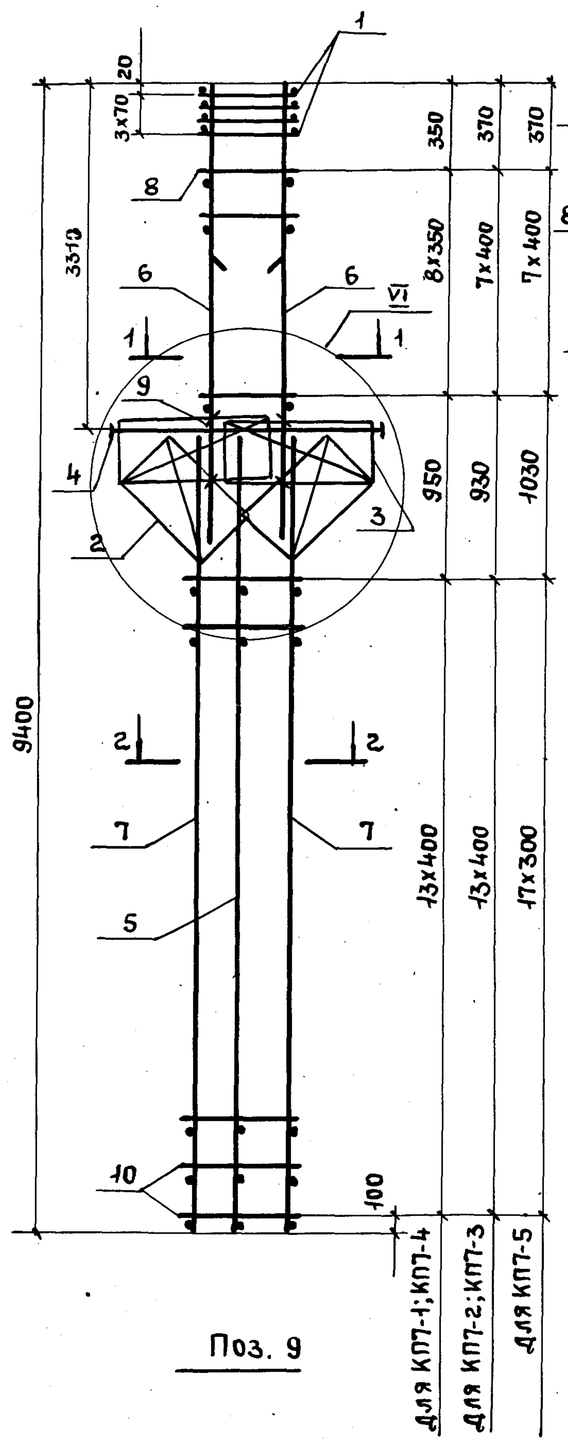

Поз. 9

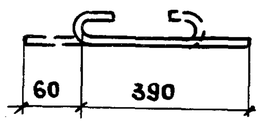

1-1

для КП7-1...КП7-3; КП7-5

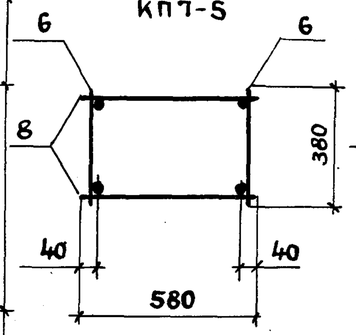

1-1

для КП7-4

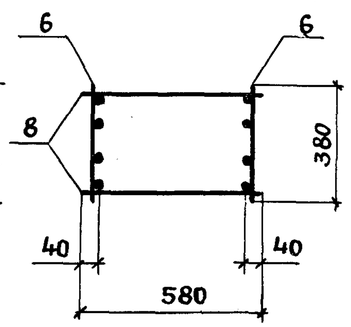

2-2

для КП7-1...КП7-4

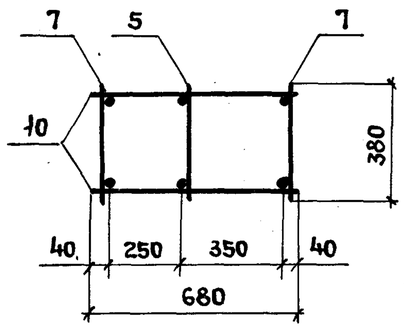

2-2

для КП7-5

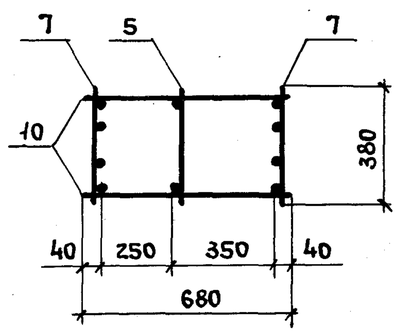

1. Узел VI см. 1.424.1-5.3/87-102.
2. Арматура класса ВР-I - по ГОСТ 6727-80; А-I - по ГОСТ 5781-82*.

Марка каркаса	Поз.	Наименование	Кол.	Обозначение документа	Масса каркаса, кг
КП7-1	1	Сетка С2	4	1.424.1-5.3/87-143	163,2
	2	С11	2	-145	
	3	С13	2	-143	
	4	Каркас плоский КР2-1	1	-105	
	5	КР12-14	1	-119	
	6	КР5-1	2	-111	
	7	КР12-1	2	-118	
	8	ф5ВрI l=580; 0,08кг	18	БЕЗ ЧЕРТ.	
	9	ф5ВрI l=450; 0,07кг	8	1.424.1-5.3/87-12	
	10	ф5ВрI l=680; 0,09кг	28	БЕЗ ЧЕРТ.	
КП7-2		Поз.1...5,7,9,10 по КП7-1			182,1
	6	Каркас плоский КР5-3	2	1.424.1-5.3/87-111	
	8	ф6АI l=580; 0,13кг	16	БЕЗ ЧЕРТ.	
КП7-3		Поз.1...5,9 по КП7-1			185,1
	6	Каркас плоский КР5-2	2	1.424.1-5.3/87-111	
	7	КР12-2	2	-118	
	8	ф5ВрI l=580; 0,08кг	16	БЕЗ ЧЕРТ.	
	10	ф6АI l=680; 0,15кг	28	ТО ЖЕ	
КП7-4		Поз.1...5,8,9 по КП7-1			200,0
	6	Каркас плоский КР5-4	2	1.424.1-5.3/87-111	
	7	КР12-2	2	-118	
	10	ф6АI l=680; 0,15кг	28	БЕЗ ЧЕРТ.	
КП7-5		Поз.1...5,9 по КП7-1			198,6
	6	Каркас плоский КР5-3	2	1.424.1-5.3/87-111	
	7	КР12-3	2	-118	
	8	ф6АI l=580; 0,13кг	16	БЕЗ ЧЕРТ.	
	10	ф5ВрI l=680; 0,09кг	36	ТО ЖЕ	

Нач.СКО-1	Михайлов		1.424.1-5.3/87-12
Гл.инж.пр.	Григорьев		Каркас пространственный КП7-1...КП7-5
Рук. бр.	Акишина		Стадия: Р; Лист: ; Листов: 1
Пров.	Михеева		ПРОМСТРОЙПРОЕКТ

23000-03 18

Копировал Ермолина Формат А3

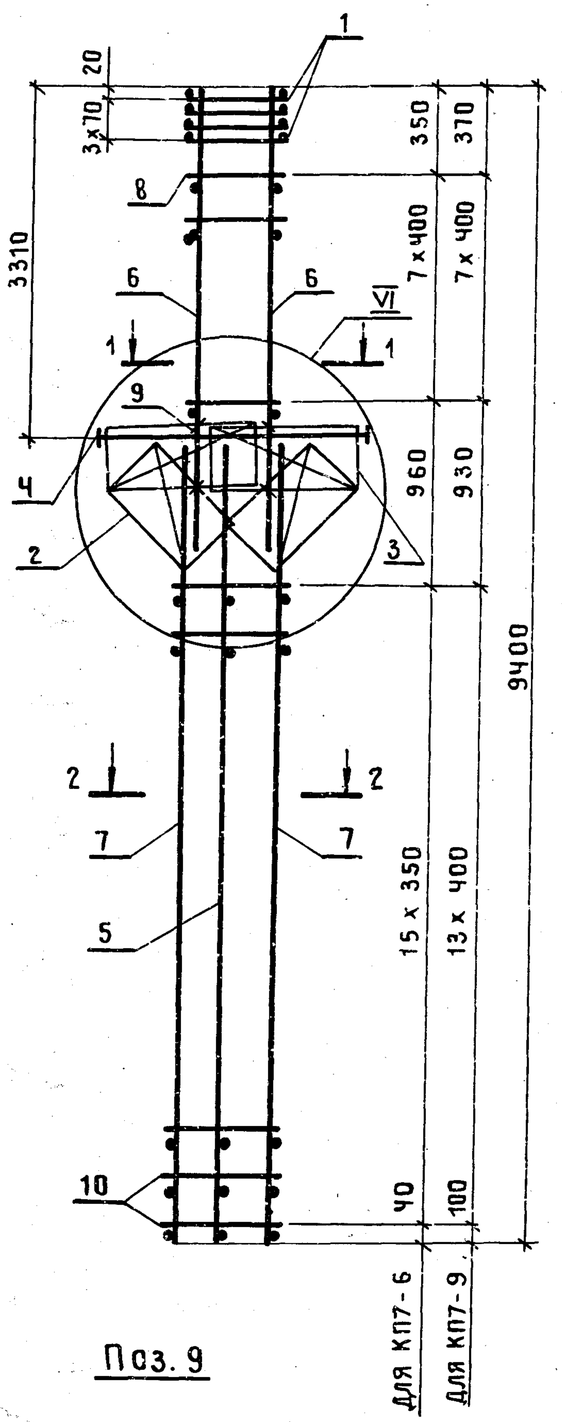

Поз. 9

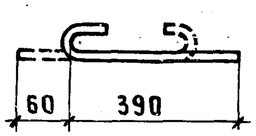

1 — 1

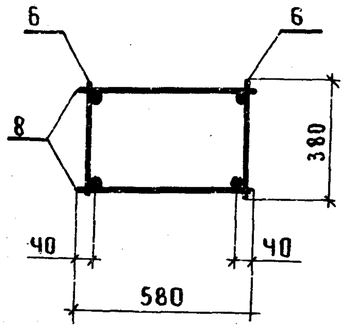

2 — 2

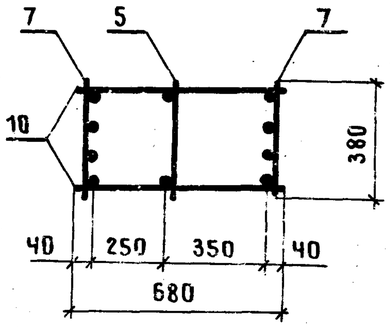

Марка каркаса	Поз.	Наименование	Кол.	Обозначение документа	Масса каркаса, кг
КП7-6	1	Сетка С 2	4	1.424.1-5.3/87 – 143	208,4
	2	С 11	2	– 145	
	3	С 13	2	– 143	
	4	Каркас плоский КР 2-1	1	– 105	
	5	КР 12-14	1	– 119	
	6	КР 5-2	2	– 111	
	7	КР 12-4	2	– 118	
	8	ф 5 Вр I ℓ=580; 0,08 кг	16	Без черт.	
	9	ф 5 Вр I ℓ=450; 0,07 кг	8	1.424.1-5.3/87-13	
	10	ф 5 Вр I ℓ=680; 0,09 кг	32	Без черт.	
КП7-9	1	Сетка С 2	4	1.424.1-5.3/87-143	240,7
	2	С 11	2	– 145	
	3	С 13	2	– 143	
	4	Каркас плоский КР 2-1	1	– 105	
	5	КР 12-14	1	– 119	
	6	КР 5-3	2	– 111	
	7	КР 12-5	2	– 118	
	8	ф 6 А I ℓ=580; 0,13 кг	16	Без черт.	
	9	ф 5 Вр I ℓ=450; 0,07 кг	8	1.424.1-5.3/87-13	
	10	ф 5 Вр I ℓ=680; 0,09 кг	28	Без черт.	

1. Узел VI см. 1.424.1-5.3/87-102.
2. Арматура класса Вр-I – по ГОСТ 6727-80;
А-I – по ГОСТ 5781-82*

Нач.СКО-1	Михайлов	
Гл.инж.пр.	Григорьев	
Рук.бр.	Акишина	
Пров.	Михеева	

1.424.1-5.3/87-13

Каркас пространственный КП7-6; КП7-9

Стадия	Лист	Листов
Р		1

ПРОМСТРОЙПРОЕКТ

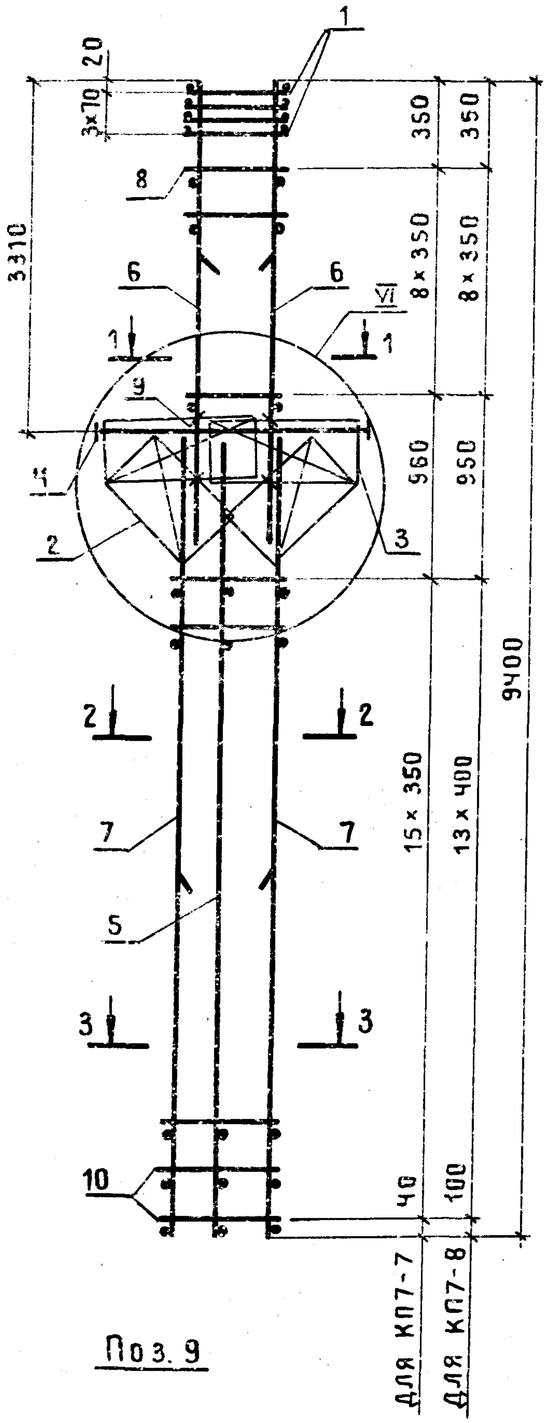

Поз. 9

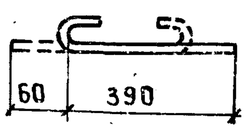

1 — 1

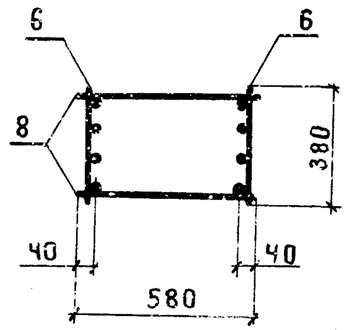

2 — 2 для КП7-8

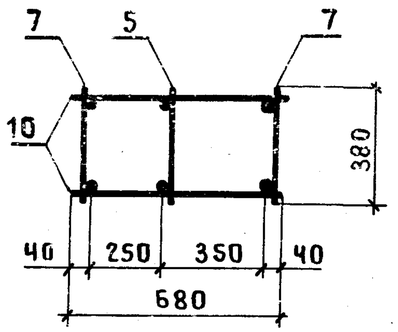

2 — 2 для КП7-7

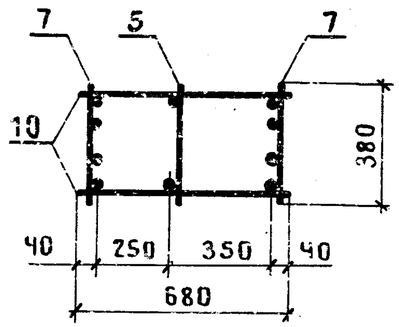

3 — 3

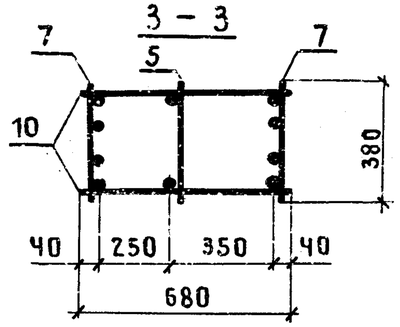

Марка каркаса	Поз.	Наименование	Кол.	Обозначение документа	Масса каркаса, кг
КП 7-7	1	Сетка С 2	4	1.424.1-5.3/87-143	222,7
	2	С 11	2	-145	
	3	С 13	2	-143	
	4	Каркас плоский КР 2-1	1	-105	
	5	КР 12-14	1	-119	
	6	КР 5-4	2	-111	
	7	КР 12-4	2	-118	
	8	ф 5 Вр I ℓ=580; 0,08 кг	18	Без черт.	
	9	ф 5 Вр I ℓ=450; 0,07 кг	8	1.424.1-5.3/87-14	
	10	ф 5 Вр I ℓ=680; 0,09 кг	32	Без черт.	
КП 7-8	1	Сетка С 2	4	1.424.1-5.3/87-143	220,8
	2	С 11	2	-145	
	3	С 13	2	-143	
	4	Каркас плоский КР 2-1	1	-105	
	5	КР 12-14	1	-119	
	6	КР 5-4	2	-111	
	7	КР 12-8	2	-118	
	8	ф 5 Вр I ℓ=580; 0,08 кг	18	Без черт.	
	9	ф 5 Вр I ℓ=450; 0,07 кг	8	1.424.1-5.3/87-14	
	10	ф 5 Вр I ℓ=680; 0,09 кг	28	Без черт.	

1. Узел VI см. 1.424.1-5.3/87-102.
2. Арматура класса Вр-I - по ГОСТ 6727-80;
А-I - по ГОСТ 5781-82*.

Нач.СКО-1	Михайлов		
Гл.инж.пр.	Григорьев		
Рук.бр.	Акишина		
Пров.	Михеева		

1.424.1-5.3/87-14

Каркас пространственный КП7-7; КП7-8

Стадия	Лист	Листов
Р		1

ПРОМСТРОЙПРОЕКТ

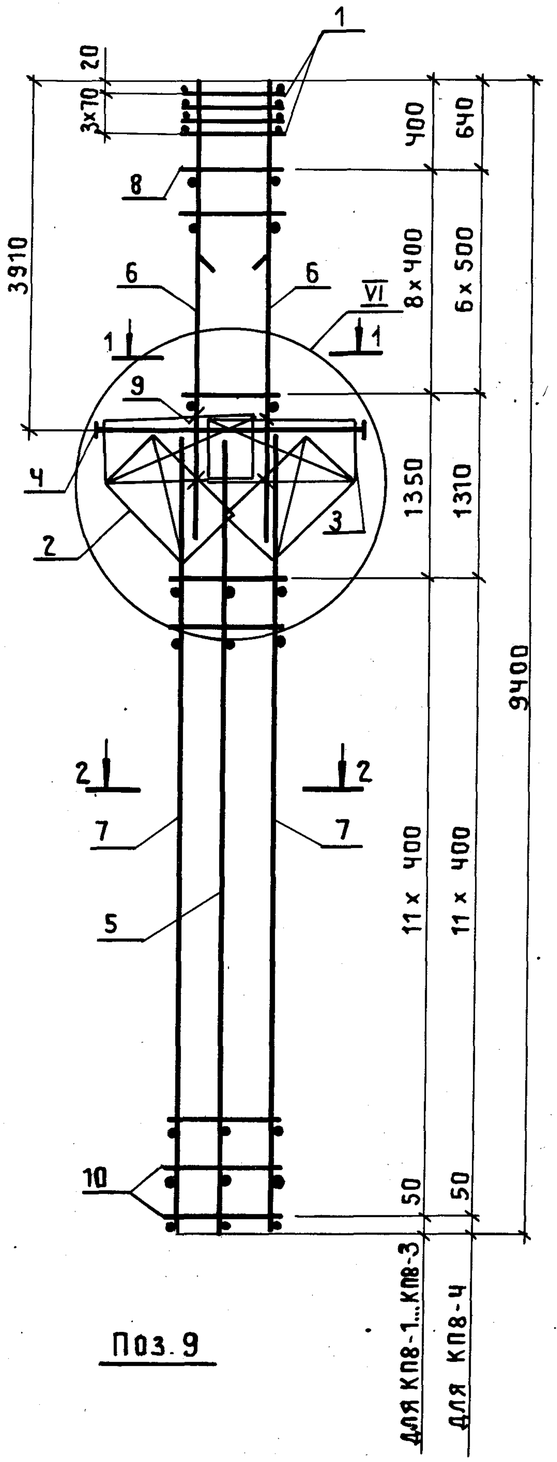

Поз. 9

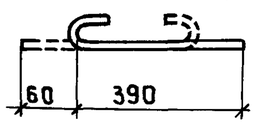

1 — 1

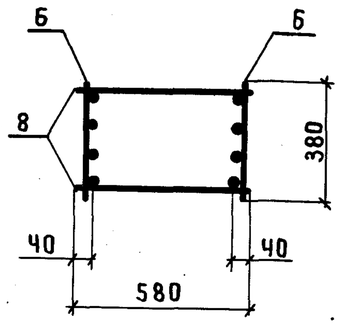

2 — 2

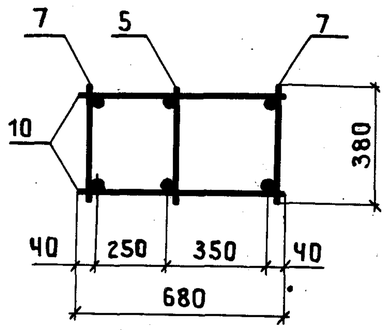

Марка каркаса	Поз.	Наименование	Кол.	Обозначение документа	Масса каркаса, кг
КП8-1	1	Сетка С 2	4	1.424.1-5.3|87-143	208,8
	2	С 11	2	-145	
	3	С 13	2	-143	
	4	Каркас плоский КР 2-3	1	-106	
	5	КР 10-10	1	-116	
	6	КР 7-3	2	-113	
	7	КР 10-1	2	-116	
	8	ф 5 Вр I ℓ=580; 0,08 кг	18	Без черт.	
	9	ф 5 Вр I ℓ=450; 0,07 кг	8	1.424.1-5.3|87-15	
	10	ф 5 Вр I ℓ=680; 0,09 кг	24	Без черт.	
КП8-2		Поз. 1...5, 7, 9, 10 по КП8-1			227,7
	6	Каркас плоский КР7-4	2	1.424.1-5.3|87-113	
	8	ф 6 А I ℓ=580; 0,13 кг	18	Без черт.	
КП8-3		Поз. 1...5, 9 по КП8-1			241,2
	6	Каркас плоский КР7-4	2	1.424.1-5.3|87-113	
	7	КР10-2	2	-116	
	8	ф 6 А I ℓ=580; 0,13 кг	18	Без черт.	
	10	ф 6 А I ℓ=680; 0,15 кг	24	То же	
КП8-4		Поз. 1...5, 9 по КП8-1			272,3
	6	Каркас плоский КР7-5	2	1.424.1-5.3|87-113	
	7	КР10-2	2	-116	
	8	ф 8 А I ℓ=580; 0,23 кг	14	Без черт.	
	10	ф 6 А I ℓ=680; 0,15 кг	24	То же	

1. Узел VI см. 1.424.1-5.3|87-102.
2. Арматура класса Вр-I по ГОСТ 6727-80;
А-I по ГОСТ 5781-82*.

Нач.СКО-1	Михайлов		1.424.1-5.3|87-15
Гл.инж.пр	Григорьев		Каркас пространственный КП8-1...КП8-4
Рук.бр.	Акишина		Стадия: Р; Лист: ; Листов: 1
Ст.инж.	Никонова		ПРОМСТРОЙПРОЕКТ
Пров.	Михеева		

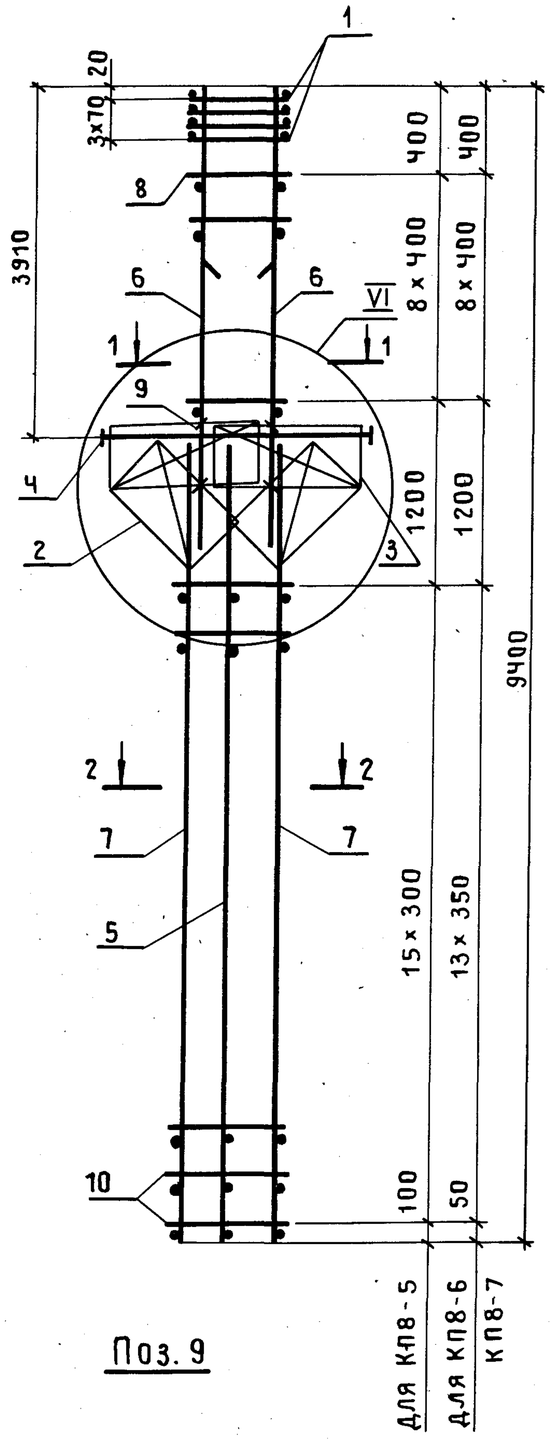

Поз. 9

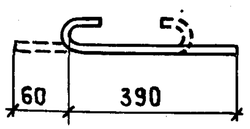

1 — 1

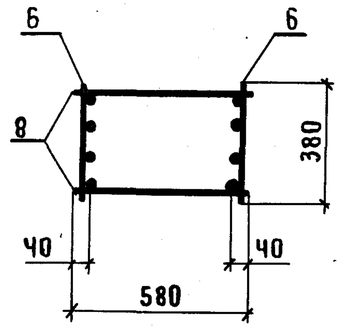

2 — 2

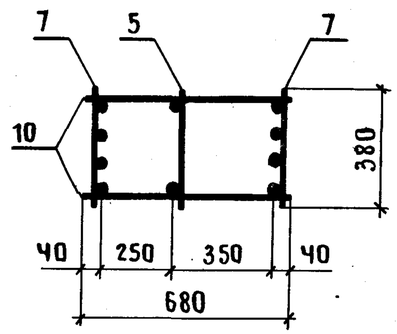

Марка каркаса	Поз.	Наименование	Кол.	Обозначение документа	Масса каркаса, кг
КП8-5	1	Сетка С2	4	1.424.1-5.3/87-143	225,3
	2	С11	2	-145	
	3	С13	2	-143	
	4	Каркас плоский КР2-3	1	-106	
	5	КР10-10	1	-116	
	6	КР7-3	2	-113	
	7	КР10-3	2	-116	
	8	ф 5 ВрI ℓ=580; 0,08 кг	18	Без черт.	
	9	ф 5 ВрI ℓ=450; 0,07 кг	8	1.424.1-5.3/87-16	
	10	ф 5 ВрI ℓ=680; 0,09 кг	32	Без черт.	
КП8-6		Поз. 1...6, 8, 9 по КП8-5			243,1
	7	Каркас плоский КР10-4	2	1.424.1-5.3/87-116	
	10	ф 5 ВрI ℓ=680; 0,09 кг	28	Без черт.	
КП8-7		Поз. 1...5, 9 по КП8-5			262,0
	6	Каркас плоский КР7-4	2	1.424.1-5.3/87-113	
	7	КР10-4	2	-116	
	8	ф 6 АI ℓ=580; 0,13 кг	18	Без черт.	
	10	ф 5 ВрI ℓ=680; 0,09 кг	28	То же	

1. Узел VI см. 1.424.1-5.3/87-102.
2. Арматура класса Вр-I - по ГОСТ 6727-80;
А-I - по ГОСТ 5781-82*.

Нач.СКО-1	Михайлов		1.424.1-5.3/87-16
Гл.инж.пр	Григорьев		Каркас пространственный КП8-5...КП8-7
Рук.бр.	Акишина		Стадия: Р; Лист: ; Листов: 1
Ст.инж.	Никонова		ПРОМСТРОЙПРОЕКТ
Пров.	Михеева		

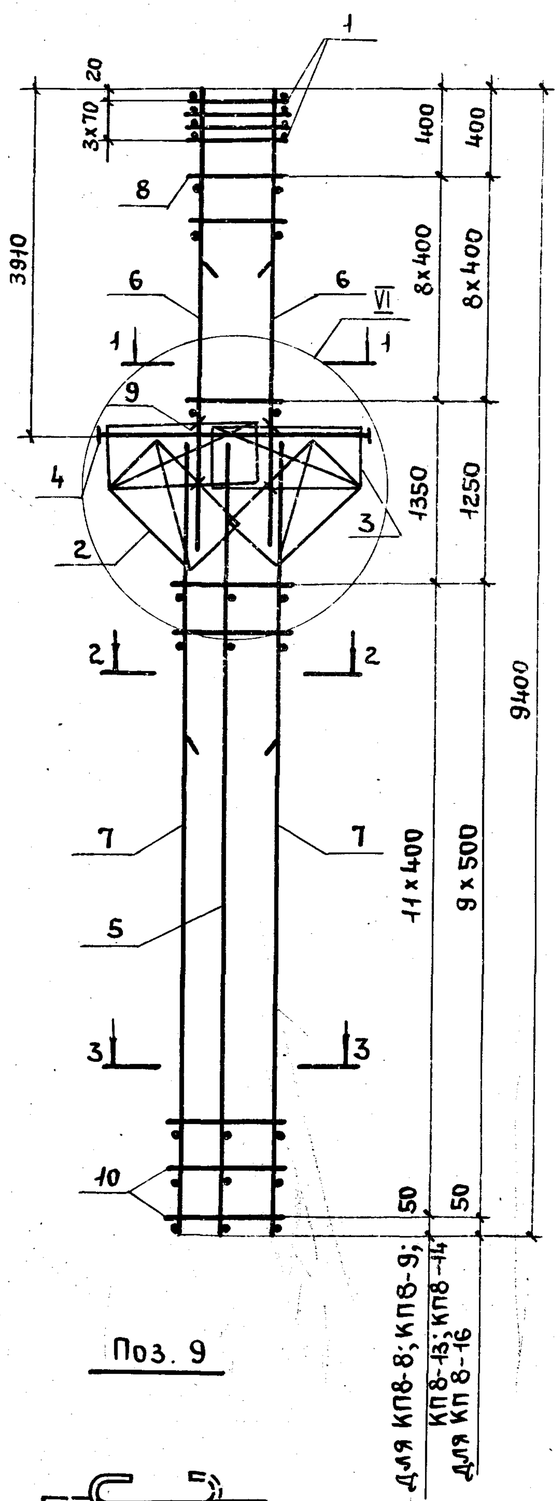

Поз. 9

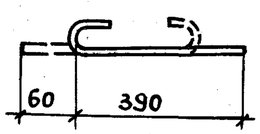

1 - 1

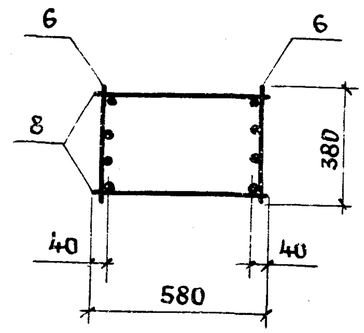

2 - 2

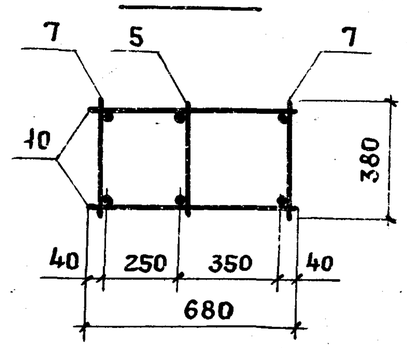

3 - 3

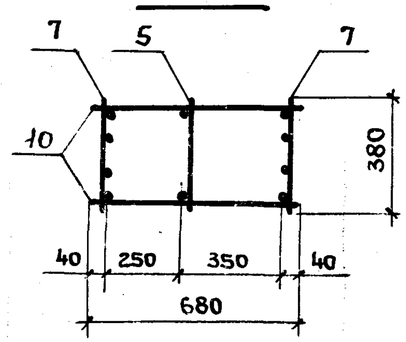

1. Узел VI см. 1.424.1-5.3/87-102.
2. Арматура класса Вр-I - по ГОСТ 6727-80;
А-I - по ГОСТ 5781-82*.

Марка каркаса	Поз.	Наименование	Кол.	Обозначение документа	Масса каркаса, кг
КП8-8	1	Сетка С2	4	1.424.1-5.3/87 - 143	243,2
	2	С11	2	- 145	
	3	С13	2	- 143	
	4	Каркас плоский КР2-3	1	- 106	
	5	КР10-10	1	- 116	
	6	КР 7-3	2	- 113	
	7	КР10-7	2	- 116	
	8	ф5ВрI ℓ=580; 0,08кг	18	БЕЗ ЧЕРТ.	
	9	ф5ВрI ℓ=450; 0,07кг	8	1.424.1-5.3/87-17	
	10	ф5ВрI ℓ=680; 0,09кг	24	БЕЗ ЧЕРТ.	
КП8-9		Поз.1...5; 7; 9; 10 по КП8-8			262,1
	6	Каркас плоский КР7-4	2	1.424.1-5.3/87-113	
	8	ф6АI ℓ=580; 0,13кг	18	БЕЗ ЧЕРТ.	
КП8-13		Поз.1...6; 8; 9 по КП 8-8			263,5
	7	Каркас плоский КР10-8	2	1.424.1-5.3/87-116	
	10	ф6АI ℓ=680; 0,15кг	24	БЕЗ ЧЕРТ.	
КП8-14		Поз.1...5; 9 по КП8-8			282,4
	6	Каркас плоский КР7-4	2	1.424.1-5.3/87-113	
	7	КР10-8	2	- 116	
	8	ф6АI ℓ=580; 0,13кг	18	БЕЗ ЧЕРТ.	
	10	ф6АI ℓ=680; 0,15кг	24	ТО ЖЕ	
КП8-16		Поз.1...5, 9 по КП8-8			315,8
	6	Каркас плоский КР7-4	2	1.424.1-5.3/87-113	
	7	КР10-9	2	- 116	
	8	ф6АI ℓ=580; 0,13кг	18	БЕЗ ЧЕРТ.	
	10	ф8АI ℓ=680; 0,27кг	20	ТО ЖЕ	

Нач.СКО1	Михайлов	
Гл.инж.пр	Григорьев	
Рук.бр.	Акишина	
Ст.инж.	Никонова	
Пров.	Михеева	

1.424.1-5.3/87-17

Каркас пространственный КП8-8; КП8-9; КП8-13; КП8-14; КП8-16

Стадия	Лист	Листов
Р		1

ПРОМСТРОЙПРОЕКТ

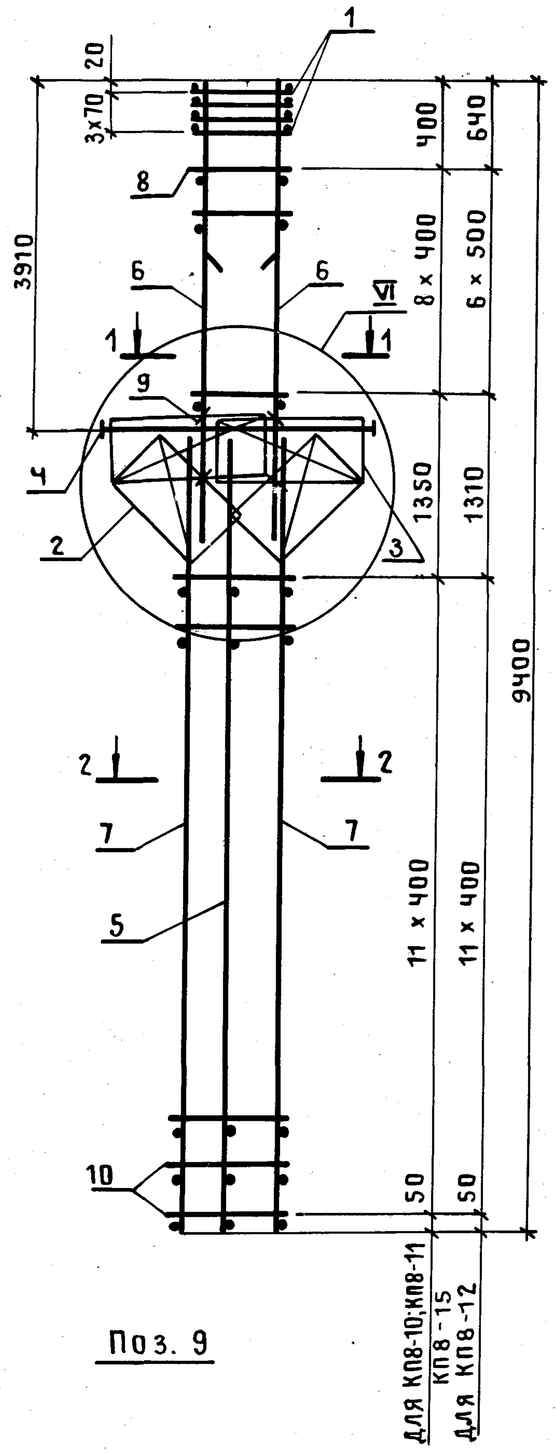

Поз. 9

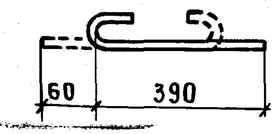

1 — 1

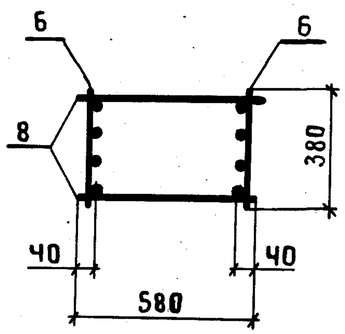

2 — 2

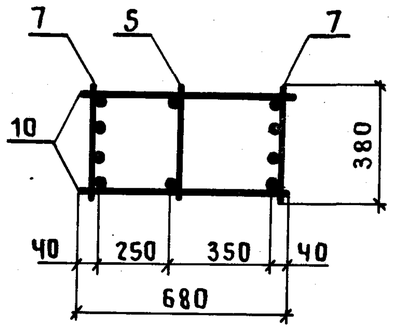

Марка каркаса	Поз.	Наименование	Кол.	Обозначение документа	Масса каркаса, кг
КП8-10	1	Сетка С2	4	1.424.1-5.3/87-143	263,4
	2	С11	2	-145	
	3	С13	2	-143	
	4	Каркас плоский КР2-3	1	-106	
	5	КР10-10	1	-116	
	6	КР7-3	2	-113	
	7	КР10-5	2	-116	
	8	ф5ВрI ℓ=580; 0,08кг	18	Без черт.	
	9	ф5ВрI ℓ=450; 0,07кг	8	1.424.1-5.3/87-18	
	10	ф5ВрI ℓ=680; 0,09кг	24	Без черт.	
КП8-11		Поз.1...5,7,9,10 по КП8-10			282,3
	6	Каркас плоский КР7-4	2	1.424.1-5.3/87-113	
	8	ф6АI ℓ=580; 0,13кг	18	Без черт.	
КП8-12		Поз.1...5,7,9,10 по КП8-10			313,9
	6	Каркас плоский КР7-5	2	1.424.1-5.3/87-113	
	8	ф8АI ℓ=580; 0,23кг	14	Без черт.	
КП8-15		Поз.1...5,9 по КП8-10			306,8
	6	Каркас плоский КР7-4	2	1.424.1-5.3/87-113	
	7	КР10-6	2	-116	
	8	ф6АI ℓ=580; 0,13кг	18	Без черт.	
	10	ф6АI ℓ=680; 0,15кг	24	То же	

1. Узел VI см. 1.424.1-5.3/87-102.
2. Арматура класса Вр-I по ГОСТ 6727-80;
А-I по ГОСТ 5781-82*.

Нач.СКО-1	Михайлов		1.424.1-5.3/87-18
Гл.инж.пр	Григорьев		
Рук.бр.	Акишина		Каркас пространственный КП8-10...КП8-12; КП8-15
Ст.инж.	Никонова		
Проверил	Михеева		

Стадия	Лист	Листов
Р		1

ПРОМСТРОЙПРОЕКТ

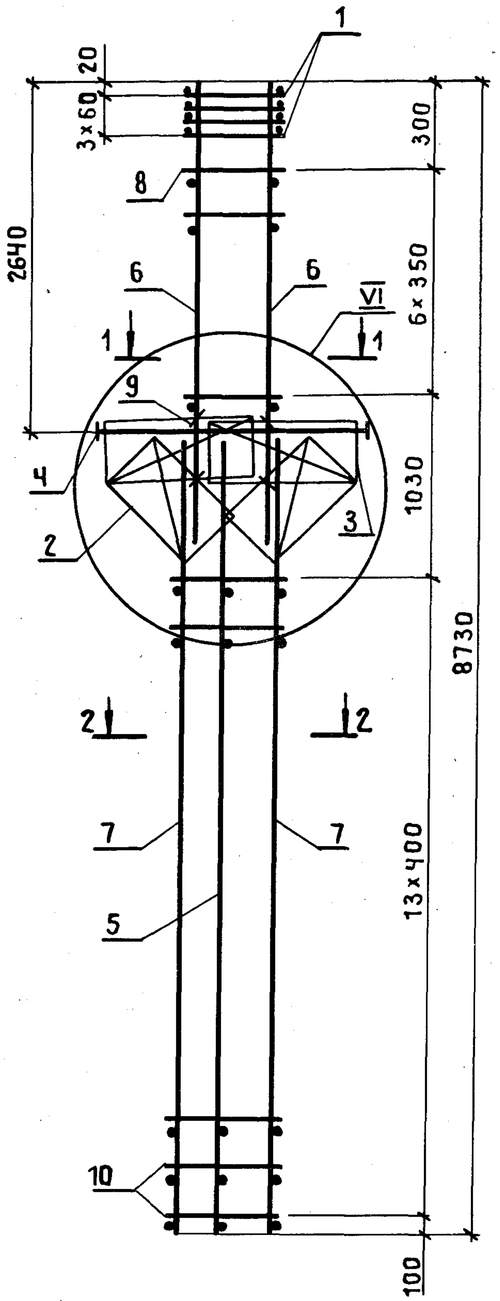

Поз. 9

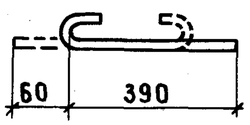

1 – 1

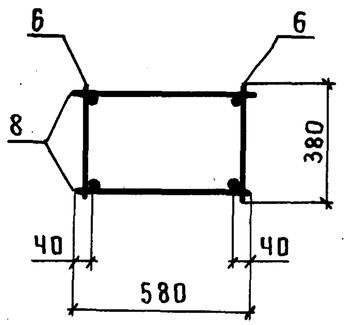

2 – 2

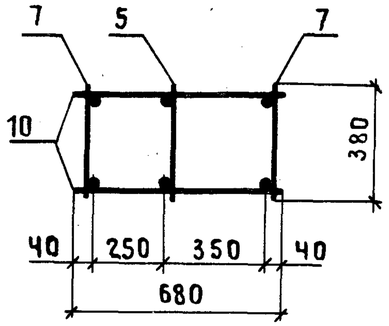

Марка каркаса	Поз.	Наименование	Кол.	Обозначение документа	Масса каркаса, кг
КП 9-1	1	Сетка С 3	4	1.424.1-5.3/87-143	159,7
	2	С 11	2	-145	
	3	С 13	2	-143	
	4	Каркас плоский КР 2-1	1	-105	
	5	КР12-14	1	-119	
	6	КР3-1	2	-109	
	7	КР12-1	2	-118	
	8	ф 5 Вр I ℓ=580; 0,08 кг	14	Без черт.	
	9	ф 5 Вр I ℓ=450; 0,07 кг	8	1.424.1-5.3/87-19	
	10	ф 5 Вр I ℓ=680; 0,09 кг	28	Без черт.	
КП 9-2	1	Сетка С 3	4	1.424.1-5.3/87-143	174,7
	2	С 11	2	-145	
	3	С 13	2	-143	
	4	Каркас плоский КР 2-1	1	-105	
	5	КР12-14	1	-119	
	6	КР3-1	2	-109	
	7	КР12-2	2	-118	
	8	ф 5 Вр I ℓ=580; 0,08 кг	14	Без черт.	
	9	ф 5 Вр I ℓ=450; 0,07 кг	8	1.424.1-5.3/87-19	
	10	ф 6 А I ℓ=680; 0,15 кг	28	Без черт.	

1. Узел VI см. 1.424.1-5.3/87-102.
2. Арматура класса Вр-I - по ГОСТ 6727-80;
   А-I - по ГОСТ 5781-82*.

Нач.СКО-1	Михайлов		1.424.1-5.3/87-19
Гл.инж.пр.	Григорьев		
Рук.бр.	Акишина		Каркас пространственный КП 9-1; КП 9-2
Ст.инж.	Никонова		
Пров.	Михеева		

Стадия	Лист	Листов
Р		1

ПРОМСТРОЙПРОЕКТ

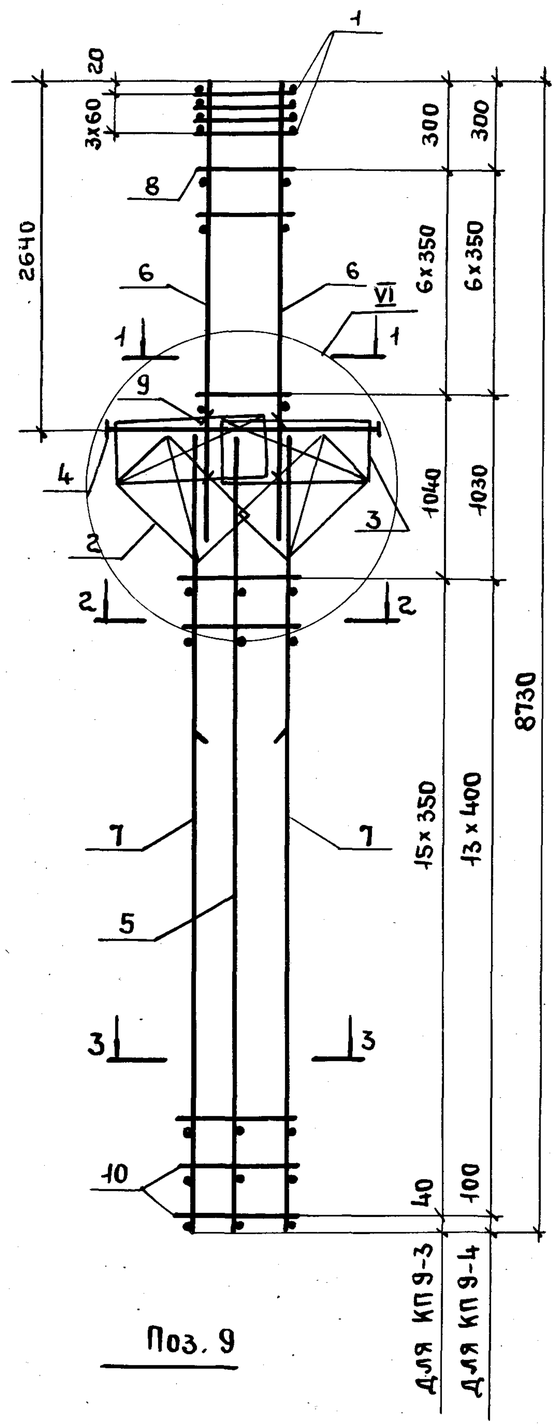

Поз. 9

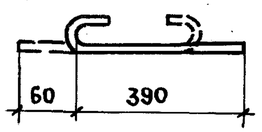

1 - 1

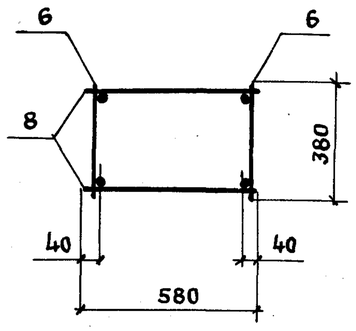

2 - 2 для КП 9-4

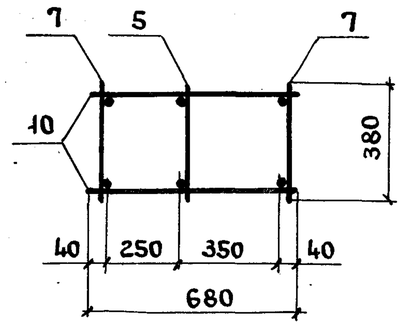

2 - 2 для КП 9-3

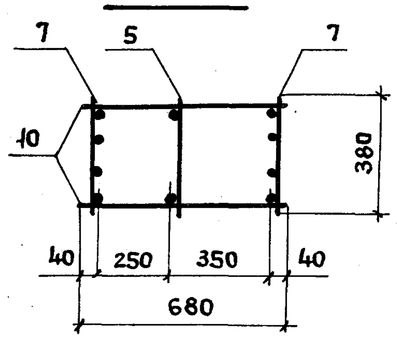

3 - 3

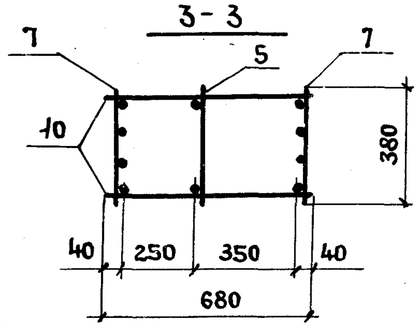

Марка каркаса	Поз.	Наименование	Кол.	Обозначение документа	Масса каркаса, кг
КП9-3	1	Сетка С3	4	1.424.1-5.3/87 – 143	197,6
	2	С11	2	– 145	
	3	С13	2	– 143	
	4	Каркас плоский КР2-1	1	– 105	
	5	КР12-14	1	– 119	
	6	КР3-1	2	– 109	
	7	КР12-4	2	– 118	
	8	ф5ВрI ℓ=580; 0,08кг	14	БЕЗ. ЧЕРТ.	
	9	ф5ВрI ℓ=450; 0,07кг	8	1.424.1-5.3/87-20	
	10	ф5ВрI ℓ=680; 0,09кг	32	БЕЗ ЧЕРТ.	
КП 9-4	1	Сетка С3	4	1.424.1-5.3/87-143	195,7
	2	С11	2	– 145	
	3	С13	2	– 143	
	4	Каркас плоский КР2-1	1	– 105	
	5	КР12-14	1	– 119	
	6	КР3-1	2	– 109	
	7	КР12-8	2	– 118	
	8	ф5ВрI ℓ=580; 0,08кг	14	БЕЗ ЧЕРТ.	
	9	ф5ВрI ℓ=450; 0,07кг	8	1.424.1-5.3/87-20	
	10	ф5ВрI ℓ=680; 0,09кг	28	БЕЗ ЧЕРТ.	

1. Узел VI см. 1.424.1-5.3/87-102.
2. Арматура класса ВрI – по ГОСТ 6727-80.

Нач.СКО-1	Михайлов		
Гл.инж.пр.	Григорьев		
Рук.бр.	Акишина		
Ст. инж.	Никонова		
Провер.	Михеева		

1.424.1-5.3/87-20

Каркас пространственный КП 9-3; КП 9-4

Стадия	Лист	Листов
Р		1

ПРОМСТРОЙПРОЕКТ

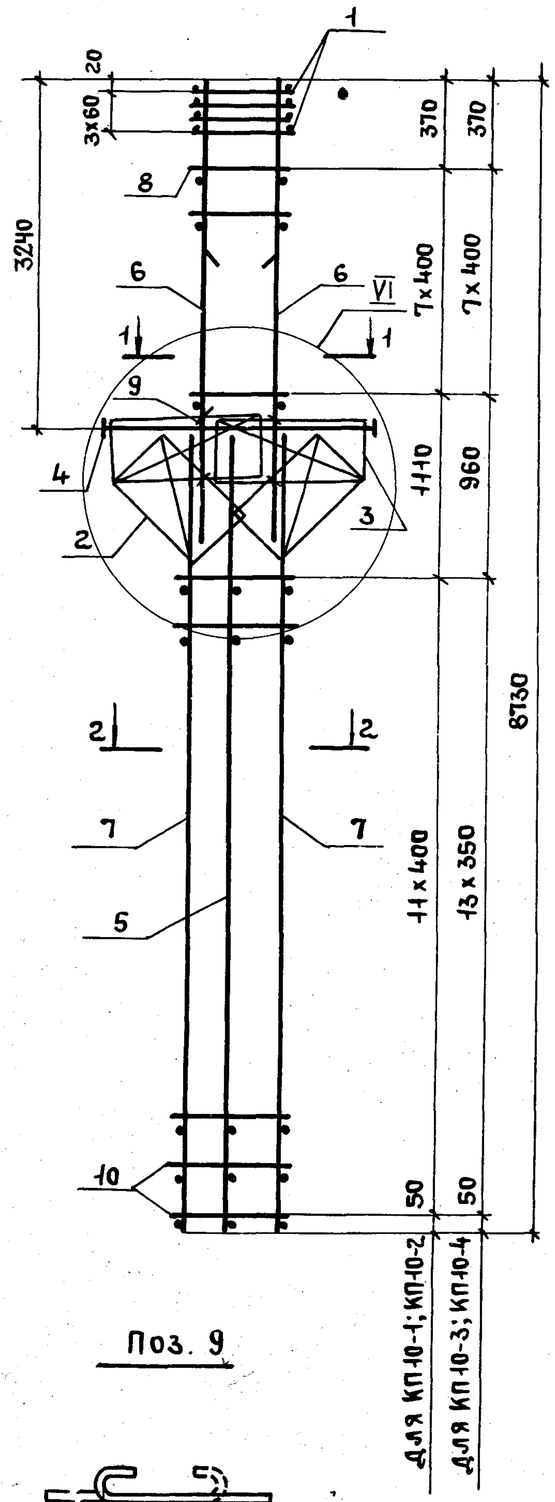

Поз. 9

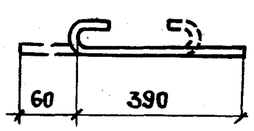

1-1

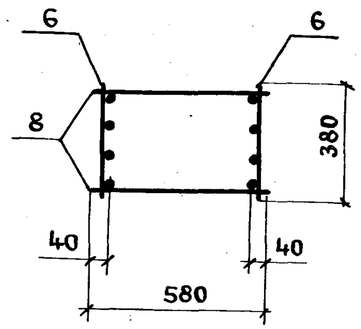

2-2 для КП10-1; КП10-2

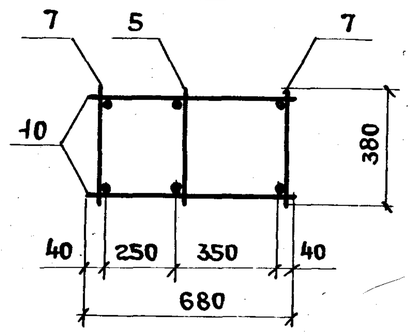

2-2 для КП10-3; КП10-4

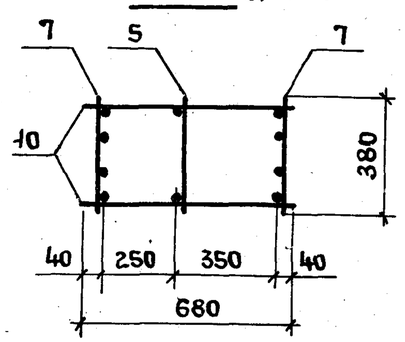

Марка каркаса	Поз.	Наименование	Кол.	Обозначение документа	Масса каркаса, кг
КП 10-1	1	Сетка С3	4	1.424.1-5.3/87 — 143	200,0
	2	С11	2	—145	
	3	С13	2	—143	
	4	Каркас плоский КР2-3	1	—106	
	5	КР10-10	1	—116	
	6	КР5-5	2	—111	
	7	КР10-1	2	—116	
	8	ф5 ВрI ℓ=580; 0,08кг	16	БЕЗ ЧЕРТ.	
	9	ф5 ВрI ℓ=450; 0,07кг	8	1.424.1-5.3/87—21	
	10	ф5 ВрI ℓ=680; 0,09кг	24	БЕЗ ЧЕРТ.	
КП 10-2		Поз.1...5, 9 по КП 10-1			231,2
	6	Каркас плоский КР5-6	2	1.424.1-5.3/87—111	
	7	КР10-2	2	—116	
	8	ф6 AI ℓ=580; 0,13кг	16	БЕЗ ЧЕРТ.	
	10	ф6 AI ℓ=680; 0,15кг	24	ТО ЖЕ	
КП 10-3		Поз.1...6, 8, 9 по КП 10-1			234,9
	7	Каркас плоский КР10-2	2	1.424.1-5.3/87—116	
	10	ф5 ВрI ℓ=680; 0,09кг	28	БЕЗ ЧЕРТ.	
КП 10-4		Поз. 1...5, 9 по КП 10-1			251,7
	6	Каркас плоский Кр5-6	2	1.424.1-5.3/87—111	
	7	Кр10-4	2	—116	
	8	ф6 AI ℓ=580; 0,13кг	16	БЕЗ ЧЕРТ.	
	10	ф5 ВрI ℓ=680; 0,09кг	28	ТО ЖЕ	

1. Узел VI см. 1.424.1-5.3/87-102.
2. Арматура класса Вр-I — по ГОСТ 6727-80;
   А-I — по ГОСТ 5781-82*

Нач.СКО-1	Михайлов		
Гл.инж.пр	Григорьев		
Рук.бр.	Акишина		
Ст.инж.	Никонова		
Пров.	Михеева		

1.424.1-5.3/87-21

Каркас пространственный КП 10-1... КП 10-4

Стадия	Лист	Листов
Р		1

ПРОМСТРОЙПРОЕКТ

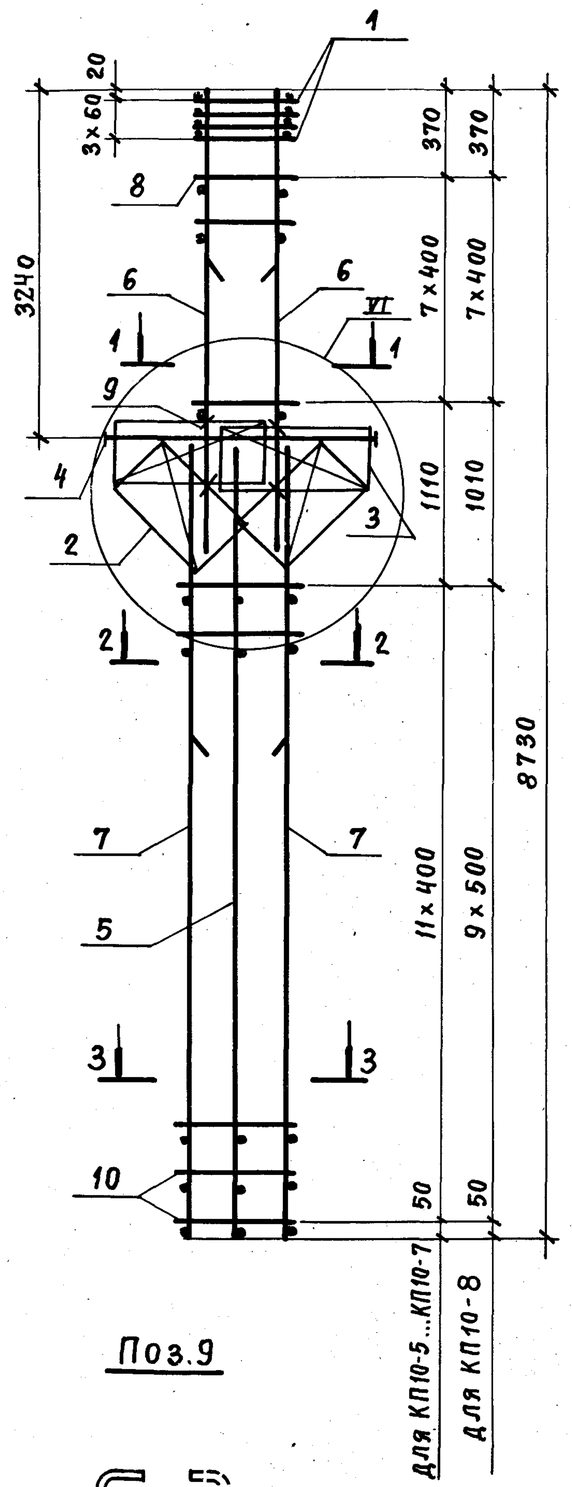

Поз.9

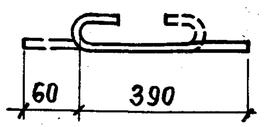

1 - 1

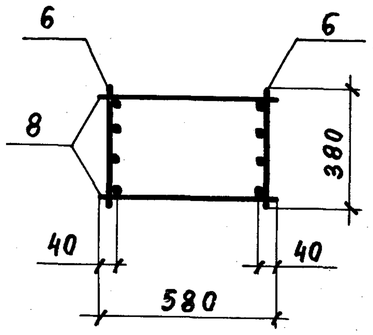

2 - 2

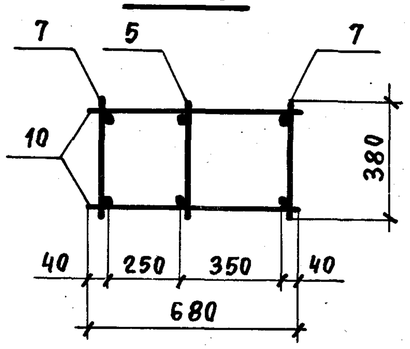

3 - 3

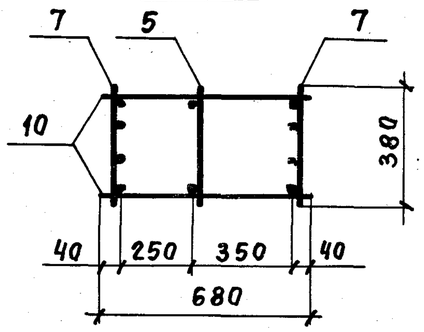

Марка каркаса	Поз.	Наименование	Кол.	Обозначение документа	Масса каркаса, кг
КП 10-5	1	Сетка С 3	4	1.424.1-5.3/87-143	235,1
	2	С 11	2	-145	
	3	С 13	2	-143	
	4	Каркас плоский КР 2-3	1	-106	
	5	КР 10-10	1	-116	
	6	КР 5-5	2	-111	
	7	КР 10-7	2	-116	
	8	ф5ВрI ℓ=580; 0,08кг	16	БЕЗ черт.	
	9	ф5ВрI ℓ=450; 0,07кг	8	1.424.1-5.3/87-22	
	10	ф5ВрI ℓ=680; 0,09кг	24	БЕЗ черт.	
КП 10-6		поз.1...5, 7, 9, 10 по КП10-5			252,1
	6	Каркас плоский КР 5-6	2	1.424.1-5.3/87-111	
	8	ф6АI ℓ=580; 0,13кг	16	БЕЗ черт.	
КП 10-7		поз.1...5, 9 по КП10-5			272,4
	6	Каркас плоский КР 5-6	2	1.424.1-5.3/87-111	
	7	КР 10-8	2	-116	
	8	ф6АI ℓ=580; 0,13кг	16	БЕЗ черт.	
	10	ф6АI ℓ=680; 0,15кг	24	ТО ЖЕ	
КП 10-8		поз.1...5, 9 по КП10-5			305,8
	6	Каркас плоский КР 5-6	2	1.424.1-5.3/87-111	
	7	КР 10-9	2	-116	
	8	ф6АI ℓ=580; 0,13кг	16	БЕЗ черт.	
	10	ф8АI ℓ=680; 0,27кг	20	ТО ЖЕ	

1. Узел VI см. 1.424.1-5.3/87-102.
2. Арматура класса Вр-I - по ГОСТ 6727-80;
   А-I - по ГОСТ 5781-82*.

Нач.СКО-1	Михайлов		
Гл.инж.пр.	Григорьев		
Рук.бр.	Акишина		
Ст.инж.	Никонова		
Пров.	Михеева		

1.424.1-5.3/87-22

Каркас пространственный КП 10-5 ... КП 10-8

Стадия	Лист	Листов
Р		1

ПРОМСТРОЙПРОЕКТ

23000-03 28

Копировал Замарчева

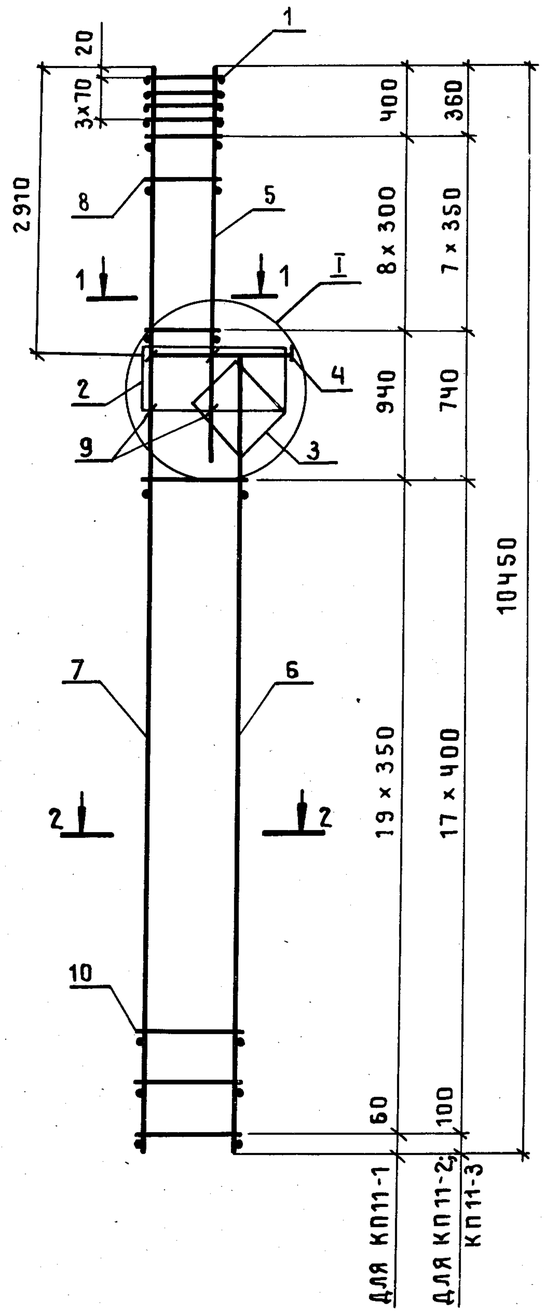

1-1

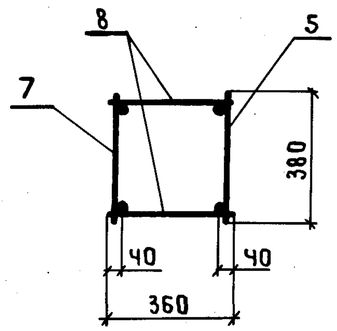

2-2

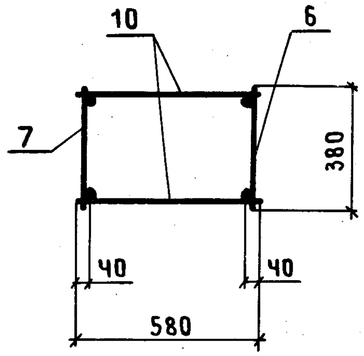

Поз. 9

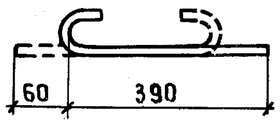

1. Узел I см. 1.424.1-5.3|87-100.
2. Арматура класса Вр-I-по ГОСТ 6727-80;
А-I-по ГОСТ 5781-82*.

Марка каркаса	Поз.	Наименование	Кол.	Обозначение документа	Масса каркаса, кг
КП 11-1	1	Сетка С1	4	1.424.1-5.3|87-143	113,6
	2	С4	1	-143	
	3	С6	1	-144	
	4	Каркас плоский КР1-1	1	-103	
	5	КР4-1	1	-110	
	6	КР17-1	1	-125	
	7	КР37-1	1	-134	
	8	ф5 Вр I ℓ=360; 0,05кг	18	Без черт.	
	9	ф5 Вр I ℓ=450; 0,07кг	4	1.424.1-5.3|87-23	
	10	ф5 Вр I ℓ=580; 0,08кг	40	Без черт.	
КП 11-2		Поз.1...4,9 по КП 11-1			132,6
	5	Каркас плоский КР4-2	1	1.424.1-5.3|87-110	
	6	КР17-2	1	-125	
	7	КР37-2	1	-134	
	8	ф5 Вр I ℓ=360; 0,05кг	16	Без черт.	
	10	ф5 Вр I ℓ=580; 0,08кг	36	То же	
КП 11-3		Поз.1...4,9 по КП 11-1			154,8
	5	Каркас плоский КР4-2	1	1.424.1-5.3|87-110	
	6	КР17-3	1	-125	
	7	КР37-3	1	-134	
	8	ф6 А I ℓ=360; 0,08кг	16	Без черт.	
	10	ф6 А I ℓ=580; 0,13кг	36	То же	

Нач.СКО-1	Михайлов	
Гл.инж.пр.	Григорьев	
Рук.бр.	Акишина	
Пров.	Михеева	

1.424.1-5.3|87-23

Каркас пространственный КП11-1...КП11-3

Стадия	Лист	Листов
Р		1

ПРОМСТРОЙПРОЕКТ

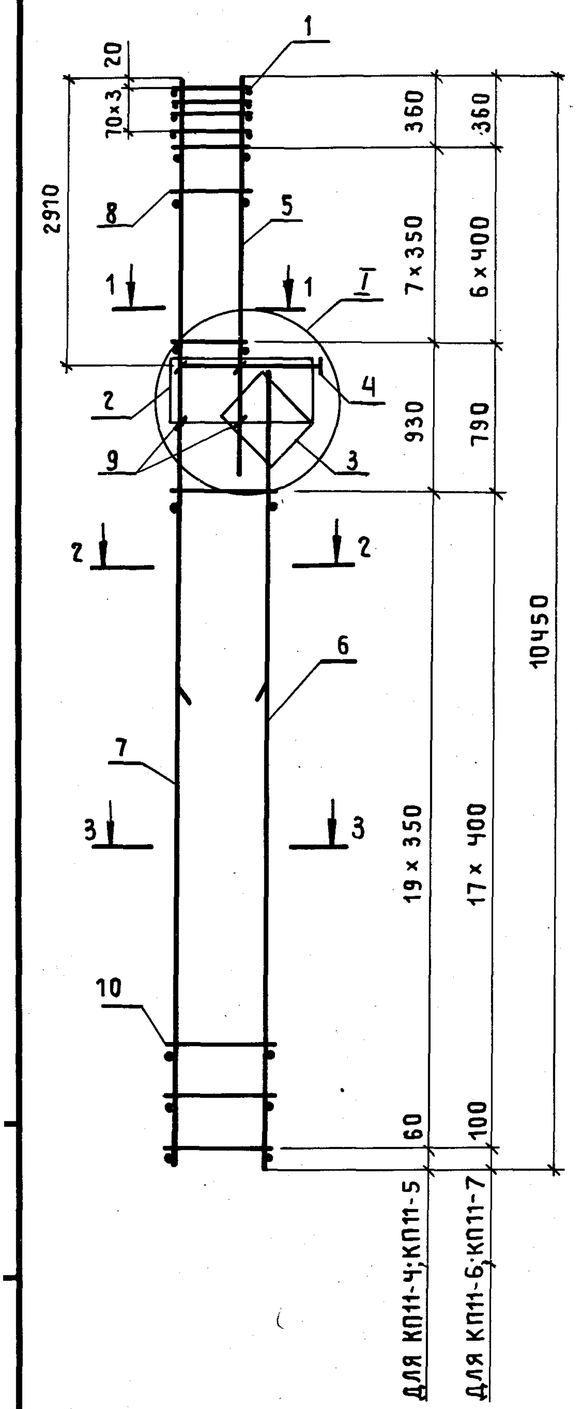

1-1

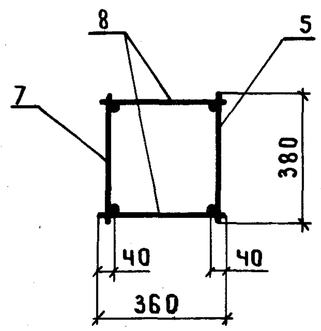

2-2

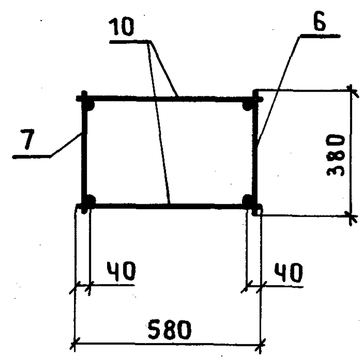

3-3

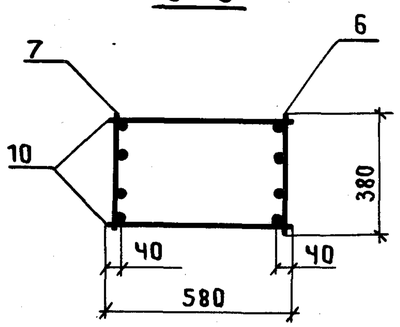

Поз. 9

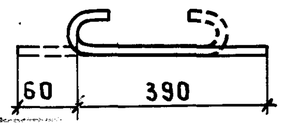

1. Узел I см. 1.424.1-5.3|87-100.
2. Арматура класса Вр-I- по ГОСТ 6727-80; А-I-по ГОСТ 5781-82*.

Марка каркаса	Поз.	Наименование	Кол.	Обозначение документа	Масса каркаса, кг
КП11-4	1	Сетка С1	4	1.424.1-5.3|87-143	149,3
	2	С4	1	-143	
	3	С6	1	-144	
	4	Каркас плоский КР1-1	1	-103	
	5	КР4-2	1	-110	
	6	КР17-4	1	-125	
	7	КР37-7	1	-134	
	8	ф 5 ВрI ℓ=360; 0,05 кг	16	Без черт.	
	9	ф 5 ВрI ℓ=450; 0,07 кг	4	1.424.1-5.3|87-24	
	10	ф 5 ВрI ℓ=580; 0,08 кг	40	Без черт.	
КП11-5		Поз.1...4,6...10 по КП11-4			152,8
	5	Каркас плоский КР4-3	1	1.424.1-5.3|87-110	
КП11-6		Поз.1...4,9 по КП11-4			181,2
	5	Каркас плоский КР4-4	1	1.424.1-5.3|87-110	
	6	КР17-5	1	-125	
	7	КР37-11	1	-135	
	8	ф 6 А I ℓ=360; 0,08 кг	14	Без черт.	
	10	ф 5 ВрI ℓ=580; 0,08 кг	36	То же	
КП11-7		Поз.1...4,9 по КП11-4			211,6
	5	Каркас плоский КР4-4	1	1.424.1-5.3|87-110	
	6	КР17-6	1	-125	
	7	КР37-14	1	-135	
	8	ф 6 А I ℓ=360; 0,08 кг	14	Без черт.	
	10	ф 6 А I ℓ=580; 0,13 кг	36	То же	

Нач.СКО-1	Михайлов	
Гл.инж.пр.	Григорьев	
Рук.бр.	Акишина	
Пров.	Михеева	

1.424.1-5.3|87-24

Каркас пространственный КП11-4... КП11-7

Стадия	Лист	Листов
Р		1

ПРОМСТРОЙПРОЕКТ

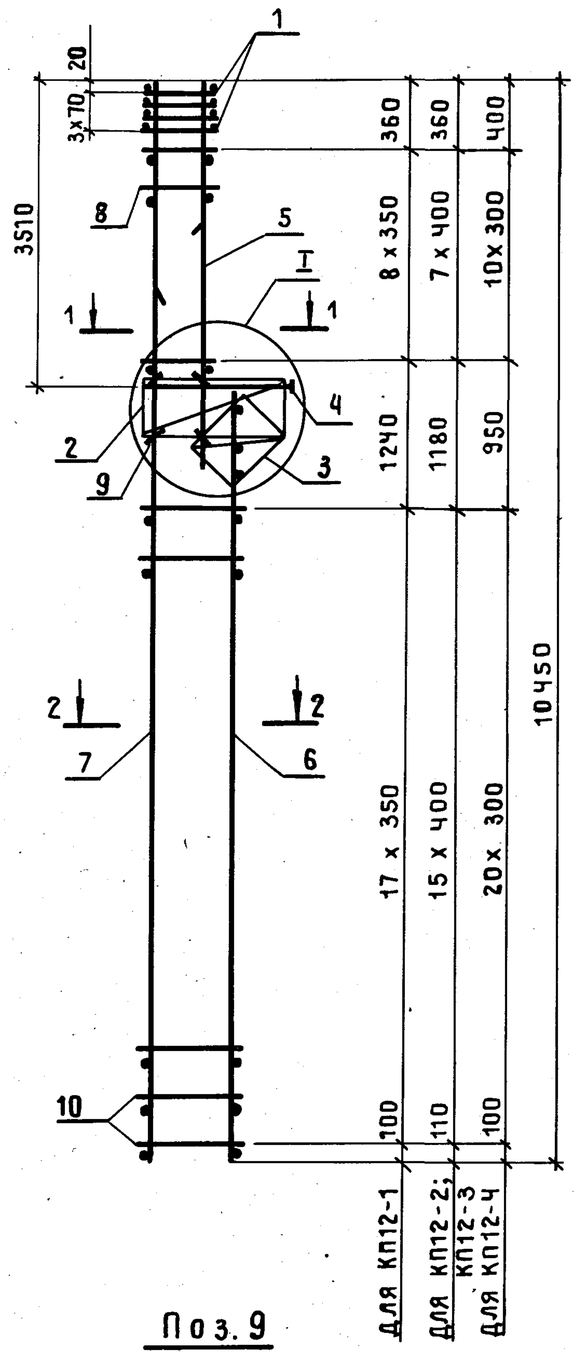

Поз. 9

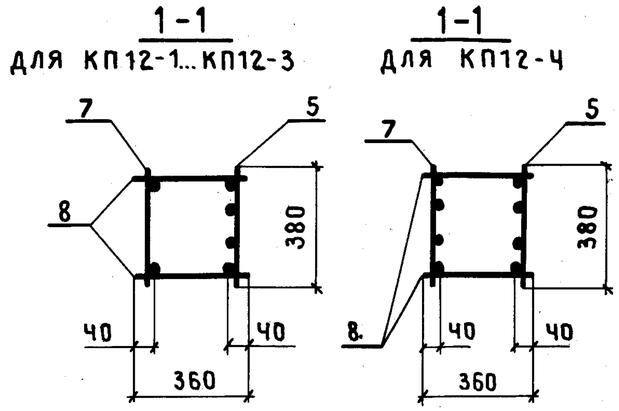

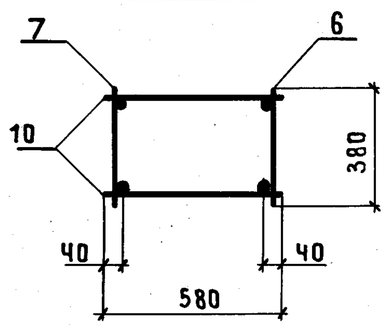

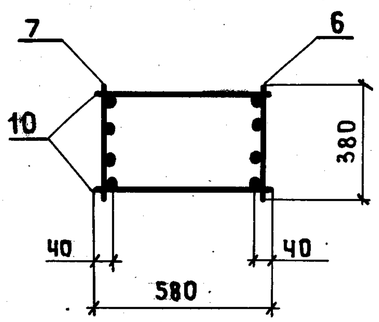

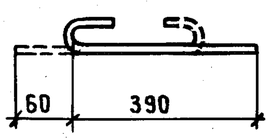

1. Узел I см. 1.424.1-5.3|87-100.
2. Арматура класса Вр-I – по ГОСТ 6727-80; А-I – по ГОСТ 5781-82*.

Марка каркаса	Поз.	Наименование	Кол.	Обозначение документа	Масса каркаса, кг
КП12-1	1	Сетка С1	4	1.424.1-5.3|87-143	127,8
	2	С4	1	-143	
	3	С6	1	-144	
	4	Каркас плоский КР1-1	1	-103	
	5	КР6-2	1	-112	
	6	КР15-1	1	-122	
	7	КР37-1	1	-134	
	8	ф5ВрI ℓ=360; 0,05кг	18	Без черт.	
	9	ф5ВрI ℓ=450; 0,07кг	4	1.424.1-5.3|87-25	
	10	ф5ВрI ℓ=580; 0,08кг	36	Без черт.	
КП12-2		Поз. 1...4,9 по КП12-1			150,1
	5	Каркас плоский КР6-3	1	1.424.1-5.3|87-112	
	6	КР15-2	1	-122	
	7	КР37-2	1	-134	
	8	ф5ВрI ℓ=360; 0,05кг	16	Без черт.	
	10	ф5ВрI ℓ=580; 0,08кг	32	То же	
КП12-3		Поз. 1...4,9 по КП12-1			171,5
	5	Каркас плоский КР6-3	1	1.424.1-5.3|87-112	
	6	КР15-3	1	-122	
	7	КР37-3	1	-134	
	8	ф6АI ℓ=360; 0,08кг	16	Без черт.	
	10	ф6АI ℓ=580; 0,13кг	32	То же	
КП12-4		Поз. 1...4,9 по КП12-1			172,8
	5	Каркас плоский КР6-3	1	1.424.1-5.3|87-112	
	6	КР15-4	1	-122	
	7	КР37-4	1	-134	
	8	ф5ВрI ℓ=360; 0,05кг	22	Без черт.	
	10	ф5ВрI ℓ=580; 0,08кг	42	То же	

Нач.СКО-1	Михайлов		1.424.1-5.3|87-25
Гл.инж.пр.	Григорьев		Каркас пространственный КП12-1...КП12-4
Рук.бр.	Акишина		Стадия: Р; Лист: ; Листов: 1
Пров.	Никонова		ПРОМСТРОЙПРОЕКТ

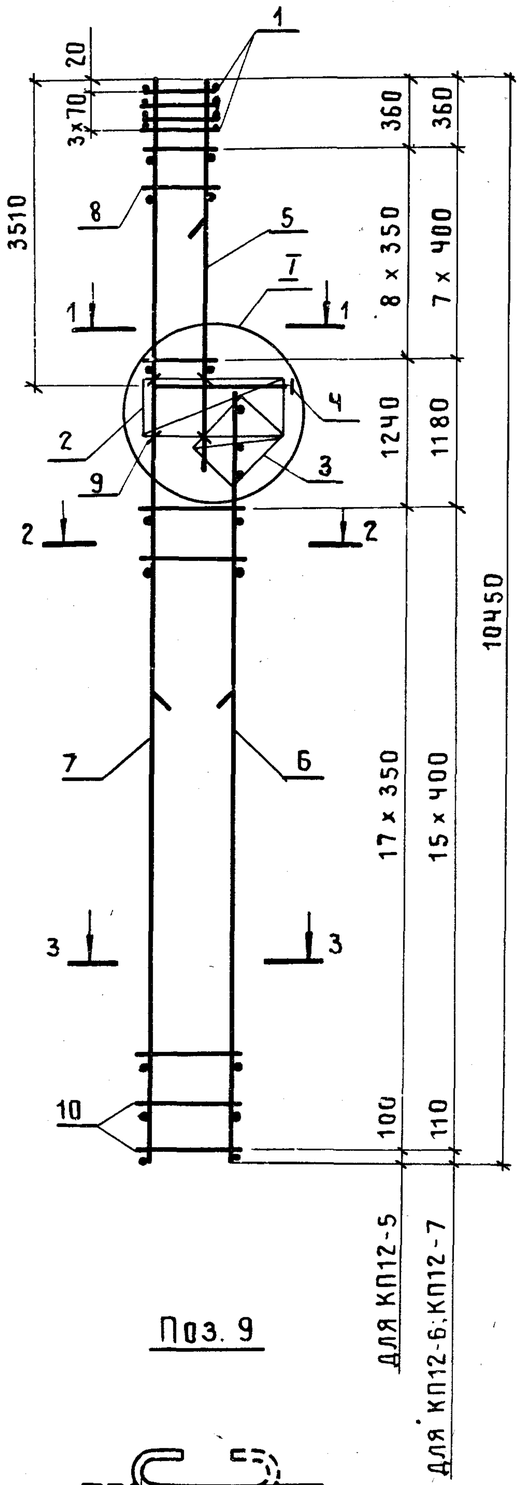

Поз. 9

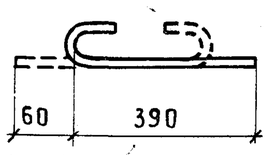

1 – 1

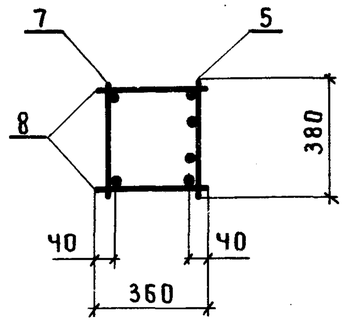

2 – 2

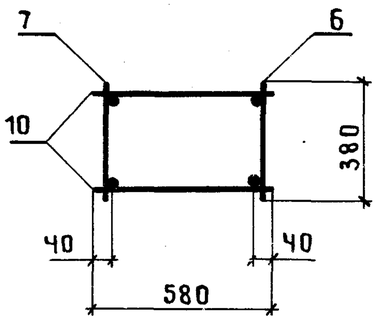

3 – 3

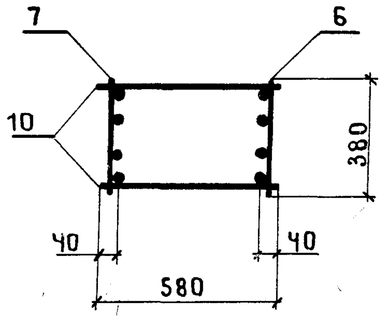

1. Узел I см. 1.424.1-5.3/87-100.
2. Арматура класса Вр-I-по ГОСТ 6727-80; А-I-по ГОСТ 5781-82*.

Марка каркаса	Поз.	Наименование	Кол.	Обозначение документа	Масса каркаса, кг
КП12-5	1	Сетка С1	4	1.424.1-5.3/87-143	166,3
	2	С4	1	-143	
	3	С6	1	-144	
	4	Каркас плоский КР1-1	1	-103	
	5	КР6-3	1	-112	
	6	КР15-5	1	-122	
	7	КР37-6	1	-134	
	8	ф5ВрI ℓ=360; 0,05кг	18	Без черт.	
	9	ф5ВрI ℓ=450; 0,07кг	4	1.424.1-5.3/87-26	
	10	ф5ВрI ℓ=580; 0,08кг	36	Без черт.	
КП12-6		Поз. 1...4,9 по КП12-5			197,5
	5	Каркас плоский КР6-4	1	1.424.1-5.3/87-112	
	6	КР15-6	1	-122	
	7	КР37-10	1	-135	
	8	ф6АI ℓ=360; 0,08кг	16	Без черт.	
	10	ф5ВрI ℓ=580; 0,08кг	32	То же	
КП12-7		Поз. 1...4,9 по КП12-5			226,8
	5	Каркас плоский КР6-4	1	1.424.1-5.3/87-112	
	6	КР15-7		-122	
	7	КР37-13		-135	
	8	ф6АI ℓ=360; 0,08кг	16	Без черт.	
	10	ф6АI ℓ=580; 0,13кг	32	То же	

Нач.СКО-1	Михайлов		1.424.1-5.3/87-26
Гл.инж.пр.	Григорьев		Каркас пространственный КП12-5...КП12-7
Рук.бр.	Акишина		Стадия: Р; Лист: ; Листов: 1
Пров.	Никонова		ПРОМСТРОЙПРОЕКТ

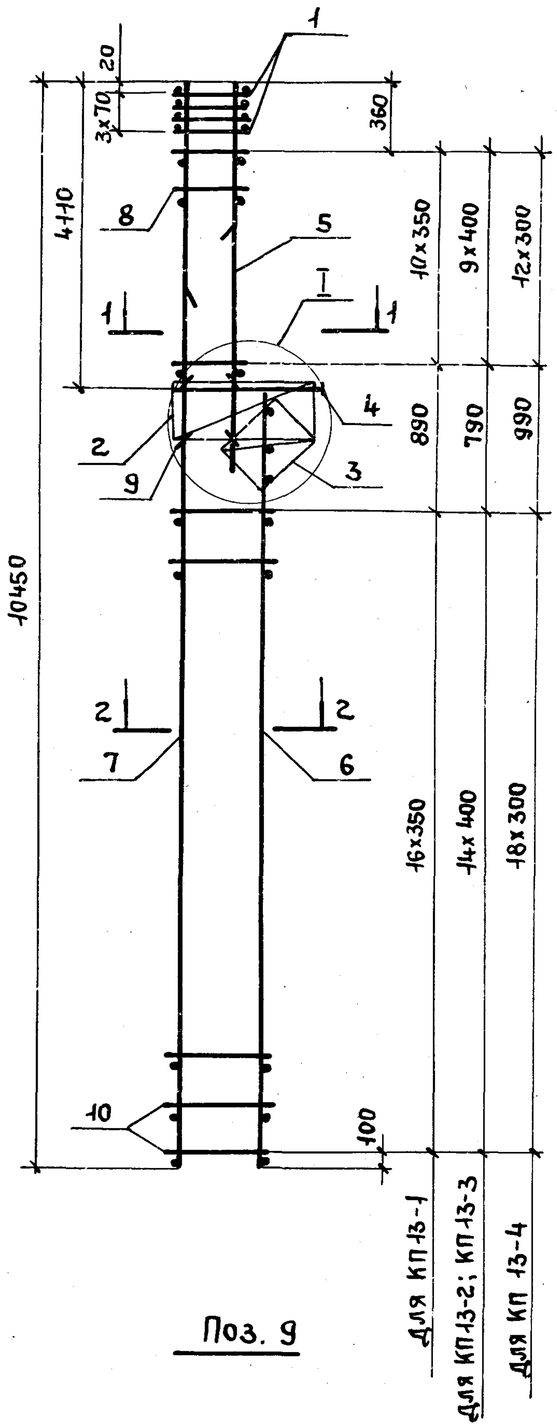

Поз. 9

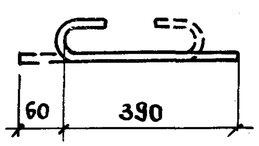

1-1 для КП13-1...КП13-3

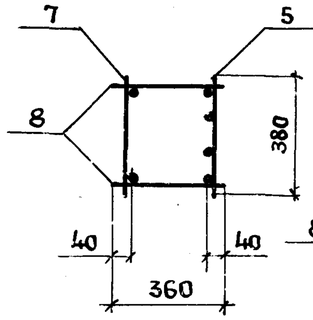

1-1 для КП13-4

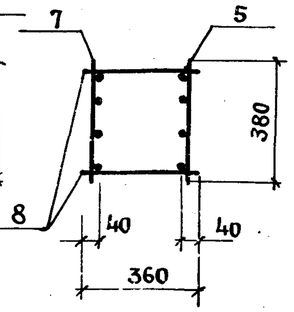

2-2 для КП13-1...КП13-3

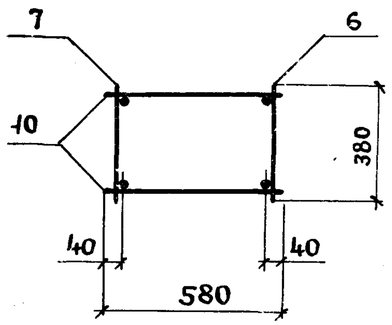

2-2 для КП13-4

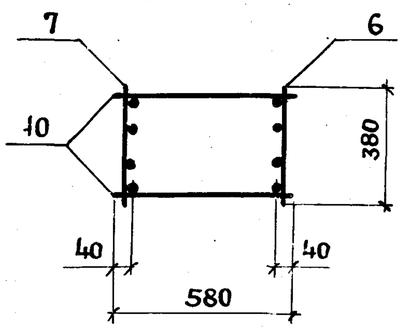

1. Узел I см. 1.424.1-5.3/87-100.
2. Армарура класса Вр-I - по ГОСТ 6727-80; А-I - по ГОСТ 5781-82*.

Марка каркаса	Поз.	Наименование	Кол.	Обозначение документа	Масса каркаса, кг
КП 13-1	1	Сетка С1	4	1.424.1-5.3/87-143	164,3
	2	С4	1	-143	
	3	С6	1	-144	
	4	Каркас плоский КР1-1	1	-103	
	5	КР8-4	1	-114	
	6	КР13-1	1	-120	
	7	КР37-1	1	-134	
	8	ф8AI ℓ=360; 0,14кг	22	Без черт.	
	9	ф5ВрI ℓ=450; 0,07кг	4	1.424.1-5.3/87-27	
	10	ф5ВрI ℓ=580; 0,08кг	34	Без черт.	
КП 13-2		Поз. 1...5, 9 по КП 13-1			179,0
	6	Каркас плоский КР13-2	1	1.424.1-5.3/87-120	
	7	КР37-2	1	-134	
	8	ф8AI ℓ=360; 0,14кг	20	Без черт.	
	10	ф5ВрI ℓ=580; 0,08кг	30	То же	
КП 13-3		Поз. 1...5, 9 по КП 13-1			199,0
	6	Каркас плоский КР13-3	1	1.424.1-5.3/87-120	
	7	КР37-3	1	-134	
	8	ф8AI ℓ=360 ℓ=0,14кг	20	Без черт.	
	10	ф6AI ℓ=580 0,13кг	30	То же	
КП 13-4		Поз. 1...5, 9 по КП 13-1			201,1
	6	Каркас плоский КР13-4	1	1.424.1-5.3/87-120	
	7	КР37-4	1	-134	
	8	ф8AI ℓ=360; 0,14кг	26	Без черт.	
	10	ф5ВрI ℓ=580; 0,08кг	38	То же	

Нач.СКО1	Михайлов		1.424.1-5.3/87-27
Гл.инж.пр	Григорьев		Каркас пространственный КП 13-1...КП 13-4
Рук.бр.	Акишина		Стадия: Р; Лист: ; Листов: 1
Пров.	Никонова		Промстройпроект

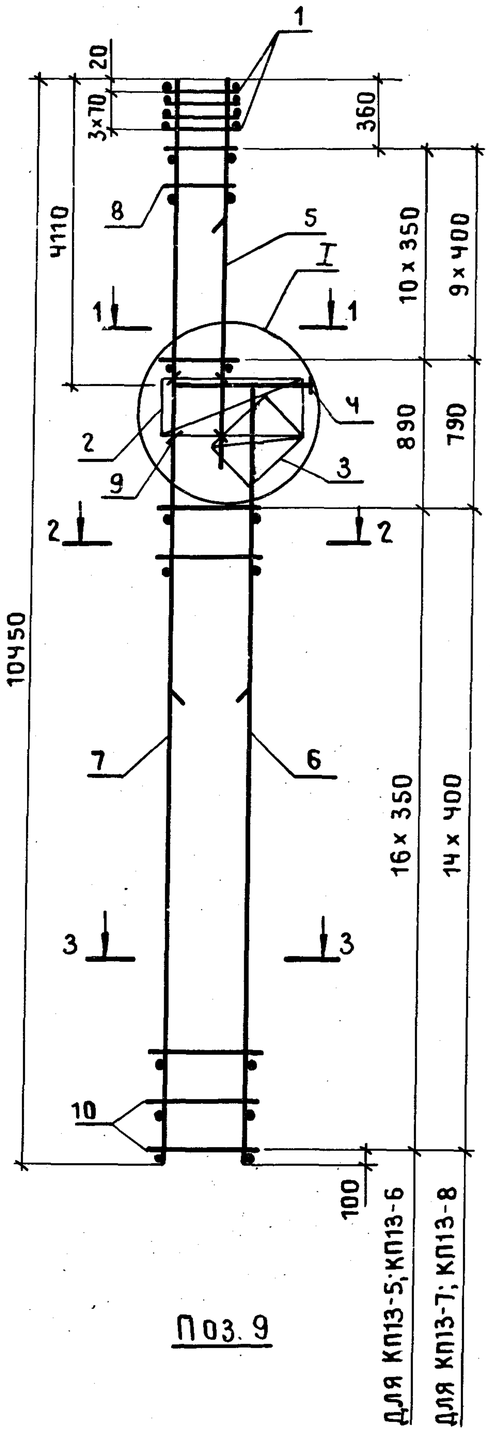

Поз. 9

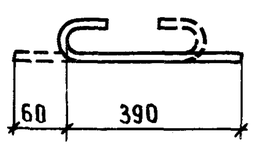

1 — 1

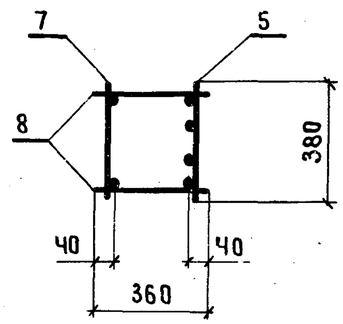

2 — 2

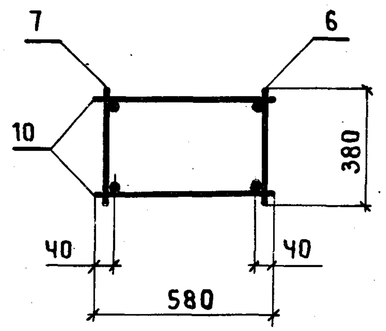

3 — 3

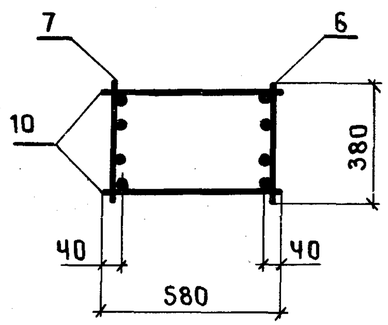

1. Узел I см. 1.424.1-5.3/87-100.
2. Арматура класса Вр-I - по ГОСТ 6727-80; А-I - по ГОСТ 5781-82*.

Марка каркаса	Поз.	Наименование	Кол.	Обозначение документа	Масса каркаса, кг
КП13-5	1	Сетка С1	4	1.424.1-5.3/87-143	177,2
	2	С4	1	-143	
	3	С6	1	-144	
	4	Каркас плоский КР1-1	1	-103	
	5	КР8-3	1	-114	
	6	КР13-5	1	-120	
	7	КР37-5	1	-134	
	8	ф6АI ℓ=360; 0,08кг	22	Без черт.	
	9	ф5ВрI ℓ=450; 0,07кг	4	1.424.1-5.3/87-28	
	10	ф5ВрI ℓ=580; 0,08кг	34	Без черт.	
КП13-6		Поз. 1...4,6,7,9,10 по КП13-5			194,1
	5	Каркас плоский КР8-4	1	1.424.1-5.3/87-114	
	8	ф8АI ℓ=360; 0,14кг	22	Без черт.	
КП13-7		Поз. 1...5,9 по КП13-5			199,0
	6	Каркас плоский КР13-6	1	1.424.1-5.3/87-120	
	7	КР37-9	1	-134	
	8	ф6АI ℓ=360; 0,08кг	20	Без черт.	
	10	ф5ВрI ℓ=580; 0,08кг	30	То же	
КП13-8		Поз. 1...4,9 по КП13-5			215,8
	5	Каркас плоский КР8-4	1	1.424.1-5.3/87-114	
	6	КР13-6	1	-120	
	7	КР37-9	1	-134	
	8	ф8АI ℓ=360; 0,14кг	20	Без черт.	
	10	ф5ВрI ℓ=580; 0,08кг	30	То же	

Нач. СКО-1	Михайлов		1.424.1-5.3/87-28
Гл. инж. пр.	Григорьев		Каркас пространственный КП13-5...КП13-8
Рук. бр.	Акишина		Стадия: Р; Лист: ; Листов: 1
Пров.	Никонова		ПРОМСТРОЙПРОЕКТ

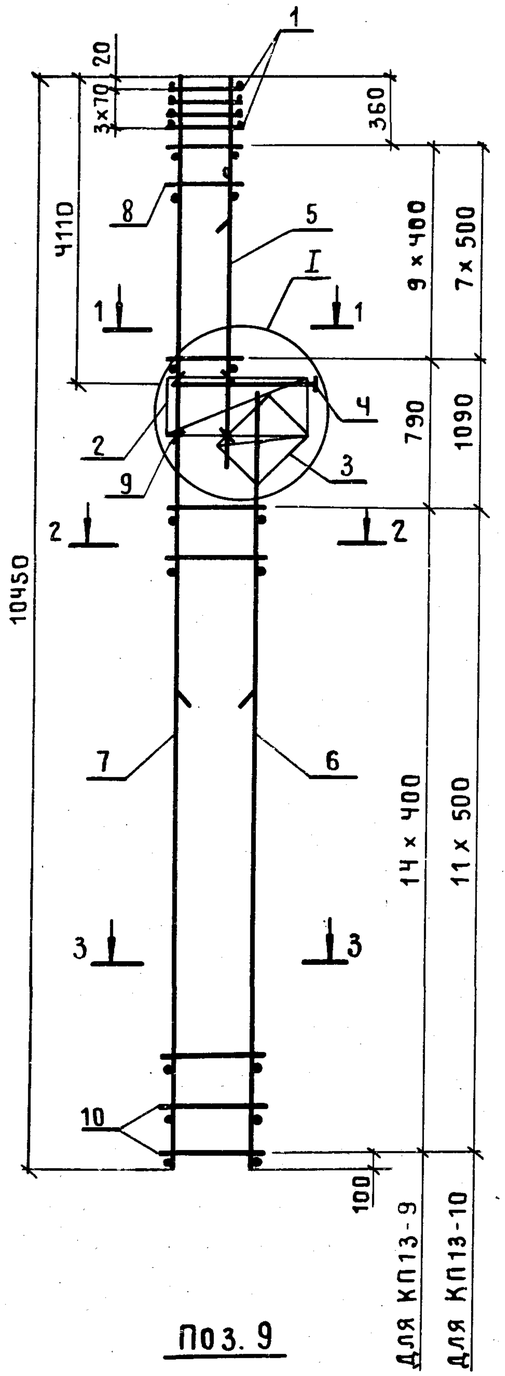

Поз. 9

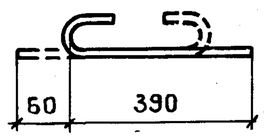

1 – 1

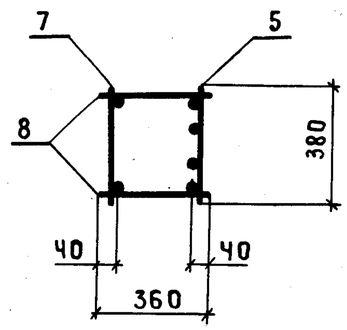

2 – 2

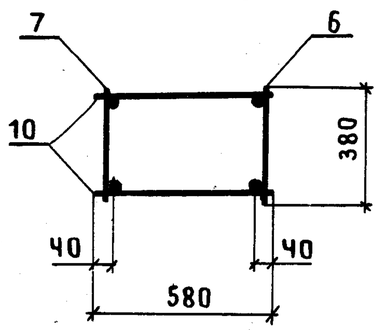

3 – 3

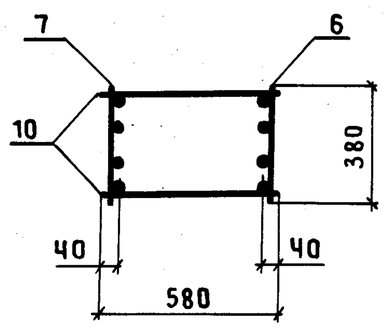

Марка каркаса	Поз.	Наименование	Кол.	Обозначение документа	Масса каркаса, кг
КП13-9	1	Сетка С 1	4	1.424.1-5.3/87 –143	243,4
	2	С 4	1	–143	
	3	С 6	1	–144	
	4	Каркас плоский КР1-1	1	–103	
	5	КР8-4	1	–114	
	6	КР13-7	1	–120	
	7	КР37-12	1	–135	
	8	ф 8 А I ℓ = 360; 0,15 кг	20	Без черт.	
	9	ф 5 Вр I ℓ = 450; 0,07 кг	4	1.424-1-5.3/87-29	
	10	ф 6 А I ℓ = 580; 0,13 кг	30	Без черт.	
КП13-10	1	Сетка С1	4	1.424.1-5.3/87-143	287,2
	2	С 4	1	-143	
	3	С 6	1	-144	
	4	Каркас плоский КР1-1	1	-103	
	5	КР8-4	1	-114	
	6	КР13-8	1	-120	
	7	КР37-15	1	-135	
	8	ф 8 А I ℓ = 360; 0,15 кг	16	Без черт.	
	9	ф 5 Вр I ℓ = 450; 0,07 кг	4	1.424.1-5.3/87-29	
	10	ф 8 А I ℓ = 580; 0,23 кг	24	Без черт.	

1. Узел I см. 1.424.1-5.3/87-100.
2. Арматура класса Вр-I - по ГОСТ 6727-80;
А-I - по ГОСТ 5781-82*.

Нач.СКО-1	Михайлов		
Гл.инж.пр.	Григорьев		
Рук.бр.	Акишина		
Пров.	Никонова		

1.424.1-5.3/87-29

Каркас пространственный КП13-9, КП13-10.

Стадия	Лист	Листов
Р		1

ПРОМСТРОЙПРОЕКТ

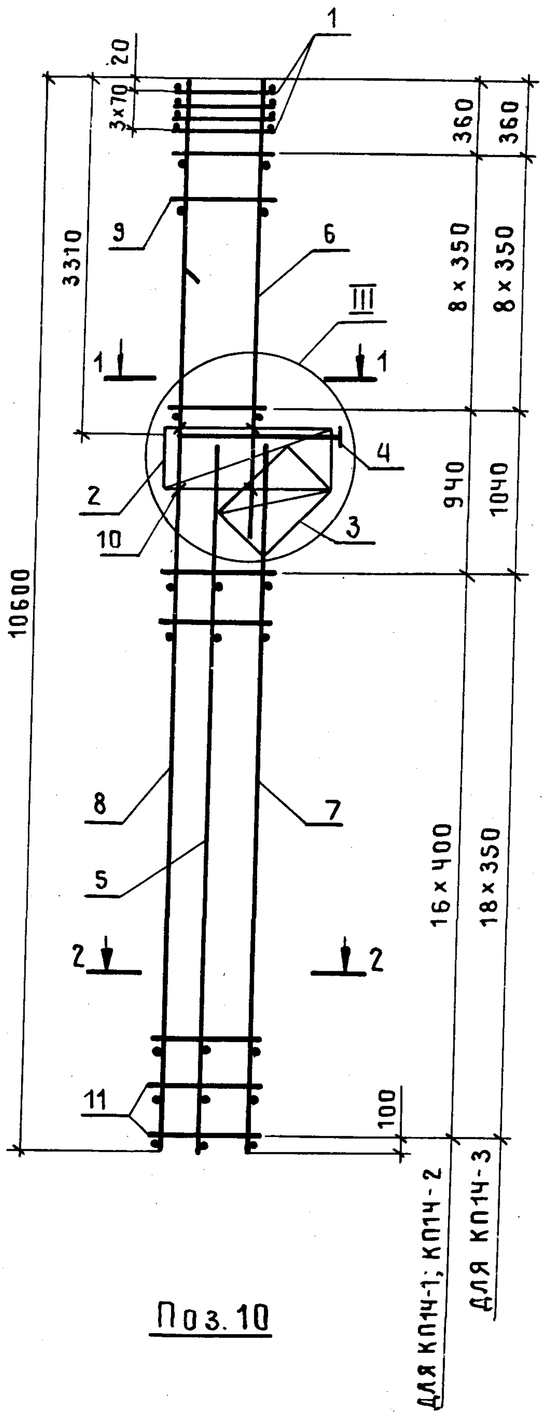

1 — 1

ДЛЯ КП14-1; КП14-2

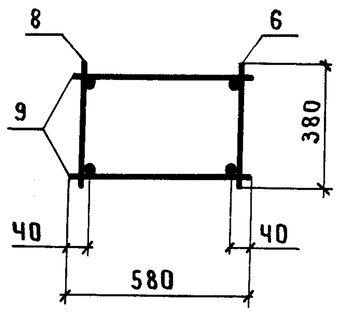

1 — 1

ДЛЯ КП14-3

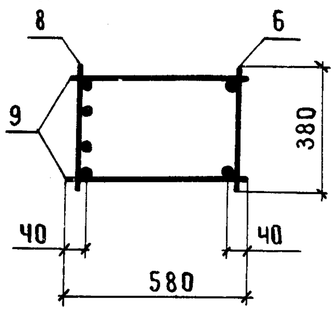

2 — 2

ДЛЯ КП14-1; КП14-2

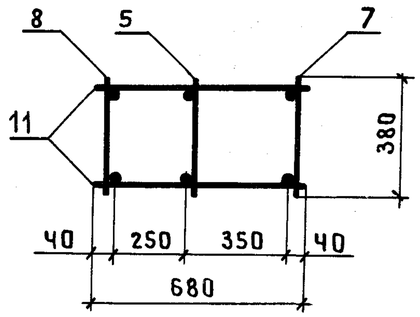

2 — 2

ДЛЯ КП14-3

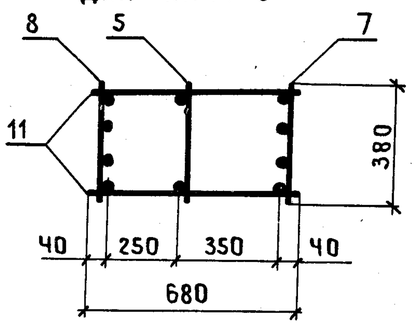

Поз.10

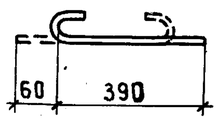

Марка каркаса	Поз.	Наименование	Кол.	Обозначение документа	Масса каркаса, кг
КП14-1	1	Сетка С2	4	1.424.1-5.3|87 — 143	154,9
	2	С5	1	— 143	
	3	С8	1	— 144	
	4	Каркас плоский КР1-2	1	— 103	
	5	КР16-15	1	— 124	
	6	КР5-1	1	— 111	
	7	КР16-1	1	— 123	
	8	КР38-1	1	— 137	
	9	ф5 Вр I ℓ=580; 0,08кг	18	Без черт.	
	10	ф5 Вр I ℓ=450; 0,07кг	6	1.424.1-5.3|87-30	
	11	ф5 Вр I ℓ=680; 0,09кг	34	Без черт.	
КП14-2		Поз.1...6,10 по КП14-1			177,4
	7	Каркас плоский КР16-2	1	1.424.1-5.3|87-123	
	8	КР38-2	1	— 137	
	9	ф6 А I ℓ=580; 0,13кг	18	Без черт.	
	11	ф6 А I ℓ=680; 0,15кг	34	То же	
КП14-3		Поз.1...5,9,10 по КП14-1			209,9
	6	Каркас плоский КР5-2	1	1.424.1-5.3|87-111	
	7	КР16-4	1	— 123	
	8	КР38-3	1	— 137	
	11	ф5 Вр I ℓ=680; 0,09кг	38	Без черт.	

1. Узел III см. 1.424.1-5.3|87-100.
2. Арматура класса Вр-I-по ГОСТ 6727-80;
   А-I-по ГОСТ 5781-82*.

Нач.СКО-1	Михайлов		
Гл.инж.пр.	Григорьев		
Рук.бр.	Акишина		
Инж.	Михеева		
Пров.	Никонова		

1.424.1-5.3|87-30

Каркас пространственный КП14-1... КП14-3

Стадия	Лист	Листов
Р		1

ПРОМСТРОЙПРОЕКТ

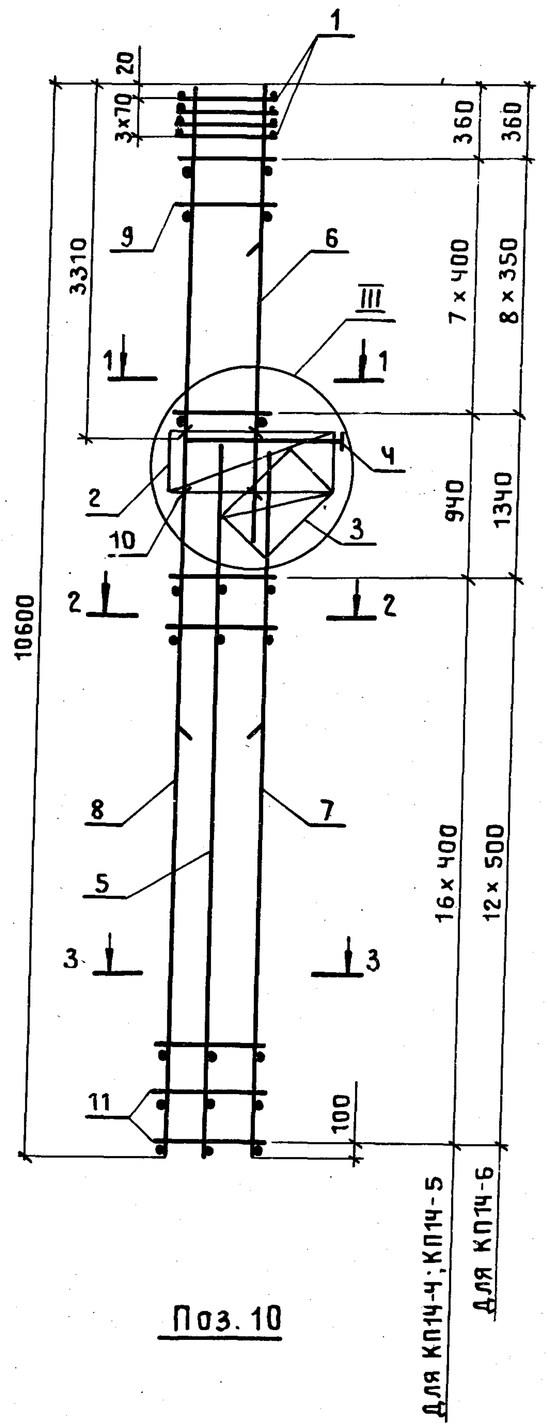

1 — 1
для КП14-4, КП14-5

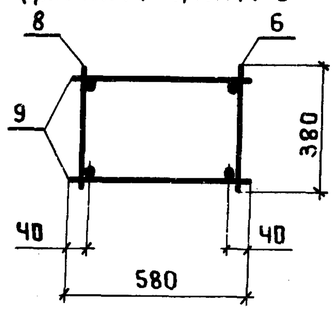

1 — 1
для КП14-6

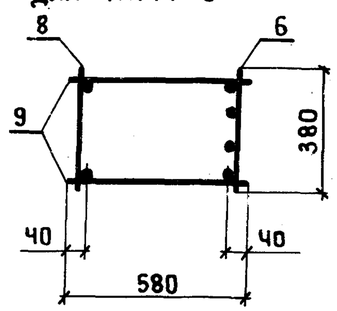

2 — 2

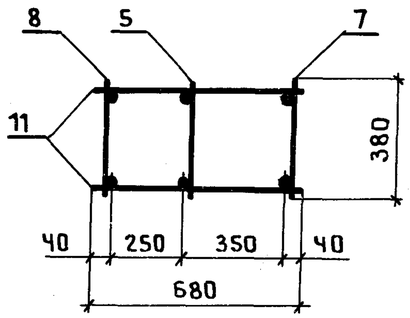

3 — 3

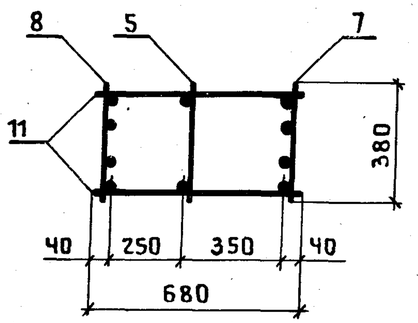

Поз. 10

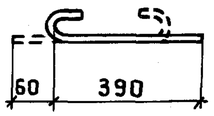

Марка каркаса	Поз.	Наименование	Кол.	Обозначение документа	Масса каркаса, кг
КП14-4	1	Сетка С2	4	1.424.1-5.3/87-143	203,7
	2	С5	1	-143	
	3	С8	1	-144	
	4	Каркас плоский КР1-2	1	-103	
	5	КР16-15	1	-124	
	6	КР5-3	1	-111	
	7	КР16-8	1	-123	
	8	КР38-6	1	-137	
	9	ф6АI ℓ=580; 0,13кг	16	Без черт.	
	10	ф5ВрI ℓ=450; 0,07кг	6	1.424.1-5.3/87-31	
	11	ф5ВрI ℓ=680; 0,09кг	34	Без черт.	
КП14-5		Поз.1...6,9,10 по КП14-4			233,9
	7	Каркас плоский КР16-9	1	1.424.1-5.3/87-123	
	8	КР38-9	1	-137	
	11	ф6АI ℓ=680; 0,15кг	34	Без черт.	
КП14-6		Поз.1...5,10 по КП14-4			287,0
	6	Каркас плоский КР5-4	1	1.424.1-5.3/87-111	
	7	КР16-10	1	-123	
	8	КР38-12	1	-138	
	9	ф8АI ℓ=580; 0,23кг	18	Без черт.	
	11	ф8АI ℓ=680; 0,27кг	26	То же	

1. Узел III см. 1.424.1-5.3/87-100.
2. Арматура класса Вр-I - по ГОСТ 6727-80;
А-I - по ГОСТ 5781-82*.

Нач.СКО-1	Михайлов		1.424.1-5.3/87-31
Гл.инж.пр	Григорьев		Каркас пространственный КП14-4 ... КП14-6
Рук.бр.	Акишина		Стадия: Р; Лист: ; Листов: 1
Инж.	Михеева		ПРОМСТРОЙПРОЕКТ
Пров.	Никонова		

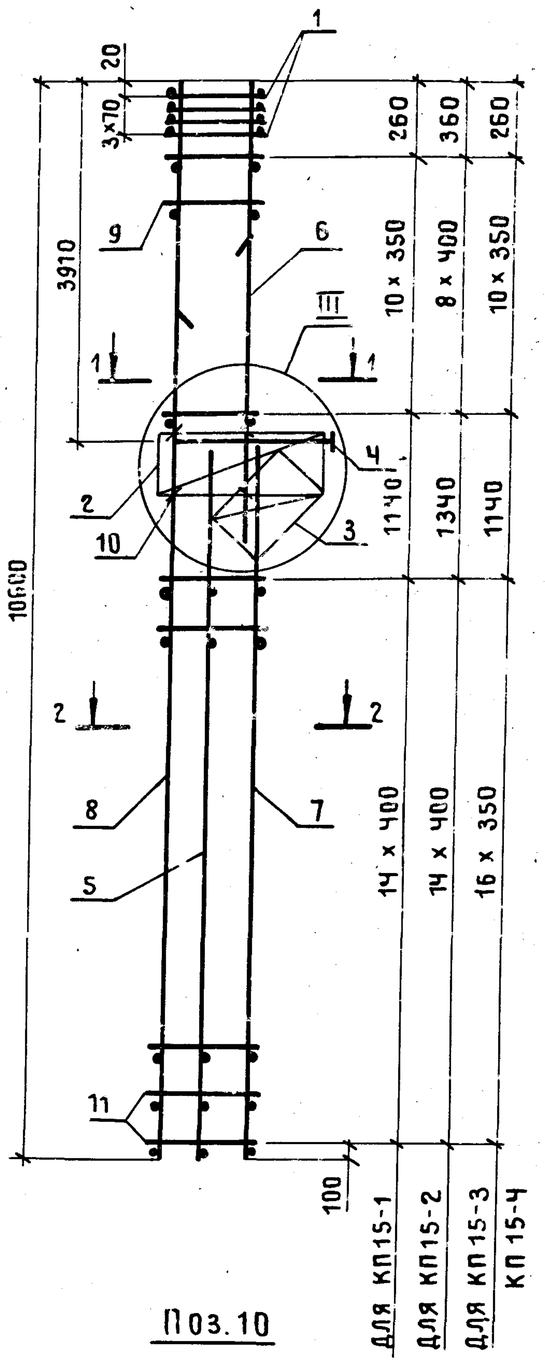

Поз.10

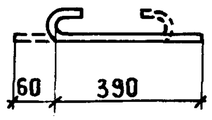

1 — 1

ДЛЯ КП15-1; КП15-2

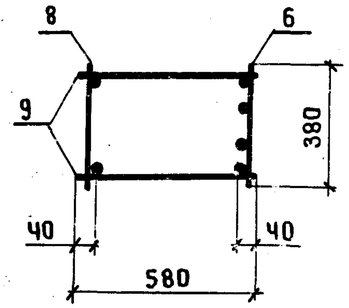

1 — 1

ДЛЯ КП15-3; КП15-4

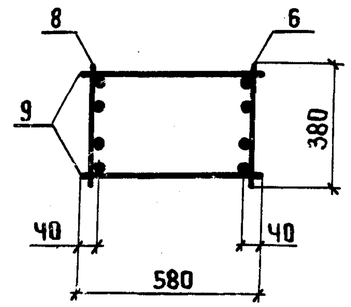

2 — 2

ДЛЯ КП15-1; КП15-2

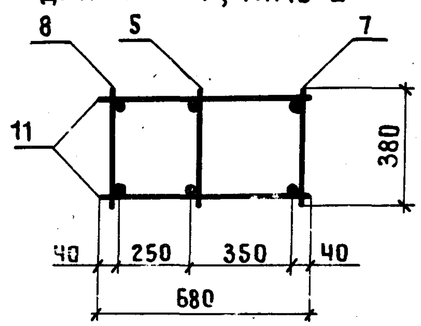

2 — 2

ДЛЯ КП15-3; КП15-4

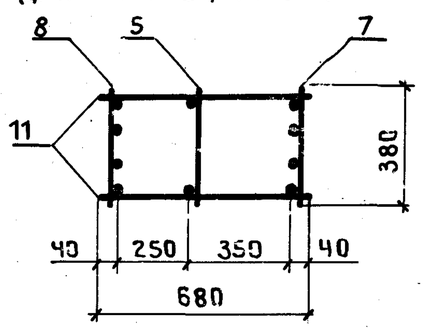

Марка каркаса	Поз.	Наименование	Кол.	Обозначение документа	Масса каркаса, кг
КП15-1	1	Сетка С2	4	1.424.1-5.3|87-143	169,4
	2	С5	1	-143	
	3	С8	1	-144	
	4	Каркас плоский КР1-3	1	-103	
	5	КР14-1	1	-121	
	6	КР7-2	1	-113	
	7	КР14-2	1	-121	
	8	КР38-1	1	-137	
	9	ф5ВрI ℓ=580; 0,08кг	22	Без черт.	
	10	ф5ВрI ℓ=450; 0,07кг	6	1.424.1-5.3|87-32	
	11	ф5ВрI ℓ=680; 0,09кг	30	Без черт.	
КП15-2		Поз. 1...5,10 по КП15-1			198,4
	6	Каркас плоский КР7-3	1	1.424.1-5.3|87-113	
	7	КР14-3	1	-121	
	8	КР38-2	1	-137	
	9	ф6АI ℓ=580; 0,13кг	18	Без черт.	
	11	ф6АI ℓ=680; 0,15кг	30	То же	
КП15-3		Поз. 1...5,9,10 по КП15-1			226,3
	6	Каркас плоский КР7-3	1	1.424.1-5.3|87-113	
	7	КР14-5	1	-121	
	8	КР38-3	1	-137	
	11	ф5ВрI ℓ=680; 0,09кг	34	Без черт.	
КП15-4		Поз. 1...5,10 по КП15-1			236,4
	6	Каркас плоский КР7-4	1	1.424.1-5.3|87-113	
	7	КР14-5	1	-121	
	8	КР38-3	1	-137	
	9	ф6АI ℓ=580; 0,13кг	22	Без черт.	
	11	ф5ВрI ℓ=680; 0,09кг	34	То же	

1. Узел III см. 1.424.1-5.3|87-100.
2. Арматура класса Вр-I-по ГОСТ 6727-80; А-I-по ГОСТ 5781-82*.

Нач.СКО-1	Михайлов	
Гл.инж.пр.	Григорьев	
Рук.бр.	Акишина	
Инж.	Михеева	
Пров.	Никонова	

1.424.1-5.3|87-32

Каркас пространственный КП15-1... КП15-4

Стадия	Лист	Листов
Р		1

ПРОМСТРОЙПРОЕКТ

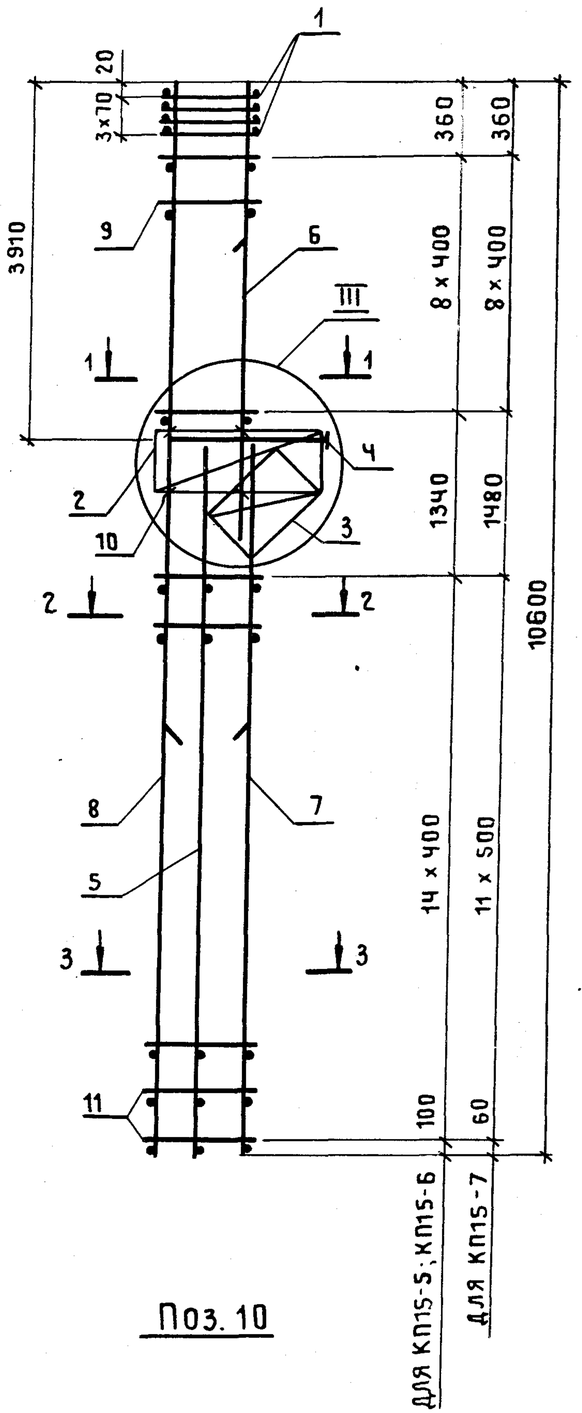

1 — 1

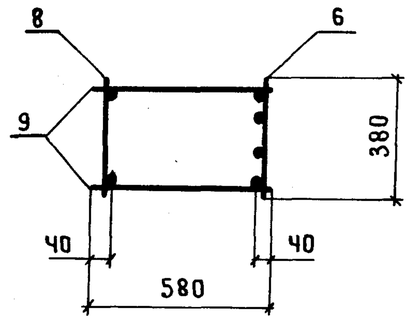

2 — 2

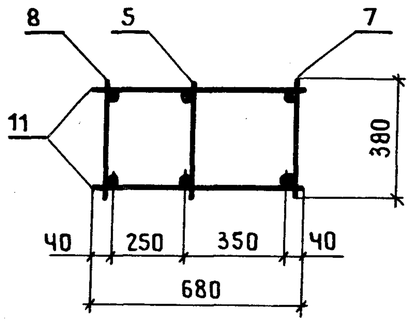

3 — 3

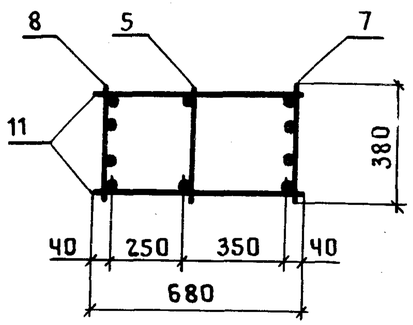

Поз. 10

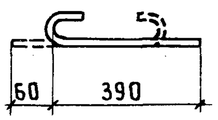

Марка каркаса	Поз.	Наименование	Кол.	Обозначение документа	Масса каркаса, кг
КП15-5	1	Сетка С2	4	1.424.1-5.3/87-143	224,5
	2	С5	1	-143	
	3	С8	1	-144	
	4	Каркас плоский КР1-3	1	-103	
	5	КР14-1	1	-121	
	6	КР7-4	1	-113	
	7	КР14-7	1	-121	
	8	КР38-5	1	-137	
	9	ф6АI ℓ=580; 0,13кг	18	Без черт.	
	10	ф5ВрI ℓ=450; 0,07кг	6	1.424.1-5.3/87-33	
	11	ф5ВрI ℓ=680; 0,09кг	30	Без черт.	
КП15-6		Поз.1...6,9,10 по КП15-5			253,3
	7	Каркас плоский КР14-8	1	1.424.1-5.3/87-121	
	8	КР38-8	1	-137	
	11	ф6АI ℓ=680; 0,15кг	30	Без черт.	
КП15-7		Поз.1...6,10 по КП15-5			301,3
	7	Каркас плоский КР14-9	1	1.424.1-5.3/87-121	
	8	КР38-11	1	-138	
	9	ф8АI ℓ=580; 0,23кг	18	Без черт.	
	11	ф8АI ℓ=680; 0,27кг	24	То же	

1. Узел III см. 1.424.1-5.3/87-100.
2. Арматура класса Вр-I - по ГОСТ 6727-80;
   А-I - по ГОСТ 5781-82*.

Нач.СКО-1	Михайлов		
Гл.инж.пр.	Григорьев		
Рук.бр.	Акишина		
Инж.	Михеева		
Пров.	Никонова		

1.424.1-5.3/87-33

Каркас пространственный КП 15-5...КП15-7

Стадия	Лист	Листов
Р		1

ПРОМСТРОЙПРОЕКТ

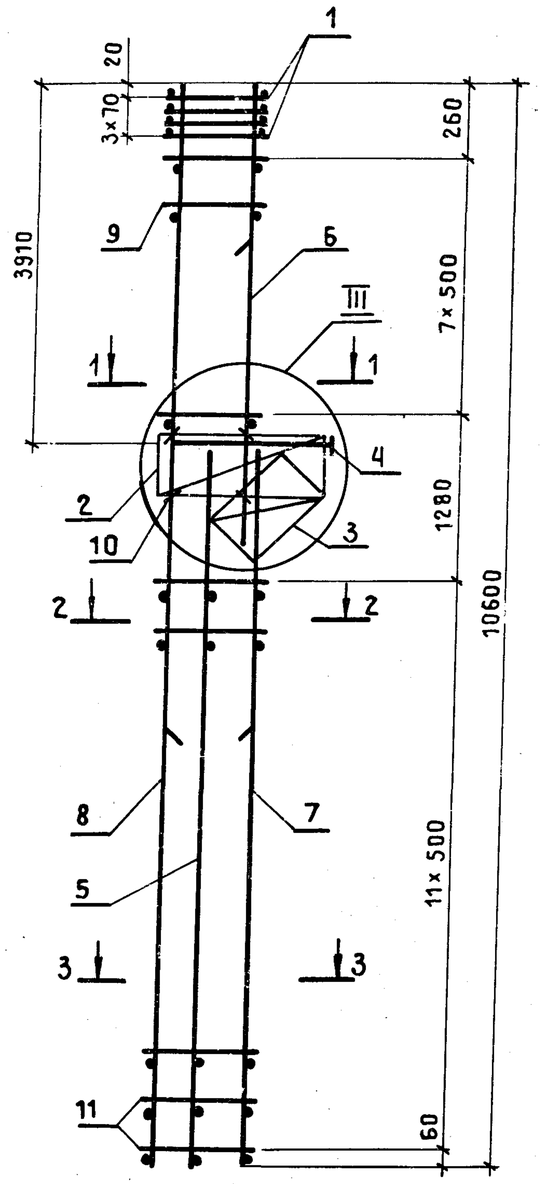

1 — 1

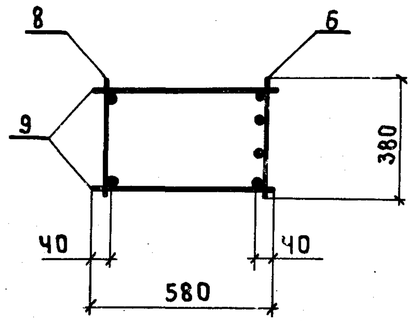

2 — 2

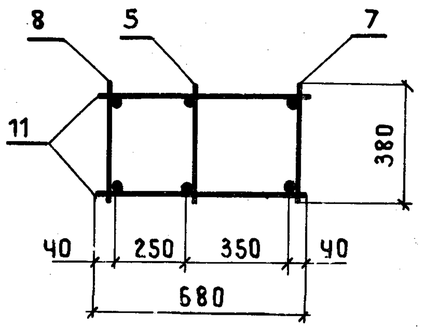

3 — 3

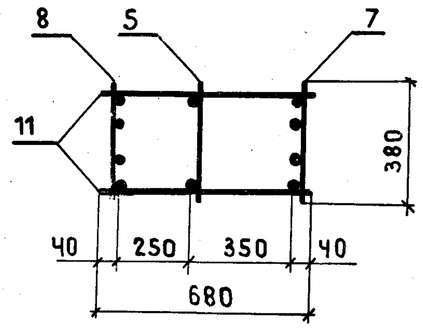

Поз.10

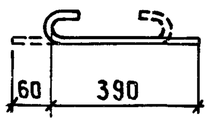

Марка каркаса	Поз.	Наименование	Кол.	Обозначение документа	Масса каркаса, кг
КП15-8	1	Сетка С2	4	1.424.1-5.3/87-143	316,0
	2	С5	1	-143	
	3	С8	1	-144	
	4	Каркас плоский КР1-3	1	-103	
	5	КР14-1	1	-121	
	6	КР7-5	1	-113	
	7	КР14-9	1	-121	
	8	КР38-11	1	-138	
	9	ф 8 AI ℓ=580; 0,23кг	16	Без черт.	
	10	ф 5 ВрI ℓ=450; 0,07кг	6	1.424.1-5.3/87-34	
	11	ф 8 AI ℓ=680; 0,27кг	24	Без черт.	
КП15-9	1	Сетка С2	4	1.424.1-5.3/87-143	365,7
	2	С5	1	-143	
	3	С8	1	-144	
	4	Каркас плоский КР1-3	1	-103	
	5	КР14-1	1	-121	
	6	КР7-5	1	-113	
	7	КР14-10	1	-121	
	8	КР38-14	1	-138	
	9	ф 8 AI ℓ=580; 0,23кг	16	Без черт.	
	10	ф 5 ВрI ℓ=450; 0,07кг	6	1.424.1-5.3/87-34	
	11	ф 8 AI ℓ=680; 0,27кг	24	Без черт.	

1. Узел III см. 1.424.1-5.3/87-100.
2. Арматура класса Вр-I - по ГОСТ 6727-80;
   А-I - по ГОСТ 5781-82*.

Нач.СКО-1	Михайлов		1.424.1-5.3/87-34
Гл.инж.пр.	Григорьев		Каркас пространственный КП15-8; КП15-9
Рук.бр.	Акишина		Стадия: Р; Лист: ; Листов: 1
Инж.	Михеева		ПРОМСТРОЙПРОЕКТ
Пров.	Никонова		

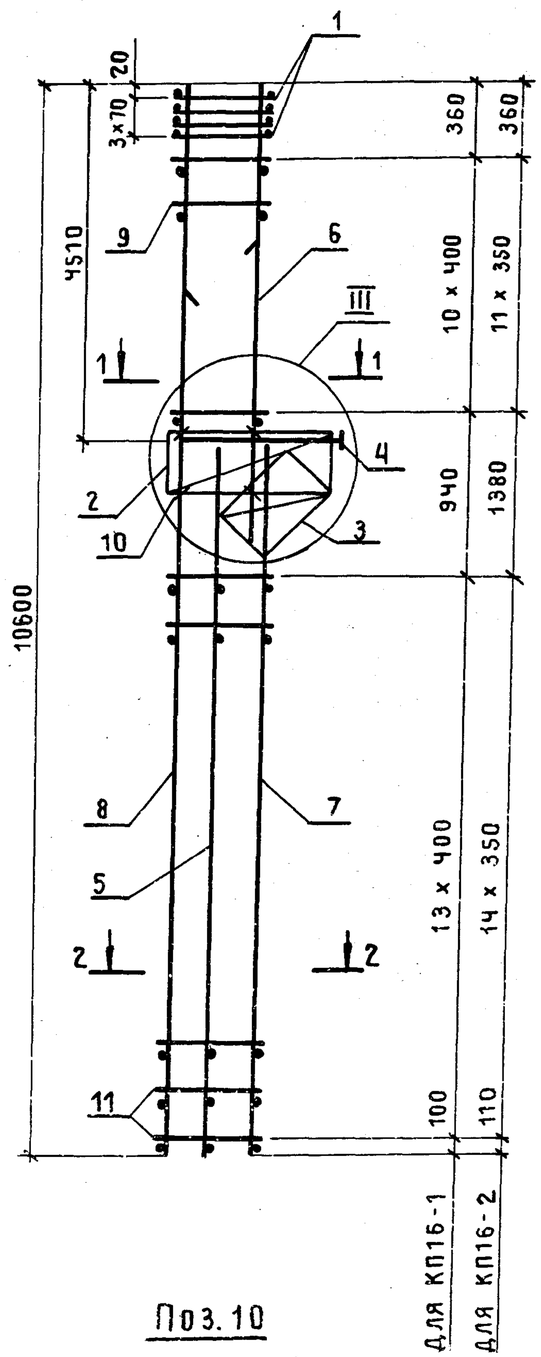

Поз.10

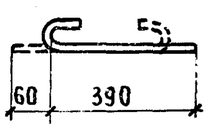

1 — 1
для КП16-1

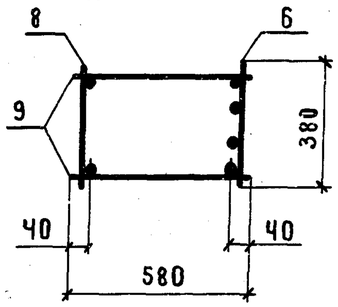

1 — 1
для КП16-2

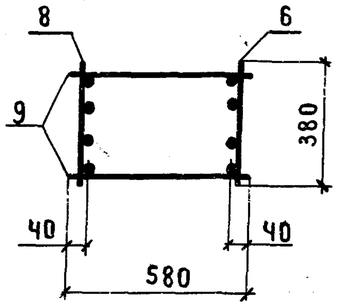

2 — 2 для КП16-1

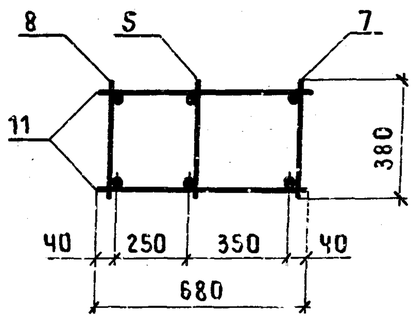

2 — 2 для КП16-2

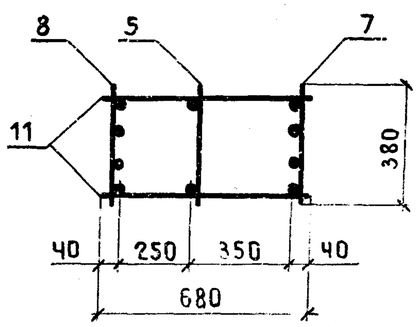

Марка каркаса	Поз.	Наименование	Кол.	Обозначение документа	Масса каркаса, кг
КП16-1	1	Сетка С2	4	1.424.1-5.3/87-143	230,3
	2	С5	1	-143	
	3	С8	1	-144	
	4	Каркас плоский КР1-4	1	-103	
	5	КР12-14	1	-119	
	6	КР9-3	1	-115	
	7	КР12-2	1	-118	
	8	КР38-2	1	-137	
	9	ф 8АI ℓ=580; 0,23кг	22	без черт.	
	10	ф 5ВрI ℓ=450; 0,07кг	6	1.424.1-5.3/87-35	
	11	ф 6АI ℓ=680; 0,15кг	28	без черт.	
КП16-2	1	Сетка С2	4	1.424.1-5.3/87-143	257,5
	2	С5	1	-143	
	3	С8	1	-144	
	4	Каркас плоский КР1-4	1	-103	
	5	КР12-14	1	-119	
	6	КР9-3	1	-115	
	7	КР12-4	1	-118	
	8	КР38-3	1	-137	
	9	ф 8АI ℓ=580; 0,23кг	24	без черт.	
	10	ф 5ВрI ℓ=450; 0,07кг	6	1.424.1-5.3/87-35	
	11	ф 5ВрI ℓ=680; 0,09кг	30	без черт.	

1. Узел III см. 1.424.1-5.3/87-100.
2. Арматура класса Вр-I по ГОСТ 6727-80;
   А-I по ГОСТ 5781-82*.

Нач.СКО-1	Михайлов		
Гл.инж.пр.	Григорьев		
Рук.бр.	Акишина		
Инж.	Михеева		
Пров.	Никонова		

1.424.1-5.3/87-35

Каркас пространственный КП16-1; КП16-2

Стадия	Лист	Листов
Р		1

ПРОМСТРОЙПРОЕКТ

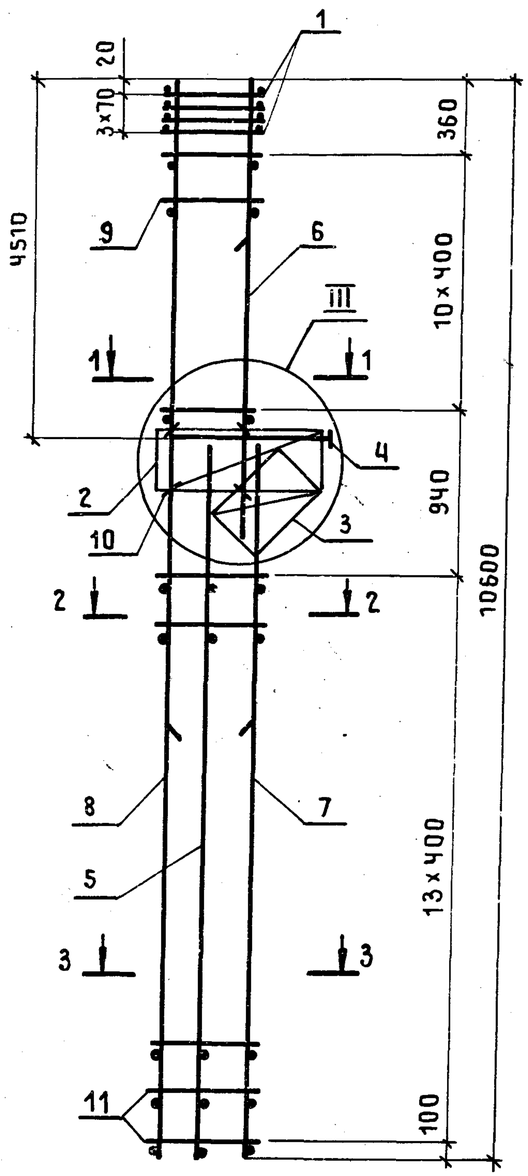

1 – 1

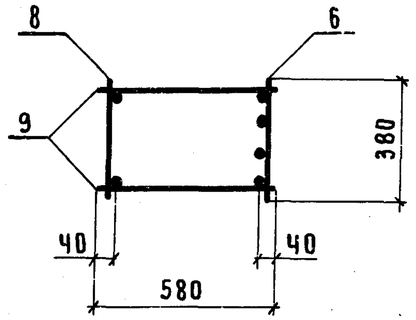

2 – 2

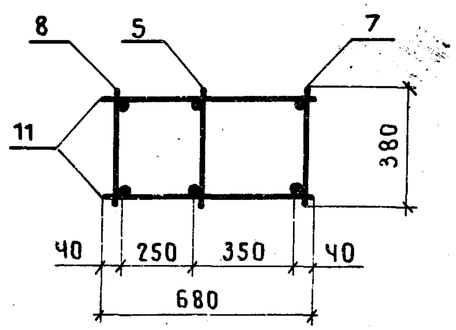

3 – 3

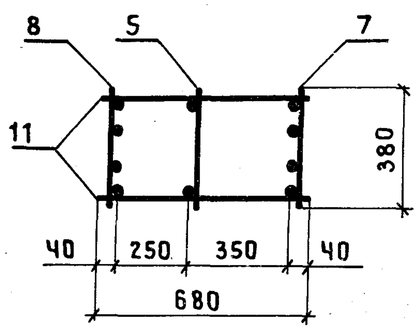

Поз. 10

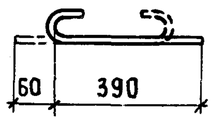

Марка каркаса	Поз.	Наименование	Кол.	Обозначение документа	Масса каркаса, кг
КП16-3	1	Сетка С2	4	1.424.1-5.3/87-143	245,7
	2	С5	1	-143	
	3	С8	1	-144	
	4	Каркас плоский КР1-4	1	-103	
	5	КР12-14	1	-119	
	6	КР9-3	1	-115	
	7	КР12-8	1	-118	
	8	КР38-4	1	-137	
	9	ф8АI ℓ=580; 0,23кг	22	Без черт.	
	10	ф5ВрI ℓ=450; 0,07кг	6	1.424.1-5.3/87-36	
	11	ф5ВрI ℓ=680; 0,09кг	28	Без черт.	
КП16-4		Поз.1...5,7...11 по КП16-3			265,2
	6	Каркас плоский КР9-4	1	1.424.1-5.3/87-115	
КП16-5		Поз.1...6,9,10 по КП16-3			273,5
	7	Каркас плоский КР12-9	1	1.424.1-5.3/87-118	
	8	КР38-7	1	-137	
	11	ф6АI ℓ=680; 0,15кг	28	Без черт.	

1. Узел III см. 1.424.1-5.3/87-100.
2. Арматура класса Вр-I-по ГОСТ 6727-80;
   А-I-по ГОСТ 5781-82*.

Нач.СКО-1	Михайлов		1.424.1-5.3/87-36
Гл.инж.пр.	Григорьев		Каркас пространственный КП16-3...КП16-5
Рук.бр.	Акишина		Стадия: Р; Лист: ; Листов: 1
Инж.	Михеева		ПРОМСТРОЙПРОЕКТ
Пров.	Никонова		

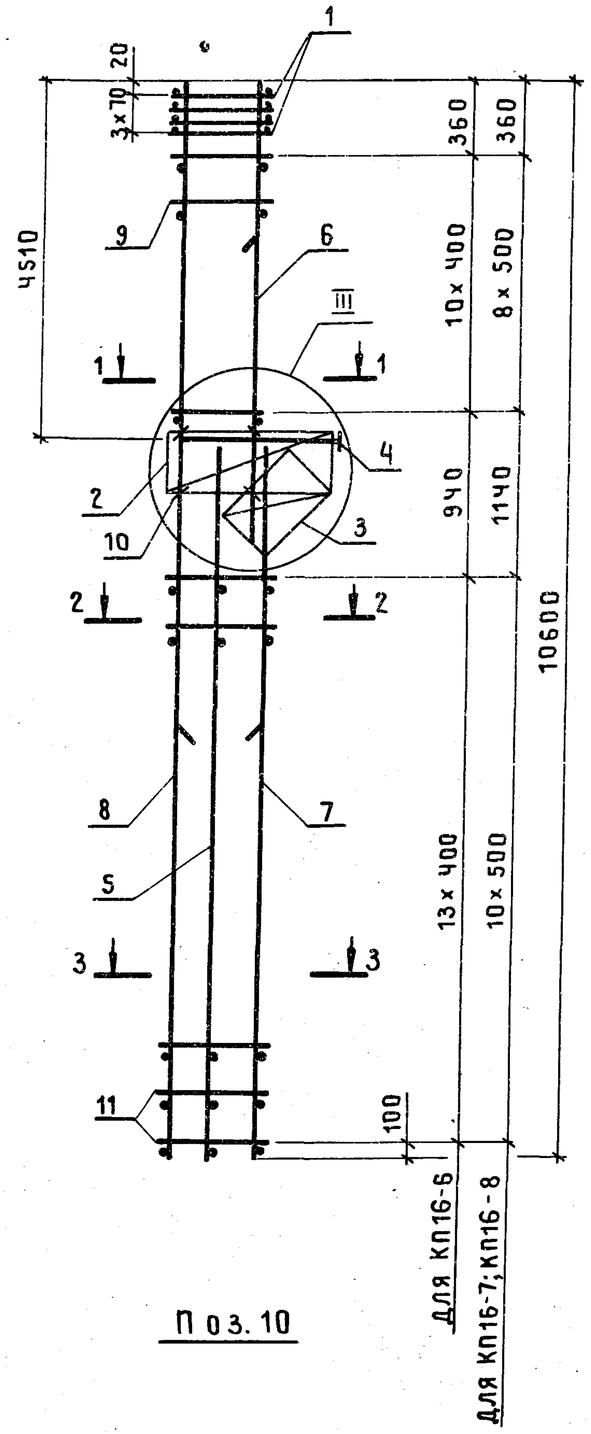

1 — 1

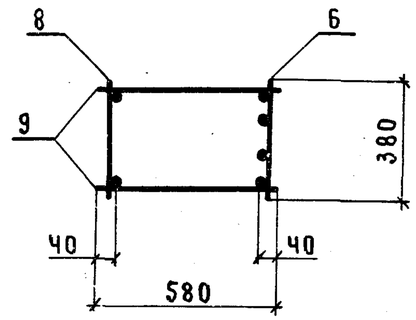

2 — 2

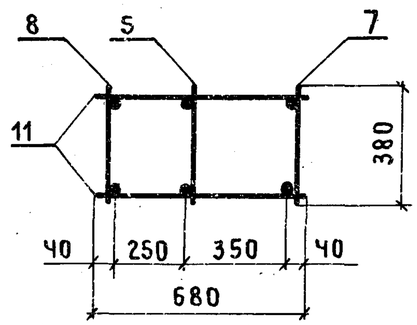

3 — 3

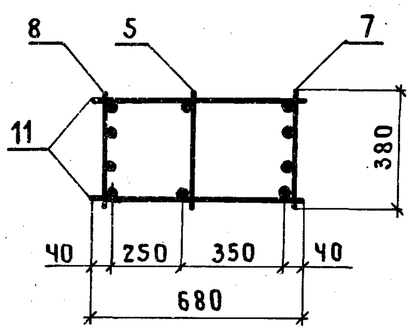

Поз. 10

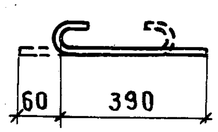

Марка каркаса	Поз.	Наименование	Кол.	Обозначение документа	Масса каркаса, кг
КП16-6	1	Сетка С2	4	1.424.1-5.3 |87-143	293,0
	2	С5	1	-143	
	3	С8	1	-144	
	4	Каркас плоский КР1-4	1	-103	
	5	КР12-14	1	-119	
	6	КР9-4	1	-115	
	7	КР12-9	1	-118	
	8	КР38-7	1	-137	
	9	ф8АI ℓ=580; 0,23кг	22	Без черт.	
	10	ф5ВрI ℓ=450; 0,07кг	6	1.424.1-5.3 |87-37	
	11	ф6АI ℓ=680; 0,15кг	28	Без черт.	
КП16-7		Поз.1...6,10 по КП16-6			336,4
	7	Каркас плоский КР12-10	1	1.424.1-5.3|87-118	
	8	КР38-10	1	-138	
	9	ф8АI ℓ=580; 0,23кг	18	Без черт.	
	11	ф8АI ℓ=680; 0,27кг	22	То же	
КП16-8		Поз.1...6,9,10 по КП16-6			383,9
	7	Каркас плоский КР12-11	1	1.424.1-5.3|87-118	
	8	КР38-13	1	-138	
	9	ф8АI ℓ=580; 0,23кг	18	Без черт.	
	11	ф8АI ℓ=680; 0,27кг	22	То же	

1. Узел III см. 1.424.1-5.3|87-100.
2. Арматура класса Вр-I - по ГОСТ 6727-80;
   А-I - по ГОСТ 5781-82*.

Нач.СКО-1	Михайлов		
Гл.инж.пр.	Григорьев		
Рук.бр.	Акишина		
Инж.	Михеева		
Пров.	Никонова		

1.424.1-5.3|87-37

Каркас пространственный КП16-6...КП16-8

Стадия	Лист	Листов
Р		1

ПРОМСТРОЙПРОЕКТ

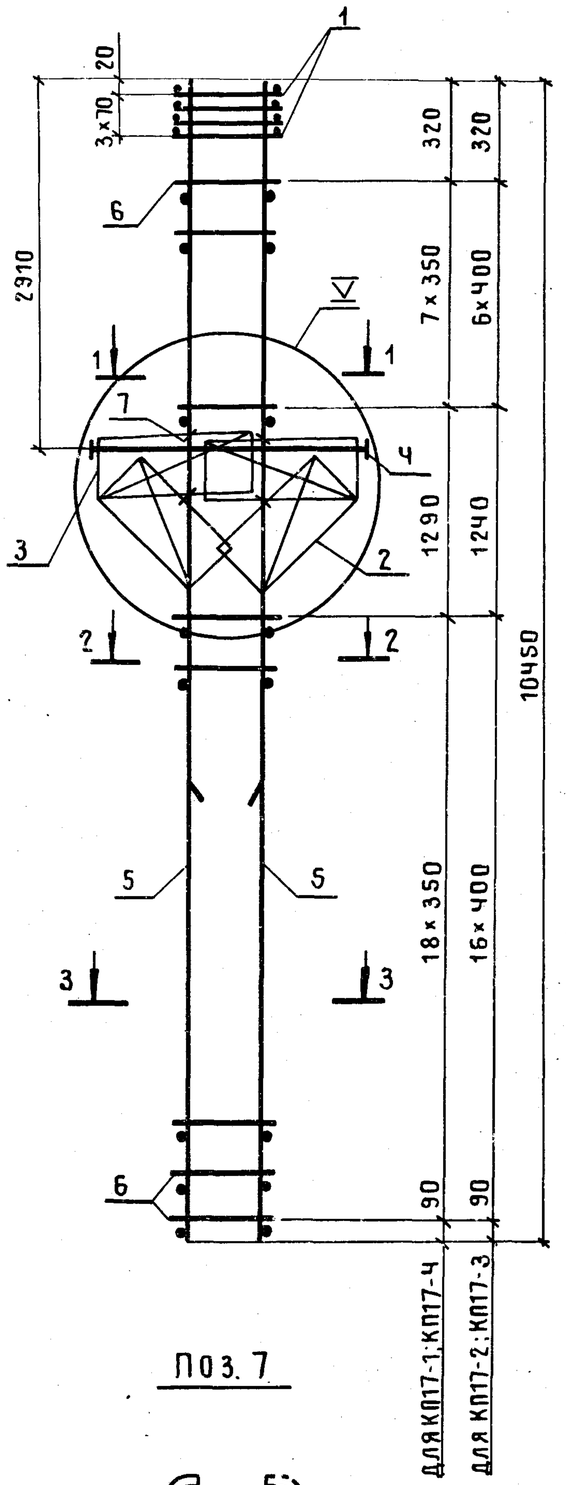

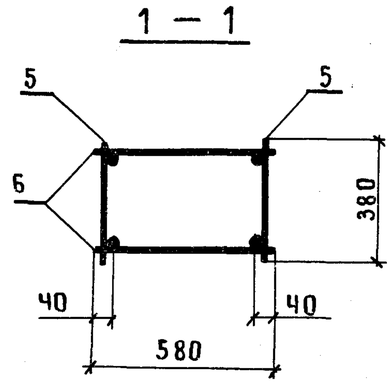

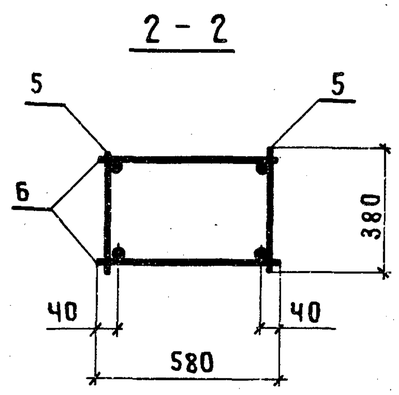

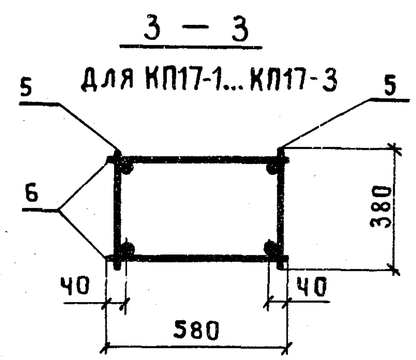

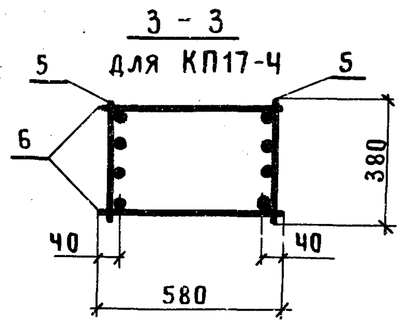

ПОЗ. 7

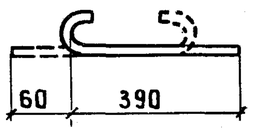

Марка каркаса	Поз.	Наименование	Кол.	Обозначение документа	Масса каркаса, кг
КП17-1	1	Сетка С2	4	1.424.1-5.3/87-143	145,7
	2	С10	2	-145	
	3	С13	2	-143	
	4	Каркас плоский КР2-6	1	-108	
	5	КР37-1	2	-134	
	6	ф 5 Вр I ℓ=580; 0,08 кг	54	Без черт.	
	7	ф 5 Вр I ℓ=450; 0,07 кг	8	1.424.1-5.3/87-38	
КП17-2		Поз. 1...4,7 по КП17-1			164,2
	5	Каркас плоский КР37-2	2	1.424.1-5.3/87-134	
	6	ф 5 Вр I ℓ=580; 0,08 кг	48	Без черт.	
КП17-3		Поз. 1...4,7 по КП17-1			189,9
	5	Каркас плоский КР37-3	2	1.424.1-5.3/87-134	
	6	ф 6 А I ℓ=580; 0,13 кг	48	Без черт.	
КП17-4		Поз. 1...4,6,7 по КП17-1			178,4
	5	Каркас плоский КР37-7	2	1.424.1-5.3/87-134	

1. Узел V см. 1.424.1-5.3/87-101.
2. Арматура класса Вр-I - по ГОСТ 6727-80;
А-I - по ГОСТ 5781-82*.

Нач.СКО-1	Михайлов		1.424.1-5.3/87-38
Гл.инж.пр	Григорьев		Каркас пространственный КП17-1...КП17-4
Рук.бр.	Акишина		Стадия: Р; Лист: ; Листов: 1
Инж.	Тищенко		ПРОМСТРОЙПРОЕКТ
Пров.	Никонова		

23000-03 44

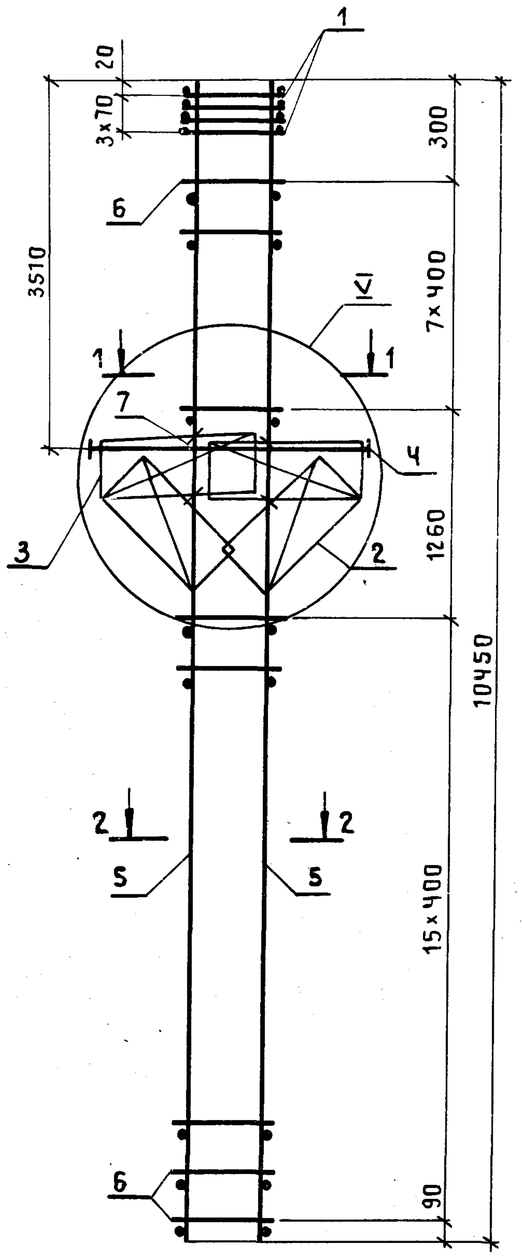

1 — 1

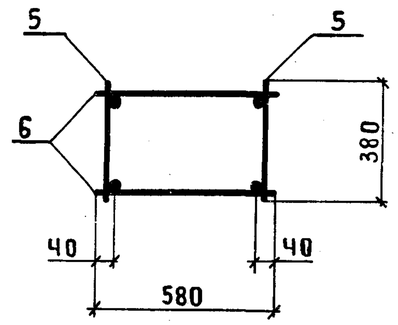

2 — 2

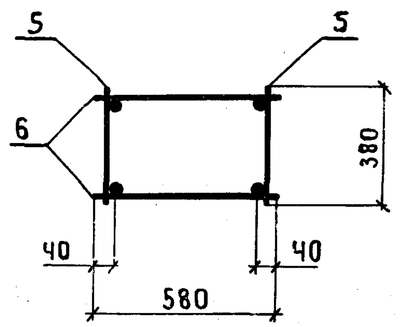

Марка каркаса	Поз.	Наименование	Кол.	Обозначение документа	Масса каркаса, кг
КП18-1	1	Сетка С 2	4	1.424.1-5.3|87-143	166,2
	2	С10	2	- 145	
	3	С13	2	- 143	
	4	Каркас плоский КР2-7	1	- 108	
	5	КР37-2	2	- 134	
	6	ф 5Вр I ℓ=580; 0,08 кг	48	Без черт.	
	7	ф 5Вр I ℓ=450; 0,07 кг	8	1.424.1-5.3|87-39	
КП18-2	1	Сетка С 2	4	1.424.1-5.3|87-143	191,8
	2	С10	2	- 145	
	3	С13	2	-143	
	4	Каркас плоский КР2-7	1	-108	
	5	КР37-3	2	-134	
	6	ф 6А I ℓ=580; 0,13 кг	48	Без черт.	
	7	ф 5Вр I ℓ=450; 0,07 кг	8	1.424.1-5.3|87-39	

1. Узел V см. 1.424.1-5.3|87-101.
2. Арматура класса Вр-I-по ГОСТ 6727-80;
А-I-по ГОСТ 5781-82*.

Поз. 7

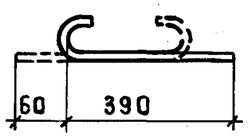

Нач.СКО-1	Михайлов		1.424.1-5.3|87-39
Гл.инж.пр.	Григорьев		Каркас пространственный КП18-1; КП18-2
Рук.бр.	Акишина		Стадия: Р; Лист: ; Листов: 1
Инж.	Тищенко		Промстройпроект
Пров.	Никонова		

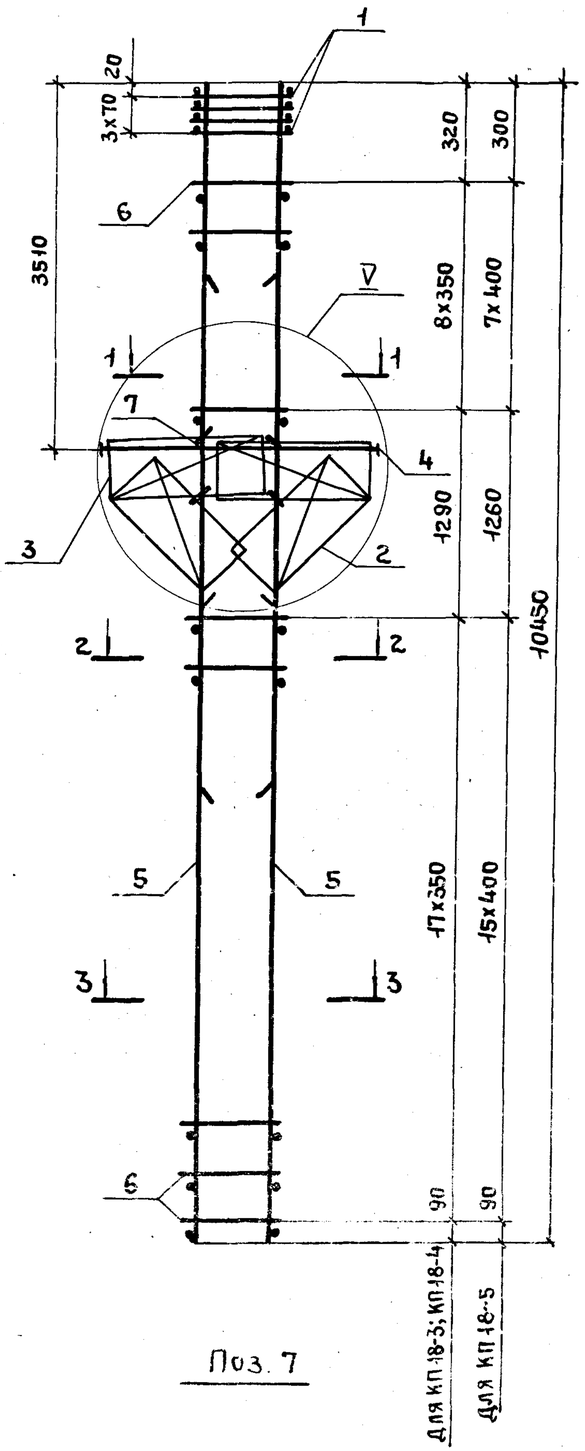

Поз. 7

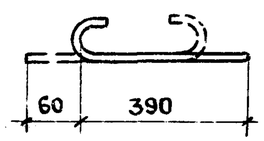

1-1

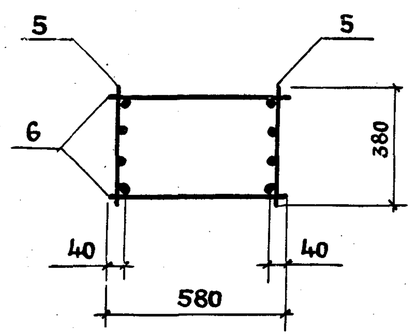

2-2
Для КП18-3; КП18-5

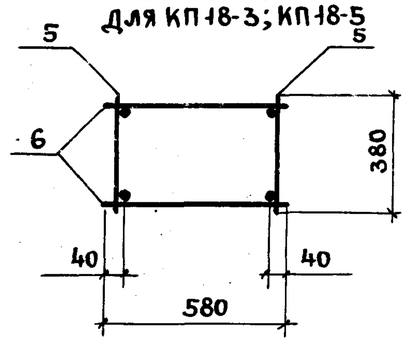

2-2
Для КП18-4

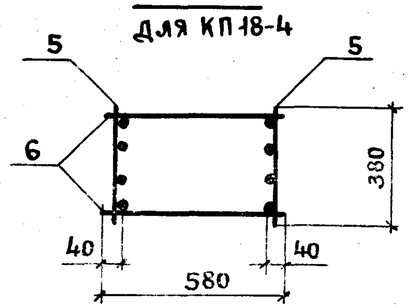

3-3

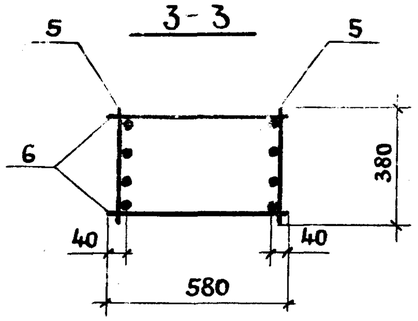

Марка каркаса	Поз.	Наименование	Кол.	Обозначение документа	Масса каркаса, кг
КП 18-3	1	Сетка С2	4	1.424.1-5.3/87-143	203,3
	2	С10	2	-145	
	3	С13	2	-143	
	4	Каркас плоский КР2-7	1	-108	
	5	КР37-18	2	-136	
	6	ф5 Вр-I ℓ=580; 0,08 кг	54	Без черт.	
	7	ф5 Вр-I ℓ=450; 0,07 кг	8	1.424.1-5.3/87-40	
КП 18-4		Поз.1...4,6,7 по КП 18-3			223,1
	5	Каркас плоский КР37-8	2	1.424.1-5.3/87-134	
КП 18-5		Поз.1...4,7 по КП 18-3			236,6
	5	Каркас плоский КР37-20	2	1.424.1-5.3/87-136	
	6	ф5 Вр-I ℓ=580; 0,08 кг	48	Без черт.	

1. Узел V см 1.424.1-5.3/87-101.
2. Арматура класса Вр-I - по ГОСТ 6727-80;
А-I - по ГОСТ 5781-82*

Нач.СКО-1	Михайлов		1.424.1-5.3/87-40
Гл.инж.пр.	Григорьев		Каркас пространственный КП18-3... КП18-5
Рук.бр.	Акишина		Стадия: Р; Лист: ; Листов: 1
Инж.	Тищенко		ПРОМСТРОЙПРОЕКТ
Пров.	Никонова		

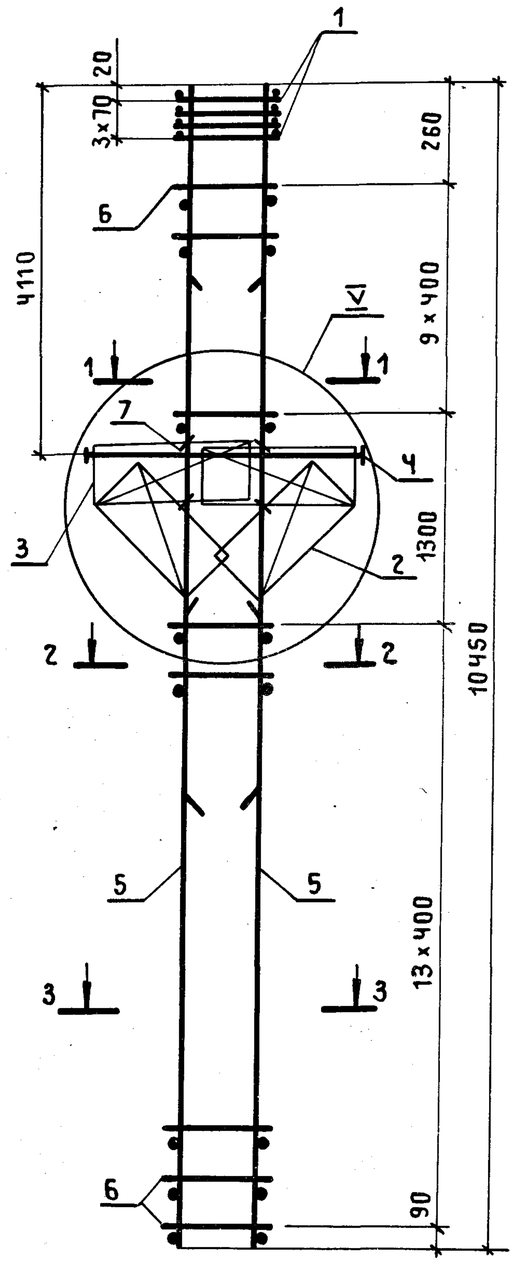

1 – 1

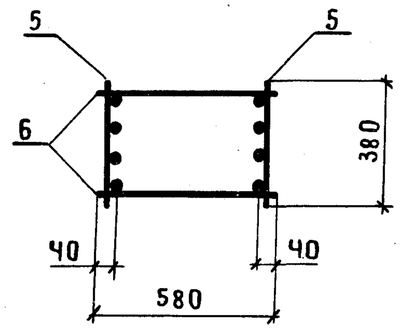

2 – 2

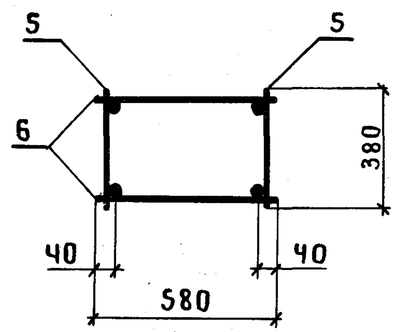

3 – 3
для КП19-1; КП19-3

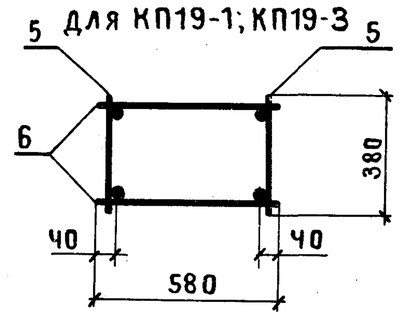

3 – 3
для КП19-2; КП19-4

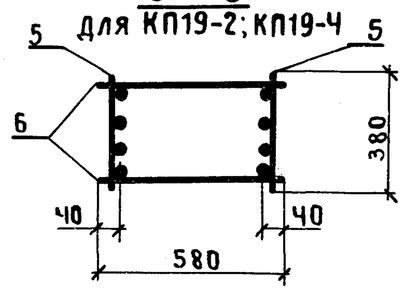

Поз.7

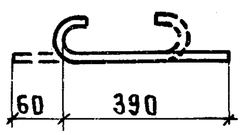

Марка каркаса	Поз.	Наименование	Кол.	Обозначение документа	Масса каркаса, кг
КП19-1	1	Сетка С2	4	1.424.1-5.3/87-143	209,3
	2	С10	2	-145	
	3	С13	2	-143	
	4	Каркас плоский КР2-8	1	-108	
	5	КР37-16	2	-135	
	6	ф5ВрI ℓ=580; 0,08кг	48	Без черт.	
	7	ф5ВрI ℓ=450; 0,07кг	8	1.424.1-5.3/87-41	
КП19-2		Поз.1...4,6,7 по КП19-1			246,3
	5	Каркас плоский КР37-19	2	1.424.1-5.3/87-136	
КП19-3		Поз.1...4,7 по КП19-1			235,0
	5	Каркас плоский КР37-17	2	1.424.1-5.3/87-135	
	6	ф6АI ℓ=580; 0,13кг	48	Без черт.	
КП19-4		Поз.1...4,7 по КП19-1			287,4
	5	Каркас плоский КР37-21	2	1.424.1-5.3/87-136	
	6	ф6АI ℓ=580; 0,13кг	48	Без черт.	

1. Узел V см. 1.424.1-5.3/87-101.
2. Арматура класса Вр-I-по ГОСТ 6727-80;
   А-I-по ГОСТ 5781-82*.

Нач.СКО-1	Михайлов		1.424.1-5.3/87-41
Гл.инж.пр.	Григорьев		
Рук.бр.	Акишина		Каркас пространственный КП19-1... КП19-4
Инж.	Тищенко		
Пров.	Никонова		

Стадия	Лист	Листов
Р		1

ПРОМСТРОЙПРОЕКТ

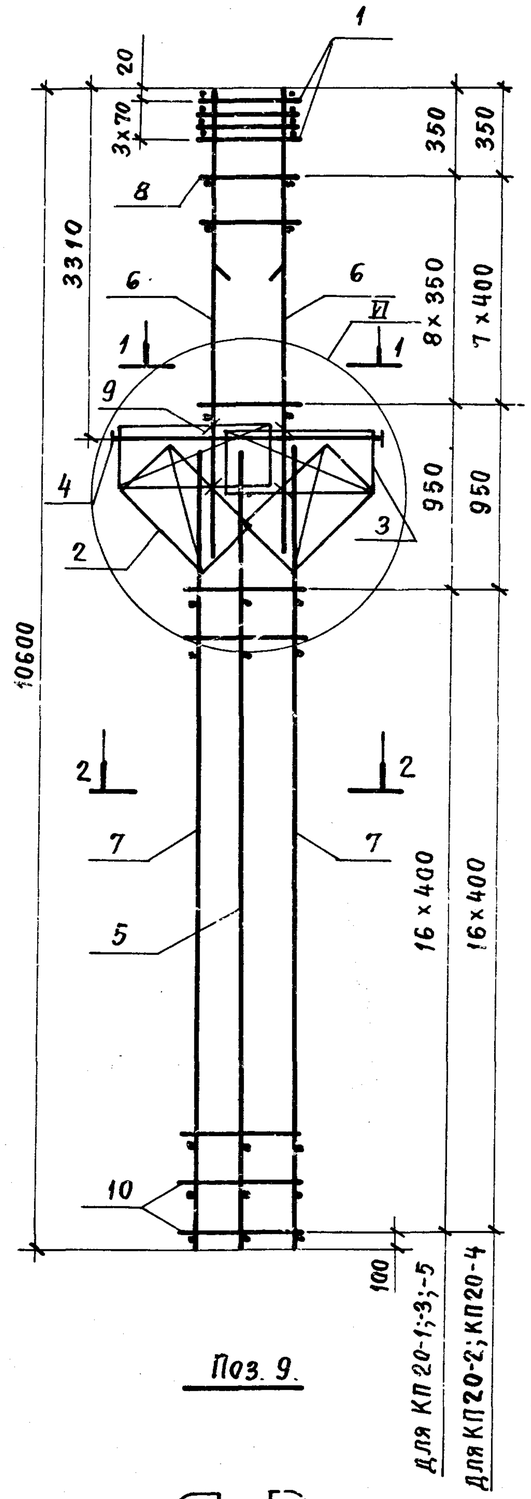

Поз. 9.

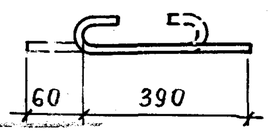

1 - 1 для КП20-1...КП20-4

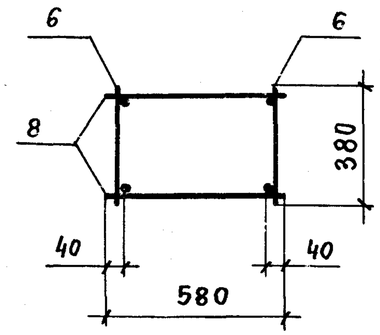

1 - 1 для КП 20-5

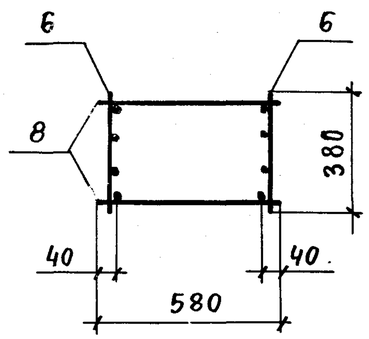

2 - 2

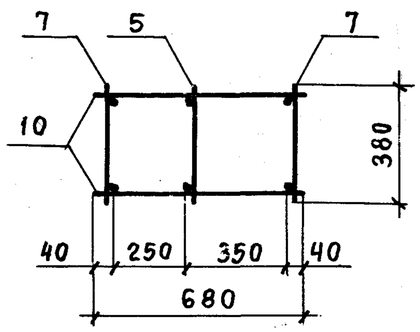

1. Узел VI см. 1.424.1-5.3/87-102.
2. Арматура класса Вр-I- по ГОСТ 6727-80*;
А-I- по ГОСТ 5781-82*

Марка каркаса	Поз.	Наименование	Кол.	Обозначение документа	Масса каркаса, кг
КП20-1	1	Сетка С 2	4	1.424.1-5.3/87-143	178,3
	2	С 11	2	-145	
	3	С 13	2	-143	
	4	Каркас плоский КР 2-1	1	-105	
	5	КР 16-15	1	-124	
	6	КР 5-1	2	-111	
	7	КР 16-1	2	-123	
	8	ф5ВрI ℓ=580; 0,08 кг	18	БЕЗ ЧЕРТ.	
	9	ф5ВрI ℓ=450; 0,07 кг	8	1.424.1-5.3/87-42	
	10	ф5ВрI ℓ=680; 0,09 кг	34	БЕЗ ЧЕРТ.	
КП20-2		поз.1...5,7,9,10 по КП20-1			195,8
	6	Каркас плоский КР5-3	2	1.424.1-5.3/87-111	
	8	ф6АI ℓ=580; 0,13 кг	16	БЕЗ ЧЕРТ.	
КП20-3		поз.1...6,8,9 по КП20-1			196,3
	7	Каркас плоский КР16-2	2	1.424.1-5.3/87-123	
	10	ф6АI ℓ=680; 0,15 кг	34	БЕЗ ЧЕРТ.	
КП20-4		поз.1...5,9 по КП20-1			203,6
	6	Каркас плоский КР5-2	2	1.424.1-5.3/87-111	
	7	КР16-2	2	-123	
	8	ф5ВрI ℓ=580; 0,08 кг	16	БЕЗ ЧЕРТ.	
	10	ф6АI ℓ=680; 0,15 кг	34	ТО ЖЕ	
КП20-5		поз.1...5,8,9 по КП20-1			217,9
	6	Каркас плоский КР5-4	2	1.424.1-5.3/87-111	
	7	КР16-2	2	-123	
	10	ф6АI ℓ=680; 0,15 кг	34	БЕЗ ЧЕРТ.	

Нач.СКО-1	Михайлов	
Гл.инж.пр.	Григорьев	
Рук.бр.	Акишина	
Ст.инж.	Поляков	
Пров.	Михеева	

1.424.1-5.3/87-42

Каркас пространственный КП20-1...КП20-5

Стадия	Лист	Листов
Р		1

ПРОМСТРОЙПРОЕКТ

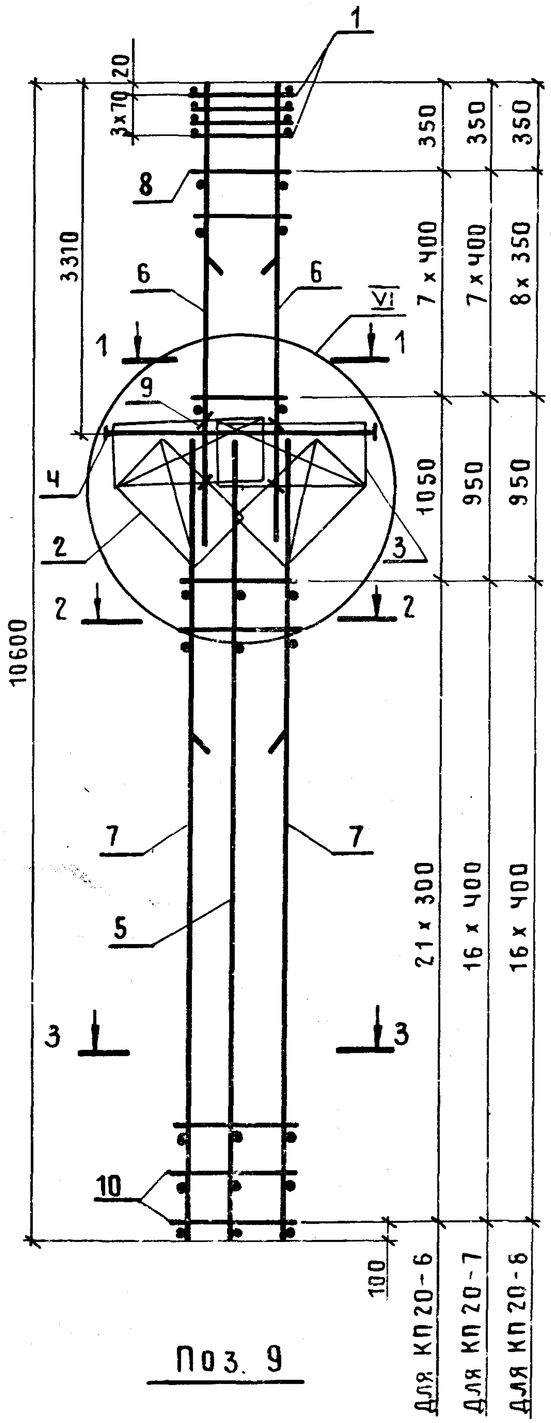

Поз. 9

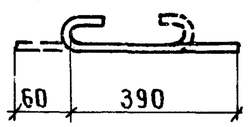

1 — 1 Для КП20-6; КП20-7

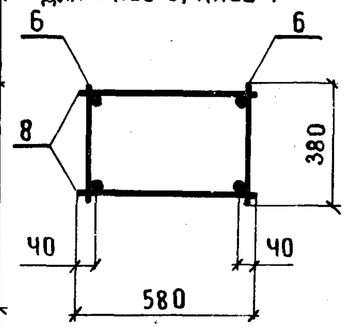

1 — 1 для КП20-8

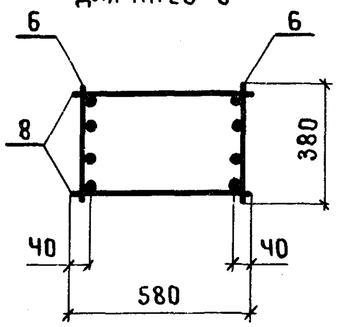

2 — 2 для КП20-7; КП20-8

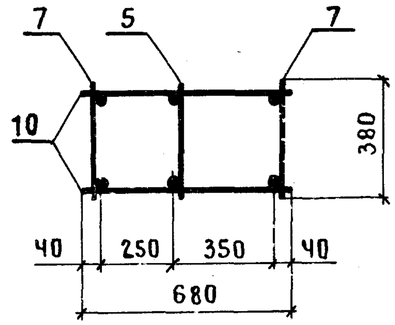

2 — 2 для КП20-6

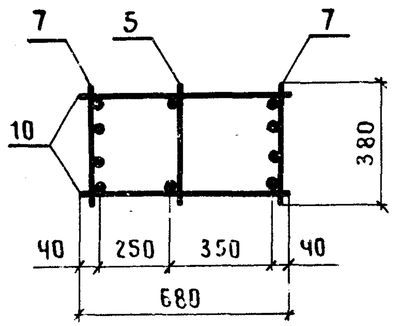

3 — 3

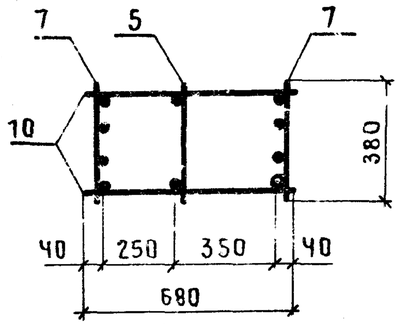

Марка каркаса	Поз.	Наименование	Кол.	Обозначение документа	Масса каркаса, кг
КП20-6	1	Сетка С 2	4	1.424.1-5.3/87-143	207,1
	2	С 11	2	-145	
	3	С13	2	-143	
	4	Каркас плоский КР 2-1	1	-105	
	5	КР 16-15	1	-124	
	6	КР 5-2	2	-111	
	7	КР 16-3	2	-123	
	8	ф 5 Вр I ℓ=580; 0,08 кг	16	Без черт.	
	9	ф 5 Вр I ℓ=450; 0,07 кг	8	1.424.1-5.3/87-43	
	10	ф 5 Вр I ℓ=680; 0,09 кг	44	Без черт.	
КП 20-7		Поз. 1...6, 8, 9 по КП 20-6			225,4
	7	Каркас плоский КР16-8	2	1.424.1-5.3/87-123	
	10	ф 5 Вр I ℓ=680; 0,09 кг	34	Без черт.	
КП20-8		Поз. 1...5, 9 по КП 20-6			239,7
	6	Каркас плоский КР 5-4	2	1.424.1-5.3/87-111	
	7	КР16-8	2	-123	
	8	ф 5 Вр I ℓ=580; 0,08 кг	18	Без черт.	
	10	ф 5 Вр I ℓ=680; 0,09 кг	34	Без черт.	

1. Узел VI см. 1.424.1-5.3/87-102.
2. Арматура класса Вр-I по ГОСТ 6727-80.

Нач.СКО-1	Михайлов		1.424.1-5.3/87-43
Гл.инж.пр.	Григорьев		Каркас пространственный КП20-6... КП20-8
Рук.бр.	Акишина		Стадия: Р; Лист: ; Листов: 1
Ст.инж.	Поляков		ПРОМСТРОЙПРОЕКТ
Пров.	Михеева		

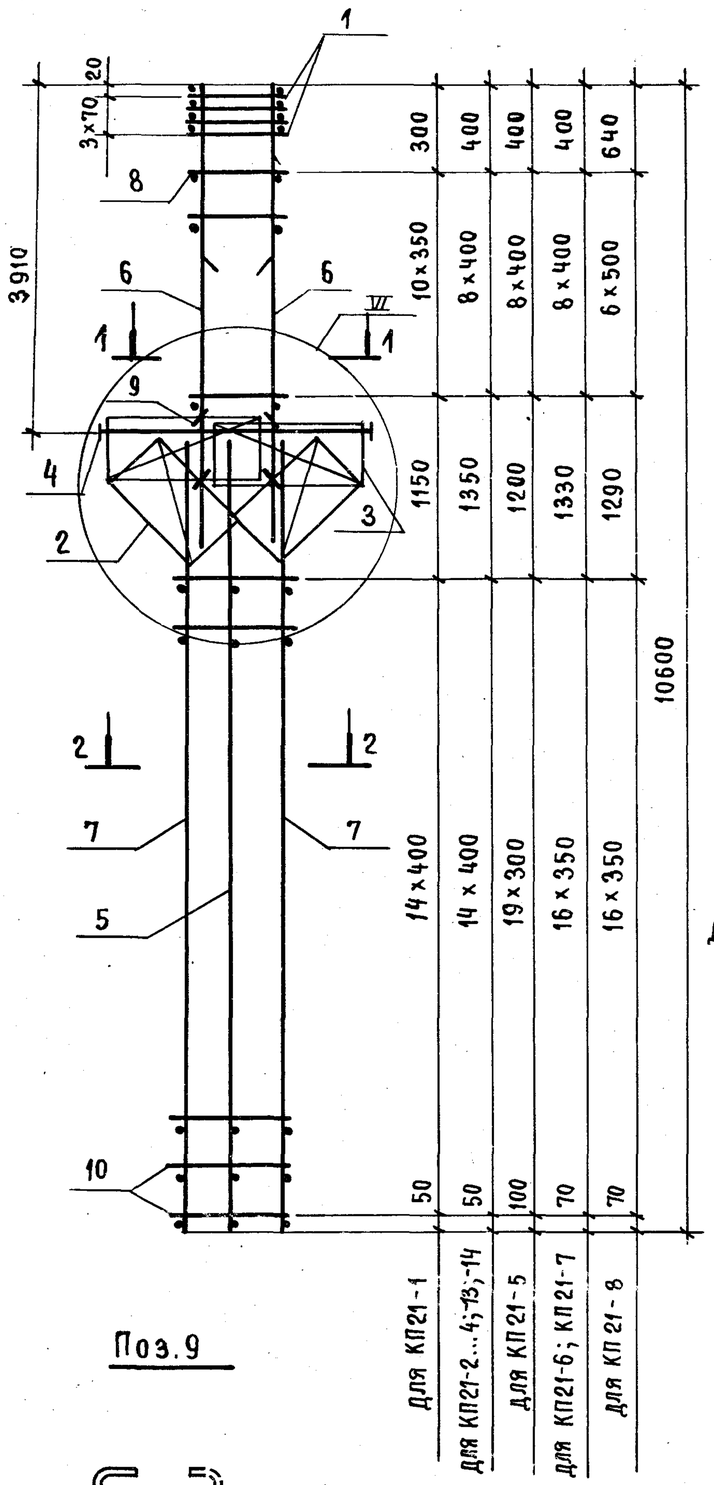

1 - 1

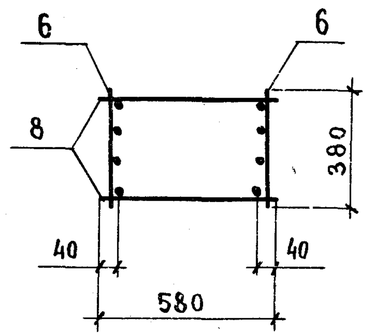

2 - 2

для КП21-1... КП21-4

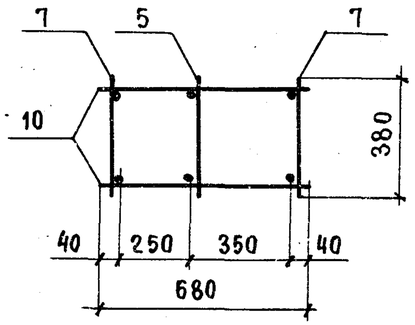

2 - 2

для КП21-5... КП21-8; КП21-13, КП21-14

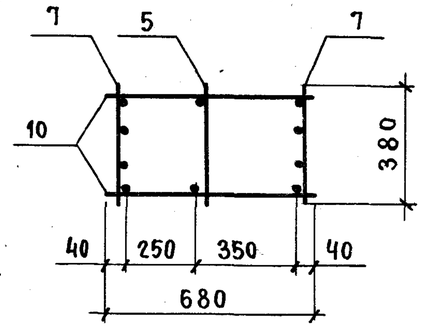

Поз.9

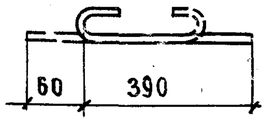

Марка каркаса	Поз.	Наименование	Кол.	Обозначение документа	Масса каркаса, кг
КП21-1	1	Сетка С2	4	1.424.1-5.3/87-143	209.0
	2	С11	2	-145	
	3	С13	2	-143	
	4	Каркас плоский КР2-3	1	-106	
	5	КР14-1	1	-121	
	6	КР7-2	2	-113	
	7	КР14-2	2	-121	
	8	ф5ВрI ℓ=580; 0,08 кг	22	БЕЗ ЧЕРТ.	
	9	ф5ВрI ℓ=450; 0,07 кг	8	1.424.1-5.3/87-44	
	10	ф5ВрI ℓ=680; 0,09 кг	30	БЕЗ ЧЕРТ.	
КП21-2		поз.1...5,7,9,10 по КП21-1			223.8
	6	Каркас плоский КР7-3	2	1.424.1-5.3/87-113	
	8	ф5ВрI ℓ=580; 0,08 кг	18	БЕЗ ЧЕРТ.	
КП21-3		поз. 1...5,9 по КП21-1			240.5
	6	Каркас плоский КР7-3	2	1.424.1-5.3/87-113	
	7	КР14-3	2	-121	
	8	ф5ВрI ℓ=580; 0,08 кг	18	БЕЗ ЧЕРТ.	
	10	ф6АI ℓ=680; 0,15 кг	30	то же	

1. Узел VI см. 1.424.1-5.3/87-102.
2. Арматура класса Вр-I - по ГОСТ 6727-80;
   А-I - по ГОСТ 5781-82*.

Нач. СКО-1	Михайлов	
Гл. инж. пр.	Григорьев	
Рук. бр.	Акишина	
Ст. инж.	Поляков	
Пров.	Михеева	

1.424.1-5.3/87-44

Каркас пространственный КП21-1... КП21-8; КП21-13; КП21-14

Стадия	Лист	Листов
Р	1	2

ПРОМСТРОЙПРОЕКТ

Марка каркаса	Поз.	Наименование	Кол.	Обозначение документа	Масса каркаса, кг
КП21-4		Поз. 1...5,9 по КП21-1			259,4
	6	Каркас плоский КР7-4	2	1.424.1-5.3/87-113	
	7	КР14-3	2	-121	
	8	ф6АI ℓ=580; 0,13 кг	18	БЕЗ ЧЕРТ.	
	10	ф6АI ℓ=680; 0,15 кг	30	ТО ЖЕ	
КП21-5		Поз. 1...5,9 по КП21-1			242,5
	6	Каркас плоский КР7-3	2	1.424.1-5.3/87-113	
	7	КР14-4	2	-121	
	8	ф5ВрI ℓ=580; 0,08 кг	18	БЕЗ ЧЕРТ.	
	10	ф5ВрI ℓ=680; 0,09 кг	40	ТО ЖЕ	
КП21-6		Поз. 1... 5,9 по КП21-1			265,6
	6	Каркас плоский КР7-3	2	1.424.1-5.3/87-113	
	7	КР14-5	2	-121	
	8	ф5ВрI ℓ=580; 0,08 кг	18	БЕЗ ЧЕРТ.	
	10	ф5ВрI ℓ=680; 0,09 кг	34	ТО ЖЕ	
КП21-7		Поз. 1... 5,9 по КП21-1			284,5
	6	Каркас плоский КР7-4	2	1.424.1-5.3/87-113	
	7	КР14-5	2	-121	
	8	ф6АI ℓ=580; 0,13 кг	18	БЕЗ ЧЕРТ.	
	10	ф5ВрI ℓ=680; 0,09 кг	34	ТО ЖЕ	

Марка каркаса	Поз.	Наименование	Кол.	Обозначение документа	Масса каркаса, кг
КП21-8		Поз. 1...5,9 по КП21-1			315,6
	6	Каркас плоский КР7-5	2	1.424.1-5.3/87-113	
	7	КР14-5	2	-121	
	8	ф8АI ℓ=580; 0,23 кг	14	БЕЗ ЧЕРТ.	
	10	ф5ВрI ℓ=680; 0,09 кг	34	ТО ЖЕ	
КП21-13		Поз. 1...5,9 по КП21-1			320,5
	6	Каркас плоский КР7-3	2	1.424.1-5.3/87-113	
	7	КР14-6	2	-121	
	8	ф5ВрI ℓ=580; 0,08 кг	18	БЕЗ ЧЕРТ.	
	10	ф6АI ℓ=680; 0,15 кг	30	ТО ЖЕ	
КП21-14		Поз. 1...5,9 по КП21-1			339,4
	6	Каркас плоский КР7-4	2	1.424.1-5.3/87-113	
	7	КР14-6	2	-121	
	8	ф6АI ℓ=580; 0,13 кг	18	БЕЗ ЧЕРТ.	
	10	ф6АI ℓ=680; 0,15 кг	30	ТО ЖЕ	

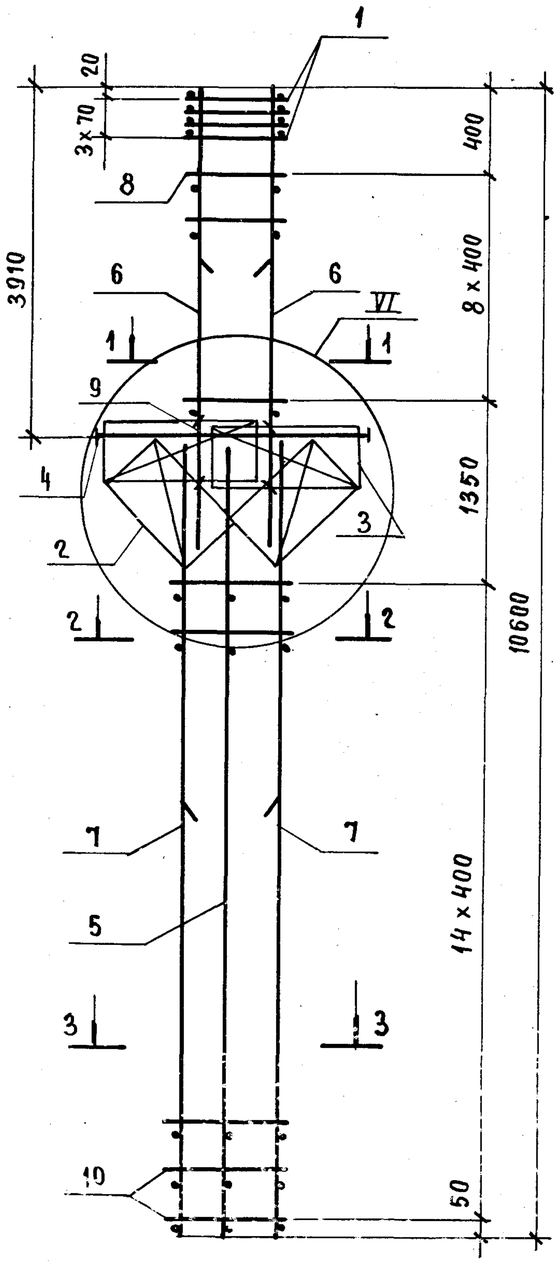

1 - 1

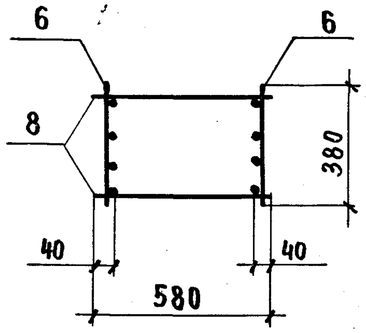

2 - 2

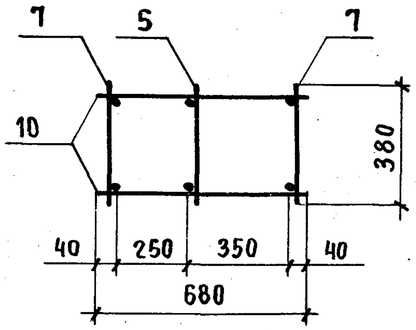

3 - 3

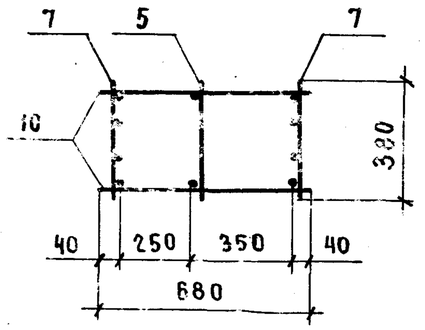

Поз.9

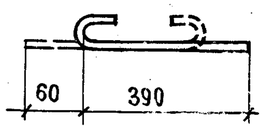

Марка каркаса	Поз.	Наименование	Кол.	Обозначение документа	Масса каркаса, кг
КП 21-9	1	Сетка С2	4	1.424.1-5.3/87-143	261,8
	2	С11	2	-145	
	3	С13	2	-143	
	4	Каркас плоский КР2-3	1	-106	
	5	КР14-1	1	-121	
	6	КР7-3	2	-113	
	7	КР14-7	2	-121	
	8	ф5ВрI ℓ=580; 0,08кг	18	БЕЗ ЧЕРТ.	
	9	ф5ВрI ℓ=450; 0,07кг	8	1.424.1-5.3/87-45	
	10	ф5ВрI ℓ=680; 0,09кг	30	БЕЗ ЧЕРТ.	
КП 21-10		Поз.1...5,7,9,10 по КП21-9			280,7
	6	Каркас плоский КР7-4	2	1.424.1-5.3/87-113	
	8	ф6АI ℓ=580; 0,13кг	18	БЕЗ ЧЕРТ.	
КП 21-11		поз.1...6,8,9 по КП21-9			286,3
	7	Каркас плоский КР14-8	2	1.424.1-5.3/87-121	
	10	ф6АI ℓ=680; 0,15кг	30	БЕЗ ЧЕРТ.	
КП 21-12		поз.1...5,9 по КП21-9			305,2
	6	Каркас плоский КР7-4	2	1.424.1-5.3/87-113	
	7	КР14-8	2	-121	
	8	ф6АI ℓ=580; 0,13кг	18	БЕЗ ЧЕРТ.	
	10	ф6АI ℓ=680; 0,15кг	30	ТО ЖЕ	

1. Узел VI см. 1.424.1-5.3/87-102.
2. Арматура класса Вр-I - по ГОСТ 6727-80;
   А-I - по ГОСТ 5781-82*

Нач.СКО-1	Михайлов	
Гл.инж.пр.	Григорьев	
Рук.бр.	Акишина	
Ст.инж.	Поляков	
Пров.	Михеева	

1.424.1-5.3/87-45

Каркас пространственный КП21-9...КП21-12

Стадия	Лист	Листов
Р		1

ПРОМСТРОЙПРОЕКТ

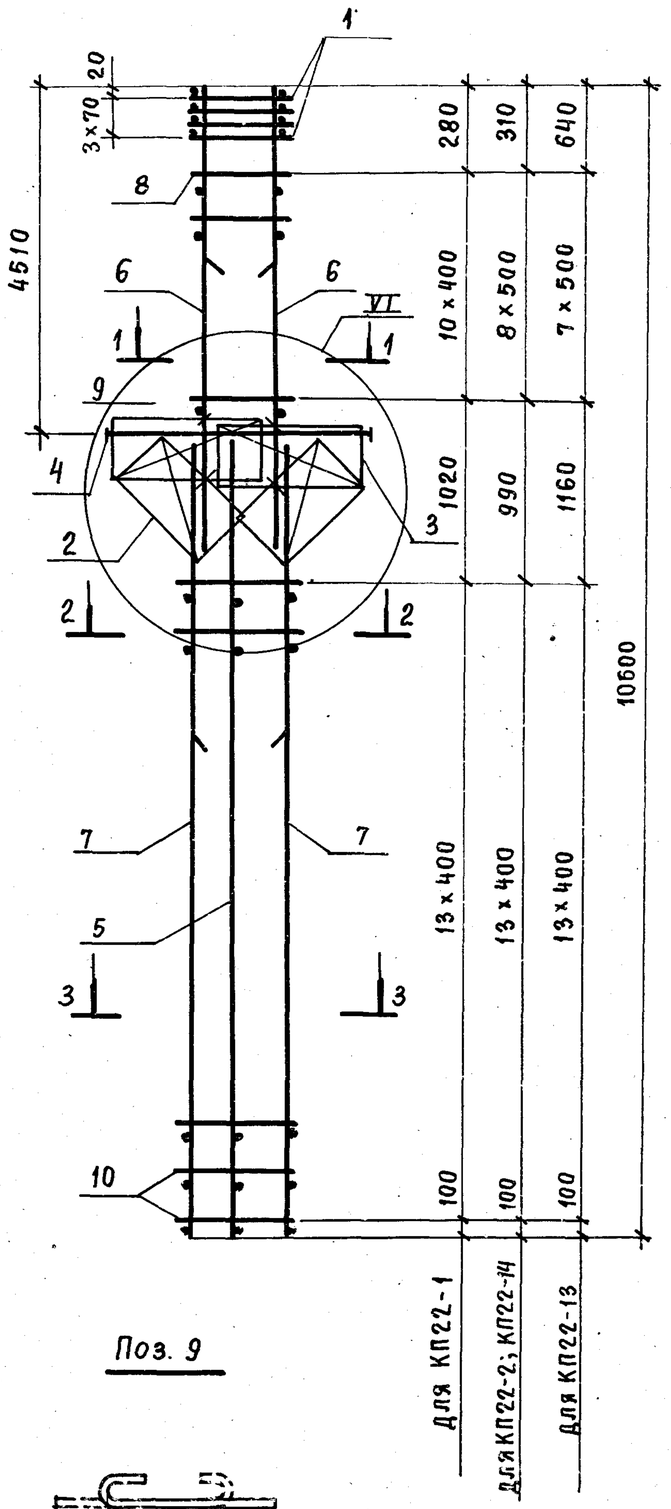

Поз. 9

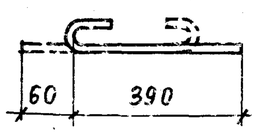

1 - 1

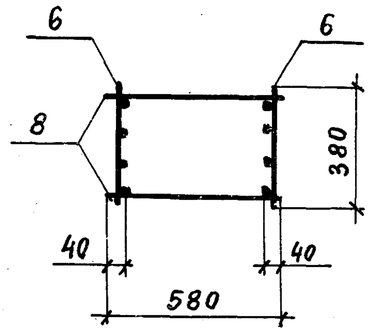

2 - 2

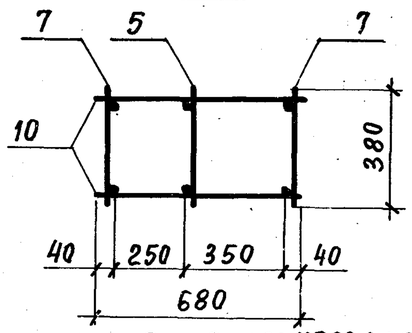

3 - 3 для КП22-1; КП22-2

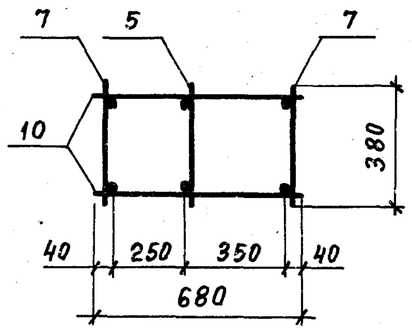

3 - 3 для КП22-13; КП22-14

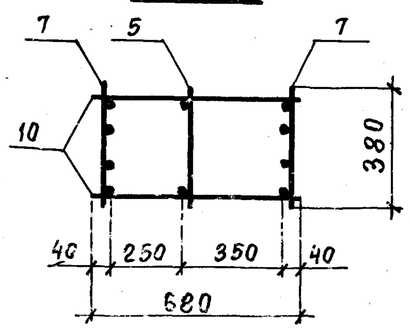

Марка каркаса	Поз.	Наименование	Кол.	Обозначение документа	Масса каркаса, кг
КП22-1	1	Сетка С2	4	1.424.1-5.3/87-143	265,5
	2	С11	2	-145	
	3	С13	2	-143	
	4	Каркас плоский КР2-5	1	-107	
	5	КР12-14	1	-119	
	6	КР9-2	2	-115	
	7	КР12-2	2	-118	
	8	ф6АI ℓ=580; 0,13 кг	22	БЕЗ черт.	
	9	ф5ВрI ℓ=450; 0,07 кг	8	1.424.1-5.3/87-46	
	10	ф6АI ℓ=680; 0,15 кг	28	БЕЗ черт.	
КП22-2		поз.1...5,7,9,10 по КП22-1			338,9
	6	Каркас плоский КР9-4	2	1.424.1-5.3/87-115	
	8	ф8АI ℓ=580; 0,23 кг	18	БЕЗ черт.	
КП22-13		поз.1...5,9,10 по КП22-1			343,1
	6	Каркас плоский КР9-3	2	1.424.1-5.3/87-115	
	7	КР12-9	2	-118	
	8	ф8АI ℓ=580; 0,23 кг	16	БЕЗ черт.	
КП22-14		поз.1...5,9,10 по КП22-1			382,5
	6	Каркас плоский КР9-4	2	1.424.1-5.3/87-115	
	7	КР12-9	2	-118	
	8	ф8АI ℓ=580; 0,23 кг	18	БЕЗ черт.	

1. Узел VI см. 1.424.1-5.3/87-102.
2. Арматура класса Вр-I - по ГОСТ 6727-80;
   А-I - по ГОСТ 5781-82*

Нач.СКО-1	Михайлов		
Гл.инж.пр	Григорьев		
Рук.бр.	Акишина		
Ст.инж.	Поляков		
Пров.	Михеева		

1.424.1-5.3/87-46

Каркас пространственный КП22-1; КП22-2; КП22-13; КП22-14

Стадия	Лист	Листов
Р		1

ПРОМСТРОЙПРОЕКТ

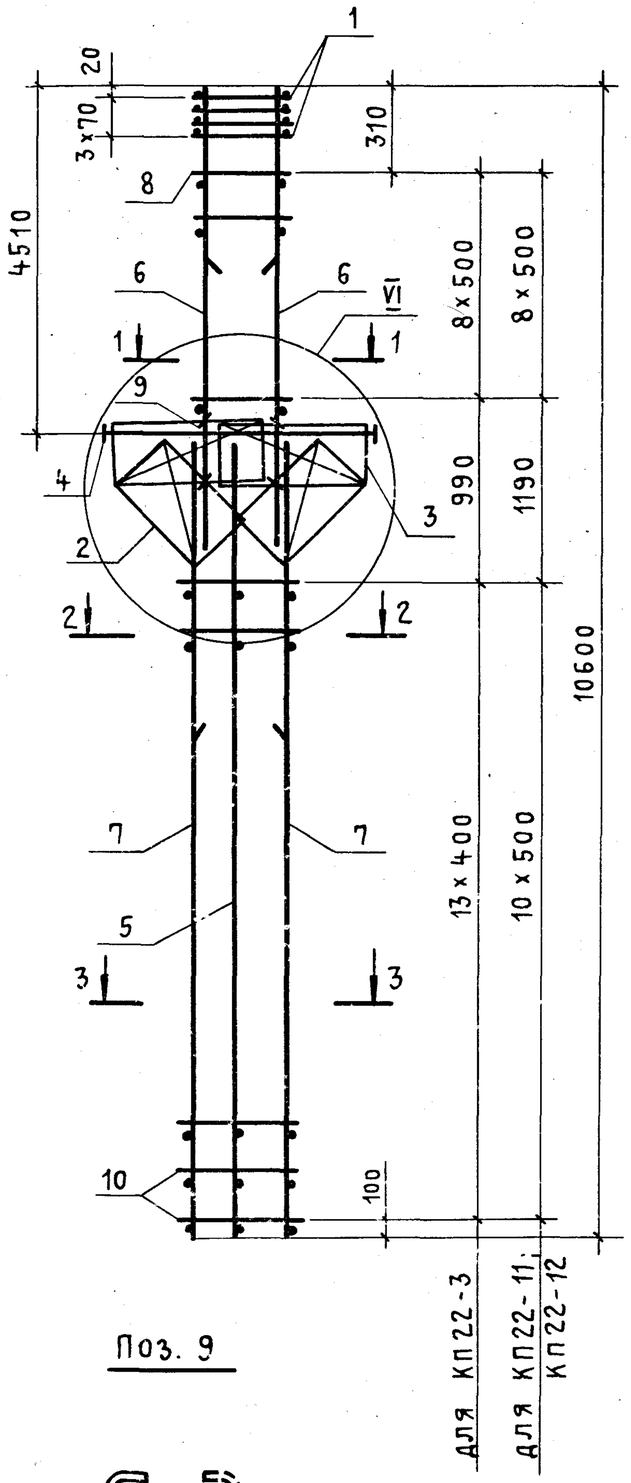

Поз. 9

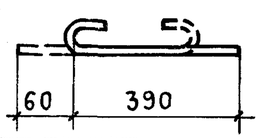

1 - 1

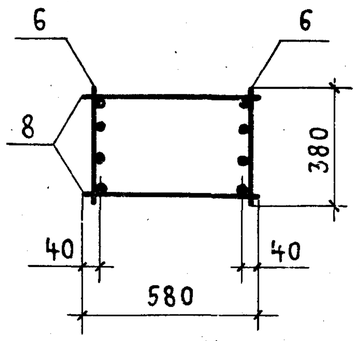

2 - 2

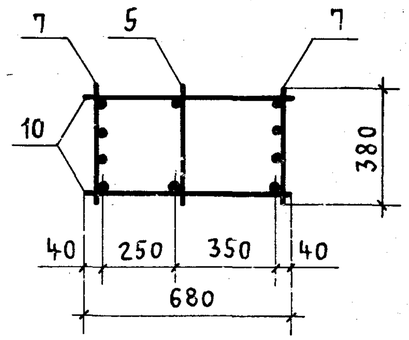

3 - 3

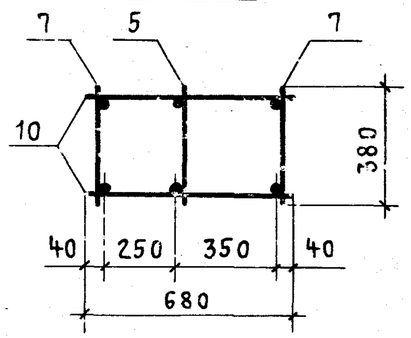

Марка каркаса	Поз.	Наименование	Кол.	Обозначение документа	Масса каркаса, кг
КП22-3	1	Сетка С2	4	1.424.1-5.3/87-143	371,7
	2	С11	2	-145	
	3	С13	2	-143	
	4	Каркас плоский КР2-5	1	-107	
	5	КР12-14	1	-119	
	6	КР9-4	2	-115	
	7	КР12-12	2	-119	
	8	ф8АI ℓ=580; 0,23 кг	18	БЕЗ ЧЕРТ.	
	9	ф5ВрI ℓ=450; 0,07 кг	8	1.424.1-5.3/87-47	
	10	ф6АI ℓ=680; 0,15 кг	28	БЕЗ ЧЕРТ.	
КП22-11		Поз. 1... 6,8,9 по КП22-3			440,3
	7	Каркас плоский КР12-13	2	1.424.1-5.3/87-119	
	10	ф8АI ℓ=680; 0,27 кг	22	БЕЗ ЧЕРТ.	
КП22-12		Поз. 1... 5,8,9 по КП22-3			477,1
	6	Каркас плоский КР9-5	2	1.424.1-5.3/87-115	
	7	КР12-13	2	-119	
	10	ф8АI ℓ=680; 0,27 кг	22	БЕЗ ЧЕРТ.	

1. Узел VI см. 1424.1-5.3/87-102.
2. Арматура класса Вр-I - по ГОСТ 6727-80;
   А-I - по ГОСТ 5781-82*.

Нач.СКО-1	Михайлов		
Гл.инж.пр.	Григорьев		
Рук.бр.	Акишина		
Ст. инж.	Поляков		
Проверил	Михеева		

1.424.1-5.3/87-47

Каркас пространственный КП22-3; КП22-11; КП22-12

Стадия	Лист	Листов
Р		1

ПРОМСТРОЙПРОЕКТ

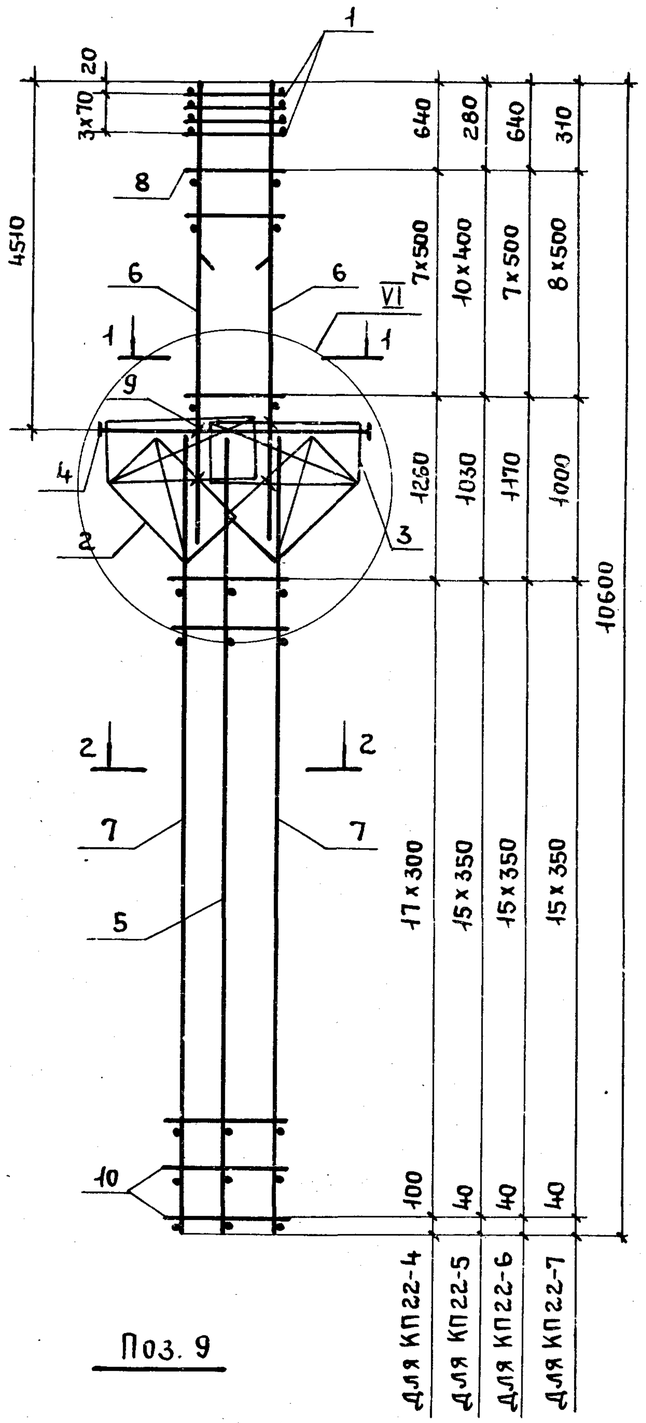

Поз. 9

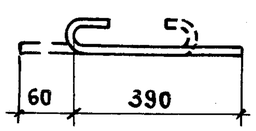

1 - 1

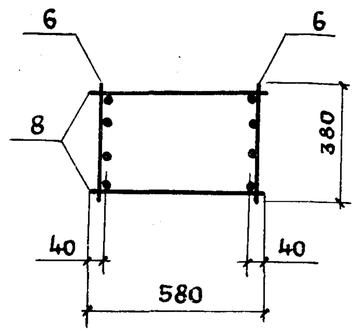

2 - 2

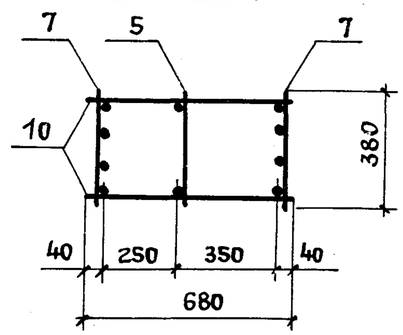

Марка каркаса	Поз.	Наименование	Кол.	Обозначение документа	Масса каркаса, кг
КП 22-4	1	Сетка С2	4	1.424.1-5.3/87-143	302,4
	2	С11	2	-145	
	3	С13	2	-143	
	4	Каркас плоский КР2-5	1	-107	
	5	КР12-14	1	-119	
	6	КР9-3	2	-115	
	7	КР12-3	2	-118	
	8	ф8АI ℓ=580; 0,23кг	16	БЕЗ ЧЕРТ.	
	9	ф5ВрI ℓ=450; 0,07кг	8	1.424.1-5.3/87-48	
	10	ф5Вр-I ℓ=680; 0,09кг	36	БЕЗ ЧЕРТ.	
КП 22-5		Поз.1...5,9 по КП 22-4			288,4
	6	Каркас плоский КР9-2	2	1.424.1-5.3/87-115	
	7	КР12-4	2	-118	
	8	ф6АI ℓ=580; 0,13кг	22	БЕЗ ЧЕРТ.	
	10	ф5ВрI ℓ=680; 0,09кг	32	То же	
КП 22-6		Поз.1... 6,8,9 по КП 22-4			322,4
	7	Каркас плоский КР12-4	2	1.424.1-5.3/87-118	
	10	ф5ВрI ℓ=680; 0,09кг	32	БЕЗ ЧЕРТ.	
КП 22-7		Поз.1...5,9 по КП 22-4			361,8
	6	Каркас плоский КР9-4	2	1.424.1-5.3/87-115	
	7	КР12-4	2	-118	
	8	ф8АI ℓ=580; 0,23кг	18	БЕЗ ЧЕРТ.	
	10	ф5ВрI ℓ=680; 0,09кг	32	ТО ЖЕ	

1. Узел VI см. 1.424.1-5.3/87-102.
2. Арматура класса Вр-I - по ГОСТ 6727-80;
   А-I - по ГОСТ 5781-82*.

Нач.СКО-1	Михайлов		1.424.1-5.3/87-48
Гл.инж.пр.	Григорьев		Каркас пространственный КП 22-4... КП 22-7
Рук.бр.	Акишина		Стадия: Р; Лист: ; Листов: 1
Ст.инж.	Поляков		ПРОМСТРОЙПРОЕКТ
Пров.	Михеева		

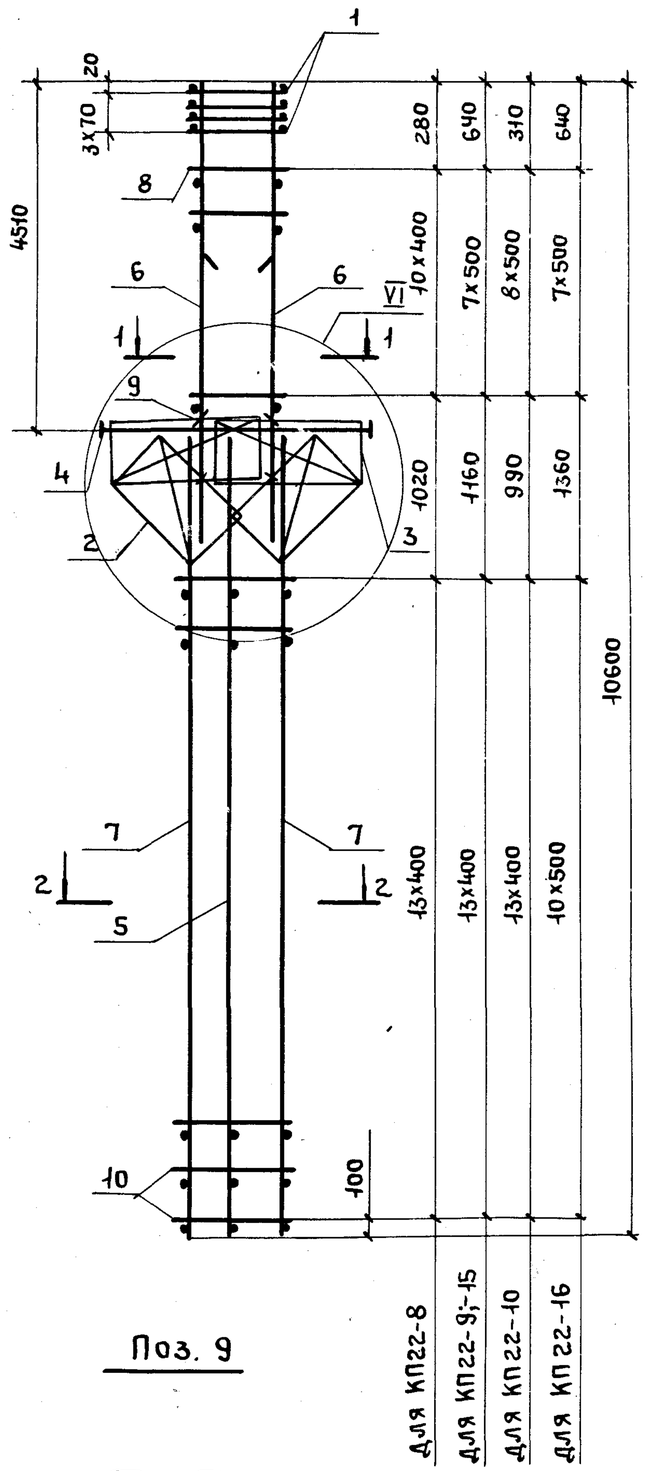

Поз. 9

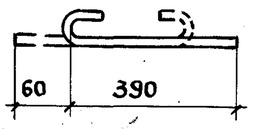

1 - 1

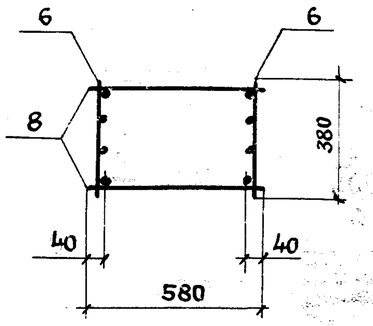

2 - 2

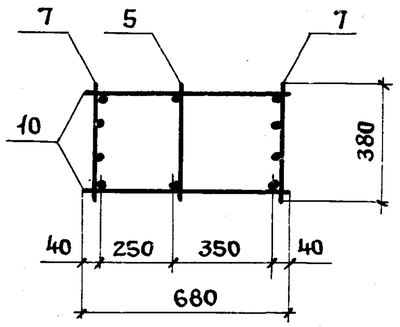

1. Узел VI см. 1.424.1-5.3/87-102.
2. Арматура класса Вр-1 - по ГОСТ 6727-80; А-1 - по ГОСТ 5781-82*.

Марка каркаса	Поз.	Наименование	Кол.	Обозначение документа	Масса каркаса, кг
КП 22-8	1	Сетка С2	4	1.424.1-5.3/87 - 143	310,5
	2	С11	2	- 145	
	3	С13	2	- 143	
	4	Каркас плоский КР2-5	1	- 107	
	5	КР12-14	1	- 119	
	6	КР9-2	2	- 115	
	7	КР12-5	2	- 118	
	8	ф6АI ℓ=580; 0,13кг	22	без черт.	
	9	ф5ВрI ℓ=450; 0,07кг	8	1.424.1-5.3/87-49	
	10	ф5ВрI ℓ=680; 0,09кг	28	без черт.	
КП 22-9		Поз.1...5,7,9,10 по КП22-8			344,5
	6	Каркас плоский КР9-3	2	1.424.1-5.3/87 - 115	
	8	ф8АI ℓ=580; 0,23кг	16	без черт.	
КП 22-10		Поз.1...5,7,9,10 по КП22-8			383,9
	6	Каркас плоский КР9-4	2	1.424.1-5.3/87-115	
	8	ф8АI ℓ=580; 0,23кг	18	без черт.	
КП 22-15		Поз.1...5,9 по КП 22-8			372,3
	6	Каркас плоский КР9-3	2	1.424.1-5.3/87 - 115	
	7	КР12-6	2	- 118	
	8	ф8АI ℓ=580; 0,23кг	16	без черт.	
	10	ф6АI ℓ=680; 0,15кг	28	то же	
КП22-16		Поз.1...5,9 по КП 22-8			417,7
	6	Каркас плоский КР9-3	2	1.424.1-5.3/87 - 115	
	7	КР12-7	2	- 118	
	8	ф8АI ℓ=580; 0,23кг	16	без черт.	
	10	ф8АI ℓ=680; 0,27кг	22	то же	

Нач.СКО-1	Михайлов		1.424.1-5.3/87-49
Гл.инж.пр.	Григорьев		Каркас пространственный КП 22-8...КП22-10; КП22-15; КП22-16
Рук.бр.	Акишина		Стадия: Р; Лист: ; Листов: 1
Ст.инж.	Поляков		ПРОМСТРОЙПРОЕКТ
Пров.	Михеева		

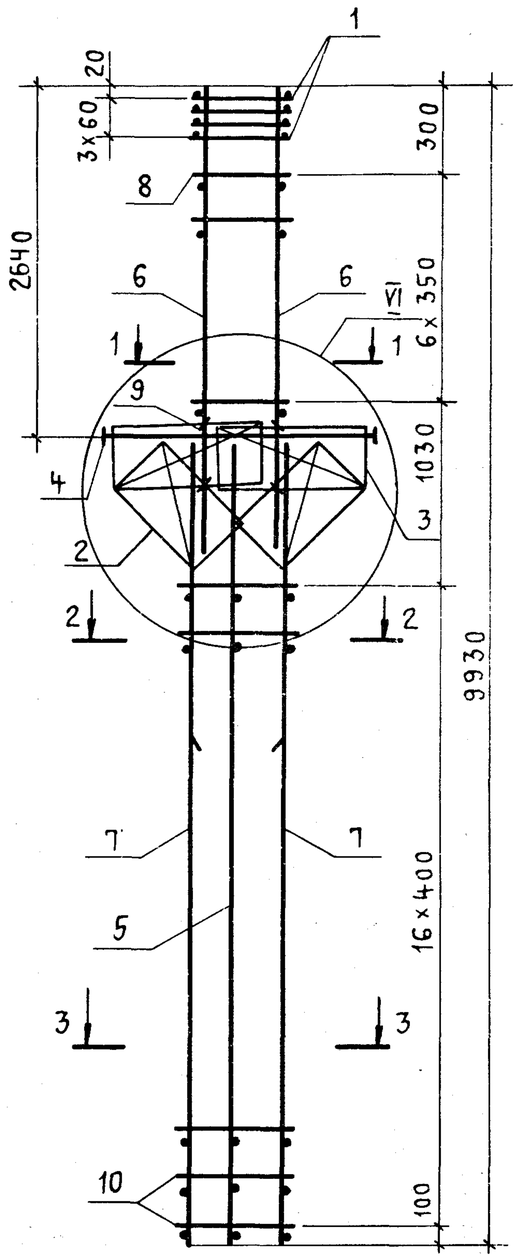

1 – 1

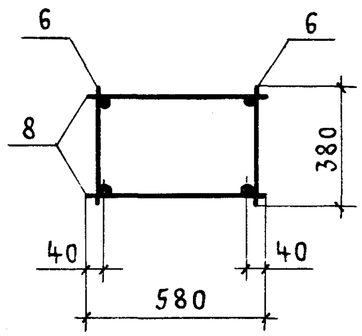

2 – 2

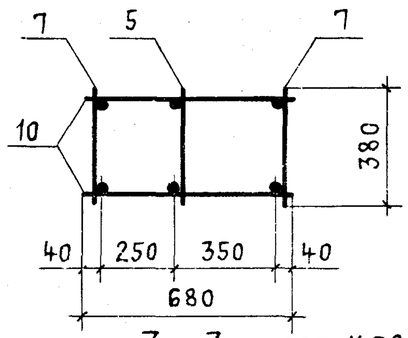

3 – 3 для КП23-1; КП23-2

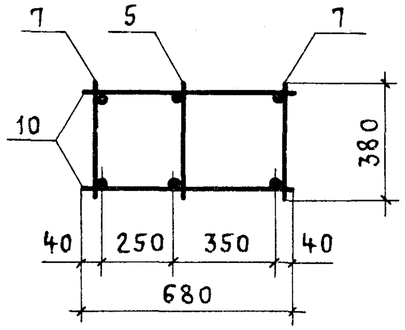

3 – 3 для КП23-3

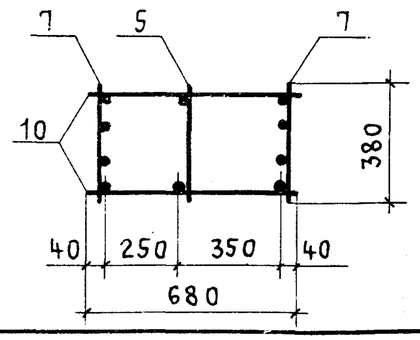

Поз. 9.

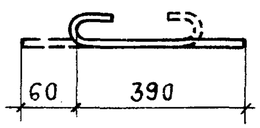

Марка каркаса	Поз.	Наименование	Кол.	Обозначение документа	Масса каркаса, кг
КП23-1	1	Сетка С3	4	1.424.1-5.3/87-143	174,8
	2	С11	2	-145	
	3	С13	2	-143	
	4	Каркас плоский КР2-1	1	-105	
	5	КР16-15	1	-124	
	6	КР3-1	2	-109	
	7	КР16-1	2	-123	
	8	ф5ВрI ℓ=580; 0,08 кг	14	БЕЗ ЧЕРТ.	
	9	ф5ВрI ℓ=450; 0,07 кг	8	1.424.1-5.3/87-50	
	10	ф5ВрI ℓ=680; 0,09 кг	34	БЕЗ ЧЕРТ.	
КП23-2		Поз. 1...6, 8, 9 по КП23-1			192,8
	7	Каркас плоский КР16-2	2	1.424.1-5.3/87-123	
	10	ф6АI ℓ=680; 0,15 кг	34	БЕЗ ЧЕРТ.	
КП23-3		Поз. 1...6, 8...10 по КП23-1			214,6
	7	Каркас плоский КР16-8	2	1.424.1-5.3/87-123	

1. Узел VI см. 1.424.1-5.3/87-102.
2. Арматура класса Вр-I - по ГОСТ 6727-80;
   А-I - по ГОСТ 5781-82*.

Нач. СКО-1	Михайлов		
Гл. инж. пр.	Григорьев		
Рук. бр.	Акишина		
Ст. инж.	Поляков		
Проверил	Михеева		

1.424.1-5.3/87-50

Каркас пространственный КП23-1... КП23-3

Стадия	Лист	Листов
Р		1

ПРОМСТРОЙПРОЕКТ

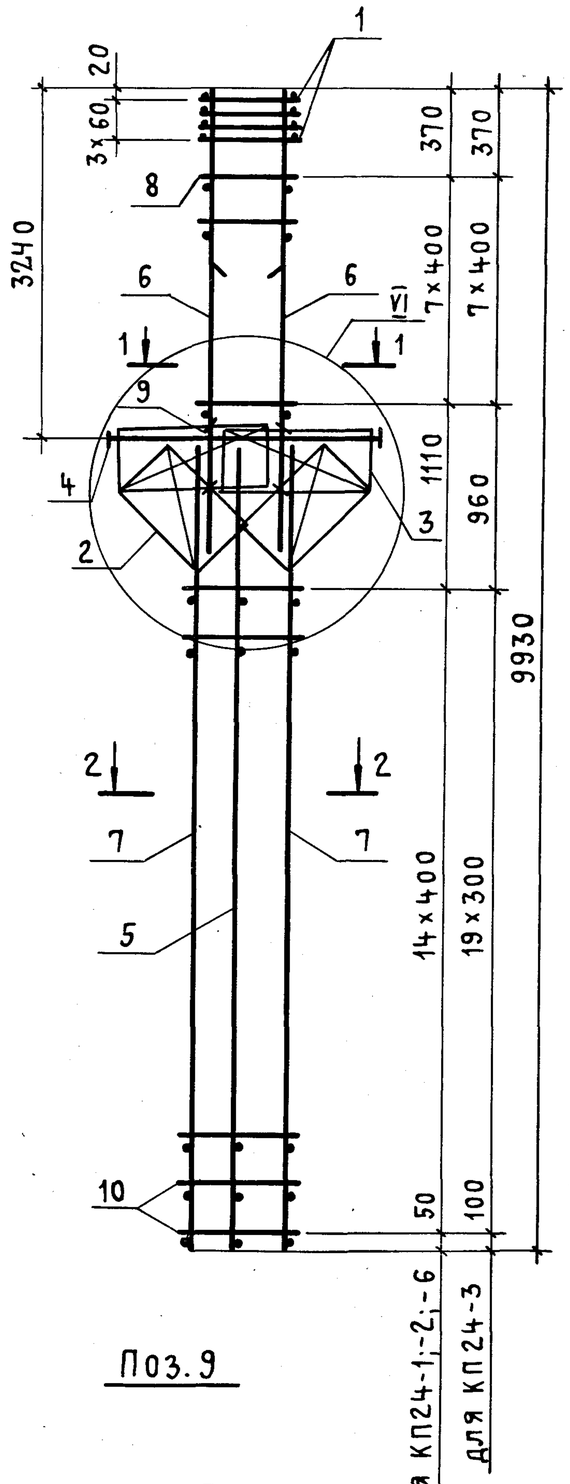

1 – 1

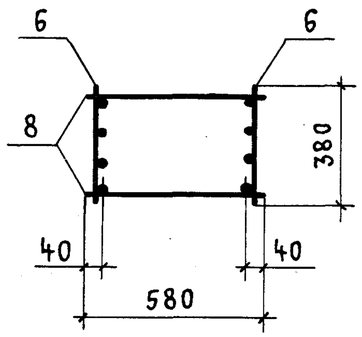

2 – 2 для КП24-1;-2

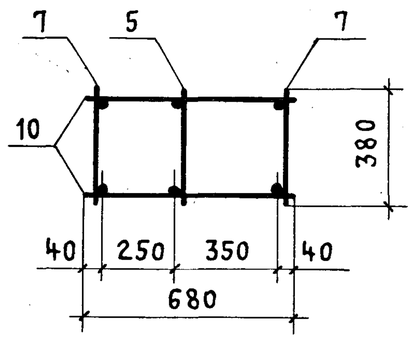

2 – 2 для КП24-3;-6

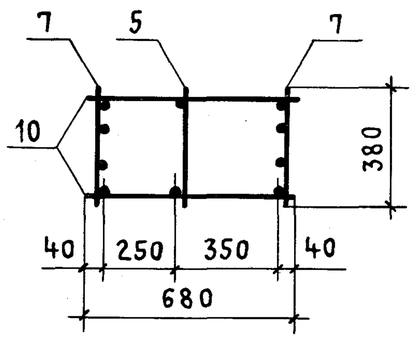

Поз.9

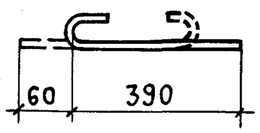

Марка каркаса	Поз.	Наименование	Кол.	Обозначение документа	Масса каркаса, кг
КП24-1	1	Сетка С3	4	1.424.1-5.3/87 – 143	215,7
	2	С11	2	– 145	
	3	С13	2	– 143	
	4	Каркас плоский КР2-3	1	– 106	
	5	КР14-1	1	– 121	
	6	КР5-5	2	– 111	
	7	КР14-2	2	– 121	
	8	ф5ВрI ℓ=580; 0,08 кг	16	БЕЗ ЧЕРТ.	
	9	ф5ВрI ℓ=450; 0,07 кг	8	1.424.1-5.3/87–51	
	10	ф5ВрI ℓ=680; 0,09 кг	30	БЕЗ ЧЕРТ.	
КП24-2		Поз.1... 5,7,9,10 по КП24-1			232,7
	6	Каркас плоский КР5-6	2	1.424.1-5.3/87 – 111	
	8	ф6АI ℓ=580; 0,13 кг	16	БЕЗ ЧЕРТ.	
КП24-3		Поз.1... 6,8,9 по КП24-1			235,6
	7	Каркас плоский КР14-4	2	1.424.1-5.3/87–121	
	10	ф5ВрI ℓ=680; 0,09 кг	40	БЕЗ ЧЕРТ.	
КП24-6		Поз.1... 6,8,9 по КП24-1			312,4
	7	Каркас плоский КР14-6	2	1.424.1-5.3/87–121	
	10	ф6АI ℓ=680; 0,15 кг	30	БЕЗ ЧЕРТ.	

1. Узел VI см. 1.424.1-5.3/87-102.
2. Арматура класса Вр-I – по ГОСТ 6727-80;
   А-I – по ГОСТ 5781-82*.

Нач.СКО-1	Михайлов	
Гл.инж.пр.	Григорьев	
Рук.бр.	Акишина	
Ст.инж.	Поляков	
Проверил	Михеева	

1.424.1-5.3/87-51

Каркас пространственный КП24-1... КП24-3; КП24-6

Стадия	Лист	Листов
Р		1

ПРОМСТРОЙПРОЕКТ

23000-03 58

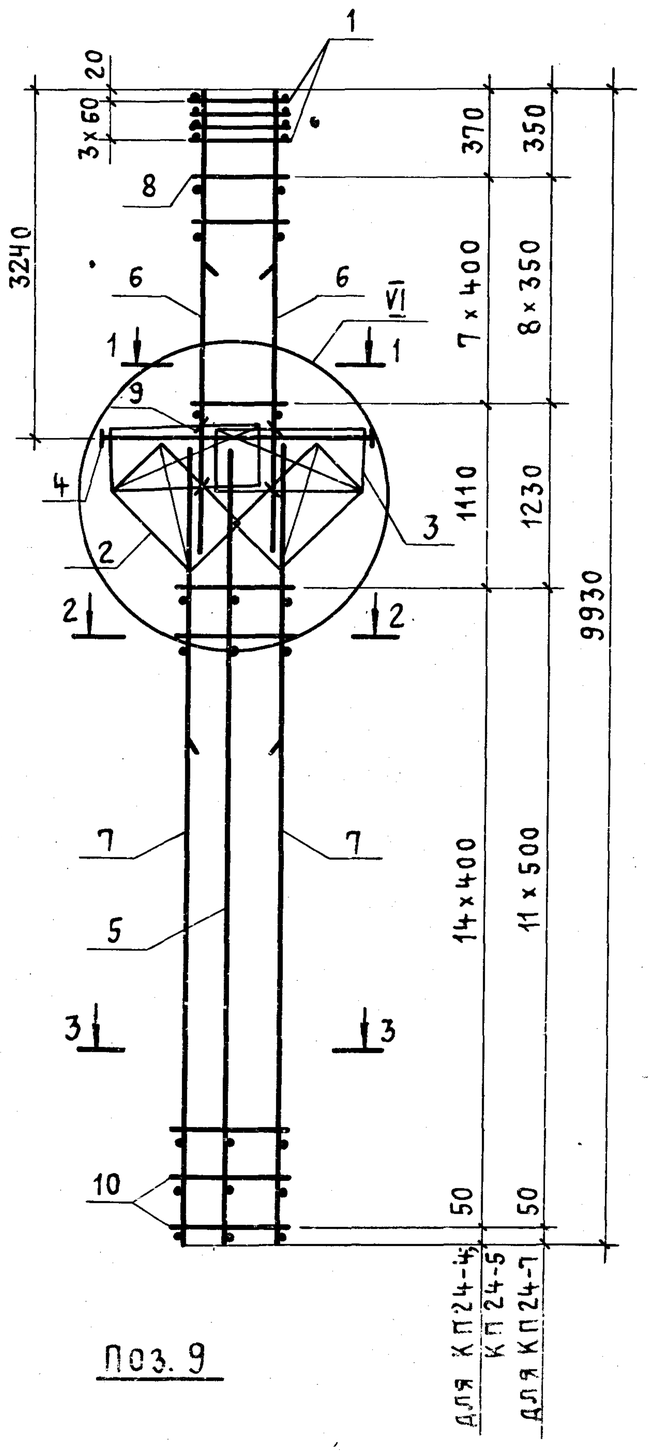

Поз. 9

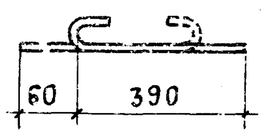

1 – 1

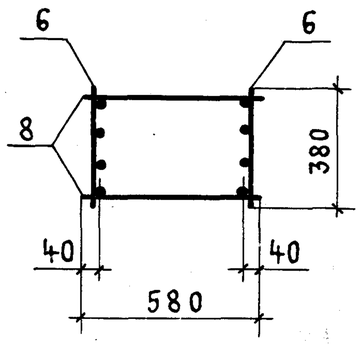

2 – 2

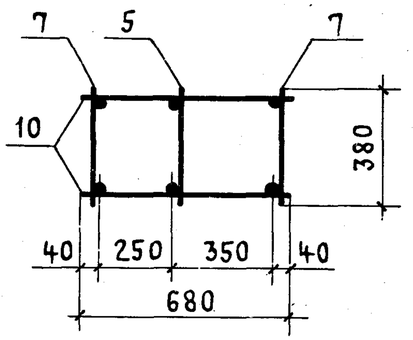

3 – 3

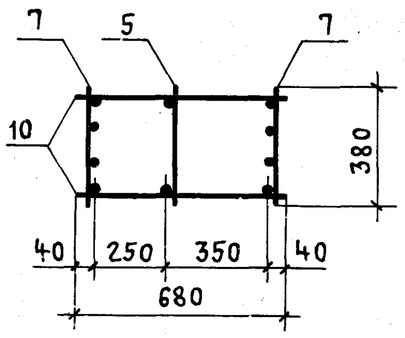

Марка каркаса	Поз.	Наименование	Кол.	Обозначение документа	Масса каркаса, кг
КП24-4	1	Сетка С3	4	1.424.1-5.3/87-143	253,7
	2	С11	2	-145	
	3	С13	2	-143	
	4	Каркас плоский КР2-3	1	-106	
	5	КР14-1	1	-121	
	6	КР5-5	2	-111	
	7	КР14-7	2	-121	
	8	ф5ВрI ℓ=580; 0,08 кг	16	БЕЗ ЧЕРТ.	
	9	ф5ВрI ℓ=450; 0,07 кг	8	1.424.1-5.3/87-52	
	10	ф5ВрI ℓ=680; 0,09 кг	30	БЕЗ ЧЕРТ.	
КП24-5		Поз. 1... 6, 8, 9 по КП24-4			278,2
	7	Каркас плоский КР14-8	2	1.424.1-5.3/87-121	
	10	ф6АI ℓ=680; 0,15 кг	30	БЕЗ ЧЕРТ.	
КП24-7		Поз. 1... 5, 9 по КП24-4			304,4
	6	Каркас плоский КР5-4	2	1.424.1-5.3/87-111	
	7	КР14-9	2	-121	
	8	ф5ВрI ℓ=580; 0,08 кг	18	БЕЗ ЧЕРТ.	
	10	ф8АI ℓ=680; 0,27 кг	24	То же	

1. Узел VI см. 1.424.1-5.3/87-102.
2. Арматура класса Вр-I – по ГОСТ 6727-80;
   А-I – по ГОСТ 5781-82*.

Нач. СКО-1	Михайлов		1.424.1-5.3/87-52
Гл. инж. пр.	Григорьев		Каркас пространственный КП24-4; КП24-5; КП24-7
Рук. бр.	Акишина		Стадия: Р; Лист: ; Листов: 1
Ст. инж.	Поляков		Промстройпроект
Проверил	Михеева		

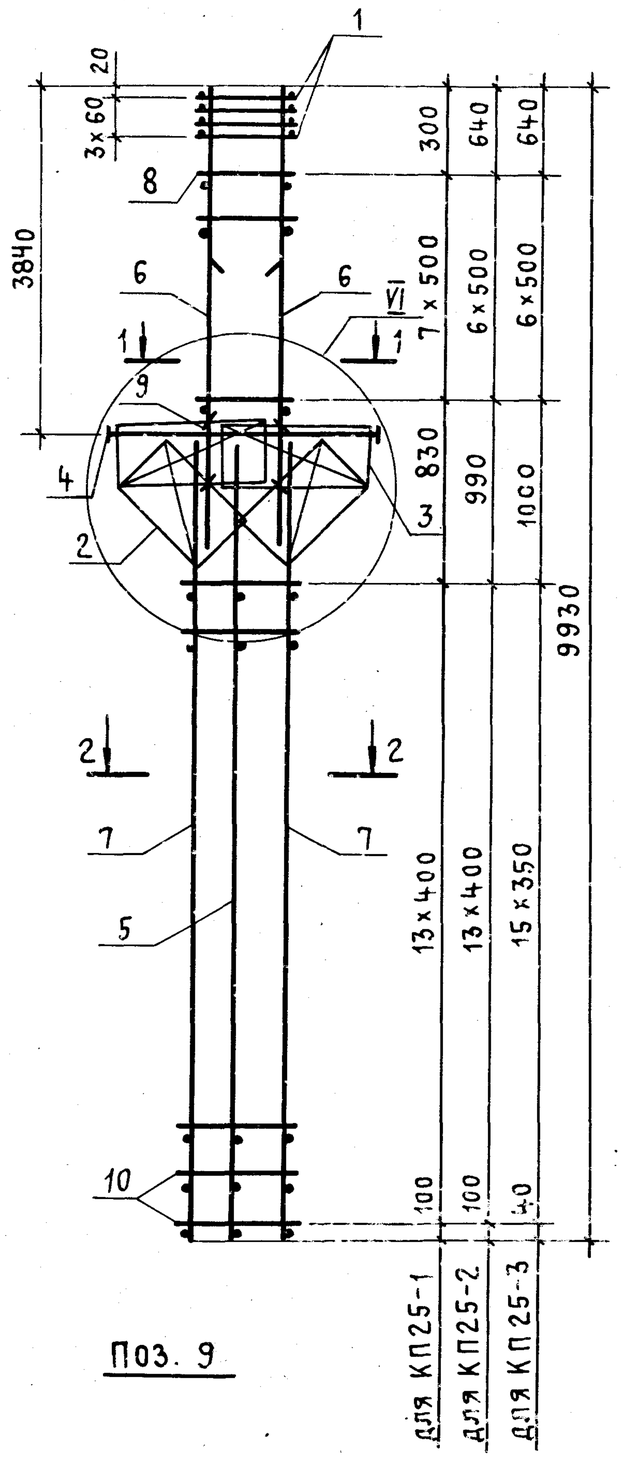

Поз. 9

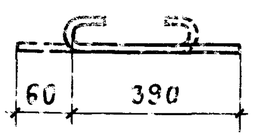

1 – 1

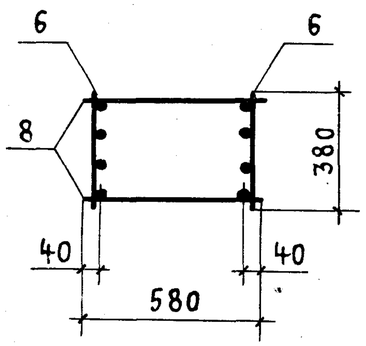

2 – 2 для КП25-1; -2

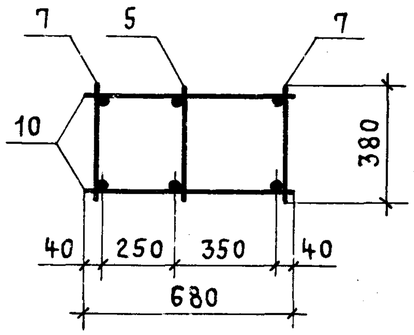

2 – 2 для КП25-3

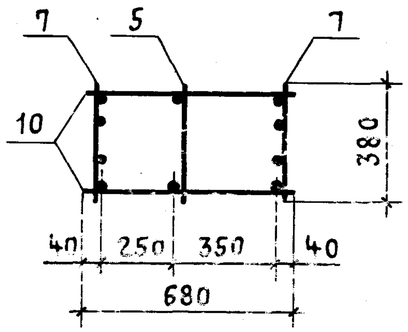

Марка каркаса	Поз.	Наименование	Кол.	Обозначение документа	Масса каркаса, кг
КП25-1	1	Сетка С3	4	1.424.1-5.3/87-143	285,6
	2	С11	2	-145	
	3	С13	2	-143	
	4	Каркас плоский КР2-5	1	-107	
	5	КР12-14	1	-119	
	6	КР7-5	2	-113	
	7	КР12-2	2	-118	
	8	ф8АI ℓ=580; 0,23 кг	16	Без черт.	
	9	ф5ВрI ℓ=450; 0,07 кг	8	1.424.1-5.3/87-53	
	10	ф6АI ℓ=680; 0,15 кг	28	Без черт.	
КП25-2		поз.1...5,7,9,10 по КП25-1			321,0
	6	Каркас плоский КР7-6	2	1.424.1-5.3/87-113	
	8	ф8АI ℓ=580; 0,23 кг	14	Без черт.	
КП25-3		Поз. 1...6, 9 по КП25-1			308,5
	7	Каркас плоский КР12-4	2	1.424.1-5.3/87-118	
	8	ф8АI ℓ=580; 0,23 кг	14	Без черт.	
	10	ф5ВрI ℓ=680; 0,09 кг	32	То же	

1. Узел VI см. 1.424.1-5.3/87-102.
2. Арматура класса Вр-I – по ГОСТ 6727-80;
   А-I – по ГОСТ 5781-82*

Нач.СКО-1	Михайлов		1.424.1-5.3/87-53
Гл.инж.пр.	Григорьев		Каркас пространственный КП25-1...КП25-3
Рук.бр.	Акишина		Стадия Р / Лист / Листов 1
Ст.инж.	Поляков		Промстройпроект
Проверил	Михеева		

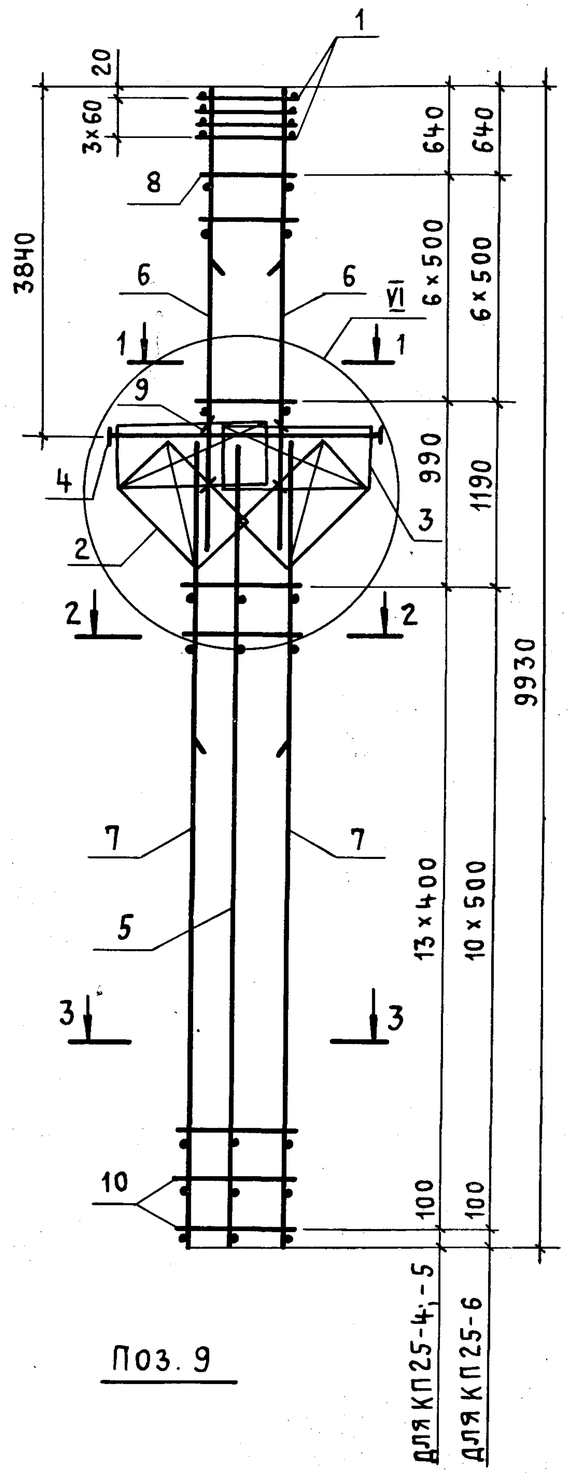

Поз. 9

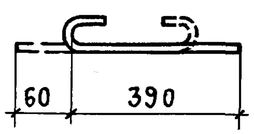

1 – 1

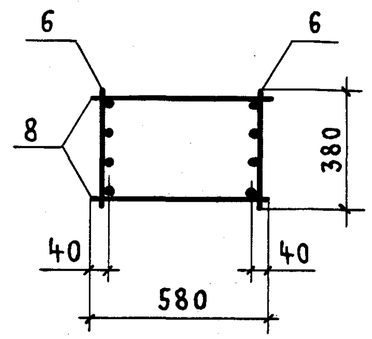

2 – 2

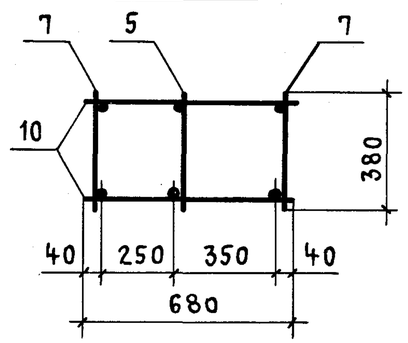

3 – 3

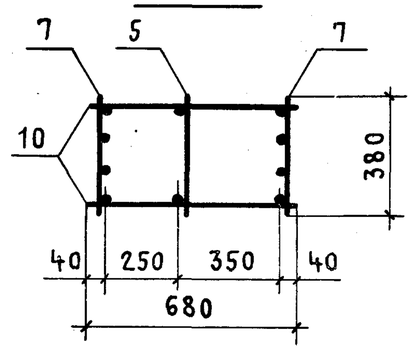

Марка каркаса	Поз.	Наименование	Кол.	Обозначение документа	Масса каркаса, кг
КП25-4	1	Сетка С3	4	1.424.1-5.3/87-143	329,2
	2	С11	2	-145	
	3	С13	2	-143	
	4	Каркас плоский КР2-5	1	-107	
	5	КР12-14	1	-119	
	6	КР7-5	2	-113	
	7	КР12-9	2	-118	
	8	ф8АI ℓ=580; 0,23 кг	14	без черт.	
	9	ф5ВрI ℓ=450; 0,07 кг	8	1.424.1-5.3/87-54	
	10	ф6АI ℓ=680; 0,15 кг	28	без черт.	
КП25-5		поз. 1...5,7...10 по КП25-4			364,6
	6	Каркас плоский КР7-6	2	1.424.1-5.3/87-113	
КП25-6		поз. 1...6,8,9 по КП25-4			365,6
	7	Каркас плоский КР12-10	2	1.424.1-5.3/87-118	
	10	ф8АI ℓ=680; 0,27 кг	22	без черт.	

1. Узел VI см. 1.424.1-5.3/87-102.
2. Арматура класса Вр-I – по ГОСТ 6727-80;
   А-I – по ГОСТ 5781-82*.

Нач.СКО-1	Михайлов		
Гл.инж.пр.	Григорьев		
Рук.бр.	Акишина		
Ст.инж.	Поляков		
Проверил	Михеева		

1.424.1-5.3/87-54

Каркас пространственный КП25-4...КП25-6

Стадия	Лист	Листов
Р		1

Промстройпроект

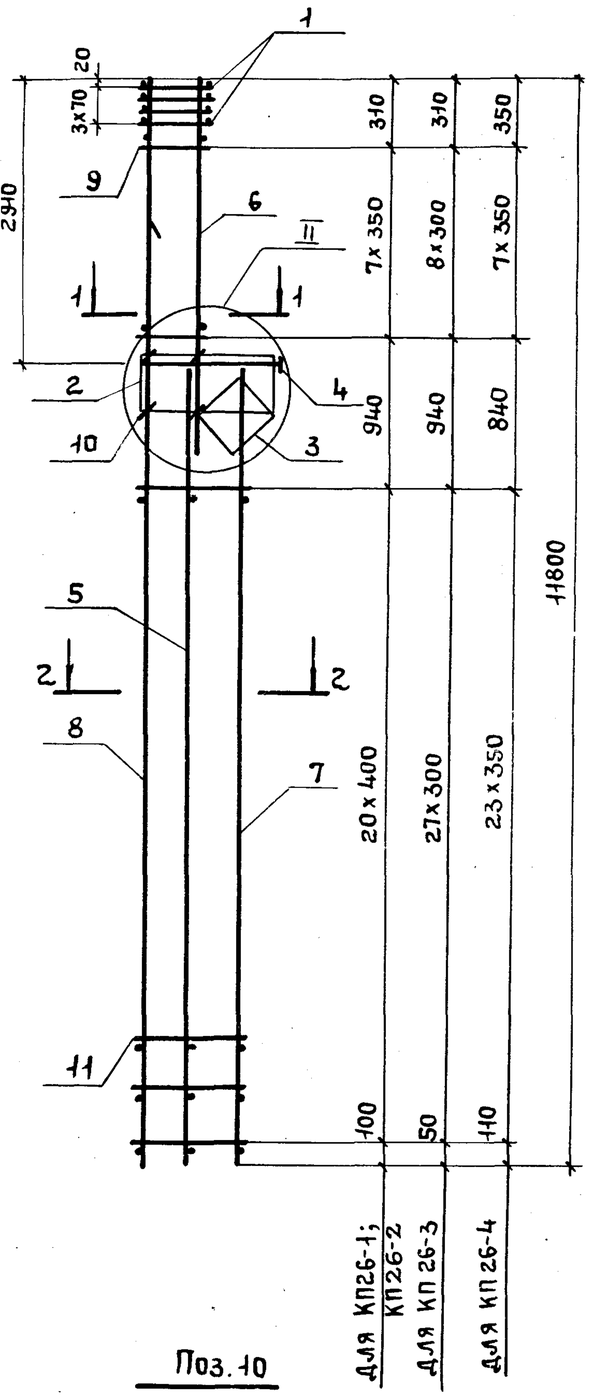

Поз.10

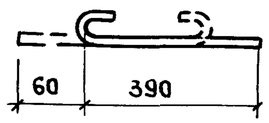

1-1 для КП26-1; КП26-2

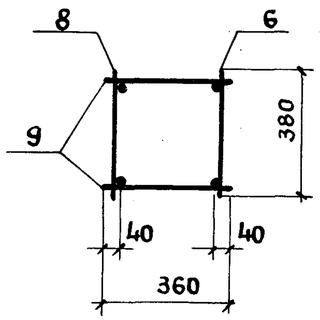

1-1 для КП26-3; КП26-4

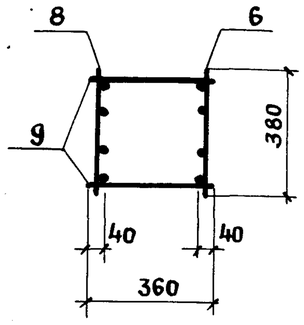

2-2 для КП26-1; КП26-2

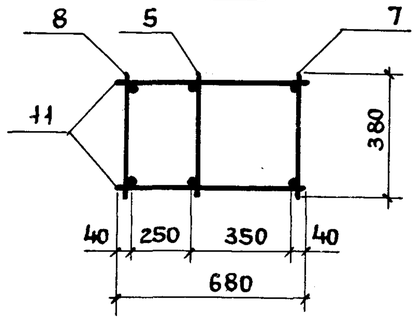

2-2 для КП26-3; КП26-4

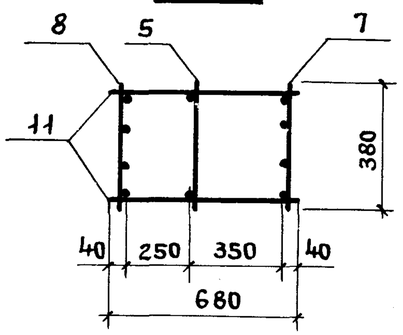

1. Узел II см. 1.424.1-5.3/87-100.
2. Арматура класса Вр-I по ГОСТ 6727-80; А-I - по ГОСТ 5781-82*.

Марка каркаса	Поз.	Наименование	Кол.	Обозначение документа	Масса каркаса кг
КП 26-1	1	Сетка С1	4	1.424.1-5.3/87-143	163,4
	2	С4	1	-143	
	3	С7	1	-144	
	4	Каркас плоский КР1-1	1	-103	
	5	КР23-1	1	-130	
	6	КР4-2	1	-110	
	7	КР23-2	1	-130	
	8	КР39-1	1	-139	
	9	ф5ВрI ℓ=360; 0,05кг	16	БЕЗ ЧЕРТ.	
	10	ф5ВрI ℓ=450; 0,07кг	4	1.424.1-5.3/87-55	
	11	ф5ВрI ℓ=680; 0,09кг	42	БЕЗ ЧЕРТ.	
КП 26-2		поз.1...5, 10 по КП 26-1			189,4
	6	Каркас плоский КР4-3	1	1.424.1-5.3/87-110	
	7	КР23-3	1	-130	
	8	КР39-2	1	-139	
	9	ф6АI ℓ=360; 0,08кг	16	БЕЗ ЧЕРТ.	
	11	ф6АI ℓ=680; 0,15кг	42	ТО ЖЕ	
КП 26-3		поз.1...5, 10 по КП26-1			189,9
	6	Каркас плоский КР4-3	1	1.424.1-5.3/87-110	
	7	КР23-4	1	-130	
	8	КР39-5	1	-139	
	9	ф5ВрI ℓ=360; 0,05кг	18	БЕЗ ЧЕРТ.	
	11	ф5ВрI ℓ=680; 0,09кг	56	ТО ЖЕ	
КП 26-4		поз.1...5, 10 по КП 26-1			226,1
	6	КР4-4	1	1.424.1-5.3/87-110	
	7	КР23-5	1	-130	
	8	КР39-10	1	-140	
	9	ф6АI ℓ=360; 0,08кг	16	БЕЗ ЧЕРТ.	
	11	ф5ВрI ℓ=680; 0,09кг	48	ТО ЖЕ	

Нач.СКО-1	Михайлов	
Гл.инж.пр.	Григорьев	
Рук.гр.	Акишина	
Ст.инж.	Никонова	
Пров.	Поляков	

1.424.1-5.3/87-55

Каркас пространственный КП 26-1... КП 26-4

Стадия	Лист	Листов
Р		1

ДРОМСТРОЙПРОЕКТ

23000-03 62

Формат А3

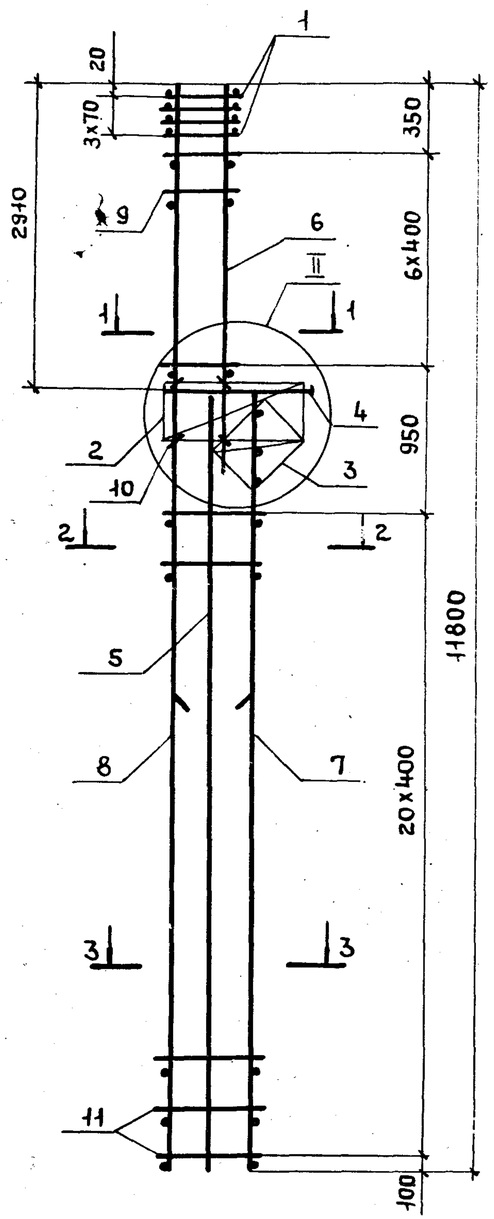

1 - 1

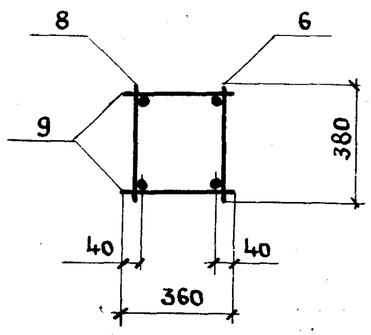

2 - 2

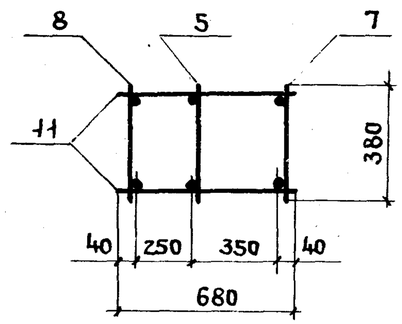

3 - 3

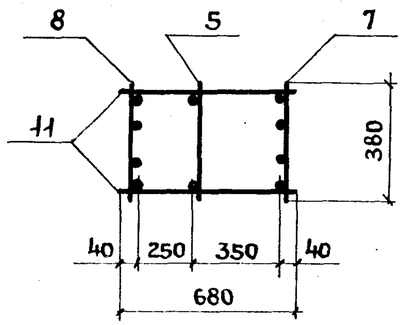

Поз. 10

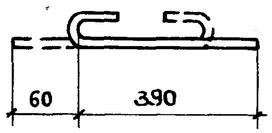

1. Узел II см. 1.424.1-5.3/87-100.
2. Арматура класса Вр-I - по ГОСТ 6727-80;
   А-I - по ГОСТ 5781-82*.

Марка каркаса	Поз.	Наименование	Кол.	Обозначение документа	Масса каркаса, кг
КП26-5	1	Сетка С1	4	1.424.1-5.3/87-143	216,3
	2	С4	1	-143	
	3	С7	1	-144	
	4	Каркас плоский КР1-1	1	-103	
	5	КР23-1	1	-130	
	6	КР4-4	1	-110	
	7	КР23-6	1	-130	
	8	КР39-14	1	-140	
	9	ф6АI ℓ=360; 0,08кг	14	БЕЗ ЧЕРТ.	
	10	ф5ВрI ℓ=450; 0,07кг	4	1.424.1-5.3/87-56	
	11	ф5ВрI ℓ=680; 0,09кг	42	БЕЗ ЧЕРТ.	
КП26-6	1	Сетка С1	4	1.424.1-5.3/87-143	251,3
	2	С4	1	-143	
	3	С7	1	-144	
	4	Каркас плоский КР1-1	1	-103	
	5	КР23-1	1	-130	
	6	КР4-4	1	-110	
	7	КР23-7	1	-130	
	8	КР39-23	1	-141	
	9	ф6АI ℓ=360; 0,08кг	14	БЕЗ ЧЕРТ.	
	10	ф5ВрI ℓ=450; 0,07кг	4	1.424.1-5.3/87-56	
	11	ф6АI ℓ=680; 0,15кг	42	БЕЗ ЧЕРТ.	

Нач.СКО1	Михайлов		
Гл.инж.пр	Григорьев		
Рук.бр.	Акишина		
Ст.инж.	Никонова		
Пров.	Поляков		

1.424.1-5.3/87-56

Каркас пространственный КП26-5; КП26-6

Стадия	Лист	Листов
Р		1

ПРОМСТРОЙПРОЕКТ

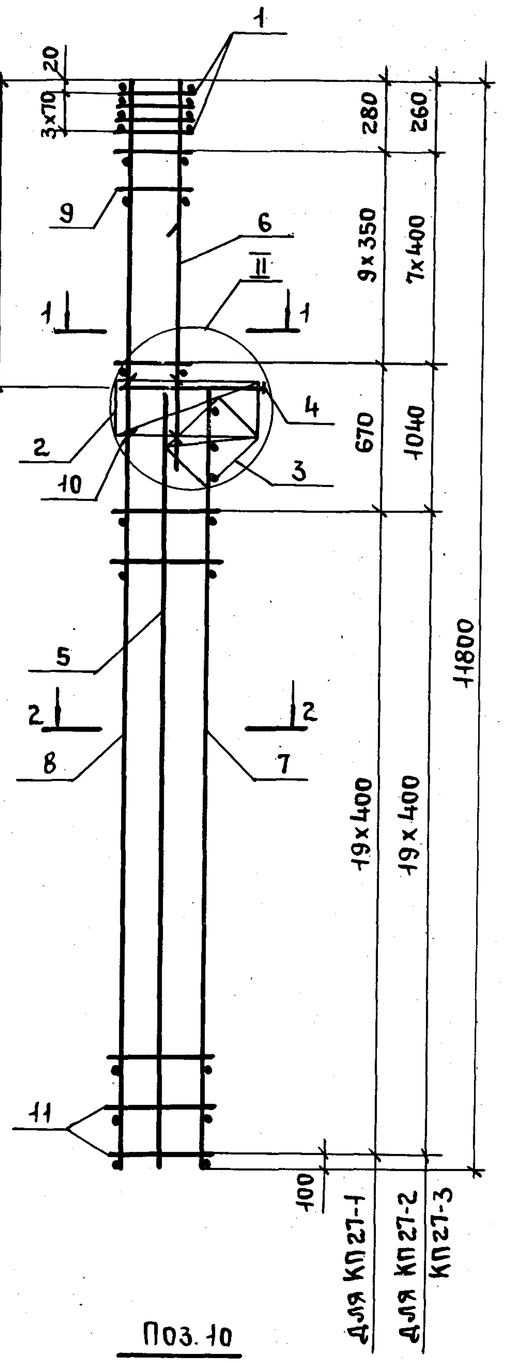

Поз. 10

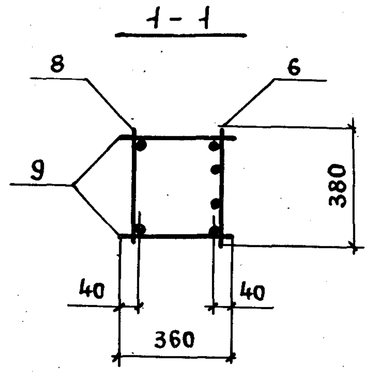

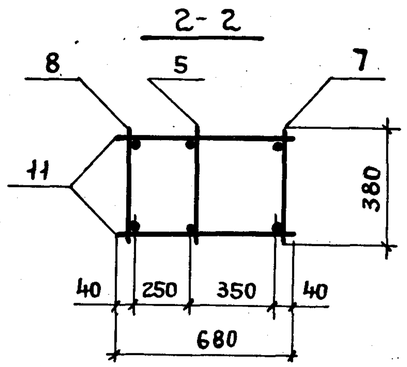

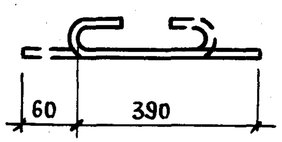

1. Узел II см. 1.424.1-5.3/87-100.
2. Арматура класса Вр-I – по ГОСТ 6727-80;
   А-I по ГОСТ 5781-82*.

Марка каркаса	Поз.	Наименование	Кол.	Обозначение документа	Масса каркаса, кг
КП 27-1	1	Сетка С1	4	1.424.1-5.3/87 – 143	172,9
	2	С4	1	– 143	
	3	С7	1	– 144	
	4	Каркас плоский КР1-1	1	– 103	
	5	КР 20-1	1	– 128	
	6	КР 6-2	1	– 112	
	7	КР 20-2	1	– 128	
	8	КР 39-1	1	– 139	
	9	ф5 ВрI ℓ=360; 0,05 кг	20	Без черт.	
	10	ф5 ВрI ℓ=450; 0,07 кг	4	1.424.1-5.3/87-57	
	11	ф5 ВрI ℓ=680; 0,09 кг	40	Без черт.	
КП 27-2		Поз. 1...5; 7; 8; 10; 11 по КП27-1			188,4
	6	Каркас плоский КР 6-4	1	1.424.1-5.3/87 – 112	
	9	ф6AI ℓ=360; 0,08 кг	16	Без черт.	
КП 27-3		Поз. 1...5; 10 по КП 27-1			204,8
	6	Каркас плоский КР6-3	1	1.424.1-5.3/87 – 112	
	7	КР 20-3	1	– 128	
	8	КР 39-2	1	– 139	
	9	ф6AI ℓ=360; 0,08 кг	16	Без черт.	
	11	ф6AI ℓ=680; 0,15 кг	40	То же	

Нач. СКО-1	Михайлов		1.424.1-5.3/87-57
Гл. инж. пр	Григорьев		Каркас пространственный КП 27-1... КП 27-3
Рук. бр.	Акишина		Стадия: Р; Лист: ; Листов: 1
Ст. инж.	Никонова		ПРОМСТРОЙПРОЕКТ
Пров.	Поляков		

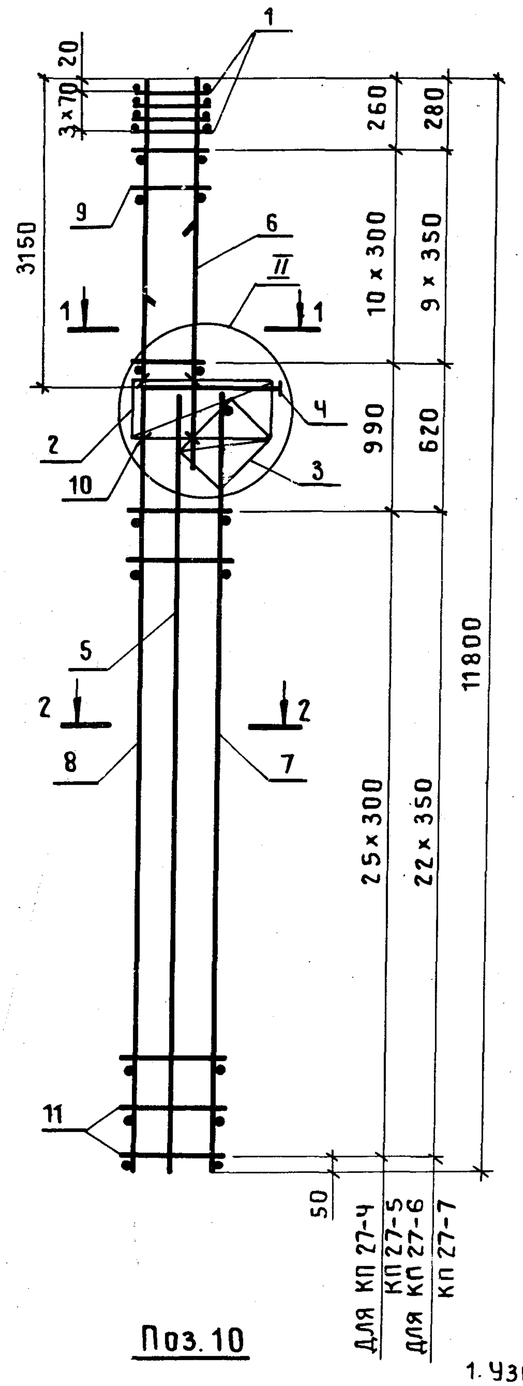

1 – 1

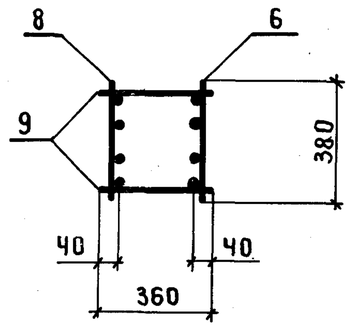

2 – 2

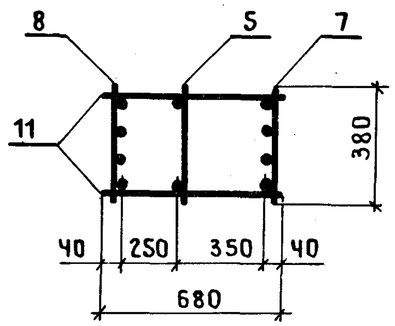

Поз. 10

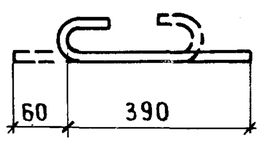

1. Узел II см. 1.424.1-5.3/87-100.
2. Арматура класса Вр-I - по ГОСТ 6727-80;
А-I - по ГОСТ 5781-82*.

Марка каркаса	Поз.	Наименование	Кол.	Обозначение документа	Масса каркаса, кг
КП 27-4	1	Сетка С1	4	1.424.1-5.3/87-143	200,1
	2	С4	1	-143	
	3	С7	1	-144	
	4	Каркас плоский КР1-1	1	-103	
	5	КР20-1	1	-128	
	6	КР6-3	1	-112	
	7	КР20-4	1	-128	
	8	КР39-4	1	-139	
	9	ф5ВрI ℓ=360; 0,05кг	22	Без черт.	
	10	ф5ВрI ℓ=450; 0,07кг	4	1.424.1-5.3/87-58	
	11	ф5ВрI ℓ=680; 0,09кг	52	Без черт.	
КП 27-5		Поз.1...5,7,8,10,11 по КП 27-4			209,0
	6	Каркас плоский КР6-4	1	1.424.1-5.3/87-112	
	9	ф6АI ℓ=360; 0,08кг	22	Без черт.	
КП 27-6		Поз.1...6,10 по КП 27-4			230,5
	7	Каркас плоский КР20-5	1	1.424.1-5.3/87-128	
	8	КР39-8	1	-139	
	9	ф5ВрI ℓ=360; 0,05кг	20	Без черт.	
	11	ф5ВрI ℓ=680; 0,09кг	46	То же	
КП 27-7		Поз.1...5,10 по КП 27-4			239,3
	6	Каркас плоский КР6-4	1	1.424.1-5.3/87-112	
	7	КР20-5	1	-128	
	8	КР39-8	1	-139	
	9	ф6АI ℓ=360; 0,08кг	20	Без черт.	
	11	ф5ВрI ℓ=680; 0,09кг	46	То же	

Нач.СКО-1	Михайлов	
Гл.инж.пр	Григорьев	
Рук.бр.	Акишина	
Ст.инж.	Никонова	
Пров.	Поляков	

1.424.1-5.3/87-58

Каркас пространственный КП 27-4 ... КП 27-7

Стадия	Лист	Листов
Р		1

ПРОМСТРОЙПРОЕКТ

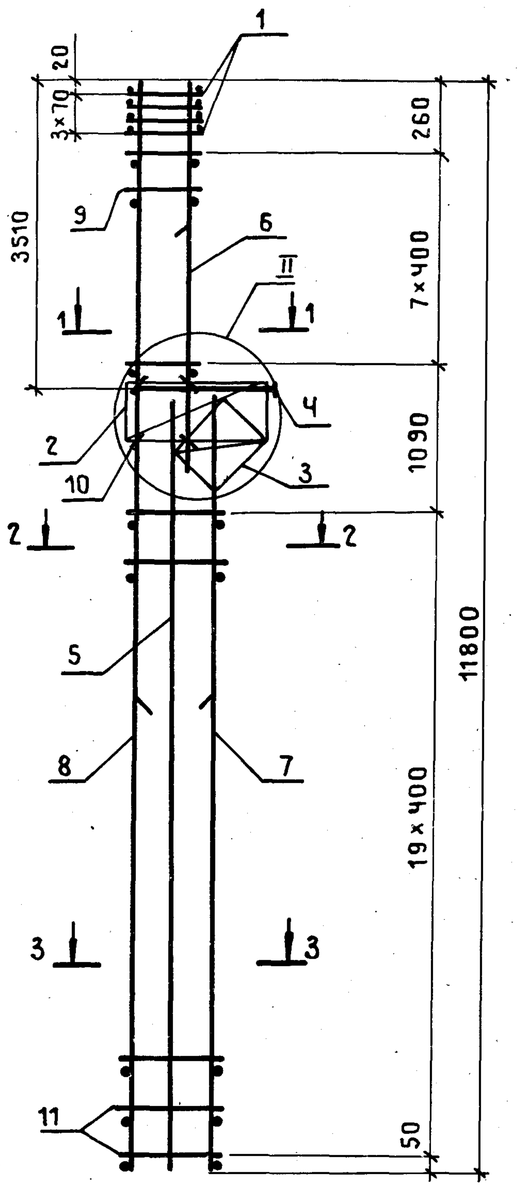

1 – 1

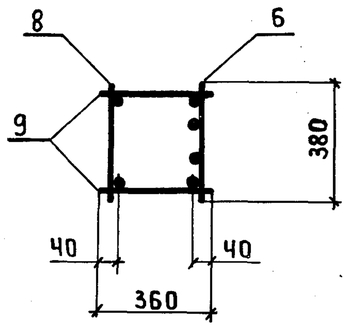

2 – 2

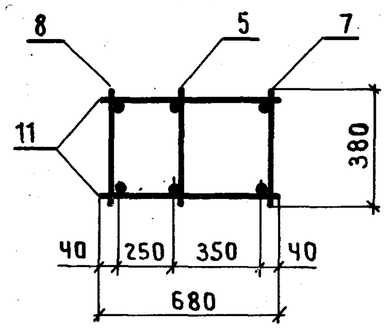

3 – 3

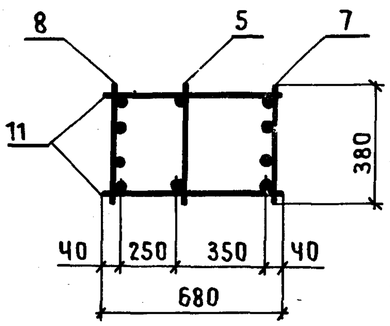

Поз. 10

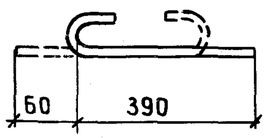

Марка каркаса	Поз.	Наименование	Кол.	Обозначение документа	Масса каркаса, кг
КП27-8	1	Сетка С1	4	1.424.1-5.3/87-143	222,9
	2	С4	1	-143	
	3	С7	1	-144	
	4	Каркас плоский КР1-1	1	-103	
	5	КР 20-1	1	-128	
	6	КР 6-3	1	-112	
	7	КР 20-6	1	-128	
	8	КР 39-13	1	-140	
	9	ф 5 ВрI ℓ=360; 0,05 кг	16	Без черт.	
	10	ф 5 ВрI ℓ=450; 0,07 кг	4	1.424.1-5.3/87-59	
	11	ф 5 ВрI ℓ=680; 0,09 кг	40	Без черт.	
КП27-9		Поз.1...5;7;8;10;11 по КП27-8			246,6
	6	Каркас плоский КР6-5	1	1.424.1-5.3/87-112	
	9	ф 8 AI ℓ=360; 0,14 кг	16	Без черт.	
КП27-10		Поз.1...6,10 по КП27-8			257,1
	7	Каркас плоский КР20-7	1	1.424.1-5.3/87-128	
	8	КР39-21	1	-141	
	9	ф 6 AI ℓ=360; 0,08 кг	16	Без черт.	
	11	ф 6 AI ℓ=680; 0,15 кг	40	То же	

1. Узел II см. 1.424.1-5.3/87-100.
2. Арматура класса Вр-I - по ГОСТ 6727-80;
А-I - по ГОСТ 5781-82*.

Нач.СКО-1	Михайлов		1.424.1-5.3/87-59
Гл.инж.пр.	Григорьев		
Рук.бр.	Акишина		Каркас пространственный КП27-8...КП27-10
Ст.инж.	Никонова		
Пров.	Поляков		

Стадия	Лист	Листов
Р		1

ПРОМСТРОЙПРОЕКТ

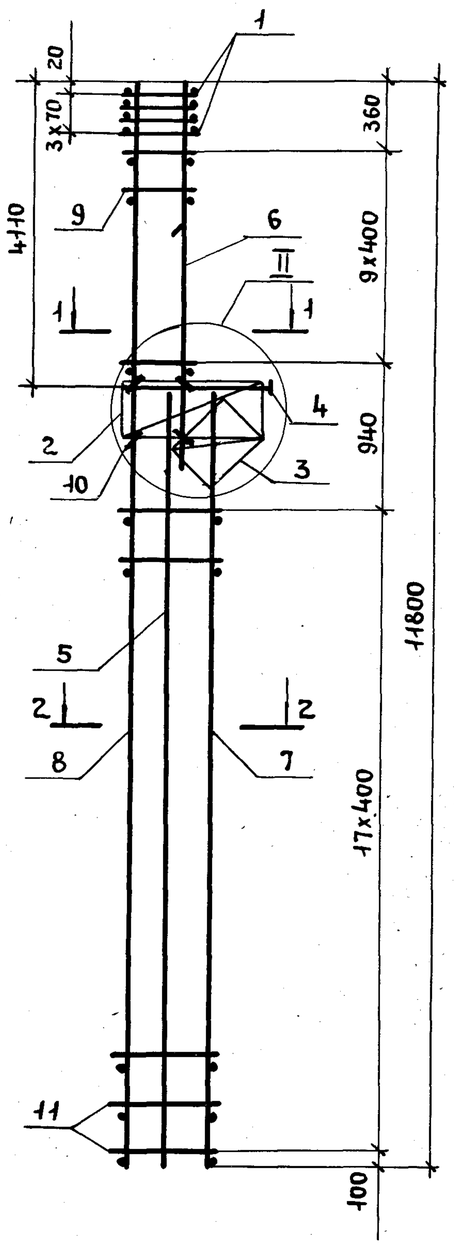

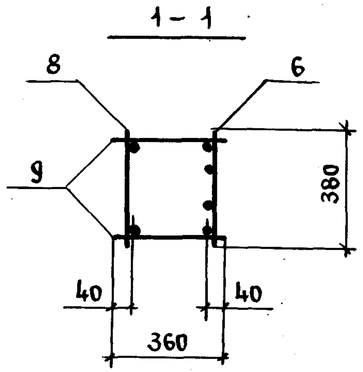

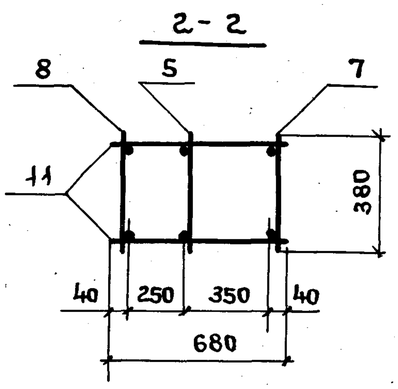

Поз.10

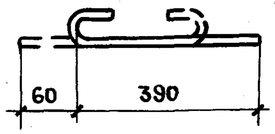

1. Узел II см. 1.424.1-5.3/87-100.
2. Арматура класса Вр-I - по ГОСТ 6727-80;
   А-I - по ГОСТ 5781-82*.

Марка каркаса	Поз.	Наименование	Кол.	Обозначение документа	Масса каркаса, кг
КП 28-1	1	Сетка С1	4	1.424.1-5.3/87-143	180,6
	2	С4	1	-143	
	3	С7	1	-144	
	4	Каркас плоский КР1-1	1	-103	
	5	КР18-1	1	-126	
	6	КР 8-2	1	-114	
	7	КР 18-2	1	-126	
	8	КР 39-1	1	-139	
	9	ф5 ВрI ℓ=360; 0,05кг	20	БЕЗ ЧЕРТ.	
	10	ф5 ВрI ℓ=450; 0,07кг	4	1.424.1-5.3/87-60	
	11	ф5 ВрI ℓ=680; 0,09кг	36	БЕЗ ЧЕРТ.	
КП 28-2		поз.1...5;7;8;10;11 по КП28-1			207,4
	6	Каркас плоский КР8-4	1	1.424.1-5.3/87-114	
	9	ф 8АI ℓ=360; 0,14кг	20	БЕЗ ЧЕРТ.	
КП 28-3		поз.1...5; 10 по КП 28-1			214,5
	6	Каркас плоский КР8-3	1	1.424.1-5.3/87-114	
	7	КР 18-3	1	-126	
	8	КР 39-2	1	-139	
	9	ф 6АI ℓ=360; 0,08кг	20	БЕЗ ЧЕРТ.	
	11	ф 6АI ℓ=680; 0,15кг	36	ТО ЖЕ	
КП 28-4		поз.1...5; 10 по КП 28-1			231,3
	6	Каркас плоский КР 8-4	1	1.424.1-5.3/87-114	
	7	КР 18-3	1	-126	
	8	КР 39-2	1	-139	
	9	ф 8АI ℓ=360; 0,14кг	20	БЕЗ ЧЕРТ.	
	11	ф 6АI ℓ=680; 0,15кг	36	ТО ЖЕ	

Нач.СКО-1	Михайлов		1.424.1-5.3/87-60
Гл.инж.пр.	Григорьев		Каркас пространственный КП 28-1... КП 28-4
Рук.бр.	Акишина		Стадия: Р; Лист: ; Листов: 1
Ст.инж.	Никонова		ПРОМСТРОЙПРОЕКТ
Пров.	Поляков		

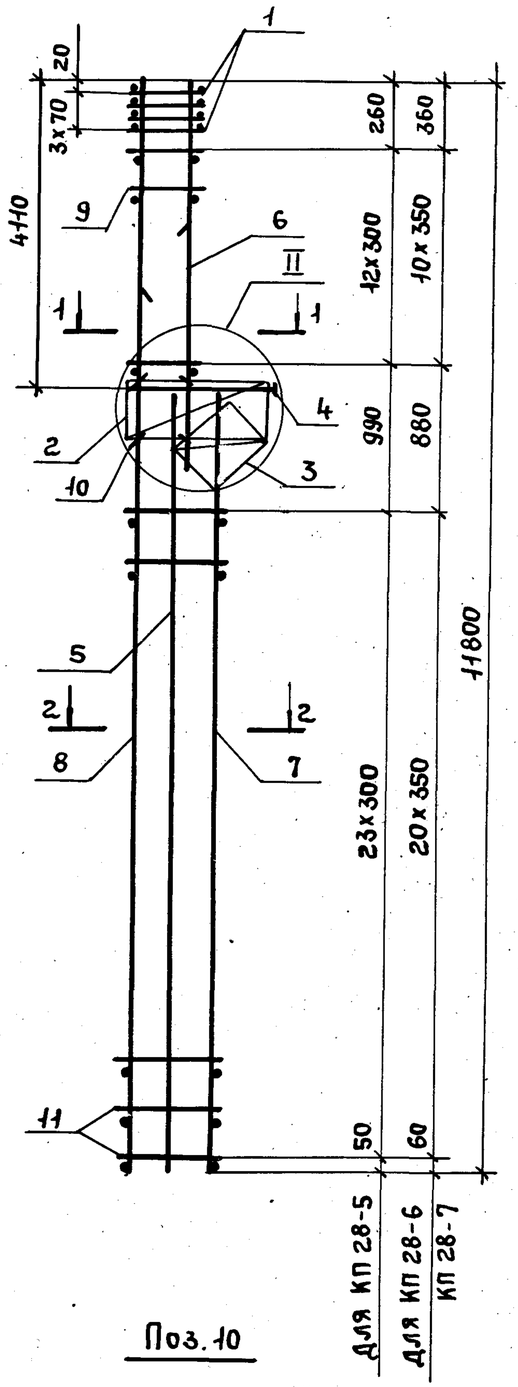

Поз.10

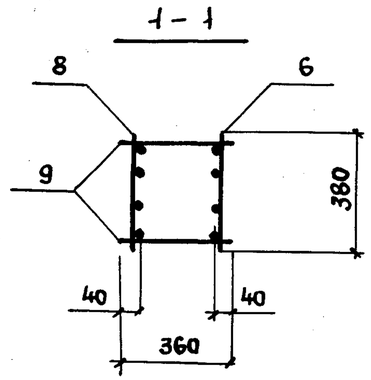

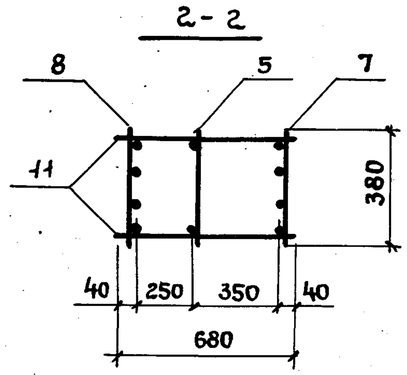

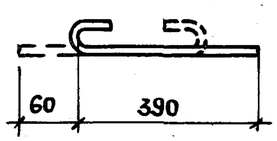

Марка каркаса	Поз.	Наименование	Кол.	Обозначение документа	Масса каркаса, кг
КП 28-5	1	Сетка С1	4	1.424.1-5.3/87 — 143	208,2
	2	С4	1	— 143	
	3	С7	1	— 144	
	4	Каркас плоский КР1-1	1	— 103	
	5	КР 18-1	1	— 126	
	6	КР 8-3	1	— 114	
	7	КР 18-4	1	— 126	
	8	КР 39-3	1	— 139	
	9	ф6АI ℓ=360; 0,08кг	26	БЕЗ ЧЕРТ.	
	10	ф5ВрI ℓ=450; 0,07кг	4	1.424.1-5.3/87-61	
	11	ф5ВрI ℓ=680; 0,09кг	48	БЕЗ ЧЕРТ.	
КП 28-6		поз.1...6;10 по КП 28-5			237,0
	7	Каркас плоский КР 18-5	1	1.424.1-5.3/87 — 126	
	8	КР 39-7	1	— 139	
	9	ф6АI ℓ=360; 0,08кг	22	БЕЗ ЧЕРТ.	
	11	ф5ВрI ℓ=680; 0,09кг	42	ТО ЖЕ	
КП 28-7		поз.1...5; 10 по КП 28-5			253,9
	6	Каркас плоский КР 8-4	1	1.424.1-5.3/87 — 114	
	7	КР 18-5	1	— 126	
	8	КР 39-7	1	— 139	
	9	ф8АI ℓ=360; 0,14кг	22	БЕЗ ЧЕРТ.	
	11	ф5ВрI ℓ=680; 0,09кг	42	ТО ЖЕ	

1. Узел II см. 1.424.1-5.3/87-100.
2. Арматура класса Вр-I - по ГОСТ 6727-80; А-I - по ГОСТ 5781-82*.

Нач.СКО-1	Михайлов		
Гл.инж.пр	Григорьев		
Рук.бр.	Акишина		
Ст.инж.	Никонова		
Пров.	Поляков		

1.424.1-5.3/87-61

Каркас пространственный КП 28-5... КП 28-7

Стадия	Лист	Листов
Р		1

ПРОМСТРОЙПРОЕКТ

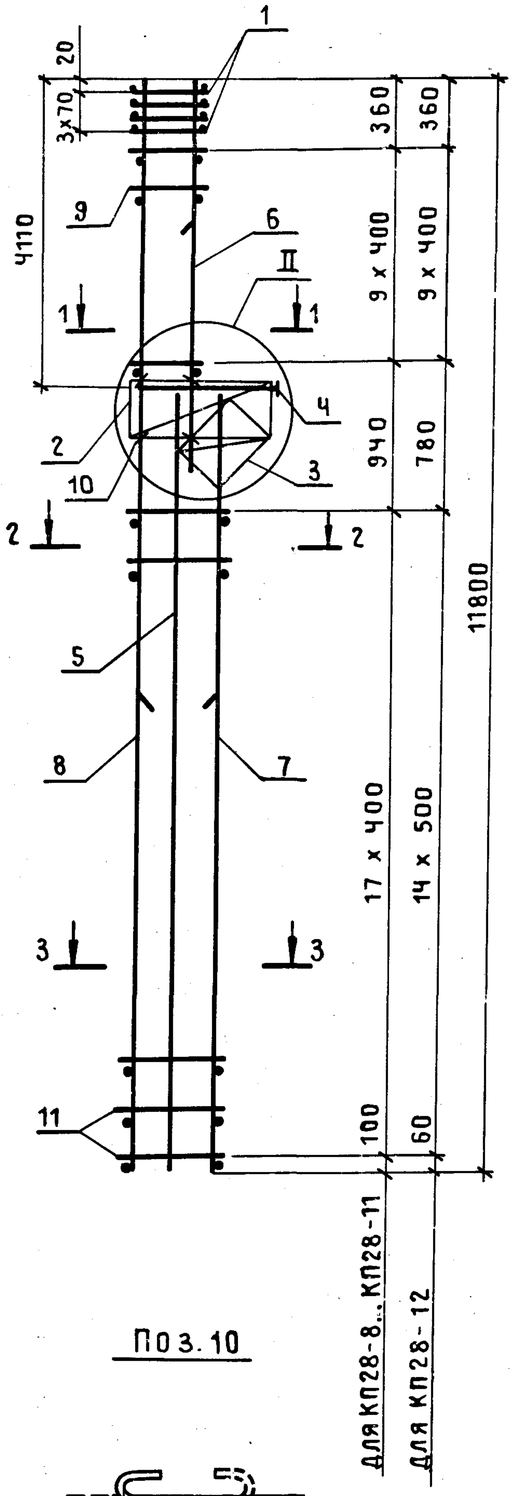

Поз.10

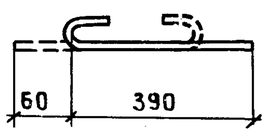

1—1

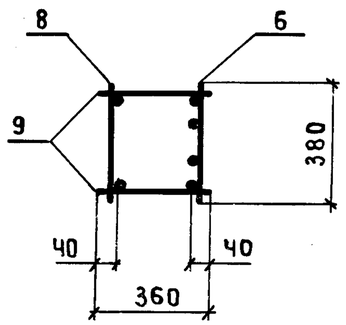

2 – 2

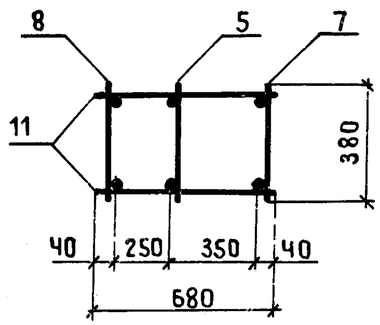

3 – 3

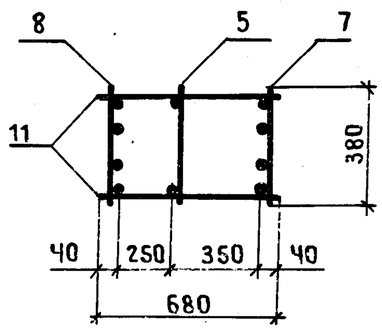

1 Узел II см. 1.424.1-5.3|87-100.

2 Арматура класса ВрI- по ГОСТ 6727-80;
А-I-по ГОСТ 5781-82*.

Марка каркаса	Поз.	Наименование	Кол.	Обозначение документа	Масса каркаса, кг
КП28-8	1	Сетка С1	4	1.424.1-5.3|87-143	231,8
	2	С4	1	-143	
	3	С7	1	-144	
	4	Каркас плоский КР1-1	1	-103	
	5	КР18-1	1	-126	
	6	КР 8-3	1	-114	
	7	КР18-6	1	-126	
	8	КР39-12	1	-140	
	9	ф6АI ℓ=360; 0,08кг	20	Без черт.	
	10	ф5ВрI ℓ=450; 0,07кг	4	1.424.1-5.3|87-62	
	11	ф5ВрI ℓ=680; 0,09кг	36	Без черт.	
КП28-9		Поз.1...5,7,8,10,11 по КП28-8			248,6
	6	Каркас плоский КР8-4	1	1.424.1-5.3|87-114	
	9	ф8АI ℓ=360; 0,14кг	20	Без черт.	
КП28-10		Поз.1...6,9,10 по КП28-8			264,3
	7	Каркас плоский КР18-7	1	1.424.1-5.3|87-126	
	8	КР39-19	1	-141	
	11	ф6АI ℓ=680; 0,15кг	36	Без черт.	
КП28-11		Поз.1...5,10 по КП28-8			281,1
	6	Каркас плоский КР8-4	1	1.424.1-5.3|87-114	
	7	КР18-7	1	-126	
	8	КР39-19	1	-141	
	9	ф8АI ℓ=360; 0,14кг	20	Без черт.	
	11	ф6АI ℓ=680; 0,15кг	36	То же	
КП28-12		Поз.1...6,9,10 по КП28-8			317,5
	7	Каркас плоский КР18-8	1	1.424.1-5.3|87-126	
	8	КР39-25	1	-141	
	11	ф8АI ℓ=680; 0,27кг	30	Без черт.	

Нач.СКО-1	Михайлов		1.424.1-5.3|87-62
Гл.инж.пр	Григорьев		Каркас пространственный КП28-8...КП28-12
Рук.бр.	Акишина		Стадия: Р; Лист: ; Листов: 1
Ст.инж.	Никонова		ПРОМСТРОЙПРОЕКТ
Пров.	Поляков		

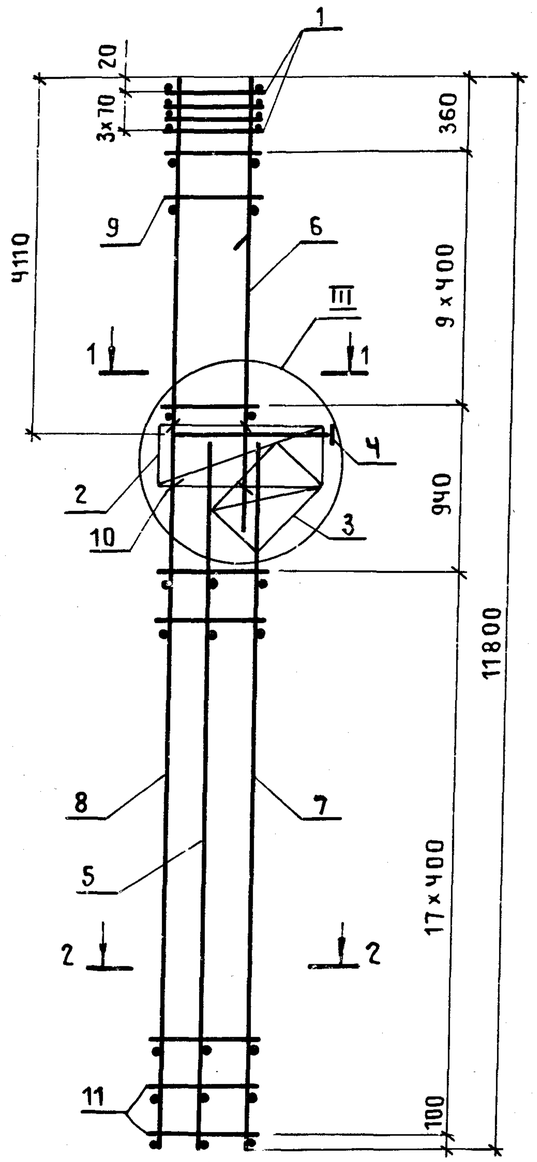

1 — 1

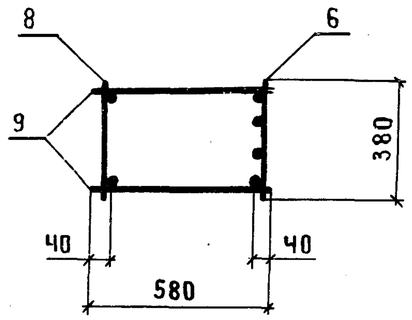

2 — 2

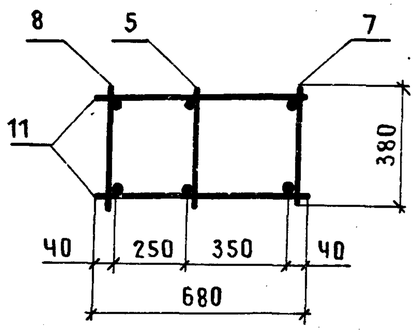

Поз. 10

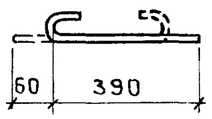

1. Узел III см. 1.424.1-5.3/87-100.
2. Арматура класса Вр-I-по ГОСТ 6727-80;
А-I-по ГОСТ 5781-82*.

Марка каркаса	Поз.	Наименование	Кол.	Обозначение документа	Масса каркаса, кг
КП29-1	1	Сетка С2	4	1.424.1-5.3/87-143	204,8
	2	С5	1	-143	
	3	С8	1	-144	
	4	Каркас плоский КР1-4	1	-103	
	5	КР18-1	1	-126	
	6	КР8-3	1	-114	
	7	КР18-2	1	-126	
	8	КР39-1	1	-139	
	9	ф 6АI ℓ=580; 0,13кг	20	Без черт.	
	10	ф 5ВрI ℓ=450; 0,07кг	6	1.424.1-5.3/87-63	
	11	ф 5ВрI ℓ=680; 0,09кг	36	Без черт.	
КП29-2		Поз. 1...5,7,8,10,11 по КП29-1			222,4
	6	Каркас плоский КР8-4	1	1.424.1-5.3/87-114	
	9	ф 8АI ℓ=580; 0,23кг	20	Без черт.	
КП29-3		Поз. 1...6,9,10 по КП29-1			228,6
	7	Каркас плоский КР18-3	1	1.424.1-5.3/87-114	
	8	КР39-2	1	-139	
	11	ф 6АI ℓ=680; 0,15кг	36	Без черт.	
КП29-4		Поз. 1...5,10 по КП29-1			246,2
	6	Каркас плоский КР8-4	1	1.424.1-5.3/87-114	
	7	КР18-3	1	-126	
	8	КР39-2	1	-139	
	9	ф 8АI ℓ=580; 0,23кг	20	Без черт.	
	11	ф 6АI ℓ=680; 0,15кг	36	То же	

Нач.СКО-1	Михайлов		1.424.1-5.3/87-63
Гл.инж.пр.	Григорьев		Каркас пространственный КП29-1... КП29-4
Рук.бр.	Акишина		Стадия: Р; Лист: ; Листов: 1
Инж.	Михеева		ПРОМСТРОЙПРОЕКТ
Пров.	Поляков		

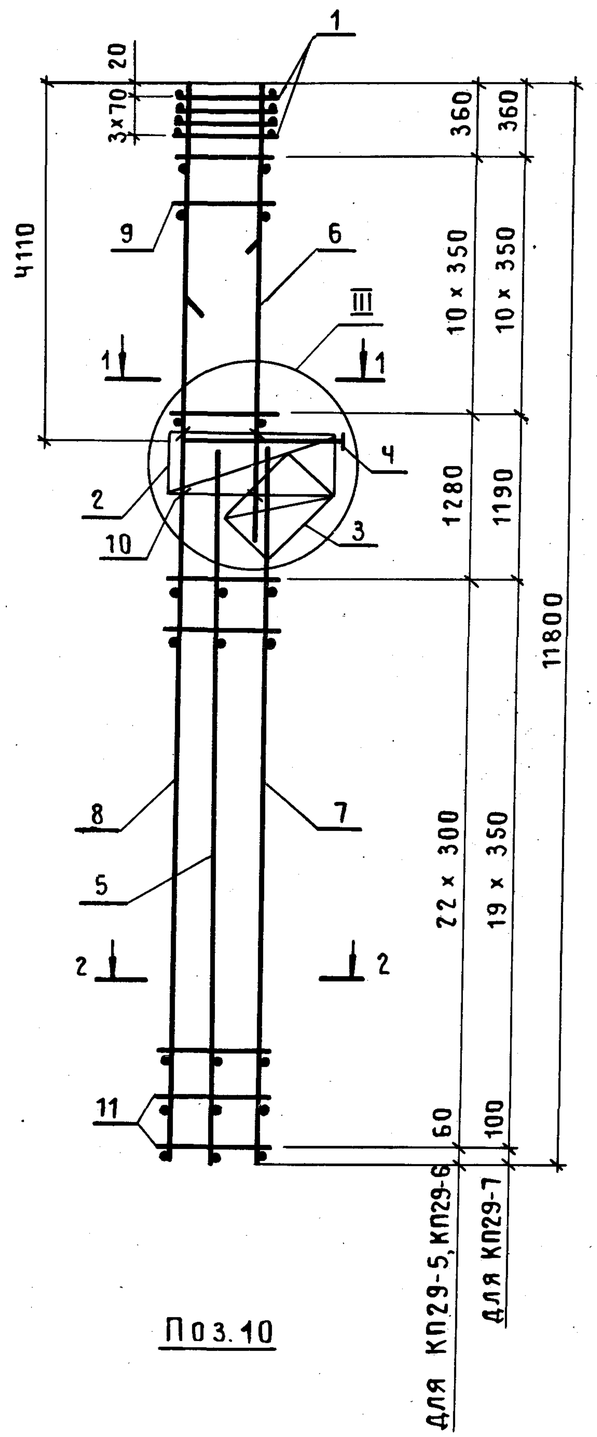

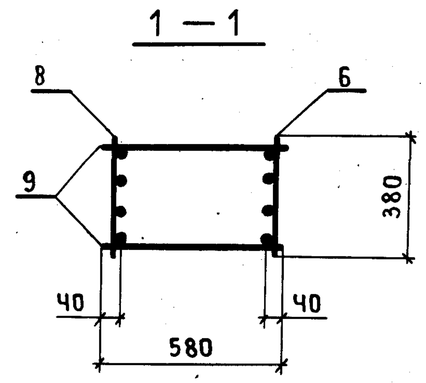

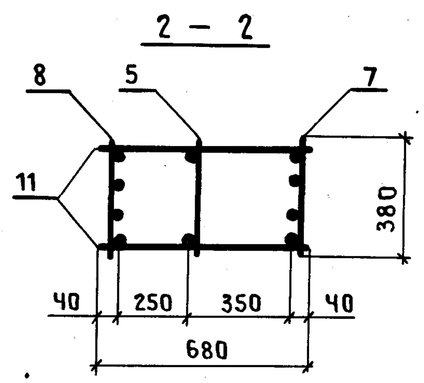

Поз.10

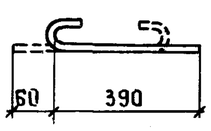

Марка каркаса	Поз.	Наименование	Кол.	Обозначение документа	Масса каркаса, кг
КП29-5	1	Сетка С 2	4	1.424.1-5.3/87-143	249,3
	2	С 5	1	-143	
	3	С 8	1	-144	
	4	Каркас плоский КР1-4	1	-103	
	5	КР18-1	1	-126	
	6	КР8-3	1	-114	
	7	КР18-4	1	-126	
	8	КР39-11	1	-140	
	9	ф6АI ℓ=580; 0,13кг	22	Без черт.	
	10	ф5ВрI ℓ=450; 0,07кг	6	1.424.1-5.3/87-64	
	11	ф5ВрI ℓ=680; 0,09кг	46	Без черт.	
КП29-6		Поз.1...5,7,8,10,11 по КП29-5			267,1
	6	Каркас плоский КР8-4	1	1.424.1-5.3/87-114	
	9	ф8АI ℓ=580; 0,23кг	22	Без черт.	
КП29-7		Поз.1...5,8,10 по КП29-5			251,1
	6	Каркас плоский КР8-2	1	1.424.1-5.3/87-114	
	7	КР18-5	1	-126	
	9	ф5ВрI ℓ=580; 0,08кг	22	Без черт.	
	11	ф5ВрI ℓ=680; 0,09кг	40	То же	

1. Узел III см. 1.424.1-5.3/87-100.
2. Арматура класса Вр-I-по ГОСТ 6727-80;
А-I-по ГОСТ 5781-82*.

Нач.СКО-1	Михайлов		1.424.1-5.3/87-64
Гл.инж.пр.	Григорьев		
Рук.бр.	Акишина		Каркас пространственный КП29-5...КП29-7
Инж.	Михеева		
Пров.	Поляков		

Стадия	Лист	Листов
Р		1

ПРОМСТРОЙПРОЕКТ

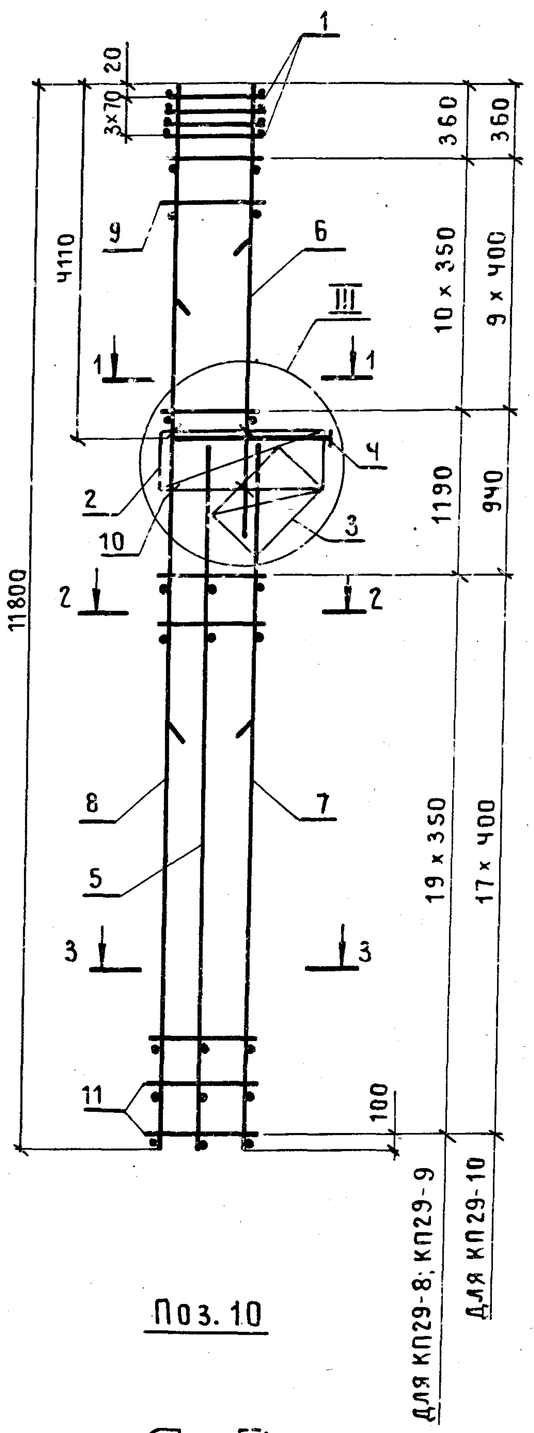

Поз. 10

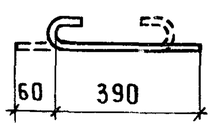

1 — 1 для КП29-8; КП29-9

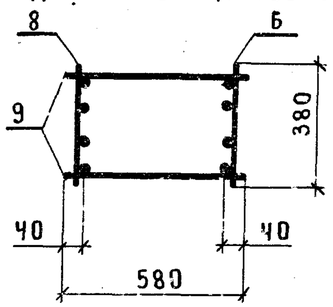

1 — 1 для КП29-10

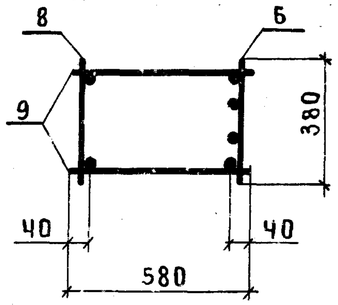

2 — 2 для КП29-10

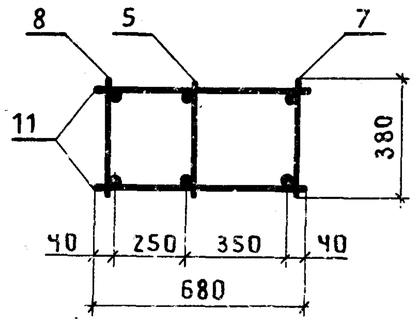

2 — 2 для КП29-8; КП29-9

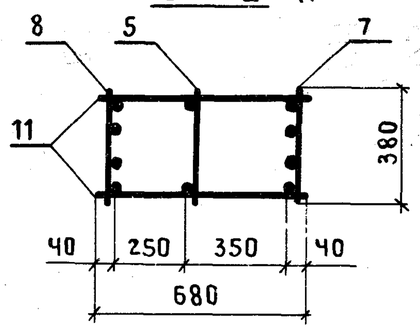

3 — 3

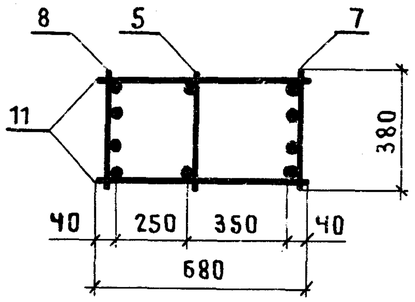

Марка каркаса	Поз.	Наименование	Кол.	Обозначение документа	Масса каркаса, кг
КП29-8	1	Сетка С2	4	1.424.1-5.3|87-143	261,6
	2	С5	1	-143	
	3	С8	1	-144	
	4	Каркас плоский КР1-4	1	-103	
	5	КР18-1	1	-126	
	6	КР8-3	1	-114	
	7	КР18-5	1	-126	
	8	КР39-11	1	-140	
	9	ф 6 АI ℓ=580; 0,13 кг	22	Без черт.	
	10	ф 5 ВрI ℓ=450; 0,07 кг	6	1.424.1-5.3|87-65	
	11	ф 5 ВрI ℓ=680; 0,09 кг	40	Без черт.	
КП29-9		Поз. 1...5, 7, 8, 10, 11 по КП29-8			279,3
	6	Каркас плоский КР8-4	1	1.424.1-5.3|87-114	
	9	ф 8 АI ℓ=580; 0,23 кг	22	Без черт.	
КП29-10		Поз. 1...6, 10 по КП29-8			246,1
	7	Каркас плоский КР18-6	1	1.424.1-5.3|87-126	
	8	КР39-12	1	-140	
	9	ф 6 АI ℓ=580; 0,13 кг	20	Без черт.	
	11	ф 5 ВрI ℓ=680; 0,09 кг	36	То же	

1. Узел III см. 1.424.1-5.3|87-100.
2. Арматура класса Вр-I - по ГОСТ 6727-80;
А-I - по ГОСТ 5781-82*.

Нач.СКО-1	Михайлов		
Гл.инж.пр	Григорьев		
Рук.бр.	Акишина		
Инж.	Михеева		
Пров.	Поляков		

1.424.1-5.3|87-65

Каркас пространственный КП29-8...КП29-10

Стадия	Лист	Листов
Р		1

ПРОМСТРОЙПРОЕКТ

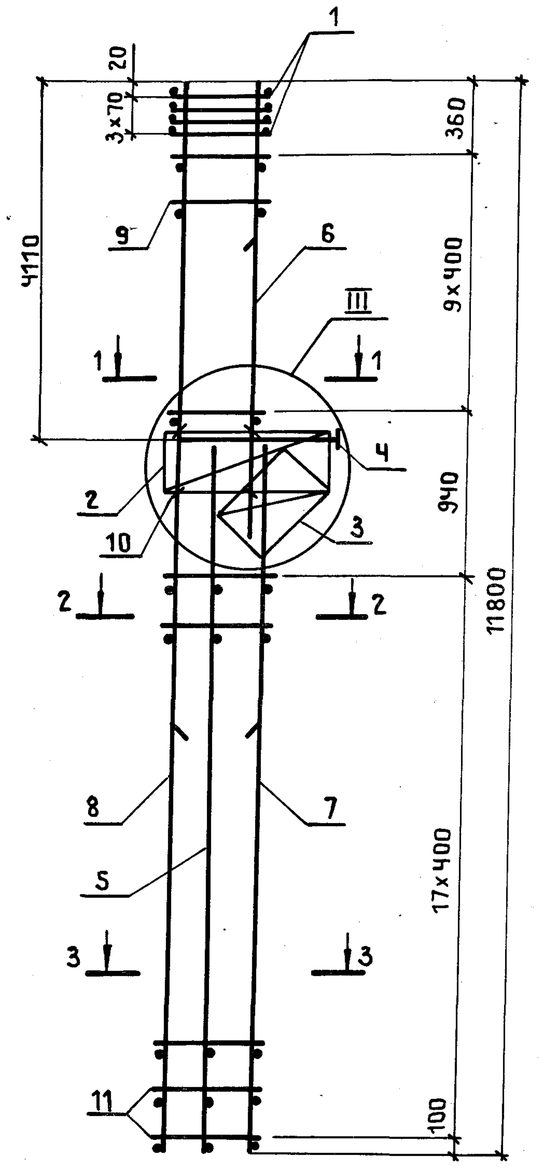

1 — 1

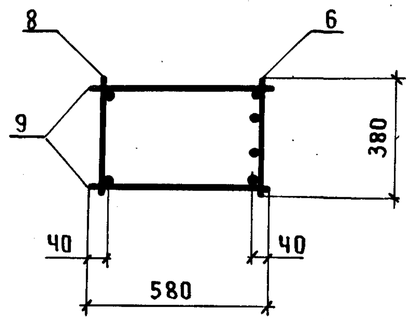

2 — 2

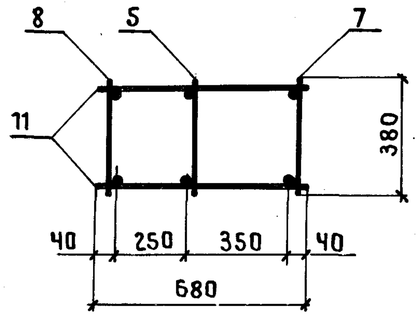

3 — 3

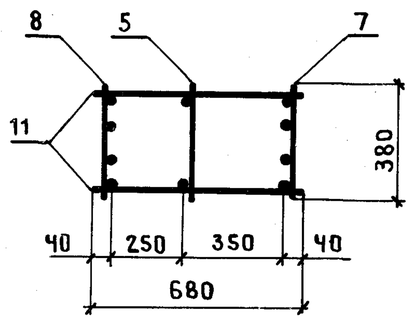

Поз. 10

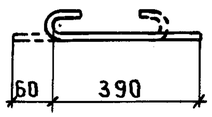

1. Узел III см. 1.424.1-5.3|87-100.
2. Арматура класса Вр-I-по ГОСТ 6727-80;
А-I-по ГОСТ 5781-82*.

Марка каркаса	Поз.	Наименование	Кол.	Обозначение документа	Масса каркаса, кг
КП29-11	1	Сетка С2	4	1.424.1-5.3|87 - 143	263,7
	2	С5	1	-143	
	3	С8	1	-144	
	4	Каркас плоский КР1-4	1	-103	
	5	КР18-1	1	-126	
	6	КР8-4	1	-114	
	7	КР18-6	1	-126	
	8	КР39-12	1	-140	
	9	ф 8 AI ℓ = 580 ; 0,23 кг	20	Без черт.	
	10	ф 5 ВрI ℓ = 450; 0,07 кг	6	1.424.1-5.3|87-66	
	11	ф 5 ВрI ℓ = 680; 0,09 кг	36	Без черт.	
КП29-12		Поз.1...5,10 по КП29-11			278,4
	6	Каркас плоский КР8-3	1	1.424.1-5.3|87-114	
	7	КР18-7	1	-126	
	8	КР39-19	1	-141	
	9	ф 6 AI ℓ= 580; 0,13 кг	20	Без черт.	
	11	ф 6 AI ℓ = 680; 0,15 кг	36	То же	
КП29-13		Поз.1... 6,9,10 по КП29-11			296,0
	7	Каркас плоский КР18-7	1	1.424.1-5.3|87-126	
	8	КР39-19	1	-141	
	11	ф 6 AI ℓ = 680; 0,15 кг	36	Без черт.	

Нач.СКО-1	Михайлов		1.424.1-5.3|87-66
Гл.инж.пр.	Григорьев		Каркас пространственный КП 29-11... КП29-13
Рук.бр.	Акишина		Стадия: Р; Лист: ; Листов: 1
Инж.	Михеева		ПРОМСТРОЙПРОЕКТ
Пров.	Поляков		

23000-03 73

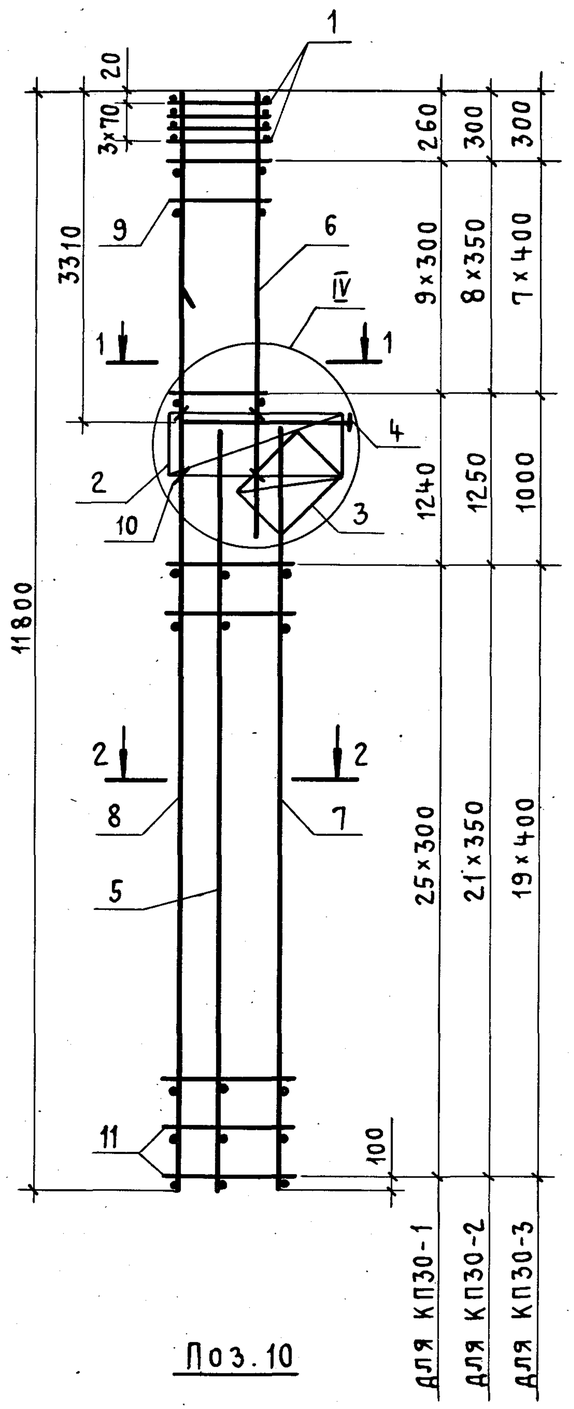

Поз.10

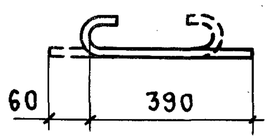

1 - 1

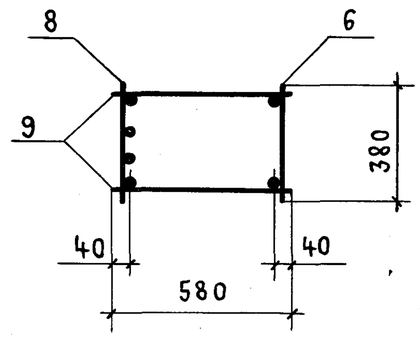

2 - 2

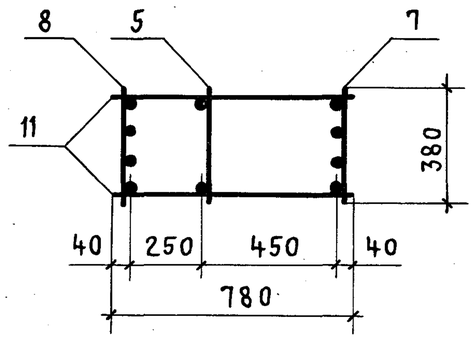

Марка каркаса	Поз.	Наименование	Кол.	Обозначение документа	Масса каркаса, кг
КП30-1	1	Сетка С2	4	1.424.1-5.3/87-143	196,1
	2	С5	1	-143	
	3	С9	1	-144	
	4	Каркас плоский КР1-2	1	-103	
	5	КР21-1	1	-129	
	6	КР5-1	1	-111	
	7	КР21-3	1	-129	
	8	КР39-6	1	-139	
	9	ф5ВрI ℓ=580; 0,08 кг	20	Без черт.	
	10	ф5ВрI ℓ=450; 0,07 кг	6	1.424.1-5.3/87-67	
	11	ф5ВрI ℓ=780; 0,11 кг	52	Без черт.	
КП30-2		Поз.1...5,10 по КП30-1			245,0
	6	Каркас плоский КР5-2	1	1.424.1-5.3/87-111	
	7	КР21-4	1	-129	
	8	КР39-9	1	-139	
	9	ф5ВрI ℓ=580; 0,08 кг	18	Без черт.	
	11	ф5ВрI ℓ=780; 0,11 кг	44	То же	
КП30-3		Поз.1...5,10 по КП30-1			259,9
	6	Каркас плоский КР5-2	1	1.424.1-5.3/87-111	
	7	КР21-5	1	-129	
	8	КР39-16	1	-140	
	9	ф5ВрI ℓ=580; 0,08 кг	16	Без. черт.	
	11	ф5ВрI ℓ=780; 0,11 кг	40	То же	

1. Узел IV см. 1.424.1-5.3/87-101.
2. Арматура класса Вр-I по ГОСТ 6727-80.

Нач.СКО1	Михайлов		1.424.1-5.3/87-67
Гл.инж.пр.	Григорьев		Каркас пространственный КП30-1... КП30-3
Рук.бр.	Акишина		Стадия: Р; Лист: ; Листов: 1
Инженер	Тищенко		Промстройпроект
Проверил	Поляков		

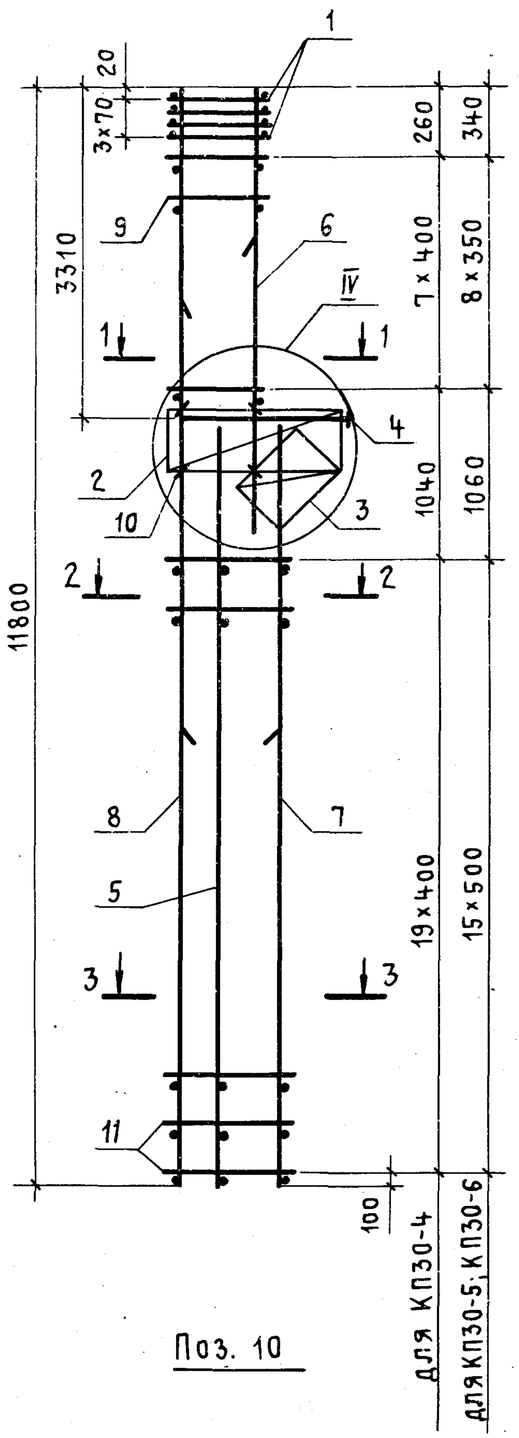

Поз. 10

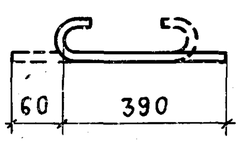

1-1
для КП30-4

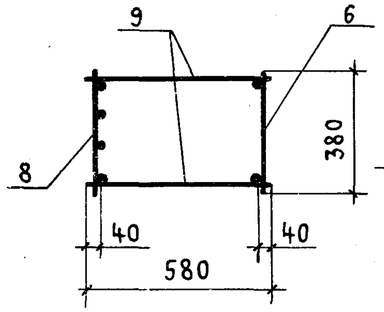

1-1
для КП30-5, КП30-6

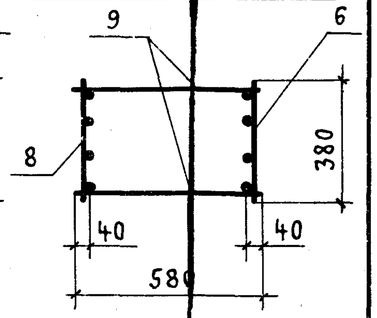

2-2

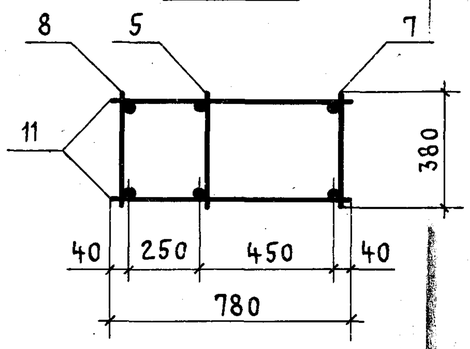

3-3

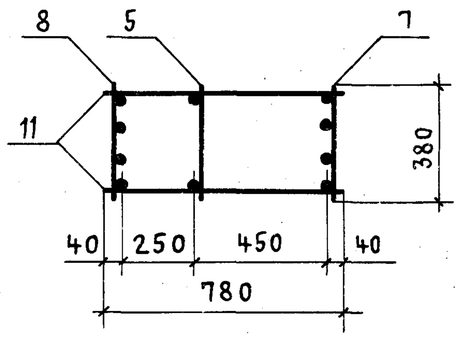

Марка каркаса	Поз.	Наименование	Кол.	Обозначение документа	Масса каркаса, кг
КП30-4	1	Сетка С2	4	1.424.1-5.3/87-143	256,3
	2	С5	1	-143	
	3	С9	1	-144	
	4	Каркас плоский КР1-2	1	-103	
	5	КР21-1	1	-129	
	6	КР5-3	1	-111	
	7	КР21-6	1	-129	
	8	КР39-22	1	-141	
	9	ф6АI ℓ=580; 0,13 кг	16	без черт.	
	10	ф5ВрI ℓ=450; 0,07 кг	6	1.424.1-5.3/87-68	
	11	ф6АI ℓ=780; 0,17 кг	40	без черт.	
КП30-5		Поз. 1...5,10 по КП30-4			315,7
	6	Каркас плоский КР5-4	1	1.424.1-5.3/87-111	
	7	КР21-7	1	-129	
	8	КР39-27	1	-142	
	9	ф8АI ℓ=580; 0,23 кг	18	без черт.	
	11	ф8АI ℓ=780; 0,31 кг	32	То же	
КП30-6		Поз.1...5,10 по КП30-4			371,6
	6	Каркас плоский КР5-4	1	1.424.1-5.3/87-111	
	7	КР21-8	1	-129	
	8	КР39-29	1	-142	
	9	ф8АI ℓ=580; 0,23 кг	18	без черт.	
	11	ф8АI ℓ=780; 0,31 кг	32	То же	

1. Узел IV см. 1.424.1-5.3/87-101.
2. Арматура класса Вр-I - ГОСТ 6727-80;
   А-I - по ГОСТ 5781-82*.

Нач.СКО1	Михайлов		
Гл.инж.пр.	Григорьев		
Рук. бр.	Акишина		
Инженер	Тищенко		
Проверил	Поляков		

1.424.1-5.3/87-68

Каркас пространственный КП30-4... КП30-6

Стадия	Лист	Листов
Р		1

ПРОМСТРОЙПРОЕКТ

23000-03 ТС

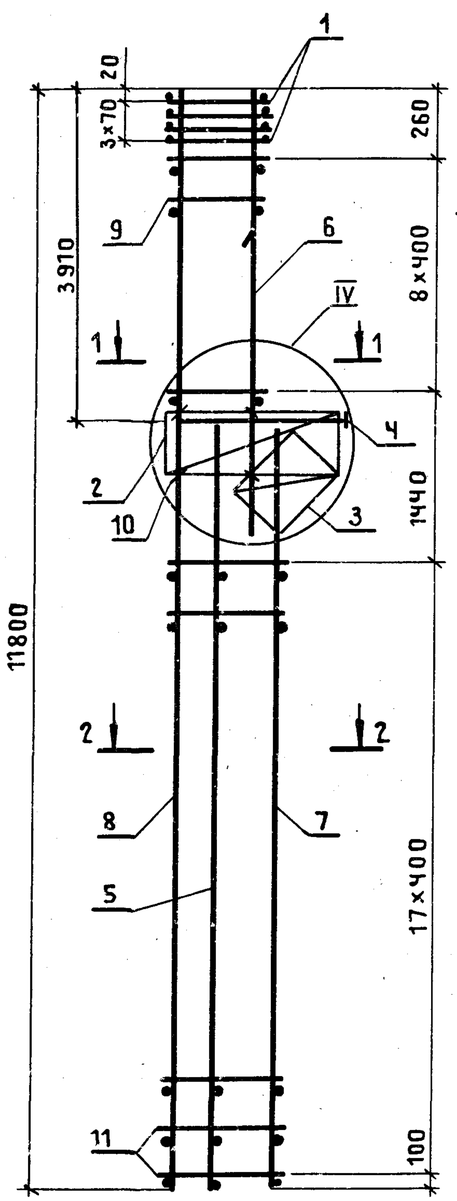

1 – 1
для КП31-1

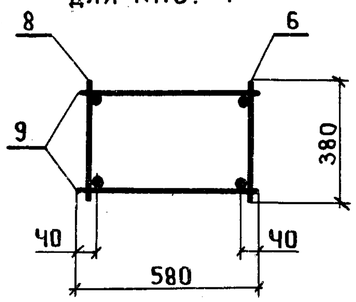

1 – 1
для КП31-2

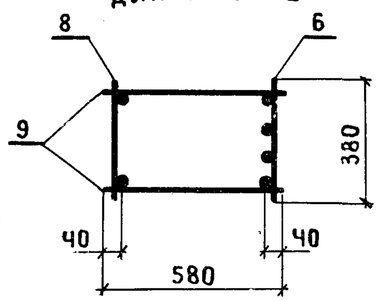

2 – 2

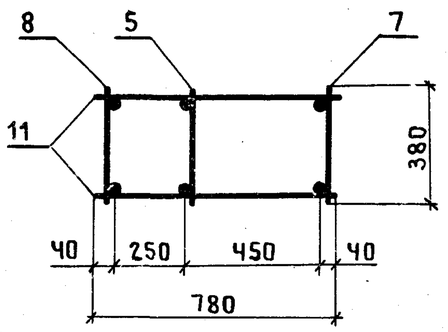

Поз. 10

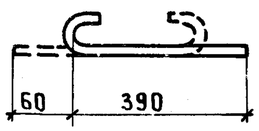

Марка каркаса	Поз.	Наименование	Кол.	Обозначение документа	Масса каркаса, кг
КП31-1	1	Сетка С2	4	1.424.1-5.3|87-143	205,7
	2	С5	1	-143	
	3	С9	1	-144	
	4	Каркас плоский КР1-3	1	-103	
	5	КР19-1	1	-127	
	6	КР7-1	1	-113	
	7	КР19-2	1	-127	
	8	КР39-2	1	-139	
	9	ф6АI ℓ=580; 0,13кг	18	Без черт.	
	10	ф5ВрI ℓ=450; 0,07кг	6	1.424.1-5.3|87-69	
	11	ф6АI ℓ=780; 0,17кг	36	Без черт.	
КП31-2	1	Сетка С2	4	1.424.1-5.3|87-143	225,0
	2	С5	1	-143	
	3	С9	1	-144	
	4	Каркас плоский КР1-3	1	-103	
	5	КР19-1	1	-127	
	6	КР7-4	1	-113	
	7	КР19-2	1	-127	
	8	КР39-2	1	-139	
	9	ф6АI ℓ=580; 0,13кг	18	Без черт.	
	10	ф5ВрI ℓ=450; 0,07кг	6	1.424.1-5.3|87-69	
	11	ф6АI ℓ=780; 0,17кг	36	Без черт.	

1. Узел IV см. 1.424.1-5.3|87-101.
2. Арматура класса Вр-I - по ГОСТ 6727-80;
А-I - по ГОСТ 5781-82*.

Нач.СКО-1	Михайлов		
Гл.инж.пр.	Григорьев		
Рук.бр.	Акишина		
Инж.	Тищенко		
Пров.	Поляков		

1.424.1-5.3|87-69

Каркас пространственный
КП31-1; КП31-2

Стадия	Лист	Листов
Р		1

ПРОМСТРОЙПРОЕКТ

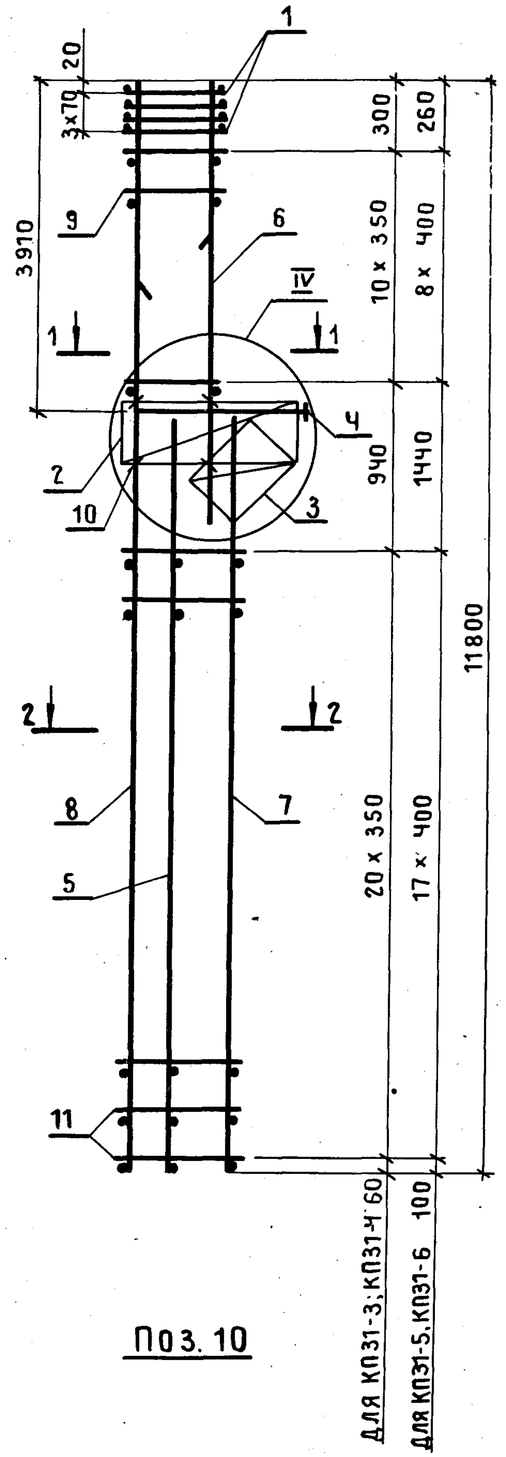

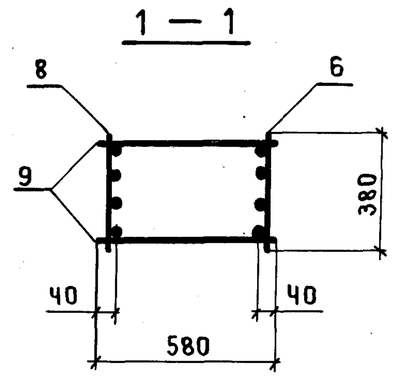

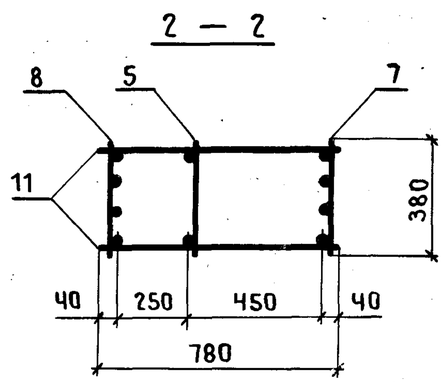

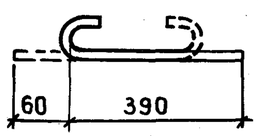

Поз. 10

Марка каркаса	Поз.	Наименование	Кол.	Обозначение документа	Масса каркаса, кг
КП31-3	1	Сетка С 2	4	1.424.1-5.3/87-143	248,8
	2	С 5	1	– 143	
	3	С 9	1	– 144	
	4	Каркас плоский КР1-3	1	– 103	
	5	КР19-1	1	– 127	
	6	КР7-3	1	– 113	
	7	КР19-4	1	– 127	
	8	КР39-11	1	– 140	
	9	ф 5 ВрI ℓ = 580; 0,08 кг	22	Без черт.	
	10	ф 5 ВрI ℓ = 450; 0,07 кг	6	1.424.1-5.3/87-70	
	11	ф 5 ВрI ℓ = 780; 0,11 кг	42	Без черт.	
КП31-4		Поз. 1...5,7,8,10,11 по КП31-3			258,9
	6	Каркас плоский КР7-4	1	1.424.1-5.3/87-113	
	9	ф 6 AI ℓ = 580; 0,13 кг	22	Без черт.	
КП31-5		Поз. 1... 6,10 по КП31-3			272,1
	7	Каркас плоский КР19-5	1	1.424.1-5.3/87-127	
	8	КР39-15	1	-140	
	9	ф 5 ВрI ℓ = 580; 0,08 кг	18	Без черт.	
	11	ф 5 ВрI ℓ = 780; 0,11 кг	36	То же	
КП31-6		Поз. 1... 5,10 по КП31-3			282,0
	6	Каркас плоский КР7-4	1	1.424.1-5.3/87-113	
	7	КР19-5	1	-127	
	8	КР39-15	1	-140	
	9	ф 6 AI ℓ = 580; 0,13 кг	18	Без черт.	
	11	ф 5 ВрI ℓ = 780; 0,11 кг	36	То же	

1. Узел IV см. 1.424.1-5.3/87-101.
2. Арматура класса Вр-I - по ГОСТ 6727-80;
А-I - по ГОСТ 5781-82*.

Нач.СКО-1	Михайлов		1.424.1-5.3/87-70
Гл.инж.пр	Григорьев		Каркас пространственный КП31-3... КП31-6
Рук.бр.	Акишина		Стадия: Р; Лист: ; Листов: 1
Инж.	Тищенко		ПРОМСТРОЙПРОЕКТ
Пров.	Поляков		

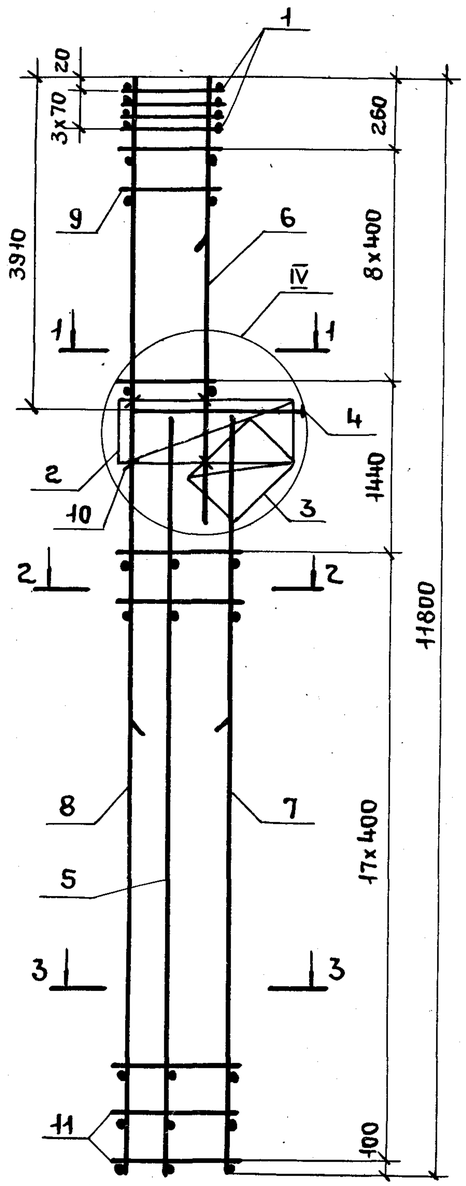

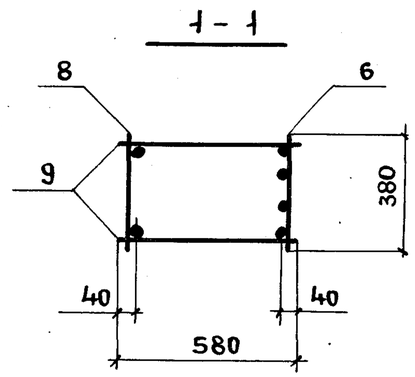

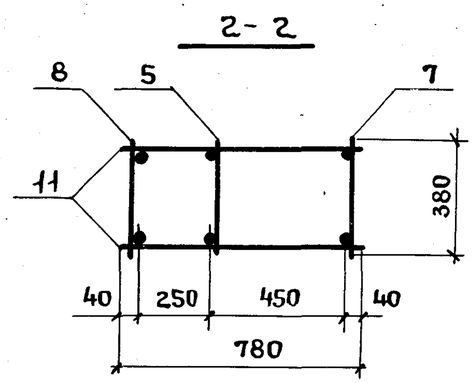

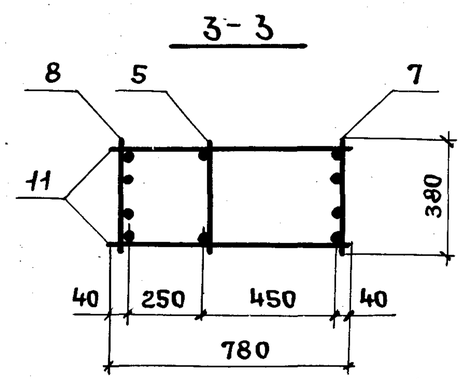

Поз.10

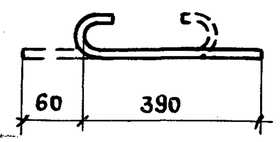

Марка каркаса	Поз.	Наименование	Кол.	Обозначение документа	Масса каркаса, кг
КП31-7	1	Сетка С2	4	1.424.1-5.3/87-143	266,6
	2	С5	1	— 143	
	3	С9	1	— 144	
	4	Каркас плоский КР1-3	1	— 103	
	5	КР19-1	1	— 127	
	6	КР7-3	1	— 113	
	7	КР19-7	1	— 127	
	8	КР39-20	1	— 141	
	9	ф6АI ℓ=580; 0,13кг	18	Без черт.	
	10	ф5ВрI ℓ=450; 0,07кг	6	1.424.1-5.3/87-71	
	11	ф6АI ℓ=780; 0,17кг	36	Без черт.	
КП31-8		Поз.1...5,7...11 по КП31-7			275,6
	6	Каркас плоский КР7-4	1	1.424.1-5.3/87-113	
КП31-9		Поз.1...5,7,8,10,11 по КП31-7			292,6
	6	Каркас плоский КР7-5	1	1.424.1-5.3/87-113	
	9	ф8АI ℓ=580; 0,23кг	18	Без черт.	

1. Узел IV см. 1.424.1-5.3/87-101.
2. Арматура класса Вр-I – по ГОСТ 6727-80;
А-I – по ГОСТ 5781-82*.

Нач.СКО1	Михайлов		
Гл.инж.пр.	Григорьев		
Рук.бр.	Акишина		
Инж.	Тищенко		
Пров.	Поляков		

1.424.1-5.3/87-71

Каркас пространственный КП31-7... КП31-9

Стадия	Лист	Листов
Р		1

ПРОМСТРОЙПРОЕКТ

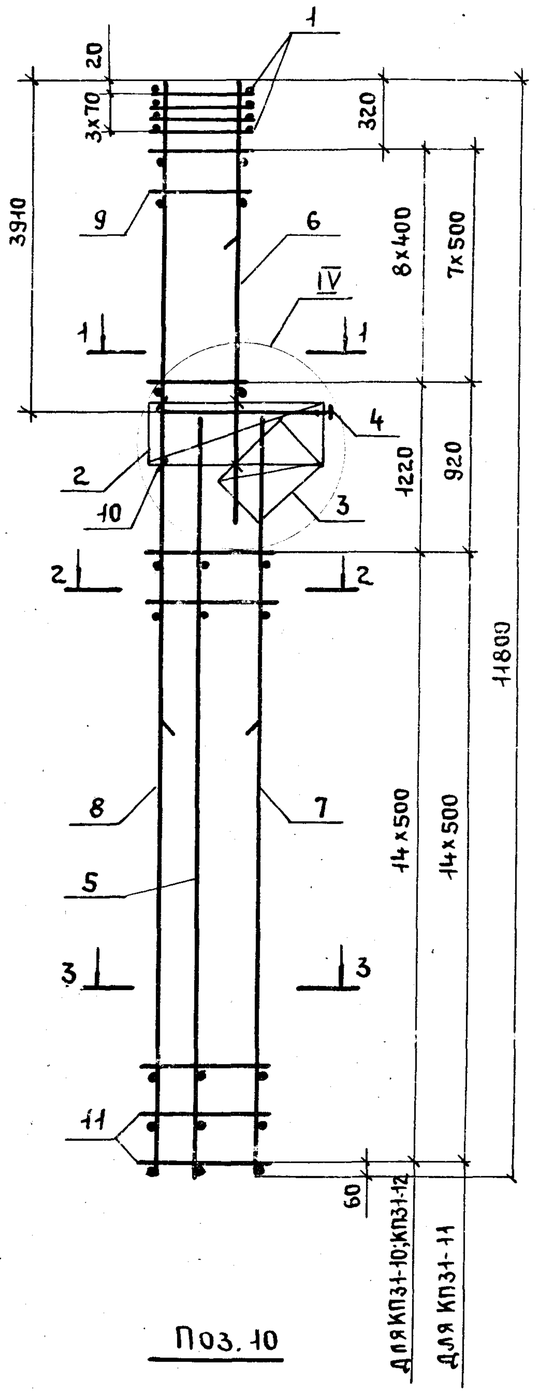

Поз. 10

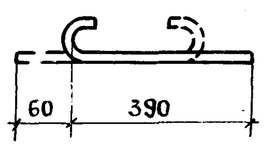

1 – 1

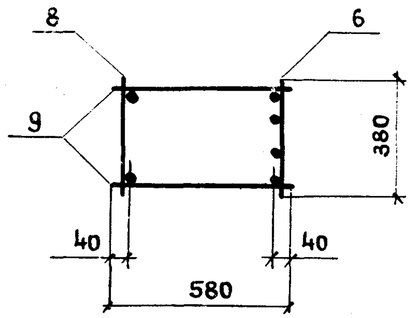

2 – 2

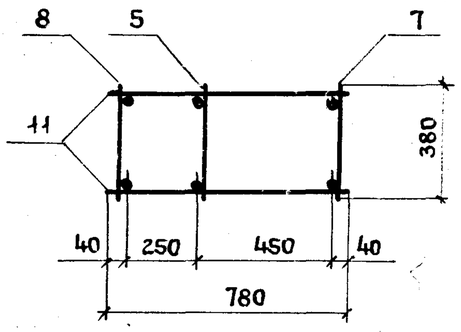

3 – 3

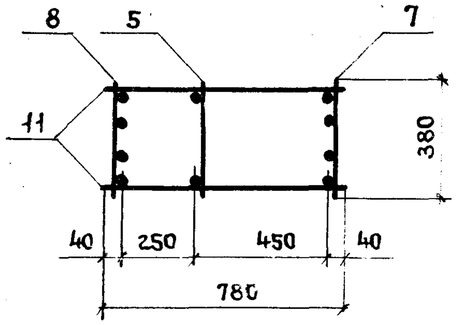

Марка каркаса	Поз.	Наименование	Кол.	Обозначение документа	Масса каркаса, кг
КП31-10	1	Сетка С2	4	1.424.1-5.3/87-143	330,7
	2	С5	1	–143	
	3	С9	1	–144	
	4	Каркас плоский КР1-3	1	–103	
	5	КР19-1	1	–127	
	6	КР7-4	1	–113	
	7	КР19-8	1	–127	
	8	КР39-26	1	–142	
	9	ф8АI ℓ=580; 0,23 кг	18	Без черт.	
	10	ф5ВрI ℓ=450; 0,07 кг	6	1.424.1-5.3/87-72	
	11	ф8АI ℓ=780; 0,31 кг	30	Без черт.	
КП31-11		Поз.1...5,7,8,10,11 по КП31-10			345,3
	6	Каркас плоский КР7-5	1	1.424.1-5.3/87-113	
	9	ф8АI ℓ=580; 0,23 кг	16	Без черт.	
КП31-12		Поз.1...6,9...11 по КП31-10			386,6
	7	Каркас плоский КР19-9	1	1.424.1-5.3/87-127	
	8	КР39-29	1	–142	

1. Узел IV см. 1.424.1-5.3/87-101.
2. Арматура класса Вр-I по ГОСТ 6727-80;
А-I – по ГОСТ 5781-82*.

Нач.СКО-1	Михайлов		1.424.1-5.3/87-72
Гл.инж.пр	Григорьев		Каркас пространственный КП31-10... КП31-12
Рук.бр.	Акишина		Стадия: Р; Лист: ; Листов: 1
Инж.	Тищенко		ПРОМСТРОЙПРОЕКТ
Пров.	Поляков		

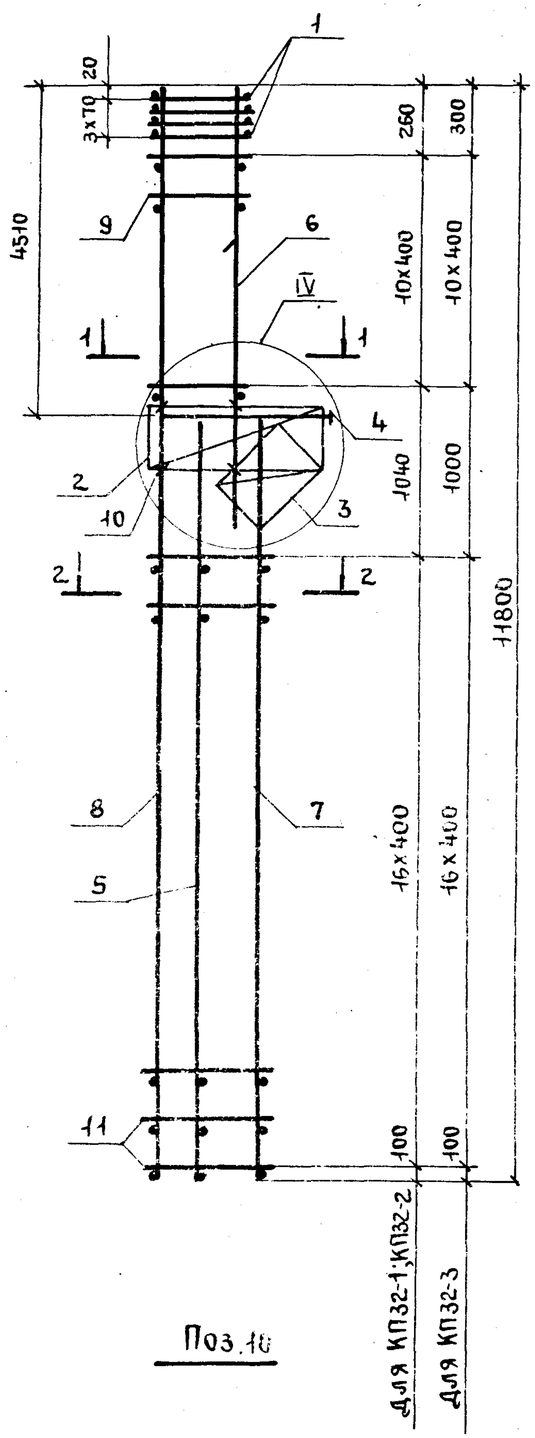

1 – 1

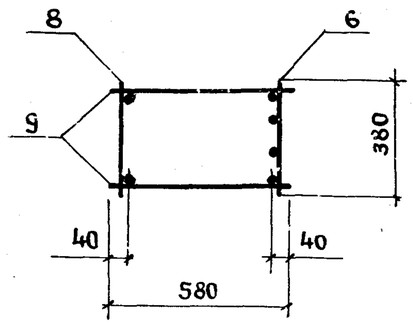

2 – 2

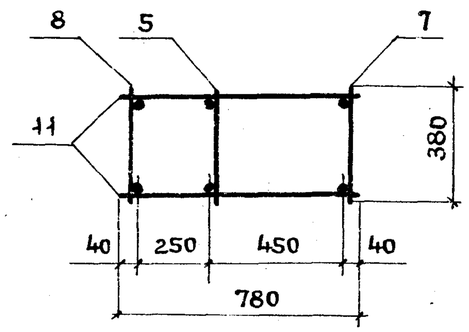

Поз.10

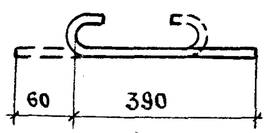

Марка каркаса	Поз.	Наименование	Кол.	Обозначение документа	Масса каркаса, кг
КП32-1	1	Сетка С2	4	1.424.1-5.3/87-143	230,5
	2	С5	1	–143	
	3	С9	1	–144	
	4	Каркас плоский КР1-5	1	–104	
	5	КР16-15	1	–124	
	6	КР9-2	1	–115	
	7	КР16-2	1	–123	
	8	КР39-2	1	–139	
	9	ф6АI ℓ=580; 0,13кг	22	Без черт.	
	10	ф5ВрI ℓ=450; 0,07кг	6	1.424.1-5.3/87-73	
	11	ф6АI ℓ=780; 0,17кг	34	Без черт.	
КП32-2		Поз.1...5,7,8,10,11 по КП32-1			249,4
	6	Каркас плоский КР9-3	1	1.424.1-5.3/87-115	
	9	ф8АI ℓ=580; 0,23кг	22	Без черт.	
КП32-3		Поз.1...5,7,8,10,11 по КП32-1			287,3
	6	Каркас плоский КР9-4	1	1.424.1-5.3/87-115	
	9	ф8АI ℓ=580; 0,23кг	22	Без.черт.	

1. Узел IV см. 1.424.1-5.3/87-101.
2. Арматура класса Вр-I – по ГОСТ 6727-80;
   А-I – по ГОСТ 5781-82*.

Нач.СКО-1	Михайлов		1.424.1-5.3/87-73
Гл.инж.пр	Григорьев		
Рук.бр.	Акишина		Каркас пространственный КП32-1... КП32-3
Инж.	Тищенко		
Пров.	Поляков		

Стадия	Лист	Листов
Р		1

ПРОМСТРОЙПРОЕКТ

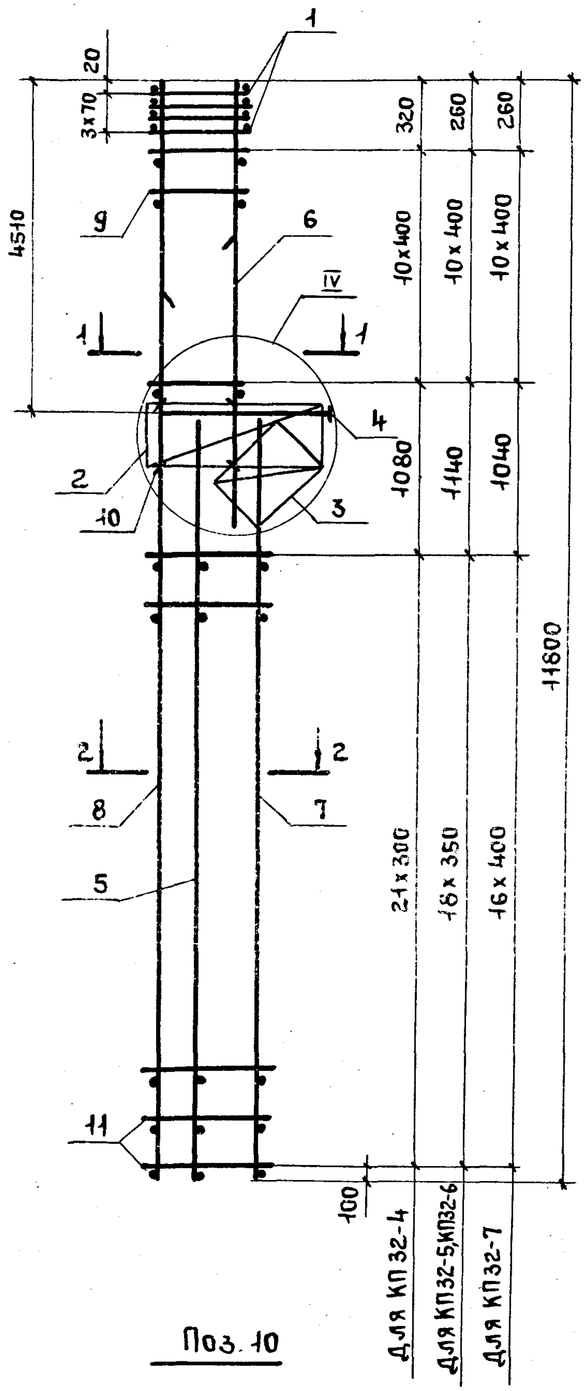

Поз. 10

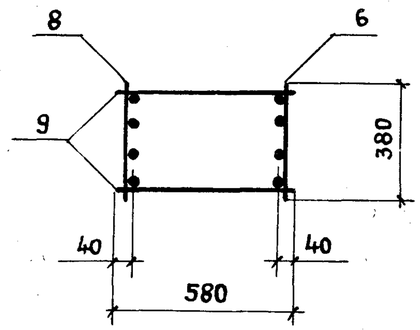

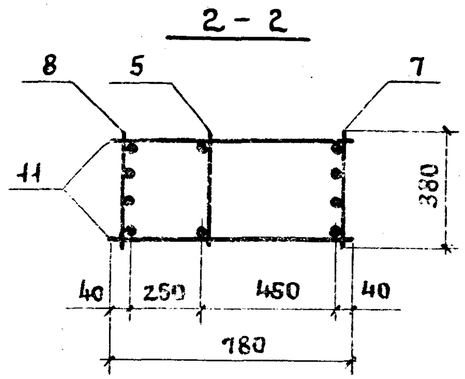

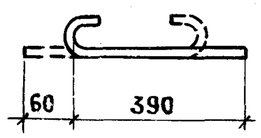

1. Узел IV см. 1.424.1-5.3/87-101.
2. Арматура класса Вр-I - по ГОСТ 6727-80;
А-I - по ГОСТ 5781-82*.

Марка каркаса	Поз.	Наименование	Кол	Обозначение документа	Масса каркаса, кг
КП32-4	1	Сетка С2	4	1.424.1-5.3/87-143	309,3
	2	С5	1	-143	
	3	С9	1	-144	
	4	Каркас плоский КР1-5	1	-104	
	5	КР16-15	1	-124	
	6	КР9-4	1	-115	
	7	КР16-3	1	-123	
	8	КР39-17	1	-140	
	9	ф 8АI ℓ=580; 0,23кг	22	БЕЗ ЧЕРТ.	
	10	ф 5ВрI ℓ=450; 0,07кг	6	1.424.1-5.3/87-74	
	11	ф 5 ВрI ℓ= 780; 0,11кг	44	БЕЗ ЧЕРТ.	
КП32-5		Поз.1...5,8,10 по КП32-4			282,6
	6	Каркас плоский КР9-2	1	1.424.1-5.3/87-115	
	7	КР16-4	1	-123	
	9	ф 6АI ℓ=580; 0,13кг	22	БЕЗ ЧЕРТ.	
	11	ф 5ВрI ℓ=780; 0,11кг	38	ТО ЖЕ	
КП32-6		Поз.1...5,8,10 по КП32-4			301,4
	6	Каркас плоский КР9-3	1	1.424.1-5.3/87-115	
	7	КР16-4	1	-123	
	9	ф 8АI ℓ=580; 0,23кг	22	БЕЗ ЧЕРТ.	
	11	ф 5ВрI ℓ=780; 0,11кг	38	ТО ЖЕ	
КП32-7		Поз.1...5,8,10 по КП32-4			295,6
	6	Каркас плоский КР9-2	1	1.424.1-5.3/87-115	
	7	КР16-5	1	-123	
	9	ф 6АI ℓ=580; 0,13кг	22	БЕЗ ЧЕРТ.	
	11	ф 5ВрI ℓ=780; 0,11кг	34	ТО ЖЕ	

Нач.СКО-1	Михайлов		1.424.1-5.3/87-74
Гл.инж.пр.	Григорьев		
Рук.бр.	Акишина		Каркас пространственный КП32-4... КП32-7
Инж.	Тищенко		
Пров.	Поляков		

Стадия	Лист	Листов
Р		1

ПРОМСТРОЙПРОЕКТ

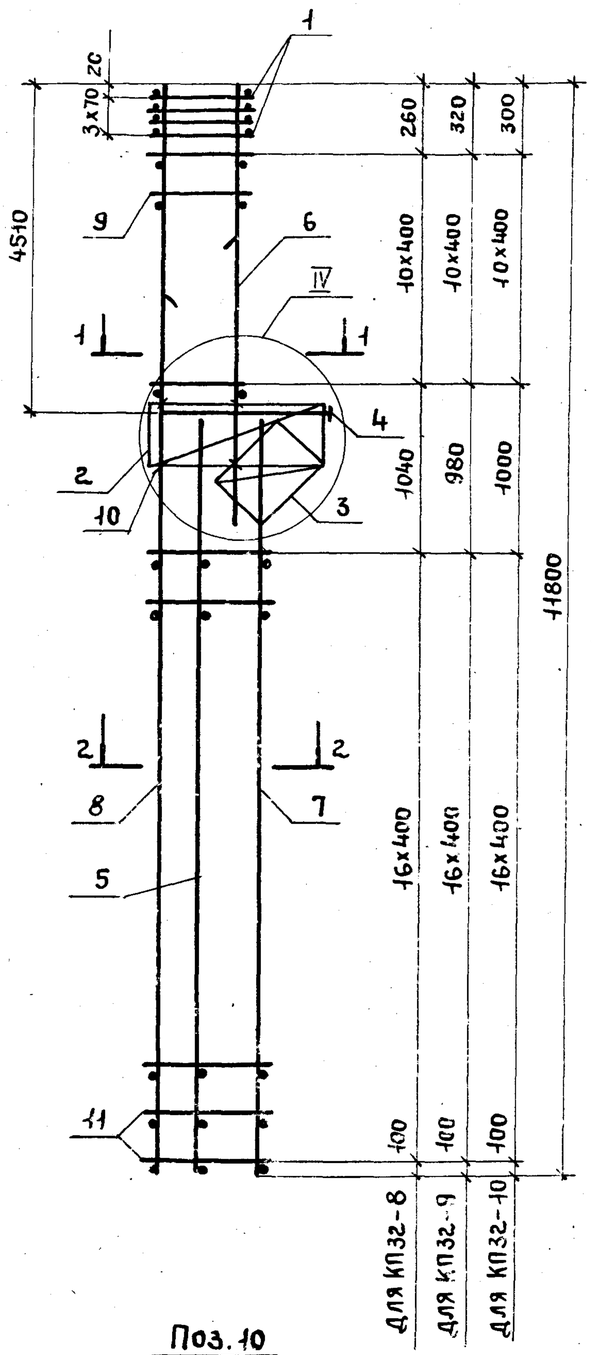

Поз.10

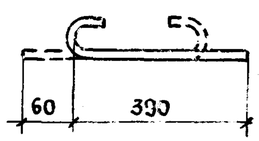

1 – 1

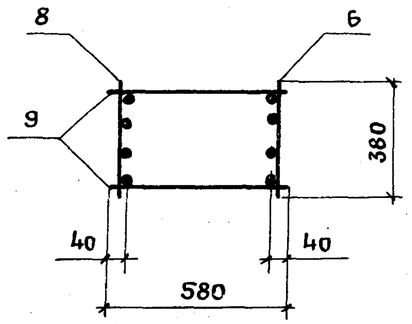

2 – 2

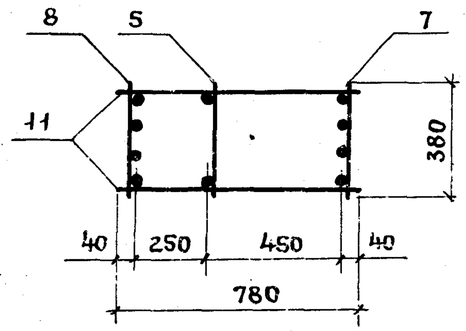

Марка каркаса	Поз.	Наименование	Кол.	Обозначение документа	Масса каркаса, кг
КП32-8	1	Сетка С2	4	1.424.1-5.3/87-143	314,4
	2	С5	1	-143	
	3	С9	1	-144	
	4	Каркас плоский КР1-5	1	-104	
	5	КР16-15	1	-124	
	6	КР9-3	1	-115	
	7	КР16-5	1	-123	
	8	КР39-17	1	-140	
	9	ф 8АI ℓ=580; 0,23кг	22	Без черт.	
	10	ф 5ВрI ℓ=450; 0,07кг	6	1.424.1-5.3/87-75	
	11	ф 5ВрI ℓ=780; 0,11кг	34	Без черт.	
КП32-9		Поз.1...5,7...11 по КП32-8			333,9
	6	Каркас плоский КР9-4	1	1.424.1-5.3/87-115	
КП32-10		Поз.1...5,7...11 по КП32-8			352,3
	6	Каркас плоский КР9-5	1	1.424.1-5.3/87-115	

1. Узел IV см. 1.424.1-5.3/87-101.
2. Арматура класса Вр-I – по ГОСТ 6727-80;
А-I – по ГОСТ 5781-82*.

Нач.СКО 1	Михайлов		1.424.1-5.3/87-75
Гл.инж.пр.	Григорьев		Каркас пространственный КП32-8...КП32-10
Рук.гр.	Акишина		Стадия: Р; Лист: ; Листов: 1
Инж.	Тищенко		ПРОМСТРОЙПРОЕКТ
Пров.	Поляков		

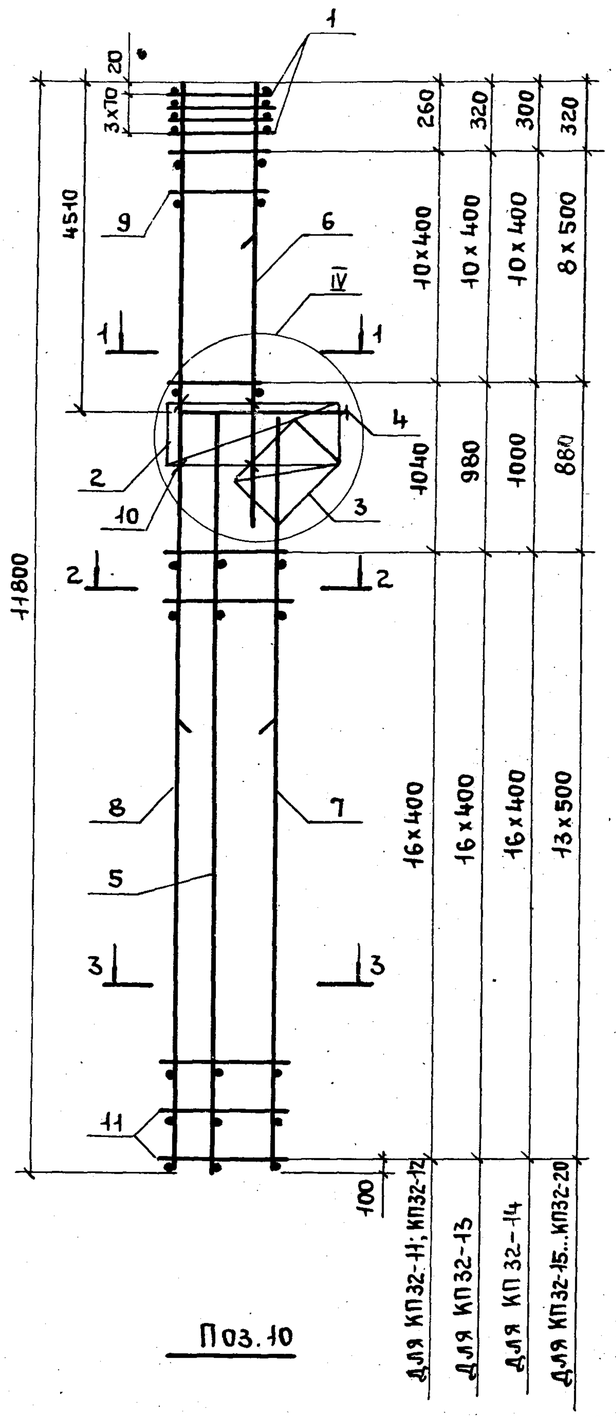

Поз.10

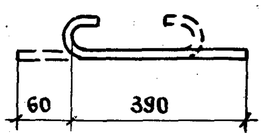

1 – 1

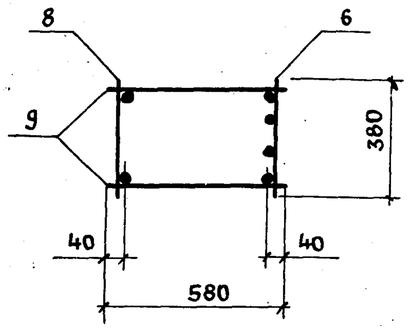

2 – 2

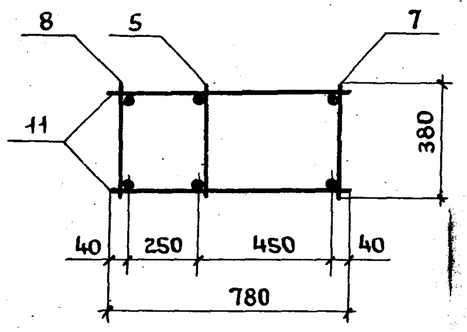

3 – 3

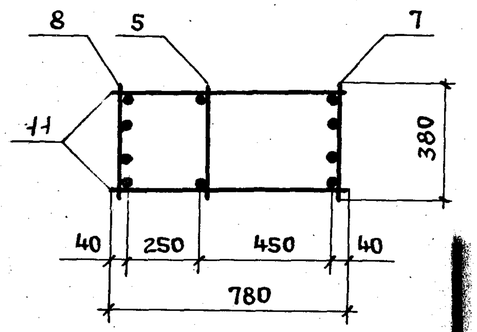

1. Узел IV см. 1.424.1-5.3/87-101.
2. Арматура класса Вр-I - по ГОСТ 6727-80; А-I - по ГОСТ 5781-82*.

Марка каркаса	Поз.	Наименование	Кол.	Обозначение документа	Масса каркаса, кг
КП32-11	1	Сетка С2	4	1.424.1-5.3/87-143	278,7
	2	С5	1	— 143	
	3	С9	1	— 144	
	4	Каркас плоский КР1-5	1	— 104	
	5	КР16-15	1	— 124	
	6	КР9-2	1	— 115	
	7	КР16-9	1	— 123	
	8	КР39-18	1	— 141	
	9	ф6АI ℓ=580; 0,13кг	22	Без черт.	
	10	ф5ВрI ℓ=450; 0,07 кг	6	1.424.1-5.3/87-76	
	11	ф6АI ℓ=780; 0,17 кг	34	Без черт.	
КП32-12		Поз.1...5,7,8,10,11 по КП32-11			297,5
	6	Каркас плоский КР9-3	1	1.424.1-5.3/87-115	
	9	ф8АI ℓ=580; 0,23кг	22	Без черт.	
КП32-13		Поз.1...5,7,8,10,11 по КП32-11			317,0
	6	Каркас плоский КР9-4	1	1.424.1-5.3/87-115	
	9	ф8АI ℓ=580; 0,23кг	22	Без черт.	
КП32-14		Поз.1...5,7,8,10,11 по КП32-11			335,4
	6	Каркас плоский КР9-5	1	1.424.1-5.3/87-115	
	9	ф8АI ℓ=580; 0,23кг	22	Без черт.	
КП32-15		Поз.1...5,10 по КП32-11			347,9
	6	Каркас плоский КР9-3	1	1.424.1-5.3/87-115	
	7	КР16-10	1	— 123	
	8	КР39-24	1	— 141	
	9	ф8АI ℓ=580; 0,23кг	18	Без черт.	
	11	ф8АI ℓ=780; 0,31кг	28	То же	

Нач.СКО-1	Михайлов		1.424.1-5.3/87-76
Гл.инж.пр	Григорьев		Каркас пространственный КП32-11...КП32-20
Рук.бр.	Акишина		Стадия: Р; Лист: 1; Листов: 2
Инж.	Тищенко		ПРОМСТРОЙПРОЕКТ
Пров.	Поляков		

23000-03 83

Марка каркаса	Поз.	Наименование	Кол.	Обозначение документа	Масса каркаса, кг
КП 32-16		Поз. 1...5,10 по КП 32-11			367,4
	6	Каркас плоский КР9-4	1	1.424.1-5.3/87-115	
	7	КР16-10	1	-123	
	8	КР39-24	1	-141	
	9	Ф8АI ℓ=580 ; 0,23 кг	18	БЕЗ черт	
	11	Ф8АI ℓ=780 ; 0,31 кг	28	ТО ЖЕ	
КП 32-17		Поз. 1...5,10 по КП 32-11			421,3
	6	Каркас плоский КР9-4	1	1.424.1-5.3/87-115	
	7	КР16-11	1	-123	
	8	КР39-28	1	-142	
	9	Ф8АI ℓ=580 ; 0,23 кг	18	БЕЗ черт.	
	11	Ф8АI ℓ=780 ; 0,31 кг	28	ТО ЖЕ	
КП 32-18		Поз. 1...5,10 по КП 32-11			439,7
	6	Каркас плоский КР9-5	1	1.424.1-5.3/87-115	
	7	КР16-11	1	-123	
	8	КР39-28	1	-142	
	9	Ф8АI ℓ=580 ; 0,23 кг	18	БЕЗ черт.	
	11	Ф8АI ℓ=780 ; 0,31 кг	28	ТО ЖЕ	
КП32-19		Поз. 1...5,10 по КП 32-11			397,4
	6	Каркас плоский КР9-6	1	1.424.1-5.3/87-115	
	7	КР16-10	1	-123	
	8	КР39-24	1	-141	
	9	Ф8АI ℓ=580 ; 0,23 кг	18	БЕЗ черт.	
	11	Ф8АI ℓ=780 ; 0,31 кг	28	ТО ЖЕ	
КП 32-20		Поз. 1...5,10 по КП 32-11			385,8
	6	Каркас плоский КР9-5	1	1.424.1-5.3/87-115	
	7	КР16-10	1	-123	
	8	КР39-24	1	-141	
	9	Ф8АI ℓ=580 ; 0,23 кг	18	БЕЗ черт.	
	11	Ф8АI ℓ=780 ; 0,31 кг	28	ТО ЖЕ	

23000-03 84

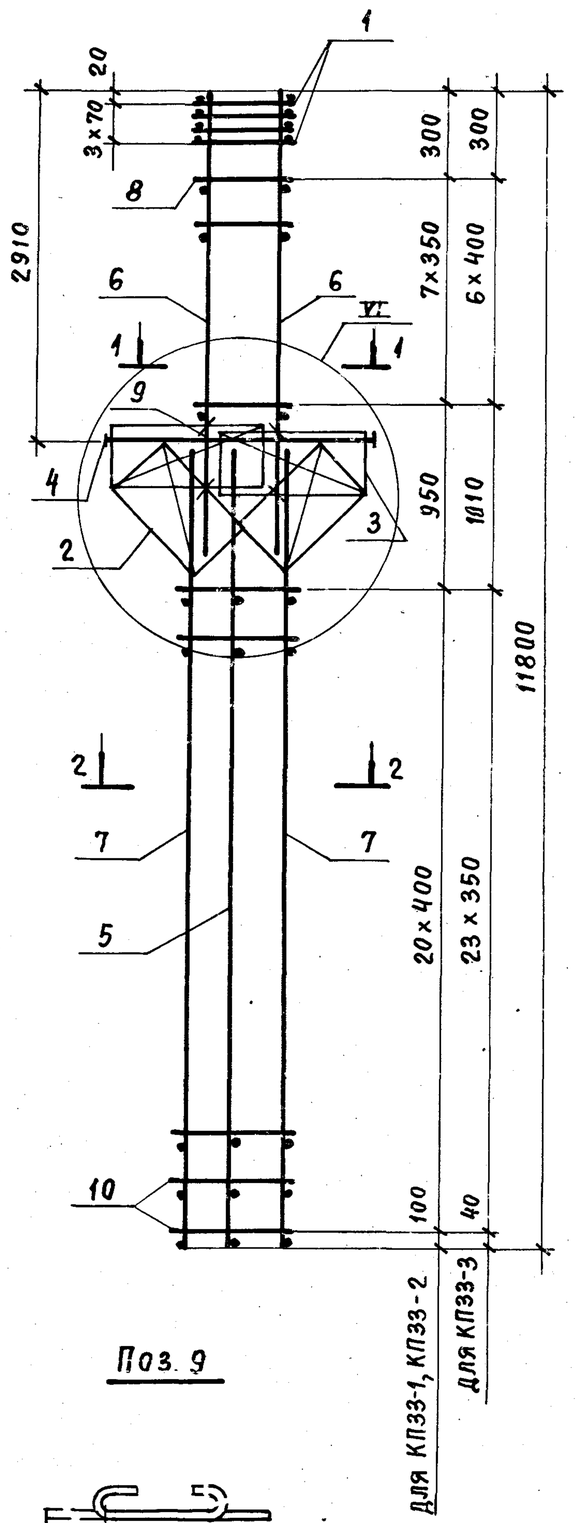

Поз. 9

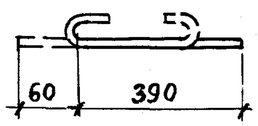

1 - 1

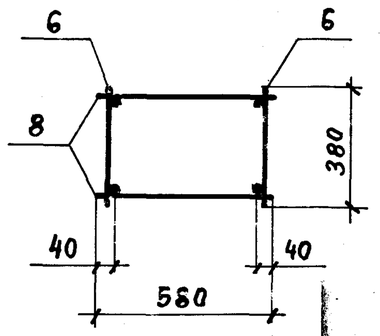

2 - 2 для КП33-1, КП33-2

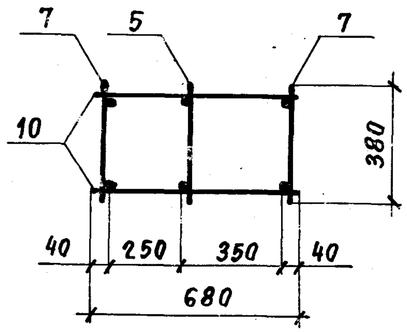

2 - 2 для КП 33-3

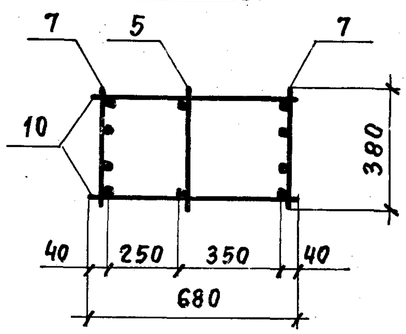

Марка каркаса	Поз.	Наименование	Кол.	Обозначение документа	Масса каркаса, кг
КП33-1	1	Сетка С 2	4	1.424.1-5.3/87-143	194,7
	2	С 11	2	-145	
	3	С 13	2	-143	
	4	Каркас плоский КР2-1	1	-105	
	5	КР23-1	1	-130	
	6	КР4-2	2	-110	
	7	КР23-2	2	-130	
	8	ф 5ВрI ℓ=580; 0,08 кг	16	БЕЗ ЧЕРТ.	
	9	ф 5ВрI ℓ=450; 0,07 кг	8	1.424.1-5.3/87-77	
	10	ф 5ВрI ℓ=680; 0,09 кг	42	БЕЗ ЧЕРТ.	
КП33-2		поз. 1...6, 8, 9 по КП33-1			216,8
	7	Каркас плоский КР23-3	2	1.424.1-5.3/87-130	
	10	ф 6АI ℓ=680; 0,15 кг	42	БЕЗ ЧЕРТ.	
КП33-3		поз. 1...5, 9 по КП33-1			256,9
	6	Каркас плоский КР 4-3	2	1.424.1-5.3/87-110	
	7	КР23-5	2		
	8	ф 5ВрI ℓ=580; 0,08 кг	14	БЕЗ ЧЕРТ.	
	10	ф 5ВрI ℓ=680; 0,09 кг	48	ТО ЖЕ	

1. Узел VI см. 1.424.1-5.3/87-102.
2. Арматура класса Вр-I - по ГОСТ 6727-80;
   А-I - по ГОСТ 5781-82*

Нач. СКО-1	Михайлов		
Гл. инж. пр	Григорьев		
Рук. бр.	Акишина		
Инж.	Михеева		
Пров.	Никонова		

1.424.1-5.3/87-77

Каркас пространственный КП33-1..., КП33-3

Стадия	Лист	Листов
Р		1

ПРОМСТРОЙПРОЕКТ

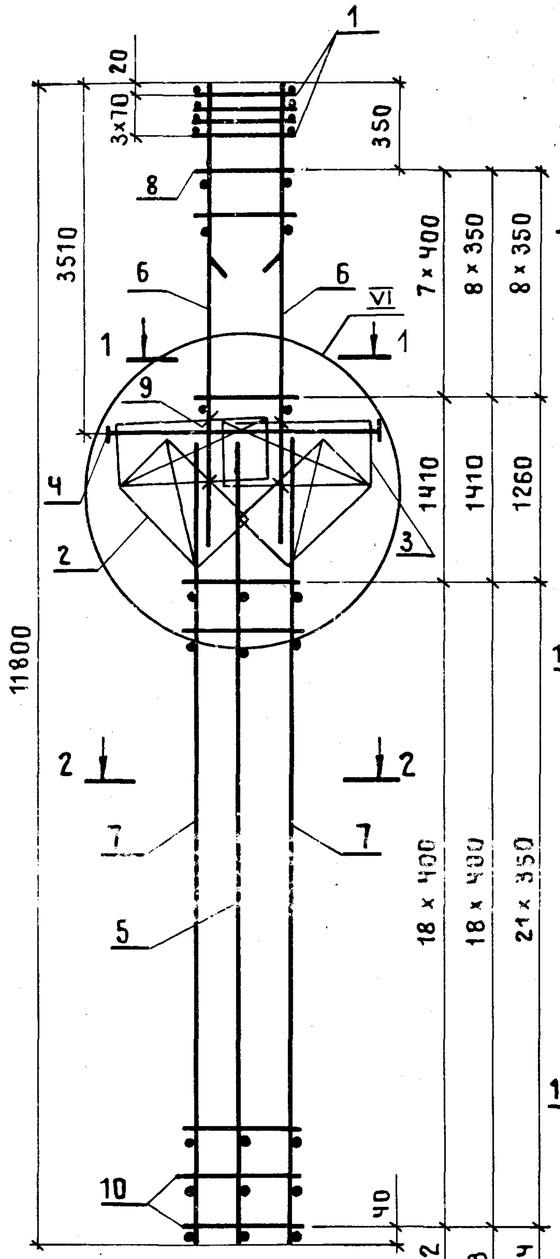

Поз. 9

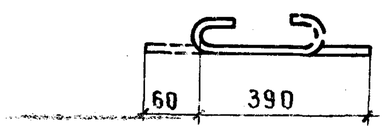

1 — 1
для КП3Ч-1

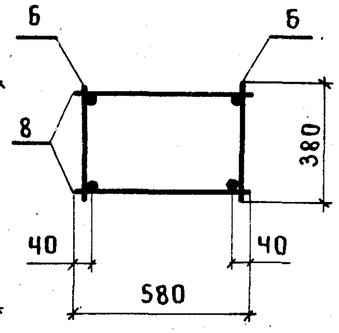

1 — 1
для КП3Ч-2...КП3Ч-4

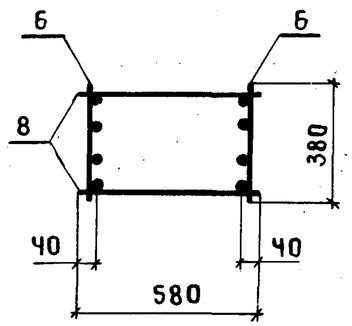

2 — 2
для КП3Ч-1... КП3Ч-3

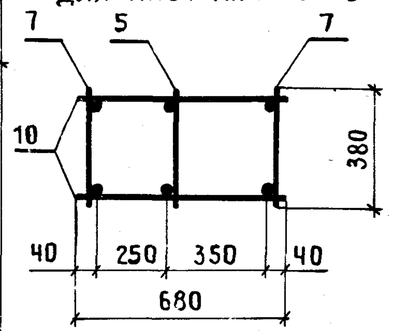

2 — 2
для КП3Ч-4

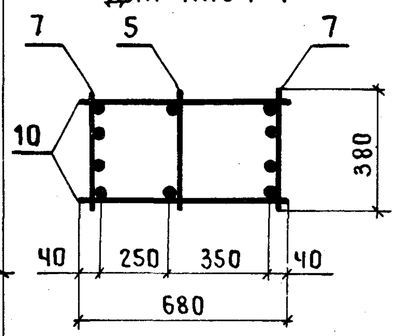

1. Узел VI см. 1.424.1-5.3/87-102.
2. Арматура класса Вр-I-по ГОСТ 6727-80;
А-I-по ГОСТ 5781-82*.

Марка каркаса	Поз.	Наименование	Кол.	Обозначение документа	Масса каркаса, кг
КП3Ч-1	1	Сетка С2	4	1.424.1-5.3/87-143	212,9
	2	С11	2	-145	
	3	С13	2	-143	
	4	Каркас плоский КР2-2	1	-105	
	5	КР20-1	1	-128	
	6	КР6-1	2	-112	
	7	КР20-2	2	-128	
	8	⌀6АI ℓ=580; 0,13кг	16	Без черт.	
	9	⌀5ВрI ℓ=450; 0,07кг	8	1.424.1-5.3/87-78	
	10	⌀5ВрI ℓ=680; 0,09кг	38	Без черт.	
КП3Ч-2		Поз. 1...5,7,9,10 по КП3Ч-1			231,3
	6	Каркас плоский КР6-3	2	1.424.1-5.3/87-112	
	8	⌀5ВрI ℓ=580; 0,08кг	16	Без черт.	
КП3Ч-3		Поз. 1...5,9 по КП3Ч-1			238,0
	6	Каркас плоский КР6-2	2	1.424.1-5.3/87-112	
	7	КР20-3	2	-128	
	8	⌀5ВрI ℓ=580; 0,08кг	18	Без черт.	
	10	⌀6АI ℓ=680; 0,15кг	38	То же	
КП3Ч-4		Поз. 1...5,9 по КП3Ч-1			269,0
	6	Каркас плоский КР6-2	2	1.424.1-5.3/87-112	
	7	КР20-5	2	-128	
	8	⌀5ВрI ℓ=580; 0,08кг	18	Без черт.	
	10	⌀5ВрI ℓ=680; 0,09кг	44	То же	

Нач.СКО-1	Михайлов		1.424.1-5.3/87-78
Гл.инж.пр.	Григорьев		Каркас пространственный КП3Ч-1...КП3Ч-4
Рук.бр.	Акишина		Стадия: Р; Лист: ; Листов: 1
Инж.	Михеева		ПРОМСТРОЙПРОЕКТ
Пров.	Никонова		

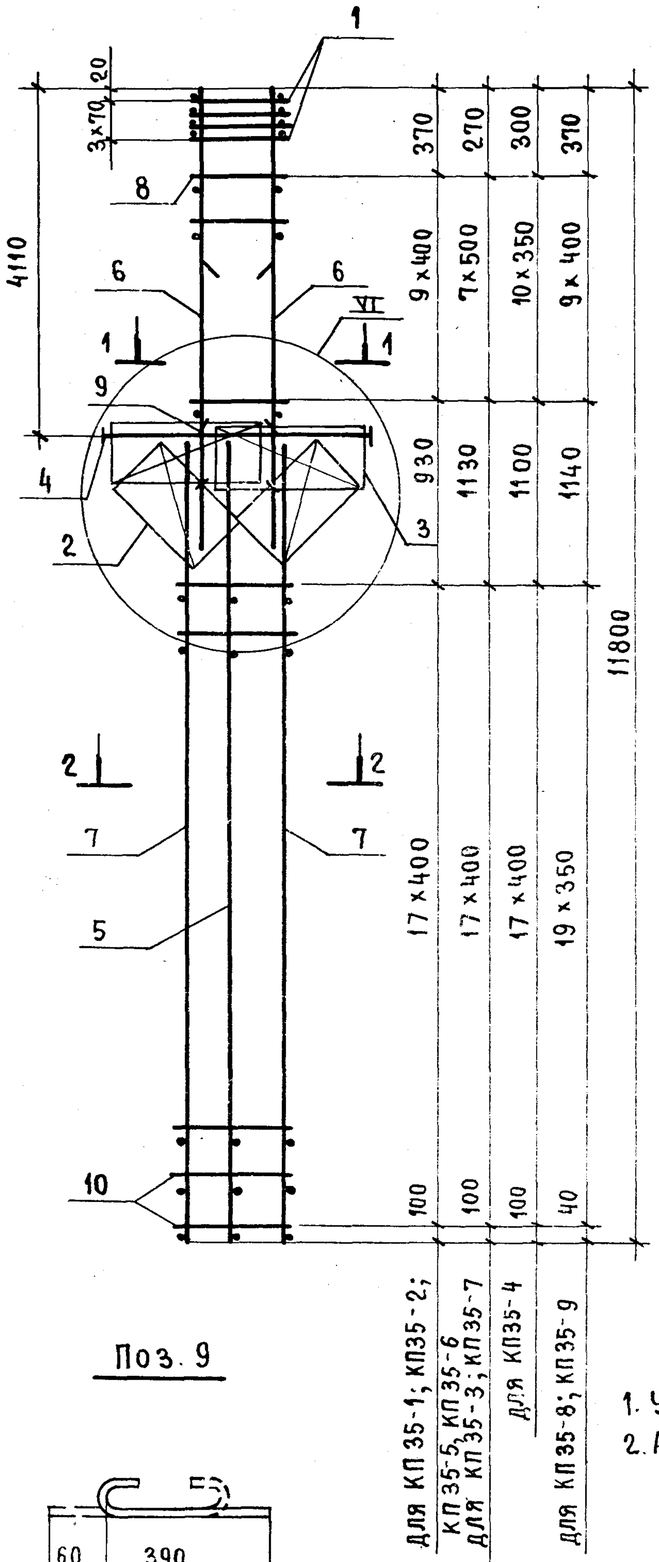

1 - 1

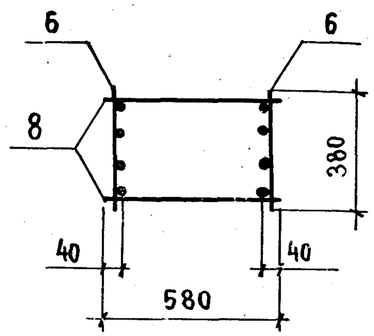

2 - 2 для КП35-1...КП35-7

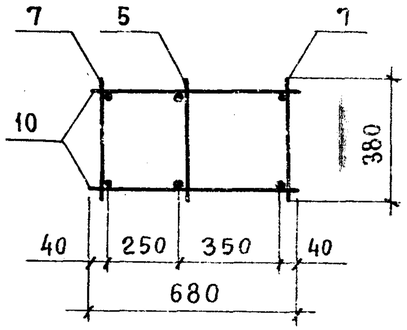

2 - 2 для КП35-8, КП35-9

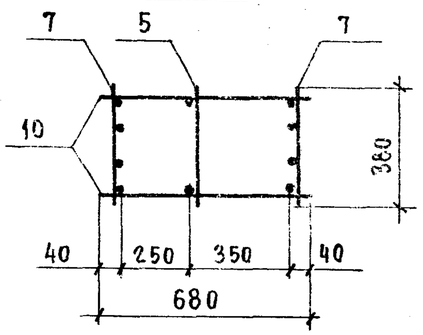

Поз. 9

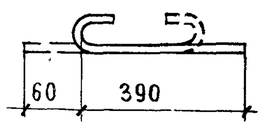

1. Узел VI см. 1.424.1-5.3/87-102.
2. Арматура класса Вр-I - по ГОСТ 6727-80; А-I - по ГОСТ 5781-82*.

Марка каркаса	поз.	Наименование	Кол.	Обозначение документа	Масса каркаса, кг
КП35-1	1	Сетка С2	4	1.424.1-5.3/87-143	242,5
	2	С11	2	-145	
	3	С13	2	-143	
	4	Каркас плоский КР2-5	1	-107	
	5	КР18-1	1	-126	
	6	КР8-2	2	-114	
	7	КР18-2	2	-126	
	8	ф5ВрI ℓ=580; 0,08 кг	20	БЕЗ ЧЕРТ.	
	9	ф5ВрI ℓ=450; 0,07 кг	8	1.424.1-5.3/87-79	
	10	ф5ВрI ℓ=680; 0,09 кг	36	БЕЗ ЧЕРТ.	
КП35-2		поз. 1...5, 7, 9, 10 по КП35-1			262,3
	6	Каркас плоский КР8-3	2	1.424.1-5.3/87-114	
	8	ф6АI ℓ=580; 0,13 кг	20	БЕЗ ЧЕРТ.	
КП35-3		поз. 1...5, 7, 9, 10 по КП35-1			294,6
	6	Каркас плоский КР8-4	2	1.424.1-5.3/87-114	
	8	ф8АI ℓ=580; 0,23 кг	16	БЕЗ ЧЕРТ.	
КП35-4		поз. 1...5, 9 по КП35-1			246,2
	6	Каркас плоский КР8-1	2	1.424.1-5.3/87-114	
	7	КР18-3	2	-126	
	8	ф5ВрI ℓ=580; 0,08 кг	22	БЕЗ ЧЕРТ.	
	10	ф6АI ℓ=680; 0,15 кг	36	ТО ЖЕ	

Нач. СКО-1	Михайлов	
Гл. инж. пр.	Григорьев	
Рук. бр.	Акишина	
Инж.	Михеева	
Пров.	Никонова	

1.424.1-5.3/87-79

Каркас пространственный КП35-1...КП35-9

Стадия	Лист	Листов
Р		2

ПРОМСТРОЙПРОЕКТ

23000-03 87

Марка каркаса	Поз.	Наименование	Кол.	Обозначение документа	Масса каркаса, кг
КП35-5		поз.1...6,8,9 по КП35-1			261,6
	7	Каркас плоский КР18-3	2	1.424.1-5.3/87-126	
	10	ф6АI ℓ=680 ; 0,15 кг	36	БЕЗ черт.	
КП35-6		поз.1...5,9 по КП35-1			281,4
	6	Каркас плоский КР8-3	2	1.424.1-5.3/87-114	
	7	КР18-3	2	-126	
	8	ф6АI ℓ=580 ; 0,13 кг	20	БЕЗ черт.	
	10	ф6АI ℓ=680 ; 0,15 кг	36	ТО ЖЕ	
КП35-7		поз.1...5,9 по КП35-1			313,7
	6	Каркас плоский КР8-4	2	1.424.1-5.3/87-114	
	7	КР18-3	2	-126	
	8	ф8АI ℓ=580 ; 0,23 кг	16	БЕЗ черт.	
	10	ф6АI ℓ=680 ; 0,15 кг	36	ТО ЖЕ	
КП35-8		поз.1...6,8,9 по КП35-1			290,4
	7	Каркас плоский КР18-5	2	1.424.1-5.3/87-126	
	10	ф5ВрI ℓ=680; 0,09 кг	40	БЕЗ черт.	
КП35-9		поз.1...5,9 по КП35-1			310,0
	6	Каркас плоский КР8-3	2	1.424.1-5.3/87-114	
	7	КР18-5	2	-126	
	8	ф6АI ℓ=580 ; 0,13 кг	20	БЕЗ черт.	
	10	ф5ВрI ℓ=680 ; 0,09 кг	40	ТО ЖЕ	

23000-03 88

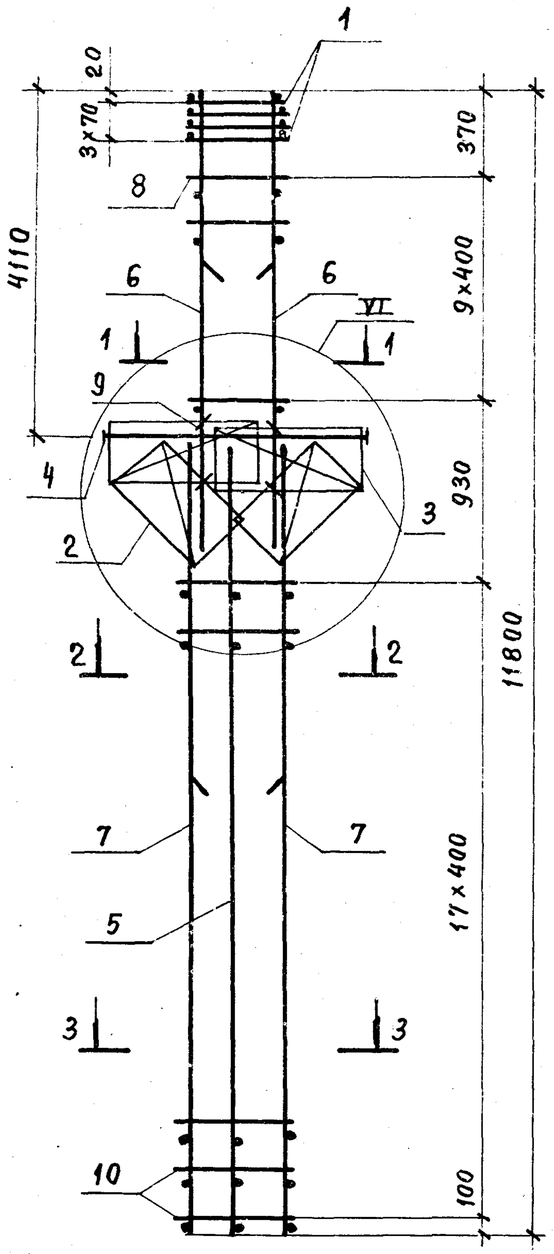

1 - 1

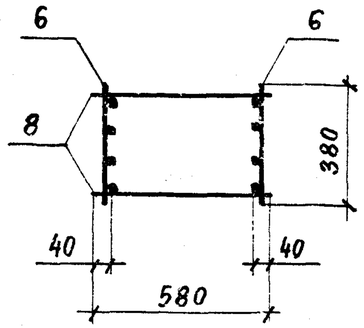

2 - 2

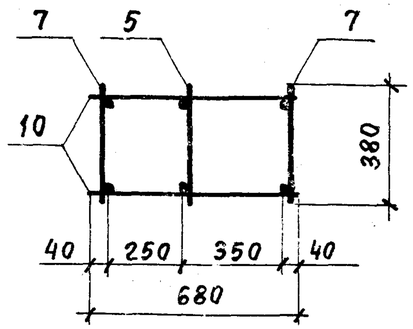

3 - 3

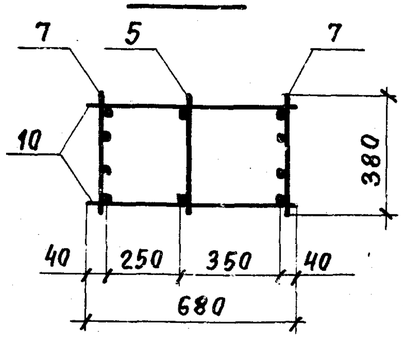

Марка каркаса	Поз.	Наименование	Кол.	Обозначение документа	Масса каркаса, кг
КП 35-10	1	Сетка С 2	4	1.424.1-5.3/87-143	303,5
	2	С 11	2	-145	
	3	С 13	2	-143	
	4	Каркас плоский КР 2-5	1	-107	
	5	КР 18-1	1	-126	
	6	КР 8-3	2	-114	
	7	КР 18-6	2	-126	
	8	ф 6 AI ℓ=580; 0,13 кг	20	БЕЗ ЧЕРТ.	
	9	ф 5 ВрI ℓ=450; 0,07 кг	8	1.424.1-5.3/87-80	
	10	ф 5 ВрI ℓ=680; 0,09 кг	36	БЕЗ ЧЕРТ.	

1. Узел VI см. 1.424.1-5.3/87-102.
2. Арматура класса Вр-I - по ГОСТ 6727-80;
   А-I - по ГОСТ 5781-82*.

Поз. 9

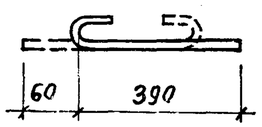

Нач. СКО-1	Михайлов		1.424.1-5.3/87-80
Гл. инж. пр.	Григорьев		Каркас пространственный КП 35-10
Рук. гр.	Акишина		Стадия: Р; Лист: ; Листов: 1
Инж.	Михеева		ПРОМСТРОЙПРОЕКТ
Пров.	Никонова		

23000-03 89

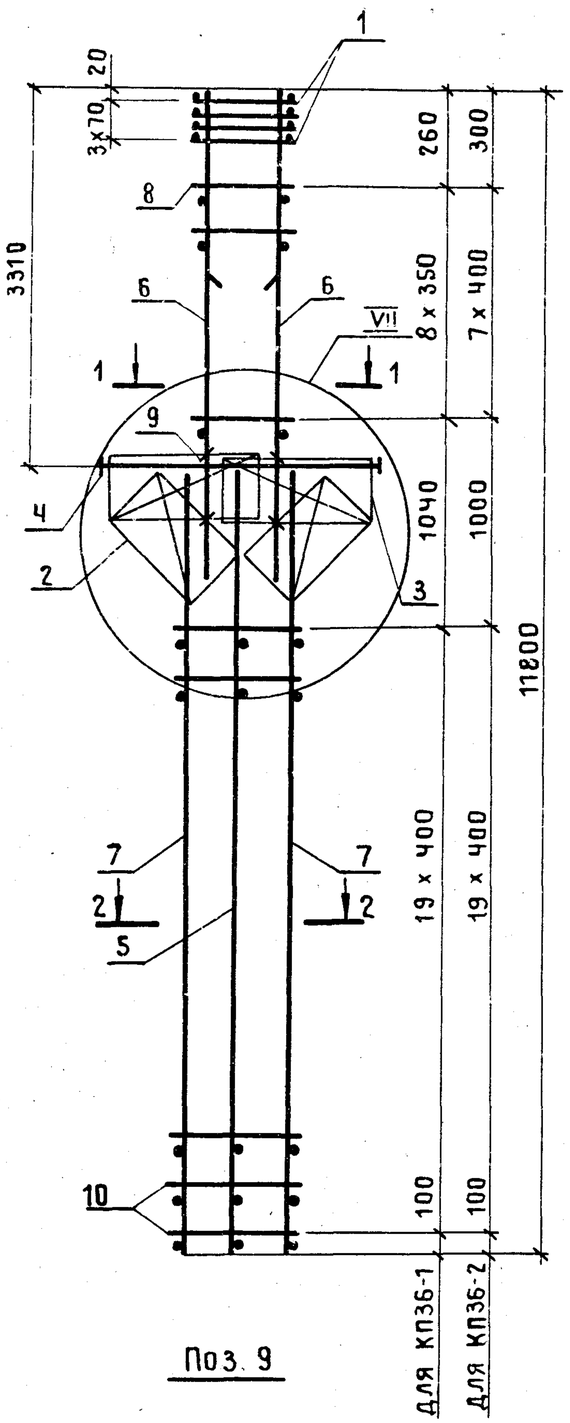

Поз. 9

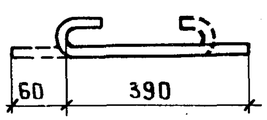

1 — 1

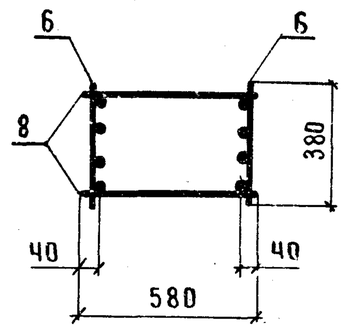

2 — 2

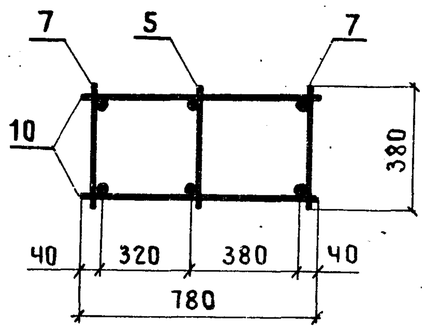

Марка каркаса	Поз.	Наименование	Кол.	Обозначение документа	Масса каркаса, кг
КП36-1	1	Сетка С 2	4	1.424.1-5.3/87-143	234,5
	2	С 12	2	-145	
	3	С 13	2	-143	
	4	Каркас плоский КР 2-1	1	-105	
	5	КР 21-1	1	-129	
	6	КР 5-4	2	-111	
	7	КР 21-2	2	-129	
	8	ф 5 ВрI ℓ=580; 0,08 кг	18	БЕЗ ЧЕРТ.	
	9	ф 5 ВрI ℓ=450; 0,07 кг	8	1.424.1-5.3/87-81	
	10	ф 6 АI ℓ=780; 0,17 кг	40	БЕЗ ЧЕРТ.	
КП36-2	1	Сетка С 2	4	1.424.1-5.3/87-143	247,5
	2	С 12	2	-145	
	3	С 13	2	-143	
	4	Каркас плоский КР 2-1	1	-105	
	5	КР 21-1	1	-129	
	6	КР 5-5	2	-111	
	7	КР 21-2	2	-129	
	8	ф 5 ВрI ℓ=580; 0,08 кг	16	БЕЗ ЧЕРТ.	
	9	ф 5 ВрI ℓ=450; 0,07 кг	8	1.424.1-5.3/87-81	
	10	ф 6 АI ℓ=780; 0,17 кг	40	БЕЗ ЧЕРТ.	

1. Узел VII см. 1.424.1-5.3/87-102.
2. Арматура класса Вр-I - по ГОСТ 6727-80;
А-I - по ГОСТ 5781-82*.

Нач.СКО-1	Михайлов		
Гл.инж.пр	Григорьев		
Рук.бр.	Акишина		
Ст.инж.	Поляков		
Пров.	Никонова		

1.424.1-5.3/87-81

Каркас пространственный КП36-1; КП36-2

Стадия	Лист	Листов
Р		1

ПРОМСТРОЙПРОЕКТ

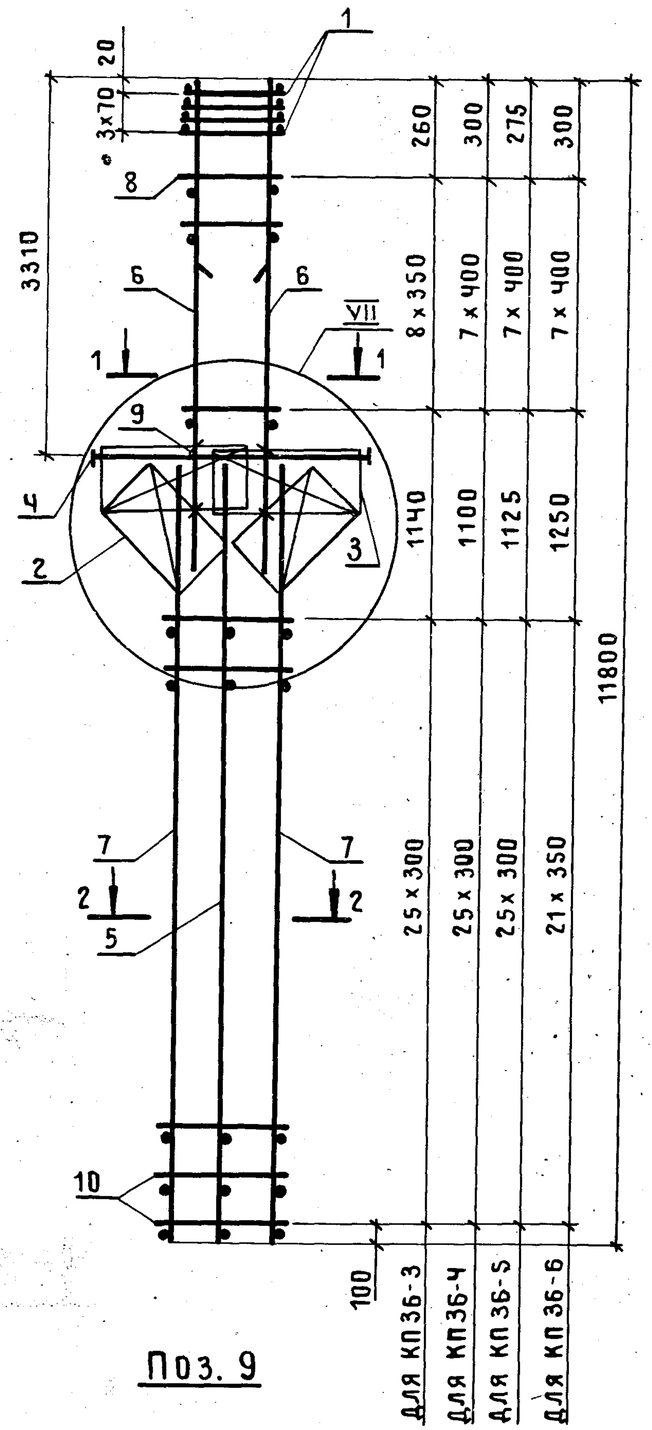

Поз. 9

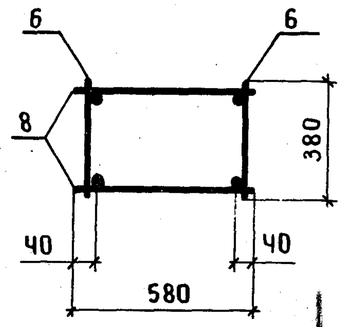

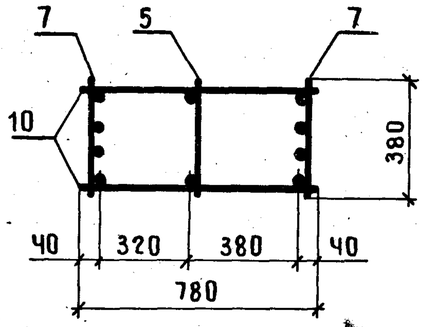

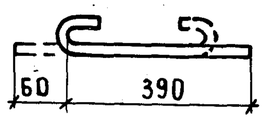

Марка каркаса	Поз.	Наименование	Кол.	Обозначение документа	Масса каркаса, кг
КП36-3	1	Сетка С2	4	1.424.1-5.3/87-143	217,0
	2	С12	2	-145	
	3	С13	2	-143	
	4	Каркас плоский КР2-1	1	-105	
	5	КР21-1	1	-129	
	6	КР5-1	2	-111	
	7	КР21-3	2	-129	
	8	ф5ВрI ℓ=580; 0,08кг	18	Без черт.	
	9	ф5ВрI ℓ=450; 0,07кг	8	1.424.1-5.3/87-82	
	10	ф5ВрI ℓ=780; 0,11кг	52	Без черт.	
КП36-4		Поз.1...5,7,9,10 по КП36-3			224,2
	6	Каркас плоский КР5-2	2	1.424.1-5.3/87-111	
	8	ф5ВрI ℓ=580; 0,08кг	16	Без черт.	
КП36-5		Поз.1...5,7,9,10 по КП36-3			234,4
	6	Каркас плоский КР5-3	2	1.424.1-5.3/87-111	
	8	ф6АI ℓ=580; 0,13кг	16	Без черт.	
КП36-6		Поз.1...5,9 по КП36-3			252,0
	6	Каркас плоский КР5-2	2	1.424.1-5.3/87-111	
	7	КР21-4	2	-129	
	8	ф5ВрI ℓ=580; 0,08кг	16	Без черт.	
	10	ф5ВрI ℓ=780; 0,11кг	44	То же	

1. Узел VII см. 1.424.1-5.3/87-102.
2. Арматура класса Вр-I по ГОСТ 6727-80;
А-I по ГОСТ 5781-82*.

Нач.СКО-1	Михайлов	
Гл.инж.пр.	Григорьев	
Рук.бр.	Акишина	
Ст.инж.	Поляков	
Пров.	Никонова	

1.424.1-5.3/87-82

Каркас пространственный КП36-3...КП36-6

Стадия	Лист	Листов
Р		1

ПРОМСТРОЙПРОЕКТ

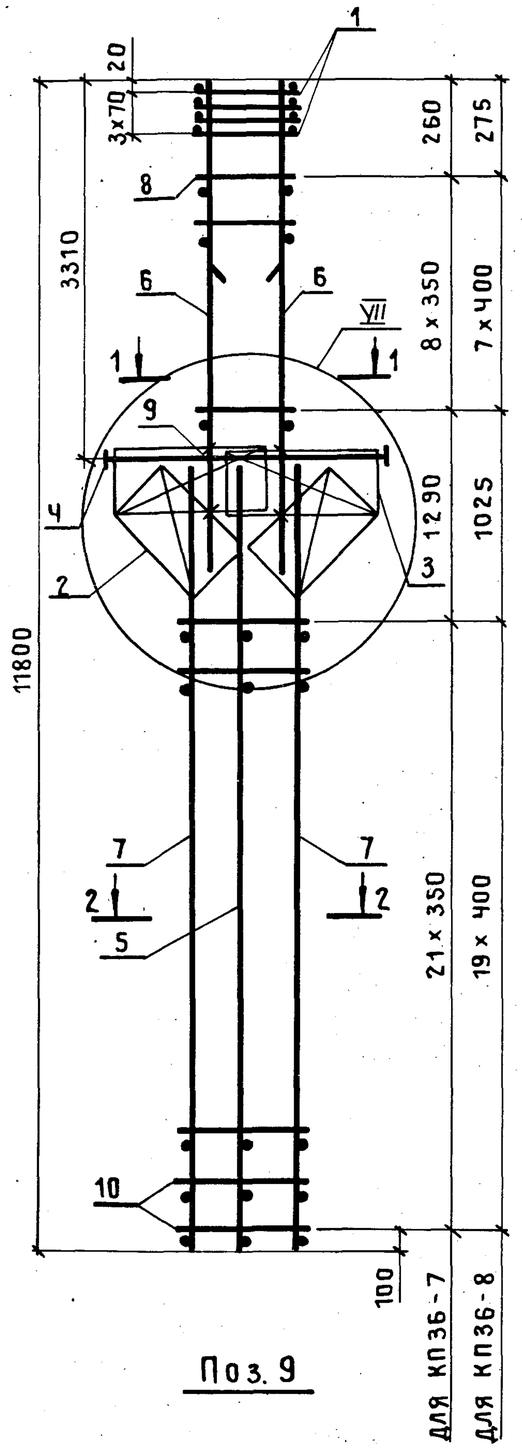

Поз. 9

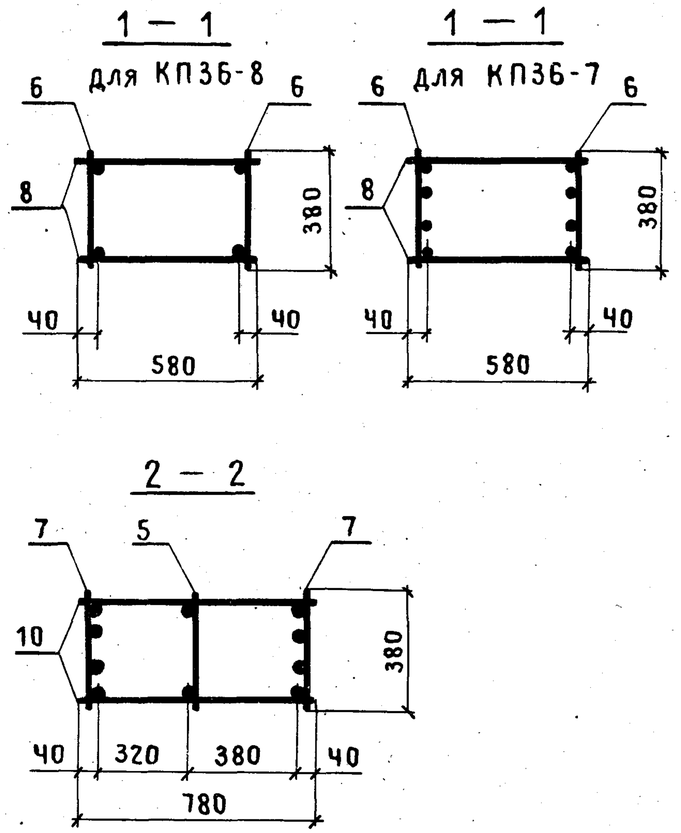

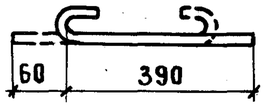

Марка каркаса	Поз.	Наименование	Кол.	Обозначение документа	Масса каркаса, кг
КП 36-7	1	Сетка С 2	4	1.424.1-5.3/87-143	266,5
	2	С 12	2	-145	
	3	С 13	2	-143	
	4	Каркас плоский КР 2-1	1	-105	
	5	КР 21-1	1	-129	
	6	КР 5-4	2	-111	
	7	КР 21-4	2	-129	
	8	ф5 Вр I ℓ=580; 0,08 кг	18	Без черт.	
	9	ф5 Вр I ℓ=450; 0,07 кг	8	1.424.1-5.3/87-83	
	10	ф5 Вр I ℓ=780; 0,11 кг	44	Без черт.	
КП 36-8	1	Сетка С 2	4	1.424.1-5.3/87-143	293,1
	2	С 12	2	-145	
	3	С 13	2	-143	
	4	Каркас плоский КР 2-1	1	-105	
	5	КР 21-1	1	-129	
	6	КР 5-3	2	-111	
	7	КР 21-5	2	-129	
	8	ф6 А I ℓ=580; 0,13 кг	16	Без черт.	
	9	ф5 Вр I ℓ=450; 0,07 кг	8	1.424.1-5.3/87-83	
	10	ф5 Вр I ℓ=780; 0,11 кг	40	Без черт.	

1. Узел VII см. 1.424.1-5.3/87-102.
2. Арматура класса Вр-I-по ГОСТ 6727-80;
А-I-по ГОСТ 5781-82*.

Нач.СКО-1	Михайлов		
Гл.инж.пр.	Григорьев		
Рук.бр.	Акишина		
Ст.инж.	Поляков		
Пров.	Никонова		

1.424.1-5.3/87-83

Каркас пространственный КП 36-7; КП 36-8

Стадия	Лист	Листов
Р		1

ПРОМСТРОЙПРОЕКТ

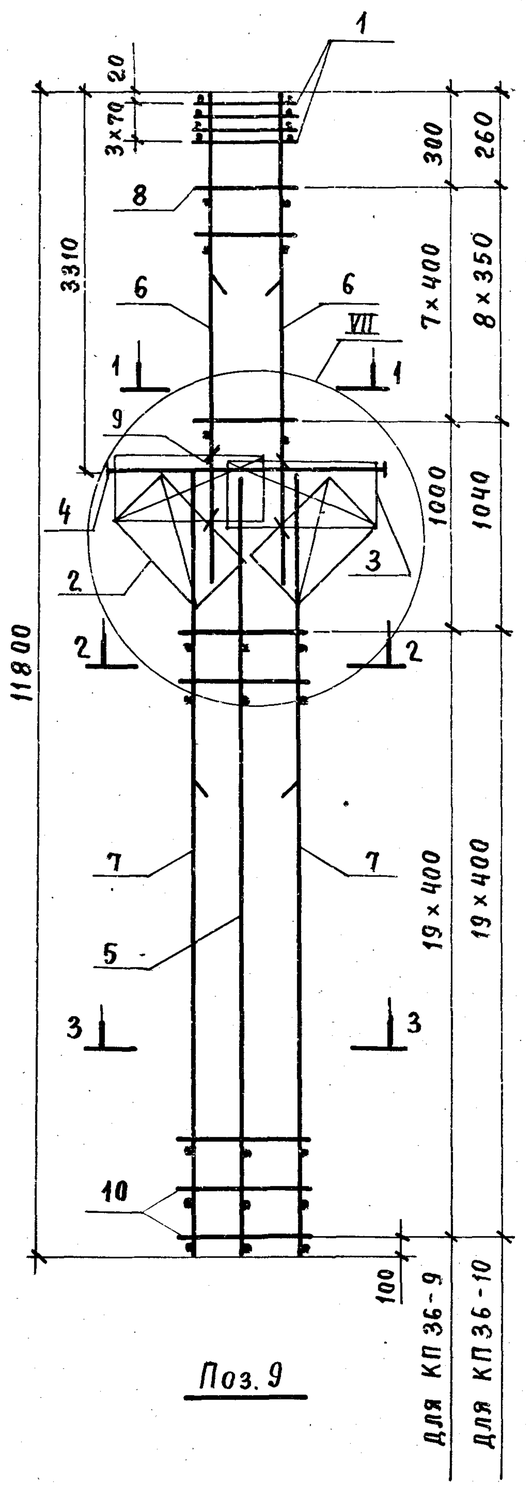

Поз. 9

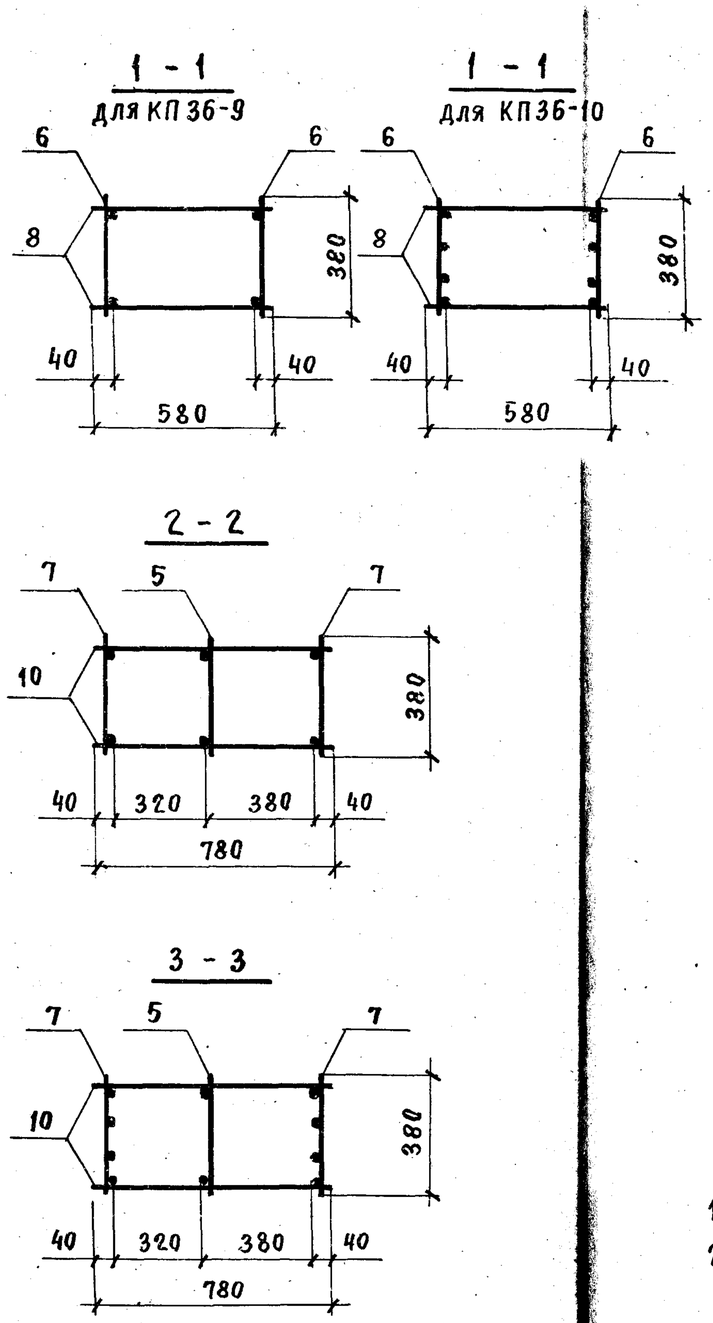

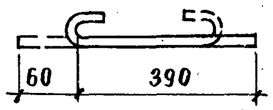

Марка каркаса	Поз	Наименование	Кол.	Обозначение документа	Масса каркаса, кг
КП 36-9	1	Сетка С 2	4	1.424.1-5.3/87-143	272,9
	2	С 12	2	-145	
	3	С 13	2	143	
	4	Каркас плоский КР 2-1	1	-105	
	5	КР 21-1	1	-129	
	6	КР 5-2	2	-111	
	7	КР 21-6	2	-129	
	8	ф5ВрI ℓ=580; 0,08 кг	16	БЕЗ ЧЕРТ.	
	9	ф5ВрI ℓ=450; 0,07 кг	8	1.424.1-5.3/87-84	
	10	ф6АI ℓ=780; 0,17 кг	40	БЕЗ ЧЕРТ.	
КП 36-10	1	Сетка С 2	4	1.424.1-5.3/87-143	287,3
	2	С 12	2	-145	
	3	С 13	2	-143	
	4	Каркас плоский КР2-1	1	-105	
	5	КР 21-1	1	-129	
	6	КР 5-4	2	-111	
	7	КР 21-6	2	-129	
	8	ф5ВрI ℓ=580; 0,08 кг	18	БЕЗ ЧЕРТ.	
	9	ф5ВрI ℓ=450; 0,07 кг	8	1.424.1-5.3/87-84	
	10	ф6АI ℓ=780; 0,17 кг	40	БЕЗ ЧЕРТ.	

1. Узел VII см. 1.424.1-5.3/87-102.
2. Арматура класса Вр-I - по ГОСТ 6727-80;
   А-I - по ГОСТ 5781-82.*

Нач. СКО-1	Михайлов		1.424.1-5.3/87-84
Гл. инж. пр.	Григорьев		Каркас пространственный КП 36-9; КП 36-10.
Рук. бр.	Акишина		Стадия: Р; Лист: ; Листов: 1
Ст. инж.	Поляков		ПРОМСТРОЙПРОЕКТ
Пров.	Никонова		

23000-03-02

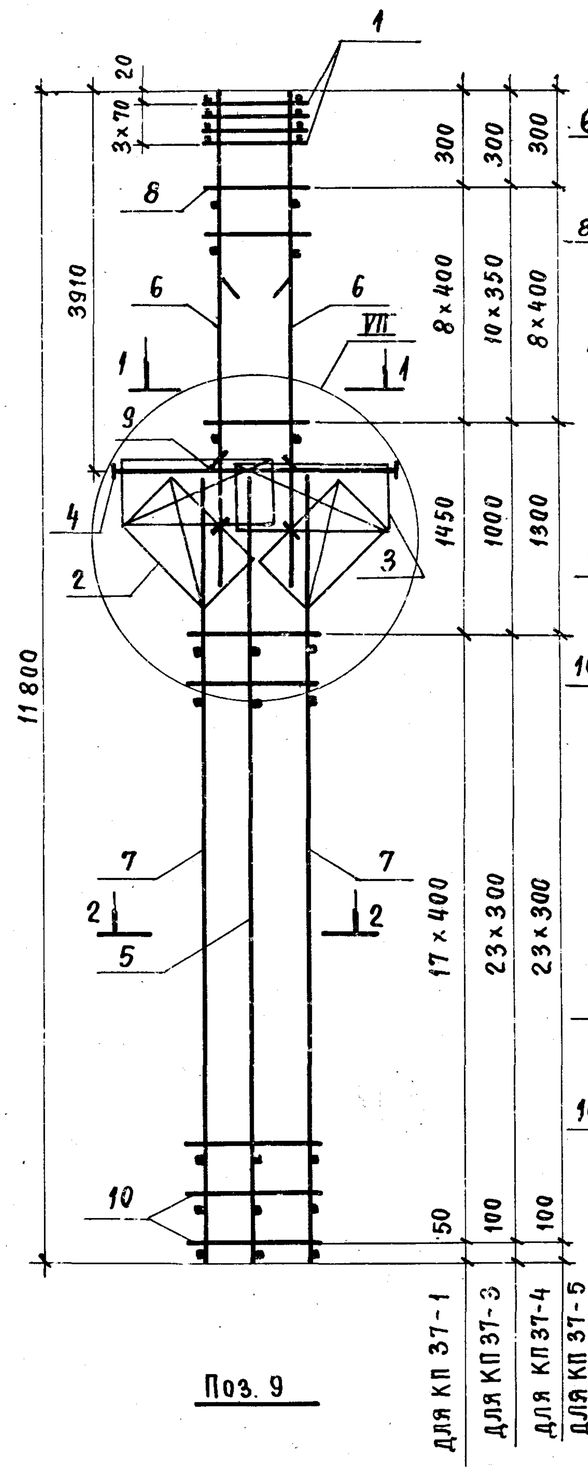

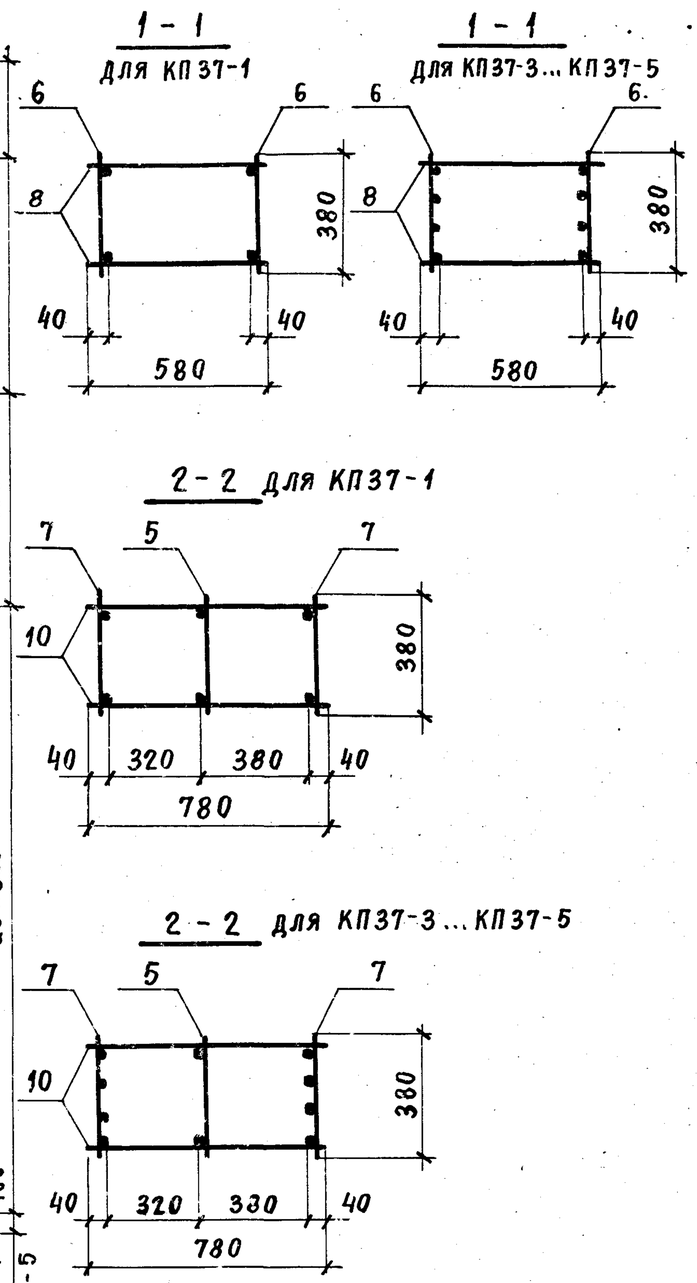

Поз. 9

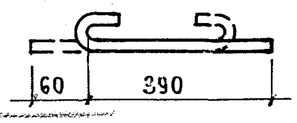

1. Узел VII см. 1.424.1-5.3/87-102.
2. Арматура класса Вр-I- по ГОСТ 6727-80;
А-I- по ГОСТ 5781-82.*

Марка каркаса	Поз.	Наименование	Кол.	Обозначение документа	Масса каркаса, кг
КП 37-1	1	Сетка С 2	4	1.424.1-5.3/87-143	237,1
	2	С 12	2	-145	
	3	С 13	2	-143	
	4	Каркас плоский КР 2-3	1	-106	
	5	КР 19-1	1	-127	
	6	КР 7-1	2	-113	
	7	КР 19-2	2	-127	
	8	⌀6АI ℓ=580; 0,13 кг	18	без черт.	
	9	⌀5ВрI ℓ=450; 0,07 кг	8	1.424.1-5.3/87-85	
	10	⌀6АI ℓ=780; 0,17 кг	36	без черт.	
КП 37-3		поз. 1...5,9 по КП 37-1			246,2
	6	Каркас плоский КР 7-2	2	1.424.1-5.3/87-113	
	7	КР 19-3	2	-127	
	8	⌀5ВрI ℓ=580; 0,08 кг	22	без черт.	
	10	⌀5ВрI ℓ=780; 0,11 кг	48	то же	
КП 37-4		поз. 1...5,9 по КП 37-1			261,1
	6	Каркас плоский КР 7-3	2	1.424.1-5.3/87-113	
	7	КР 19-3	2	-127	
	8	⌀5ВрI ℓ=580; 0,08 кг	18	без черт.	
	10	⌀5ВрI ℓ=780; 0,11 кг	48	то же	
КП 37-5		поз. 1...5,8,9 по КП 37-1			280,0
	6	Каркас плоский КР 7-4	2	1.424.1-5.3/87-113	
	7	КР 19-3	2	-127	
	10	⌀5ВрI ℓ=780; 0,11 кг	48	без черт.	

Нач. СКО-1	Михайлов		1.424.1-5.3/87-85
Гл. инж. пр.	Григорьев		Каркас пространственный КП37-1, КП37-3...КП37-5
Рук. бр.	Акишина		Стадия: Р; Лист: ; Листов: 1
Ст. инж.	Поляков		ПРОМСТРОЙПРОЕКТ
Пров.	Никонова		

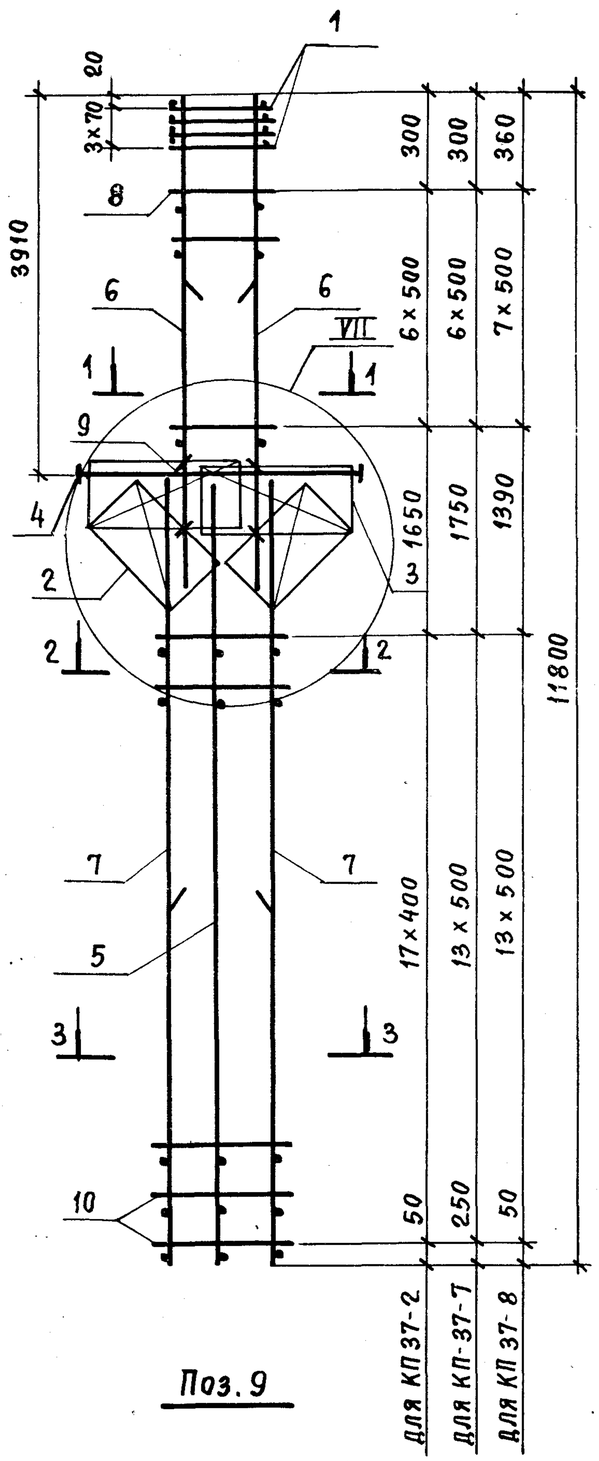

Поз. 9

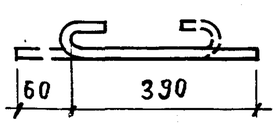

1 - 1

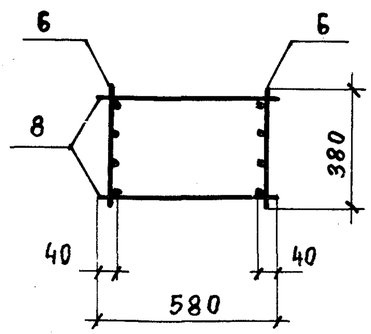

2 - 2

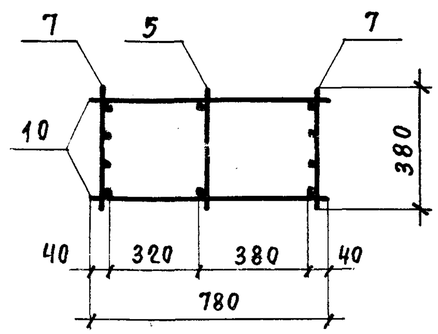

3 - 3

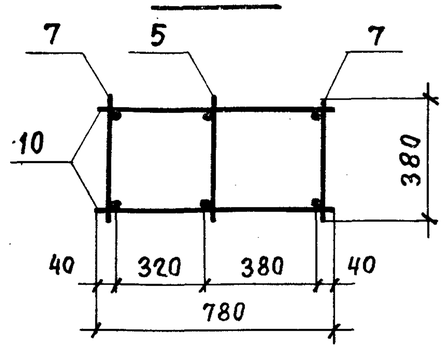

Марка каркаса	Поз.	Наименование	Кол.	Обозначение документа	Масса каркаса, кг
КП 37-2	1	Сетка С 2	4	1.424.1-5.3/87-143	382,0
	2	С 12	2	-145	
	3	С 13	2	-143	
	4	Каркас плоский КР 2-3	1	-106	
	5	КР 19-1	1	-127	
	6	КР 7-6	2	-113	
	7	КР 19-10	2	-127	
	8	ф8АI ℓ=580; 0,23 кг	14	без черт.	
	9	ф5ВрI ℓ=450; 0,07 кг	8	1.424.1-5.3/87-86	
	10	ф6АI ℓ=780; 0,17 кг	36	без черт.	
КП 37-7		поз. 1...6,8,9 по КП37-2			424,5
	7	Каркас плоский КР 19-11	2	1.424.1-5.3/87-127	
	10	ф8АI ℓ=780; 0,31 кг	28	без черт.	
КП 37-8		поз. 1...5,8,9 по КП37-2			457,5
	6	Каркас плоский КР 7-7	2	1.424.1-5.3/87-113	
	7	КР 19-11	2	-127	
	10	ф8АI ℓ=780; 0,31 кг	28	без черт.	

1. Узел VII см. 1.424.1-5.3/87-102.
2. Арматура класса Вр-I- по ГОСТ 6727-80;
   А-I- по ГОСТ 5781-82.*

Нач.СКО-1	Михайлов		
Гл.инж.пр.	Григорьев		
Рук.бр.	Акишина		
Ст.инж.	Поляков		
Пров.	Никонова		

1.424.1-5.3/87-86

Каркас пространственный КП37-2; КП37-7; КП37-8

Стадия	Лист	Листов
Р		1

ПРОМСТРОЙПРОЕКТ

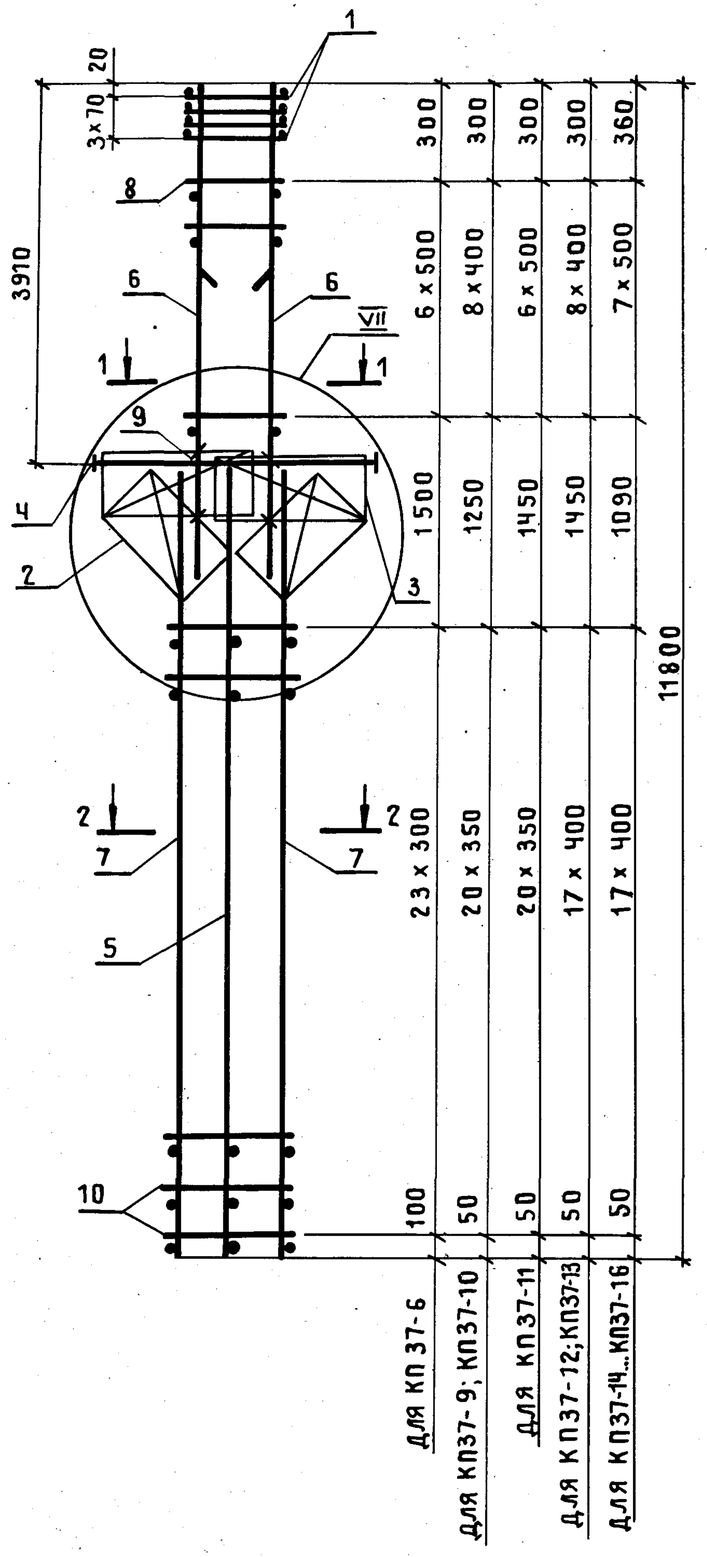

1 — 1

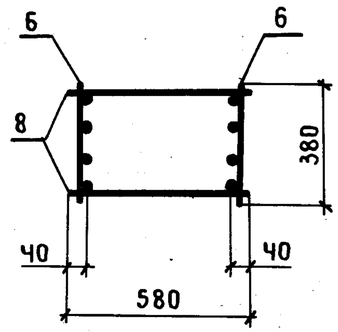

2 — 2

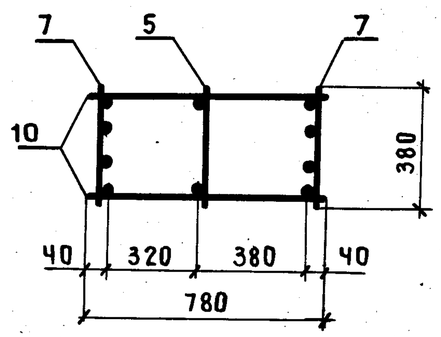

Поз. 9

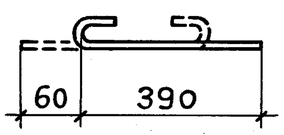

Марка каркаса	Поз.	Наименование	Кол.	Обозначение документа	Масса каркаса, кг
КП37-6	1	Сетка С2	4	1.424.1-5.3|87-143	311,1
	2	С12	2	-145	
	3	С13	2	-143	
	4	Каркас плоский КР2-3	1	-106	
	5	КР19-1	1	-127	
	6	КР7-5	2	-113	
	7	КР19-3	2	-127	
	8	ф 8 А I ℓ=580; 0,23кг	14	Без черт.	
	9	ф 5 Вр I ℓ=450; 0,07кг	8	1.424.1-5.3|87-87	
	10	ф 5 Вр I ℓ=780; 0,11 кг	48	Без черт.	
КП37-9		Поз. 1...5, 9 по КП37-6			286,4
	6	Каркас плоский КР7-3	2	1.424.1-5.3|87-113	
	7	КР19-4	2	-127	
	8	ф 5 Вр I ℓ=580; 0,08кг	18	Без черт.	
	10	ф 5 Вр I ℓ=780; 0,11кг	42	То же	
КП37-10		Поз. 1...5, 9 по КП37-6			305,3
	6	Каркас плоский КР7-4	2	1.424.1-5.3|87-113	
	7	КР19-4	2	-127	
	8	ф 6 А I ℓ=580; 0,13кг	18	Без черт.	
	10	ф 5 Вр I ℓ=780; 0,11кг	42	То же	

1. Узел VII см. 1.424.1-5.3|87-102.
2. Арматура класса Вр-I - по ГОСТ 6727-80;
А-I - по ГОСТ 5781-82*.

Нач.СКО-1	Михайлов		
Гл.инж.пр.	Григорьев		
Рук.бр.	Акишина		
Ст.инж.	Поляков		
Пров.	Никонова		

1.424.1-5.3|87-87

Каркас пространственный КП37-6; КП37-9... КП37-16

Стадия	Лист	Листов
Р	1	2

ПРОМСТРОЙПРОЕКТ

Марка каркаса	Поз.	Наименование	Кол.	Обозначение документа	Масса каркаса, кг
КП 37-11		поз. 1...5,6,8,9 по КП 37-6			336,4
	7	Каркас плоский КР19-4	2	1.424.1-5.3/87-127	
	10	ф 5 Вр I ℓ=780 ; 0,11 кг	42	БЕЗ ЧЕРТ.	
КП 37-12		поз. 1... 5,9 по КП 37-6			315,2
	6	Каркас плоский КР7-3	2	1.424.1-5.3/87-113	
	7	КР19-5	2	-127	
	8	ф5 Вр I ℓ=580 ; 0,08 кг	18	БЕЗ ЧЕРТ.	
	10	ф5 Вр I ℓ=780 ; 0,11 кг	36	ТО ЖЕ	
КП 37-13		поз. 1...5,9 по КП 37-6			334,1
	6	Каркас плоский КР7-4	2	1.424.1-5.3/87-113	
	7	КР19-5	2	-127	
	8	ф6 А I ℓ=580 ; 0,13 кг	18	БЕЗ ЧЕРТ.	
	10	ф 5 Вр I ℓ=780 ; 0,11 кг	36	ТО ЖЕ	
КП 37-14		поз. 1... 6,9 по КП 37-6			365,6
	7	Каркас плоский КР19-5	2	1.424.1-5.3/87-127	
	8	ф8 А I ℓ=580 ; 0,23 кг	16	БЕЗ ЧЕРТ.	
	10	ф 5 Вр I ℓ=780 ; 0,11 кг	36	ТО ЖЕ	

Марка каркаса	Поз.	Наименование	Кол	Обозначение документа	Масса каркаса, кг
КП 37-15		поз. 1... 5,9 по КП 37-6			401,0
	6	Каркас плоский КР7-6	2	1.424.1-5.3/87-113	
	7	КР19-5	2	-127	
	8	ф 8 А I ℓ=580 ; 0,23 кг	16	БЕЗ ЧЕРТ.	
	10	ф 5 Вр I ℓ=780 ; 0,11 кг	36	ТО ЖЕ	
КП 37-16		поз. 1... 6,9 по КП 37-6			401,6
	7	Каркас плоский КР19-6	2	1.424.1-5.3/87-127	
	8	ф 8 А I ℓ=580 ; 0,23 кг	16	БЕЗ ЧЕРТ.	
	10	ф 6 А I ℓ=780 ; 0,17 кг	36	ТО ЖЕ	

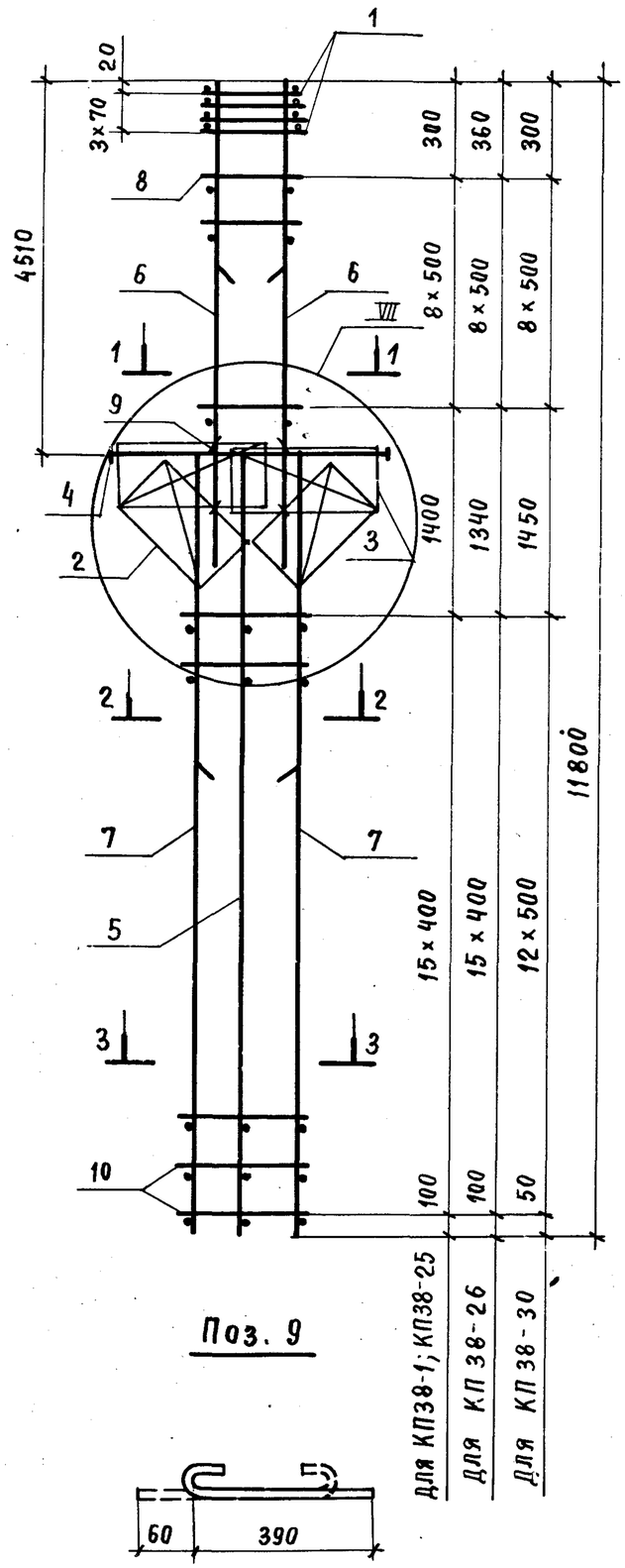

Поз. 9

1 - 1

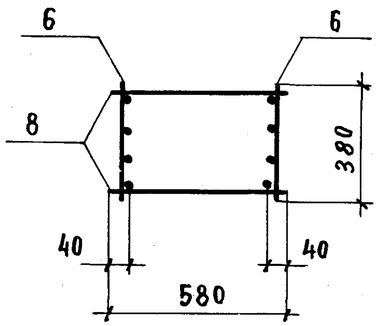

2 - 2

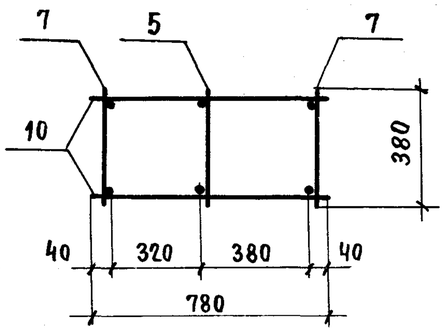

3 - 3 для КП 38-1

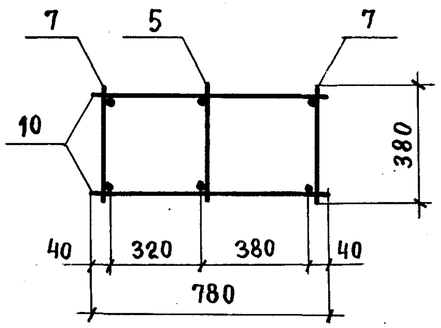

3 - 3 для КП 38-25; КП 38-26; КП 38-30

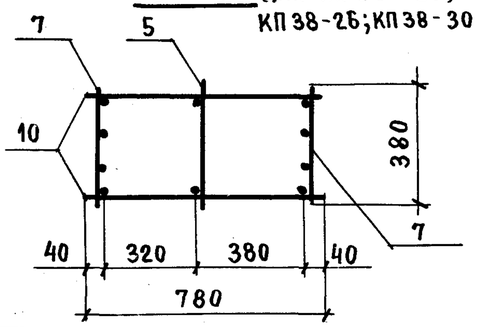

Марка каркаса	Поз.	Наименование	Кол.	Обозначение документа	Масса каркаса, кг
КП 38-1	1	Сетка С2	4	1.424.1-5.3/87-143	396,0
	2	С12	2	-145	
	3	С13	2	-143	
	4	Каркас плоский КР2-4	1	-107	
	5	КР16-15	1	-124	
	6	КР9-5	2	-115	
	7	КР16-2	2	-123	
	8	ф8АI ℓ=580 ; 0,23 кг	18	БЕЗ ЧЕРТ.	
	9	ф5ВрI ℓ=450 ; 0,07 кг	8	1.424.1-5.3/87-88	
	10	ф6АI ℓ=780 ; 0,17 кг	32	БЕЗ ЧЕРТ.	
КП 38-25		поз. 1...5 ; 8...10 по КП38-1			368,5
	6	Каркас плоский КР9-3	2	1.424.1-5.3/87-115	
	7	КР 16-9	2	-123	
КП 38-26		поз. 1...5; 8...10 по КП 38-1			407,5
	6	Каркас плоский КР9-4	2	1.424.1-5.3/87-115	
	7	КР16-9	2	-123	
КП 38-30		поз. 1...5; 9 по КП 38-1			411,3
	6	Каркас плоский КР 9-3	2	1.424.1-5.3/87-115	
	7	КР16-10	2	-123	
	10	ф8АI ℓ=780 0,31 кг	26	БЕЗ ЧЕРТ.	

1. Узел VII см. 1.424.1-5.3/87-102.
2. Арматура класса Вр-I - по ГОСТ 6727-80 ;
   А-I - по ГОСТ 5781-82*

Нач.СКО-1	Михайлов	
Гл.инж.пр.	Григорьев	
Рук.бр.	Акишина	
Ст. инж.	Никонова	
Пров.	Поляков	

1.424.1-5.3/87-88

Каркас пространственный
КП 38-1 ; КП 38-25 ;
КП 38-26 ; КП 38-30

Стадия	Лист	Листов
Р		1

ПРОМСТРОЙПРОЕКТ

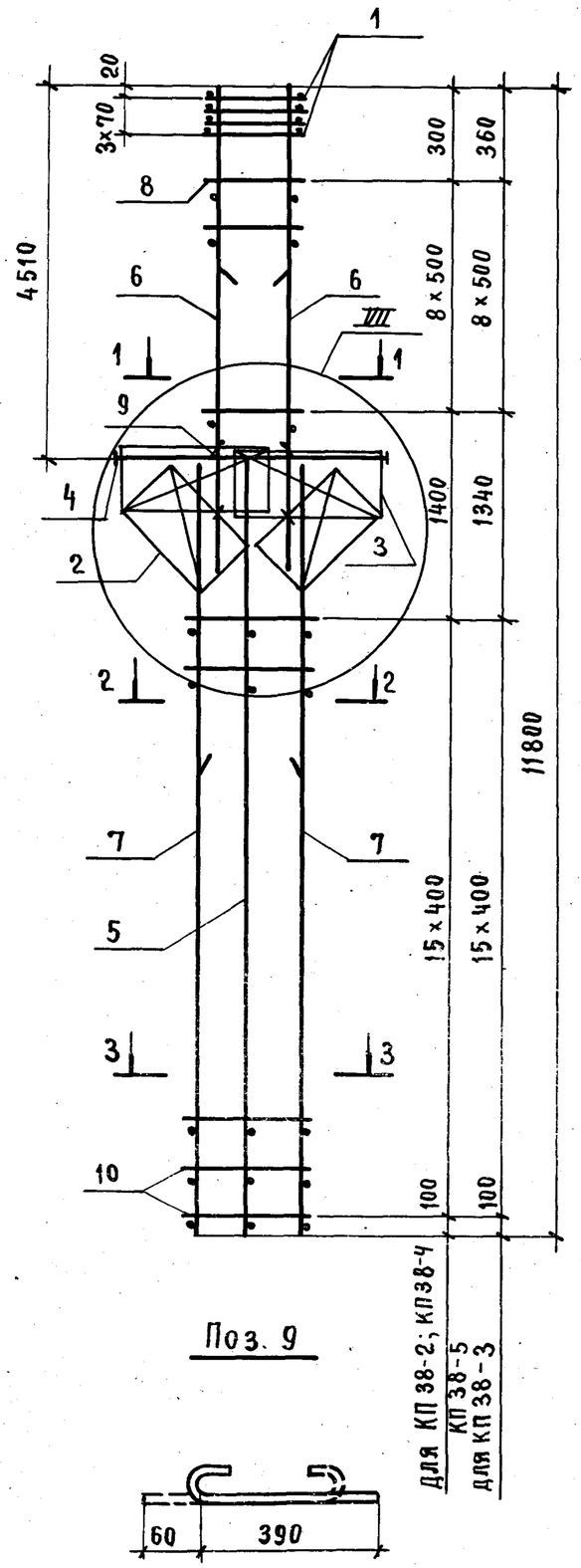

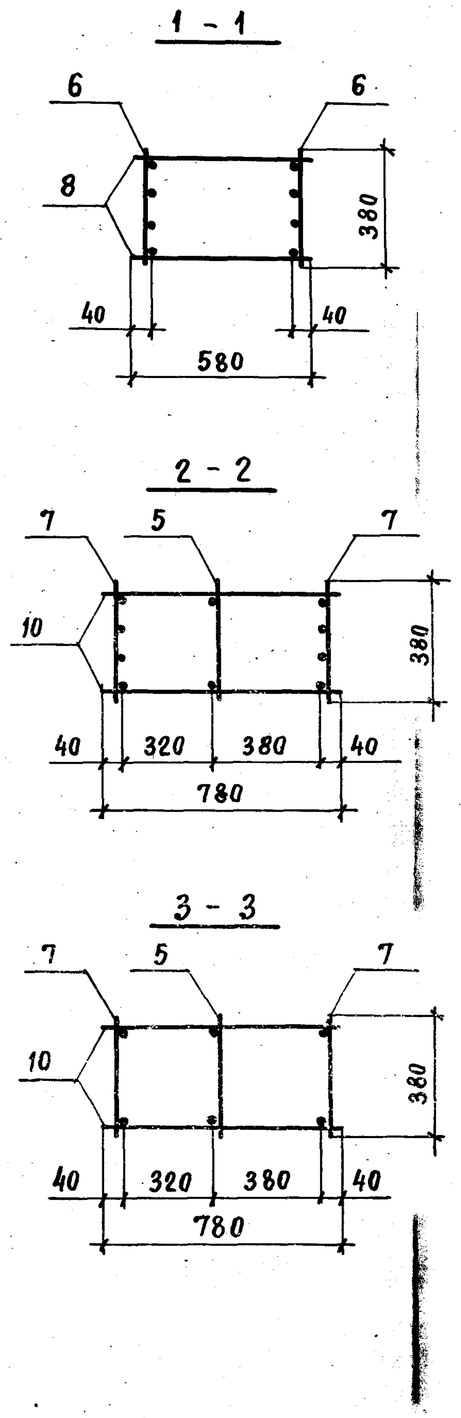

Марка каркаса	Поз.	Наименование	Кол.	Обозначение документа	Масса каркаса, кг
КП 38-2	1	Сетка С2	4	1.424.1-5.3/87-143	358,0
	2	С12	2	-145	
	3	С13	2	-143	
	4	Каркас плоский КР2-4	1	-107	
	5	КР16-15	1	-124	
	6	КР 9-3	2	-115	
	7	КР 16-12	2	-124	
	8	Ф8АI ℓ=580 ; 0,23кг	18	БЕЗ черт.	
	9	Ф5ВрI ℓ=450 ; 0,07кг	8	1.424.1-5.3/87-89	
	10	Ф6АI ℓ=780 ; 0,17кг	32	БЕЗ черт.	
КП 38-3		поз.1...5 ; 7...10 по КП38-2			397,0
	6	Каркас плоский КР9-4	2	1.424.1-5.3/87-115	
КП 38-4		поз.1...5 ; 7...10 по КП 38-2			433,8
	6	Каркас плоский КР 9-5	2	1.424.1-5.3/87-115	
КП 38-5		поз.1...5 ; 7...10 по КП 38-2			457,0
	6	Каркас плоский КР9-6	2	1.424.1-5.3/87-115	

1. Узел VII см. 1.424.1-5.3/87-102.
2. Арматура класса Вр-I - по ГОСТ 6727-80;
   А-I - по ГОСТ 5781-82*

Нач. СКО-1	Михайлов		
Гл. инж. пр.	Григорьев		
Рук. Бр.	Акишина		
Ст. инж.	Никонова		
Пров.	Поляков		

1.424.1-5.3/87-89

Каркас пространственный КП38-2 ... КП38-5

Стадия	Лист	Листов
Р		1

ПРОМСТРОЙПРОЕКТ

Копировал

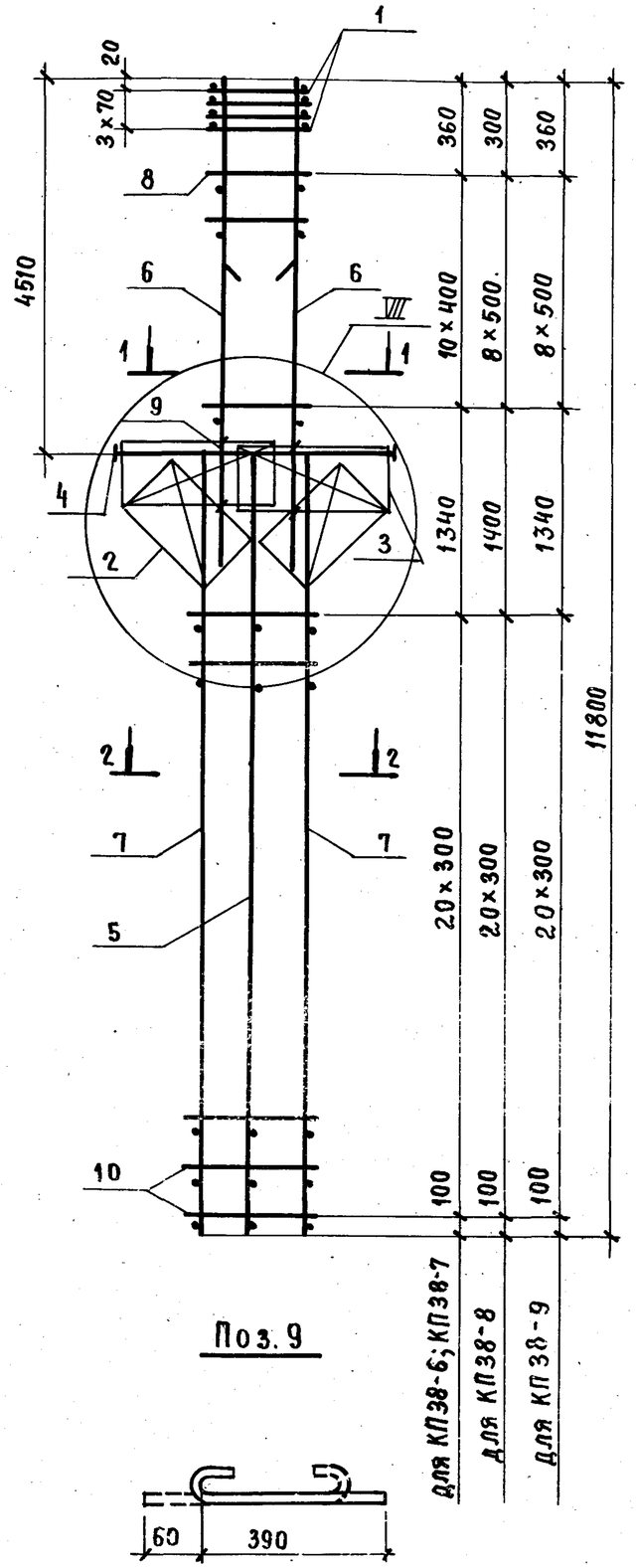

Поз. 9

1 - 1

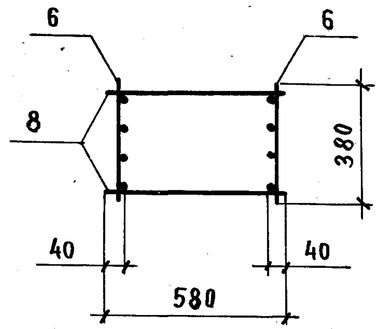

2 - 2

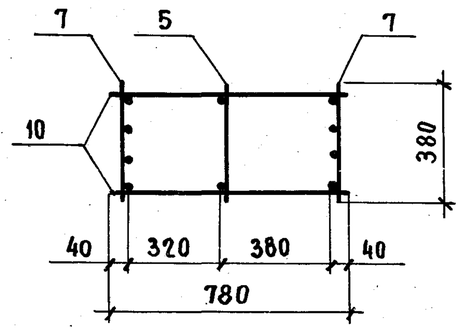

Марка каркаса	Поз.	Наименование	Кол.	Обозначение документа	Масса каркаса, кг
КП 38-6	1	Сетка С2	4	1.424.1-5.3/87-143	268,2
	2	С12	2	-145	
	3	С13	2	-143	
	4	Каркас плоский КР2-4	1	-107	
	5	КР16-15	1	-124	
	6	КР9-1	2	-115	
	7	КР16-3	2	-124	
	8	ф5ВрI ℓ=580; 0,08 кг	22	БЕЗ ЧЕРТ.	
	9	ф5ВрI ℓ=450; 0,07 кг	8	1.424.1-5.3/87-90	
	10	ф5ВрI ℓ=780; 0,11 кг	42	БЕЗ ЧЕРТ.	
КП38-7		поз. 1...5; 7; 9; 10 по КП38-6			289,5
	6	Каркас плоский КР9-2	2	1.424.1-5.3/87-115	
	8	ф6АI ℓ=580; 0,13 кг	22	БЕЗ ЧЕРТ.	
КП38-8		поз. 1...5; 7; 9; 10 по КП38-6			323,9
	6	Каркас плоский КР9-3	2	1.424.1-5.3/87-115	
	8	ф8АI ℓ=580; 0,23 кг	18	БЕЗ ЧЕРТ.	
КП38-9		поз. 1...5; 7; 9; 10 по КП38-6			362,9
	6	Каркас плоский КР9-4	2	1.424.1-5.3/84-115	
	8	ф8АI ℓ=580; 0,23 кг	18	БЕЗ ЧЕРТ.	

1. Узел VII см. 1.424.1-5.3/87-102.
2. Арматура класса Вр-I - по ГОСТ 6727-80;
   А-I - по ГОСТ 5781-82*

Нач. СКО-1	Михайлов	
Гл. инж. пр.	Григорьев	
Рук. бр.	Акишина	
Ст. инж.	Никонова	
Пров.	Поляков	

1.424.1-5.3/87-90

Каркас пространственный КП 38-6 ... КП 38-9

Стадия	Лист	Листов
Р		1

ПРОМСТРОЙПРОЕКТ

23000-03 100

Копировал Замалуева

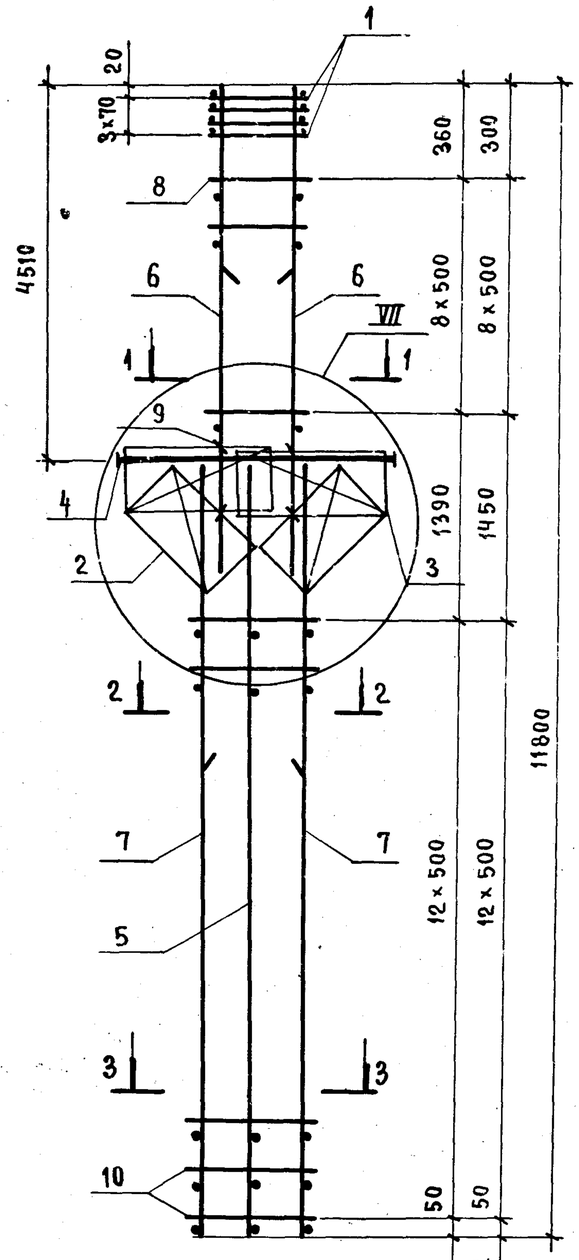

Поз. 9

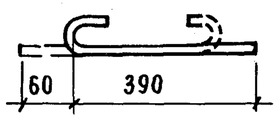

1 - 1

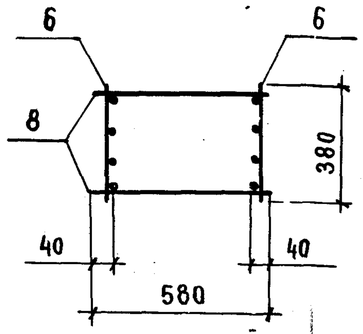

2 - 2

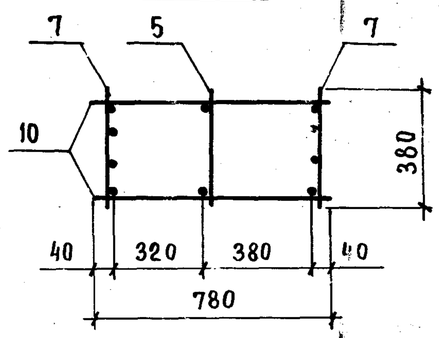

3 - 3

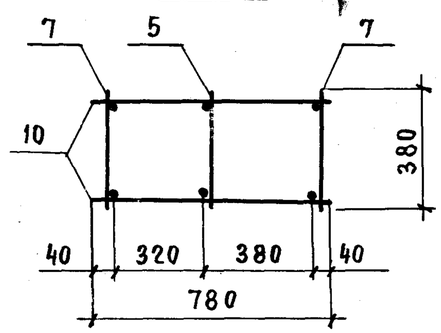

Марка каркаса	Поз.	Наименование	Кол.	Обозначение документа	Масса каркаса, кг
КП38-10	1	Сетка С2	4	1.424.1-5.3/87 -143	436,6
	2	С12	2	-145	
	3	С13	2	-143	
	4	Каркас плоский КР2-4	1	-107	
	5	КР16-15	1	-124	
	6	КР9-4	2	-115	
	7	КР16-13	2	-124	
	8	⌀8АI ℓ=580; 0,23кг	18	БЕЗ ЧЕРТ.	
	9	⌀5ВрI ℓ=450; 0,07 кг	8	1.424.1-5.3/87-91	
	10	⌀8АI ℓ=780; 0,31 кг	26	БЕЗ ЧЕРТ.	
КП38-11		поз.1...5; 7...10 по КП38-10			473,4
	6	Каркас плоский КР 9-5	2	1.424.1-5.3/87-115	
КП38-12		поз.1...5; 7...10 по КП38-10			496,6
	6	Каркас плоский КР9-6	2	1.424.1-5.3/87-115	
КП38-23		поз.1...5; 8...10 по КП38-10			537,8
	6	Каркас плоский КР 9-6	2	1.424.1-5.3/87-115	
	7	КР16-14	2	-124	
КП38-24		поз.1...5;9;10 по КП 38-10			585,0
	6	Каркас плоский КР 9-7	2	1.424.1-5.3/87-115	
	7	КР 16-14	2	-124	
	8	⌀10АI ℓ=780; 0,48 кг	18	БЕЗ ЧЕРТ.	

1. Узел VII см. 1.424.1-5.3/87-102.
2. Арматура класса Вр-I - по ГОСТ 6727-80;
   А-I - по ГОСТ 5781-82*

Нач.СКО-1	Михайлов		
Гл.инж.пр.	Григорьев		
Рук.бр.	Акишина		
Ст.инж.	Никонова		
Пров.	Поляков		

1.424.1-5.3/87-91

Каркас пространственный КП 38-10 ... КП 38-12; КП 38-23; КП 38-24

Стадия	Лист	Листов
Р		1

ПРОМСТРОЙПРОЕКТ

23000-03 101

Копировал Замарцева

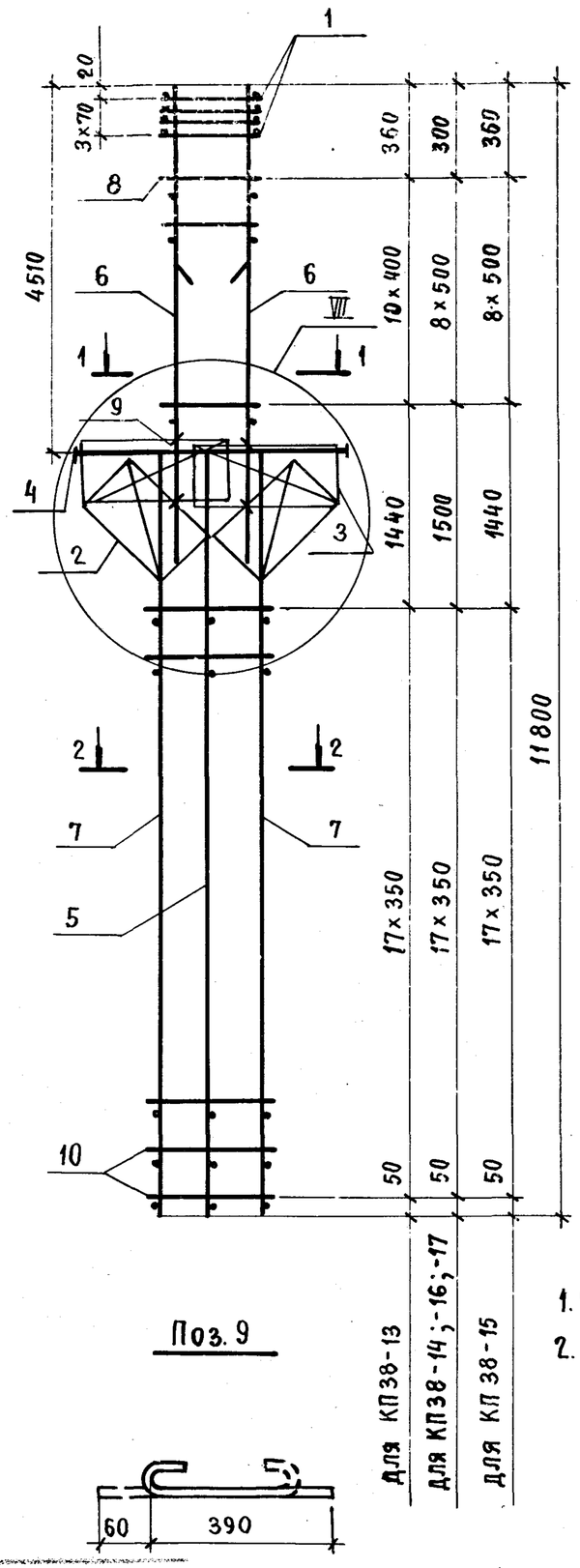

Поз. 9

1 - 1

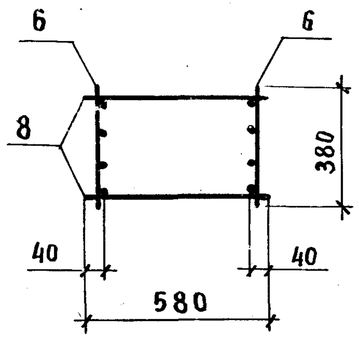

2 - 2

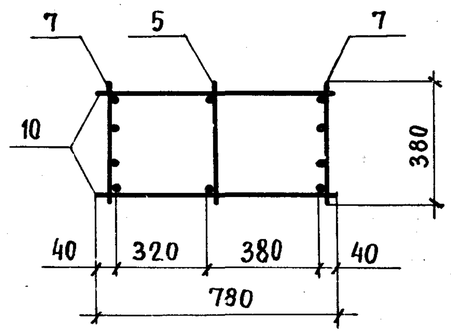

1. Узел VII см. 1.424.1-5.3/87-102.
2. Арматура класса Вр-I - по ГОСТ 6727-80;
А-I - по ГОСТ 5781-82*

Марка каркаса	Поз.	Наименование	Кол.	Обозначение документа	Масса каркаса, кг
КП 38-13	1	Сетка С 2	4	1.424.1-5.3/87 -143	313,2
	2	С 12	2	-145	
	3	С 13	2	-143	
	4	Каркас плоский КР 2-4	1	-107	
	5	КР 16-15	1	-124	
	6	КР 9-2	2	-115	
	7	КР 16-4	2	-123	
	8	ф6АI ℓ=580; 0,13кг	22	без черт.	
	9	ф5ВрI ℓ=450; 0,07кг	8	1.424.1-5.3/87-92	
	10	ф5ВрI ℓ=780; 0,11кг	36	без черт.	
КП 38-14		поз. 1...5; 7; 9; 10 по КП 38-13			347,6
	6	Каркас плоский КР 9-3	2	1.424.1-5.3/87-115	
	8	ф8АI ℓ=580; 0,23кг	18	без черт.	
КП 38-15		поз. 1...5; 7; 9; 10 по КП 38-13			386,6
	6	Каркас плоский КР 9-4	2	1.424.1-5.3/87-115	
	8	ф8АI ℓ=580; 0,23кг	18	без черт.	
КП 38-16		поз. 1...5; 7; 9; 10 по КП 38-13			423,4
	6	Каркас плоский КР 9-5	2	1.424.1-5.3/87-115	
	8	ф8АI ℓ=580; 0,23кг	18	без черт.	
КП 38-17		поз. 1...5; 7; 9; 10 по КП 38-13			446,6
	6	Каркас плоский КР 9-6	2	1.424.1-5.3/87-115	
	8	ф8АI ℓ=580; 0,23кг	18	без черт.	

Нач. СКО-1	Михайлов	
Гл. инж. пр.	Григорьев	
Рук. бр.	Акишина	
Ст. инж.	Никонова	
Провер.	Поляков	

1.424.1-5.3/87-92

Каркас пространственный
КП 38-13...КП 38-17

Стадия	Лист	Листов
Р		1

Промстройпроект

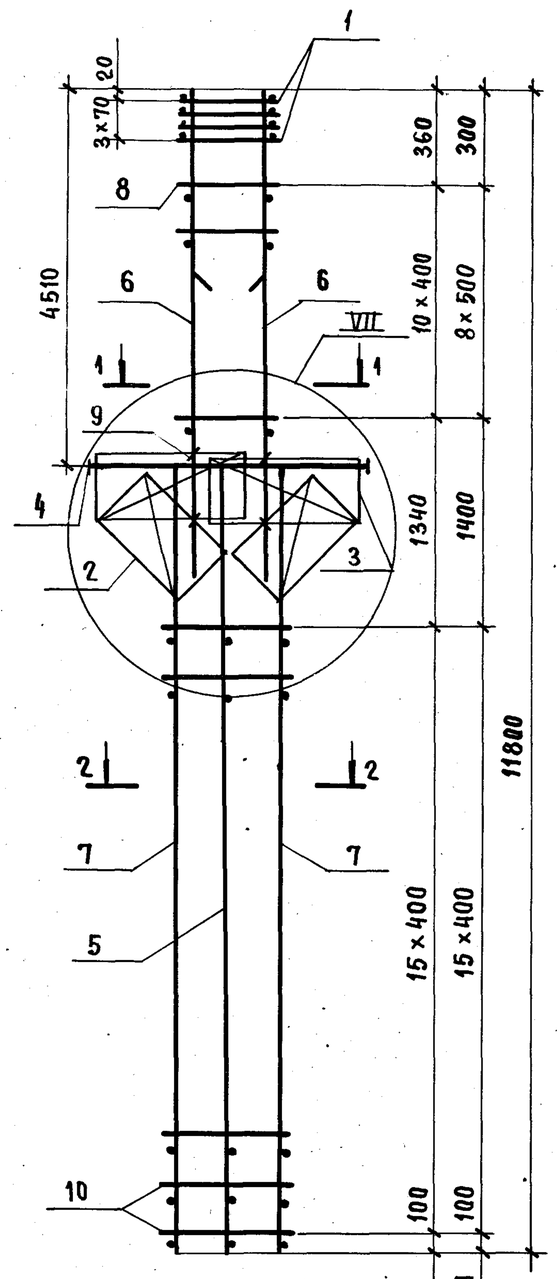

Поз. 9

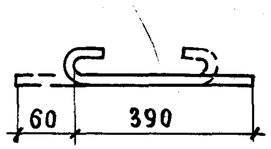

1 – 1

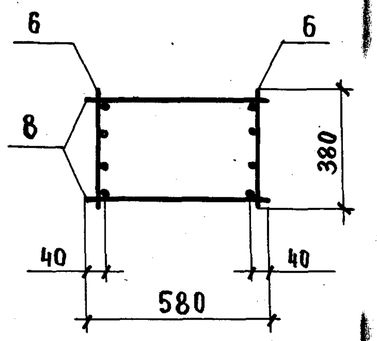

2 – 2

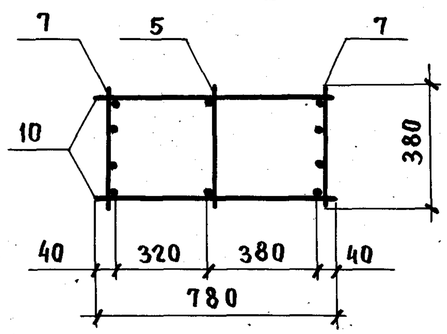

1. Узел VII см. 1.424.1 – 5.3/87 – 102.
2. Арматура класса Вр-I – по ГОСТ 6727-80;
А-I – по ГОСТ 5781-82*

Марка каркаса	Поз.	Наименование	Кол.	Обозначение документа	Масса каркаса, кг
КП 38-18	1	Сетка С2	4	1.424.1-5.3/87-143	339,8
	2	С12	2	-145	
	3	С13	2	-143	
	4	Каркас плоский КР 2-4	1	-107	
	5	КР 16-15	1	-124	
	6	КР 9-2	2	-115	
	7	КР 16-5	2	-123	
	8	ф6 А I ℓ=580; 0,13 кг	22	БЕЗ ЧЕРТ.	
	9	ф5 Вр I ℓ=450; 0,07 кг	8	1.424.1-5.3/87-93	
	10	ф5 Вр I ℓ=780; 0,11 кг	32	БЕЗ ЧЕРТ.	
КП 38-19		поз. 1...5; 7; 9; 10 по КП 38-18			374,2
	6	Каркас плоский КР9-3	2	1.424.1-5.3/87-115	
	8	ф8 А I ℓ=580; 0,23 кг	18	БЕЗ ЧЕРТ.	
КП 38-21		поз. 1...5; 7; 9; 10 по КП 38-18			450,0
	6	Каркас плоский КР9-5	2	1.424.1-5.3/87-115	
	8	ф8 А I ℓ=580; 0,23 кг	18	БЕЗ ЧЕРТ.	
КП 38-22		поз. 1...5; 7; 9; 10 по КП 38-18			473,2
	6	Каркас плоский КР9-6	2	1.424.1-5.3/87-115	
	8	ф8 А I ℓ=580; 0,23 кг	18	БЕЗ ЧЕРТ.	
КП 38-27		поз 1...5; 9 по КП 38-18			407,5
	6	Каркас плоский КР9-3	2	1.424.1-5.3/87-115	
	7	КР 16-6	2	-123	
	8	ф8 А I ℓ=580; 0,23 кг	18	БЕЗ ЧЕРТ.	
	10	ф6 А I ℓ=780; 0,17 кг	32	ТО ЖЕ	
КП 38-29		поз. 1...5; 9 по КП 38-18			483,3
	6	Каркас плоский КР9-5	2	1.424.1-5.3/87-115	
	7	КР 16-6	2	-123	
	8	ф8 А I ℓ=580; 0,23 кг	18	БЕЗ ЧЕРТ.	
	10	ф6 А I ℓ=780; 0,17 кг	32	ТО ЖЕ	

Нач. СКО-1	Михайлов	
Гл. инж. пр.	Григорьев	
Рук. бриг.	Акишина	
Ст. инж.	Никонова	
Пров.	Поляков	

1.424.1-5.3/87-93

Каркас пространственный
КП38-18; КП38-19; КП38-21
КП38-22; КП38-27; КП38-29

Стадия	Лист	Листов
Р		1

ПРОМСТРОЙПРОЕКТ

23000-03-402

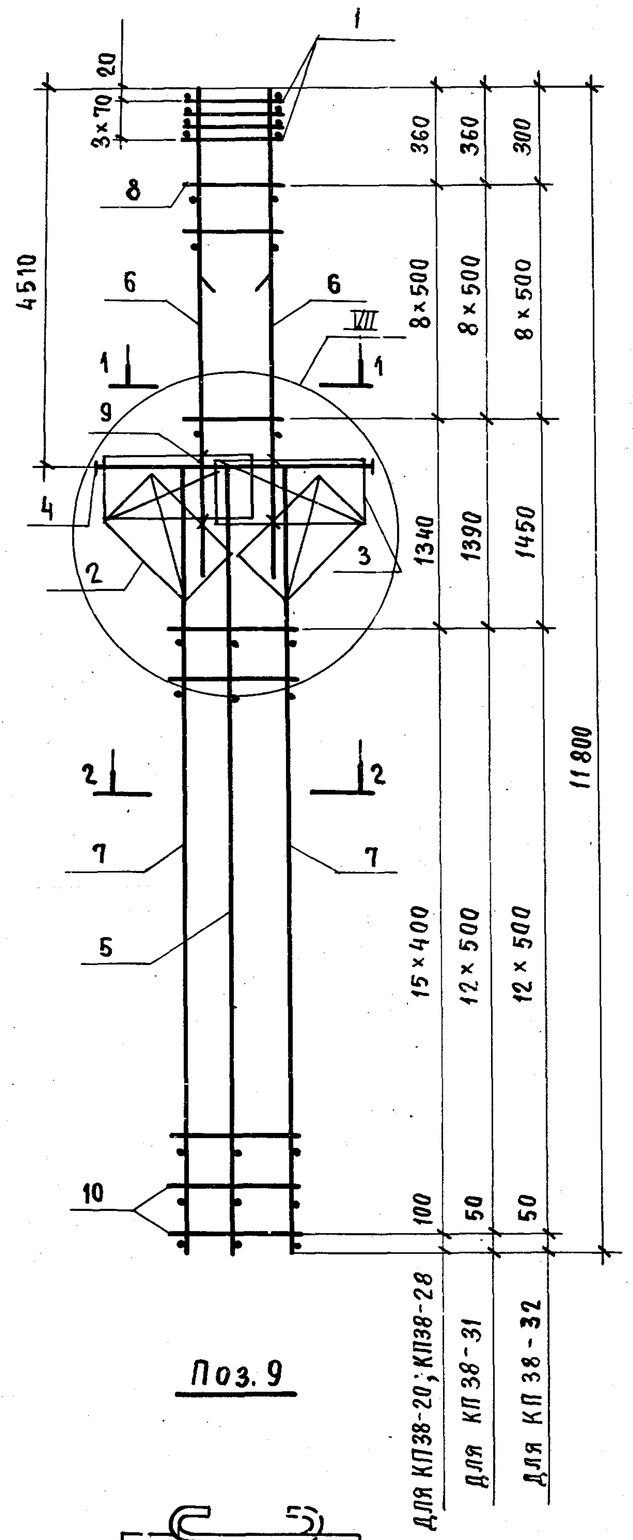

1 – 1

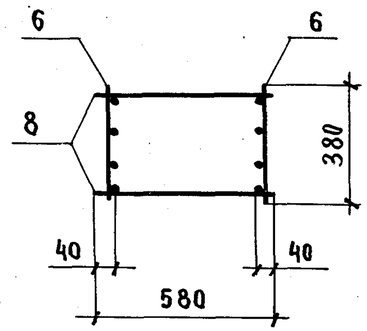

2 – 2

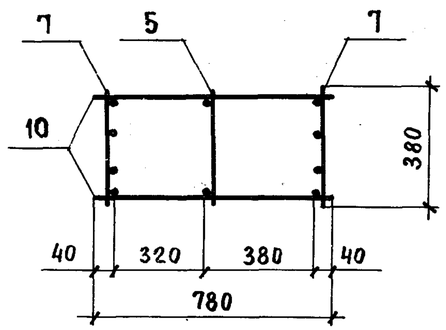

Поз. 9

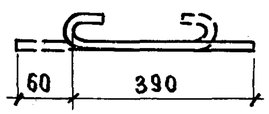

Марка каркаса	Поз.	Наименование	Кол.	Обозначение документа	Масса каркаса, кг
КП 38-20	1	Сетка С2	4	1.424.1-5.3/87-143	413,2
	2	С12	2	-145	
	3	С13	2	-143	
	4	Каркас плоский КР2-4	1	-107	
	5	КР16-15	1	-124	
	6	КР9-4	2	-115	
	7	КР16-5	2	-123	
	8	ф8АI ℓ=580; 0,23кг	18	БЕЗ ЧЕРТ.	
	9	ф5ВрI ℓ=450; 0,07кг	8	1.424.1-5.3/87-94	
	10	ф5ВрI ℓ=780; 0,11кг	32	БЕЗ ЧЕРТ.	
КП 38-28		поз.1...6;8;9 по КП 38-20			446,5
	7	Каркас плоский КР16-6	2	1.424.1-5.3/87-123	
	10	ф6АI ℓ=780; 0,17кг	32	БЕЗ ЧЕРТ.	
КП 38-31		поз.1...6;8;9 по КП 38-20			500,1
	7	Каркас плоский КР16-7	2	1.424.1-5.3/87-123	
	10	ф8АI ℓ=780; 0,31кг	26	БЕЗ ЧЕРТ.	
КП 38-32		поз.1...5;8;9 по КП 38-20			536,9
	6	Каркас плоский КР9-5	2	1.424.1-5.3/87-115	
	7	КР16-7	2	БЕЗ ЧЕРТ.	
	10	ф8АI ℓ=780; 0,31кг	26	то же	

1. Узел VII см. 1.424.1-5.3/87-102.
2. Арматура класса Вр-I – по ГОСТ 6727-80;
   А-I – по ГОСТ 5781-82.*

Нач.СКО-1	Михайлов		
Гл.инж.пр.	Григорьев		
Рук.бр.	Акишина		
Ст.инж.	Никонова		
Пров.	Поляков		

1.424.1-5.3/87-94

Каркас пространственный КП 38-20; КП 38-28; КП 38-31; КП38-32.

Стадия	Лист	Листов
Р		1

ПРОМСТРОЙПРОЕКТ

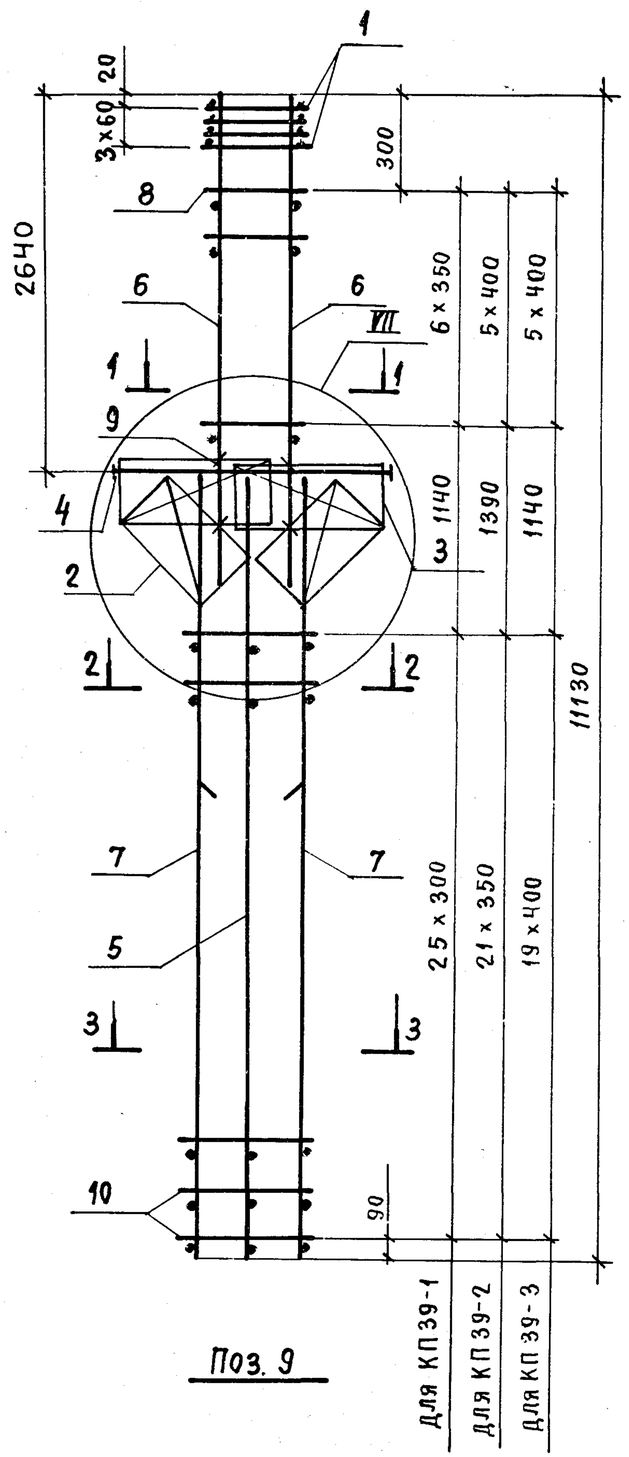

Поз. 9

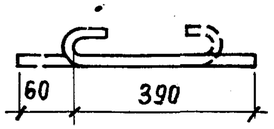

1 - 1

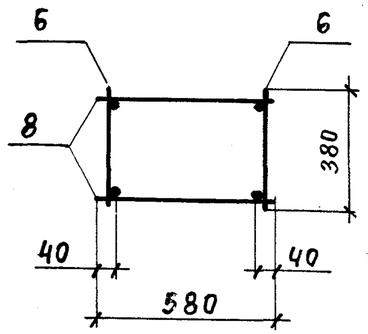

2 - 2 для КП39-1,КП39-2

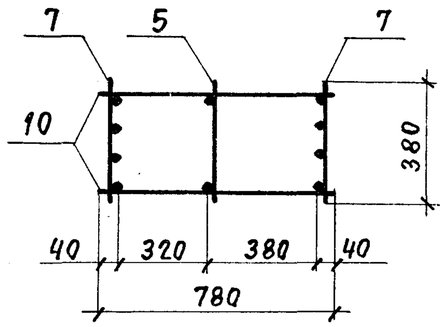

2 - 2 для КП39-3

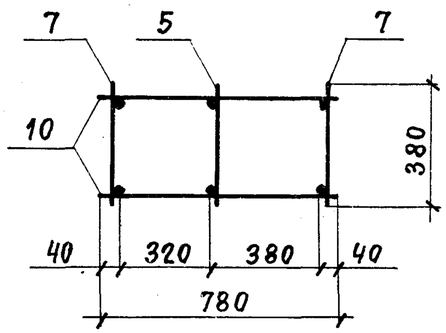

3 - 3

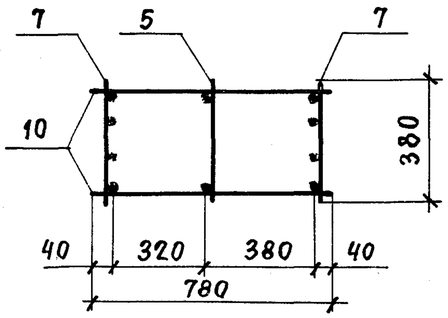

Марка каркаса	Поз.	Наименование	Кол.	Обозначение документа	Масса каркаса, кг
КП 39-1	1	Сетка С3	4	1.424.1-5.3/87 - 143	213,4
	2	С 12	2	- 145	
	3	С 13	2	- 143	
	4	Каркас плоский КР 2-1	1	- 105	
	5	КР 21-1	1	- 129	
	6	КР 3-1	2	- 109	
	7	КР21-3	2	- 129	
	8	ф 5 ВрI ℓ=580 ; 0,08 кг	14	БЕЗ ЧЕРТ.	
	9	ф 5 ВрI ℓ=450; 0,07 кг	8	1.424.1-5.3/87-95	
	10	ф 5 ВрI ℓ=780 ; 0,11 кг	52	БЕЗ ЧЕРТ	
КП 39-2		поз.1...5,9 по КП 39-1			247,6
	6	Каркас плоский КР 3-2	2	1.424.1-5.3/87-109	
	7	КР 21-4	2	-129	
	8	ф 5 ВрI ℓ= 580 ; 0,08 кг	12	БЕЗ ЧЕРТ.	
	10	ф5 ВрI ℓ= 780; 0,11 кг	44	ТО ЖЕ	
КП 39-3		поз.1...5,9 по КП 39-1			277,1
	6	Каркас плоский КР 3-3	2	1.424.1-5.3/87 -109	
	7	КР21-6	2	- 129	
	8	ф 6 АI ℓ=580 ; 0,13 кг	12	БЕЗ ЧЕРТ.	
	10	ф 6 АI ℓ=780 ; 0,17 кг	40	ТО ЖЕ	

1. Узел VII см. 1.424.1-5.3/87-102.
2. Арматура класса ВрI - по ГОСТ 6727-80;
   А-I - по ГОСТ 5781-82*

Нач. СКО-1	Михайлов	
Гл. инж. пр.	Григорьев	
Рук. бр.	Акишина	
Ст. инж.	Поляков	
Пров.	Никонова	

1.424.1-5.3/87-95

Каркас пространственный КП 39-1... КП39-3

Стадия	Лист	Листов
Р		1

ПРОМСТРОЙПРОЕКТ

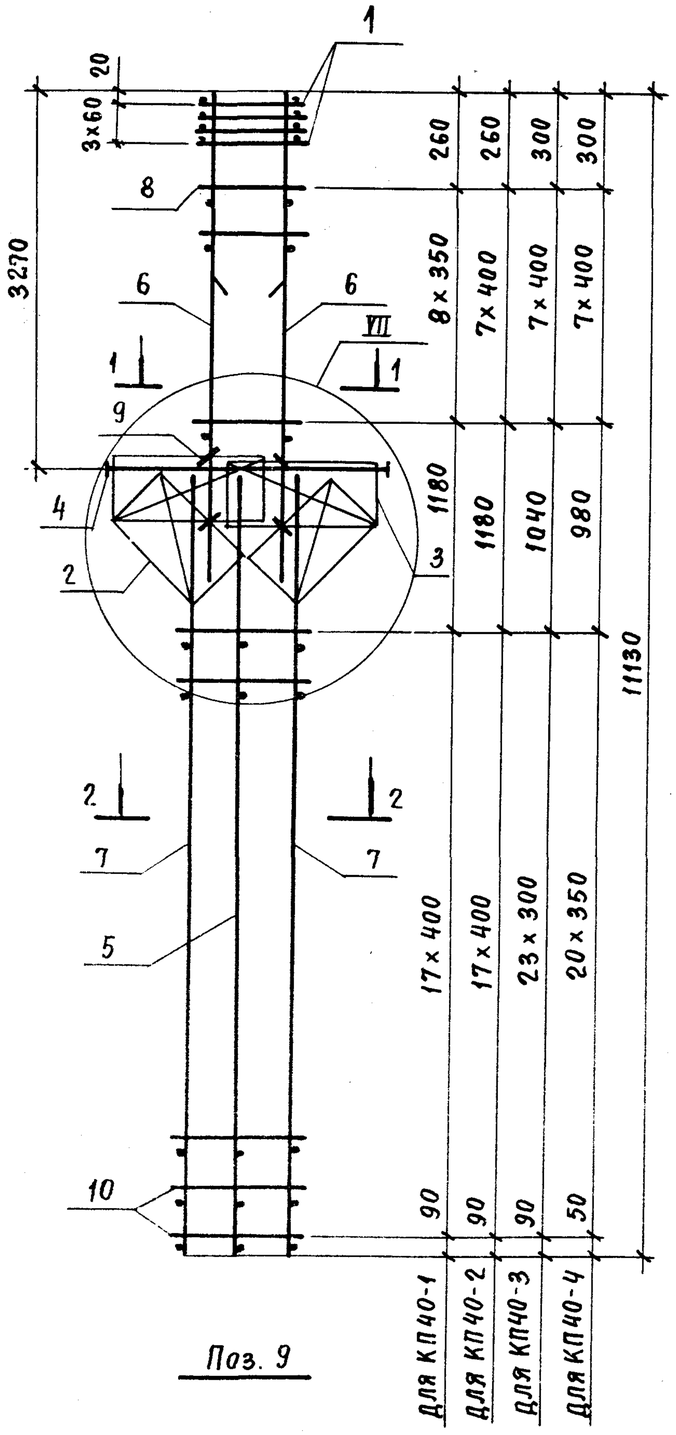

Поз. 9

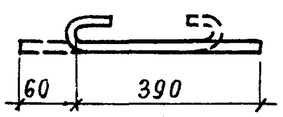

1 - 1

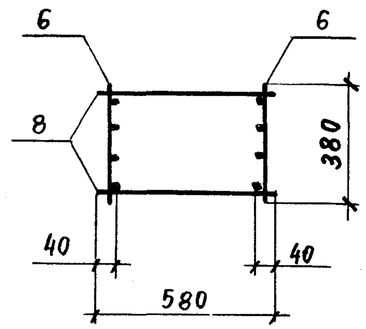

2 - 2 для КП40-1, КП40-2

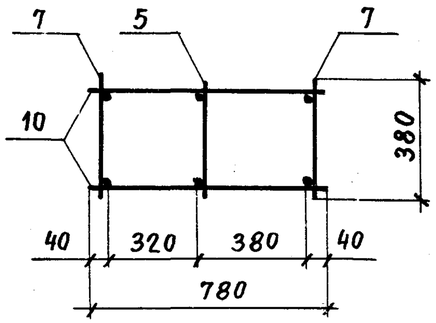

2 - 2 для КП40-3, КП40-4

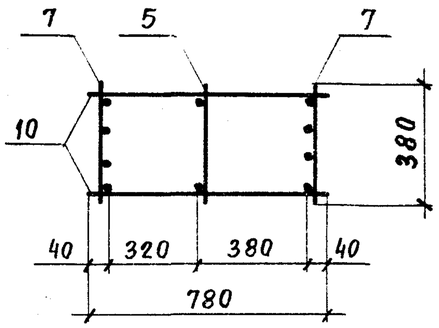

Марка каркаса	Поз.	Наименование	Кол.	Обозначение документа	Масса каркаса, кг
КП40-1	1	Сетка С 3	4	1.424.1-5.3/87-143	235,6
	2	С 12	2	-145	
	3	С 13	2	-143	
	4	Каркас плоский КР2-3	1	-106	
	5	КР19-1	1	-127	
	6	КР5-4	2	-111	
	7	КР19-2	2	-127	
	8	ф5ВрI ℓ=580; 0,08 кг	18	БЕЗ ЧЕРТ.	
	9	ф5ВрI ℓ=450; 0,07 кг	8	1.424.1-5.3/87-96	
	10	ф6АI ℓ=780; 0,17 кг	36	БЕЗ ЧЕРТ.	
КП40-2		поз.1...5,7,9,10 по КП40-1			265,6
	6	Каркас плоский КР5-6	2	1.424.1-5.3/87-111	
	8	ф6АI ℓ=580; 0,13 кг	16	БЕЗ ЧЕРТ.	
КП40-3		поз.1...5,9 по КП40-1			252,8
	6	Каркас плоский КР5-5	2	1.424.1-5.3/87-111	
	7	КР19-3	2	-127	
	8	ф5ВрI ℓ=580; 0,08 кг	16	БЕЗ ЧЕРТ.	
	10	ф5ВрI ℓ=780; 0,11 кг	48	ТО ЖЕ	
КП40-4		поз.1...5,9 по КП40-1			278,2
	6	Каркас плоский КР5-5	2	1.424.1-5.3/87-111	
	7	КР19-4	2	-127	
	8	ф5ВрI ℓ=580; 0,08 кг	16	БЕЗ ЧЕРТ.	
	10	ф5ВрI ℓ=780; 0,11 кг	42	ТО ЖЕ	

1. Узел VII см. 1.424.1-5.3/87-102.
2. Арматура класса Вр-I - по ГОСТ 6727-80;
   А-I - по ГОСТ 5781-82*

Нач.СКО-1	Михайлов		
Гл.инж. пр.	Григорьев		
Рук. бр.	Акишина		
Ст. инж.	Поляков		
Пров.	Никонова		

1.424.1-5.3/87-96

Каркас пространственный КП40-1 ... КП40-4

Стадия	Лист	Листов
Р		1

ПРОМСТРОЙПРОЕКТ

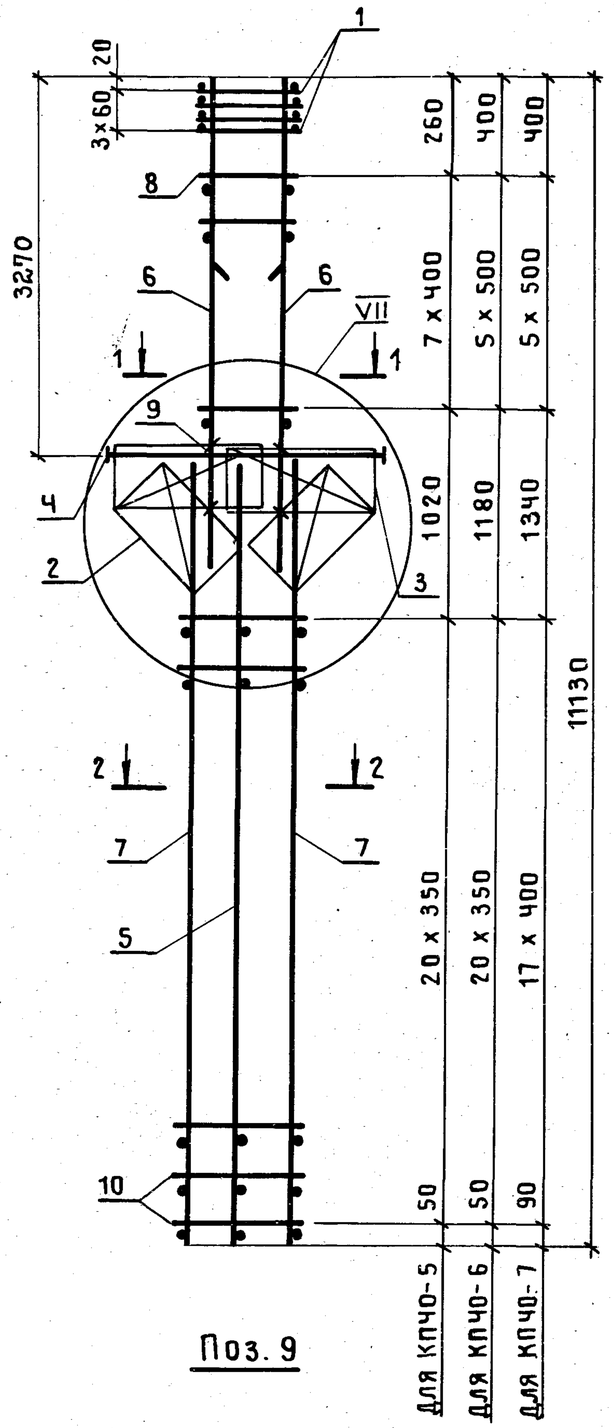

Поз. 9

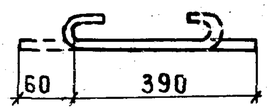

1 — 1

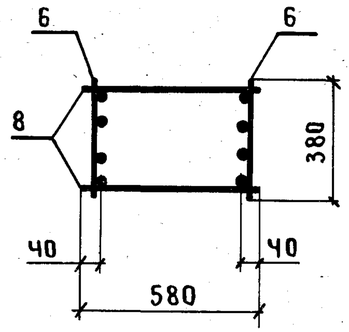

2 — 2

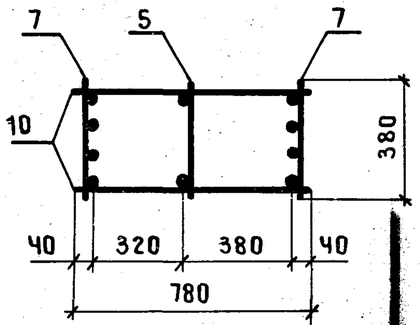

Марка каркаса	Поз.	Наименование	Кол.	Обозначение документа	Масса каркаса, кг
КПЧО-5	1	Сетка С 3	4	1.424.1-5.3/87-143	295,3
	2	С 12	2	-145	
	3	С 13	2	-143	
	4	Каркас плоский КР 2-3	1	-106	
	5	КР 19-1	1	-127	
	6	КР 5-6	2	-111	
	7	КР 19-4	2	-127	
	8	ф 6 AI ℓ=580; 0,13 кг	16	Без черт.	
	9	ф 5 ВрI ℓ=450; 0,07 кг	8	1.424.1-5.3/87-97	
	10	ф 5 ВрI ℓ=780; 0,11 кг	42	Без черт.	
КПЧО-6		Поз. 1...5,7,9,10 по КПЧО-5			322,3
	6	Каркас плоский КР 5-7	2	1.424.1-5.3/87-111	
	8	ф 8 AI ℓ=580; 0,23 кг	12	Без черт.	
КПЧО-7		Поз. 1...5,9 по КПЧО-5			351,0
	6	Каркас плоский КР 5-7	2	1.424.1-5.3/87-111	
	7	КР 19-5	2	-127	
	8	ф 8 AI ℓ=580; 0,23 кг	12	Без черт.	
	10	ф 5 ВрI ℓ=780; 0,11 кг	36	То же	

1. Узел VII см. 1.424.1-5.3/87-102.
2. Арматура класса Вр-I - по ГОСТ 6727-80;
   А-I - по ГОСТ 5781-82*.

Нач.СКО-1	Михайлов		1.424.1-5.3/87-97
Гл.инж.пр	Григорьев		Каркас пространственный КПЧО-5...КПЧО-7
Рук.бр.	Акишина		Стадия: Р; Лист: ; Листов: 1
Ст.инж.	Поляков		ПРОМСТРОЙПРОЕКТ
Пров.	Никонова		

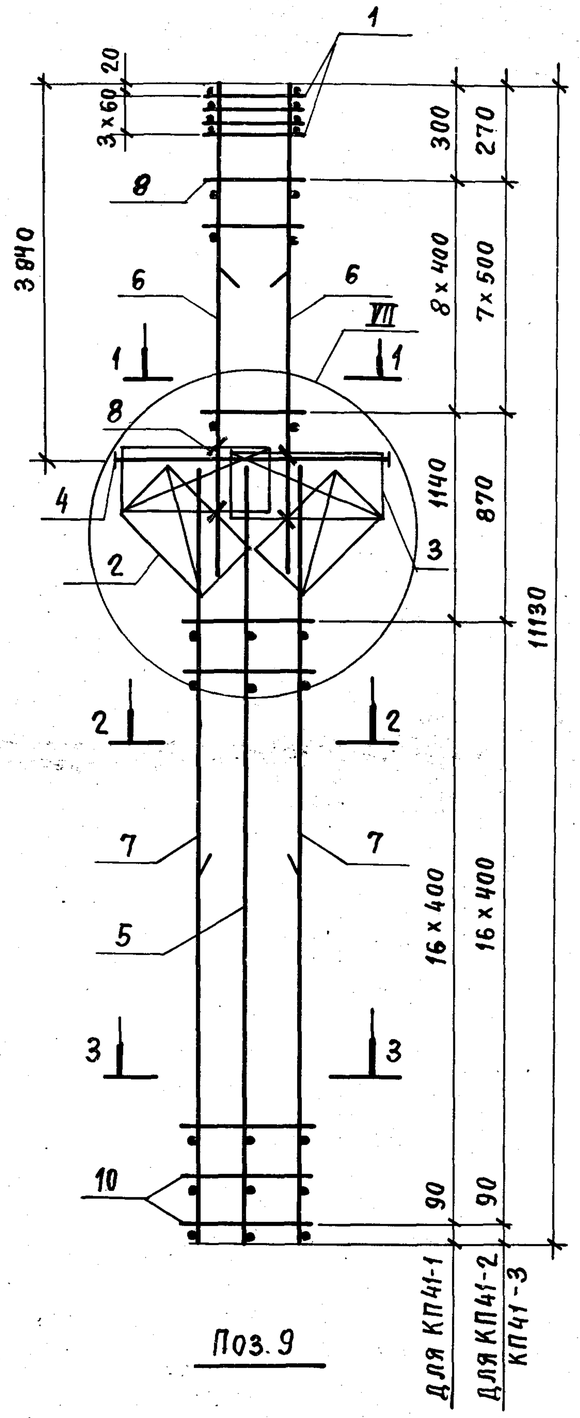

Поз. 9

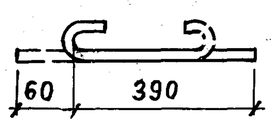

1 – 1

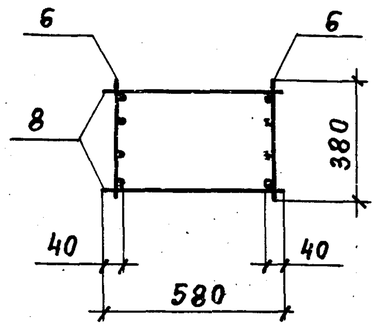

2 – 2 для КП41-1

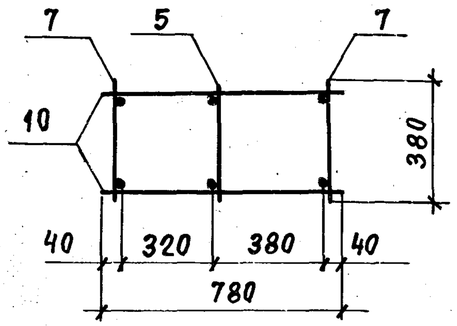

2 – 2 для КП41-2; КП41-3

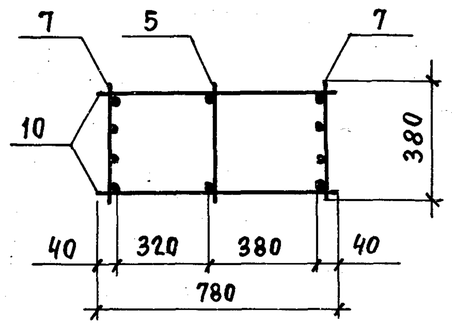

3 – 3

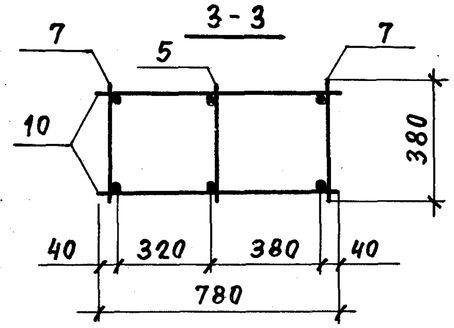

Марка каркаса	Поз.	Наименование	Кол.	Обозначение документа	Масса каркаса, кг
КП41-1	1	Сетка С 3	4	1.424.1-5.3/87-143	255,9
	2	С 12	2	-145	
	3	С 13	2	-143	
	4	Каркас плоский КР 2-4	1	-107	
	5	КР 16-15	1	-124	
	6	КР 7-3	2	-113	
	7	КР 16-2	2	-123	
	8	Ф 5 ВрI ℓ=580 ; 0,08 кг	18	БЕЗ ЧЕРТ.	
	9	Ф 5 ВрI ℓ=450 ; 0,07 кг	8	1.424.1-5.3/87-98	
	10	Ф 6 АI ℓ=780 0,17 кг	34	БЕЗ ЧЕРТ.	
КП41-2		поз. 1...5,9,10 по КП41-1			379,1
	6	Каркас плоский КР 7-6	2	1.424.1-5.3/87-113	
	7	КР 16-12	2	-124	
	8	Ф 8 АI ℓ=580 ; 0,23 кг	16	БЕЗ ЧЕРТ.	
КП41-3		поз. 1...5,9,10 по КП41-1			433,0
	6	Каркас плоский КР 7-8	2	1.424.1-5.3/87-113	
	7	КР 16-12	2	-124	
	8	Ф 8 АI ℓ=580 ; 0,23 кг	16	БЕЗ ЧЕРТ.	

1. Узел VII см. 1.424.1-5.3/87-102.
2. Арматура класса Вр-I- по ГОСТ 6727-80;
   А-I- по ГОСТ 5781-82*.

Нач. СКО-1	Михайлов		1.424.1-5.3/87-98
Гл. инж. пр	Григорьев		Каркас пространственный КП41-1...КП41-3
Рук. бр.	Акишина		Стадия: Р; Лист: ; Листов: 1
Пров.	Михеева		ПРОМСТРОЙПРОЕКТ

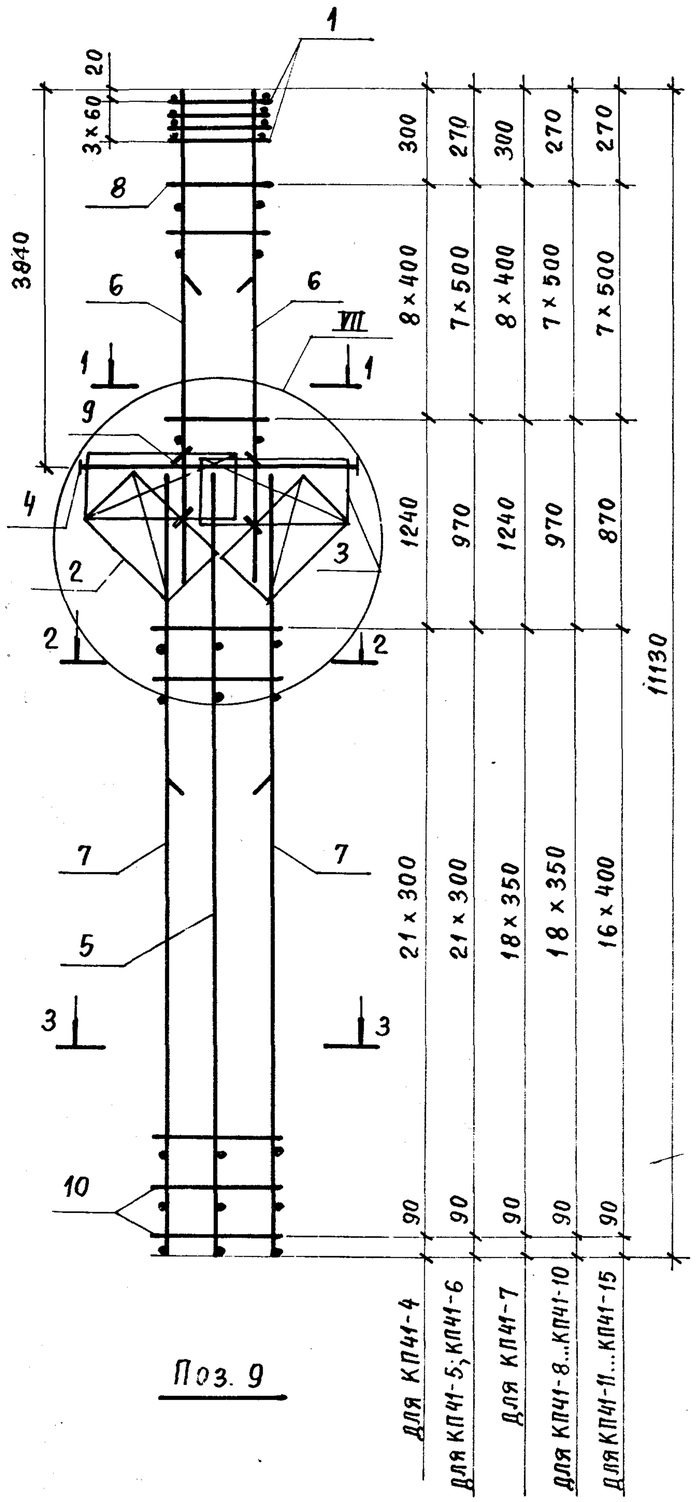

Поз. 9

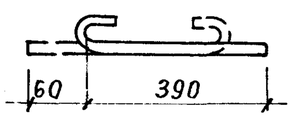

1 - 1

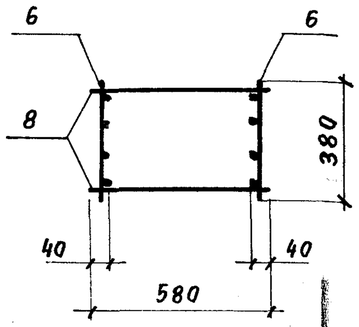

2 - 2 для КП41-13

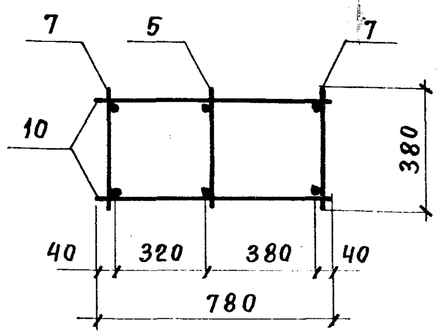

2 - 2 для КП41-4...КП41-12, КП41-14

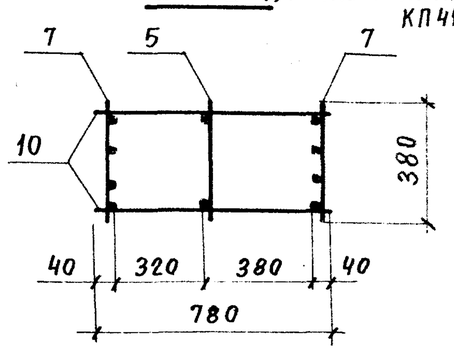

3 - 3

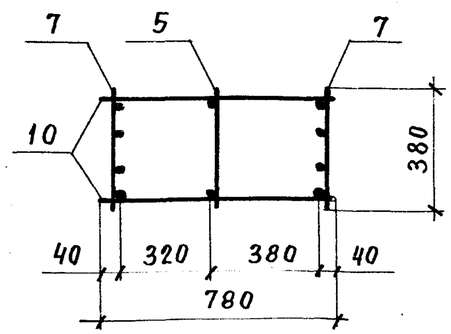

Марка каркаса	Поз.	Наименование	Кол.	Обозначение документа	Масса каркаса, кг
КП41-4	1	Сетка С 3	4	1.424.1-5.3/87-143	278,5
	2	С 12	2	– 145	
	3	С 13	2	- 143	
	4	Каркас плоский КР2-4	1	– 107	
	5	КР16-15	1	– 124	
	6	КР7-4	2	– 113	
	7	КР16-3	2	– 123	
	8	ф6АI ℓ=580; 0,13кг	18	БЕЗ ЧЕРТ.	
	9	ф5ВрI ℓ=450; 0,07кг	8	1.424.1-5.3/87-99	
	10	ф5ВрI ℓ=780; 0,11кг	44	БЕЗ ЧЕРТ.	
КП41-5		поз. 1...5,7,9,10 по КП41-4			309,6
	6	Каркас плоский КР7-5	2	1.424.1-5.3/87-113	
	8	ф8АI ℓ=580; 0,23кг	16	БЕЗ ЧЕРТ.	
КП41-6		поз. 1...5,7,9,10 по КП41-4			345,0
	6	Каркас плоский КР7-6	2	1.424.1-5.3/87-113	
	8	ф8АI ℓ=580; 0,23	16	БЕЗ ЧЕРТ.	
КП41-7		поз. 1...6,8,9 по КП41-4			302,4
	7	Каркас плоский КР16-4	2	1.424.1-5.3/87-123	
	10	ф5ВрI ℓ=780; 0,11кг	38	БЕЗ ЧЕРТ.	
КП41-8		поз. 1...5,9 по КП41-4			335,5
	6	Каркас плоский КР7-5	2	1.424.1-5.3/87-113	
	7	КР16-4	2	-123	
	8	ф8АI ℓ=580; 0,23кг	16	БЕЗ ЧЕРТ.	
	10	ф5ВрI ℓ=780; 0,11кг	38	ТО ЖЕ	

1. Узел VII см. 1.424.1-5.3/87-102.
2. Арматура класса Вр-I - по ГОСТ 6727-80;
   А-I - по ГОСТ 5781-82*

Нач.СКО-1	Михайлов		1.424.1-5.3/87-99
Гл.инж.пр.	Григорьев		Каркас пространственный КП41-4...КП41-15
Рук.бр.	Акишина		Стадия: Р; Лист: ; Листов: 2
Пров.	Михеева		ПРОМСТРОЙПРОЕКТ

Марка каркаса	Поз.	Наименование	Кол.	Обозначение документа	Масса каркаса, кг
КП41-9		Поз. 1...5, 9 по КП41-4			368,9
	6	Каркас плоский КР7-6	2	1.424.1-5.3/87-113	
	7	КР16-4	2	-123	
	8	ф8АI ℓ=580; 0,23кг	16	Без черт.	
	10	ф5ВрI ℓ=780; 0,11кг	38	То же	
КП41-10		Поз. 1...5, 9 по КП41-4			402,0
	6	Каркас плоский КР7-7	2	1.424.1-5.3/87-113	
	7	КР16-4	2	-123	
	8	ф8АI ℓ=580; 0,23кг	16	Без черт.	
	10	ф5ВрI ℓ=780; 0,11кг	38	То же	
КП41-11		Поз. 1...5, 9 по КП41-4			359,9
	6	Каркас плоский КР7-5	2	1.424.1-5.3/87-113	
	7	КР16-5	2	-123	
	8	ф8АI ℓ=580; 0,23кг	16	Без черт.	
	10	ф5ВрI ℓ=780; 0,11кг	34	То же	
КП41-12		Поз. 1...5, 9 по КП41-4			395,3
	6	Каркас плоский КР7-6	2	1.424.1-5.3/87-113	
	7	КР16-5	2	-123	
	8	ф8АI ℓ=580; 0,23кг	16	Без черт.	
	10	ф5ВрI ℓ=780; 0,11кг	34	То же	
КП41-13		Поз. 1...5, 9 по КП41-4			354,1
	6	Каркас плоский КР7-5	2	1.424.1-5.3/87-113	
	7	КР16-9	2	-123	
	8	ф8АI ℓ=580; 0,23кг	16	Без черт.	
	10	ф6АI ℓ=780; 0,17кг	34	То же	

Марка каркаса	Поз.	Наименование	Кол.	Обозначение документа	Масса каркаса, кг
КП41-14		Поз. 1...5, 9 по КП41-4			428,5
	6	Каркас плоский КР7-6	2	1.424.1-5.3/87-113	
	7	КР16-6	2	-123	
	8	ф8АI ℓ=580; 0,23кг	16	Без черт.	
	10	ф6АI ℓ=780; 0,17кг	34	То же	
КП41-15		Поз. 1...5, 9 по КП41-4			461,6
	6	Каркас плоский КР7-7	2	1.424.1-5.3/87-113	
	7	КР16-6	2	-123	
	8	ф8АI ℓ=580; 0,23кг	16	Без черт.	
	10	ф6АI ℓ=780; 0,17кг	34	То же	

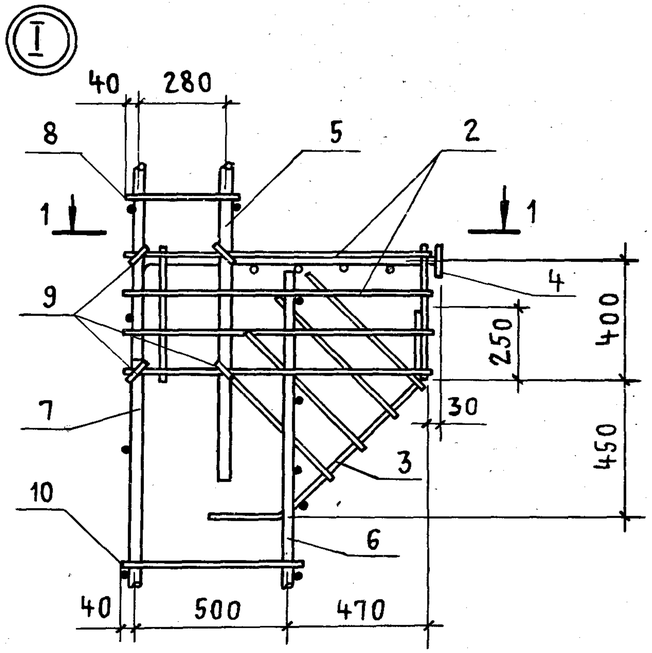

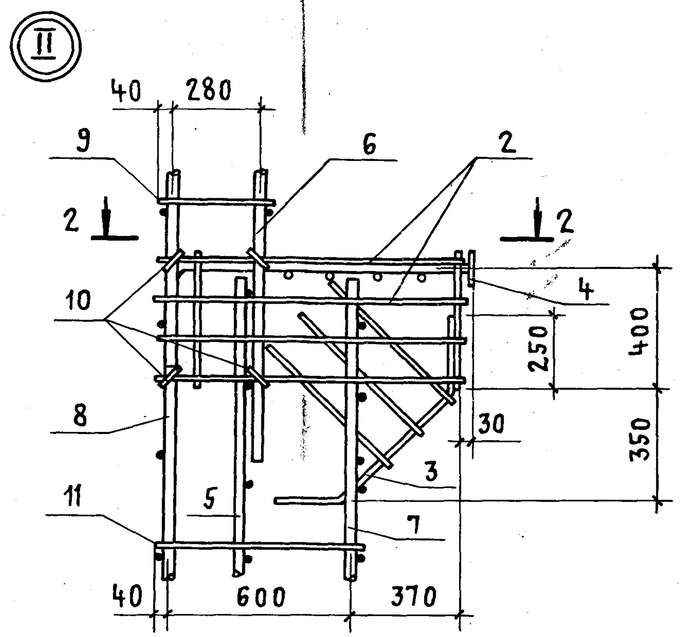

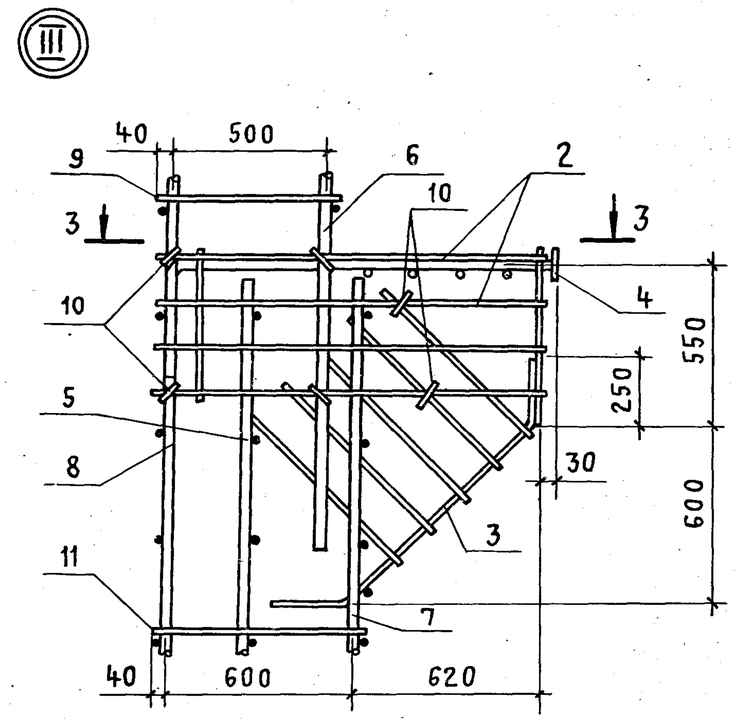

1 – 1

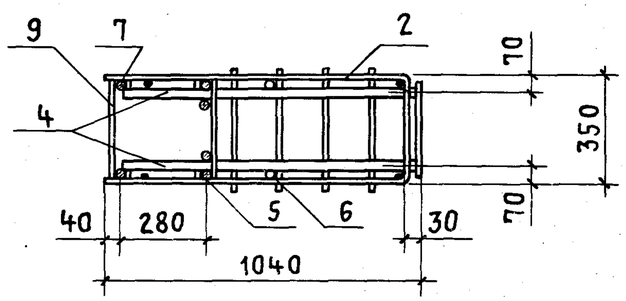

2 – 2

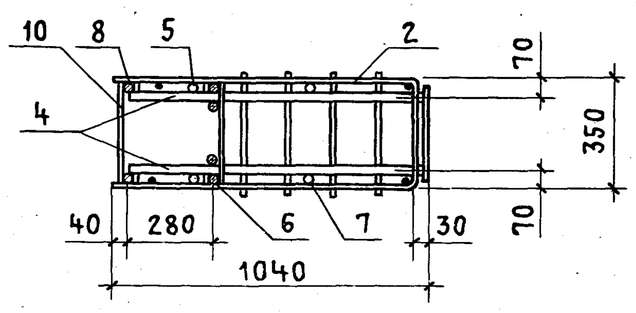

3 – 3

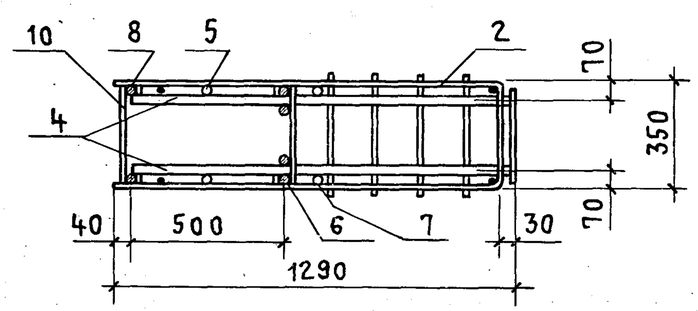

Нач.СКО-1	Михайлов		1.424.1-5.3/87-100
Гл.инж.пр	Григорьев		
Рук. бр.	Акишина		Узел I, II и III
Инженер	Михеева		

Стадия	Лист	Листов
Р		1

ПРОМСТРОЙПРОЕКТ

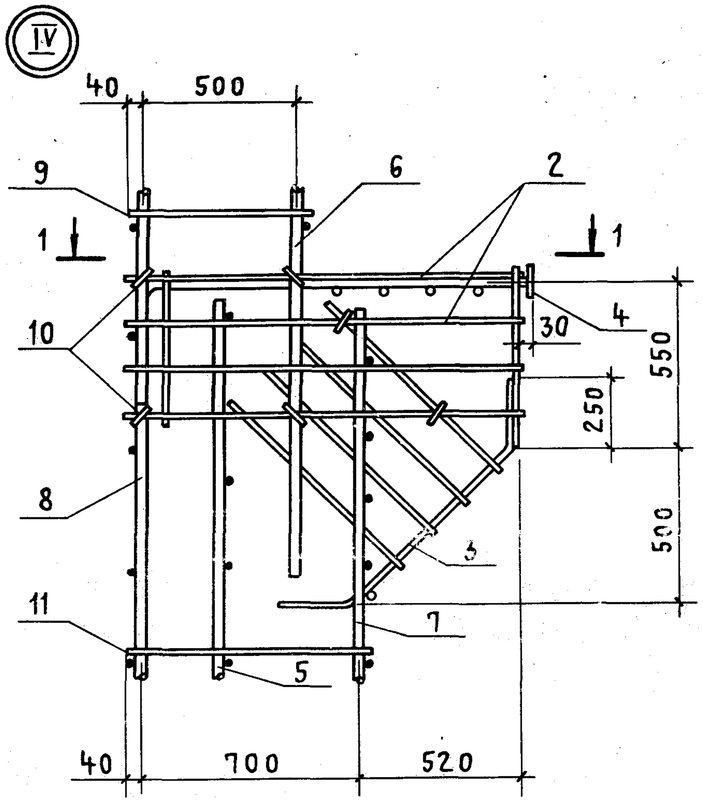

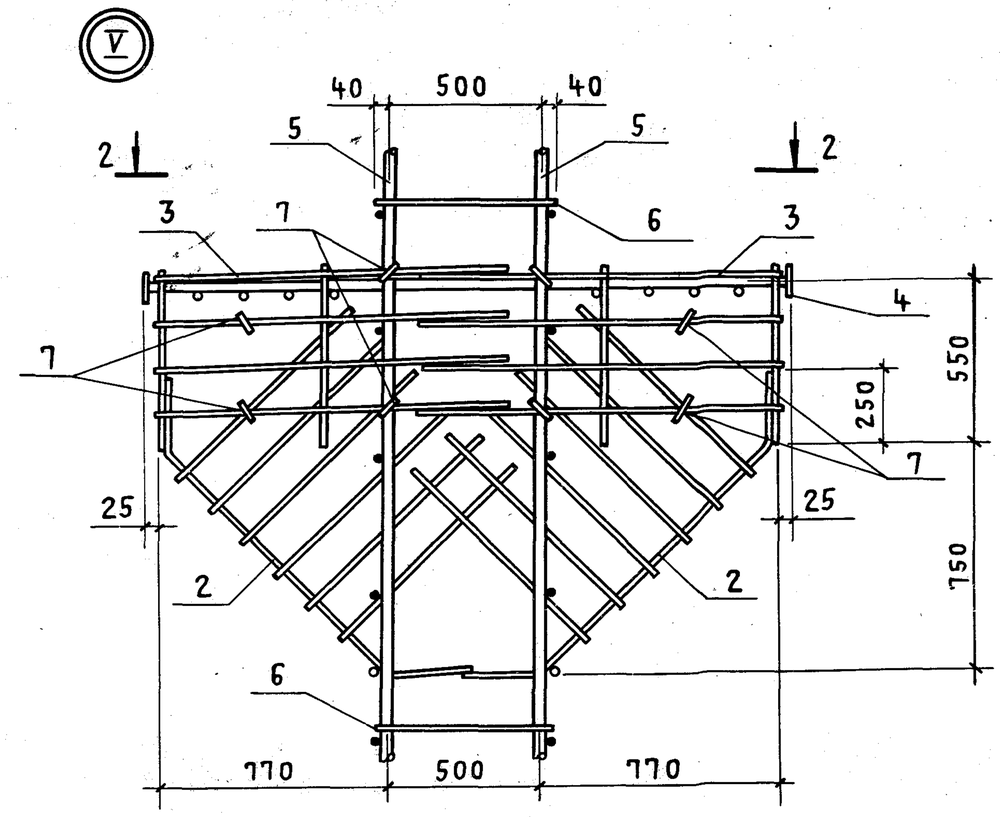

1 – 1

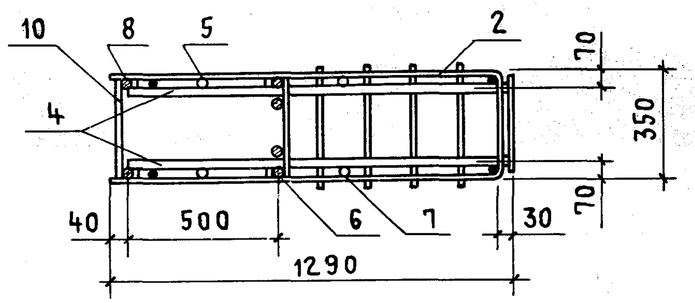

2 – 2

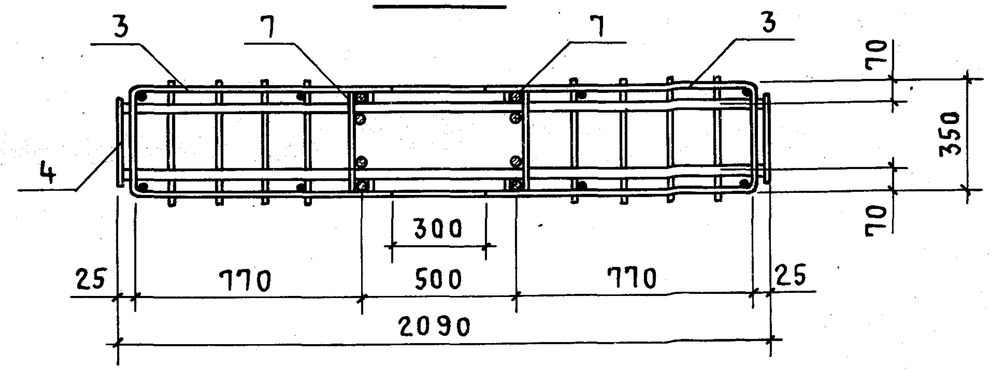

Нач. СКО-1	Михайлов		1.424.1-5.3/87-101
Гл. инж. пр	Григорьев		
Рук. бр.	Акишина		Узел IV и V
Инженер	Михеева		

Стадия	Лист	Листов
Р		1

ПРОМСТРОЙПРОЕКТ

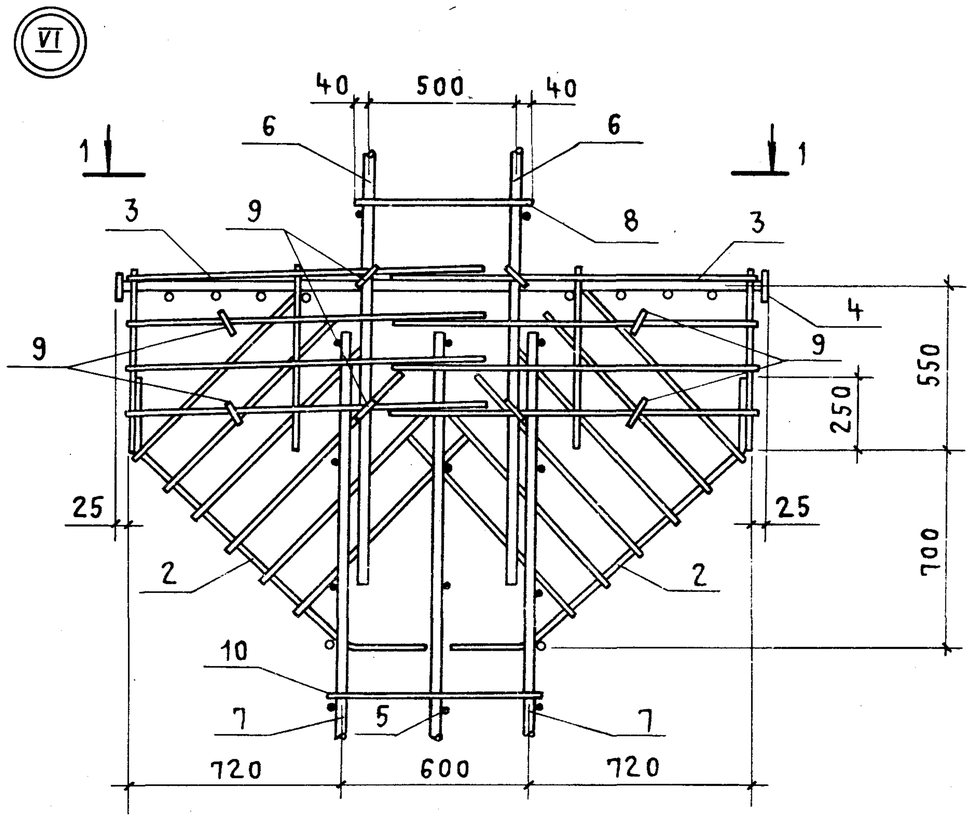

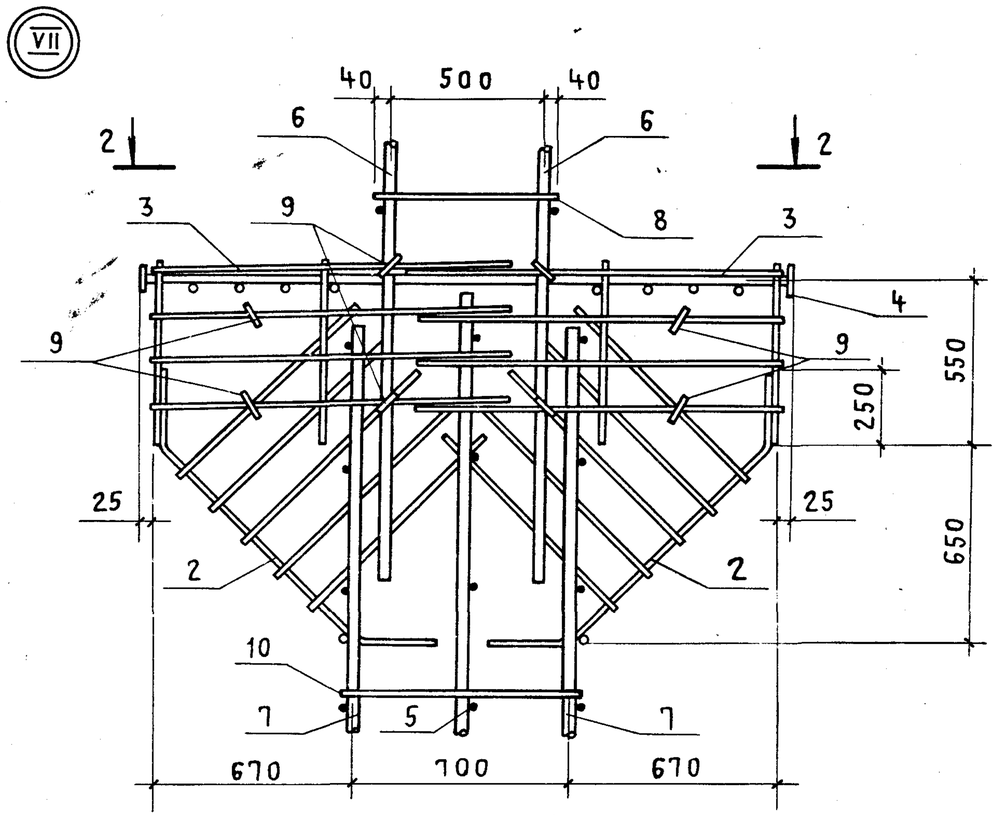

1 – 1

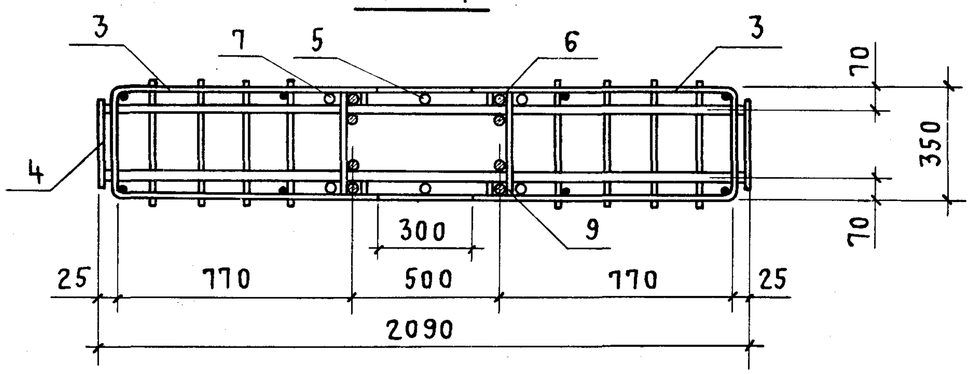

2 – 2

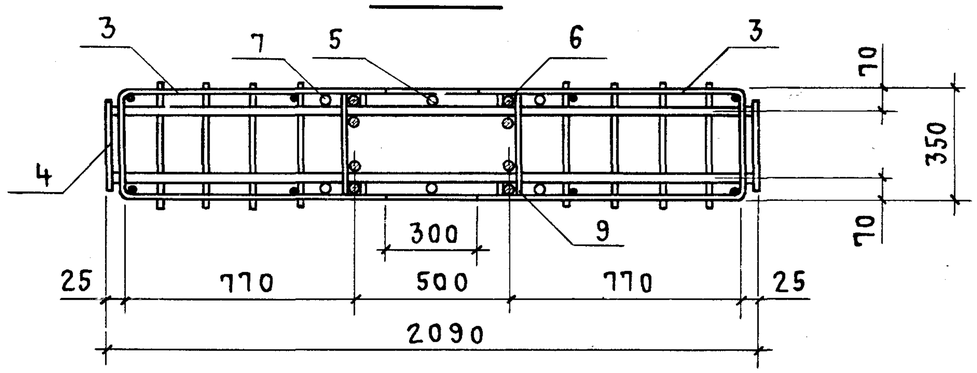

Нач. СКО-1	Михайлов		1.424.1-5.3/87-102
Гл. инж. пр.	Григорьев		Узел VI и VII
Рук. бр.	Акишина		Стадия: Р; Лист: ; Листов: 1
Инженер	Михеева		Промстройпроект

23000-03 113

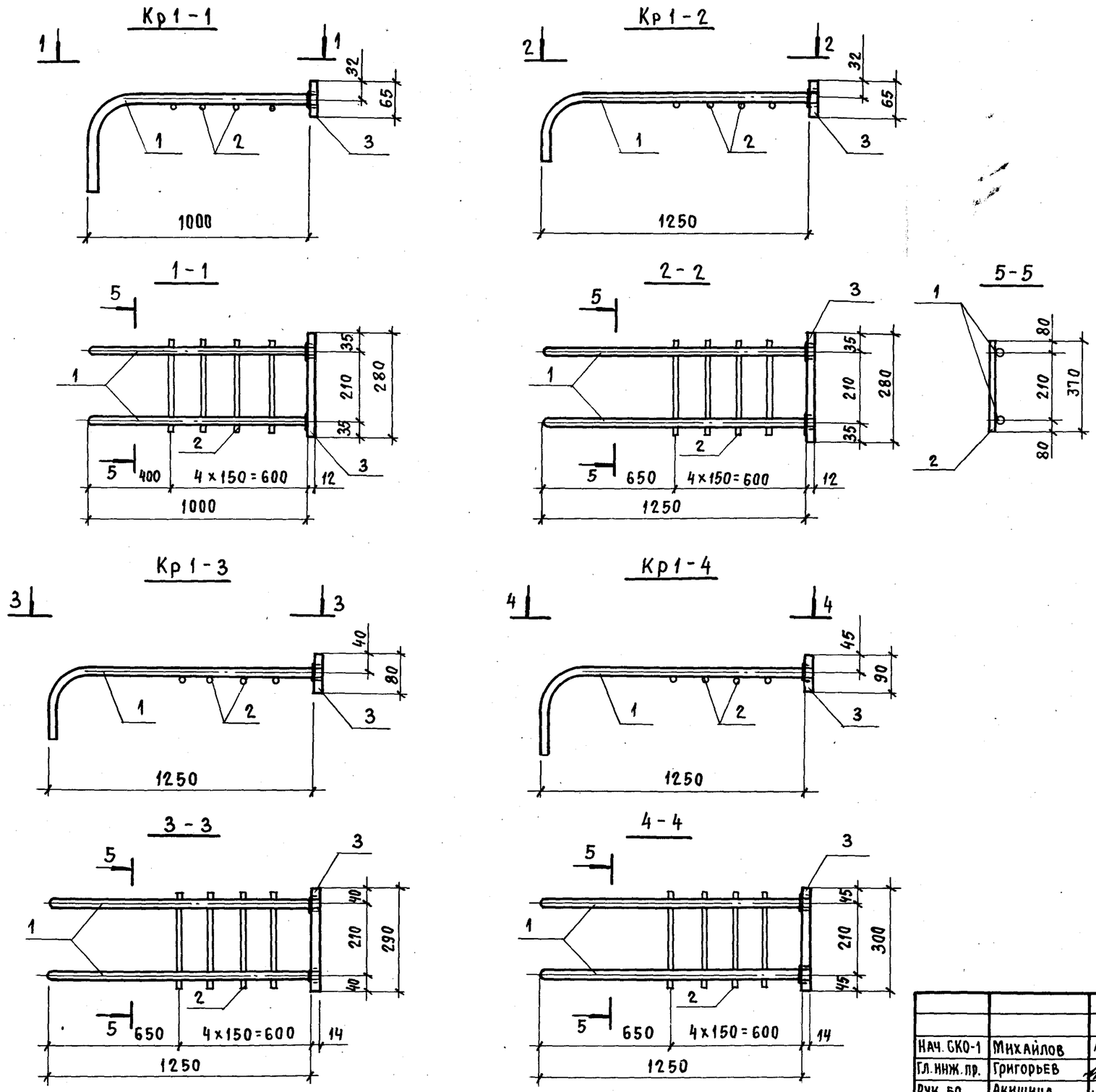

Марка каркаса	Поз.	Наименование	Кол.	Масса ед., кг	Общая масса, кг
Кр1-1	1	Ф 16 А III ℓ = 1450	2	2,29	6,6
	2	Ф 6 А I ℓ = 370	4	0,08	
	3	Полоса $\frac{Б\text{-}2\ 12\times65\ ГОСТ\ 103\text{-}76}{ВСт3пс6\text{-}1\ ТУ\ 14\text{-}1\text{-}3023\text{-}80}$ ℓ=280	1	1,7	
Кр1-2	1	Ф 16 А III ℓ = 1480	2	2,34	6,7
	2	Ф 6 А I ℓ = 370	4	0,08	
	3	Полоса $\frac{Б\text{-}2\ 12\times65\ ГОСТ\ 103\text{-}76}{ВСт3пс6\text{-}1\ ТУ\ 14\text{-}1\text{-}3023\text{-}80}$ ℓ=280	1	1,7	
Кр1-3	1	Ф 20 А III ℓ = 1600	2	3,95	10,8
	2	Ф 6 А I ℓ = 370	4	0,08	
	3	Полоса $\frac{Б\text{-}2\ 14\times80\ ГОСТ\ 103\text{-}76}{ВСт3пс6\text{-}1\ ТУ\ 14\text{-}1\text{-}3023\text{-}80}$ ℓ=290	1	2,6	
Кр1-4	1	Ф 22 А III ℓ = 1650	2	4,92	13,0
	2	Ф 6 А I ℓ = 370	4	0,08	
	3	Полоса $\frac{Б\text{-}2\ 14\times90\ ГОСТ\ 103\text{-}76}{ВСт3пс6\text{-}1\ ТУ\ 14\text{-}1\text{-}3023\text{-}80}$ ℓ=300	1	2,9	

Арматура класса А-I и А-III – по ГОСТ 5781-82*

Нач. СКО-1	Михайлов	
Гл. инж. пр.	Григорьев	
Рук. бр.	Акишина	
Ст. инж.	Никонова	
Пров.	Поляков	

1.424.1-5.3/87-103

Каркас плоский
Кр1-1 ... Кр1-4

Стадия	Лист	Листов
Р		1

ПРОМСТРОЙПРОЕКТ

Кр 1-5

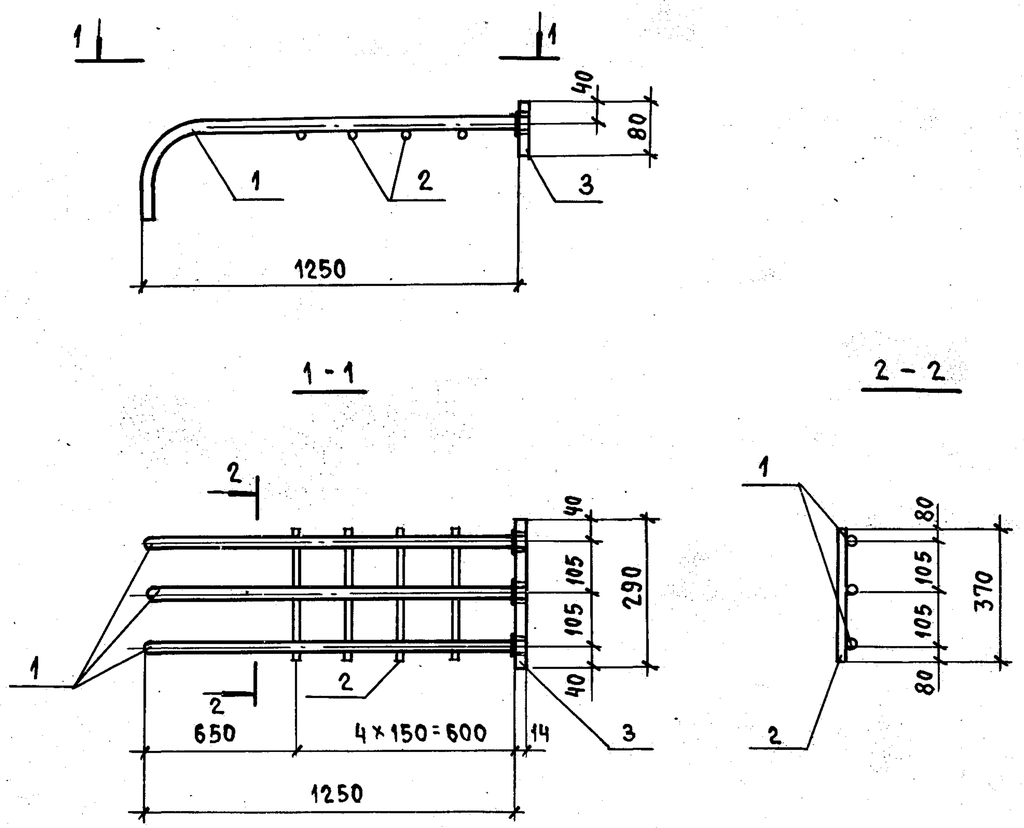

Марка каркаса	Поз.	Наименование	Кол.	Масса ед., кг	Общая масса, кг
Кр1-5	1	Ф 20 А III ℓ = 1600	3	3,95	14,6
	2	Ф 6 А I ℓ = 370	4	0,08	
	3	Полоса $\frac{Б\text{-}2\ 14\times80\ ГОСТ\ 103\text{-}76}{ВСт3пс6\text{-}1\ ТУ\ 14\text{-}1\text{-}3023\text{-}80}$ ℓ=290	1	2,6	

Арматура класса А-I и А III - по ГОСТ 5781-82*

Нач. СКО-1	Михайлов	
Гл. инж. пр.	Григорьев	
Рук. бр.	Акишина	
Ст. инж.	Никонова	
Пров.	Поляков	

1.424.1-5.3/87-104

Каркас плоский Кр 1-5

Стадия	Лист	Листов
Р		1

ПРОМСТРОЙПРОЕКТ

Кр 2-1; Кр 2-2

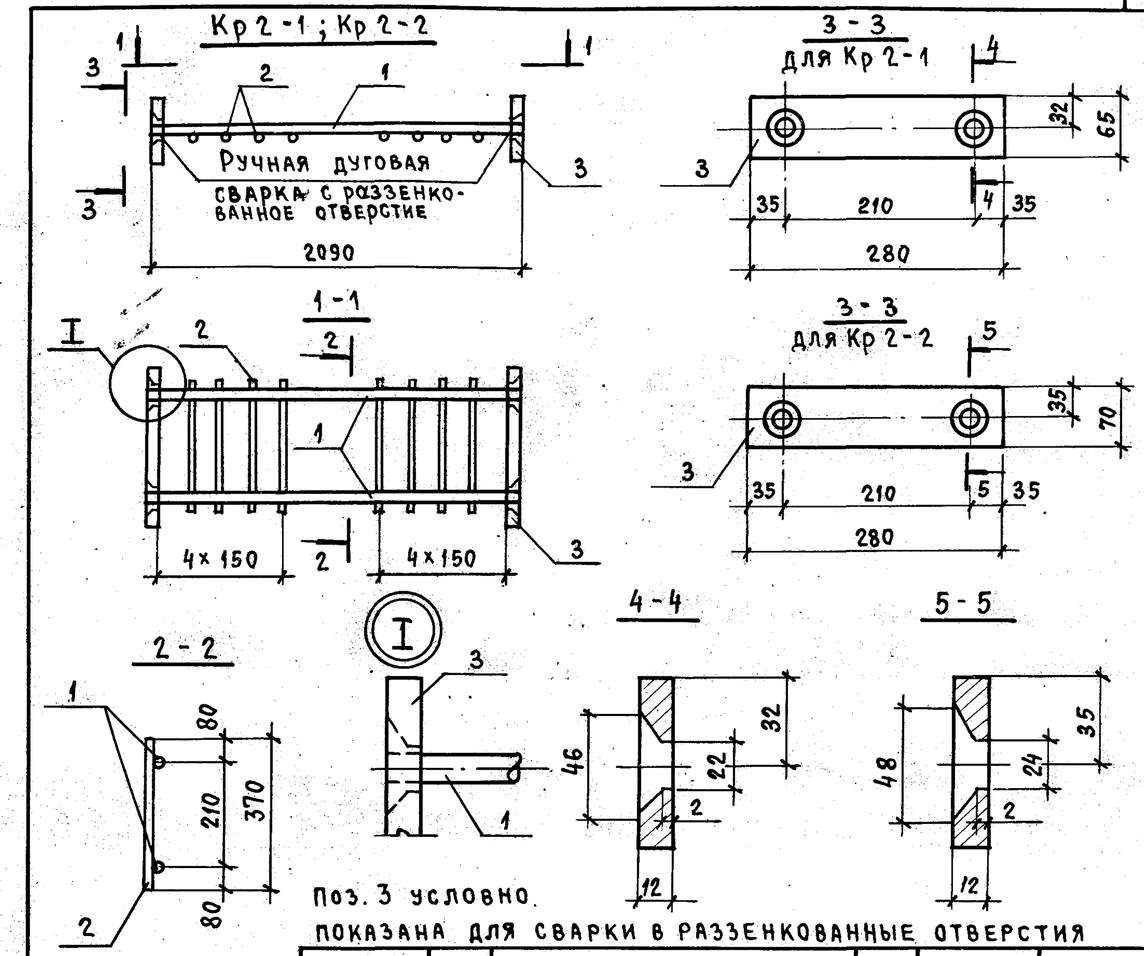

Поз. 3 условно показана для сварки в разделкованные отверстия

Марка каркаса	Поз.	Наименование	Кол.	Масса ед., кг	Общая масса, кг
Кр 2-1	1	Ф 16 А III ℓ = 2090	2	3,30	10,6
	2	Ф 6 А I ℓ = 370	8	0,08	
	3	Полоса $\frac{Б\text{-}2\ 12\times65\ ГОСТ\ 103\text{-}76}{ВСт3пс6\text{-}1\ ТУ\ 14\text{-}1\text{-}3023\text{-}80}$ ℓ=280	2	1,7	
Кр 2-2	1	Ф 18 А III ℓ = 2090	2	4,18	12,8
	2	Ф 6 А I ℓ = 370	8	0,08	
	3	Полоса $\frac{Б\text{-}2\ 12\times70\ ГОСТ\ 103\text{-}76}{ВСт3пс6\text{-}1\ ТУ\ 14\text{-}1\text{-}3023\text{-}80}$ ℓ=280	2	1,9	

Арматура класса А-I и А-III - по ГОСТ 5781-82*

Взам. инв. № | Подпись и дата | Инв. № подл.

Нач. СКО-1	Михайлов	
Гл. инж. пр	Григорьев	
Рук. бр.	Акишина	
Ст. инж.	Никонова	
Пров.	Поляков	

1.424.1-5.3/87-105

Каркас плоский Кр2-1; Кр2-2

Стадия	Лист	Листов
Р		1

ПРОМСТРОЙПРОЕКТ

Кр 2-3

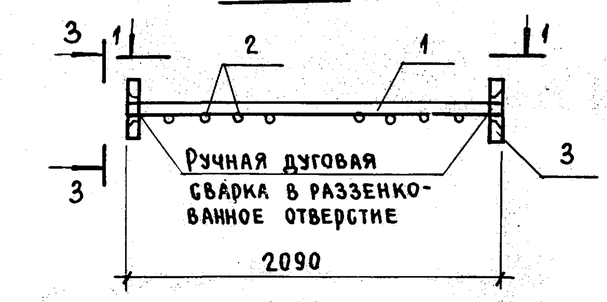

2-2

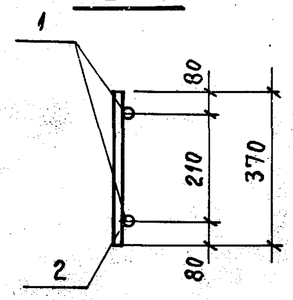

1-1

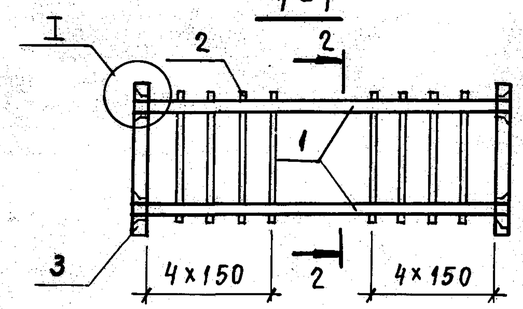

3-3

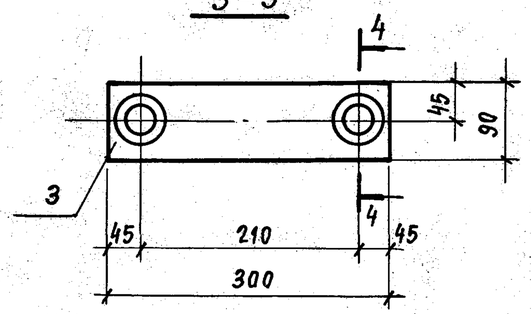

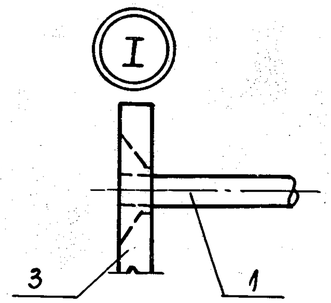

4-4

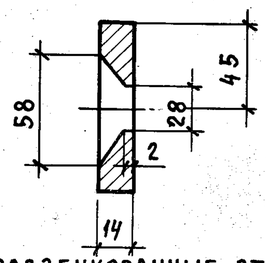

Поз. 3 условно показана для сварки в раззенкованные отверстия

Марка каркаса	Поз.	Наименование	Кол.	Масса ед., кг	Общая масса, кг
КР2-3	1	Ф 22 А III ℓ=2090	2	6,24	18,9
	2	Ф 6 А I ℓ=370	8	0,08	
	3	Полоса $\frac{Б\text{-}2\ 14\times90\ ГОСТ\ 103\text{-}76}{ВСт3пс6\text{-}1\ ТУ14\text{-}1\text{-}3023\text{-}80}$ ℓ=300	2	2,9	

Арматура класса А-I и А-III - по ГОСТ 5781-82*

Нач.СКО-1	Михайлов		1.424.1-5.3/87-106
Гл.инж.пр.	Григорьев		Каркас плоский КР2-3
Рук. бр.	Акишина		Стадия: Р; Лист: ; Листов: 1
Ст.инж.	Никонова		ПРОМСТРОЙПРОЕКТ
Пров.	Поляков		

Формат А4

Кр 2-4; Кр 2-5

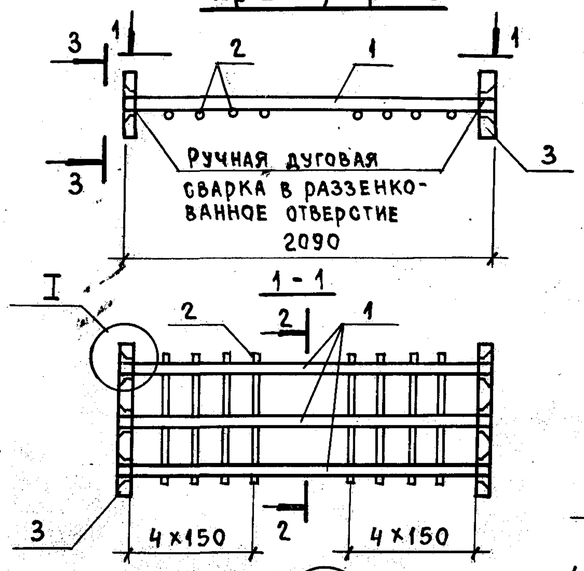

3-3 для Кр 2-4

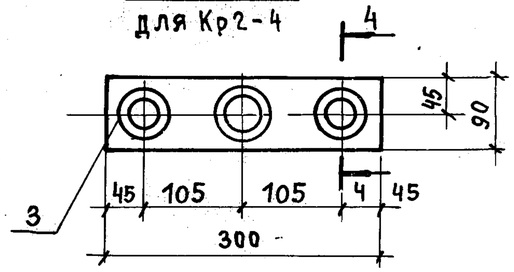

3-3 для Кр 2-5

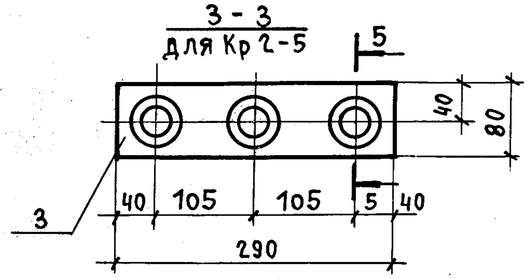

2-2

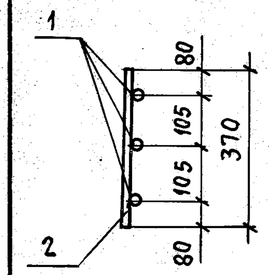

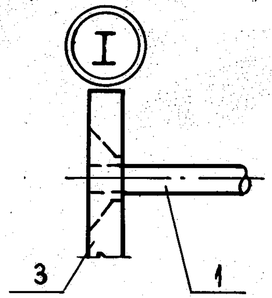

4-4

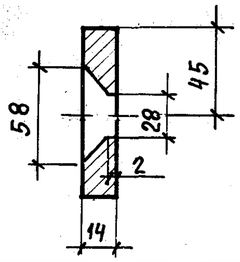

5-5

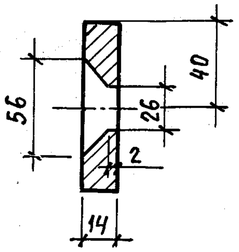

Поз. 3 условно показана для сварки в раззенкованные отверстия

Марка каркаса	Поз.	Наименование	Кол.	Масса ед., кг	Общая масса, кг
КР2-4	1	Ф 22 А III ℓ=2090	3	6,24	25,2
	2	Ф 6 А I ℓ=370	8	0,08	
	3	Полоса $\frac{Б\text{-}2\ 14\times90\ ГОСТ\ 103\text{-}76}{ВСт3пс6\text{-}1\ ТУ14\text{-}1\text{-}3023\text{-}80}$ ℓ=300	2	2,9	
КР2-5	1	Ф 20 А III ℓ=2090	3	5,15	21,2
	2	Ф 6 А I ℓ=370	8	0,08	
	3	Полоса $\frac{Б2\ 14\times80\ ГОСТ\ 103\text{-}76}{ВСт3пс6\text{-}1\ ТУ14\text{-}1\text{-}3023\text{-}80}$ ℓ=290	2	2,6	

Арматура класса А-I и А-III - по ГОСТ 5781-82*

Взам. инв. № | Подпись и дата | Инв. № подл.

Нач.СКО-1	Михайлов		1.424.1-5.3/87-107
Гл.инж.пр.	Григорьев		Каркас плоский КР2-4; КР2-5
Рук. бр.	Акишина		Стадия: Р; Лист: ; Листов: 1
Ст.инж.	Никонова		ПРОМСТРОЙПРОЕКТ
Пров.	Поляков		

Копировал

Кр 2-6 ... Кр 2-8

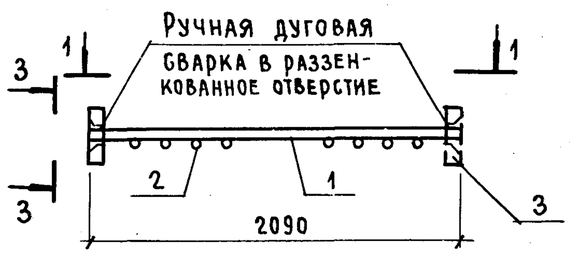

1-1

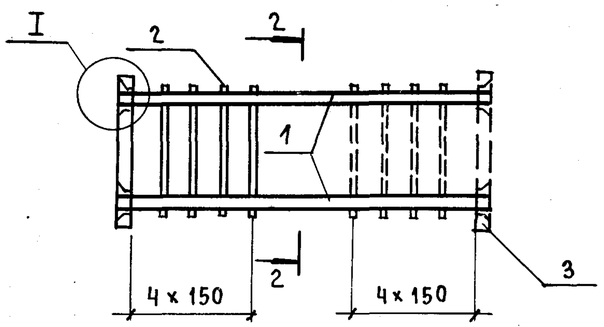

2-2

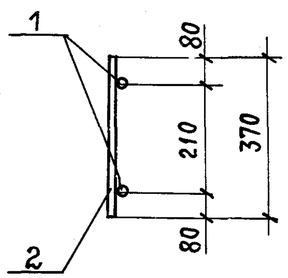

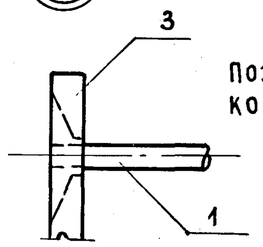

Поз. 3 условно показана для сварки в раззенкованные отверстия

3-3 для Кр 2-6

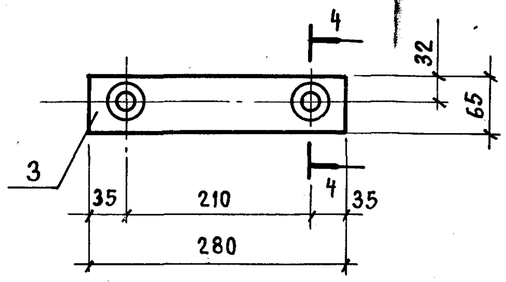

3-3 для Кр 2-7

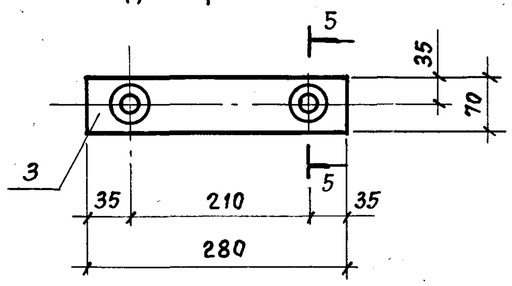

3-3 для Кр 2-8

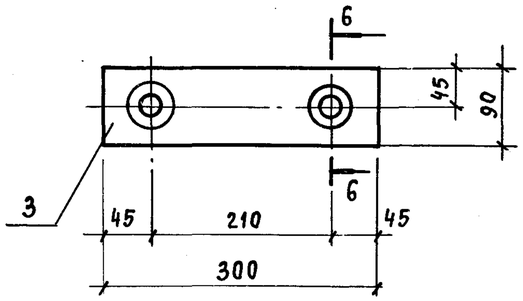

4-4

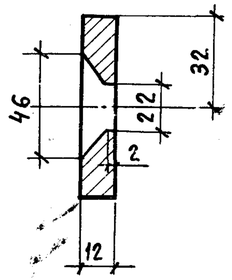

5-5

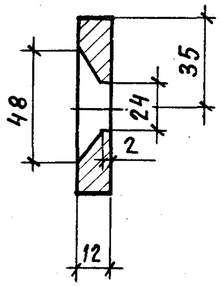

6-6

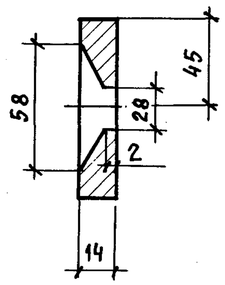

Марка каркаса	Поз.	Наименование	Кол.	Масса ед., кг	Общая масса, кг
Кр 2-6	1	Ф 16 А III ℓ= 2090	2	3.30	10,6
	2	Ф 6 А I ℓ= 370	8	0,08	
	3	Полоса $\frac{Б\text{-}2\ 12\times65\ ГОСТ\ 103\text{-}76}{ВСт3пс6\text{-}1\ ТУ\ 14\text{-}1\text{-}3023\text{-}80}$ ℓ=280	2	1,7	
Кр 2-7	1	Ф 18 А III ℓ= 2090	2	4,18	12,8
	2	Ф 6 А I ℓ= 370	8	0,08	
	3	Полоса $\frac{Б\text{-}2\ 12\times70\ ГОСТ\ 103\text{-}76}{ВСт3пс6\text{-}1\ ТУ\ 14\text{-}1\text{-}3023\text{-}80}$ ℓ=280	2	1,9	
Кр 2-8	1	Ф 22 А III ℓ= 2090	2	6,24	18,9
	2	Ф 6 А I ℓ= 370	8	0,08	
	3	Полоса $\frac{Б\text{-}2\ 14\times90\ ГОСТ\ 103\text{-}76}{ВСт3пс6\text{-}1\ ТУ\ 14\text{-}1\text{-}3023\text{-}80}$ ℓ=300	2	2,9	

1. Арматура класса А-I и А-III - по ГОСТ 5781-82*
2. Приварку упорной пластины со второй стороны и приварку поперечных стержней (показанные пунктиром) осуществлять на укрупнительной сборке, после заведения стержней поз. 1 между продольными стержнями колонны.

Нач. СКО-1	Михайлов	
Гл. инж. пр.	Григорьев	
Рук. бр.	Акишина	
Ст. инж.	Никонова	
Пров.	Поляков	

1.424.1-5.3/87-108

Каркас плоский Кр 2-6 ... Кр 2-8

Стадия	Лист	Листов
Р		1

ПРОМСТРОЙПРОЕКТ

КР3-1

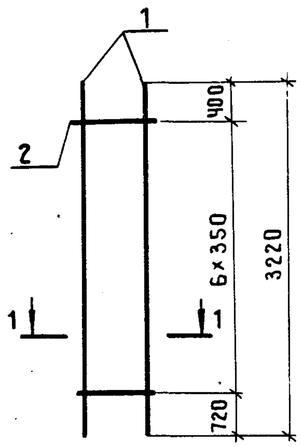

КР3-2

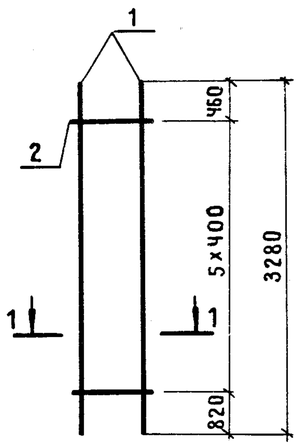

КР3-3

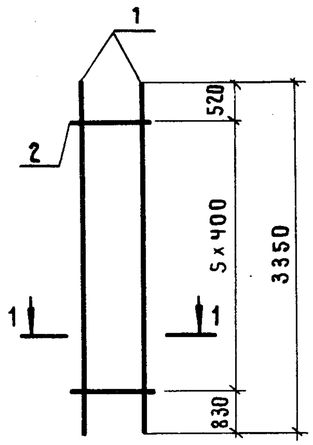

1-1

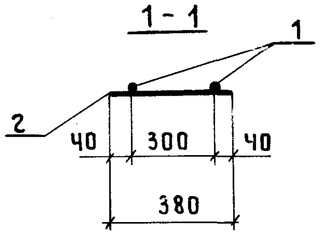

Марка каркаса	Поз.	Наименование	Кол.	Масса ед., кг	Общая масса, кг
КР3-1	1	ф18А III ℓ = 3220	2	6,43	13,2
	2	ф5ВрI ℓ = 380	7	0,05	
КР3-2	1	ф20А III ℓ = 3280	2	8,09	16,5
	2	ф5ВрI ℓ = 380	6	0,05	
КР3-3	1	ф22А III ℓ = 3350	2	10,0	20,5
	2	ф6АI ℓ = 380	6	0,08	

Арматура класса Вр-I - по ГОСТ 6727-80;
А-I и А-III - по ГОСТ 5781-82*

Нач.СКО-1	Михайлов		
Гл.инж.пр.	Григорьев		
Рук.бр.	Акишина		
Пров.	Поляков		

1.424.1-5.3|87-109

Каркас плоский
КР3-1 ... КР3-3

Стадия	Лист	Листов
Р		1

ПРОМСТРОЙПРОЕКТ

КР8-1

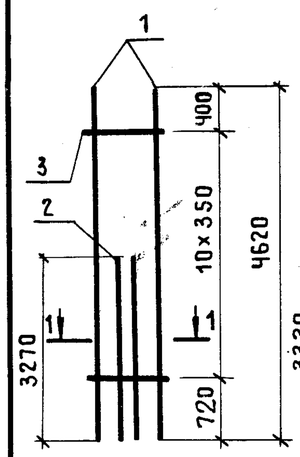

КР8-2

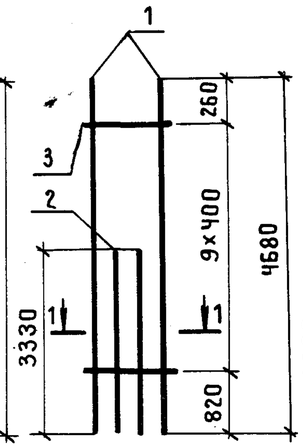

КР8-3

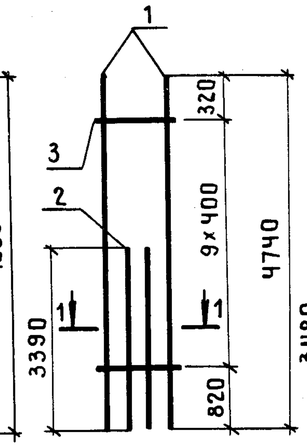

КР8-4

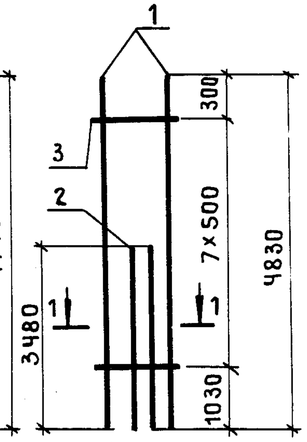

1-1

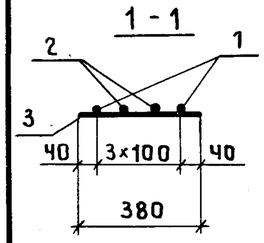

Марка каркаса	Поз.	Наименование	Кол.	Масса ед., кг	Общая масса, кг
КР8-1	1	ф 18А III ℓ = 4620	2	9,23	32,2
	2	ф 18А III ℓ = 3270	2	6,53	
	3	ф 5ВрI ℓ = 380	11	0,05	
КР8-2	1	ф 20А III ℓ = 4680	2	11,54	40,0
	2	ф 20А III ℓ = 3330	2	8,21	
	3	ф 5ВрI ℓ = 380	10	0,05	
КР8-3	1	ф 22А III ℓ = 4740	2	14,14	49,4
	2	ф 22А III ℓ = 3390	2	10,12	
	3	ф 6АI ℓ = 380	10	0,08	
КР8-4	1	ф 25А III ℓ = 4830	2	18,56	65,0
	2	ф 25А III ℓ = 3480	2	13,36	
	3	ф 8АI ℓ = 380	8	0,15	

Арматура класса Вр-I - по ГОСТ 6727-80; А-I и А-III - по ГОСТ 5781-82*

Взам.инв.№ | Подпись и дата | Инв.№ подл.

Нач.СКО-1	Михайлов		
Гл.инж.пр.	Григорьев		
Рук.бр.	Акишина		
Ст. инж	Никонова		
Пров.	Поляков		

1.424.1-5.3|87-114

Каркас плоский
КР8-1 ... КР8-4

Стадия	Лист	Листов
Р		1

ПРОМСТРОЙПРОЕКТ

КРЧ-1

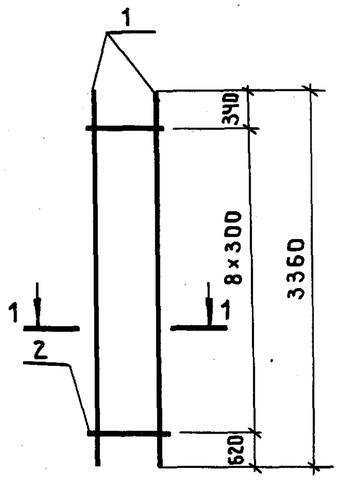

КРЧ-2

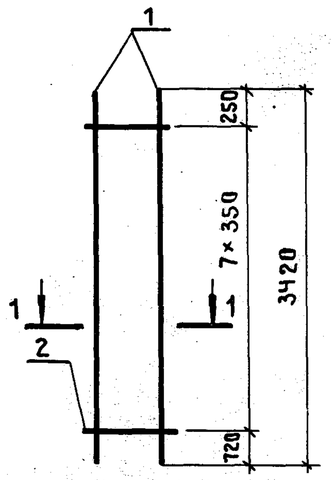

КРЧ-3

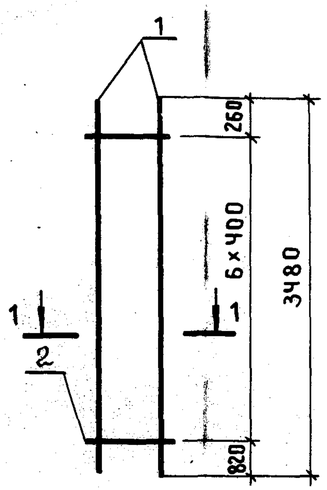

Марка каркаса	Поз.	Наименование		Кол.	Масса ед., кг	Общая масса, кг
КРЧ-1	1	ф 16 А III	ℓ = 3360	2	5,30	11,1
	2	ф 5 Вр I	ℓ = 380	9	0,05	
КРЧ-2	1	ф 18 А III	ℓ = 3420	2	6,83	14,1
	2	ф 5 Вр I	ℓ = 380	8	0,05	
КРЧ-3	1	ф 20 А III	ℓ = 3480	2	8,58	17,5
	2	ф 5 Вр I	ℓ = 380	7	0,05	
КРЧ-4	1	ф 22 А III	ℓ = 3540	2	10,56	21,7
	2	ф 6 А I	ℓ = 380	7	0,08	
КРЧ-5	1	ф 18 А III	ℓ = 3420	2	6,83	23,7
	2	ф 18 А III	ℓ = 2420	2	4,83	
	3	ф 5 Вр I	ℓ = 380	8	0,05	

Арматура класса Вр-I - по ГОСТ 6727-80;
А-I и А-III - по ГОСТ 5781-82*.

КРЧ-4

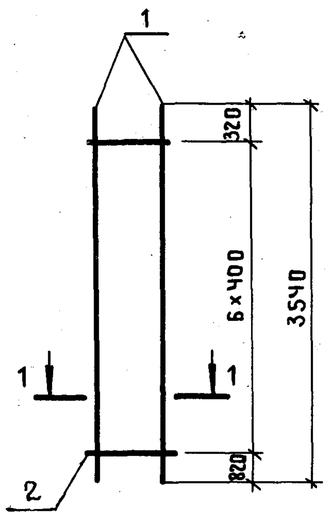

КРЧ-5

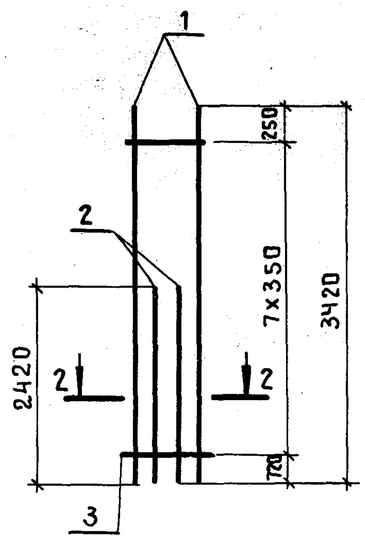

1-1

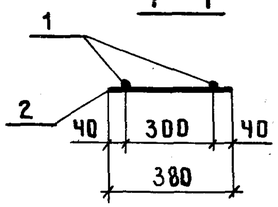

2-2

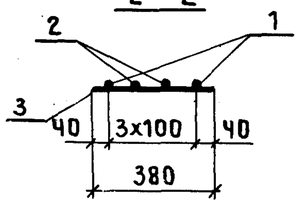

Нач.СКО-1	Михайлов		
Гл.инж.пр.	Григорьев		
Рук.бр.	Акишина		
Ст.инж.	Никонова		
Пров.	Поляков		

1.424.1-5.3 | 87-110

Каркас плоский КРЧ-1...КРЧ-5

Стадия	Лист	Листов
Р		1

ПРОМСТРОЙПРОЕКТ

КР5-1

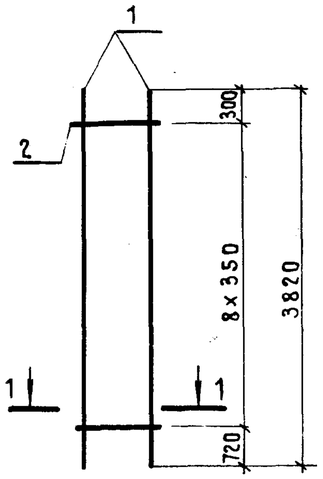

КР5-2

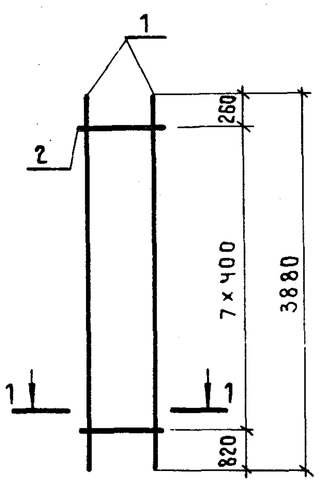

КР5-3

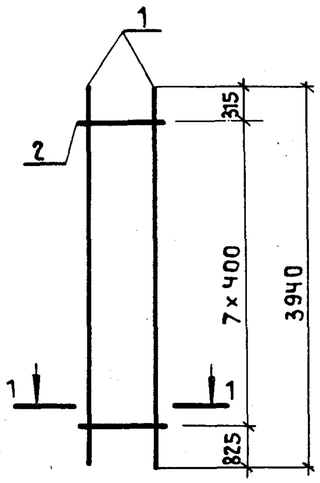

КР5-4

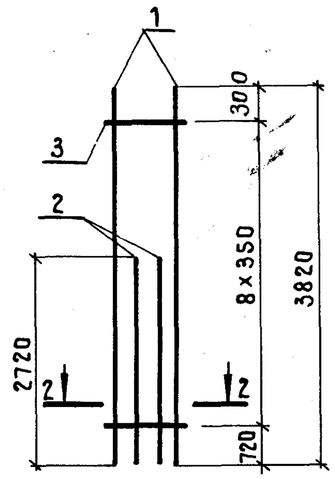

КР5-5

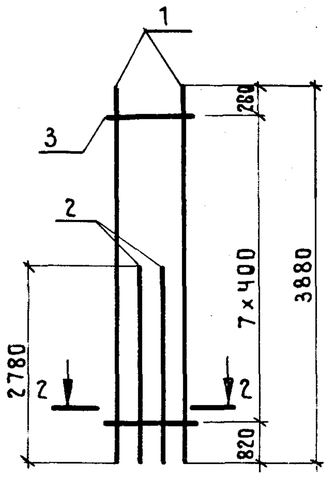

КР5-6

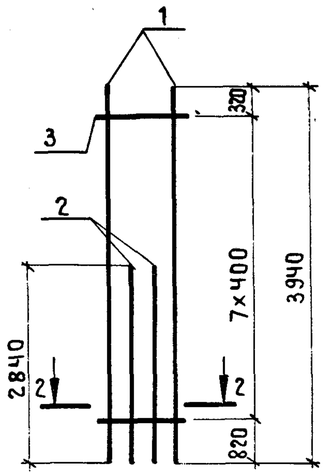

КР5-7

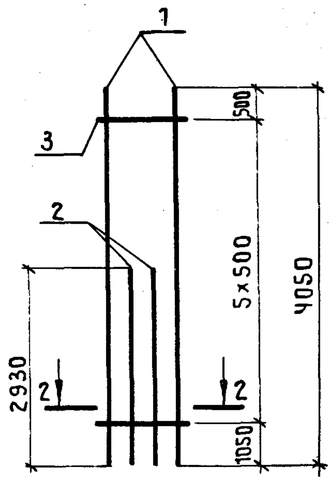

1-1

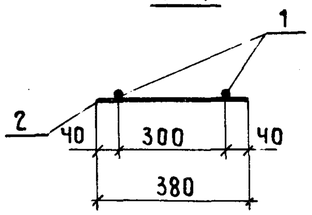

2-2

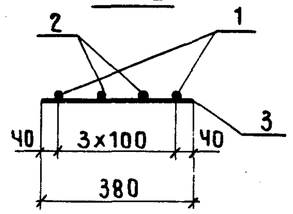

Марка каркаса	Поз.	Наименование	Кол.	Масса ед., кг	Общая масса, кг
КР5-1	1	ф 18А III ℓ=3820	2	7,63	15,8
	2	ф 5Вр I ℓ=380	9	0,05	
КР5-2	1	ф 20А III ℓ=3880	2	9,57	19,5
	2	ф 5Вр I ℓ=380	8	0,05	
КР5-3	1	ф 22А III ℓ=3940	2	11,76	24,2
	2	ф 6А I ℓ=380	8	0,08	
КР5-4	1	ф 18А III ℓ=3820	2	7,63	26,6
	2	ф 18А III ℓ=2720	2	5,43	
	3	ф 5Вр I ℓ=380	9	0,05	
КР5-5	1	ф 20А III ℓ=3880	2	9,57	33,2
	2	ф 20А III ℓ=2780	2	6,85	
	3	ф 5Вр I ℓ=380	8	0,05	
КР5-6	1	ф 22А III ℓ=3940	2	11,76	41,1
	2	ф 22А III ℓ=2840	2	8,47	
	3	ф 6А I ℓ=380	8	0,08	
КР5-7	1	ф 25А III ℓ=4050	2	15,55	54,5
	2	ф 25А III ℓ=2930	2	11,25	
	3	ф 8А I ℓ=380	6	0,15	

Арматура класса Вр I - по ГОСТ 6727-80;
А-I и А-III - по ГОСТ 5781-82*

Нач.СКО-1	Михайлов	
Гл.инж.пр.	Григорьев	
Рук.бр.	Акишина	
Инж.	Тищенко	
Пров.	Поляков	

1.424.1-5.3 | 87-111

Каркас плоский КР5-1... КР5-7

Стадия	Лист	Листов
Р		1

ПРОМСТРОЙПРОЕКТ

КР6-1

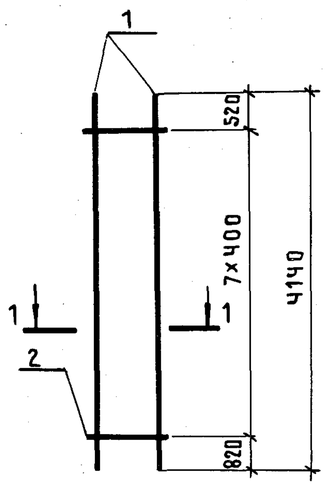

КР6-2

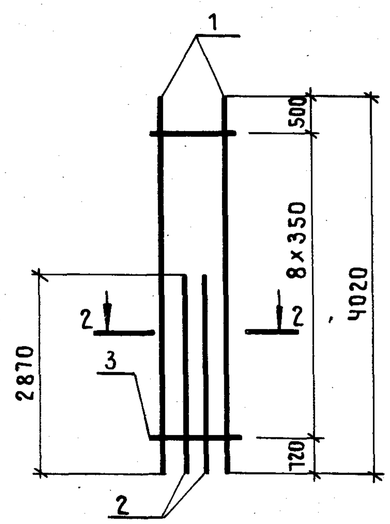

КР6-3

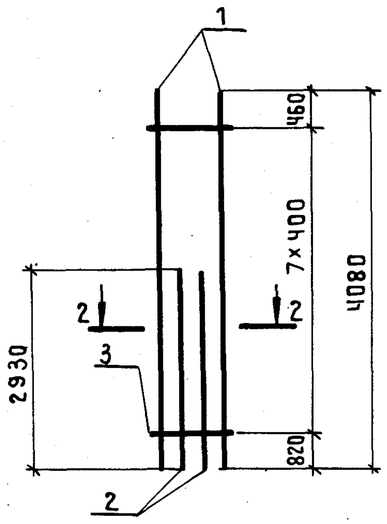

КР6-4

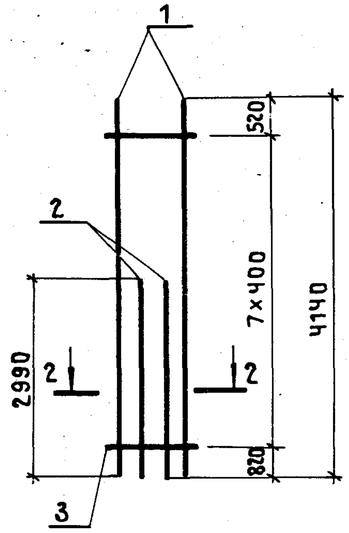

КР6-5

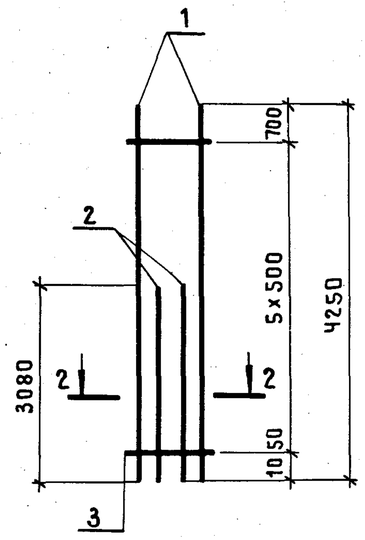

1-1

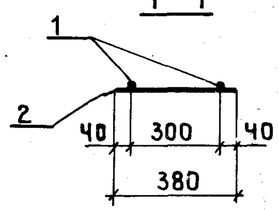

2-2

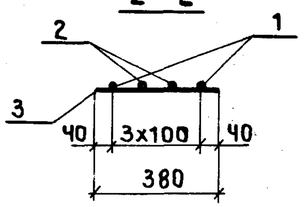

Марка каркаса	Поз.	Наименование	Кол.	Масса ед., кг	Общая масса, кг
КР6-1	1	ф 22А III ℓ = 4140	2	12,35	25,4
	2	ф 6А I ℓ = 380	8	0,08	
КР6-2	1	ф 18А III ℓ = 4020	2	8,03	28,0
	2	ф 18А III ℓ = 2870	2	5,73	
	3	ф 5Вр I ℓ = 380	9	0,05	
КР6-3	1	ф 20А III ℓ = 4080	2	10,06	35,0
	2	ф 20А III ℓ = 2930	2	7,22	
	3	ф 5Вр I ℓ = 380	8	0,05	
КР6-4	1	ф 22А III ℓ = 4140	2	12,35	43,2
	2	ф 22А III ℓ = 2990	2	8,92	
	3	ф 6А I ℓ = 380	8	0,08	
КР6-5	1	ф 25А III ℓ = 4250	2	16,32	57,2
	2	ф 25А III ℓ = 3080	2	11,83	
	3	ф 8А I ℓ = 380	6	0,15	

Арматура класса Вр-I - по ГОСТ 6727-80;
А-I и А-III - по ГОСТ 5781-82*.

Нач.СКО-1	Михайлов	
Гл.инж.пр	Григорьев	
Рук.бр.	Акишина	
Ст.инж.	Никонова	
Пров.	Поляков	

1.424.1-5.3|87-112

Каркас плоский
КР6-1...КР6-5

Стадия	Лист	Листов
Р		1

ПРОМСТРОЙПРОЕКТ

КР7-1

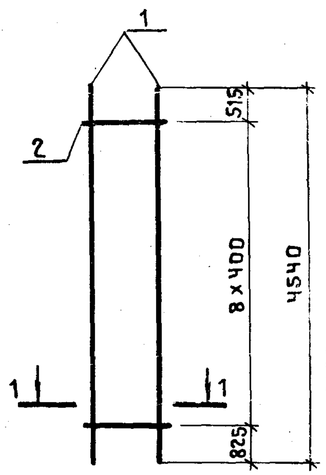

КР7-2

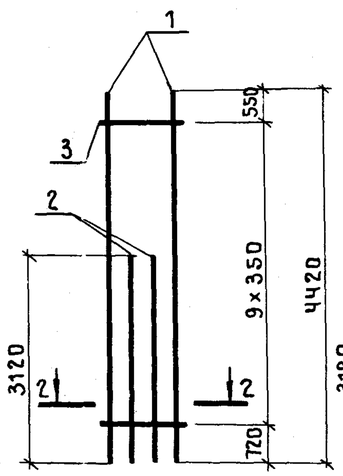

КР7-3

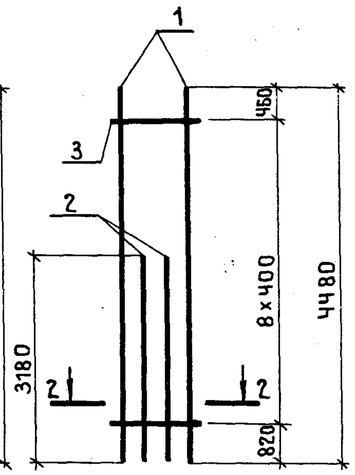

КР7-4

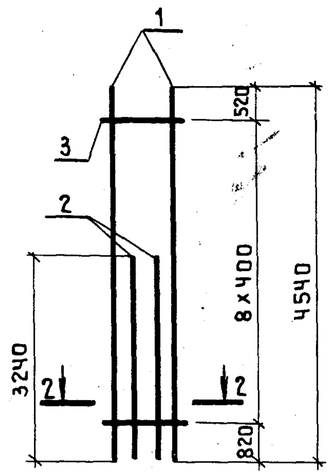

КР7-5

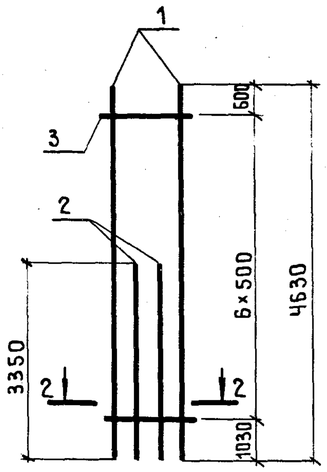

КР7-6

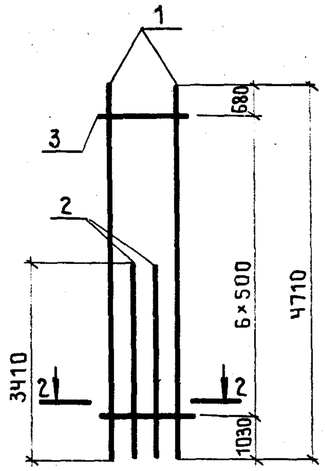

КР7-7; КР7-8

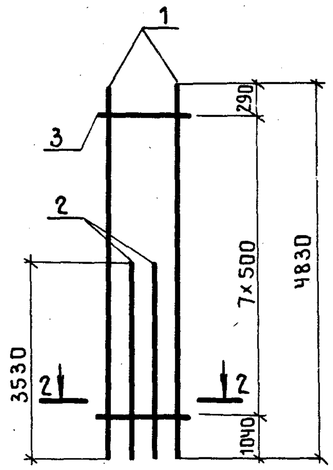

1 – 1

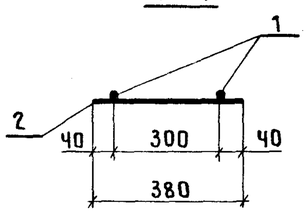

2 – 2

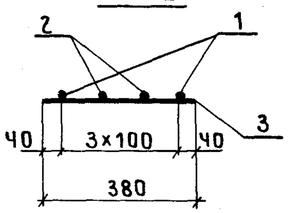

Марка каркаса	Поз.	Наименование	Кол.	Масса ед., кг	Общая масса, кг
КР7-1	1	ф 22А III ℓ = 4540	2	13,55	27,8
	2	ф 6А I ℓ = 380	9	0,08	
КР7-2	1	ф 18А III ℓ = 4420	2	8,83	30,6
	2	ф 18А III ℓ = 3120	2	6,23	
	3	ф 5Вр I ℓ = 380	10	0,05	
КР7-3	1	ф 20А III ℓ = 4480	2	11,05	38,2
	2	ф 20А III ℓ = 3180	2	7,84	
	3	ф 5Вр I ℓ = 380	9	0,05	
КР7-4	1	ф 22А III ℓ = 4540	2	13,55	47,2
	2	ф 22А III ℓ = 3240	2	9,67	
	3	ф 6А I ℓ = 380	9	0,08	
КР7-5	1	ф 25А III ℓ = 4630	2	17,78	62,3
	2	ф 25А III ℓ = 3350	2	12,86	
	3	ф 8А I ℓ = 380	7	0,15	
КР7-6	1	ф 28А III ℓ = 4710	2	22,75	80,0
	2	ф 28А III ℓ = 3410	2	16,47	
	3	ф 8А I ℓ = 380	7	0,15	
КР7-7	1	ф 32А III ℓ = 4830	2	30,48	96,3
	2	ф 28А III ℓ = 3530	2	17,05	
	3	ф 8А I ℓ = 380	8	0,15	
КР7-8	1	ф 32А III ℓ = 4830	2	30,48	106,7
	2	ф 32А III ℓ = 3530	2	22,27	
	3	ф 8А I ℓ = 380	8	0,15	

Арматура класса Вр-I – по ГОСТ 6727-80;

А-I и А-III – по ГОСТ 5781-82*.

Нач.СКО-1	Михайлов	
Гл.инж.пр.	Григорьев	
Рук.бр.	Акишина	
Инж.	Тищенко	
Пров.	Поляков	

1.424.1-5.3 | 87-113

Каркас плоский КР7-1... КР7-8

Стадия	Лист	Листов
Р		1

ПРОМСТРОЙПРОЕКТ

КР9-1

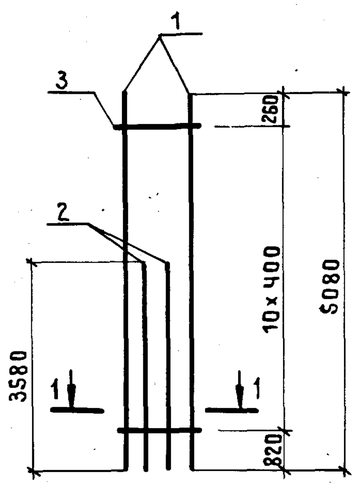

КР9-2

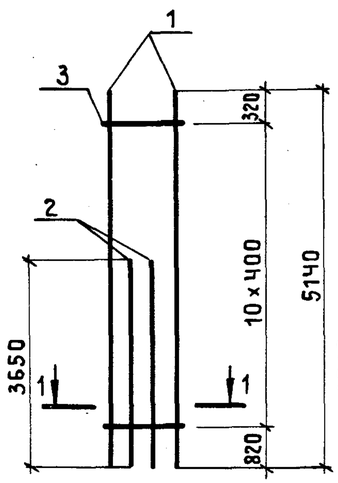

КР9-3

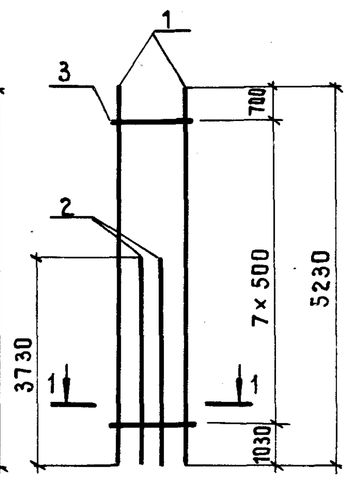

КР9-4

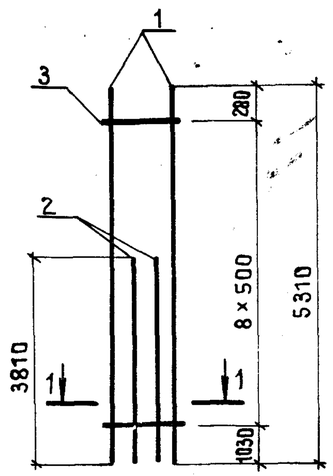

КР9-5; КР9-6

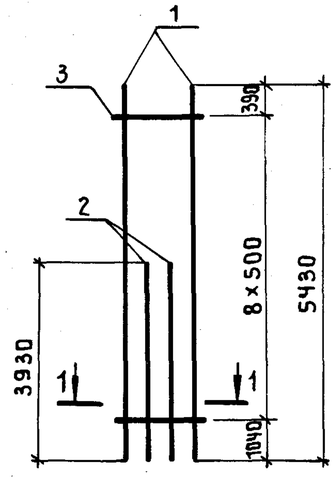

КР9-7

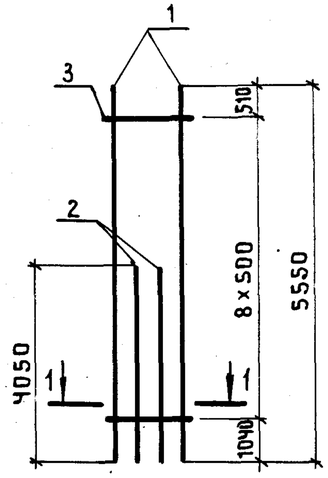

1-1

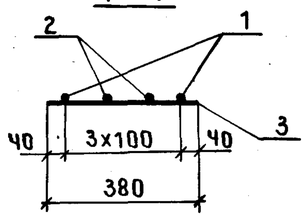

Марка каркаса	Поз.	Наименование	Кол.	Масса ед., кг	Общая масса, кг
КР9-1	1	ф 20 А III ℓ=5080	2	12,53	43,3
	2	ф 20 А III ℓ=3580	2	8,83	
	3	ф 5 Вр I ℓ=380	11	0,05	
КР9-2	1	ф 22 А III ℓ=5140	2	15,34	53,4
	2	ф 22 А III ℓ=3650	2	10,89	
	3	ф 6 А I ℓ=380	11	0,08	
КР9-3	1	ф 25 А III ℓ=5230	2	20,08	70,0
	2	ф 25 А III ℓ=3730	2	14,32	
	3	ф 8 А I ℓ=380	8	0,15	
КР9-4	1	ф 28 А III ℓ=5310	2	25,65	89,5
	2	ф 28 А III ℓ=3810	2	18,40	
	3	ф 8 А I ℓ=380	9	0,15	
КР9-5	1	ф 32 А III ℓ=5430	2	34,26	107,9
	2	ф 28 А III ℓ=3930	2	18,98	
	3	ф 8 А I ℓ=380	9	0,15	
КР9-6	1	ф 32 А III ℓ=5430	2	34,26	119,5
	2	ф 32 А III ℓ=3930	2	24,80	
	3	ф 8 А I ℓ=380	9	0,15	
КР9-7	1	ф 36 А III ℓ=5550	2	44,34	141,9
	2	ф 32 А III ℓ=4050	2	25,56	
	3	ф 10 А I ℓ=380	9	0,23	

Арматура класса Вр-I - по ГОСТ 6727-80;
А-I и А-III - по ГОСТ 5781-82*

Нач.СКО-1	Михайлов		1.424.1-5.3/87-115
Гл.инж.пр.	Григорьев		Каркас плоский КР9-1... КР9-7
Рук.бр.	Акишина		Стадия: Р; Лист: ; Листов: 1
Инженер	Тищенко		ПРОМСТРОЙПРОЕКТ
Проверил	Поляков		

КР10-1; КР10-2

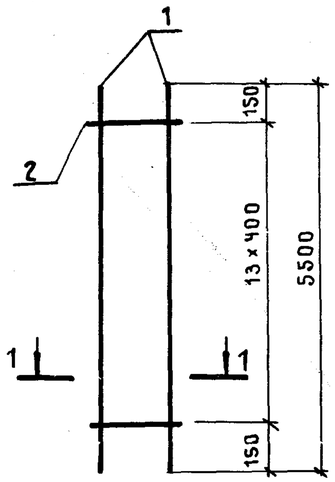

КР10-3

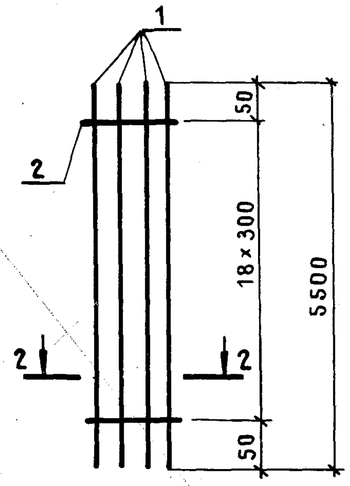

КР10-4

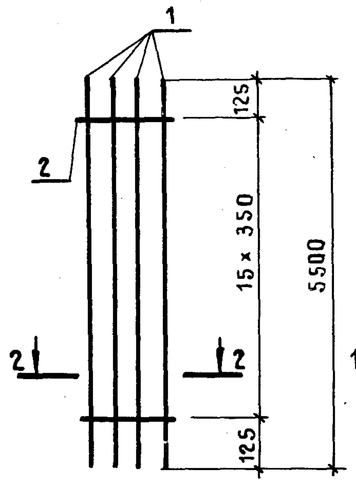

КР10-10

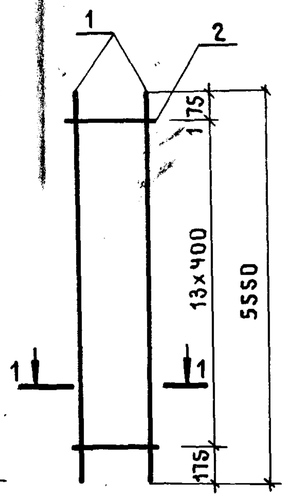

КР10-5; КР10-6

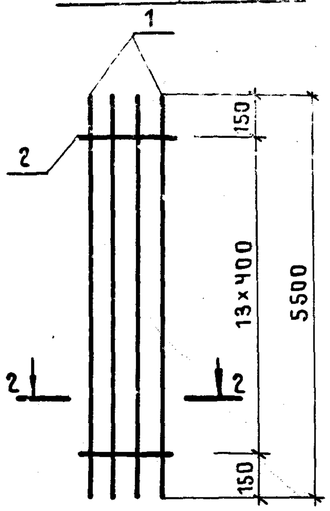

КР10-7

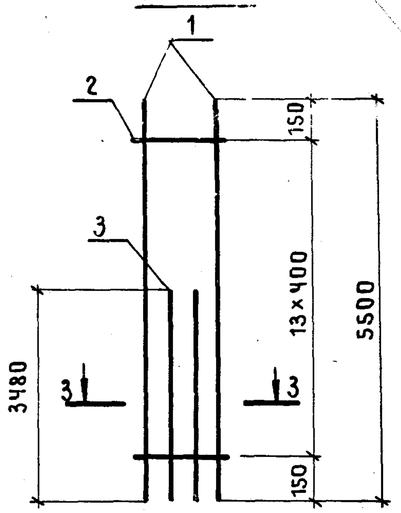

КР10-8; КР10-9

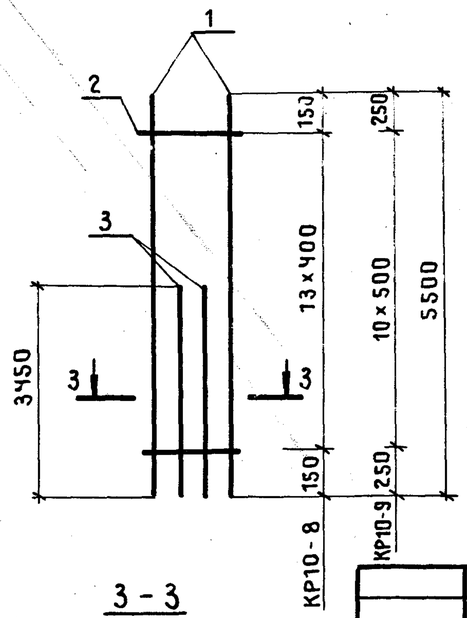

1-1

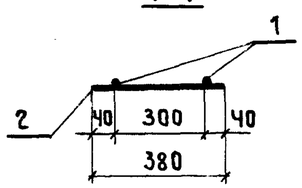

2-2

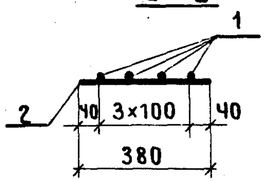

3-3

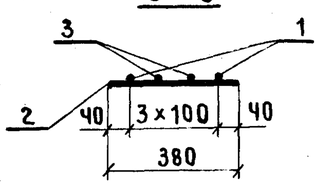

Марка каркаса	Поз.	Наименование	Кол.	Масса ед., кг	Общая масса, кг
КР10-1	1	ф 20 А III ℓ = 5500	2	13,56	27,8
	2	ф 5 Вр I ℓ = 380	14	0,05	
КР10-2	1	ф 22 А III ℓ = 5500	2	16,41	33,9
	2	ф 6 А I ℓ = 380	14	0,08	
КР10-3	1	ф 16 А III ℓ = 5500	4	8,68	35,8
	2	ф 5 Вр I ℓ = 380	19	0,05	
КР10-4	1	ф 18 А III ℓ = 5500	4	10,99	44,8
	2	ф 5 Вр I ℓ = 380	16	0,05	
КР10-5	1	ф 20 А III ℓ = 5500	4	13,56	55,1
	2	ф 5 Вр I ℓ = 380	14	0,05	
КР10-6	1	ф 22 А III ℓ = 5500	4	16,41	66,7
	2	ф 6 А I ℓ = 380	14	0,08	
КР10-7	1	ф 20 А III ℓ = 5500	2	13,56	45,0
	2	ф 5 Вр I ℓ = 380	14	0,05	
	3	ф 20 А III ℓ = 3480	2	8,58	
КР10-8	1	ф 22 А III ℓ = 5500	2	16,41	54,5
	2	ф 6 А I ℓ = 380	14	0,08	
	3	ф 22 А III ℓ = 3450	2	10,29	
КР10-9	1	ф 25 А III ℓ = 5500	2	21,12	70,4
	2	ф 8 А I ℓ = 380	11	0,15	
	3	ф 25 А III ℓ = 3450	2	13,25	
КР10-10	1	ф 12 А III ℓ = 5550	2	4,93	10,6
	2	ф 5 Вр I ℓ = 380	14	0,05	

Арматура класса Вр I - по ГОСТ 6727-80;

А-I и А-III - по ГОСТ 5781-82*

Нач.СКО-1	Михайлов		1.424.1-5.3/87-116
Гл.инж.пр.	Григорьев		Каркас плоский КР10-1... КР10-10
Рук.бр.	Акишина		Стадия: Р; Лист: ; Листов: 1
Пров.	Никонова		ПРОМСТРОЙПРОЕКТ

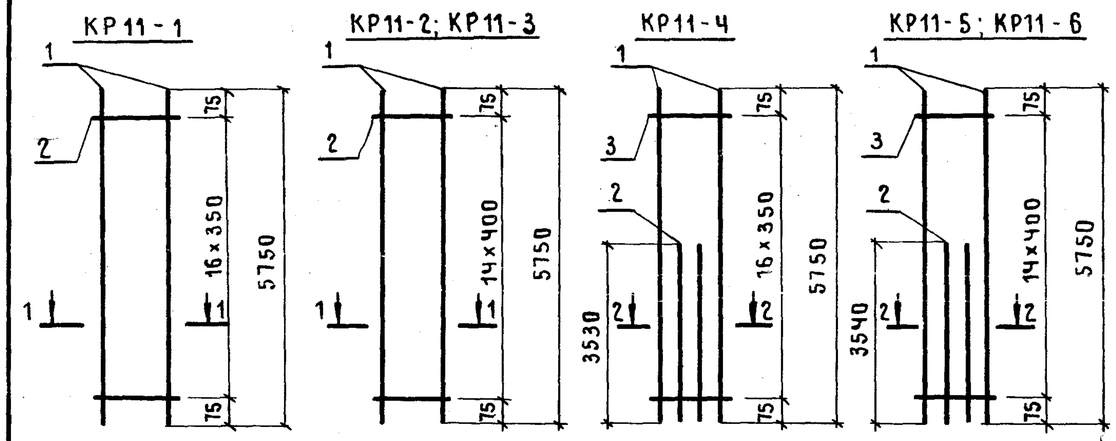

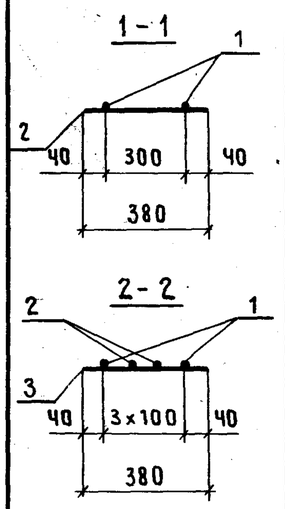

Марка каркаса	Поз.	Наименование	Кол.	Масса ед., кг	Общая масса, кг
КР11-1	1	ф 18 А III ℓ = 5750	2	11,49	23,8
	2	ф 5 Вр I ℓ = 380	17	0,05	
КР11-2	1	ф 20 А III ℓ = 5750	2	14,18	29,2
	2	ф 5 Вр I ℓ = 380	15	0,05	
КР11-3	1	ф 22 А III ℓ = 5750	2	17,16	35,5
	2	ф 6 А I ℓ = 380	15	0,08	
КР11-4	1	ф 18 А III ℓ = 5750	2	11,49	37,9
	2	ф 18 А III ℓ = 3530	2	7,05	
	3	ф 5 Вр I ℓ = 380	17	0,05	
КР11-5	1	ф 20 А III ℓ = 5750	2	14,18	46,5
	2	ф 20 А III ℓ = 3540	2	8,71	
	3	ф 5 Вр I ℓ = 380	15	0,05	
КР11-6	1	ф 22 А III ℓ = 5750	2	17,06	56,6
	2	ф 22 А III ℓ = 3540	2	10,56	
	3	ф 6 А I ℓ = 380	15	0,08	

Арматура класса Вр-I - по ГОСТ 6727-80; А-I и А-III - по ГОСТ 5781-82*

Нач.СКО-1	Михайлов	
Гл.инж.пр.	Григорьев	
Рук.бр.	Акишина	
Ст.инж.	Никонова	
Пров.	Поляков	

1.424.1-5.3/87-117

Каркас плоский КР11-1...КР11-6

Стадия	Лист	Листов
Р		1

ПРОМСТРОЙПРОЕКТ

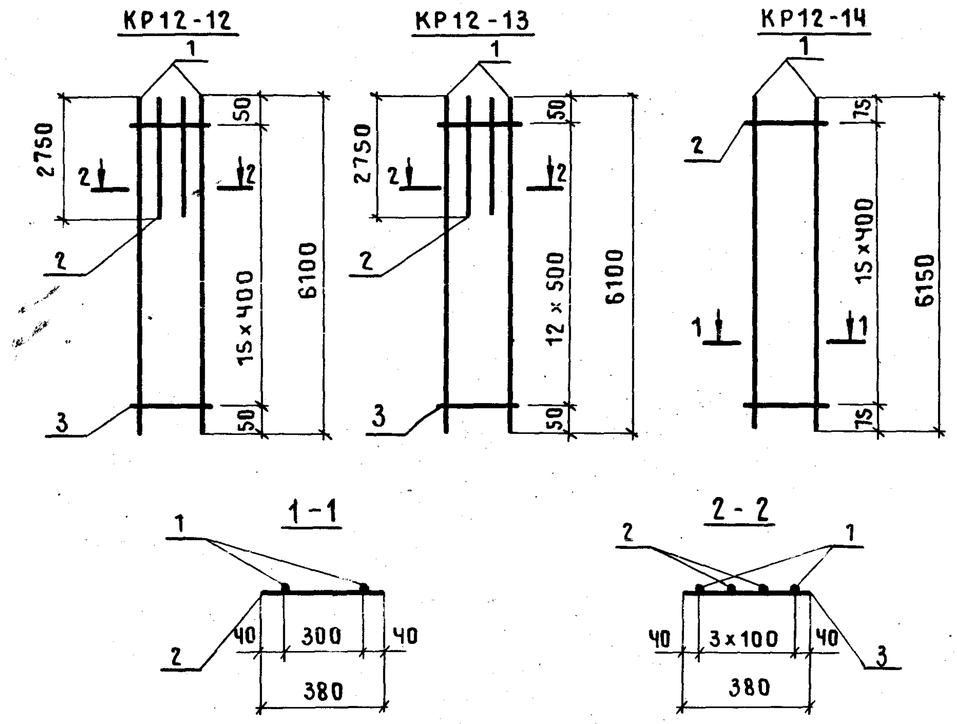

Марка каркаса	Поз.	Наименование	Кол.	Масса ед., кг	Общая масса, кг
КР12-12	1	ф 22 А III ℓ = 6100	2	18,20	54,2
	2	ф 22 А III ℓ = 2750	2	8,21	
	3	ф 6 А I ℓ = 380	16	0,08	
КР12-13	1	ф 28 А III ℓ = 6100	2	29,46	87,5
	2	ф 28 А III ℓ = 2750	2	13,28	
	3	ф 8 А I ℓ = 380	13	0,15	
КР12-14	1	ф 12 А III ℓ = 6150	2	5,46	11,7
	2	ф 5 Вр I ℓ = 380	16	0,05	

Арматура класса Вр-I - по ГОСТ 6727-80;
А-I и А-III - по ГОСТ 5781-82*

Нач.СКО-1	Михайлов	
Гл.инж.пр.	Григорьев	
Рук.бр.	Акишина	
Ст.инж.	Никонова	
Пров.	Поляков	

1.424.1-5.3/87-119

Каркас плоский КР12-12...КР12-14

Стадия	Лист	Листов
Р		1

ПРОМСТРОЙПРОЕКТ

Инв.№ подл. | Подписи дата | Взам.инв.№

Формат А4

КР12-1; КР12-2

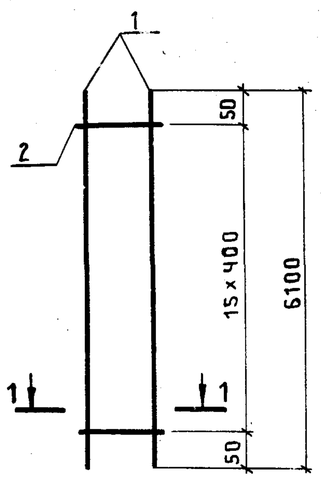

КР12-3

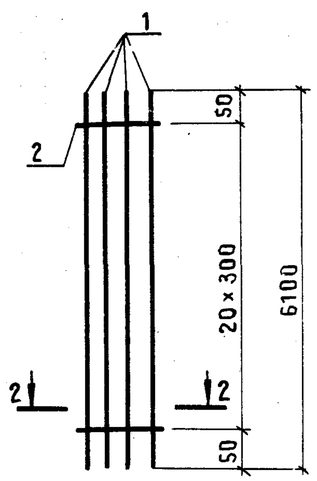

КР12-4

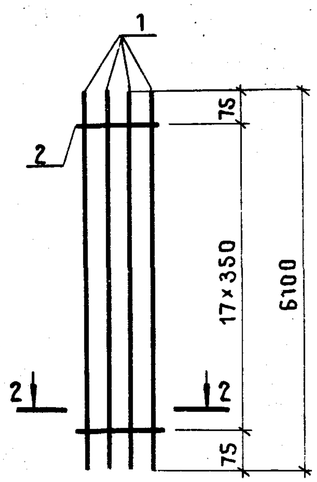

КР12-5; КР12-6

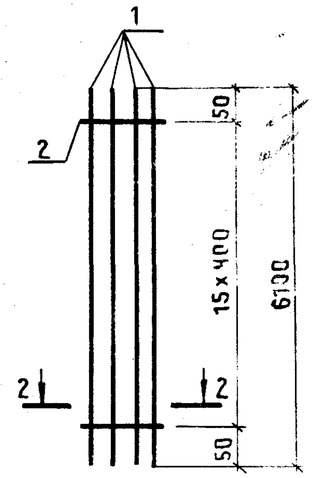

КР12-7

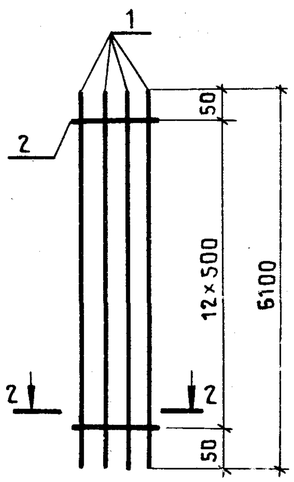

КР12-8; КР12-9

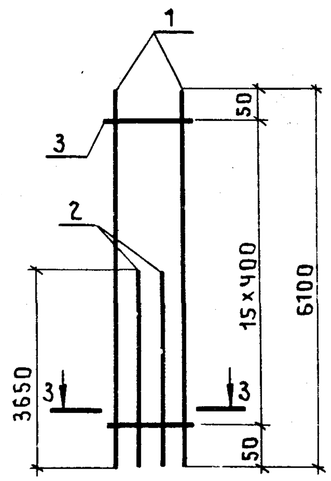

КР12-10; КР12-11

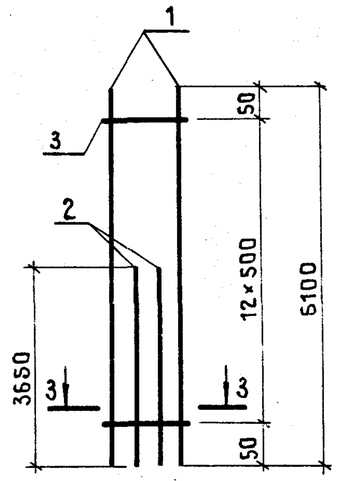

Арматура класса Вр-I - по ГОСТ 6727-80;
А-I и А-III - по ГОСТ 5781-82*.

1-1

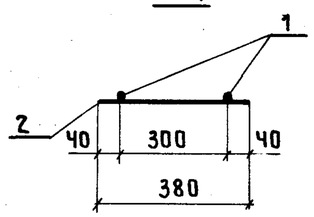

2-2

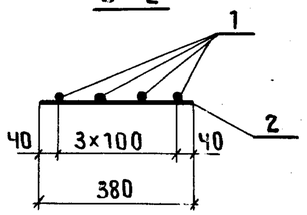

3-3

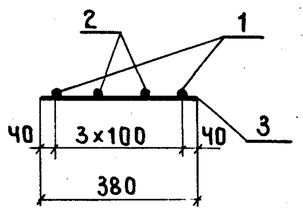

Марка каркаса	Поз.	Наименование	Кол.	Масса ед., кг	Общая масса, кг
КР12-1	1	ф 20 А III ℓ = 6100	2	15,04	30,9
	2	ф 5 Вр I ℓ = 380	16	0,05	
КР12-2	1	ф 22 А III ℓ = 6100	2	18,20	37,7
	2	ф 6 А I ℓ = 380	16	0,08	
КР12-3	1	ф 16 А III ℓ = 6100	4	9,63	39,5
	2	ф 5 Вр I ℓ = 380	21	0,05	
КР12-4	1	ф 12 А III ℓ = 6100	4	12,19	49,7
	2	ф 5 Вр I ℓ = 380	18	0,05	
КР12-5	1	ф 20 А III ℓ = 6100	4	15,04	60,9
	2	ф 5 Вр I ℓ = 380	16	0,05	
КР12-6	1	ф 22 А III ℓ = 6100	4	18,20	74,1
	2	ф 6 А I ℓ = 380	16	0,08	
КР12-7	1	ф 25 А III ℓ = 6100	4	23,42	95,6
	2	ф 8 А I ℓ = 380	13	0,15	
КР12-8	1	ф 20 А III ℓ = 6100	2	15,04	48,9
	2	ф 20 А III ℓ = 3650	2	9,00	
	3	ф 5 Вр I ℓ = 380	16	0,05	
КР12-9	1	ф 22 А III ℓ = 6100	2	18,20	59,5
	2	ф 22 А III ℓ = 3650	2	10,89	
	3	ф 6 А I ℓ = 380	16	0,08	
КР12-10	1	ф 25 А III ℓ = 6100	2	23,42	76,8
	2	ф 25 А III ℓ = 3650	2	14,02	
	3	ф 8 А I ℓ = 380	13	0,15	
КР12-11	1	ф 28 А III ℓ = 6100	2	29,46	96,1
	2	ф 28 А III ℓ = 3650	2	17,63	
	3	ф 8 А I ℓ = 380	13	0,15	

Нач. СКО-1	Михайлов		1.424.1-5.3 | 87-118
Гл. инж. пр	Григорьев		Каркас плоский КР12-1 ... КР12-11
Рук. бр.	Акишина		Стадия: Р; Лист: ; Листов: 1
Инж.	Тищенко		ПРОМСТРОЙПРОЕКТ
Пров.	Никонова		

КР13-1

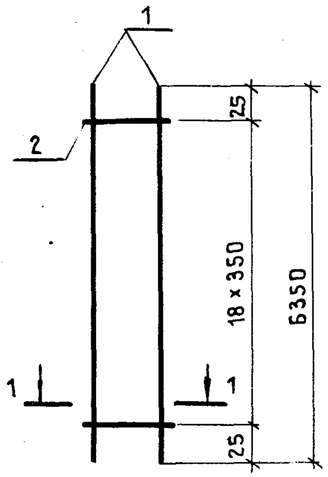

КР13-2, КР13-3

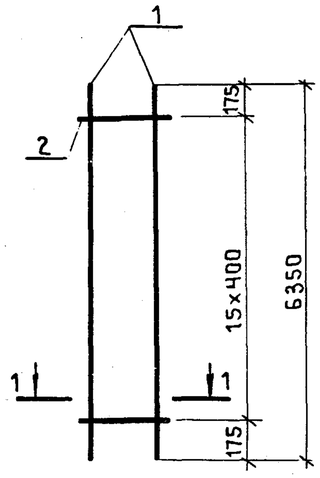

КР13-4

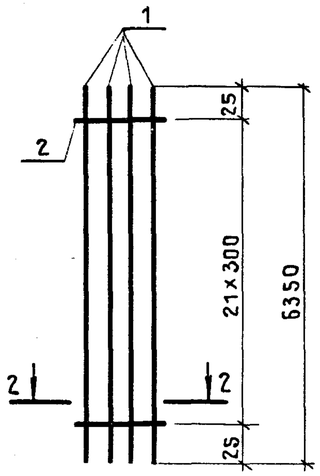

КР13-5

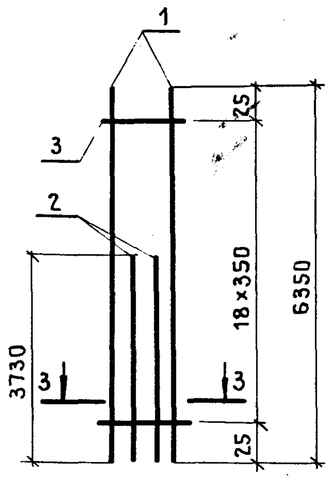

КР13-6; КР13-7

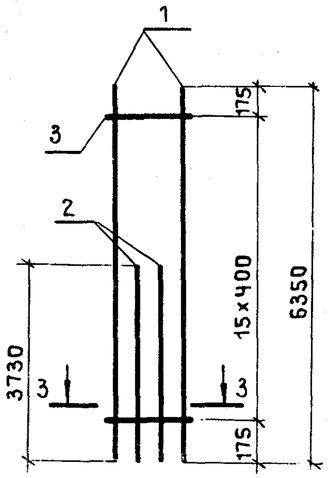

КР13-8

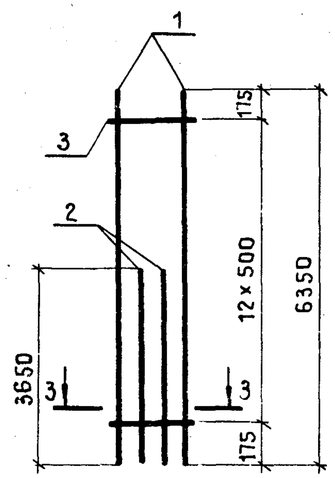

1-1

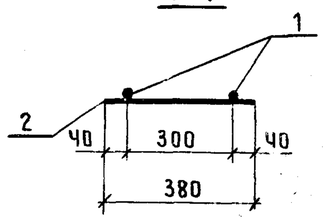

2-2

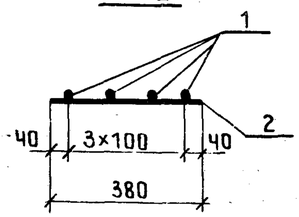

3-3

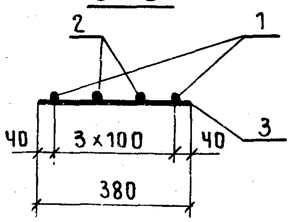

Марка каркаса	Поз.	Наименование	Кол.	Масса ед., кг	Общая масса, кг
КР13-1	1	ф 18 А III ℓ = 6350	2	12,69	26,4
	2	ф 5 Вр I ℓ = 380	19	0,05	
КР13-2	1	ф 20 А III ℓ = 6350	2	15,66	32,2
	2	ф 5 Вр I ℓ = 380	16	0,05	
КР13-3	1	ф 22 А III ℓ = 6350	2	18,95	39,2
	2	ф 6 А I ℓ = 380	16	0,08	
КР13-4	1	ф 16 А III ℓ = 6350	4	10,02	41,2
	2	ф 5 Вр I ℓ = 380	22	0,05	
КР13-5	1	ф 18 А III ℓ = 6350	2	12,69	41,2
	2	ф 18 А III ℓ = 3730	2	7,45	
	3	ф 5 Вр I ℓ = 380	19	0,05	
КР13-6	1	ф 20 А III ℓ = 6350	2	15,66	50,5
	2	ф 20 А III ℓ = 3730	2	9,20	
	3	ф 5 Вр I ℓ = 380	16	0,05	
КР13-7	1	ф 22 А III ℓ = 6350	2	18,95	61,4
	2	ф 22 А III ℓ = 3730	2	11,13	
	3	ф 6 А I ℓ = 380	16	0,08	
КР13-8	1	ф 25 А III ℓ = 6350	2	24,38	78,8
	2	ф 25 А III ℓ = 3650	2	14,02	
	3	ф 8 А I ℓ = 380	13	0,15	

Арматура класса Вр-I - по ГОСТ 6727-80;
А-I и А-III - по ГОСТ 5781-82*

Нач.СКО-1	Михайлов		1.424.1-5.3/87-120
Гл.инж.пр.	Григорьев		
Рук.бр.	Акишина		Каркас плоский КР13-1... КР13-8
Инж.	Тищенко		
Пров.	Никонова		

Стадия	Лист	Листов
Р		1

ПРОМСТРОЙПРОЕКТ

КР14-1

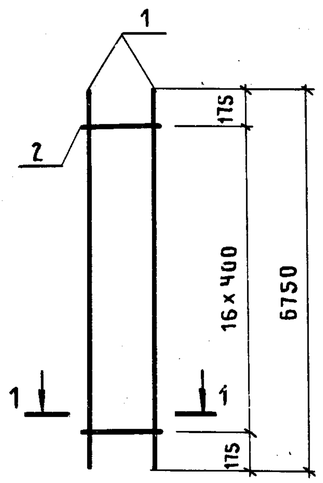

КР14-2; КР14-3

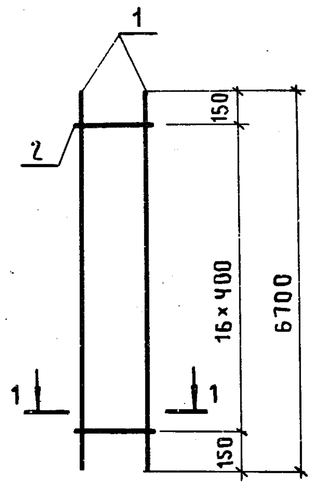

КР14-4

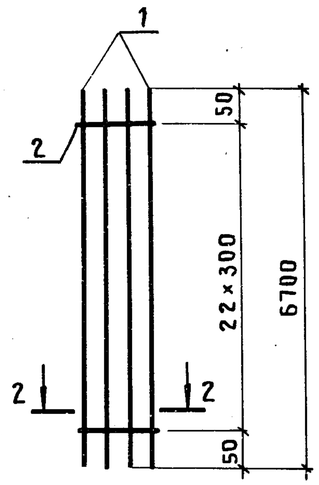

КР14-5

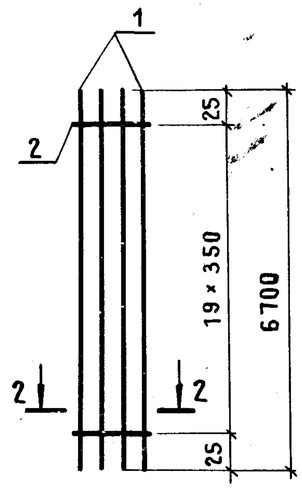

КР14-6

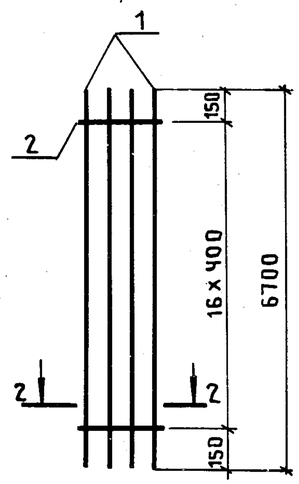

КР14-7; КР14-8

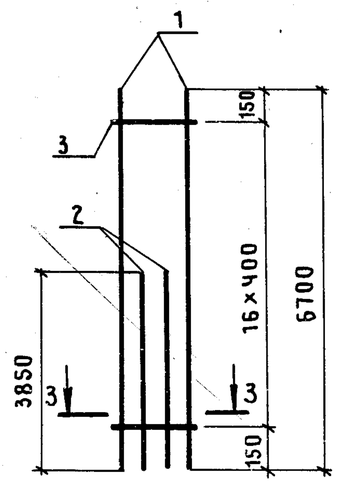

КР14-9

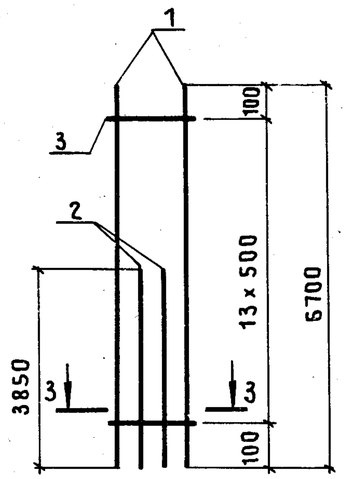

КР14-10

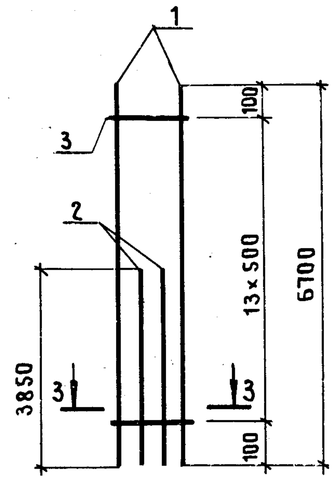

1-1

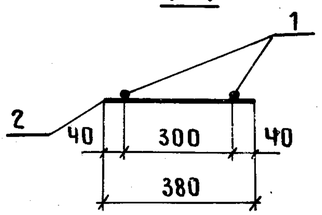

2-2

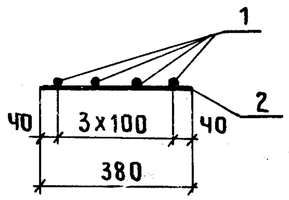

3-3

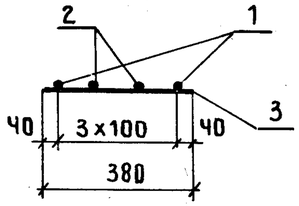

Марка каркаса	Поз.	Наименование	Кол.	Масса ед., кг	Общая масса, кг
КР14-1	1	ф 12 А III ℓ=6750	2	5,99	12,9
	2	ф 5 Вр I ℓ=380	17	0,05	
КР14-2	1	ф 20 А III ℓ=6700	2	16,52	33,9
	2	ф 5 Вр I ℓ=380	17	0,05	
КР14-3	1	ф 22 А III ℓ=6700	2	19,99	41,4
	2	ф 6 А I ℓ=380	17	0,08	
КР14-4	1	ф 16 А III ℓ=6700	4	10,57	43,5
	2	ф 5 Вр I ℓ=380	23	0,05	
КР14-5	1	ф 18 А III ℓ=6700	4	13,39	54,6
	2	ф 5 Вр I ℓ=380	20	0,05	
КР14-6	1	ф 22 А III ℓ=6700	4	19,99	81,4
	2	ф 6 А I ℓ=380	17	0,08	
КР14-7	1	ф 20 А III ℓ=6700	2	16,52	52,9
	2	ф 20 А III ℓ=3850	2	9,49	
	3	ф 5 Вр I ℓ=380	17	0,05	
КР14-8	1	ф 22 А III ℓ=6700	2	19,99	64,3
	2	ф 22 А III ℓ=3850	2	11,49	
	3	ф 6 А I ℓ=380	17	0,08	
КР14-9	1	ф 25 А III ℓ=6700	2	25,73	83,1
	2	ф 25 А III ℓ=3850	2	14,78	
	3	ф 8 А I ℓ=380	14	0,15	
КР14-10	1	ф 28 А III ℓ=6700	2	32,36	104,0
	2	ф 28 А III ℓ=3850	2	18,60	
	3	ф 8 А I ℓ=380	14	0,15	

Арматура класса Вр-I - по ГОСТ 6727-80;
А-I и А-III - по ГОСТ 5781-82*

Нач.СКО-1	Михайлов		
Гл.инж.пр.	Григорьев		
Рук.бр.	Акишина		
Ст.инж.	Никонова		
Пров.	Поляков		

1.424.1-5.3 | 87-121

Каркас плоский
КР14-1 ... КР14-10

Стадия	Лист	Листов
Р		1

ПРОМСТРОЙПРОЕКТ

КР15-1

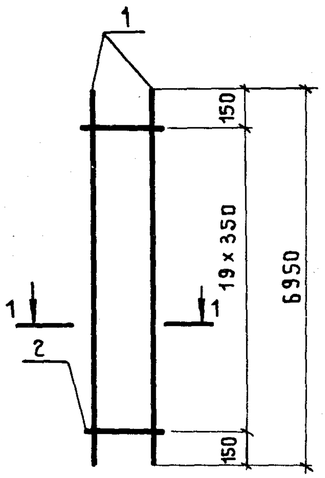

КР15-2; КР15-3

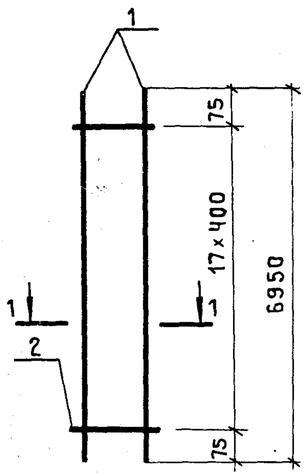

КР15-4

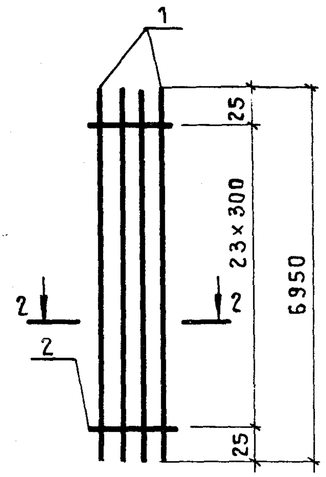

КР15-5

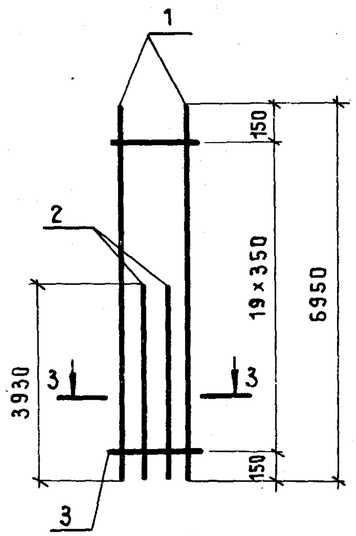

КР15-6

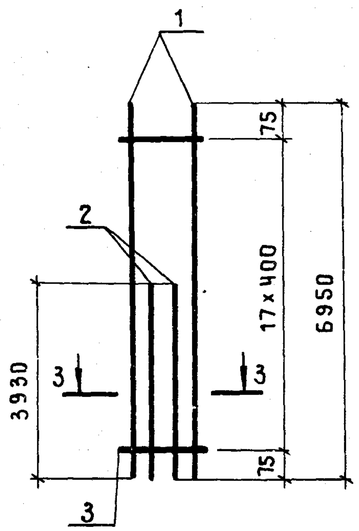

КР15-7

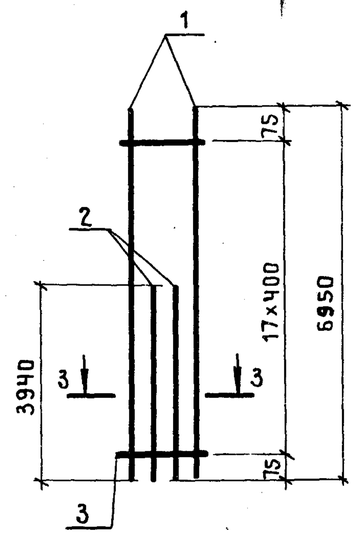

1-1

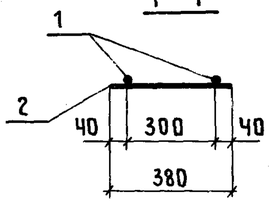

2-2

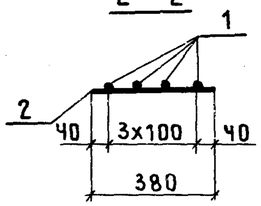

3-3

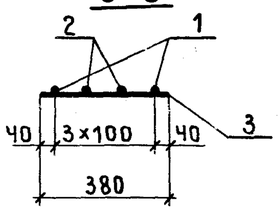

Марка каркаса	Поз.	Наименование		Кол.	Масса ед., кг	Общая масса, кг
КР15-1	1	⌀ 18 А III	ℓ = 6950	2	13,89	28,8
	2	⌀ 5 Вр I	ℓ = 380	20	0,05	
КР15-2	1	⌀ 20 А III	ℓ = 6950	2	17,14	35,2
	2	⌀ 5 Вр I	ℓ = 380	18	0,05	
КР15-3	1	⌀ 22 А III	ℓ = 6950	2	20,74	42,9
	2	⌀ 6 А I	ℓ = 380	18	0,08	
КР15-4	1	⌀ 16 А III	ℓ = 6950	4	10,97	45,2
	2	⌀ 5 Вр I	ℓ = 380	24	0,05	
КР15-5	1	⌀ 18 А III	ℓ = 6950	2	13,89	44,5
	2	⌀ 18 А III	ℓ = 3930	2	7,85	
	3	⌀ 5 Вр I	ℓ = 380	20	0,05	
КР15-6	1	⌀ 20 А III	ℓ = 6950	2	17,14	54,4
	2	⌀ 20 А III	ℓ = 3930	2	9,69	
	3	⌀ 5 Вр I	ℓ = 380	18	0,05	
КР15-6	1	⌀ 22 А III	ℓ = 6950	2	20,74	66,4
	2	⌀ 22 А III	ℓ = 3940	2	11,76	
	3	⌀ 6 А I	ℓ = 380	18	0,08	

Арматура класса Вр-I - по ГОСТ 6727-80;
А-I и А-III - по ГОСТ 5781-82*

Нач.СКО-1	Михайлов		
Гл.инж.пр	Григорьев		
Рук.бр.	Акишина		
Ст.инж.	Никонова		
Провер.	Тищенко		

1.424.1-5.3/87-122

Каркас плоский
КР15-1...КР15-7

Стадия	Лист	Листов
Р		1

ПРОМСТРОЙПРОЕКТ

КР16-1; КР16-2

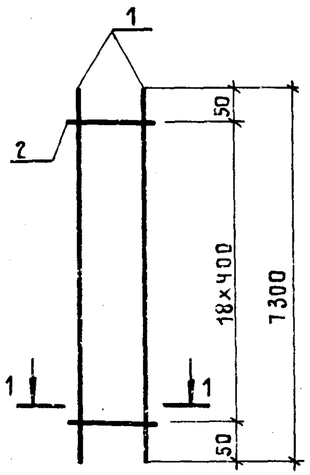

КР16-3

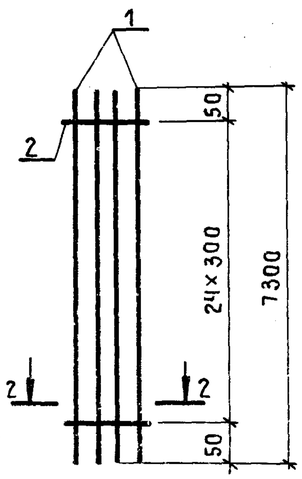

КР16-4

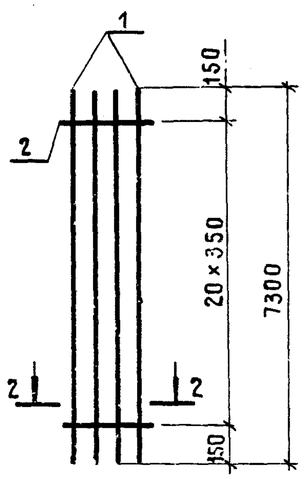

КР16-5; КР16-6

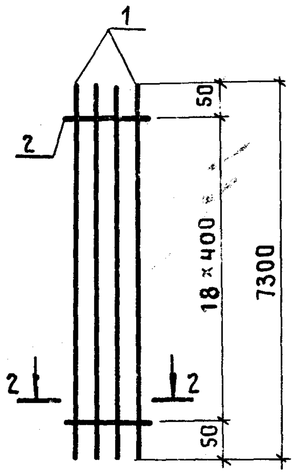

КР16-7

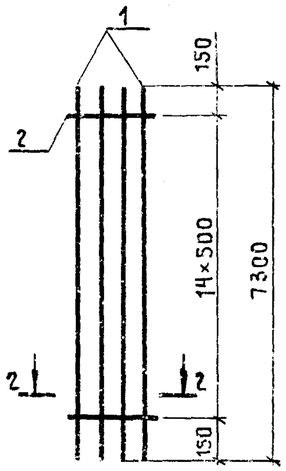

КР16-8; КР16-9

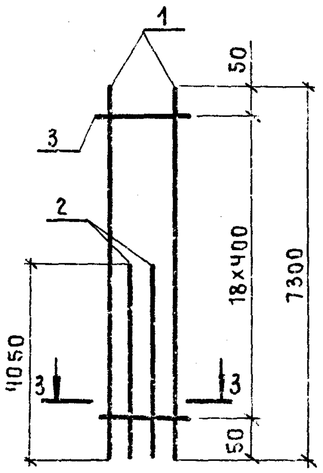

КР16-10; КР16-11

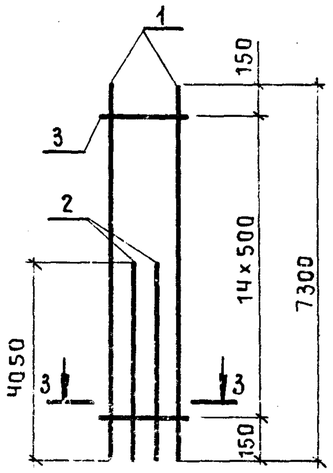

Арматура класса Вр-I - по ГОСТ 6727-80;
А-I и А-III - по ГОСТ 5781-82*.

1-1

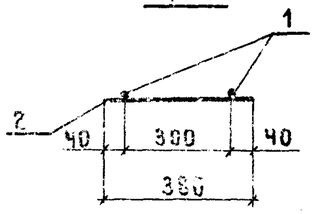

2-2

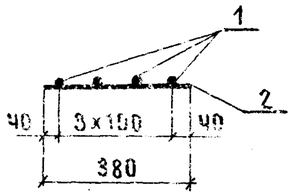

3-3

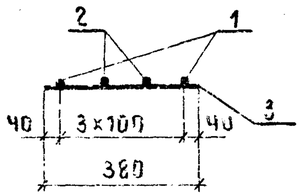

Марка каркаса	Поз.	Наименование		Кол.	Масса ед., кг	Общая масса, кг
КР16-1	1	ф 20А III	ℓ = 7300	2	18,00	37,0
	2	ф 5Вр I	ℓ = 380	19	0,05	
КР16-2	1	ф 22А III	ℓ = 7300	2	21,78	45,1
	2	ф 6А I	ℓ = 380	19	0,08	
КР16-3	1	ф 16А III	ℓ = 7300	4	11,52	47,3
	2	ф 5Вр I	ℓ = 380	25	0,05	
КР16-4	1	ф 18А III	ℓ = 7300	4	14,58	59,5
	2	ф 5Вр I	ℓ = 380	21	0,05	
КР16-5	1	ф 20А III	ℓ = 7300	4	18,00	73,0
	2	ф 5Вр I	ℓ = 380	19	0,05	
КР16-6	1	ф 22А III	ℓ = 7300	4	21,78	88,7
	2	ф 6А I	ℓ = 380	19	0,08	
КР16-7	1	ф 25А III	ℓ = 7300	4	28,03	114,3
	2	ф 8А I	ℓ = 380	15	0,15	
КР16-8	1	ф 20А III	ℓ = 7300	2	18,00	56,9
	2	ф 20А III	ℓ = 4050	2	9,99	
	3	ф 5Вр I	ℓ = 380	19	0,05	
КР16-9	1	ф 22А III	ℓ = 7300	2	21,78	69,2
	2	ф 22А III	ℓ = 4050	2	12,08	
	3	ф 6А I	ℓ = 380	19	0,08	
КР16-10	1	ф 25А III	ℓ = 7300	2	28,03	89,4
	2	ф 25А III	ℓ = 4050	2	15,55	
	3	ф 8А I	ℓ = 380	15	0,15	
КР16-11	1	ф 28А III	ℓ = 7300	2	35,26	111,9
	2	ф 28А III	ℓ = 4050	2	19,56	
	3	ф 8А I	ℓ = 380	15	0,15	

Нач. СКО-1	Михайлов	
Гл. инж. пр.	Григорьев	
Рук. бр.	Акишина	
Ст. инж.	Никонова	
Пров.	Тищенко	

1.424.1-5.3/87-123

Каркас плоский КР16-1... КР16-15

Стадия	Лист	Листов
Р		1

ПРОМСТРОЙПРОЕКТ

КР16-12 КР16-13; КР16-14 КР16-15

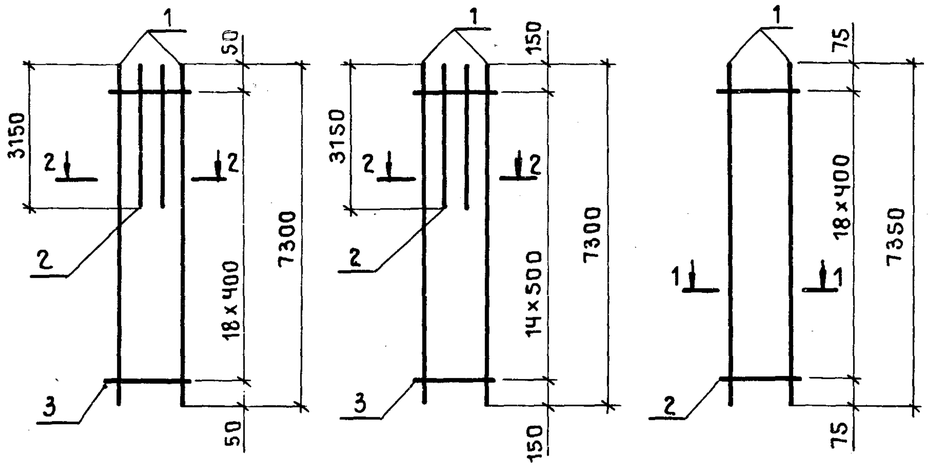

1-1

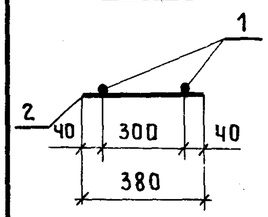

2-2

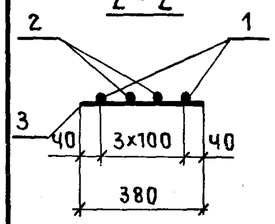

Марка каркаса	Поз.	Наименование	Кол.	Масса ед. кг	Общая масса, кг
КР16-12	1	ф 22А III ℓ = 7300	2	21,78	64,0
	2	ф 22А III ℓ = 3150	2	9,40	
	3	ф 6А I ℓ = 380	19	0,08	
КР16-13	1	ф 25А III ℓ = 7300	2	28,03	82,8
	2	ф 25А III ℓ = 3150	2	12,10	
	3	ф 8А I ℓ = 380	15	0,15	
КР16-14	1	ф 28А III ℓ = 7300	2	35,26	103,2
	2	ф 28А III ℓ = 3150	2	15,21	
	3	ф 8А I ℓ = 380	15	0,15	
КР16-15	1	ф 12А III ℓ = 7350	2	6,53	14,1
	2	ф 5Вр I ℓ = 380	19	0,05	

Арматура класса Вр-I - по ГОСТ 6727-80;
А-I и А-III - по ГОСТ 5781-82*.

Нач.СКО-1	Михайлов	
Гл.инж.пр	Григорьев	
Рук.бр.	Акишина	
Ст. инж.	Никонова	
Пров.	Тищенко	

1.424.1-5.3/87-124

Каркас плоский
КР16-12 ... КР16-15

Стадия	Лист	Листов
Р		1

ПРОМСТРОЙПРОЕКТ

КР17-1 КР17-2; КР17-3 КР17-4 КР17-5; КР17-6

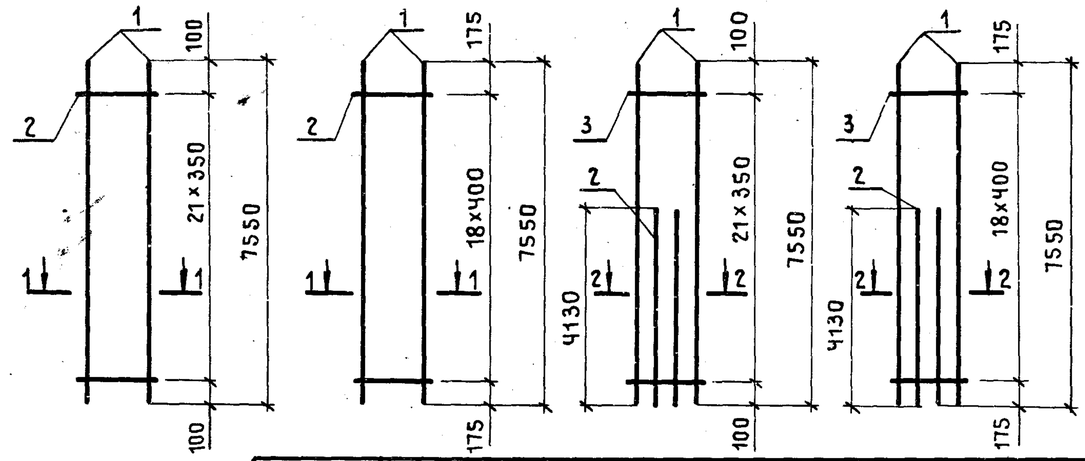

1-1

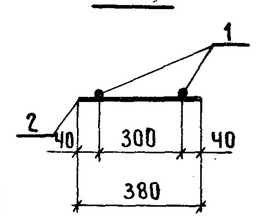

2-2

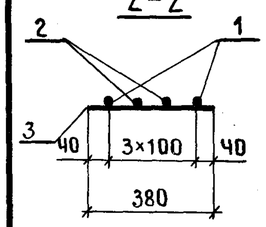

Марка каркаса	Поз.	Наименование	Кол.	Масса ед. кг	Общая масса, кг
КР17-1	1	ф 18А III ℓ = 7550	2	15,09	31,3
	2	ф 5Вр I ℓ = 380	22	0,05	
КР17-2	1	ф 20А III ℓ = 7550	2	18,62	38,3
	2	ф 5Вр I ℓ = 380	19	0,05	
КР17-3	1	ф 22А III ℓ = 7550	2	22,53	46,6
	2	ф 6А I ℓ = 380	19	0,08	
КР17-4	1	ф 18А III ℓ = 7550	2	15,09	47,8
	2	ф 18А III ℓ = 4130	2	8,25	
	3	ф 5Вр I ℓ = 380	22	0,05	
КР17-5	1	ф 20А III ℓ = 7550	2	18,62	58,6
	2	ф 20А III ℓ = 4130	2	10,18	
	3	ф 5Вр I ℓ = 380	22	0,05	
КР17-6	1	ф 22А III ℓ = 7550	2	22,53	71,4
	2	ф 22А III ℓ = 4130	2	12,35	
	3	ф 6А I ℓ = 380	19	0,08	

Арматура класса
Вр-I - по ГОСТ 6727-80;
А-I и А-III - по
ГОСТ 5781-82*.

Взам. инв. № | Подпись и дата | Инв. № подл.

Нач.СКО-1	Михайлов	
Гл.инж.пр	Григорьев	
Рук.бр.	Акишина	
Ст. инж.	Никонова	
Пров.	Тищенко	

1.424.1-5.3/87-125

Каркас плоский
КР17-1 ... КР17-6

Стадия	Лист	Листов
Р		1

ПРОМСТРОЙПРОЕКТ

КР18-1

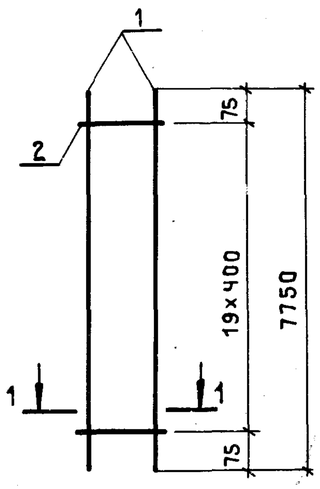

КР18-2; КР18-3

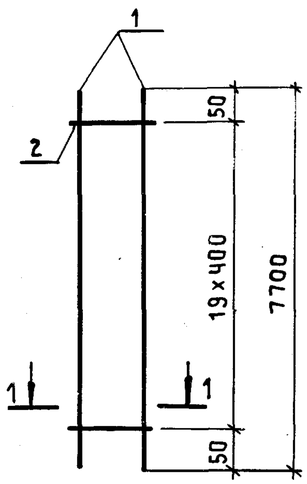

КР18-4

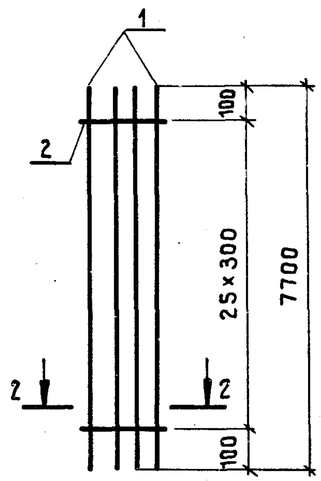

КР18-5

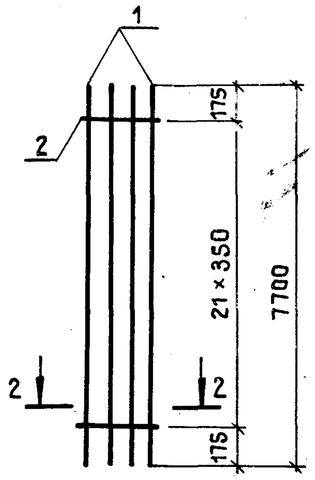

КР18-6; КР18-7

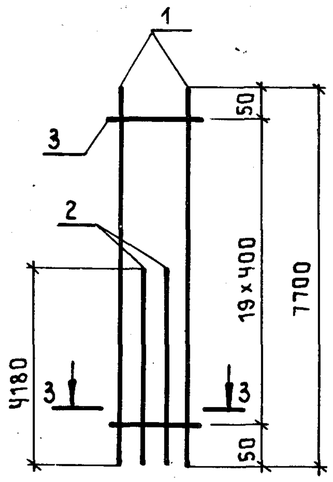

КР18-8

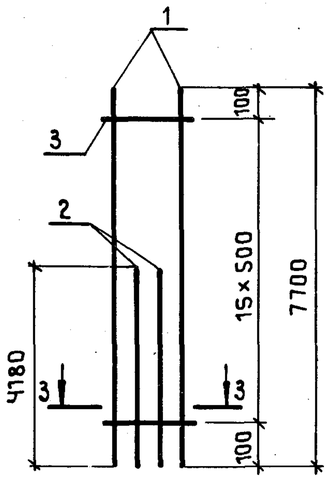

1-1

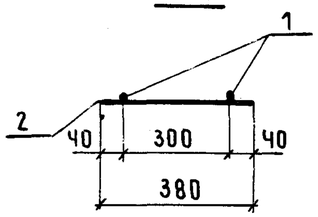

2-2

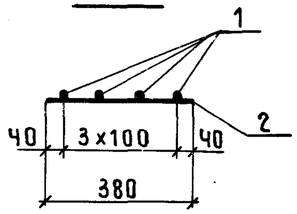

3-3

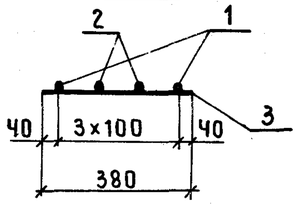

Марка каркаса	Поз	Наименование		Кол.	Масса ед., кг	Общая масса, кг
КР18-1	1	ф 12А III	ℓ = 7750	2	6,88	14,8
	2	ф 5Вр I	ℓ = 380	20	0,05	
КР18-2	1	ф 20А III	ℓ = 7700	2	18,99	39,0
	2	ф 5Вр I	ℓ = 380	20	0,05	
КР18-3	1	ф 22А III	ℓ = 7700	2	22,98	47,6
	2	ф 6А I	ℓ = 380	20	0,08	
КР18-4	1	ф 16А III	ℓ = 7700	4	12,15	49,9
	2	ф 5Вр I	ℓ = 380	26	0,05	
КР18-5	1	ф 18А III	ℓ = 7700	4	15,39	62,7
	2	ф 5Вр I	ℓ = 380	22	0,05	
КР18-6	1	ф 20А III	ℓ = 7700	2	18,99	59,6
	2	ф 20А III	ℓ = 4180	2	10,31	
	3	ф 5Вр I	ℓ = 380	20	0,05	
КР18-7	1	ф 22А III	ℓ = 7700	2	22,98	72,5
	2	ф 22А III	ℓ = 4180	2	12,47	
	3	ф 6А I	ℓ = 380	20	0,08	
КР18-8	1	ф 25А III	ℓ = 7700.	2	29,57	93,6
	2	ф 25А III	ℓ = 4180	2	16,05	
	3	ф 8А I	ℓ = 380	16	0,15	

Арматура класса Вр-I - по ГОСТ 6727-80;
А-I и А-III - по ГОСТ 5781-82*.

Нач.СКО-1	Михайлов	
Гл.инж.пр	Григорьев	
Рук.бр.	Акишина	
Ст. инж.	Никонова	
Пров.	Тищенко	

1.424.1-5.3|87-126

Каркас плоский
КР18-1... КР18-8

Стадия	Лист	Листов
Р		1

ПРОМСТРОЙПРОЕКТ

Копировал

КР19-1; КР19-2

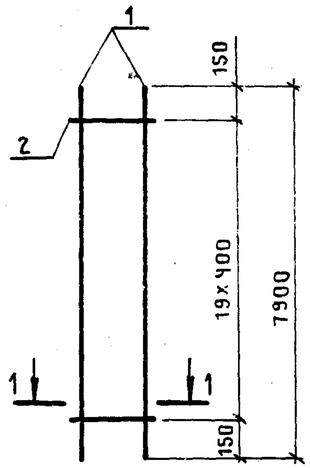

КР19-3

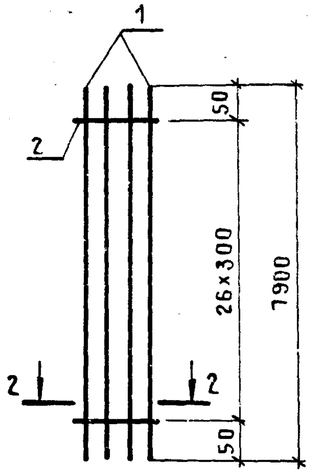

КР19-4

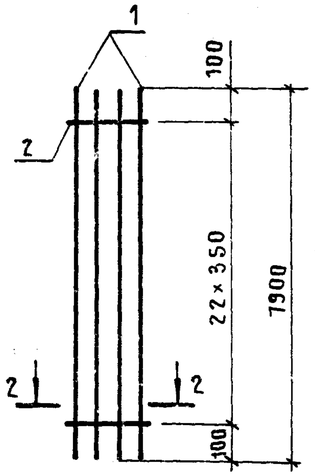

КР19-5; КР19-6

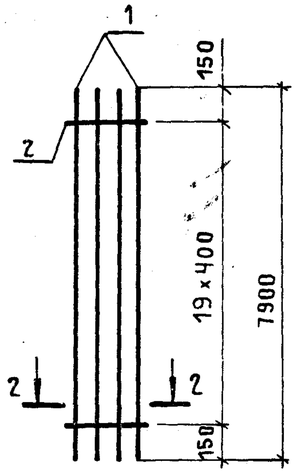

КР19-7

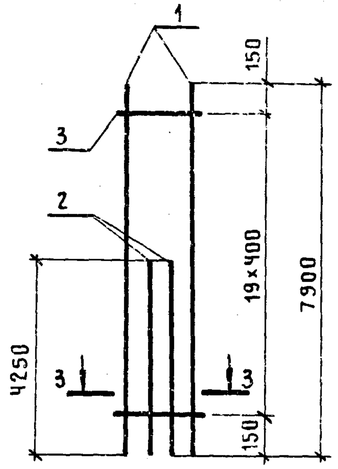

КР19-8; КР19-9

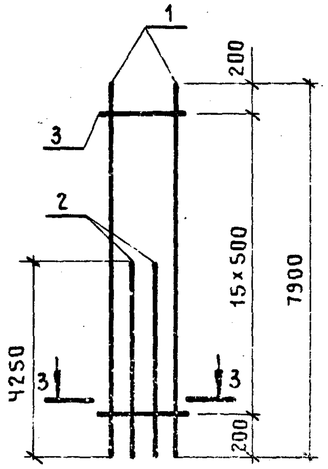

КР19-10

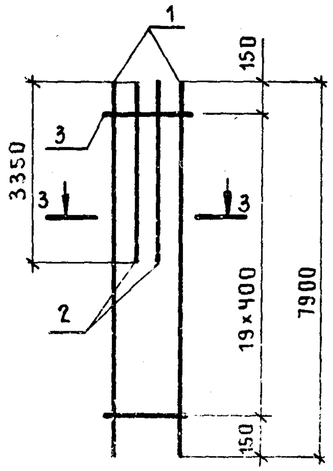

КР19-11

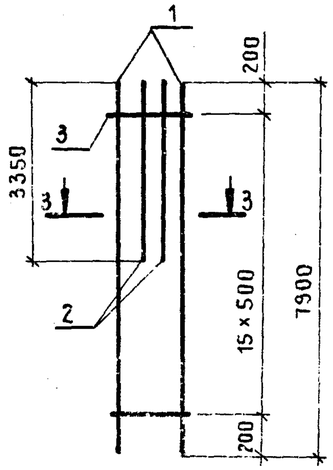

1-1

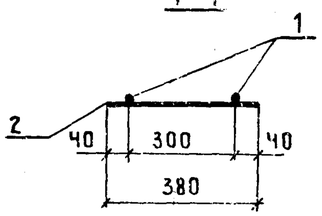

2-2

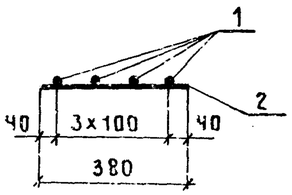

3-3

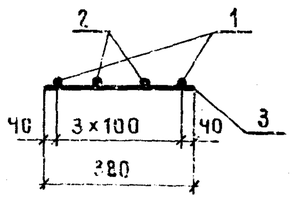

Арматура класса Вр-I - по ГОСТ 6727-80, А-I и А-III - по ГОСТ 5781-82*.

Марка каркаса	Поз.	Наименование		Кол.	Масса ед., кг	Общая масса, кг
КР19-1	1	ф 12А-III	ℓ = 7900	2	7,06	15,0
	2	ф 5Вр-I	ℓ = 380	20	0,05	
КР19-2	1	ф 22А-III	ℓ = 7900	2	23,57	48,8
	2	ф 6А-I	ℓ = 380	20	0,08	
КР19-3	1	ф 16А-III	ℓ = 7900	4	12,47	51,4
	2	ф 5Вр-I	ℓ = 380	27	0,05	
КР19-4	1	ф 18А-III	ℓ = 7900	4	15,78	64,4
	2	ф 5Вр-I	ℓ = 380	23	0,05	
КР19-5	1	ф 20А-III	ℓ = 7900	4	19,48	79,0
	2	ф 5Вр-I	ℓ = 380	20	0,05	
КР19-6	1	ф 22А-III	ℓ = 7900	4	23,57	96,0
	2	ф 6А-I	ℓ = 380	20	0,08	
КР19-7	1	ф 22А-III	ℓ = 7900	2	23,57	74,1
	2	ф 22А-III	ℓ = 4250	2	12,68	
	3	ф 6А-I	ℓ = 380	20	0,08	
КР19-8	1	ф 25А-III	ℓ = 7900	2	30,34	95,7
	2	ф 25А-III	ℓ = 4250	2	16,32	
	3	ф 8А-I	ℓ = 380	16	0,15	
КР19-9	1	ф 28А-III	ℓ = 7900	2	38,16	119,8
	2	ф 28А-III	ℓ = 4250	2	20,53	
	3	ф 8А-I	ℓ = 380	16	0,15	
КР19-10	1	ф 22А-III	ℓ = 7900	2	23,57	68,7
	2	ф 22А-III	ℓ = 3350	2	10,00	
	3	ф 6А-I	ℓ = 380	20	0,08	
КР19-11	1	ф 25А-III	ℓ = 7900	2	30,34	98,4
	2	ф 25А-III	ℓ = 3350	2	12,66	
	3	ф 8А-I	ℓ = 380	16	0,15	

Нач.СКО-1	Михайлов	
Гл.инж.пр.	Григорьев	
Рук.бр.	Акишина	
Ст.инж.	Никонова	
Пров.	Гущенко	

1.424.1-5.3 | 87-125

Каркас плоский КР19-1...КР19-11

Стадия	Лист	Листов
Р		7

ПРОМСТРОЙПРОЕКТ

23000-03 133

КР20-1

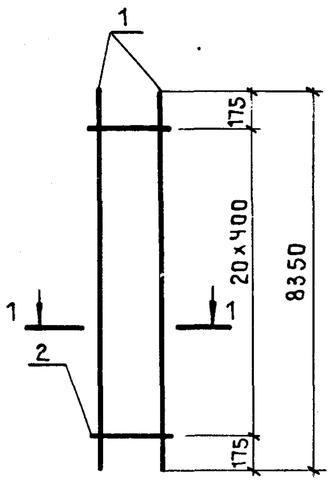

КР20-2; КР20-3

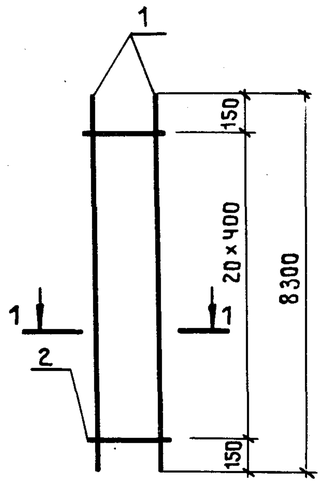

КР20-4

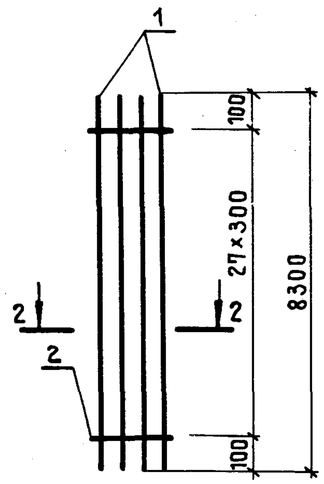

КР20-5

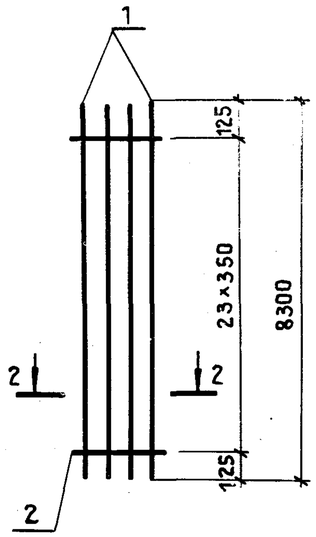

КР20-6; КР20-7

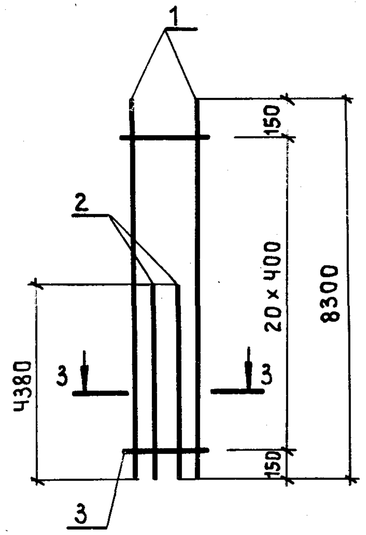

1-1

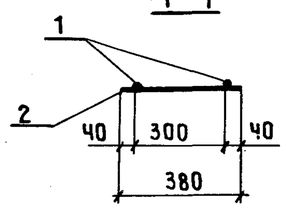

2-2

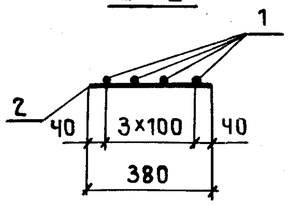

3-3

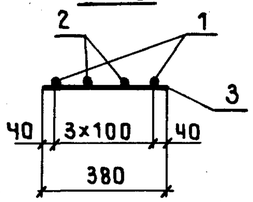

Марка каркаса	Поз.	Наименование		Кол.	Масса ед., кг	Общая масса, кг
КР20-1	1	ф12АIII	ℓ = 8350	2	7,42	15,9
	2	ф 5ВрI	ℓ = 380	21	0,05	
КР20-2	1	ф 20АIII	ℓ = 8300	2	20,47	42,1
	2	ф 5ВрI	ℓ = 380	21	0,05	
КР20-3	1	ф 22АIII	ℓ = 8300	2	24,77	51,3
	2	ф 6АI	ℓ = 380	21	0,08	
КР20-4	1	ф 16АIII	ℓ = 8300	4	13,10	53,8
	2	ф 5ВрI	ℓ = 380	28	0,05	
КР20-5	1	ф 18АIII	ℓ = 8300	4	16,58	67,6
	2	ф 5ВрI	ℓ = 380	24	0,05	
КР20-6	1	ф 20АIII	ℓ = 8300	2	20,47	63,7
	2	ф 20АIII	ℓ = 4380	2	10,80	
	3	ф 5ВрI	ℓ = 380	21	0,05	
КР20-7	1	ф 22АIII	ℓ = 8300	2	24,77	77,5
	2	ф 22АIII	ℓ = 4380	2	13,07	
	3	ф 6АI	ℓ = 380	21	0,08	

Арматура класса Вр-I - по ГОСТ 6727-80;
А-I и А-III - по ГОСТ 5781-82*.

Нач.СКО-1	Михайлов	
Гл.инж.пр.	Григорьев	
Рук.бр.	Акишина	
Ст. инж.	Никонова	
Пров.	Тищенко	

1.424.1-5.3 | 87-128

Каркас плоский
КР20-1... КР20-7

Стадия	Лист	Листов
Р		1

ПРОМСТРОЙПРОЕКТ

КР21-1

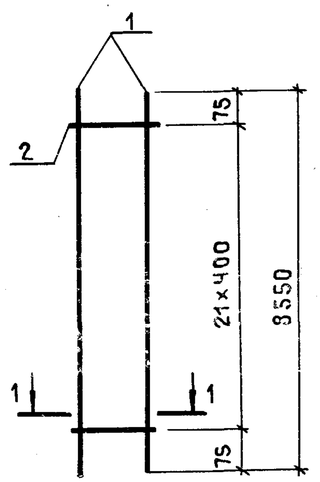

КР21-2

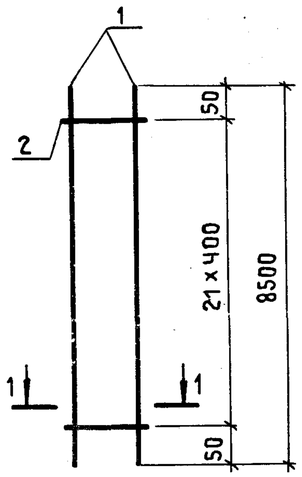

КР21-3

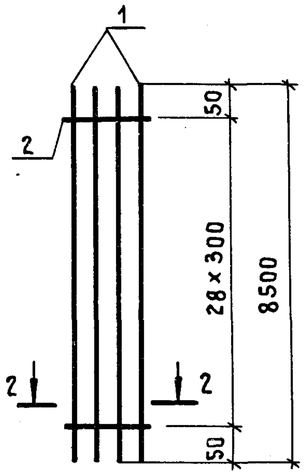

КР21-4

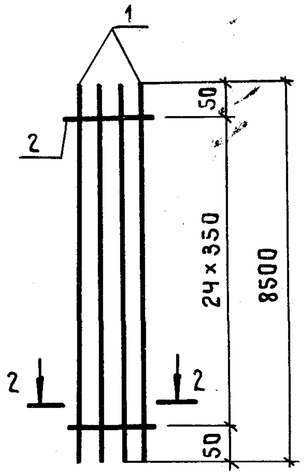

КР21-5

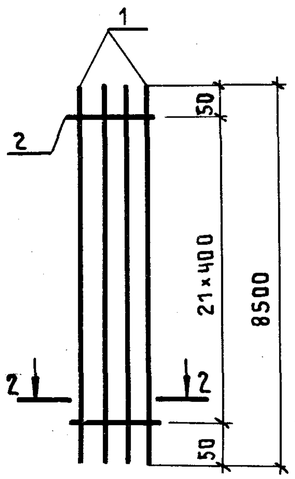

КР21-6

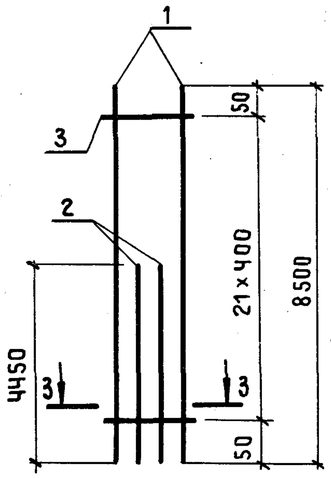

КР21-7; КР21-8

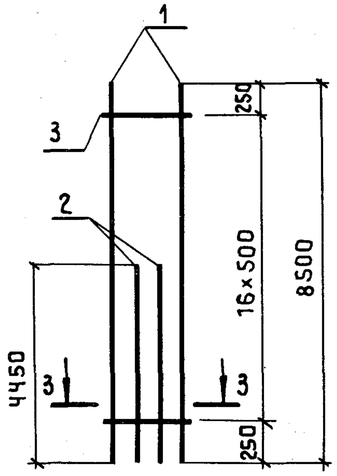

1-1

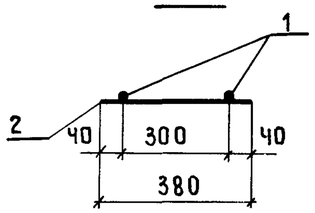

2-2

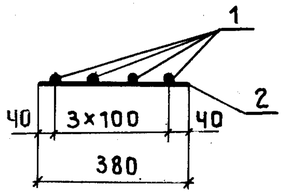

3-3

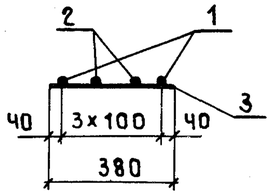

Марка каркаса	Поз.	Наименование		Кол.	Масса ед., кг	Общая масса, кг
КР21-1	1	ф 12А III	ℓ=8550	2	7,59	16,3
	2	ф 5Вр I	ℓ=380	22	0,05	
КР21-2	1	ф 22А III	ℓ=8500	2	25,36	52,6
	2	ф 6А I	ℓ=380	22	0,08	
КР21-3	1	ф 16А III	ℓ=8500	4	13,41	55,1
	2	ф 5Вр I	ℓ=380	29	0,05	
КР21-4	1	ф 18А III	ℓ=8500	4	16,98	69,3
	2	ф 5Вр I	ℓ=380	25	0,05	
КР21-5	1	ф 20А III	ℓ=8500	4	20,96	85,1
	2	ф 5Вр I	ℓ=380	22	0,05	
КР21-6	1	ф 22А III	ℓ=8500	2	25,36	79,0
	2	ф 22А III	ℓ=4450	2	13,28	
	3	ф 6А I	ℓ=380	22	0,08	
КР21-7	1	ф 25А III	ℓ=8500	2	32,64	102,0
	2	ф 25А III	ℓ=4450	2	17,09	
	3	ф 8А I	ℓ=380	17	0,15	
КР21-8	1	ф 28А III	ℓ=8500	2	41,10	127,8
	2	ф 28А III	ℓ=4450	2	21,50	
	3	ф 8А I	ℓ=380	17	0,15	

Арматура класса Вр-I - по ГОСТ 6727-80;
А-I и А-III - по ГОСТ 5781-82*.

Нач.СКО-1	Михайлов	
Гл.инж.пр	Григорьев	
Рук.бр.	Акишина	
Ст. инж.	Никонова	
Пров.	Тищенко	

1.424.1-5.3/87-129

Каркас плоский
КР21-1... КР21-8

Стадия	Лист	Листов
Р		1

ПРОМСТРОЙПРОЕКТ

КР23-1

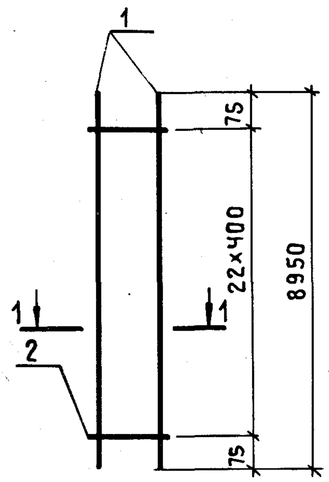

КР23-2; КР23-3

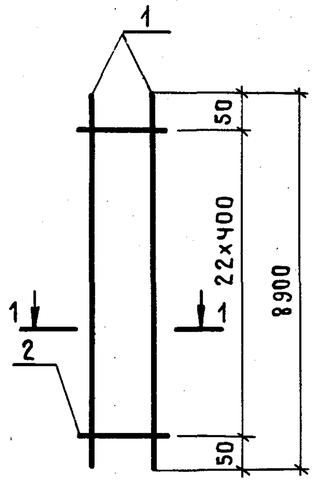

КР23-4

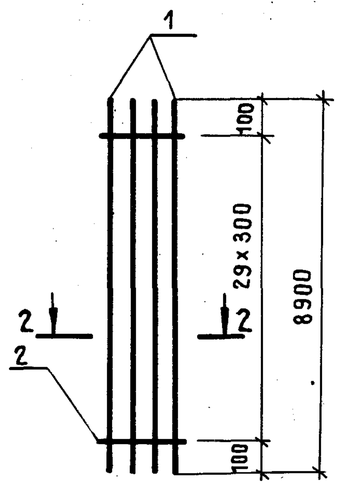

КР23-5

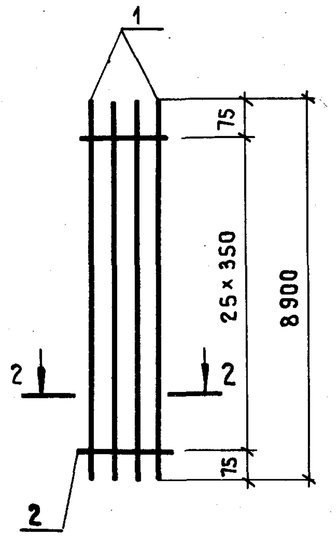

КР23-6, КР23-7

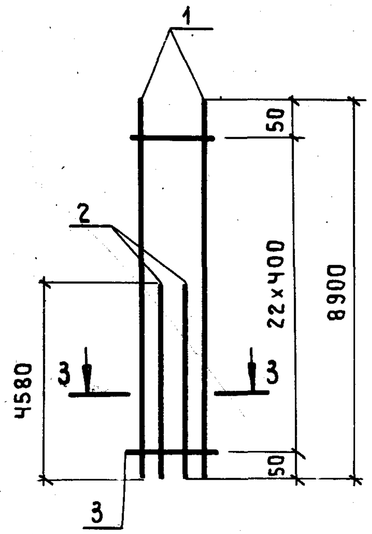

1-1

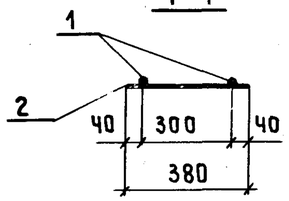

2-2

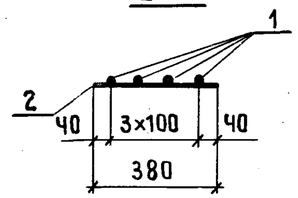

3-3

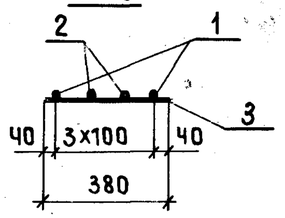

Марка каркаса	Поз.	Наименование		Кол.	Масса ед., кг	Общая масса, кг
КР23-1	1	ф 12АIII	ℓ=8950	2	7,95	17,1
	2	ф 5ВрI	ℓ=380	23	0,05	
КР23-2	1	ф 20АIII	ℓ=8900	2	21,95	45,1
	2	ф 5ВрI	ℓ=380	23	0,05	
КР23-3	1	ф 22АIII	ℓ=8900	2	26,56	55,0
	2	ф 6АI	ℓ=380	23	0,08	
КР23-4	1	ф 16АIII	ℓ=8900	4	14,04	57,7
	2	ф 5ВрI	ℓ=380	30	0,05	
КР23-5	1	ф 18АIII	ℓ=8900	4	17,78	72,5
	2	ф 5ВрI	ℓ=380	26	0,05	
КР23-6	1	ф 20АIII	ℓ=8900	2	21,95	67,6
	2	ф 20АIII	ℓ=4580	2	11,29	
	3	ф 5ВрI	ℓ=380	23	0,05	
КР23-7	1	ф 22АIII	ℓ=8900	2	26,56	82,3
	2	ф 22АIII	ℓ=4580	2	13,67	
	3	ф 6АI	ℓ=380	23	0,08	

Арматура класса Вр-I - по ГОСТ 6727-80;

А-I и А-III - по ГОСТ 5781-82*.

Нач.СКО-1	Михайлов	
Гл.инж.пр.	Григорьев	
Рук.бр.	Акишина	
Ст. инж.	Никонова	
Пров.	Тищенко	

1.424.1-5.3/87-130

Каркас плоский КР23-1... КР23-7

Стадия	Лист	Листов
Р		1

ПРОМСТРОЙПРОЕКТ

КР35-1

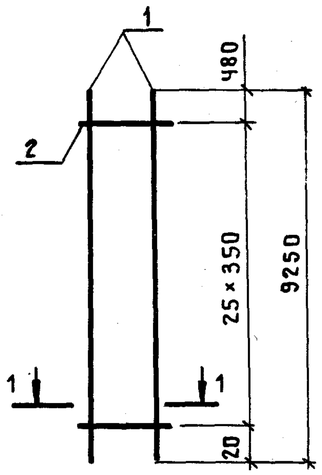

КР35-2; КР35-3

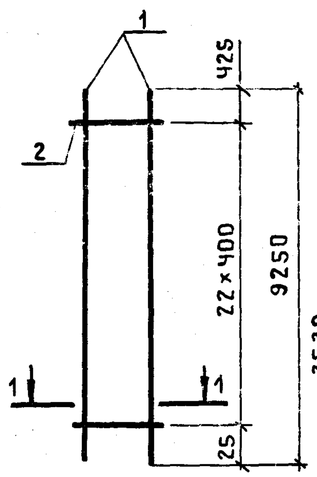

КР35-4

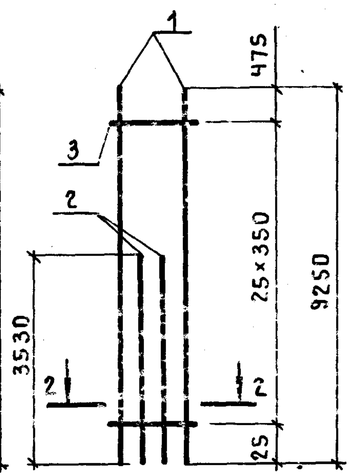

КР35-5

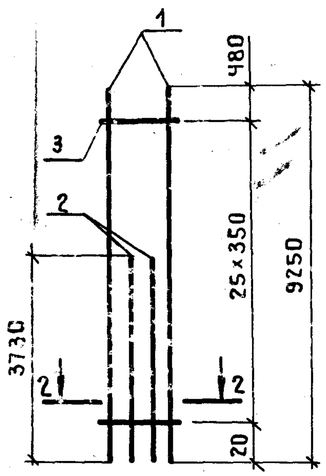

КР35-6

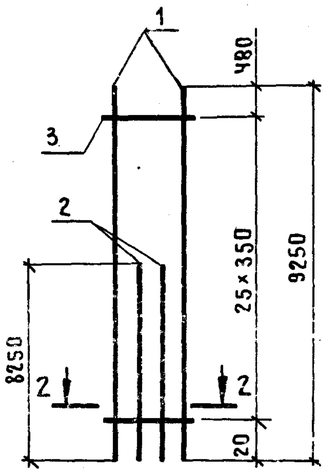

КР35-7

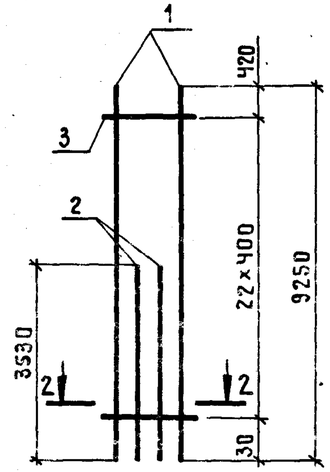

КР35-8

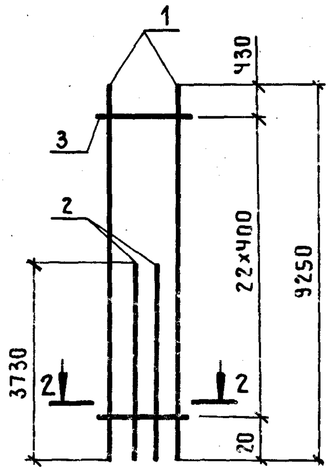

КР35-9

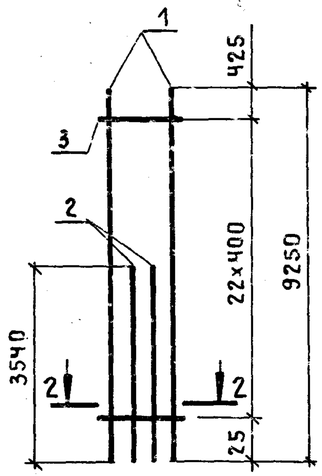

1-1

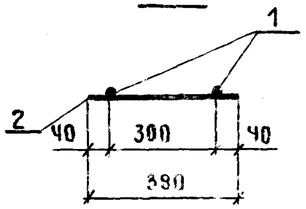

2-2

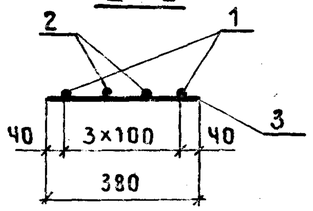

Марка каркаса	Поз.	Наименование	Кол.	Масса ед., кг	Общая масса, кг
КР35-1	1	ф 18 А III ℓ = 9250	2	18,48	38,3
	2	ф 5 Вр I ℓ = 380	26	0,05	
КР35-2	1	ф 20 А III ℓ = 9250	2	22,81	46,8
	2	ф 5 Вр I ℓ = 380	23	0,05	
КР35-3	1	ф 22 А III ℓ = 9250	2	27,60	57,1
	2	ф 6 А I ℓ = 380	23	0,08	
КР35-4	1	ф 18 А III ℓ = 9250	2	18,48	52,4
	2	ф 18 А III ℓ = 3530	2	7,05	
	3	ф 5 Вр I ℓ = 380	26	0,05	
КР35-5	1	ф 18 А III ℓ = 9250	2	18,48	53,2
	2	ф 18 А III ℓ = 3730	2	7,45	
	3	ф 5 Вр I ℓ = 380	26	0,05	
КР35-6	1	ф 18 А III ℓ = 9250	2	18,48	71,2
	2	ф 18 А III ℓ = 8250	2	16,48	
	3	ф 5 Вр I ℓ = 380	26	0,05	
КР35-7	1	ф 20 А III ℓ = 9250	2	22,81	64,2
	2	ф 20 А III ℓ = 3530	2	8,71	
	3	ф 5 Вр I ℓ = 380	23	0,05	
КР35-8	1	ф 20 А III ℓ = 9250	2	22,81	65,1
	2	ф 20 А III ℓ = 3730	2	9,20	
	3	ф 5 Вр I ℓ = 380	23	0,05	
КР35-9	1	ф 22 А III ℓ = 9250	2	27,60	78,1
	2	ф 22 А III ℓ = 3540	2	10,56	
	3	ф 6 А I ℓ = 380	23	0,08	

Арматура класса Вр-I - по ГОСТ 6727-80;
А-I и А-III - по ГОСТ 5781-82*.

Нач.СКО-1	Михайлов	
Гл.инж.пр.	Григорьев	
Рук.бр.	Акишина	
Пров.	Никонова	

1.424.1-5.3/87-131

Каркас плоский КР35-1...КР35-9

Стадия	Лист	Листов
Р		1

ПРОМСТРОЙПРОЕКТ

КР 35-10

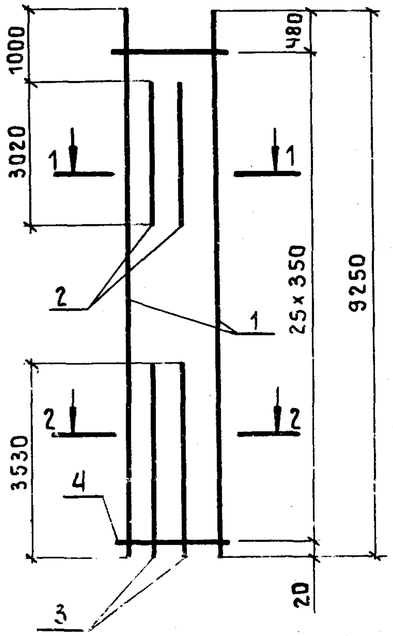

КР 35-11

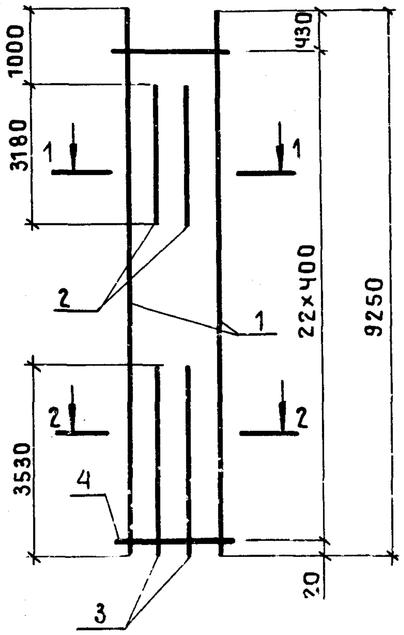

1-1

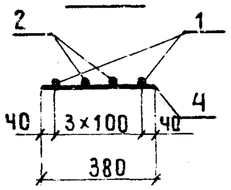

2-2

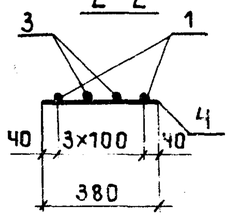

Марка каркаса	Поз.	Наименование	Кол.	Масса ед., кг	Общая масса, кг
КР 35-10	1	ф 18 А III ℓ = 9250	2	18,48	64,5
	2	ф 18 А III ℓ = 3020	2	6,03	
	3	ф 18 А III ℓ = 3530	2	7,05	
	4	ф 5 Вр I ℓ = 380	26	0,05	
КР 35-11	1	ф 20 А III ℓ = 9250	2	22,81	79,9
	2	ф 20 А III ℓ = 3180	2	7,84	
	3	ф 20 А III ℓ = 3530	2	8,71	
	4	ф 5 Вр I ℓ = 380	23	0,05	

Арматура класса Вр-I - по ГОСТ 6727-80;
А-I и А-III - по ГОСТ 5781-82*

Нач.СКО-1	Михайлов	
Гл.инж.пр.	Григорьев	
Рук.бр.	Акишина	
Проверил	Никонова	

1.424.1-5.3/87-132

Каркас плоский
КР35-10; КР 35-11

Стадия	Лист	Листов
Р		1

ПРОМСТРОЙПРОЕКТ

КР36-1; КР36-2

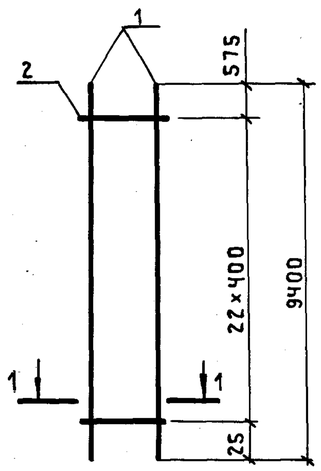

КР36-3

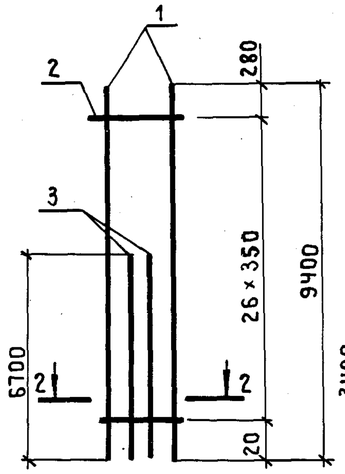

КР36-4

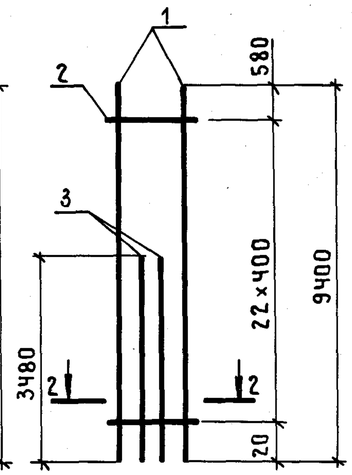

КР36-5

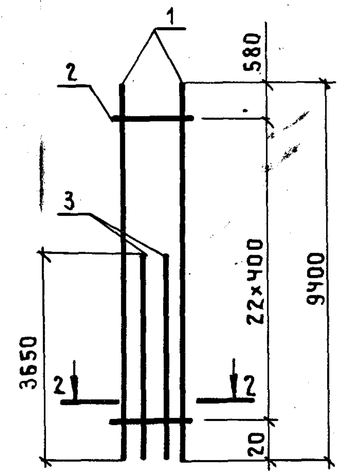

КР36-6

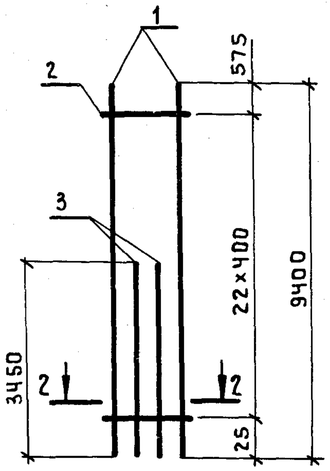

КР36-7

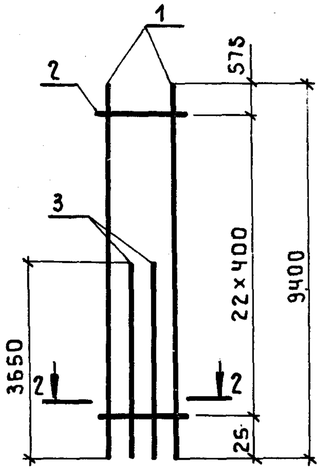

КР36-8

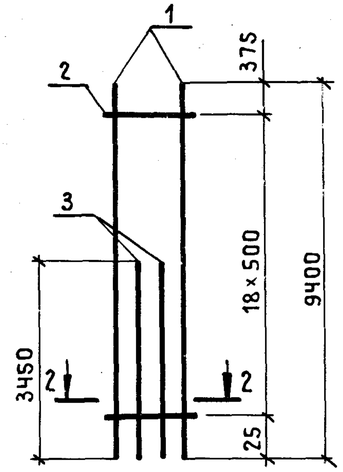

КР36-9

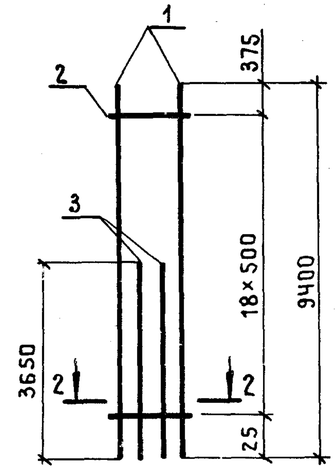

1-1

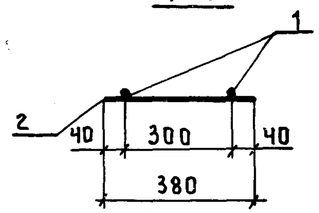

2-2

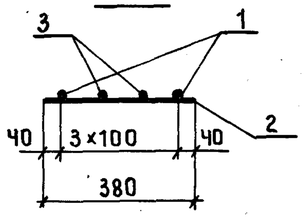

Марка каркаса	Поз.	Наименование	Кол.	Масса ед., кг	Общая масса, кг
КР36-1	1	ф 20А III ℓ = 9400	2	23,18	47,6
	2	ф 5Вр I ℓ = 380	23	0,05	
КР36-2	1	ф 22А III ℓ = 9400	2	28,05	58,0
	2	ф 6А I ℓ = 380	23	0,08	
КР36-3	1	ф 18А III ℓ = 9400	2	18,78	65,6
	2	ф 5Вр I ℓ = 380	27	0,05	
	3	ф 18А III ℓ = 6700	2	13,39	
КР36-4	1	ф 20А III ℓ = 9400	2	23,18	64,6
	2	ф 5Вр I ℓ = 380	23	0,05	
	3	ф 20А III ℓ = 3480	2	8,58	
КР36-5	1	ф 20А III ℓ = 9400	2	23,18	65,6
	2	ф 5Вр I ℓ = 380	23	0,05	
	3	ф 20А III ℓ = 3650	2	9,00	
КР36-6	1	ф 22А III ℓ = 9400	2	28,05	78,5
	2	ф 6А I ℓ = 380	23	0,08	
	3	ф 22А III ℓ = 3450	2	10,29	
КР36-7	1	ф 22А III ℓ = 9400	2	28,05	79,7
	2	ф 6А I ℓ = 380	23	0,08	
	3	ф 22А III ℓ = 3650	2	10,89	
КР36-8	1	ф 25А III ℓ = 9400	2	36,10	101,4
	2	ф 8А I ℓ = 380	19	0,15	
	3	ф 25А III ℓ = 3450	2	13,25	
КР36-9	1	ф 25А III ℓ = 9400	2	36,10	103,1
	2	ф 8А I ℓ = 380	19	0,15	
	3	ф 25А III ℓ = 3650	2	14,02	

Арматура класса Вр-I - по ГОСТ 6727-80;
А-I и А-III - по ГОСТ 5781-82*.

Нач.СКО-1	Михайлов	
Гл.инж.пр.	Григорьев	
Рук.бр.	Акишина	
Инж.	Тищенко	
Пров.	Никонова	

1.424.1-5.3/87-133

Каркас плоский
КР36-1 ... КР36-9

Стадия	Лист	Листов
Р		1

ПРОМСТРОЙПРОЕКТ

КР37-1

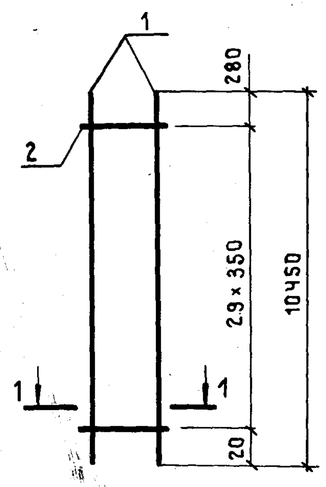

КР37-2; КР37-3

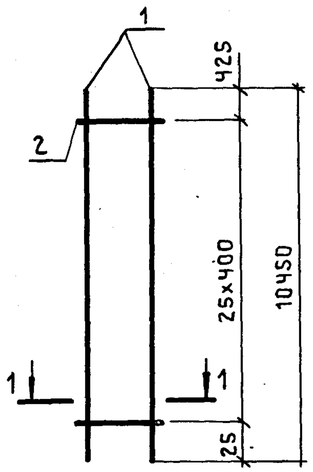

КР37-4

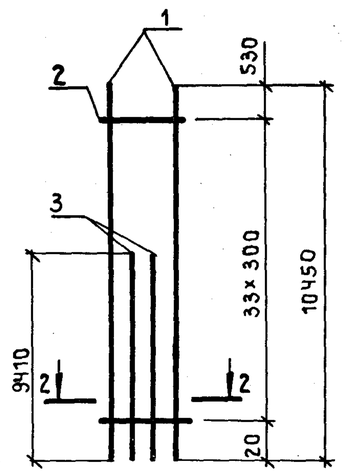

КР37-5

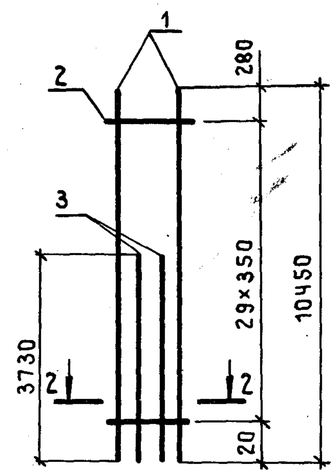

КР37-6

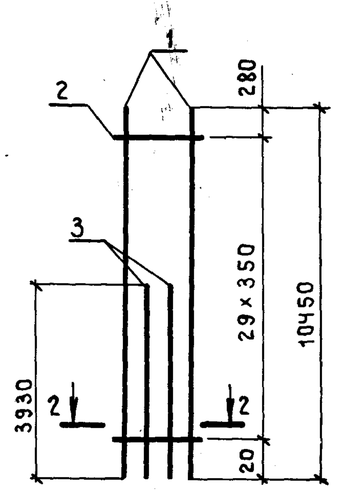

КР37-7

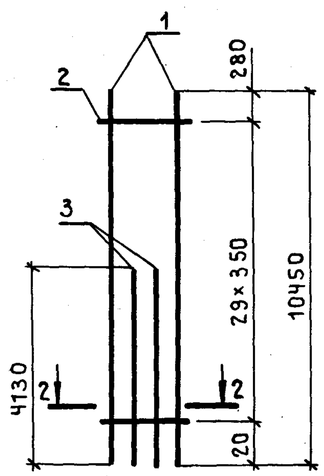

КР37-8

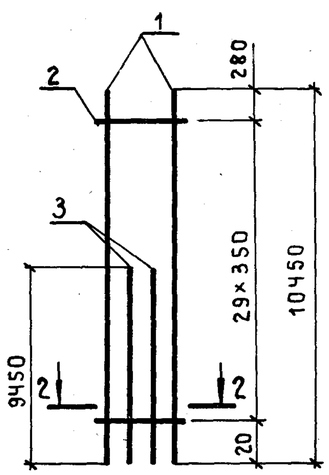

КР37-9

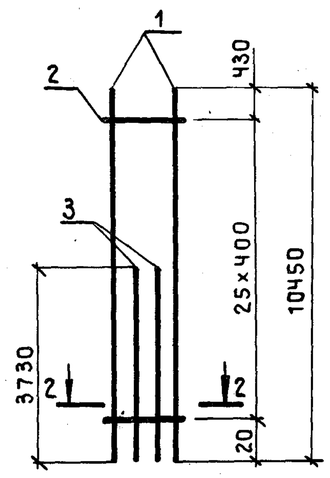

1-1

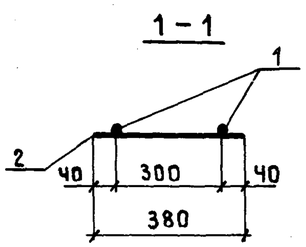

2-2

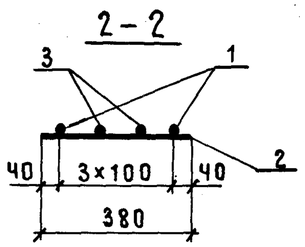

Марка каркаса	Поз.	Наименование	Кол.	Масса ед., кг	Общая масса, кг
КР37-1	1	ф18АIII ℓ=10450	2	20,88	43,3
	2	ф 5ВрI ℓ = 380	30	0,05	
КР37-2	1	ф 20АIII ℓ=10450	2	25,77	52,8
	2	ф 5ВрI ℓ = 380	26	0,05	
КР37-3	1	ф 22АIII ℓ=10450	2	31,18	64,5
	2	ф 6АI ℓ = 380	26	0,08	
КР37-4	1	ф 16АIII ℓ=10450	2	16,49	64,4
	2	ф 5ВрI ℓ = 380	34	0,05	
	3	ф 16АIII ℓ=9410	2	14,85	
КР37-5	1	ф 18АIII ℓ=10450	2	20,88	58,3
	2	ф 5ВрI ℓ = 380	30	0,05	
	3	ф 18АIII ℓ=3730	2	7,45	
КР37-6	1	ф 18АIII ℓ=10450	2	20,88	59,1
	2	ф 5ВрI ℓ = 380	30	0,05	
	3	ф 18АIII ℓ=3930	2	7,85	
КР37-7	1	ф 18АIII ℓ=10450	2	20,88	59,8
	2	ф 5ВрI ℓ = 380	30	0,05	
	3	ф 18АIII ℓ=4130	2	8,25	
КР37-8	1	ф 18АIII ℓ=10450	2	20,88	81,0
	2	ф 5ВрI ℓ = 380	30	0,05	
	3	ф 18АIII ℓ=9450	2	18,88	
КР37-9	1	ф 20АIII ℓ=10450	2	25,77	71,3
	2	ф 5ВрI ℓ = 380	26	0,05	
	3	ф 20АIII ℓ=3730	2	9,20	

Арматура класса Вр-I - по ГОСТ 6727 - 80;
А-I и А-III - по ГОСТ 5781-82*

Нач.СКО-1	Михайлов	
Гл.инж.пр.	Григорьев	
Рук.бр.	Акишина	
Инж.	Тищенко	
Пров.	Никонова	

1.424.1-5.3|87-134

Каркас плоский
КР37-1...КР37-9

Стадия	Лист	Листов
Р		1

ПРОМСТРОЙПРОЕКТ

КР37-10

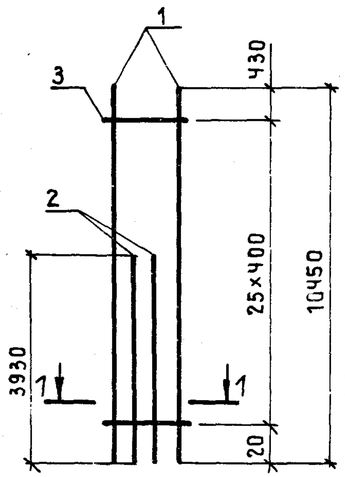

КР37-11

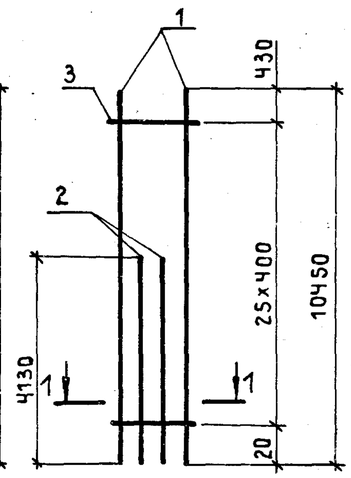

КР37-12

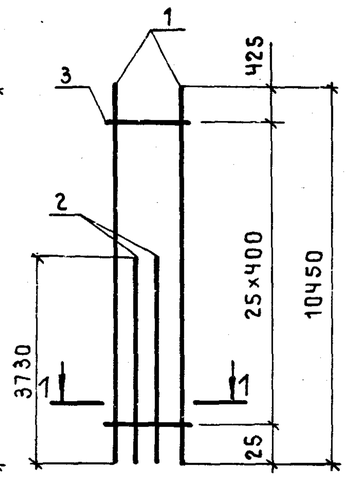

КР37-13

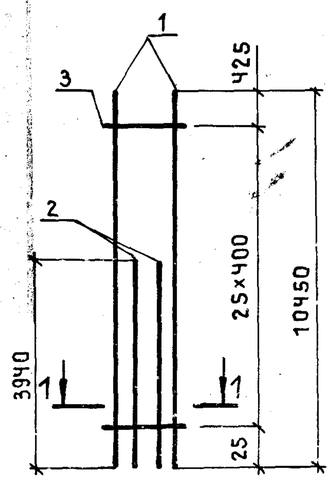

КР37-14

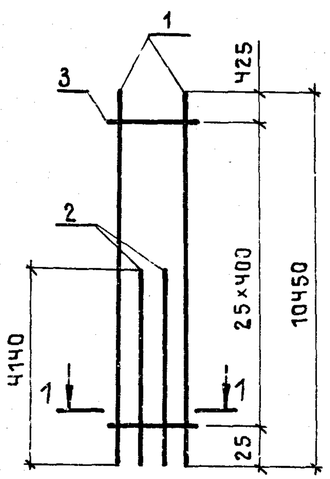

КР37-15

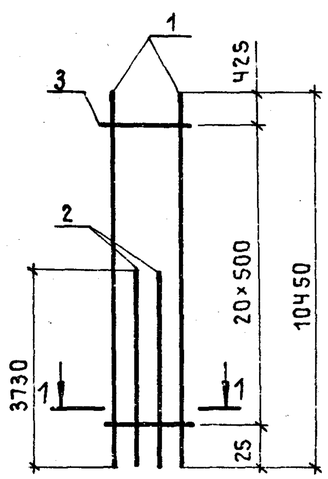

КР37-16

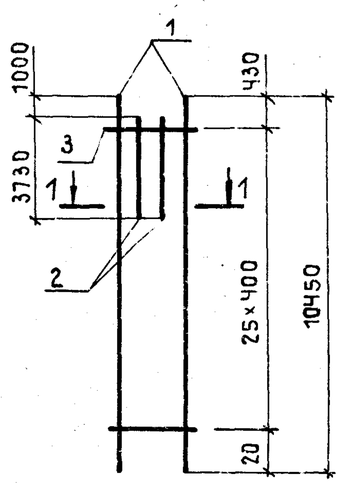

КР37-17

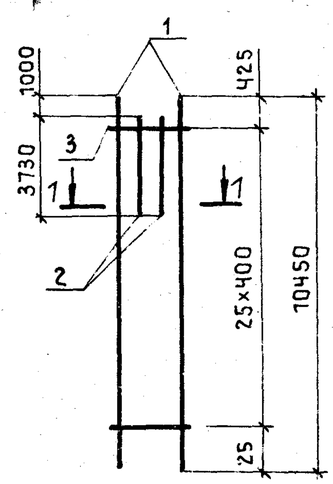

1-1

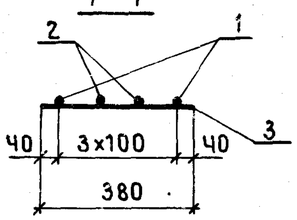

Марка каркаса	Поз.	Наименование	Кол.	Масса ед., кг	Общая масса, кг
КР37-10	1	ф 20А III ℓ=10450	2	25,77	72,3
	2	ф 20А III ℓ = 3930	2	9,69	
	3	ф 5Вр I ℓ = 380	26	0,05	
КР37-11	1	ф 20А III ℓ = 10450	2	25,77	73,2
	2	ф 20А III ℓ = 4130	2	10,18	
	3	ф 5Вр I ℓ = 380	26	0,05	
КР37-12	1	ф 22А III ℓ = 10450	2	31,18	86,7
	2	ф 22А III ℓ = 3730	2	11,13	
	3	ф 6А I ℓ = 380	26	0,08	
КР37-13	1	ф 22А III ℓ = 10450	2	31,18	88,1
	2	ф 22А III ℓ = 3940	2	11,76	
	3	ф 6А I ℓ = 380	26	0,08	
КР37-14	1	ф 22А III ℓ = 10450	2	31,18	89,1
	2	ф 22А III ℓ = 4140	2	12,35	
	3	ф 6А I ℓ = 380	26	0,08	
КР37-15	1	ф 25А III ℓ = 10450	2	40,13	112,1
	2	ф 25А III ℓ = 3730	2	14,32	
	3	ф 6А I ℓ = 380	21	0,08	
КР37-16	1	ф 20А III ℓ = 10450	2	25,77	71,2
	2	ф 20А III ℓ = 3730	2	9,20	
	3	ф 5Вр I ℓ = 380	26	0,05	
КР37-17	1	ф 22А III ℓ = 10450	2	31,18	82,9
	2	ф 22А III ℓ = 3730	2	11,13	
	3	ф 6А I ℓ = 380	26	0,08	

Арматура класса Вр-I - по ГОСТ 6727-80;
А-I и А-III - по ГОСТ 5781-82*

Нач.СКО-1	Михайлов		1.424.1-5.3/87-135
Гл.инж.пр	Григорьев		Каркас плоский КР37-10...КР37-17
Рук.бр.	Акишина		Стадия: Р; Лист: ; Листов: 1
Инж.	Тищенко		ПРОМСТРОЙПРОЕКТ
Пров.	Никонова		

КР37-18

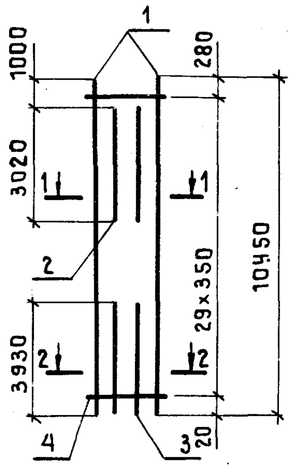

КР37-19; КР37-21

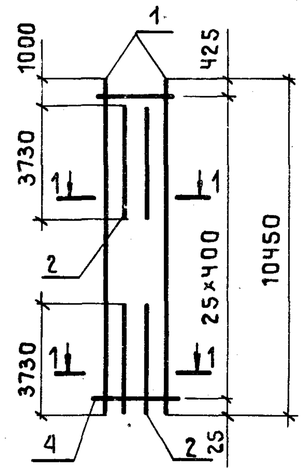

КР37-20

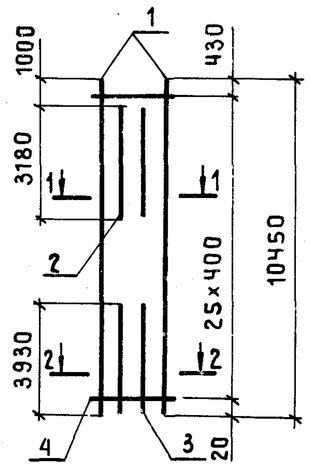

1 – 1

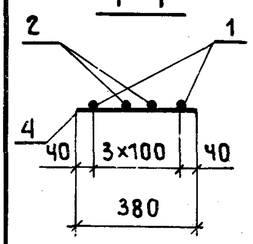

2 – 2

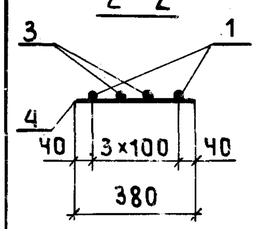

Марка каркаса	Поз.	Наименование	Кол.	Масса ед., кг	Общая масса, кг
КР37-18	1	ф 18 А III ℓ = 10450	2	20,88	71,1
	2	ф 18 А III ℓ = 3020	2	6,03	
	3	ф 18 А III ℓ = 3930	2	7,85	
	4	ф 5 Вр I ℓ = 380	30	0,05	
КР37-19	1	ф 20 А III ℓ = 10450	2	25,77	89,7
	2	ф 20 А III ℓ = 3730	4	9,20	
	4	ф 5 Вр I ℓ = 380	26	0,05	
КР37-20	1	ф 20 А III ℓ = 10450	2	25,77	88,0
	2	ф 20 А III ℓ = 3180	2	7,84	
	3	ф 20 А III ℓ = 3930	2	9,69	
	4	ф 5 Вр I ℓ = 380	26	0,05	
КР37-21	1	ф 22 А III ℓ = 10450	2	31,18	109,1
	2	ф 22 А III ℓ = 3730	4	11,13	
	4	ф 6 А I ℓ = 380	26	0,08	

Арматура класса Вр-I – по ГОСТ 6727-80; А-I и А-III – по ГОСТ 5781-82*

Нач.СКС-1	Михайлов	
Гл.инж.пр.	Григорьев	
Рук.бр.	Акишина	
Ст.инж.	Никонова	
Пров.	Поляков	

1.424.1-5.3/87-136

Каркас плоский КР37-18...КР37-21

Стадия	Лист	Листов
Р		1

ПРОМСТРОЙПРОЕКТ

КР38-1; КР38-2

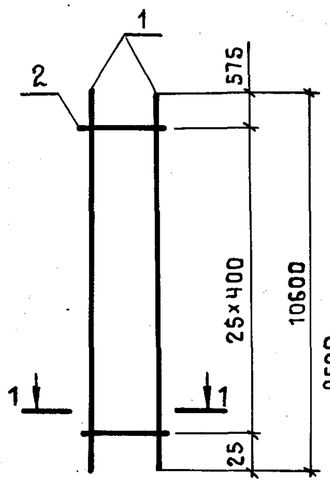

КР38-3

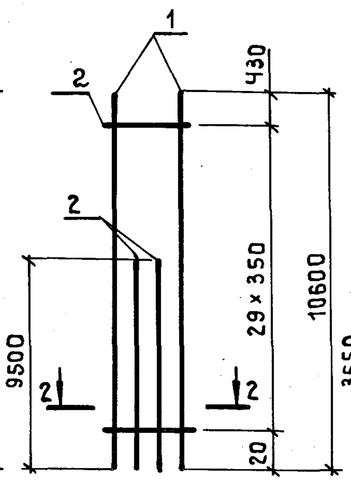

КР38-4

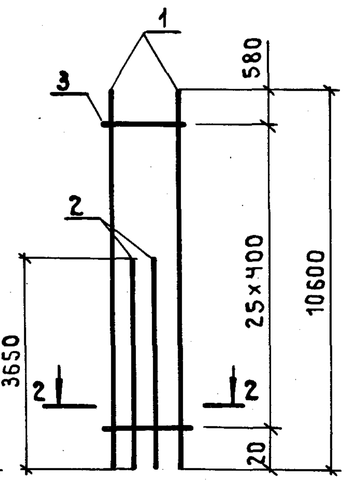

КР38-5

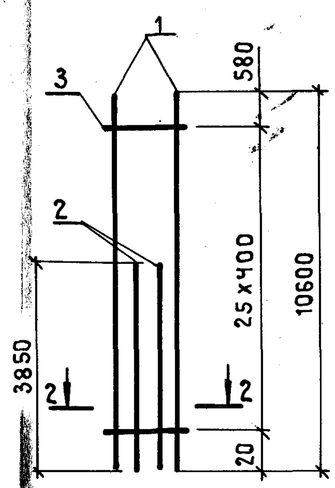

КР38-6

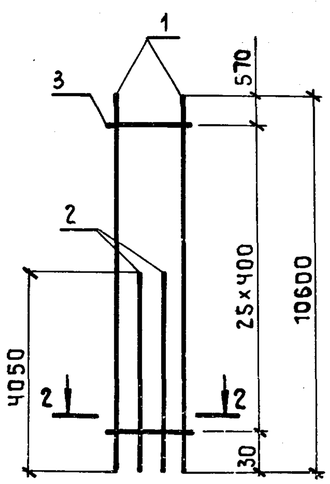

КР38-7

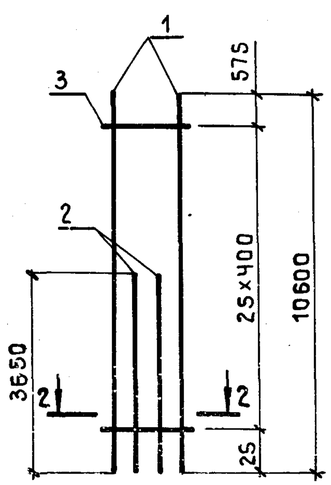

КР38-8

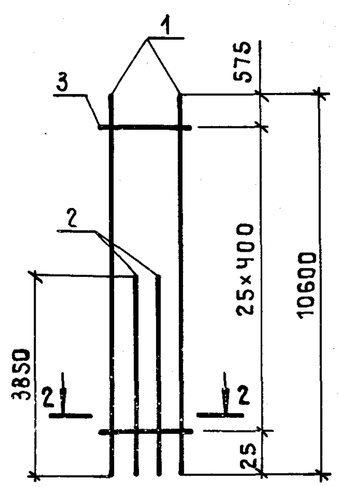

КР38-9

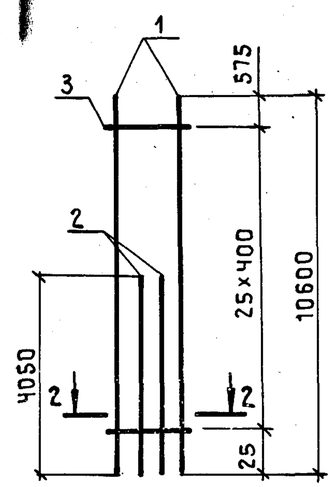

1-1

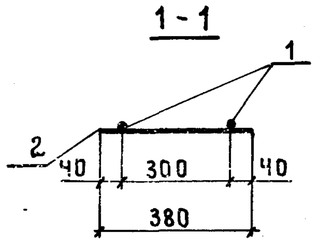

2-2

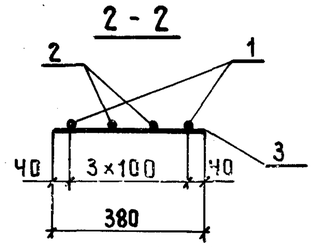

Марка каркаса	Поз.	Наименование	Кол.	Масса ед., кг	Общая масса, кг
КР38-1	1	ф 20А III ℓ=10600	2	26,14	53,6
	2	ф 5Вр I ℓ= 380	26	0,05	
КР38-2	1	ф 22А III ℓ=10600	2	31,63	65,3
	2	ф 6А I ℓ= 380	26	0,08	
КР38-3	1	ф 18А III ℓ=10600	2	21,18	81,8
	2	ф 18А III ℓ=9500	2	18,98	
	3	ф 5Вр I ℓ= 380	30	0,05	
КР38-4	1	ф 20А III ℓ=10600	2	26,14	71,5
	2	ф 20А III ℓ=3650	2	9,00	
	3	ф 5Вр I ℓ= 380	26	0,05	
КР38-5	1	ф 20А III ℓ=10600	2	26,14	72,6
	2	ф 20А III ℓ=3850	2	9,49	
	3	ф 5Вр I ℓ= 380	26	0,05	
КР38-6	1	ф 20А III ℓ=10600	2	26,14	73,5
	2	ф 20А III ℓ=4050	2	9,99	
	3	ф 5Вр I ℓ= 380	26	0,05	
КР38-7	1	ф 22А III ℓ=10600	2	31,63	87,1
	2	ф 22А III ℓ=3650	2	10,89	
	3	ф 6А I ℓ= 380	26	0,08	
КР38-8	1	ф 22А III ℓ=10600	2	31,63	88,3
	2	ф 22А III ℓ=3850	2	11,49	
	3	ф 6А I ℓ= 380	26	0,08	
КР38-9	1	ф 22А III ℓ=10600	2	31,63	89,5
	2	ф 22А III ℓ=4050	2	12,08	
	3	ф 6А I ℓ= 380	26	0,08	

Арматура класса Вр-I - по ГОСТ 6727-80;
А-I и А-III - по ГОСТ 5781-82*

НАЧ.СКО-1	МИХАЙЛОВ	
ГЛ.ИНЖ.ПР.	ГРИГОРЬЕВ	
РУК.БР.	АКИШИНА	
ПРОВ.	НИКОНОВА	

1.424.1-5.3|87-137

Каркас плоский
КР38-1... КР38-9

Стадия	Лист	Листов
Р		1

ПРОМСТРОЙПРОЕКТ

КР38-10

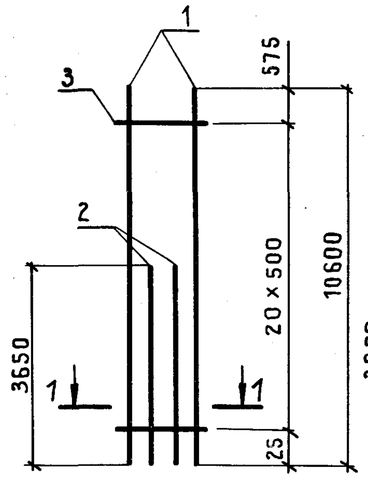

КР38-11

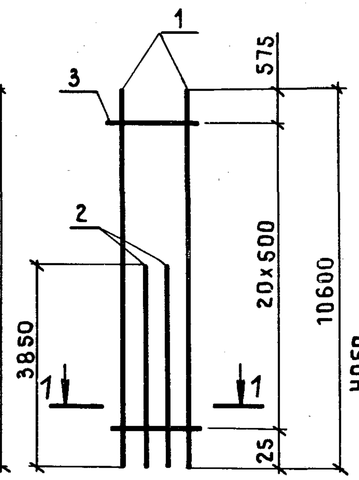

КР38-12

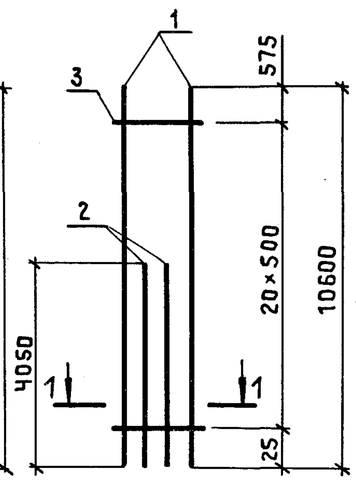

КР38-13

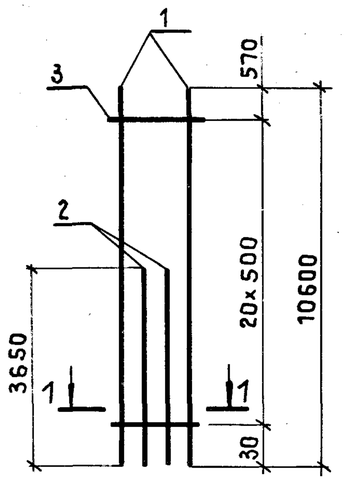

КР38-14

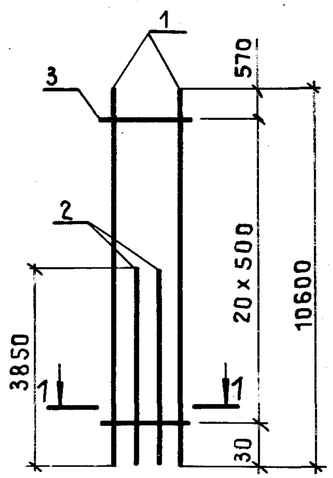

1-1

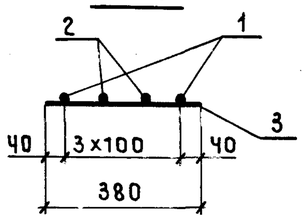

Марка каркаса	Поз.	Наименование	Кол.	Масса ед., кг	Общая масса, кг
КР38-10	1	ф 25А III ℓ=10600	2	40,70	112,6
	2	ф 25А III ℓ=3650	2	14,02	
	3	ф 8А I ℓ=380	21	0,15	
КР38-11	1	ф 25А III ℓ=10600	2	40,70	114,0
	2	ф 25А III ℓ=3850	2	14,78	
	3	ф 8А I ℓ=380	21	0,15	
КР38-12	1	ф 25А III ℓ=10600	2	40,70	115,8
	2	ф 25А III ℓ=4050	2	15,55	
	3	ф 8А I ℓ=380	21	0,15	
КР38-13	1	ф 28А III ℓ=10600	2	51,2	140,8
	2	ф 28А III ℓ=3650	2	17,63	
	3	ф 8А I ℓ=380	21	0,15	
КР38-14	1	ф 28А III ℓ=10600	2	51,2	142,8
	2	ф 28А III ℓ=3850	2	18,60	
	3	ф 8А I ℓ=380	21	0,15	

Арматура класса Вр-I - по ГОСТ 6727-80;
А-I и А-III - по ГОСТ 5781-82*

Нач.СКО-1	Михайлов	
Гл.инж.пр.	Григорьев	
Рук.бр.	Акишина	
Пров.	Никонова	

1.424.1-5.3/87-138

Каркас плоский КР38-10...КР38-14

Стадия	Лист	Листов
Р		1

ПРОМСТРОЙПРОЕКТ

КР39-1; КР39-2

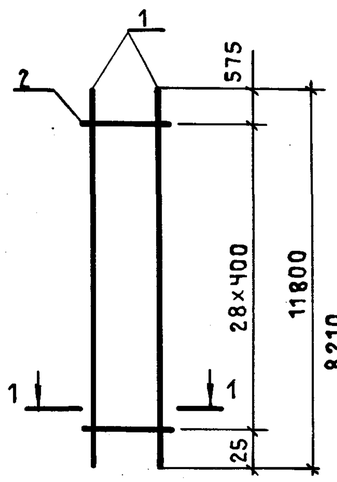

КР39-3

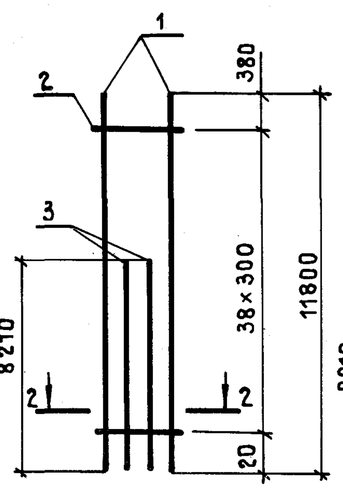

КР39-4

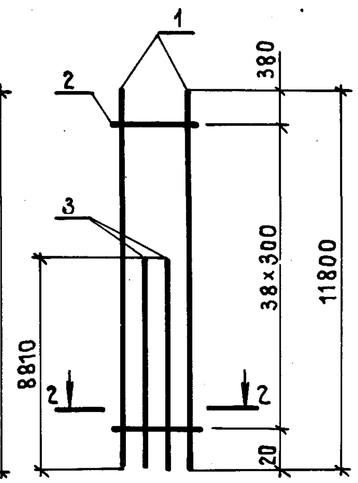

КР39-5

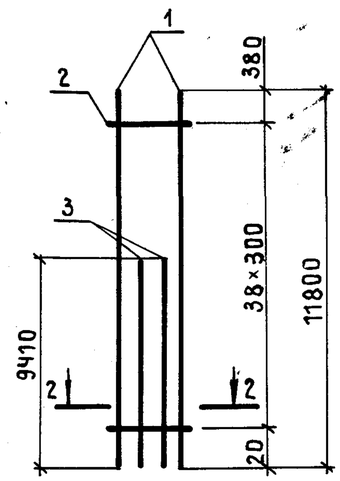

КР39-6

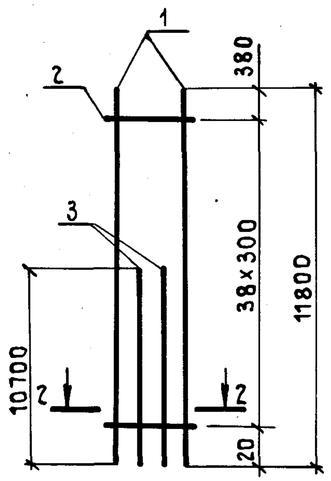

КР39-7

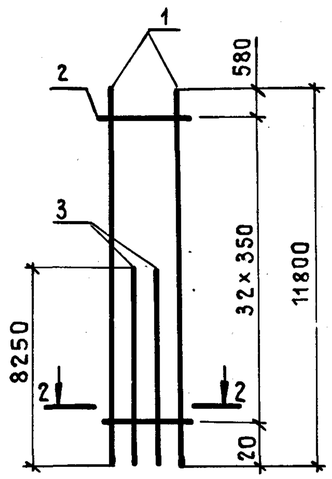

КР39-8

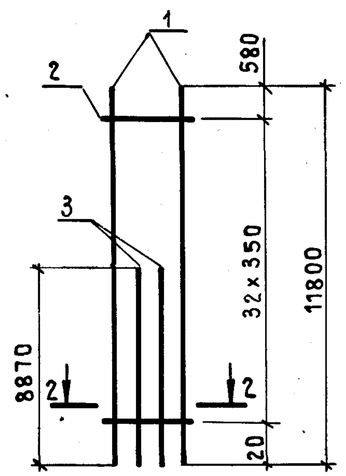

КР39-9

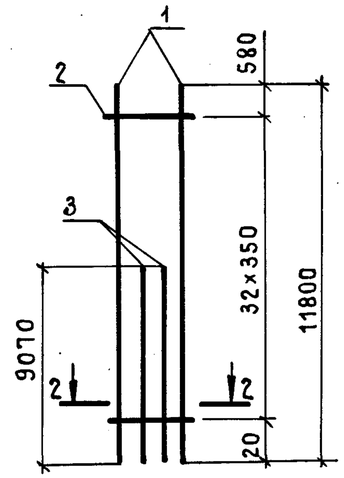

Марка каркаса	Поз.	Наименование	Кол.	Масса ед., кг	Общая масса, кг
КР39-1	1	ф 20А III ℓ=11800	2	29,1	59,7
	2	ф 5Вр I ℓ = 380	29	0,05	
КР39-2	1	ф 22А III ℓ=11800	2	35,21	72,8
	2	ф 6А I ℓ = 380	29	0,08	
КР39-3	1	ф 16А III ℓ=11800	2	18,62	65,0
	2	ф 5Вр I ℓ = 380	39	0,05	
	3	ф 16А III ℓ = 8210	2	12,95	
КР39-4	1	ф 16А III ℓ=11800	2	18,62	67,0
	2	ф 5Вр I ℓ = 380	39	0,05	
	3	ф 16А III ℓ = 8810	2	13,90	
КР39-5	1	ф 16А III ℓ=11800	2	18,62	68,9
	2	ф 5Вр I ℓ = 380	39	0,05	
	3	ф 16А III ℓ=9410	2	14,85	
КР39-6	1	ф 16А III ℓ=11800	2	18,62	72,9
	2	ф 5Вр I ℓ = 380	39	0,05	
	3	ф 16А III ℓ=10700	2	16,89	
КР39-7	1	ф 18А III ℓ=11800	2	23,58	81,8
	2	ф 5Вр I ℓ = 380	33	0,05	
	3	ф 18А III ℓ = 8250	2	16,48	
КР39-8	1	ф 18А III ℓ=11800	2	23,58	84,2
	2	ф 5Вр I ℓ = 380	33	0,05	
	3	ф 18А III ℓ = 8870	2	17,72	
КР39-9	1	ф 18А III ℓ=11800	2	23,58	85,0
	2	ф 5Вр I ℓ = 380	33	0,05	
	3	ф 18А III ℓ = 9070	2	18,12	

1 – 1

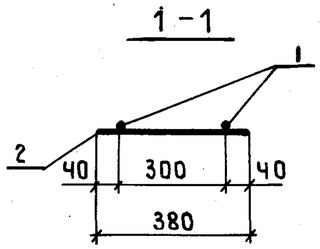

2 – 2

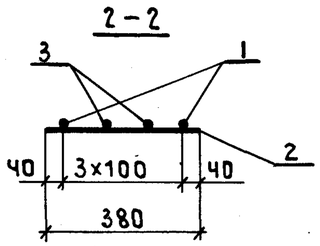

Арматура класса Вр-I – по ГОСТ 6727-80;
А-I и А-III – по ГОСТ 5781-82*.

Нач.СКО-1	Михайлов	
Гл.инж.пр.	Григорьев	
Рук.бр.	Акишина	
Проверил	Поляков	

1.424.1 - 5.3/87-139

Каркас плоский
КР39-1...КР39-9

Стадия	Лист	Листов
Р		1

ПРОМСТРОЙПРОЕКТ

КР39-10

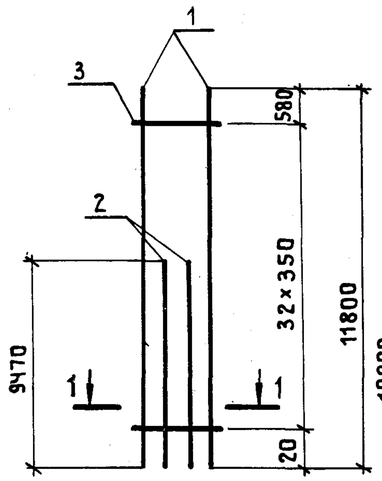

КР39-11

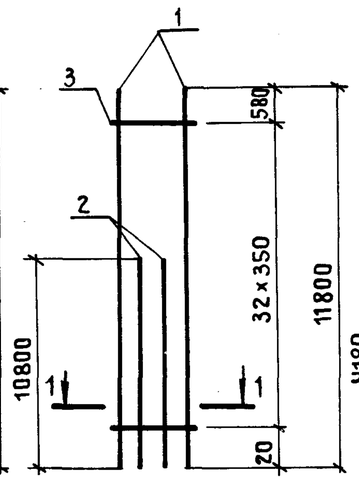

КР39-12

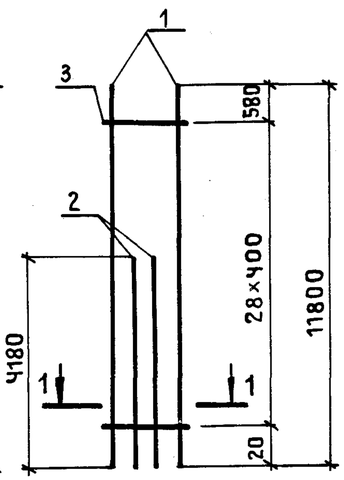

КР39-13

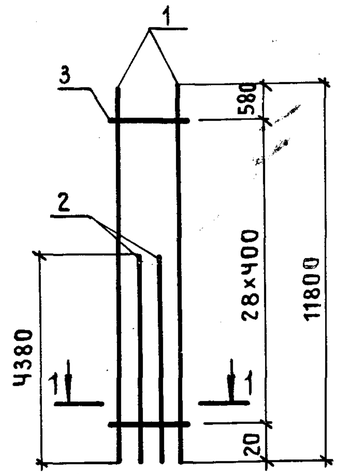

КР39-14

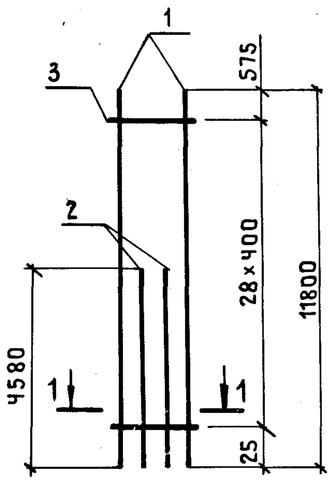

КР39-15

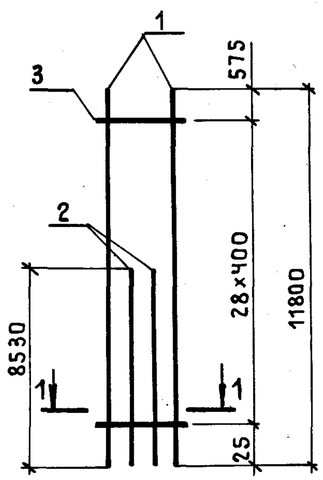

КР39-16

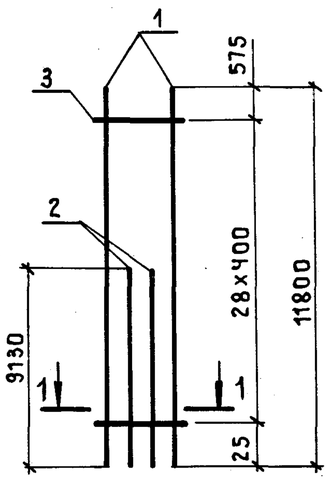

КР39-17

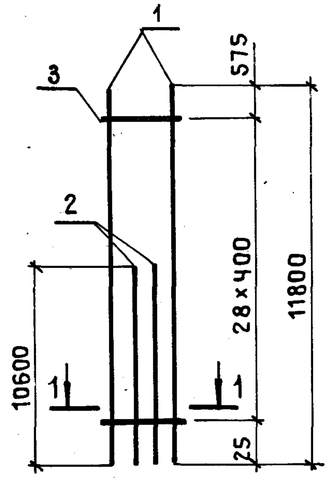

1-1

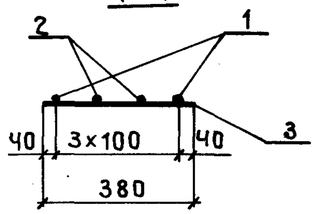

Марка каркаса	Поз.	Наименование		Кол.	Масса ед., кг	Общая масса, кг
КР39-10	1	ф 18А III	ℓ=11800	2	23,58	86,6
	2	ф 18А III	ℓ=9470	2	18,92	
	3	ф 5Вр I	ℓ=380	33	0,05	
КР39-11	1	ф 18А III	ℓ=11800	2	23,58	91,9
	2	ф 18А III	ℓ=10800	2	21,58	
	3	ф 5Вр I	ℓ=380	33	0,05	
КР39-12	1	ф 20А III	ℓ=11800	2	29,10	80,3
	2	ф 20А III	ℓ=4180	2	10,31	
	3	ф 5Вр I	ℓ=380	29	0,05	
КР39-13	1	ф 20А III	ℓ=11800	2	29,10	81,3
	2	ф 20А III	ℓ=4380	2	10,80	
	3	ф 5Вр I	ℓ=380	29	0,05	
КР39-14	1	ф 20А III	ℓ=11800	2	29,10	82,2
	2	ф 20А III	ℓ=4580	2	11,29	
	3	ф 5Вр I	ℓ=380	29	0,05	
КР39-15	1	ф 20А III	ℓ=11800	2	29,10	101,7
	2	ф 20А III	ℓ=8530	2	21,03	
	3	ф 5Вр I	ℓ=380	29	0,05	
КР39-16	1	ф 20А III	ℓ=11800	2	29,10	104,6
	2	ф 20А III	ℓ=9130	2	22,51	
	3	ф 5Вр I	ℓ=380	29	0,05	
КР39-17	1	ф 20А III	ℓ=11800	2	29,10	111,9
	2	ф 20А III	ℓ=10600	2	26,14	
	3	ф 5Вр I	ℓ=380	29	0,05	

Арматура класса Вр-I - по ГОСТ 6727-80;
А-I и А-III - по ГОСТ 5781-82*

Нач.СКО-1	Михайлов	
Гл.инж.пр.	Григорьев	
Рук.бр.	Акишина	
Проверил	Поляков	

1.424.1-5.3/87-140

Каркас плоский
КР39-10...КР39-17

Стадия	Лист	Листов
Р		1

ПРОМСТРОЙПРОЕКТ

КР39-18

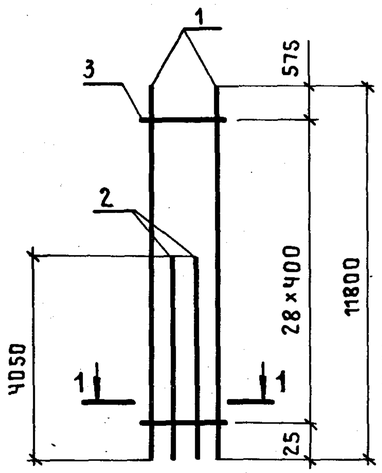

КР39-19

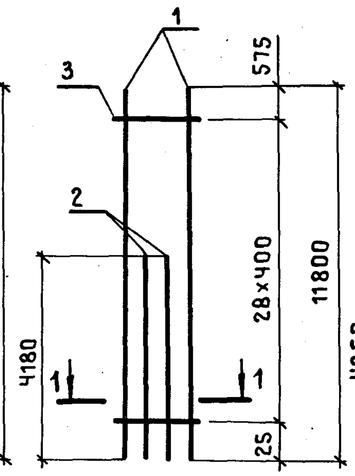

КР39-20

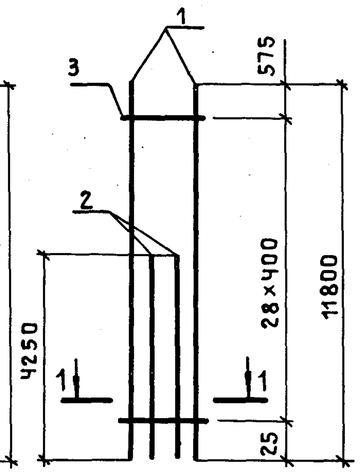

КР39-21

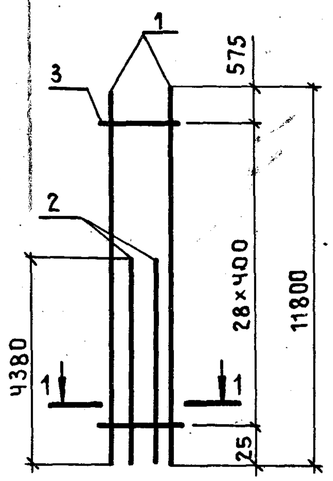

КР39-22

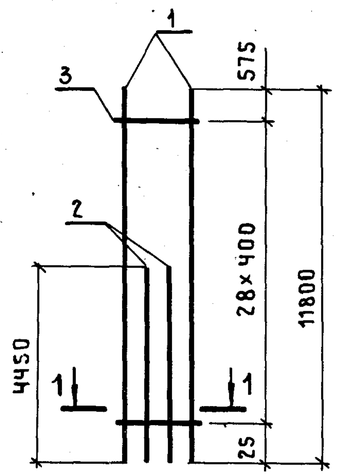

КР39-23

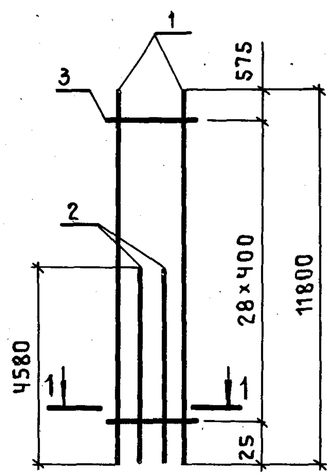

КР39-24

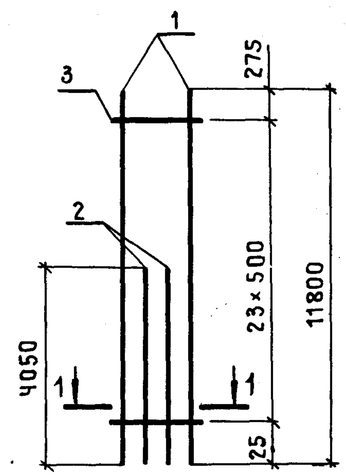

КР39-25

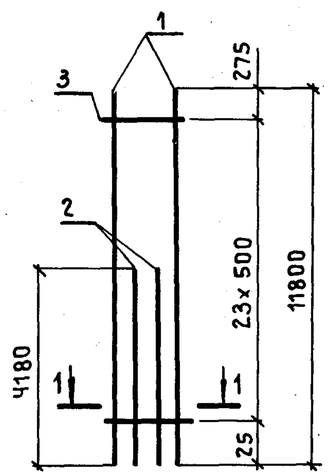

1-1

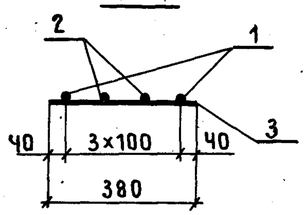

Марка каркаса	Поз.	Наименование	Кол.	Масса ед., кг	Общая масса, кг
КР39-18	1	ф 22А III ℓ=11800	2	35,21	96,9
	2	ф 22А III ℓ=4050	2	12,08	
	3	ф 6А I ℓ=380	29	0,08	
КР39-19	1	ф 22А III ℓ=11800	2	35,21	97,7
	2	ф 22А III ℓ=4180	2	12,47	
	3	ф 6А I ℓ=380	29	0,08	
КР39-20	1	ф 22А III ℓ=11800	2	35,21	98,1
	2	ф 22А III ℓ=4250	2	12,68	
	3	ф 6А I ℓ=380	29	0,08	
КР39-21	1	ф 22А III ℓ=11800	2	35,21	98,9
	2	ф 22А III ℓ=4380	2	13,07	
	3	ф 6А I ℓ=380	29	0,08	
КР39-22	1	ф 22А III ℓ=11800	2	35,21	99,3
	2	ф 22А III ℓ=4450	2	13,28	
	3	ф 6А I ℓ=380	29	0,08	
КР39-23	1	ф 22А III ℓ=11800	2	35,21	100,0
	2	ф 22А III ℓ=4580	2	13,67	
	3	ф 6А I ℓ=380	29	0,08	
КР39-24	1	ф 25А III ℓ=11800	2	45,31	125,4
	2	ф 25А III ℓ=4050	2	15,55	
	3	ф 8А I ℓ=380	24	0,15	
КР39-25	1	ф 25А III ℓ=11800	2	45,31	126,4
	2	ф 25А III ℓ=4180	2	16,05	
	3	ф 8А I ℓ=380	24	0,15	

Арматура класса А-I и А-III по ГОСТ 5781-82*

Нач.СКО-1	Михайлов	
Гл.инж.пр.	Григорьев	
Рук.бр.	Акишина	
Проверил	Поляков	

1.424.1-5.3/87-141

Каркас плоский КР39-18...КР39-25

Стадия	Лист	Листов
Р		1

ПРОМСТРОЙПРОЕКТ

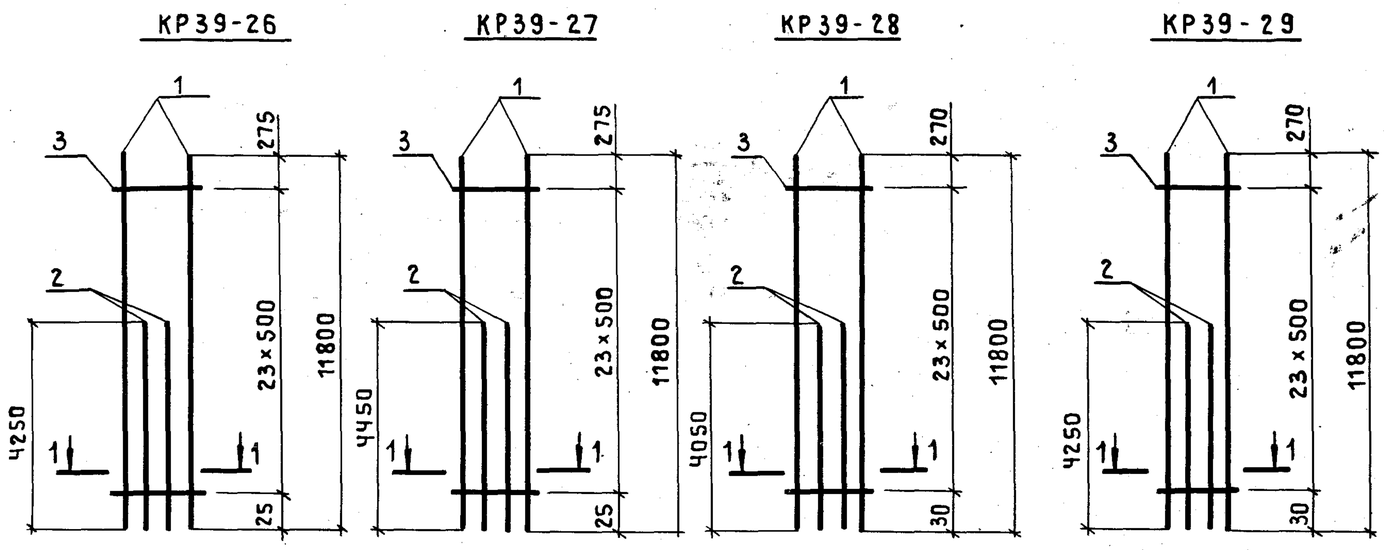

1 - 1

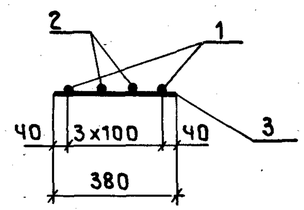

Марка каркаса	Поз.	Наименование	Кол.	Масса ед., кг	Общая масса, кг
КР39-26	1	ф 25А III ℓ = 11800	2	45,31	126,8
	2	ф 25А III ℓ = 4250	2	16,32	
	3	ф 8А I ℓ = 380	24	0,15	
КР39-27	1	ф 25А III ℓ = 11800	2	45,31	128,4
	2	ф 25А III ℓ = 4450	2	17,09	
	3	ф 8А I ℓ = 380	24	0,15	
КР39-28	1	ф 28А III ℓ = 11800	2	56,99	156,8
	2	ф 28А III ℓ = 4050	2	19,56	
	3	ф 8А I ℓ = 380	24	0,15	
КР39-29	1	ф 28А III ℓ = 11800	2	56,99	158,6
	2	ф 28А III ℓ = 4250	2	20,53	
	3	ф 8А I ℓ = 380	24	0,15	

Арматура класса А-I и А-III - по ГОСТ 5781-82*

Нач.СКО-1	Михайлов	
Гл.инж.пр.	Григорьев	
Рук.бр.	Акишина	
Проверил	Поляков	

1.424.1 - 5.3|87-142

Каркас плоский КР39-26...КР39-29

Стадия	Лист	Листов
Р		1

ПРОМСТРОЙПРОЕКТ

С 1

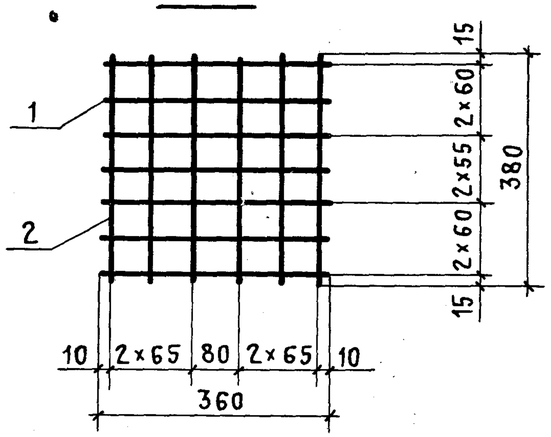

С 2

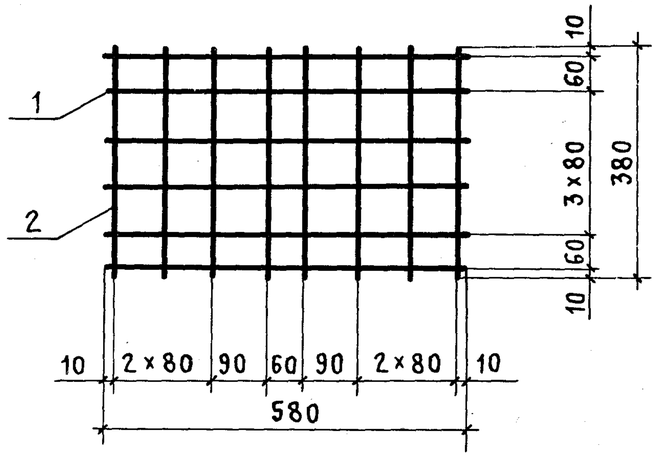

С 3

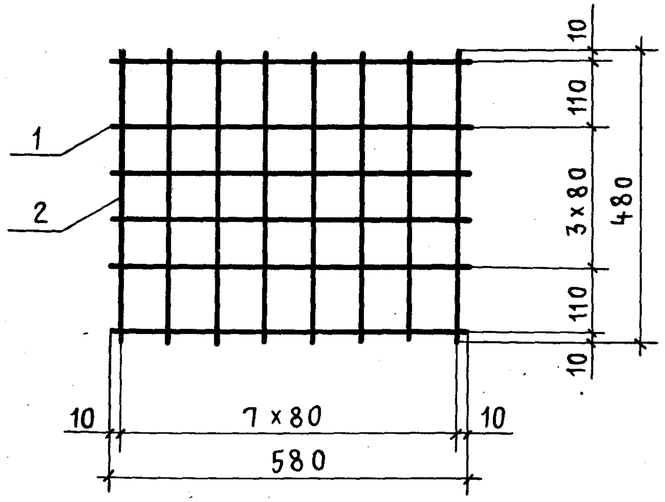

Вид А
в согнутом виде

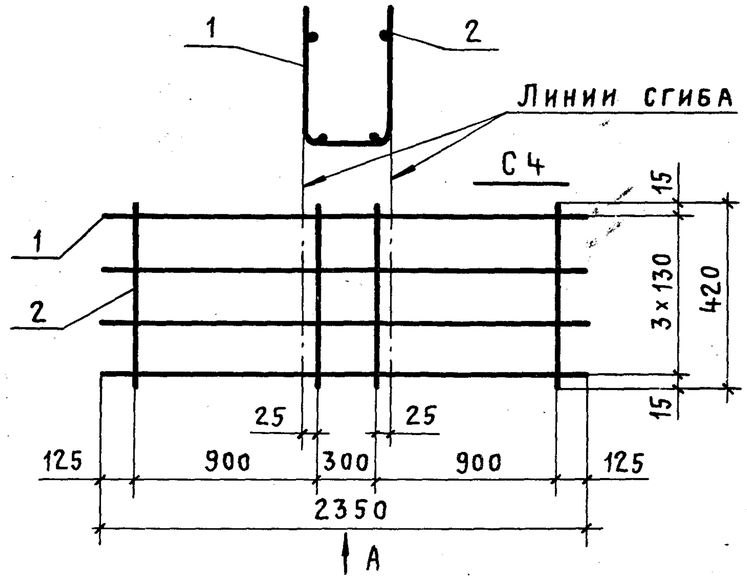

С 4

С 5

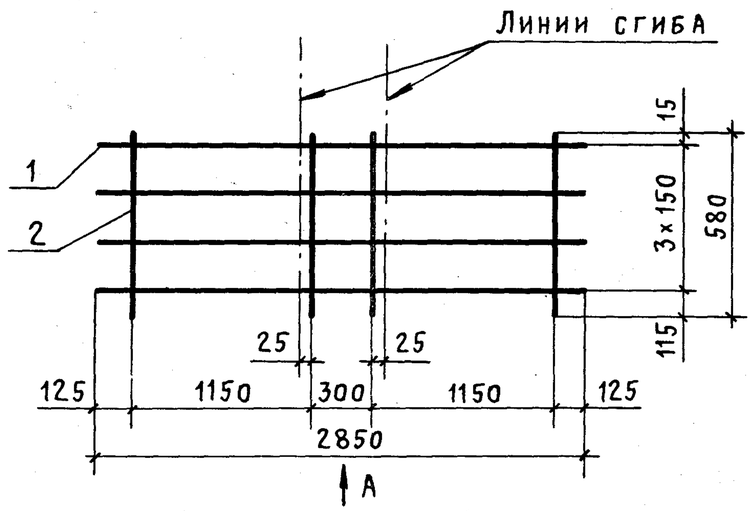

С 13

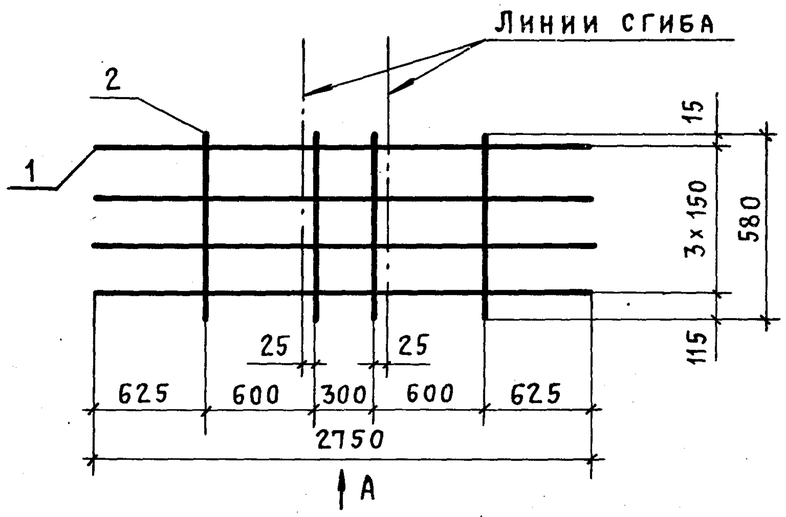

Марка сетки	Поз.	Наименование	Кол.	Масса ед., кг	Общая масса, кг
С1	1	ф 6 А I ℓ = 360	7	0,08	1,0
	2	ф 6 А I ℓ = 380	6	0,08	
С2	1	ф 6 А I ℓ = 580	6	0,13	1,4
	2	ф 6 А I ℓ = 380	8	0,08	
С3	1	ф 6 А I ℓ = 580	6	0,13	1,7
	2	ф 6 А I ℓ = 480	8	0,11	
С4	1	ф 10 А III ℓ = 2350	4	1,45	7,3
	2	ф 12 А III ℓ = 420	4	0,37	
С5	1	ф 10 А III ℓ = 2850	4	1,76	9,1
	2	ф 12 А III ℓ = 580	4	0,52	
С13	1	ф 10 А III ℓ = 2750	4	1,70	8,9
	2	ф 12 А III ℓ = 580	4	0,52	

Арматура класса А-I и А-III – по ГОСТ 5781-82*

Нач. СКО-1	Михайлов	
Гл. инж. пр.	Григорьев	
Рук. бр.	Акишина	
Инженер	Михеева	
Проверил	Поляков	

1.424.1-5.3/87-143

Сетка С1...С5, С13

Стадия	Лист	Листов
Р		1

ПРОМСТРОЙПРОЕКТ

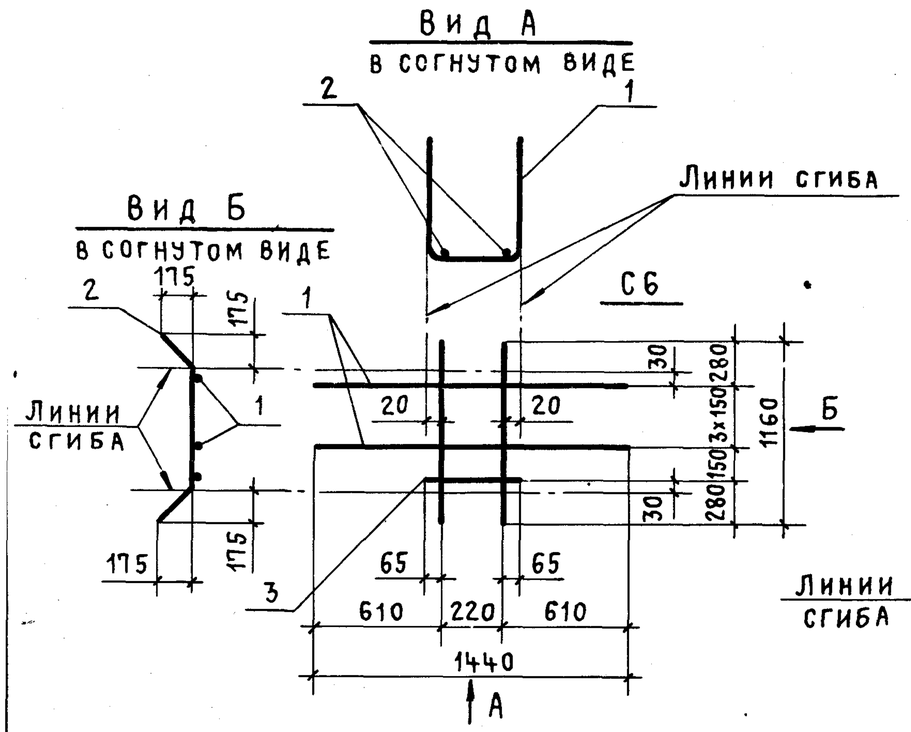

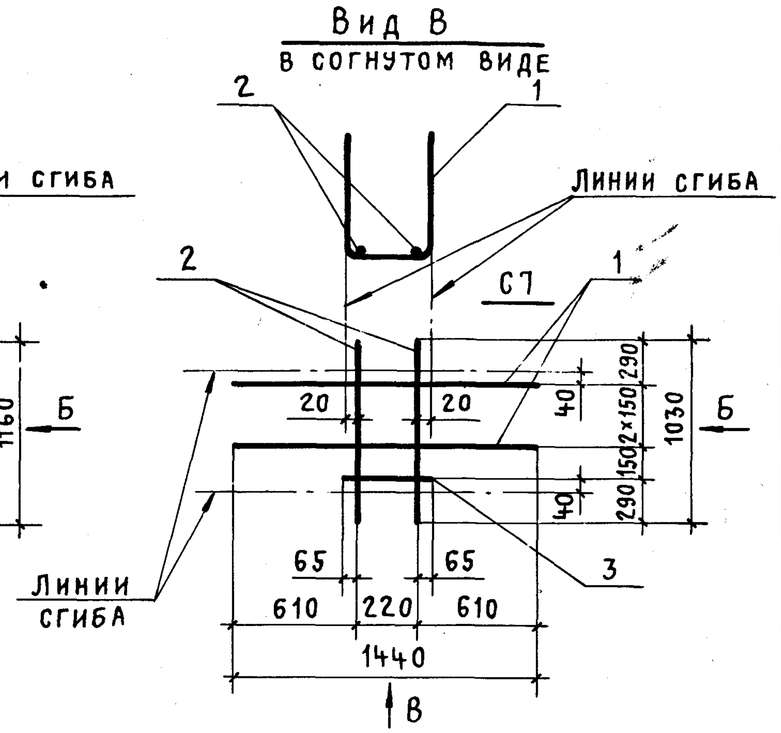

Марка сетки	Поз.	Наименование	Кол.	Масса ед., кг	Общая масса, кг
С6	1	ф 10 А III ℓ = 1440	4	0,89	5,8
	2	ф 12 А III ℓ = 1160	2	1,03	
	3	ф 10 А I ℓ = 350	1	0,22	
С7	1	ф 10 А III ℓ = 1440	3	0,89	4,7
	2	ф 12 А III ℓ = 1030	2	0,91	
	3	ф 10 А I ℓ = 350	1	0,22	
С8	1	ф 10 А III ℓ = 1840	5	1,14	8,4
	2	ф 12 А III ℓ = 1400	2	1,24	
	3	ф 10 А I ℓ = 350	1	0,22	
С9	1	ф 10 А III ℓ = 1940	4	1,20	7,3
	2	ф 12 А III ℓ = 1300	2	1,15	
	3	ф 10 А I ℓ = 350	1	0,22	

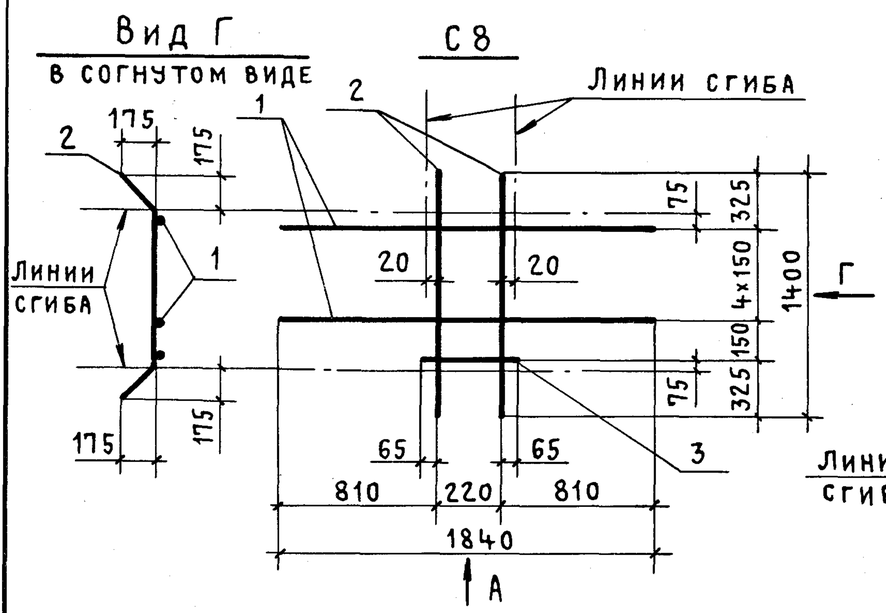

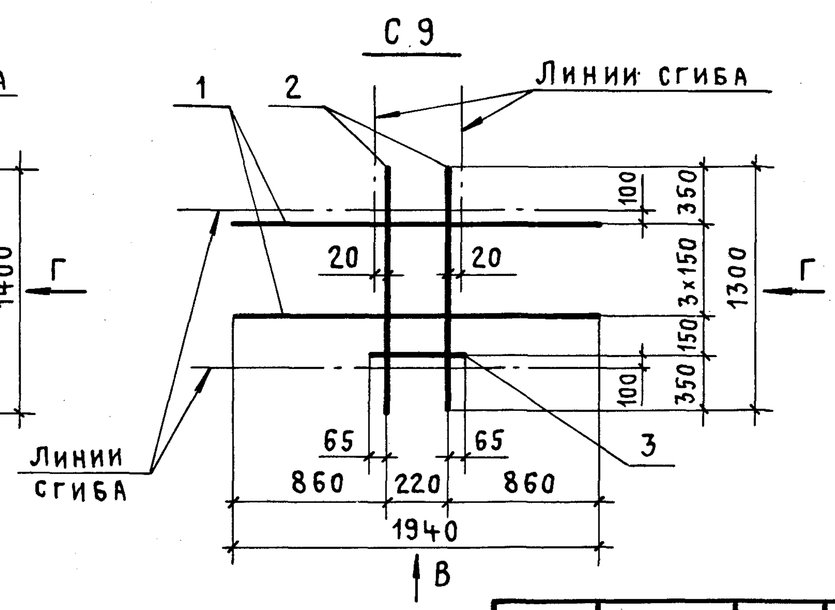

Арматура класса А-I и А-III – по ГОСТ 5781-82*

Нач.СКО-1	Михайлов		1.424.1-5.3/87-144	
Гл.инж.пр.	Григорьев		Сетка С6...С9	Стадия: Р; Лист: ; Листов: 1
Рук.бр.	Акишина			Промстройпроект
Инженер	Михеева			
Проверил	Поляков			

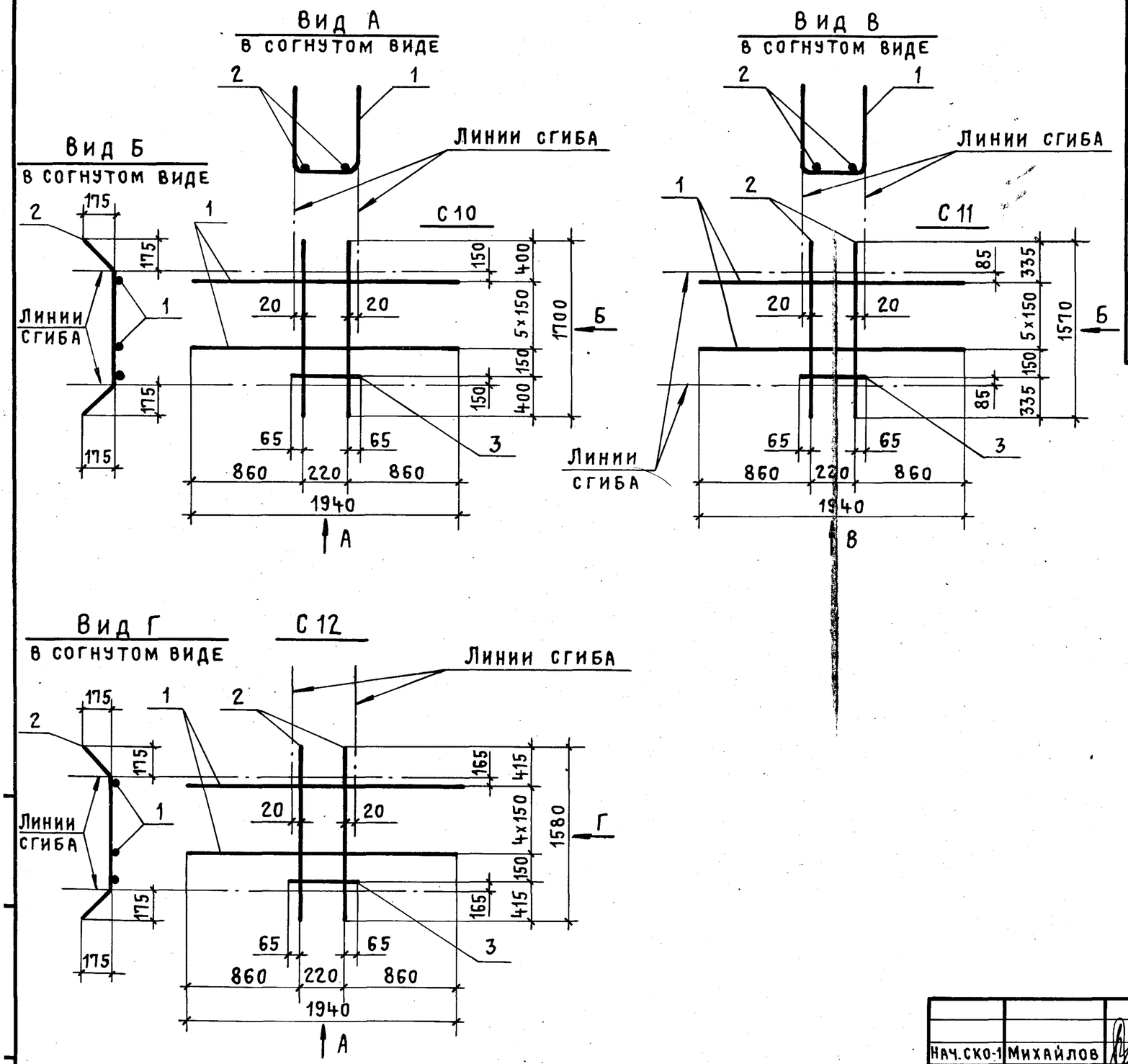

Марка сетки	Поз.	Наименование	Кол.	Масса ед., кг	Общая масса, кг
С10	1	ф 10 А III ℓ = 1940	6	1,20	10,4
	2	ф 12 А III ℓ = 1700	2	1,51	
	3	ф 10 А I ℓ = 350	1	0,22	
С11	1	ф 10 А III ℓ = 1940	6	1,20	10,2
	2	ф 12 А III ℓ = 1570	2	1,39	
	3	ф 10 А I ℓ = 350	1	0,22	
С12	1	ф 10 А III ℓ = 1940	5	1,20	9,0
	2	ф 12 А III ℓ = 1580	2	1,40	
	3	ф 10 А I ℓ = 350	1	0,22	

Арматура класса А-I и А-III – по ГОСТ 5781-82*

Нач.СКО-1	Михайлов	
Гл.инж.пр.	Григорьев	
Рук.бр.	Акишина	
Инженер	Михеева	
Проверил	Поляков	

1.424.1-5.3/87-145

Сетка С10 ... С12

Стадия	Лист	Листов
Р		1

Промстройпроект