ТИПОВЫЕ СТРОИТЕЛЬНЫЕ КОНСТРУКЦИИ, ИЗДЕЛИЯ И УЗЛЫ

СЕРИЯ 1.424.1-5

КОЛОННЫ ЖЕЛЕЗОБЕТОННЫЕ ПРЯМОУГОЛЬНОГО СЕЧЕНИЯ ДЛЯ ОДНОЭТАЖНЫХ ПРОИЗВОДСТВЕННЫХ ЗДАНИЙ ВЫСОТОЙ 8,4-14,4 м, ОБОРУДОВАННЫХ МОСТОВЫМИ ОПОРНЫМИ КРАНАМИ ГРУЗОПОДЪЕМНОСТЬЮ ДО 32 тонн

ВЫПУСК 10

Колонны для зданий высотой 9,0; 10,2; 11,4; 12,6 и 13,8 м

Рабочие чертежи

Ц00260-02

ТИПОВЫЕ СТРОИТЕЛЬНЫЕ КОНСТРУКЦИИ, ИЗДЕЛИЯ И УЗЛЫ

СЕРИЯ 1.424.1-5

КОЛОННЫ ЖЕЛЕЗОБЕТОННЫЕ ПРЯМОУГОЛЬНОГО СЕЧЕНИЯ ДЛЯ ОДНОЭТАЖНЫХ ПРОИЗВОДСТВЕННЫХ ЗДАНИЙ ВЫСОТОЙ 8.4-14.4 м, ОБОРУДОВАННЫХ МОСТОВЫМИ ОПОРНЫМИ КРАНАМИ ГРУЗОПОДЪЕМНОСТЬЮ ДО 32 тонн

ВЫПУСК 10

Колонны для зданий высотой 9.0; 10.2; 11.4; 12.6 и 13.8 м.

Рабочие чертежи

Разработаны ЦНИИПромзданий

Директор В. В. Гранев

Начальник отдела А. Я. Розенблюм

Гл. инженер проекта В. А. Бажанова

УТВЕРЖДЕНЫ
Главпроектом Госстроя России,
письмо от 19 05. 94 N9-3-1/87
Введены в действие с 01 01 95
ЦНИИПромзданий,
приказ от 12 07. 94 N 44

Обозначение документа	Наименование	Стр.
1.424.1-5.10-ТТ	Технические требования	3
1.424.1-5.10-1	Колонна 1К90-1...1К90-7; 2К90-1...2К90-7;	
	3К90-1... 3К90-10	7
1.424.1-5.10-2	Колонна 4К90-1...4К90-6; 5К90-1...5К90-9;	
	6К90-1... 6К90-8	8
1.424.1-5.10-3	Колонна 7К90-1... 7К90-4; 8К90-1...8К90-5;	
	9К90-1... 9К90-4	9
1.424.1-5.10-4	Колонна 10К90-1...10К90-8; 11К90-1...11К90-14	10
1.424.1-5.10-5	Колонна 12К90-1... 12К90-16	11
1.424.1-5.10-6	Колонна 13К90-1... 13К90-3;	
	14К90-1...14К90-7; 15К90-1... 15К90-6	12
1.424.1-5.10-7	Колонна 1К102-1... 1К102-6;	
	2К102-1... 2К102-10; 3К102-1... 3К102-12	13
1.424.1-5.10-8	Колонна 4К102-1... 4К102-13	14
1.424.1-5.10-9	Колонна 5К102-1... 5К102-6; 6К102-1...6К102-12	15
1.424.1-5.10-10	Колонна 7К102-1... 7К102-20	16
1.424.1-5.10-11	Колонна 8К102-1... 8К102-3;	
	9К102-1... 9К102-4; 10К102-1... 10К102-10	17
1.424.1-5.10-12	Колонна 11К102-1...11К102-10;	
	12К102-1... 12К102-16	18
1.424.1-5.10-13	Колонна 13К102-1... 13К102-32	19
1.424.1-5.10-14	Колонна 14К102-1... 14К102-3; 15К102-1... 15К102-7;	
	16К102-1... 16К102-15	20
1.424.1-5.10-15	Колонна 1К114-1... 1К114-6; 2К114-1... 2К114-14	21

Инв. № подл. | Подпись и дата | Взам. инв. №

1.424.1-5.10

ГИП	Баманова		
Исполн.	Николаева		
Н. контр.	Баманова		

Содержание

Стадия	Лист	Листов
Р	1	2

ЦНИИПромзданий

Обозначение документа	Наименование	Стр.
1.424.1-5.10-16	Колонна 3К114-1... 3К114-12	22
1.424.1-5.10-17	Колонна 4К114-1... 4К114-15	23
1.424.1-5.10-18	Колонна 5К114-1... 5К114-43	24
1.424.1-5.10-19	Колонна 6К114-1... 6К114-19	26
1.424.1-5.10-20	Колонна 7К114-1... 7К114-18	27
1.424.1-5.10-21	Колонна 8К114-1... 8К114-7	28
1.424.1-5.10-22	Колонна 9К114-1...9К114-41; 10К114-1...10К114-34	29
1.424.1-5.10-23	Колонна 11К114-1...11К114-32	31
1.424.1-5.10-24	Колонна 1К126-1...1К126-12; 2К126-1... 2К126-17	32
1.424.1-5.10-25	Колонна 3К126-1... 3К126-12	33
1.424.1-5.10-28	Колонна 4К126-1...4К126-12; 5К126-1...5К126-31	34
1.424.1-5.10-27	Колонна 6К126-1...6К126-19; 7К126-1... 7К126-19	36
1.424.1-5.10-28	Колонна 8К126-1...8К126-46; 9К126-1... 9К126-39	38
1.424.1-5.10-29	Колонна 1К138-1...1К138-14; 2К138-1...2К138-16	40
1.424.1-5.10-30	Колонна 3К138-1... 3К138-13	41
1.424.1-5.10-31	Колонна 4К138-1...4К138-12; 5К138-1...5К138-33	42
1.424.1-5.10-32	Колонна 6К138-1...6К138-23; 7К138-1...7К138-23	44
1.424.1-5.10-33	Колонна 8К138-1...8К138-46; 9К138-1...9К138-49	46
1.424.1-5.10-34	Ключ подбора и деталей установки	
	отроповочных петель	48
1.424.1-5.10-ВС	Ведомость расхода стали, кг	49

Инв. № подл. | Подпись и дата | Взам. инв. №

1.424.1-5.10

Лист 2

Выпуск 10 серии 1.424.1-5 содержит рабочие чертежи железобетонных колонн для одноэтажных производственных зданий высотой 9,0; 10,2; 11,4; 12,6 и 13,8 м.

Указания по применению колонн приведены в выпуске 0-3, рабочие чертежи арматурных изделий – в выпуске 11 настоящей серии.

Основной конструкторской документацией при изготовлении колонн являются чертежи марки КЖИ, разработанные в проекте конкретного здания на основе указанной серии.

1. Типы и конструкция колонн

1.1. Колонны запроектированы ступенчатыми прямоугольного сечения с консолями в плоскости большего размера сечения для опирания подкрановых балок.

Для колонн средних рядов в соответствующих случаях предусмотрены консоли в плоскости меньшего размера сечения для опирания железобетонных подстропильных конструкций.

Высота сечения подконсольной части колонн принята равной 600, 700, 800 и 900 мм, надконсольной части – 380 и 600 мм. Ширина сечения – 400 мм.

1.2. Колонны обозначены марками, состоящими из буквенно-цифровых групп, разделенных дефисом.

Структура записи марки колонны в общем виде:

XXX-X-XX

- Номер типоразмера колонны данной высоты этажа здания (1; 2 и т.д.);
- наименование конструкции (К-колонна);
- высота этажа здания в дм. (90; 102; 114; 126 и 138);
- порядковый номер колонны, характеризующий ее несущую способность (1; 2 и т.д.);
- индекс, характеризующий повышенную коррозионную стойкость (Н – для слабоагрессивной степени воздействия газообразной среды, П – для среднеагрессивной степени воздействия);
- индекс, характеризующий различия по закладным изделиям (1; 2 и т.д.)

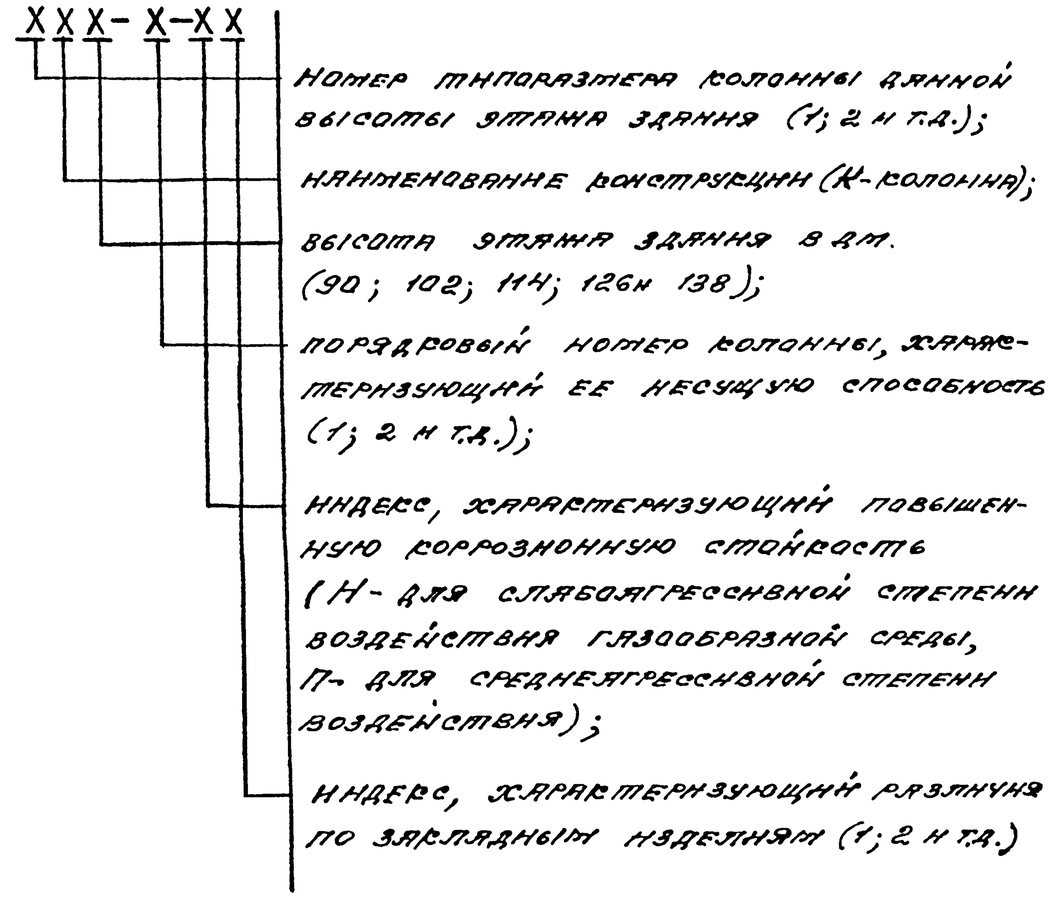

Например, 1К102-1-П1 – колонна первого типоразмера для зданий с высотой этажа 10,2 м, первой марки по несущей способности, с повышенной коррозионной стойкостью, с закладными изделиями для крепления стропильных конструкций и подкрановых балок.

				1.424.1-5.10-ТТ			
ГИП	Бажанова	[signature]	14.03.	Технические требования	Стадия	Лист	Листов
Исполн.	Николаева	[signature]	94г		Р	1	4
Н.контр	Бажанова	[signature]			ЦНИИпромзданий		

Инв. № подл. | Подпись и дата | Взам. инв. №

1.3. Колонны изготавливаются по чертежам КЖИ, приведенным в проекте здания и включающим в качестве сборочной единицы колонну, разработанную в настоящем выпуске.

В чертежах КЖИ должны быть заармированы и привязаны все закладные изделия колонны и строповочные приспособления, а также приведены указания по обеспечению коррозионной стойкости колонны.

2. Технические требования

2.1. Колонны изготавливаются из тяжелого бетона, отвечающего требованиям ГОСТ 26633-91 и имеющего класс прочности на сжатие В 15; В 22,5; В 30 или В 40.

Прочность бетона должна соответствовать проектному классу бетона по прочности на сжатие, установленному для каждой марки колонны в зависимости от требуемой несущей способности и указанному в спецификациях рабочей документации на колонну.

2.2. Марки бетона по морозостойкости и водонепроницаемости должны назначаться в зависимости от режима эксплуатации колонн и климатических условий района строительства согласно СНиП 2.03.01-84* и оговариваться в проекте здания.

2.3. Бетон колонн, предназначенных для работы в условиях воздействия среднеагрессивной газообразной среды, должен быть повышенной плотности марки по водонепроницаемости W6 (в марках колонн индекс „П"), в условиях воздействия слабоагрессивной газообразной среды - нормальной плотности марки по водонепроницаемости W4 (в марках колонн индекс „Н").

2.4. Требования к материалам для приготовления бетона колонн, предназначенных для применения в агрессивных средах, должны приниматься в соответствии с указаниями проекта здания.

2.5. Для армирования колонн применена арматурная сталь класса А-III и А-I по ГОСТ 5781-82* и класса Вр-I по ГОСТ 6727-80*.

Допускается замена стержней из стали класса А-III стержнями того же диаметра из стали класса Ат-IIIС по ГОСТ 10884-81 в колоннах, предназначенных для применения в неагрессивной или слабоагрессивной газообразной среде.

2.6. Закладные изделия запроектированы из листового и сортового проката соответственно по ГОСТ 27772-88 и ГОСТ 535-88. Марка стали должна быть указана в проекте здания, исходя из условий эксплуатации колонн и с учетом указаний рабочих чертежей этих изделий (см. вып. 5/87 и 5С) и п. 3.4. пояснительной записки к вып. 0-3.

2.7. Колонны армируются пространственными арматурными каркасами, марки которых приведены в спецификациях настоящего выпуска.

Во всех колоннах должны быть предусмотрены закладные изделия для крепления несущих конструкций покрытия и подкрановых балок, а в колоннах, к которым примыкают связи и стены, соответствующие закладные изделия для их крепления. Кроме того, в необходимых случаях могут быть предусмотрены дополнительные закладные изделия для крепления коммуникаций, устройства молниезащиты и т.п. Привязка закладных изделий и их маркировка выполняются в соответствии с указаниями проекта здания.

Инв. № подл. | Подпись и дата | Взам. инв. №

Примерь установки закладных изделий для крепления стропильных и подстропильных конструкций, подкрановых балок, стен и связей даны в документах 1.424.1-5.2/87-30... 1.424.1-5.2/87-46 выпуска 2 настоящей серии.

2.8. Строповочные приспособления для извлечения колонн из формы и их транспортирования следует устанавливать в местах, указанных на опалубочных чертежах колонн.

Для извлечения колонны из формы рекомендуется применять инвентарные строповочные приспособления. При отсутствии инвентарных приспособлений допускается применять строповочные петли.

Марка и количество строповочных петель устанавливаются в соответствии с указаниями документа 1.424.1-5.10-34.

Там же дан пример установки петель.

Для изготовления строповочных петель должна применяться горячекатаная гладкая стержневая арматура класса А-I по ГОСТ 5781-82* из стали марок Ст3пс или Ст3сп по ГОСТ 380-88. Не допускается применять сталь марки Ст3по для строповочных петель, предназначенных для подъема колонн при температуре ниже минус 40°С.

Допускается изготавливать строповочные петли из арматуры периодического профиля класса Ас-II по ГОСТ 5781-82* марки 10ГТ, снижая диаметр арматуры на один номер по сравнению с петлей из арматуры класса А-I.

2.9. Исходя из условий, принятых при проектировании колонн (см. п. 2.2. пояснительной записки к выпуску 0-3), распалубка, складирование и транспортирование колонн должны производиться таким образом, чтобы колонны опирались плашмя (на бо́льшую сторону сечения);

монтаж колонн должен производиться в положении „на ребро".

2.10. Для выверки колонн и прилегающих к ним конструкций на поверхности колонны предусмотрены риски разбивочных осей, расположенные на уровне верха фундамента, верха подкрановой консоли и верха колонны.

2.11. Проектное положение арматурных изделий в опалубочной форме следует обеспечивать фиксаторами из плотного цементно-песчаного раствора или пластмассы. Применение стальных фиксаторов не допускается.

2.12. Положение закладных изделий для крепления стропильных и подстропильных конструкций и подкрановых балок, а также закладных изделий для опирания стен, следует фиксировать путем крепления к форме. Положение остальных закладных изделий допускается фиксировать путем крепления их к форме или к арматурному каркасу.

2.13. При размещении закладных изделий для крепления вертикальных связей МН11, МН12, МН18 допускается разрезать поперечные стержни каркаса при условии установки затягивающих их шпилек.

Инв. № подл. | Подпись и дата | Взам. инв. №

2.14. Открытые поверхности закладных изделий должны быть очищены от наплывов бетона.

2.15. Закладные изделия для крепления опорных столиков под навесные стеновые панели, а в колоннах с повышенной коррозионной стойкостью (марки колонн с индексом „Н" или „П", см. п. 1.2.), все закладные изделия, должны быть металлизированы в соответствии с указаниями проекта здания. Металлизация анкерных стержней этих изделий должна производиться на длине приварки плюс 50мм.

В тех случаях, когда металлизация закладных изделий не требуется, их открытые поверхности должны быть огрунтованы в один слой.

2.16. Извлечение колонн из формы следует производить после достижения бетоном не менее 70% проектной прочности.

2.17. Ведомость расхода стали на колонны, приведенная в документе 1.424.1-5.10-РС настоящего выпуска, составлена без учета расхода стали на закладные изделия и строповочные приспособления, который должен быть учтен дополнительно в соответствии с указаниями проекта здания.

2.18. Точность изготовления, внешний вид и качество поверхностей колонн должны удовлетворять требованиям ГОСТ 25628-90 „Колонны железобетонные для одноэтажных зданий предприятий. Технические условия".

2.19. Величина отпускной прочности бетона должна назначаться в соответствии с требованиями ГОСТ 25628-90.

3. Методы контроля и правила приемки

3.1. Методы контроля и правила приемки колонн должны приниматься по ГОСТ 25628-90.

4. Маркировка, хранение и транспортирование

4.1. Маркировка колонн - по ГОСТ 13015.2-81. Маркировочные надписи и знаки следует наносить на видимую при хранении и монтаже боковую поверхность колонны вблизи ее нижнего торца.

4.2. Хранение и транспортирование колонн должны производиться в соответствии с указаниями ГОСТ 25628-90.

5. Монтаж

5.1. Монтаж колонн должен производиться с учетом требований главы СНиП 3.03.01-87 „Несущие и ограждающие конструкции" и главы СНиП III-4-80* „Техника безопасности в строительстве".

5.2. Подъем колонн при монтаже производите из положения „на ребро".

5.3. Для выверки колонн и примыкающих конструкций надлежит использовать предусмотренные в колоннах риски.

Инв. № подл. | Подпись и дата | Взам. инв. №

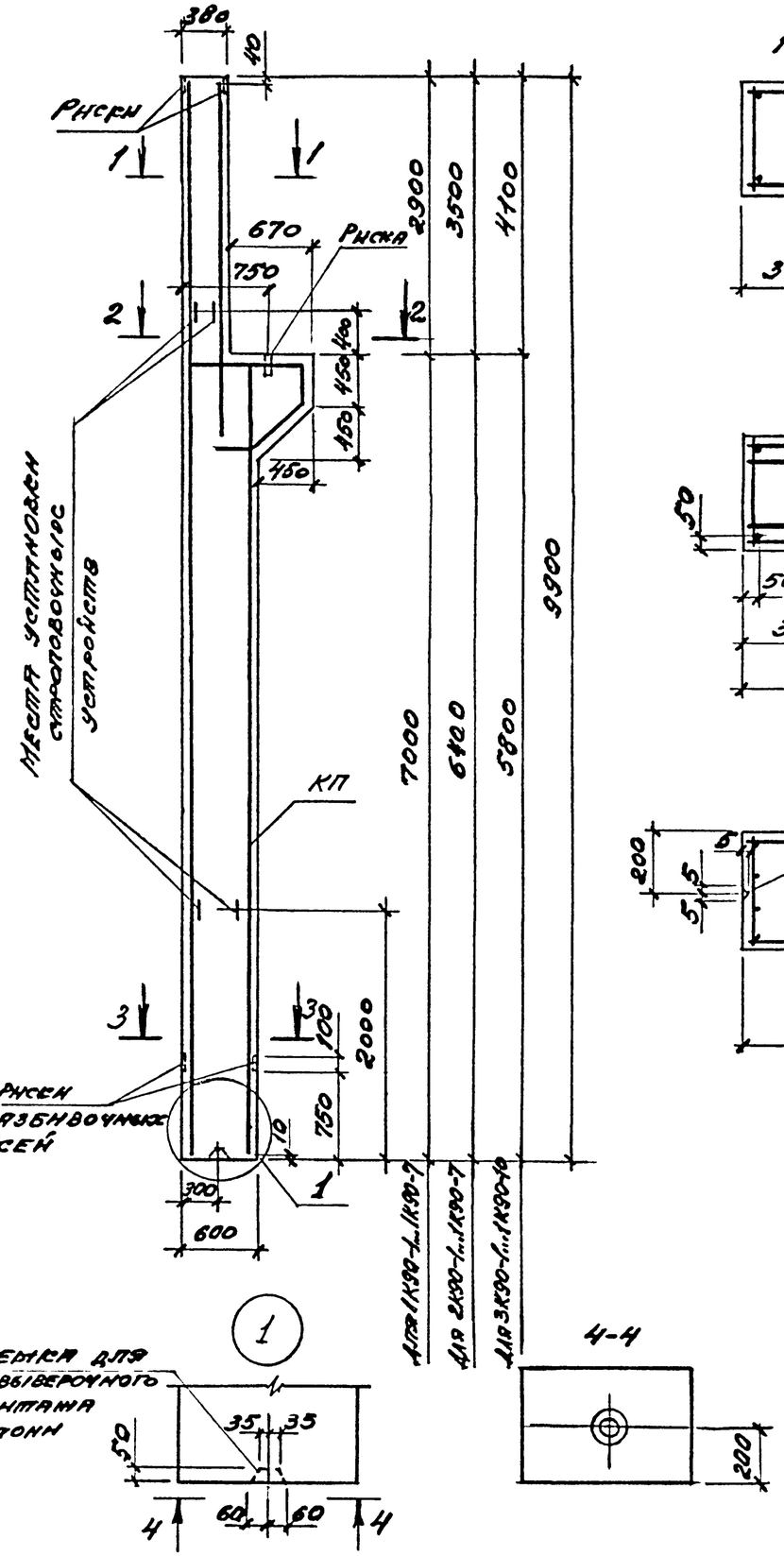

Марка колонны	Марка каркаса КП	Кол.	Обозначение документа на каркас КП	Класс бетона	Объем бетона, м³	Масса колонны, т
1К90-1	КП171-1	1	1.424.1-5.11-1	В25	2,24	5,6
1К90-2	КП171-2					
1К90-3	КП171-3					
1К90-4	КП171-4		1.424.1-5.11-2			
1К90-5	КП171-5					
1К90-6	КП171-6					
1К90-7	КП171-7					
2К90-1	КП172-1		1.424.1-5.11-3		2,19	5,5
2К90-2	КП172-2					
2К90-3	КП172-3					
2К90-4	КП172-4					
2К90-5	КП172-5					
2К90-6	КП172-6					
2К90-7	КП172-7					
3К90-1	КП173-1		1.424.1-5.11-4		2,13	5,3
3К90-2	КП173-2					
3К90-3	КП173-3					
3К90-4	КП173-4					
3К90-5	КП173-5					
3К90-6	КП173-6					
3К90-7	КП173-7					
3К90-8	КП173-8					
3К90-9	КП173-9					
3К90-10	КП173-10					

Марки закладных изделий и номера узлов их установки принимать по чертежам КМ или проекта здания

Инв. № подл. | Подпись и дата | Взам. инв. №

1.424.1-5.10-1

ГИП	Баянова		14.03
Разраб.	Баянова		14.03
Исполн.	Николаева		
Провер.	Петрова		
Н. контр.	Баянова		

Колонна 1К90-1..., 1К90-7; 2К90-1..., 2К90-7; 3К90-1..., 3К90-10

Стадия	Лист	Листов
Р		1

ЦНИИЭПпромзданий

Ц00260-02 8

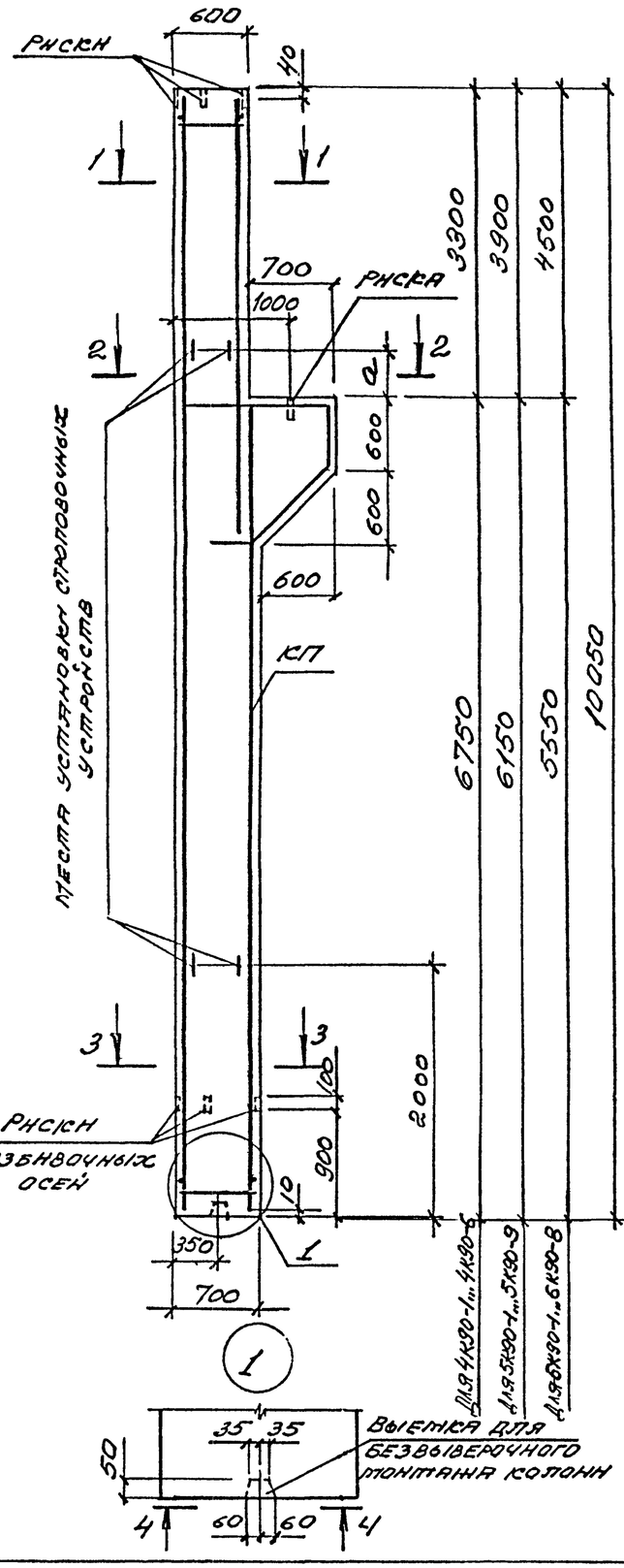

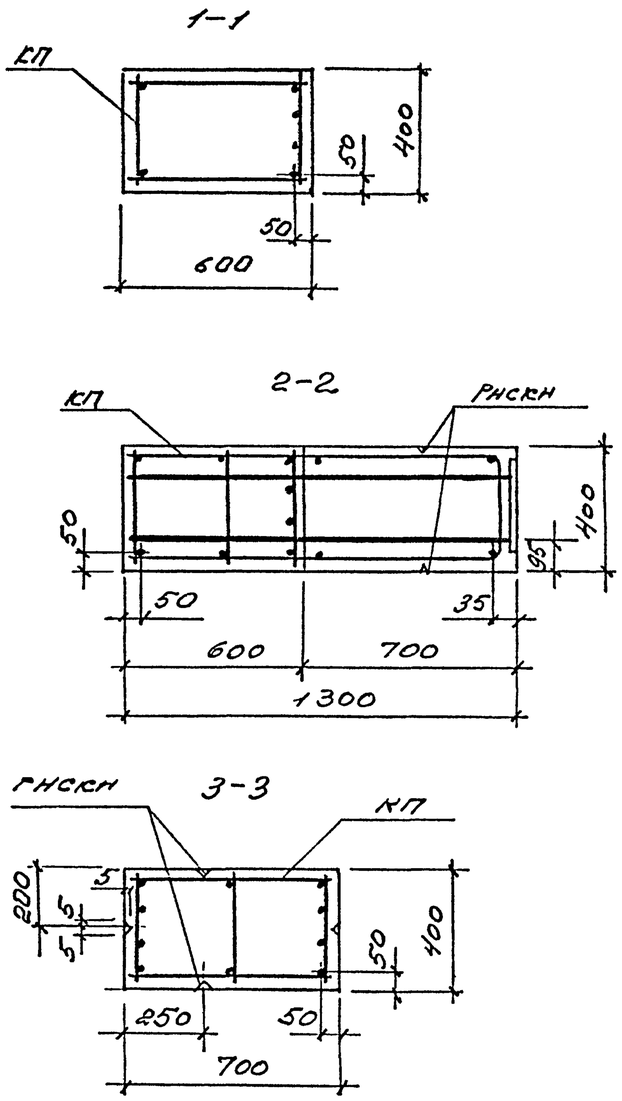

Марка колонны	а, мм
4К90-1... 4К90-6	400
5К90-1... 5К90-9	
6К90-1... 6К90-8	1000

4-4

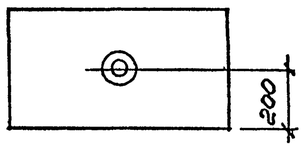

Марка колонны	Марка каркаса	Кол.	Обозначение документа на каркас КП	Класс бетона	Объем бетона, м³	Масса колонны, т
4К90-1	КП174-1	1	1.424.1-5.11-5	В22,5	2,90	7,3
4К90-2	КП174-2					
4К90-3	КП174-3					
4К90-4	КП174-4		1.424.1-5.11-6			
4К90-5	КП174-5					
4К90-6	КП174-6					
5К90-1	КП175-1		1.424.1-5.11-7		2,88	7,2
5К90-2	КП175-2					
5К90-3	КП175-3					
5К90-4	КП175-4					
5К90-5	КП175-5					
5К90-6	КП175-6					
5К90-7	КП175-7		1.424.1-5.11-8			
5К90-8	КП175-8					
5К90-9	КП175-9					
6К90-1	КП176-1		1.424.1-5.11-9		2,85	7,1
6К90-2	КП176-2					
6К90-3	КП176-3					
6К90-4	КП176-4					
6К90-5	КП176-5					
6К90-6	КП176-6					
6К90-7	КП176-7					
6К90-8	КП176-8					

Марки закладных изделий и номера узлов их установки принимать по чертежам КЖИ проекта здания

ГИП	Башанова		11.03
Рразраб.	Баранова		11.03
Ихполн.	Николаева		
Провер.	Петрова		
Н.контр.	Баранова		

1.424.1-5.10-2

Колонна
4К90-1 ... 4К90-6;
5К90-1 ... 5К90-9;
6К90-1 ... 6К90-8

Стадия	Лист	Листов
Р		1

ЦНИИпромзданий

Инв.№ подл. | Подпись и дата | Взам.инв.№

Ц00260-02 9

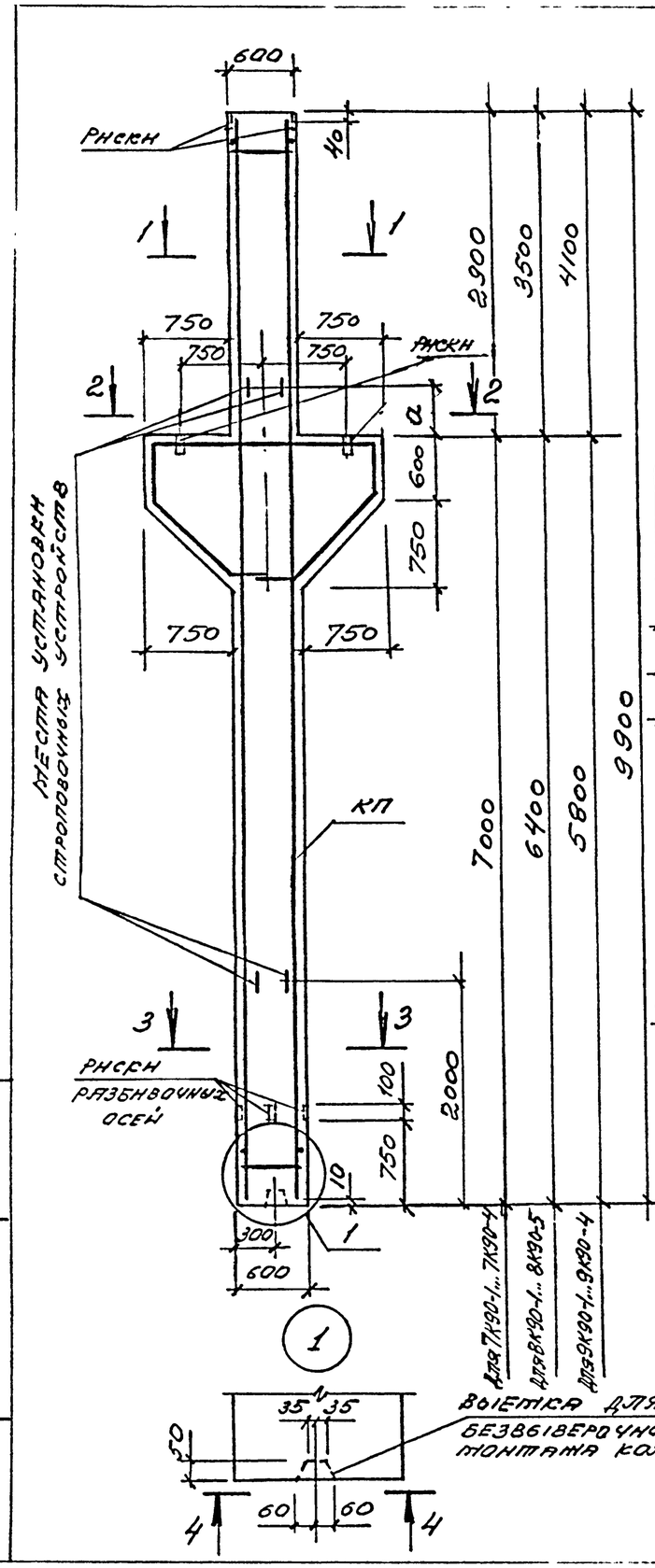

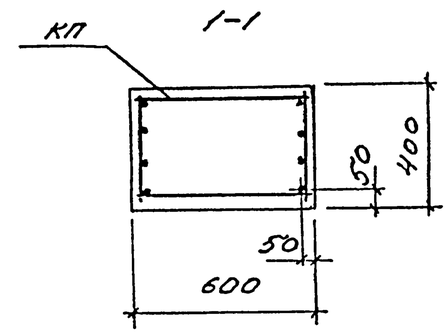

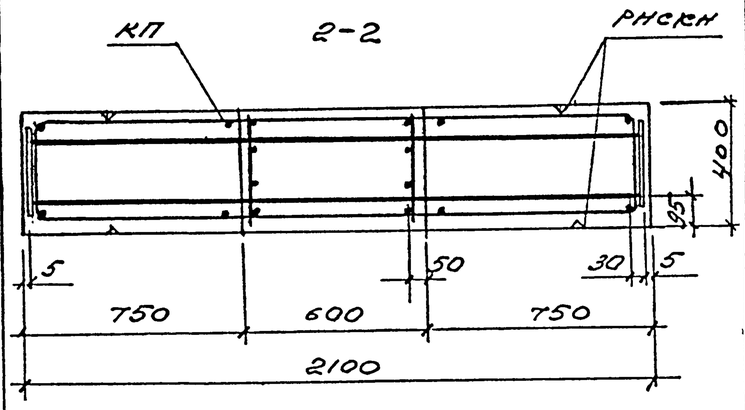

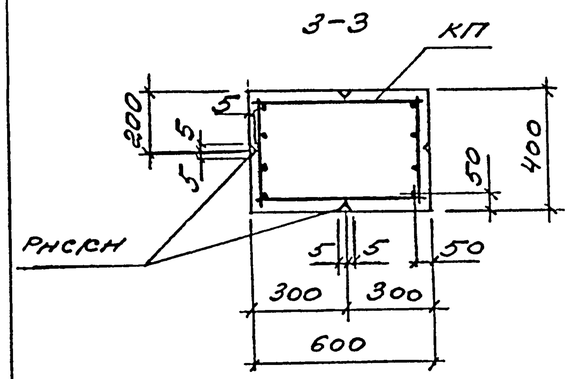

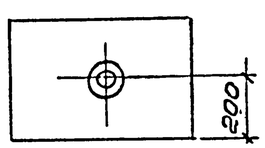

Марка колонны	Марка каркаса КП	Поз.	Обозначение документа на каркас КП	Класс бетона	Объем бетона $м^3$	Масса колонны т
7К90-1	КП177-1	1	1.424.1-5.11-10	В22,5	2,96	7,4
7К90-2	КП177-2					
7К90-3	КП177-3					
7К90-4	КП177-4					
8К90-1	КП178-1		1.424.1-5.11-11			
8К90-2	КП178-2					
8К90-3	КП178-3					
8К90-4	КП178-4					
8К90-5	КП178-5					
9К90-1	КП179-1		1.424.1-5.11-12			
9К90-2	КП179-2					
9К90-3	КП179-3					
9К90-4	КП179-4					

Марка колонны	а, мм
7К90-1... 7К90-4	400
8К90-1... 8К90-5	
9К90-1... 9К90-4	1000

Марки закладных изделий и номера узлов их установки принимать по чертежам КЖИ проекта здания

ГИП	Баженова		11.03
Разраб.	Баженова		12.94
Исполн.	Николаева		
Провер.	Петрова		
Н.контр.	Баженова		

1.424.1-5.10-3

Колонна 7К90-1... 7К90-4; 8К90-1... 8К90-5; 9К90-1... 9К90-4

Стадия	Лист	Листов
Р		1

ЦНИИпромзданий

Инв. № подл. | Подпись и дата | Взам. инв. №

Ц 00260-02 10

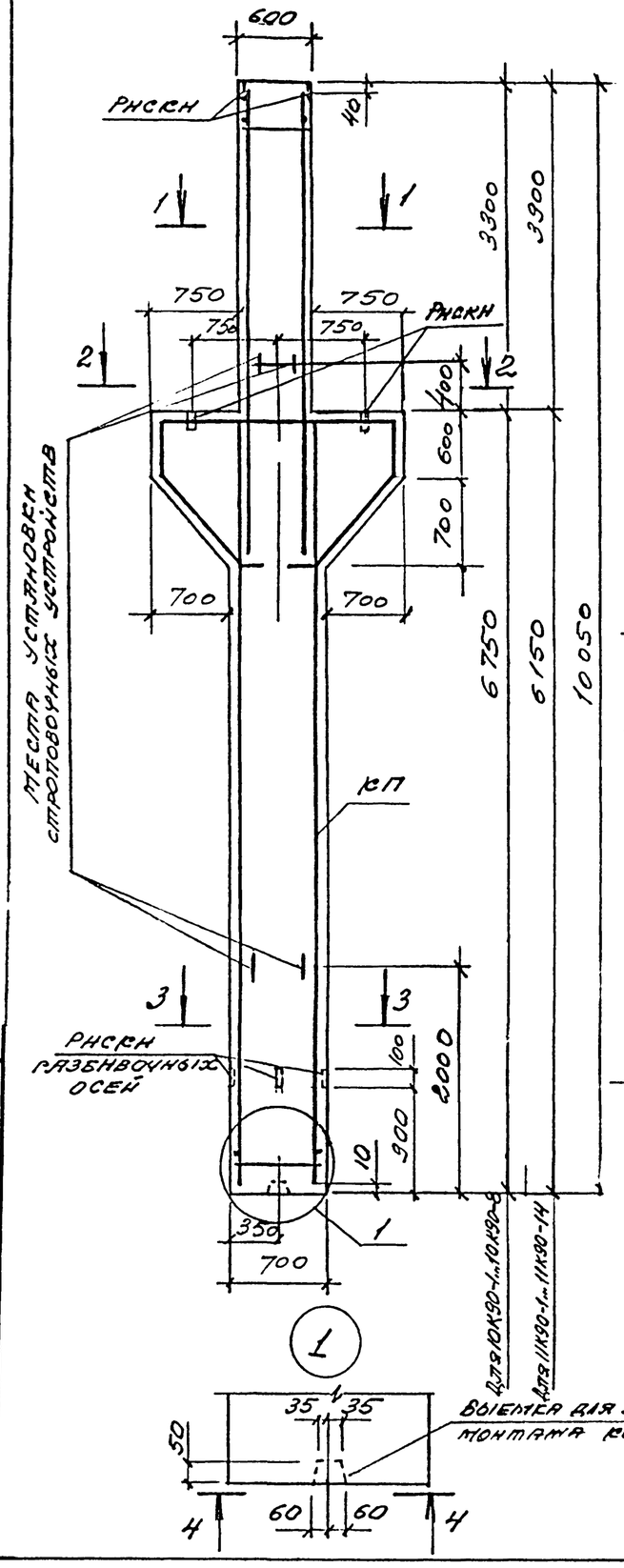

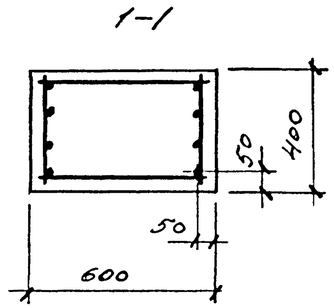

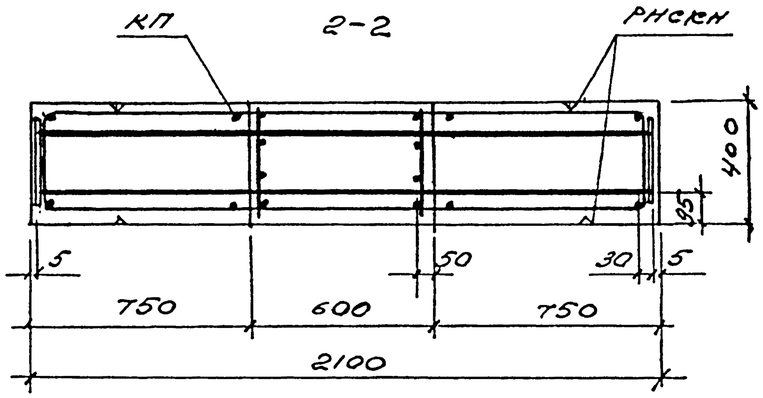

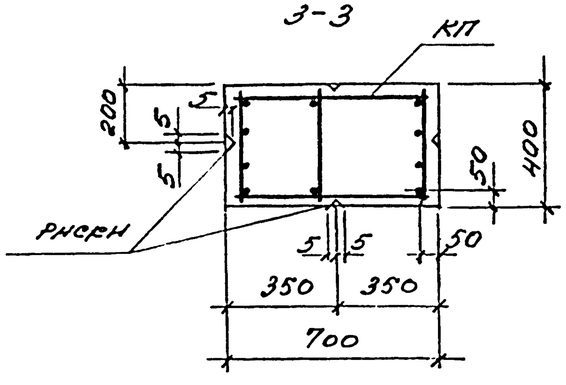

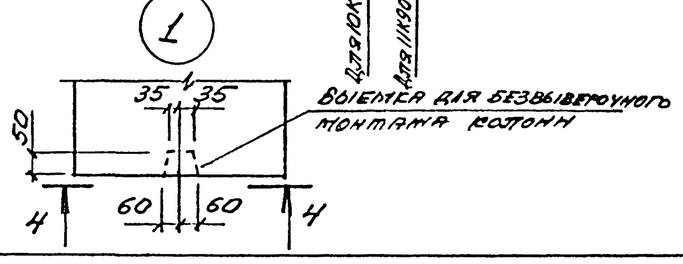

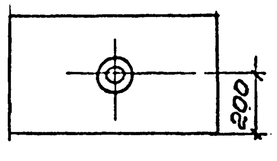

Марка колонны	Марка каркаса КП	Кол.	Обозначение документа на каркас КП	Класс бетона	Объем бетона, м³	Масса колонны, т
10К90-1	КП180-1	1	1.424.1-5.11-13	В30	3,22	8,1
10К90-2	КП180-2					
10К90-3	КП180-3					
10К90-4	КП180-4					
10К90-5	КП180-5					
10К90-6	КП180-6					
10К90-7	КП180-7					
10К90-8	КП180-8					
11К90-1	КП181-1		1.424.1-5.11-14		3,19	8,0
11К90-2	КП181-2					
11К90-3	КП181-3					
11К90-4	КП181-4					
11К90-5	КП181-5					
11К90-6	КП181-6					
11К90-7	КП181-7		1.424.1-5.11-15			
11К90-8	КП181-8					
11К90-9	КП181-9					
11К90-10	КП181-10		1.424.1-5.11-14			
11К90-11	КП181-11					
11К90-12	КП181-12					
11К90-13	КП181-13					
11К90-14	КП181-14					

МАРКИ ЗАКЛАДНЫХ ИЗДЕЛИЙ И НОМЕРА УЗЛОВ ИХ УСТАНОВКИ ПРИНИМАТЬ ПО ЧЕРТЕЖАМ КМ И ПРОЕКТА ЗДАНИЯ

ГИП	Баманова		11.03.
Разраб.	Баманова		11.03.
Исполн.	Николаева		
Провер.	Петрова		
Н. контр.	Баманова		

1.424.1-5.10-4

Колонна 10К90-1... 10К90-8; 11К90-1... 11К90-14

Стадия	Лист	Листов
Р		1

ЦНИИПромзданий

Инв. № подл. | Подп. и дата | Взам. инв. №

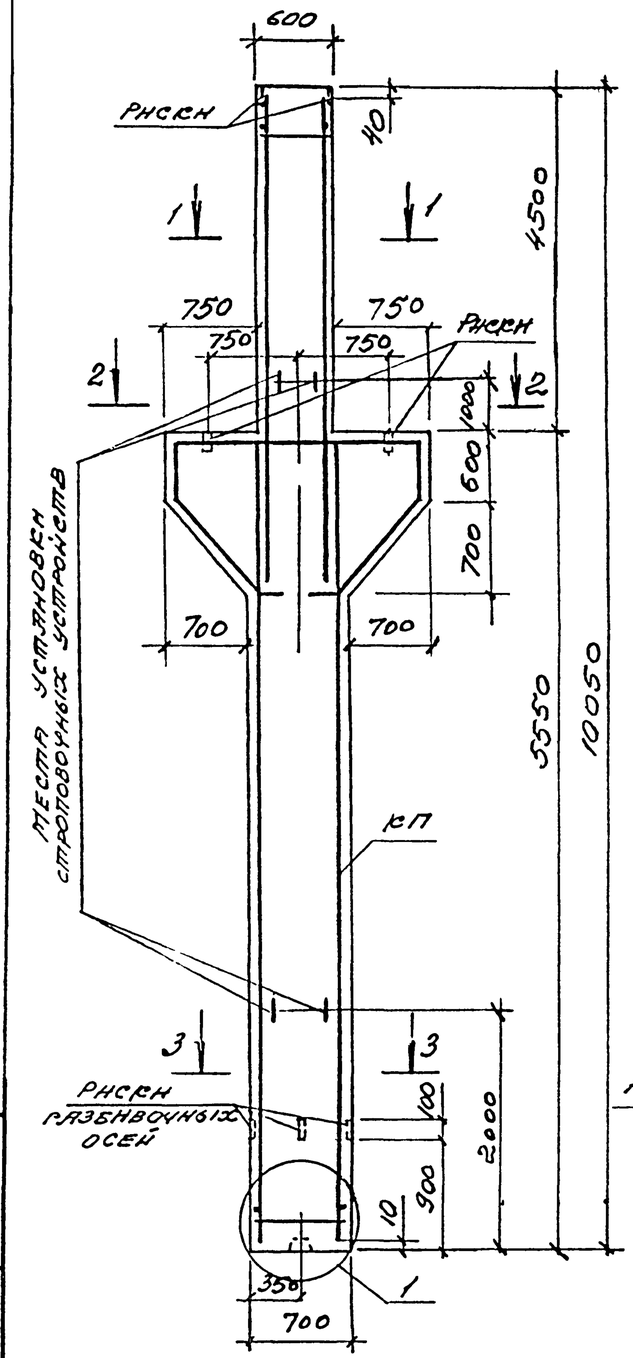

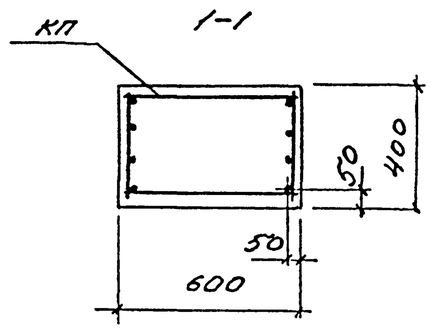

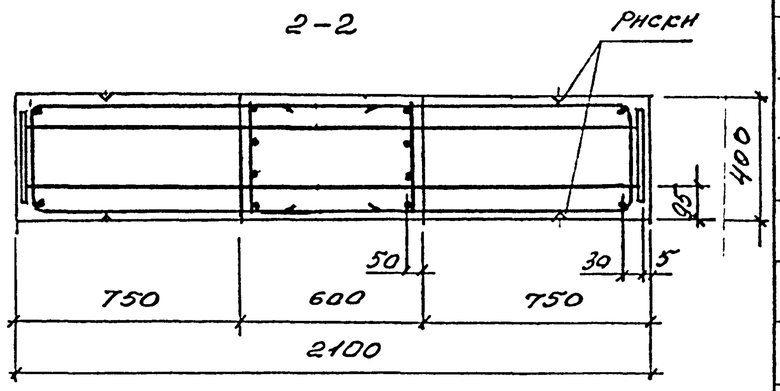

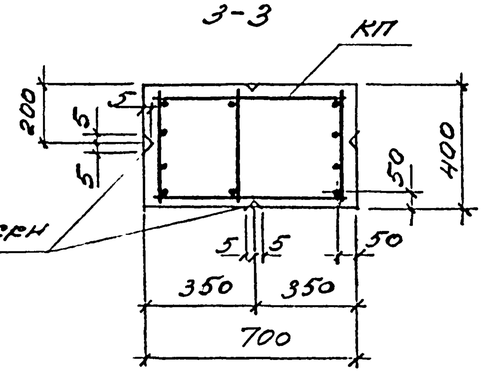

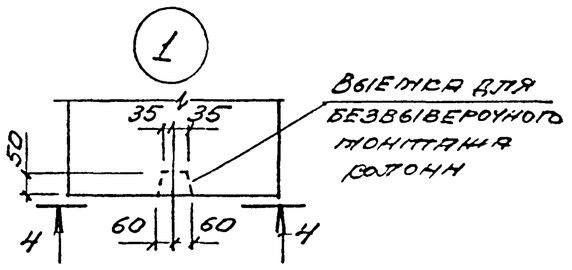

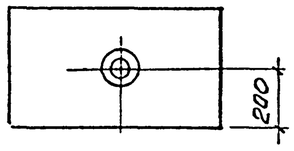

Марка колонны	Марка каркаса КП	Кол.	Обозначение документа на каркас КП	Класс бетона	Объем бетона, м³	Масса колонны, т
12К90-1	КП182-1	1	1.424.1-5.11-16	В30	3,16	7,9
12К90-2	КП182-2					
12К90-3	КП182-3					
12К90-4	КП182-4		1.424.1-5.11-17			
12К90-5	КП182-5					
12К90-6	КП182-6					
12К90-7	КП182-7					
12К90-8	КП182-8		1.424.1-5.11-16			
12К90-9	КП182-9					
12К90-10	КП182-10					
12К90-11	КП182-11		1.424.1-5.11-18			
12К90-12	КП182-12					
12К90-13	КП182-13		1.424.1-5.11-16			
12К90-14	КП182-14					
12К90-15	КП182-15					
12К90-16	КП182-16		1.424.1-5.11-18			

Марки закладных изделий и номера узлов их установки принимать по чертежам КЖИ проекта здания

ГИП	Баженова		14.03
Разраб.	Баженова		
Исполн.	Николаева		
Провер.	Петрова		
Н. контр.	Баженова		

1.424.1-5.10-5

Колонна 12К90-1 ... 12К90-16

Стадия	Лист	Листов
Р		1

ЦНИИпромзданий

Инв. № подл. | Подп. и дата | Взам. инв. №

400260-02 12

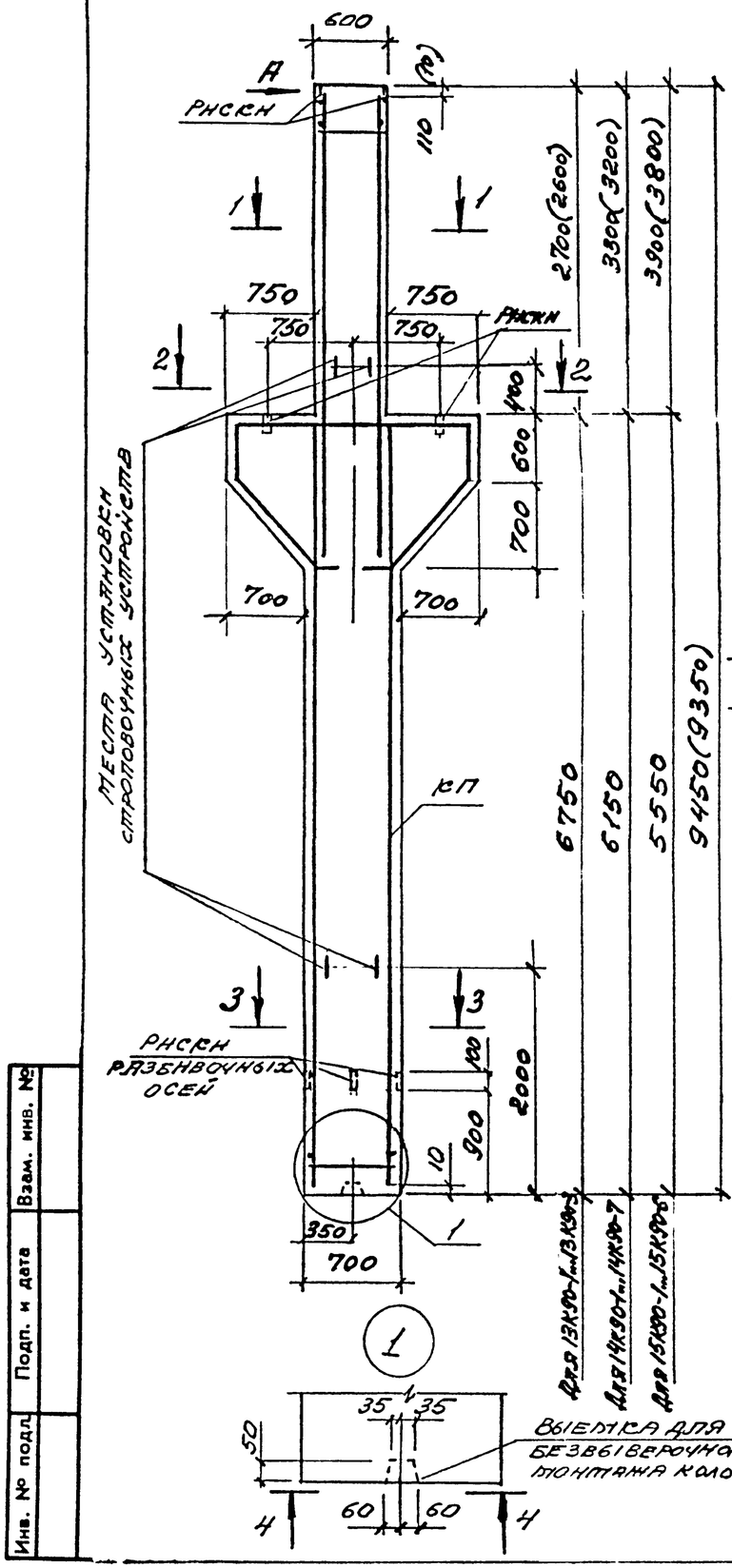

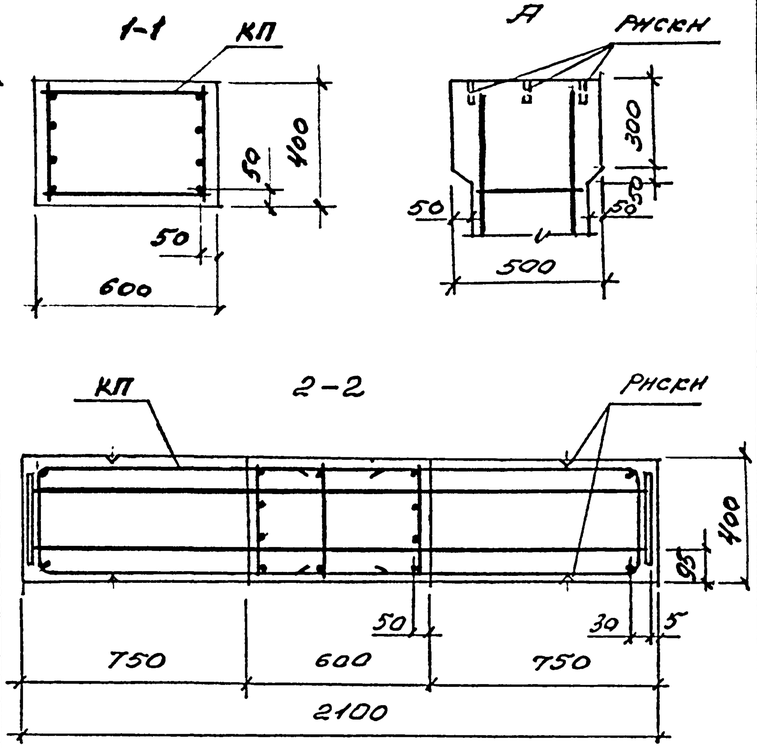

Марка колонны	Марка каркаса КП	Кол	Обозначение документа на каркас КП	Класс бетона	Объем бетона, м³	Масса колонны, т
13К90-1	КП183-1		1.424.1-5.11-19		3,07	7,7
13К90-2	КП183-2					
13К90-3	КП183-3					
14К90-1	КП184-1		1.424.1-5.11-20	В30	3,04	7,6
14К90-2	КП184-2					
14К90-3	КП184-3					
14К90-4	КП184-4	1				
14К90-5	КП184-5					
14К90-6	КП184-6					
14К90-7	КП184-7					
15К90-1	КП185-1		1.424.1-5.11-21		3,02	
15К90-2	КП185-2					
15К90-3	КП185-3					
15К90-4	КП185-4					
15К90-5	КП185-5					
15К90-6	КП185-6					

1. Марки закладных изделий и номера узлов их установки принимать по чертежам КЖИ проекта здания.

2. Размеры, указанные в скобках, соответствуют укороченным на 100 мм колоннам под железобетонные подстропильные конструкции с высотой на опоре 700 мм.

ГИП	Баженова		
Разраб.	Баженова		
Исполн.	Николаева		
Провер.	Петрова		
Н. контр.	Баженова		

1.424.1-5.10-6

Колонна 13К90-1 ... 13К90-3; 14К90-1 ... 14К90-7; 15К90-1 ... 15К90-6

Стадия	Лист	Листов
Р		1

ЦНИИпромзданий

Инв. № подл. | Подп. и дата | Взам. инв. №

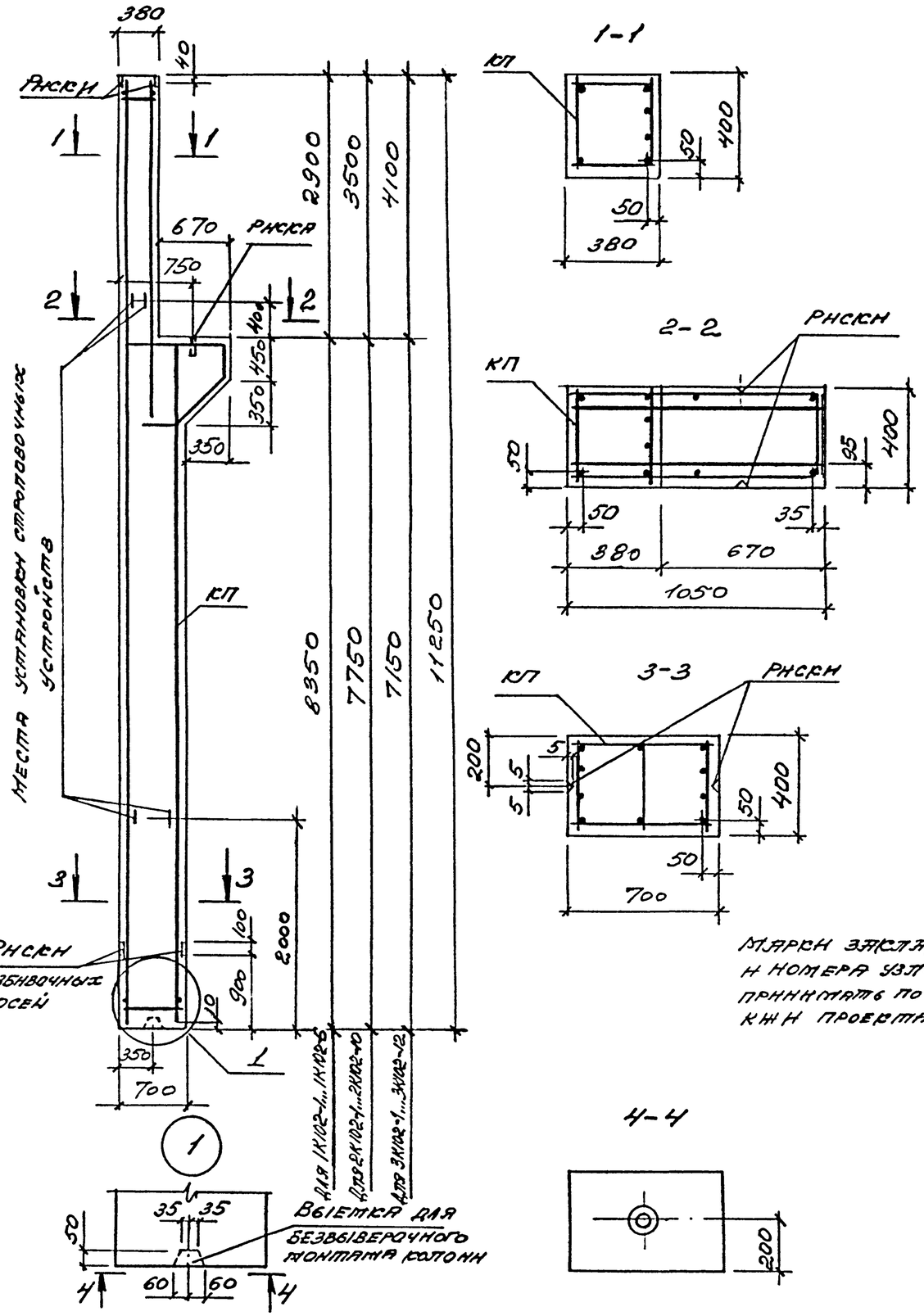

МАРКИ ЗАКЛАДНЫХ ИЗДЕЛИЙ И НОМЕРА УЗЛОВ ИХ УСТАНОВКИ ПРИНИМАТЬ ПО ЧЕРТЕЖАМ КЖИ ПРОЕКТА ЗДАНИЯ

Марка колонны	Марка каркаса КП	Кол.	Обозначение документа на каркас КП	Класс бетона	Объем бетона, м³	Масса колонны, т
1К102-1	КП186-1	1	1.424.1-5.11-23	В22,5	2,87	7,2
1К102-2	КП186-2					
1К102-3	КП186-3					
1К102-4	КП186-4					
1К102-5	КП186-5					
1К102-6	КП186-6					
2К102-1	КП187-1		1.424.1-5.11-24		2,79	7,0
2К102-2	КП187-2					
2К102-3	КП187-3					
2К102-4	КП187-4					
2К102-5	КП187-5					
2К102-6	КП187-6					
2К102-7	КП187-7					
2К102-8	КП187-8					
2К102-9	КП187-9					
2К102-10	КП187-10					
3К102-1	КП188-1		1.424.1-5.11-25		2,71	6,8
3К102-2	КП188-2					
3К102-3	КП188-3					
3К102-4	КП188-4					
3К102-5	КП188-5					
3К102-6	КП188-6					
3К102-7	КП188-7					
3К102-8	КП188-8					
3К102-9	КП188-9					
3К102-10	КП188-10					
3К102-11	КП188-11					
3К102-12	КП188-12					

Взам. инв. №

Подп. и дата

Инв. № подл.

1.424.1-5.10-7

ГИП	Бананова		11.03
Разраб.	Бананова		94г
Н.отдел.	Николаева		
Провер.	Петрова		
Н.контр.	Бананова		

Колонна 1К102-1... 1К102-6; 2К102-1... 2К102-10; 3К102-1 ... 3К102-12

Стадия	Листа	Листов
Р		1

ЦНИИПромзданий

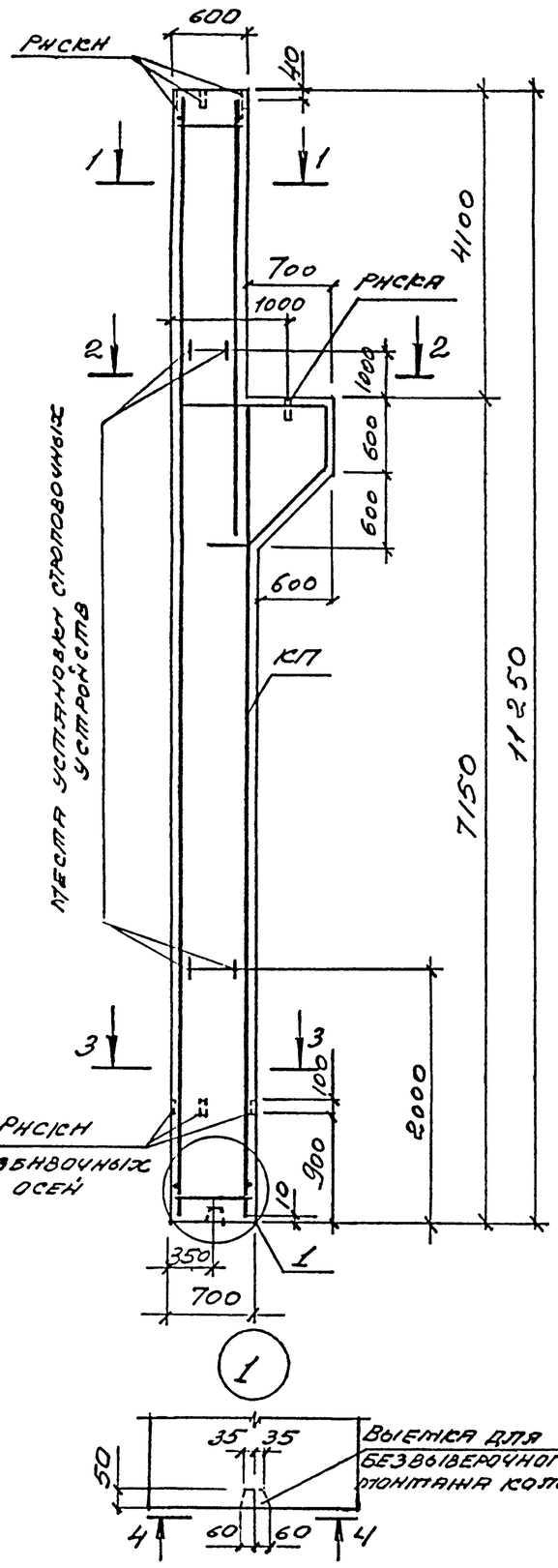

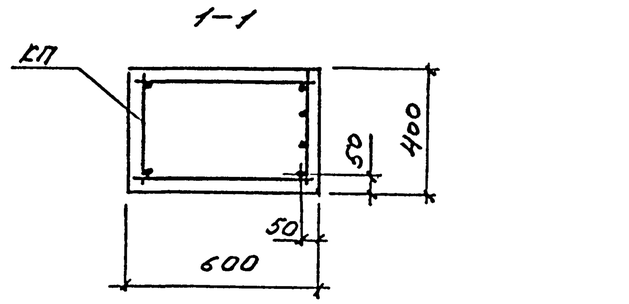

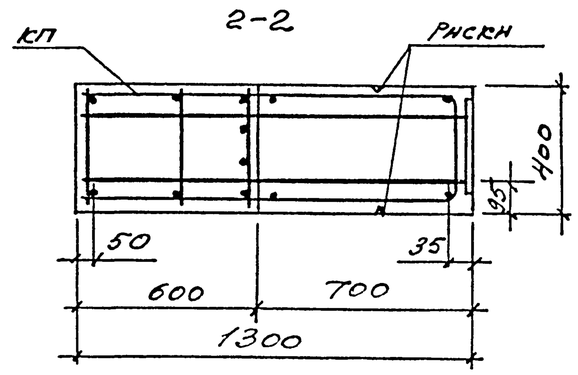

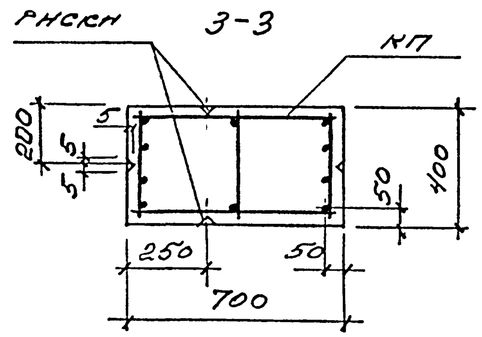

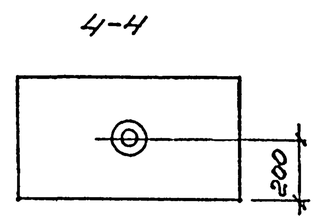

Марка колонны	Марка каркаса КП	Кол	Обозначение документа на каркас КП	Класс бетона	Объем бетона, м³	Масса колонны, т
4К102-1	КП189-1	1	1.424.1-5.11-26	В22,5	3,2	8,0
4К102-2	КП189-2					
4К102-3	КП189-3					
4К102-4	КП189-4					
4К102-5	КП189-5					
4К102-6	КП189-6					
4К102-7	КП189-7					
4К102-8	КП189-8					
4К102-9	КП189-9					
4К102-10	КП189-10					
4К102-11	КП189-11					
4К102-12	КП189-12					
4К102-13	КП189-13					

Марки закладных изделий и номера узлов их установки принимать по чертежам КЖИ проекта здания

ГИП	Баженова		11.03
Разраб.	Баженова		11.03
Исполн.	Николаева		
Провер.	Петрова		
Н. контр.	Баженова		

1.424.1-5.10-8

Колонна 4К102-1 ... 4К102-13

Стадия	Лист	Листов
Р		1

ЦНИИПромзданий

Взам. инв. № | Подп. и дата | Инв. № подл.

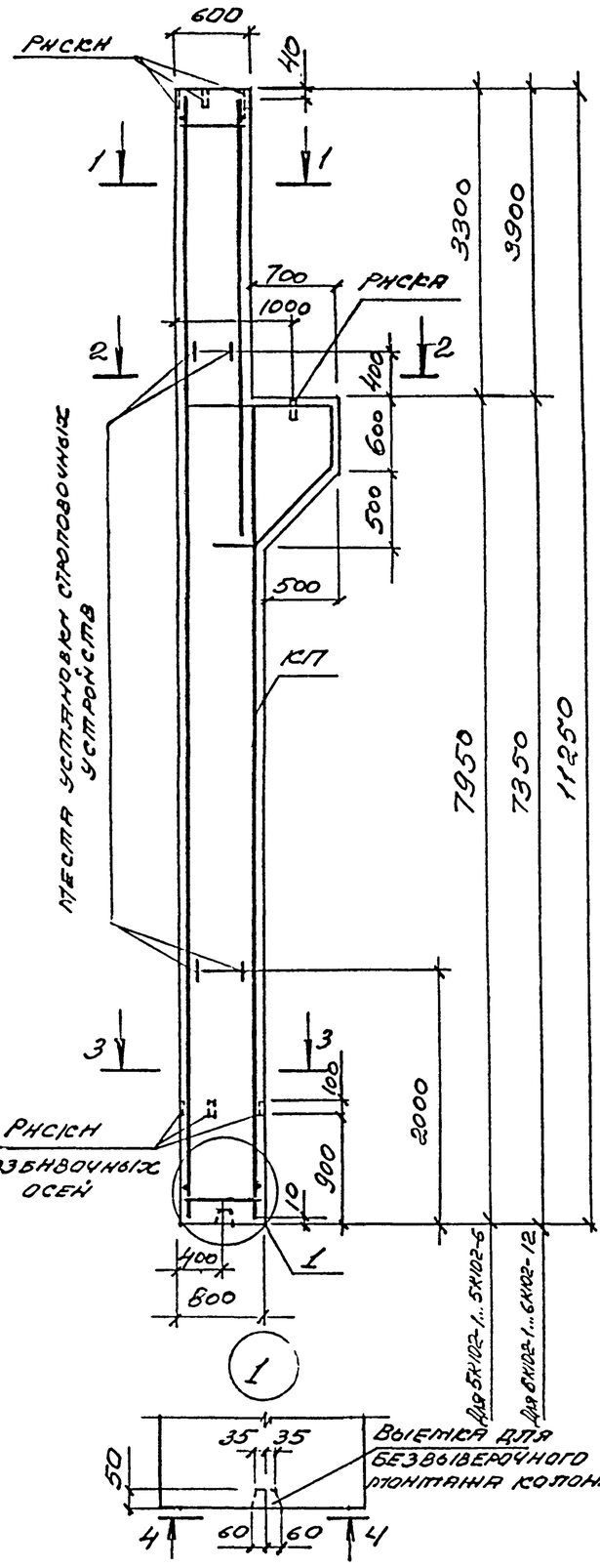

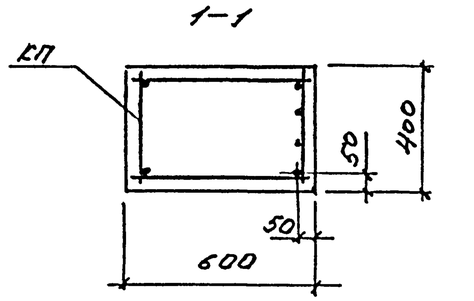

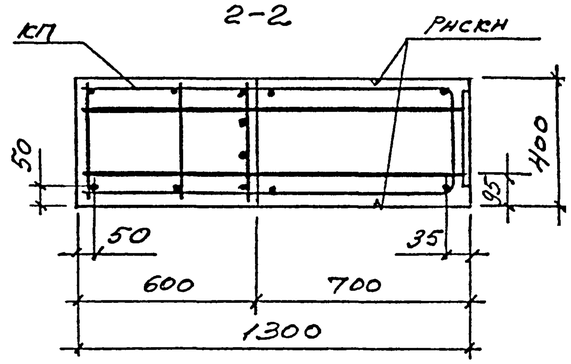

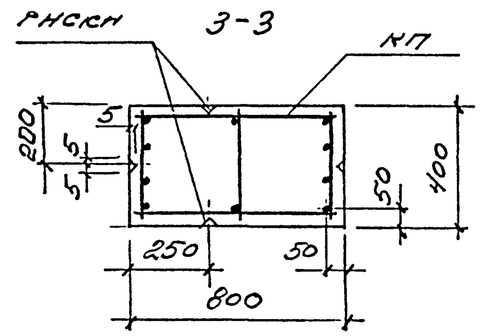

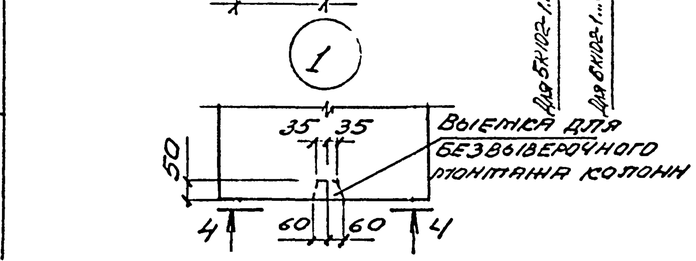

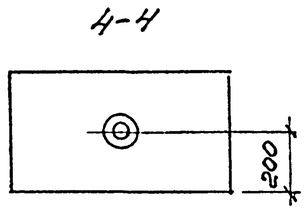

Марка колонны	Марка каркаса КП	Кол.	Обозначение документа на каркас КП	Класс бетона	Объем бетона, м³	Масса колонны, т
5К102-1	КП190-1	1	1.424.1-5.11-27	В22,5	3,53	8,8
5К102-2	КП190-2		-28			
5К102-3	КП190-3		-27			
5К102-4	КП190-4		-27			
5К102-5	КП190-5		-28			
5К102-6	КП190-6		-28			
6К102-1	КП191-1					
6К102-2	КП191-2					
6К102-3	КП191-3					
6К102-4	КП191-4					
6К102-5	КП191-5					
6К102-6	КП191-6		1.424.1-5.11-29		3,49	8,7
6К102-7	КП191-7					
6К102-8	КП191-8					
6К102-9	КП191-9					
6К102-10	КП191-10					
6К102-11	КП191-11					
6К102-12	КП191-12					

Марки закладных изделий и номера узлов их установки принимать по чертежам КЖИ проекта здания.

ГИП	Бажанова		11.03	
Разраб.	Бажанова		94г	
Н.контр.	Николаева			
Провер.	Петрова			
Н.контр.	Бажанова			

1.424.1-5.10-9

Колонна 5К102-1,... 5К102-6; 6К102-1,... 6К102-12

Стадия	Лист	Листов
Р		1

ЦНИИпромзданий

Инв. № подл. | Подпись и дата | Взам. инв. №

Ц 00260-02 16

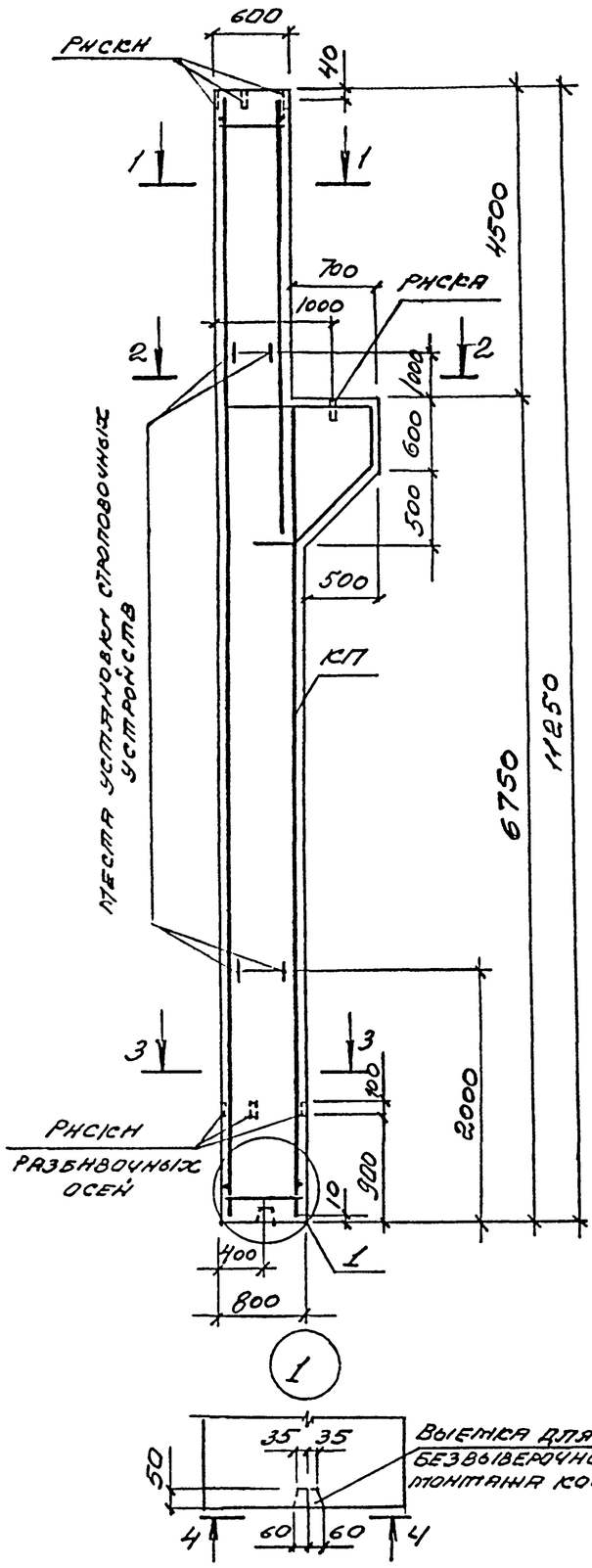

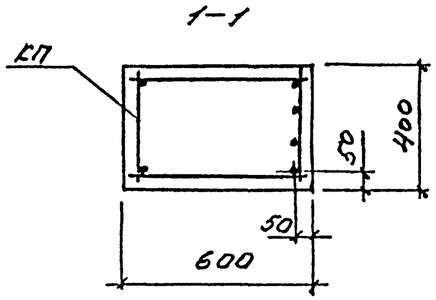

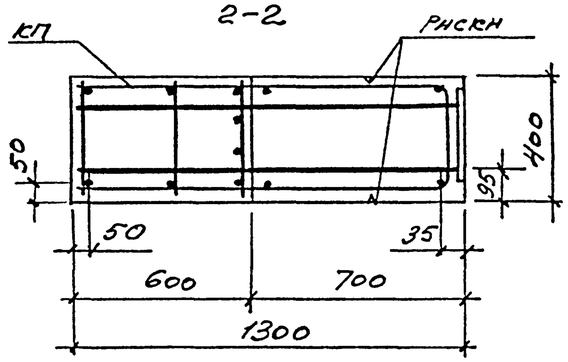

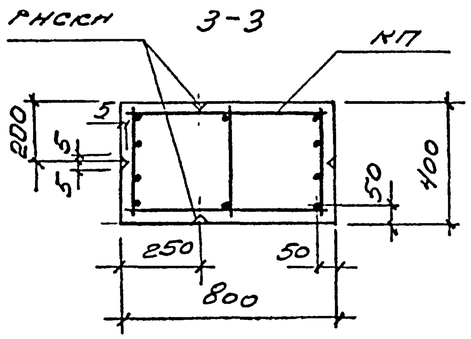

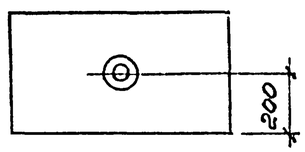

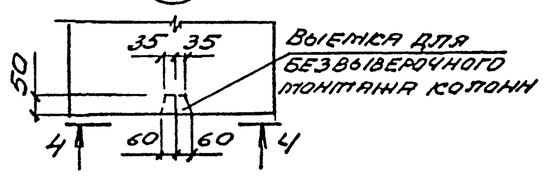

МАРКА КОЛОННЫ	МАРКА КАРКАСА КП	КОЛ.	ОБОЗНАЧЕНИЕ ДОКУМЕНТА НА КАРКАС КП	СТАРОСТЬ БЕТОНА	ОБЪЕМ БЕТОНА, м³	МАССА КОЛОННЫ, т
7К102-1	КП192-1		1.424.1-5.11-30			
7К102-2	КП192-2					
7К102-3	КП192-3					
7К102-4	КП192-4					
7К102-5	КП192-5		1.424.1-5.11-31			
7К102-6	КП192-6					
7К102-7	КП192-7		1.424.1-5.11-30			
7К102-8	КП192-8					
7К102-9	КП192-9		1.424.1-5.11-31			
7К102-10	КП192-10		1.424.1-5.11-30	8225	3,44	8,6
7К102-11	КП192-11					
7К102-12	КП192-12	1				
7К102-13	КП192-13		1.424.1-5.11-31			
7К102-14	КП192-14		1.424.1-5.11-30			
7К102-15	КП192-15					
7К102-16	КП192-16					
7К102-17	КП192-17		1.424.1-5.11-31			
7К102-18	КП192-18					
7К102-19	КП192-19					
7К102-20	КП192-20					

МАРКИ ЗАКЛАДНЫХ ИЗДЕЛИЙ И НОМЕРА УЗЛОВ ИХ УСТАНОВКИ ПРИНИМАТЬ ПО ЧЕРТЕЖАМ КМД ПРОЕКТА ЗДАНИЯ.

ГИП	БАЖАНОВА		11.03
РАЗРАБ.	БАЖАНОВА		11.03
ИСПОЛН.	НИКОЛАЕВА		
ПРОВЕР.	ПЕТРОВА		
Н.КОНТР.	БАЖАНОВА		

1.424.1-5.10-10

КОЛОННА 7К102-1,... 7К102-20

СТАДИЯ	ЛИСТ	ЛИСТОВ
Р		1

ЦНИИПромзданий

Инв. № подл. | Подп. и дата | Взам. инв. №

Ц00260-02 17

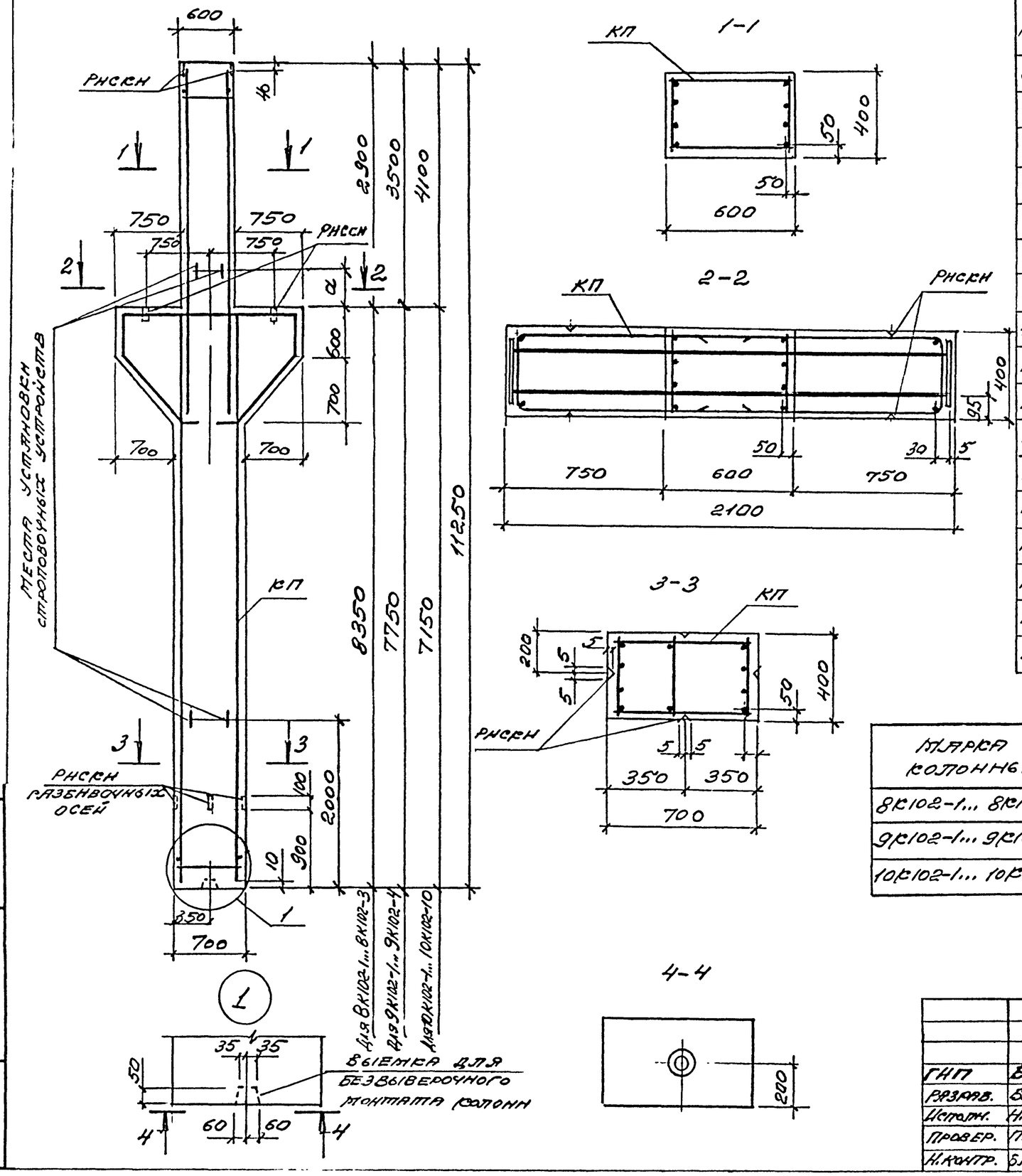

МАРКА КОЛОННЫ	МАРКА КАРКАСА КП	КОЛ.	ОБОЗНАЧЕНИЕ ДОКУМЕНТА НА КАРКАС КП	КЛАСС БЕТОНА	ОБЪЕМ БЕТОНА, $м^3$	МАССА КОЛОННЫ, Т
8К102-1	КП193-1	1	1.424.1-5.11-32	В22,5	3,57	8,9
8К102-2	КП193-2					
8К102-3	КП193-3					
9К102-1	КП194-1		1.424.1-5.11-33		3,54	
9К102-2	КП194-2					
9К102-3	КП194-3					
9К102-4	КП194-4					
10К102-1	КП195-1		1.424.1-5.11-34		3,51	8,8
10К102-2	КП195-2					
10К102-3	КП195-3					
10К102-4	КП195-4					
10К102-5	КП195-5					
10К102-6	КП195-6					
10К102-7	КП195-7					
10К102-8	КП195-8					
10К102-9	КП195-9					
10К102-10	КП195-10					

МАРКА КОЛОННЫ	a, мм
8К102-1... 8К102-3	400
9К102-1... 9К102-4	
10К102-1... 10К102-10	1000

МАРКИ ЗАКЛАДНЫХ ИЗДЕЛИЙ И НОМЕРА УЗЛОВ ИХ УСТАНОВКИ ПРИНИМАТЬ ПО ЧЕРТЕЖАМ КЖИ ПРОЕКТА ЗДАНИЯ.

ГИП	БАЖАНОВА		14.03
РАЗРАБ.	БАЖАНОВА		94
ИСПОЛН.	НИКОЛАЕВА		
ПРОВЕР.	ПЕТРОВА		
Н.КОНТР.	БАЖАНОВА		

1.424.1-5.10-11

КОЛОННА
8К102-1... 8К102-3;
9К102-1... 9К102-4;
10К102-1... 10К102-10

СТАДИЯ	ЛИСТ	ЛИСТОВ
Р		1

ЦНИИПРОМЗДАНИЙ

Инв. № подл. | Подп. и дата | Взам. инв. №

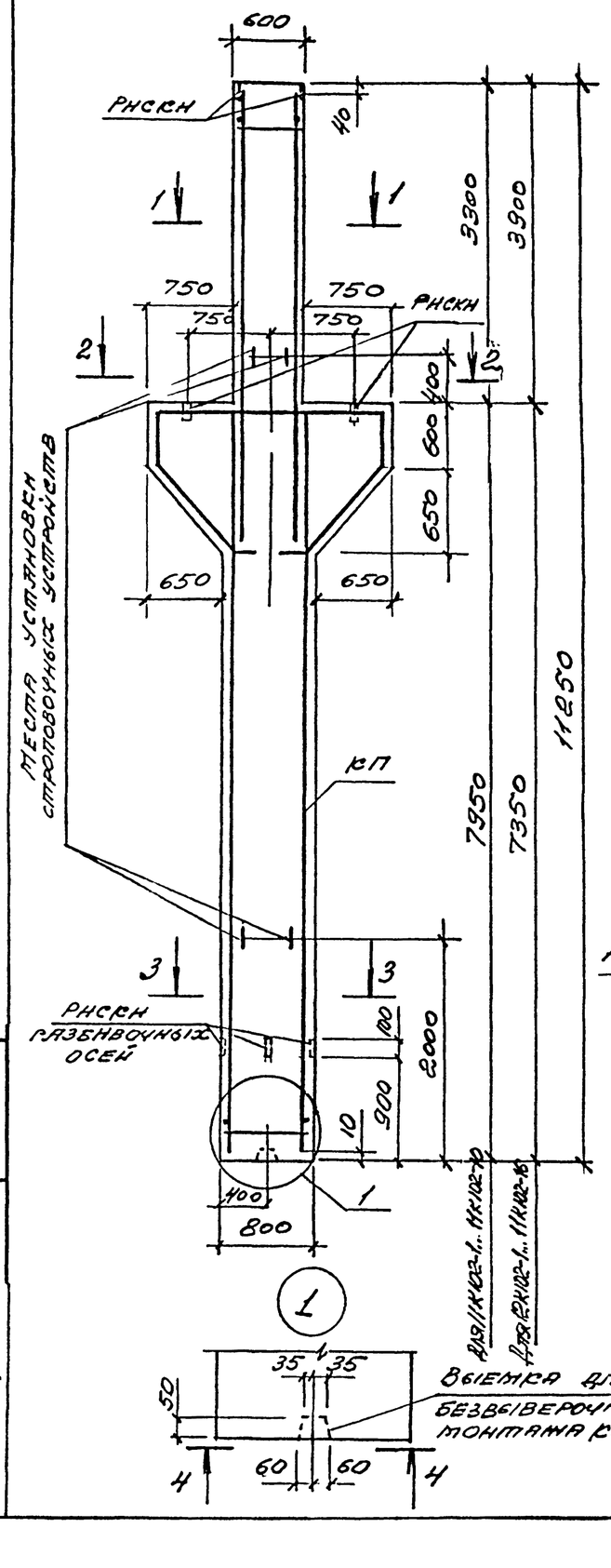

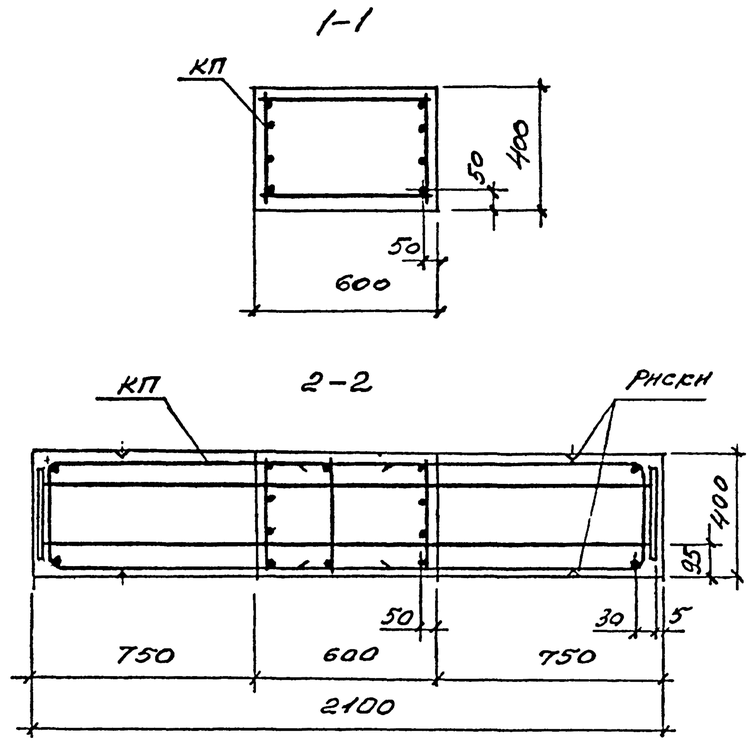

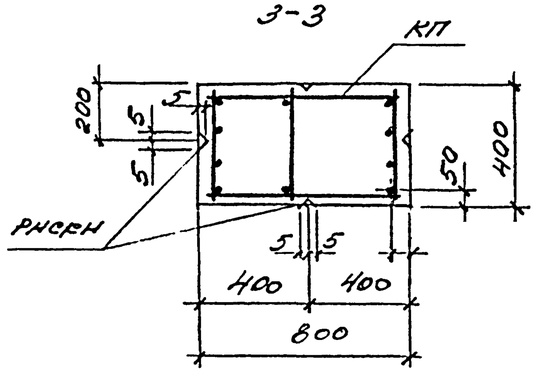

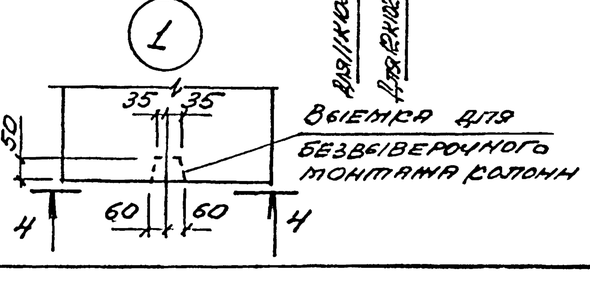

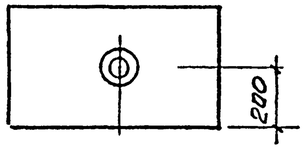

Марки закладных изделий и номера узлов их установки принимать по чертежам КЖИ проекта здания

Марка колонны	Марка каркаса КП	Кол.	Обозначение документа на каркас КП	Класс бетона	Объем бетона, м³	Масса колонны, т
11К102-1	КП196-1	1	1.424.1-5.11-35	В30	3,81	9,5
11К102-2	КП196-2					
11К102-3	КП196-3		1.424.1-5.11-36			
11К102-4	КП196-4					
11К102-5	КП196-5					
11К102-6	КП196-6		1.424.1-5.11-37			
11К102-7	КП196-7					
11К102-8	КП196-8					
11К102-9	КП196-9		1.424.1-5.11-35			
11К102-10	КП196-10					
12К102-1	КП197-1		1.424.1-5.11-38		3,77	9,4
12К102-2	КП197-2					
12К102-3	КП197-3		1.424.1-5.11-39			
12К102-4	КП197-4					
12К102-5	КП197-5					
12К102-6	КП197-6		1.424.1-5.11-40			
12К102-7	КП197-7		1.424.1-5.11-39			
12К102-8	КП197-8					
12К102-9	КП197-9		1.424.1-5.11-40			
12К102-10	КП197-10					
12К102-11	КП197-11					
12К102-12	КП197-12		1.424.1-5.11-38			
12К102-13	КП197-13					
12К102-14	КП197-14					
12К102-15	КП197-15					
12К102-16	КП197-16					

ГИП	Баженова		14.03
Рязраб.	Баженова		94
Исполн.	Николаева		
Провер.	Петрова		
Н. контр.	Баженова		

1.424.1-5.10-12

Колонна 11К102-1... 11К102-10; 12К102-1... 12К102-16

Стадия	Лист	Листов
Р		1

ЦНИИпромзданий

Инв. № подл. | Подпись и дата | Взам. инв. №

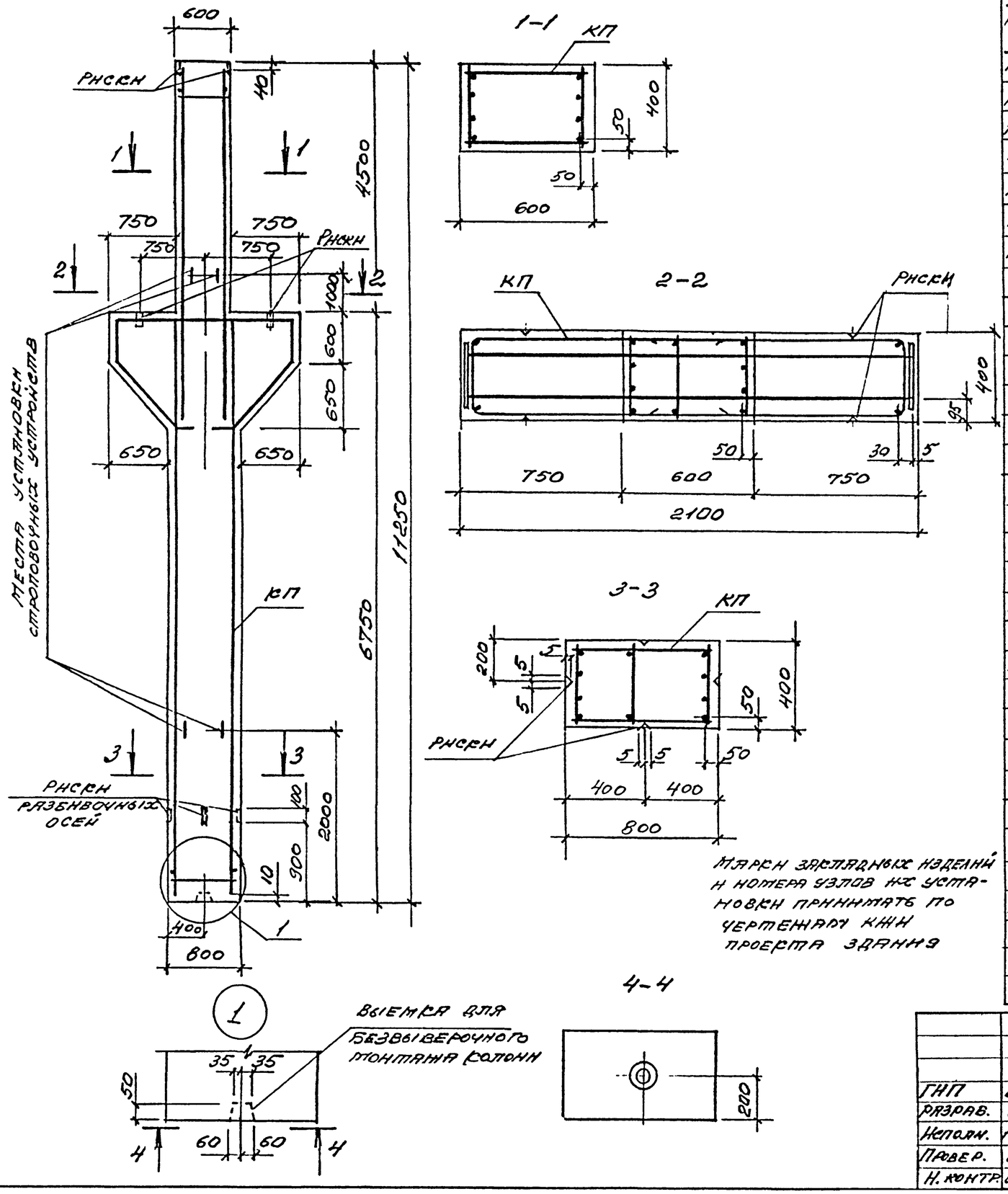

МАРКИ ЗАКЛАДНЫХ ИЗДЕЛИЙ И НОМЕРА УЗЛОВ ИХ УСТАНОВКИ ПРИНИМАТЬ ПО ЧЕРТЕЖАМ КЖИ ПРОЕКТА ЗДАНИЯ

МАРКА КОЛОННЫ	МАРКА КАРКАСА КП	КОЛ	ОБОЗНАЧЕНИЕ ДОКУМЕНТА НА КАРКАС КП	КЛАСС БЕТОНА	ОБЪЕМ БЕТОНА м³	МАССА КОЛОННЫ т
13К102-1	КП198-1		1.424.1-5.11-41			
13К102-2	КП198-2					
13К102-3	КП198-3					
13К102-4	КП198-4					
13К102-5	КП198-5					
13К102-6	КП198-6		1.424.1-5.11-42			
13К102-7	КП198-7					
13К102-8	КП198-8					
13К102-9	КП198-9					
13К102-10	КП198-10		1.424.1-5.11-43			
13К102-11	КП198-11					
13К102-12	КП198-12					
13К102-13	КП198-13		1.424.1-5.11-44	В30	3,72	9,3
13К102-14	КП198-14					
13К102-15	КП198-15					
13К102-16	КП198-16					
13К102-17	КП198-17	1				
13К102-18	КП198-18					
13К102-19	КП198-19		1.424.1-5.11-41			
13К102-20	КП198-20					
13К102-21	КП198-21					
13К102-22	КП198-22					
13К102-23	КП198-23		1.424.1-5.11-43			
13К102-24	КП198-24					
13К102-25	КП198-25		1.424.1-5.11-41			
13К102-26	КП198-26					
13К102-27	КП198-27					
13К102-28	КП198-28					
13К102-29	КП198-29					
13К102-30	КП198-30		1.424.1-5.11-43			
13К102-31	КП198-31					
13К102-32	КП198-32					

ГИП	БАЖАНОВА		14.03	1.424.1-5.10-13
РАЗРАБ.	БАЖАНОВА		94	КОЛОННА 13К102-1... 13К102-32
ИСПОЛН.	НИКОЛАЕВА			
ПРОВЕР.	ПЕТРОВА			
Н. КОНТР.	БАЖАНОВА			

Стадия	Лист	Листов
Р		1

ЦНИИпромзданий

Инв. № подл. | Подп. и дата | Взам. инв. №

Ц00260-02 20

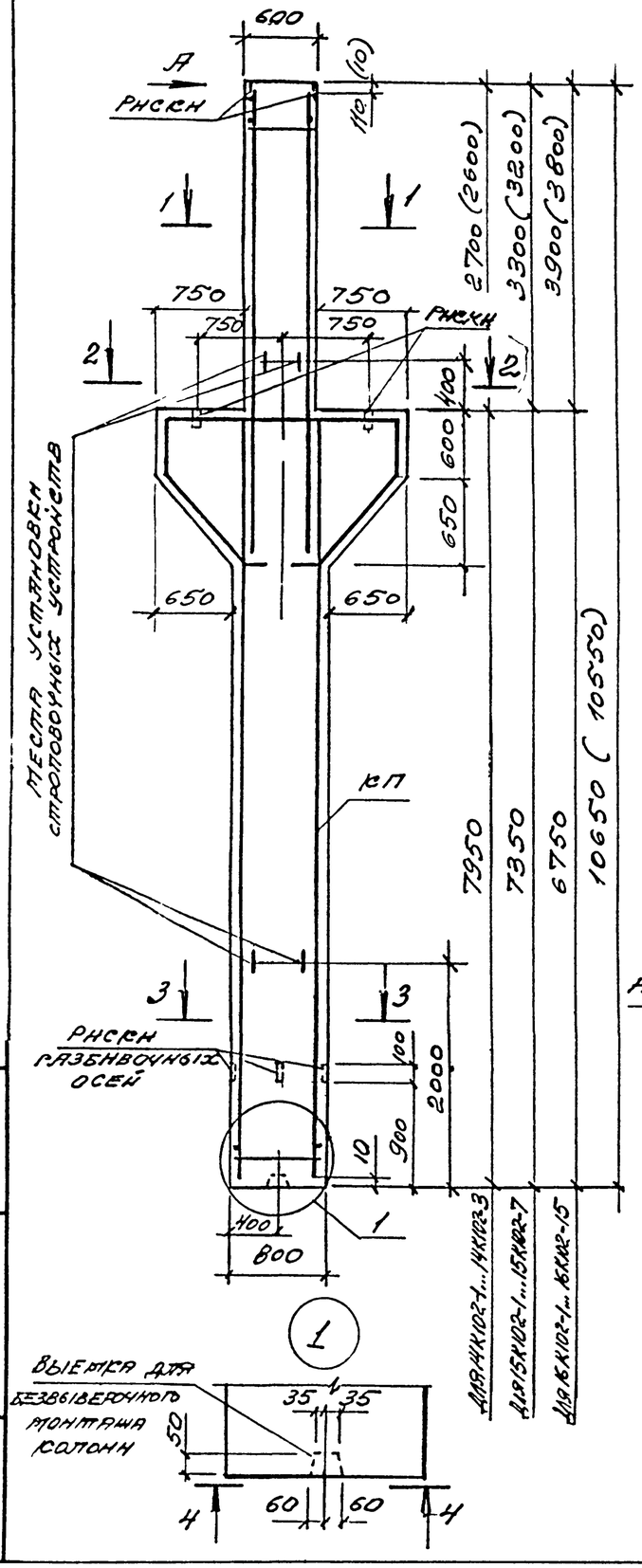

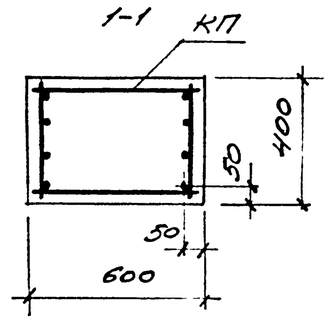

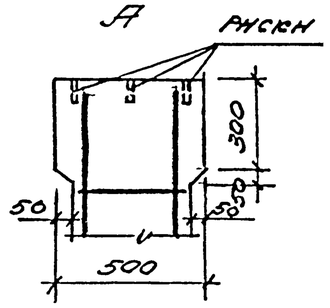

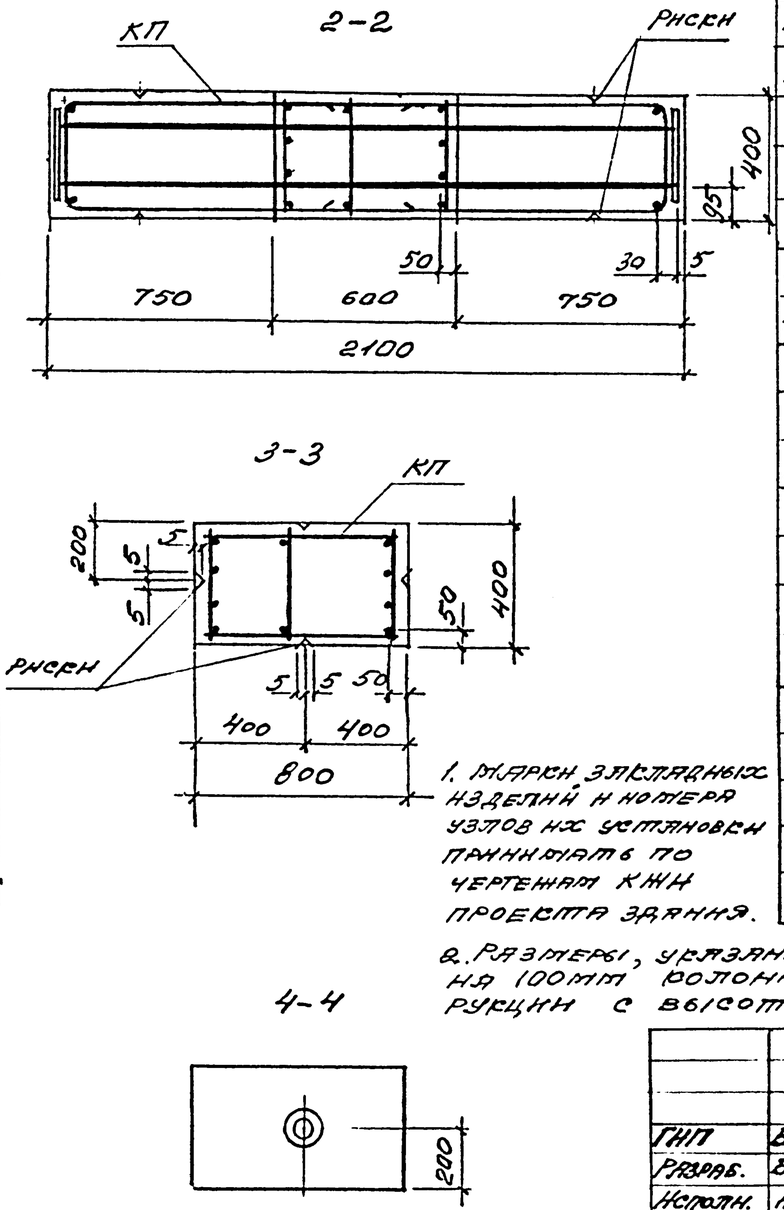

Марка колонны	Марка каркаса КП	Кол.	Обозначение документа на каркас КП	Класс бетона	Объем бетона, м³	Масса колонны, т
14К102-1	КП199-1		1.424.1-5.11-45		3,67	9,2
14К102-2	КП199-2					
14К102-3	КП199-3					
15К102-1	КП200-1		1.424.1-5.11 -46		3,62	9,1
15К102-2	КП200-2					
15К102-3	КП200-3					
15К102-4	КП200-4		1.424.1-5.11 - 47			
15К102-5	КП200-5					
15К102-6	КП200-6					
15К102-7	КП200-7		1.424.1-5.11 -46			
16К102-1	КП201-1		1.424.1-5.11 -48	В30		
16К102-2	КП201-2					
16К102-3	КП201-3	1				
16К102-4	КП201-4					
16К102-5	КП201-5		1.424.1-5.11 - 49			
16К102-6	КП201-6					
16К102-7	КП201-7					
16К102-8	КП201-8					
16К102-9	КП201-9					
16К102-10	КП201-10		1.424.1-5.11 -48		3,58	9,0
16К102-11	КП201-11					
16К102-12	КП201-12					
16К102-13	КП201-13					
16К102-14	КП201-14					
16К102-15	КП201-15					

1. Марки закладных изделий и номера узлов их установки принимать по чертежам КЖИ проекта здания.

2. Размеры, указанные в скобках, соответствуют укорочению на 100мм колоннам под железобетонные подстропильные конструкции с высотой на опоре 700мм.

1.424.1-5.10-14

ГИП	Баранова		14.03
Разраб.	Баранова		94
Исполн.	Николаева		
Провер.	Петрова		
Н.контр.	Баранова		

Колонна
14К102-1... 14К102-3;
15К102-1... 15К102-7;
16К102-1... 16К102-15

Стадия	Лист	Листов
Р		1

ЦНИИПромзданий

Взам. инв. № | Подп. и дата | Инв. № подл.

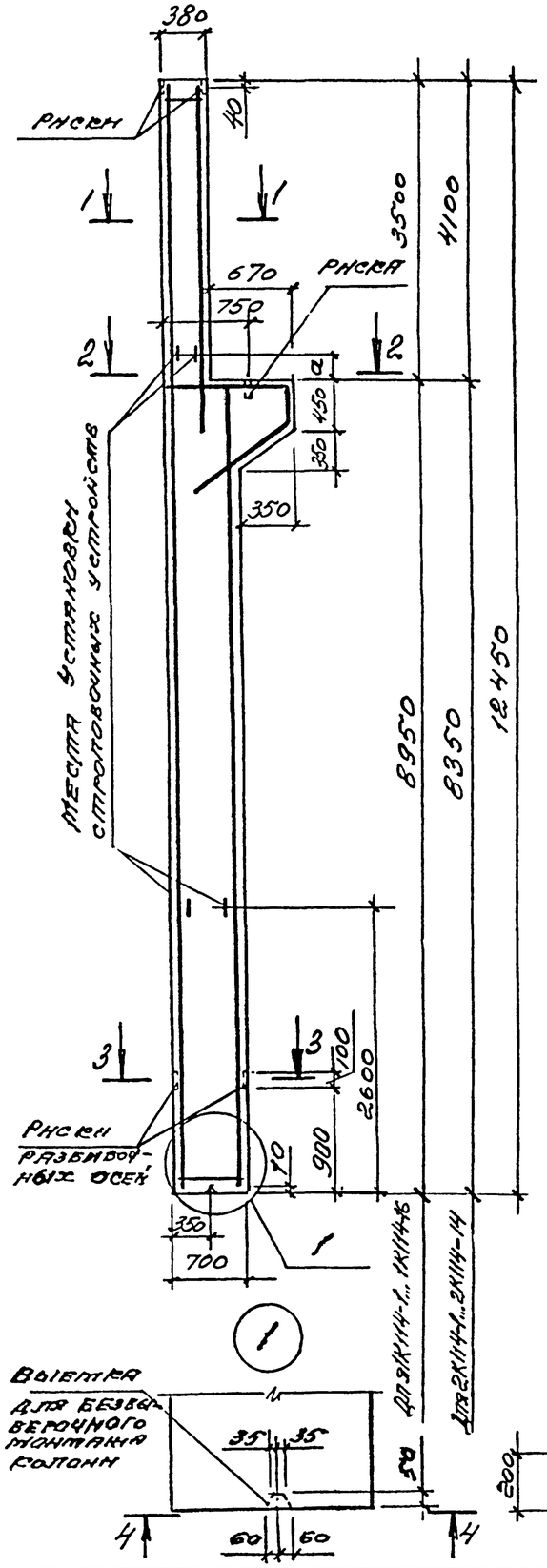

1-1

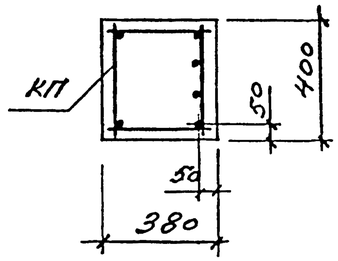

2-2

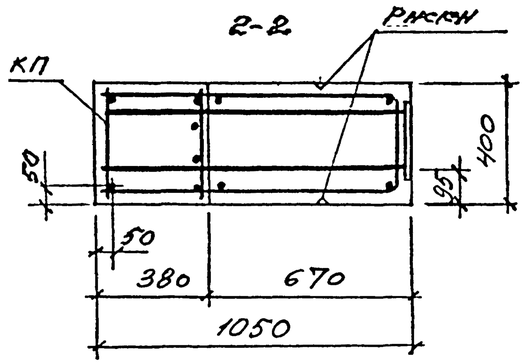

3-3

Для 1К114-1... 1К114-3
Для 2К114-1... 2К114-3

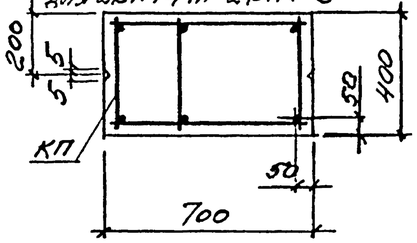

Для 1К114-4... 1К114-16
Для 2К114-4... 2К114-14

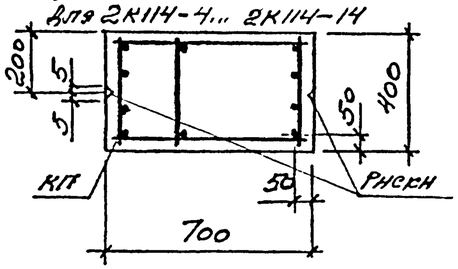

4-4

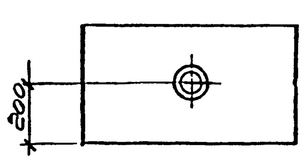

Марка колонны	а, мм
1К114-1... 1К114-16	200
2К114-1... 2К114-14	700

Марка колонны	Марка каркаса	Кол	Обозначение документа на каркас КП	Класс бетона	Объем бетона $м^3$	Масса колонны т
1КС114-1	КП202-1		1.424.1-5.11-50	В20	3,15	7,8
1КС114-2	КП202-2					
1К114-3	КП202-3					
1К114-4	КП202-4					
1К114-5	КП202-5					
1К114-6	КП202-6					
1К114-7				В22,5		
1К114-8	КП202-7					
1К114-9	КП202-8			В20		
1К114-10	КП202-9					
1К114-11				В22,5		
1К114-12	КП202-10					
1К114-13	КП202-11					
1К114-14	КП202-12			В20		
1К114-15	КП202-13					
1К114-16	КП202-14					
2К114-1	КП203-1	1	1.424.1-5.11-51	В22,5	3,05	7,6
2КС114-2	КП203-2					
2К114-3	КП203-3					
2К114-4	КП203-4					
2К114-5	КП203-5					
2К114-6	КП203-6					
2К114-7	КП203-7					
2К114-8	КП203-8					
2К114-9	КП203-9					
2К114-10	КП203-10					
2К114-11	КП203-11					
2К114-12	КП203-12					
2К114-13	КП203-13					
2К114-14	КП203-14					

Марки закладных изделий и номера узлов их установки принимать по чертежам КЖИ проекта здания

1.424.1-5.10-15

ГИП	Баранова		11.03
Разраб.	Баранова		94г
Исполн.	Николаева		
Провер.	Петрова		
Н.контр.	Баранова		

Колонна 1КС114-1... 1К114-16; 2КС114-1... 2КС114-14

Стадия	Лист	Листов
Р		1

ЦНИИпромзданий

Инв. № подл. | Подп. и дата | Взам. инв. №

Ц 00260-02 22

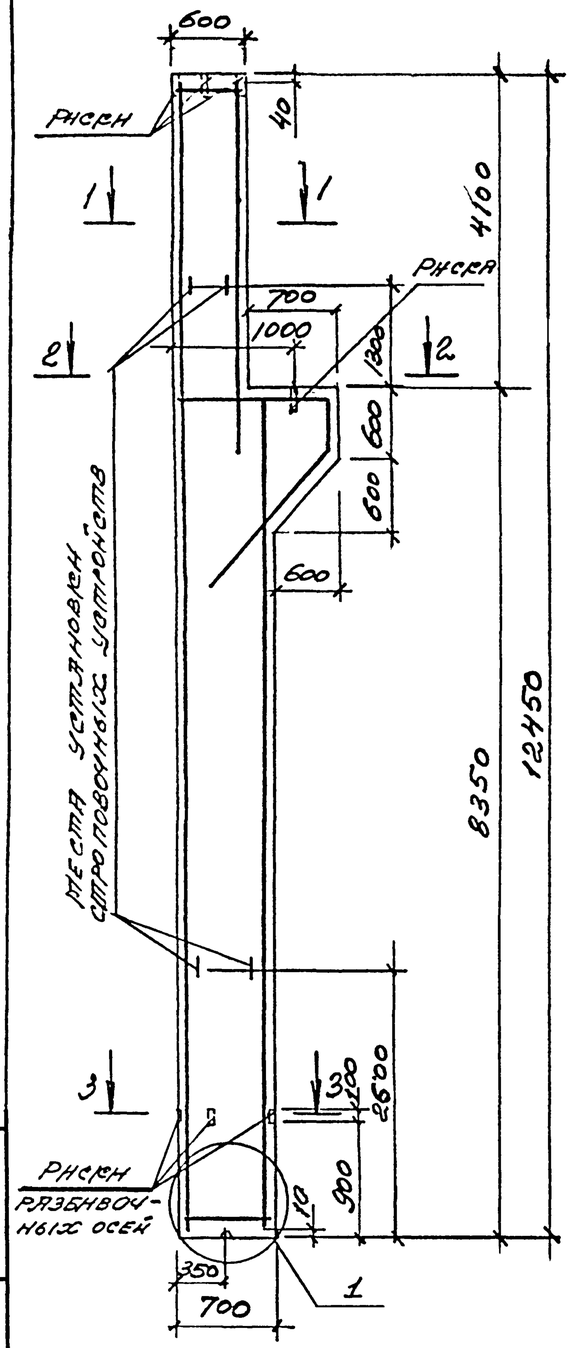

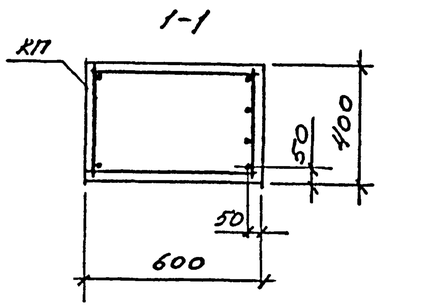

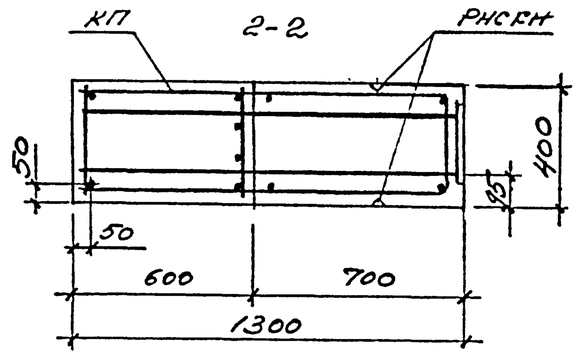

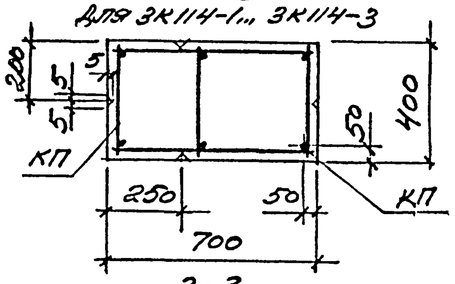

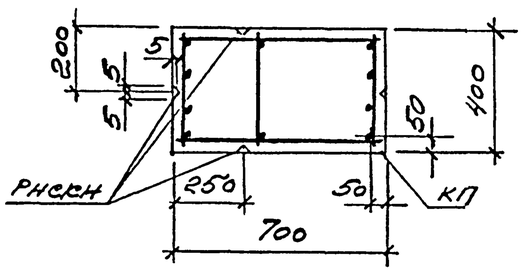

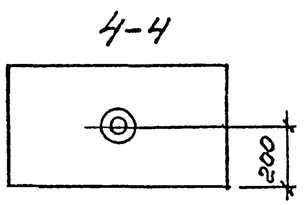

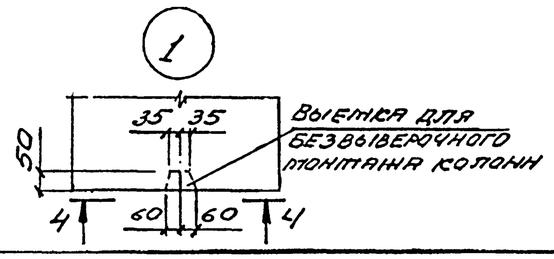

Марка колонны	Марка каркаса КП	Кол.	Обозначение документа на каркас КП	Класс бетона	Объем бетона, м³	Масса колонны, т
3К114-1	КП204-1	1	1.424.1-5.11-52	В22,5	3,54	8,9
3К114-2	КП204-2					
3К114-3	КП204-3					
3К114-4	КП204-4					
3К114-5	КП204-5					
3К114-6	КП204-6					
3К114-7	КП204-7					
3К114-8	КП204-8					
3К114-9	КП204-9					
3К114-10	КП204-10					
3К114-11	КП204-11					
3К114-12	КП204-12					

Марки закладных изделий и номера узлов их установки принимать по чертежам КЖИ проекта здания

				1.424.1-5.10-16	
ГИП	Баженова		11.03	Колонна 3К114-1... 3К114-12	Стадия: Р; Лист: ; Листов: 1
Разраб.	Баженова		94г.		
Исполн.	Николаева				
Провер.	Петрова				ЦНИИпромзданий
Н.контр.	Баженова				

Инв. № подл. | Подпись и дата | Взам. инв. №

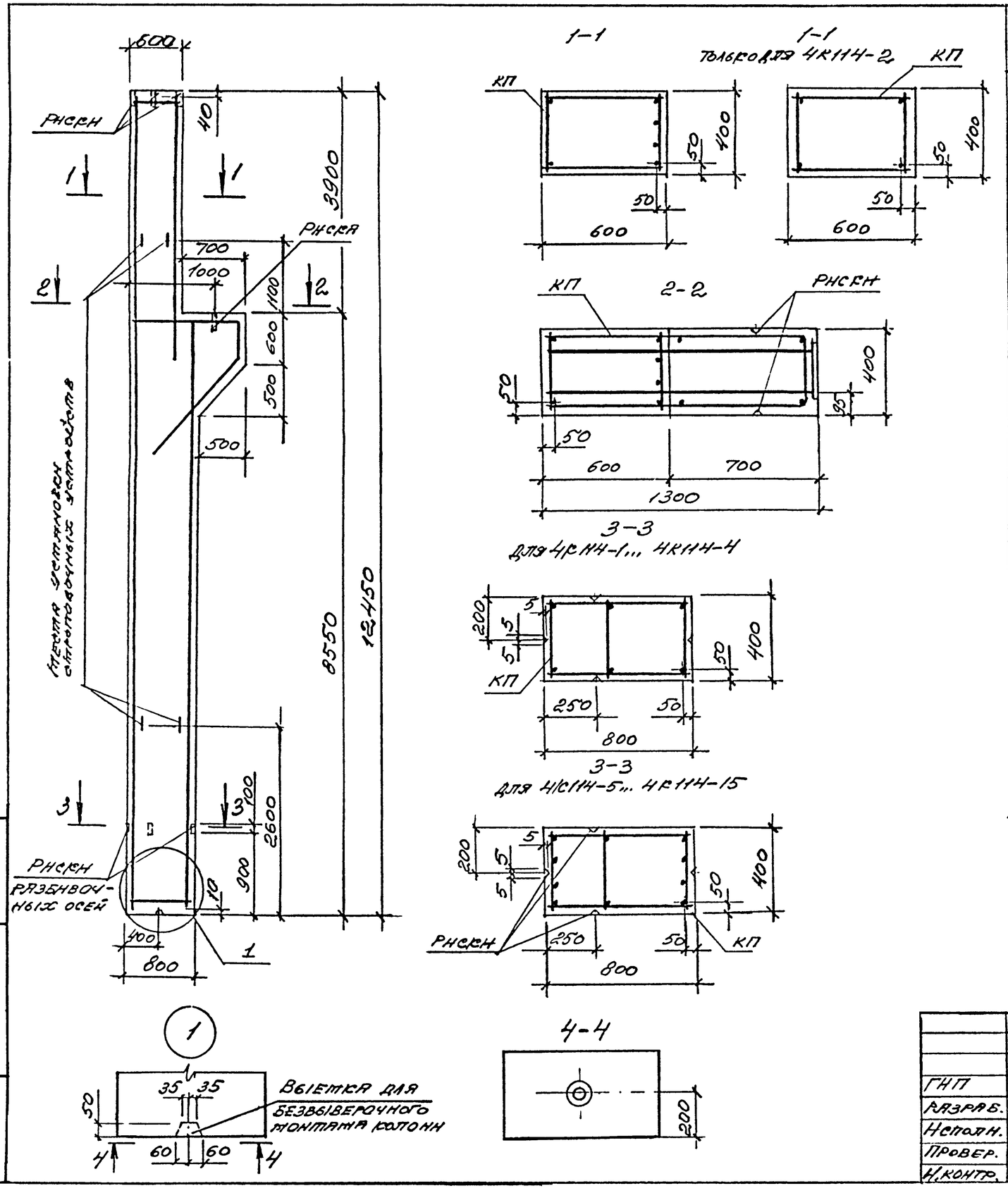

Марка колонны	Марка каркаса КП	Кол.	Обозначение документа на каркас КП	Класс бетона	Объем бетона, м³	Масса колонны, т
4К114-1	КП205-1					
4К114-2	КП205-2					
4К114-3	КП205-3					
4К114-4	КП205-4					
4К114-5	КП205-5					
4К114-6	КП205-6		1.424.1-5.11-53			
4К114-7	КП205-7					
4К114-8	КП205-8	1		В22,5	3,9	9,7
4К114-9	КП205-9					
4К114-10	КП205-10		1.424.1-5.11-54			
4К114-11	КП205-11		1.424.1-5.11-55			
4К114-12	КП205-12					
4К114-13	КП205-13					
4К114-14	КП205-14		1.424.1-5.11-54			
4К114-15	КП205-15					

Марки закладных изделий и номера узлов их установки принимать по чертежам КЖИ проекта здания

				1.424.1-5.10-17
ГИП	Бажанова		14.03	Колонна 4К114-1... 4К114-15
Разраб.	Бажанова		14	
Исполн.	Николаева			
Провер.	Петрова			
Н.контр.	Бажанова			

Стадия	Лист	Листов
Р		1

ЦНИИпромзданий

Инв. № подл. | Подпись и дата | Взам. инв. №

Ц00260-02 24

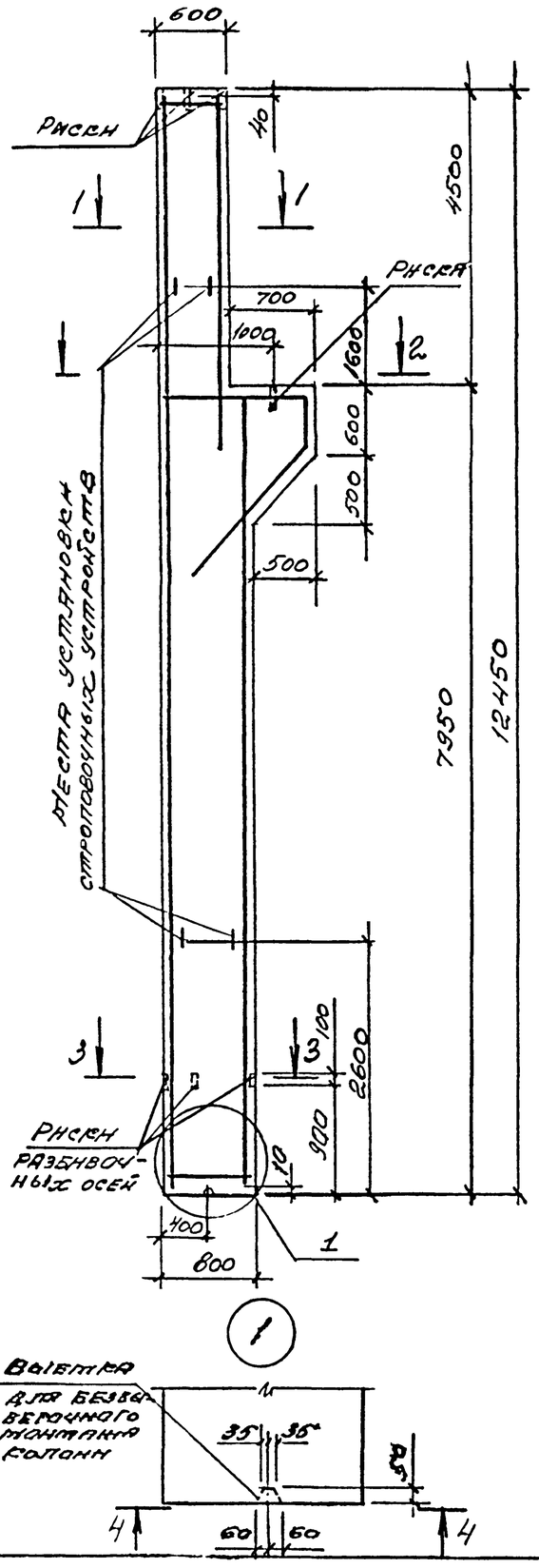

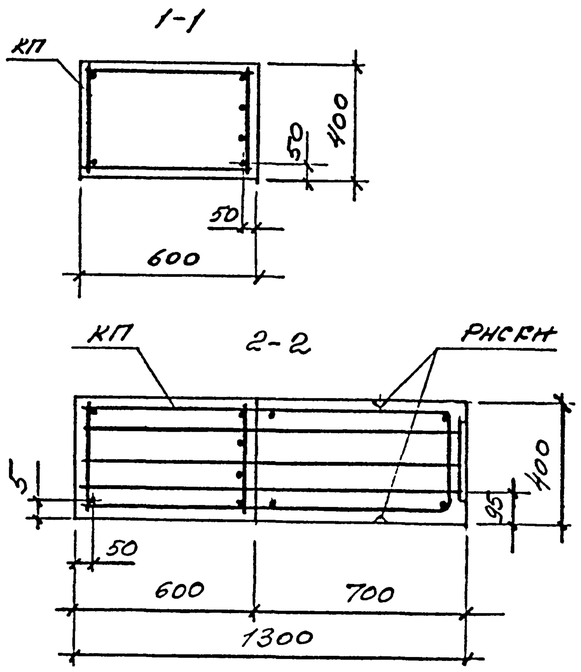

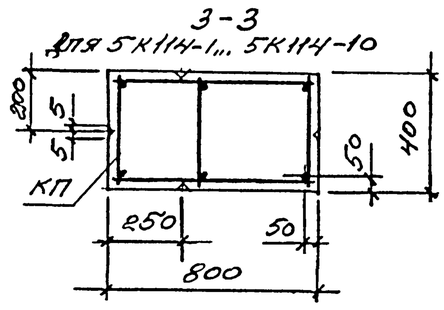

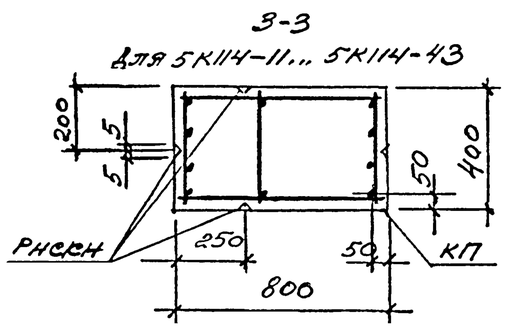

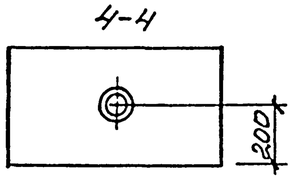

Марка колонны	Марка каркаса КП	Кол.	Обозначение документа на каркас КП	Класс бетона	Объем бетона колонны м³	Масса колонны т
5К114-1	КП206-1	1	1.424.1-5.11-56	В22,5	3,82	9,6
5К114-2				В30		
5К114-3	КП206-2			В22,5		
5К114-4				В30		
5К114-5	КП206-3			В22,5		
5К114-6				В30		
5К114-7	КП206-4			В22,5		
5К114-8	КП206-5					
5К114-9				В30		
5К114-10	КП206-6			В22,5		

1. Марки закладных изделий и номера узлов их установки принимать по чертежам КЖИ проекта здания.
2. Продолжение спецификации см. л. 2

Инв. № подл. | Подпись и дата | Взам. инв. №

ГИП	Баканова		11.03	1.424.1-5.10-18
Разраб.	Баканова		94г	Колонна 5К114-1,... 5К114-43
Исполн.	Кинсапаева			Стадия: Р; Лист: 1; Листов: 2
Провер.	Петрова			ЦНИИПромзданий
Н. контр.	Баканова			

Марка колонны	Марка каркаса КП	Кол.	Обозначение документа на каркас КП	Класс бетона	Объем бетона, м³	Масса колонны, т
5КС114-11	КП206-7	1	1.424.1-5.11-56	В22,5	3,82	9,6
5КС114-12				В30		
5КС114-13	КП206-8			В22,5		
5КС114-14				В30		
5КС114-15	КП206-9			В22,5		
5КС114-16				В30		
5КС114-17	КП206-10			В22,5		
5КС114-18	КП206-11					
5КС114-19				В30		
5КС114-20	КП206-12			В22,5		
5КС114-21				В30		
5КС114-22	КП206-13			В22,5		
5КС114-23				В30		
5КС114-24	КП206-14			В22,5		
5КС114-25				В30		
5КС114-26	КП206-15			В22,5		
5КС114-27				В30		

Марка колонны	Марка каркаса КП	Кол.	Обозначение документа на каркас КП	Класс бетона	Объем бетона, м³	Масса колонны, т
5КС114-28	КП206-16	1	1.424.1-5.11-56	В22,5	3,82	9,6
5КС114-29	КП206-17					
5КК114-30	КП206-18					
5КК114-31	КП206-19					
5КК114-32				В30		
5КК114-33	КП206-20			В22,5		
5КК114-34				В30		
5КК114-35	КП206-21			В22,5		
5КК114-36				В30		
5КК114-37	КП206-22			В22,5		
5КК114-38	КП206-23			В30		
5КК114-39				В22,5		
5КК114-40	КП206-24			В30		
5КК114-41				В22,5		
5КК114-42	КП206-25					
5КК114-43	КП206-26					

Инв. № подл. | Подпись и дата | Взам. инв. №

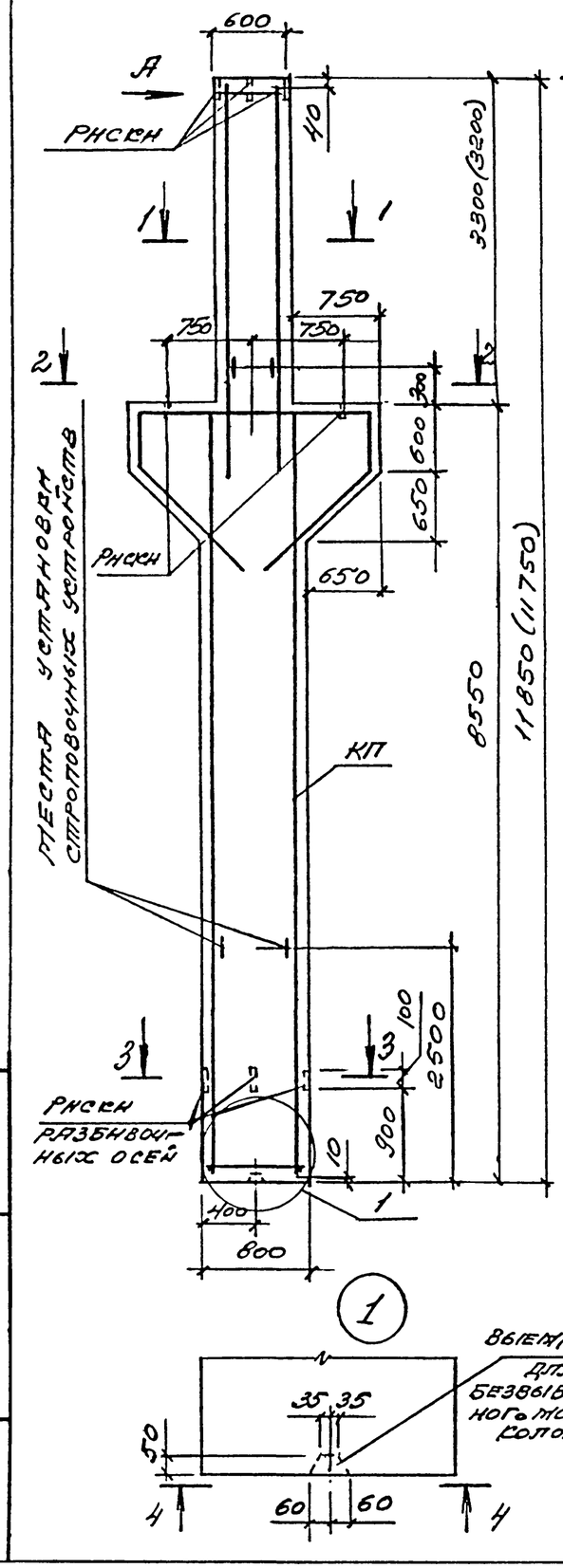

МАРКА КОЛОННЫ	МАРКА КАРКАСА КП	КОЛ.	ОБОЗНАЧЕНИЕ ДОКУМЕНТА НА КАРКАС КП	КЛАСС БЕТОНА	ОБЪЕМ БЕТОНА, М3	МАССА КОЛОННЫ, Т
6К114-1	КП207-1	1	1.424.1-5.11-57	В30	4,0	10,0
6К114-2				В40		
6К114-3	КП207-2			В30		
6К114-4				В40		
6К114-5	КП207-3			В30		
6К114-6				В40		
6К114-7	КП207-4			В30		
6К114-8				В40		
6К114-9	КП207-5					
6К114-10	КП207-6			В30		
6К114-11				В40		
6К114-12	КП207-7			В30		
6К114-13	КП207-8					
6К114-14				В40		
6К114-15	КП207-9			В30		
6К114-16				В40		
6К114-17	КП207-10					
6К114-18	КП207-11					
6К114-19	КП207-12			В30		

1. МАРКИ ЗАКЛАДНЫХ ИЗДЕЛИЙ И НОМЕРА УЗЛОВ ИХ УСТАНОВКИ ПРИНИМАТЬ ПО ЧЕРТЕЖАМ КЖИ ПРОЕКТА ЗДАНИЯ

2. РАЗМЕРЫ, УКАЗАННЫЕ В СКОБКАХ, СООТВЕТСТВУЮТ УКОРОЧЕННЫМ НА 100 ММ КОЛОННАМ ПОД ЖЕЛЕЗОБЕТОННЫЕ ПОДСТРОПИЛЬНЫЕ КОНСТРУКЦИИ С ВЫСОТОЙ НА ОПОРЕ 700 ММ.

				1.424.1-5.10-19
ГИП	БАШЛАНОВА		14.03	КОЛОННА 6К114-1 ... 6К114-19
РАЗРАБ.	БАШЛАНОВА		94г	
НАТОЛН.	НИКОЛАЕВА			
ПРОВЕР.	ПЕТРОВА			
Н.КОНТР.	БАШЛАНОВА			

СТАДИЯ	ЛИСТ	ЛИСТОВ
Р		1

ЦНИИПРОМЗДАНИЙ

Инв. № подл. | Подпись и дата | Взам. инв. №

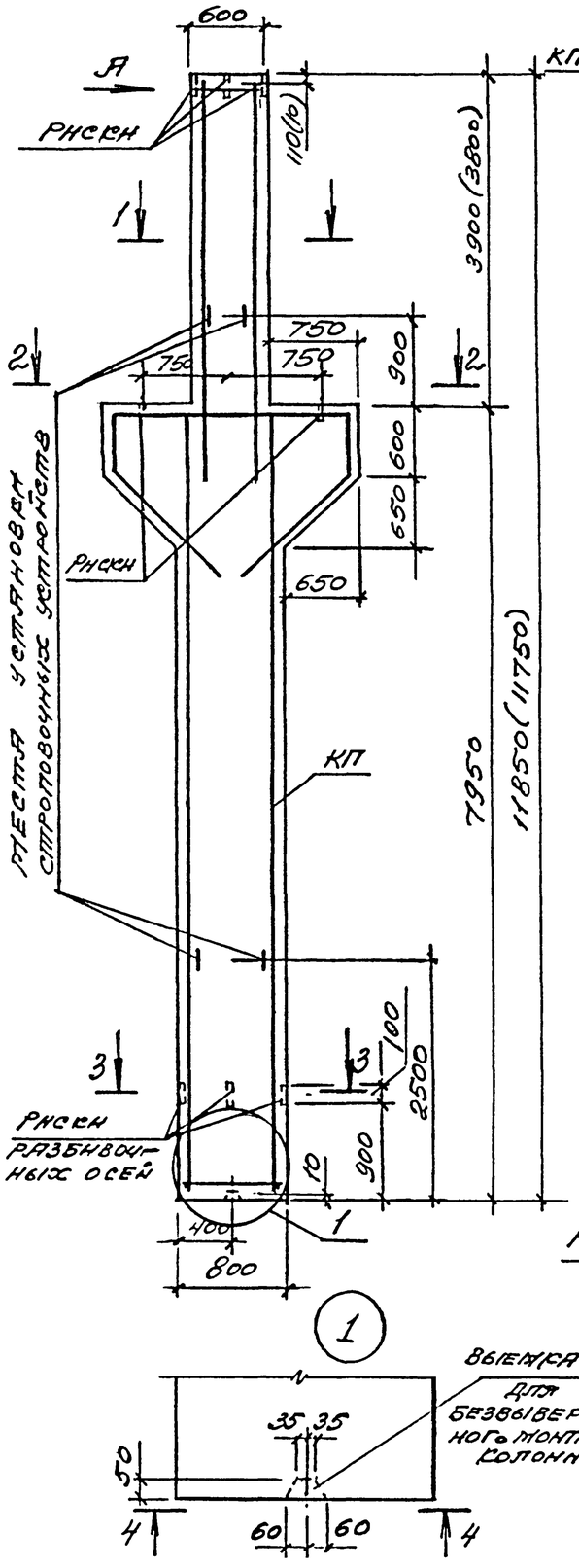

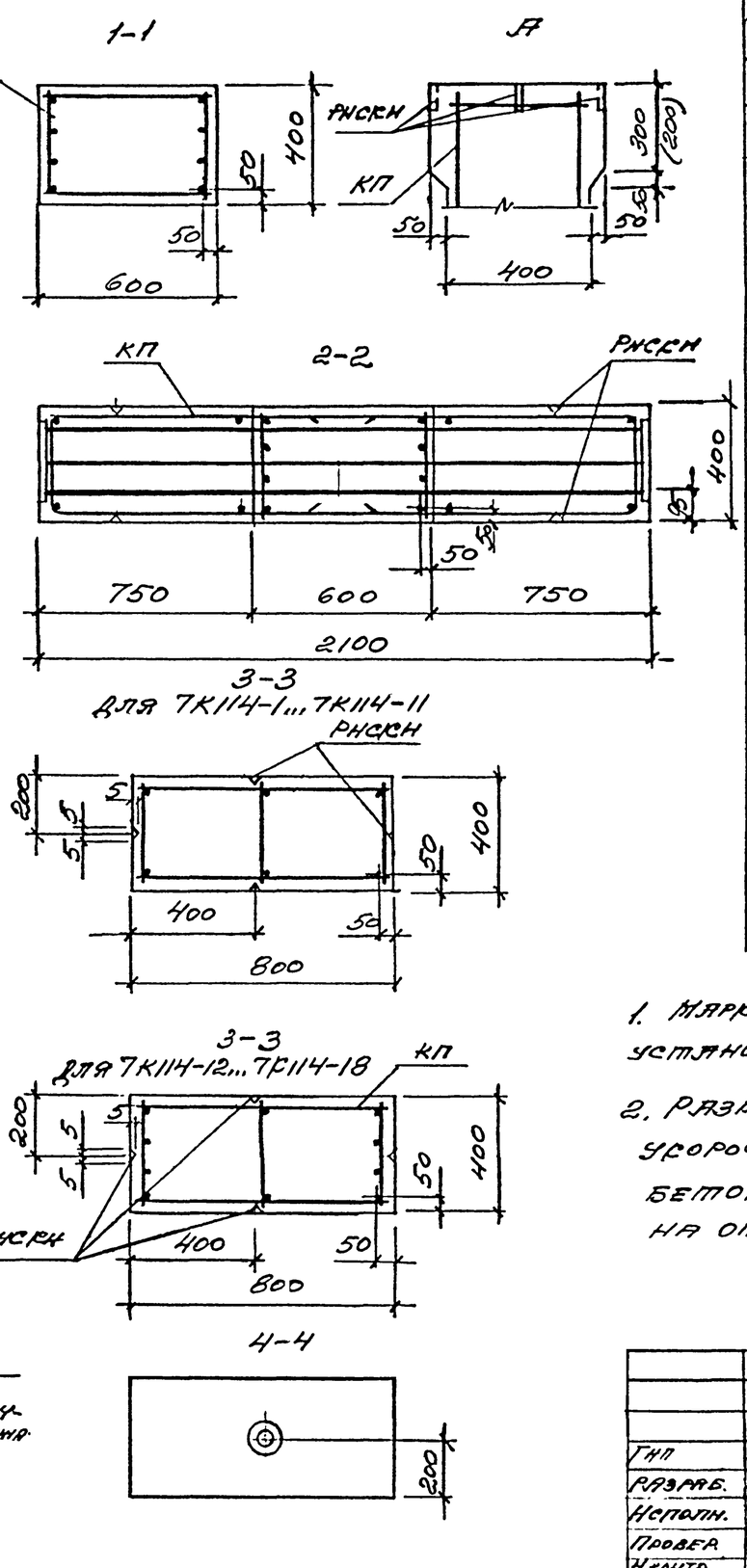

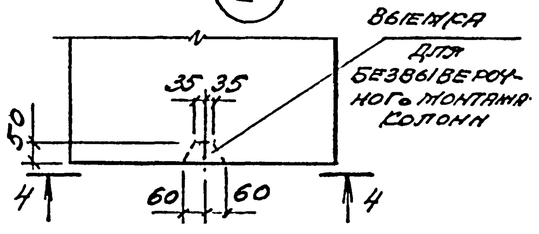

Марка колонны	Марка каркаса КП	Кол.	Обозначение документа на каркас КП	Класс бетона	Объем бетона, м³	Масса колонны, т
7К114-1	КП208-1	1	1.424.1-5.11-58	В30	3,95	9,9
7К114-2				В40		
7К114-3	КП208-2			В30		
7К114-4				В40		
7К114-5	КП208-3			В30		
7К114-6				В40		
7К114-7	КП208-4			В30		
7К114-8				В40		
7К114-9	КП208-5			В30		
7К114-10				В40		
7К114-11	КП208-6		1.424.1-5.11-59	В30		
7К114-12	КП208-7			В40		
7К114-13	КП208-8			В30		
7К114-14				В40		
7К114-15	КП208-9		1.424.1-5.11-58	В30		
7К114-16				В40		
7К114-17	КП208-10					
7К114-18	КП208-11			В30		

1. МАРКИ ЗАКЛАДНЫХ ИЗДЕЛИЙ И НОМЕРА УЗЛОВ ИХ УСТАНОВКИ ПРИНИМАТЬ ПО ЧЕРТЕЖАМ КЖИ ПРОЕКТА ЗДАНИЯ
2. РАЗМЕРЫ, УКАЗАННЫЕ В СКОБКАХ, СООТВЕТСТВУЮТ УКОРОЧЕННЫМ НА 100 ММ КОЛОННАМ ПОД ЖЕЛЕЗОБЕТОННЫЕ ПОДСТРОПИЛЬНЫЕ КОНСТРУКЦИИ С ВЫСОТОЙ НА ОПОРЕ 700 ММ.

				1.424.1-5.10-20	
ГИП	БАЖАНОВА		14.03	Колонна 7К114-1... 7К114-18	Стадия: Р; Лист: ; Листов: 1
Разраб.	БАЖАНОВА		44.		ЦНИИПромзданий
Исполн.	НИКОЛАЕВА				
Провер.	ПЕТРОВА				
Н.контр.	БАЖАНОВА				

Инв.№ подл. | Подпись и дата | Взам.инв.№

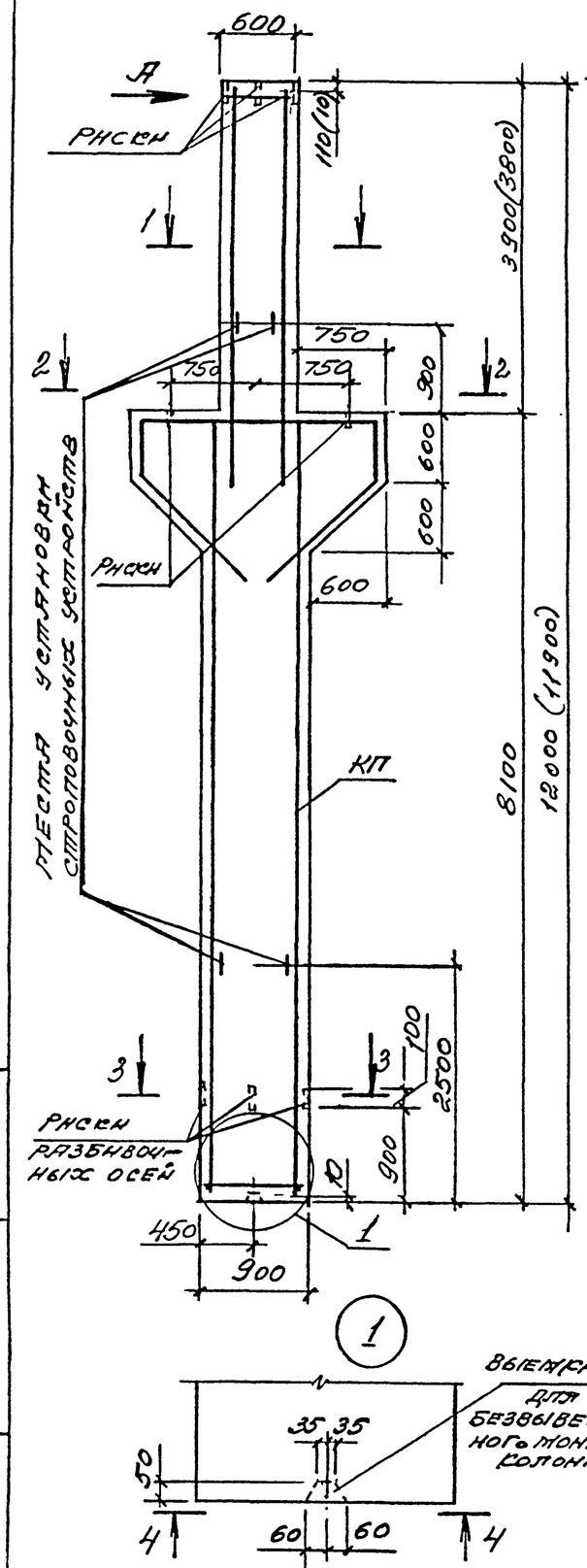

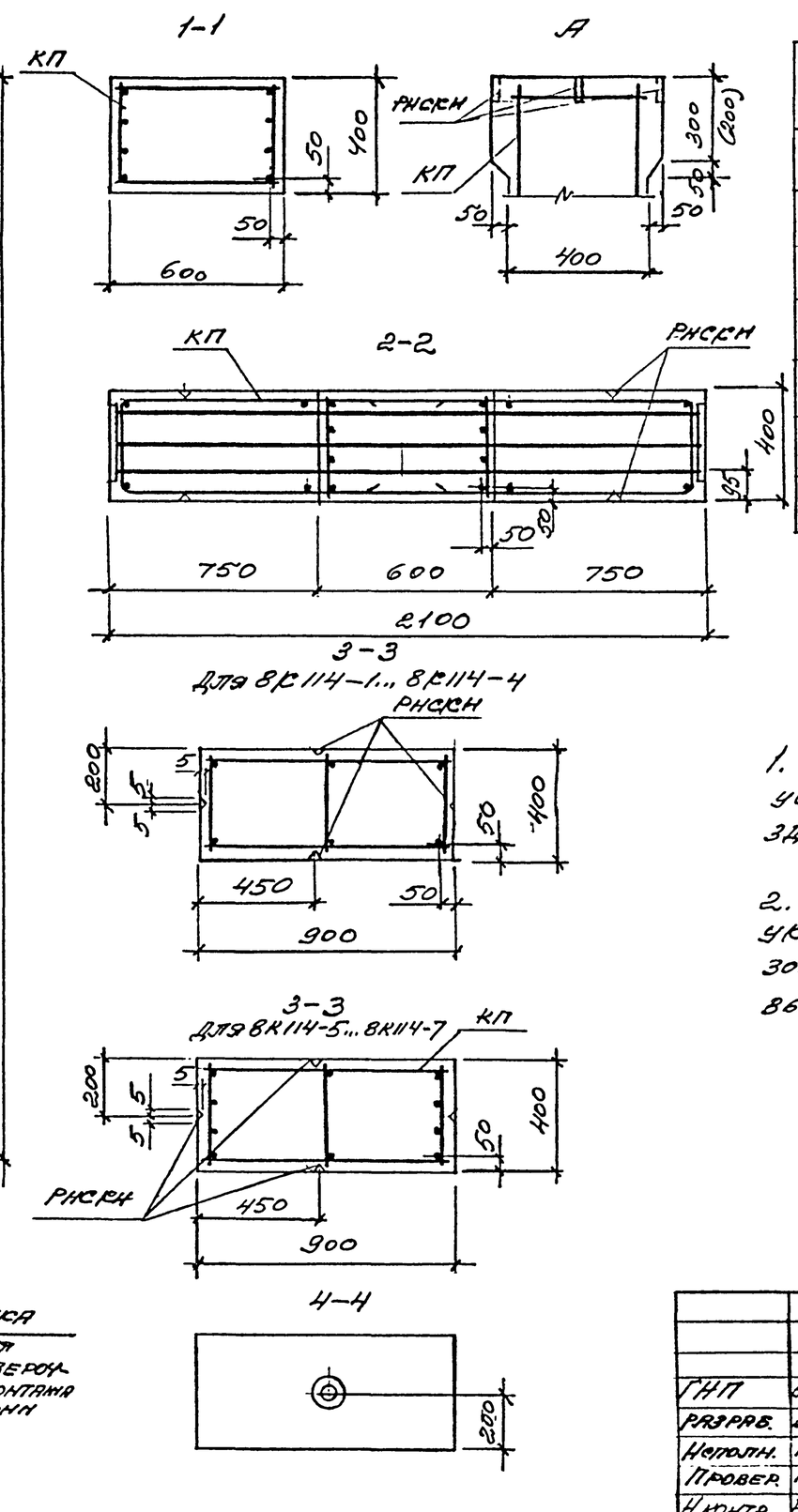

МАРКА КОЛОННЫ	МАРКА КАРКАСА КП	КОЛ.	ОБОЗНАЧЕНИЕ ДОКУМЕНТА НА КАРКАС КП	КЛАСС БЕТОНА	ОБЪЕМ БЕТОНА, $м^3$	МАССА КОЛОННЫ, Т
8К114-1	КП209-1	1	1.424.1-5.11-60	В30	4,30	10,8
8К114-2				В40		
8К114-3	КП209-2			В30		
8К114-4				В40		
8К114-5	КП209-3			В30		
8К114-6				В40		
8К114-7	КП209-4			В30		

1. МАРКИ ЗАКЛАДНЫХ ИЗДЕЛИЙ И НОМЕРА УЗЛОВ ИХ УСТАНОВКИ ПРИНИМАТЬ ПО ЧЕРТЕЖАМ КНИГИ ПРОЕКТА ЗДАНИЯ.

2. РАЗМЕРЫ, УКАЗАННЫЕ В СКОБКАХ, СООТВЕТСТВУЮТ УКОРОЧЕННЫМ НА 100ММ КОЛОННАМ ПОД ЖЕЛЕЗОБЕТОННЫЕ ПОДСТРОПИЛЬНЫЕ КОНСТРУКЦИИ С ВЫСОТОЙ НА ОПОРЕ 700ММ.

Инв.№ подл. | Подпись и дата | Взам.инв.№

ГИП	БАНЯНОВА		1403	1.424.1-5.10-21	
РАЗРАБ.	БАНЯНОВА		441	КОЛОННА 8К114-1... 8К114-7	Стадия: Р; Лист; Листов: 1
ИСПОЛН.	НИКОЛАЕВА				ЦНИИПРОМЗДАНИЙ
ПРОВЕР.	ПЕТРОВА				
Н.КОНТР.	БАНЯНОВА				

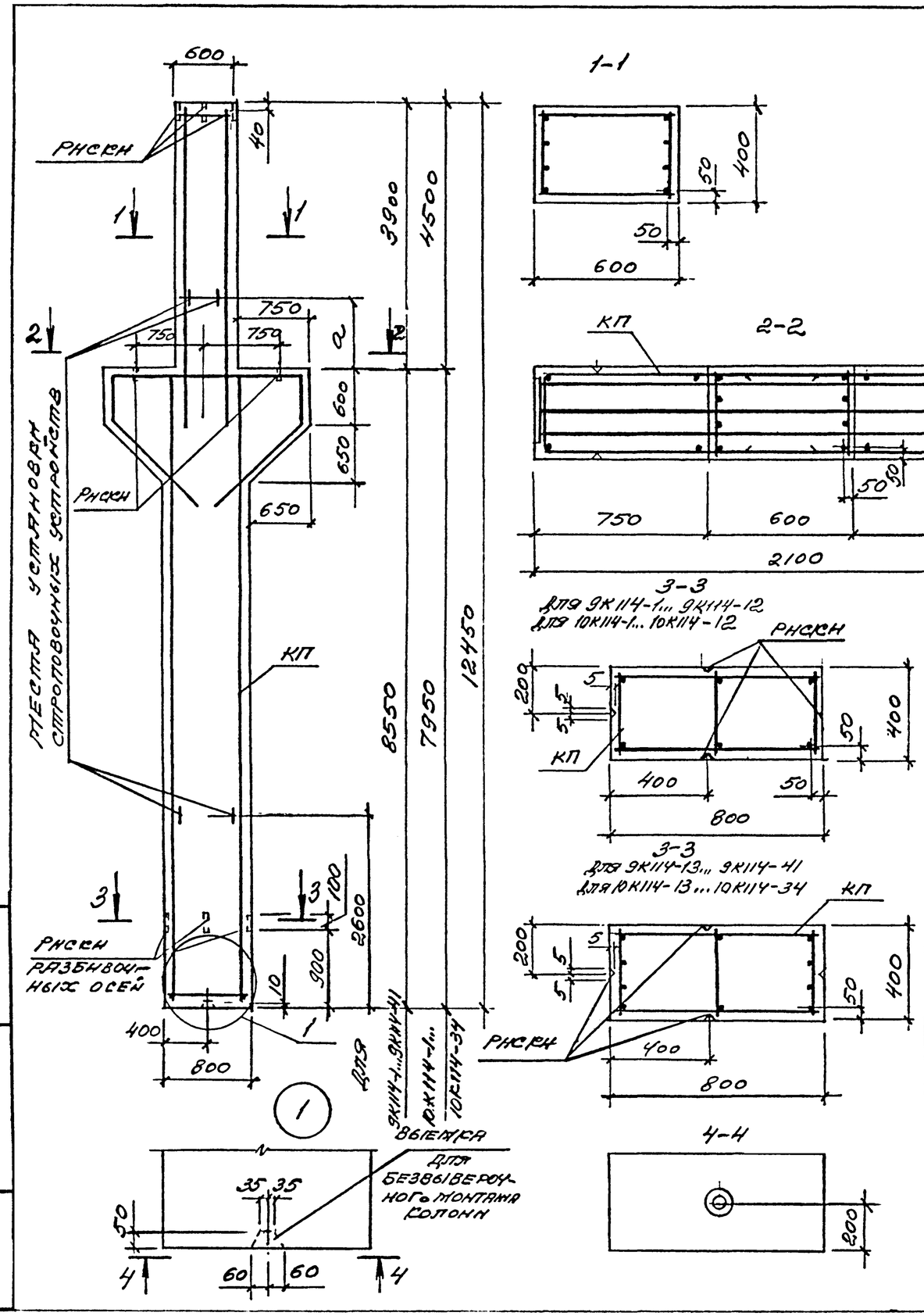

Марка колонны	Марка каркаса	Кол.	Обозначение документа на каркас КП	Класс бетона	Объем бетона, $м^3$	Масса колонны, т
9К114-1	КП210-1	1	1.424.1-5.11-61	В30	4,16	10,4
9К114-2				В40		
9К114-3	КП210-2			В30		
9К114-4				В40		
9К114-5	КП210-3		1.424.1-5.11-62	В30		
9К114-6				В40		
9К114-7	КП210-4			В30		
9К114-8				В40		
9К114-9	КП210-5			В30		
9К114-10				В40		
9К114-11	КП210-6			В30		
9К114-12				В40		
9К114-13	КП210-7		1.424.1-5.11-63	В30		
9К114-14				В40		
9К114-15	КП210-8			В30		
9К114-16				В40		
9К114-17	КП210-9			В30		
9К114-18				В40		
9К114-19	КП210-10			В30		
9К114-20				В40		
9К114-21	КП210-11		1.424.1-5.11-62	В30		
9К114-22				В40		

Марка колонны	a, мм
9К114-1... 9К114-41	1000
10К114-1... 10К114-34	1300

1. Марки закладных изделий и номера узлов их установки принимать по чертежам КЖИ проекта здания.

2. Продолжение спецификации - см. л. 2

ГИП	Бажанова		14.03
Разраб.	Бажанова		44.-
Исполн.	Николаева		
Провер.	Петрова		
Н.контр.	Бажанова		

1.424.1-5.10-22

Колонна 9К114-1... 9К114-41; 10К114-1... 10К114-34

Стадия	Лист	Листов
Р	1	2

ЦНИИпромзданий

Инв. № подл. | Подпись и дата | Взам. инв. №

Продолжение

Марка колонны	Марка каркаса КП	Кол.	Обозначение документа на каркас КП	Класс бетона	Объем бетона, м³	Масса колонны, т
9К114-23	КП210-12	1	1.424.1-5.11-61	В30	4,16	10,4
9К114-24				В40		
9К114-25	КП210-13			В30		
9К114-26				В40		
9К114-27	КП210-14		1.424.1-5.11-62	В30		
9К114-28				В40		
9К114-29	КП210-15			В30		
9К114-30				В40		
9К114-31	КП210-16		1.424.1-5.11-64	В30		
9К114-32				В40		
9К114-33	КП210-17			В30		
9К114-34	КП210-18		1.424.1-5.11-62			
9К114-35				В40		
9К114-36	КП210-19					
9К114-37	КП210-20			В30		
9К114-38				В40		
9К114-39	КП210-21		1.424.1-5.11-64	В30		
9К114-40				В40		
9К114-41	КП210-22			В30		
10К114-1	КП211-1		1.424.1-5.11-65	В40	4,10	10,3
10К114-2	КП211-2		1.424.1-5.11-66	В30		
10К114-3				В40		
10К114-4	КП211-3			В30		
10К114-5				В40		
10К114-6	КП211-4			В30		
10К114-7				В40		

Продолжение

Марка колонны	Марка каркаса КП	Кол.	Обозначение документа на каркас КП	Класс бетона	Объем бетона, м³	Масса колонны, т
10К114-8	КП211-5	1	1.424.1-5.11-66	В30	4,10	10,3
10К114-9				В40		
10К114-10	КП211-6			В30		
10К114-11				В40		
10К114-12	КП211-7			В30		
10К114-13	КП211-8		1.424.1-5.11-65	В40		
10К114-14				В30		
10К114-15	КП211-9			В40		
10К114-16						
10К114-17	КП211-10		1.424.1-5.11-67	В30		
10К114-18				В40		
10К114-19	КП211-11		1.424.1-5.11-66	В30		
10К114-20				В40		
10К114-21	КП211-12			В30		
10К114-22				В40		
10К114-23	КП211-13			В30		
10К114-24				В40		
10К114-25	КП211-14			В30		
10К114-26				В40		
10К114-27	КП211-15			В30		
10К114-28				В40		
10К114-29	КП211-16			В30		
10К114-30	КП211-17		1.424.1-5.11-67			
10К114-31	КП211-18		1.424.1-5.11-66	В40		
10К114-32						
10К114-33	КП211-19		1.424.1-5.11-67	В30		
10К114-34	КП211-20			В40		

Инв. № подл. | Подпись и дата | Взам. инв. №

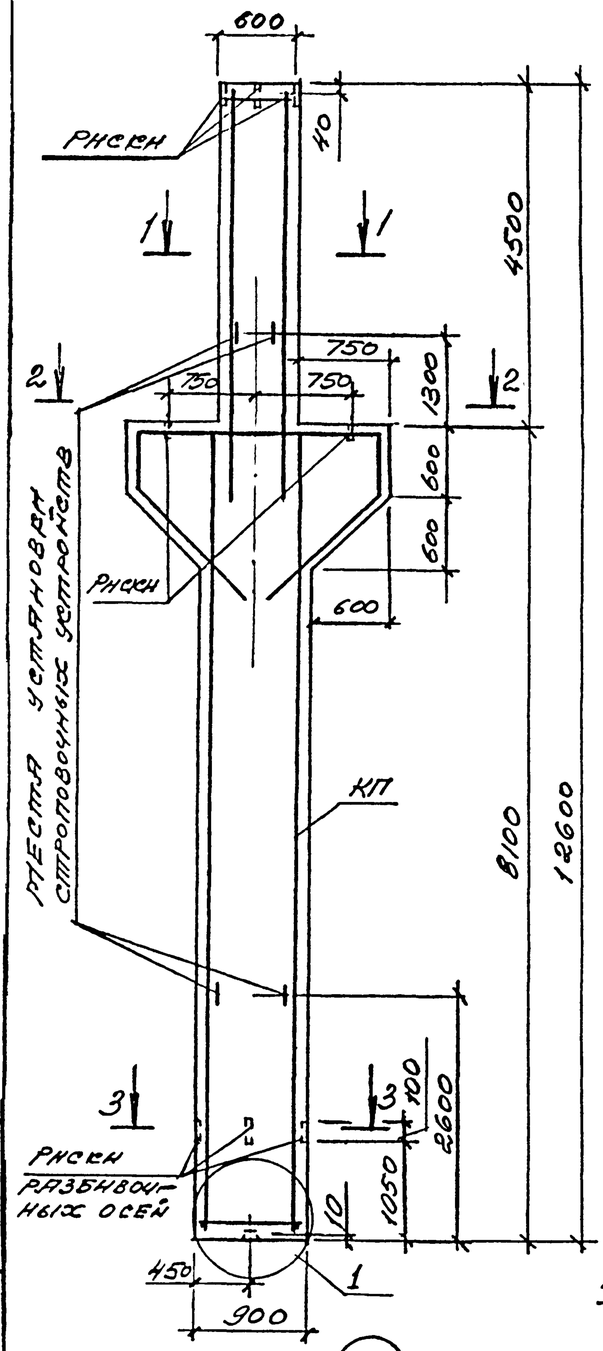

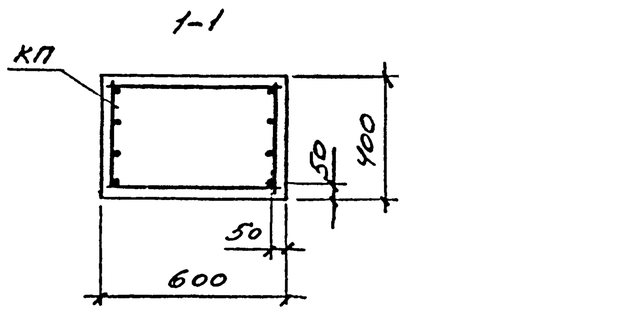

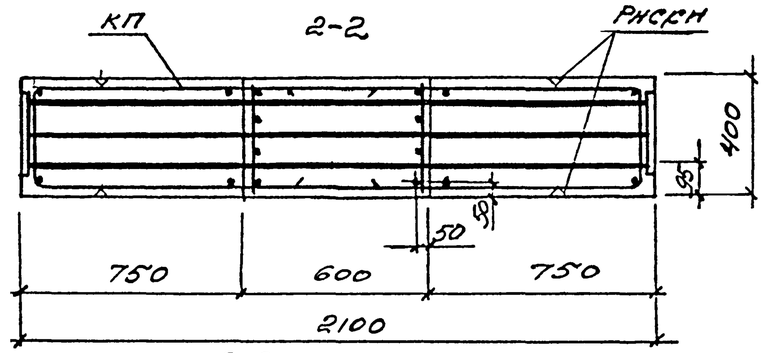

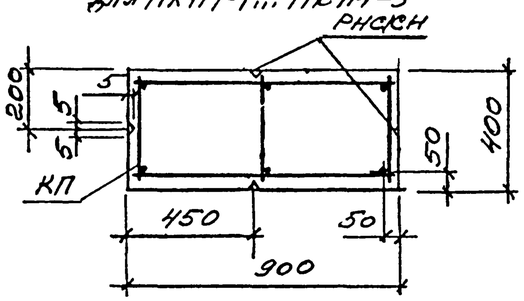

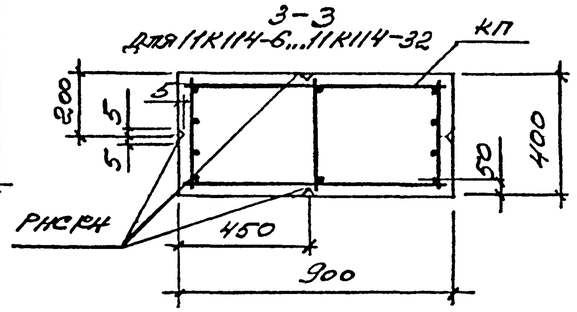

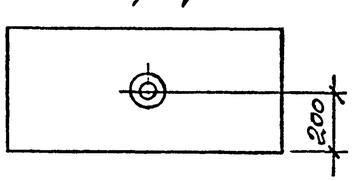

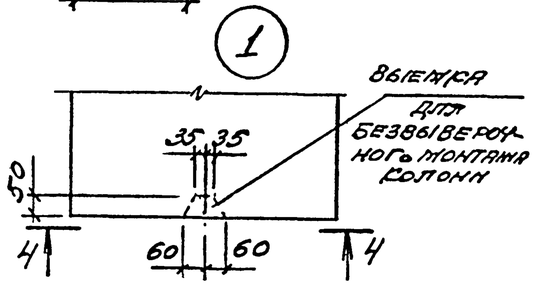

Марка колонны	Марка каркаса	Кат.	Обозначение документа на каркас КП	Класс бетона	Объем бетона, м³	Масса колонны, т
11К114-1	КП212-1		1.424.1-5.11-68	В40	4,50	11,2
11К114-2	КП212-2			В30		
11К114-3				В40		
11К114-4	КП212-3			В30		
11К114-5				В40		
11К114-6	КП212-4		1.424.1-5.11-69	В30		
11К114-7				В40		
11К114-8	КП212-5			В30		
11К114-9				В40		
11К114-10	КП212-6			В30		
11К114-11				В40		
11К114-12	КП212-7		1.424.1-5.11-68	В30		
11К114-13				В40		
11К114-14	КП212-8			В30		
11К114-15				В40		
11К114-16	КП212-9	1		В30		
11К114-17				В40		
11К114-18	КП212-10			В30		
11К114-19				В40		
11К114-20	КП212-11			В30		
11К114-21				В40		
11К114-22	КП212-12			В30		
11К114-23	КП212-13		1.424.1-6.11-70			
11К114-24				В40		
11К114-25	КП212-14			В30		
11К114-26				В40		
11К114-27	КП212-15			В30		
11К114-28	КП212-16					
11К114-29	КП212-17		1.424.1-5.11-68	В40		
11К114-30	КП212-18		1.424.1-5.11-70	В30		
11К114-31				В40		
11К114-32	КП212-19			В30		

Марки закладных изделий и номера узлов их установки принимать по чертежам КЖИ проекта здания

				1.424.1-5.10-23		
ГИП	Баянанов		14.03	Колонна 11К114-1... 11К114-32	Стадия	Лист	Листов
Разраб.	Баянанов		94г		Р		1
Исполн.	Николаева				ЦНИИпромзданий		
Провер.	Петрова						
Н. контр.	Баянанова						

Инв. № подл. | Подпись и дата | Взам. инв. №

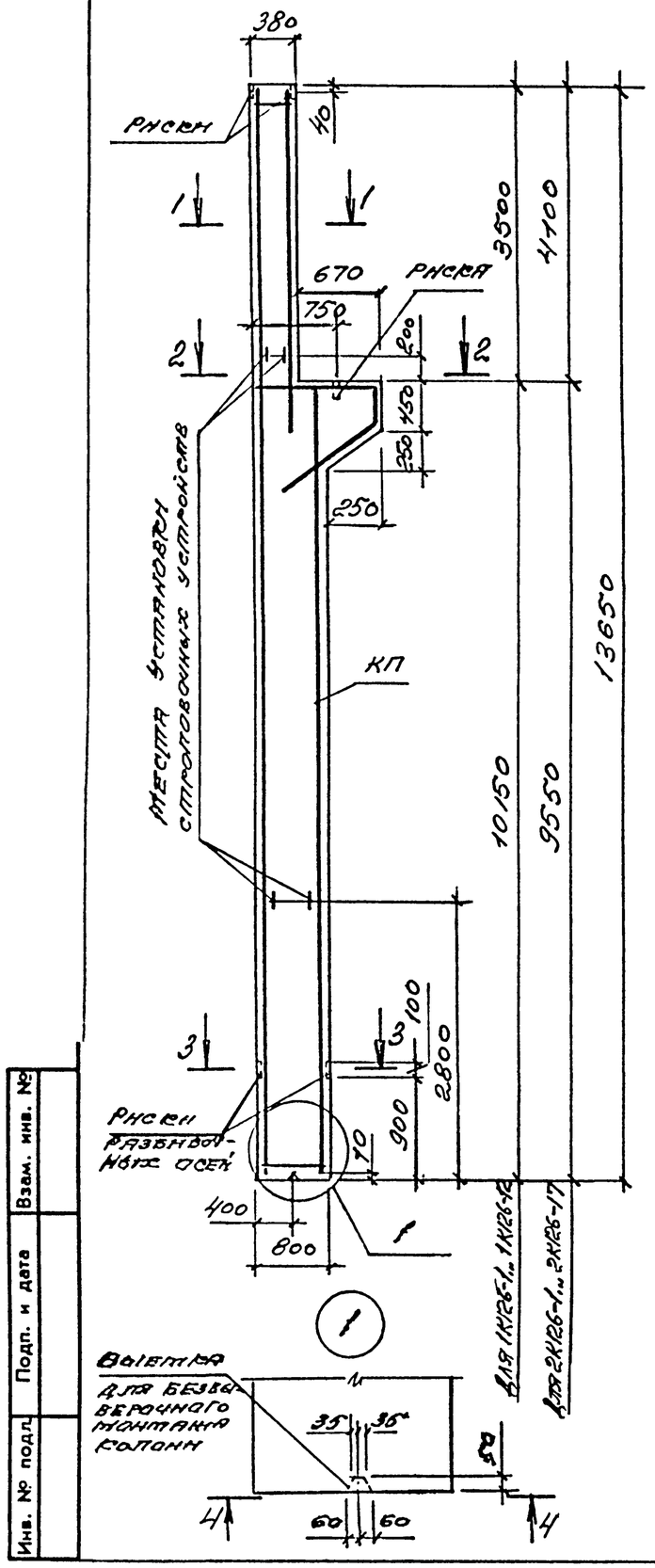

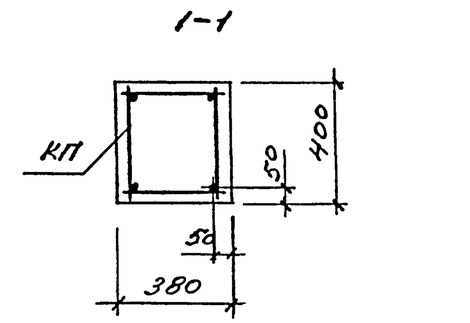

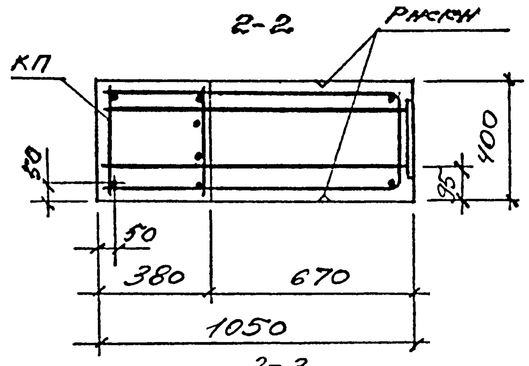

Для 1К126-1... 1К126-4,
Для 2К126-1... 2К126-4

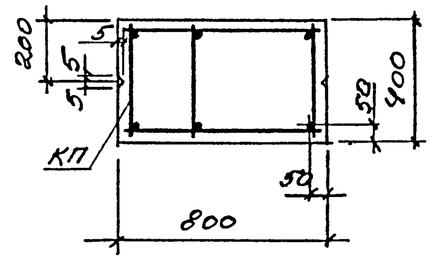

Для 1К126-5... 1К126-12;
Для 2К126-5... 2К126-17

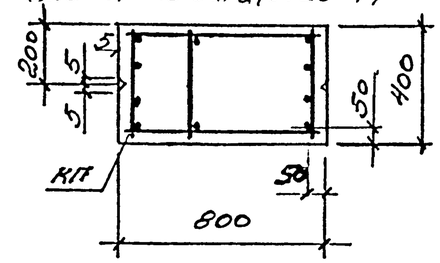

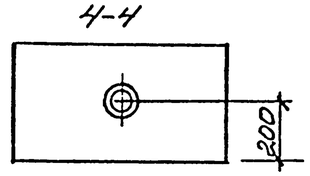

Марка колонны	Марка каркаса КП	Сот.	Обозначение документа на каркас КП	Класс бетона	Объем бетона, $м^3$	Масса колонны, т
1К126-1	КП213-1		1.424.1-5.11-71			
1К126-2	КП213-2					
1К126-3	КП213-3		1.424.1-5.11-72			
1К126-4	КП213-4		1.424.1-5.11-71			
1К126-5	КП213-5					
1К126-6	КП213-6			В15	3,84	9,6
1К126-7	КП213-7					
1К126-8	КП213-8					
1К126-9	КП213-9					
1К126-10	КП213-10					
1К126-11	КП213-11		1.424.1-5.11-72			
1К126-12	КП213-12					
2К126-1	КП214-1	1				
2К126-2	КП214-2					
2К126-3	КП214-3					
2К126-4	КП214-4			В22,5		
2К126-5	КП214-5					
2К126-6	КП214-6		1.424.1-5.11-73			
2К126-7	КП214-7					
2К126-8	КП214-8					
2К126-9				В30	3,74	9,4
2К126-10	КП214-9					
2К126-11	КП214-10					
2К126-12	КП214-11					
2К126-13	КП214-12		1.424.1-5.11-74	В22,5		
2К126-14	КП214-13		1.424.1-5.11-73			
2К126-15	КП214-14					
2К126-16	КП214-15		1.424.1-5.11-74			
2К126-17	КП214-16					

Марки закладных изделий и номера узлов их установки принимать по чертежам КЖИ проекта здания

1.424.1-5.10-24

ГИП	Баканова		14.03
Разраб.	Баканова		94
Исполн.	Николаева		
Провер.	Петрова		
Н.контр.	Баканова		

Колонна 1К126-1... 1К126-12; 2К126-1... 2К126-17

Стадия	Лист	Листов
Р		1

ЦНИИпромзданий

Взам. инв. № | Подп. и дата | Инв. № подл.

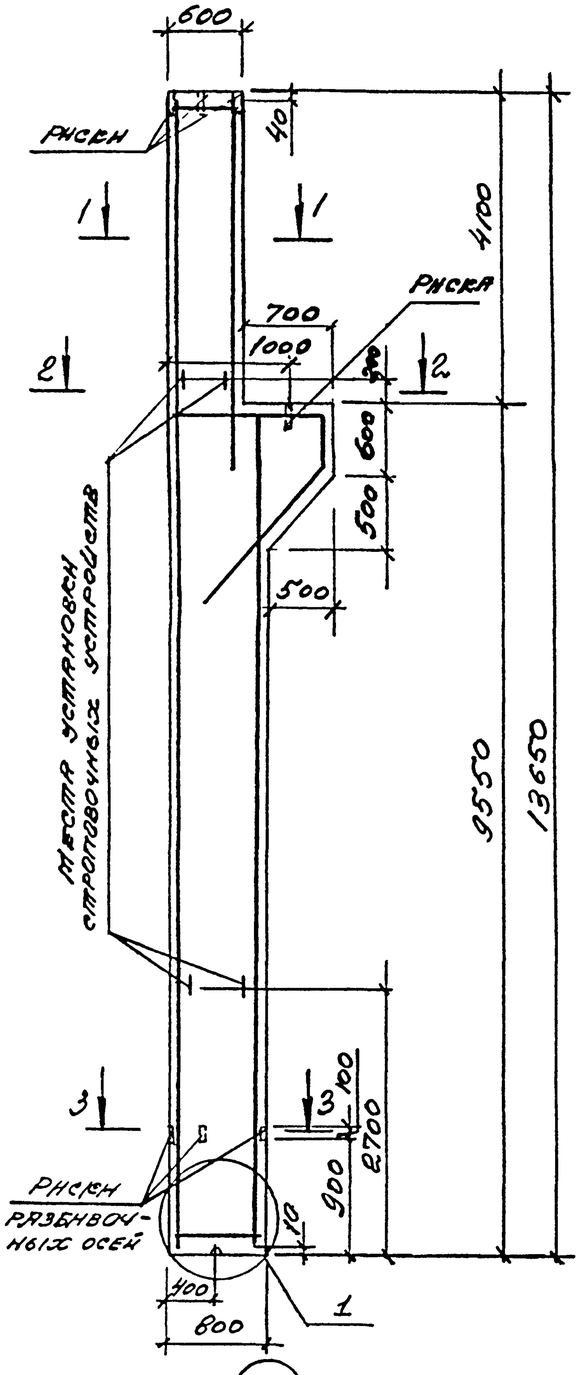

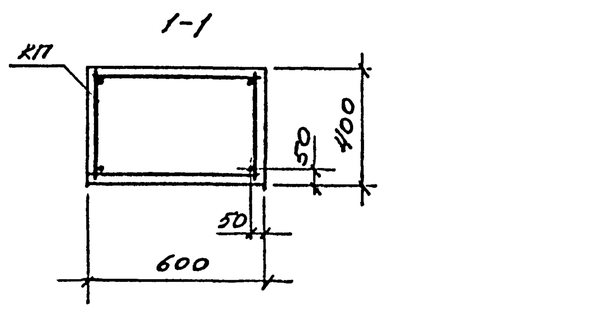

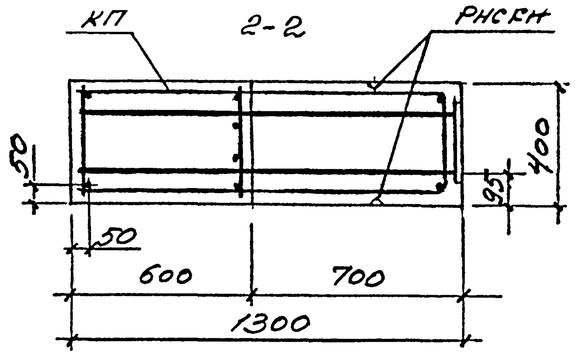

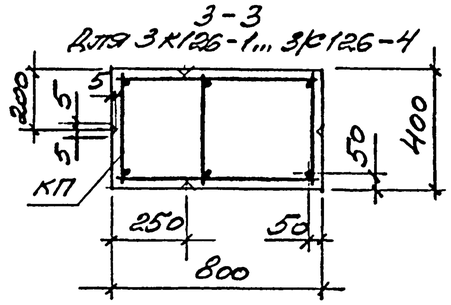

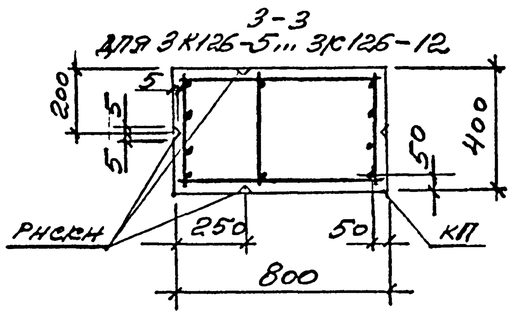

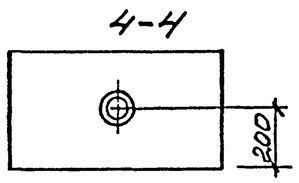

Марка колонны	Марка каркаса КП	Кол.	Обозначение документа на каркас КП	Класс бетона	Объем бетона, м³	Масса колонны, т
3КС126-1	КП215-1	1	1.424.1-5.11-75	В22,5	4,21	10,5
3КС126-2	КП215-2					
3КС126-3	КП215-3					
3КС126-4	КП215-4					
3КС126-5	КП215-5					
3КС126-6	КП215-6					
3КС126-7	КП215-7					
3КС126-8	КП215-8					
3КС126-9	КП215-9					
3КС126-10	КП215-10					
3КС126-11	КП215-11					
3КС126-12	КП215-12					

Марки закладных изделий и номера узлов их установки принимать по чертежам КЖИ проекта здания

ГИП	Баранова		11.03
Разраб.	Баранова		94г.
Исполн.	Николаева		
Провер.	Петрова		
Н. контр.	Баранова		

1.424.1-5.10-25

Колонна 3КС126-1,... 3КС126-12

Стадия	Лист	Листов
Р		1

ЦНИИПромзданий

Инв. № подл. | Подпись и дата | Взам. инв. №

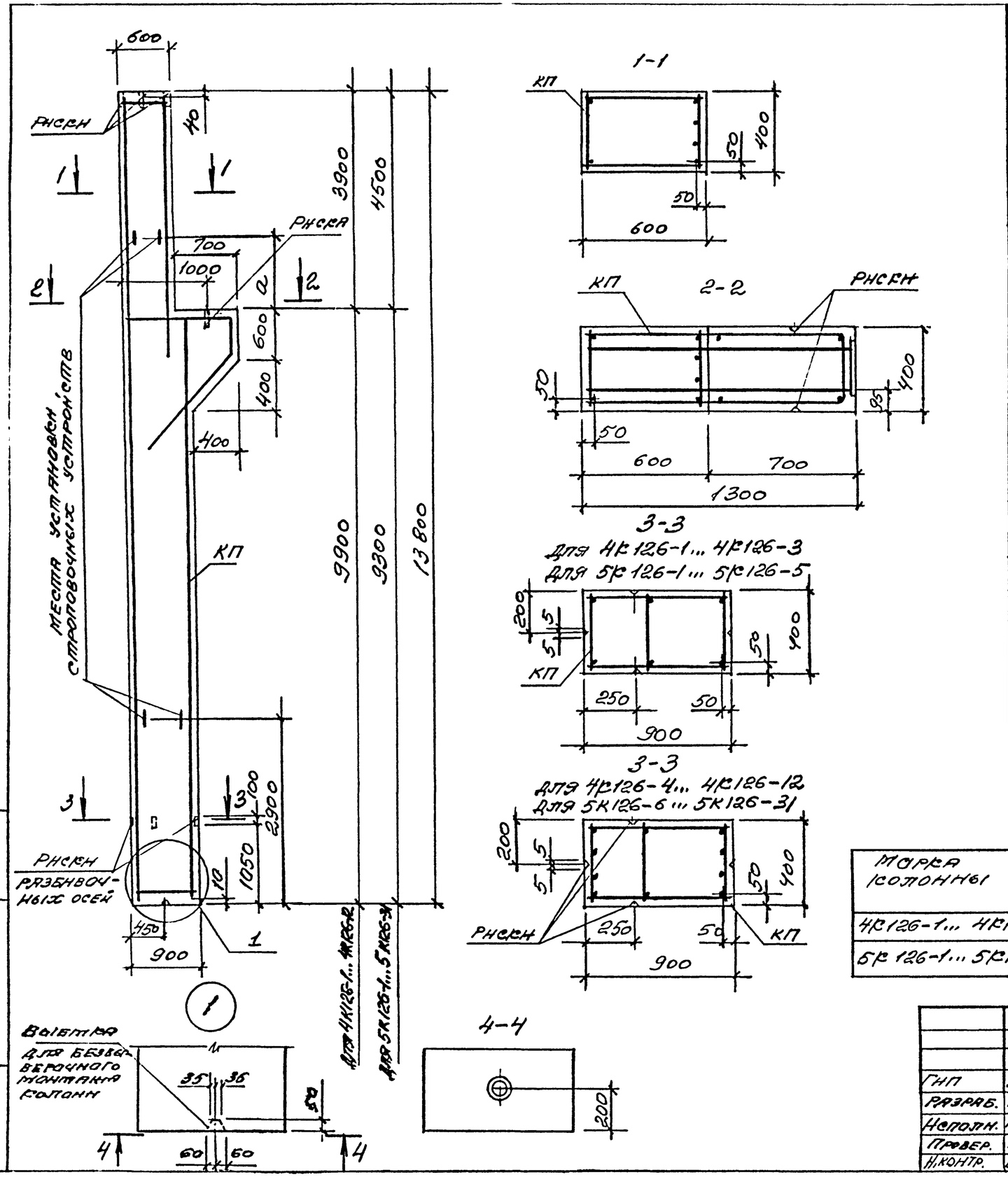

Марка колонны	Марка каркаса КП	Кол	Обозначение документа на каркас КП	Класс бетона	Объем бетона, м³	Масса колонны, т
4К126-1	КП216-1	1	1.424.1-5.11-76	В22,5	4,63	11,6
4К126-2	КП216-2					
4К126-3	КП216-3					
4К126-4	КП216-4					
4К126-5	КП216-5					
4К126-6	КП216-6					
4К126-7	КП216-7					
4К126-8	КП216-8		1.424.1-5.11-77			
4К126-9	КП216-9					
4К126-10	КП216-10					
4К126-11	КП216-11					
4К126-12	КП216-12					
5К126-1	КП217-1		1.424.1-5.11-78		4,56	11,4
5К126-2	КП217-2					
5К126-3				В30		
5К126-4	КП217-3			В22,5		
5К126-5	КП217-4		1.424.1-5.11-79			
5К126-6	КП217-5					
5К126-7	КП217-6					
5К126-8				В30		

1. Марки закладных изделий и номера узлов их установки принимать по чертежам КЖИ проекта здания
2. Продолжение спецификации см. л. 2

Марка колонны	a, мм
4К126-1... 4К126-12	400
5К126-1... 5К126-31	1000

ГИП	Бажанова		14.03	1.424.1-5.10-26
Разраб.	Бажанова		94г	Колонна 4К126-1... 4К126-12; 5К126-1... 5К126-31
Исполн.	Николаева			Стадия: Р; Лист: 1; Листов: 2
Провер.	Петрова			ЦНИИпромзданий
Н.контр.	Бажанова			

Инв. № подл. | Подпись и дата | Взам. инв. №

Марка колонны	Марка каркаса КП	Кол.	Обозначение документа на каркас КП	Класс бетона	Объем бетона, м³	Масса колонны, т
5К126-9	КП217-7	1	1.424.1-5.11-79	В22,5	4,56	11,4
5К126-10				В30		
5К126-11	КП217-8					
5К126-12	КП217-9		1.424.1-5.11-78	В22,5		
5К126-13	КП217-10					
5К126-14	КП217-11					
5К126-15				В30		
5К126-16	КП217-12		1.424.1-5.11-79	В22,5		
5К126-17	КП217-13		1.424.1-5.11-78			
5К126-18	КП217-14					
5К126-19				В30		
5К126-20	КП217-15		1.424.1-5.11-79	В22,5		

Марка колонны	Марка каркаса КП	Кол.	Обозначение документа на каркас КП	Класс бетона	Объем бетона, м³	Масса колонны, т
5К126-21	КП217-16	1	1.424.1-5.11-80	В22,5	4,56	11,4
5К126-22	КП217-17					
5К126-23	КП217-18					
5К126-24	КП217-19					
5К126-25	КП217-20					
5К126-26	КП217-21					
5К126-27				В30		
5К126-28	КП217-22			В22,5		
5К126-29	КП217-23					
5К126-30	КП217-24					
5К126-31	КП217-25					

Инв. № подл. | Подпись и дата | Взам. инв. №

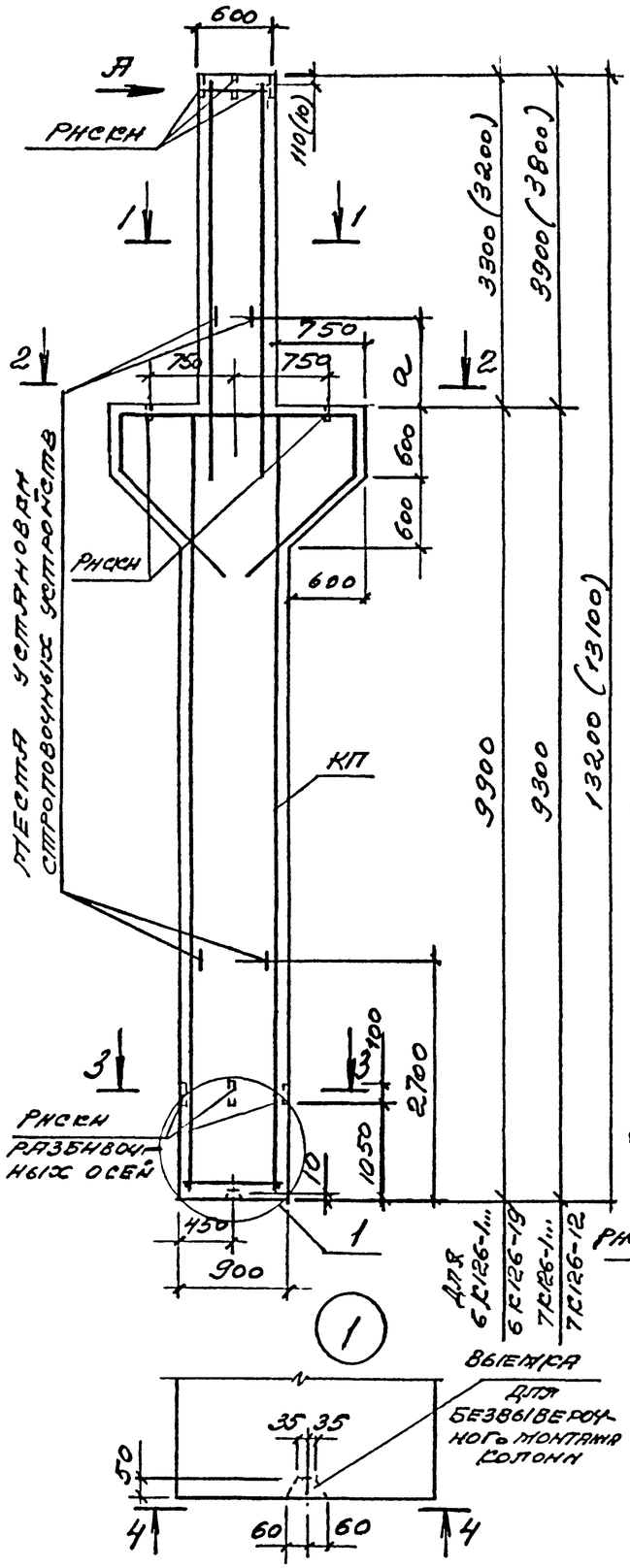

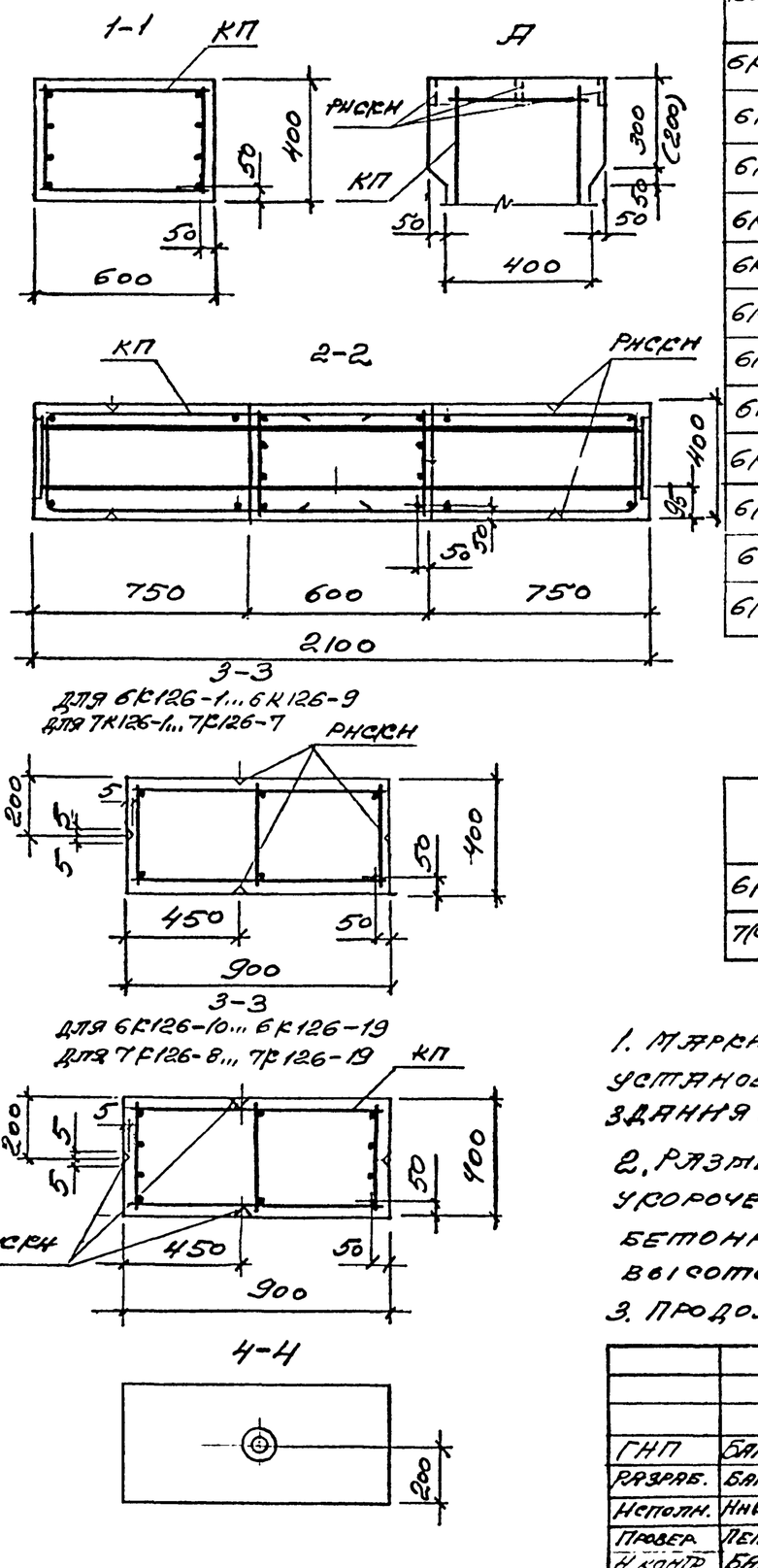

Марка колонны	Марка каркаса КП	Кол.	Обозначение документа на каркас КП	Класс бетона	Объем бетона колонны, м³	Масса колонны, т
6К126-1	КП218-1	1	1.424.1-5.11-81	В22,5	4,79	12,0
6К126-2				В30		
6К126-3				В40		
6К126-4	КП218-2			В22,5		
6К126-5				В30		
6К126-6				В40		
6К126-7	КП218-3			В22,5		
6К126-8				В30		
6К126-9				В40		
6К126-10	КП218-4			В22,5		
6К126-11				В30		
6К126-12				В40		

Марка колонны	a, мм
6К126-1... 6К126-19	200
7К126-1... 7К126-19	300

1. Марки закладных изделий и номера узлов их установки принимать по чертежам КЖИ проекта здания.
2. Размеры, указанные в скобках, соответствуют укороченным на 100 мм колоннам под железобетонные подстропильные конструкции с высотой на опоре 700 мм
3. Продолжение спецификации см. л. 2.

				1.424.1-5.10-27
ГИП	Баянанова		14.03	Колонна 6К126-1... 6К126-19; 7К126-1... 7К126-19
Разраб.	Баянанова		97	
Исполн.	Николаева			
Провер.	Петрова			
Н. контр.	Баянанова			

Стадия	Лист	Листов
Р	1	2

ЦНИИПромзданий

Инв. № подл. | Подпись и дата | Взам. инв. №

Ц00260-02 37

Марка колонны	Марка каркаса КП	Кол	Обозначение документа на каркас КП	Класс бетона	Объем бетона, м³	Масса колонны, т
6КР26-13	КП218-5	1	1.424.1-5.11-81	В22,5	4,79	12,0
6КР26-14				В30		
6КР26-15				В40		
6КР26-16	КП218-6			В22,5		
6КР26-17				В30		
6КР26-18	КП218-7			В22,5		
6КР26-19				В30		
7КР26-1	КП219-1		1.424.1-5.11-82	В40	4,73	11,8
7КР26-2	КП219-2			В30		
7КР26-3				В40		
7КР26-4	КП219-3			В30		
7КР26-5				В40		
7КР26-6	КП219-4			В30		
7КР26-7				В40		

Марка колонны	Марка каркаса КП	Кол	Обозначение документа на каркас КП	Класс бетона	Объем бетона, м³	Масса колонны, т
7К126-8	КП219-5	1	1.424.1-5.11-83	В30	4,73	11,8
7КР26-9	КП219-6			В40		
7КР26-10				В30		
7КР26-11	КП219-7			В40		
7КР26-12						
7К126-13	КП219-8		1.424.1-5.11-82	В30		
7КР26-14				В40		
7КР26-15	КП219-9			В30		
7КР26-16				В40		
7КР26-17	КП219-10			В30		
7КР26-18				В40		
7КР26-19	КП219-11		1.424.1-5.11-83	В30		

Инв.№ подл. | Подпись и дата | Взам.инв.№

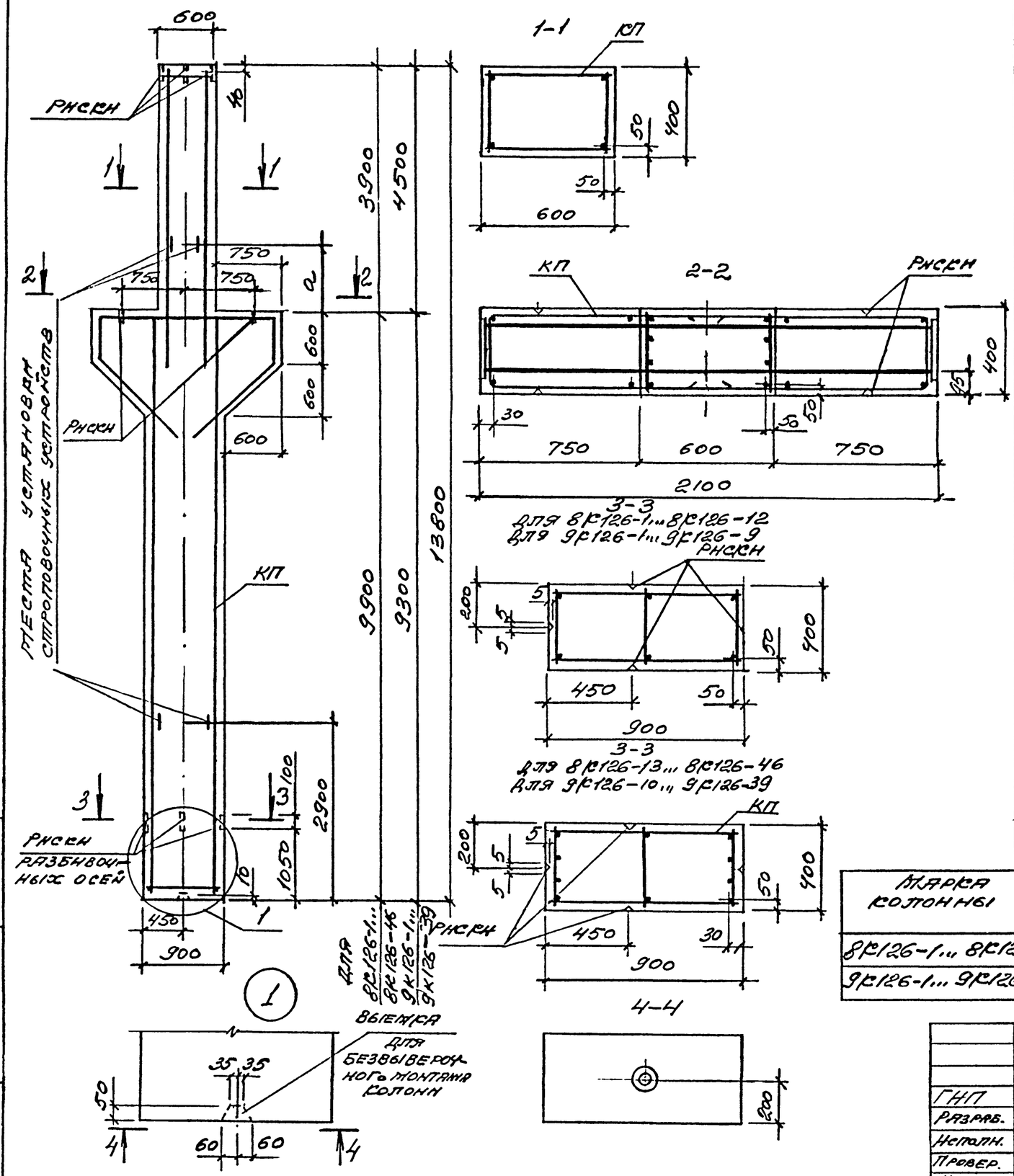

МАРКА КОЛОННЫ	МАРКА СБОРКИ КП	Кол	ОБОЗНАЧЕНИЕ ДОКУМЕНТА НА СБОРКУ КП	КЛАСС БЕТОНА	ОБЪЕМ БЕТОНА, $м^3$	МАССА КОЛОННЫ, Т
8КР126-1	КП220-1	1	1.424.1-5.11-84	В22,5	4,94	12,4
8КР126-2				В30		
8КР126-3				В40		
8КР126-4	КП220-2			В22,5		
8КР126-5				В30		
8КР126-6				В40		
8КР126-7	КП220-3			В22,5		
8КР126-8				В30		
8КР126-9				В40		
8КР126-10	КП220-4			В22,5		
8КР126-11				В30		
8КР126-12	КП220-3			В40		
8КР126-13	КП220-6		1.424.1-5.11-85	В22,5		
8КР126-14				В30		
8КР126-15				В40		
8КР126-16	КП220-7			В22,5		
8КР126-17				В30		
8КР126-18				В40		
8КР126-19	КП220-8			В22,5		
8КР126-20				В30		
8КР126-21	КП220-9		1.424.1-5.11-86	В22,5		
8КР126-22				В30		
8КР126-23				В40		
8КР126-24	КП220-10		1.424.1-5.11-84	В22,5		
8КР126-25				В30		

МАРКА КОЛОННЫ	a, мм
8КР126-1... 8КР126-46	200
9КР126-1... 9КР126-39	700

1. МАРКИ ЗАКЛАДНЫХ ИЗДЕЛИЙ И НОМЕРА УЗЛОВ ИХ УСТАНОВКИ ПРИНИМАТЬ ПО ЧЕРТЕЖАМ КЖИ ПРОЕКТА ЗДАНИЯ

2. Продолжение спецификации см. л. 2

ГИП	Бажанова		11.03
Разраб.	Бажанова		11.03
Исполн.	Николаева		
Провер.	Петрова		
Н.контр.	Бажанова		

1.424.1-5.10-28

Колонна 8КР126-1... 8КР126-46; 9КР126-1... 9КР126-39

Стадия	Лист	Листов
Р	1	2

ЦНИИПромзданий

Инв.№ подл. | Подпись и дата | Взам.инв.№

400260-02 39

Марка колонны	Марка сварного каркаса КП	Кол.	Обозначение документа на каркас КП	Класс бетона	Объем бетона, м³	Масса колонны, т
8КГ26-26	КП220-11	1	1.424.1-5.11-86	В22,5	4,94	12,4
8КГ26-27				В30		
8КГ26-28	КП220-12			В22,5		
8КГ26-29				В30		
8КГ26-30	КП220-13		1.424.1-5.11-84	В22,5		
8КГ26-31				В30		
8КГ26-32	КП220-14		1.424.1-5.11-86	В22,5		
8КГ26-33	КП220-15		1.424.1-5.11-84	В30		
8КГ26-34	КП220-16		1.424.1-5.11-85	В22,5		
8КГ26-35				В30		
8КГ26-36	КП220-17		1.424.1-5.11-87	В22,5		
8КГ26-37				В30		
8КГ26-38	КП220-18			В22,5		
8КГ26-39				В30		
8КГ26-40	КП220-19					
8КГ26-41	КП220-20		1.424.1-5.11-86			
8КГ26-42	КП220-21		1.424.1-5.11-85	В40		
8КГ26-43						
8КГ26-44	КП220-22		1.424.1-5.11-87	В22,5		
8КГ26-45				В30		
8КГ26-46	КП220-23					
9КГ26-1	КП221-1		1.424.1-5.11-88	В30	4,87	12,2
9КГ26-2				В40		
9КГ26-3	КП221-2			В30		
9КГ26-4				В40		
9КГ26-5	КП221-3			В30		
9КГ26-6				В40		
9КГ26-7	КП221-4			В30		
9КГ26-8				В40		
9КГ26-9	КП221-5		1.424.1-5.11-89			

Марка колонны	Марка сварного каркаса	Кол.	Обозначение документа на каркас КП	Класс бетона	Объем бетона, м³	Масса колонны, т
9КГ26-10	КП221-6	1	1.424.1-5.11-89	В30	4,87	12,2
9КГ26-11				В40		
9КГ26-12	КП221-7			В30		
9КГ26-13				В40		
9КГ26-14	КП221-8			В30		
9КГ26-15				В40		
9КГ26-16	КП221-9		1.424.1-5.11-88	В30		
9КГ26-17				В40		
9КГ26-18	КП221-10			В30		
9КГ26-19				В40		
9КГ26-20	КП221-11			В30		
9КГ26-21				В40		
9КГ26-22	КП221-12		1.424.1-5.11-89			
9КГ26-23	КП221-13		1.424.1-5.11-88	В30		
9КГ26-24	КП221-14			В40		
9КГ26-25				В30		
9КГ26-26	КП221-15			В40		
9КГ26-27						
9КГ26-28	КП221-16		1.424.1-5.11-89	В30		
9КГ26-29				В40		
9КГ26-30	КП221-17		1.424.1-5.11-90	В30		
9КГ26-31				В40		
9КГ26-32	КП221-18			В30		
9КГ26-33	КП221-19					
9КГ26-34	КП221-20		1.424.1-5.11-88	В40		
9КГ26-35	КП221-21					
9КГ26-36	КП221-22		1.424.1-5.11-89			
9КГ26-37	КП221-23		1.424.1-5.11-90	В30		
9КГ26-38	КП221-24			В40		
9КГ26-39	КП221-25					

Инв.№ подл. | Подпись и дата | Взам.инв.№

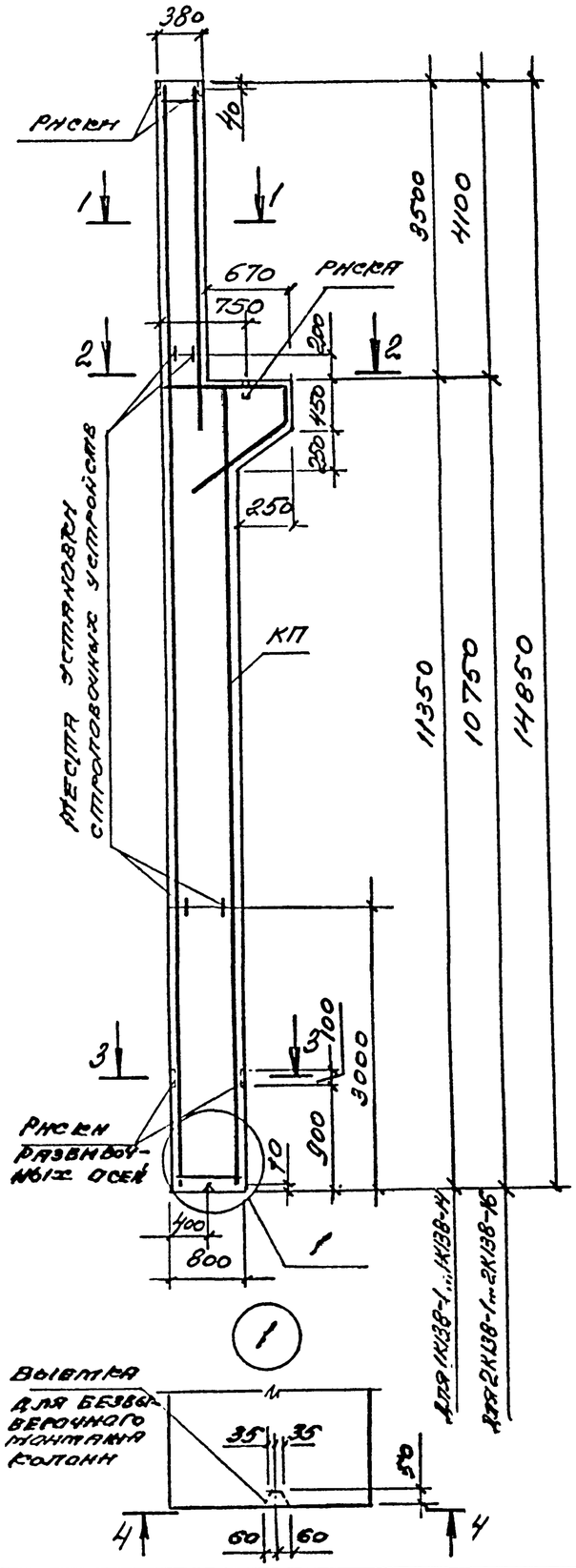

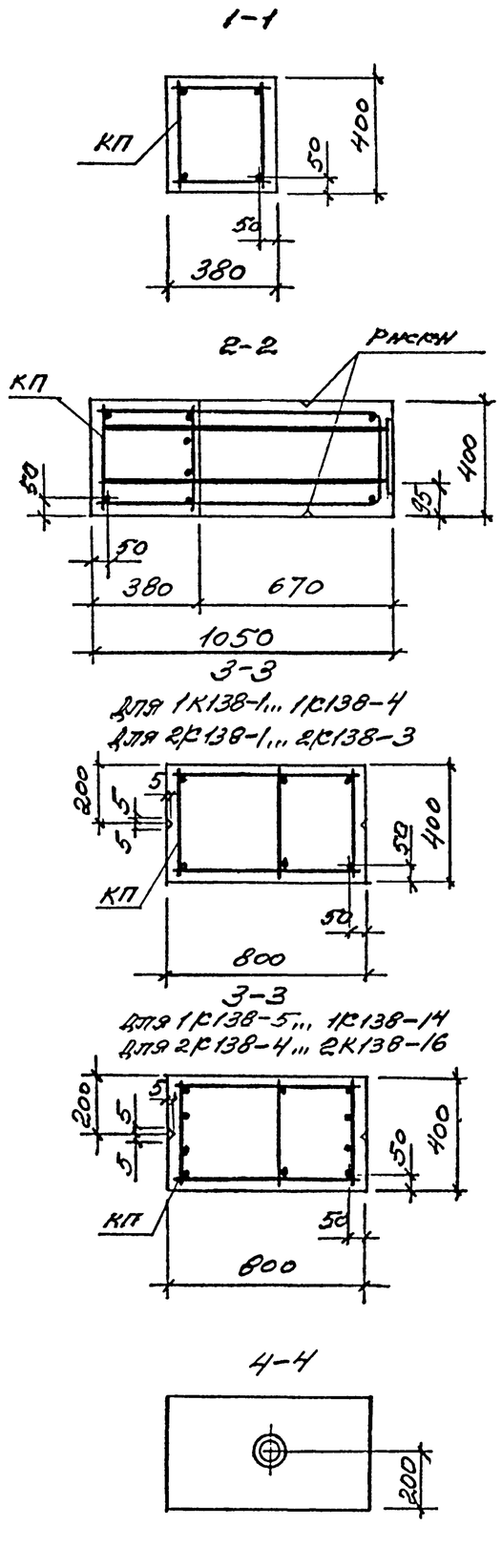

МАРКА КОЛОННЫ	МАРКА КАРКАСА КП	КОЛ.	ОБОЗНАЧЕНИЕ ДОКУМЕНТА НА КАРКАС КП	КЛАСС БЕТОНА	ОБЪЕМ БЕТОНА, $м^3$	МАССА КОЛОННЫ, т
1К138-1	КП222-1	1	1.424.1-5.11-91	В15	4,22	10,6
1К138-2	КП222-2					
1К138-3	КП222-3					
1К138-4	КП222-4					
1К138-5	КП222-5					
1К138-6	КП222-6					
1К138-7				В22,5		
1К138-8	КП222-7			В15		
1К138-9				В22,5		
1К138-10	КП222-8			В15		
1К138-11	КП222-9			В22,5		
1К138-12				В15		
1К138-13	КП222-10					
1К138-14				В22,5		
2К138-1	КП223-1		1.424.1-5.11-92	В22,5	4,12	10,3
2К138-2	КП223-2					
2К138-3	КП223-3					
2К138-4	КП223-4					
2К138-5	КП223-5					
2К138-6	КП223-6					
2К138-7	КП223-7					
2К138-8	КП223-8					
2К138-9	КП223-9					
2К138-10	КП223-10					
2К138-11	КП223-11					
2К138-12	КП223-12					
2К138-13				В30		
2К138-14	КП223-13			В22,5		
2К138-15	КП223-14					
2К138-16	КП223-15					

МАРКИ ЗАКЛАДНЫХ ИЗДЕЛИЙ И НОМЕРА УЗЛОВ ИХ УСТАНОВКИ ПРИНИМАТЬ ПО ЧЕРТЕЖАМ КЖИ ПРОЕКТА ЗДАНИЯ

ГИП	БАЖАНОВА		14.03
РАЗРАБ.	БАЖАНОВА		94
ИСПОЛН.	НИКОМЕВА		
ПРОВЕР.	ПЕТРОВА		
Н.КОНТР.	БАЖАНОВА		

1.424.1-5.10-29

КОЛОННА 1К138-1... 1К138-14; 2К138-1... 2К138-16

СТАДИЯ	ЛИСТ	ЛИСТОВ
Р		1

ЦНИИПРОМЗДАНИЙ

Инв. № подл. | Подпись и дата | Взам. инв. №

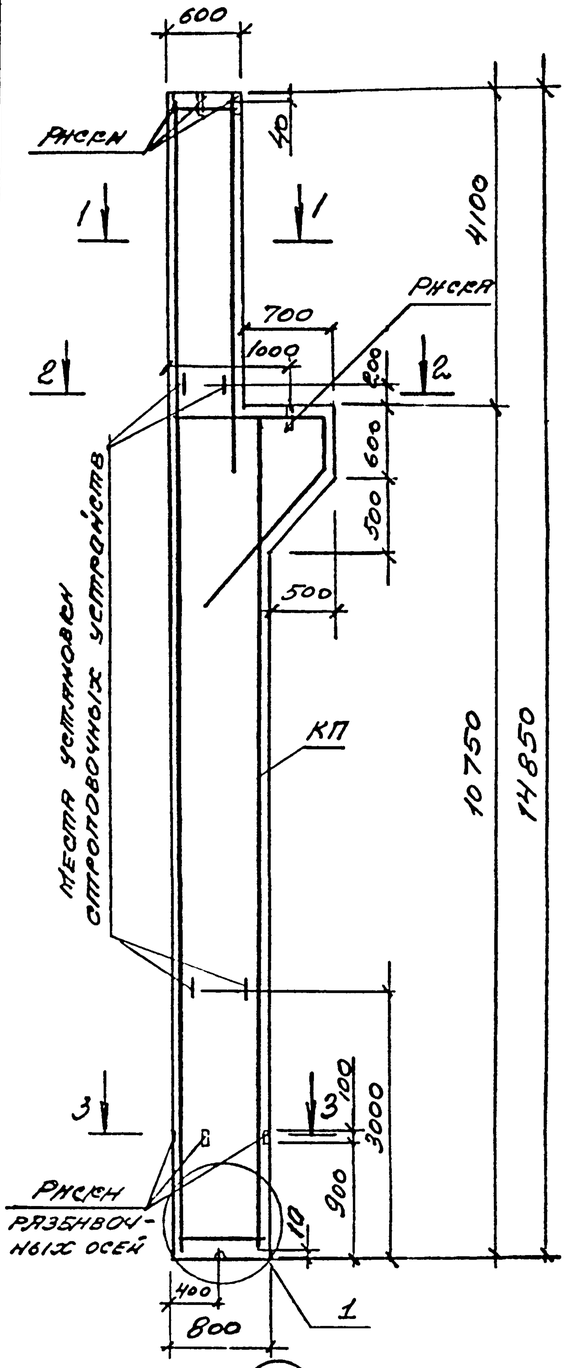

МАРКА КОЛОННЫ	МАРКА КАРКАСА КП		ОБОЗНАЧЕНИЕ ДОКУМЕНТА НА КАРКАС КП	КЛАСС БЕТОНА	ОБЪЕМ БЕТОНА, м³	МАССА КОЛОННЫ, т
3К138-1	КП224-1					
3К138-2	КП224-2					
3К138-3	КП224-3					
3К138-4	КП224-4					
3К138-5	КП224-5					
3К138-6	КП224-6					
3К138-7	КП224-7	1	1.424.1-5.11-93	В22,5	4,6	11,5
3К138-8	КП224-8					
3К138-9	КП224-9					
3К138-10	КП224-10					
3К138-11	КП224-11					
3К138-12	КП224-12					
3К138-13	КП224-13					

МАРКИ ЗАКЛАДНЫХ ИЗДЕЛИЙ И НОМЕРА УЗЛОВ ИХ УСТАНОВКИ ПРИНИМАТЬ ПО ЧЕРТЕЖАМ КМД ПРОЕКТА ЗДАНИЯ

ГИП	БАНЬКОВА		1403	1.424.1-5.10-30	
РАЗРАБ.	БАНЬКОВА		94г	КОЛОННА 3К138-1... 3К138-13	СТАДИЯ: Р; ЛИСТ: ; ЛИСТОВ: 1
НАЧОТДЕЛ	НИКОЛАЕВА				ЦНИИПРОМЗДАНИЙ
ПРОВЕР.	ПЕТРОВА				
Н.КОНТР.	БАНЬКОВА				

Инв. № подл. | Подпись и дата | Взам. инв. №

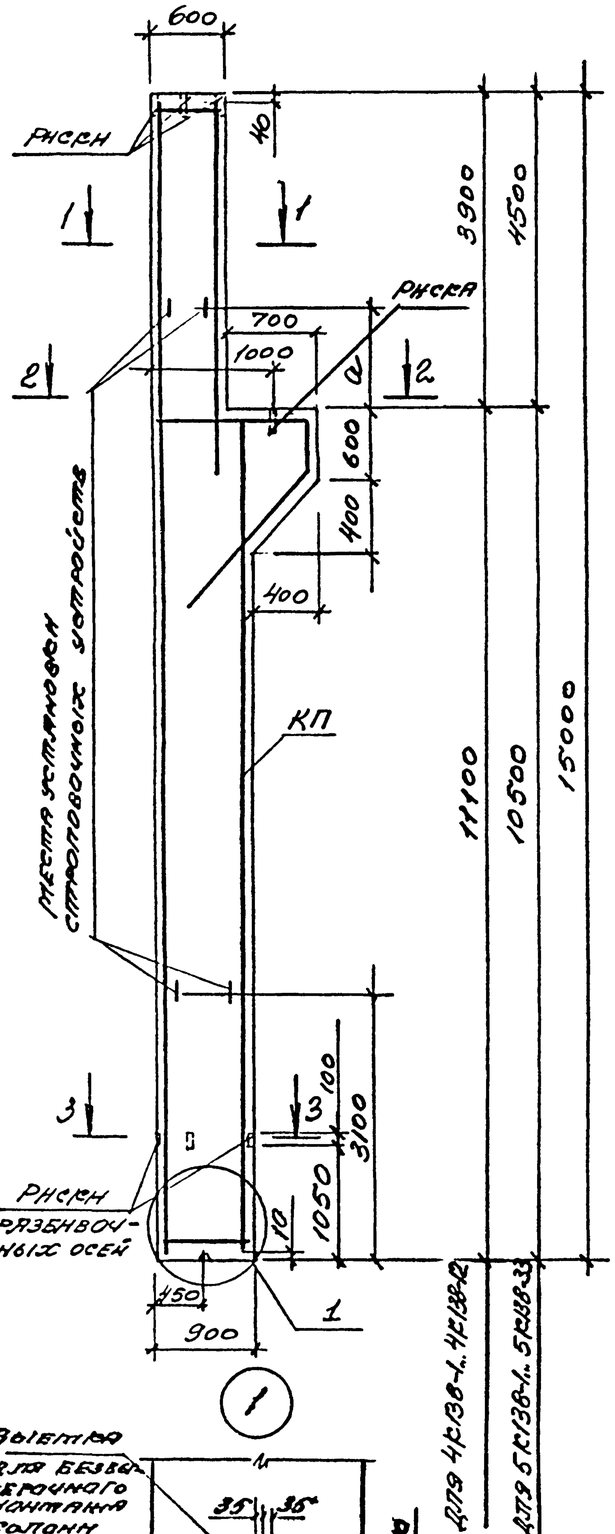

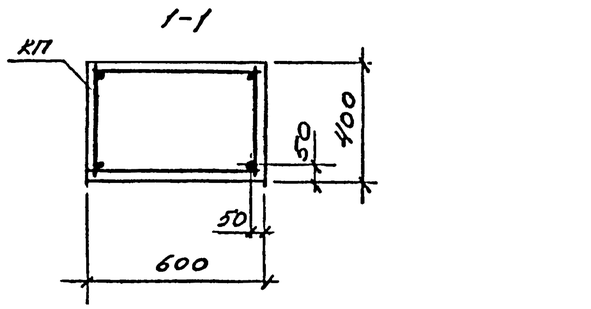

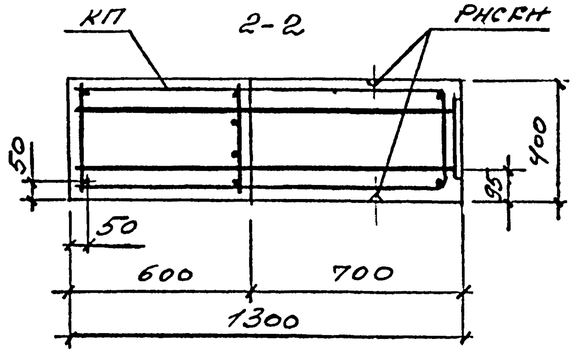

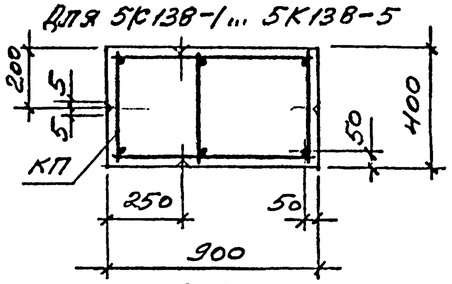

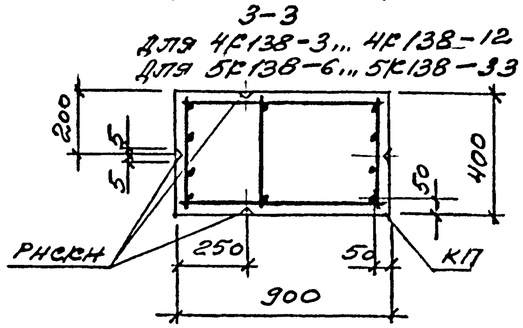

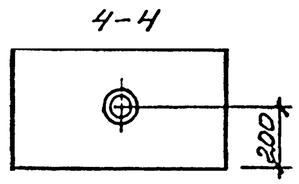

Марка колонны	Марка каркаса КП	Кол.	Обозначение документа на каркас КП	Класс бетона	Объем бетона, м³	Масса колонны, т
4К138-1	КП225-1	1	1.424.1-5.11-94	В22,5	5,1	12,7
4К138-2	КП225-2					
4К138-3	КП225-3					
4К138-4	КП225-4					
4К138-5	КП225-5					
4К138-6	КП225-6					
4К138-7	КП225-7					
4К138-8	КП225-8					
4К138-9	КП225-9					
4К138-10	КП225-10		1.424.1-5.11-95			
4К138-11	КП225-11					
4К138-12	КП225-12					
5К138-1	КП226-1			В30	5,0	12,5
5К138-2	КП226-2					
5К138-3						
5К138-4	КП226-3		1.424.1-5.11-96	В22,5		
5К138-5	КП226-4					
5К138-6	КП226-5					
5К138-7	КП226-6		1.424.1-5.11-97			
5К138-8	КП226-7					

Марка колонн	а, мм
4К138-1,... 4К138-12	200
5К138-2,... 5К138-33	700

1. Марки закладных изделий и номера узлов их установки принимать по чертежам КЖИ проекта здания.
2. Продолжение спецификации см. л. 2

ГИП	Баженова		14.83	
Разраб.	Баженова		44	
Н.контр.	Николаева			
Провер.	Петрова			
Н.контр.	Баженова			

1.424.1-5.10-31

Колонна 4К138-1,.. 4К138-12; 5К138-1,... 5К138-33

Стадия	Лист	Листов
Р	1	2

ЦНИИпромзданий

Инв. № подл. | Подпись и дата | Взам. инв. №

Марка колонны	Марка каркаса КП	Кол.	Обозначение документа на каркас КП	Класс бетона	Объем бетона, м³	Масса колонны, т
5К138-9	КП226-8	1	1.424.1-5.11-96	В22,5	5,0	12,5
5К138-10	КП226-9					
5К138-11				В30		
5К138-12	КП226-10			В22,5		
5К138-13				В30		
5К138-14	КП226-11			В22,5		
5К138-15	КП226-12					
5К138-16	КП226-13		1.424.1-5.11-97			
5К138-17	КП226-14			В30		
5К138-18						
5К138-19	КП226-15			В22,5		
5К138-20	КП226-16					
5К138-21	КП226-17					

Марка колонны	Марка каркаса КП	Кол.	Обозначение документа на каркас КП	Класс бетона	Объем бетона, м³	Масса колонны, т
5К138-22	КП226-18	1	1.424.1-5.11-96	В22,5	5,0	12,5
5К138-23	КП226-19					
5К138-24				В30		
5К138-25	КП226-20			В22,5		
5К138-26	КП226-21		1.424.1-5.11-97			
5К138-27	КП226-22					
5К138-28	КП226-23					
5К138-29	КП226-24					
5К138-30	КП226-25					
5К138-31	КП226-26					
5К138-32	КП226-27					
5К138-33	КП226-28					

Инв. № подл. | Подпись и дата | Взам. инв. №

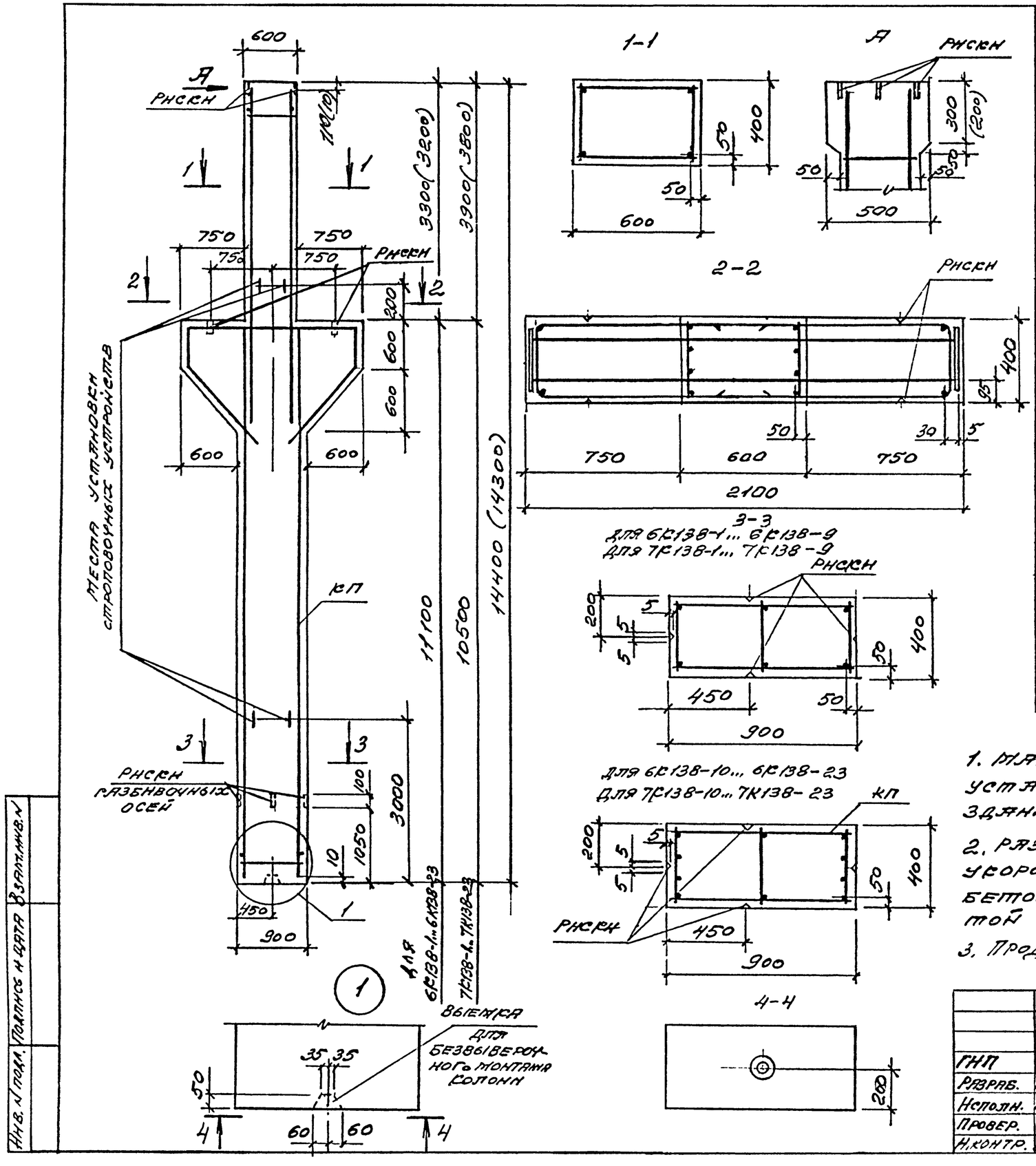

Марка колонны	Марка каркаса КП	Кол.	Обозначение документа на каркас КП	Класс бетона	Объем бетона, м³	Масса колонны, т
6К138-1	КП227-1	1	1.424.1-5.11-98	В22,5	5,23	13,1
6К138-2				В30		
6К138-3				В40		
6К138-4	КП227-2			В22,5		
6К138-5				В30		
6К138-6				В40		
6К138-7	КП227-3			В22,5		
6К138-8				В30		
6К138-9				В40		
6К138-10	КП227-4		1.424.1-5.11-99	В22,5		
6К138-11				В30		
6К138-12				В40		
6К138-13	КП227-5			В22,5		
6К138-14				В30		
6К138-15				В40		
6К138-16	КП227-6		1.424.1-5.11-98	В22,5		
6К138-17				В30		
6К138-18				В40		
6К138-19	КП227-7			В22,5		

1. Марки закладных изделий и номера узлов их установки принимать по чертежам КЖИ проекта здания.
2. Размеры, указанные в скобках, соответствуют укороченным на 100мм колоннам под железобетонные подстропильные конструкции с высотой на опоре 700мм
3. Продолжение спецификации см. л. 2.

				1.424.1-5.10-32			
ГИП	Бажанова		1403	Колонна 6К138-1... 6К138-23; 7К138-1... 7К138-23	Стадия	Лист	Листов
Разраб.	Бажанова		24		Р	1	2
Исполн.	Николаева				ЦНИИпромзданий		
Провер.	Петрова						
Н.контр.	Бажанова						

Инв.№ подл. | Подпись и дата | Взам.инв.№

Марка колонны	Марка каркаса КП	Кол.	Обозначение документа на каркас КП	Класс бетона	Объем бетона, м³	Масса колонны, т
6КГ38-20	КП227-8	1	1.424.1-5.11-98	В22,5	5,23	13,1
6КГ38-21				В30		
6КГ38-22				В40		
6КГ38-23	КП227-9			В22,5		
7КГ38-1	КП228-1		1.424.1-5.11-100	В40	5,16	12,9
7КГ38-2	КП228-2			В30		
7КГ38-3				В40		
7КГ38-4	КП228-3			В30		
7КГ38-5				В40		
7КГ38-6	КП228-4			В30		
7КГ38-7				В40		
7КГ38-8	КП228-5		1.424.1-5.11-101	В30		
7КГ38-9				В40		
7КГ38-10	КП228-6					

Марка колонны	Марка каркаса КП	Кол.	Обозначение документа на каркас КП	Класс бетона	Объем бетона, м³	Масса колонны, т
7КГ38-11	КП228-7	1	1.424.1-5.11-101	В30	5,16	12,9
7КГ38-12				В40		
7КГ38-13	КП228-8			В30		
7КГ38-14				В40		
7КГ38-15	КП228-9		1.424.1-5.11-102			
7КГ38-16	КП228-10		1.424.1-5.11-100	В30		
7КГ38-17				В40		
7КГ38-18	КП228-11		1.424.1-5.11-101			
7КГ38-19	КП228-12					
7КГ38-20	КП228-13		1.424.1-5.11-100			
7КГ38-21	КП228-14		1.424.1-5.11-101			
7КГ38-22	КП228-15		1.424.1-5.11-102	В30		
7КГ38-23	КП228-16			В40		

Инв. № подл. | Подпись и дата | Взам. инв. №

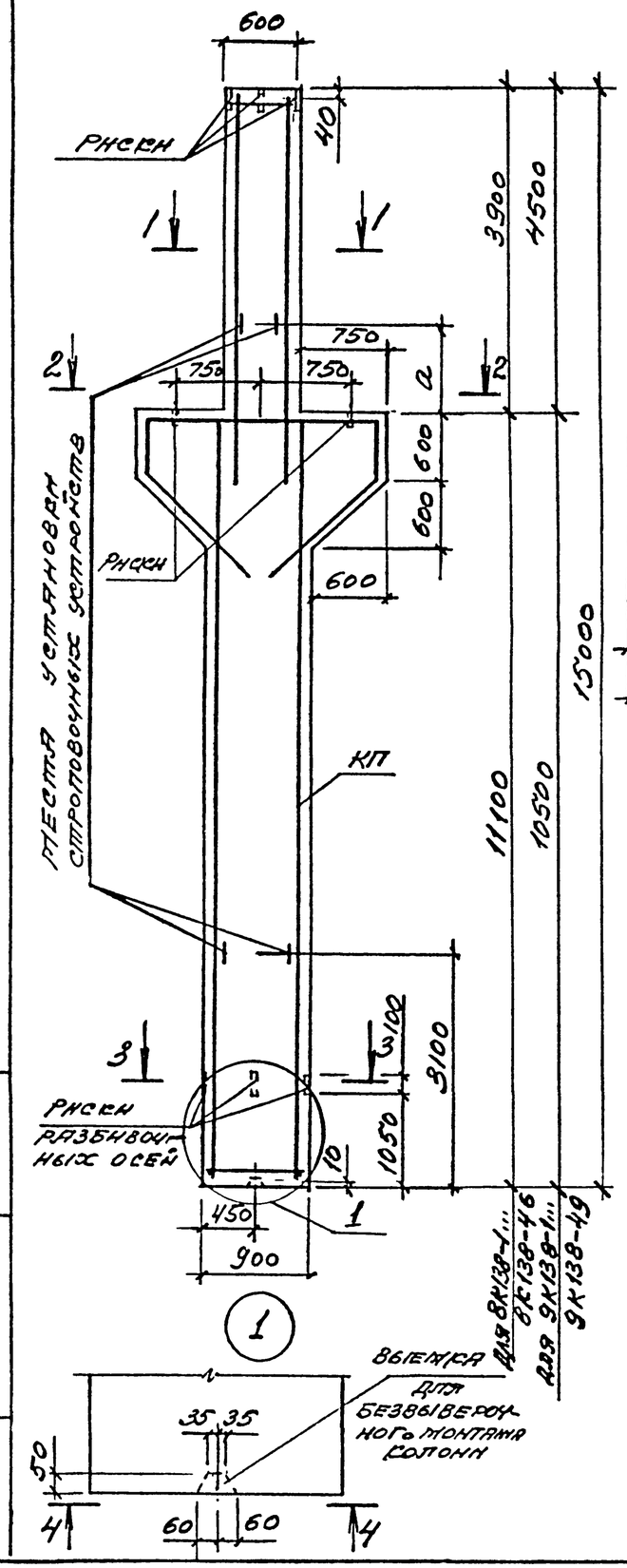

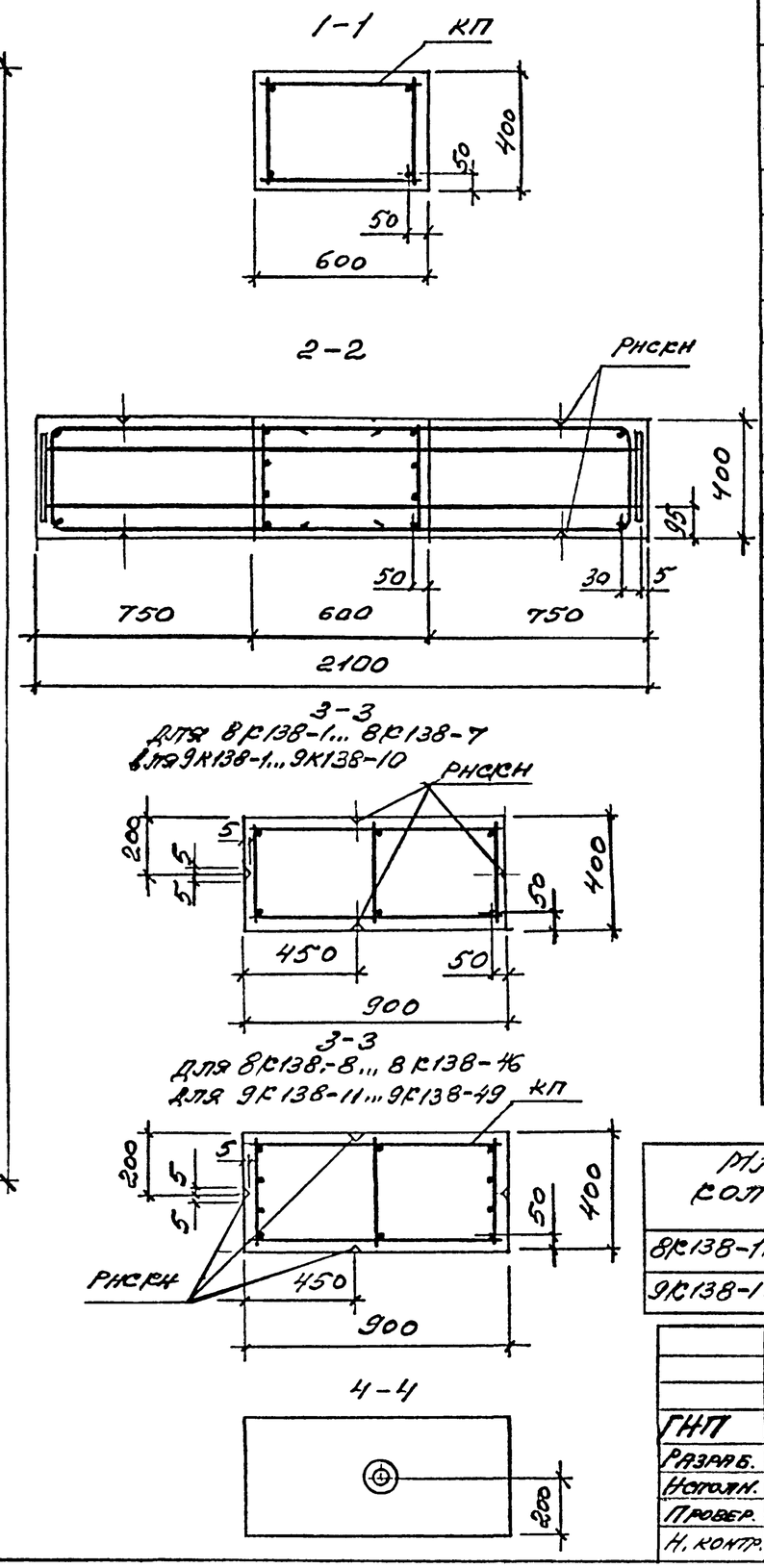

МАРКА КОЛОННЫ	МАРКА КАРКАСА СП	КОЛ.	ОБОЗНАЧЕНИЕ ДОКУМЕНТА НА КАРКАС СП	МАРКА БЕТОНА	ОБЪЕМ БЕТОНА, м³	МАССА КОЛОННЫ, т
8К138-1	КП229-1	1	1.424.1-5.11-103	В22,5	5,38	13,5
8К138-2				В30		
8К138-3				В40		
8К138-4	КП229-2			В22,5		
8К138-5				В30		
8К138-6				В40		
8К138-7	КП229-3			В22,5		
8К138-8	КП229-4					
8К138-9				В30		
8К138-10				В40		
8К138-11	КП229-5			В22,5		
8К138-12				В30		
8К138-13				В40		
8К138-14	КП229-6		1.424.1-5.11-104	В22,5		
8К138-15				В30		
8К138-16	КП229-7					
8К138-17	КП229-8		1.424.1-5.11-103	В22,5		
8К138-18				В30		
8К138-19				В40		
8К138-20	КП229-9			В22,5		
8К138-21	КП229-10		1.424.1-5.11-104	В30		
8К138-22	КП229-11		1.424.1-5.11-103	В22,5		
8К138-23				В30		
8К138-24	КП229-12			В22,5		
8К138-25				В30		

МАРКА КОЛОННЫ	а, мм
8К138-1... 8К138-46	200
9К138-1... 9К138-49	700

1. МАРКИ ЗАКЛАДНЫХ ИЗДЕЛИЙ И НОМЕРА УЗЛОВ ИХ УСТАНОВКИ ПРИНИМАЮТСЯ ПО ЧЕРТЕЖАМ КЖИ ПРОЕКТА ЗДАНИЯ
2. ПРОДОЛЖЕНИЕ СПЕЦИФИКАЦИИ СМ. Л. 2.

1.424.1-5.10-93

ГИП	БАННАНОВА		14.03
РАЗРАБ.	БАННАНОВА		
НАЧОТД.	НИКОЛАЕВА		
ПРОВЕР.	ПЕТРОВА		
Н. КОНТР.	БАННАНОВА		

КОЛОННА
8К138-1... 8К138-46;
9К138-1... 9К138-49

СТАДИЯ	ЛИСТ	ЛИСТОВ
Р	1	2

ЦНИИПРОМЗДАНИЙ

Инв. № подл. | Подпись и дата | Взам. инв. №

Марка колонны	Марка каркаса КП	Кол.	Обозначение документа на каркас КП	Марка бетона	Объем бетона, м³	Масса колонны, т
8Ф138-26	КП229-13		1.424.1-5.11-104	В22,5		
8Ф138-27				В30		
8Ф138-28	КП229-14		1.424.1-5.11-105	В22,5		
8Ф138-29				В30		
8К138-30	КП229-15		1.424.1-5.11-104			
8Ф138-31	КП229-16			В22,5		
8Ф138-32				В30		
8Ф138-33	КП229-17		1.424.1-5.11-105			
8Ф138-34	КП229-18					
8Ф138-35				В22,5		
8Ф138-36	КП229-19		1.424.1-5.11-103	В30	5,38	13,5
8Ф138-37				В22,5		
8К138-38				В30		
8Ф138-39	КП229-20	1	1.424.1-5.11-105	В22,5		
8Ф138-40				В30		
8Ф138-41	КП229-21			В22,5		
8Ф138-42				В30		
8Ф138-43	КП229-22			В22,5		
8Ф138-44				В30		
8Ф138-45	КП229-23			В22,5		
8Ф138-46				В30		
9Ф138-1	КП230-1		1.424.1-5.11-106	В30	5,30	13,3
9Ф138-2				В40		
9Ф138-3	КП230-2			В30		
9Ф138-4				В40		
9Ф138-5	КП230-3			В30		
9Ф138-6				В40		
9Ф138-7	КП230-4			В30		
9Ф138-8				В40		
9К138-9	КП230-5			В30		
9К138-10				В40		
9К138-11	КП230-6		1.424.1-5.11-107	В30		
9К138-12	КП230-7			В40		
9К138-13				В30		
9Ф138-14	КП230-8			В40		
9Ф138-15						
9Ф138-16	КП230-9		1.424.1-5.11-107	В30		
9Ф138-17				В40		
9Ф138-18	КП230-10			В30		
9Ф138-19				В40		
9Ф138-20	КП230-11		1.424.1-5.11-106	В30		
9Ф138-21				В40		
9Ф138-22	КП230-12			В30		
9Ф138-23				В40		
9Ф138-24	КП230-13			В30		
9Ф138-25				В40		
9Ф138-26	КП230-14			В30		
9Ф138-27	КП230-15					
9Ф138-28				В40		
9Ф138-29	КП230-16			В30		
9Ф138-30				В40		
9Ф138-31	КП230-17			В30		
9Ф138-32				В40	5,30	13,3
9Ф138-33	КП230-18	1		В30		
9Ф138-34				В40		
9Ф138-35	КП230-19			В30		
9Ф138-36	КП230-20					
9Ф138-37				В40		
9Ф138-38	КП230-21		1.424.1-5.11-108	В30		
9Ф138-39	КП230-22					
9Ф138-40				В40		
9Ф138-41	КП230-23			В30		
9Ф138-42	КП230-24			В40		
9Ф138-43				В30		
9Ф138-44	КП230-25			В40		
9Ф138-45				В30		
9Ф138-46	КП230-26			В40		
9Ф138-47				В30		
9Ф138-48	КП230-27			В40		
9Ф138-49						

Инв. № подл. | Подпись и дата | Взам. инв. №

Марка колонны	Марка петли	Кол.
1КЭ0-1... 1КЭ0-7; 2КЭ0-1... 2КЭ0-7; 3КЭ0-1... 3КЭ0-10.	П1	4
4КЭ0-1... 4КЭ0-6; 5КЭ0-1... 5КЭ0-9; 6КЭ0-1... 6КЭ0-8;	П2	
7КЭ0-1... 7КЭ0-4; 8КЭ0-1... 8КЭ0-5; 9КЭ0-1... 9КЭ0-4		
1К102-1... 1К102-6; 2К102-1... 2К102-10; 3К102-1... 3К102-12		
10КЭ0-1... 10КЭ0-8; 11КЭ0-1... 11КЭ0-14; 12КЭ0-1... 12КЭ0-16;	П3	
13КЭ0-1... 13КЭ0-3; 14КЭ0-1... 14КЭ0-7; 15КЭ0-1... 15КЭ0-6		
4К102-1... 4К102-13; 5К102-1... 5К102-6; 6К102-1... 6К102-12;		
7К102-1... 7К102-20; 8К102-1... 8К102-3; 9К102-1... 9К102-4;		
10К102-1... 10К102-10		
1К114-1... 1К114-16; 2К114-1... 2К114-14; 3К114-1... 3К114-12		
11К102-1... 11К102-10; 12К102-1... 12К102-16; 13К102-1... 13К102-32;	П4	
14К102-1... 14К102-3; 15К102-1... 15К102-7; 16К102-1... 16К102-15;		
4К114-1... 4К114-15; 5К114-1... 5К114-43; 6К114-1... 6К114-19;		
7К114-1... 7К114-18; 8К114-1... 8К114-7; 9К114-1... 9К114-41;		
10К114-1... 10К114-34; 11К114-1... 11К114-32;		
1К126-1... 1К126-12; 2К126-1... 2К126-17; 1К138-1... 1К138-14;		
2К138-1... 2К138-16; 3К138-1... 3К138-13		
3К126-1... 3К126-12; 4К126-1... 4К126-12; 5К126-1... 5К126-31;	П5	
6К126-1... 6К126-19; 7К126-1... 7К126-19; 8К126-1... 8К126-46;		
9К126-1... 9К126-39		
4К138-1... 4К138-12; 5К138-1... 5К138-33; 6К138-1... 6К138-23;		
7К138-1... 7К138-23; 8К138-1... 8К138-46; 9К138-1... 9К138-49		

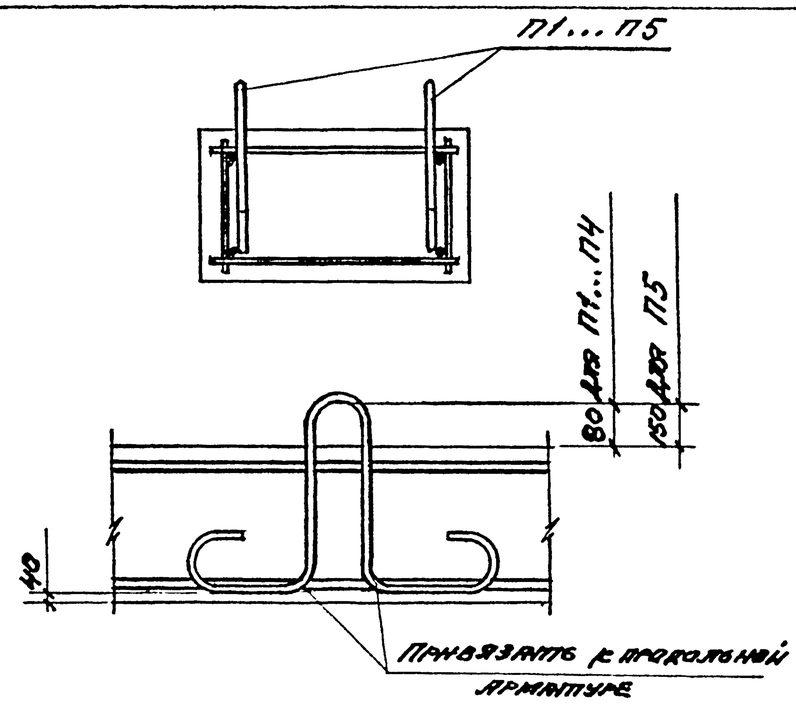

Инв. № подл. | Подпись и дата | Взам. инв. №

				1.424.1-5.0-10-34
ГИП	Баранников		Ключ подбора и деталь установки строповочных петель	Стадия: Р; Лист: ; Листов: 1
Разраб.	Баранников			ЦНИИПромзданий
Исполн.	Николаева			
Провер.	Петрова			
Н. контр.	Баранников			

Марка колонны	Изделия арматурные																	Общий расход
	Арматура класса													Всего	Прокат марки			
	А-III								А-I			Вр-I			Ст3 пс5-1			
	ГОСТ 5781-82											ГОСТ 6727-80			ГОСТ 535-88			
	ф10	ф12	ф16	ф18	ф20	ф22	ф25	Итого	ф6	ф8	Итого	ф5	Итого		-12х65		Итого	
1К90-1			15,2	67,2	–	–	–	95,5	4,2	–	4,2	6,8	6,8	106,5				108,2
1К90-2			4,6	13,7	82,8	–	–	114,2	4,2	–	4,2	6,0	6,0	124,4				126,1
1К90-3			4,6	13,7	–	100,3	–	131,7	12,9	–	12,9	0,7	0,7	145,3				147,0
1К90-4			4,6	111,9	–	–	–	129,6	4,2	–	4,2	6,4	6,4	140,2				141,9
1К90-5			4,6	98,2	17,2	–	–	133,1	4,2	–	4,2	6,4	6,4	143,7				145,4
1К90-6			4,6	–	121,1	21,1	–	159,9	5,9	–	5,9	4,5	4,5	170,3				172,0
1К90-7			4,6	–	–	167,6	–	185,3	13,3	–	13,3	0,3	0,3	198,9				200,8
2К90-1			4,6	92,3	–	–	–	110,0	4,2	–	4,2	6,6	6,6	120,8				122,5
2К90-2			4,6	–	114,6	–	–	132,3	4,2	–	4,2	5,5	5,5	142,0				143,7
2К90-3			4,6	–	34,6	96,6	–	148,9	12,3	–	12,3	0,7	0,7	161,9				163,6
2К90-4	9,5	3,6	106,5	–	34,6	–	–	154,2	4,2	–	4,2	7,1	7,1	165,5	1,7		1,7	167,2
2К90-5			4,6	92,9	34,6	–	–	145,2	4,2	–	4,2	6,5	6,5	155,9				157,6
2К90-6			4,6	–	115,5	42,5	–	175,7	6,2	–	6,2	4,3	4,3	186,2				187,9
2К90-7			4,6	–	–	181,9	–	199,6	12,9	–	12,9	0,3	0,3	212,8				214,5
3К90-1			4,6	62,4	–	–	63,8	143,9	4,2	4,3	8,5	4,9	4,9	157,3				159,0
3К90-2			4,6	–	76,9	–	63,8	158,4	4,2	4,0	8,2	4,2	4,2	170,8				172,5
3К90-3			4,6	–	–	93,2	63,8	174,7	10,6	4,0	14,6	0,3	0,3	189,6				191,3
3К90-4			103,0	–	–	–	63,8	179,9	4,2	4,9	9,1	5,5	5,5	194,5				196,2
3К90-5			4,6	88,6	–	48,5	–	154,8	6,9	–	6,9	4,9	4,9	166,6				168,3
3К90-6			4,6	88,6	–	–	63,8	170,1	4,2	4,3	8,5	4,9	4,9	183,5				185,2
3К90-7			4,6	–	109,3	48,5	–	175,5	6,7	–	6,7	4,2	4,2	186,4				188,1
3К90-8			4,6	–	109,3	132,5	63,8	190,8	4,2	4,0	8,2	4,2	4,2	203,2				204,9
3К90-9			4,6	–	–	132,5	63,8	214,0	10,6	4,0	14,6	0,3	0,3	228,9				230,6
3К90-10			4,6	–	–	132,5	234,5	252,2	4,2	13,5	17,7	0,3	0,3	270,2				271,9

Инв. № подл. | Подпись и дата | Взам. инв. №

ГИП	Бажанова		14.03
Разраб.	Петрова		94 г
Исполн.	Николаева		
Провер.	Бажанова		
Н. контр.	Бажанова		

1.424.1-5.10-РС

Ведомость расхода стали, кг

Стадия	Лист	Листов
Р	1	29

ЦНИИпромзданий

Марка колонны	Изделия арматурные															Общий расход
	Арматура класса													Всего	Прокат марки	
	А-III									А-I			Вр-I		Ст 3 пс 5-1	
	ГОСТ 5781-82												ГОСТ 6727-80		ГОСТ 535-88	
	ф10	ф12	ф16	ф18	ф20	ф22	ф25	ф28	Итого	ф6	ф8	Итого	ф5	Итого	-12х65	-14х80	-14х90	Итого	
4К90-1	12,9	16,4	4,7	15,3	82,4	–	–	–	131,7	5,8	–	5,8	7,8	7,8	145,3	1,7	–	–	1,7	147,0
4К90-2				15,3	–	99,5	–	–	148,8	15,9	–	15,9	1,6	1,6	166,3					168,0
4К90-3				129,8	19,1	–	–	–	182,9	5,8	–	5,8	8,5	8,5	197,2					198,9
4К90-4				–	119,8	23,5	–	–	177,3	8,6	–	8,6	5,8	5,8	191,7					193,4
4К90-5				–	–	169,0	–	–	203,0	16,4	–	16,4	1,1	1,1	220,5					222,2
4К90-6				26,1	–	–	186,6	–	246,7	5,8	16,2	22,0	1,6	1,6	270,3					272,0
5К90-1	12,9	15,4	–	30,1	87,3	–	–	–	145,7	5,8	–	5,8	7,7	7,7	159,2	–	2,6	–	2,6	161,8
5К90-2				–	45,6	95,9	–	–	169,8	15,3	–	15,3	1,6	1,6	186,7					189,3
5К90-3				124,8	45,6	–	–	–	198,7	5,8	–	5,8	8,2	8,2	212,7					215,3
5К90-4				124,8	7,9	46,4	–	–	207,4	9,5	–	9,5	5,9	5,9	222,8					225,4
5К90-5				–	122,6	46,4	–	–	197,3	11,4	–	11,4	2,9	2,9	211,6					214,2
5К90-6				–	7,9	184,9	–	–	221,1	16,1	–	16,1	1,1	1,1	238,3					240,9
5К90-7				–	7,9	46,4	178,5	–	261,1	6,6	14,1	20,7	1,1	1,1	282,9					285,5
5К90-8				–	7,9	–	239,7	–	275,9	5,8	14,8	20,6	1,1	1,1	297,6					300,2
5К90-9				–	7,9	–	61,2	224,6	322,0	5,8	15,0	20,8	1,1	1,1	343,9					346,5
6К90-1	12,9	14,4	–	–	–	102,4	68,8	–	198,5	12,5	6,6	19,1	0,9	0,9	218,5	–	–	2,9	2,9	221,4
6К90-2				120,0	–	9,8	68,8	–	225,9	5,8	6,7	12,5	5,2	5,2	243,6					246,5
6К90-3				–	108,3	9,8	68,8	–	214,2	5,8	6,2	12,0	4,8	4,8	231,0					233,9
6К90-4				–	108,3	9,8	–	88,1	233,5	5,8	6,4	12,2	4,8	4,8	250,5					253,4
6К90-5				–	–	139,9	68,8	–	236,0	12,5	6,2	18,7	0,9	0,9	255,6					258,5
6К90-6				–	–	139,9	–	88,1	255,3	12,5	6,4	18,9	0,9	0,9	275,1					278,0
6К90-7				–	–	9,8	168,1	88,1	293,3	5,8	15,0	20,8	0,9	0,9	315,0					317,9
6К90-8				–	–	9,8	–	300,1	337,2	5,8	15,0	20,8	0,9	0,9	358,9					361,8
7К90-1	28,4	10,2	6,6	78,8	–	–	–	–	124,0	6,0	–	6,0	7,0	7,0	137,0	3,4	–	–	3,4	140,4
7К90-2				–	97,0	–	–	–	142,2	6,0	–	6,0	6,1	6,1	154,3					157,7
7К90-3				–	–	117,6	–	–	162,8	15,6	–	15,6	0,3	0,3	178,7					182,1
7К90-4				110,0	–	–	–	–	155,2	6,0	–	6,0	7,0	7,0	168,2					171,6

Инв. № подл. | Подпись и дата | Взам. инв. №

Марка колонны	Изделия арматурные														Обычный расход
	Арматура класса												Всего	Прокат марки	
	А-III								А-I			Вр-I		Ст 3 пс 5-1	
	ГОСТ 5781-82											ГОСТ 6727-80		ГОСТ 535-88	
	ф10	ф12	ф16	ф18	ф20	ф22	ф25	Итого	ф6	ф8	Итого	ф5	Итого	-12х65 / -12х70 / -14х90 / Итого	
8К90-1	28,4	10,2	–	8,4	97,0	–	–	144,0	6,0	–	6,0	5,9	5,9	155,9	159,7
8К90-2			–	8,4	–	117,6	–	164,6	15,3	–	15,3	0,3	0,3	180,2	184,0
8К90-3			–	141,0	–	–	–	179,6	6,0	–	6,0	6,8	6,8	192,4	196,2
8К90-4			–	160,0	–	–	–	198,6	6,0	–	6,0	6,8	6,8	211,4	215,2
8К90-5			–	8,4	163,4	–	–	210,4	6,0	–	6,0	5,9	5,9	222,3	226,1
9К90-1	28,4	10,2	–	–	133,6	12,5	–	184,7	6,0	–	6,0	6,1	6,1	196,8	202,6
9К90-2			–	–	166,2	12,5	–	217,3	6,0	–	6,0	6,1	6,1	229,4	235,2
9К90-3			–	–	–	166,5	–	205,1	15,6	–	15,6	0,3	0,3	221,0	226,8
9К90-4			–	–	–	213,5	–	252,1	15,6	–	15,6	0,3	0,3	268,0	273,8
10К90-1	28,4	21,6	6,6	30,6	66,0	–	–	153,2	6,0	–	6,0	7,6	7,6	166,8	170,2
10К90-2			6,6	–	66,0	47,0	–	169,6	9,5	–	9,5	5,2	5,2	184,3	187,7
10К90-3			6,6	30,6	–	80,0	–	167,2	12,8	–	12,8	3,5	3,5	183,5	186,9
10К90-4			6,6	–	38,2	80,0	–	174,8	12,8	–	12,8	3,2	3,2	190,8	194,2
10К90-5			6,6	52,2	–	80,0	–	188,8	12,8	–	12,8	3,5	3,5	205,1	208,5
10К90-6			9,0	–	38,2	–	–	179,2	6,0	–	6,0	8,6	8,6	193,8	197,2
10К90-7			6,6	–	141,6	–	–	198,2	6,0	–	6,0	7,3	7,3	211,5	214,9
10К90-8			6,6	52,2	103,4	–	–	212,2	6,0	–	6,0	7,6	7,6	225,8	229,2
11К90-1	28,4	20,6	–	60,2	59,9	12,5	–	181,6	6,0	–	6,0	7,8	7,8	195,4	201,2
11К90-2			–	–	135,3	12,5	–	196,8	6,0	–	6,0	7,4	7,4	210,2	216,0
11К90-3			–	–	75,4	85,3	–	209,7	12,5	–	12,5	3,5	3,5	225,7	231,5
11К90-4			–	–	–	178,1	–	227,1	16,4	–	16,4	1,1	1,1	244,6	250,4
11К90-5			7,0	–	75,4	12,5	–	213,9	6,0	–	6,0	7,3	7,3	227,2	233,0
11К90-6			–	97,7	75,4	12,5	–	234,6	6,0	–	6,0	7,8	7,8	248,4	254,2
11К90-7			–	97,7	–	105,3	–	252,0	9,9	–	9,9	5,4	5,4	267,3	273,1
11К90-8			–	97,7	–	12,5	12,4	281,6	6,0	5,4	11,4	5,4	5,4	298,4	304,2
11К90-9			–	–	171,6	12,5	–	233,1	6,0	–	6,0	7,4	7,4	246,5	252,3
11К90-10			–	–	96,2	105,3	–	250,5	9,9	–	9,9	5,0	5,0	265,4	271,2
11К90-11			–	–	75,4	128,7	–	253,1	12,5	–	12,5	3,5	3,5	269,1	274,9
11К90-12			–	–	–	221,5	–	270,5	16,4	–	16,4	1,1	1,1	288,0	293,8
11К90-13			–	–	75,4	159,1	–	283,5	12,5	–	12,5	3,5	3,5	299,5	305,3
11К90-14			–	–	–	251,9	–	300,9	16,4	–	16,4	1,1	1,1	318,4	324,2

Прокат марки Ст 3 пс 5-1 ГОСТ 535-88: -12х65 – ; -12х70 3,8 ; -14х90 – ; Итого 3,8

Прокат марки Ст 3 пс 5-1 ГОСТ 535-88: -12х65 3,4 ; -12х70 – ; -14х90 – ; Итого 3,4

Прокат марки Ст 3 пс 5-1 ГОСТ 535-88: -12х65 – ; -12х70 – ; -14х90 5,8 ; Итого 5,8

Прокат марки Ст 3 пс 5-1 ГОСТ 535-88: -12х65 – ; -12х70 – ; -14х90 5,8 ; Итого 5,8

Взам. инв. № | Подпись и дата | Инв. № подл.

Марка колонны	Изделия арматурные															Всего	Прокат марки Ст3пс 5-1 ГОСТ 535-88				Общий расход
	Арматура класса																				
	А-III ГОСТ 5781-82										А-I			Вр-I ГОСТ 6727-80							
	ф10	ф12	ф16	ф18	ф20	ф22	ф25	ф28	ф32	Итого	ф6	ф8	Итого	ф5	Итого		-12×65	-14×80	-14×90	Итого	
12К90-1	28,4	19,6	–	–	15,5	170,6	–	–	–	234,1	16,2	–	16,2	0,9	0,9	251,2	–	5,1	–	5,1	256,3
12К90-2			–	–	15,5	65,6	–	176,2	–	305,3	11,5	6,9	18,4	0,9	0,9	324,6					329,7
12К90-3			–	–	15,5	98,4	–	176,2	–	338,1	11,5	6,9	18,4	0,9	0,9	357,4					362,5
12К90-4			69,4	–	15,5	–	137,6	–	–	270,5	6,0	6,1	12,1	5,3	5,3	287,9					293,0
12К90-5			–	88,0	15,5	105,0	–	–	–	256,5	10,7	–	10,7	4,4	4,4	271,6					276,7
12К90-6			–	88,0	15,5	–	137,6	–	–	289,1	6,0	6,1	12,1	4,4	4,4	305,6					310,7
12К90-7			–	88,0	15,5	–	–	176,2	–	327,7	6,0	6,9	12,9	4,4	4,4	345,0					350,1
12К90-8			–	–	124,2	105,0	–	–	–	277,2	10,7	–	10,7	4,1	4,1	292,0					297,1
12К90-9			–	–	124,2	–	137,6	–	–	309,8	6,0	6,1	12,1	4,1	4,1	326,0					331,1
12К90-10			–	–	124,2	–	–	176,2	–	348,4	6,0	6,9	12,9	4,1	4,1	365,4					370,5
12К90-11			–	–	15,5	–	–	335,8	–	399,3	6,0	15,0	21,0	0,9	0,9	421,2					426,3
12К90-12			–	–	15,5	–	–	235,6	137,0	436,1	6,0	15,0	21,0	0,9	0,9	458,0					463,1
12К90-13			–	–	15,5	103,6	137,6	–	–	304,7	11,5	6,1	17,6	0,9	0,9	323,2					328,3
12К90-14			–	–	15,5	103,6	–	176,2	–	343,3	11,5	6,9	18,4	0,9	0,9	362,6					367,7
12К90-15			–	–	15,5	131,2	137,6	–	–	332,3	11,5	6,1	17,6	0,9	0,9	350,8					355,9
12К90-16			–	–	15,5	–	306,2	–	–	369,7	6,0	14,2	20,2	0,9	0,9	390,8					395,9
13К90-1	28,4	21,6	6,6	25,6	66,0	–	–	–	–	148,2	8,0	–	8,0	7,1	7,1	163,3	3,4	–	–	3,4	166,7
13К90-2			6,6	25,6	–	80,0	–	–	–	162,2	14,8	–	14,8	3,0	3,0	180,0					183,4
13К90-3			6,6	25,6	103,3	–	–	–	–	185,5	8,0	–	8,0	7,1	7,1	200,6					204,0
14К90-1	28,4	20,6	–	–	125,5	12,5	–	–	–	187,0	8,0	–	8,0	7,1	7,1	202,1	–	–	5,8	5,8	207,9
14К90-2			–	–	59,9	93,7	–	–	–	202,6	11,5	–	11,5	5,0	5,0	219,1					224,9
14К90-3			77,0	–	65,6	12,5	–	–	–	204,1	8,0	–	8,0	8,0	8,0	220,1					225,9
14К90-4			–	–	161,8	12,5	–	–	–	223,3	8,0	–	8,0	7,1	7,1	238,4					244,2
14К90-5			–	–	65,6	128,8	–	–	–	243,4	14,5	–	14,5	3,2	3,2	261,1					266,9
14К90-6			–	–	65,6	158,2	–	–	–	272,8	14,5	–	14,5	3,2	3,2	290,5					296,3
14К90-7			–	52,2	–	12,5	141,8	–	–	263,5	8,0	9,1	17,1	3,5	3,5	284,1					289,9
15К90-1	28,4	19,6	–	–	15,5	65,6	122,4	–	–	251,5	13,5	5,4	18,9	0,9	0,9	271,3	–	5,1	–	5,1	276,4
15К90-2			–	–	15,5	65,6	–	156,6	–	285,7	13,5	6,6	20,1	0,9	0,9	306,7					311,8
15К90-3			–	88,0	15,5	–	122,4	–	–	273,9	8,0	5,4	13,4	4,4	4,4	291,7					296,8
15К90-4			–	–	15,5	103,6	122,4	–	–	289,5	13,5	5,4	18,9	0,9	0,9	309,3					314,4
15К90-5			–	–	15,5	103,6	–	156,6	–	323,7	13,5	6,6	20,1	0,9	0,9	344,7					349,8
15К90-6			–	–	15,5	–	255,8	–	–	319,3	8,0	13,5	21,5	0,9	0,9	341,7					346,8

Инв. № подл. | Подпись и дата | Взам. инв. №

Марка колонны	Изделия арматурные														Всего	Прокат марки Ст 3пс 5-1 ГОСТ 535-88			Общий расход
	Арматура класса																		
	А-III ГОСТ 5781-82								А-I			Вр-I ГОСТ 6727-80							
	ф10	ф12	ф16	ф18	ф20	ф22	ф25	Итого	ф6	ф8	Итого	ф5	Итого			-12×65		Итого	
1К102-1	8,7	18,1	4,6	13,7	96,2	–	–	141,3	4,2	–	4,2	8,5	8,5		154,0				155,7
1К102-2			18,3	–	–	116,4	–	161,5	15,5	–	15,5	1,7	1,7		178,7				180,4
1К102-3			122,0	–	17,2	–	–	166,0	4,2	–	4,2	10,3	10,3		180,5				182,2
1К102-4			4,6	149,3	–	21,1	–	201,8	6,1	–	6,1	7,7	7,7		215,6				217,3
1К102-5			4,6	–	141,4	21,1	–	193,9	5,9	–	5,9	7,1	7,1		206,9				208,6
1К102-6			4,6	–	–	192,3	–	223,7	15,6	–	15,6	1,3	1,3		240,6				242,3
2К102-1	8,7	16,9	4,6	27,5	93,3	–	–	151,0	4,2	–	4,2	8,4	8,4		163,6				165,3
2К102-2			4,6	–	93,3	42,5	–	166,0	6,2	–	6,2	6,9	6,9		179,1				180,8
2К102-3			4,6	–	34,6	112,9	–	177,7	14,8	–	14,8	1,7	1,7		194,1				195,8
2К102-4			116,4	–	34,6	–	–	176,6	4,2	–	4,2	9,9	9,9		190,7				192,4
2К102-5			116,4	–	–	42,5	–	184,5	6,7	–	6,7	8,4	8,4		199,6				201,3
2К102-6			4,6	141,5	34,6	–	–	206,3	4,2	–	4,2	9,0	9,0		219,5	1,7		1,7	221,2
2К102-7			4,6	141,5	–	42,5	–	214,3	6,5	–	6,5	7,6	7,6		228,3				230,0
2К102-8			4,6	–	170,3	–	–	200,5	4,2	–	4,2	8,1	8,1		212,8				214,5
2К102-9			4,6	–	135,7	–	56,3	222,2	4,2	3,2	7,4	6,9	6,9		236,5				238,2
2К102-10			4,6	–	34,6	164,1	–	228,9	14,8	–	14,8	1,7	1,7		245,4				247,1
3К102-1	8,7	15,9	4,6	–	129,7	–	–	138,9	4,2	–	4,2	8,0	8,0		171,1				172,8
3К102-2			4,6	–	90,2	–	63,8	183,2	4,2	4,0	8,2	6,5	6,5		197,9				199,6
3К102-3			4,6	–	–	157,7	–	186,9	15,5	–	15,5	1,2	1,2		203,6				205,3
3К102-4			4,6	–	–	109,2	63,8	202,2	13,0	4,0	17,0	1,2	1,2		220,4				222,1
3К102-5			110,6	–	–	48,5	–	183,7	7,2	–	7,2	7,8	7,8		198,7				200,4
3К102-6			4,6	134,2	–	48,5	–	211,9	6,9	–	6,9	7,0	7,0		225,8				227,5
3К102-7			4,6	134,2	–	–	63,8	227,2	4,2	4,3	8,5	7,0	7,0		242,7				244,4
3К102-8			4,6	–	130,2	48,5	–	207,9	6,7	–	6,7	6,5	6,5		221,1				222,8
3К102-9			4,6	–	130,2	–	63,8	223,2	4,2	4,0	8,2	6,5	6,5		237,9				239,6
3К102-10			4,6	–	–	205,9	–	235,1	15,4	–	15,4	1,2	1,2		251,7				253,4
3К102-11			4,6	–	–	157,4	63,8	250,4	12,9	4,0	16,9	1,2	1,2		268,5				270,2
3К102-12			4,6	–	–	48,5	202,9	280,6	5,1	15,3	20,4	1,2	1,2		302,2				303,9

Инв. № подл. | Подпись и дата | Взам. инв. №

1.424.1-5.10-РС

Лист 5

Марка колонны	Изделия арматурные															Прокат марки				Общий расход
	Арматура класса														Всего	Ст 3пс 5-1				
	А-III									А-I			Вр-I			ГОСТ 535-88				
	ГОСТ 5781-82												ГОСТ 6727-80							
	ф10	ф12	ф16	ф18	ф20	ф22	ф25	ф28	Итого	ф6	ф8	Итого	ф5	Итого		-12×65	-14×90	-14×80	Итого	
4К102-1	12,9	17,2	–	–	90,2	58,3	–	–	178,6	9,3	–	9,3	6,2	6,2	194,1	–	2,9	–	2,9	197,0
4К102-2			–	–	90,2	9,8	63,8	–	193,9	5,8	5,8	11,6	6,2	6,2	211,7					214,6
4К102-3			–	–	–	167,5	–	–	197,6	17,8	–	17,8	1,1	1,1	216,5					219,4
4К102-4			–	–	–	119,0	63,8	–	213,0	14,3	5,8	20,1	1,1	1,1	234,2					237,1
4К102-5			44,8	89,7	–	58,3	–	–	222,9	9,5	–	9,5	7,5	7,5	239,9					242,8
4К102-6			44,8	89,7	–	9,8	63,8	–	238,2	5,8	6,2	12,0	7,5	7,5	257,7					260,6
4К102-7			–	146,5	39,5	9,8	–	–	225,9	5,8	–	5,8	9,2	9,2	240,9					243,8
4К102-8			–	146,5	–	58,3	–	–	234,9	9,6	–	9,6	6,9	6,9	251,4					254,3
4К102-9			–	146,5	–	9,8	63,8	–	250,2	5,8	6,2	12,0	6,9	6,9	269,1					272,0
4К102-10			–	–	130,2	58,3	–	–	218,6	9,3	–	9,3	6,3	6,3	234,2					237,1
4К102-11			–	–	130,2	9,8	63,8	–	233,9	5,8	5,8	11,6	6,3	6,3	251,8					254,7
4К102-12			–	–	–	215,7	–	–	245,8	17,8	–	17,8	1,1	1,1	264,7					267,6
4К102-13			–	–	–	167,2	63,8	–	261,1	14,3	5,8	20,1	1,1	1,1	282,3					285,2
5К102-1	12,0	18,4	125,5	15,3	–	–	–	–	171,2	5,8	–	5,8	11,4	11,4	188,4	1,7	–	–	1,7	190,1
5К102-2			4,7	145,5	19,1	–	–	–	199,7	5,8	–	5,8	10,0	10,0	215,5					217,2
5К102-3			4,7	–	196,9	–	–	–	232,9	5,8	–	5,8	8,9	8,9	246,7					248,4
5К102-4			4,7	–	–	190,2	–	–	225,3	18,2	–	18,2	1,2	1,2	244,7					246,4
5К102-5			4,7	26,1	–	–	214,5	–	275,7	5,8	18,5	24,3	1,7	1,7	301,7					303,4
5К102-6			4,7	26,1	–	–	–	270,2	331,4	5,8	18,5	24,3	1,7	1,7	357,4					359,1
6К102-1	12,0	17,4	–	–	7,9	137,7	–	–	175,0	18,1	–	18,1	1,2	1,2	194,3	–	–	2,6	2,6	196,9
6К102-2			–	–	7,9	156,9	–	–	194,2	18,2	–	18,2	1,2	1,2	213,6					216,2
6К102-3			–	148,1	45,6	–	–	–	223,1	5,8	–	5,8	10,0	10,0	238,9					241,5
6К102-4			–	148,1	7,9	46,4	–	–	231,8	9,5	–	9,5	7,7	7,7	249,0					251,6
6К102-5			–	–	214,6	–	–	–	244,0	5,8	–	5,8	8,7	8,7	258,5					261,1
6К102-6			–	–	176,9	46,4	–	–	252,7	8,9	–	8,9	6,8	6,8	268,4					271,0
6К102-7			–	–	45,6	159,2	–	–	234,2	17,3	–	17,3	1,7	1,7	253,2					255,8
6К102-8			–	–	7,9	205,6	–	–	242,9	18,1	–	18,1	1,2	1,2	262,2					264,8
6К102-9			–	–	7,9	159,2	61,2	–	257,7	15,0	5,3	20,3	1,2	1,2	279,2					281,8

Инв.№ подл. | Подпись и дата | Взам.инв.№

Марка колонны	Изделия арматурные. Арматура класса A-III ГОСТ 5781-82 ф10	ф12	ф16	ф18	ф20	ф22	ф25	ф28	ф32	Итого	A-I ГОСТ 5781-82 ф6	ф8	Итого	Вр-I ГОСТ 6727-80 ф5	Итого	Всего	Прокат марки Ст3пс5-1 ГОСТ 535-88 -12х65	-14х80	Итого	Общий расход
6К102-10			-	-	7,9	46,4	204,7	-	-	288,4	6,6	17,7	24,3	1,2	1,2	313,9				316,5
6К102-11	12,0	17,4	-	-	7,9	-	265,9	-	-	303,2	5,8	18,3	24,1	1,2	1,2	328,5				331,1
6К102-12			-	-	7,9	46,4	-	261,0	-	344,7	6,6	17,7	24,3	1,2	1,2	370,2				372,8
7К102-1			-	-	11,7	159,3	-	-	-	199,2	18,2	-	18,2	1,1	1,1	218,5				221,1
7К102-2			-	-	11,7	106,8	68,8	-	-	215,5	14,5	6,3	20,8	1,1	1,1	237,4				240,0
7К102-3			-	-	11,7	106,8	-	38,0	68,5	253,2	14,5	6,5	21,0	1,1	1,1	275,3				277,9
7К102-4			42,2	-	122,0	-	-	88,1	-	280,5	5,8	6,5	12,3	8,0	8,0	300,8				303,4
7К102-5			-	53,6	122,0	52,5	-	-	-	256,3	9,6	-	9,6	7,3	7,3	273,2				275,8
7К102-6			-	53,6	122,0	-	68,8	-	-	272,6	5,8	6,3	12,1	7,3	7,3	292,0				294,6
7К102-7			-	-	188,0	52,5	-	-	-	268,7	9,6	-	9,6	6,6	6,6	284,9				287,5
7К102-8			-	-	188,0	-	68,8	-	-	285,0	5,8	6,3	12,1	6,6	6,6	303,7	-	2,6	2,6	306,3
7К102-9			-	-	188,0	-	-	88,1	-	304,3	5,8	6,5	12,3	6,6	6,6	323,2				325,8
7К102-10	12,0	16,2	-	-	188,0	-	-	38,0	68,5	322,7	5,8	6,5	12,3	6,6	6,6	341,6				344,2
7К102-11			-	-	11,7	204,5	-	-	-	244,4	18,1	-	18,1	1,1	1,1	263,6				266,2
7К102-12			-	-	11,7	152,0	68,8	-	-	260,7	14,3	6,3	20,6	1,1	1,1	282,4				285,0
7К102-13			-	-	11,7	152,0	-	88,1	-	280,0	14,3	6,5	20,8	1,1	1,1	301,9				304,5
7К102-14			-	-	11,7	152,0	-	38,0	68,5	298,4	14,3	6,5	20,8	1,1	1,1	320,3				322,9
7К102-15			-	-	11,7	-	264,6	-	-	304,5	5,8	18,1	23,9	1,1	1,1	329,5				332,1
7К102-16			-	-	11,7	-	195,8	88,1	-	323,8	5,8	18,3	24,1	1,1	1,1	349,0				351,6
7К102-17			-	-	11,7	-	-	334,8	-	374,7	5,8	18,3	24,1	1,1	1,1	399,9				402,5
7К102-18			-	-	11,7	-	-	284,7	68,5	393,1	5,8	18,3	24,1	1,1	1,1	418,3				420,9
7К102-19			-	-	11,7	-	195,8	-	116,1	353,8	5,8	18,3	24,1	1,1	1,1	379,0				381,6
7К102-20			-	-	11,7	-	195,8	-	106,5	342,2	5,8	18,1	23,9	1,1	1,1	367,2				369,8
8К102-1			6,6	27,4	82,0	-	-	-	-	169,0	6,0	-	6,0	8,4	8,4	183,4				186,8
8К102-2	28,4	24,6	6,6	27,4	-	99,2	-	-	-	186,2	14,5	-	14,5	3,4	3,4	204,1	3,4	-	3,4	207,5
8К102-3			6,6	133,0	34,4	-	-	-	-	227,0	6,0	-	6,0	9,1	9,1	242,1				245,5

Инв. № подл. | Подпись и дата | Взам. инв. №

1.424.1-5.87-РС

Лист 7

Марка колонны	Изделия арматурные															Общий расход
	Арматура класса													Всего	Прокат марки	
	А-III								А-I			Вр-I			Ст3 пс5-1	
	ГОСТ 5781-82											ГОСТ 6727-80			ГОСТ 535-88	
	ф10	ф12	ф16	ф18	ф20	ф22	ф25	ф28	Итого	ф6	ф8	Итого	ф5	Итого	-12×65 / -12×70 / -14×80 / Итого	
9К102-1	28,4	23,4	–	8,4	76,2	49,4	–	–	185,8	9,5	–	9,5	6,3	6,3	201,6	205,4
9К102-2			–	8,4	145,4	–	–	–	205,6	6,0	–	6,0	8,4	8,4	220,0	223,8
9К102-3			–	63,4	–	92,2	–	–	207,2	14,3	–	14,3	3,7	3,7	225,2	229,0
9К102-4			–	186,8	–	–	–	–	238,6	6,0	–	6,0	9,3	9,3	253,9	257,7
10К102-1	28,4	22,4	–	–	164,5	–	–	–	215,3	6,0	–	6,0	8,2	8,2	229,5	234,6
10К102-2			–	–	85,5	97,0	–	–	233,3	10,4	–	10,4	5,6	5,6	249,3	254,4
10К102-3			–	–	85,5	–	127,6	–	263,9	6,0	6,1	12,1	5,6	5,6	281,6	286,7
10К102-4			–	63,0	15,5	84,8	–	–	214,1	13,3	–	13,3	4,4	4,4	231,8	236,9
10К102-5			–	–	94,5	84,8	–	–	230,1	13,3	–	13,3	3,8	3,8	247,2	252,3
10К102-6			–	–	15,5	181,8	–	–	248,1	17,7	–	17,7	1,2	1,2	267,0	272,1
10К102-7			–	–	15,5	84,8	127,6	–	278,7	13,3	6,1	19,4	1,2	1,2	299,3	304,4
10К102-8			–	113,6	94,5	–	–	–	258,9	6,0	–	6,0	9,0	9,0	273,9	279,0
10К102-9			–	113,6	15,5	97,0	–	–	276,9	10,4	–	10,4	6,2	6,2	293,5	298,6
10К102-10			–	–	125,9	97,0	–	–	273,7	10,4	–	10,4	5,6	5,6	289,7	294,8
11К102-1	26,0	23,8	6,6	52,2	–	94,6	–	–	203,2	15,1	–	15,1	3,7	3,7	222,0	225,4
11К102-2			6,6	–	65,6	94,6	–	–	216,6	15,1	–	15,1	3,3	3,3	235,0	238,4
11К102-3			106,6	30,6	–	–	–	–	187,0	6,0	–	6,0	11,2	11,2	204,2	207,4
11К102-4			106,6	–	38,2	–	–	–	194,6	6,0	–	6,0	10,8	10,8	211,4	214,8
11К102-5			106,6	–	–	47,0	–	–	203,4	9,5	–	9,5	8,7	8,7	221,6	225,0
11К102-6			6,6	126,6	38,2	–	–	–	221,2	6,0	–	6,0	10,0	10,0	237,2	240,6
11К102-7			6,6	178,8	–	–	–	–	235,2	6,0	–	6,0	10,5	10,5	251,7	255,1
11К102-8			6,6	–	156,4	47,0	–	–	259,8	9,5	–	9,5	6,8	6,8	276,1	279,5
11К102-9			6,6	–	38,2	147,4	–	–	242,0	15,1	–	15,1	3,3	3,3	260,4	263,8
11К102-10			6,6	52,2	–	147,4	–	–	256,0	15,1	–	15,1	3,7	3,7	274,8	278,2
															3,4 – – 3,4	

Инв.№ подл. | Подпись и дата | Взам.инв.№

Марка колонн	Изделия арматурные																			Общий расход
	Арматура класса															Всего	Прокат марки			
	A-III										A-I			Bp-I			Ст3пс5-1			
	ГОСТ 5781-82													ГОСТ 6727-80			ГОСТ 535-88			
	ф10	ф12	ф16	ф18	ф20	ф22	ф25	ф28	ф32	Итого	ф6	ф8	Итого	ф5	Итого		-14х90		Итого	
12К102-1			–	–	–	154,3	–	–	–	203,1	18,3	–	18,3	1,2	1,2	222,6				228,4
12К102-2			–	–	–	139,4	–	156,8	–	345,0	14,7	6,7	21,4	1,2	1,2	367,6				373,4
12К102-3			92,4	60,2	–	12,5	–	–	–	213,9	6,0	–	6,0	10,8	10,8	230,7				236,5
12К102-4			92,4	–	75,4	12,5	–	–	–	229,1	6,0	–	6,0	10,5	10,5	245,6				251,4
12К102-5			92,4	–	–	105,3	–	–	–	246,5	10,0	–	10,0	8,0	8,0	264,5				270,3
12К102-6			92,4	–	–	12,5	122,4	–	–	276,1	6,0	5,5	11,5	8,0	8,0	295,6				301,4
12К102-7			–	–	–	12,5	163,6	156,6	–	381,5	6,0	19,6	25,6	1,2	1,2	408,3				414,1
12К102-8	26,0	22,8	–	–	–	12,5	163,6	68,2	122,0	415,1	6,0	19,0	25,0	1,2	1,2	441,3				447,1
12К102-9			–	117,0	75,4	12,5	–	–	–	253,7	6,0	–	6,0	9,5	9,5	269,2				275,0
12К102-10			–	117,0	–	105,3	–	–	–	271,1	10,0	–	10,0	7,0	7,0	288,1				293,9
12К102-11			–	117,0	–	12,5	122,4	–	–	300,7	6,0	5,5	11,5	7,0	7,0	319,2				325,0
12К102-12			–	–	219,6	12,5	–	–	–	280,9	6,0	–	6,0	9,0	9,0	295,9				301,7
12К102-13			–	–	144,2	105,3	–	–	–	298,3	10,0	–	10,0	6,5	6,5	314,8				320,6
12К102-14			–	–	144,2	12,5	122,4	–	–	327,9	6,0	5,9	11,9	6,5	6,5	346,3				352,1
12К102-15			–	–	144,2	12,5	–	156,6	–	362,1	6,0	7,1	13,1	6,5	6,5	381,7				387,5
12К102-16			–	–	–	184,9	122,4	–	–	356,1	14,5	5,9	20,4	1,2	1,2	377,7				383,5
13К102-1			–	–	–	98,8	–	76,0	137,0	359,4	13,4	6,9	20,3	1,1	1,1	380,8	5,8	–	5,8	386,6
13К102-2			–	–	–	136,5	137,6	–	–	321,7	13,6	6,5	20,1	1,1	1,1	342,9				348,7
13К102-3			–	–	–	136,5	–	176,2	–	360,3	13,6	6,9	20,5	1,1	1,1	381,9				387,7
13К102-4			–	–	–	136,5	–	76,0	137,0	397,1	13,6	6,9	20,5	1,1	1,1	418,7				424,5
13К102-5			–	–	–	136,5	–	–	236,2	420,3	13,6	6,9	20,5	1,1	1,1	441,9				447,7
13К102-6	26,0	21,6	84,4	–	85,4	18,8	–	–	–	236,2	6,0	–	6,0	10,3	10,3	252,5				258,3
13К102-7			84,4	–	–	123,8	–	–	–	255,8	10,7	–	10,7	7,3	7,3	273,8				279,6
13К102-8			84,4	–	–	18,8	137,6	–	–	288,4	6,0	6,5	12,5	7,3	7,3	308,2				314,0
13К102-9			84,4	–	–	18,8	–	176,2	–	327,0	6,0	6,9	12,9	7,3	7,3	347,2				353,0
13К102-10			–	–	–	18,8	151,3	176,2	–	393,9	6,0	17,9	23,9	1,1	1,1	418,9				424,7
13К102-11			–	–	–	18,8	151,3	76,0	137,0	430,7	6,0	17,9	23,9	1,1	1,1	455,7				461,5

Инв. № подл. | Подпись и дата | Взам. инв. №

Марка колонны	Изделия арматурные																			Общий расход
	Арматура класса																Всего	Прокат марки			
	А-III											А-I				Вр-I		Ст 3пс 5-1			
	ГОСТ 5781-82															ТОСТ16727-80		ГОСТ 535-88			
	Ф10	Ф12	Ф16	Ф18	Ф20	Ф22	Ф25	Ф28	Ф32	Ф36	Итого	Ф6	Ф8	Ф10	Итого	Ф5	Итого		-12×65	-14×90	Итого	
13К102-12	26,0	21,6	–	–	–	18,8	157,3	–	236,2	–	453,9	6,0	17,9	–	23,9	1,1	1,1	478,9	–	5,8	5,8	484,7
13К102-13			–	107,2	–	123,8	–	–	–	–	278,6	10,7	–	–	10,7	6,5	6,5	295,8				301,6
13К102-14			–	107,2	–	18,8	137,6	–	–	–	311,2	6,0	6,5	–	12,5	6,5	6,5	330,2				336,0
13К102-15			–	107,2	–	18,8	–	176,2	–	–	349,8	6,0	6,9	–	12,9	6,5	6,5	369,2				375,0
13К102-16			–	107,2	–	18,8	–	76,0	137,0	–	386,6	6,0	6,9	–	12,9	6,5	6,5	406,0				411,8
13К102-17			–	107,2	–	18,8	–	–	236,2	–	409,8	6,0	6,9	–	12,9	6,5	6,5	429,2				435,0
13К102-18			–	–	132,0	123,8	–	–	–	–	303,4	10,7	–	–	10,7	5,8	5,8	319,9				325,7
13К102-19			–	–	132,0	18,8	137,6	–	–	–	336,0	6,0	6,5	–	12,5	5,8	5,8	354,3				360,1
13К102-20			–	–	132,0	18,8	–	176,2	–	–	374,6	6,0	6,9	–	12,9	5,8	5,8	393,3				399,1
13К102-21			–	–	132,0	18,8	–	76,0	137,0	–	411,4	6,0	6,9	–	12,9	5,8	5,8	430,1				435,9
13К102-22			–	–	132,0	18,8	–	–	236,2	–	434,6	6,0	6,9	–	12,9	5,8	5,8	453,3				459,1
13К102-23			–	–	–	18,8	–	190,3	236,2	–	492,9	6,0	17,9	–	23,9	1,1	1,1	517,9				523,7
13К102-24			–	–	–	18,8	–	190,3	102,2	177,4	536,3	6,0	11,0	10,7	27,7	1,1	1,1	565,1				570,9
13К102-25			–	–	–	144,0	137,6	–	–	–	329,2	13,4	6,6	–	20,0	1,1	1,1	350,3				356,1
13К102-26			–	–	–	144,0	–	176,2	–	–	367,8	13,4	7,0	–	20,4	1,1	1,1	389,3				395,1
13К102-27			–	–	–	181,0	137,6	–	–	–	366,2	13,4	6,6	–	20,0	1,1	1,1	387,3				393,1
13К102-28			–	–	–	181,0	–	176,2	–	–	404,8	13,4	7,0	–	20,4	1,1	1,1	426,3				432,1
13К102-29			–	–	–	181,0	–	76,0	137,0	–	441,6	13,4	7,0	–	20,4	1,1	1,1	463,1				468,9
13К102-30			–	–	–	18,8	298,6	–	–	–	365,0	6,0	17,6	–	23,6	1,1	1,1	389,7				395,5
13К102-31			–	–	–	18,8	205,4	176,2	–	–	448,0	6,0	18,0	–	24,0	1,1	1,1	473,1				478,9
13К102-32			–	–	–	18,8	205,4	76,0	137,0	–	464,8	6,0	18,0	–	24,0	1,1	1,1	509,9				515,7
14К102-1	26,0	23,8	106,6	25,6	–	–	–	–	–	–	182,0	8,0	–	–	8,0	10,6	10,6	200,6	3,4	–	3,4	204,0
14К102-2			6,6	126,6	32,4	–	–	–	–	–	215,4	8,0	–	–	8,0	9,4	9,4	232,8				236,2
14К102-3			6,6	–	–	187,4	–	–	–	–	243,8	19,6	–	–	19,6	1,2	1,2	264,6				268,0

Инв. № подл. | Подпись и дата | Взам. инв. №

Марка колонны	Изделия арматурные															Всего	Прокат марки			Общий расход
	Арматура класса																Ст3пс5-1			
	А-III										А-I			Вр-I			ГОСТ 535-88			
	ГОСТ 5781-82													ГОСТ 6727-80						
	ф10	ф12	ф16	ф18	ф20	ф22	ф25	ф28	ф32	Итого	ф6	ф8	Итого	ф5	Итого		-14х90		Итого	
15К102-1	26,0	22,8	–	52,2	–	99,9	–	–	–	200,9	16,5	–	16,5	3,7	3,7	221,1	5,8		5,8	226,9
15К102-2			–	–	–	180,9	–	–	–	229,7	20,2	–	20,2	1,2	1,2	251,1				256,9
15К102-3			92,4	–	65,6	12,5	–	–	–	219,3	8,0	–	8,0	10,0	10,0	237,3				243,1
15К102-4			–	117,0	65,6	12,5	–	–	–	243,9	8,0	–	8,0	9,1	9,1	261,0				266,8
15К102-5			–	117,0	–	93,5	–	–	–	259,3	11,7	–	11,7	7,1	7,1	278,1				283,9
15К102-6			–	117,0	–	12,5	107,2	–	–	285,5	8,0	4,6	12,6	7,0	7,0	305,1				310,9
15К102-7			–	–	144,2	12,5	107,2	–	–	312,7	8,0	4,6	12,6	6,4	6,4	331,7				337,5
16К102-1	26,0	21,6	–	–	75,4	98,8	–	–	–	221,8	15,3	–	15,3	3,5	3,5	240,6	5,8		5,8	246,4
16К102-2			–	–	–	136,5	–	156,6	–	340,7	15,5	6,6	22,1	1,1	1,1	363,9				369,7
16К102-3			–	–	–	136,5	–	–	211,0	395,1	15,5	6,1	21,6	1,1	1,1	417,8				423,6
16К102-4			84,4	–	–	111,6	–	–	–	243,6	11,9	–	11,9	7,3	7,3	262,8				268,6
16К102-5			84,4	–	–	18,8	122,6	–	–	273,4	8,0	5,4	13,4	7,3	7,3	294,1				299,9
16К102-6			84,4	–	–	18,8	–	156,6	–	307,4	8,0	6,6	14,6	7,3	7,3	329,3				335,1
16К102-7			–	107,2	–	111,6	–	–	–	266,4	9,6	2,3	11,9	6,8	6,8	285,1				290,9
16К102-8			–	107,2	–	18,8	122,4	–	–	296,0	8,0	5,4	13,4	6,8	6,8	316,2				322,0
16К102-9			–	107,2	–	18,8	–	156,6	–	330,2	8,0	6,6	14,6	6,8	6,8	351,6				357,4
16К102-10			–	107,2	–	18,8	–	68,2	122,0	363,8	8,0	6,1	14,1	6,8	6,8	384,7				390,5
16К102-11			–	–	132,0	18,8	122,4	–	–	320,8	8,0	5,4	13,4	5,8	5,8	340,0				345,8
16К102-12			–	–	132,0	18,8	–	156,6	–	355,0	8,0	6,1	14,1	5,8	5,8	374,9				380,7
16К102-13			–	–	–	144,0	122,4	–	–	314,0	15,3	5,4	20,7	1,1	1,1	335,8				341,6
16К102-14			–	–	–	181,0	–	156,6	–	385,2	15,3	6,6	21,9	1,1	1,1	408,2				414,0
16К102-15			–	–	–	181,0	–	68,2	122,0	418,8	15,3	6,1	21,4	1,1	1,1	441,3				447,1

Инв.№ подл. | Подпись и дата | Взам.инв.№

Марка колонны	Изделия арматурные																		Прокат марки			Общий расход
	Арматура класса														Вр-I		Всего		Ст3пс5-1			
	А-III										А-I				ГОСТ 6727-80				ГОСТ 535-88			
	ГОСТ 5781-82																					
	Ф6	Ф10	Ф12	Ф16	Ф18	Ф20	Ф22	Ф25	Ф28	Итого	Ф6	Ф8	Ф10	Итого	Ф5	Итого			-12х65		Итого	
1К114-1					28,6	105,4	–	–	–	172,4	0,6	–	–	0,6	11,1	11,1	184,1					185,8
1К114-2					28,6	–	126,9	–	–	194,2	13,2	–	–	13,2	2,8	2,8	210,2					211,9
1К114-3					–	–	171,5	–	–	210,2	13,9	–	–	13,9	2,3	2,3	226,4					228,1
1К114-4					185,1	–	–	–	–	223,8	0,6	–	–	0,6	12,2	12,2	236,6					238,3
1К114-5					200,9	–	–	–	–	239,6	3,0	–	–	3,0	10,9	10,9	253,5					255,2
1К114-6					–	229,2	–	–	–	267,9	0,6	–	–	0,6	11,3	11,3	279,8					281,5
1К114-7					–	229,2	–	–	–	267,9	0,6	–	–	0,6	11,3	11,3	279,8					281,5
1К114-8	4,4	10,6	18,8	4,8	–	35,8	–	300,3	–	374,8	0,6	21,8	–	22,4	2,8	2,8	400,0					401,7
1К114-9					–	–	44,5	380,3	–	383,5	1,3	18,3	–	19,6	2,3	2,3	405,4					407,1
1К114-10					–	192,3	–	–	–	231,0	0,6	–	–	0,6	11,0	11,0	242,6					244,3
1К114-11					–	192,3	–	–	–	231,0	0,6	–	–	0,6	11,0	11,0	242,6					244,3
1К114-12					–	156,3	44,5	–	–	239,5	2,5	–	–	2,5	9,9	9,9	251,9					253,6
1К114-13					–	–	232,4	–	–	271,1	13,9	–	–	13,9	2,3	2,3	287,3					289,0
1К114-14					–	–	187,9	58,8	–	265,4	12,1	3,1	–	15,2	2,3	2,3	302,9					304,6
1К114-15					–	–	187,9	–	76,4	303,0	12,1	3,1	–	15,2	2,3	2,3	320,5	1,7		1,7		322,2
1К114-16					–	–	44,5	242,4	–	325,6	1,0	15,1	–	16,1	2,3	2,3	344,0					345,7
2К114-1					–	141,5	–	–	–	179,2	0,6	–	–	0,6	10,6	10,6	190,4					192,1
2К114-2					–	102,2	48,1	–	–	188,0	2,5	–	–	2,5	9,4	9,4	199,9					201,6
2К114-3					–	–	171,6	–	–	209,3	13,6	–	–	13,6	2,1	2,1	225,0					226,7
2К114-4					149,3	–	48,1	–	–	235,1	3,2	–	–	3,2	9,9	9,9	248,2					249,9
2К114-5					–	221,4	–	–	–	259,1	0,6	–	–	0,6	10,4	10,4	270,1					271,8
2К114-6	4,4	10,6	17,9	4,8	–	182,1	–	63,4	–	283,2	0,6	3,8	–	4,4	9,0	9,0	296,6					298,3
2К114-7					–	–	222,8	63,4	–	323,9	11,0	3,8	–	14,8	2,1	2,1	340,8					342,5
2К114-8					–	–	–	349,8	–	387,5	0,6	18,8	–	19,4	2,1	2,1	409,0					410,7
2К114-9					–	178,2	–	–	–	215,9	0,6	–	–	0,6	10,4	10,4	226,9					228,6
2К114-10					–	189,0	48,1	–	–	224,8	2,8	–	–	2,8	8,9	8,9	236,5					238,2
2К114-11					–	139,0	–	63,4	–	240,1	0,6	3,8	–	4,4	8,9	8,9	253,4					255,1

Инв. № подл. | Подпись и дата | Взам. инв. №

1.424.1-5.10-РС

Лист 12

Марка колонны	Изделия арматурные																Всего	Прокат марки Ст 3кп5-1 ГОСТ 535-88			Общий расход
	Арматура класса																				
	A-III ГОСТ 5781-82										A-I			Bp-I ГОСТ 6727-80							
	ф6	ф10	ф12	ф16	ф18	ф20	ф22	ф25	ф28	Итого	ф6	ф8	Итого	ф5	Итого		-12×65	-14×90	Итого	
2К114-12	4,4	10,6	17,9	4,8	–	–	227,6	–	–	265,3	13,2	–	13,2	2,1	2,1	280,6	1,7	–	1,7	282,3
2К114-13					–	–	179,5	63,4	–	280,6	10,9	3,8	14,7	2,1	2,1	297,4				299,1
2К114-14					–	–	–	294,9	–	332,6	0,6	18,8	19,4	2,1	2,1	354,1				355,8
3К114-1	5,6	15,5	18,8	–	–	141,3	11,4	–	–	193,6	0,8	–	0,8	12,4	12,4	206,8	–	3,0	3,0	209,8
3К114-2					–	102,1	59,5	–	–	202,5	3,9	–	3,9	10,4	10,4	216,8				219,8
3К114-3					–	–	183,8	–	–	223,9	14,3	–	14,3	3,5	3,5	241,7				244,7
3К114-4					149,1	–	59,5	–	–	249,5	4,4	–	4,4	10,4	10,4	264,3				267,3
3К114-5					–	223,2	11,4	–	–	275,5	0,8	–	0,8	12,4	12,4	288,7				291,7
3К114-6					–	184,1	59,5	–	–	284,5	4,4	–	4,4	10,1	10,1	299,0				302,0
3К114-7					–	184,1	11,4	63,4	–	299,8	0,8	4,4	5,2	10,1	10,1	315,1				318,1
3К114-8					–	–	282,3	–	–	323,2	15,7	–	15,7	2,1	2,1	341,0				344,0
3К114-9					–	–	59,5	286,4	–	386,8	1,6	23,6	25,2	2,1	2,1	414,1				417,1
3К114-10					–	–	239,1	–	–	280,0	15,7	–	15,7	2,1	2,1	297,8				300,8
3К114-11					–	–	59,5	231,1	–	331,5	1,6	21,8	23,4	2,1	2,1	357,0				360,0
3К114-12					–	–	11,4	294,4	–	346,7	0,8	24,8	25,6	2,1	2,1	374,4				377,4
4К114-1	5,6	14,6	18,8	5,6	30,0	103,1	–	–	–	177,7	0,8	–	0,8	11,9	11,9	190,4	1,7	–	1,7	192,1
4К114-2					–	–	151,6	–	–	196,2	15,2	–	15,2	2,2	2,2	213,6				215,3
4К114-3					–	140,5	–	–	–	185,1	0,8	–	0,8	11,8	11,8	197,7				199,4
4К114-4					–	37,4	124,7	–	–	206,7	14,4	–	14,4	2,7	2,7	223,8				225,5
4К114-5					181,4	–	–	–	–	226,0	0,8	–	0,8	13,1	13,1	239,9				241,6
4К114-6					151,4	–	46,2	–	–	242,2	3,9	–	3,9	10,8	10,8	256,9				258,6
4К114-7					–	224,4	–	–	–	269,0	0,8	–	0,8	11,8	11,8	281,6				283,3
4К114-8					–	187,0	46,2	–	–	277,8	3,7	–	3,7	9,8	9,8	291,3				293,0
4К114-9					–	–	272,5	–	–	317,1	15,2	–	15,2	2,2	2,2	334,5				336,2
4К114-10					–	–	–	351,8	–	396,4	0,8	20,9	21,7	2,2	2,2	420,3				422,0
4К114-11					30,0	–	182,9	–	–	256,6	15,1	–	15,1	2,8	2,8	274,5				276,2

Инв.№ подл. | Подпись и дата | Взам.инв.№

Марка колонны	Изделия арматурные																Всего	Прокат марки			Общий расход
	Арматура класса																	Ст3кп5-1			
	А-III										А-I			Вр-I				ГОСТ 535-88			
	ГОСТ 5781-82													ГОСТ 6727-80							
	ф6	ф10	ф12	ф16	ф18	ф20	ф22	ф25	ф28	Итого	ф6	ф8	Итого	ф5	Итого		-12х65	-14х80	Итого	
4КП14-12	5,6	14,6	18,8	5,6	-	-	228,2	-	-	272,8	15,9	-	15,9	2,2	2,2	290,9	1,7	-	1,7	292,6
4КП14-13					-	-	46,2	234,0	-	324,8	1,6	19,8	21,4	2,2	2,2	348,4				350,1
4КП14-14					-	-	46,2	-	294,8	385,6	1,6	19,8	21,4	2,2	2,2	409,2				410,9
4КП14-15					-	-	-	60,8	294,8	400,2	0,8	20,9	21,7	2,2	2,2	424,1				425,8
5КП14-1; 5КП14-2	5,6	14,6	17,6	-	-	142,7	17,1	-	-	197,6	0,8	-	0,8	11,7	11,7	210,1	2,5	-	2,5	212,6
5КП14-3; 5КП14-4					-	100,3	69,3	-	-	207,4	4,2	-	4,2	8,9	8,9	220,5				223,0
5КП14-5; 5КП14-6					-	100,3	17,1	68,3	-	223,5	0,8	4,9	5,7	9,4	9,4	238,6				241,1
5КП14-7					-	-	190,5	-	-	228,3	15,5	-	15,5	2,0	2,0	245,8				248,3
5КП14-8; 5КП14-9					-	-	138,3	68,3	-	245,4	12,0	5,8	17,8	2,0	2,0	265,2				267,7
5КП14-10					-	-	138,3	-	87,9	264,0	12,1	4,9	17,0	2,0	2,0	283,0				285,5
5КП14-11; 5КП14-12					144,5	42,4	17,1	-	-	241,8	0,8	-	0,8	12,8	12,8	255,4				257,9
5КП14-13; 5КП14-14					144,5	-	69,3	-	-	251,6	4,7	-	4,7	10,2	10,2	266,5				269,0
5КП14-15; 5КП14-16					76,6	-	69,3	68,3	-	252,0	0,8	6,7	7,5	10,2	10,2	269,7				272,2
5КП14-17					144,5	-	17,1	-	87,9	287,3	0,8	6,7	7,5	10,2	10,2	305,0				307,5
5КП14-18; 5КП14-19					-	178,3	69,3	-	-	285,4	4,2	-	4,2	9,4	9,4	299,0				301,5
5КП14-20; 5КП14-21					-	178,3	17,1	68,3	-	301,5	0,8	5,8	6,6	9,4	9,4	317,5				320,0
5КП14-22; 5КП14-23					-	178,3	17,1	-	87,9	321,1	0,8	5,8	6,6	9,4	9,4	337,1				339,6
5КП14-24; 5КП14-25					-	-	232,7	68,3	-	338,8	12,0	5,8	17,8	2,0	2,0	358,6				361,1
5КП14-26; 5КП14-27					-	-	232,7	-	87,9	358,4	12,1	5,8	17,9	2,0	2,0	378,3				380,8
5КП14-28					-	-	17,1	345,0	-	399,9	0,8	20,3	21,1	2,0	2,0	423,0				425,5
5КП14-29					-	-	17,1	276,9	87,9	419,7	0,8	20,3	21,1	2,0	2,0	442,8				445,3
5КП14-30					-	-	17,1	-	436,9	491,8	0,8	20,3	21,1	2,0	2,0	514,9				517,4
5КП14-31; 5КП14-32					-	-	243,0	-	-	280,8	15,5	-	15,5	2,0	2,0	298,3				300,8
5КП14-33; 5КП14-34					-	-	190,8	68,4	-	297,0	12,1	5,8	17,9	2,0	2,0	316,9				319,4
5КП14-35; 5КП14-36					-	-	190,8	-	87,9	316,5	12,1	5,8	17,9	2,0	2,0	336,4				338,9
5КП14-37					-	-	69,3	224,6	-	331,7	1,6	19,1	20,7	2,0	2,0	354,4				356,9

Инв. № подл. | Подпись и дата | Взам. инв. №

Марка колонны	Изделия арматурные																	Общий расход
	Арматура класса														Всего	Прокат марки			
	А-III										А-I			Вр-I		Ст 3пс 5-1			
	ГОСТ 5781-82													ГОСТ 6727-80		ГОСТ 535-88			
	ф6	ф10	ф12	ф16	ф18	ф20	ф22	ф25	ф28	Итого	ф6	ф8	Итого	ф5	Итого	-14×80	-14×90	Итого	
5К114-38; 5К114-39	5,6	14,6	17,6	–	–	–	17,1	293,0	–	347,9	0,8	20,3	21,1	2,0	2,0	371,0	2,5	–	2,5	373,5
5К114-40; 5К114-41					–	–	17,1	224,6	87,9	367,4	0,8	20,3	21,1	2,0	2,0	390,5				393,0
5К114-42					–	–	17,1	68,4	282,6	405,9	0,8	20,3	21,1	2,0	2,0	429,0				431,5
5К114-43					–	–	17,1	–	370,5	425,4	0,8	20,3	21,1	2,0	2,0	448,5				451,0
6К114-1; 6К114-2	6,5	32,8	23,3	40,4	–	84,0	12,6	–	–	199,6	1,2	–	1,2	12,2	12,2	213,0	–	6,0	6,0	219,0
6К114-3; 6К114-4				–	52,0	84,0	12,6	–	–	211,2	1,2	–	1,2	11,4	11,4	223,8				229,8
6К114-5; 6К114-6					–	149,6	12,6	–	–	224,8	1,2	–	1,2	11,7	11,7	237,7				243,7
6К114-7; 6К114-8					–	65,6	114,0	–	–	242,2	11,8	–	11,8	4,2	4,2	258,2				264,2
6К114-9					–	–	194,0	–	–	256,6	14,8	–	14,8	2,2	2,2	273,6				279,6
6К114-10; 6К114-11					135,6	65,6	12,6	–	–	276,4	1,2	–	1,2	12,2	12,2	289,6				295,8
6К114-12					135,6	–	92,6	–	–	290,8	4,2	–	4,2	10,3	10,3	305,3				311,3
6К114-13; 6К114-14					–	233,5	12,6	–	–	308,7	1,2	–	1,2	11,4	11,4	321,3				327,3
6К114-15; 6К114-16					–	168,1	92,6	–	–	323,3	4,2	–	4,2	9,3	9,3	336,8				342,8
6К114-17					–	65,6	215,4	–	–	343,6	11,8	–	11,8	4,2	4,2	359,6				365,6
6К114-18					–	–	295,4	–	–	358,0	14,8	–	14,8	2,2	2,2	375,0				381,0
6К114-19					–	–	251,5	–	–	314,1	14,8	–	14,8	2,2	2,2	331,1				337,1
7К114-1; 7К114-2	6,5	32,8	22,1	–	–	153,2	18,9	–	–	233,5	1,2	–	1,2	11,0	11,0	245,7	–	6,0	6,0	251,7
7К114-3; 7К114-4					–	78,2	111,4	–	–	257,0	5,1	–	5,1	8,5	8,5	264,6				270,6
7К114-5; 7К114-6					–	78,2	18,9	121,3	–	279,8	1,2	5,3	6,5	8,5	8,5	294,8				300,8
7К114-7; 7К114-8					–	–	205,9	–	–	267,3	15,0	–	15,0	2,0	2,0	284,3				290,3
7К114-9; 7К114-10					–	–	113,3	121,3	–	296,0	11,2	5,3	16,5	2,0	2,0	314,5				320,5
7К114-11					–	–	113,3	–	156,4	331,1	11,2	5,3	16,5	2,0	2,0	349,5				355,6
7К114-12					126,6	–	111,4	–	–	299,4	5,1	–	5,1	9,2	9,2	313,7				319,7
7К114-13; 7К114-14					126,6	–	18,9	121,3	–	328,2	1,2	5,3	6,5	9,2	9,2	343,9				349,9
7К114-15; 7К114-16					–	156,1	18,9	121,3	–	357,7	1,2	5,3	6,5	8,5	8,5	372,7				378,7
7К114-17					–	–	207,8	121,3	–	390,5	11,2	5,3	16,5	2,0	2,0	409,0				415,0
7К114-18					–	–	166,5	121,3	–	349,2	11,2	5,3	16,5	2,0	2,0	367,7				373,7

Инв. № подл. | Подпись и дата | Взам. инв. №

Марка колонны	Изделия арматурные															Всего	Прокат марки			Общий расход
	Арматура класса																Ст3кп 5-1			
	А-III										А-I			Вр-I			ГОСТ 535-88			
	ГОСТ 5781-82													ГОСТ 6727-80						
	ф6	ф10	ф12	ф16	ф18	ф20	ф22	ф25	ф28	Итого	ф6	ф8	Итого	ф5	Итого		-14х90		Итого	
8К114-1 8К114-2	6,5	30,9	22,1	–	–	–	114,9	121,3	–	295,7	11,5	5,3	16,8	2,0	2,0	314,5	6,0		6,0	320,5
8К114-3; 8К114-4					–	–	114,9	–	156,4	330,8	11,5	5,3	16,8	2,0	2,0	349,6				355,6
8К114-5; 8К114-6					128,8	–	18,9	–	156,4	363,6	1,2	5,3	6,5	10,1	10,1	380,2				386,2
8К114-7					–	159,2	18,9	–	156,4	394,0	1,2	5,3	6,5	8,7	8,7	409,2				415,2
9К114-1; 9К114-2				46,7	–	83,8	12,6	–	–	204,8	1,2	–	1,2	12,6	12,6	218,6				224,6
9К114-3; 9К114-4					59,9	83,8	12,6	–	–	218,0	1,2	–	1,2	12,1	12,1	231,3				237,3
9К114-5; 9К114-6					–	158,7	12,6	–	–	233,0	1,2	–	1,2	11,8	11,8	246,0				252,0
9К114-7; 9К114-8					–	83,8	105,1	–	–	250,6	5,1	–	5,1	9,2	9,2	264,9				270,9
9К114-9; 9К114-10					–	75,0	114,0	–	–	250,7	11,8	–	11,8	4,8	4,8	267,3				273,3
9К114-11; 9К114-12					–	–	206,5	–	–	268,2	15,7	–	15,7	2,2	2,2	286,1				292,1
9К114-13; 9К114-14					195,6	–	12,6	–	–	269,9	1,2	–	1,2	13,1	13,1	284,2				290,2
9К114-15; 9К114-16					135,6	75,0	12,6	–	–	274,9	1,2	–	1,2	12,8	12,8	288,9				294,9
9К114-17; 9К114-18					135,6	–	105,1	–	–	302,4	5,1	–	5,1	10,3	10,3	317,8				323,8
9К114-19; 9К114-20					135,6	–	12,6	121,3	–	331,2	1,2	5,3	6,5	10,3	10,3	348,0				354,0
9К114-21; 9К114-22	5,6	32,8	23,3	–	–	242,5	12,6	–	–	316,8	1,2	–	1,2	11,8	11,8	329,8				335,8
9К114-23; 9К114-24					–	167,5	105,1	–	–	334,3	5,1	–	5,1	9,3	9,3	348,7	6,0		6,0	354,7
9К114-25; 9К114-26					–	167,5	12,6	121,3	–	363,1	1,2	5,3	6,5	9,3	9,3	378,9				384,9
9К114-27; 9К114-28					–	75,0	215,4	–	–	352,1	11,8	–	11,8	4,7	4,7	368,6				374,6
9К114-29; 9К114-30					–	–	307,9	–	–	369,6	15,7	–	15,7	2,2	2,2	387,5				393,5
9К114-31; 9К114-32					–	–	105,1	261,0	–	427,8	5,1	15,3	20,4	2,2	2,2	450,4				456,4
9К114-33					–	–	12,6	382,4	–	456,7	1,2	20,6	21,8	2,2	2,2	480,7				486,7
9К114-34; 9К114-35					–	206,1	12,6	–	–	280,4	1,2	–	1,2	11,8	11,8	293,4				299,4
9К114-36					–	75,0	171,5	–	–	308,2	11,8	–	11,8	4,8	4,8	324,8				330,8
9К114-37; 9К114-38					–	–	264,0	–	–	325,7	15,7	–	15,7	2,2	2,2	343,6				349,6
9К114-39; 9К114-40					–	–	105,1	204,1	–	370,9	5,1	14,8	19,9	2,2	2,2	393,0				399,0
9К114-41					–	–	12,6	325,5	–	399,8	1,2	20,6	21,8	2,2	2,2	423,8				429,8

Инв.№ подл. | Подпись и дата | Взам.инв.№

Марка колонн	Изделия арматурные																		Общий расход
	Арматура класса															Всего	Прокат марки Ст 3кп 5-1 ГОСТ 535-88			
	А-III ГОСТ 5781-82										А-I			Вр-I ГОСТ 6727-80			-14х90		Итого	
	ф6	ф10	ф12	ф18	ф20	ф22	ф25	ф28	ф32	Итого	ф6	ф8	Итого	ф5	Итого					
10К114-1				68,4	78,2	18,9	–	–	–	226,0	1,2	–	1,2	12,3	12,3	239,5				245,5
10К114-2; 10К114-3				–	163,0	18,9	–	–	–	242,4	1,2	–	1,2	11,3	11,3	254,9				260,9
10К114-4; 10К114-5				–	78,2	123,3	–	–	–	262,0	5,5	–	5,5	8,5	8,5	276,0				282,0
10К114-6; 10К114-7				–	78,2	18,9	136,7	–	–	294,3	1,2	6,1	7,3	8,5	8,5	310,1				316,1
10К114-8; 10К114-9				–	–	217,8	–	–	–	278,3	15,4	–	15,4	2,0	2,0	295,7				301,7
10К114-10; 10К114-11				–	–	113,3	136,7	–	–	310,5	11,2	6,1	17,3	2,0	2,0	329,8				335,8
10К114-12				–	–	113,3	–	175,8	–	349,6	11,2	6,1	17,3	2,0	2,0	368,9				374,9
10К114-13, 10К114-14				126,6	–	123,3	–	–	–	310,4	2,9	4,6	7,5	9,9	9,9	327,8				333,8
10К114-15; 10К114-16				126,6	–	18,9	136,7	–	–	342,7	1,2	6,5	7,7	9,9	9,9	360,3				366,3
10К114-17; 10К114-18	5,6	32,8	22,1	126,6	–	18,9	–	175,8	–	381,8	1,2	6,5	7,7	9,9	9,9	399,4				405,4
10К114-19; 10К114-20				–	156,1	123,3	–	–	–	339,9	5,5	–	5,5	8,5	8,5	353,9				359,9
10К114-21; 10К114-22				–	156,1	18,9	136,7	–	–	372,2	1,2	6,1	7,3	8,5	8,5	388,0				394,0
10К114-23; 10К114-24				–	156,1	18,9	–	175,8	–	411,3	1,2	6,1	7,3	8,5	8,5	427,1	6,0		6,0	433,1
10К114-25; 10К114-26				–	–	312,2	–	–	–	372,7	15,4	–	15,4	2,0	2,0	390,1				396,1
10К114-27; 10К114-28				–	–	207,8	136,7	–	–	405,0	11,2	6,1	17,3	2,0	2,0	424,3				430,3
10К114-29				–	–	207,8	–	175,8	–	444,1	5,0	17,8	22,8	2,0	2,0	468,9				474,9
10К114-30				–	–	18,9	379,1	–	–	458,7	1,2	20,0	21,2	2,0	2,0	481,9				487,9
10К114-31; 10К114-32				–	–	166,5	136,7	–	–	363,9	11,2	5,1	16,3	2,0	2,0	382,2				388,2
10К114-33				–	–	18,9	326,4	–	–	406,0	1,2	20,0	21,2	2,0	2,0	429,2				435,2
10К114-34				–	–	18,9	189,6	175,8	–	444,8	1,2	20,0	21,2	2,0	2,0	468,0				474,0
11К114-1				–	–	219,3	–	–	–	277,9	15,8	–	15,8	2,0	2,0	295,7				301,7
11К114-2; 11К114-3				–	–	114,9	136,8	–	–	310,3	11,5	6,1	17,6	2,0	2,0	329,9				335,9
11К114-4; 11К114-5				–	–	114,9	–	175,8	–	349,3	11,5	6,1	17,6	2,0	2,0	368,9				374,9
11К114-6; 11К114-7	5,6	30,9	22,1	128,8	–	18,9	136,8	–	–	343,1	1,2	6,1	7,3	10,3	10,3	360,7				366,7
11К114-8; 11К114-9				128,8	–	18,9	–	175,8	–	382,1	1,2	6,1	7,3	10,3	10,3	399,7				405,7
11К114-10; 11К114-11				128,8	–	18,9	–	–	234,7	441,0	1,2	6,4	7,6	10,3	10,3	458,9				464,9
11К114-12; 11К114-13				–	159,2	18,9	136,8	–	–	373,5	1,2	6,1	7,3	8,9	8,9	389,7				395,7

Инв. № подл. | Подпись и дата | Взам. инв. №

Марка колонны	Изделия арматурные																	Прокат марки Ст 3пп5-1 ГОСТ 535-88			Общий расход
	Арматура класса																Всего				
	А-III ГОСТ 5781-82											А-I			Вр-I ГОСТ 6727-80						
	ф6	ф10	ф12	ф16	ф18	ф20	ф22	ф25	ф28	ф32	Итого	ф6	ф8	Итого	ф5	Итого		-12х65	-14х90	Итого	
1К114-14; 1К114-15	5,6	30,9	22,1	–	–	159,2	18,9	–	175,8	–	412,5	1,2	6,1	7,3	8,9	8,9	428,7	–	6,0	6,0	434,7
1К114-16; 1К114-17						159,2	18,9	–	–	234,7	471,4	1,2	6,4	7,6	8,9	8,9	487,9				493,9
1К114-18; 1К114-19						–	210,9	136,8	–	–	406,3	1,5	6,1	17,6	2,0	2,0	425,9				431,9
1К114-20; 1К114-21						–	210,9	–	175,8	–	445,3	1,5	6,1	17,6	2,0	2,0	464,9				470,9
1К114-22						–	210,9	–	–	234,7	504,2	1,5	6,4	17,9	2,0	2,0	524,1				530,9
1К114-23; 1К114-24						–	18,9	384,0	–	–	461,5	1,2	21,8	23,0	2,0	2,0	486,5				492,5
1К114-25; 1К114-26						–	18,9	247,2	175,8	–	500,5	1,2	21,8	23,0	2,0	2,0	525,5				531,5
1К114-27						–	18,9	247,2	–	234,8	559,5	1,2	22,1	23,3	2,0	2,0	584,8				590,8
1К114-28						–	18,9	–	487,0	–	564,5	1,2	21,8	23,0	2,0	2,0	589,5				595,5
1К114-29						–	170,6	–	175,8	–	405,0	11,4	6,1	17,5	2,0	2,0	424,5				430,5
1К114-30; 1К114-31						–	18,9	332,0	–	–	409,5	1,2	21,8	23,0	2,0	2,0	434,5				440,5
1К114-32						–	18,9	195,2	–	234,8	507,5	1,2	22,1	23,3	2,0	2,0	532,8				538,8
1К126-1	4,4	8,7	20,7	4,8	–	137,6	–	–	–	–	176,2	0,6	–	0,6	13,2	13,2	190,0	1,7	–	1,7	191,7
1К126-2					–	–	167,2	–	–	–	205,8	16,7	–	16,7	2,6	2,6	225,1				226,8
1К126-3					28,6	116,9	–	–	–	–	184,1	0,6	–	0,6	13,4	13,4	198,1				199,8
1К126-4					–	35,8	141,5	–	–	–	215,9	16,0	–	16,0	3,1	3,1	235,0				236,7
1К126-5					204,1	–	–	–	–	–	242,7	0,6	–	0,6	14,5	14,5	257,8				259,5
1К126-6					175,5	–	44,4	–	–	–	258,5	2,7	–	2,7	13,2	13,2	274,4				276,1
1К126-7					–	252,3	–	–	–	–	290,3	0,6	–	0,6	13,2	13,2	304,7				306,4
1К126-8					–	216,5	44,4	–	–	–	299,5	2,7	–	2,7	11,9	11,9	314,1				315,8
1К126-9					–	–	306,4	–	–	–	345,0	16,6	–	16,6	2,6	2,6	364,2				365,9
1К128-10					–	–	252,7	–	–	–	291,3	16,6	–	16,6	2,6	2,6	310,5				312,2
1К126-11					–	35,8	–	267,7	–	–	342,1	0,6	19,6	20,2	3,1	3,1	365,5				367,2
1К126-12					–	–	–	326,5	–	–	365,1	0,6	19,6	20,2	2,6	2,6	387,9				389,6

Инв.№подл. | Подпись и дата | Взам.инв.№

Марка колонны	Изделия арматурные																	Прокат марки			Общий расход
	Арматура класса																Всего	Ст3кп 5-1			
	А-III										А-I			Вр-I				ГОСТ 535-88			
	ГОСТ 5781-82													ГОСТ 6727-80							
	ф6	ф10	ф12	ф16	ф18	ф20	ф22	ф25	ф28	Итого	ф6	ф8	Итого	ф5	Итого			-12х65	-14х80	Итого	
2К126-1					-	153,3	-	-	-	190,8	0,6	-	0,6	12,6	12,6	204,0					205,7
2К126-2					-	114,0	48,1	-	-	199,6	2,8	-	2,8	11,3	11,3	213,7					215,4
2К126-3					31,4	-	137,9	-	-	206,8	15,6	-	15,6	2,9	2,9	225,3					227,0
2К126-4					-	-	186,0	-	-	223,5	16,2	-	16,2	2,4	2,4	242,1					243,8
2К126-5					168,4	-	48,0	-	-	253,9	3,3	-	3,3	13,2	13,2	270,4					272,1
2К126-6					168,4	-	63,4	-	-	269,3	0,6	4,3	4,9	13,2	13,2	287,4					289,1
2К126-7					-	246,8	-	-	-	284,3	0,6	-	0,6	12,1	12,1	297,0					298,7
2К126-8; 2К126-9	4,4	8,7	19,6	4,8	-	207,5	48,0	-	-	293,0	2,8	-	2,8	10,6	10,6	306,4	1,7	-	1,7		308,1
2К126-10					-	207,5	-	63,4	-	308,4	0,6	3,8	4,4	10,6	10,6	323,4					325,1
2К126-11					-	-	299,2	-	-	336,7	15,4	-	15,4	2,4	2,4	354,5					356,2
2К126-12					-	-	251,2	63,4	-	352,1	13,1	3,8	16,9	2,4	2,4	371,4					373,1
2К126-13					-	-	-	386,0	-	423,5	0,6	21,7	22,3	2,4	2,4	448,2					449,9
2К126-14					-	-	249,1	-	-	286,6	15,6	-	15,6	2,4	2,4	304,6					306,3
2К126-15					-	-	201,1	63,4	-	302,0	13,4	3,8	17,2	2,4	2,4	321,6					323,3
2К126-16					-	-	48,0	258,9	-	344,4	1,4	21,1	22,5	2,4	2,4	369,3					371,0
2К126-17					-	-	-	322,3	-	359,8	0,6	21,7	22,3	2,4	2,4	384,5					386,2
3К126-1					-	162,0	-	-	-	202,6	0,8	-	0,8	13,4	13,4	216,8					219,3
3К126-2					-	122,8	48,1	-	-	211,5	3,9	-	3,9	11,4	11,4	226,8					229,3
3К126-3					31,4	9,2	138,0	-	-	219,2	17,1	-	17,1	2,9	2,9	239,2					241,7
3К126-4					-	9,2	186,1	-	-	235,9	17,4	-	17,4	2,4	2,4	255,7					258,2
3К126-5					168,3	9,2	48,1	-	-	266,2	4,4	-	4,4	13,6	13,6	284,2					286,7
3К126-6	5,6	14,6	20,4	-	-	256,0	-	-	-	296,6	0,8	-	0,8	12,8	12,8	310,2	-	2,5	2,5		312,7
3К126-7					-	216,8	48,1	-	-	305,5	3,9	-	3,9	10,8	10,8	320,2					322,7
3К126-8					-	216,8	-	63,4	-	320,8	0,8	5,3	6,1	10,8	10,8	337,7					340,2
3К126-9					-	9,2	299,3	-	-	349,1	17,3	-	17,3	2,4	2,4	368,8					371,3
3К126-10					-	9,2	249,4	-	-	299,2	17,3	-	17,3	2,4	2,4	318,9					321,4
3К126-11					-	9,2	201,2	63,4	-	314,4	12,1	4,4	16,5	2,4	2,4	333,3					335,8
3К126-12					-	9,2	48,1	258,9	-	356,8	1,6	26,3	27,9	2,4	2,4	387,1					389,6

Инв.№ подл. | Подпись и дата | Взам.инв.№

Марка колонны	Изделия арматурные																	Всего	Прокат марки			Общий расход
	Арматура класса																		Ст3пс 5-1			
	A-III											A-I			Bp-I				ГОСТ 535-88			
	ГОСТ 5781-82														ГОСТ 6727-80							
	ф6	ф10	ф12	ф16	ф18	ф20	ф22	ф25	ф28		Итого	ф6	ф8	Итого	ф5	Итого		-12×65	-14×80	Итого	
4К126-1	5,6	13,7	21,1	5,6	–	–	167,7	–	–		213,7	16,0	–	16,0	2,5	2,5	232,2	1,7	–	1,7	233,9
4К126-2					30,0	–	140,8	–	–		216,8	17,5	–	17,5	3,1	3,1	237,4				239,1
4К126-3					–	–	187,1	–	–		233,1	20,0	–	20,0	2,5	2,5	255,6				257,3
4К126-4					173,1	37,6	–	–	–		256,7	0,9	–	0,9	15,5	15,5	273,1				274,8
4К126-5					–	251,3	–	–	–		297,3	0,9	–	0,9	14,9	14,9	313,1				314,8
4К126-6					30,0	–	258,3	–	–		334,3	17,5	–	17,5	2,5	2,5	354,3				356,0
4К126-7					–	–	304,6	–	–		350,6	19,2	–	19,2	2,5	2,5	372,3				374,0
4К126-8					–	37,6	–	332,6	–		416,2	0,9	24,3	25,2	3,0	3,0	444,4				446,1
4К126-9					–	–	–	393,3	–		439,3	0,9	25,4	26,3	2,5	2,5	468,1				469,8
4К126-10					–	–	46,3	190,4	178,8		461,5	1,6	24,3	25,9	2,5	2,5	489,9				491,6
4К126-11					–	–	46,3	266,5	–		358,8	1,6	29,7	31,3	2,5	2,5	392,6				394,3
4К126-12					–	–	463	–	335,2		427,5	1,6	29,7	31,3	2,5	2,5	461,3				463,0
5К126-1	5,6	13,7	20,0	–	41,4	–	137,2	–	–		217,9	17,0	–	17,0	3,0	3,0	237,9	–	2,5	2,5	240,4
5К126-2; 5К126-3					7,2	–	189,4	–	–		235,9	17,7	–	17,7	3,0	3,0	256,6				259,1
5К126-4					7,2	–	137,2	68,4	–		252,1	14,8	4,9	19,7	2,3	2,3	274,1				276,6
5К126-5					7,2	–	137,2	–	87,9		271,6	14,8	4,9	19,7	2,3	2,3	293,6				296,1
5К126-6					206,7	–	–	–	–		246,0	0,9	–	0,9	15,6	15,6	262,5				265,0
5К126-7; 5К126-8					172,5	–	52,2	–	–		264,0	3,7	–	3,7	12,3	12,3	280,0				282,5
5К126-9; 5К126-10					172,5	–	–	68,4	–		280,2	0,9	4,9	5,8	12,3	12,3	298,3				300,8
5К126-11					172,5	–	–	–	87,9		299,7	0,9	4,9	5,8	12,3	12,3	317,8				320,3
5К126-12					7,2	247,0	–	–	–		293,5	0,9	–	0,9	13,5	13,5	307,9				310,4
5К126-13					7,2	204,6	52,2	–	–		303,3	4,2	–	4,2	11,1	11,1	318,6				321,1
5К126-14; 5К126-15					7,2	204,6	–	68,4	–		319,5	0,9	5,8	6,7	11,1	11,1	337,3				339,8
5К126-16					7,2	204,6	–	–	87,9		339,0	0,9	5,8	6,7	11,1	11,1	356,8				359,3
5К126-17					7,2	–	293,8	–	–		346,3	17,5	–	17,5	2,3	2,3	366,1				368,6
5К126-18; 5К126-19					7,2	–	247,6	68,4	–		362,5	14,1	5,8	19,9	2,3	2,3	384,7				387,2
5К126-20					7,2	–	247,6	–	87,9		382,0	15,3	4,6	19,9	2,3	2,3	404,2				406,7
5К126-21					7,2	–	52,2	318,8	–		417,5	1,6	23,0	24,6	2,3	2,3	444,4				446,9

Инв.№ подл. | Подпись и дата | Взам.инв.№

Марка колонны	Изделия арматурные															Прокат марки			Общий расход
	Арматура класса															Ст 3пс 5-1			
	A-III									A-I			Bp-I			ГОСТ 535-88			
	ГОСТ 5781-82												ГОСТ 6727-80						
	ф6	ф10	ф12	ф18	ф20	ф22	ф25	ф28	Итого	ф6	ф8	Итого	ф5	Итого		-14х80	74х90	Итого	
5К126-22	5,6	13,7	20,0	7,2	–	–	386,9	–	433,4	0,9	24,2	25,1	2,3	2,3	460,8	2,5	–	2,5	463,3
5К126-23				7,2	–	–	318,8	87,9	453,2	0,9	24,2	25,1	2,3	2,3	480,6				483,1
5К126-24				7,2	-	–	–	489,9	536,4	0,9	24,2	25,1	2,3	2,3	563,8				566,3
5К126-25				7,2	-	52,2	258,8	-	357,5	1,6	23,0	24,6	2,3	2,3	384,4				386,9
5К126-26; 5К126-27				7,2	-	–	326,6	-	373,1	0,9	24,2	25,1	2,3	2,3	400,5				403,0
5К126-28				7,2	–	–	258,8	87,9	393,2	0,9	24,2	25,1	2,3	2,3	420,6				423,0
5К126-29				7,2	–	52,2	–	324,6	429,3	1,6	23,0	24,6	2,3	2,3	450,2				452,7
5К126-30				7,2	–	–	68,4	324,6	439,5	0,9	24,2	25,1	2,3	2,3	466,9				469,4
5К126-31				7,2	–	–	–	412,5	459,0	0,9	24,2	25,1	2,3	2,3	486,4				488,9
6К126-1; 6К126-2; 6К126-3	6,5	30,9	25,5	–	–	176,7	–	–	239,6	1,8	–	1,8	2,5	2,5	259,9	–	6,0	6,0	265,9
6К126-4; 6К126-5; 6К126-6				52,0	–	130,1	–	–	245,0	1,8	–	1,8	4,8	4,8	264,6				270,6
6К126-7; 6К126-8; 6К126-9				–	–	210,1	–	–	273,0	1,8	–	1,8	2,5	2,5	293,3				299,3
6К126-10; 6К126-11; 6К126-12				209,8	–	12,6	–	–	285,3	1,2	–	1,2	14,8	14,8	301,3				307,3
6К126-13; 6К126-14; 6К126-15				157,6	–	92,6	–	–	313,1	4,2	–	4,2	12,5	12,5	329,8				335,8
6К126-16; 6К126-17				–	260,0	12,6	-	-	335,5	1,2	-	1,2	13,4	13,4	350,1				356,1
6К126-18; 6К126-19				–	194,4	92,6	–	–	349,9	4,2	–	4,2	11,4	11,4	365,5				371,5
7К126-1	6,5	30,9	24,4	60,0	–	129,3	–	–	251,1	13,6	–	13,6	5,2	5,2	269,9	–	6,0	6,0	275,9
7К126-2; 7К126-3				–	–	221,9	–	–	283,7	17,7	–	17,7	2,3	2,3	303,7				309,7
7К126-4; 7К126-5				–	–	129,3	121,4	–	312,5	13,6	5,3	18,9	2,3	2,3	333,7				339,7
7К126-6; 7К126-7				–	–	129,3	–	156,4	347,5	13,6	5,3	18,9	2,3	2,3	368,7				374,7
7К126-8				148,0	–	111,5	–	–	321,3	5,1	–	5,1	11,8	11,8	338,2				344,2
7К126-9; 7К126-10				148,0	–	18,9	121,4	–	350,1	1,2	5,3	6,5	11,8	11,8	368,4				374,4
7К126-11; 7К126-12				148,0	–	18,9	–	156,4	385,1	1,2	5,3	6,5	11,8	11,8	403,4				409,4
7К126-13; 7К126-14				–	182,4	18,9	121,4	–	384,5	1,2	5,3	6,5	10,5	10,5	401,5				407,5
7К126-15; 7К126-16				–	182,4	18,9	–	156,4	419,5	1,2	5,3	6,5	10,5	10,5	436,5				442,5
7К126-17; 7К126-18				-	–	239,7	...	156,4	457,9	13,6	5,3	18,9	2,3	2,3	479,1				485,1
7К126-19				–	–	18,9	283,8	156,4	520,9	1,2	25,6	26,8	2,3	2,3	550,0				556,0

Инв. № подл. | Подпись и дата | Взам. инв. №

Марка колонны	Изделия арматурные																	Общий расход
	Арматура класса														Всего	Прокат марки		
	А-III										А-I			Вр-I			Ст3пс 5-1		
	ГОСТ 5781-82													ГОСТ 6727-80			ГОСТ 535-88		
	ф 6	ф 10	ф 12	ф 18	ф 20	ф 22	ф 25	ф 28	ф 32	Итого	ф 6	ф 8	Итого	ф 5	Итого		-14Ж90	Итого	
8К126-1; 8К126-2; 8К126-3				–	–	183,8	–	–	–	245,0	18,2	–	18,2	2,5	2,5	265,7			271,7
8К126-4; 8К126-5; 8К126-6				60,0	–	130,1	–	–	–	252,1	14,8	–	14,8	5,4	5,4	272,3			278,3
8К126-7; 8К126-8; 8К126-9				–	–	222,7	–	–	–	284,7	18,6	–	18,6	2,5	2,5	305,8			311,8
8К126-10; 8К126-11				–	–	130,1	–	156,4	–	348,5	14,8	5,3	20,1	2,5	2,5	371,1			377,1
8К126-12				–	–	130,1	–	–	209,6	401,7	14,8	5,6	20,4	2,5	2,5	424,6			430,6
8К126-13; 8К126-14; 8К126-15				217,7	–	12,6	–	–	–	292,3	1,2	–	1,2	15,4	15,4	308,9			314,9
8К126-16; 8К126-17; 8К126-18				157,7	75,0	12,6	–	–	–	307,3	1,2	–	1,2	15,4	15,4	323,9			329,9
8К126-19; 8К126-20				157,7	–	105,2	–	–	–	324,9	5,1	–	5,1	12,5	12,5	342,5			348,5
8К126-21; 8К126-22; 8К126-23				–	269,4	12,6	–	–	–	344,0	1,2	–	1,2	14,0	14,0	359,2			365,2
8К126-24; 8К126-25				–	194,4	105,2	–	–	–	361,6	4,6	–	4,6	11,5	11,5	377,7			383,7
8К126-26; 8К126-27				–	194,4	12,6	–	156,4	–	425,4	1,2	5,3	6,5	11,5	11,5	443,4			449,4
8К126-28; 8К126-29	5,6	30,9	25,5	–	75,0	247,8	–	–	–	384,8	14,8	–	14,8	5,1	5,1	404,7	6,0	6,0	410,7
8К126-30; 8К126-31				–	–	340,4	–	–	–	402,4	18,6	–	18,6	2,5	2,5	423,5			429,5
8К126-32				–	–	247,8	121,4	–	–	431,2	14,8	5,3	20,1	2,5	2,5	453,8			459,8
8К126-33				–	–	247,8	–	–	209,6	519,4	14,8	5,6	20,4	2,5	2,5	542,3			548,3
8К126-34; 8К126-35				–	75,0	12,6	302,8	–	–	452,4	1,2	13,3	20,5	5,1	5,1	478,0			484,0
8К126-36; 8К126-37				–	–	105,2	302,8	–	–	470,0	5,1	13,3	24,4	2,5	2,5	496,9			502,9
8К126-38; 8К126-39				–	–	12,6	424,2	–	–	498,8	1,2	24,6	25,8	2,5	2,5	527,1			533,1
8К126-40				–	–	12,6	302,8	156,4	–	533,8	1,2	24,6	25,8	2,5	2,5	562,1			568,1
8К126-41				–	75,0	196,4	–	–	–	333,4	14,8	–	14,8	5,1	5,1	353,3			359,3
8К126-42; 8К126-43				–	75,0	12,6	236,6	–	–	386,2	1,2	19,1	20,3	5,1	5,1	411,6			417,6
8К126-44; 8К126-45				–	–	12,6	358,0	–	–	432,6	1,2	24,6	25,8	2,5	2,5	460,9			466,9
8К126-46				–	–	12,6	236,6	–	209,6	520,8	1,2	24,6	25,8	2,5	2,5	549,1			555,1
9К126-1; 9К126-2				68,4	–	129,3	–	–	–	258,6	13,6	–	13,6	5,7	5,7	277,9			283,9
9К126-3; 9К126-4	5,6	30,9	24,4	–	–	233,7	–	–	–	294,6	17,5	–	17,5	2,3	2,3	314,4			320,4
9К126-5; 9К126-6				–	–	129,3	136,7	–	–	326,9	13,6	6,1	19,7	2,3	2,3	348,9			354,9
9К126-7; 9К126-8				–	–	129,3	–	175,8	–	366,0	13,6	6,1	19,7	2,3	2,3	388,0			394,0

Инв. № подл. | Подпись и дата | Взам. инв. №

Марка колонны	Изделия арматурные. Арматура класса A-III ГОСТ 5781-82 ф6	ф10	ф12	ф16	ф18	ф20	ф22	ф25	ф28	ф32	Итого	A-I ГОСТ 5781-82 ф6	ф8	Итого	Вр-I ГОСТ 6727-80 ф5	Итого	Всего	Прокат марки Ст3пс5-1 ГОСТ 535-88 -12х65	-14х90	Итого	Общий расход
9К126-9					—	—	129,3	—	—	234,7	424,9	13,6	6,4	20,0	2,3	2,3	447,2				453,2
9К126-10; 9К126-11					148,0	—	123,3	—	—	—	392,2	5,5	—	5,5	11,8	11,8	349,5				355,5
9К126-12; 9К126-13					148,0	—	18,9	136,7	—	—	364,5	1,2	6,1	7,3	11,8	11,8	383,6				389,6
9К126-14; 9К126-15					148,0	—	18,9	—	175,8	—	403,6	1,2	6,1	7,3	11,8	11,8	422,7				428,7
9К126-16; 9К126-17					—	182,3	123,3	—	—	—	366,5	5,5	5,5	11,0	10,5	10,5	388,0				394,0
9К126-18; 9К126-19					—	182,3	18,9	136,7	—	—	398,8	1,2	6,1	7,3	10,5	10,5	416,6				422,6
9К126-20; 9К126-21					—	182,3	18,9	—	175,8	—	437,9	1,2	6,1	7,3	10,5	10,5	455,7				461,7
9К126-22					—	182,3	18,9	—	—	234,7	496,8	1,2	7,3	8,5	10,7	10,7	516,0				522,0
9К126-23					—	—	344,1	—	—	—	405,0	18,3	—	18,3	2,3	2,3	425,6				431,6
9К126-24; 9К126-25					—	—	239,6	136,7	—	—	438,2	14,0	6,1	20,1	2,3	2,3	460,6				466,6
9К126-26; 9К126-27	5,6	30,9	24,4	—	—	—	239,6	—	175,8	—	476,3	14,0	6,1	20,1	2,3	2,3	498,7	—	6,0	6,0	504,7
9К126-28; 9К126-29					—	—	239,6	—	—	234,7	535,2	14,0	6,4	20,4	2,3	2,3	557,9				563,9
9К126-30; 9К126-31					—	—	18,9	420,6	—	—	500,4	1,2	24,2	25,4	2,3	2,3	528,1				534,1
9К126-32					—	—	18,9	284,0	175,8	—	539,6	1,2	24,2	25,4	2,3	2,3	567,3				573,3
9К126-33					—	—	18,9	—	533,4	—	613,2	1,2	24,2	25,4	2,3	2,3	640,9				646,9
9К126-34					—	—	192,5	136,7	—	—	390,1	14,0	6,1	20,1	2,3	2,3	412,5				418,5
9К126-35					—	—	192,5	—	175,8	—	429,2	14,0	6,1	20,1	2,3	2,3	451,6				457,6
9К126-36					—	—	192,5	—	—	234,7	488,1	14,0	6,4	20,4	2,3	2,3	510,8				516,8
9К126-37					—	—	18,9	360,3	—	—	440,1	1,2	24,2	25,4	2,3	2,3	467,8				473,8
9К126-38					—	—	18,9	223,6	175,8	—	479,2	1,2	24,2	25,4	2,3	2,3	506,9				512,9
9К126-39					—	—	18,9	223,6	—	234,7	538,1	1,2	24,5	25,7	2,3	2,3	566,1				572,1
1К138-1					—	149,4	—	—	—	—	190,0	0,7	—	0,7	14,1	14,1	204,8				206,5
1К138-2					—	—	181,5	—	—	—	222,1	17,8	—	17,8	2,9	2,9	242,8				244,5
1К138-3					28,6	128,7	—	—	—	—	197,9	0,7	—	0,7	14,6	14,6	213,2				214,9
1К138-4	4,4	8,7	22,7	4,8	28,6	—	155,8	—	—	—	225,0	17,3	—	17,3	3,2	3,2	245,5	1,7	—	1,7	247,2
1К138-5					223,5	—	—	—	—	—	264,1	0,7	—	0,7	16,0	16,0	280,8				282,5
1К198-6; 1К138-7					—	276,1	—	—	—	—	316,7	0,7	—	0,7	14,6	14,6	332,0				333,7
1К138-8; 1К138-9					—	35,8	290,7	—	—	—	367,1	17,3	—	17,3	3,3	3,3	387,7				389,4

Инв.№ подл. | Подпись и дата | Взам.инв.№

Марка колонны	Изделия арматурные															Всего	Прокат марки			Общий расход
	Арматура класса																Ст3пс5-1			
	А-III									А-I			Вр-I				ГОСТ 535-88			
	ГОСТ 5781-82												ГОСТ 6727-80							
	ф6	ф10	ф12	ф16	ф18	ф20	ф22	ф25	Итого	ф6	ф8	Итого	ф5	Итого			-12×65	-14×80	Итого	
1К138-10	4,4	8,7	22,7	4,8	28,6	190,0	–	–	259,2	0,7	–	0,7	14,6	14,6	274,5					276,2
1К138-11; 1К138-12					–	35,8	229,8	–	306,2	17,1	–	17,1	2,9	2,9	326,2					327,9
1К138-13; 1К138-14					–	35,8	–	295,6	372,0	0,7	24,1	24,8	3,3	3,3	400,1					401,8
2К138-1	4,4	8,7	21,7	4,8	–	148,8	–	–	188,4	0,7	–	0,7	13,6	13,6	202,7	1,7	–		1,7	204,4
2К138-2					–	165,1	–	–	204,7	0,7	–	0,7	13,5	13,5	218,9					220,6
2К138-3					–	39,3	152,3	–	231,2	16,4	–	16,4	3,2	3,2	250,8					252,5
2К138-4					219,1	–	–	–	258,7	0,7	–	0,7	15,5	15,5	274,9					276,6
2К138-5					187,7	–	48,1	–	275,4	3,0	–	3,0	13,8	13,8	292,2					293,9
2К138-6					–	270,7	–	–	310,3	0,7	–	0,7	13,6	13,6	324,6					326,3
2К138-7					–	231,4	48,1	–	319,1	2,9	–	2,9	12,1	12,1	334,1					335,8
2К138-8					–	231,4	–	63,4	334,4	0,7	3,8	4,5	12,1	12,1	361,0					362,7
2К138-9					–	–	328,0	–	367,6	17,3	–	17,3	2,7	2,7	387,6					389,3
2К138-10					–	223,5	–	–	263,1	0,7	–	0,7	13,6	13,6	277,4					279,1
2К138-11					–	184,2	48,1	–	271,9	2,8	–	2,8	12,1	12,1	286,8					288,5
2К138-12; 2К138-13					–	–	270,8	–	310,4	17,3	–	17,3	2,7	2,7	330,4					332,1
2К138-14					–	–	222,7	63,4	325,7	16,5	1,2	17,7	2,7	2,7	346,1					347,8
2К138-15					–	–	48,1	286,9	374,6	1,4	23,8	25,2	2,7	2,7	402,5					404,2
2К138-16					–	–	–	350,3	389,9	0,7	24,4	25,1	2,7	2,7	417,7					419,4
3К138-1	5,6	14,6	22,6	–	–	174,4	–	–	217,2	0,9	–	0,9	14,5	14,5	232,6	–	2,5		2,5	235,1
3К138-2					31,4	9,2	152,1	–	235,5	18,0	–	18,0	3,3	3,3	256,8					259,3
3К138-3					–	9,2	200,2	–	252,2	18,6	–	18,6	2,7	2,7	273,5					276,0
3К138-4					219,1	9,2	–	–	271,1	0,9	–	0,9	15,7	15,7	287,7					290,2
3К138-5					187,8	9,2	48,0	–	287,8	4,3	–	4,3	13,6	13,6	305,7					308,2
3К138-6					187,8	9,2	48,0	–	287,8	4,0	–	4,0	12,7	12,7	304,5					307,0
3К138-7					–	279,8	–	–	322,6	0,9	–	0,9	14,2	14,2	337,7					340,2

Инв. № подл. | Подпись и дата | Взам. инв. №

Марка колонны	Изделия арматурные																	Всего	Прокат марки Ст 3 пс 5-1 ГОСТ 535-88			Общий расход
	Арматура класса																					
	А-III ГОСТ 5781-82												А-I			Вр-I ГОСТ 6727-80						
	Ф6	Ф10	Ф12	Ф16	Ф18	Ф20	Ф22	Ф25	Ф28	Ф32	Итого	Ф6	Ф8	Итого	Ф5	Итого		-12х65	-14х80	Итого	
3К138-8	5,6	14,6	22,6	—	—	243,6	48,0	—	—	—	334,4	4,0	—	4,0	12,2	12,2	350,6	—	2,5	2,5	353,1
3К138-9					—	9,2	328,6	—	—	—	380,6	18,2	—	18,2	2,7	2,7	401,5				404,0
3К138-10					—	193,4	48,0	—	—	—	284,2	3,7	—	3,7	12,6	12,6	300,5				303,0
3К138-11					—	9,2	270,7	—	—	—	322,7	18,6	—	18,6	2,7	2,7	344,0				346,5
3К138-12					—	48,5	—	286,8	—	—	378,1	0,9	24,8	25,7	3,3	3,3	407,1				409,6
3К138-13					—	9,2	48,0	286,8	—	—	386,8	1,6	24,8	26,4	2,7	2,7	415,9				418,4
4К138-1	5,6	13,7	23,1	5,6	—	—	182,0	—	—	—	230,0	20,0	—	20,0	2,8	2,8	252,8	1,7	—	1,7	254,5
4К138-2				28,9	—	—	155,1	—	—	—	226,4	20,0	—	20,0	3,5	3,5	249,9				251,6
4К138-3				5,6	222,5	—	—	—	—	—	270,5	0,9	—	0,9	17,4	17,4	288,8				290,5
4К138-4				5,6	192,5	37,6	—	—	—	—	278,1	0,9	—	0,9	17,4	17,4	296,4				298,1
4К138-5				5,6	—	274,8	—	—	—	—	322,8	0,9	—	0,9	15,5	15,5	339,2				340,9
4К138-6				5,6	—	37,6	287,2	—	—	—	372,8	19,2	—	19,2	3,3	3,3	395,3				397,0
4К138-7				5,6	—	37,6	—	369,6	—	—	455,2	0,9	31,6	32,5	3,3	3,3	491,0				492,7
4К138-8				5,6	—	37,6	228,6	—	—	—	314,2	19,3	—	19,3	3,3	3,3	336,8				338,5
4К138-9				5,6	—	37,6	—	294,0	—	—	379,6	0,9	31,6	32,5	3,3	3,3	415,4				417,1
4К138-10				5,6	30,0	—	—	—	370,0	—	448,0	0,9	32,1	33,0	3,4	3,4	484,4				486,1
4К138-11				5,6	—	—	46,3	—	370,0	—	464,3	1,6	31,7	33,3	2,8	2,8	500,4				502,1
4К138-12				5,6	—	—	46,3	—	—	483,3	577,6	1,6	31,7	33,3	2,8	2,8	613,7				615,4
5К138-1	5,6	13,7	22,1	—	7,2	—	182,0	—	—	—	230,6	18,8	—	18,8	2,6	2,6	252,0	—	2,5	2,5	254,5
5К138-2; 5К138-3					7,2	42,4	151,6	—	—	—	242,6	18,2	—	18,2	3,2	3,2	264,0				266,5
5К138-4					7,2	—	203,8	—	—	—	252,4	19,1	—	19,1	2,6	2,6	274,1				276,6
5К138-5					7,2	—	151,6	68,5	—	—	268,7	15,4	6,2	21,6	2,6	2,6	292,9				295,4
5К138-6					22,6	—	—	—	—	—	268,0	0,9	—	0,9	16,5	16,5	285,4				287,9
5К138-7					192,4	—	52,2	—	—	—	286,0	4,7	—	4,7	13,6	13,6	304,3				306,8
5К138-8					192,4	—	—	68,5	—	—	302,3	0,9	6,7	7,6	13,8	13,8	323,7				326,2

Инв.№ подл. | Подпись и дата | Взам.инв.№

Марка колонны	Изделия арматурные																				Общий расход
	Арматура класса																Всего	Прокат марки			
	А-III												А-I			Вр-I		Ст3пс 5-1			
	ГОСТ 5781-82															ГОСТ 6727-80		ГОСТ 535-88			
	ф6	ф10	ф12	ф16	ф18	ф20	ф22	ф25	ф28	ф32	Итого	ф6	ф8	Итого	ф5*	Итого		-Н-х80		Итого	
5КГ38-9					7,2	270,9	–	–	–	–	319,5	0,9	–	0,9	14,5	14,5	334,9				337,4
5КГ38-10; 5КГ38-11					7,2	228,7	52,2	–	–	–	329,5	4,4	–	4,4	12,3	12,3	346,2				348,7
5КГ38-12; 5КГ38-13					7,2	228,7	–	68,5	–	–	345,8	0,9	6,2	7,1	12,3	12,3	365,2				367,7
5КГ38-14					7,2	–	328,5	–	–	–	377,1	19,0	–	19,0	2,6	2,6	398,7				401,2
5КГ38-15					7,2	–	276,5	68,5	–	–	393,6	15,4	6,2	21,6	2,6	2,6	417,8				420,3
5КГ38-16					7,2	–	52,2	355,8	–	–	456,6	1,6	30,9	32,5	2,6	2,6	491,7				494,2
5КГ38-17; 5КГ38-18					7,2	–	–	423,6	–	–	472,2	0,9	31,2	32,1	2,6	2,6	506,9				509,4
5КГ38-19					7,2	–	–	355,2	87,9	–	491,7	0,9	31,2	32,1	2,6	2,6	526,4				528,9
5КГ38-20					7,2	–	–	68,4	447,2	–	564,2	0,9	31,2	32,1	2,6	2,6	598,9				601,4
5КГ38-21					7,2	–	–	–	535,1	–	583,7	0,9	31,2	32,1	2,6	2,6	618,4				620,9
5КГ38-22					7,2	–	273,7	–	–	–	322,3	19,0	–	19,0	2,6	2,6	343,9				346,4
5КГ38-23; 5КГ38-24					7,2	–	221,5	68,4	–	–	338,5	15,4	6,2	21,6	2,6	2,6	362,7				365,2
5КГ38-25	5,6	13,7	22,1	–	7,2	–	221,5	–	87,9	–	358,0	15,4	6,2	21,6	2,6	2,6	382,2	25		25	384,7
5КГ38-26					7,2	–	52,2	285,0	–	–	385,8	1,6	30,4	32,0	2,6	2,6	420,4				422,9
5КГ38-27					7,2	–	–	354,5	–	–	403,1	0,9	31,2	32,1	2,6	2,6	437,8				440,3
5КГ38-28					7,2	–	–	285,0	87,9	–	421,5	0,9	31,2	32,1	2,6	2,6	456,2				458,7
5КГ38-29					7,2	–	52,2	–	358,4	–	459,2	1,6	30,4	32,0	2,6	2,6	493,8				496,3
5КГ38-30					7,2	–	–	68,4	358,4	–	475,4	0,9	31,2	32,1	2,6	2,6	510,1				512,6
5КГ38-31					7,2	–	–	–	446,3	–	494,9	0,9	31,2	32,1	2,6	2,6	529,6				532,1
5КГ38-32					7,2	–	–	68,4	–	468,0	585,0	0,9	31,2	32,1	2,6	2,6	619,7				622,2
5КГ38-33					7,2	–	–	–	87,9	468,0	604,5	0,9	31,2	32,1	2,6	2,6	639,2				641,7

Инв.№ подл. | Подпись и дата | Взам.инв.№

Марка колонны	Изделия арматурные																		Общий расход
	Арматура класса															Всего	Прокат марки Ст3пс5-1 ГОСТ 535-88		
	А-III ГОСТ 5781-82									А-I			Вр-I ГОСТ 6727-80						
	ф6	ф10	ф12	ф18	ф20	ф22	ф25	ф28	Итого	ф6	ф8	Итого	ф5	Итого		-14×90	Итого	
6К138-1; 6К138-2; 6К138-3				–	–	191,0	–	–	255,9	19,5	–	19,5	2,8	2,8	278,2			284,2
6К138-4; 6К138-5; 6К138-6				52,0	–	144,4	–	–	261,3	16,5	–	16,5	5,3	5,3	283,1			289,1
6К138-7; 6К138-8; 6К138-9				–	65,6	144,4	–	–	274,9	16,5	–	16,5	4,8	4,8	296,2			302,2
6К138-10; 6К138-11; 6К138-12				228,6	–	12,6	–	–	306,1	1,4	–	1,4	16,4	16,4	323,9			329,9
6К138-13; 6К138-14; 6К138-15	6,5	30,9	27,5	176,6	65,6	12,6	–	–	319,7	1,4	–	1,4	21,5	21,5	342,6			348,6
6К138-16; 6К138-17; 6К138-18				–	283,6	12,6	–	–	361,1	1,4	–	1,4	14,8	14,8	377,3			383,8
6К138-19				–	–	356,5	–	–	421,4	19,5	–	19,5	2,8	2,8	443,7			449,7
6К138-20; 6К138-21; 6К138-22				–	65,6	217,8	–	–	348,3	16,4	–	16,4	4,8	4,8	369,5			375,5
6К138-23				–	–	92,6	264,1	–	421,6	2,6	21,9	24,5	4,0	4,0	450,1			456,1
7К138-1				59,9	–	143,8	–	–	267,6	15,3	–	15,3	5,5	5,5	288,4			294,4
7К138-2; 7К138-3				–	75,0	143,8	–	–	282,7	15,3	–	15,3	5,2	5,2	303,2	6,0	6,0	309,2
7К138-4; 7К138-5				–	–	236,8	–	–	300,7	19,1	–	19,1	2,6	2,6	322,4			328,4
7К138-6; 7К138-7				–	–	143,8	121,3	–	329,0	15,3	5,3	20,6	2,6	2,6	352,2			358,2
7К138-8; 7К138-9				–	–	143,8	–	156,4	364,1	15,3	5,3	20,6	2,6	2,6	387,3			393,3
7К138-10				167,0	75,0	18,9	–	–	324,8	1,2	–	1,2	15,9	15,9	341,9			347,9
7К138-11; 7К138-12				167,0	–	111,4	–	–	342,3	5,1	–	5,1	13,3	13,3	360,7			366,7
7К138-13, 7К138-14	6,5	30,9	26,5	167,0	–	18,9	121,3	–	371,1	1,2	5,3	6,5	13,3	13,3	390,9			396,9
7К138-15				167,0	–	18,9	–	156,4	406,2	1,2	5,3	6,5	13,3	13,3	426,0			432,0
7К138-16; 7К138-17				–	206,2	18,9	121,3	–	410,3	1,2	5,3	6,5	11,9	11,9	428,7			434,7
7К138-18				–	206,2	18,9	–	156,4	445,4	1,2	5,3	6,5	11,9	11,9	463,8			469,8
7К138-19				–	–	268,3	–	156,4	488,6	15,4	5,3	20,7	2,6	2,6	511,9			517,9
7К138-20				–	–	213,6	121,3	–	398,8	16,3	5,3	21,6	2,6	2,6	423,0			429,0
7К138-21				–	–	213,6	–	156,4	433,9	16,3	5,3	21,6	2,6	2,6	458,1			464,1
7К138-22				–	–	18,9	371,9	–	454,7	1,2	25,4	26,6	2,6	2,6	483,9			489,9
7К138-23				–	–	18,9	250,4	156,4	489,6	1,2	25,4	26,6	2,6	2,6	518,8			524,8

Инв. № подл. | Подпись и дата | Взам. инв. №

Ц00260-02 76

Марка колонны	Изделия арматурные																	Общий расход
	Арматура класса															Всего	Прокат марки	
	А-III										А-I			Вр-I			Ст3пс5-1	
	ГОСТ 5781-82													ГОСТ 6727-80			ГОСТ 535-88	
	ф6	ф10	ф12	ф18	ф20	ф22	ф25	ф28	ф32	Итого	ф6	ф8	Итого	ф5	Итого		-14×90	Итого
8К138-1; 8К138-2; 8К138-3				—	—	198,2	—	—	—	262,2	20,3	—	20,3	2,8	2,8	285,3		
8К138-4; 8К138-5; 8К138-6				—	75,0	144,4	—	—	—	283,4	16,5	—	16,5	2,8	2,8	302,7		
8К138-7				—	—	237,0	—	—	—	301,0	20,3	—	20,3	2,8	2,8	324,1		
8К138-8; 8К138-9; 8К138-10				236,6	—	12,6	—	—	—	313,2	1,2	—	1,2	17,0	17,0	331,4		
8К138-11; 8К138-12; 8К138-13				176,6	75,0	12,6	—	—	—	328,2	1,2	—	1,2	16,7	16,7	346,1		
8К138-14; 8К138-15				176,6	—	105,1	—	—	—	345,7	5,1	—	5,1	14,1	14,1	364,9		
8К138-16				176,6	—	12,6	121,3	—	—	374,5	1,2	5,3	6,5	14,1	14,1	395,1		
8К138-17; 8К138-18; 8К138-19				—	293,0	12,6	—	—	—	369,6	1,2	—	1,2	12,0	12,0	382,8		
8К138-20				—	218,0	105,1	—	—	—	387,1	5,1	—	5,1	12,8	12,8	405,0		
8К138-21	5,6	30,9	27,5	—	218,0	12,6	121,3	—	—	415,9	1,2	5,3	6,5	9,4	9,4	431,8	6,0	6,0
8К138-22; 8К138-23				—	75,0	276,5	—	—	—	415,5	16,5	—	16,5	5,4	5,4	437,4		
8К138-24; 8К138-25				—	—	369,0	—	—	—	433,0	20,3	—	20,3	2,8	2,8	456,1		
8К138-26; 8К138-27				—	—	276,5	121,3	—	—	461,8	16,5	5,3	21,8	2,8	2,8	486,6		
8К138-28; 8К138-29				—	—	105,1	339,0	—	—	508,1	5,1	21,5	26,6	2,8	2,8	537,5		
8К138-30				—	—	12,6	461,4	—	—	538,0	1,2	27,1	28,3	2,8	2,8	569,1		
8К138-31; 8К138-32				—	—	12,6	121,3	427,0	—	624,9	1,2	27,1	28,3	2,8	2,8	656,0		
8К138-33				—	—	12,6	121,3	—	557,6	755,5	1,2	27,1	28,3	2,8	2,8	786,6		
8К138-34; 8К138-35				59,9	—	217,9	—	—	—	341,8	16,4	—	16,4	5,7	5,7	363,9		
8К138-36; 8К138-37; 8К138-38				—	75,0	217,9	—	—	—	356,9	16,4	—	16,4	5,4	5,4	378,7		
8К138-39; 8К138-40				—	75,0	12,6	264,1	—	—	415,7	1,2	26,5	27,7	5,4	5,4	448,8		
8К138-41; 8К138-42				—	—	105,1	264,1	—	—	433,2	5,1	26,5	31,6	2,8	2,8	467,6		
8К138-43; 8К138-44				—	—	105,1	—	332,3	—	501,4	5,1	26,5	31,6	2,8	2,8	535,8		
8К138-45; 8К138-46				—	—	12,6	121,3	—	434,1	632,0	1,2	31,8	33,0	2,8	2,8	667,8		

Инв. № подл. | Подпись и дата | Взам. инв. №

Марка колонны	Изделия арматурные																	Прокат марки Ст3пс 5-1 ГОСТ 535-88		Общий расход
	Арматура класса																Всего			
	А-III ГОСТ 5781-82										А-I			Вр-I ГОСТ 6727-80						
	ф6	ф10	ф12	ф18	ф20	ф22	ф25	ф28	ф32	Итого	ф6	ф8	Итого	ф5	Итого		-14×90	Итого	
9Г138-1; 9Г138-2	5,6	30,9	26,5	68,4	–	143,8	–	–	–	275,2	15,3	–	15,3	5,3	5,3	295,8	6,0	6,0	301,8
9Г138-3; 9Г138-4				–	84,8	143,8	–	–	–	291,6	15,3	–	15,3	5,5	5,5	312,4			318,4
9Г138-5; 9Г138-6				–	–	248,2	–	–	–	311,2	19,6	–	19,6	2,6	2,6	333,4			339,4
9Г138-7; 9Г138-8				–	–	143,8	136,7	–	–	343,5	15,3	6,1	21,4	2,6	2,6	367,5			373,5
9Г138-9; 9Г138-10				–	–	143,8	–	175,8	–	382,6	15,3	6,1	21,4	2,6	2,6	406,6			412,6
9Г138-11				235,4	–	18,9	–	–	–	317,3	1,2	–	1,2	16,7	16,7	335,2			341,2
9Г138-12; 9Г138-13				167,0	84,8	18,9	–	–	–	333,7	1,2	–	1,2	16,2	16,2	351,1			357,1
9Г138-14; 9Г138-15				167,0	–	123,3	–	–	–	353,3	5,5	–	5,5	13,3	13,3	372,1			377,1
9Г138-16; 9Г138-17				167,0	–	18,9	136,7	–	–	365,6	1,2	6,1	7,3	13,3	13,3	406,2			412,2
9Г138-18; 9Г138-19				167,0	–	18,9	–	175,8	–	424,7	1,2	6,1	7,3	13,3	13,3	445,3			451,3
9Г138-20; 9Г138-21				–	206,2	123,3	–	–	–	392,5	5,6	–	5,6	11,9	11,9	410,0			416,0
9Г138-22; 9Г138-23				–	206,2	18,9	136,7	–	–	424,8	1,2	6,1	7,3	11,9	11,9	444,0			450,0
9Г138-24; 9Г138-25				–	206,2	18,9	–	175,8	–	463,9	1,2	6,1	7,3	11,9	11,9	483,1			489,1
9Г138-26				–	–	372,7	–	–	–	435,7	19,6	–	19,6	2,6	2,6	457,9			463,9
9Г138-27; 9Г138-28				–	–	268,3	136,7	–	–	468,0	15,3	6,1	21,4	2,6	2,6	492,0			498,0
9Г138-29; 9Г138-30				–	–	268,3	–	175,8	–	507,1	15,3	6,1	21,4	2,6	2,6	531,1			537,1
9Г138-31; 9Г138-32				–	–	18,9	457,1	–	–	539,0	1,2	26,2	27,4	2,6	2,6	569,0			575,0
9Г138-33; 9Г138-34				–	–	18,9	320,4	175,8	–	578,1	1,2	26,2	27,4	2,6	2,6	608,1			614,1
9Г138-35				–	–	18,9	136,7	403,8	–	622,5	1,2	26,2	27,4	2,6	2,6	652,5			658,5
9Г138-36; 9Г138-37				–	–	18,9	–	579,6	–	661,5	1,2	26,2	27,4	2,6	2,6	691,5			697,5
9Г138-38				–	–	18,9	–	403,8	234,6	720,3	1,2	26,6	27,8	2,6	2,6	750,7			756,7
9Г138-39; 9Г138-40				–	–	213,5	136,7	–	–	413,2	15,5	6,1	21,6	2,6	2,6	437,4			443,4
9Г138-41				–	–	213,5	–	175,8	–	452,3	15,5	6,1	21,6	2,6	2,6	476,5			482,5
9Г138-42; 9Г138-43				–	–	18,9	387,2	–	–	469,1	1,2	26,2	27,4	2,6	2,6	499,1			505,1
9Г138-44; 9Г138-45				–	–	18,9	250,5	175,8	–	508,2	1,2	26,2	27,4	2,6	2,6	538,2			544,2
9Г138-46; 9Г138-47				–	–	18,9	136,7	315,1	–	533,7	1,2	26,2	27,4	2,6	2,6	563,7			569,7
9Г138-48; 9Г138-49				–	–	18,9	–	490,9	–	572,8	1,2	26,2	27,4	2,6	2,6	602,8			608,8

Инв.№ подл. | Подпись и дата | Взам.инв.№