ГОСУДАРСТВЕННЫЙ КОМИТЕТ СОВЕТА МИНИСТРОВ СССР ПО ДЕЛАМ СТРОИТЕЛЬСТВА
(ГОССТРОЙ СССР)

ТИПОВЫЕ КОНСТРУКЦИИ И ДЕТАЛИ ЗДАНИЙ И СООРУЖЕНИЙ

## СЕРИЯ 1.423-3

# ЖЕЛЕЗОБЕТОННЫЕ КОЛОННЫ ПРЯМОУГОЛЬНОГО СЕЧЕНИЯ ДЛЯ ОДНОЭТАЖНЫХ ПРОИЗВОДСТВЕННЫХ ЗДАНИЙ БЕЗ МОСТОВЫХ КРАНОВ ВЫСОТОЙ ДО 9,6 м

ВЫПУСК 3

РАБОЧИЕ ЧЕРТЕЖИ КОЛОНН
ВЫСОТОЙ 6,6 И 7,8 м

16468-02
ЦЕНА 1-14

ГОСУДАРСТВЕННЫЙ КОМИТЕТ СОВЕТА МИНИСТРОВ СССР ПО ДЕЛАМ СТРОИТЕЛЬСТВА
(ГОССТРОЙ СССР)

ТИПОВЫЕ КОНСТРУКЦИИ И ДЕТАЛИ ЗДАНИЙ И СООРУЖЕНИЙ

## СЕРИЯ 1.423-3

# ЖЕЛЕЗОБЕТОННЫЕ КОЛОННЫ ПРЯМОУГОЛЬНОГО СЕЧЕНИЯ ДЛЯ ОДНОЭТАЖНЫХ ПРОИЗВОДСТВЕННЫХ ЗДАНИЙ БЕЗ МОСТОВЫХ КРАНОВ ВЫСОТОЙ ДО 9,6 м

## ВЫПУСК 3

РАБОЧИЕ ЧЕРТЕЖИ КОЛОНН
ВЫСОТОЙ 6,6 И 7,8 м

| | | | |
|---|---|---|---|
| Гл. инж. пр-та | Королев | Зам. дир. ин-та | Асрович |
| Гл. констр. ин-та | Безруков | Рук. лабор. | Васильев |
| Нач. СРО-1 | Власкин | ГПИ Промстройпроект | |
| Гл. инж. пр-та | Григорьев | Гл. инж. ин-та | Гузенко |

РАЗРАБОТАНЫ
ГПИ ПРОМСТРОЙПРОЕКТ

УТВЕРЖДЕНЫ
И ВВЕДЕНЫ В ДЕЙСТВИЕ
С 1 ЯНВАРЯ 1981 г.
ПОСТАНОВЛЕНИЕМ ГОССТРОЯ СССР
ОТ 26 ФЕВРАЛЯ 1980 г № 16

| | Лист | Стр. |
|---|---|---|
| Содержание | А | 1 |
| Пояснительная записка | Б | 2 |
| Номенклатура колонн К66-1÷К66-20 и К78-1÷÷К78-11 крайних рядов, К66-21÷К66-38 средних рядов с железобетонными стропильными конструкциями | 1 | 3 |
| Номенклатура колонн К66-39÷К66-50; К78-13÷К78-43 средних рядов зданий с железобетонными стропильными конструкциями | 2 | 4 |
| Номенклатура колонн К66-1С÷К66-20С и К78-1С÷÷К78-11С крайних рядов, К66-28С÷К66-38С средних рядов со стальными стропильными конструкциями | 3 | 5 |
| Номенклатура колонн К66-39С÷К66-50С; К78-13С÷÷К78-43С средних рядов зданий со стальными стропильными конструкциями | 4 | 6 |
| Номенклатура колонн К66-1А÷К66-20А; К78-1А÷÷К78-11А крайних рядов зданий с железобетонными стропильными конструкциями со связями | 5 | 7 |
| Колонны крайних рядов высотой 6,6 м К66-1÷К66-20 | 6 | 8 |
| Колонны крайних рядов высотой 6,6 м К66-1С÷К66-20С | 7 | 9 |
| Колонны средних рядов высотой 6,6 м К66-21÷К66-38 | 8 | 10 |
| Колонны средних рядов высотой 6,6 м К66-28С÷К66-38С | 9 | 11 |
| Колонны средних рядов высотой 6,6 м К66-39÷К66-50; К66-39С÷К66-50С | 10 | 12 |
| Колонны крайних рядов высотой 7,8 м К78-1÷К78-11; К78-1С÷К78-11С | 11 | 13 |
| Колонны средних рядов высотой 7,8 м К78-13÷К78-24; К78-13С÷К78-24С | 12 | 14 |
| Колонны средних рядов высотой 7,8 м К78-25÷К78-43 | 13 | 15 |
| Колонны средних рядов высотой 7,8 м К78-25С÷К78-43С | 14 | 16 |
| Таблица расхода материалов колонн крайних рядов с закладными изделиями для опирания железобетонных стропильных конструкций со связями | 15 | 17 |
| Расположение петель и отверстий в колоннах для строповки | 16 | 18 |
| Выборка стали на колонну К66-1÷К66-20 | 17 | 19 |
| Выборка стали на колонну К66-1С÷К66-20С | 18 | 20 |
| Выборка стали на колонну К66-21÷К66-38 | 19 | 21 |
| Выборка стали на колонну К66-28С÷К66-38С; К66-39÷К66-44 | 20 | 22 |
| Выборка стали на колонну К66-45÷К66-50; К66-39С÷К66-50С | 21 | 23 |
| Выборка стали на колонну К78-1÷К78-11; К78-1С÷К78-11С | 22 | 24 |
| Выборка стали на колонну К78-13÷К78-24; К78-13С÷К78-20С | 23 | 25 |
| Выборка стали на колонну К78-21С÷К78-24С; К78-25÷К78-43 | 24 | 26 |
| Выборка стали на колонну К78-25С÷К78-43С | 25 | 27 |

1 Серия 1 423-3 „Железобетонные колонны прямоугольного сечения для одноэтажных производственных зданий без мостовых кранов высотой до 9,6 м" состоит из следующих выпусков:

выпуск 0-1 „Материалы для проектирования",

выпуск 0-2 „Указания по применению колонн в зданиях с расчетной сейсмичностью 7, 8 и 9 баллов",

выпуск 1 „Рабочие чертежи колонн",

выпуск 2 „Арматурные и закладные изделия",

выпуск 0-3 „Материалы для проектирования зданий с колоннами высотой 6,6 и 7,8 м",

выпуск 3 „Рабочие чертежи колонн высотой 6,6 и 7,8 м",

выпуск 4 „Рабочие чертежи арматурных изделий для колонн высотой 6,6 и 7,8 м"

2 Общие указания к рабочим чертежам колонн приведены в пояснительной записке выпуска 1.

Настоящий выпуск является продолжением выпуска 1 и содержит рабочие чертежи колонн прямоугольного сечения для зданий высотой 6,6 и 7,8 м с расчетной сейсмичностью до 9 баллов.

3 Строповка колонн при извлечении их из форм и при транспортировании осуществляется с помощью инвентарных приспособлений с использованием отверстий, образованных в колонне.

Расположение строповочных устройств дано на чертежах колонн.

4 Взамен строповочных устройств допускается применять петли, которые используются для извлечения из формы и транспортирования колонн и срезаются перед монтажом

Рабочие чертежи этих петель разработаны на листе 142 выпуска 2.

Места расположения петель и отверстий для строповки колонн показаны на листе 16

| | | |
|---|---|---|
| ТК 1979 | Пояснительная записка | Серия 1 423-3 Выпуск 3 Лист 5 |

16468-02 4

Рук. бригады Григорян

Дата выпуска 1979г

Промстройпроект г. Москва

| N п/п | Эскиз колонны | Марка колонны | Отм. верха колонны, м | Размеры колонны, мм H | a | b | Марка бетона | Расход материалов: Бетон м3 | Сталь кг | Вес колонны, т |
|---|---|---|---|---|---|---|---|---|---|---|
| 1 | 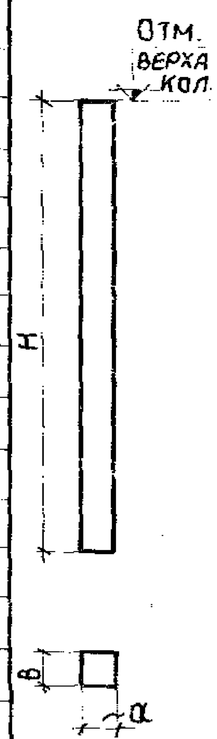  | К66-1 | 6,6 | 7400 | 400 | 300 | 200 | 0,89 | 66,8 | 2,2 |
| 2 | | К66-2 | | | | | | | 79,2 | |
| 3 | | К66-3 | | | | | 300 | | 79,2 | |
| 4 | | К66-4 | | | | | 200 | | 91,4 | |
| 5 | | К66-5 | | | | | 300 | | 91,4 | |
| 6 | | К66-6 | | | | | 200 | | 106,6 | |
| 7 | | К66-7 | | | | | 300 | | 106,6 | |
| 8 | | К66-8 | | | | | 200 | | 114,9 | |
| 9 | | К66-9 | | | | | 300 | | 114,9 | |
| 10 | | К66-10 | | | | | 200 | | 135,3 | |
| 11 | | К66-11 | | | | | 300 | | 135,3 | |
| 12 | | К66-12 | | | | | 200 | | 159,9 | |
| 13 | | К66-13 | | | | | 300 | | 159,9 | |
| 14 | | К66-14 | | | | | | | 186,1 | |
| 15 | | К66-15 | | | | | | | 205,2 | 2,34 |
| 16 | | К66-16 | | | | | | | 252,8 | 2,39 |
| 17 | | К66-17 | | | | | | | 303,2 | 2,44 |
| 18 | | К66-18 | | 7500 | 400 | 400 | | 1,2 | 192,2 | |
| 19 | | К66-19 | | | | | | | 207,6 | 3,0 |
| 20 | | К66-20 | | | | | | | 310,6 | 3,19 |
| 21 | | К78-1 | 7,8 | 8700 | 400 | 400 | 300 | 1,4 | 96,5 | 3,5 |
| 22 | | К78-2 | | | | | | | 110,6 | |
| 23 | | К78-3 | | | | | | | 128,4 | |
| 24 | | К78-4 | | | | | | | 135,4 | |
| 25 | | К78-5 | | | | | | | 158,5 | |
| 26 | | К78-6 | | | | | | | 186,3 | |

| N п/п | Эскиз колонны | Марка колонны | Отм. верха колонны, м | Размеры колонны, мм H | a | b | Марка бетона | Расход материалов: Бетон м3 | Сталь кг | Вес колонны, т |
|---|---|---|---|---|---|---|---|---|---|---|
| 27 | 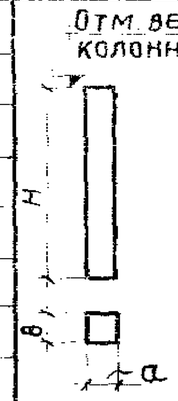  | К78-7 | 7,8 | 8700 | 400 | 400 | 300 | 1,4 | 216,5 | 3,5 |
| 28 | | К78-8 | | | | | | | 235,0 | |
| 29 | | К78-9 | | | | | | | 279,8 | |
| 30 | | К78-10 | | | | | | | 299,1 | 3,7 |
| 31 | | К78-11 | | | | | | | 354,2 | |
| 32 | 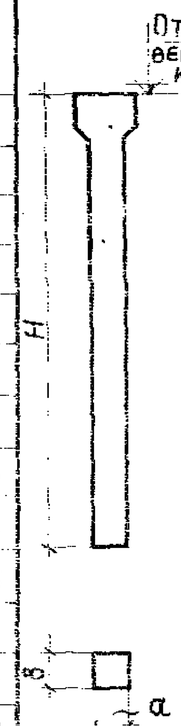  | К66-21 | 6,6 | 7400 | 400 | 300 | 200 | 0,89 | 92,5 | 2,2 |
| 33 | | К66-22 | | | | | | | 104,7 | |
| 34 | | К66-23 | | | | | | | 119,9 | |
| 35 | | К66-24 | | | | | | | 128,2 | |
| 36 | | К66-25 | | 7500 | 400 | 400 | 300 | 1,2 | 148,6 | |
| 37 | | К66-26 | | | | | | | 173,2 | |
| 38 | | К66-27 | | | | | | | 266,1 | 2,41 |
| 39 | | К66-28 | | | | | | | 103,0 | |
| 40 | | К66-29 | | | | | | | 114,9 | |
| 41 | | К66-30 | | | | | | | 130,5 | |
| 42 | | К66-31 | | | | | | | 138,8 | |
| 43 | | К66-32 | | | | | | | 158,8 | 3,0 |
| 44 | | К66-33 | | | | | | | 183,8 | |
| 45 | | К66-34 | | | | | | | 209,8 | |
| 46 | | К66-35 | | | | | | | 225,0 | |
| 47 | | К66-36 | | | | | | | 282,7 | 3,16 |
| 48 | | К66-37 | | | | | 400 | | 328,0 | 3,21 |
| 49 | | К66-38 | | | | | | | 343,2 | 3,22 |

| | | | |
|---|---|---|---|
| ТК 1979 | Номенклатура колонн К66-1 ÷ К66-20 и К78-1 ÷ К78-11 крайних рядов, К66-21 ÷ К66-38 средних рядов с железобетонными стропильными конструкциями | Серия 1.423-3 | |
| | | Выпуск 3 | Лист 1 |

Инженер Северинова
Дата выпуска 1979 г.
г. Москва

| № п/п | Эскиз колонны | Марка колонны | Отм верха колонны, м | Размеры колонны, мм H | a | в | Марка бетона | Расход материалов Бетон м³ | Сталь кг | Вес колонны, т |
|---|---|---|---|---|---|---|---|---|---|---|
| 50 | | К66-39 | | | | | | | 122,5 | |
| 51 | | К66-40 | | | | | | | 133,5 | |
| 52 | | К66-41 | | | | | | | 152,2 | |
| 53 | | К66-42 | | | | | | | 175,7 | |
| 54 | Отм верха колонны | К66-43 | | | | | | | 199,1 | |
| 55 | | К66-44 | 6,0 | 6900 | 500 | 500 | 300 | 1,75 | 214,5 | 4,4 |
| 56 | | К66-45 | (5,9) | (6800) | | | | (1,72) | 263,8 | (4,3) |
| 57 | | К66-46 | | | | | | | 301,6 | |
| 58 | | К66-47 | | | | | 400 | | 301,6 | |
| 59 | | К66-48 | | | | | 300 | | 336,0 | |
| 60 | H | К66-49 | | | | | | | 394,0 | |
| 61 | | К66-50 | | | | | 400 | | 394,0 | |
| | | | | | | | | | | |
| | | | | | | | | | | |
| 62 | | К78-13 | | | | | | | 103,5 | |
| 63 | | К78-14 | | | | | | | 117,6 | |
| 64 | | К78-15 | | | | | | | 135,4 | |
| 65 | в, a | К78-16 | | | | | | | 142,2 | |
| 66 | | К78-17 | | | | | | | 165,5 | |
| 67 | | К78-18 | 7,8 | 8700 | 400 | 400 | 300 | 1,4 | 193,3 | 3,5 |
| 68 | | К78-19 | | | | | | | 223,5 | |
| 69 | | К78-20 | | | | | | | 242,0 | |
| 70 | | К78-21 | | | | | | | 296,0 | |
| 71 | | К78-22 | | | | | | | 316,5 | 3,7 |
| 72 | | К78-23 | | | | | | | 436,4 | 3,8 |
| 73 | | К78-24 | | | | | | | 472,0 | |

| № п/п | Эскиз колонны | Марка колонны | Отм верха колонны, м | Размеры колонны, мм H | a | в | Марка бетона | Расход материалов Бетон м³ | Сталь кг | Вес колонны, т |
|---|---|---|---|---|---|---|---|---|---|---|
| 74 | | К78-25 | | | | | | | 136,8 | |
| 75 | | К78-26 | | | | | 300 | | 148,2 | |
| 76 | Отм верха колонны | К78-27 | | | | | 400 | | 148,2 | |
| 77 | | К78-28 | | | | | 300 | | 169,1 | |
| 78 | | К78-29 | | | | | 400 | | 169,1 | |
| 79 | | К78-30 | | | | | 300 | | 195,5 | |
| 80 | | К78-31 | | | | | 400 | | 195,5 | |
| 81 | | К78-32 | | | | | 300 | | 223,3 | |
| 82 | | К78-33 | | | | | 400 | | 223,3 | |
| 83 | H | К78-34 | 7,2 | 8100 | 500 | 500 | 300 | 2,0 | 241,9 | 5,0 |
| 84 | | К78-35 | (7,1 | (8000) | | | 400 | | 290,4 | |
| 85 | | К78-36 | | | | | 300 | | 297,9 | |
| 86 | | К78-37 | | | | | | | 297,9 | |
| 87 | | К78-38 | | | | | | | 344,6 | |
| 88 | | К78-39 | | | | | | | 360,6 | |
| 89 | в | К78-40 | | | | | 400 | | 428,0 | |
| 90 | a | К78-41 | | | | | | | 446,8 | |
| 91 | | К78-42 | | | | | | | 536,0 | |
| 92 | | К78-43 | | | | | | | 583,2 | 5,4 |
| | | | | | | | | | | |

В скобках приведены параметры укороченных на 100 мм колонн, предназначенных для применения железобетонных подстропильных конструкций с высотой на опоре 700 мм

| | | |
|---|---|---|
| ТК 1979 | Номенклатура колонн К66-39÷К66-50, К78-13÷К78-43 средних рядов зданий с железобетонными стропильными конструкциями | Серия 1.423-3 Выпуск 3 Лист 2 |

Рук. бригады Акишина
Инженер Северинова
Дата выпуска 1979г.
Промстройпроект г. Москва

| N п/п | Эскиз колонны | Марка колонны | Отм. верха колонны, м | Размеры колонны, мм H | a | в | Марка бетона | Расход материалов: бетон м³ | сталь кг | Вес колонны, т |
|---|---|---|---|---|---|---|---|---|---|---|
| 93 | | К66-1С | | | | | 200 | | 73,7 | |
| 94 | | К66-2С | | | | | | | 86,1 | |
| 95 | | К66-3С | | | | | 300 | | 86,1 | |
| 96 | | К66-4С | | | | | 200 | | 98,3 | |
| 97 | | К66-5С | | | | | 300 | | 98,3 | |
| 98 | | К66-6С | | | | | 200 | | 113,5 | |
| 99 | | К66-7С | | | | | 300 | | 113,5 | |
| 100 | | К66-8С | | | | | 200 | | 121,8 | |
| 101 | | К66-9С | | | | | 300 | | 121,8 | |
| 102 | | К66-10С | 6,6 | 7400 | 400 | 300 | 200 | 0,89 | 142,2 | 2,2 |
| 103 | | К66-11С | | | | | 300 | | 142,2 | |
| 104 | | К66-12С | | | | | 200 | | 166,8 | |
| 105 | | К66-13С | | | | | | | 166,8 | |
| 106 | | К66-14С | | | | | | | 193,0 | |
| 107 | | К66-15С | | | | | | | 212,1 | 2,35 |
| 108 | | К66-16С | | | | | | | 259,7 | 2,40 |
| 109 | | К66-17С | | | | | 300 | | 310,1 | 2,45 |
| 110 | | К66-18С | | | | | | | 200,4 | |
| 111 | | К66-19С | | 7500 | 400 | 400 | | 1,2 | 215,8 | 3,0 |
| 112 | | К66-20С | | | | | | | 318,8 | 3,2 |
| | | | | | | | | | | |
| 113 | | К78-1С | | | | | | | 104,7 | |
| 114 | | К78-2С | 7,8 | 8700 | 400 | 400 | 300 | 1,4 | 118,8 | 3,5 |
| 115 | | К78-3С | | | | | | | 136,6 | |
| 116 | | К78-4С | | | | | | | 143,6 | |

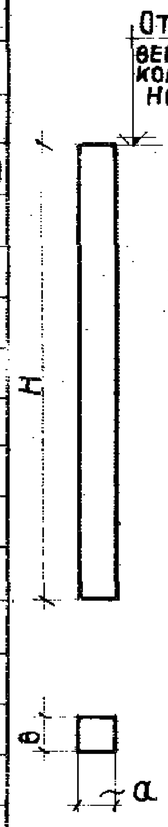


| N п/п | Эскиз колонны | Марка колонны | Отм. верха колонны, м | Размеры колонны, мм H | a | в | Марка бетона | Расход материалов: бетон м³ | сталь кг | Вес колонны, т |
|---|---|---|---|---|---|---|---|---|---|---|
| 117 | | К78-5С | | | | | | | 166,7 | |
| 118 | | К78-6С | | | | | | | 194,5 | |
| 119 | | К78-7С | | | | | | | 224,7 | |
| 120 | | К78-8С | 7,8 | 8700 | 400 | 400 | 300 | 1,4 | 243,2 | 3,5 |
| 121 | | К78-9С | | | | | | | 288,0 | |
| 122 | | К78-10С | | | | | | | 307,3 | 3,7 |
| 123 | | К78-11С | | | | | | | 361,6 | |
| | | | | | | | | | | |
| | | | | | | | | | | |
| | | | | | | | | | | |
| | | | | | | | | | | |
| 124 | | К66-28С | | | | | | | 117,6 | |
| 125 | | К66-29С | | | | | | | 129,5 | |
| 126 | | К66-30С | | | | | | | 145,1 | |
| 127 | | К66-31С | | | | | | | 153,4 | |
| 128 | | К66-32С | 6,6 | 7500 | 400 | 400 | 300 | 1,2 | 173,4 | 3,0 |
| 129 | | К66-33С | | | | | | | 198,4 | |
| 130 | | К66-34С | | | | | | | 224,2 | |
| 131 | | К66-35С | | | | | | | 239,6 | |
| 132 | | К66-36С | | | | | | | 297,3 | 3,18 |
| 133 | | К66-37С | | | | | 400 | | 342,6 | 3,22 |
| 134 | | К66-38С | | | | | | | 357,8 | 3,24 |
| | | | | | | | | | | |
| | | | | | | | | | | |
| | | | | | | | | | | |
| | | | | | | | | | | |

| | | | |
|---|---|---|---|
| ТК 1979 | Номенклатура колонн К66-1С ÷ К66-20С и К78-1С ÷ К78-11С крайних рядов, К66-28С ÷ К66-38С средних рядов со стальными стропильными конструкциями | Серия 1.423-3 | |
| | | Выпуск 3 | Лист 3 |

Инженер Северинова
Дата выпуска
г. Москва

| N п/п | Эскиз колонны | Марка колонны | Отм. верха колонны, м | Размеры колонны, мм H | α | в | Марка бетона | Расход материалов: бетон м³ | сталь кг | Вес колонны, т |
|---|---|---|---|---|---|---|---|---|---|---|
| 135 | | К66-39С | | | | | | | 139,1 | |
| 136 | | К66-40С | | | | | | | 150,1 | |
| 137 | | К66-41С | | | | | | | 168,9 | |
| 138 | | К66-42С | | | | | | | 192,3 | |
| 139 | | К66-43С | | | | | 300 | | 215,7 | |
| 140 | | К66-44С | | | | | | | 231,1 | |
| 141 | | К66-45С | 6,6 | 7500 | 600 | 500 | | 1,9 | 280,4 | 4,8 |
| 142 | | К66-46С | | | | | | | 318,2 | |
| 143 | | К66-47С | | | | | 400 | | 318,2 | |
| 144 | | К66-48С | | | | | 300 | | 352,6 | |
| 145 | | К66-49С | | | | | | | 410,6 | |
| 146 | | К66-50С | | | | | 400 | | 410,6 | |
| 147 | | К78-13С | | | | | | | 128,5 | |
| 148 | | К78-14С | | | | | | | 142,6 | |
| 149 | | К78-15С | | | | | | | 160,4 | |
| 150 | | К78-16С | | | | | | | 167,4 | |
| 151 | | К78-17С | | | | | | | 190,5 | |
| 152 | | К78-18С | 7,8 | 8700 | 400 | 400 | 300 | 1,4 | 218,3 | 3,5 |
| 153 | | К78-19С | | | | | | | 248,5 | |
| 154 | | К78-20С | | | | | | | 267,0 | |
| 155 | | К78-21С | | | | | | | 321,8 | |
| 156 | | К78-22С | | | | | | | 331,1 | 3,7 |
| 157 | | К78-23С | | | | | | | 462,0 | 3,8 |
| 158 | | К78-24С | | | | | | | 497,0 | 3,9 |

| N п/п | Эскиз колонны | Марка колонны | Отм. верха колонны, м | Размеры колонны, мм H | α | в | Марка бетона | Расход материалов: бетон м³ | сталь кг | Вес колонны, т |
|---|---|---|---|---|---|---|---|---|---|---|
| 159 | | К78-25С | | | | | 300 | | 163,6 | |
| 160 | | К78-26С | | | | | | | 171,4 | |
| 161 | | К78-27С | | | | | 400 | | 171,4 | |
| 162 | | К78-28С | | | | | 300 | | 193,6 | |
| 163 | | К78-29С | | | | | 400 | | 193,6 | |
| 164 | | К78-30С | | | | | 300 | | 221,4 | |
| 165 | | К78-31С | | | | | 400 | | 221,4 | |
| 166 | | К78-32С | | | | | 300 | | 250,8 | |
| 167 | | К78-33С | 7,8 | 8700 | 500 | 500 | 400 | 2,2 | 250,8 | 5,5 |
| 168 | | К78-34С | | | | | 300 | | 269,9 | |
| 169 | | К78-35С | | | | | 400 | | 324,6 | |
| 170 | | К78-36С | | | | | 300 | | 329,1 | |
| 171 | | К78-37С | | | | | | | 329,1 | |
| 172 | | К78-38С | | | | | | | 383,2 | |
| 173 | | К78-39С | | | | | 400 | | 399,2 | |
| 174 | | К78-40С | | | | | | | 472,6 | |
| 175 | | К78-41С | | | | | | | 491,4 | |
| 176 | | К78-42С | | | | | | | 589,4 | |
| 177 | | К78-43С | | | | | | | 636,6 | 5,9 |

ТК 1979

Номенклатура колонн К66-39С÷К66-50С; К78-13С÷К78-43С средних рядов зданий со стальными стропильными конструкциями

Серия 1.423-3

Выпуск 3 | Лист 4

Госстрой СССР ПРОМСТРОЙПРОЕКТ г. Москва

Гл. инженер проекта Крушина

Гл. специалист Бриздаль

Инженер Севрикова

Дата выпуска 1979 г.

| N п/п | Эскиз колонны | Марка колонны | Отм. верха колонны, м | Размеры колонны, мм H | a | в | Марка бетона | Расход материалов Бетон м³ | Сталь кг | Вес колонны, т |
|---|---|---|---|---|---|---|---|---|---|---|
| 178 | | К66-1А | | | | | 200 | | 67,5 | |
| 179 | | К66-2А | | | | | | | 79,9 | |
| 180 | | К66-3А | | | | | 300 | | 79,9 | |
| 181 | | К66-4А | | | | | 200 | | 92,1 | |
| 182 | | К66-5А | | | | | 300 | | 92,1 | |
| 183 | | К66-6А | | | | | 200 | | 107,3 | |
| 184 | | К66-7А | | | | | 300 | | 107,3 | |
| 185 | | К66-8А | 6,6 | 7400 | 400 | 300 | 200 | 0,89 | 115,6 | 2,2 |
| 186 | | К66-9А | | | | | 300 | | 115,6 | |
| 187 | | К66-10А | | | | | 200 | | 136,0 | |
| 188 | | К66-11А | | | | | 300 | | 136,0 | |
| 189 | | К66-12А | | | | | 200 | | 160,6 | |
| 190 | | К66-13А | | | | | | | 160,6 | |
| 191 | | К66-14А | | | | | | | 186,8 | |
| 192 | | К66-15А | | | | | | | 205,9 | 2,34 |
| 193 | | К66-16А | | | | | 300 | | 253,5 | 2,39 |
| 194 | | К66-17А | | | | | | | 303,9 | 2,44 |
| 195 | | К66-18А | | | | | | | 193,3 | |
| 196 | | К66-19А | | 7500 | 400 | 400 | | 1,2 | 208,7 | 3,0 |
| 197 | | К66-20А | | | | | | | 311,7 | 3,19 |

| N п/п | Эскиз колонны | Марка колонны | Отм. верха колонны, м | Размеры колонны, мм H | a | в | Марка бетона | Расход материалов Бетон м³ | Сталь кг | Вес колонны, т |
|---|---|---|---|---|---|---|---|---|---|---|
| 198 | | К78-1А | | | | | | | 97,6 | |
| 199 | | К78-2А | | | | | | | 111,7 | |
| 200 | | К78-3А | | | | | | | 129,5 | |
| 201 | | К78-4А | | | | | | | 136,5 | |
| 202 | | К78-5А | | | | | | | 159,6 | |
| 203 | | К78-6А | 7,8 | 8700 | 400 | 400 | 300 | 1,4 | 187,4 | 3,5 |
| 204 | | К78-7А | | | | | | | 217,6 | |
| 205 | | К78-8А | | | | | | | 236,1 | |
| 206 | | К78-9А | | | | | | | 280,9 | |
| 207 | | К78-10А | | | | | | | 300,2 | 3,7 |
| 208 | | К78-11А | | | | | | | 355,3 | |

Инженер С.Сверинова 1979г.
Дата выпуска
г. Москва

| ТК 1979 | Номенклатура колонн К66-1А÷К66-20А; К78-1А÷К78-11А крайних рядов зданий с железобетонными стропильными конструкциями со связями | Серия 1.423-3 | Выпуск 3 | Лист 5 |
|---|---|---|---|---|

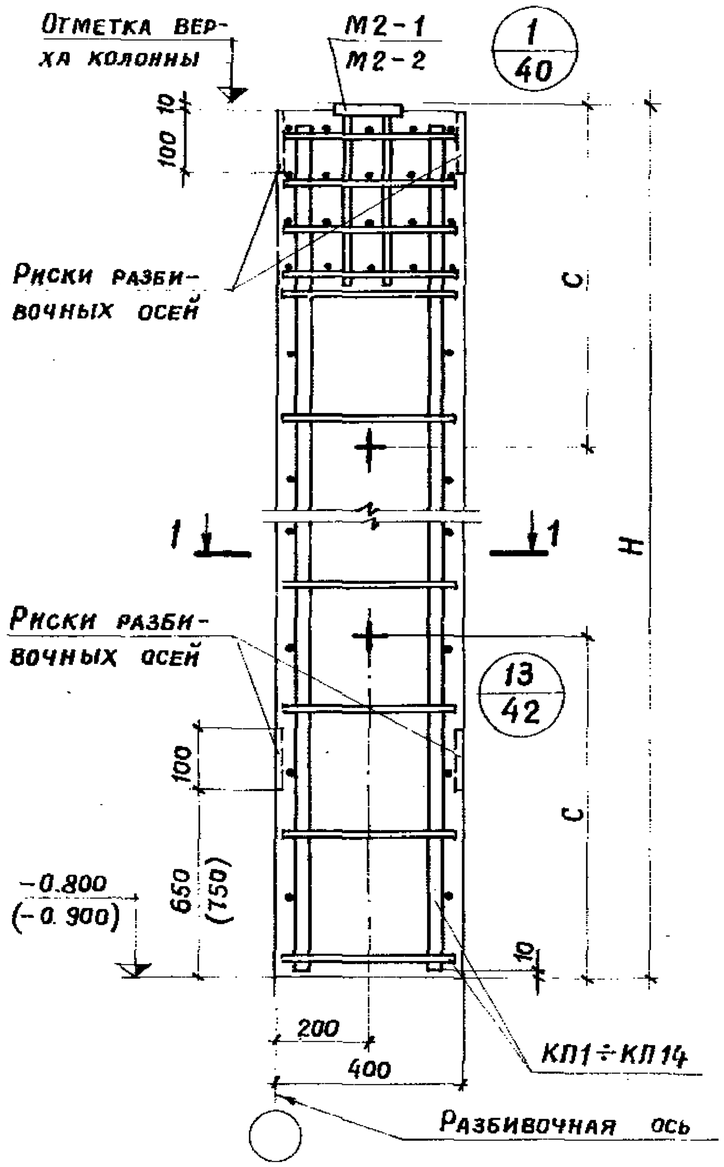


1 — 1

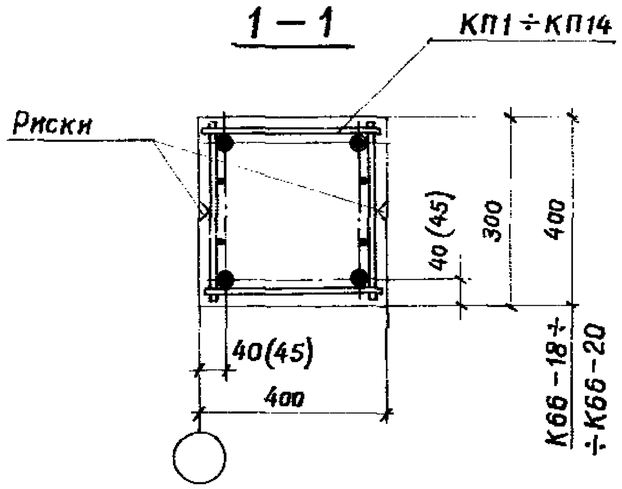


## Основные параметры колонн

| Отм. верха колонны | Марка колонны | Размеры колонны, мм H | Размеры колонны, мм C | Марка бетона | Расход материалов: бетон м³ | Расход материалов: сталь кг | Вес колонны т |
|---|---|---|---|---|---|---|---|
| 6,6 | К66-1 | 7400 | 1700 | 200 | 0,89 | 66,8 | 2,2 |
| | К66-2 | | | | | 79,2 | |
| | К66-3 | | | 300 | | 79,2 | |
| | К66-4 | | | 200 | | 91,4 | |
| | К66-5 | | | 300 | | 91,4 | |
| | К66-6 | | | 200 | | 106,6 | |
| | К66-7 | | | 300 | | 106,6 | |
| | К66-8 | | | 200 | | 114,9 | |
| | К66-9 | | | 300 | | 114,9 | |
| | К66-10 | | | 200 | | 135,3 | |
| | К66-11 | | | 300 | | 135,3 | |
| | К66-12 | | | 200 | | 159,9 | |
| | К66-13 | | | 300 | | 159,9 | |
| | К66-14 | | | | | 186,1 | |
| | К66-15 | | | | | 205,2 | 2,34 |
| | К66-16 | | | | | 252,8 | 2,39 |
| | К66-17 | | | | | 303,2 | 2,44 |
| | К66-18 | 7500 | | | 1,2 | 192,2 | 3,0 |
| | К66-19 | | | | | 207,6 | |
| | К66-20 | | | | | 310,6 | 3,19 |

## Спецификация арматурных и закладных изделий на колонну

| Марка колонны | Марка изделия | Кол. шт. | № листа вып. | Марка колонны | Марка изделия | Кол. шт. | № листа вып. |
|---|---|---|---|---|---|---|---|
| К66-1 | КП1 | 1 | Лист 1 вып. 4 | К66-11 | КП6 | 1 | Лист 2 вып. 4 |
| | М2-1 | 1 | Лист 125 вып. 2 | | М2-1 | 1 | Лист 125 вып. 2 |
| К66-2 | КП2 | 1 | Лист 1 вып. 4 | К66-12 | КП7 | 1 | Лист 2 вып. 4 |
| | М2-1 | 1 | Лист 125 вып. 2 | | М2-1 | 1 | Лист 125 вып. 2 |
| К66-3 | КП2 | 1 | Лист 1 вып. 4 | К66-13 | КП7 | 1 | Лист 2 вып. 4 |
| | М2-1 | 1 | Лист 125 вып. 2 | | М2-1 | 1 | Лист 125 вып. 2 |
| К66-4 | КП3 | 1 | Лист 1 вып. 4 | К66-14 | КП8 | 1 | Лист 2 вып. 4 |
| | М2-1 | 1 | Лист 125 вып. 2 | | М2-1 | 1 | Лист 125 вып. 2 |
| К66-5 | КП3 | 1 | Лист 1 вып. 4 | К66-15 | КП9 | 1 | Лист 2 вып. 4 |
| | М2-1 | 1 | Лист 125 вып. 2 | | М2-1 | 1 | Лист 125 вып. 2 |
| К66-6 | КП4 | 1 | Лист 1 вып. 4 | К66-16 | КП10 | 1 | Лист 3 вып. 4 |
| | М2-1 | 1 | Лист 125 вып. 2 | | М2-1 | 1 | Лист 125 вып. 2 |
| К66-7 | КП4 | 1 | Лист 1 вып. 4 | К66-17 | КП11 | 1 | Лист 3 вып. 4 |
| | М2-1 | 1 | Лист 125 вып. 2 | | М2-1 | 1 | Лист 125 вып. 2 |
| К66-8 | КП5 | 1 | Лист 2 вып. 4 | К66-18 | КП12 | 1 | Лист 2 вып. 4 |
| | М2-1 | 1 | Лист 125 вып. 2 | | М2-2 | 1 | Лист 125 вып. 2 |
| К66-9 | КП5 | 1 | Лист 2 вып. 4 | К66-19 | КП13 | 1 | Лист 2 вып. 4 |
| | М2-1 | 1 | Лист 125 вып. 2 | | М2-2 | 1 | Лист 125 вып. 2 |
| К66-10 | КП6 | 1 | Лист 2 вып. 4 | К66-20 | КП14 | 1 | Лист 3 вып. 4 |
| | М2-1 | 1 | Лист 125 вып. 2 | | М2-2 | 1 | Лист 125 вып. 2 |

1. Выборка стали на колонну дана на листе 17.
2. Количество продольных стержней показано условно.
3. Узлы 1, 13 разработаны в выпуске 1.

| | | | |
|---|---|---|---|
| ТК 1979 | Колонны крайних рядов высотой 6,6 м К66-1 ÷ К66-20 | Серия 1.423-3 | Выпуск 3 / Лист 6 |

Госстрой СССР ПРОМСТРОЙПРОЕКТ г. Москва
Гл. инж. пр. Григорьев
Рук. бригады Акишина
Инженер Михеева
Дата выпуска 1979 г.
16468-02 10

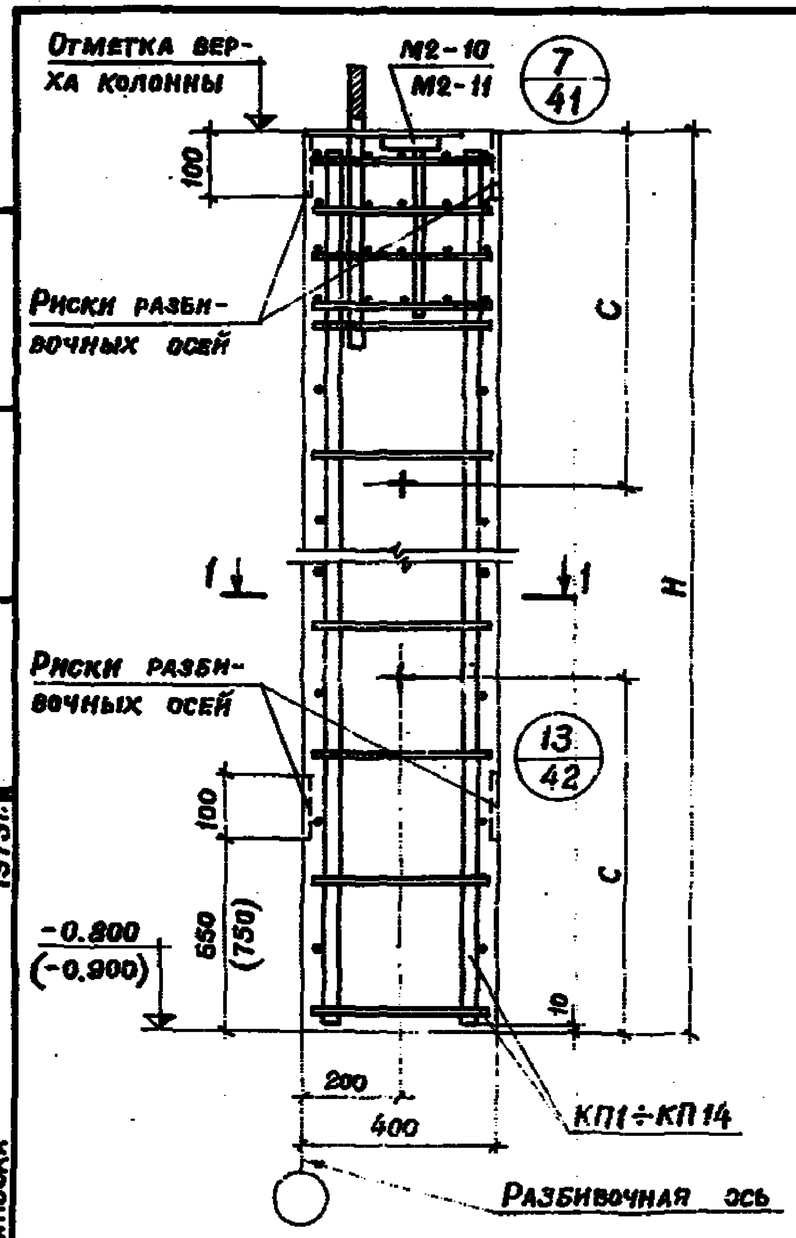


1 — 1

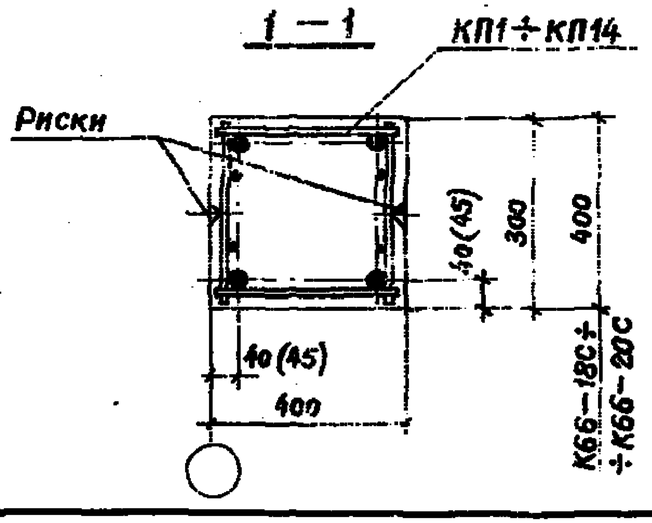


## Основные параметры колонн

| Отм. верха колонны | Марка колонны | Размеры колонны, мм H | Размеры колонны, мм C | Марка бетона | Расход материалов: Бетон м³ | Расход материалов: Сталь кг | Вес колонны, т |
|---|---|---|---|---|---|---|---|
| 6,6 | К66-1С | 7400 | 1700 | 200 | 0,89 | 73,7 | 2,2 |
| | К66-2С | | | | | 86,1 | |
| | К66-3С | | | 300 | | 86,1 | |
| | К66-4С | | | 200 | | 98,3 | |
| | К66-5С | | | 300 | | 98,3 | |
| | К66-6С | | | 200 | | 113,5 | |
| | К66-7С | | | 300 | | 113,5 | |
| | К66-8С | | | 200 | | 121,8 | |
| | К66-9С | | | 300 | | 121,8 | |
| | К66-10С | | | 200 | | 142,2 | |
| | К66-11С | | | 300 | | 142,2 | |
| | К66-12С | | | 200 | | 166,8 | |
| | К66-13С | | | 300 | | 166,8 | |
| | К66-14С | | | | | 193,0 | |
| | К66-15С | | | | | 212,1 | 2,35 |
| | К66-16С | | | | | 259,7 | 2,40 |
| | К66-17С | | | | | 310,1 | 2,45 |
| | К66-18С | 7500 | | | 1,2 | 200,4 | |
| | К66-19С | | | | | 215,8 | 3,0 |
| | К66-20С | | | | | 318,8 | 3,2 |

## Спецификация арматурных и закладных изделий на колонну

| Марка колонны | Марка изделия | Кол. шт. | № листа вып. | Марка колонны | Марка изделия | Кол. шт. | № листа вып. |
|---|---|---|---|---|---|---|---|
| К66-1С | КП1 | 1 | Лист 1 вып. 4 | К66-11С | КП6 | 1 | Лист 2 вып. 4 |
| | М2-10 | 1 | Лист 129 вып. 2 | | М2-10 | 1 | Лист 129 вып. 2 |
| К66-2С | КП2 | 1 | Лист 1 вып. 4 | К66-12С | КП7 | 1 | Лист 2 вып. 4 |
| | М2-10 | 1 | Лист 129 вып. 2 | | М2-10 | 1 | Лист 129 вып. 2 |
| К66-3С | КП2 | 1 | Лист 1 вып. 4 | К66-13С | КП7 | 1 | Лист 2 вып. 4 |
| | М2-10 | 1 | Лист 129 вып. 2 | | М2-10 | 1 | Лист 129 вып. 2 |
| К66-4С | КП3 | 1 | Лист 1 вып. 4 | К66-14С | КП8 | 1 | Лист 2 вып. 4 |
| | М2-10 | 1 | Лист 129 вып. 2 | | М2-10 | 1 | Лист 129 вып. 2 |
| К66-5С | КП3 | 1 | Лист 1 вып. 4 | К66-15С | КП9 | 1 | Лист 2 вып. 4 |
| | М2-10 | 1 | Лист 129 вып. 2 | | М2-10 | 1 | Лист 129 вып. 2 |
| К66-6С | КП4 | 1 | Лист 1 вып. 4 | К66-16С | КП10 | 1 | Лист 3 вып. 4 |
| | М2-10 | 1 | Лист 129 вып. 2 | | М2-10 | 1 | Лист 129 вып. 2 |
| К66-7С | КП4 | 1 | Лист 1 вып. 4 | К66-17С | КП11 | 1 | Лист 3 вып. 4 |
| | М2-10 | 1 | Лист 129 вып. 2 | | М2-10 | 1 | Лист 129 вып. 2 |
| К66-8С | КП5 | 1 | Лист 2 вып. 4 | К66-18С | КП12 | 1 | Лист 2 вып. 4 |
| | М2-10 | 1 | Лист 129 вып. 2 | | М2-11 | 1 | Лист 130 вып. 2 |
| К66-9С | КП5 | 1 | Лист 2 вып. 4 | К66-19С | КП13 | 1 | Лист 2 вып. 4 |
| | М2-10 | 1 | Лист 129 вып. 2 | | М2-11 | 1 | Лист 130 вып. 2 |
| К66-10С | КП6 | 1 | Лист 2 вып. 4 | К66-20С | КП14 | 1 | Лист 3 вып. 4 |
| | М2-10 | 1 | Лист 129 вып. 2 | | М2-11 | 1 | Лист 130 вып. 2 |

1. Выборка стали на колонну дана на листе 18.
2. Количество продольных стержней показано условно.
3. Узлы 7, 13 разработаны в выпуске 1.

| ТК 1979 | Колонны крайних рядов высотой 6,6 м К66-1С ÷ К66-20С | Серия 1.423-3 | |
|---|---|---|---|
| | | Выпуск 3 | Лист 7 |

Дата выпуска 1979г.

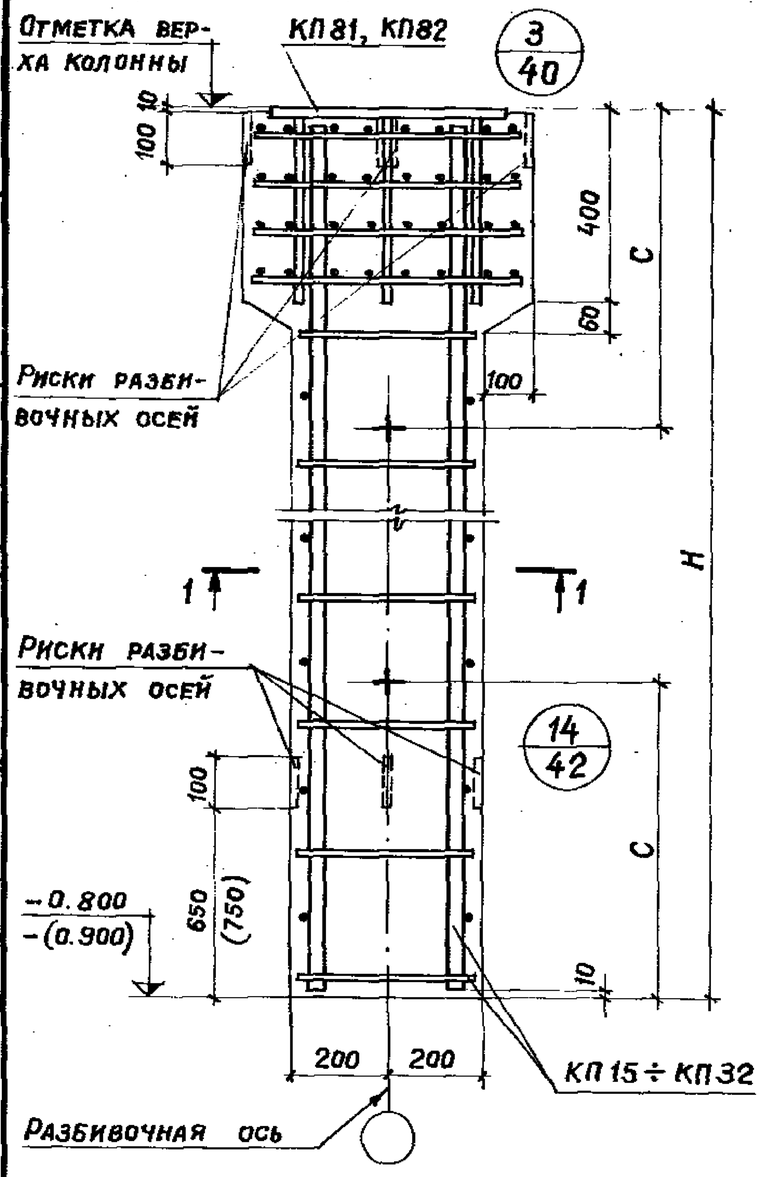


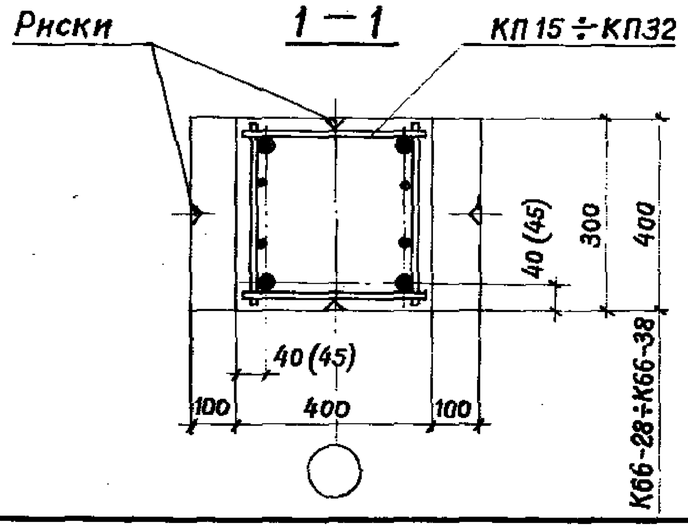


## Основные параметры колонн

| Отм. верха колонны, м | Марка колонны | Размеры колонны, мм H | Размеры колонны, мм C | Марка бетона | Расход материалов: Бетон м³ | Расход материалов: Сталь кг | Вес колонны, т |
|---|---|---|---|---|---|---|---|
| 6,6 | К66-21 | 7400 | 1700 | 200 | 0,89 | 92,5 | 2,2 |
| | К66-22 | | | | | 104,7 | |
| | К66-23 | | | | | 119,9 | |
| | К66-24 | | | | | 128,2 | |
| | К66-25 | | | | | 148,6 | |
| | К66-26 | | | | | 173,2 | |
| | К66-27 | | | | | 266,1 | 2,41 |
| | К66-28 | 7500 | 1700 | 300 | 1,2 | 103,0 | 3,0 |
| | К66-29 | | | | | 114,9 | |
| | К66-30 | | | | | 130,5 | |
| | К66-31 | | | | | 138,8 | |
| | К66-32 | | | | | 158,8 | |
| | К66-33 | | | | | 183,8 | |
| | К66-34 | | | | | 209,8 | |
| | К66-35 | | | | | 225,0 | |
| | К66-36 | | | | | 282,7 | 3,16 |
| | К66-37 | | | 400 | | 328,0 | 3,21 |
| | К66-38 | | | | | 343,2 | 3,22 |

## Спецификация арматурных и закладных изделий на колонну

| Марка колонны | Марка изделия | Кол. шт. | № листа вып. | Марка колонны | Марка изделия | Кол. шт. | № листа вып. |
|---|---|---|---|---|---|---|---|
| К66-21 | КП 15 | 1 | лист 4 вып. 4 | К66-30 | КП 24 | 1 | лист 4 вып. 4 |
| | КП 81 | 1 | лист 119 вып. 2 | | КП 82 | 1 | лист 120 вып. 2 |
| К66-22 | КП 16 | 1 | лист 4 вып. 4 | К66-31 | КП 25 | 1 | лист 5 вып. 4 |
| | КП 81 | 1 | лист 119 вып. 2 | | КП 82 | 1 | лист 120 вып. 2 |
| К66-23 | КП 17 | 1 | лист 4 вып. 4 | К66-32 | КП 26 | 1 | лист 5 вып. 4 |
| | КП 81 | 1 | лист 119 вып. 2 | | КП 82 | 1 | лист 120 вып. 2 |
| К66-24 | КП 18 | 1 | лист 5 вып. 4 | К66-33 | КП 27 | 1 | лист 6 вып. 4 |
| | КП 81 | 1 | лист 119 вып. 2 | | КП 82 | 1 | лист 120 вып. 2 |
| К66-25 | КП 19 | 1 | лист 5 вып. 4 | К66-34 | КП 28 | 1 | лист 6 вып. 4 |
| | КП 81 | 1 | лист 119 вып. 2 | | КП 82 | 1 | лист 120 вып. 2 |
| К66-26 | КП 20 | 1 | лист 5 вып. 4 | К66-35 | КП 29 | 1 | лист 6 вып. 4 |
| | КП 81 | 1 | лист 119 вып. 2 | | КП 82 | 1 | лист 120 вып. 2 |
| К66-27 | КП 21 | 1 | лист 7 вып. 4 | К66-36 | КП 30 | 1 | лист 6 вып. 4 |
| | КП 81 | 1 | лист 119 вып. 2 | | КП 82 | 1 | лист 120 вып. 2 |
| К66-28 | КП 22 | 1 | лист 4 вып. 4 | К66-37 | КП 31 | 1 | лист 7 вып. 4 |
| | КП 82 | 1 | лист 120 вып. 2 | | КП 82 | 1 | лист 120 вып. 2 |
| К66-29 | КП 23 | 1 | лист 4 вып. 4 | К66-38 | КП 32 | 1 | лист 7 вып. 4 |
| | КП 82 | 1 | лист 120 вып. 2 | | КП 82 | 1 | лист 120 вып. 2 |

1. Выборка стали на колонну дана на листе 19.
2. Количество продольных стержней показано условно.
3. Узлы 3, 14 разработаны в выпуске 1.

| | | | |
|---|---|---|---|
| ТК 1979 | Колонны средних рядов высотой 6,6 м К66-21 ÷ К66-38 | Серия 1.423-3 | |
| | | Выпуск 3 | Лист 8 |

Рук. бригады Акишина
Инженер Минеева
Дата выпуска 1979г.

ЦНИИЭП инженерных сооружений г. Москва

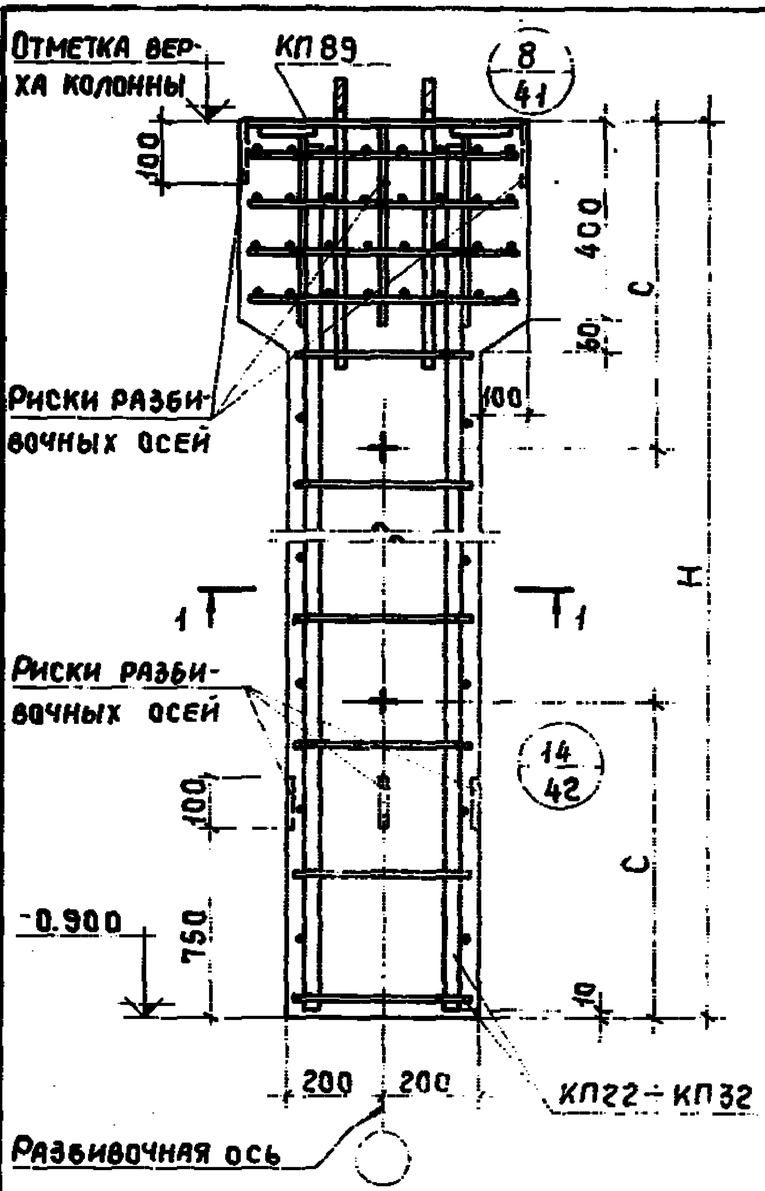


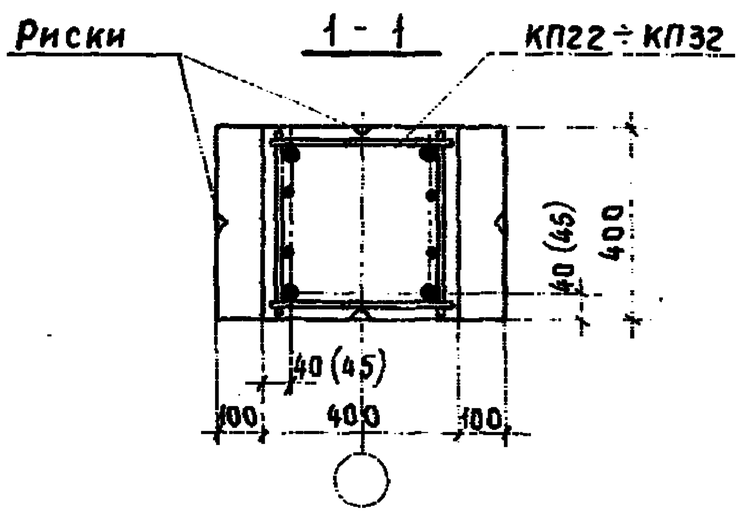


## Основные параметры колонн

| Отм. верха колонны, м | Марка колонны | Размеры колонны, мм H | Размеры колонны, мм C | Марка бетона | Расход материалов: бетон м³ | Расход материалов: сталь кг | Вес колонны, т |
|---|---|---|---|---|---|---|---|
| 6,6 | К66-28С | 7500 | 1700 | 300 | 1,2 | 117,6 | 3,0 |
| | К66-29С | | | | | 129,5 | |
| | К66-30С | | | | | 145,1 | |
| | К66-31С | | | | | 153,4 | |
| | К66-32С | | | | | 173,4 | |
| | К66-33С | | | | | 198,4 | |
| | К66-34С | | | | | 224,2 | |
| | К66-35С | | | | | 239,6 | |
| | К66-36С | | | | | 297,3 | 3,18 |
| | К66-37С | | | 400 | | 342,6 | 3,22 |
| | К66-38С | | | | | 357,8 | 3,24 |

## Спецификация арматурных и закладных изделий на колонну

| Марка колонны | Марка изделия | Кол. шт. | № листа вып. | Марка колонны | Марка изделия | Кол. шт. | № листа вып. |
|---|---|---|---|---|---|---|---|
| К66-28С | КП22 | 1 | лист 4 вып. 4 | К66-34С | КП28 | 1 | лист 6 вып. 4 |
| | КП 89 | 1 | лист 123 вып. 2 | | КП 89 | 1 | лист 12-2 вып. 2 |
| К66-29С | КП23 | 1 | лист 4 вып. 4 | К66-35С | КП29 | 1 | лист 6 вып. 4 |
| | КП 89 | 1 | лист 123 вып. 2 | | КП 89 | 1 | лист 12-2 вып. 2 |
| К66-30С | КП24 | 1 | лист 4 вып. 4 | К66-36С | КП30 | 1 | лист 6 вып. 4 |
| | КП 89 | 1 | лист 123 вып. 2 | | КП 89 | 1 | лист 12-2 вып. 2 |
| К66-31С | КП25 | 1 | лист 5 вып. 4 | К66-37С | КП31 | 1 | лист 7 вып. 4 |
| | КП 89 | 1 | лист 123 вып. 2 | | КП 89 | 1 | лист 12-2 вып. 2 |
| К66-32С | КП26 | 1 | лист 5 вып. 4 | К66-38С | КП32 | 1 | лист 7 вып. 4 |
| | КП 89 | 1 | лист 123 вып. 2 | | КП 89 | 1 | лист 12-2 вып. 2 |
| К66-33С | КП27 | 1 | лист 6 вып. 4 | | | | |
| | КП 89 | 1 | лист 123 вып. 2 | | | | |

1. Выборка стали на колонну дана на листе 20.
2. Количество продольных стержней показано условно.
3. Узлы 8, 14 разработаны в выпуске 1.

Инженер Микеева
Дата выпуска 1979г.
Г. Москва

| ТК 1979 | Колонны средних рядов высотой 6,6 м К66-28С÷К66-38С | Серия 1.423-3 | |
|---|---|---|---|
| | | Выпуск 3 | Лист 9 |

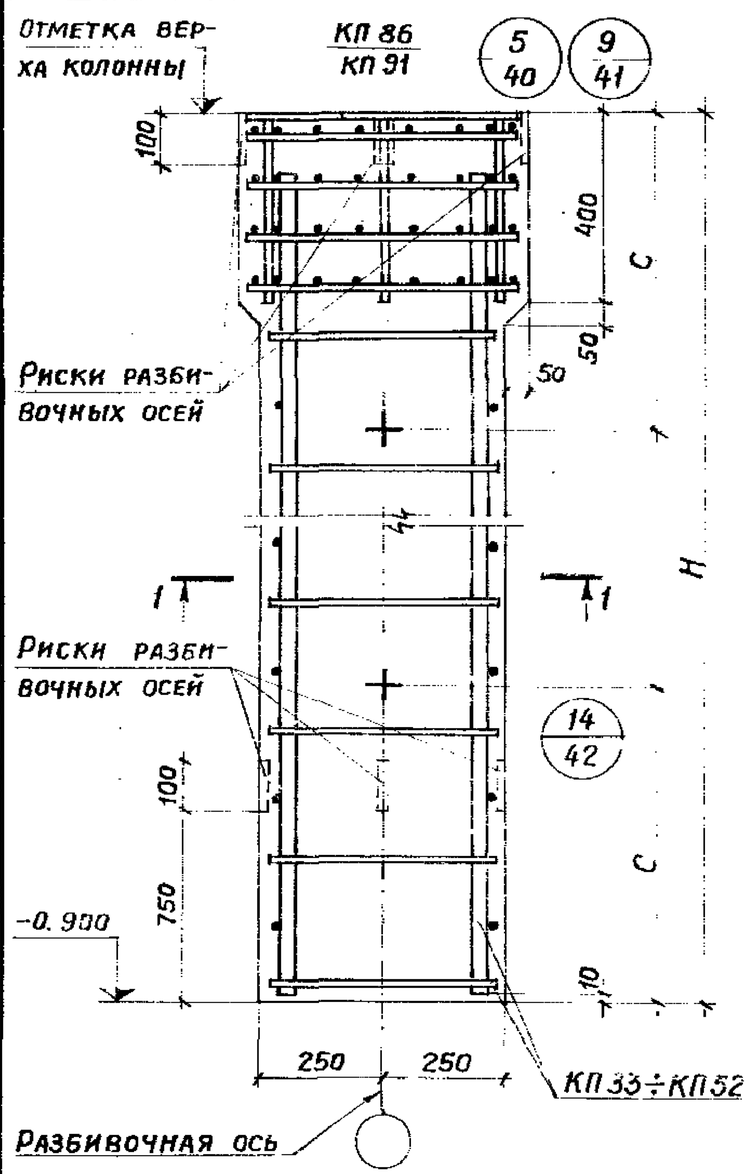


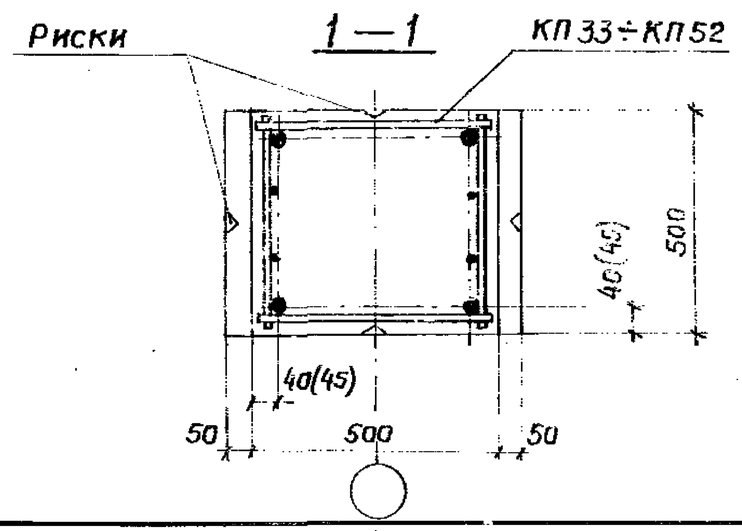


## Основные параметры колонн

| Отм. верха колонны, м | Марка колонны | Размеры колонны, мм H | Размеры колонны, мм C | Марка бетона | Расход материалов: бетон $м^3$ | Расход материалов: сталь кг | Вес колонны, т |
|---|---|---|---|---|---|---|---|
| 6,0 (5,9) | К66-39 | 6900 (6800) | 1700 | 300 | 1,75 (1,72) | 122,5 | 4,4 (4,3) |
| | К66-40 | | | | | 133,5 | |
| | К66-41 | | | | | 152,2 | |
| | К66-42 | | | | | 175,7 | |
| | К66-43 | | | | | 199,1 | |
| | К66-44 | | | | | 214,5 | |
| | К66-45 | | | | | 263,8 | |
| | К66-46 | | | | | 301,6 | |
| | К66-47 | | | 400 | | 301,6 | |
| | К66-48 | | | 300 | | 336,0 | |
| | К66-49 | | | | | 394,0 | |
| | К66-50 | | | 400 | | 394,0 | |
| 6,6 | К66-39С | 7500 | 1700 | 300 | 1,9 | 139,1 | 4,8 |
| | К66-40С | | | | | 150,1 | |
| | К66-41С | | | | | 168,9 | |
| | К66-42С | | | | | 192,3 | |
| | К66-43С | | | | | 215,7 | |
| | К66-44С | | | | | 231,1 | |
| | К66-45С | | | | | 280,4 | |
| | К66-46С | | | | | 318,2 | |
| | К66-47С | | | 400 | | 318,2 | |
| | К66-48С | | | 300 | | 352,6 | |
| | К66-49С | | | | | 410,6 | |
| | К66-50С | | | 400 | | 410,6 | |

1. В скобках таблицы приведены параметры укороченных на 100 мм колонн, предназначенных для применения железобетонных подстропильных конструкций с высотой на опоре 700мм.
2. Выборка стали на колонну дана на листах 20, 21.

## Спецификация арматурных и закладных изделий на колонну

| Марка колонны | Марка изделия | Кол. шт. | № листа вып. | Марка колонны | Марка изделия | Кол. шт. | № листа вып. |
|---|---|---|---|---|---|---|---|
| К66-39 | КП 33 | 1 | Лист 4 вып. 4 | К66-39С | КП 43 | 1 | Лист 4 вып. 4 |
| | КП 86 | 1 | Лист 121 вып. 2 | | КП 91 | 1 | Лист 124 вып. 2 |
| К66-40 | КП 34 | 1 | Лист 8 вып. 4 | К66-40С | КП 44 | 1 | Лист 9 вып. 4 |
| | КП 86 | 1 | Лист 121 вып. 2 | | КП 91 | 1 | Лист 124 вып. 2 |
| К66-41 | КП 35 | 1 | Лист 8 вып. 4 | К66-41С | КП 45 | 1 | Лист 6 вып. 4 |
| | КП 86 | 1 | Лист 121 вып. 2 | | КП 91 | 1 | Лист 124 вып. 2 |
| К66-42 | КП 36 | 1 | Лист 8 вып. 4 | К66-42С | КП 46 | 1 | Лист 6 вып. 4 |
| | КП 86 | 1 | Лист 121 вып. 2 | | КП 91 | 1 | Лист 124 вып. 2 |
| К66-43 | КП 37 | 1 | Лист 8 вып. 4 | К66-43С | КП 47 | 1 | Лист 9 вып. 4 |
| | КП 86 | 1 | Лист 121 вып. 2 | | КП 91 | 1 | Лист 124 вып. 2 |
| К66-44 | КП 38 | 1 | Лист 8 вып. 4 | К66-44С | КП 48 | 1 | Лист 9 вып. 4 |
| | КП 86 | 1 | Лист 121 вып. 2 | | КП 91 | 1 | Лист 124 вып. 2 |
| К66-45 | КП 39 | 1 | Лист 8 вып. 4 | К66-45С | КП 49 | 1 | Лист 9 вып. 4 |
| | КП 86 | 1 | Лист 121 вып. 2 | | КП 91 | 1 | Лист 124 вып. 2 |
| К66-46 | КП 40 | 1 | Лист 7 вып. 4 | К66-46С | КП 50 | 1 | Лист 10 вып. 4 |
| | КП 86 | 1 | Лист 121 вып. 2 | | КП 91 | 1 | Лист 124 вып. 2 |
| К66-47 | КП 40 | 1 | Лист 7 вып. 4 | К66-47С | КП 50 | 1 | Лист 10 вып. 4 |
| | КП 86 | 1 | Лист 121 вып. 2 | | КП 91 | 1 | Лист 124 вып. 2 |
| К66-48 | КП 41 | 1 | Лист 9 вып. 4 | К66-48С | КП 51 | 1 | Лист 9 вып. 4 |
| | КП 86 | 1 | Лист 121 вып. 2 | | КП 91 | 1 | Лист 124 вып. 2 |
| К66-49 | КП 42 | 1 | Лист 7 вып. 4 | К66-49С | КП 52 | 1 | Лист 10 вып. 4 |
| | КП 86 | 1 | Лист 121 вып. 2 | | КП 91 | 1 | Лист 124 вып. 2 |
| К66-50 | КП 42 | 1 | Лист 7 вып. 4 | К66-50С | КП 52 | 1 | Лист 10 вып. 4 |
| | КП 86 | 1 | Лист 121 вып. 2 | | КП 81 | 1 | Лист 124 вып. 2 |

3. Количество продольных стержней показано условно.
4. Узел 9 предусматривает опирание на колонну стальных ферм.
5. Узлы 5, 9, 14 разработаны в выпуске 1.

| | | | |
|---|---|---|---|
| ТК 1979 | Колонны средних рядов высотой 6,6м К66-39÷К66-50; К66-39С÷К66-50С | Серия 1.423-3 | Выпуск 3 / Лист 10 |

Гук. бригады Акишина
Инженер Михеева
Дата выпуска 1979г.
Промстройпроект г. Москва

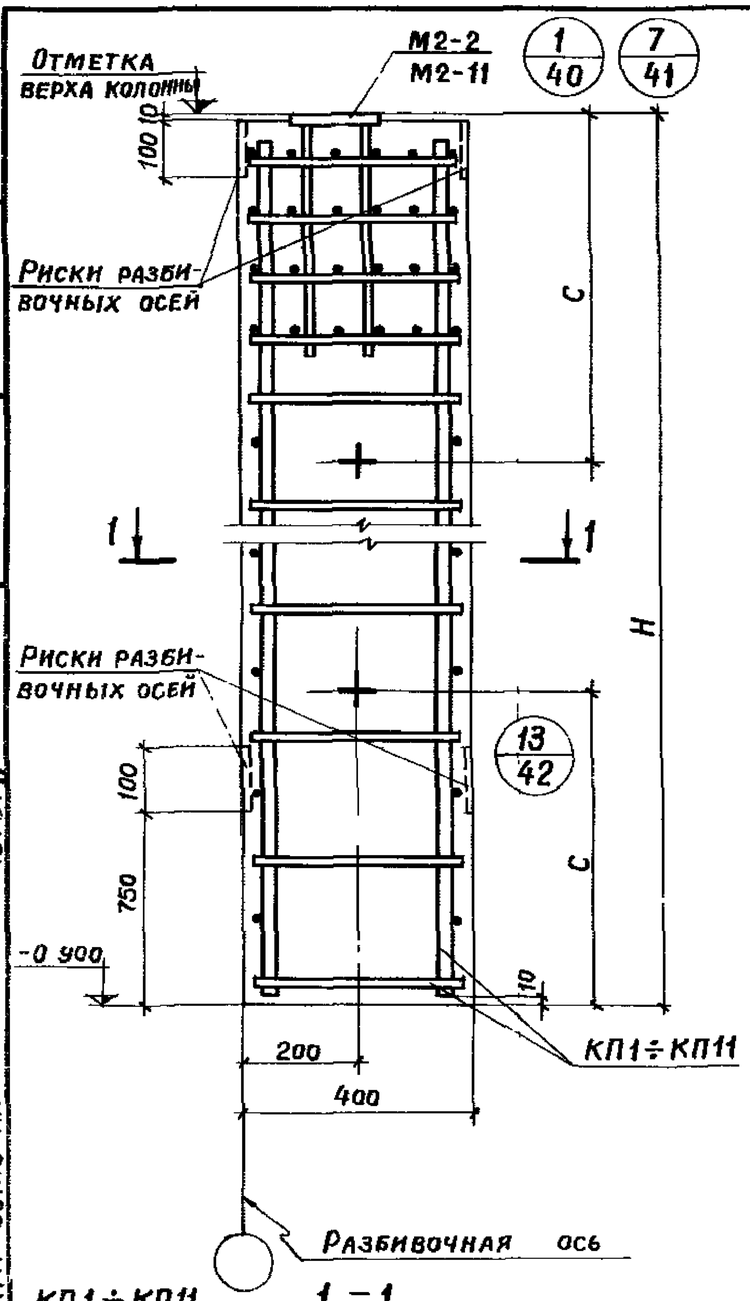


## 1 – 1

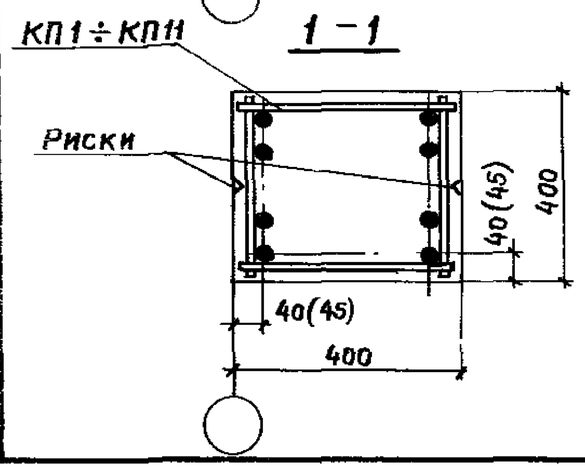


## Основные параметры колонн

| Отм. верха колонны, м | Марка колонны | Размеры колонны, мм H | Размеры колонны, мм C | Марка бетона | Расход материалов: бетон м³ | Расход материалов: сталь кг | Вес колонны, т |
|---|---|---|---|---|---|---|---|
| 7, 8 | К78-1 | 8700 | 1900 | 300 | 1,4 | 96,5 | 3,5 |
| | К78-2 | | | | | 110,6 | |
| | К78-3 | | | | | 128,4 | |
| | К78-4 | | | | | 135,4 | |
| | К78-5 | | | | | 158,5 | |
| | К78-6 | | | | | 186,3 | |
| | К78-7 | | | | | 216,5 | |
| | К78-8 | | | | | 235,0 | |
| | К78-9 | | | | | 279,8 | |
| | К78-10 | | | | | 299,1 | 3,7 |
| | К78-11 | | | | | 354,2 | |
| 7, 8 | К78-1С | 8700 | 1900 | 300 | 1,4 | 104,7 | 3,5 |
| | К78-2С | | | | | 118,8 | |
| | К78-3С | | | | | 136,6 | |
| | К78-4С | | | | | 143,6 | |
| | К78-5С | | | | | 166,7 | |
| | К78-6С | | | | | 194,5 | |
| | К78-7С | | | | | 224,7 | |
| | К78-8С | | | | | 243,2 | |
| | К78-9С | | | | | 288,0 | |
| | К78-10С | | | | | 307,3 | 3,7 |
| | К78-11С | | | | | 361,6 | |

## Спецификация арматурных и закладных изделий на колонну

| Марка колонны | Марка изделия | Кол. шт. | № листа |
|---|---|---|---|
| К78-1 | КП1 | 1 | лист 1 вып. 4 |
| | М2-2 | 1 | лист 125 вып. 2 |
| К78-2 | КП 2 | 1 | лист 1 вып. 4 |
| | М2-2 | 1 | лист 125 вып. 2 |
| К78-3 | КП 3 | 1 | лист 1 вып. 4 |
| | М2-2 | 1 | лист 125 вып. 2 |
| К78-4 | КП 4 | 1 | лист 1 вып. 4 |
| | М2-2 | 1 | лист 125 вып. 2 |
| К78-5 | КП 5 | 1 | лист 2 вып. 4 |
| | М2-2 | 1 | лист 125 вып 2 |
| К78-6 | КП 6 | 1 | лист 2 вып. 4 |
| | М2-2 | 1 | лист 125 вып 2 |
| К78-7 | КП 7 | 1 | лист 2 вып. 4 |
| | М2-2 | 1 | лист 125 вып 2 |
| К78-8 | КП 8 | 1 | лист 2 вып. 4 |
| | М2-2 | 1 | лист 125 вып 2 |
| К78-9 | КП 9 | 1 | лист 2 вып 4 |
| | М2-2 | 1 | лист 125 вып 2 |
| К78-10 | КП 10 | 1 | лист 3 вып. 4 |
| | М2-2 | 1 | лист 125 вып 2 |
| К78-11 | КП 11 | 1 | лист 3 вып 4 |
| | М2-2 | 1 | лист 125 вып |

| Марка колонны | Марка изделия | Кол. шт | № листа |
|---|---|---|---|
| К78-1С | КП 1 | 1 | лист 1 вып. 4 |
| | М2-11 | 1 | лист 130 вып. 2 |
| К78-2С | КП 2 | 1 | лист 1 вып 4 |
| | М2-11 | 1 | лист 130 вып. 2 |
| К78-3С | КП 3 | 1 | лист 1 вып 4 |
| | М2-11 | 1 | лист 130 вып 2 |
| К78-4С | КП 4 | 1 | лист 1 вып. 4 |
| | М2-11 | 1 | лист 130 вып 2 |
| К78-5С | КП 5 | 1 | лист 2 вып. 4 |
| | М2-11 | 1 | лист 130 вып 2 |
| К78-6С | КП 6 | 1 | лист 2 вып 4 |
| | М2-11 | 1 | лист 130 вып 2 |
| К78-7С | КП 7 | 1 | лист 2 вып 4 |
| | М2-11 | 1 | лист 130 вып. 2 |
| К78-8С | КП 8 | 1 | лист 2 вып 4 |
| | М2-11 | 1 | лист 130 вып 2 |
| К78-9С | КП 9 | 1 | лист 2 вып. 4 |
| | М2-11 | 1 | лист 130 вып. 2 |
| К78-10С | КП 10 | 1 | лист 3 вып. 4 |
| | М2-11 | 1 | лист 130 вып 2 |
| К78-11С | КП 11 | 1 | лист 3 вып 4 |
| | М2-11 | 1 | лист 130 вып 2 |

1. Узел 7 предусматривает опирание на колонну стальных ферм
2. Выборка стали на колонну дана на листе 22.
3. Количество продольных стержней показано условно.
4. Узлы 1, 7, 13 разработаны в выпуске 1.

| | | | |
|---|---|---|---|
| ТК 1979 | Колонны крайних рядов высотой 7,8 м К78-1÷К78-11 ; К78-1С÷К78-11С | Серия 1.423-3 | |
| | | Выпуск 3 | Лист 11 |

Примерили г. Москва

Рук. бри Акишина
Инженер Ускова
Дата выпуска 1979 г.

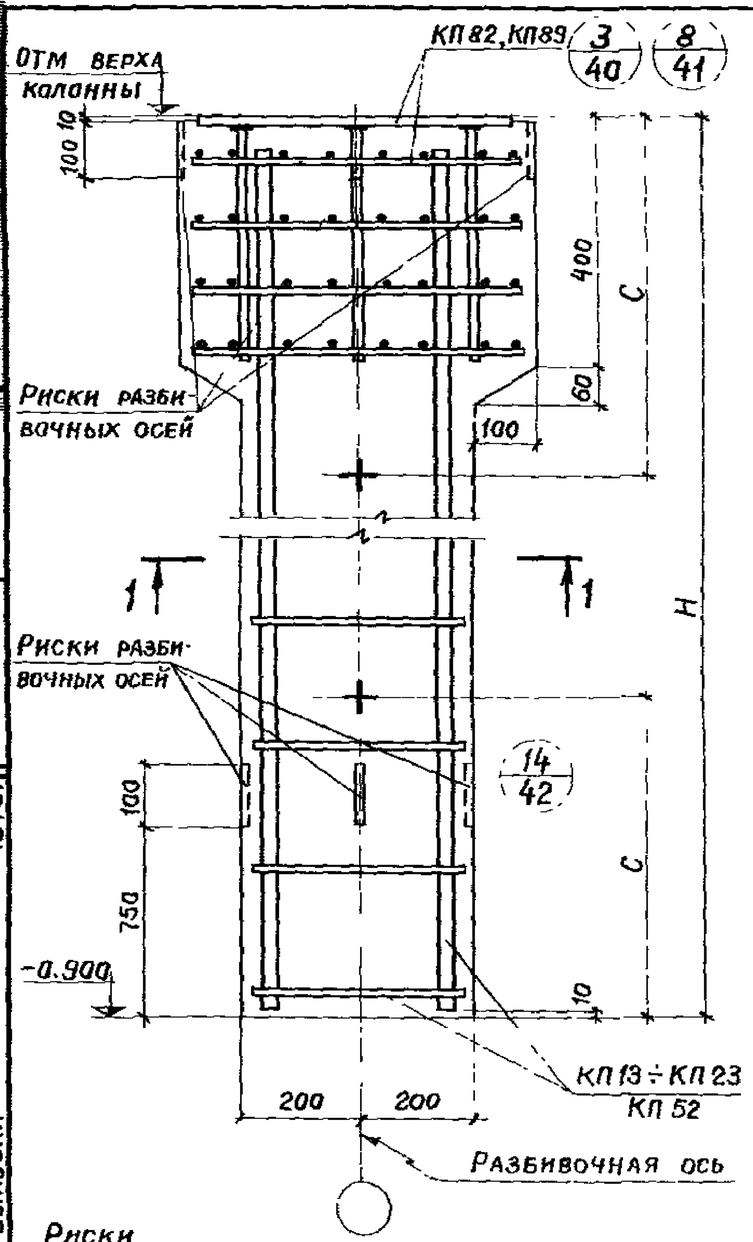


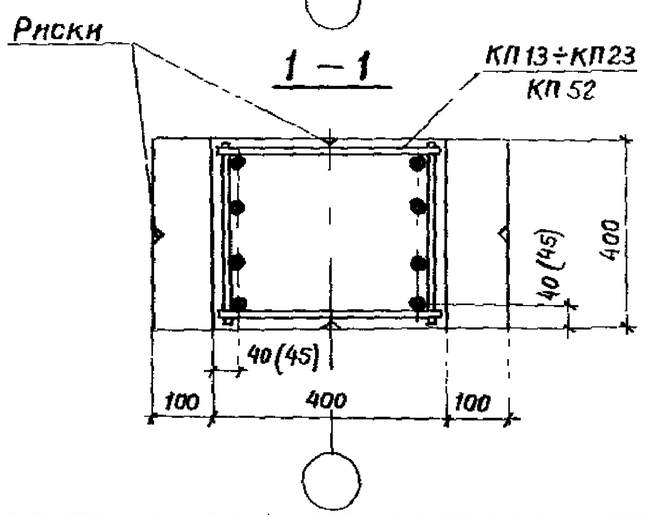


## Основные параметры колонн

| Отм верха колонны, м | Марка колонны | Размеры колонны, мм H | Размеры колонны, мм C | Марка бетона | Расход материалов: Бетон м³ | Расход материалов: Сталь кг | Вес колонны, т |
|---|---|---|---|---|---|---|---|
| 7, 8 | К78-13 | 8700 | 1900 | 300 | 1,4 | 103,5 | 3,5 |
| | К78-14 | | | | | 117,6 | |
| | К78-15 | | | | | 135,4 | |
| | К78-16 | | | | | 142,2 | |
| | К78-17 | | | | | 165,5 | |
| | К78-18 | | | | | 193,3 | |
| | К78-19 | | | | | 223,5 | |
| | К78-20 | | | | | 242,0 | |
| | К78-21 | | | | | 296,0 | |
| | К78-22 | | | | | 316,5 | 3,7 |
| | К78-23 | | | | | 436,4 | 3,8 |
| | К78-24 | | | | | 472,0 | |
| 7, 8 | К78-13С | 8700 | 1900 | 300 | 1,4 | 128,5 | 3,5 |
| | К78-14С | | | | | 142,6 | |
| | К78-15С | | | | | 160,4 | |
| | К78-16С | | | | | 167,4 | |
| | К78-17С | | | | | 190,5 | |
| | К78-18С | | | | | 218,3 | |
| | К78-19С | | | | | 248,5 | |
| | К78-20С | | | | | 267,0 | |
| | К78-21С | | | | | 321,8 | |
| | К78-22С | | | | | 331,1 | 3,7 |
| | К78-23С | | | | | 462,0 | 3,8 |
| | К78-24С | | | | | 497,0 | 3,9 |

## Спецификация арматурных и закладных изделий на колонну

| Марка колонны | Марка изделия | Кол шт | № листа |
|---|---|---|---|
| К78-13 | КП 13 | 1 | Лист 2 вып 4 |
| | КП 82 | 1 | Лист 120 вып 2 |
| К78-14 | КП 14 | 1 | Лист 3 вып 4 |
| | КП 82 | 1 | Лист 120 вып 2 |
| К78-15 | КП 15 | 1 | Лист 4 вып 4 |
| | КП 82 | 1 | Лист 120 вып 2 |
| К78-16 | КП 16 | 1 | Лист 4 вып 4 |
| | КП 82 | 1 | Лист 120 вып 2 |
| К78-17 | КП 17 | 1 | Лист 4 вып 4 |
| | КП 82 | 1 | Лист 120 вып 2 |
| К78-18 | КП 18 | 1 | Лист 5 вып 4 |
| | КП 82 | 1 | Лист 120 вып 2 |
| К78-19 | КП 19 | 1 | Лист 5 вып 4 |
| | КП 82 | 1 | Лист 120 вып 2 |
| К78-20 | КП 20 | 1 | Лист 5 вып 4 |
| | КП 82 | 1 | Лист 120 вып. 2 |
| К78-21 | КП 21 | 1 | Лист 7 вып. 4 |
| | КП 82 | 1 | Лист 120 вып 2 |
| К78-22 | КП 22 | 1 | Лист 4 вып 4 |
| | КП 82 | 1 | Лист 120 вып 2 |
| К78-23 | КП 23 | 1 | Лист 4 вып 4 |
| | КП 82 | 1 | Лист 120 вып 2 |
| К78-24 | КП 52 | 1 | Лист 10 вып 4 |
| | КП 82 | 1 | Лист 120 вып 2 |

| Марка колонны | Марка изделия | Кол шт | № листа |
|---|---|---|---|
| К78-13С | КП 13 | 1 | Лист 2 вып 4 |
| | КП 89 | 1 | Лист 123 вып. 2 |
| К78-14С | КП 14 | 1 | Лист 3 вып 4 |
| | КП 89 | 1 | Лист 123 вып 2 |
| К78-15С | КП 15 | 1 | Лист 4 вып 4 |
| | КП 89 | 1 | Лист 123 вып 2 |
| К78-16С | КП 16 | 1 | Лист 4 вып 4 |
| | КП 89 | 1 | Лист 123 вып 2 |
| К78-17С | КП 17 | 1 | Лист 4 вып 4 |
| | КП 89 | 1 | Лист 123 вып 2 |
| К78-18С | КП 18 | 1 | Лист 5 вып 4 |
| | КП 89 | 1 | Лист 123 вып 2 |
| К78-19С | КП 19 | 1 | Лист 5 вып 4 |
| | КП 89 | 1 | Лист 123 вып 2 |
| К78-20С | КП 20 | 1 | Лист 5 вып. 4 |
| | КП 89 | 1 | Лист 123 вып 2 |
| К78-21С | КП 21 | 1 | Лист 7 вып 4 |
| | КП 89 | 1 | Лист 123 вып 2 |
| К78-22С | КП 22 | 1 | Лист 4 вып 4 |
| | КП 89 | 1 | Лист 123 вып 2 |
| К78-23С | КП 23 | 1 | Лист 4 вып. 4 |
| | КП 89 | 1 | Лист 123 вып 2 |
| К78-24С | КП 52 | 1 | Лист 10 вып 4 |
| | КП 89 | 1 | Лист 123 вып 2 |

1 Узел 8 предусматривает опирание на колонну стальных ферм

2 Выборка стали на колонну дана на листах 23, 24

3 Количество продольных стержней показано условно

4 Узлы 3, 8, 14 разработаны в выпуске 1

| | | | |
|---|---|---|---|
| ТК 1979 | Колонны средних рядов высотой 7,8 м К78-13 ÷ К78-24, К78-13С ÷ К78-24С | Серия 1.423-3 | Выпуск 3 / Лист 12 |

Промстройпроект г. Москва
Гл. инж. проекта
Нач. отдела
Нач. бригады Акишина
Инженер Ускова
Дата выпуска 1979г

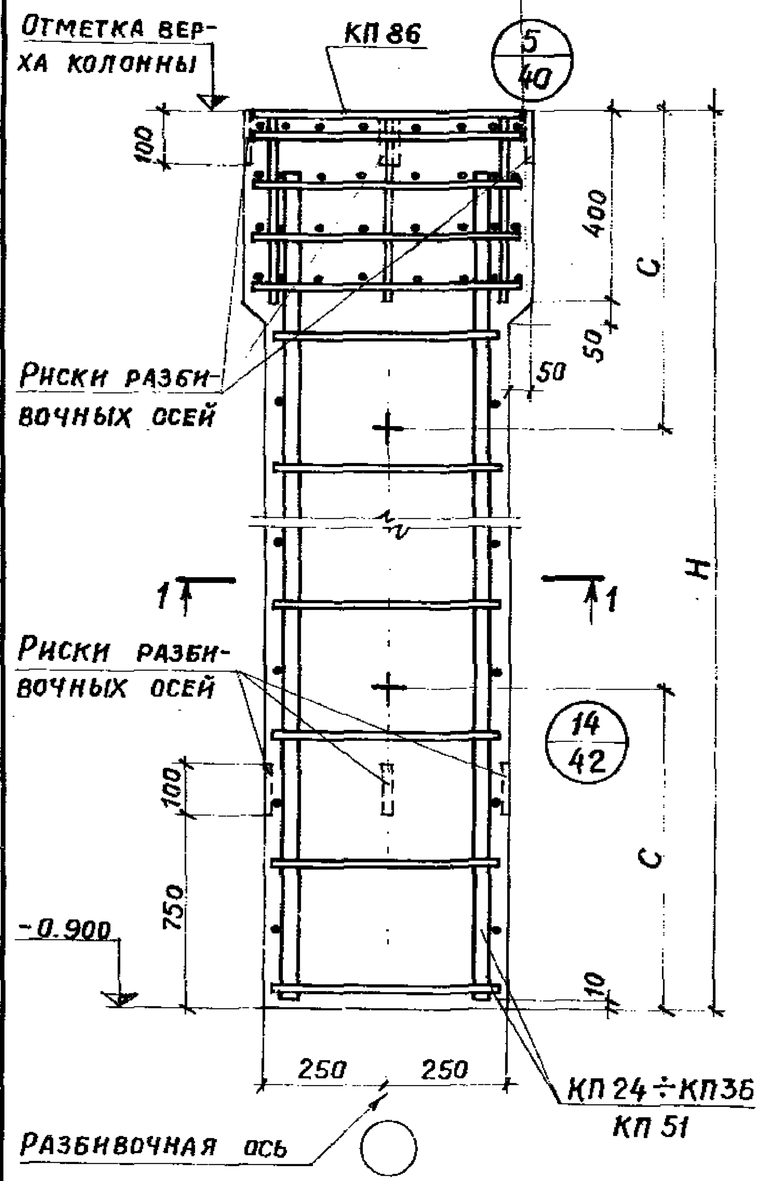


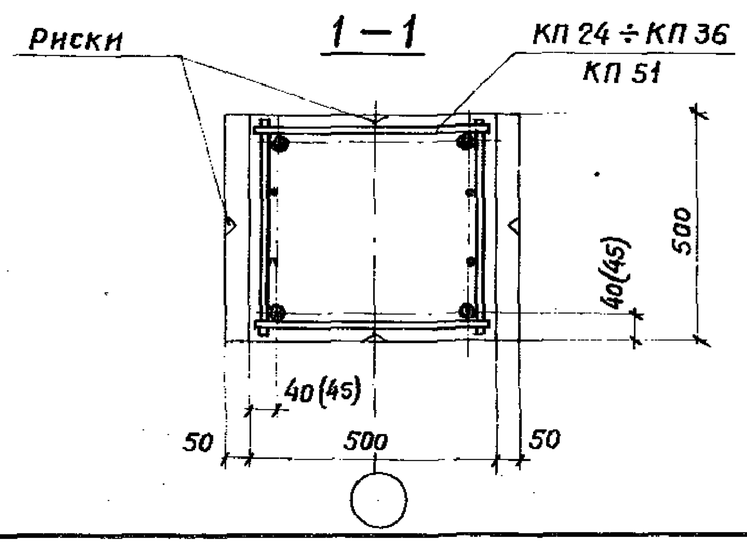


## Основные параметры колонн

| Отм. верха колонны, м | Марка колонны | Размеры колонны, мм H | Размеры колонны, мм C | Марка бетона | Расход материалов: бетон $м^3$ | Расход материалов: сталь кг | Вес колонны, т |
|---|---|---|---|---|---|---|---|
| 7,2 (7,1) | К78-25 | 8100 (8000) | 1900 | 300 | 2,0 | 136,8 | 5,0 |
| | К78-26 | | | | | 148,2 | |
| | К78-27 | | | 400 | | 148,2 | |
| | К78-28 | | | 300 | | 169,1 | |
| | К78-29 | | | 400 | | 169,1 | |
| | К78-30 | | | 300 | | 195,5 | |
| | К78-31 | | | 400 | | 195,5 | |
| | К78-32 | | | 300 | | 223,3 | |
| | К78-33 | | | 400 | | 223,3 | |
| | К78-34 | | | 300 | | 241,9 | |
| | К78-35 | | | 400 | | 290,4 | |
| | К78-36 | | | 300 | | 297,9 | |
| | К78-37 | | | 400 | | 297,9 | |
| | К78-38 | | | | | 344,6 | |
| | К78-39 | | | | | 360,6 | |
| | К78-40 | | | | | 428,0 | |
| | К78-41 | | | | | 446,8 | |
| | К78-42 | | | | | 536,0 | |
| | К78-43 | | | | | 583,2 | 5,4 |

## Спецификация арматурных и закладных изделий на колонну

| Марка колонны | Марка изделия | Кол. шт. | № листа | Марка колонны | Марка изделия | Кол. шт. | № листа |
|---|---|---|---|---|---|---|---|
| К78-25 | КП-24 | 1 | Лист 4 вып. 4 | К78-34 | КП 29 | 1 | Лист 6 вып. 4 |
| | КП 86 | 1 | Лист 121 вып. 2 | | КП 86 | 1 | Лист 121 вып. 2 |
| К78-26 | КП 25 | 1 | Лист 5 вып. 4 | К78-35 | КП 30 | 1 | Лист 6 вып. 4 |
| | КП 86 | 1 | Лист 121 вып. 2 | | КП 86 | 1 | Лист 121 вып. 2 |
| К78-27 | КП 25 | 1 | Лист 5 вып. 4 | К78-36 | КП 31 | 1 | Лист 7 вып. 4 |
| | КП 86 | 1 | Лист 121 вып. 2 | | КП 86 | 1 | Лист 121 вып. 2 |
| К78-28 | КП 26 | 1 | Лист 5 вып. 4 | К78-37 | КП 31 | 1 | Лист 7 вып. 4 |
| | КП 86 | 1 | Лист 121 вып. 2 | | КП 86 | 1 | Лист 121 вып. 2 |
| К78-29 | КП 26 | 1 | Лист 5 вып. 4 | К78-38 | КП 32 | 1 | Лист 7 вып. 4 |
| | КП 86 | 1 | Лист 121 вып. 2 | | КП 86 | 1 | Лист 121 вып. 2 |
| К78-30 | КП 27 | 1 | Лист 6 вып. 4 | К78-39 | КП 33 | 1 | Лист 4 вып. 4 |
| | КП 86 | 1 | Лист 121 вып. 2 | | КП 86 | 1 | Лист 121 вып. 2 |
| К78-31 | КП 27 | 1 | Лист 6 вып. 4 | К78-40 | КП 34 | 1 | Лист 8 вып. 4 |
| | КП 86 | 1 | Лист 121 вып. 2 | | КП 86 | 1 | Лист 121 вып. 2 |
| К78-32 | КП 28 | 1 | Лист 6 вып. 4 | К78-41 | КП 35 | 1 | Лист 8 вып. 4 |
| | КП 86 | 1 | Лист 121 вып. 2 | | КП 86 | 1 | Лист 121 вып. 2 |
| К78-33 | КП 28 | 1 | Лист 6 вып. 4 | К78-42 | КП 51 | 1 | Лист 9 вып. 4 |
| | КП 86 | 1 | Лист 121 вып. 2 | | КП 86 | 1 | Лист 121 вып. 2 |
| | | | | К78-43 | КП 36 | 1 | Лист 8 вып. 4 |
| | | | | | КП 86 | 1 | Лист 121 вып. 2 |

1. В скобках таблицы приведены параметры укороченных на 100 мм колонн, предназначенных для применения железобетонных подстропильных конструкций с высотой на опоре 700 мм.
2. Выборка стали на колонну дана на листе 24.
3. Количество продольных стержней показано условно.
4. Узлы 5, 14 разработаны в выпуске 1.

| ТК 1979 | Колонны средних рядов высотой 7,8 м К78-25 ÷ К78-43 | Серия 1.423-3 | Выпуск 3 | Лист 13 |
|---|---|---|---|---|

г. Москва
Дата выпуска 1979 г.
Инженер
Зональная
16468-02 17

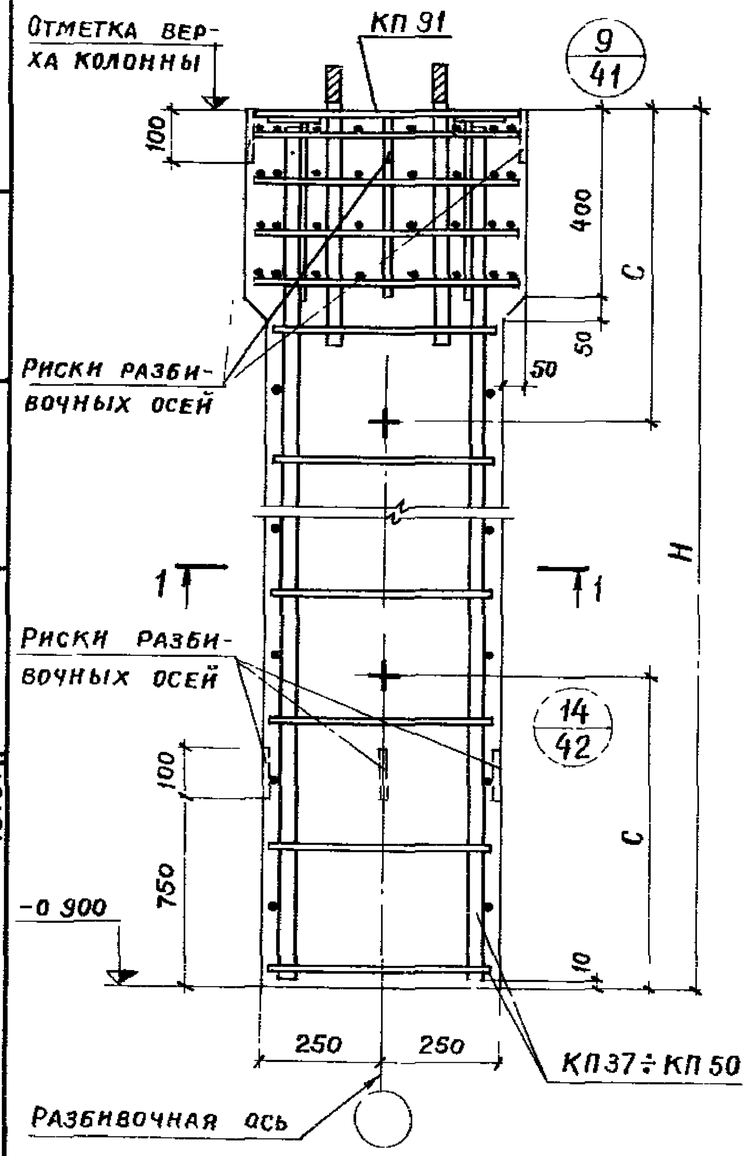


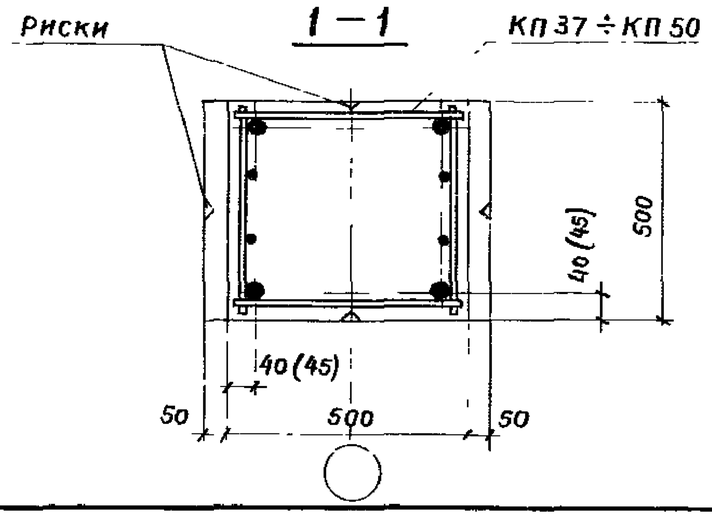


## Основные параметры колонн

| Отм. верха колонны, м | Марка колонны | Размеры колонны, мм H | Размеры колонны, мм C | Марка бетона | Расход материалов: бетон $м^3$ | Расход материалов: сталь кг | Вес колонны, т |
|---|---|---|---|---|---|---|---|
| 7, 8 | К78-25С | 8700 | 1900 | 300 | 2,2 | 163,6 | 5,5 |
| | К78-26С | | | | | 171,4 | |
| | К78-27С | | | 400 | | 171,4 | |
| | К78-28С | | | 300 | | 193,6 | |
| | К78-29С | | | 400 | | 193,6 | |
| | К78-30С | | | 300 | | 221,4 | |
| | К78-31С | | | 400 | | 221,4 | |
| | К78-32С | | | 300 | | 250,8 | |
| | К78-33С | | | 400 | | 250,8 | |
| | К78-34С | | | 300 | | 269,9 | |
| | К78-35С | | | 400 | | 324,6 | |
| | К78-36С | | | 300 | | 329,1 | |
| | К78-37С | | | 400 | | 329,1 | |
| | К78-38С | | | | | 383,2 | |
| | К78-39С | | | | | 399,2 | |
| | К78-40С | | | | | 472,6 | |
| | К78-41С | | | | | 491,4 | |
| | К78-42С | | | | | 589,4 | |
| | К78-43С | | | | | 636,6 | 5,9 |

## Спецификация арматурных и закладных изделий на колонну

| Марка колонны | Марка изделия | Кол. шт. | № листа | Марка колонны | Марка изделия | Кол шт. | № листа |
|---|---|---|---|---|---|---|---|
| К78-25С | КП 37 | 1 | лист 8 вып. 4 | К78-34С | КП 42 | 1 | лист 7 вып. 4 |
| | КП 91 | 1 | лист 124 вып 2 | | КП 91 | 1 | лист 124 вып 2 |
| К78-26С | КП 38 | 1 | лист 8 вып 4 | К78-35С | КП 43 | 1 | лист 4 вып 4 |
| | КП 91 | 1 | лист 124 вып. 2 | | КП 91 | 1 | лист 124 вып 2 |
| К78-27С | КП 38 | 1 | лист 8 вып 4 | К78-36С | КП 44 | 1 | лист 9 вып 4 |
| | КП 91 | 1 | лист 124 вып. 2 | | КП 91 | 1 | лист 124 вып 2 |
| К78-28С | КП 39 | 1 | лист 8 вып. 4 | К78-37С | КП 44 | 1 | лист 9 вып 4 |
| | КП 91 | 1 | лист 124 вып. 2 | | КП 91 | 1 | лист 124 вып 2 |
| К78-29С | КП 39 | 1 | лист 8 вып 4 | К78-38С | КП 45 | 1 | лист 6 вып 4 |
| | КП 91 | 1 | лист 124 вып. 2 | | КП 91 | 1 | лист 124 вып 2 |
| К78-30С | КП 40 | 1 | лист 7 вып 4 | К78-39С | КП 46 | 1 | лист 6 вып 4 |
| | КП 91 | 1 | лист 124 вып 2 | | КП 91 | 1 | лист 124 вып 2 |
| К78-31С | КП 40 | 1 | лист 7 вып. 4 | К78-40С | КП 47 | 1 | лист 9 вып 4 |
| | КП 91 | 1 | лист 124 вып 2 | | КП 91 | 1 | лист 124 вып 2 |
| К78-32С | КП-41 | 1 | лист 9 вып 4 | К78-41С | КП 48 | 1 | лист 9 вып 4 |
| | КП-91 | 1 | лист 124 вып 2 | | КП 91 | 1 | лист 124 вып 2 |
| К78-33С | КП-41 | 1 | лист 9 вып. 4 | К78-42С | КП 49 | 1 | лист 9 вып 4 |
| | КП 91 | 1 | лист 124 вып. 2 | | КП 91 | 1 | лист 124 вып 2 |
| | | | | К78-43С | КП 50 | 1 | лист 10 вып 4 |
| | | | | | КП 91 | 1 | лист 124 вып 2 |

1. Выборка стали на колонну дана на листе 25
2. Количество продольных стержней показано условно
3. Узлы 9, 14 разработаны в выпуске 1

| | | | |
|---|---|---|---|
| ТК 1979 | Колонны средних рядов высотой 7,8 м К78-25С ÷ К78-43С | Серия 1.423-3 | Выпуск 3 / Лист 14 |

Промстройпроект г. Москва

Гл. инженер проекта Акишина
Руководитель группы Ускова
Инженер
Дата выпуска 1979 г.

| Отм. верха колонны, м | Марка колонны | Марка закладного изделия и №листа где разработан изделие | Расход стали, кг: Армат. изделия | Заклад ные изделия | Всего |
|---|---|---|---|---|---|
| 6,6 | К66-1А | М2-14 л. 134 вып 2 | 58,4 | 9,1 | 67,5 |
| | К66-2А | | 70,8 | | 79,9 |
| | К66-3А | | 70,8 | | 79,9 |
| | К66-4А | | 83,0 | | 92,1 |
| | К66-5А | | 83,0 | | 92,1 |
| | К66-6А | | 98,2 | | 107,3 |
| | К66-7А | | 98,2 | | 107,3 |
| | К66-8А | | 106,5 | | 115,6 |
| | К66-9А | | 106,5 | | 115,6 |
| | К66-10А | | 126,9 | | 136,0 |
| | К66-11А | | 126,9 | | 136,0 |
| | К66-12А | | 151,5 | | 160,6 |
| | К66-13А | | 151,5 | | 160,6 |

| Отм. верха колонны, м | Марка колонны | Марка закладного изделия и №листа, где разраб изделие | Расход стали, кг: Армат изделия | Закл изделия | Всего |
|---|---|---|---|---|---|
| 6,6 | К66-14А | М2-14 л. 134 вып 2 | 177,7 | 9,1 | 186,8 |
| | К66-15А | | 196,8 | | 205,9 |
| | К66-16А | | 244,4 | | 253,5 |
| | К66-17А | | 294,8 | | 303,9 |
| | К66-18А | М2-15 л. 134 вып. 2 | 181,6 | 11,7 | 193,3 |
| | К66-19А | | 197,0 | | 208,7 |
| | К66-20А | | 300,0 | | 311,7 |

| Отм верха колонны, м | Марка колонны | Марка заклад изделия и №листа, где разраб изделие | Расход стали, кг: Армат изделия | Заклад изделия | Всего |
|---|---|---|---|---|---|
| 7,8 | К78-1А | М2-15 л 134 вып 2 | 85,9 | 11,7 | 97,6 |
| | К78-2А | | 100,0 | | 111,7 |
| | К78-3А | | 117,8 | | 129,5 |
| | К78-4А | | 124,8 | | 136,5 |
| | К78-5А | | 147,9 | | 159,6 |
| | К78-6А | | 175,7 | | 187,4 |
| | К78-7А | | 205,9 | | 217,6 |
| | К78-8А | | 224,4 | | 236,1 |
| | К78-9А | | 269,2 | | 280,9 |
| | К78-10А | | 288,5 | | 300,2 |
| | К78-11А | | 343,6 | | 355,3 |

Установку закладных изделий М2-14, М2-15 см узлы 11, 12 на листе 42 вып. 1.

| | | | |
|---|---|---|---|
| ТК 1979 | Таблица расхода материалов колонн крайних рядов с закладными изделиями для опирания железобетонных стропильных конструкций со связями | Серия 1 423-3 | |
| | | Выпуск 3 | Лист 15 |

Инженер Северинова 1979г
Дата выпуска
г. Москва

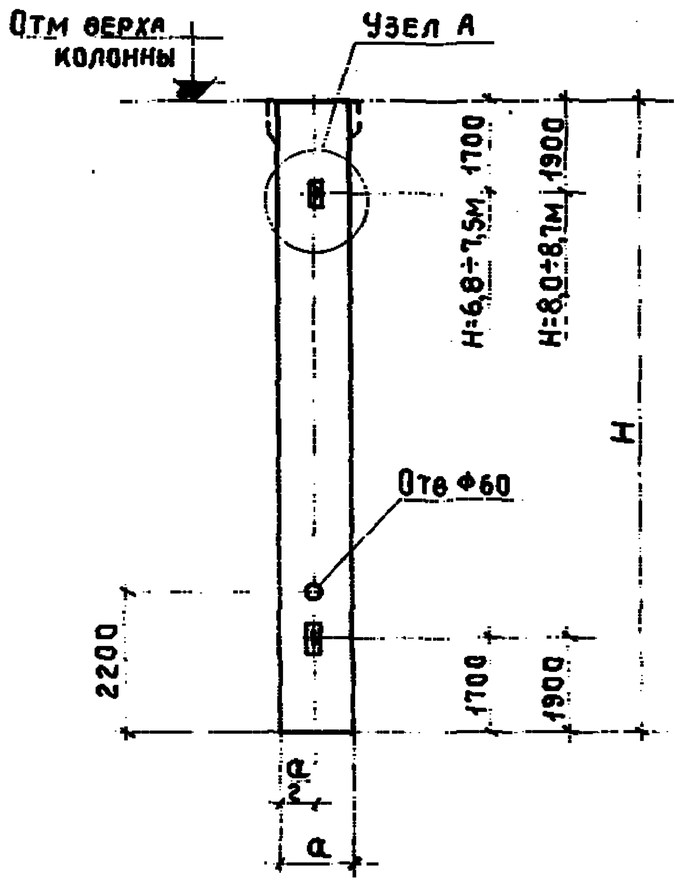


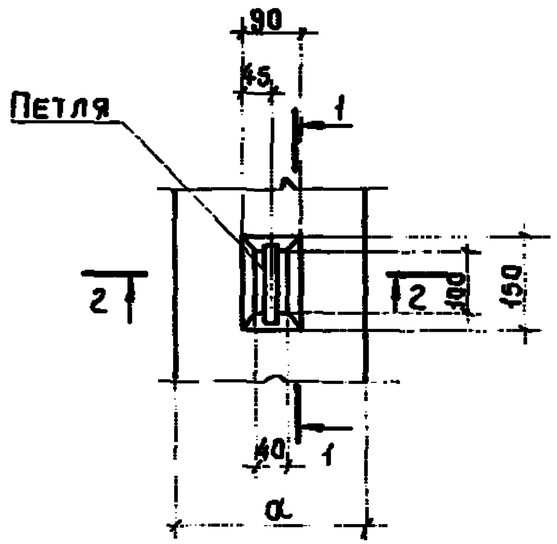


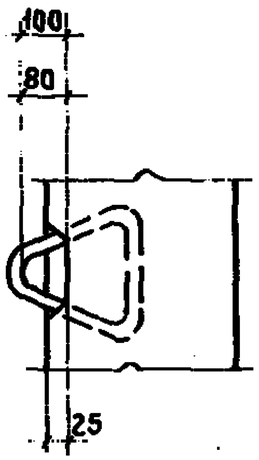


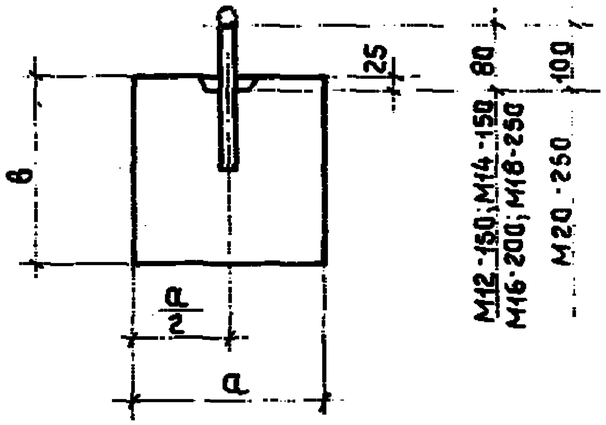


| Размеры колонн, мм | | | Марка петли | № листа вып.2 | Размеры колонн, мм | | | Марка петли | № листа вып.2 |
|---|---|---|---|---|---|---|---|---|---|
| H | a | в | | | H | a | в | | |
| 7400 | 400 | 300 | M12-150 | 142 | 8700 | 400 | 400 | M16-200 | 142 |
| 7500 | 400 | 400 | M14-150 | | 8000; 8100 | 500 | 500 | M20-250 | |
| 6800÷7500 | 500 | 500 | M18-250 | | 8700 | 500 | 500 | M20-250 | |

ТК 1979

Расположение петель и отверстий в колоннах для строповки

Серия 1423-3

Выпуск 3 | Лист 16

Дата выпуска 1979 г.

Проектпромстальконструкция г. Москва

16468-02 20

# Выборка стали на колонну, кг

| Марка колонны | Арматурные изделия: Сталь арматурная класса А-I ГОСТ 5781-75, ф, мм | | | Итого | Стержневая горячекатаная периодического профиля класса А-III ГОСТ 5.1459-72*, ф, мм | | | | | | | Итого | Всего | Закладные изделия: Сталь класса А-III ГОСТ 5.1459-72*, ф, мм | | | Сталь прокатная ГОСТ 380-71*, Профиль | | | | Всего | Общий расход стали |
|---|---|---|---|---|---|---|---|---|---|---|---|---|---|---|---|---|---|---|---|---|---|---|
| | 6 | 8 | | | 16 | 18 | 20 | 22 | 25 | | | | | 14 | 16 | | δ=14 | δ=20 | | | | |
| К66-1 | 6,8 | 5,2 | | 12,0 | 46,4 | | | | | | | 46,4 | 58,4 | 2,0 | | | | 6,4 | | | 8,4 | 66,8 |
| К66-2 | 6,8 | 5,2 | | 12,0 | | 58,8 | | | | | | 58,8 | 70,8 | 2,0 | | | | 6,4 | | | 8,4 | 79,2 |
| К66-3 | 6,8 | 5,2 | | 12,0 | | 58,8 | | | | | | 58,8 | 70,8 | 2,0 | | | | 6,4 | | | 8,4 | 79,2 |
| К66-4 | 5,2 | 5,2 | | 10,4 | | | 72,6 | | | | | 72,6 | 83,0 | 2,0 | | | | 6,4 | | | 8,4 | 91,4 |
| К66-5 | 5,2 | 5,2 | | 10,4 | | | 72,6 | | | | | 72,6 | 83,0 | 2,0 | | | | 6,4 | | | 8,4 | 91,4 |
| К66-6 | 5,2 | 5,2 | | 10,4 | | | | 87,8 | | | | 87,8 | 98,2 | 2,0 | | | | 6,4 | | | 8,4 | 106,6 |
| К66-7 | 5,2 | 5,2 | | 10,4 | | | | 87,8 | | | | 87,8 | 98,2 | 2,0 | | | | 6,4 | | | 8,4 | 106,6 |
| К66-8 | 6,9 | 5,2 | | 12,1 | | 94,4 | | | | | | 94,4 | 106,5 | 2,0 | | | | 6,4 | | | 8,4 | 114,9 |
| К66-9 | 6,9 | 5,2 | | 12,1 | | 94,4 | | | | | | 94,4 | 106,5 | 2,0 | | | | 6,4 | | | 8,4 | 114,9 |
| К66-10 | 5,3 | 5,2 | | 10,5 | | | 116,4 | | | | | 116,4 | 126,9 | 2,0 | | | | 6,4 | | | 8,4 | 135,3 |
| К66-11 | 5,3 | 5,2 | | 10,5 | | | 116,4 | | | | | 116,4 | 126,9 | 2,0 | | | | 6,4 | | | 8,4 | 135,3 |
| К66-12 | 5,3 | 5,2 | | 10,5 | | | | 141,0 | | | | 141,0 | 151,5 | 2,0 | | | | 6,4 | | | 8,4 | 159,9 |
| К66-13 | 5,3 | 5,2 | | 10,5 | | | | 141,0 | | | | 141,0 | 151,5 | 2,0 | | | | 6,4 | | | 8,4 | 159,9 |
| К66-14 | 5,3 | 5,2 | | 10,5 | | | | 53,2 | 114,0 | | | 167,2 | 177,7 | 2,0 | | | | 6,4 | | | 8,4 | 186,1 |
| К66-15 | 8,2 | 5,2 | | 13,4 | | | | | 183,4 | | | 183,4 | 196,8 | 2,0 | | | | 6,4 | | | 8,4 | 205,2 |
| К66-16 | 10,4 | 5,2 | | 15,6 | | | | 228,8 | | | | 228,8 | 244,4 | 2,0 | | | | 6,4 | | | 8,4 | 252,8 |
| К66-17 | 8,4 | 5,2 | | 13,6 | | | | 53,2 | 228,0 | | | 281,2 | 294,8 | 2,0 | | | | 6,4 | | | 8,4 | 303,2 |
| К66-18 | 6,0 | 7,6 | | 13,6 | | | | 53,2 | 114,8 | | | 168,0 | 181,6 | 2,0 | | | | 8,6 | | | 10,6 | 192,2 |
| К66-19 | 6,0 | 7,6 | | 13,6 | | | | | 183,4 | | | 183,4 | 197,0 | 2,0 | | | | 8,6 | | | 10,6 | 207,6 |
| К66-20 | 9,6 | 7,6 | | 17,2 | | | | 53,2 | 229,6 | | | 282,8 | 300,0 | 2,0 | | | | 8,6 | | | 10,6 | 310,6 |

Дата выпуска 1979г

| ТК 1979 | Выборка стали на колонну К66-1 ÷ К66-20 | Серия 1.423-3 | Выпуск 3 | Лист 17 |
|---|---|---|---|---|

# Выборка стали на колонну, кг

| Марка колонны | Арматурные изделия: Сталь арматурная класса А-I ГОСТ 5781-75, ф, мм | | | Итого | Стержневая горячекатаная периодического профиля класса А-III ГОСТ 5.1459-72*, ф, мм | | | | | | | Итого | Всего | Закладные изделия: Сталь класса А-III ГОСТ 5.1459-72*, ф, мм | | | Сталь прокатная по ГОСТ 380-71*, профиль | | | | Всего | Общий расход стали |
|---|---|---|---|---|---|---|---|---|---|---|---|---|---|---|---|---|---|---|---|---|---|---|
| | 6 | 8 | | | 16 | 18 | 20 | 22 | 25 | | | | | 14 | 22 | 16 | δ=8 | δ=22 | Гайка М20 | | | |
| К66-1с | 6,8 | 5,2 | | 12,0 | 46,4 | | | | | | | 46,4 | 58,4 | 1,0 | 3,6 | | 5,5 | 5,0 | 0,2 | | 15,3 | 73,7 |
| К66-2с | 6,8 | 5,2 | | 12,0 | | 58,8 | | | | | | 58,8 | 70,8 | 1,0 | 3,6 | | 5,5 | 5,0 | 0,2 | | 15,3 | 86,1 |
| К66-3с | 6,8 | 5,2 | | 12,0 | | 58,8 | | | | | | 58,8 | 70,8 | 1,0 | 3,6 | | 5,5 | 5,0 | 0,2 | | 15,3 | 86,1 |
| К66-4с | 5,2 | 5,2 | | 10,4 | | | 72,6 | | | | | 72,6 | 83,0 | 1,0 | 3,6 | | 5,5 | 5,0 | 0,2 | | 15,3 | 98,3 |
| К66-5с | 5,2 | 5,2 | | 10,4 | | | 72,6 | | | | | 72,6 | 83,0 | 1,0 | 3,6 | | 5,5 | 5,0 | 0,2 | | 15,3 | 98,3 |
| К66-6с | 5,2 | 5,2 | | 10,4 | | | | 87,8 | | | | 87,8 | 98,2 | 1,0 | 3,6 | | 5,5 | 5,0 | 0,2 | | 15,3 | 113,5 |
| К66-7с | 5,2 | 5,2 | | 10,4 | | | | 87,8 | | | | 87,8 | 98,2 | 1,0 | 3,6 | | 5,5 | 5,0 | 0,2 | | 15,3 | 113,5 |
| К66-8с | 6,9 | 5,2 | | 12,1 | | 94,4 | | | | | | 94,4 | 106,5 | 1,0 | 3,6 | | 5,5 | 5,0 | 0,2 | | 15,3 | 121,8 |
| К66-9с | 6,9 | 5,2 | | 12,1 | | 94,4 | | | | | | 94,4 | 106,5 | 1,0 | 3,6 | | 5,5 | 5,0 | 0,2 | | 15,3 | 121,8 |
| К66-10с | 5,3 | 5,2 | | 10,5 | | | 116,4 | | | | | 116,4 | 126,9 | 1,0 | 3,6 | | 5,5 | 5,0 | 0,2 | | 15,3 | 142,2 |
| К66-11с | 5,3 | 5,2 | | 10,5 | | | 116,4 | | | | | 116,4 | 126,9 | 1,0 | 3,6 | | 5,5 | 5,0 | 0,2 | | 15,3 | 142,2 |
| К66-12с | 5,3 | 5,2 | | 10,5 | | | | 141,0 | | | | 141,0 | 151,5 | 1,0 | 3,6 | | 5,5 | 5,0 | 0,2 | | 15,3 | 166,8 |
| К66-13с | 5,3 | 5,2 | | 10,5 | | | | 141,0 | | | | 141,0 | 151,5 | 1,0 | 3,6 | | 5,5 | 5,0 | 0,2 | | 15,3 | 166,8 |
| К66-14с | 5,3 | 5,2 | | 10,5 | | | | 53,2 | 114,0 | | | 167,2 | 177,7 | 1,0 | 3,6 | | 5,5 | 5,0 | 0,2 | | 15,3 | 193,0 |
| К66-15с | 8,2 | 5,2 | | 13,4 | | | | | 183,4 | | | 183,4 | 196,8 | 1,0 | 3,6 | | 5,5 | 5,0 | 0,2 | | 15,3 | 212,1 |
| К66-16с | 10,4 | 5,2 | | 15,6 | | | | 228,8 | | | | 228,8 | 244,4 | 1,0 | 3,6 | | 5,5 | 5,0 | 0,2 | | 15,3 | 259,7 |
| К66-17с | 8,4 | 5,2 | | 13,6 | | | | 53,2 | 228,0 | | | 281,2 | 294,8 | 1,0 | 3,6 | | 5,5 | 5,0 | 0,2 | | 15,3 | 310,1 |
| К66-18с | 6,0 | 7,6 | | 13,6 | | | | 53,2 | 114,8 | | | 168,0 | 181,6 | 1,0 | 3,6 | | 7,3 | 6,7 | 0,2 | | 18,8 | 200,4 |
| К66-19с | 6,0 | 7,6 | | 13,6 | | | | | 183,4 | | | 183,4 | 197,0 | 1,0 | 3,6 | | 7,3 | 6,7 | 0,2 | | 18,8 | 215,8 |
| К66-20с | 9,6 | 7,6 | | 17,2 | | | | 53,2 | 229,6 | | | 282,8 | 300,0 | 1,0 | 3,6 | | 7,3 | 6,7 | 0,2 | | 18,8 | 318,8 |

# Выборка стали на колонну, кг

| Марка колонны | Арматурные изделия | | | | | | | | | | | | | Закладные изделия | | | | | | | | Общий расход стали |
|---|---|---|---|---|---|---|---|---|---|---|---|---|---|---|---|---|---|---|---|---|---|---|
| | Сталь арматурная класса А-I ГОСТ 5781-75 | | | | Стержневая горячекатаная периодического профиля класса А-III ГОСТ 5.1459-72* | | | | | | | | Всего | Сталь класса А-III ГОСТ 5.1459-72* | | | Сталь прокатная по ГОСТ 380-71* | | | | Всего | |
| | ф, мм | | | Итого | ф, мм | | | | | | | Итого | | ф, мм | | | Профиль | | | | | |
| | 6 | 8 | | | 18 | 20 | 22 | 25 | 28 | | | | | 14 | 16 | 22 | δ=8 | δ=14 | δ=22 | Гайка М20 | | |
| К66-21 | 6,8 | 8,0 | | 14,8 | 58,8 | | | | | | | 58,8 | 73,6 | 3,0 | | | | 15,9 | | | 18,9 | 92,5 |
| К66-22 | 5,2 | 8,0 | | 13,2 | | 72,6 | | | | | | 72,6 | 85,8 | 3,0 | | | | 15,9 | | | 18,9 | 104,7 |
| К66-23 | 5,2 | 8,0 | | 13,2 | | | 87,8 | | | | | 87,8 | 101,0 | 3,0 | | | | 15,9 | | | 18,9 | 119,9 |
| К66-24 | 6,9 | 8,0 | | 14,9 | 94,4 | | | | | | | 94,4 | 109,3 | 3,0 | | | | 15,9 | | | 18,9 | 128,2 |
| К66-25 | 5,3 | 8,0 | | 13,3 | | 116,4 | | | | | | 116,4 | 129,7 | 3,0 | | | | 15,9 | | | 18,9 | 148,6 |
| К66-26 | 5,3 | 8,0 | | 13,3 | | | 141,0 | | | | | 141,0 | 154,3 | 3,0 | | | | 15,9 | | | 18,9 | 173,2 |
| К66-27 | 10,4 | 8,0 | | 18,4 | | | 228,8 | | | | | 228,8 | 247,2 | 3,0 | | | | 15,9 | | | 18,9 | 266,1 |
| К66-28 | 7,8 | 10,4 | | 18,2 | 59,6 | | | | | | | 59,6 | 77,8 | | 3,8 | | | 21,4 | | | 25,2 | 103,0 |
| К66-29 | 5,9 | 10,4 | | 16,3 | | 73,4 | | | | | | 73,4 | 89,7 | | 3,8 | | | 21,4 | | | 25,2 | 114,9 |
| К66-30 | 5,9 | 10,4 | | 16,3 | | | 89,0 | | | | | 89,0 | 105,3 | | 3,8 | | | 21,4 | | | 25,2 | 130,5 |
| К66-31 | 8,0 | 10,4 | | 18,4 | 95,2 | | | | | | | 95,2 | 113,6 | | 3,8 | | | 3,8 | | | 25,2 | 138,8 |
| К66-32 | 6,0 | 10,4 | | 16,4 | | 117,2 | | | | | | 117,2 | 133,6 | | 3,8 | | | 3,8 | | | 25,2 | 158,8 |
| К66-33 | 6,0 | 10,4 | | 16,4 | | | 142,2 | | | | | 142,2 | 158,6 | | 3,8 | | | 3,8 | | | 25,2 | 183,8 |
| К66-34 | 6,0 | 10,4 | | 16,4 | | 53,2 | | 114,8 | | | | 168,0 | 184,4 | | 3,8 | | | 3,8 | | | 25,2 | 209,8 |
| К66-35 | 6,0 | 10,4 | | 16,4 | | | | 183,4 | | | | 183,4 | 199,8 | | 3,8 | | | 3,8 | | | 25,2 | 225,0 |
| К66-36 | | 27,5 | | 27,5 | | | | | 230,0 | | | 230,0 | 257,5 | | 3,8 | | | 3,8 | | | 25,2 | 282,7 |
| К66-37 | 9,6 | 10,4 | | 20,0 | | | 53,2 | 229,6 | | | | 282,8 | 302,8 | | 3,8 | | | 3,8 | | | 25,2 | 328,0 |
| К66-38 | 9,6 | 10,4 | | 20,0 | | | | 298,0 | | | | 298,0 | 318,0 | | 3,8 | | | 3,8 | | | 25,2 | 343,2 |

1979 г.

Дата выпуска

г. Москва

| ТК 1979 | Выборка стали на колонну К66-21 ÷ К66-38 | Серия 1.423-3 | Выпуск 3 | Лист 19 |
|---|---|---|---|---|

16468-09 22

# Выборка стали на колонну, кг

| Марка колонны | Арматурные изделия: Сталь арматурная класса А-I ГОСТ 5781-75, ф, мм 6 | 8 | Итого | Стержневая горячекатаная периодического профиля класса А-III ГОСТ 5.1459-72*, ф, мм 18 | 20 | 22 | 25 | 28 | | | | Итого | Всего | Закладные изделия: Сталь класса А-III ГОСТ 5.1459-72*, ф, мм 14 | 16 | 22 | Сталь прокатная по ГОСТ 380-71*, профиль δ=8 | δ=10 | δ=22 | Гайка М20 | Всего | Общий расход стали |
|---|---|---|---|---|---|---|---|---|---|---|---|---|---|---|---|---|---|---|---|---|---|---|---|
| К66-28с | 7,8 | 10,4 | 18,2 | 59,6 | | | | | | | | 59,6 | 77,8 | 3,0 | | 7,2 | 14,4 | | 14,8 | 0,4 | 39,8 | 117,6 |
| К66-29с | 5,9 | 10,4 | 16,3 | | 73,4 | | | | | | | 73,4 | 89,7 | 3,0 | | 7,2 | 14,4 | | 14,8 | 0,4 | 39,8 | 129,5 |
| К66-30с | 5,9 | 10,4 | 16,3 | | | 89,0 | | | | | | 89,0 | 105,3 | 3,0 | | 7,2 | 14,4 | | 14,8 | 0,4 | 39,8 | 145,1 |
| К66-31с | 8,0 | 10,4 | 18,4 | 95,2 | | | | | | | | 95,2 | 113,6 | 3,0 | | 7,2 | 14,4 | | 14,8 | 0,4 | 39,8 | 153,4 |
| К66-32с | 6,0 | 10,4 | 16,4 | | 117,2 | | | | | | | 117,2 | 133,6 | 3,0 | | 7,2 | 14,4 | | 14,8 | 0,4 | 39,8 | 173,4 |
| К66-33с | 6,0 | 10,4 | 16,4 | | | 142,2 | | | | | | 142,2 | 158,6 | 3,0 | | 7,2 | 14,4 | | 14,8 | 0,4 | 39,8 | 198,4 |
| К66-34с | 6,0 | 10,4 | 16,4 | | 53,2 | | 114,8 | | | | | 168,0 | 184,4 | 3,0 | | 7,2 | 14,4 | | 14,8 | 0,4 | 39,8 | 224,2 |
| К66-35с | 6,0 | 10,4 | 16,4 | | | | 183,4 | | | | | 183,4 | 199,8 | 3,0 | | 7,2 | 14,4 | | 14,8 | 0,4 | 39,8 | 239,6 |
| К66-36с | | 27,5 | 27,5 | | | | | 230,0 | | | | 230,0 | 257,5 | 3,0 | | 7,2 | 14,4 | | 14,8 | 0,4 | 39,8 | 297,3 |
| К66-37с | 9,6 | 10,4 | 20,0 | | | 53,2 | 229,6 | | | | | 282,8 | 302,8 | 3,0 | | 7,2 | 14,4 | | 14,8 | 0,4 | 39,8 | 342,6 |
| К66-38с | 9,6 | 10,4 | 20,0 | | | | 298,0 | | | | | 298,0 | 318,0 | 3,0 | | 7,2 | 14,4 | | 14,8 | 0,4 | 39,8 | 357,8 |
| К66-39 | 7,1 | 11,6 | 18,7 | | | 80,6 | | | | | | 80,6 | 99,3 | | 5,1 | | | 18,1 | | | 23,2 | 122,5 |
| К66-40 | 9,1 | 11,6 | 20,7 | 89,6 | | | | | | | | 89,6 | 110,3 | | 5,1 | | | 18,1 | | | 23,2 | 133,5 |
| К66-41 | 7,1 | 11,6 | 18,7 | | 110,4 | | | | | | | 110,4 | 129,1 | | 5,1 | | | 18,1 | | | 23,2 | 152,2 |
| К66-42 | 7,1 | 11,6 | 18,7 | | | 133,8 | | | | | | 133,8 | 152,5 | | 5,1 | | | 18,1 | | | 23,2 | 175,7 |
| К66-43 | 7,1 | 11,6 | 18,7 | | | 53,2 | 104,0 | | | | | 157,2 | 175,9 | | 5,1 | | | 18,1 | | | 23,2 | 199,1 |
| К66-44 | 7,1 | 11,6 | 18,7 | | | | 172,6 | | | | | 172,6 | 191,3 | | 5,1 | | | 18,1 | | | 23,2 | 214,5 |

Гл. инж. пр. Григорьев
Рук. бригады Акишина
Дата выпуска 1979 г.

Промстройпроект г. Москва

ТК 1979

Выборка стали на колонну
К66-28с ÷ К66-38с, К66-39 ÷ К66-44

Серия 1.423-3
Выпуск 3
Лист 20

# Выборка стали на колонну, кг

| Марка колонны | Арматурные изделия: Сталь арматурная класса А-I ГОСТ 5781-75, ф, мм: 6 | 8 | Итого | Стержневая горячекатаная периодического профиля класса А-III ГОСТ 5.1459-72*, ф, мм: 18 | 20 | 22 | 25 | 28 | 32 | | | Итого | Всего | Закладные изделия: Сталь класса А-III ГОСТ 5.1459-72*, ф, мм: 14 | 16 | 27 | Сталь прокатная по ГОСТ 380-71*, профиль: δ=8 | δ=10 | δ=22 | Гайка М 20 | Всего | Общий расход стали |
|---|---|---|---|---|---|---|---|---|---|---|---|---|---|---|---|---|---|---|---|---|---|---|---|
| К66-45 | | 21,4 | 21,4 | | | | | 219,2 | | | | 219,2 | 240,6 | | 5,1 | | | 18,1 | | | 23,2 | 263,8 |
| К66-46 | 5,6 | 11,6 | 17,2 | | | 53,2 | 208,0 | | | | | 261,2 | 278,4 | | 5,1 | | | 18,1 | | | 23,2 | 301,6 |
| К66-47 | 5,6 | 11,6 | 17,2 | | | 53,2 | 208,0 | | | | | 261,2 | 278,4 | | 5,1 | | | 18,1 | | | 23,2 | 301,6 |
| К66-48 | | 21,6 | 21,6 | | | | | | 291,2 | | | 291,2 | 312,8 | | 5,1 | | | 18,1 | | | 23,2 | 336,0 |
| К66-49 | | 21,2 | 21,2 | | | | | 349,6 | | | | 349,6 | 370,8 | | 5,1 | | | 18,1 | | | 23,2 | 394,0 |
| К66-50 | | 21,2 | 21,2 | | | | | 349,6 | | | | 349,6 | 370,8 | | 5,1 | | | 18,1 | | | 23,2 | 394,0 |
| К66-39с | 7,1 | 11,6 | 18,7 | | | 80,6 | | | | | | 80,6 | 99,3 | 3,0 | | 7,2 | 14,4 | | 14,8 | 0,4 | 39,8 | 139,1 |
| К66-40с | 9,1 | 11,6 | 20,7 | 89,6 | | | | | | | | 89,6 | 110,3 | 3,0 | | 7,2 | 14,4 | | 14,8 | 0,4 | 39,8 | 150,1 |
| К66-41с | 7,1 | 11,6 | 18,7 | | 110,4 | | | | | | | 110,4 | 129,1 | 3,0 | | 7,2 | 14,4 | | 14,8 | 0,4 | 39,8 | 168,9 |
| К66-42с | 7,1 | 11,6 | 18,7 | | | 133,8 | | | | | | 133,8 | 152,5 | 3,0 | | 7,2 | 14,4 | | 14,8 | 0,4 | 39,8 | 192,3 |
| К66-43с | 7,1 | 11,6 | 18,7 | | | 53,2 | 104,0 | | | | | 157,2 | 175,9 | 3,0 | | 7,2 | 14,4 | | 14,8 | 0,4 | 39,8 | 215,7 |
| К66-44с | 7,1 | 11,6 | 18,7 | | | | 172,6 | | | | | 172,6 | 191,3 | 3,0 | | 7,2 | 14,4 | | 14,8 | 0,4 | 39,8 | 231,1 |
| К66-45с | | 21,4 | 21,4 | | | | | 219,2 | | | | 219,2 | 240,6 | 3,0 | | 7,2 | 14,4 | | 14,8 | 0,4 | 39,8 | 280,4 |
| К66-46с | 5,6 | 11,6 | 17,2 | | | 53,2 | 208,0 | | | | | 261,2 | 278,4 | 3,0 | | 7,2 | 14,4 | | 14,8 | 0,4 | 39,8 | 318,2 |
| К66-47с | 5,6 | 11,6 | 17,2 | | | 53,2 | 208,0 | | | | | 261,2 | 278,4 | 3,0 | | 7,2 | 14,4 | | 14,8 | 0,4 | 39,8 | 318,2 |
| К66-48с | | 21,6 | 21,6 | | | | | | 291,2 | | | 291,2 | 312,8 | 3,0 | | 7,2 | 14,4 | | 14,8 | 0,4 | 39,8 | 352,6 |
| К66-49с | | 21,2 | 21,2 | | | | | 349,6 | | | | 349,6 | 370,8 | 3,0 | | 7,2 | 14,4 | | 14,8 | 0,4 | 39,8 | 410,6 |
| К66-50с | | 21,2 | 21,2 | | | | | 349,6 | | | | 349,6 | 370,8 | 3,0 | | 7,2 | 14,4 | | 14,8 | 0,4 | 39,8 | 410,6 |

1979с

ДАТА ВЫПУСКА

г. Москва

| ТК 1979 | Выборка стали на колонну К66-45 ÷ К66-50, К66-39с ÷ К66-50с | Серия 1.423-3 | Выпуск 3 | Лист 21 |
|---|---|---|---|---|

# Выборка стали на колонну, кг

| Марка колонны | Арматурные изделия: Сталь арматурная класса А-I ГОСТ 5781-75, ф, мм: 6 | 8 | | Итого | Стержневая горячекатаная периодического профиля класса А-III ГОСТ 5.1459-72*, ф, мм: 18 | 20 | 22 | 25 | 28 | 32 | | Итого | Всего | Закладные изделия: Сталь класса А-III ГОСТ 5.1459-72*, ф, мм: 14 | | 22 | Сталь прокатная по ГОСТ 380-71*, профиль: δ=8 | δ=20 | δ=22 | Гайка М20 | Всего | Общий расход стали |
|---|---|---|---|---|---|---|---|---|---|---|---|---|---|---|---|---|---|---|---|---|---|---|
| К78-1 | 9,1 | 7,6 | | 16,7 | 69,2 | | | | | | | 69,2 | 85,9 | 2,0 | | | | 8,6 | | | 10,6 | 96,5 |
| К78-2 | 7,0 | 7,6 | | 14,6 | | 85,4 | | | | | | 85,4 | 100,0 | 2,0 | | | | 8,6 | | | 10,6 | 110,6 |
| К78-3 | 7,0 | 7,6 | | 14,6 | | | 103,2 | | | | | 103,2 | 117,8 | 2,0 | | | | 8,6 | | | 10,6 | 128,4 |
| К78-4 | 9,2 | 7,6 | | 16,8 | 108,0 | | | | | | | 108,0 | 124,8 | 2,0 | | | | 8,6 | | | 10,6 | 135,4 |
| К78-5 | 7,1 | 7,6 | | 14,7 | | 133,2 | | | | | | 133,2 | 147,9 | 2,0 | | | | 8,6 | | | 10,6 | 158,5 |
| К78-6 | 7,1 | 7,6 | | 14,7 | | | 161,0 | | | | | 161,0 | 175,7 | 2,0 | | | | 8,6 | | | 10,6 | 186,3 |
| К78-7 | 7,1 | 7,6 | | 14,7 | | | 57,8 | 133,4 | | | | 191,2 | 205,9 | 2,0 | | | | 8,6 | | | 10,6 | 216,5 |
| К78-8 | 5,6 | 7,6 | | 13,2 | | | | 211,2 | | | | 211,2 | 224,4 | 2,0 | | | | 8,6 | | | 10,6 | 235,0 |
| К78-9 | 7,2 | 7,6 | | 14,8 | | 48,0 | 206,4 | | | | | 254,4 | 269,2 | 2,0 | | | | 8,6 | | | 10,6 | 279,8 |
| К78-10 | | 27,3 | | 27,3 | | | | | 261,2 | | | 261,2 | 288,5 | 2,0 | | | | 8,6 | | | 10,6 | 299,1 |
| К78-11 | 11,2 | 7,6 | | 18,8 | | | 58,0 | 266,8 | | | | 324,8 | 343,6 | 2,0 | | | | 8,6 | | | 10,6 | 354,2 |
| К78-1с | 9,1 | 7,6 | | 16,7 | 69,2 | | | | | | | 69,2 | 85,9 | 1,0 | | 3,6 | 7,3 | | 6,7 | 0,2 | 18,8 | 104,7 |
| К78-2с | 7,0 | 7,6 | | 14,6 | | 85,4 | | | | | | 85,4 | 100,0 | 1,0 | | 3,6 | 7,3 | | 6,7 | 0,2 | 18,8 | 118,8 |
| К78-3с | 7,0 | 7,6 | | 14,6 | | | 103,2 | | | | | 103,2 | 117,8 | 1,0 | | 3,6 | 7,3 | | 6,7 | 0,2 | 18,8 | 136,6 |
| К78-4с | 9,2 | 7,6 | | 16,8 | 108,0 | | | | | | | 108,0 | 124,8 | 1,0 | | 3,6 | 7,3 | | 6,7 | 0,2 | 18,8 | 143,6 |
| К78-5с | 7,1 | 7,6 | | 14,7 | | 133,2 | | | | | | 133,2 | 147,9 | 1,0 | | 3,6 | 7,3 | | 6,7 | 0,2 | 18,8 | 166,7 |
| К78-6с | 7,1 | 7,6 | | 14,7 | | | 161,0 | | | | | 161,0 | 175,7 | 1,0 | | 3,6 | 7,3 | | 6,7 | 0,2 | 18,8 | 194,5 |
| К78-7с | 7,1 | 7,6 | | 14,7 | | | 57,8 | 133,4 | | | | 191,2 | 205,9 | 1,0 | | 3,6 | 7,3 | | 6,7 | 0,2 | 18,8 | 224,7 |
| К78-8с | 5,6 | 7,6 | | 13,2 | | | | 211,2 | | | | 211,2 | 224,4 | 1,0 | | 3,6 | 7,3 | | 6,7 | 0,2 | 18,8 | 243,2 |
| К78-9с | 7,2 | 7,6 | | 14,8 | | 48,0 | 206,4 | | | | | 254,4 | 269,2 | 1,0 | | 3,6 | 7,3 | | 6,7 | 0,2 | 18,8 | 288,0 |
| К78-10с | | 27,3 | | 27,3 | | | | | 261,2 | | | 261,2 | 288,5 | 1,0 | | 3,6 | 7,3 | | 6,7 | 0,2 | 18,8 | 307,3 |
| К78-11с | 11,2 | 7,6 | | 18,8 | | | 58,0 | 266,8 | | | | 324,0 | 342,8 | 1,0 | | 3,6 | 7,3 | | 6,7 | 0,2 | 18,8 | 361,6 |

ПРОМСТРОЙПРОЕКТ г. Москва

Инженер Ускова

Дата выпуска 1979 г.

ТК 1979

Выборка стали на колонну К78-1 ÷ К78-11, К78-1с ÷ К78-11с

Серия 1.423-3 Выпуск 3 Лист 22

# Выборка стали на колонну, кг

| Марка колонны | Арматурные изделия: Сталь арматурная класса А-I ГОСТ 5781-75, ф мм | | | Итого | Стержневая горячекатаная периодического профиля класса А-III ГОСТ 5.1459-72*, ф мм | | | | | | | Итого | Всего | Закладные изделия: Сталь класса А-III ГОСТ 5.1459-72*, ф мм | | | Сталь прокатная по ГОСТ 380-71*, профиль | | | | Всего | Общий расход стали |
|---|---|---|---|---|---|---|---|---|---|---|---|---|---|---|---|---|---|---|---|---|---|---|
| | 6 | 8 | | | 18 | 20 | 22 | 25 | 28 | 32 | | | | 14 | 16 | 22 | δ=8 | δ=14 | δ=22 | Гайка М20 | | |
| К78-13 | 9,1 | 10,4 | | 19,5 | 69,2 | | | | | | | 69,2 | 88,7 | | 3,8 | | | 21,4 | | | 25,2 | 103,5 |
| К78-14 | 7,0 | 10,4 | | 17,4 | | 85,4 | | | | | | 85,4 | 102,8 | | 3,8 | | | 21,4 | | | 25,2 | 117,6 |
| К78-15 | 7,0 | 10,4 | | 17,4 | | | 103,2 | | | | | 103,2 | 120,6 | | 3,8 | | | 21,4 | | | 25,2 | 135,4 |
| К78-16 | 9,2 | 10,4 | | 19,6 | 108,0 | | | | | | | 108,0 | 127,6 | | 3,8 | | | 21,4 | | | 25,2 | 142,2 |
| К78-17 | 7,1 | 10,4 | | 17,5 | | 133,2 | | | | | | 133,2 | 150,7 | | 3,8 | | | 21,4 | | | 25,2 | 165,5 |
| К78-18 | 7,1 | 10,4 | | 17,5 | | | 161,0 | | | | | 161,0 | 178,5 | | 3,8 | | | 21,4 | | | 25,2 | 193,3 |
| К78-19 | 7,1 | 10,4 | | 17,5 | | | 57,8 | 133,4 | | | | 191,2 | 208,7 | | 3,8 | | | 21,4 | | | 25,2 | 223,5 |
| К78-20 | 5,6 | 10,4 | | 16,0 | | | | 211,2 | | | | 211,2 | 227,2 | | 3,8 | | | 21,4 | | | 25,2 | 242,0 |
| К78-21 | 7,2 | 10,4 | | 17,6 | | | 264,4 | | | | | 264,4 | 282,0 | | 3,8 | | | 21,4 | | | 25,2 | 256,0 |
| К78-22 | | 30,1 | | 30,1 | | | | | 261,2 | | | 261,2 | 291,3 | | 3,8 | | | 21,4 | | | 25,2 | 316,5 |
| К78-23 | | 30,0 | | 30,0 | | | 58,0 | | 334,2 | | | 392,2 | 422,2 | | 3,8 | | | 21,4 | | | 25,2 | 436,4 |
| К78-24 | | 30,0 | | 30,0 | | | | | 427,2 | | | 427,2 | 457,2 | | 3,8 | | | 21,4 | | | 25,2 | 472,0 |
| К78-13с | 9,1 | 10,4 | | 19,5 | 69,2 | | | | | | | 69,2 | 88,7 | 3,0 | | 7,2 | 14,4 | | 14,8 | 0,4 | 39,8 | 128,5 |
| К78-14с | 7,0 | 10,4 | | 17,4 | | 85,4 | | | | | | 85,4 | 102,8 | 3,0 | | 7,2 | 14,4 | | 14,8 | 0,4 | 39,8 | 142,6 |
| К78-15с | 7,0 | 10,4 | | 17,4 | | | 103,2 | | | | | 103,2 | 120,6 | 3,0 | | 7,2 | 14,4 | | 14,8 | 0,4 | 39,8 | 160,4 |
| К78-16с | 9,2 | 10,4 | | 19,6 | 108,0 | | | | | | | 108,0 | 127,6 | 3,0 | | 7,2 | 14,4 | | 14,8 | 0,4 | 39,8 | 167,4 |
| К78-17с | 7,1 | 10,4 | | 17,5 | | 133,2 | | | | | | 133,2 | 150,7 | 3,0 | | 7,2 | 14,4 | | 14,8 | 0,4 | 39,8 | 190,5 |
| К78-18с | 7,1 | 10,4 | | 17,5 | | | 161,0 | | | | | 161,0 | 178,5 | 3,0 | | 7,2 | 14,4 | | 14,8 | 0,4 | 39,8 | 218,3 |
| К78-19с | 7,1 | 10,4 | | 17,5 | | | 57,8 | 133,4 | | | | 191,2 | 208,7 | 3,0 | | 7,2 | 14,4 | | 14,8 | 0,4 | 39,8 | 248,5 |
| К78-20с | 5,6 | 10,4 | | 16,0 | | | | 211,2 | | | | 211,2 | 227,2 | 3,0 | | 7,2 | 14,4 | | 14,8 | 0,4 | 39,8 | 267,0 |

1979 г

ДАТА ВЫПУСКА

| | | | |
|---|---|---|---|
| ТК 1979 | Выборка стали на колонну К78-13÷К78-24, К78-13с÷К78-20с | Серия 1.423-3 | Выпуск 3 / Лист 23 |

# Выборка стали на колонну, кг

| Марка колонны | Арматурные изделия: Сталь арматурная класса А-I ГОСТ 5781-75, ф мм | | | Итого | Стержневая горячекатаная периодического профиля класса А-III ГОСТ 5.1459-72*, ф мм | | | | | | | Итого | Всего | Закладные изделия: Сталь класса А-III ГОСТ 5.1459-72*, ф мм | | | Сталь прокатная по ГОСТ 380-71*, профиль | | | | Всего | Общий расход стали |
|---|---|---|---|---|---|---|---|---|---|---|---|---|---|---|---|---|---|---|---|---|---|---|
| | 6 | 8 | | | 18 | 20 | 22 | 25 | 28 | 32 | | | | 14 | 16 | 22 | δ=8 | δ=10 | δ=22 | Гайка М20 | | |
| К78-21с | 7,2 | 10,4 | | 17,6 | | | 264,4 | | | | | 264,4 | 282,0 | 3,0 | | 7,2 | 14,4 | | 14,8 | 0,4 | 39,8 | 321,8 |
| К78-22с | | 30,1 | | 30,1 | | | | | 261,2 | | | 261,2 | 291,3 | 3,0 | | 7,2 | 14,4 | | 14,8 | 0,4 | 39,8 | 331,1 |
| К78-23с | | 30,0 | | 30,0 | | | 58,0 | | 334,2 | | | 392,2 | 422,2 | 3,0 | | 7,2 | 14,4 | | 14,8 | 0,4 | 39,8 | 462,0 |
| К78-24с | | 30,0 | | 30,0 | | | | | 427,2 | | | 427,2 | 457,2 | 3,0 | | 7,2 | 14,4 | | 14,8 | 0,4 | 39,8 | 497,0 |
| К78-25 | 8,2 | 11,6 | | 18,8 | | | 94,8 | | | | | 94,8 | 113,6 | | 5,1 | | | 18,1 | | | 23,2 | 136,8 |
| К78-26 | 11,0 | 11,6 | | 22,6 | 102,4 | | | | | | | 102,4 | 125,0 | | 5,1 | | | 18,1 | | | 23,2 | 148,2 |
| К78-27 | 11,0 | 11,6 | | 22,6 | 102,4 | | | | | | | 102,4 | 125,0 | | 5,1 | | | 18,1 | | | 23,2 | 148,2 |
| К78-28 | 8,1 | 11,6 | | 19,7 | | 126,2 | | | | | | 126,2 | 145,9 | | 5,1 | | | 18,1 | | | 23,2 | 169,1 |
| К78-29 | 8,1 | 11,6 | | 19,7 | | 126,2 | | | | | | 126,2 | 145,9 | | 5,1 | | | 18,1 | | | 23,2 | 169,1 |
| К78-30 | 8,1 | 11,6 | | 19,7 | | 152,6 | | | | | | 152,6 | 172,3 | | 5,1 | | | 18,1 | | | 23,2 | 195,5 |
| К78-31 | 8,1 | 11,6 | | 19,7 | | 152,6 | | | | | | 152,6 | 172,3 | | 5,1 | | | 18,1 | | | 23,2 | 195,5 |
| К78-32 | 8,1 | 11,6 | | 19,7 | | | 57,8 | 122,6 | | | | 180,4 | 200,1 | | 5,1 | | | 18,1 | | | 23,2 | 223,3 |
| К78-33 | 8,1 | 11,6 | | 19,7 | | | 57,8 | 122,6 | | | | 180,4 | 200,1 | | 5,1 | | | 18,1 | | | 23,2 | 223,3 |
| К78-34 | 6,7 | 11,6 | | 18,3 | | | | 200,4 | | | | 200,4 | 218,7 | | 5,1 | | | 18,1 | | | 23,2 | 241,9 |
| К78-35 | 8,0 | 11,6 | | 19,6 | | | 247,6 | | | | | 247,6 | 267,2 | | 5,1 | | | 18,1 | | | 23,2 | 290,4 |
| К78-36 | | 23,3 | | 23,3 | | | | | 251,4 | | | 251,4 | 274,7 | | 5,1 | | | 18,1 | | | 23,2 | 297,9 |
| К78-37 | | 23,3 | | 23,3 | | | | | 251,4 | | | 251,4 | 274,7 | | 5,1 | | | 18,1 | | | 23,2 | 297,9 |
| К78-38 | 6,6 | 11,6 | | 18,2 | | | 58,0 | 245,2 | | | | 303,2 | 321,4 | | 5,1 | | | 18,1 | | | 23,2 | 344,6 |
| К78-39 | 6,6 | 11,6 | | 18,2 | | | | 319,2 | | | | 319,2 | 337,4 | | 5,1 | | | 18,1 | | | 23,2 | 360,6 |
| К78-40 | | 23,2 | | 23,2 | | | | 74,0 | 307,6 | | | 381,6 | 404,8 | | 5,1 | | | 18,1 | | | 23,2 | 428,0 |
| К78-41 | | 23,2 | | 23,2 | | | | | 400,4 | | | 400,4 | 423,6 | | 5,1 | | | 18,1 | | | 23,2 | 446,8 |
| К78-42 | | 34,8 | | 34,8 | | | | 74,0 | | 404,0 | | 478,0 | 512,8 | | 5,1 | | | 18,1 | | | 23,2 | 536,0 |
| К78-43 | | 34,8 | | 34,8 | | | | | | 525,2 | | 525,2 | 560,0 | | 5,1 | | | 18,1 | | | 23,2 | 583,2 |

Госстрой СССР
ПРОМСТРОЙПРОЕКТ
г. Москва

| | | | |
|---|---|---|---|
| Гл. инж. пр. | Григорьев | | |
| Рук. группы | Акишина | | |
| Инженер | Усикова | | |
| Дата выпуска | 1979 г. | | |

ТК 1979

Выборка стали на колонну
К78-21с ÷ К78-24с, К78-25 ÷ К78-43

Серия 1.423-3
Выпуск 3 | Лист 24

# Выборка стали на колонну, кг

| Марка колонны | Арматурные изделия: Сталь арматурная класса А-I ГОСТ 5781-75, ф, мм | | | Итого | Стержневая горячекатаная периодического профиля класса А-III ГОСТ 5.1459-72*, ф, мм | | | | | | | Итого | Всего | Закладные изделия: Сталь класса А-III ГОСТ 5.1459-72*, ф, мм | | | Сталь прокатная по ГОСТ 380-71*, профиль | | | | Всего | Общий расход стали |
|---|---|---|---|---|---|---|---|---|---|---|---|---|---|---|---|---|---|---|---|---|---|---|
| | 6 | 8 | | | 18 | 20 | 22 | 25 | 28 | 32 | | | | 14 | 22 | | δ=8 | δ=22 | Гайка М20 | | | |
| К78-25с | 9,0 | 11,6 | | 20,6 | | | 103,2 | | | | | 103,2 | 123,8 | 3,0 | 7,2 | | 14,4 | 14,8 | 0,4 | | 39,8 | 163,6 |
| К78-26с | 12,0 | 11,6 | | 23,6 | 108,0 | | | | | | | 108,0 | 131,6 | 3,0 | 7,2 | | 14,4 | 14,8 | 0,4 | | 39,8 | 171,4 |
| К78-27с | 12,0 | 11,6 | | 23,6 | 108,0 | | | | | | | 108,0 | 131,6 | 3,0 | 7,2 | | 14,4 | 14,8 | 0,4 | | 39,8 | 171,4 |
| К78-28с | 9,0 | 11,6 | | 20,6 | | 133,2 | | | | | | 133,2 | 153,8 | 3,0 | 7,2 | | 14,4 | 14,8 | 0,4 | | 39,8 | 193,6 |
| К78-29с | 9,0 | 11,6 | | 20,6 | | 133,2 | | | | | | 133,2 | 153,8 | 3,0 | 7,2 | | 14,4 | 14,8 | 0,4 | | 39,8 | 193,6 |
| К78-30с | 9,0 | 11,6 | | 20,6 | | | 161,0 | | | | | 161,0 | 181,6 | 3,0 | 7,2 | | 14,4 | 14,8 | 0,4 | | 39,8 | 221,4 |
| К78-31с | 9,0 | 11,6 | | 20,6 | | | 161,0 | | | | | 161,0 | 181,6 | 3,0 | 7,2 | | 14,4 | 14,8 | 0,4 | | 39,8 | 221,4 |
| К78-32с | 8,2 | 11,6 | | 19,8 | | | 57,8 | 133,4 | | | | 191,2 | 211,0 | 3,0 | 7,2 | | 14,4 | 14,8 | 0,4 | | 39,8 | 250,8 |
| К78-33с | 8,2 | 11,6 | | 19,8 | | | 57,8 | 133,4 | | | | 191,2 | 211,0 | 3,0 | 7,2 | | 14,4 | 14,8 | 0,4 | | 39,8 | 250,8 |
| К78-34с | 7,3 | 11,6 | | 18,9 | | | | 211,2 | | | | 211,2 | 230,1 | 3,0 | 7,2 | | 14,4 | 14,8 | 0,4 | | 39,8 | 269,9 |
| К78-35с | 8,8 | 11,6 | | 20,4 | | | 264,4 | | | | | 264,4 | 284,8 | 3,0 | 7,2 | | 14,4 | 14,8 | 0,4 | | 39,8 | 324,6 |
| К78-36с | | 24,5 | | 24,5 | | | | | 264,8 | | | 264,8 | 289,3 | 3,0 | 7,2 | | 14,4 | 14,8 | 0,4 | | 39,8 | 329,1 |
| К78-37с | | 24,5 | | 24,5 | | | | | 264,8 | | | 264,8 | 289,3 | 3,0 | 7,2 | | 14,4 | 14,8 | 0,4 | | 39,8 | 329,1 |
| К78-38с | 7,2 | 11,6 | | 18,6 | | | 58,0 | 266,8 | | | | 324,8 | 343,4 | 3,0 | 7,2 | | 14,4 | 14,8 | 0,4 | | 39,8 | 383,2 |
| К78-39с | 7,2 | 11,6 | | 18,6 | | | | 340,8 | | | | 340,8 | 359,4 | 3,0 | 7,2 | | 14,4 | 14,8 | 0,4 | | 39,8 | 399,2 |
| К78-40с | | 24,4 | | 24,4 | | | | 74,0 | 334,4 | | | 408,4 | 432,8 | 3,0 | 7,2 | | 14,4 | 14,8 | 0,4 | | 39,8 | 472,6 |
| К78-41с | | 24,4 | | 24,4 | | | | | 427,2 | | | 427,2 | 451,6 | 3,0 | 7,2 | | 14,4 | 14,8 | 0,4 | | 39,8 | 491,4 |
| К78-42с | | 36,4 | | 36,4 | | | | 74,0 | | 439,2 | | 513,2 | 549,6 | 3,0 | 7,2 | | 14,4 | 14,8 | 0,4 | | 39,8 | 589,4 |
| К78-43с | | 36,4 | | 36,4 | | | | | | 560,4 | | 560,4 | 596,8 | 3,0 | 7,2 | | 14,4 | 14,8 | 0,4 | | 39,8 | 636,6 |

1979г

ДАТА ВЫПУСКА

| ТК 1979 | Выборка стали на колонну К78-25с ÷ К78-43с | Серия 1.423-3 | |
|---|---|---|---|
| | | Выпуск 3 | Лист 25 |

15458-06