ГОСУДАРСТВЕННЫЙ КОМИТЕТ СОВЕТА МИНИСТРОВ СССР ПО ДЕЛАМ СТРОИТЕЛЬСТВА
(ГОССТРОЙ СССР)

ТИПОВЫЕ КОНСТРУКЦИИ И ДЕТАЛИ ЗДАНИЙ И СООРУЖЕНИЙ

СЕРИЯ 1.423-3

ЖЕЛЕЗОБЕТОННЫЕ КОЛОННЫ ПРЯМОУГОЛЬНОГО СЕЧЕНИЯ ДЛЯ ОДНОЭТАЖНЫХ ПРОИЗВОДСТВЕННЫХ ЗДАНИЙ БЕЗ МОСТОВЫХ КРАНОВ ВЫСОТОЙ ДО 9,6 м

ВЫПУСК I

РАБОЧИЕ ЧЕРТЕЖИ КОЛОНН

14770-03
ЦЕНА 2-37

ГОСУДАРСТВЕННЫЙ КОМИТЕТ СОВЕТА МИНИСТРОВ СССР ПО ДЕЛАМ СТРОИТЕЛЬСТВА
(ГОССТРОЙ СССР)

ТИПОВЫЕ КОНСТРУКЦИИ И ДЕТАЛИ ЗДАНИЙ И СООРУЖЕНИЙ

СЕРИЯ 1.423-3

ЖЕЛЕЗОБЕТОННЫЕ КОЛОННЫ ПРЯМОУГОЛЬНОГО СЕЧЕНИЯ ДЛЯ ОДНОЭТАЖНЫХ ПРОИЗВОДСТВЕННЫХ ЗДАНИЙ БЕЗ МОСТОВЫХ КРАНОВ ВЫСОТОЙ ДО 9,6 м

ВЫПУСК I

РАБОЧИЕ ЧЕРТЕЖИ КОЛОНН

РАЗРАБОТАНЫ
ГПИ ПРОМСТРОЙПРОЕКТ
С УЧАСТИЕМ ЦНИИПРОМЗДАНИЙ
НИИЖБ И ГИПРОСТРОММАШ

УТВЕРЖДЕНЫ
И ВВЕДЕНЫ В ДЕЙСТВИЕ
с 1 ЯНВАРЯ 1978г
ПОСТАНОВЛЕНИЕМ ГОССТРОЯ СССР
от 5 июля 1977г. №89

Пров. Антонковиц 10-VII-78 Кон. Фрид

	Лист	Стр.
Содержание	А,Б,В..	1,2,3
Пояснительная записка	Г,Д..	4,5
Номенклатура колонн крайних рядов зданий с железобетонными стропильными конструкциями	1	6
Номенклатура колонн крайних рядов зданий с железобетонными стропильными конструкциями	2	7
Номенклатура колонн средних рядов зданий с железобетонными стропильными конструкциями	3	8
Номенклатура колонн средних рядов зданий с железобетонными стропильными конструкциями	4	9
Номенклатура колонн средних рядов зданий с железобетонными стропильными конструкциями	5	10
Номенклатура колонн крайних рядов зданий со стальными стропильными конструкциями	6	11
Номенклатура колонн крайних рядов зданий со стальными стропильными конструкциями	7	12
Номенклатура колонн средних рядов зданий со стальными стропильными конструкциями	8	13
Номенклатура колонн средних рядов зданий со стальными стропильными конструкциями	9	14
Номенклатура колонн средних рядов зданий со стальными стропильными конструкциями	10	15
Номенклатура колонн крайних рядов зданий с железобетонными стропильными конструкциями со связями	11	16
Номенклатура колонн крайних рядов зданий с железобетонными стропильными конструкциями со связями	12	17
Колонны крайних рядов высотой 3,0 м, 3,6 м, 4,2 м и 5,4 м К30-1÷К30-5, К36-1÷К36-6, К42-1÷К42-6, К54-1÷К54-9	13	18
Колонны средних рядов высотой 3,0 м, 3,6 м, 4,2 м и 5,4 м К30-6, К30-7, К30-9, К30-10, К36-7÷К36-9, К42-7÷К42-11, К54-10÷К54-15	14	19
Колонны крайних рядов высотой 4,8 м К48-1÷К48-9	15	20
Колонны крайних рядов высотой 4,8 м К48-10, К48-12÷К48-19, К48-21	16	21
Колонны крайних рядов высотой 4,8 м К48-10с, К48-12с÷К48-22с	17	22
Колонны средних рядов высотой 4,8 м К48-24÷К48-29	18	23
Колонны средних рядов высотой 4,8 м К48-30÷К48-36, К48-38, К48-30с÷К48-38с	19	24
Колонны средних рядов высотой 4,8 м К48-39÷К48-47, К48-39с÷К48-48с	20	25
Колонны крайних рядов высотой 6,0 м К60-1÷К60-15, К60-42	21	26
Колонны крайних рядов высотой 6,0 м К60-1с÷К60-15с, К60-42с	22	27
Колонны средних рядов высотой 6,0 м К60-16÷К60-19, К60-21÷К60-30, К60-21с÷К60-31с	23	28
Колонны средних рядов высотой 6,0 м К60-32÷К60-41, К60-32с÷К60-41с	24	29
Колонны крайних рядов высотой 7,2 м К72-1÷К72-10, К72-1с÷К72-11с, К72-37с	25	30
Колонны средних рядов высотой 7,2 м К72-13÷К72-22, К72-13с÷К72-23с	26	31
Колонны средних рядов высотой 7,2 м К72-24÷К72-35, К72-24с÷К72-36с	27	32

1976г. ДАТА ВЫПУСКА

ТК 1976	Содержание	Серия 1.423-3	Выпуск 1	Лист А

	Лист	Стр
Колонны крайних рядов высотой 8,4 м К 84-1 ÷ К84-11, К84-2с ÷ К84-11с	28	33
Колонны крайних рядов высотой 8,4 м К 84-13 ÷ К 84-15, К 84-18, К 84-13с ÷ К 84-15с, К 84-18с, К 84-61с ÷ К 84-63с	29	34
Колонны средних рядов высотой 8,4 м К 84-19 ÷ К 84-31, К 84-19с, К 84-21с ÷ К 84-32с	30	35
Колонны средних рядов высотой 8,4 м К 84-33 ÷ К 84-50	31	36
Колонны средних рядов высотой 8,4 м К 84-33с ÷ К 84-51с	32	37
Колонны средних рядов высотой 8,4 м К 84-53 ÷ К84-58, К 84-60, К 84-53с ÷ К 84-60с	33	38
Колонны крайних рядов высотой 9,6 м К 96-1 ÷ К 96-6, К 96-1с ÷ К 96-6с	34	39
Колонны крайних рядов высотой 9,6 м К 96-8 ÷ К 96-17, К 96-52А, К 96-54, К 96-8с ÷ К 96-17с, К 96-52с ÷ К 96-55с	35	40
Колонны средних рядов высотой 9,6 м К 96-18 ÷ К 96-33	36	41
Колонны средних рядов высотой 9,6 м К 96-18с ÷ К 96-34с	37	42
Колонны средних рядов высотой 9,6 м К 96-35 ÷ К 96-46, К 96-48 ÷ К 96-51	38	43
Колонны средних рядов высотой 9,6 м К 96-35с ÷ К 96-46с, К 96-48с ÷ К 96-51с	39	44
Узлы 1 ÷ 6	40	45
Узлы 7 ÷ 10	41	[illegible]
Узлы 11 ÷ 14	42	[illegible]
Расположение петель и отверстий в колоннах для строповки	43	45
Номенклатура колонн крайних рядов с закладными изделиями для опирания железобетонных стропильных конструкций со связями	44	49
Выборка стали на колонну К30-1 ÷ К30-7, К30-9, К30-10, К36-1 ÷ К36-9, К42-1 ÷ К42-3	45	50
Выборка стали на колонну К42-4 ÷ К42-11, К54-1 ÷ К54-15	46	51
Выборка стали на колонну К48-1 ÷ К48-10, К48-12 ÷ К48-19, К48-21	47	52
Выборка стали на колонну К48-10с, К48-12с ÷ К48-22с, К48-24 ÷ К48-29	48	53
Выборка стали на колонну К48-30 ÷ К48-36, К48-38, К48-30с ÷ К48-38с	49	54
Выборка стали на колонну К48-39 ÷ К48-47, К48-39с ÷ К48-48с	50	55
Выборка стали на колонну К60-1 ÷ К60-19, К60-21	51	56
Выборка стали на колонну К60-1с ÷ К60-15с, К60-21с	52	57
Выборка стали на колонну К60-22 ÷ К60-30, К60-22с ÷ К60-32с	53	58
Выборка стали на колонну К60-32 ÷ К60-42, К60-33с ÷ К60-42с	54	59
Выборка стали на колонну К72-1 ÷ К72-10, К72-1с ÷ К72-10с	55	60
Выборка стали на колонну К72-11с, К72-37с, К72-13 ÷ К72-22, К72-13с ÷ К72-20с	56	61
Выборка стали на колонну К72-21с ÷ К72-23с, К72-24 ÷ К72-35	57	62

ПРОМСТРОЙПРОЕКТ г. Москва

Гл. инж. пр.	Григорьев		
Рук. бригады	Акишина		
Дата выпуска			1976

ТК 1976

Содержание

Серия 1.423-3 Выпуск 1 Лист 6

	Лист	Стр.
Выборка стали на колонну К 72-24 с ÷ К 72-36 с	58	63
Выборка стали на колонну К 84-1 ÷ К 84-11, К 84-13 ÷ К 84-15, К 84-18 ÷ К 84-23	59	64
Выборка стали на колонну К 84-2с ÷ К 84-11с, К 84-13с ÷ К 84-15с, К 84-18с, К 84-19с, К 84-21с ÷ К 84-25с	60	65
Выборка стали на колонну К 84-24 ÷ К 84-31, К 84-33 ÷ К 84-44	61	66
Выборка стали на колонну К 84-26с ÷ К 84-45с	62	67
Выборка стали на колонну К 84-45 ÷ К 84-50, К 84-53 ÷ К 84-58, К 84-60	63	68
Выборка стали на колонну К 84-46с ÷ К 84-51с; К 84-53с ÷ К 84-63с	64	69
Выборка стали на колонну К 96-1 ÷ К 96-6, К 96-8 ÷ К 96-17, К 96-52А, К 96-54	65	70
Выборка стали на колонну К 96-1с ÷ К 96-6с, К 96-8с ÷ К 96-17с, К 96-52с ÷ К 96-55с	66	71
Выборка стали на колонну К 96-18 ÷ К 96-33	67	72
Выборка стали на колонну К 96-18с ÷ К 96-34с	68	73
Выборка стали на колонну К 96-35 ÷ К 96-46, К 96-48 ÷ К 96-51	69	74
Выборка стали на колонну К 96-35с ÷ К 96-46с, К 96-48с ÷ К 96-51с	70	75
Узлы установки закладных изделий для крепления стеновых панелей	71	76

Рук. бригады Акшина
Дата выпуска 1976г.
г. Москва

1. Серия 1.423-3 „Железобетонные колонны прямоугольного сечения для одноэтажных производственных зданий без мостовых кранов высотой до 9,6 м" состоит из следующих выпусков:

Выпуск 0-1 „Материалы для проектирования".

Выпуск 0-2 „Указания по применению колонн в зданиях с расчетной сейсмичностью 7, 8 и 9 баллов".

Выпуск 1 „Рабочие чертежи колонн".

Выпуск 2 „Арматурные и закладные изделия".

Настоящий выпуск содержит рабочие чертежи колонн.

2. При изготовлении колонн необходимо выполнять требования настоящей серии и действующих нормативных и инструктивных документов.

3. Колонны запроектированы прямоугольного сечения из тяжелого бетона марок 200, 300 и 400.

4. Колонны армируются пространственными арматурными каркасами. Продольные стержни каркасов выполнены из арматурной стали периодического профиля класса А-III, поперечные — из гладкой стали класса А-I по ГОСТ 5781-75.

В каркасах, продольные стержни которых имеют диаметр ≤ 20мм, допускается замена поперечных стержней диаметром 6мм из стали класса А-I на стержни диаметром 5мм из стали класса В-I по ГОСТ 6727-53*.

5. В оголовке колонн предусмотрены закладные изделия для крепления стропильных и подстропильных конструкций. Опалубочные чертежи колонн с закладными изделиями для крепления и опирания стеновых панелей разрабатываются в проекте здания, там же должен быть учтен дополнительный расход стали на эти изделия.

Примеры разбивки закладных изделий приведены на листе 6 выпуска 0-1, узлы установки — на листе 71 данного выпуска, рабочие чертежи закладных изделий — на листах 135 – 141 выпуска 2.

Закладные изделия выполнены из прокатной стали марки ВСт.3 кп2 для сварных конструкций по ГОСТ 380-71*, анкеры закладных изделий — из стали класса А-III.

6. По типу закладных изделий оголовка колонны разделяются на:

а). предназначенные для опирания на них железобетонных балок и ферм (в марке колонн нет буквенного индекса, например К48-4);

б). предназначенные для опирания на них стальных ферм (в марке колонн имеется буквенный индекс „С", например К48-4С);

в). крайние колонны, предназначенные для опирания на них железобетонных балок и ферм со связями (в марке колонн имеется буквенный индекс „А", например К48-4А).

7. Строповка колонн при извлечении их из формы и при транспортировании осуществляется с помощью инвентарных приспособлений, которые вставляются в отверстия заранее образованные в колоннах. Нижнее отверстие используется и при монтаже колонн. При определении возможности применения этих приспособлений должны учитываться требования главы СНиП III-А. 11-70 „Техника безопасности в строительстве" и должна быть проведена экспериментальная проверка по программе, согласованной с НИИЖБ и ЦНИИпромзданий.

Расположение строповочных устройств дано на опалубочных чертежах. Расстояние от конца колонны до строповочного отверстия обозначено буквой „С".

Взамен этих приспособлений допускается применять петли, которые используются только для извлечения из формы и транспортирования колонн и срезаются перед монтажом. В этом случае для монтажа используется сквозное круглое отверстие, дополнительно предусмотренное в нижней части колонны.

Расположение петель и отверстий в колоннах для строповки приведено на листе 43.

8. Фиксация закладных изделий в оголовке колонны, предназначенных для опирания на них стропильных и подстропильных конструкций, осуществляется путем крепления к форме. Для этого в закладных изделиях предусмотрены квадратные отверстия размером 10×10 мм. Фиксация этих закладных требует высокой точности, т.к. незначительные отклонения или перекосы приводят к большим дефектам при монтаже.

Фиксация закладных для опирания стен предусмотрена путем крепления закладных к пространственным каркасам колонны (КП-), которая осуществляется привязкой специальных стержней и анкеров закладных изделий к продольным стержням каркаса.

9. Колонны проверены на усилия, возникающие при изготовлении, складировании, транспортировании и монтаже по следующим двум схемам:

а) расчетная схема для расчета на усилия действующие при изготовлении, складировании и транспортировании приведена на рис. 1.

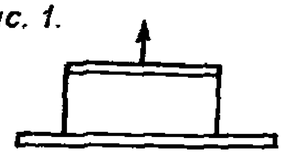

Рис. 1

Расчет по этой схеме производится с учетом коэффициента динамичности $K=1,8$.

б) расчетная схема для расчета на усилия действующие при монтаже приведена на рис. 2. При этом коэффициент динамичности принят $K=1,25$

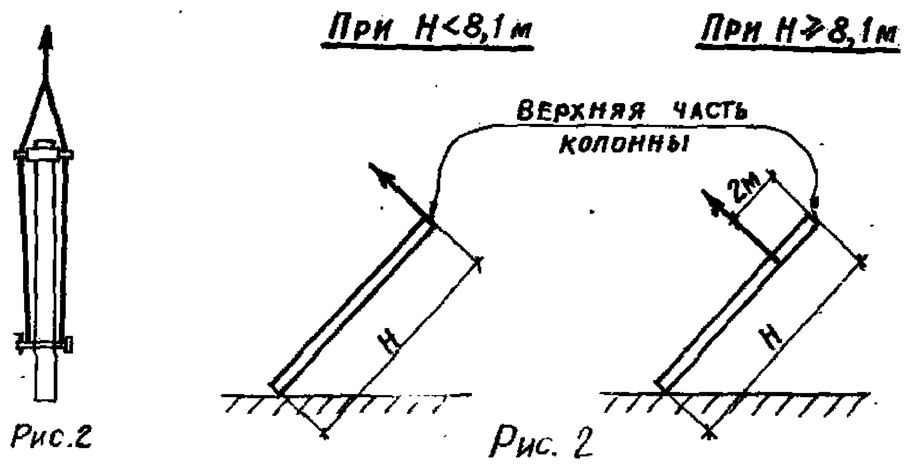

Рис.2

Рис. 2

10. Складирование колонн производится в штабелях. Высота штабеля назначается из условия обеспечения требований по технике безопасности согласно СНиП III-А 11-70 „Техника безопасности в строительстве". Прокладки и подкладки должны устанавливаться по эпюрам в местах расположения строповочных устройств.

11. Погрузка и транспортирование колонн следует производить в соответствии с рекомендациями „Руководства по перевозке унифицированных сборных железобетонных деталей и конструкций промышленного строительства автомобильным транспортом" (Стройиздат, 1973) и „Руководства по перевозке железнодорожным транспортом сборных крупноразмерных железобетонных конструкций промышленного и жилищного строительства" (Стройиздат, 1967).

12. Для выверки колонн и примыкающих к ним конструкций предусмотрены риски разбивочных осей в виде треугольных канавок глубиной 5мм. Риски расположены на уровне верха фундаментного стакана и на верхнем конце колонны.

13. Показанные на опалубочных чертежах расстояния от оси продольного стержня до опалубки 40 (45) мм зависят от диаметра арматуры.

Для стержней диаметром до 22 мм это расстояние принято равным 40мм, а для стержней большего диаметра — 45мм, что учтено в осевых размерах пространственных каркасов, помещенных в выпуске 2.

14. Колонны средних рядов при шаге их 12м разработаны из условия применения подстропильных конструкций с высотой на опоре 600мм. Изменение длины колонн на 100мм, при применении подстропильных конструкций, имеющих высоту на опоре 700мм производится без изменения армирования.

15. Расход стали на колонны приведен без учета расхода на закладные изделия для крепления стен. Этот расход должен быть учтен в конкретном проекте.

16. Выемка колонн из опалубки производится после достижения бетоном 70% проектной прочности за две точки при помощи траверсы.

17. Приемка и испытание колонн должны производиться в соответствии с ГОСТ 18979-73. При приемке следует обращать особое внимание на правильность маркировки колонн.

18. Поставка колонн потребителю должна производиться по достижении бетоном отпускной прочности, величина которой устанавливается в соответствии с ГОСТ 13015-75.

19. Условное обозначение:

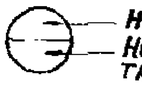

— Номер узла
— Номер листа, где разработан узел

20. Условный термин „высота колонны" соответствует расстоянию от пола до низа стропильной конструкции на опоре.

ТК 1976	Пояснительная записка	Серия 1.423-3 Выпуск 1 Лист Д

Гл. констр.	Авраменко	
Гл. инж. пр.	Григорьев	
Дата выпуска		1976г.

Госстрой СССР ПРОМСТРОЙПРОЕКТ Москва

N п/п	Эскиз колонны	Марка колонны	Отм. верха колонны, м	Размеры колонны, мм H	a	б	Марка бетона	Расход материалов бетон м³	сталь кг	Вес колонны т
1		К30-1							40	
2		К30-2							46	
3		К30-3	3,0	3 800				0,34	52	0,85
4		К30-4							74	
5		К30-5					200		89	0,91
6		К36-1							44	
7		К36-2							51	
8		К36-3	3,6	4 400				0,40	58	1,0
9		К36-4							67	
10		К36-5							83	
11		К36-6					300		83	
12		К42-1							48	
13		К42-2							56	
14		К42-3	4,2	5000	300	300		0,45	65	1,1
15		К42-4							75	
16		К42-5					200		93	
17		К42-6							112	1,2
18		К48-1							61	
19		К48-2							71	
20		К48-3							82	
21		К48-4	4,8	5600			300	0,50	82	1,3
22		К48-5					200		102	
23		К48-6					300		102	
24		К48-7							103	
25		К48-8					200		124	1,4

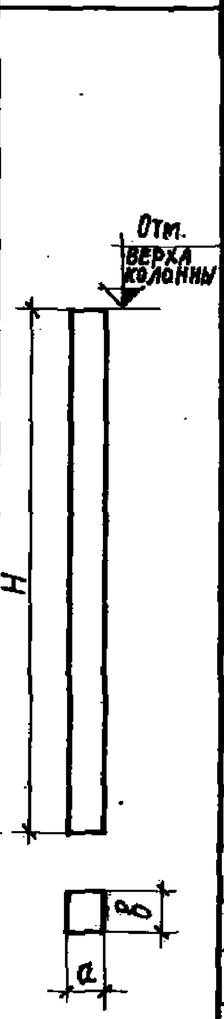

N п/п	Эскиз колонны	Марка колонны	Отм. верха колонны, м	Размеры колонны, мм H	a	б	Марка бетона	Расход материалов бетон м³	сталь кг	Вес колонны т
26		К48-9			300	300	300	0,5	154	1,4
27		К48-10							54	
28		К48-12					200		63	
29		К48-13					300		63	
30		К48-14					200		72	
31		К48-15	4,8	5600	400	300		0,67	72	1,7
32		К48-16							84	
33		К48-17					300		104	
34		К48-18							104	
35		К48-19					200		123	
36		К48-21					300		155	1,8
37		К54-1							67	
38		К54-2					200		77	
39		К54-3							90	1,4
40		К54-4							112	
41		К54-5	5,4	6200	300	300	300	0,56	112	
42		К54-6							112	
43		К54-7					200		135	
44		К54-8					300		135	1,5
45		К54-9							170	
46		К60-1					200		63	
47		К60-2					300		63	
48		К60-3	6,0	6800	400	300	200	0,82	74	2,0
49		К60-4					300		74	
50		К60-5					200		85	

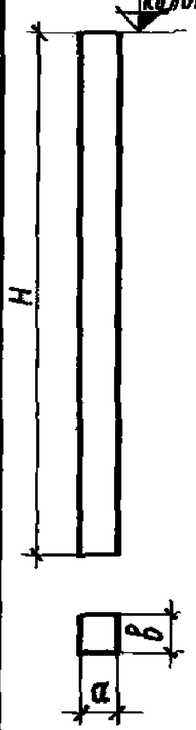

ТК 1976	Номенклатура колонн крайних рядов зданий с железобетонными стропильными конструкциями	Серия 1.423-3	Выпуск 1	Лист 1

N п/п	Эскиз колонны	Марка колонны	Отм. верха колонны, м	Размеры колонны мм H	a	в	Марка бетона	Расход материалов: бетон м³	сталь кг	Вес колонны т
51		К60-6					300		85	
52		К60-7					200		99	
53		К60-8					300		99	
54		К60-9					200		123	
55	Отм. верха колонны	К60-10					300		123	
56		К60-11	6,0	6800	400	300		0,82	125	2,0
57		К60-12					200		148	
58		К60-13							148	
59		К60-14					300		163	
60		К60-15							191	2,2
61	H	К60-42		6900	400	400		1,1	192	2.8
62		К72-1							91	
63		К72-2							104	
64		К72-3							121	
65		К72-4							148	
66		К72-5	7,2	8100	400	400	300	1,3	148	3.3
67		К72-6							174	
68	в	К72-7							202	
69	a	К72-8							218	
70		К72-9							261	
71		К72-10							280	3,4
72		К84-1							102	
73		К84-2							117	
74		К84-3							136	
75		К84-4	8,4	9300	400	400	300	1,49	168	3,7
76		К84-5							169	
77		К84-6							199	
78		К84-7							231	

N п/п	Эскиз колонны	Марка колонны	Отм. верха колонны, м	Размеры колонны мм H	a	в	Марка бетона	Расход материалов: бетон м³	сталь кг	Вес колонны т
79		К84-8							249	3,7
80		К84-9			400	400		1,49	317	3,9
81		К84-10							377	4,0
82		К84-11	8,4	9300			300		475	4,1
83	Отм. верха колонны	К84-13							171	
84		К84-14			500	400		1,86	172	4,7
85		К84-15							234	
86		К84-18							450	4.9
87		К96-1							114	
88		К96-2							130	
89	H	К96-3							152	
90		К96-4			400	400		1,68	187	4,2
91		К96-5							186	
92		К96-6							219	
93		К96-8							133	
94		К96-9							155	
95		К96-10	9,6	10500			300		189	
96	в	К96-11							189	
97	a	К96-12							222	
98		К96-13			500	400		2,1	279	5,3
99		К96-14							327	
100		К96-15							350	
101		К96-16							398	
102		К96-17							491	5,5
103		К96-54							681	5,7

Гл. инженер проекта	Акишина	
Проверил		
Гл. конструкт.	Авраменко	
Гл. инж. пр.	Григорьев	
Рук. бригады	Акишина	
Дата выпуска		1976 г.

Госстрой СССР
ПРОМСТРОЙПРОЕКТ
г. Москва

ТК 1976

Номенклатура колонн крайних рядов зданий с железобетонными стропильными конструкциями

Серия 1.423-3
Выпуск 1
Лист 2

14770-03 9

N п/п	Эскиз колонны	Марка колонны	Отм. верха колонны, м	Размер колонны мм H	a	в	Марка бетона	Расход материалов бетон м3	сталь кг	Вес колонны т
104	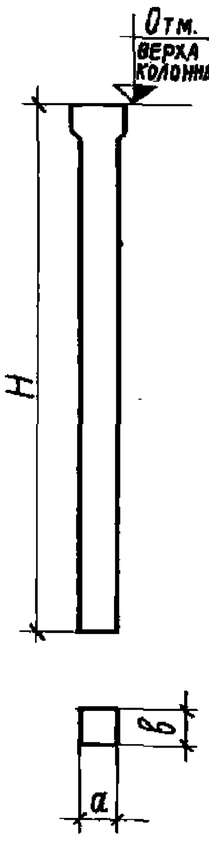	К30-6	3,0	3800	300	300	200	0,37	48	0,93
105		К30-7							54	
106		К30-9					300		83	
107		К30-10					200		97	1,0
108		К36-7	3,6	4400	300	300		0,42	52	1,1
109		К36-8							59	
110		К36-9							109	
111		К42-7	4,2	5000	300	300		0,48	56	1,2
112		К42-8							64	
113		К42-9							73	
114		К42-10							101	
115		К42-11							120	1,3
116		К48-24	4,8	5600	300	300		0,52	60	1,3
117		К48-25							70	
118		К48-26							79	
119		К48-27							90	
120		К48-28							110	
121		К48-29							111	
122		К48-30			400	300	300	0,7	67	1,8
123		К48-31							76	
124		К48-32							86	
125		К48-33							97	
126		К48-34							117	
127		К48-35					200		118	
128		К48-36					300		136	

N п/п	Эскиз колонны	Марка колонны	Отм. верха колонны, м	Размеры колонны мм H	a	в	Марка бетона	Расход материалов бетон м3	сталь кг	Вес колонны т
129	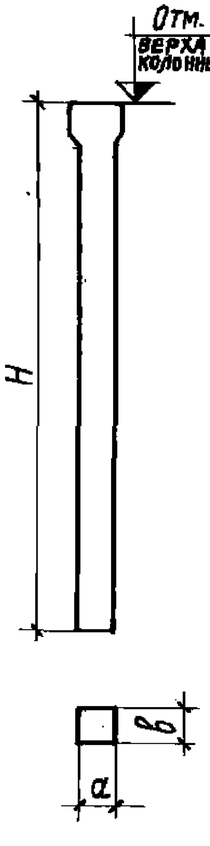	К48-38	4,8	5600	400	300	300	0,7	255	1,9
130		К48-39	4,2 (4,1)	5100 (5000)	500	400	300	1,04 (1,02)	87	2,6
131		К48-40							97	
132		К48-41							114	
133		К48-42							119	
134		К48-43							136	
135		К48-44							153	
136		К48-45							165	
137		К48-46							200	
138		К48-47							222	
139		К54-10	5,4	6200	300	300	200	0,58	64	1,5
140		К54-11							75	
141		К54-12							83	
142		К54-13							98	
143		К54-14							120	
144		К54-15							143	
145		К60-16	6,0	6800	400	300	200	0,82	76	2,1
146		К60-17							98	
147		К60-18							112	
148		К60-19							161	
149		К60-21	6,0	6900	400	400	300	1,1	98	2,8
150		К60-22							110	
151		К60-23							123	
152		К60-24							147	
153		К60-25							149	

ТК 1976	Номенклатура колонн средних рядов зданий с железобетонными стропильными конструкциями	Серия 1.423-3	
		Выпуск 1	Лист 3

N п/п	Эскиз колонны	Марка колонны	Отм. верха колонны м	Размеры колонны, мм H	a	в	Марка бетона	Расход материалов: бетон м3	сталь кг	Вес колонны т
154		К60-26	6,0	6900	400	400	300	1,1	171	2,8
155		К60-27							195	
156		К60-28							209	
157		К60-29							253	
158		К60-30							257	2,9
159		К60-32	5,4 (5,3)	6300 (6200)	500	500	300	1,59 (1,57)	115	4,0 (3,9)
160		К60-33							136	
161		К60-34							142	
162		К60-35							163	
163		К60-36							184	
164		К60-37							198	
165		К60-38							243	
166		К60-39							293	
167		К60-40					400		324	
168		К60-41					400		362	
169		К72-13	7,2	8100	400	400	300	1,33	109	3,3
170		К72-14							121	
171		К72-15							138	
172		К72-16							165	
173		К72-17							165	
174		К72-18							191	
175		К72-19							219	
176		К72-20							235	
177		К72-21							298	3,5
178		К72-22							420	3,6

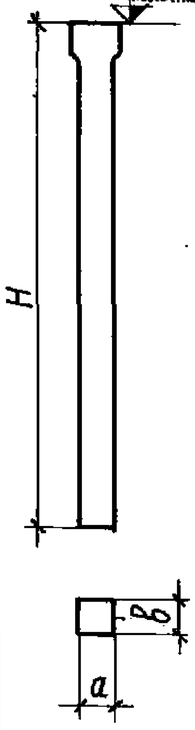

N п/п	Эскиз колонны	Марка колонны	Отм. верха колонны м	Размеры колонны, мм H	a	в	Марка бетона	Расход материалов: бетон м3	сталь кг	Вес колонны т
179		К72-24	6,6 (6,5)	7500 (7400)	500	500	300	1,90 (1,87)	130	4,8 (4,7)
180		К72-25					400		130	
181		К72-26					300		154	
182		К72-27							158	
183		К72-28					400		158	
184		К72-29							184	
185		К72-30					300		225	
186		К72-31					400		225	
187		К72-32					300		272	
188		К72-33					400		276	
189		К72-34							340	
190		К72-35							416	
191		К84-19	8,4	9300	500	400	300	1,88	135	4,7
192		К84-20							155	
193		К84-21							187	
194		К84-22							187	
195		К84-23							217	
196		К84-24							249	
197		К84-25							267	
198		К84-26							313	
199		К84-27							331	
200		К84-28							377	
201		К84-29							391	
202		К84-30							495	5,0
203		К84-31							606	5,1

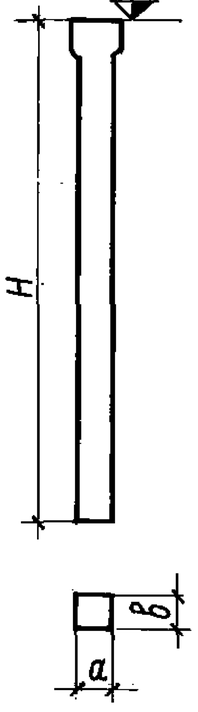

Гл. конструкт. Авраменко
Гл. инж. пр. Григорьев
Рук. бригады Акишина
Дата выпуска
Проверил Акишина
1976г.

ПРОМСТРОЙПРОЕКТ
г. Москва

ТК 1976

Номенклатура колонн средних рядов зданий с железобетонными стропильными конструкциями

Серия 1.423-3
Выпуск 1
Лист 4

N п/п	Эскиз колонны	Марка колонны	Отм. верха колонны, м	Размеры колонны мм H	a	в	Марка бетона	Расход материалов бетон м³	сталь кг	Вес колонны т
204	Отм. верха колонны	К84-33					300		146	
205		К84-34					400		146	
206		К84-35					300		175	
207		К84-36					400		175	
208		К84-37					300		180	
209		К84-38					400		180	
210		К84-39					300		208	
211		К84-40					400		208	
212		К84-41					300		238	
213		К84-42	7,8	8700	500	500	400	2,2	238	5,5
214		К84-43	(7,7)	(8600)			300	(2,17)	256	(5,4)
215		К84-44					400		256	
216		К84-45					300		317	
217		К84-46							317	
218		К84-47					400		368	
219		К84-48							429	
220		К84-49							459	
221		К84-50					300		519	5,8
222		К84-53							226	
223		К84-54							256	
224	Отм. верха колонны	К84-55							274	
225		К84-56			600	500	400	2,6	336	6,5
226		К84-57						(2,58)	386	
227		К84-58							445	
228		К84-60							615	6,9
229		К96-18							174	
230		К96-19							208	
231		К96-20	9,6	10500	500	500	300	2,65	208	6,6
232		К96-21							241	
233		К96-22							278	

N п/п	Эскиз колонны	Марка колонны	Отм. верха колонны, м	Размеры колонны мм H	a	в	Марка бетона	Расход материалов бетон м³	сталь кг	Вес колонны т
234		К96-23					300		283	
235		К96-24					400		298	
236	Отм. верха колонны	К96-25					300		346	
237		К96-26							369	
238		К96-27					400		369	
239		К96-28	9,6	10500	500	500	300	2,65	430	6,6
240		К96-29					400		430	
241		К96-30					300		497	
242		К96-31							535	
243		К96-32					400		535	
244		К96-33							613	7,0
245	Отм. верха колонны	К96-35					300		213	
246		К96-36							213	
247		К96-37							250	
248		К96-38					400		246	
249		К96-39					300		[illegible]	
250		К96-40							[illegible]	
251		К96-41	9,0	9 900	500	500	400	2,97	304	7,4
252		К96-42	(8,9)	(9 800)			300	(2,94)	373	
253		К96-43					400		373	
254		К96-44					300		426	
255		К96-45					400		426	
256		К96-46					300		471	
257		К96-48							525	
258		К96-49							525	
259		К96-50					400		584	
260		К96-51							685	7,8

ТК 1976

Номенклатура колонн средних рядов зданий с железобетонными стропильными конструкциями

Серия 1.463-3

Выпуск 1 | Лист 5

1977-03

Рук. бригады Акишина

Дата выпуска

г. Москва

1976 г.

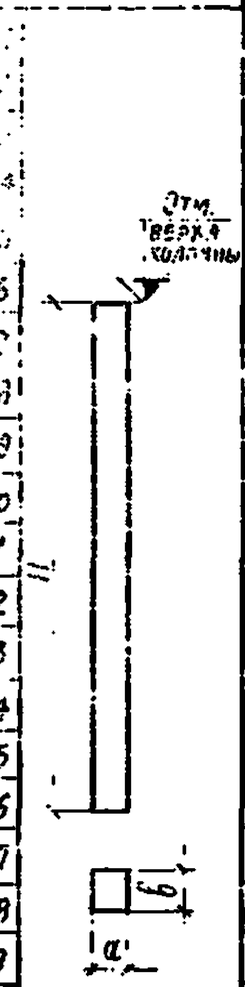

№	Марка колонны	Отм. верха колонны, м	Размеры колонны, мм H	a	б	Марка бетона	Расход материалов бетон м³		Вес колонны т
261	К48-10с	4,8	5600	400	300	200	0,67	61	1,7
262	К48-12с							70	
263	К48-13с					300		70	
264	К48-14с					200		79	
265	К48-15с					300		79	
266	К48-16с							91	
267	К48-17с							111	
268	К48-18с							111	
269	К48-19с					200		130	
270	К48-20с					300		130	
271	К48-21с							162	1,8
272	К48-22с							189	
273	К60-1с	6,0	6800	400	300	200	0,82	69	2,0
274	К60-2с					300		69	
275	К60-3с					200		81	
276	К60-4с					300		81	
277	К60-5с					200		92	
278	К60-6с					300		92	
279	К60-7с					200		106	
280	К60-8с					300		106	

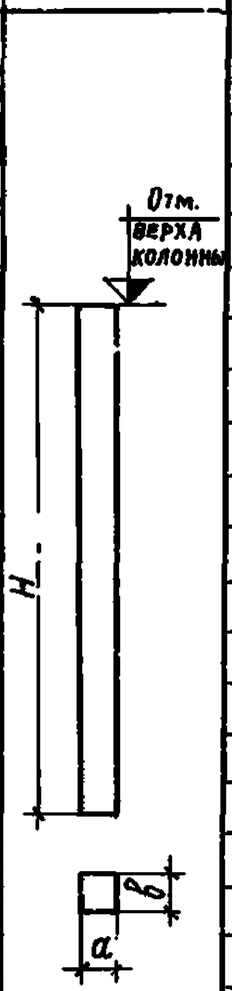

№	Марка колонны	Отм. верха колонны, м	Размеры колонны мм H	a	б	Марка бетона	Расход материалов бетон м³	Сталь кг	Вес колонны т
281	К60-9с	6,0	6800	400	300	200	0,82	130	2,0
282	К60-10с					300		130	
283	К60-11с							132	
284	К60-12с					200		154	
285	К60-13с					300		154	
286	К60-14с							170	
287	К60-15с							198	2,2
288	К60-42с		6900	400	400		1,1	200	2,8
289	К72-1с	7,2	8100	400	400	300	1,3	99	3,3
290	К72-2с							112	
291	К72-3с							129	
292	К72-4с							156	
293	К72-5с							156	
294	К72-6с							182	
295	К72-7с							210	
296	К72-8с							226	
297	К72-9с							269	
298	К72-10с							289	3,4
299	К72-11с							364	3,5
300	К72-37с			500	500		2,03	267	5,1

Изм. Бригады | Инициа | Дата выпуска | г. Москва

ТК 1976

Номенклатура колонн крайних рядов зданий со стальными стропильными конструкциями

Серия 1.423-3 | Выпуск 1 | Лист 6

N п/п	Эскиз колонны	Марка колонны	Отм. верха колонны, м	Размеры колонны мм H	a	в	Марка бетона	Расход материалов Бетон м³	Сталь кг	Вес колонны т
301		К84-2с	8,4	9300	400	400	300	1,49	125	3,7
302		К84-3с							144	
303		К84-4с							176	
304		К84-5с							177	
305		К84-6с							207	
306		К84-7с							239	
307		К84-8с							257	
308		К84-9с							326	3,9
309		К84-10с							385	4,0
310		К84-11с							483	4,1
311		К84-13с			500	400		1,86	179	4,7
312		К84-14с							180	
313		К84-15с							242	
314		К84-18с							458	4,9
315		К84-61с			500	500		2,33	326	5,8
316		К84-62с							444	
317		К84-63с							482	

N п/п	Эскиз колонны	Марка колонны	Отм. верха колонны, м	Размеры колонны мм H	a	в	Марка бетона	Расход материалов Бетон м³	Сталь кг	Вес колонны т
318	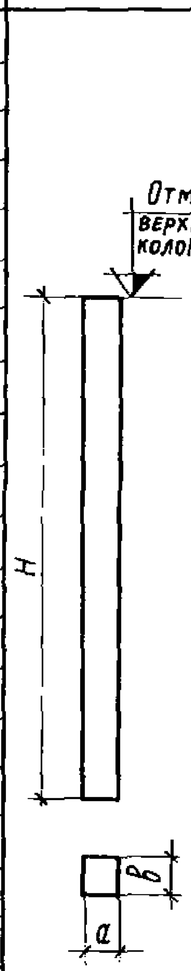	К96-1с	9,6	10500	400	400	300	1,68	122	4,2
319		К96-2с							138	
320		К96-3с							160	
321		К96-4с							196	
322		К96-5с							194	
323		К96-6с							227	
324		К96-8с			500	400		2,1	142	5,3
325		К96-9с							163	
326		К96-10с							197	
327		К96-11с							197	
328		К96-12с							231	
329		К96-13с							287	
330		К96-14с							335	
331		К96-15с							358	
332		К96-16с							406	
333		К96-17с							499	5,5
334		К96-52с			500	500		2,63	488	6,6
335		К96-53с			500	400		2,1	600	5,6
336		К96-54с							689	5,7
337		К96-55с			500	500		2,63	604	6,9

Гл. инж. пр.	Григорьев	
Рук. бригады	Акишина	
Дата выпуска		1976г.

ПРОМСТРОЙПРОЕКТ
г. Москва

ТК 1976

Номенклатура колонн крайних рядов зданий со стальными стропильными конструкциями

Серия 1.423-3
Выпуск 1
Лист 7

N п/п	Эскиз колонны	Марка колонны	Отм. верха колонны, м	Размеры колонны мм H	a	в	Марка бетона	Расход материалов: бетон м3	сталь кг	Вес колонны т
338	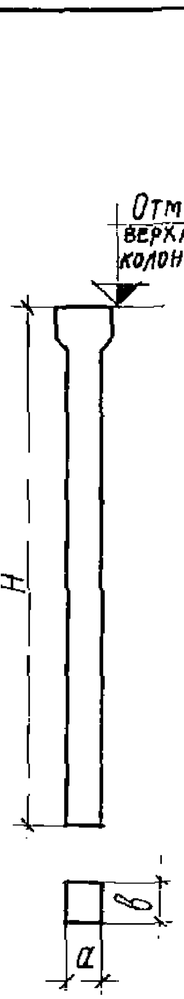	К48-30с	4,8	5600	400	300	300	0,7	78	1,8
339		К48-31с							88	
340		К48-32с							97	
341		К48-33с							108	
342		К48-34с							128	
343		К48-35с					200		129	
344		К48-36с					300		147	
345		К48-37с							161	
346		К48-38с							266	1,9
347		К48-39с	4,8	5700	500	400		1,16	111	2,9
348		К48-40с							123	
349		К48-41с							142	
350		К48-42с							144	
351		К48-43с							162	
352		К48-44с							182	
353		К48-45с							193	
354		К48-46с							232	
355		К48-47с							261	
356		К48-48с							278	
357		К60-21с	6,0	6900	400	400	300	1,1	112	2,8
358		К60-22с							125	
359		К60-23с							138	

N п/п	Эскиз колонны	Марка колонны	Отм. верха колонны, м	Размеры колонны мм H	a	в	Марка бетона	Расход материалов: бетон м3	сталь кг	Вес колонны м
360	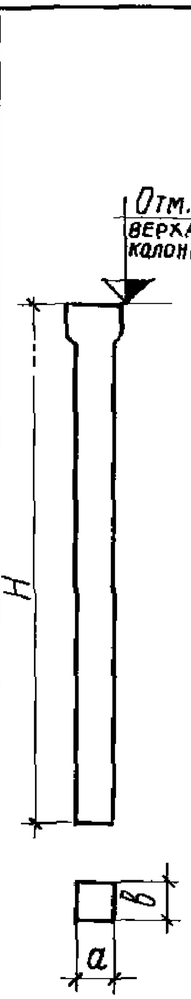	К60-24с	6,0	6900	400	400	300	1,1	161	2,8
361		К60-25с							163	
362		К60-26с							186	
363		К60-27с							210	
364		К60-28с							224	
365		К60-29с							268	
366		К60-30с							271	2,9
367		К60-31с							333	3,0
368		К60-32с	6,0	6900	500	500	300	1,75	140	4,4
369		К60-33с							164	
370		К60-34с							166	
371		К60-35с							189	
372		К60-36с							213	
373		К60-37с							227	
374		К60-38с							276	
375		К60-39с							332	
376		К60-40с					400		369	
377		К60-41с							407	
378		К72-13с	7,2	8100	400	400	300	1,33	123	3,3
379		К72-14с							136	
380		К72-15с							153	
381		К72-16с							180	
382		К72-17с							180	

ТК 1976

Номенклатура колонн средних рядов зданий со стальными стропильными конструкциями

Серия 1.423-3

Выпуск 1 | Лист 8

1976 г. Дата выпуска

14770-03 15

N п/п	Эскиз колонны	Марка колонны	Отм. верха колонны, м	Размеры колонны мм H	a	в	Марка бетона	Расход материалов: бетон м3	сталь кг	Вес колонны, т
383		К72-18с							206	
384		К72-19с							234	
385		К72-20с							250	3,3
386		К72-21с			400	400	300	1,33	312	3,5
387		К72-22с							434	3,6
388		К72-23с							468	3,7
389		К72-24с							156	
390		К72-25с					400		156	
391		К72-26с	7,2	8100			300		182	
392		К72-27с							183	
393		К72-28с					400		183	
394		К72-29с							209	
395		К72-30с			500	500	300	2,05	252	5,1
396		К72-31с					400		252	
397		К72-32с					300		306	
398		К72-33с							307	
399		К72-34с					400		379	
400		К72-35с							462	
401		К72-36с							522	5,4
402		К84-19с							150	
403		К84-21с							201	
404		К84-22с	8,4	9300	500	400	300	1,88	202	4,7
405		К84-23с							232	
406		К84-24с							264	

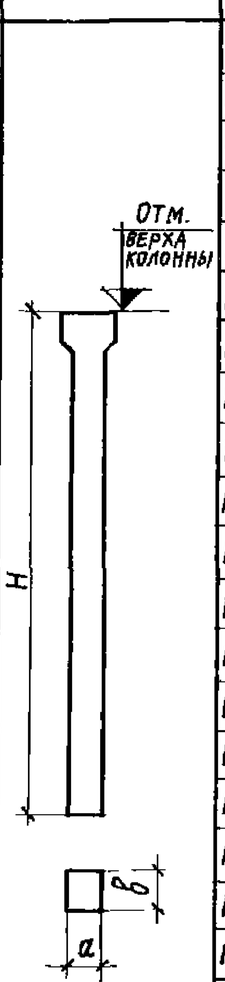

N п/п	Эскиз колонны	Марка колонны	Отм. верха колонны, м	Размеры колонны мм H	a	в	Марка бетона	Расход материалов: бетон м3	сталь кг	Вес колонны, т
407		К84-25с							282	
408		К84-26с							327	
409		К84-27с							346	
410		К84-28с							391	
411		К84-29с			500	400		1,88	405	4,7
412		К84-30с					300		509	5,0
413		К84-31с							621	5,1
414		К84-32с							646	5,2
415		К84-33с							172	
416		К84-34с					400		172	
417		К84-35с					300		204	
418		К84-36с	8,4	9300			400		204	
419		К84-37с					300		204	
420		К84-38с					400		204	
421		К84-39с					300		234	
422		К84-40с					400		234	
423		К84-41с			500	500	300	2,35	266	5,9
424		К84-42с					400		266	
425		К84-43с					300		284	
426		К84-44с					400		284	
427		К84-45с					300		348	
428		К84-46с					400		348	
429		К84-47с							407	

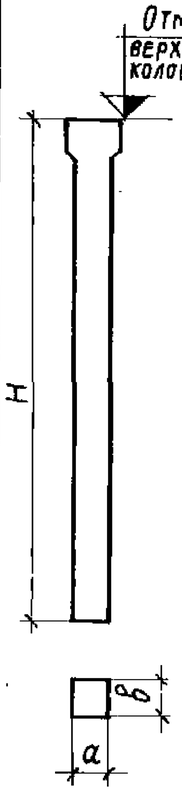

Инв. № подл. | Подп. и дата | Взам. инв. №
Рук. бригады Акишина
Дата выпуска 1976 г.
ЦНИИПромзданий г. Москва

ТК 1976	Номенклатура колонн средних рядов зданий со стальными стропильными конструкциями	Серия 1.423-3	Выпуск 1	Лист 9

N п/п	Эскиз колонны	Марка колонны	Отм. верха колонны, м	Размеры колонны мм H	a	в	Марка бетона	Расход материалов Бетон м3	Сталь кг	Вес колонны т
430		К84-48с					400		474	5,9
431		К84-49с			500	500			503	
432		К84-50с					300	2,35	569	6,2
433		К84-51с					400		625	6,3
434		К84-53с					300		253	
435		К84-54с							285	
436		К84-55с							308	
437		К84-56с	8,4	9300	600	500	400	2,8	368	7,0
438		К84-57с							427	
439		К84-58с							494	
440		К84-59с							523	
441		К84-60с							671	7,4
442		К96-18с							187	
443		К96-19с							221	
444		К96-20с							221	
445		К96-21с							255	
446		К96-22с					300		291	
447		К96-23с							311	
448		К96-24с	9,6	10500	500	500	400	2,65	311	6,6
449		К96-25с					300		359	
450		К96-26с							382	
451		К96-27с					400		382	
452		К96-28с					300		444	
453		К96-29с					400		444	

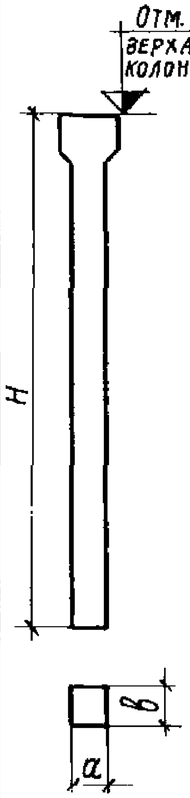

N п/п	Эскиз колонны	Марка колонны	Отм. верха колонны, м	Размеры колонны мм H	a	в	Марка бетона	Расход материалов Бетон м3	Сталь кг	Вес колонны т
454		К96-30с					300		510	
455		К96-31с							548	6,6
456		К96-32с			500	500	400	2,65	548	
457		К96-33с					300		626	7,0
458		К96-34с					400		689	
459		К96-35с							244	
460		К96-36с					300		244	
461		К96-37с							277	
462		К96-38с					400		277	
463		К96-39с							314	
464		К96-40с					300		334	
465		К96-41с	9,6	10500	600	500	400	3,15	334	7,9
466		К96-42с					300		405	
467		К96-43с					400		405	
468		К96-44с					300		466	
469		К96-45с					400		466	
470		К96-46с					300		514	
471		К96-48с							571	
472		К96-49с					400		571	
473		К96-50с							634	
474		К96-51с							740	8,3

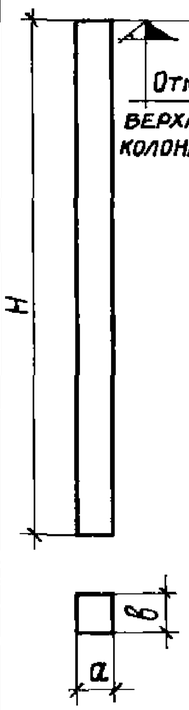

ТК 1976	Номенклатура колонн средних рядов зданий со стальными стропильными конструкциями	Серия 1.423-3	
		Выпуск 1	Лист 10

Рук. бригады Акишина
Дата выпуска 1976 г.
г. Москва

N п/п	Эскиз колонны	Марка колонны	Отм. верха колонны м	Размеры колонны мм H	a	в	Марка бетона	Расход материалов бетон м3	сталь кг	Вес колонны т
475		К30-1А	3,0	3 800			200	0,34	40	0,85
476		К30-2А							46	
477		К30-3А							53	
478		К30-4А							74	
479		К30-5А							89	0,91
480		К36-1А	3,6	4 400				0,40	44	1,0
481		К36-2А							52	
482		К36-3А							59	
483		К36-4А							68	
484		К36-5А							84	
485		К36-6А					300		84	
486		К42-1А	4,2	5000	300	300	200	0,45	49	1,1
487		К42-2А							57	
488		К42-3А							66	
489		К42-4А							76	
490		К42-5А							94	
491		К42-6А							112	1,2
492		К48-1А	4,8	5600				0,50	62	1,3
493		К48-2А							72	
494		К48-3А							83	
495		К48-4А					300		83	
496		К48-5А					200		103	
497		К48-6А					300		103	
498		К48-7А							104	
499		К48-8А					200		125	1,4
500		К48-9А					300		155	

N п/п	Эскиз колонны	Марка колонны	Отм. верха колонны м	Размеры колонны мм H	a	в	Марка бетона	Расход материалов бетон м3	сталь кг	Вес колонны т
501		К48-10А	4,8	5600	400	300	200	0,67	54	1,7
502		К48-12А							64	
503		К48-13А					300		64	
504		К48-14А					200		73	
505		К48-15А					300		73	
506		К48-16А							84	
507		К48-17А							104	
508		К48-18А							105	
509		К48-19А					200		123	
510		К48-21А					300		156	1,8
511		К54-1А	5,4	6200	300	300	200	0,56	67	1,4
512		К54-2А							78	
513		К54-3А							91	
514		К54-4А							113	
515		К54-5А					300		113	
516		К54-6А							113	
517		К54-7А					200		136	1,5
518		К54-8А					300		136	
519		К54-9А							171	
520		К60-1А	6,0	6800	400	400	200	0,82	63	2,0
521		К60-2А					300		63	
522		К60-3А					200		75	
523		К60-4А					300		75	
524		К60-5А					200		86	
525		К60-6А					300		86	

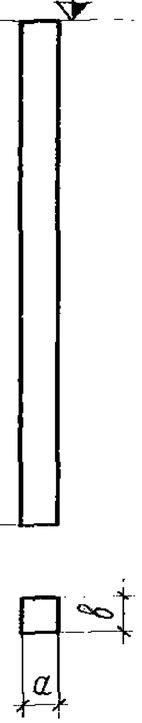

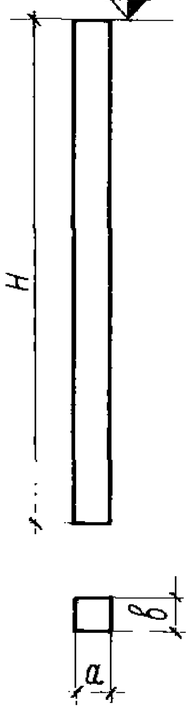

1976 г.

Гл. инж. пр. Григорьев
Рук. бригады Акишина
Дата выпуска

ПРОМСТРОЙПРОЕКТ
г. Москва

3512

ТК 1976	Номенклатура колонн крайних рядов зданий с железобетонными стропильными конструкциями со связями	Серия 1.423-3	
		Выпуск 1	Лист 11

N п/п	Эскиз колонны	Марка колонны	Отм. верха колонны, м	Размеры колонны мм H	a	в	Марка бетона	Расход материалов Бетон м3	Сталь кг	Вес колонны т
526		К60-7А					200		100	
527		К60-8А					300		100	
528		К60-9А					200		124	
529		К60-10А					300		124	
530	Отм. верха колонны	К60-11А							126	
531		К60-12А	6,0	6800	400	300	200	0,82	148	2,0
532		К60-13А							148	
533		К60-14А							164	
534		К60-15А							192	2,2
535		К60-42А		6900	400	400		1,1	193	2,8
536		К72-1А							92	
537		К72-2А							105	
538		К72-3А							122	
539		К72-4А							149	
540		К72-5А							149	
541		К72-6А	7,2	8100	400	400	300	1,3	175	3,3
542		К72-7А							203	
543		К72-8А							219	
544		К72-9А							262	
545		К72-10А							282	3,4
546		К84-1А							103	
547		К84-2А							118	
548		К84-3А							137	
549		К84-4А							169	
550		К84-5А	8,4	9300	400	400	300	1,49	170	3,7
551		К84-6А							200	
552		К84-7А							232	
553		К84-8А							250	

N п/п	Эскиз колонны	Марка колонны	Отм. верха колонны, м	Размеры колонны мм H	a	в	Марка бетона	Расход материалов Бетон м3	Сталь кг	Вес колонны т
554		К84-9А							318	3,9
555		К84-10А			400	400		1,49	378	4,0
556		К84-11А							476	4,1
557		К84-13А							172	
558	Отм. верха колонны	К84-14А	8,4	9300			300		173	
559		К84-15А			500	400		1,86	235	4,7
560		К84-18А							451	4,9
561		К96-1А							115	
562		К96-2А							131	
563		К96-3А			400	400		1,68	156	4,2
564		К96-4А							188	
565		К96-5А							187	
566		К96-6А							220	
567		К96-8А							134	
568		К96-9А	9,6	10500			300		156	
569		К96-10А							190	
570		К96-11А							190	
571		К96-12А							224	
572		К96-13А			500	400		2,1	280	5,3
573		К96-14А							328	
574		К96-15А							351	
575		К96-16А							399	
576		К96-17А							492	5,5
577		К96-54А							682	5,7
578		К96-52А			500	500	300	2,63	481	6,6

ТК 1976	Номенклатура колонн крайних рядов зданий с железобетонными стропильными конструкциями со связями	Серия 1.463-3	
		Выпуск 1	Лист 12

Инв. № 1976 г. Дата выпуска г. Москва

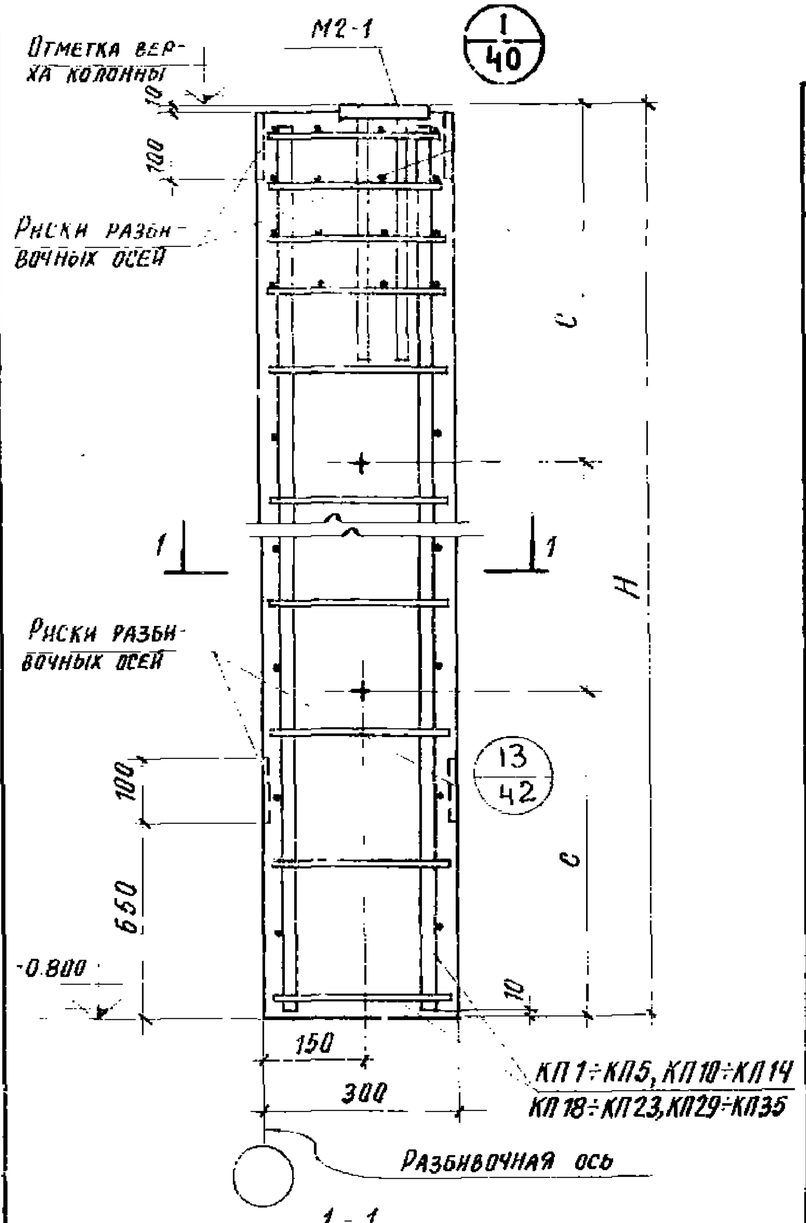

1 - 1

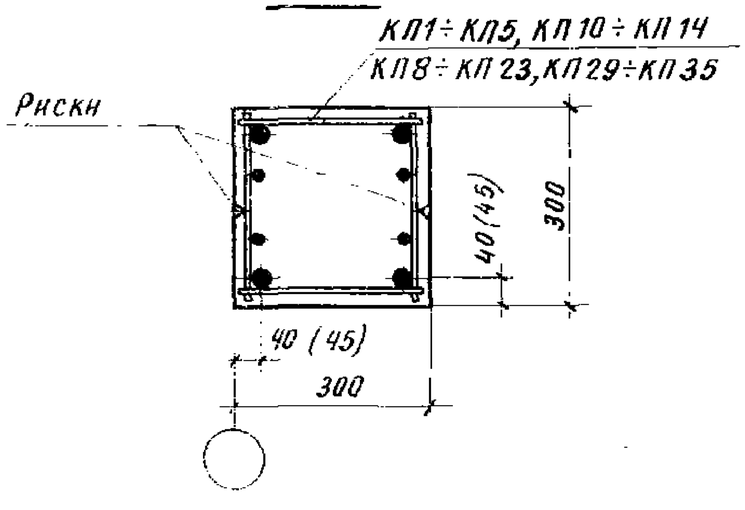

Основные параметры колонн

Отм. верха колонны м	Марка колонны	Размеры колонны, мм H	Размеры колонны, мм C	Марка бетона	Расход материалов: бетон м³	Расход материалов: сталь кг	Вес колонны т
3,0	К30-1	3800	1000	200	0,34	39,5	0,85
	К30-2					45,7	
	К30-3					52,1	
	К30-4					73,7	
	К30-5					88,7	0,91
3,6	К36-1	4400	1000	200	0,40	43,6	1,0
	К36-2					51,0	
	К36-3					58,4	
	К36-4					67,2	
	К36-5					83,0	
	К36-6			300		83,0	
4,2	К42-1	5000	1200	200	0,45	47,8	1,1
	К42-2					56,2	
	К42-3					64,8	
	К42-4					74,8	
	К42-5					92,8	
	К42-6					111,5	1,2
5,4	К54-1	6200	1500	200	0,56	66,7	1,4
	К54-2					77,2	
	К54-3					89,8	
	К54-4					111,8	
	К54-5			300		111,8	
	К54-6					112,0	
	К54-7			200		135,0	1,5
	К54-8			300		135,0	
	К54-9					170,2	

Спецификация арматурных и закладных изделий на колонну

Марка колонны	Марка изделия	Кол. шт.	№ листа вып. 2
К30-1	КП1	1	1
	М2-1	1	125
К30-2	КП2	1	1
	М2-1	1	125
К30-3	КП3	1	1
	М2-1	1	125
К30-4	КП4	1	1
	М2-1	1	125
К30-5	КП5	1	1
	М2-1	1	125
К36-1	КП10	1	3
	М2-1	1	125
К36-2	КП11	1	3
	М2-1	1	125
К36-3	КП12	1	3
	М2-1	1	125
К36-4	КП13	1	3
	М2-1	1	125
К36-5	КП14	1	3
	М2-1	1	125
К36-6	КП14	1	3
	М2-1	1	125
К42-1	КП18	1	5
	М2-1	1	125
К42-2	КП19	1	5
	М2-1	1	125

Марка колонны	Марка изделия	Кол. шт.	№ листа вып. 2
К42-3	КП20	1	5
	М2-1	1	125
К42-4	КП21	1	5
	М2-1	1	125
К42-5	КП22	1	5
	М2-1	1	125
К42-6	КП23	1	5
	М2-1	1	125
К54-1	КП29	1	7
	М2-1	1	125
К54-2	КП30	1	7
	М2-1	1	125
К54-3	КП31	1	7
	М2-1	1	125
К54-4	КП32	1	7
	М2-1	1	125
К54-5	КП32	1	7
	М2-1	1	125
К54-6	КП33	1	7
	М2-1	1	125
К54-7	КП34	1	7
	М2-1	1	125
К54-8	КП34	1	7
	М2-1	1	125
К54-9	КП35	1	7
	М2-1	1	125

1. Выборка стали на колонну дана на листах 45, 46.
Количество продольных стержней показано условно.
На данном чертеже место расположения строповочного устройства (отверстия или петли) обозначено ⊕

ТК 1976	Колонны крайних рядов высотой 3,0; 3,6; 4,2 и 5,4 м К30-1 ÷ К30-5, К36-1 ÷ К36-5, К42-1 ÷ К42-6, К54-1 ÷ К54-9	Серия 1.423-3	
		Выпуск 1	Лист 13

1976 г. Дата выпуска г. Москва

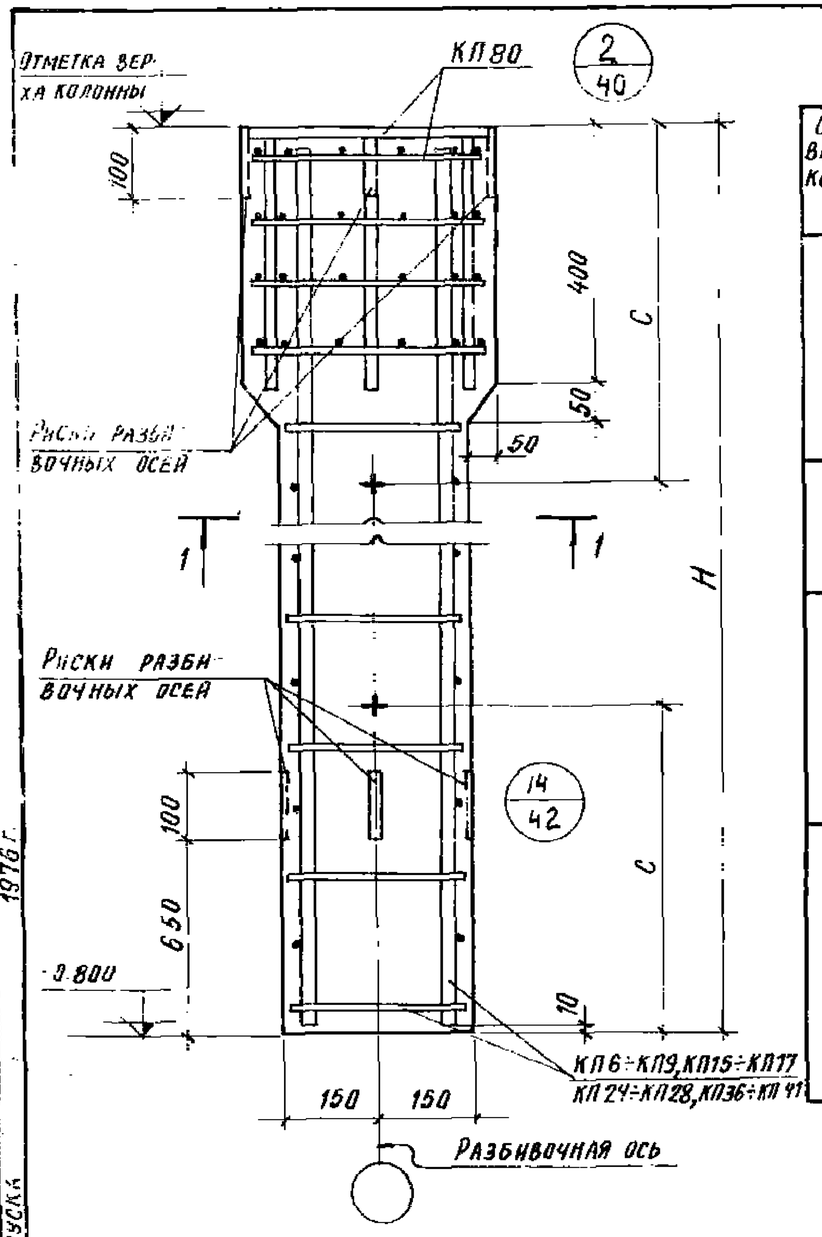

Основные параметры колонн

Отм. верха колонны м	Марка колонны	Размеры колонны, мм H	Размеры колонны, мм C	Марка бетона	Расход материалов: бетон м³	Расход материалов: сталь кг	Вес колонны т
3,0	К 30-6	3800	1000	200	0,37	47,6	0,93
	К 30-7					53,8	
	К 30-9			300		82,5	
	К 30-10			200		96,8	1,0
3,6	К 36-7	4400	1000	200	0,42	51,7	1,1
	К 36-8					59,1	
	К 36-9					109,1	
4,2	К 42-7	5000	1200	200	0,48	55,9	1,2
	К 42-8					64,3	
	К 42-9					72,8	
	К 42-10					100,8	
	К 42-11					119,6	1,3
5,4	К 54-10	6200			0,58	64,4	1,5
	К 54-11					74,8	
	К 54-12					83,2	
	К 54-13					97,8	
	К 54-14					119,8	
	К 54-15					143,1	

Спецификация арматурных и закладных изделий на колонну

Марка колонны	Марка изделия	Кол. шт.	№ листа вып. 2
К 30-6	КП 6	1	2
	КП 80	1	119
К 30-7	КП 7	1	2
	КП 80	1	119
К 30-9	КП 8	1	2
	КП 80	1	119
К 30-10	КП 9	1	2
	КП 80	1	119
К 36-7	КП 15	1	4
	КП 80	1	119
К 36-8	КП 16	1	4
	КП 80	1	119
К 36-9	КП 17	1	4
	КП 80	1	119
К 42-7	КП 24	1	6
	КП 80	1	119
К 42-8	КП 25	1	6
	КП 80	1	119

Марка колонны	Марка изделия	Кол. шт.	№ листа вып. 2
К 42-9	КП 26	1	6
	КП 80	1	119
К 42-10	КП 27	1	6
	КП 80	1	119
К 42-11	КП 28	1	6
	КП 80	1	119
К 54-10	КП 36	1	8
	КП 80	1	119
К 54-11	КП 37	1	8
	КП 80	1	119
К 54-12	КП 38	1	8
	КП 80	1	119
К 54-13	КП 39	1	8
	КП 80	1	119
К 54-14	КП 40	1	8
	КП 80	1	119
К 54-15	КП 41	1	8
	КП 80	1	119

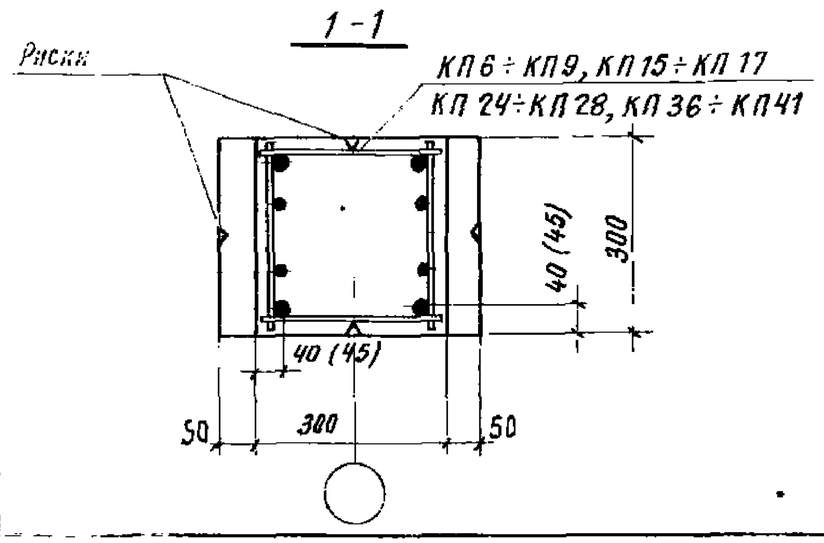

1. Выборка стали на колонну дана на листах 45, 46.
2. Количество продольных стержней показано условно.
3. На данном чертеже место расположения строповочного устройства (отверстия или петли) обозначено (+)

ТК 1976	Колонны средних рядов высотой 3,0; 3,6; 4,2 и 5,4 м К 30-6, К30-7, К30-9, К30-10, К36-7÷К36-9, К 42-7÷К42-11, К54-10÷К54-15	Серия 1.423-3	Выпуск 1	Лист 14

Проектгражданстрой г. Москва
Рук. бригады
Дата выпуска
1976 г.
14770-03 21

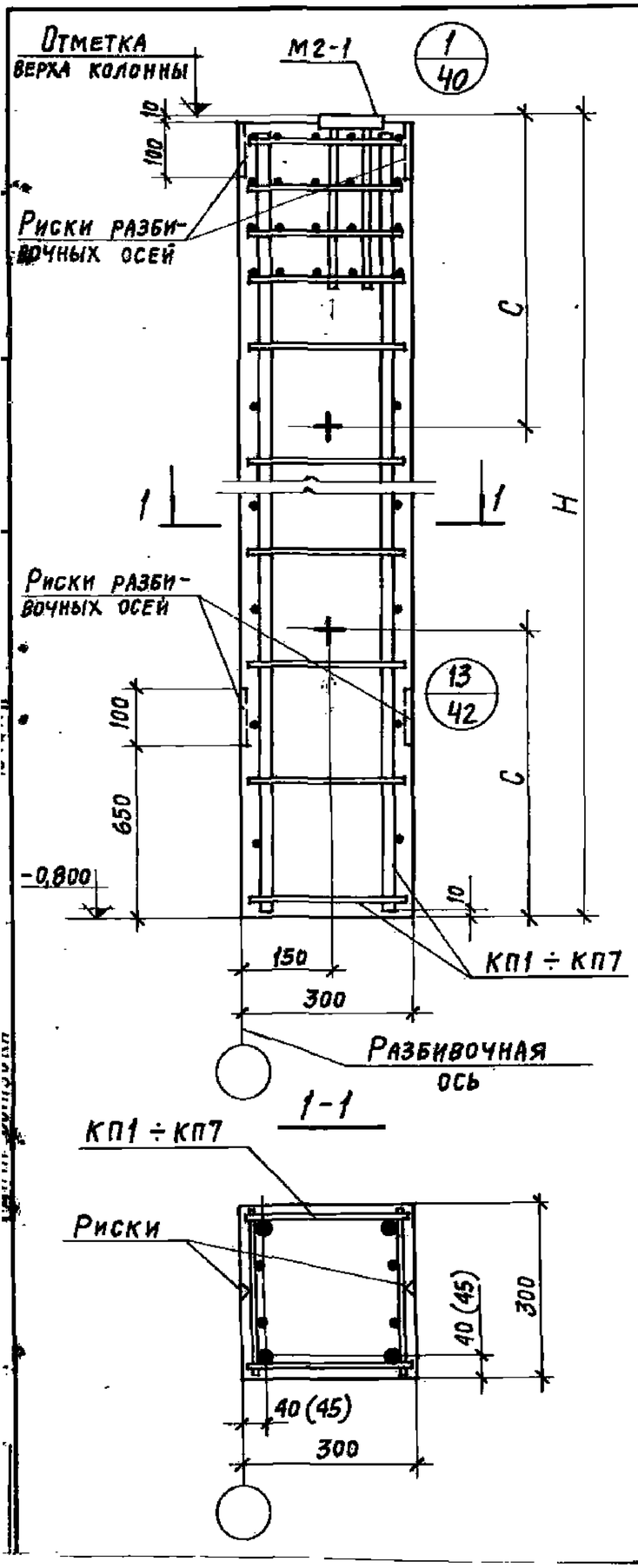

Основные параметры колонн

Отм. верха колонны, м	Марка колонны	Размеры колонны, мм H	Размеры колонны, мм C	Марка бетона	Расход материалов: бетон, м³	Расход материалов: сталь, кг	Вес колонны, т
4,8	К48-1	5600	1500	200	0,50	61,4	1,3
	К48-2					70,9	
	К48-3					82,3	
	К48-4			300		82,3	
	К48-5			200		102,3	
	К48-6			300		102,3	
	К48-7					103,0	
	К48-8			200		124,2	1,4
	К48-9			300		153,9	

Спецификация арматурных и закладных изделий на колонну

Марка колонны	Марка изделия	Кол. шт.	№ листа вып. 2
К48-1	КП1	1	15
	М2-1	1	125
К48-2	КП2	1	15
	М2-1	1	125
К48-3	КП3	1	15
	М2-1	1	125
К48-4	КП3	1	15
	М2-1	1	125
К48-5	КП4	1	15
	М2-1	1	125

Марка колонны	Марка изделия	Кол. шт.	№ листа вып. 2
К48-6	КП4	1	15
	М2-1	1	125
К48-7	КП5	1	16
	М2-1	1	125
К48-8	КП6	1	16
	М2-1	1	125
К48-9	КП7	1	16
	М2-1	1	125

1. Выборка стали на колонну дана на листе 47.
2. Количество продольных стержней показано условно.

ТК 1976	Колонны крайних рядов высотой 4,8 м К48-1 ÷ К48-9	Серия 1.423-3; Выпуск 1; Лист 15

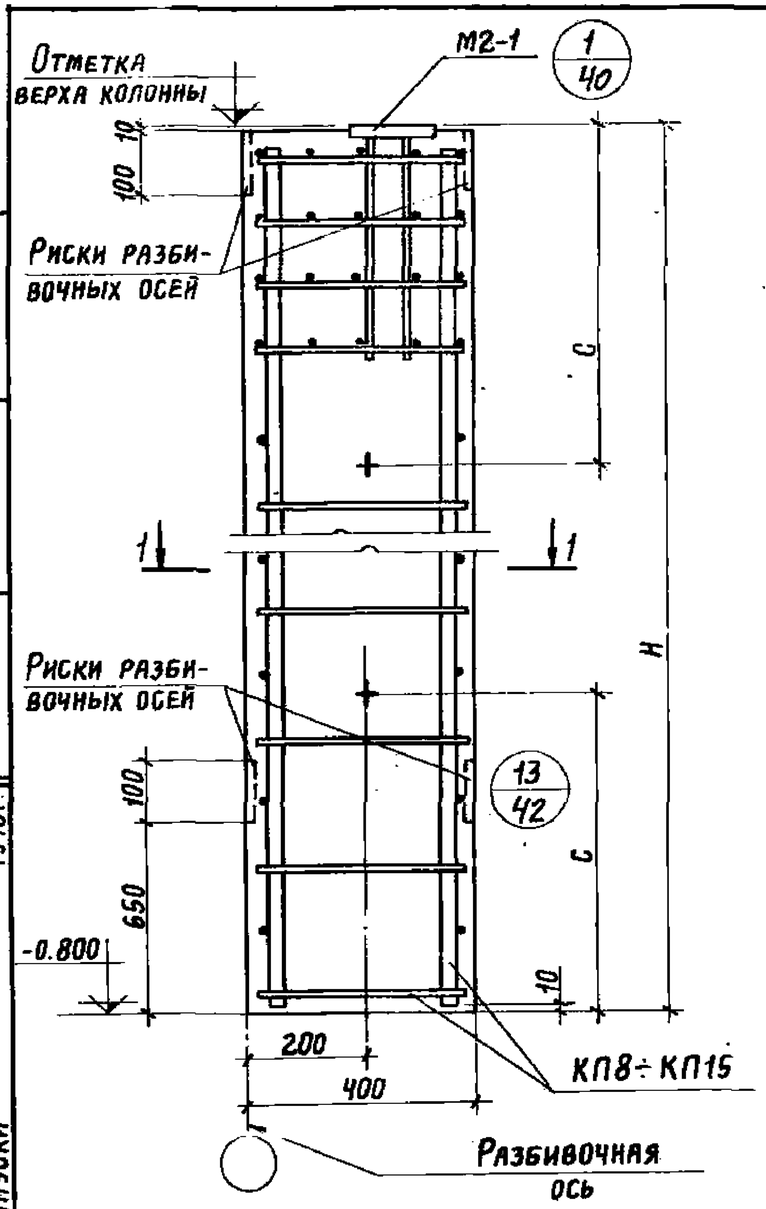

1-1

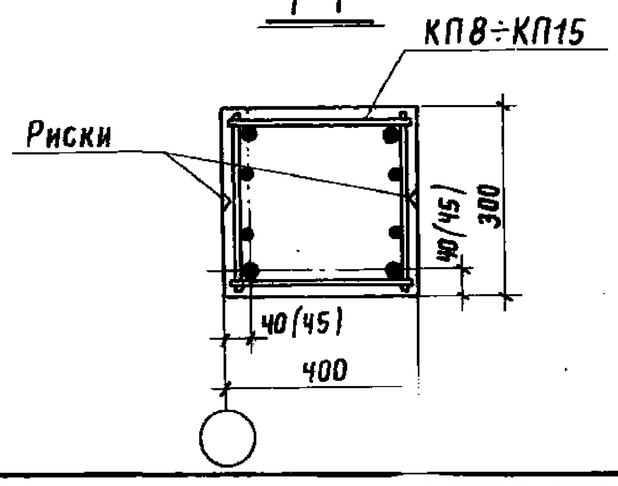

Основные параметры колонн

Отм. верха колонны, м	Марка колонны	Размеры колонны, мм H	Размеры колонны, мм C	Марка бетона	Расход материалов: бетон м³	Расход материалов: сталь кг	Вес колонны т
4,8	К48-10	5600	1500	200	0,67	53,6	1,7
	К48-12			200		63,0	
	К48-13			300		63,0	
	К48-14			200		72,3	
	К48-15			300		72,3	
	К48-16					83,7	
	К48-17					103,7	
	К48-18					104,4	
	К48-19			200		122,6	
	К48-21			300		154,9	1,8

Спецификация арматурных и закладных изделий на колонну

Марка колонны	Марка изделия	Кол. шт.	№ листа вып.2	Марка колонны	Марка изделия	Кол. шт	№ листа вып.2
К48-10	КП8	1	17	К48-16	КП11	1	17
	М2-1	1	125		М2-1	1	125
К48-12	КП9	1	17	К48-17	КП12	1	17
	М2-1	1	125		М2-1	1	125
К48-13	КП9	1	17	К48-18	КП13	1	18
	М2-1	1	125		М2-1	1	125
К48-14	КП10	1	17	К48-19	КП14	1	18
	М2-1	1	125		М2-1	1	125
К48-15	КП10	1	17	К48-21	КП15	1	18
	М2-1	1	125		М2-1	1	125

1. Выборка стали на колонну дана на листе 47.
2. Количество продольных стержней показано условно.

ТК 1976	Колонны крайних рядов высотой 4,8м К48-10, К48-12÷К48-19, К48-21	Серия 1.423-3	Выпуск 1 / Лист 16

ПРОМСТРОЙПРОЕКТ г. Москва

Гл. инж. пр. Григорьев
Рук. бригады Акишина
Дата выпуска 1976 г.

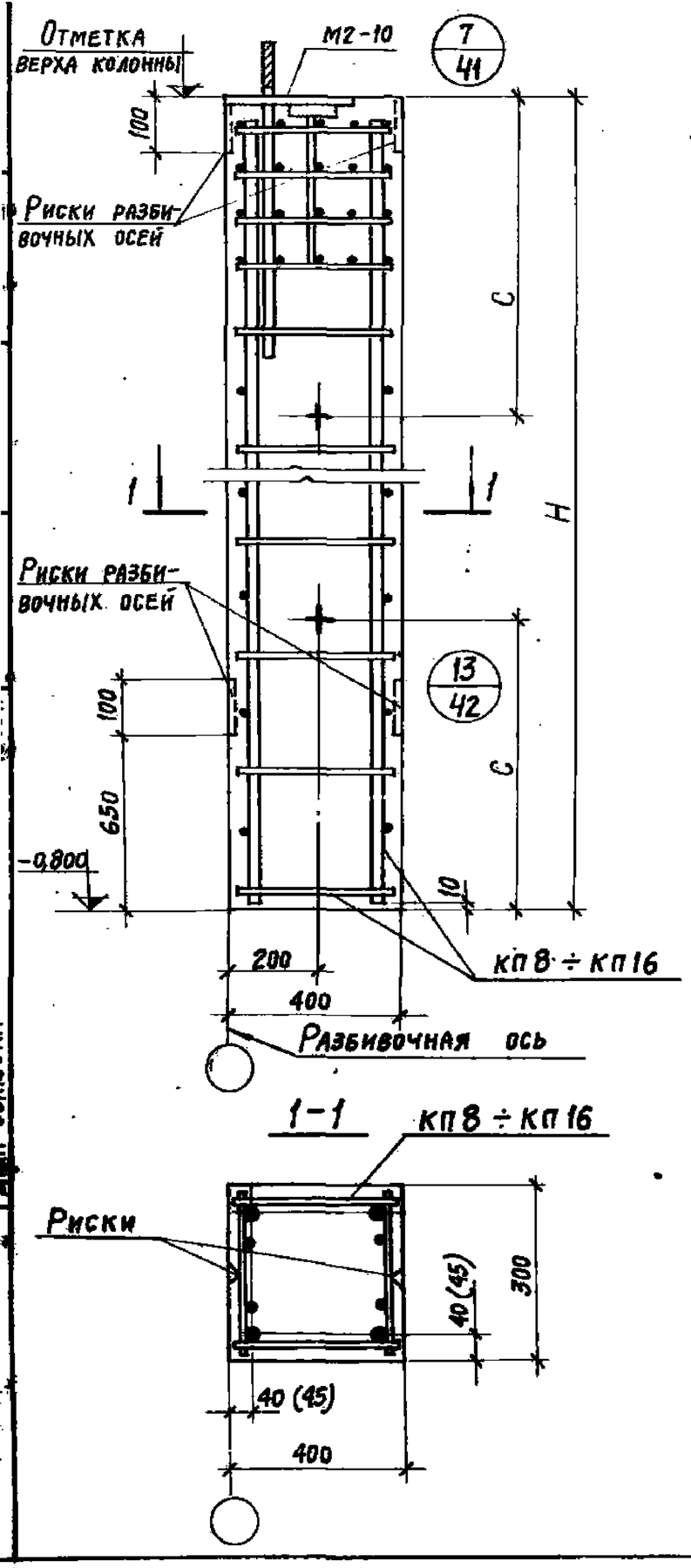

Основные параметры колонн

Отм. верха колонны м	Марка колонны	Размеры колонны, мм		Марка бетона	Расход материалов		Вес колонны т
		Н	С		Бетон м³	Сталь кг	
4,8	К48-10С	5600	1500	200	0,67	60,5	1,7
	К48-12С			200		69,9	
	К48-13С			300		69,9	
	К48-14С			200		79,2	
	К48-15С			300		79,2	
	К48-16С					90,6	
	К48-17С					110,6	
	К48-18С					111,3	
	К48-19С			200		129,5	
	К48-20С			300		129,5	
	К48-21С					161,8	1,8
	К48-22С					188,6	

Спецификация арматурных и закладных изделий на колонну

Марка колонны	Марка изделия	Кол. шт.	№ листа вып. 2	Марка колонны	Марка изделия	Кол. шт.	№ листа вып. 2
К48-10С	КП 8	1	17	К48-17С	КП 12	1	17
	М2-10	1	129		М2-10	1	129
К48-12С	КП 9	1	17	К48-18С	КП 13	1	18
	М2-10	1	129		М2-10	1	129
К48-13С	КП 9	1	17	К48-19С	КП 14	1	18
	М2-10	1	129		М2-10	1	129
К48-14С	КП 10	1	17	К48-20С	КП 14	1	18
	М2-10	1	129		М2-10	1	129
К48-15С	КП 10	1	17	К48-21С	КП 15	1	18
	М2-10	1	129		М2-10	1	129
К48-16С	КП 11	1	17	К48-22С	КП 16	1	18
	М2-10	1	129		М2-10	1	129

1. Выборка стали на колонну дана на листе 48.
2. Количество продольных стержней показано условно.

ТК 1976	Колонны крайних рядов высотой 4,8 м К48-10С, К48-12С ÷ К48-22С	Серия 1.423-3 Выпуск 1 Лист 17

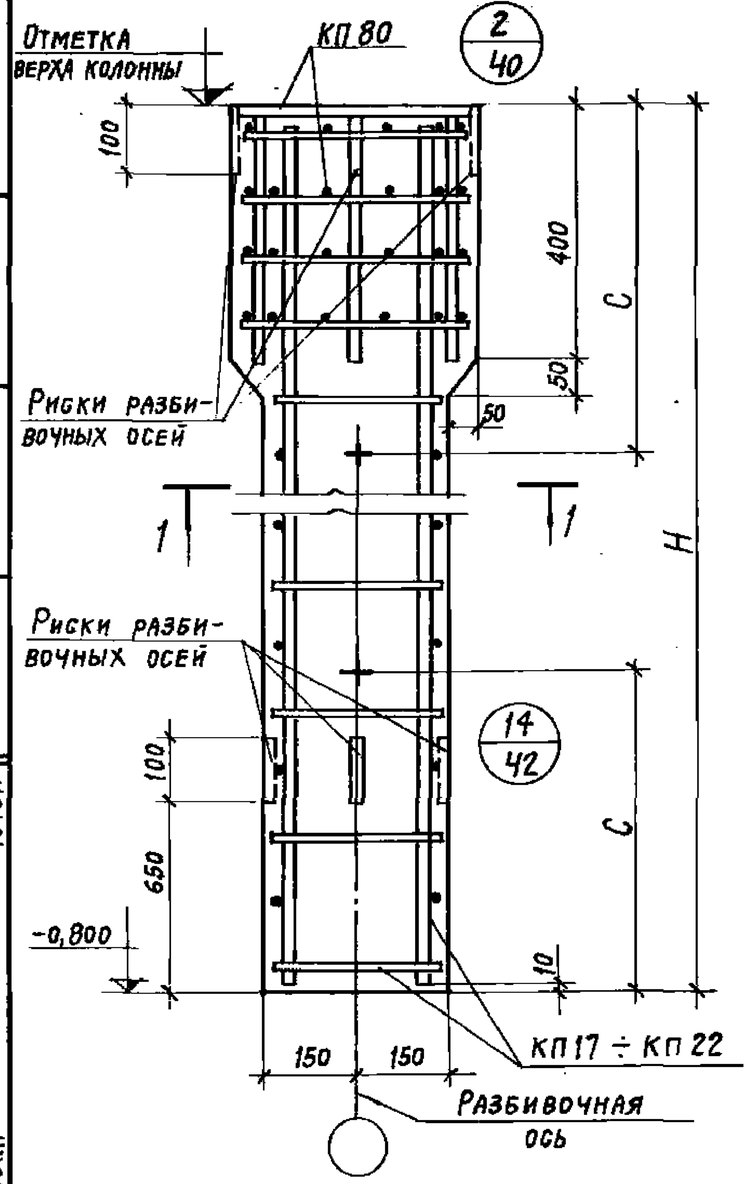

1-1

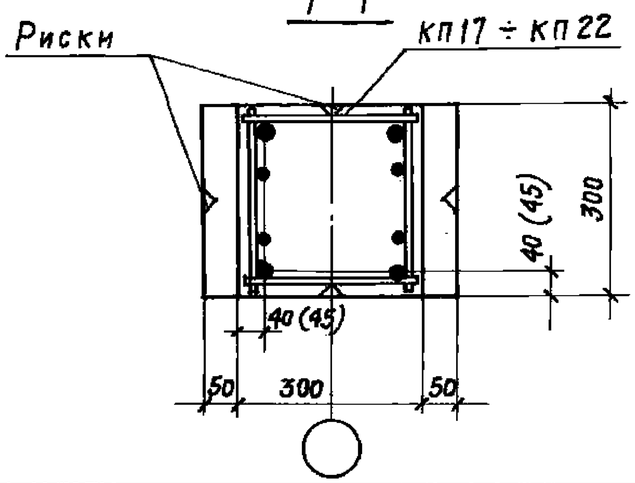

Основные параметры колонн

Отм. верха колонны м	Марка колонны	Размеры колонны, мм H	Размеры колонны, мм C	Марка бетона	Расход материалов: бетон м³	Расход материалов: сталь кг	Вес колонны т
4,8	К48-24	5600	1500	200	0,52	60,1	1,3
	К48-25					69,5	
	К48-26					78,9	
	К48-27					90,3	
	К48-28					110,3	
	К48-29					111,0	

Спецификация арматурных и закладных изделий на колонну

Марка колонны	Марка изделия	Кол. шт.	№ листа вып. 2
К48-24	КП17	1	19
	КП80	1	119
К48-25	КП18	1	19
	КП80	1	119
К48-26	КП19	1	19
	КП80	1	119
К48-27	КП20	1	19
	КП80	1	119
К48-28	КП21	1	19
	КП80	1	119
К48-29	КП22	1	19
	КП80	1	119

1. Выборка стали на колонну дана на листе 48.
2. Количество продольных стержней показано условно.

Госстрой СССР ПРОМСТРОЙПРОЕКТ г. Москва	Гл. инж. проекта Дрантов; Гл. конструкт. Авраменко; Гл. инж. пр. Григорьев; Рук. бригады Акишина; Дата выпуска 1976 г.	Проверил Григорян; Конструктор Акишина	Ст. техник

ТК 1976	Колонны средних рядов высотой 4,8 м К48-24 ÷ К48-29	Серия 1.423-3	Выпуск 1	Лист 18

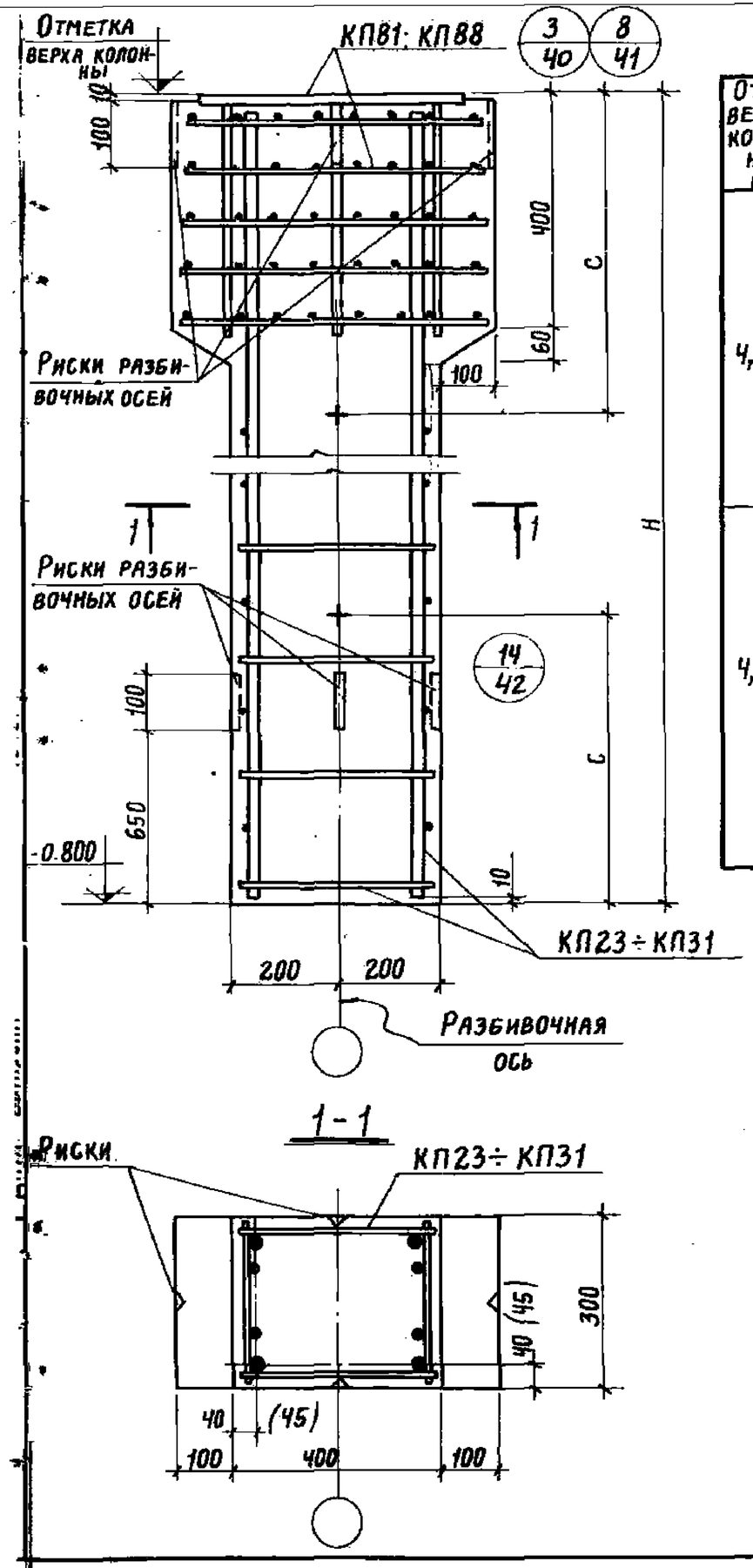

Основные параметры колонн

Отм. верха колонны м	Марка колонны	Размеры колонны, мм. H	Размеры колонны, мм. C	Марка бетона	Расход материалов: Бетон м³	Расход материалов: Сталь кг	Вес колонны т
4,8	К48-30	5600	1500	300	0,7	66,9	1,8
	К48-31					76,3	
	К48-32					85,5	
	К48-33					96,9	
	К48-34					116,9	
	К48-35			200		117,7	
	К48-36			300		135,9	
	К48-38					254,8	1,9
4,8	К48-30С	5600	1500	300	0,7	78,3	1,8
	К48-31С					87,7	
	К48-32С					96,9	
	К48-33С					108,3	
	К48-34С					128,3	
	К48-35С			200		129,1	
	К48-36С			300		147,3	
	К48-37С					160,5	
	К48-38С					266,2	1,9

Спецификация арматурных и закладных изделий на колонну

Марка колонны	Марка изделия	Кол. шт.	№ листа вып.2	Марка колонны	Марка изделия	Кол. шт.	№ листа вып.2
К48-30	КП23	1	19	К48-30С	КП23	1	19
	КП81	1	119		КП88	1	122
К48-31	КП24	1	19	К48-31С	КП24	1	19
	КП81	1	119		КП88	1	122
К48-32	КП25	1	19	К48-32С	КП25	1	19
	КП81	1	119		КП88	1	122
К48-33	КП26	1	20	К48-33С	КП26	1	20
	КП81	1	119		КП88	1	122
К48-34	КП27	1	20	К48-34С	КП27	1	20
	КП81	1	119		КП88	1	122
К48-35	КП28	1	20	К48-35С	КП28	1	20
	КП81	1	119		КП88	1	122
К48-36	КП29	1	20	К48-36С	КП29	1	20
	КП81	1	119		КП88	1	122
К48-38	КП31	1	21	К48-37С	КП30	1	20
	КП81	1	119		КП88	1	122
				К48-38С	КП31	1	21
					КП88	1	122

1. Выборка стали на колонну дана на листе 49.
2. Количество продольных стержней показано условно.
3. Узел 8 предусматривает опирание на колонну стальных ферм.

ТК 1976	Колонны средних рядов высотой 4.8м К48-30÷К48-36, К48-38, К48-30С÷К48-38С	Серия 1.423-3	Выпуск 1 / Лист 19

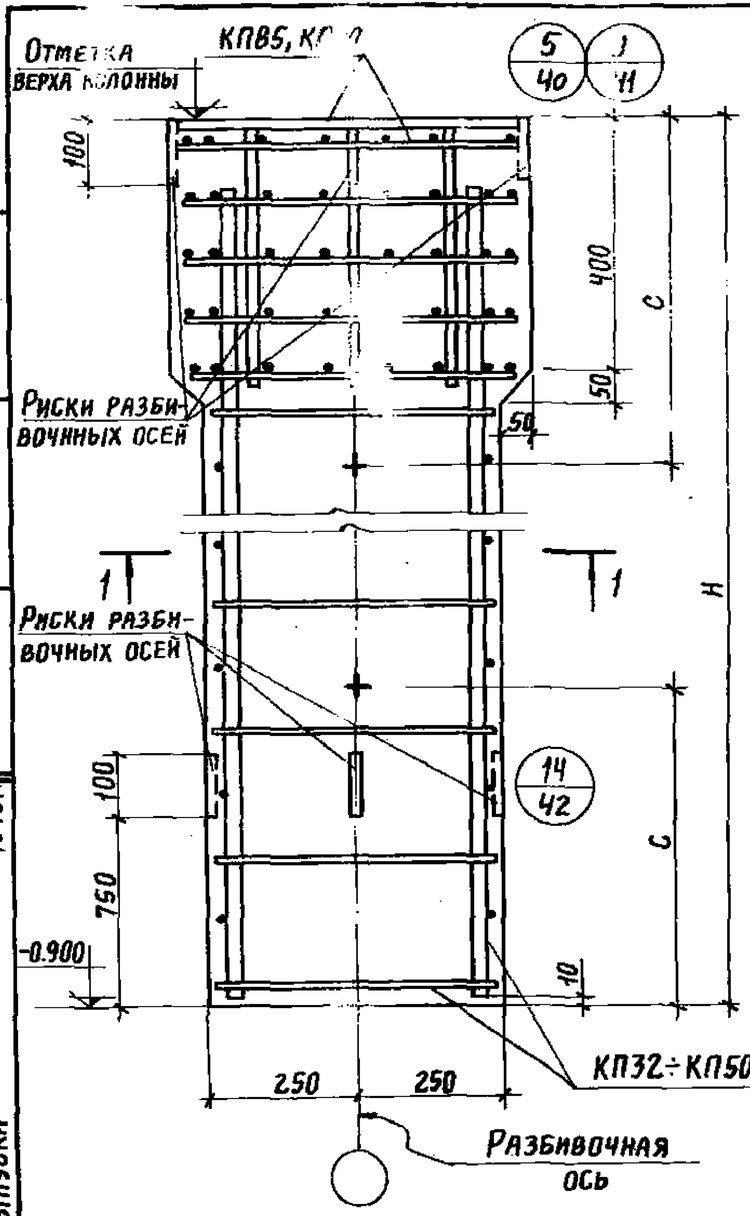

Основные параметры колонн

Отм. верха колонны м	Марка колонны	Размеры колонны, мм H	Размеры колонны, мм C	Марка бетона	Расход материалов: бетон $м^3$	Расход материалов: сталь кг	Вес колонны т
4,2 (4,1)	К48-39	5100 (5000)	1200	300	1,04 (1,02)	86,8	2,6
	К48-40					97,0	
	К48-41					114,2	
	К48-42					119,2	
	К48-43					136,2	
	К48-44					153,4	
	К48-45					164,6	
	К48-46					200,4	
	К48-47					221,7	
4,8	К48-39с	5700	1500	300	1,16	111,1	2,9
	К48-40с					122,7	
	К48-41с					142,3	
	К48-42с					143,6	
	К48-43с					162,0	
	К48-44с					181,6	
	К48-45с					192,8	
	К48-46с					231,8	
	К48-47с					260,5	
	К48-48с					277,9	

Спецификация арматурных и закладных изделий на колонну

Марка колонны	Марка изделия	Кол. шт.	№ листа вып.2	Марка колонны	Марка изделия	Кол. шт.	№ листа вып.2
К48-39	КП32	1	22	К48-39с	КП41	1	24
	КП85	1	121		КП90	1	123
К48-40	КП33	1	22	К48-40с	КП42	1	24
	КП85	1	121		КП90	1	123
К48-41	КП34	1	22	К48-41с	КП43	1	24
	КП85	1	121		КП90	1	123
К48-42	КП35	1	22	К48-42с	КП44	1	24
	КП85	1	121		КП90	1	123
К48-43	КП36	1	22	К48-43с	КП45	1	25
	КП85	1	121		КП90	1	123
К48-44	КП37	1	23	К48-44с	КП46	1	25
	КП85	1	121		КП90	1	123
К48-45	КП38	1	23	К48-45с	КП47	1	25
	КП85	1	121		КП90	1	123
К48-46	КП40	1	23	К48-46с	КП49	1	25
	КП85	1	121		КП90	1	123
К48-47	КП39	1	21	К48-47с	КП48	1	26
	КП85	1	121		КП90	1	123
				К48-48с	КП50	1	26
					КП90	1	123

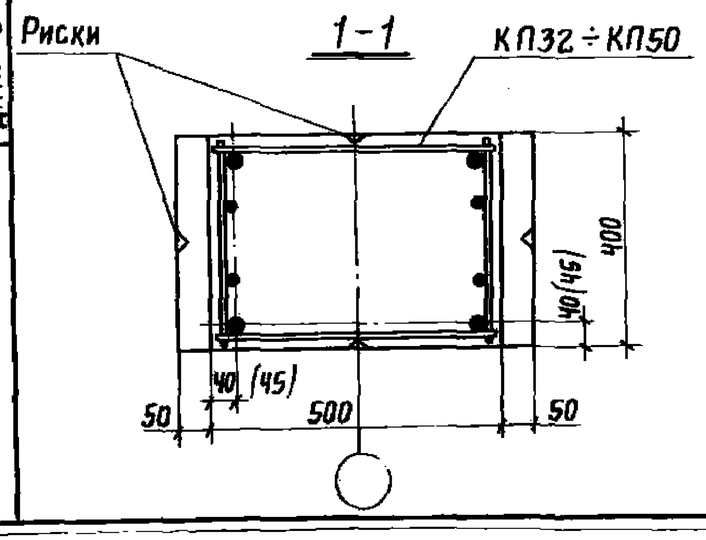

1. В скобках приведены параметры укороченных на 100мм колонн, предназначенных для применения железобетонных подстропильных конструкций с высотой на опоре 700мм.
2. Выборка стали на колонну дана на листе 50.
3. Количество продольных стержней показано условно.
4. Узел 9 предусматривает опирание на колонну стальных ферм.

ТК 1976	Колонны средних рядов высотой 4,8м К48-39÷К48-47, К48-39с÷К48-48с	Серия 1.423-3	
		Выпуск 1	Лист 20

Госстрой СССР ПРОМСТРОЙПРОЕКТ г. Москва

Гл. конструкт.	Авраменко	
Гл. инж. пр-та	Григорьев	
Рук. бригады	Акишина	
Дата выпуска		

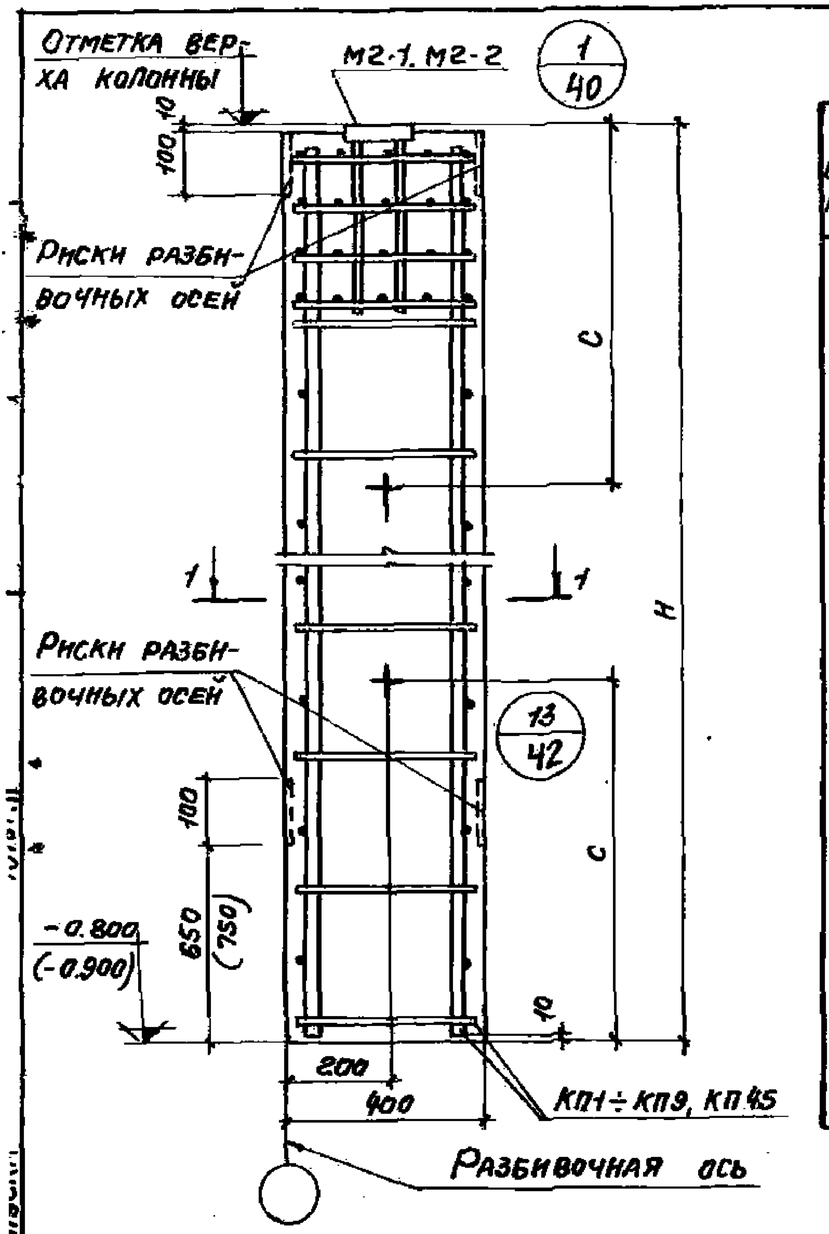

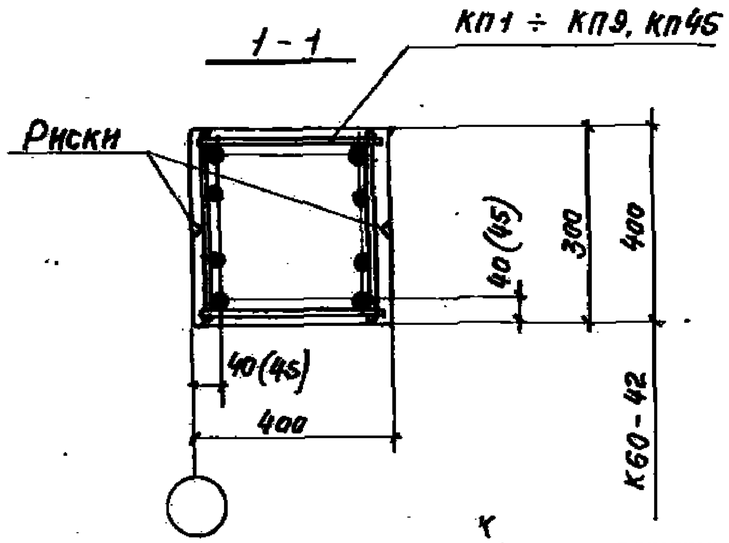

Основные параметры колонн

Отм. верха колонны, м	Марка колонны	Размеры колонны, мм: Н	Размеры колонны, мм: С	Марка бетона	Расход материалов: бетон $м^3$	Расход материалов: сталь кг	Вес колонны т
6,0	К60-1	6800	1700	200	0,82	62,5	2,0
	К60-2			300		62,5	
	К60-3			200		73,9	
	К60-4			300		73,9	
	К60-5			200		84,9	
	К60-6			300		84,9	
	К60-7			200		98,9	
	К60-8			300		98,9	
	К60-9			200		123,1	
	К60-10			300		123,1	
	К60-11					125,1	
	К60-12			200		147,5	
	К60-13			300		147,5	
	К60-14					163,3	
	К60-15					190,9	2,2
	К60-42	6900	1700		1,1	191,8	2,8

Спецификация арматурных и закладных изделий на колонну

Марка колонны	Марка изделия	Кол. шт.	№ листа вып. 2	Марка колонны	Марка изделия	Кол. шт.	№ листа вып. 2
К60-1	КП1	1	35	К60-9	КП5	1	35
	М2-1	1	125		М2-1	1	125
К60-2	КП1	1	35	К60-10	КП5	1	35
	М2-1	1	125		М2-1	1	125
К60-3	КП2	1	35	К60-11	КП6	1	36
	М2-1	1	125		М2-1	1	125
К60-4	КП2	1	35	К60-12	КП7	1	36
	М2-1	1	125		М2-1	1	125
К60-5	КП3	1	35	К60-13	КП7	1	36
	М2-1	1	125		М2-1	1	125
К60-6	КП3	1	35	К60-14	КП8	1	36
	М2-1	1	125		М2-1	1	125
К60-7	КП4	1	35	К60-15	КП9	1	36
	М2-1	1	125		М2-1	1	125
К60-8	КП4	1	35	К60-42	КП45	1	36
	М2-1	1	125		М2-2	1	125

1. Выборка стали на колонну дана на листах 51,54.
2. Количество продольных стержней показано условно.

ТК 1976	Колонны крайних рядов высотой 6,0м К60-1 ÷ К60-15, К60-42	Серия 1.423-3	Выпуск 1 / Лист 21

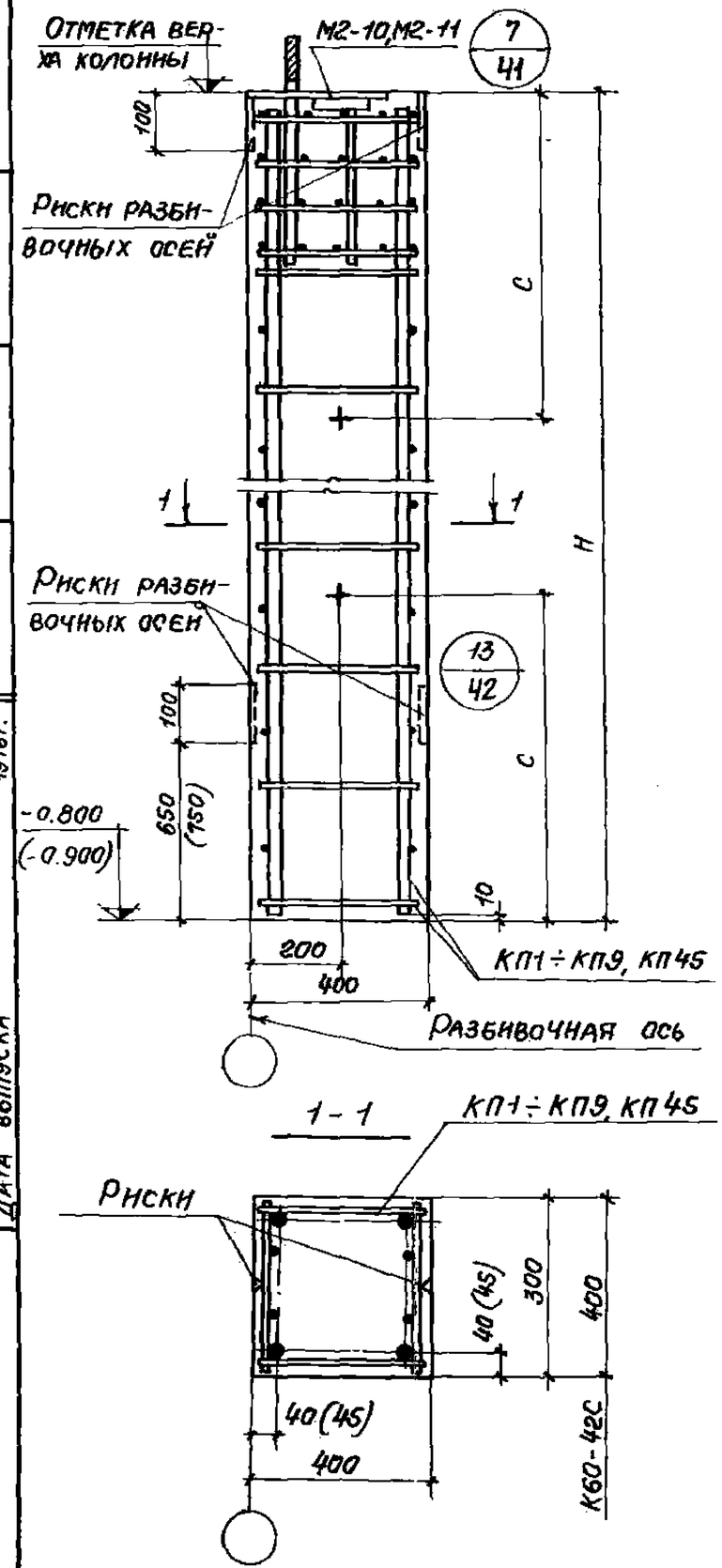

Основные параметры колонн

Отм. верха колонны м	Марка колонны	Размеры колонны, мм: Н	Размеры колонны, мм: С	Марка бетона	Расход материалов: Бетон м3	Расход материалов: Сталь кг	Вес колонны т
6,0	К60-1С	6800	1700	200	0,82	69,4	2,0
	К60-2С			300		69,4	
	К60-3С			200		80,8	
	К60-4С			300		80,8	
	К60-5С			200		91,8	
	К60-6С			300		91,8	
	К60-7С			200		105,8	
	К60-8С			300		105,8	
	К60-9С			200		130,0	
	К60-10С			300		130,0	
	К60-11С					132,0	
	К60-12С			200		154,4	
	К60-13С			300		154,4	
	К60-14С					170,2	
	К60-15С					197,8	2,2
	К60-42С	6900	1700		1,1	200,0	2,8

Спецификация арматурных и закладных изделий на колонну

Марка колонны	Марка изделия	Кол. шт.	№ листа вып.2	Марка колонны	Марка изделия	Кол. шт.	№ листа вып.2
К60-1С	КП1	1	35	К60-9С	КП5	1	35
	М2-10	1	129		М2-10	1	129
К60-2С	КП1	1	35	К60-10С	КП5	1	35
	М2-10	1	129		М2-10	1	129
К60-3С	КП2	1	35	К60-11С	КП6	1	36
	М2-10	1	129		М2-10	1	129
К60-4С	КП2	1	35	К60-12С	КП7	1	36
	М2-10	1	129		М2-10	1	129
К60-5С	КП3	1	35	К60-13С	КП7	1	36
	М2-10	1	129		М2-10	1	129
К60-6С	КП3	1	35	К60-14С	КП8	1	36
	М2-10	1	129		М2-10	1	129
К60-7С	КП4	1	35	К60-15С	КП9	1	36
	М2-10	1	129		М2-10	1	129
К60-8С	КП4	1	35	К60-42С	КП45	1	36
	М2-10	1	129		М2-11	1	130

1. Выборка стали на колонну дана на листах 52,54.
2. Количество продольных стержней показано условно.

Гл. конструк.	Авраменко		
Гл. инж. пр.	Григорьев		
Рук. бригады	Акишина		
Дата выпуска			

Госстрой СССР
ПРОМСТРОЙПРОЕКТ
г. Москва

Верхний
Вершинна
Проверил
Драйм
Ирина
Ф.Ем
1976г.

ТК 1976

Колонны крайних рядов высотой 6,0 м
К60-1С ÷ К60-15С, К60-42С

Серия 1.423-3
Выпуск 1
Лист 22

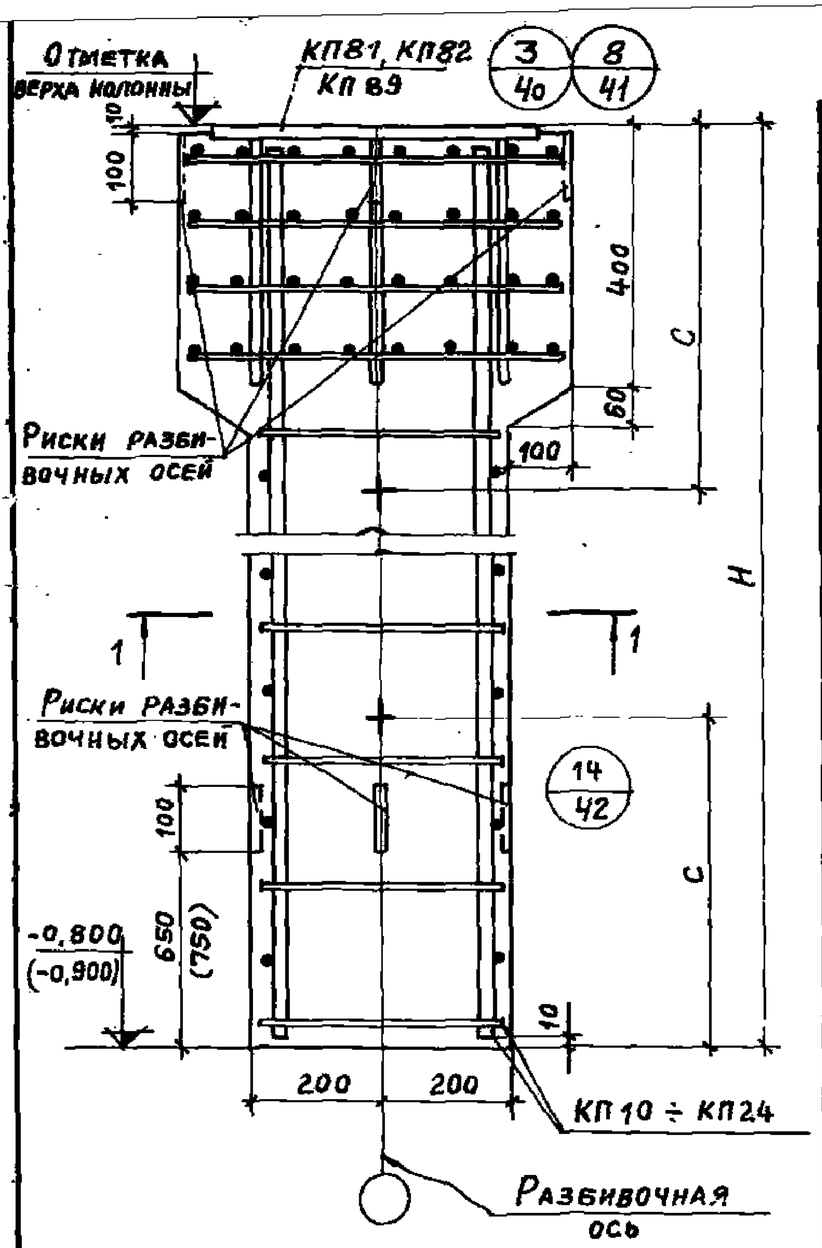

1 – 1

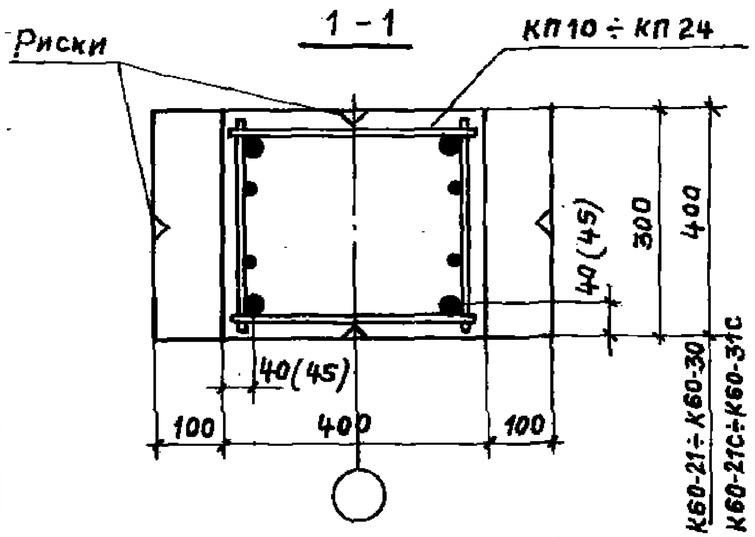

Основные параметры колонн

Отм. верха колонны м	Марка колонны	Размеры колонны, мм H	Размеры колонны, мм C	Марка бетона	Расход материалов: бетон $м^3$	Расход материалов: сталь кг	Вес колонны т
6,0	К60-16	6800	1700	200	0,82	75,8	2,1
	К60-17					98,2	
	К60-18					112,2	
	К60-19					160,8	
	К60-21	6900	1700	300	1,1	97,6	2,8
	К60-22					110,4	
	К60-23					122,9	
	К60-24					146,7	
	К60-25					148,8	
	К60-26					171,4	
	К60-27					195,2	
	К60-28					209,2	
	К60-29					253,2	
	К60-30					256,6	2,9
6,0	К60-21С	6900	1700	300	1,1	112,2	2,8
	К60-22С					125,0	
	К60-23С					137,5	
	К60-24С					161,3	
	К60-25С					163,4	
	К60-26С					186,0	
	К60-27С					209,8	
	К60-28С					223,8	
	К60-29С					267,8	
	К60-30С					271,2	2,9
	К60-31С					332,6	3,0

Спецификация арматурных и закладных изделий на колонну

Марка колонны	Марка изделия	Кол. шт	№ листа вып. 2
К60-16	КП10	1	37
	КП81	1	119
К60-17	КП11	1	37
	КП81	1	119
К60-18	КП12	1	37
	КП81	1	119
К60-19	КП13	1	38
	КП81	1	119
К60-21	КП14	1	37
	КП82	1	120
К60-22	КП15	1	37
	КП82	1	120
К60-23	КП16	1	37
	КП82	1	120
К60-24	КП17	1	37
	КП82	1	120
К60-25	КП18	1	38
	КП82	1	120
К60-26	КП19	1	38
	КП82	1	120
К60-27	КП20	1	38
	КП82	1	120
К60-28	КП21	1	38
	КП82	1	120
К60-29	КП22	1	39
	КП82	1	120

Марка колонны	Марка изделия	Кол. шт.	№ листа вып. 2
К60-30	КП23	1	38
	КП82	1	120
К60-21С	КП14	1	37
	КП89	1	123
К60-22С	КП15	1	37
	КП89	1	123
К60-23С	КП16	1	37
	КП89	1	123
К60-24С	КП17	1	37
	КП89	1	123
К60-25С	КП18	1	38
	КП89	1	123
К60-26С	КП19	1	38
	КП89	1	123
К60-27С	КП20	1	38
	КП89	1	123
К60-28С	КП21	1	38
	КП89	1	123
К60-29С	КП22	1	39
	КП89	1	123
К60-30С	КП23	1	38
	КП89	1	123
К60-31С	КП24	1	39
	КП89	1	123

1. Выборка стали на колонну дана на листах 51, 52, 53.
2. Количество продольных стержней показано условно.
3. Узел 8 предусматривает опирание на колонну стальных ферм.

ТК 1976	Колонны средних рядов высотой 6,0 м К60-16 ÷ К60-19, К60-21 ÷ К60-30, К60-21С ÷ К60-31С	Серия 1.423-3	
		Выпуск 1	Лист 23

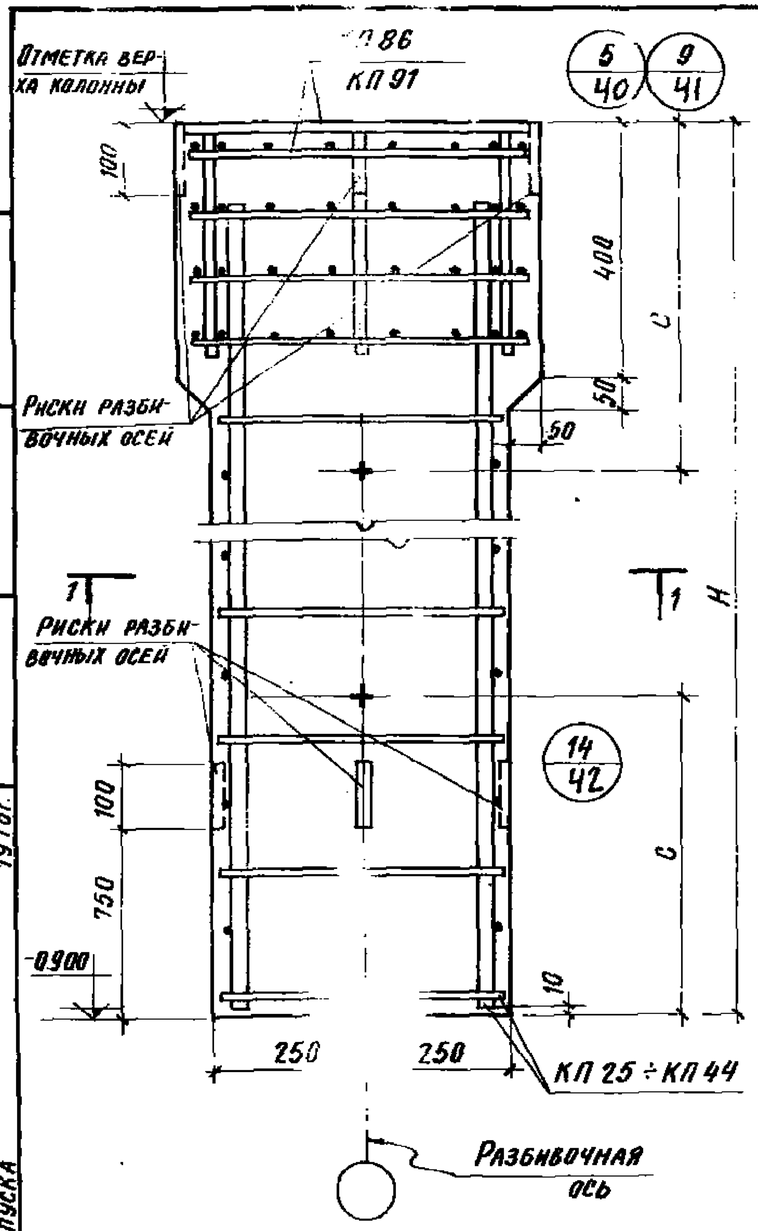

1-1

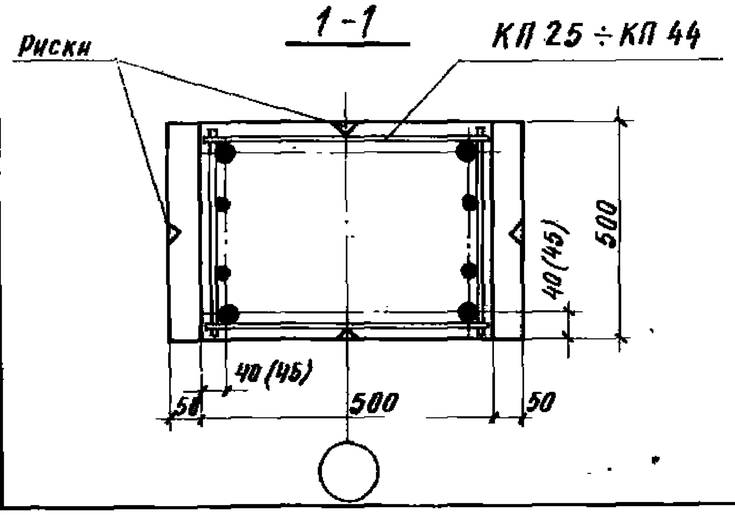

Основные параметры колонн

Отм. верха колонны м	Марка колонны	Размеры колонны, мм H	Размеры колонны, мм C	Марка бетона	Расход материалов: бетон м3	Расход материалов: сталь кг	Вес колонны т
5,4 (5,3)	К60-32	6300 (6200)	1500	300	1,59 (1,57)	114,5	4,0 (3,9)
	К60-33					135,9	
	К60-34					141,7	
	К60-35					162,9	
	К60-36					184,3	
	К60-37					198,3	
	К60-38					243,2	
	К60-39					293,0	
	К60-40			400		323,6	
	К60-41					362,0	
6,0	К60-32с	6900	1700	300	1,75	140,3	4,4
	К60-33с					164,1	
	К60-34с					166,1	
	К60-35с					188,7	
	К60-36с					212,5	
	К60-37с					226,5	
	К60-38с					275,6	
	К60-39с					332,0	
	К60-40с			400		368,6	
	К60-41с					407,0	

Спецификация арматурных и закладных изделий на колонну

Марка колонны	Марка изделия	Кол. шт.	№ листа вып. 2	Марка колонны	Марка изделия	Кол. шт.	№ листа вып. 2
К60-32	КП 25	1	40	К60-32с	КП 35	1	41
	КП 86	1	121		КП 91	1	124
К60-33	КП 26	1	40	К60-33с	КП 36	1	41
	КП 86	1	121		КП 91	1	124
К60-34	КП 27	1	40	К60-34с	КП 37	1	38
	КП 86	1	121		КП 91	1	124
К60-35	КП 28	1	40	К60-35с	КП 38	1	38
	КП 86	1	121		КП 91	1	124
К60-36	КП 29	1	40	К60-36с	КП 39	1	41
	КП 86	1	121		КП 91	1	124
К60-37	КП 30	1	40	К60-37с	КП 40	1	41
	КП 86	1	121		КП 91	1	124
К60-38	КП 31	1	40	К60-38с	КП 41	1	41
	КП 86	1	121		КП 91	1	124
К60-39	КП 32	1	39	К60-39с	КП 42	1	42
	КП 86	1	121		КП 91	1	124
К60-40	КП 33	1	39	К60-40с	КП 43	1	42
	КП 86	1	121		КП 91	1	124
К60-41	КП 34	1	39	К60-41с	КП 44	1	42
	КП 86	1	121		КП 91	1	124

1. В скобках приведены параметры укороченных на 100 мм колонн, предназначенных для применения железобетонных подстропильных конструкций с высотой на опоре 700 мм.
2. Выборка стали на колонну дана на листах 53, 54.
3. Количество продольных стержней показано условно.
4. Узел 9 предусматривает опирание на колонну стальных ферм.

ТК 1976	Колонны средних рядов высотой 6,0 м К60-32÷К60-41, К60-32с÷К60-41с	Серия 1.423-3	Выпуск 1 / Лист 24

Госстрой СССР ДРОМСТРОЙПРОЕКТ г. Москва
Гл. конструк. Авраменко
Гл. инж. пр-та Григорьев
Рук. бригады Акишина
Дата выпуска 1976г.
Взам. инв. № | Подпись и дата | Инв. № подл.

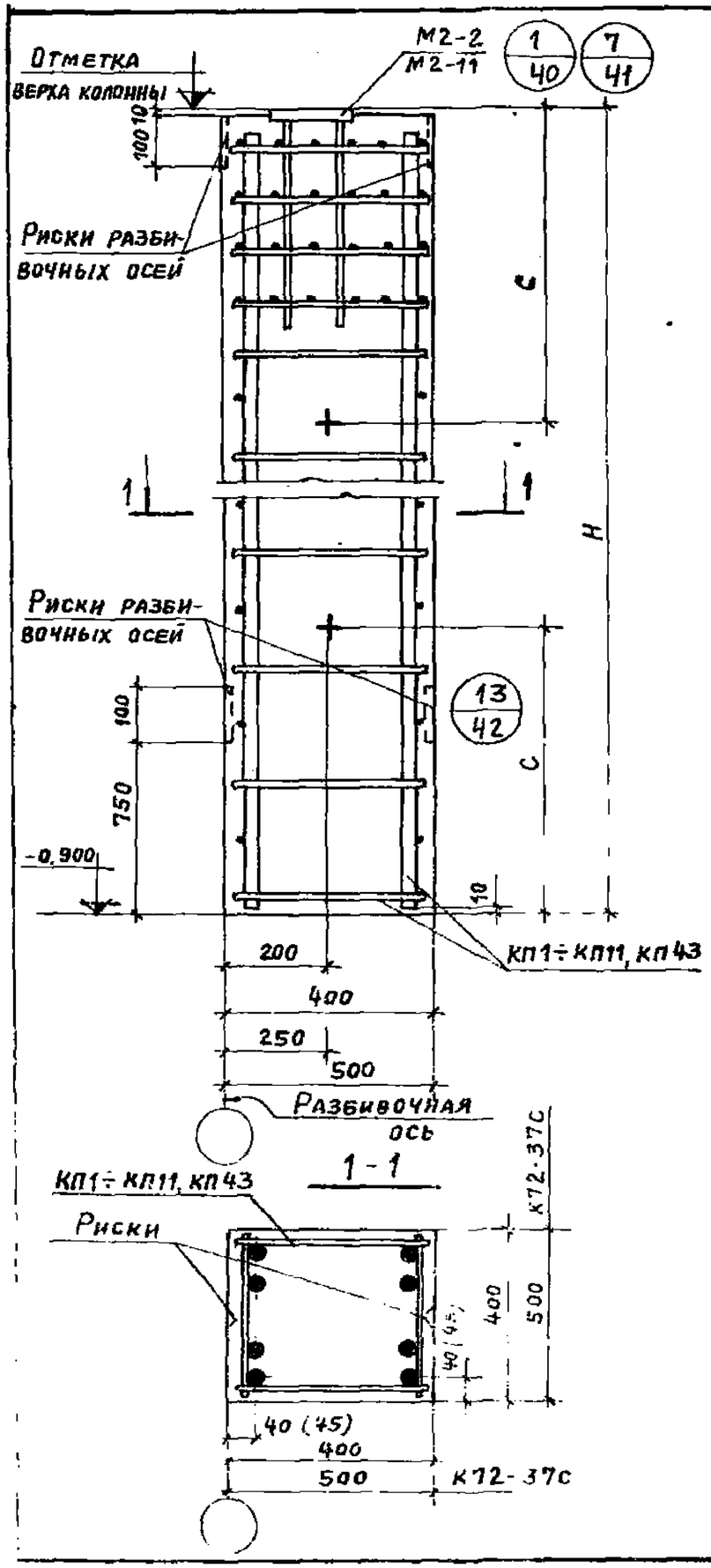

Основные параметры колонн

Отм. верха колонны м	Марка колонны	Размеры колонны, мм H	Размеры колонны, мм C	Марка бетона	Расход материалов: Бетон м³	Расход материалов: Сталь кг	Вес колонны т
7,2	К72-1	8100	1900	300	1,3	91,2	3,3
	К72-2					104,0	
	К72-3					120,6	
	К72-4					147,6	
	К72-5					147,9	
	К72-6					173,9	
	К72-7					201,5	
	К72-8					217,6	
	К72-9					260,8	
	К72-10					280,4	3,4
7,2	К72-1С	8100	1900	300	1,3	99,4	3,3
	К72-2С					112,2	
	К72-3С					128,8	
	К72-4С					155,8	
	К72-5С					156,1	
	К72-6С					182,1	
	К72-7С					209,7	
	К72-8С					225,8	
	К72-9С					269,0	
	К72-10С					288,6	3,4
	К72-11С					364,0	3,5
	К72-37С		1900		2,02	267,3	5,1

Спецификация арматурных и закладных изделий на колонну

Марка колонны	Марка изделия	Кол. шт.	№ листа вып. 2
К72-1	КП1	1	51
	М2-2	1	125
К72-2	КП2	1	51
	М2-2	1	125
К72-3	КП3	1	51
	М2-2	1	125
К72-4	КП4	1	51
	М2-2	1	125
К72-5	КП5	1	52
	М2-2	1	125
К72-6	КП6	1	52
	М2-2	1	125
К72-7	КП7	1	52
	М2-2	1	125
К72-8	КП8	1	52
	М2-2	1	125
К72-9	КП9	1	53
	М2-2	1	125
К72-10	КП10	1	52
	М2-2	1	125

Марка колонны	Марка изделия	Кол. шт.	№ листа вып. 2
К72-1С	КП1	1	51
	М2-11	1	130
К72-2С	КП2	1	51
	М2-11	1	130
К72-3С	КП3	1	51
	М2-11	1	130
К72-4С	КП4	1	51
	М2-11	1	130
К72-5С	КП5	1	52
	М2-11	1	130
К72-6С	КП6	1	52
	М2-11	1	130
К72-7С	КП7	1	52
	М2-11	1	130
К72-8С	КП8	1	52
	М2-11	1	130
К72-9С	КП9	1	53
	М2-11	1	130
К72-10С	КП10	1	52
	М2-11	1	130
К72-11С	КП11	1	53
	М2-11	1	130
К72-37С	КП43	1	56
	М2-11	1	130

1. Узел 7 предусматривает опирание на колонну стальных ферм.
2. Выборка стали на колонны дана на листах 55,56.
3. Количество продольных стержней показано условно.

ТК 1976	Колонны крайних рядов высотой 7,2м К72-1÷К72-10, К72-1С÷К72-11С, К72-37С	Серия 1.423-3	
		Выпуск 1	Лист 25

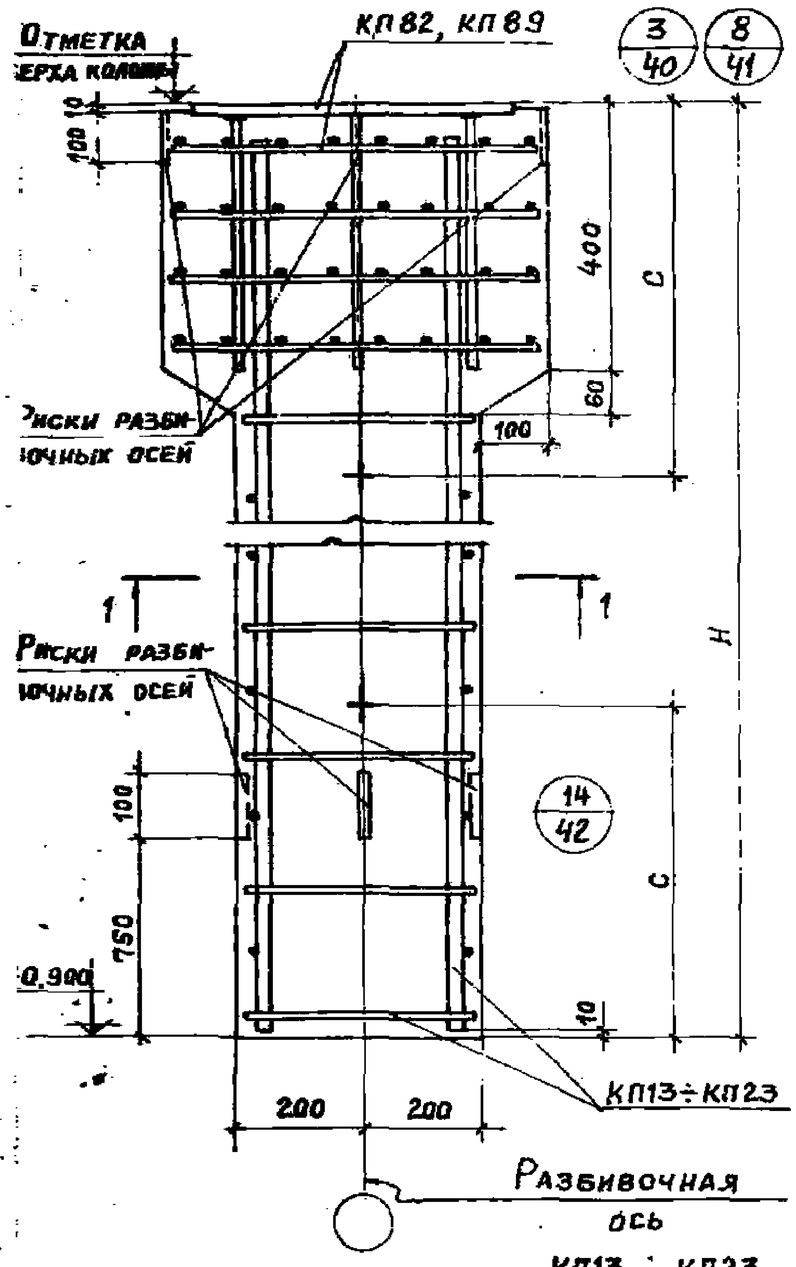

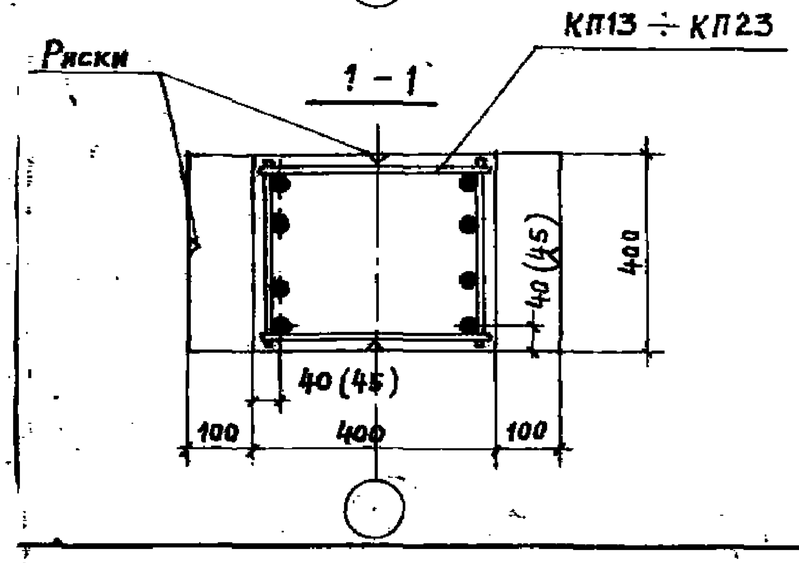

Основные параметры колонн

Отм. верха колонны м	Марка колонны	Размеры колонны, мм H	Размеры колонны, мм C	Марка бетона	Расход материалов: бетон м³	Расход материалов: сталь кг	Вес колонны т
7,2	К72-13	8100	1900	300	1,33	108,6	3,3
	К72-14					121,4	
	К72-15					138,0	
	К72-16					165,0	
	К72-17					165,3	
	К72-18					191,3	
	К72-19					218,9	
	К72-20					235,0	
	К72-21					297,8	3,5
	К72-22					419,6	3,6
7,2	К72-13С	8100	1900	300	1,33	123,2	3,3
	К72-14С					136,0	
	К72-15С					152,6	
	К72-16С					179,6	
	К72-17С					179,9	
	К72-18С					205,9	
	К72-19С					233,5	
	К72-20С					249,6	
	К72-21С					312,4	3,5
	К72-22С					434,2	3,6
	К72-23С					467,4	3,7

Спецификация арматурных и закладных изделий на колонну

Марка колонны	Марка изделия	Кол. шт.	№ листа вып. 2
К72-13	КП13	1	54
	КП82	1	120
К72-14	КП14	1	54
	КП82	1	120
К72-15	КП15	1	54
	КП82	1	120
К72-16	КП16	1	54
	КП82	1	120
К72-17	КП17	1	55
	КП82	1	120
К72-18	КП18	1	55
	КП82	1	120
К72-19	КП19	1	55
	КП82	1	120
К72-20	КП20	1	55
	КП82	1	120
К72-21	КП21	1	55
	КП82	1	120
К72-22	КП22	1	60
	КП82	1	120

Марка колонны	Марка изделия	Кол. шт.	№ листа вып. 2
К72-13С	КП13	1	54
	КП89	1	123
К72-14С	КП14	1	54
	КП89	1	123
К72-15С	КП15	1	54
	КП89	1	123
К72-16С	КП16	1	54
	КП89	1	123
К72-17С	КП17	1	55
	КП89	1	123
К72-18С	КП18	1	55
	КП89	1	123
К72-19С	КП19	1	55
	КП89	1	123
К72-20С	КП20	1	55
	КП89	1	123
К72-21С	КП21	1	55
	КП89	1	123
К72-22С	КП22	1	60
	КП89	1	123
К72-23С	КП23	1	60
	КП89	1	123

1. Узел 8 предусматривает опирание на колонну стальных ферм.
2. Выборка стали на колонну дана на листах 56, 57.
3. Количество продольных стержней показано условно.

ТК 1976	Колонны средних рядов высотой 7,2 м К72-13 ÷ К72-22, К72-13С ÷ К72-23С	Серия 1.423-3	Выпуск 1	Лист 26

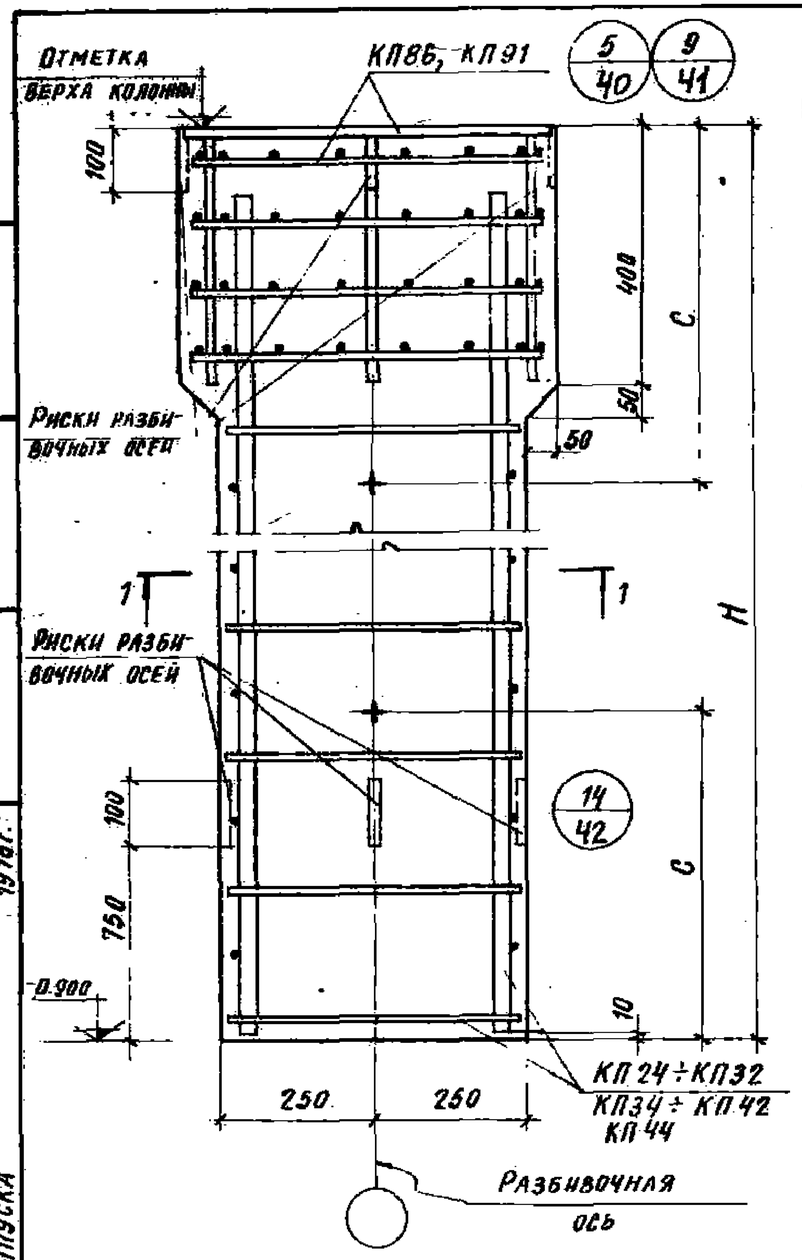

1 - 1

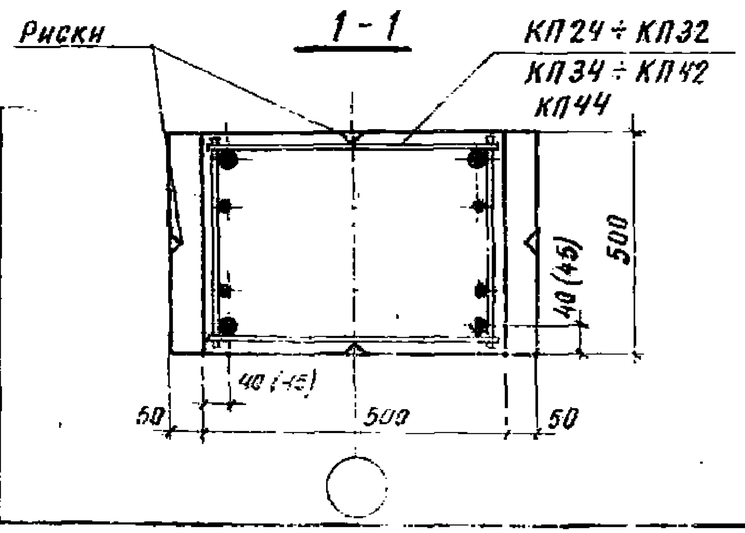

Основные параметры колонн

Отм. верха колонны м	Марка колонны	Размеры колонны, мм H	Размеры колонны, мм C	Марка бетона	Расход материалов: бетон м³	Расход материалов: сталь кг	Вес колонны т
6,6 (6,5)	К 72-24	7 500 (7400)	1700	300	1,90 (1,87)	130,2	4,8 (4,7)
	К 72-25			400		130,2	
	К 72-26			300		154,3	
	К 72-27					158,3	
	К 72-28			400		158,3	
	К 72-29					183,5	
	К 72-30			300		224,5	
	К 72-31			400		224,5	
	К 72-32			300		271,8	
	К 72-33			400		276,1	
	К 72-34					340,4	
	К 72-35					416,4	
7,2	К 72-24с	8100	1900	300	2,05	155,8	5,1
	К 72-25с			400		155,8	
	К 72-26с			300		182,3	
	К 72-27с					183,0	
	К 72-28с			400		183,0	
	К 72-29с					209,0	
	К 72-30с			300		252,3	
	К 72-31с			400		252,3	
	К 72-32с			300		305,6	
	К 72-33с			400		307,1	
	К 72-34с					379,4	
	К 72-35с					461,8	
	К 72-36с					522,4	5,4

Спецификация арматурных и закладных изделий на колонну

Марка колонны	Марка изделия	Кол. шт.	№ листа вып. 2	Марка колонны	Марка изделия	Кол. шт.	№ листа вып. 2
К 72-24	КП 24	1	57	К 72-24с	КП 34	1	57
	КП 86	1	121		КП 91	1	124
К 72-25	КП 24	1	57	К 72-25с	КП 34	1	57
	КП 86	1	121		КП 91	1	124
К 72-26	КП 25	1	57	К 72-26с	КП 35	1	57
	КП 86	1	121		КП 91	1	124
К 72-27	КП 26	1	58	К 72-27с	КП 36	1	58
	КП 86	1	121		КП 91	1	124
К 72-28	КП 26	1	58	К 72-28с	КП 36	1	58
	КП 86	1	121		КП 91	1	124
К 72-29	КП 27	1	58	К 72-29с	КП 37	1	58
	КП 86	1	121		КП 91	1	124
К 72-30	КП 28	1	58	К 72-30с	КП 38	1	58
	КП 86	1	121		КП 91	1	124
К 72-31	КП 28	1	58	К 72-31с	КП 38	1	58
	КП 86	1	121		КП 91	1	124
К 72-32	КП 29	1	59	К 72-32с	КП 39	1	60
	КП 86	1	121		КП 91	1	124
К 72-33	КП 30	1	58	К 72-33с	КП 40	1	58
	КП 86	1	121		КП 91	1	124
К 72-34	КП 31	1	59	К 72-34с	КП 41	1	60
	КП 86	1	121		КП 91	1	124
К 72-35	КП 32	1	59	К 72-35с	КП 42	1	60
	КП 86	1	121		КП 91	1	124
				К 72-36с	КП 44	1	60
					КП 91	1	124

1. В скобках приведены параметры укороченных на 100 мм колонн, предназначенных для применения железобетонных подстропильных конструкций с высотой на опоре 700 мм.
2. Выборка стали на колонну дана на листах 57, 58.
3. Количество продольных стержней показано условно.
4. Узел 9 предусматривает опирание на колонну стальных ферм.

ТК 1976	Колонны средних рядов высотой 7,2 м К 72-24 ÷ К 72-35, К 72-24с ÷ К 72-36с	Серия 1.423-3	Выпуск 1	Лист 27

г. Москва
Дата выпуска 1976 г.

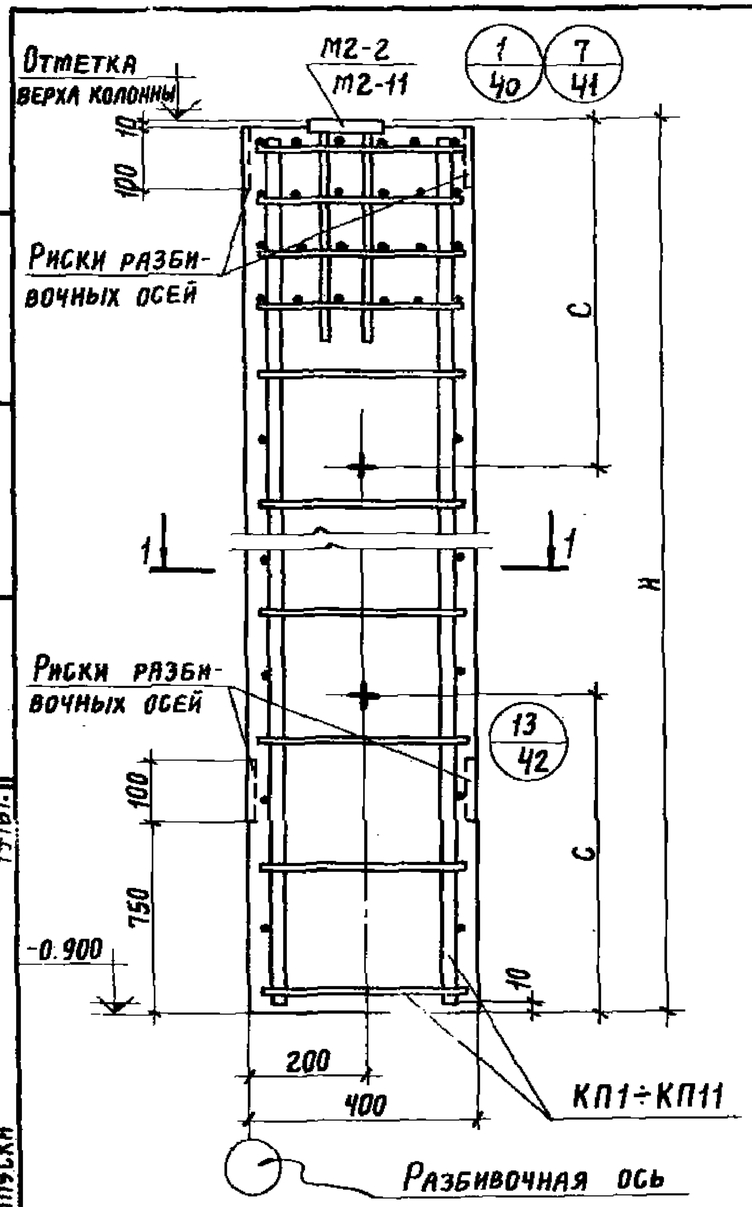

1-1

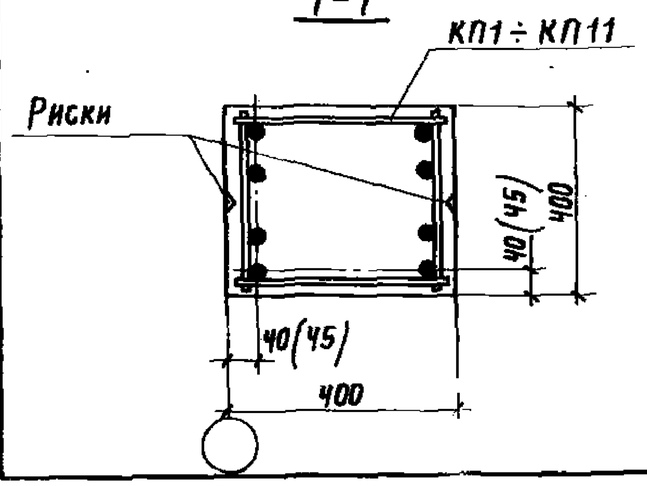

Основные параметры колонн

Отм. верха колонны, м	Марка колонны	Размеры колонны, мм H	Размеры колонны, мм C	Марка бетона	Расход материалов: бетон $м^3$	Расход материалов: сталь кг	Вес колонны т
8,4	К84-1	9300	1900	300	1,49	102,0	3,7
	К84-2					116,7	
	К84-3					135,9	
	К84-4					167,9	
	К84-5					168,8	
	К84-6					198,8	
	К84-7					230,8	
	К84-8					249,0	
	К84-9					317,3	3,9
	К84-10					376,6	4,0
	К84-11					474,7	4,1
8,4	К84-2С	9300	1900	300	1,49	124,9	3,7
	К84-3С					144,1	
	К84-4С					176,1	
	К84-5С					177,0	
	К84-6С					207,0	
	К84-7С					239,0	
	К84-8С					257,2	
	К84-9С					325,5	3,9
	К84-10С					384,8	4,0
	К84-11С					482,9	4,1

Спецификация арматурных и закладных изделий на колонну

Марка колонны	Марка изделия	Кол. шт.	№ листа вып.2
К84-1	КП1	1	69
	М2-2	1	125
К84-2	КП2	1	69
	М2-2	1	125
К84-3	КП3	1	69
	М2-2	1	125
К84-4	КП4	1	69
	М2-2	1	125
К84-5	КП5	1	71
	М2-2	1	125
К84-6	КП6	1	71
	М2-2	1	125
К84-7	КП7	1	71
	М2-2	1	125
К84-8	КП8	1	71
	М2-2	1	125
К84-9	КП9	1	71
	М2-2	1	125
К84-10	КП10	1	72
	М2-2	1	125
К84-11	КП11	1	72
	М2-2	1	125

Марка колонны	Марка изделия	Кол. шт.	№ листа вып.2
К84-2С	КП2	1	69
	М2-11	1	130
К84-3С	КП3	1	69
	М2-11	1	130
К84-4С	КП4	1	69
	М2-11	1	130
К84-5С	КП5	1	71
	М2-11	1	130
К84-6С	КП6	1	71
	М2-11	1	130
К84-7С	КП7	1	71
	М2-11	1	130
К84-8С	КП8	1	71
	М2-11	1	130
К84-9С	КП9	1	71
	М2-11	1	130
К84-10С	КП10	1	72
	М2-11	1	130
К84-11С	КП11	1	72
	М2-11	1	130

1. Выборка стали на колонну дана на листах 59,60.
2. Количество продольных стержней показано условно.
3. Узел 7 предусматривает опирание на колонну стальных ферм.

ТК 1976	Колонны крайних рядов высотой 8,4 м К84-1 ÷ К84-11, К84-2С ÷ К84-11С	Серия 1.423-3	
		Выпуск 1	Лист 28

ПРОМСТРОЙПРОЕКТ г. Москва
Гл. инж. пр. Григорьев
Рук. бригады Акишина
Дата выпуска 1976 г.

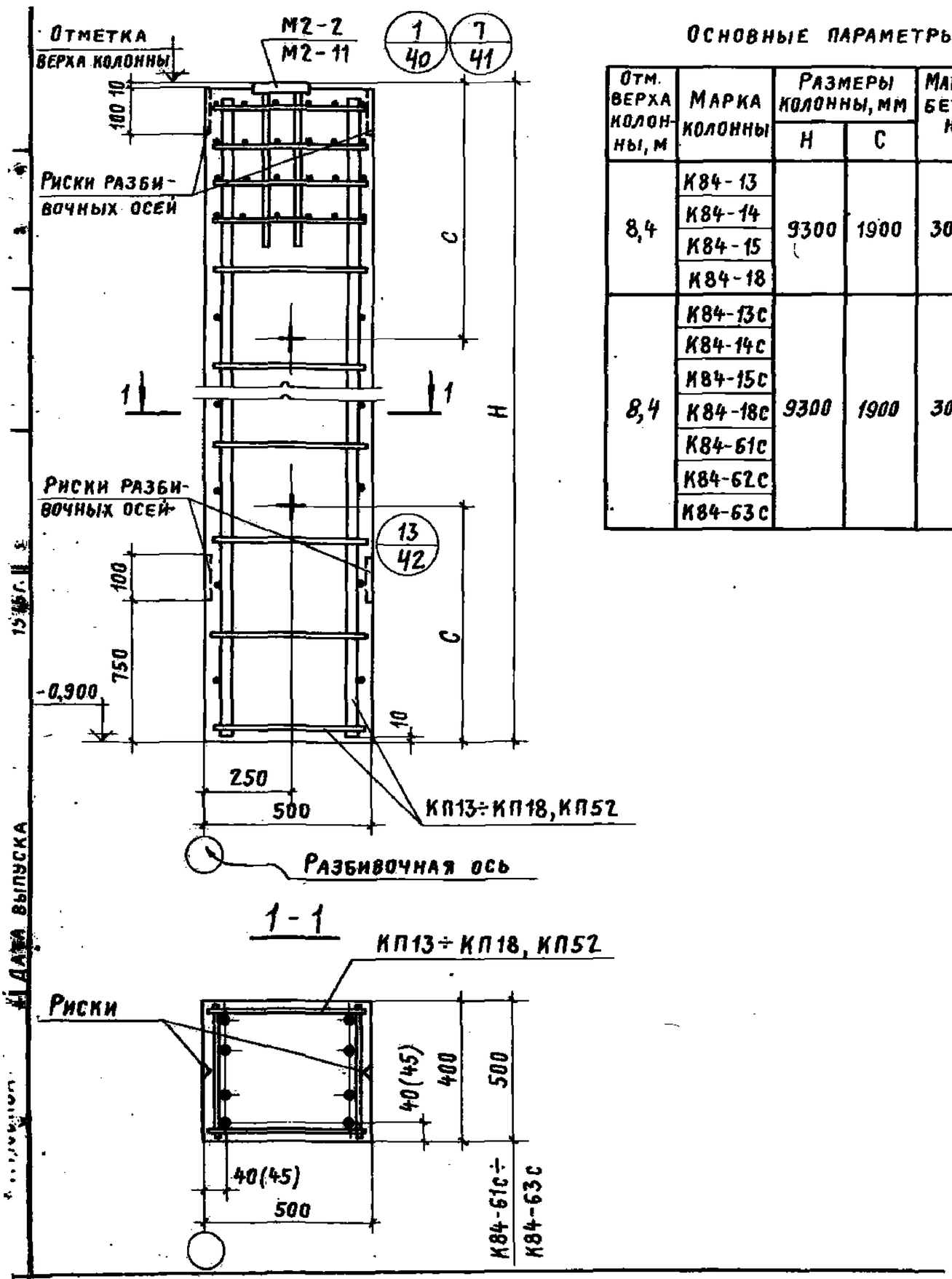

Основные параметры колонн

Отм. верха колонны, м	Марка колонны	Размеры колонны, мм H	Размеры колонны, мм C	Марка бетона	Расход материалов: бетон м3	Расход материалов: сталь кг	Вес колонны т
8,4	К84-13	9300	1900	300	1,86	171,1	4,7
	К84-14					171,8	
	К84-15					233,8	
	К84-18					450,0	4,9
8,4	К84-13с	9300	1900	300	1,86	179,3	4,7
	К84-14с					180,0	
	К84-15с					242,0	
	К84-18с					458,2	4,9
	К84-61с				2,33	326,4	5,8
	К84-62с					443,8	
	К84-63с					481,7	

Спецификация арматурных и закладных изделий на колонну

Марка колонны	Марка изделия	Кол. шт.	№ листа вып. 2
К84-13	КП13	1	69
	М2-2	1	125
К84-14	КП14	1	70
	М2-2	1	125
К84-15	КП15	1	70
	М2-2	1	125
К84-18	КП18	1	72
	М2-2	1	125

Марка колонны	Марка изделия	Кол. шт.	№ листа вып. 2
К84-13с	КП13	1	69
	М2-11	1	130
К84-14с	КП14	1	70
	М2-11	1	130
К84-15с	КП15	1	70
	М2-11	1	130
К84-18с	КП18	1	72
	М2-11	1	130
К84-61с	КП16	1	70
	М2-11	1	130
К84-62с	КП17	1	72
	М2-11	1	130
К84-63с	КП52	1	72
	М2-11	1	130

1. Выборка стали на колонну дана на листах 59, 60, 64.
2. Количество продольных стержней показано условно.
3. Узел 7 предусматривает опирание на колонну стальных ферм.

ТК	Колонны крайних рядов высотой 8,4 м	Серия 1.423-3	
16	К84-13÷К84-15, К84-18, К84-13с÷К84-15с, К84-18с, К84-61с÷К84-63с	Выпуск 1	Лист 29

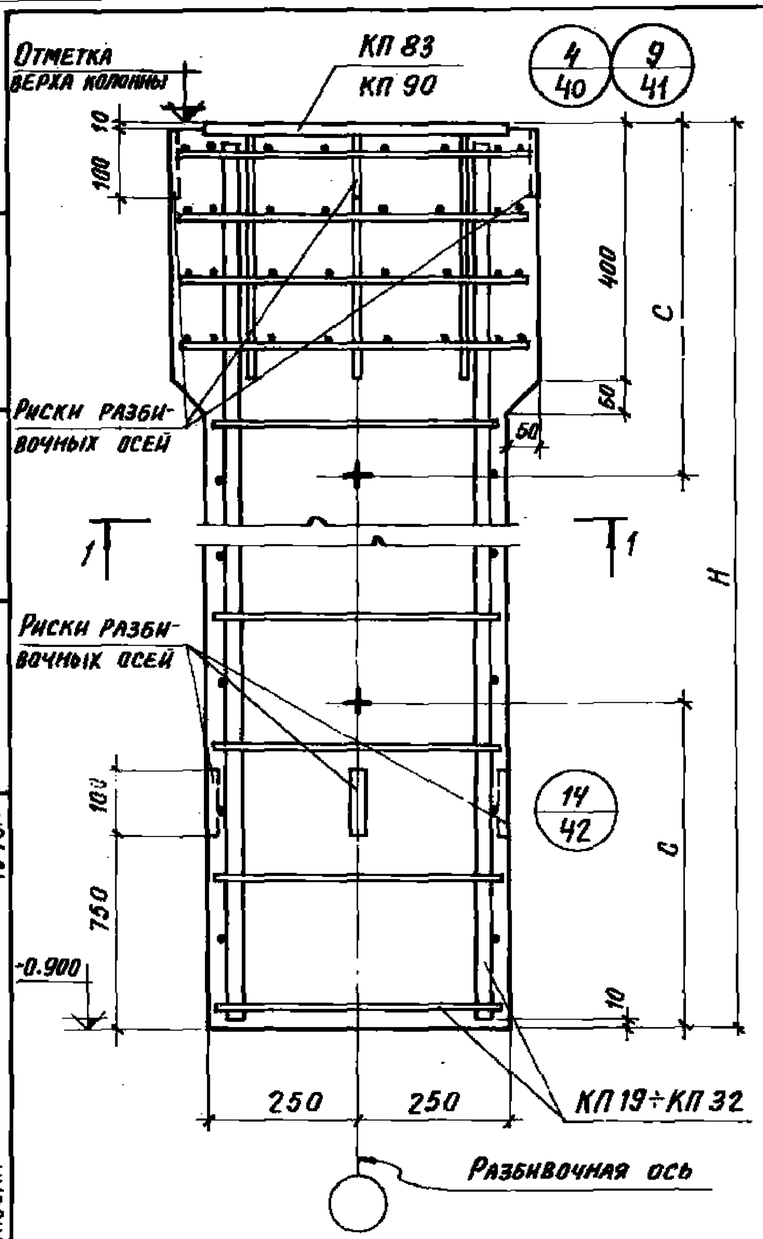

1 - 1

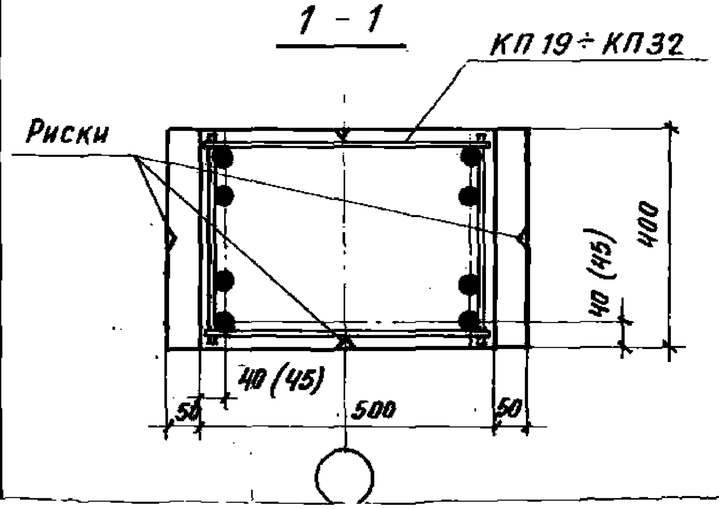

Основные параметры колонн

Отм. верха колонны м	Марка колонны	Размеры колонны, мм H	Размеры колонны, мм C	Марка бетона	Расход материалов бетон м3	Расход материалов сталь кг	Вес колонны т
8,4	К84-19	9300	1900	300	1,88	135,3	4,7
	К84-20					154,5	
	К84-21					186,5	
	К84-22					187,2	
	К84-23					217,2	
	К84-24					249,2	
	К84-25					267,4	
	К84-26					312,8	
	К84-27					331,1	
	К84-28					376,8	
	К84-29					390,6	
	К84-30					494,5	5,0
	К84-31					606,3	5,1
8,4	К84-19с	9300	1900	300	1,88	149,9	4,7
	К84-21с					201,1	
	К84-22с					201,8	
	К84-23с					231,8	
	К84-24с					263,8	
	К84-25с					282,0	
	К84-26с					327,4	
	К84-27с					345,7	
	К84-28с					391,4	
	К84-29с					405,2	
	К84-30с					509,1	5,0
	К84-31с					620,9	5,1
	К84-32с					645,8	5,2

Спецификация арматурных и закладных изделий на колонну

Марка колонны	Марка изделия	Кол. шт.	№ листа вып. 2
К84-19	КП 19	1	73
	КП 83	1	120
К84-20	КП 20	1	73
	КП 83	1	120
К84-21	КП 21	1	73
	КП 83	1	120
К84-22	КП 22	1	74
	КП 83	1	120
К84-23	КП 23	1	74
	КП 83	1	120
К84-24	КП 24	1	74
	КП 83	1	120
К84-25	КП 25	1	74
	КП 83	1	120
К84-26	КП 26	1	75
	КП 83	1	120
К84-27	КП 27	1	74
	КП 83	1	120
К84-28	КП 28	1	75
	КП 83	1	120
К84-29	КП 29	1	75
	КП 83	1	120
К84-30	КП 30	1	75
	КП 83	1	120
К84-31	КП 31	1	76
	КП 83	1	120

Марка колонны	Марка изделия	Кол. шт.	№ листа вып. 2
К84-19с	КП 19	1	73
	КП 90	1	123
К84-21с	КП 21	1	73
	КП 90	1	123
К84-22с	КП 22	1	74
	КП 90	1	123
К84-23с	КП 23	1	74
	КП 90	1	123
К84-24с	КП 24	1	74
	КП 90	1	123
К84-25с	КП 25	1	74
	КП 90	1	123
К84-26с	КП 26	1	75
	КП 90	1	123
К84-27с	КП 27	1	74
	КП 90	1	123
К84-28с	КП 28	1	75
	КП 90	1	123
К84-29с	КП 29	1	75
	КП 90	1	123
К84-30с	КП 30	1	75
	КП 90	1	123
К84-31с	КП 31	1	76
	КП 90	1	123
К84-32с	КП 32	1	76
	КП 90	1	123

1. Выборка стали на колонну дана на листах 59, 60, 61, 62.
2. Количество продольных стержней показано условно.
3. Узел 9 предусматривает опирание на колонну стальных ферм.

ТК 1976	Колонны средних рядов высотой 8,4 м К84-19÷К84-31, К84-19с, К84-21с÷К84-32с	Серия 1.423-3 Выпуск Лист

Гл. конструктор Гл. инж. пр-та Рук. бригады Дата выпуска
Григорьев Акишина 1976г.
Сергеев
Гипроцветмет г. Москва

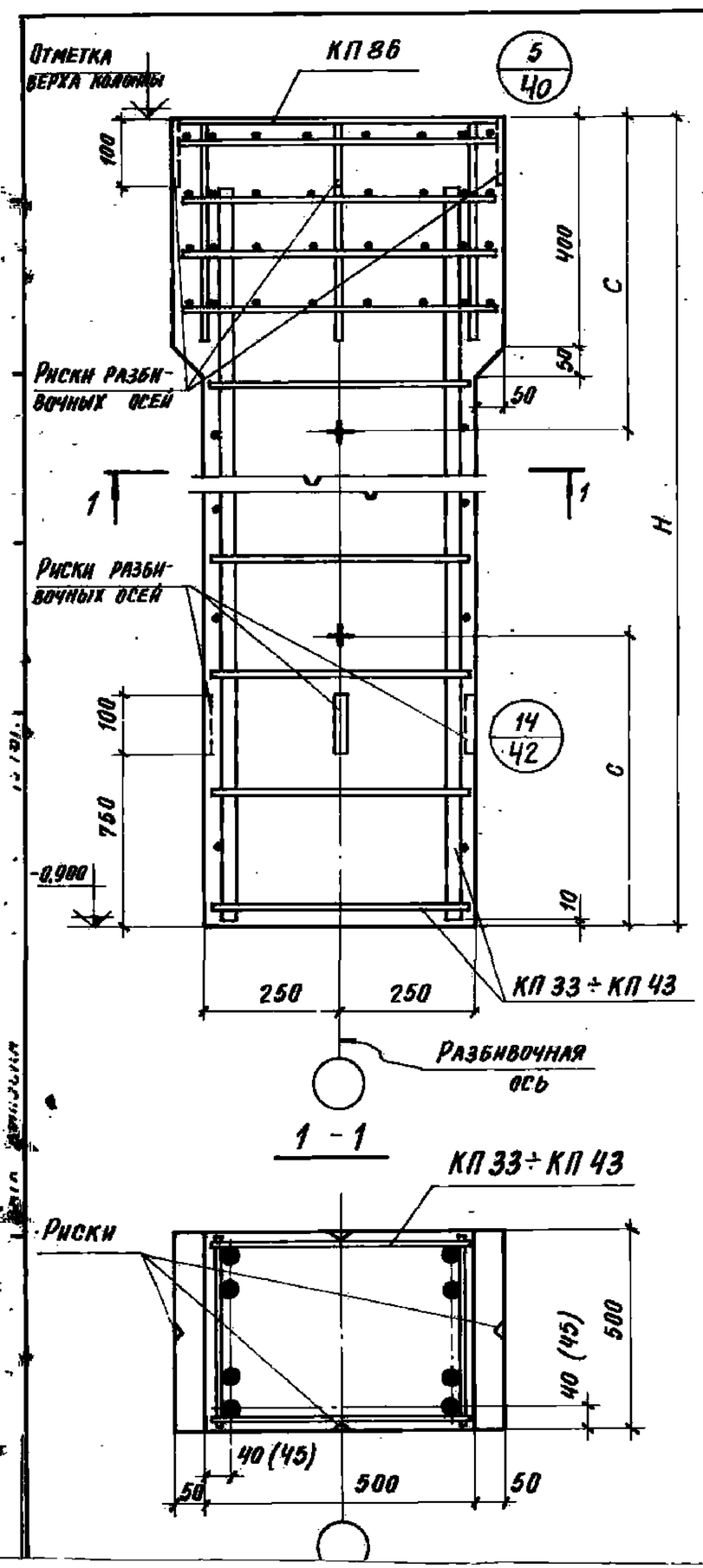

Основные параметры колонн

Отм. верха колонны м	Марка колонны	Размеры колонны, мм H	Размеры колонны, мм C	Марка бетона	Расход материалов: бетон м3	Расход материалов: сталь кг	Вес колонны т
7,8 (7,7)	К84-33	8700 (8600)	1900	300	2,2 (2,17)	145,8	5,5 (5,4)
	К84-34			400		145,8	
	К84-35			300		175,4	
	К84-36			400		175,4	
	К84-37			300		179,5	
	К84-38			400		179,5	
	К84-39			300		207,9	
	К84-40			400		207,9	
	К84-41			300		237,5	
	К84-42			400		237,5	
	К84-43			300		256,2	
	К84-44			400		256,2	
	К84-45			300		317,4	
	К84-46			400		317,4	
	К84-47					368,4	
	К84-48					429,0	
	К84-49					458,5	
	К84-50			300		519,1	5,8

Спецификация арматурных и закладных изделий на колонну

Марка колонны	Марка изделия	Кол. шт.	№ листа вып. 2
К84-33	КП 33	1	73
	КП 86	1	121
К84-34	КП 33	1	73
	КП 86	1	121
К84-35	КП 34	1	73
	КП 86	1	121
К84-36	КП 34	1	73
	КП 86	1	121
К84-37	КП 35	1	74
	КП 86	1	121
К84-38	КП 35	1	74
	КП 86	1	121
К84-39	КП 36	1	74
	КП 86	1	121
К84-40	КП 36	1	74
	КП 86	1	121
К84-41	КП 37	1	74
	КП 86	1	121

Марка колонны	Марка изделия	Кол. шт.	№ листа вып. 2
К84-42	КП 37	1	74
	КП 86	1	121
К84-43	КП 38	1	77
	КП 86	1	121
К84-44	КП 38	1	77
	КП 86	1	121
К84-45	КП 39	1	77
	КП 86	1	121
К84-46	КП 39	1	77
	КП 86	1	121
К84-47	КП 40	1	78
	КП 86	1	121
К84-48	КП 41	1	78
	КП 86	1	121
К84-49	КП 42	1	78
	КП 86	1	121
К84-50	КП 43	1	76
	КП 86	1	121

1. В скобках приведены параметры укороченных на 100 мм колонн, предназначенных для применения железобетонных подстропильных конструкций с высотой на опоре 700 мм.
2. Выборка стали на колонну дана на листах 61, 63.
3. Количество продольных стержней показано условно.

ТК 1976	Колонны средних рядов высотой 8,9 м К84-33 ÷ К84-60	Серия 1.423-3 Выпуск 1 Лист 31

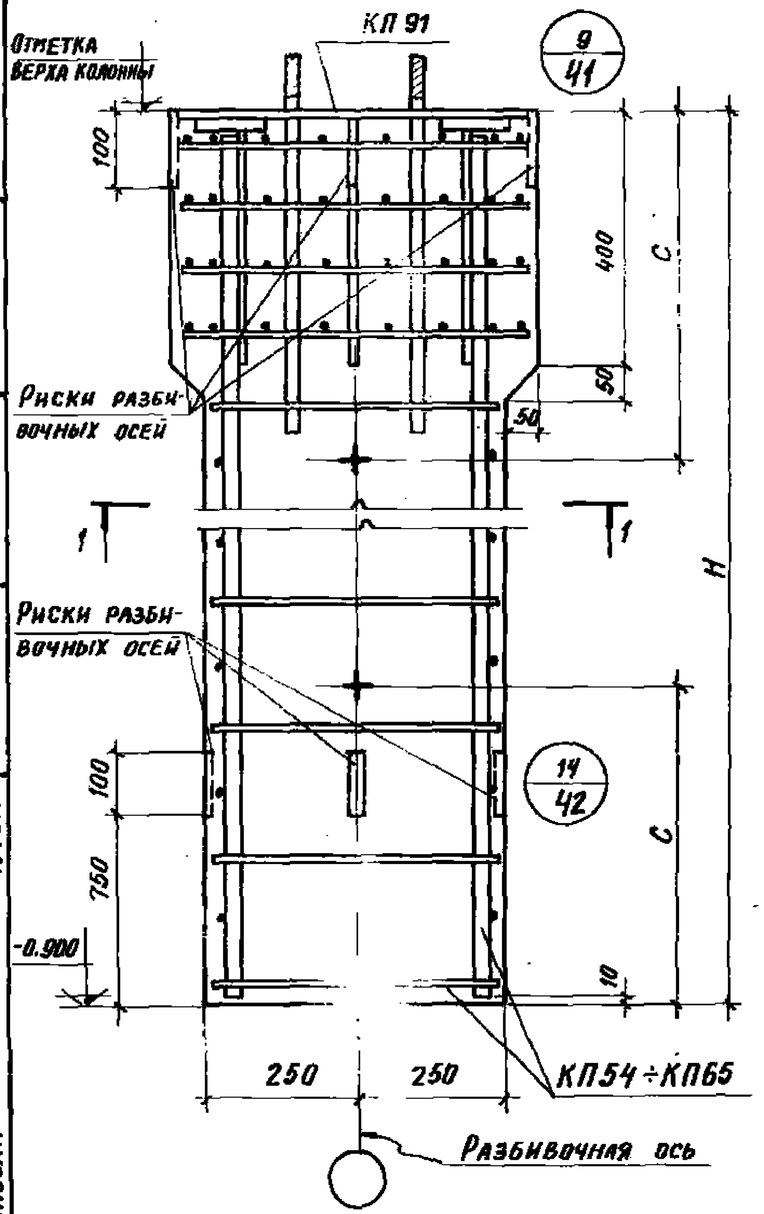

1 – 1

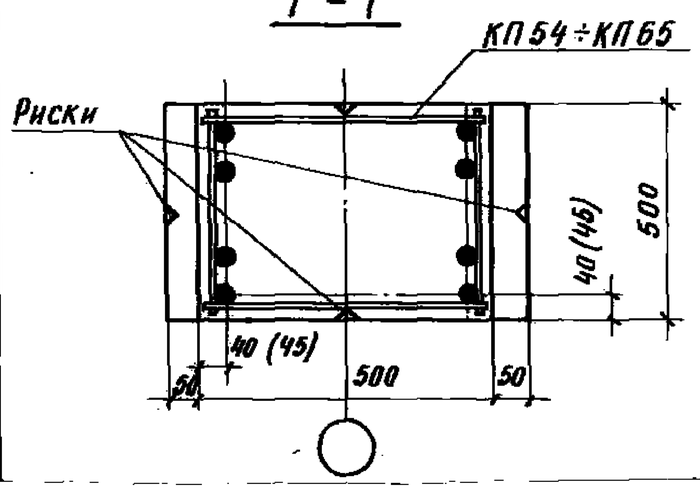

Основные параметры колонн

Отм. верха колонны м	Марка колонны	Размеры колонны, мм H	Размеры колонны, мм C	Марка бетона	Расход материалов бетон м3	Расход материалов сталь кг	Вес колонны т
8,4	К84-33с	9300	1900	300	2,35	171,7	5,9
	К84-34с			400		171,7	
	К84-35с			300		203,7	
	К84-36с			400		203,7	
	К84-37с			300		203,8	
	К84-38с			400		203,8	
	К84-39с			300		233,8	
	К84-40с			400		233,8	
	К84-41с			300		265,8	
	К84-42с			400		265,8	
	К84-43с			300		284,0	
	К84-44с			400		284,0	
	К84-45с			300		348,0	
	К84-46с			400		348,0	
	К84-47с					407,4	
	К84-48с					473,8	
	К84-49с					503,3	
	К84-50с			300		569,1	6,2
	К84-51с			400		625,1	6,3

Спецификация арматурных и закладных изделий на колонну

Марка колонны	Марка изделия	Кол. шт.	№ листа вып. 2
К84-33с	КП 54	1	73
	КП 91	1	124
К84-34с	КП 54	1	73
	КП 91	1	124
К84-35с	КП 55	1	73
	КП 91	1	124
К84-36с	КП 55	1	73
	КП 91	1	124
К84-37с	КП 56	1	79
	КП 91	1	124
К84-38с	КП 56	1	79
	КП 91	1	124
К84-39с	КП 57	1	79
	КП 91	1	124
К84-40с	КП 57	1	79
	КП 91	1	124
К84-41с	КП 58	1	79
	КП 91	1	124
К84-42с	КП 58	1	79
	КП 91	1	124

Марка колонны	Марка изделия	Кол. шт.	№ листа вып. 2
К84-43с	КП 59	1	79
	КП 91	1	124
К84-44с	КП 59	1	79
	КП 91	1	124
К84-45с	КП 60	1	79
	КП 91	1	124
К84-46с	КП 60	1	79
	КП 91	1	124
К84-47с	КП 61	1	81
	КП 91	1	124
К84-48с	КП 62	1	81
	КП 91	1	124
К84-49с	КП 63	1	81
	КП 91	1	124
К84-50с	КП 64	1	81
	КП 91	1	124
К84-51с	КП 65	1	81
	КП 91	1	124

1. Выборка стали на колонну дана на листах 62, 64.
2. Количество продольных стержней показано условно.

ТК 1976	Колонны средних рядов высотой 8,4 м К84-33с ÷ К84-51с	Серия 1.423-3 Выпуск 1 Лист 30

Гл. инж. пр-та Григорьев
Рук. бригады Акишина
Дата выпуска 1976 г.

ПРОМСТРОЙПРОЕКТ г. Москва

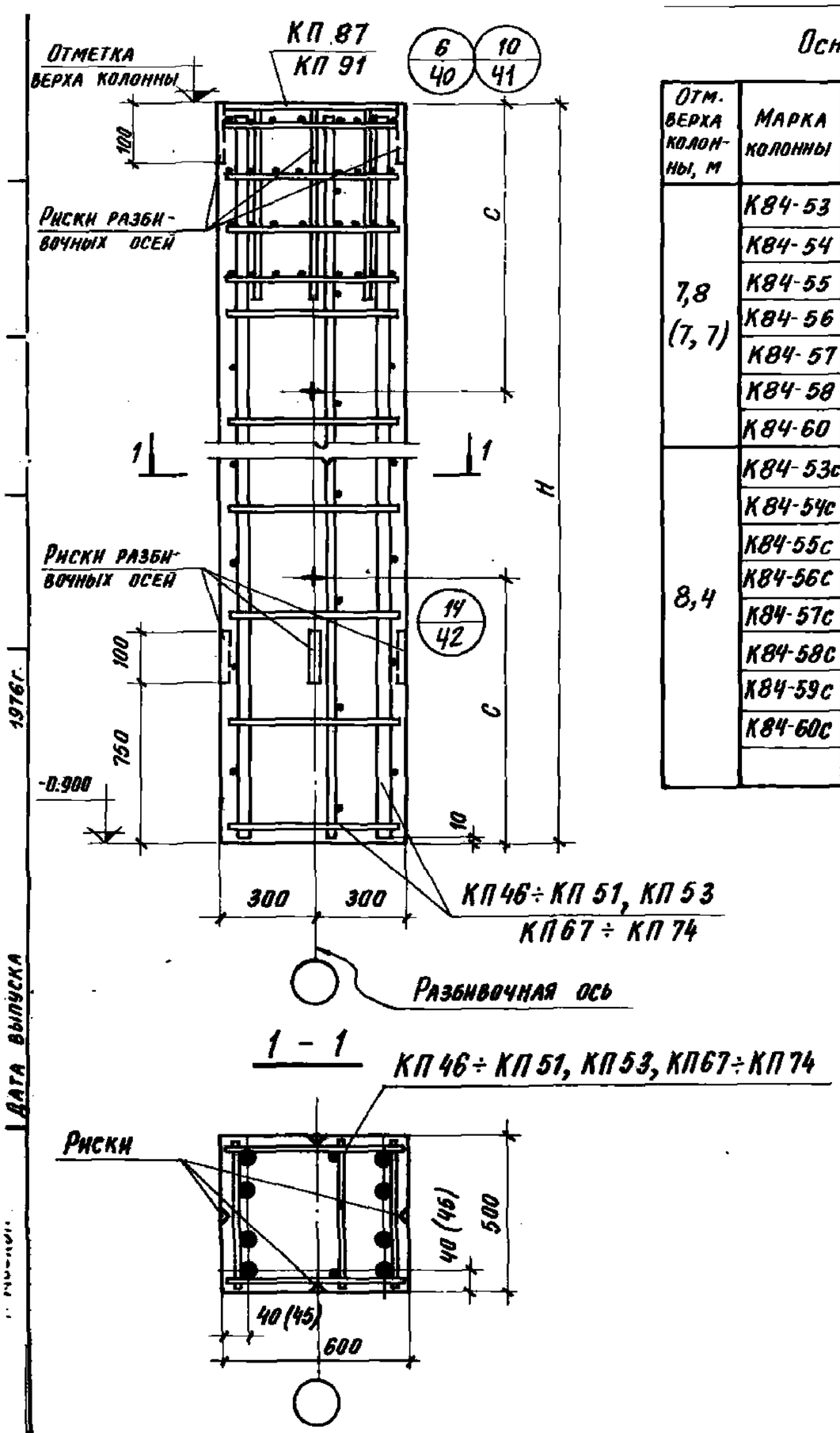

Основные параметры колонн

Отм. верха колонны, м	Марка колонны	Размеры колонны, мм H	Размеры колонны, мм C	Марка бетона	Расход материалов: бетон м3	Расход материалов: сталь кг	Вес колонны т
7,8 (7,7)	К84-53	8700 (8600)	1900	300	2,60 (2,58)	226,4	6,5
	К84-54			400		256,0	
	К84-55					274,2	
	К84-56					336,0	
	К84-57					386,4	
	К84-58					447,6	
	К84-60					615,0	6,9
8,4	К84-53с	9300	1900	300	2,8	252,9	7,0
	К84-54с			400		284,9	
	К84-55с					303,1	
	К84-56с					368,1	
	К84-57с					426,5	
	К84-58с					493,9	
	К84-59с					523,4	
	К84-60с					671,1	7,4

Спецификация арматурных и закладных изделий на колонну

Марка колонны	Марка изделия	Кол. шт.	№ листа вып. 2
К84-53	КП 46	1	77
	КП 87	1	121
К84-54	КП 47	1	77
	КП 87	1	121
К84-55	КП 48	1	77
	КП 87	1	121
К84-56	КП 49	1	77
	КП87	1	121
К84-57	КП 50	1	78
	КП87	1	121
К84-58	КП 51	1	78
	КП 87	1	121
К84-60	КП 53	1	76
	КП87	1	121

Марка колонны	Марка изделия	Кол. шт.	№ листа вып. 2
К84-53с	КП 67	1	80
	КП 91	1	124
К84-54с	КП 68	1	80
	КП 91	1	124
К84-55с	КП 69	1	80
	КП 91	1	124
К84-56с	КП 70	1	80
	КП 91	1	124
К84-57с	КП 71	1	82
	КП 91	1	124
К84-58с	КП 72	1	82
	КП 91	1	124
К84-59с	КП 73	1	82
	КП 91	1	124
К84-60с	КП 74	1	82
	КП 91	1	124

1. В скобках приведены параметры укороченных на 100 мм колонн, предназначенных для применения железобетонных подстропильных конструкций с высотой на опоре 700 мм.
2. Выборка стали на колонну дана на листах 63, 64.
3. Количество продольных стержней показано условно.
4. Узел 10 предусматривает опирание на колонну стальных ферм.

ТК 1976	Колонны средних рядов высотой 8,4 м К84-53 ÷ К84-58, К84-60, К84-53с ÷ К84-60с	Серия 1.423-3	Выпуск 1	Лист 33

Дата выпуска

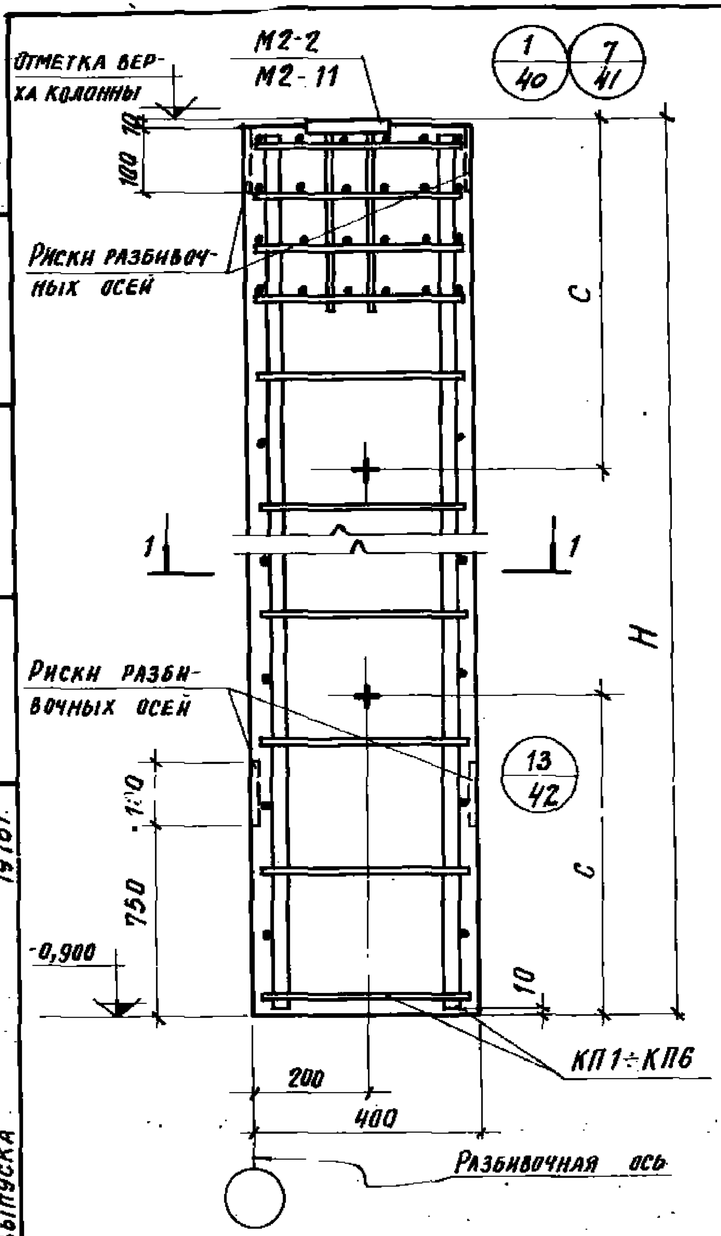

1-1

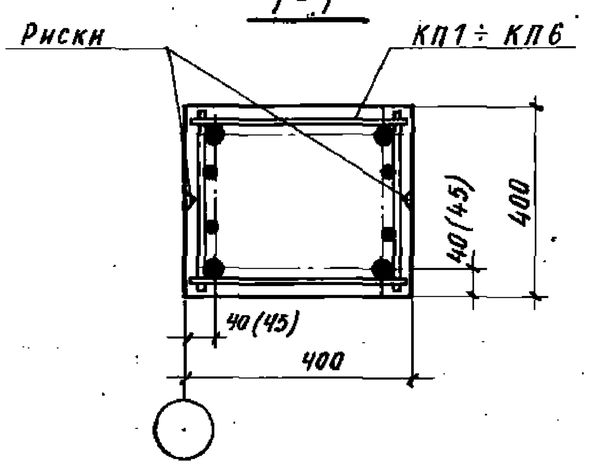

Основные параметры колонн

Отм. верха колонны м	Марка колонны	Размеры колонны, мм H	Размеры колонны, мм C	Марка бетона	Расход материалов: бетон м3	Расход материалов: сталь кг	Вес колонны т
9,6	К96-1	10500	2500	300	1.68	113,7	4.2
	К96-2					130,1	
	К96-3					151,9	
	К96-4					187,3	
	К96-5					185,8	
	К96-6					219,2	
	К96-1С	10500	2500	300	1.68	121,9	4.2
	К96-2С					138,3	
	К96-3С					160,1	
	К96-4С					195,5	
	К96-5С					194,0	
	К96-6С					227,4	

Спецификация арматурных и закладных изделий на колонну

Марка колонны	Марка изделия	Кол. шт.	№ листа вып. 2	Марка колонны	Марка изделия	Кол. шт.	№ листа вып. 2
К96-1	КП1	1	93	К96-1С	КП1	1	93
	М2-2	1	125		М2-11	1	130
К96-2	КП2	1	93	К96-2С	КП2	1	93
	М2-2	1	125		М2-11	1	130
К96-3	КП3	1	93	К96-3С	КП3	1	93
	М2-2	1	125		М2-11	1	130
К96-4	КП4	1	93	К96-4С	КП4	1	93
	М2-2	1	125		М2-11	1	130
К96-5	КП5	1	95	К96-5С	КП5	1	95
	М2-2	1	125		М2-11	1	130
К96-6	КП6	1	95	К96-6С	КП6	1	95
	М2-2	1	125		М2-11	1	130

1. Выборка стали на колонну дана на листах 65,66.
2. Количество продольных стержней показано условно.
3. Узел 7 предусматривает опирание на колонну стальных ферм.

ТК 1976	Колонны крайних рядов высотой 9,6 м К96-1÷К96-6, К96-1С÷К96-6С	Серия 1.423-3	
		Выпуск 1	Лист 34

Гл. инж. пр. Григорьев
Рук. бригады Акишина
Дата выпуска 1976г.
Промстройпроект г. Москва

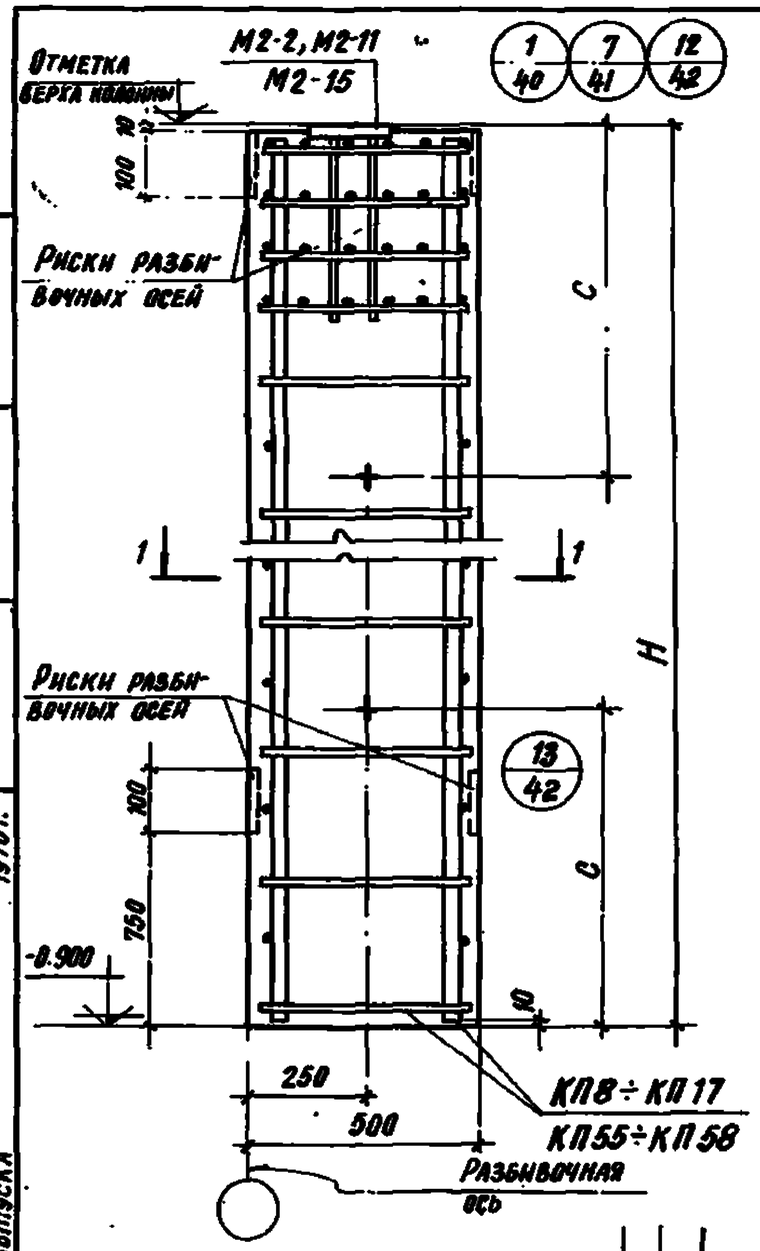

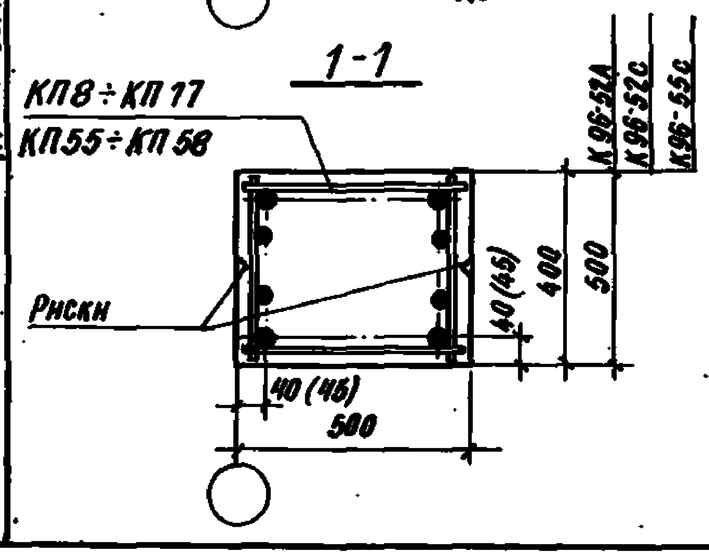

Основные параметры колонн

Отм. верха колонны, м	Марка колонны	Размеры колонны, мм H	Размеры колонны, мм C	Марка бетона	Расход материалов: бетон м³	Расход материалов: сталь кг	Вес колонны т
9,6	К96-8	10500	2500	300	2.10	133,3	5.3
	К96-9					155,1	
	К96-10					189,2	
	К96-11					189,0	
	К96-12					222,4	
	К96-13					279,2	
	К96-14					326,5	
	К96-15					349,5	
	К96-16					397,6	
	К96-17					491,0	5.5
	К96-52А				2.63	481,3	6.6
	К96-54				2.10	681,0	5.7
	К96-8с	10500	2500	380	2.10	141,5	5.3
	К96-9с					163,3	
	К96-10с					197,4	
	К96-11с					197,2	
	К96-12с					230,6	
	К96-13с					287,4	
	К96-14с					334,7	
	К96-15с					357,7	
	К96-16с					405,8	
	К96-17с					499,2	5.5
	К96-52с				2.63	488,4	6.6
	К96-53с				2.10	599,6	5.6
	К96-54с					689,2	5,7
	К96-55с				2.63	604,0	6.9

Спецификация арматурных и закладных изделий на колонну

Марка колонны	Марка изделия	Кол. шт	№ листа вып 2
К96-8	КП8	1	94
	М2-2	1	125
К96-9	КП9	1	94
	М2-2	1	125
К96-10	КП10	1	94
	М2-2	1	125
К96-11	КП11	1	96
	М2-2	1	125
К96-12	КП12	1	96
	М2-2	1	125
К96-13	КП13	1	96
	М2-2	1	125
К96-14	КП14	1	96
	М2-2	1	125
К96-15	КП15	1	96
	М2-2	1	125
К96-16	КП16	1	97
	М2-2	1	125
К96-17	КП17	1	97
	М2-2	1	125
К96-52А	КП55	1	97
	М2-15	1	134
К96-54	КП56	1	97
	М2-2	1	125

Марка колонны	Марка изделия	Кол. шт.	№ листа вып 2
К96-8с	КП8	1	94
	М2-11	1	130
К96-9с	КП9	1	94
	М2-11	1	130
К96-10с	КП10	1	94
	М2-11	1	130
К96-11с	КП11	1	96
	М2-11	1	130
К96-12с	КП12	1	96
	М2-11	1	130
К96-13с	КП13	1	96
	М2-11	1	130
К96-14с	КП14	1	96
	М2-11	1	130
К96-15с	КП15	1	96
	М2-11	1	130
К96-16с	КП16	1	97
	М2-11	1	130
К96-17с	КП17	1	97
	М2-11	1	130
К96-52с	КП55	1	97
	М2-11	1	130
К96-53с	КП57	1	97
	М2-11	1	130
К96-54с	КП56	1	97
	М2-11	1	130
К96-55с	КП58	1	97
	М2-11	1	130

1. Выборка стали на колонну дана на листах 65, 66.
2. Количество продольных стержней показано условно.
3. Узел 12 дан для колонны К96-52А.
4. Узел 7 предусматривает опирание на колонну стальных ферм. Узел 12 предусматривает опирание на колонну железобетонных стропильных конструкций со связями.

ТК 1976	Колонны крайних рядов высотой 9,6 м К96-8 ÷ К96-17, К96-52А, К96-54, К96-8с ÷ К96-17с, К96-52с ÷ К96-55с	Серия 1.423-3	
		Выпуск 1	Лист 35

Рук. бюро Акишина
Дата выпуска
г. Москва

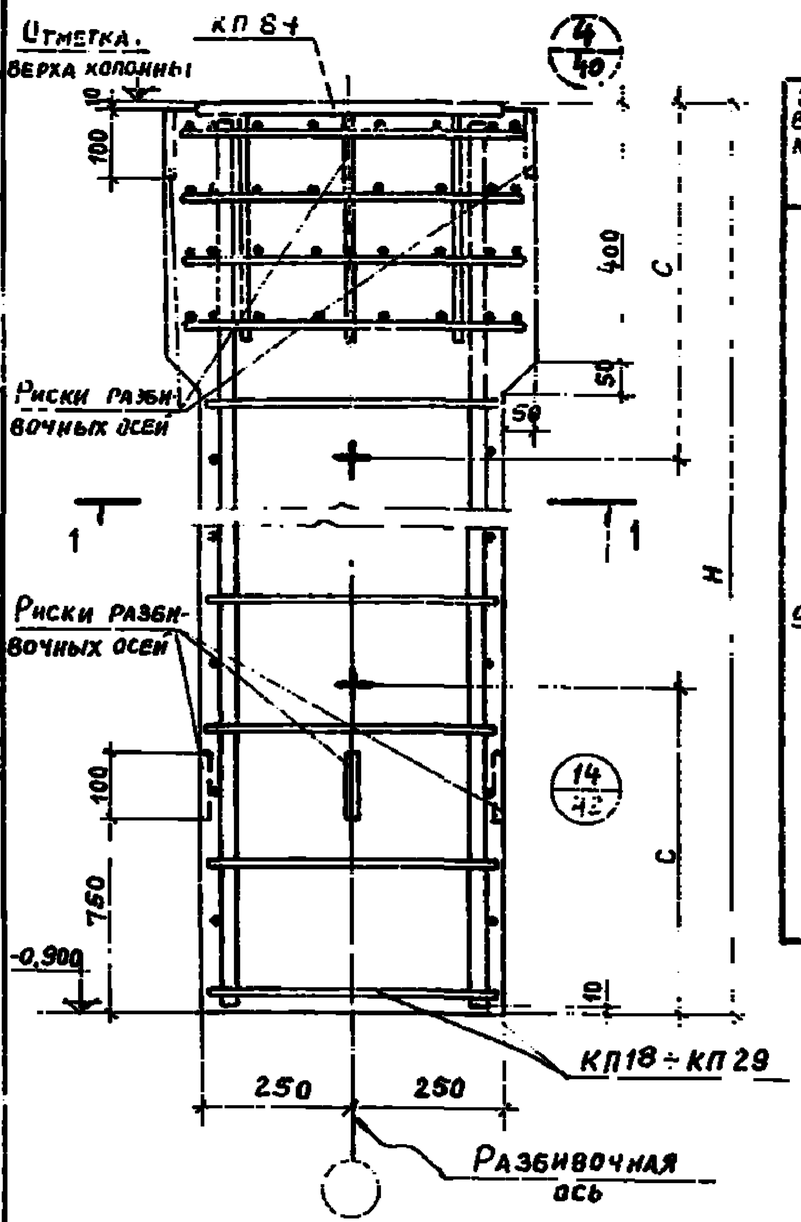

1 - 1

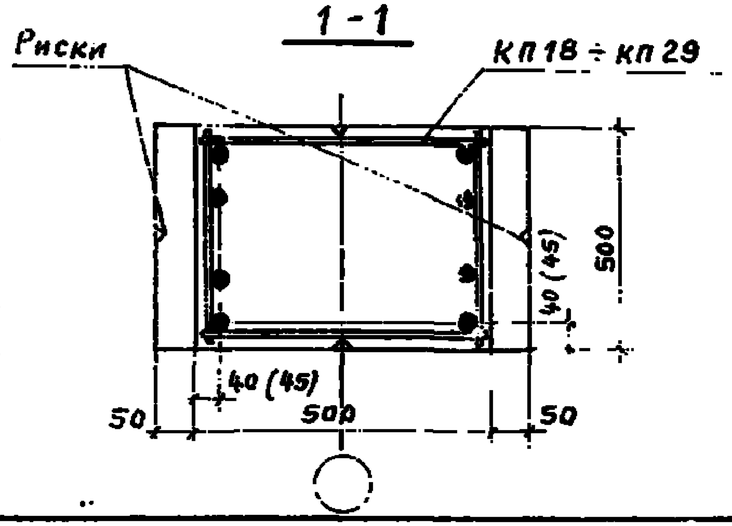

Основные параметры колонн

Отм. верха колонны м	Марка колонны	Размеры колонны, мм H	Размеры колонны, мм C	Марка бетона	Расход материалов: бетон м³	Расход материалов: сталь кг	Вес колонны т
9,6	К96-18	10500	2500	300	2,65	174,0	6,6
	К96-19					207,9	
	К96-20					207,9	
	К96-21					241,3	
	К96-22					277,9	
	К96-23					298,1	
	К96-24			400		298,1	
	К96-25			300		346,1	
	К96-26					369,1	
	К96-27			400		369,1	
	К96-28			300		430,3	
	К96-29			400		430,3	
	К96-30			300		496,9	
	К96-31					534,5	
	К96-32			400		534,5	
	К96-33			300		612,5	7,0

Спецификация арматурных и закладных изделий на колонну

Марка колонны	Марка изделия	Кол. шт.	№ листа вып.2	Марка колонны	Марка изделия	Кол. шт.	№ листа вып.2
К96-18	КП 18	1	98	К96-26	КП 25	1	99
	КП 84	1	120		КП 84	1	120
К96-19	КП 19	1	98	К96-27	КП 25	1	99
	КП 84	1	120		КП 84	1	120
К96-20	КП 20	1	98	К96-28	КП 26	1	101
	КП 84	1	120		КП 84	1	120
К96-21	КП 21	1	98	К96-29	КП 26	1	101
	КП 84	1	120		КП 84	1	120
К96-22	КП 22	1	99	К96-30	КП 27	1	101
	КП 84	1	120		КП 84	1	120
К96-23	КП 23	1	99	К96-31	КП 28	1	101
	КП 84	1	120		КП 84	1	120
К96-24	КП 23	1	99	К96-32	КП 28	1	101
	КП 84	1	120		КП 84	1	120
К96-25	КП 24	1	99	К96-33	КП 29	1	101
	КП 84	1	120		КП 84	1	120

1. Выборка стали на колонну дана на листе 67
2. Количество продольных стержней показано условно.

ТК 1976	Колонны средних рядов высотой 9,6 м К96-18 ÷ К96-33	Серия 1.423-3 Выпуск 1 Лист 36

Цемстройпроект г. Москва
Рук. бригады Акшина
Дата выпуска 1976 г.

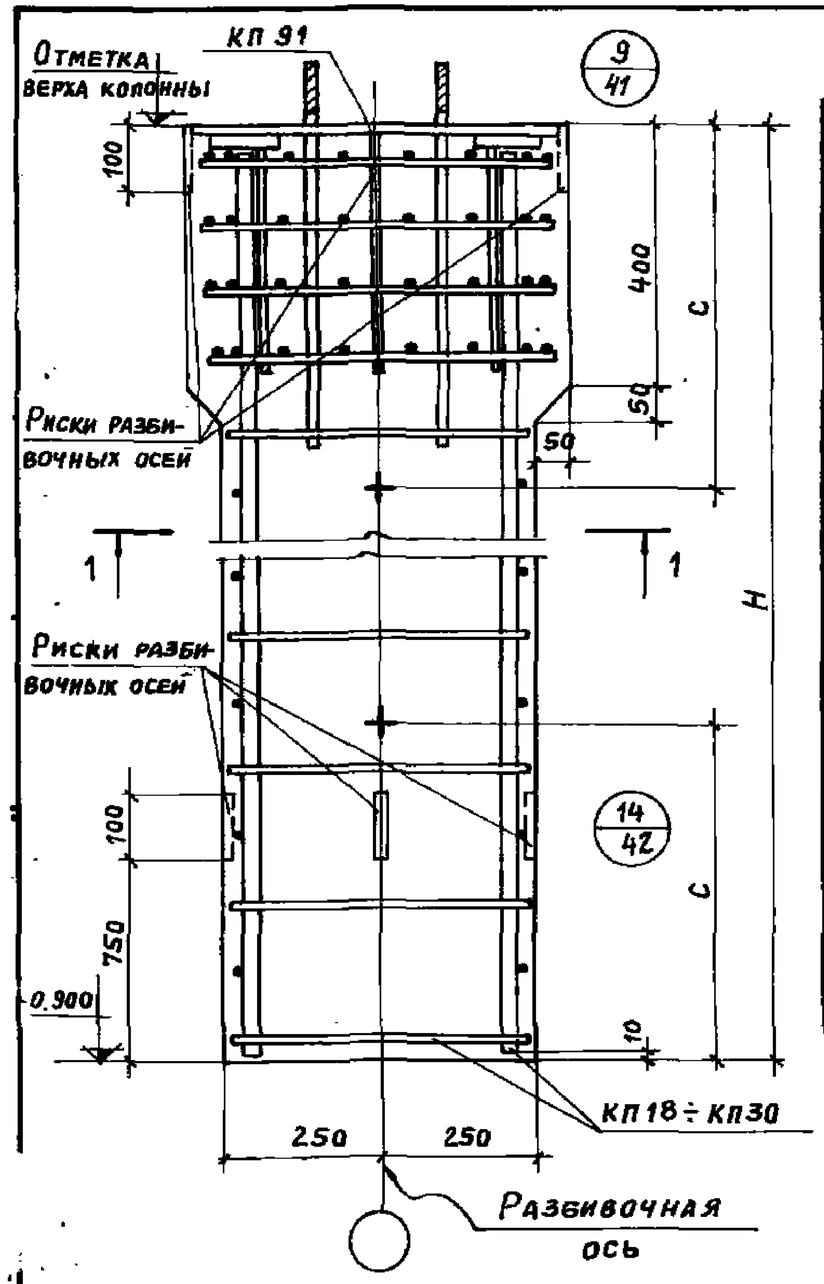

1 - 1

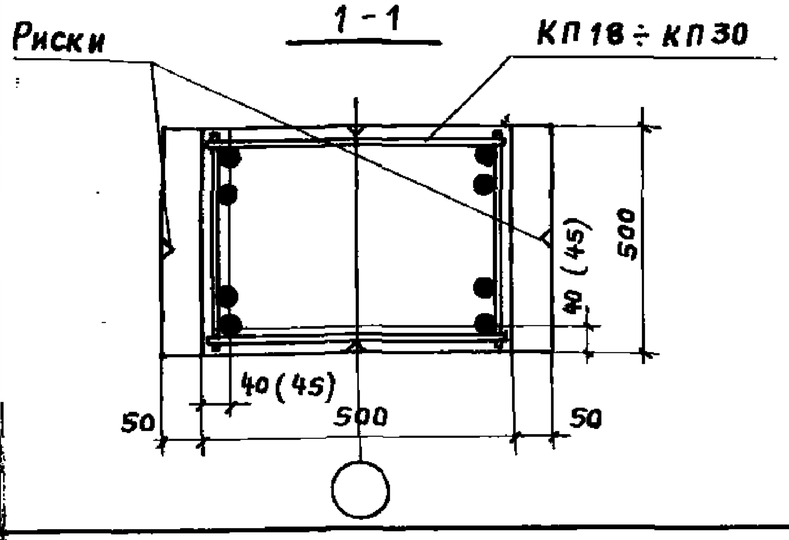

Основные параметры колонн

Отм. верха колонны м	Марка колонны	Размеры колонны, мм H	Размеры колонны, мм C	Марка бетона	Расход материалов: бетон м³	Расход материалов: сталь кг	Вес колонны т
9,6	К96-18С	10500	2500	300	2,65	187,3	6,6
	К96-19С					221,2	
	К96-20С					221,2	
	К96-21С					254,6	
	К96-22С					291,2	
	К96-23С					311,4	
	К96-24С			400		311,4	
	К96-25С			300		359,4	
	К96-26С					382,4	
	К96-27С			400		382,4	
	К96-28С			300		443,6	
	К96-29С			400		443,6	
	К96-30С			300		510,2	
	К96-31С					547,8	
	К96-32С			400		547,8	
	К96-33С			300		625,8	7,0
	К96-34С			400		689,0	

Спецификация арматурных и закладных изделий на колонну

Марка колонны	Марка изделия	Кол. шт.	№ листа вып. 2
К96-18С	КП 18	1	98
	КП 91	1	124
К96-19С	КП 19	1	98
	КП 91	1	124
К96-20С	КП 20	1	98
	КП 91	1	124
К96-21С	КП 21	1	98
	КП 91	1	124
К96-22С	КП 22	1	99
	КП 91	1	124
К96-23С	КП 23	1	99
	КП 91	1	124
К96-24С	КП 23	1	99
	КП 91	1	124
К96-25С	КП 24	1	99
	КП 91	1	124
К96-26С	КП 25	1	99
	КП 91	1	124

Марка колонны	Марка изделия	Кол. шт.	№ листа вып. 2
К96-27С	КП 25	1	99
	КП 91	1	124
К96-28С	КП 26	1	101
	КП 91	1	124
К96-29С	КП 26	1	101
	КП 91	1	124
К96-30С	КП 27	1	101
	КП 91	1	124
К96-31С	КП 28	1	101
	КП 91	1	124
К96-32С	КП 28	1	101
	КП 91	1	124
К96-33С	КП 29	1	101
	КП 91	1	124
К96-34С	КП 30	1	101
	КП 91	1	124

1. Выборка стали на колонну дана на листе 68.
2. Количество продольных стержней показано условно.

ТК 1976	Колонны средних рядов высотой 9,6 м К96-18С ÷ К96-34С	Серия 1.423-3 Выпуск 1 Лист 37

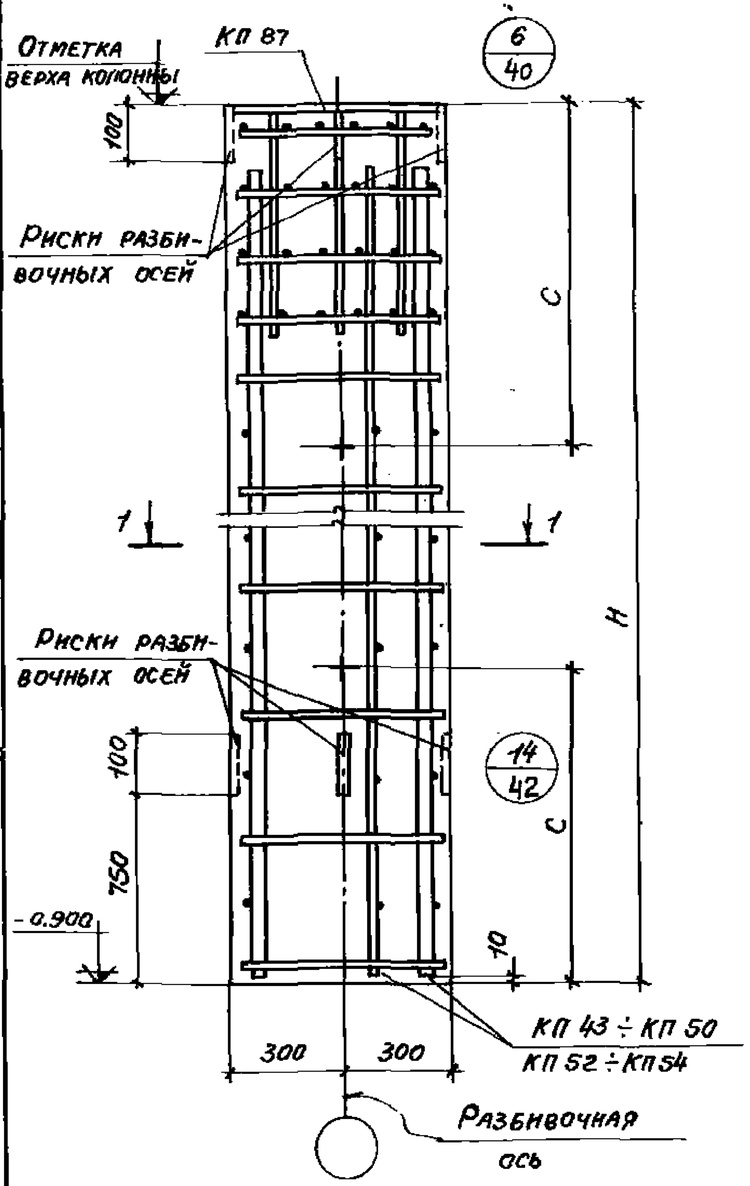

1-1

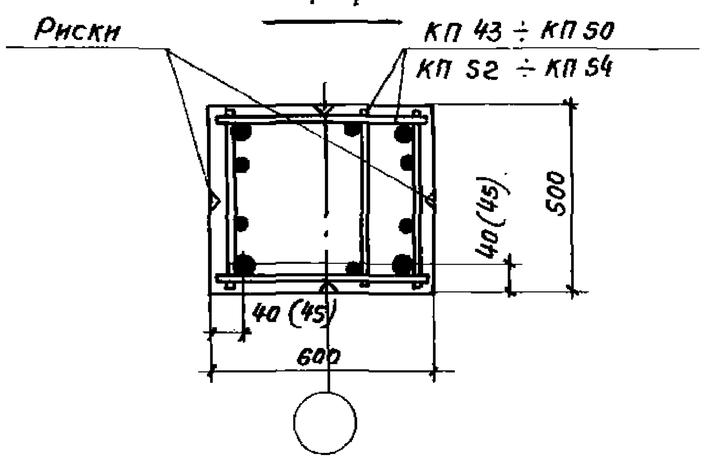

Основные параметры колонн

Отм. верха колонны м	Марка колонны	Размеры колонны, мм H	Размеры колонны, мм C	Марка бетона	Расход материалов: бетон м³	Расход материалов: сталь кг	Вес колонны т
9,0 (8,9)	К 96-35	9900 (9800)	1900	300	2,97 (2,94)	213,9	7,4
	К 96-36					218,1	
	К 96-37					249,9	
	К 96-38			400		249,9	
	К 96-39			300		283,9	
	К 96-40					304,1	
	К 96-41			400		304,1	
	К 96-42			300		372,5	
	К 96-43			400		372,5	
	К 96-44			300		425,5	
	К 96-45			400		425,5	
	К 96-46			300		470,7	
	К 96-48					524,5	
	К 96-49			400		524,5	
	К 96-50					583,5	
	К 96-51					684,5	7,8

Спецификация арматурных и закладных изделий на колонну

Марка колонны	Марка изделия	Кол. шт.	№ листа вып. 2
К 96-35	КП 43	1	105
	КП 87	1	121
К 96-36	КП 44	1	105
	КП 87	1	121
К 96-37	КП 45	1	105
	КП 87	1	121
К 96-38	КП 45	1	105
	КП 87	1	121
К 96-39	КП 46	1	106
	КП 87	1	121
К 96-40	КП 47	1	106
	КП 87	1	121
К 96-41	КП 47	1	106
	КП 87	1	121
К 96-42	КП 48	1	106
	КП 87	1	121

Марка колонны	Марка изделия	Кол. шт.	№ листа вып. 2
К 96-43	КП 48	1	106
	КП 87	1	121
К 96-44	КП 49	1	100
	КП 87	1	121
К 96-45	КП 49	1	100
	КП 87	1	121
К 96-46	КП 50	1	100
	КП 87	1	121
К 96-48	КП 52	1	100
	КП 87	1	121
К 96-49	КП 52	1	100
	КП 87		121
К 96-50	КП 53	1	100
	КП 87	1	121
К 96-51	КП 54	1	100
	КП 87	1	121

1. В скобках приведены параметры укороченных на 100мм колонн, предназначенных для применения железобетонных подстропильных конструкций с высотой на опоре 700 мм.
2. Выборка стали на колонну дана на листе 69.
3. Количество продольных стержней показано условно.

Гл. конструк.	Авраменко		
Гл. инж. пр.	Григорьев		
Рук. бригады	Акишина		
Дата выпуска			

Госстрой СССР
ПРОМСТРОЙПРОЕКТ
г. Москва

ТК 1976

Колонны средних рядов высотой 9,6 м
К 96-35 ÷ К 96-46, К 96-48 ÷ К 96-51

Серия 1.423-3
Выпуск 1
Лист 38

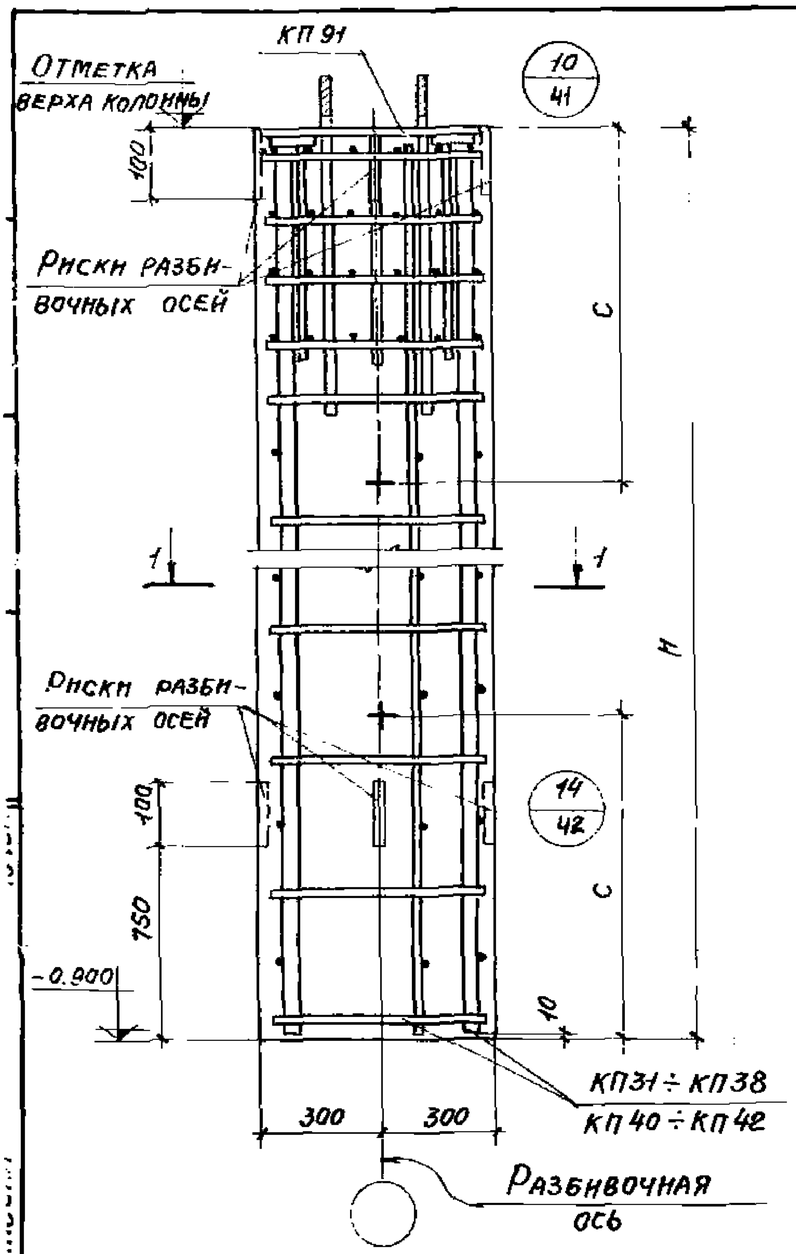

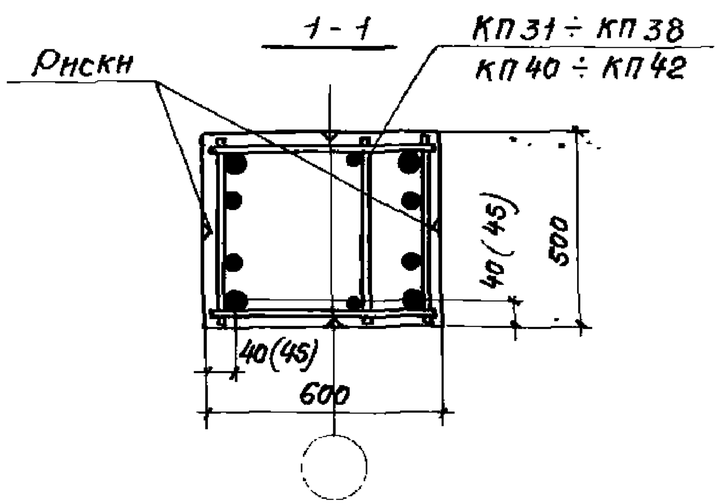

Основные параметры колонн

Отм. верха колонны м	Марка колонны	Размеры колонны, мм H	Размеры колонны, мм C	Марка бетона	Расход материалов: бетон м3	Расход материалов: сталь кг	Вес колонны т
9,6	К96-35С	10600	2500	300	3,15	243,5	7,9
	К96-36С					243,7	
	К96-37С					277,1	
	К96-38С			400		277,1	
	К96-39С			300		313,5	
	К96-40С					333,7	
	К96-41С			400		333,7	
	К96-42С			300		405,3	
	К96-43С			400		405,3	
	К96-44С			300		465,9	
	К96-45С			400		465,9	
	К96-46С			300		514,3	
	К96-48С					570,7	
	К96-49С			400		570,7	
	К96-50С					633,9	
	К96-51С					740,3	8,3

Спецификация арматурных и закладных изделий на колонну

Марка колонны	Марка изделия	Кол. шт.	№ листа вып. 2	Марка колонны	Марка изделия	Кол. шт.	№ листа вып. 2
К96-35С	КП31	1	103	К96-43С	КП36	1	104
	КП91	1	124		КП91	1	124
К96-36С	КП32	1	103	К96-44С	КП37	1	102
	КП91	1	124		КП91	1	124
К96-37С	КП33	1	103	К96-45С	КП37	1	102
	КП91	1	124		КП91	1	124
К96-38С	КП33	1	103	К96-46С	КП38	1	102
	КП91	1	124		КП91	1	124
К96-39С	КП34	1	104	К96-48С	КП40	1	102
	КП91	1	124		КП91	1	124
К96-40С	КП35	1	104	К96-49С	КП40	1	102
	КП91	1	124		КП91	1	124
К96-41С	КП35	1	104	К96-50С	КП41	1	102
	КП91	1	124		КП91	1	124
К96-42С	КП36	1	104	К96-51С	КП42	1	102
	КП91	1	124		КП91	1	124

1. Выборка стали на колонну дана на листе 70.
2. Количество продольных стержней показано условно.

ТК 1976	Колонны средних рядов высотой 9,6м К96-35С ÷ К96-46С, К96-48С ÷ К96-51С	Серия 1.423-3 Выпуск 1 Лист 39

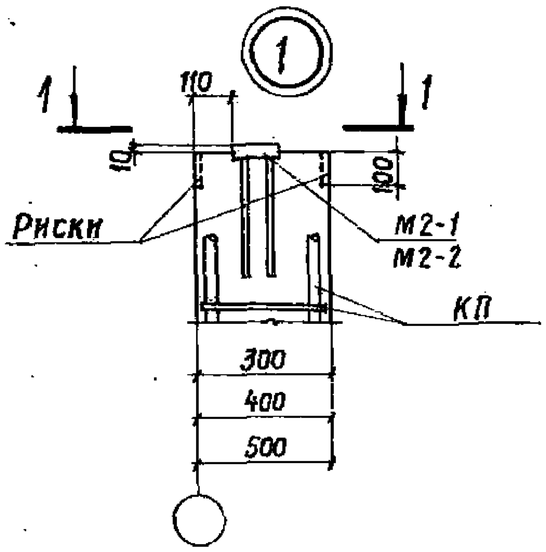

1-1

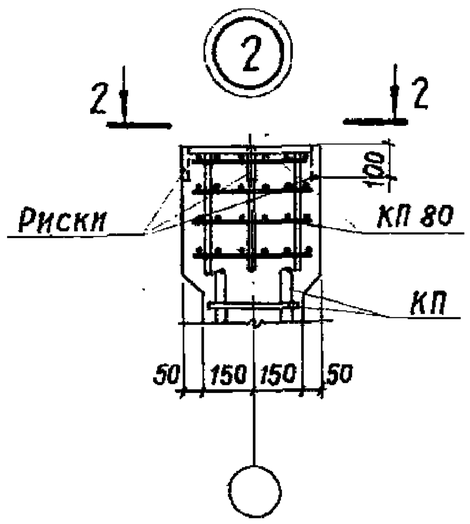

2-2

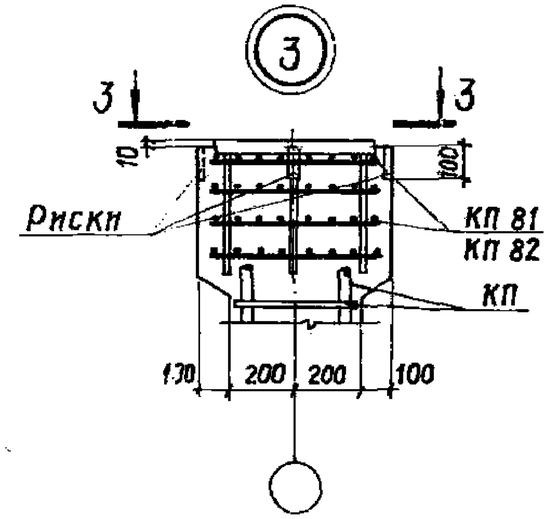

3-3

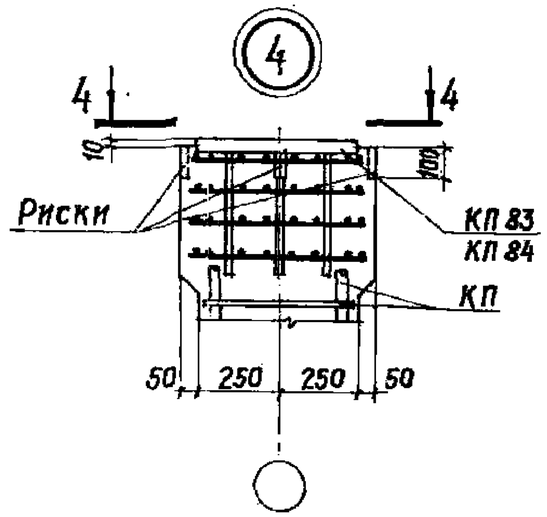

4-4

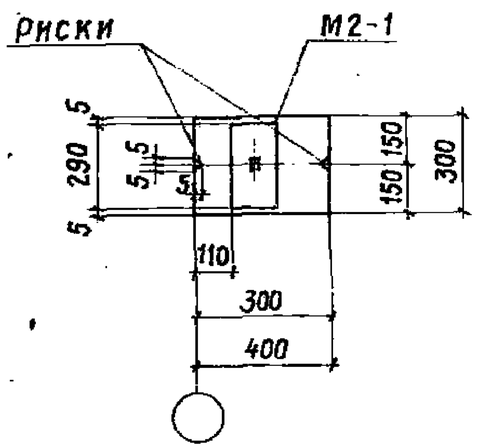

1-1

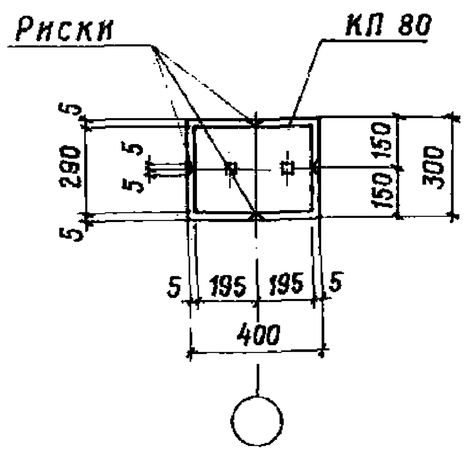

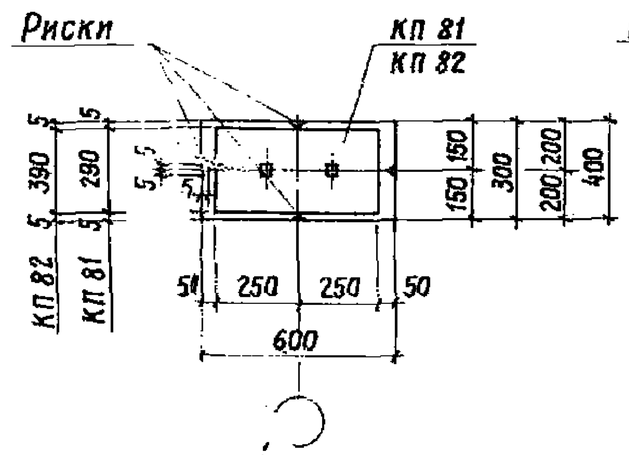

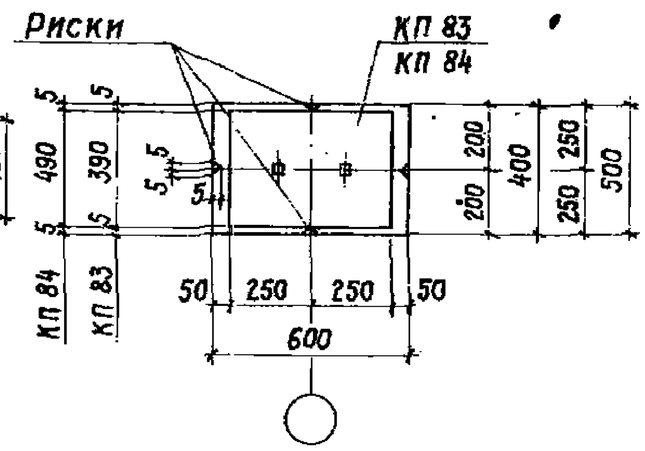

5-5

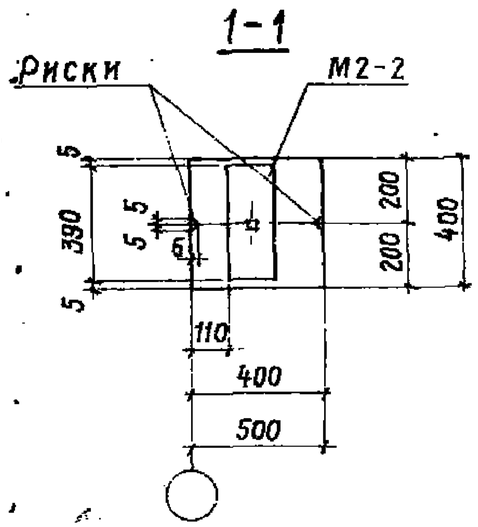

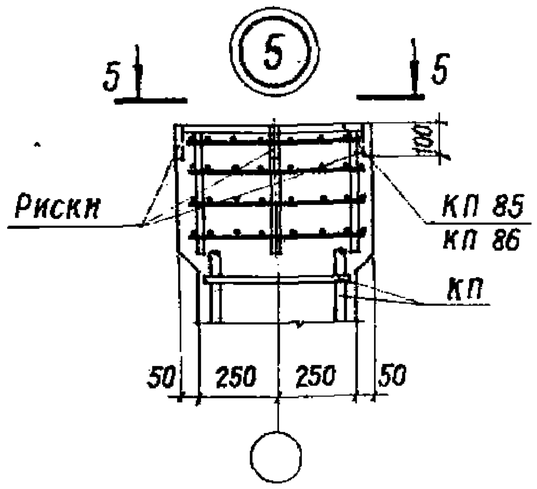

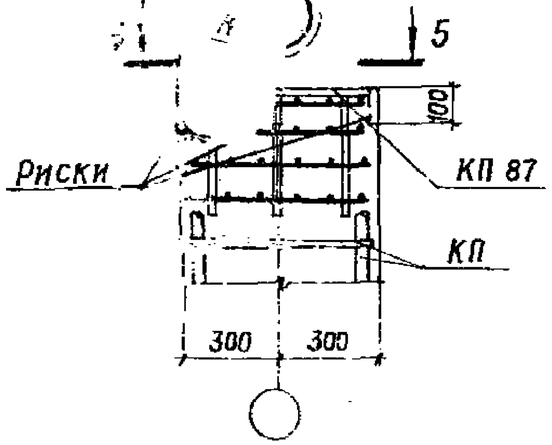

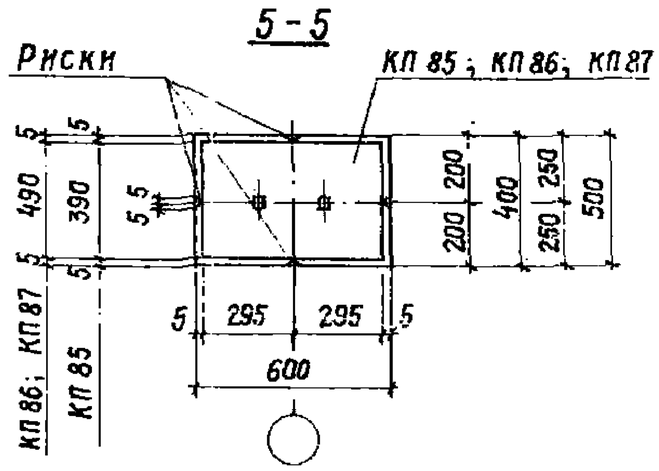

В крайних колоннах сетки условно не показаны.

ТК 1976	Узлы 1÷6	Серия 1.423-3 Выпуск 1 · Лист 40

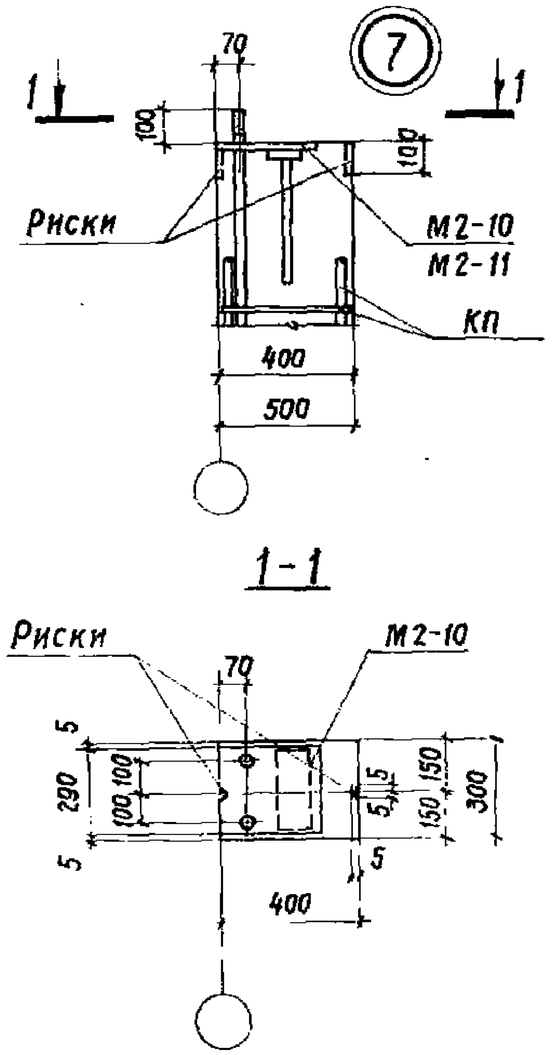

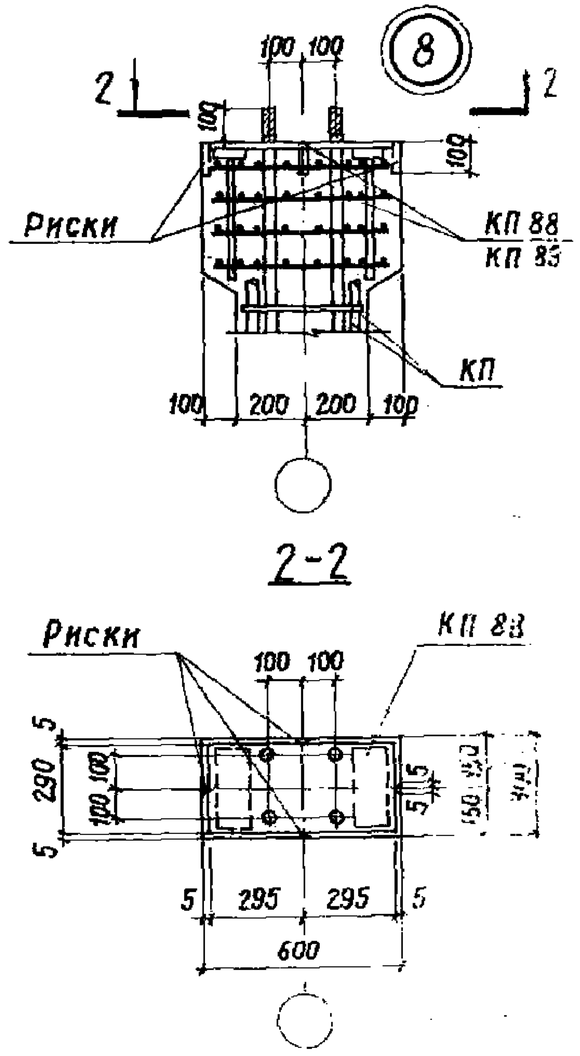

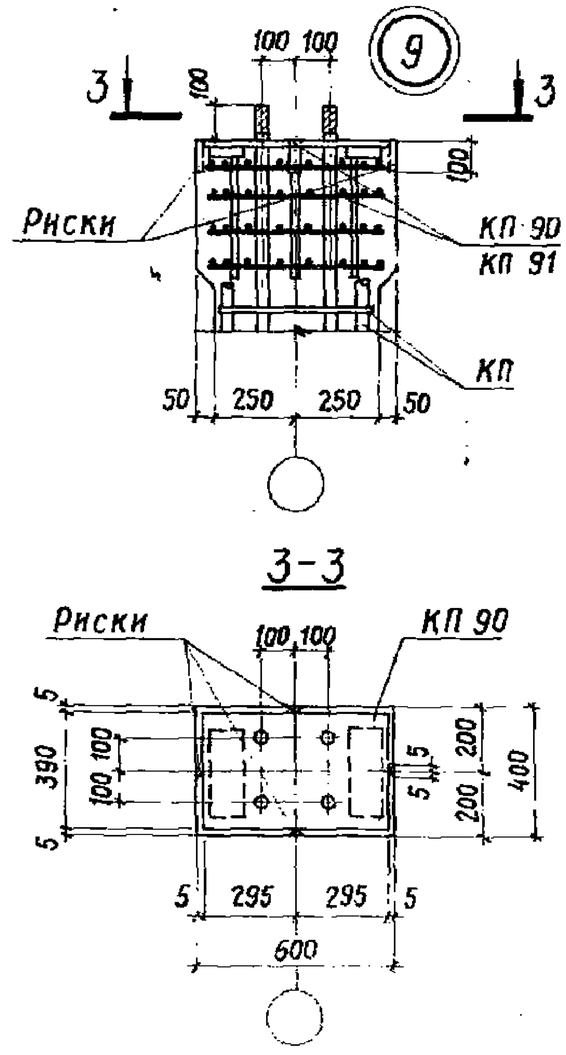

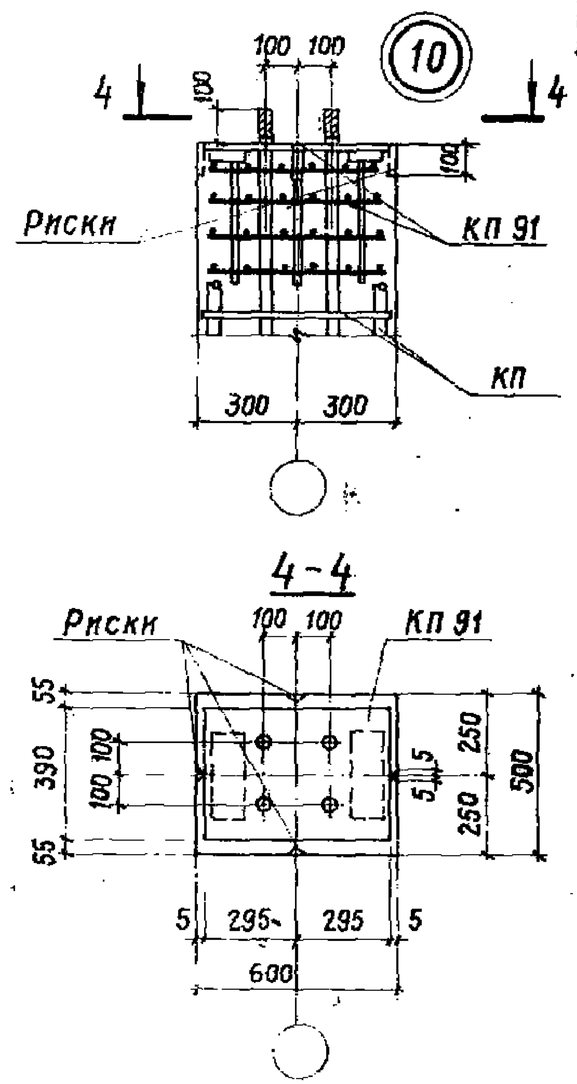

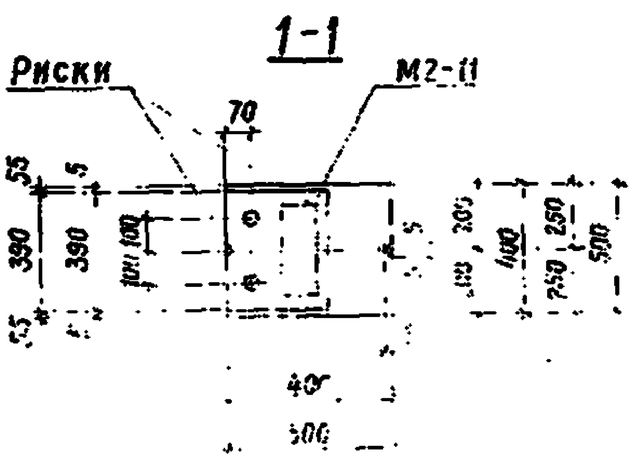

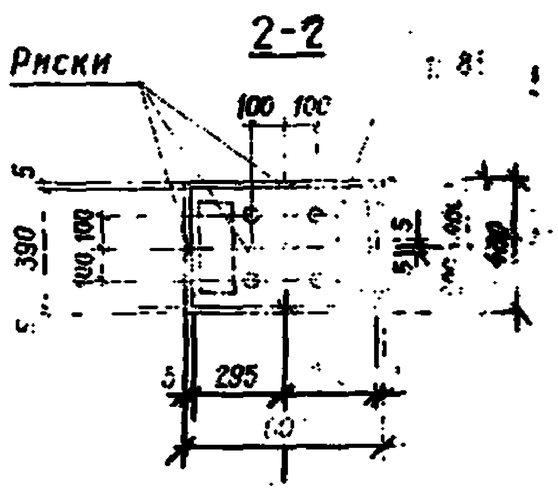

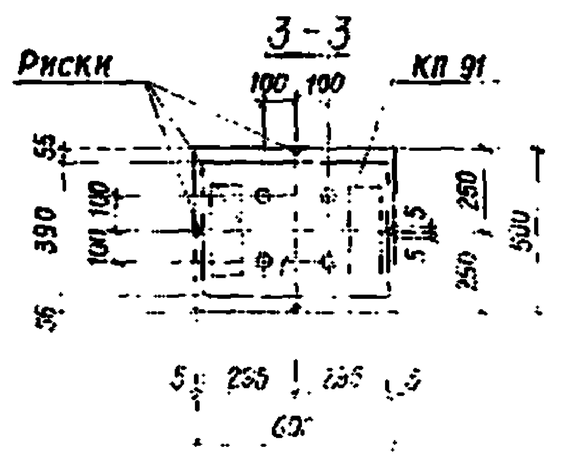

В КРАЙНИХ КОЛОННАХ СЕТКИ УСЛОВНО НЕ ПОКАЗАНЫ.

ТК 1976	Узлы 7÷10	СЕРИЯ 1.423-3	
		Выпуск 1	Лист 41

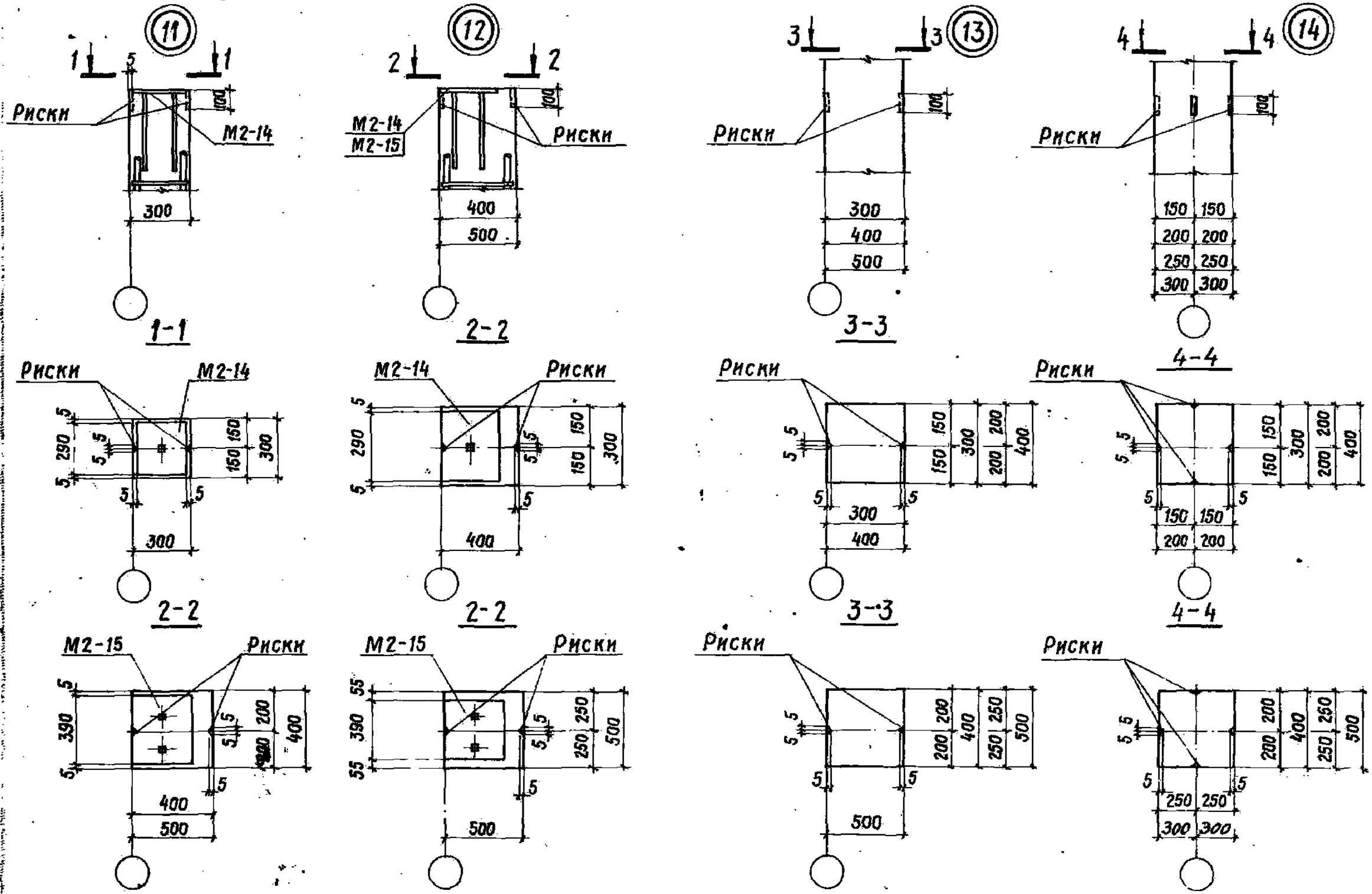

РАЙНИХ КОЛОННАХ СЕТКИ УСЛОВНО НЕ ПОКАЗАНЫ.

ТК 1976	Узлы 11 ÷ 14	СЕРИЯ 1.423-3
		Выпуск 1 / Лист 42

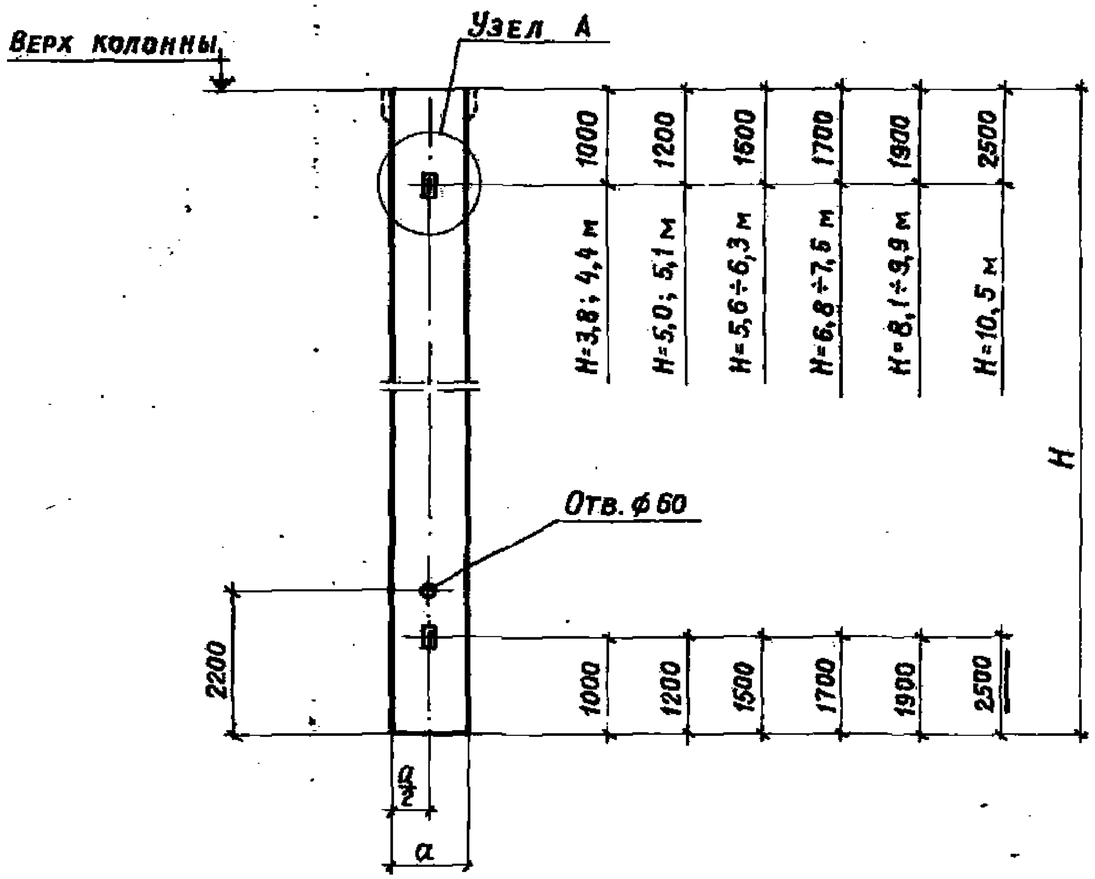

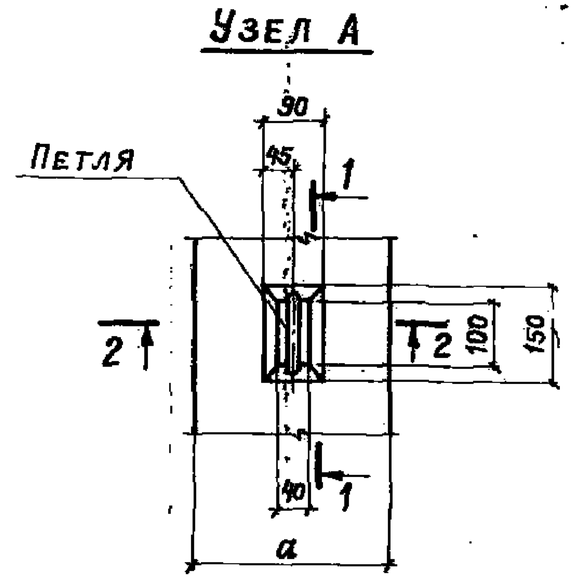

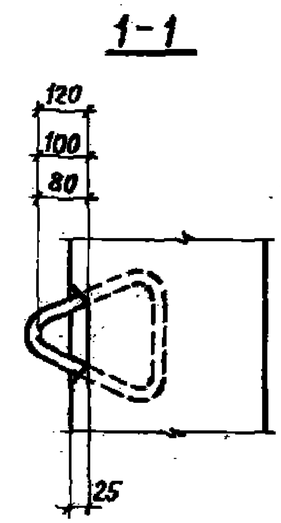

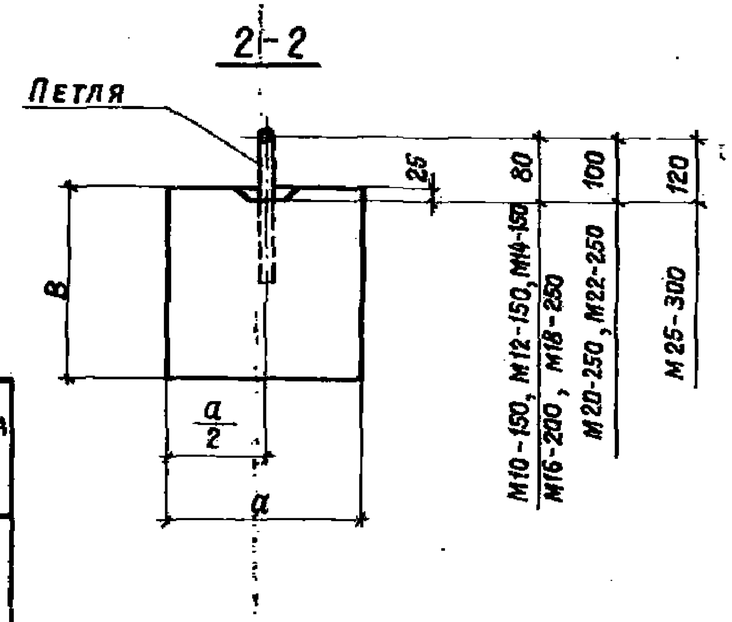

Размеры колонн, мм			Марка петли	№ листа вып. 2	Размеры колонн, мм			Марка петли	№ листа вып. 2
H	a	в			H	a	в		
3800÷6200	300	300	M10-150	142	10500	500	400	M20-250	142
5600, 6800	400	300	M12-150		6200, 6300	500	500	M16-200	
6900	400	400	M14-150		6900÷7500	500	500	M18-250	
8100, 9300	400	400	M16-200		8100÷9300	500	500	M20-250	
10500	400	400	M18-250		10500	500	500	M22-250	
5000÷5700	500	400	M14-150		8600÷9900	600	500	M22-250	
9300	500	400	M18-250		10500	600	500	M25-300	

ТК 1976	Расположение петель и отверстий в колоннах для строповки	Серия 1.423-3	
		Выпуск 1	Лист 43

Инв. № подл. | Подпись и дата | Взам. инв. №
1976 г.
Дата выпуска
г. Москва

Отм верха колонны м	Марка колонны	Марка закладн. изделия и № листа, где разработано изделие	Расход стали, кг: Арматурные изделия	Закладные изделия	Всего
3,0	К 30-1А	М2-14 л. 133 вып. 2	31,1	9,1	40,2
	К 30-2А		37,3		46,4
	К 30-3А		43,7		52,8
	К 30-4А		65,3		74,4
	К 30-5А		80,3		89,4
3,6	К 36-1А	М2-14 л. 133 вып. 2	35,2	9,1	44,3
	К 36-2А		42,6		51,7
	К 36-3А		50,0		59,1
	К 36-4А		58,8		67,9
	К 36-5А		74,6		83,7
	К 36-6А		74,6		83,7
4,2	К 42-1А	М2-14 л. 133 вып. 2	39,4	9,1	48,5
	К 42-2А		47,8		56,9
	К 42-3А		56,4		65,5
	К 42-4А		66,4		75,5
	К 42-5А		84,4		93,5
	К 42-6А		103,1		112,2
4,8	К 48-1А	М2-14 л. 133 вып. 2	53,0	9,1	62,1
	К 48-2А		62,5		71,6
	К 48-3А		73,9		83,0
	К 48-4А		73,9		83,0
	К 48-5А		93,9		103,0
	К 48-6А		93,9		103,0
	К 48-7А		94,6		103,7
	К 48-8А		115,8		124,9
	К 48-9А		145,5		154,6

Отм. верха колонны м	Марка колонны	Марка закладн. изделия и № листа, где разработано изделие	Расход стали, кг: Арматурные изделия	Закладные изделия	Всего
4,8	К 48-10А	М2-14 л. 133 вып. 2	45,2	9,1	54,3
	К 48-12А		54,6		63,7
	К 48-13А		54,6		63,7
	К 48-14А		63,9		73,0
	К 48-15А		63,9		73,0
	К 48-16А		75,3		84,4
	К 48-17А		95,3		104,4
	К 48-18А		96,0		105,1
	К 48-19А		114,2		123,3
	К 48-21А		146,5		155,6
5,4	К 54-1А	М2-14 л. 133 вып. 2	58,3	9,1	67,4
	К 54-2А		68,8		77,9
	К 54-3А		81,4		90,5
	К 54-4А		103,4		112,5
	К 54-5А		103,4		112,5
	К 54-6А		103,6		112,7
	К 54-7А		126,6		135,7
	К 54-8А		126,6		135,7
	К 54-9А		161,8		170,9
6,0	К 60-1А	М2-14 л. 133 вып. 2	54,1	9,1	63,2
	К 60-2А		54,1		63,2
	К 60-3А		65,5		74,6
	К 60-4А		65,5		74,6
	К 60-5А		76,5		85,6
	К 60-6А		76,5		85,6
	К 60-7А		90,5		99,6

Отм. верха колонны м	Марка колонны	Марка закладн. изделия и № листа, где разработано изделие	Расход стали, кг: Арматурные изделия	Закладные изделия	Всего
6,0	К 60-8А	М2-14 л. 133 вып. 2	90,5	9,1	99,6
	К 60-9А		114,7		123,8
	К 60-10А		114,7		123,8
	К 60-11А		116,7		125,8
	К 60-12А		139,1		148,2
	К 60-13А		139,1		148,2
	К 60-14А		154,9		164,0
	К 60-15А		182,5		191,6
	К 60-42А		181,2		192,9
7,2	К 72-1А	М2-15 л. 134 вып. 2	80,6	11,7	92,3
	К 72-2А		93,4		105,1
	К 72-3А		110,0		121,7
	К 72-4А		137,0		148,7
	К 72-5А		137,3		149,0
	К 72-6А		163,3		175,0
	К 72-7А		190,9		202,6
	К 72-8А		207,0		218,7
	К 72-9А		250,2		261,9
	К 72-10А		269,8		281,5
8,4	К 84-1А	М2-15 л. 134 вып. 2	91,4	11,7	103,1
	К 84-2А		106,1		117,8
	К 84-3А		125,3		137,0
	К 84-4А		157,3		169,0
	К 84-5А		158,2		169,9
	К 84-6А		188,2		199,9
	К 84-7А		220,2		231,9

Отм верха колонны м	Марка колонны	Марка закладн. изделия и № листа, где разработано изделие	Расход стали, кг: Арматурные изделия	Закладные изделия	Всего
8,4	К 84-8А	М2-15 л. 134 вып. 2	238,4	11,7	250,1
	К 84-9А		306,7		318,4
	К 84-10А		366,0		377,7
	К 84-11А		464,1		475,8
	К 84-13А		160,5		172,2
	К 84-14А		161,2		172,9
	К 84-15А		223,2		234,9
	К 84-18А		439,4		451,1
9,6	К 96-1А	М2-15 л. 134 вып. 2	103,1	11,7	114,8
	К 96-2А		119,5		131,2
	К 96-3А		141,3		153,0
	К 96-4А		176,7		188,4
	К 96-5А		175,2		186,9
	К 96-6А		208,6		220,3
	К 96-8А		122,7		134,4
	К 96-9А		144,5		156,2
	К 96-10А		178,6		190,3
	К 96-11А		178,4		190,1
	К 96-12А		211,8		223,5
	К 96-13А		268,6		280,3
	К 96-14А		315,9		327,6
	К 96-15А		338,9		350,6
	К 96-16А		387,0		398,7
	К 96-17А		480,4		492,1
	К 96-52А		469,6		481,3
	К 96-54А		670,4		682,1

Установку закладных изделий М2-14, М2-15 см. узлы 11, 12 на листе 42.

ТК 1976	Номенклатура колонн крайних рядов с закладными изделиями для опирания железобетонных стропильных конструкций со связями.	Серия 1.423-3	Выпуск 1	Лист 44

1976 г.

Дата выпуска

Выборка стали на колонну, кг

Марка колонны	Арматурные изделия. Сталь арматурная, ГОСТ 5781-75. Класса А-I. ⌀, мм: 6	8		Итого	Класса А-III по ГОСТ 5058-65*. ⌀, мм: 16	18	20	22	25			Итого	Всего	Закладные изделия. Сталь класса А-III ГОСТ 5781-75 ГОСТ 5058-65*. ⌀, мм: 14			Сталь прокатная марки ВСт.3 кп 2 по ГОСТ 380-71*. Профиль: δ=14	δ=20		Всего	Общий расход стали
К30-1	2,9	4,4		7,3	23,8							23,8	31,1	2,0				6,4		8,4	39,5
К30-2	2,9	4,4		7,3		30,0						30,0	37,3	2,0				6,4		8,4	45,7
К30-3	2,3	4,4		6,7			37,0					37,0	43,7	2,0				6,4		8,4	52,1
К30-4	2,3	4,4		6,7					58,6			58,6	65,3	2,0				6,4		8,4	73,7
К30-5	4,3	4,4		8,7				71,6				71,6	80,3	2,0				6,4		8,4	88,7
К30-6	2,9	5,6		8,5	23,8							23,8	32,3	3,0			12,3			15,3	47,6
К30-7	2,9	5,6		8,5		30,0						30,0	38,5	3,0			12,3			15,3	53,8
К30-9	2,4	5,6		8,0			59,2					59,2	67,2	3,0			12,3			15,3	82,5
К30-10	4,3	5,6		10,0				71,6				71,6	81,5	3,0			12,3			15,3	96,8
К36-1	3,4	4,4		7,8	27,4							27,4	35,2	2,0				6,4		8,4	43,6
К36-2	3,4	4,4		7,8		34,8						34,8	42,6	2,0				6,4		8,4	51,0
К36-3	2,6	4,4		7,0			43,0					43,0	50,0	2,0				6,4		8,4	58,4
К36-4	2,6	4,4		7,0				51,8				51,8	58,8	2,0				6,4		8,4	67,2
К36-5	2,4	4,4		6,8					67,8			67,8	74,6	2,0				6,4		8,4	83,0
К36-6	2,4	4,4		6,8					67,8			67,8	74,6	2,0				6,4		8,4	83,0
К36-7	3,4	5,6		9,0	27,4							27,4	36,4	3,0			12,3			15,3	51,7
К36-8	3,4	5,6		9,0		34,8						34,8	43,8	3,0			12,3			15,3	59,1
К36-9	4,8	5,6		10,4				83,4				83,4	93,8	3,0			12,3			15,3	109,1
К42-1	3,8	4,4		8,2	31,2							31,2	39,4	2,0				6,4		8,4	47,8
К42-2	3,8	4,4		8,2		39,6						39,6	47,8	2,0				6,4		8,4	56,2
К42-3	3,0	4,4		7,4			49,0					49,0	56,4	2,0				6,4		8,4	64,8

Гл. инж. пр. Григорьев
Рук. бригады Акишина
Дата выпуска 1976 г.

ПРОМСТРОЙПРОЕКТ г. Москва

ТК 1976 — Выборка стали на колонну К30-1÷К30-7, К30-9, К30-10, К36-1÷К36-9, К42-1÷К42-3

Серия 1.423-3 Выпуск 1 Лист 45

Выборка стали на колонну, кг

Марка колонны	Арматурные изделия. Сталь арматурная, ГОСТ 5781-75. Класса А-I. ⌀, мм. 6	8		Итого	Класса А-III по ГОСТ 5058-65*. ⌀, мм. 16	18	20	22	25			Итого	Всего	Закладные изделия. Сталь класса А-III ГОСТ 5781-75 ГОСТ 5058-65*. ⌀, мм. 14			Сталь прокатная марки В Ст.3 кп 2 по ГОСТ 380-71*. Профиль. δ=14	δ=20		Всего	Общий расход стали
К42-4	3,0	4,4		7,4				59,0				59,0	66,4	2,0				6,4		8,4	74,8
К42-5	3,0	4,4		7,4					77,0			77,0	84,4	2,0				6,4		8,4	92,8
К42-6	5,7	4,4		10,1				93,0				93,0	103,1	2,0				6,4		8,4	111,5
К42-7	3,8	5,6		9,4	31,2							31,2	40,6	3,0			12,3			15,3	55,9
К42-8	3,8	5,6		9,4		39,6						39,6	49,0	3,0			12,3			15,3	64,3
К42-9	2,9	5,6		8,5			49,0					49,0	57,5	3,0			12,3			15,3	72,8
К42-10	2,9	5,6		8,5					77,0			77,0	85,5	3,0			12,3			15,3	100,8
К42-11	5,7	5,6		11,3				93,0				93,0	104,3	3,0			12,3			15,3	119,6
К54-1	4,7	4,4		9,1		49,2						49,2	58,3	2,0				6,4		8,4	66,7
К54-2	3,6	4,4		8,0			60,8					60,8	68,8	2,0				6,4		8,4	77,2
К54-3	3,6	4,4		8,0				73,4				73,4	81,4	2,0				6,4		8,4	89,8
К54-4	3,6	4,4		8,0					95,4			95,4	103,4	2,0				6,4		8,4	111,8
К54-5	3,6	4,4		8,0					95,4			95,4	103,4	2,0				6,4		8,4	111,8
К54-6	3,7	4,4		8,1			95,4					95,4	103,6	2,0				6,4		8,4	112,0
К54-7	7,2	4,4		11,6				115,0				115,0	126,6	2,0				6,4		8,4	135,0
К54-8	7,2	4,4		11,6				115,0				115,0	126,6	2,0				6,4		8,4	135,0
К54-9	7,2	4,4		11,6					150,2			150,2	161,8	2,0				6,4		8,4	170,2
К54-10	4,7	5,6		10,3	38,8							38,8	49,1	3,0			12,3			15,3	64,4
К54-11	4,7	5,6		10,3		49,2						49,2	59,5	3,0			12,3			15,3	74,8
К54-12	3,5	5,6		9,1			60,8					60,8	69,9	3,0			12,3			15,3	83,2
К54-13	3,5	5,6		9,1				73,4				73,4	82,5	3,0			12,3			15,3	97,8
К54-14	3,5	5,6		9,1					95,4			95,4	104,5	3,0			12,3			15,3	119,8
К54-15	7,2	5,6		12,8				115,0				115,0	127,8	3,0			12,3			15,3	143,1

Выборка стали на колонну, кг

Марка колонны	Арматурные изделия. Сталь арматурная, ГОСТ 5781-75. Класса А-I. ф, мм: 6	8		Итого	Класса А-III по ГОСТ 5058-65*. ф, мм: 16	18	20	22	25			Итого	Всего	Закладные изделия. Сталь класса А-III ГОСТ 5781-75 ГОСТ 5058-65*. ф, мм: 14			Сталь прокатная марки ВСт.3 кп2 по ГОСТ 380-71*. Профиль: δ=20			Всего	Общий расход стали
К48-1	4,2	4,4		8,6		44,4						44,4	53,0	2,0			6,4			8,4	61,4
К48-2	3,3	4,4		7,7			54,8					54,8	62,5	2,0			6,4			8,4	70,9
К48-3	3,3	4,4		7,7				66,2				66,2	73,9	2,0			6,4			8,4	82,3
К48-4	3,3	4,4		7,7				66,2				66,2	73,9	2,0			6,4			8,4	82,3
К48-5	3,3	4,4		7,7					86,2			86,2	93,9	2,0			6,4			8,4	102,3
К48-6	3,3	4,4		7,7					86,2			86,2	93,9	2,0			6,4			8,4	102,3
К48-7	3,4	4,4		7,8			86,8					86,8	94,6	2,0			6,4			8,4	103,0
К48-8	6,4	4,4		10,8				105,0				105,0	115,8	2,0			6,4			8,4	124,2
К48-9	6,0	4,4		10,4					135,1			135,1	145,5	2,0			6,4			8,4	153,9
К48-10	5,0	5,2		10,2	35,0							35,0	45,2	2,0			6,4			8,4	53,6
К48-12	5,0	5,2		10,2		44,4						44,4	54,6	2,0			6,4			8,4	63,0
К48-13	5,0	5,2		10,2		44,4						44,4	54,6	2,0			6,4			8,4	63,0
К48-14	3,9	5,2		9,1			54,8					54,8	63,9	2,0			6,4			8,4	72,3
К48-15	3,9	5,2		9,1			54,8					54,8	63,9	2,0			6,4			8,4	72,3
К48-16	3,9	5,2		9,1				66,2				66,2	75,3	2,0			6,4			8,4	83,7
К48-17	3,9	5,2		9,1					86,2			86,2	95,3	2,0			6,4			8,4	103,7
К48-18	4,0	5,2		9,2			86,8					86,8	96,0	2,0			6,4			8,4	104,4
К48-19	4,0	5,2		9,2				105,0				105,0	114,2	2,0			6,4			8,4	122,6
К48-21	6,2	5,2		11,4					135,1			135,1	146,5	2,0			6,4			8,4	154,9

Проектный институт Гипрогазспецнефтестрой г. Москва

1976г

Гл. инж. пр. Гипрогазспецнефтестрой
Рук. бригады Акишин

Дата выпуска

ТК 1976	Выборка стали на колонну К48-1÷К48-10, К48-12÷К48-19, К48-21	Серия 1.423-3	Выпуск 1	Лист 47

Выборка стали на колонну, кг

Марка колонны	Арматурные изделия													Закладные изделия								Общий расход стали
	Сталь арматурная, ГОСТ 5781-75												Всего	Сталь класса А-III ГОСТ 5781-75 ГОСТ 5058-65*			Сталь прокатная марки ВСт.3кп2 по ГОСТ 380-71*				Всего	
	Класса А-I				Класса А-III по ГОСТ 5058-65*																	
	ф, мм			Итого	ф, мм							Итого		ф, мм			Профиль					
	6	8			16	18	20	22	25	28				14	22		б=8	б=14	б=22	Гайка М20		
К48-10с	5,0	5,2		10,2	35,0							35,0	45,2	1,0	3,6		5,5		5,0	0,2	15,3	60,5
К48-12с	5,0	5,2		10,2		44,4						44,4	54,6	1,0	3,6		5,5		5,0	0,2	15,3	69,9
К48-13с	5,0	5,2		10,2		44,4						44,4	54,6	1,0	3,6		5,5		5,0	0,2	15,3	69,9
К48-14с	3,9	5,2		9,1			54,8					54,8	63,9	1,0	3,6		5,5		5,0	0,2	15,3	79,2
К48-15с	3,9	5,2		9,1			54,8					54,8	63,9	1,0	3,6		5,5		5,0	0,2	15,3	79,2
К48-16с	3,9	5,2		9,1				66,2				66,2	75,3	1,0	3,6		5,5		5,0	0,2	15,3	90,6
К48-17с	3,9	5,2		9,1					86,2			86,2	95,3	1,0	3,6		5,5		5,0	0,2	15,3	110,6
К48-18с	4,0	5,2		9,2			86,8					86,8	96,0	1,0	3,6		5,5		5,0	0,2	15,3	111,3
К48-19с	4,0	5,2		9,2				105,0				105,0	114,2	1,0	3,6		5,5		5,0	0,2	15,3	129,5
К48-20с	4,0	5,2		9,2				105,0				105,0	114,2	1,0	3,6		5,5		5,0	0,2	15,3	129,5
К48-21с	6,2	5,2		11,4					135,1			135,1	146,5	1,0	3,6		5,5		5,0	0,2	15,3	161,8
К48-22с		16,2		16,2					48,9	108,2		157,1	173,3	1,0	3,6		5,5		5,0	0,2	15,3	188,6
К48-24	4,2	5,6		9,8	35,0							35,0	44,8	3,0				12,3			15,3	60,1
К48-25	4,2	5,6		9,8		44,4						44,4	54,2	3,0				12,3			15,3	69,5
К48-26	3,2	5,6		8,8			54,8					54,8	63,6	3,0				12,3			15,3	78,9
К48-27	3,2	5,6		8,8				66,2				66,2	75,0	3,0				12,3			15,3	90,3
К48-28	3,2	5,6		8,8					86,2			86,2	95,0	3,0				12,3			15,3	110,3
К48-29	3,3	5,6		8,9			86,8					86,8	95,7	3,0				12,3			15,3	111,0

Г. Москва | Рук. бригады Акишина | Дата выпуска 1976 г.

ТК 1976	Выборка стали на колонну К48-10с, К48-12с ÷ К48-22с, К48-24 ÷ К48-29	Серия 1.423-3	Выпуск 1	Лист 48

ВЫБОРКА СТАЛИ НА КОЛОННУ, КГ

Марка колонны	Арматурные изделия. Сталь арматурная, ГОСТ 5781-75. Класса А-I. ф, мм: 6	8		Итого	Класса А-III по ГОСТ 5058-65*. ф, мм: 16	18	20	22	25			Итого	Всего	Закладные изделия. Сталь класса А-III ГОСТ 5781-75 ГОСТ 5058-65*. ф, мм: 14	22		Сталь прокатная марки ВСт.3кп2 по ГОСТ 380-71*. Профиль: б=8	б=14	б=22	Гайка М20	Всего	Общий расход стали
К48-30	5,0	8,0		13,0	35,0							35,0	48,0	3,0				15,9			18,9	66,9
К48-31	5,0	8,0		13,0		44,4						44,4	57,4	3,0				15,9			18,9	76,3
К48-32	3,8	8,0		11,8			54,8					54,8	66,6	3,0				15,9			18,9	85,5
К48-33	3,8	8,0		11,8				66,2				66,2	78,0	3,0				15,9			18,9	96,9
К48-34	3,8	8,0		11,8					86,2			86,2	98,0	3,0				15,9			18,9	116,9
К48-35	4,0	8,0		12,0			86,8					86,8	98,8	3,0				15,9			18,9	117,7
К48-36	4,0	8,0		12,0				105,0				105,0	117,0	3,0				15,9			18,9	135,9
К48-38	6,2	8,0		14,2					221,7			221,7	235,9	3,0				15,9			18,9	254,8
К48-30с	5,0	8,0		13,0	35,0							35,0	48,0	2,0	7,2		10,7		10,0	0,4	30,3	78,3
К48-31с	5,0	8,0		13,0		44,4						44,4	57,4	2,0	7,2		10,7		10,0	0,4	30,3	87,7
К48-32с	3,8	8,0		11,8			54,8					54,8	66,6	2,0	7,2		10,7		10,0	0,4	30,3	96,9
К48-33с	3,8	8,0		11,8				66,2				66,2	78,0	2,0	7,2		10,7		10,0	0,4	30,3	108,3
К48-34с	3,8	8,0		11,8					86,2			86,2	98,0	2,0	7,2		10,7		10,0	0,4	30,3	128,3
К48-35с	4,0	8,0		12,0			86,8					86,8	98,8	2,0	7,2		10,7		10,0	0,4	30,3	129,1
К48-36с	4,0	8,0		12,0				105,0				105,0	117,0	2,0	7,2		10,7		10,0	0,4	30,3	147,3
К48-37с	4,0	8,0		12,0			32,0		86,2			118,2	130,2	2,0	7,2		10,7		10,0	0,4	30,3	160,5
К48-38с	6,2	8,0		14,2					221,7			221,7	235,9	2,0	7,2		10,7		10,0	0,4	30,3	266,2

13512

ТК 1976	Выборка стали на колонну К48-30с ÷ К48-36, К48-38, К48-30с ÷ К48-38с	Серия 1.423-3	Выпуск 1 / Лист 49

ПРОМСТРОЙПРОЕКТ г. Москва

Гл. инж. пр. Гл. инж. проекта
Рук. бригады Акишина
Дата выпуска 1976 г.

Выборка стали на колонну, кг

Марка колонны	Арматурные изделия													Закладные изделия								Общий расход стали
	Сталь арматурная, ГОСТ 5781-75												Всего	Сталь класса А-III ГОСТ 5781-75 ГОСТ 5058-65*			Сталь прокатная марки ВСт3кп2 по ГОСТ 380-71*				Всего	
	Класса А-I				Класса А-III по ГОСТ 5058-65*																	
	ф мм			Итого	ф мм							Итого		ф мм			Профиль					
	6	8			20	22	25	28						14	16	22	б=8	б=10	б=22	Гайка М20		
К48-39	4,4	10,4		14,8	48,8							48,8	63,6		5,1			18,1			23,2	86,8
К48-40	4,4	10,4		14,8		59,0						59,0	73,8		5,1			18,1			23,2	97,0
К48-41	4,4	10,4		14,8			76,2					76,2	91,0		5,1			18,1			23,2	114,2
К48-42	4,8	10,4		15,2	80,8							80,8	96,0		5,1			18,1			23,2	119,2
К48-43	4,8	10,4		15,2		97,8						97,8	113,0		5,1			18,1			23,2	136,2
К48-44	4,8	10,4		15,2		38,8	76,2					115,0	130,2		5,1			18,1			23,2	153,4
К48-45	4,8	10,4		15,2			126,2					126,2	141,4		5,1			18,1			23,2	164,6
К48-46		18,8		18,8				158,4				158,4	177,2		5,1			18,1			23,2	200,4
К48-47	4,6	10,4		15,0	31,1		152,4					183,5	198,5		5,1			18,1			23,2	221,7
К48-39с	5,1	10,4		15,5	55,8							55,8	71,3	3,0		7,2	14,4		14,8	0,4	39,8	111,1
К48-40с	5,1	10,4		15,5		67,4						67,4	82,9	3,0		7,2	14,4		14,8	0,4	39,8	122,7
К48-41с	5,1	10,4		15,5			87,0					87,0	102,5	3,0		7,2	14,4		14,8	0,4	39,8	142,3
К48-42с	5,6	10,4		16,0	87,8							87,8	103,8	3,0		7,2	14,4		14,8	0,4	39,8	143,6
К48-43с	5,6	10,4		16,0		106,2						106,2	122,2	3,0		7,2	14,4		14,8	0,4	39,8	162,0
К48-44с	5,6	10,4		16,0		38,8	87,0					125,8	141,8	3,0		7,2	14,4		14,8	0,4	39,8	181,6
К48-45с	5,6	10,4		16,0			137,0					137,0	153,0	3,0		7,2	14,4		14,8	0,4	39,8	192,8
К48-46с		20,0		20,0				172,0				172,0	192,0	3,0		7,2	14,4		14,8	0,4	39,8	231,8
К48-47с	5,2	10,4		15,6	31,1		174,0					205,1	220,7	3,0		7,2	14,4		14,8	0,4	39,8	260,5
К48-48с	5,2	10,4		15,6			222,5					222,5	238,1	3,0		7,2	14,4		14,8	0,4	39,8	277,9

Дата выпуска 1976

Выборка стали на колонну, кг

Марка колонны	Арматурные изделия													Закладные изделия							Общий расход стали
	Сталь арматурная, ГОСТ 5781-75												Всего	Сталь класса А-III ГОСТ 5781-75 ГОСТ 5058-65*			Сталь прокатная марки ВСТ3КП2 по ГОСТ 380-71*				
	Класса А-I				Класса А-III по ГОСТ 5058-65*																
	ф, мм			Итого	ф, мм							Итого		ф, мм			Профиль			Всего	
	6	8			16	18	20	22	25					14	16		δ=14	δ=20			
К60-1	6,3	5,2		11,5	42,6							42,6	54,1	2,0				6,4		8,4	62,5
К60-2	6,3	5,2		11,5	42,6							42,6	54,1	2,0				6,4		8,4	62,5
К60-3	6,3	5,2		11,5		54,0						54,0	65,5	2,0				6,4		8,4	73,9
К60-4	6,3	5,2		11,5		54,0						54,0	65,5	2,0				6,4		8,4	73,9
К60-5	4,7	5,2		9,9			66,6					66,6	76,5	2,0				6,4		8,4	84,9
К60-6	4,7	5,2		9,9			66,6					66,6	76,5	2,0				6,4		8,4	84,9
К60-7	4,7	5,2		9,9				80,6				80,6	90,5	2,0				6,4		8,4	98,9
К60-8	4,7	5,2		9,9				80,6				80,6	90,5	2,0				6,4		8,4	98,9
К60-9	4,7	5,2		9,9					104,5			104,8	114,7	2,0				6,4		8,4	123,1
К60-10	4,7	5,2		9,9					104,5			104,8	114,7	2,0				6,4		8,4	123,1
К60-11	4,9	5,2		10,1			106,6					106,6	116,7	2,0				6,4		8,4	125,1
К60-12	4,9	5,2		10,1				129,0				129,0	139,1	2,0				6,4		8,4	147,5
К60-13	4,9	5,2		10,1				129,0				129,0	139,1	2,0				6,4		8,4	147,5
К60-14	4,9	5,2		10,1			40,0		104,8			144,8	154,9	2,0				6,4		8,4	163,3
К60-15	7,7	5,2		12,9					169,6			169,6	182,5	2,0				6,4		8,4	190,9
К60-16	6,3	8,0		14,3	42,6							42,6	56,9	3,0			15,9			18,9	75,8
К60-17	4,7	8,0		12,7			66,6					66,6	79,3	3,0			15,9			18,9	98,2
К60-18	4,7	8,0		12,7				80,6				80,6	93,3	3,0			15,9			18,9	112,2
К60-19	4,9	8,0		12,9				129,0				129,0	141,9	3,0			15,9			18,9	160,8
К60-21	7,2	10,4		17,6		54,8						54,8	72,4		3,8		21,4			25,2	97,6

Инв. № подл. | Подпись и дата | Взам. инв. №

Гл. инж. проекта Кнурова

Рук. бригады Акишина

Дата выпуска 1976г

Промстройпроект г. Москва

ТК 1976

Выборка стали на колонну К60-1 ÷ К60-19, К60-21

Серия 1.423-3

Выпуск 1 | Лист 51

Выборка стали на колонну, кг

Марка колонны	Арматурные изделия													Закладные изделия								Общий расход стали
	Сталь арматурная, ГОСТ 5781-75												Всего	Сталь класса А-III ГОСТ 5781-75 ГОСТ 5058-65*			Сталь прокатная марки ВСТ 3 кп 2 по ГОСТ 380-71*				
	Класса А-I				Класса А-III по ГОСТ 5058-65*																
	ф мм			Итого	ф мм							Итого		ф мм			Профиль			Всего	
	6	8			16	18	20	22	25					14	22		δ=8	δ=22	Гайка М20		
К60-1С	6,3	5,2		11,5	42,6							42,6	54,1	1,0	3,6		5,5	5,0	0,2	15,3	69,4
К60-2С	6,3	5,2		11,5	42,6							42,6	54,1	1,0	3,6		5,5	5,0	0,2	15,3	69,4
К60-3С	6,3	5,2		11,5		54,0						54,0	65,5	1,0	3,6		5,5	5,0	0,2	15,3	80,8
К60-4С	6,3	5,2		11,5		54,0						54,0	65,5	1,0	3,6		5,5	5,0	0,2	15,3	80,8
К60-5С	4,7	5,2		9,9			66,6					66,6	76,5	1,0	3,6		5,5	5,0	0,2	15,3	91,8
К60-6С	4,7	5,2		9,9			66,6					66,6	76,5	1,0	3,6		5,5	5,0	0,2	15,3	91,8
К60-7С	4,7	5,2		9,9				80,6				80,6	90,5	1,0	3,6		5,5	5,0	0,2	15,3	105,8
К60-8С	4,7	5,2		9,9				80,6				80,6	90,5	1,0	3,6		5,5	5,0	0,2	15,3	105,8
К60-9С	4,7	5,2		9,9					104,8			104,8	114,7	1,0	3,6		5,5	5,0	0,2	15,3	130,0
К60-10С	4,7	5,2		9,9					104,8			104,8	114,7	1,0	3,6		5,5	5,0	0,2	15,3	130,0
К60-11С	4,9	5,2		10,1			106,6					106,6	116,7	1,0	3,6		5,5	5,0	0,2	15,3	132,0
К60-12С	4,9	5,2		10,1				129,0				129,0	139,1	1,0	3,6		5,5	5,0	0,2	15,3	154,4
К60-13С	4,9	5,2		10,1				129,0				129,0	139,1	1,0	3,6		5,5	5,0	0,2	15,3	154,4
К60-14С	4,9	5,2		10,1			40,0		104,8			144,8	154,9	1,0	3,6		5,5	5,0	0,2	15,3	170,2
К60-15С	7,7	5,2		12,9					169,6			169,6	182,5	1,0	3,6		5,5	5,0	0,2	15,3	197,8
К60-21С	7,2	10,4		17,6		54,8						54,8	72,4	3,0	7,2		14,4	14,8	0,4	39,8	112,2

Рук бригады Акишина
Дата выпуска 1976г.

Госстрой СССР Гипрострой Минмонтажспецстрой г. Москва

ТК 1976	Выборка стали на колонну К60-1С ÷ К60-15С; К60-21С	Серия 1.423-3	
		Выпуск 1	Лист 52

Выборка стали на колонну, кг

Марка колонны	Арматурные изделия. Сталь арматурная, ГОСТ 5781-75. Класса А-I. ф, мм 6	8		Итого	Класса А-III по ГОСТ 5058-65*. ф, мм 16	18	20	22	25	28		Итого	Всего	Закладные изделия. Сталь класса А-III ГОСТ 5781-75 ГОСТ 5058-65*. ф, мм 14	16	22	Сталь прокатная марки ВСт3кп2 по ГОСТ 380-71*. Профиль δ=8	δ=14	δ=22	Гайка М20	Всего	Общий расход стали
К60-22	7,2	10,4		17,6			67,6					67,6	85,2		3,8			21,4			25,2	110,4
К60-23	5,5	10,4		15,9				81,8				81,8	97,7		3,8			21,4			25,2	122,9
К60-24	5,5	10,4		15,9					105,6			105,6	121,5		3,8			21,4			25,2	146,7
К60-25	5,6	10,4		16,0			107,6					107,6	123,6		3,8			21,4			25,2	148,8
К60-26	5,6	10,4		16,0				130,2				130,2	146,2		3,8			21,4			25,2	171,4
К60-27	5,6	10,4		16,0				48,4	105,6			154,0	170,0		3,8			21,4			25,2	195,2
К60-28	5,6	10,4		16,0					168,0			168,0	184,0		3,8			21,4			25,2	209,2
К60-29	5,6	10,4		16,0				212,0				212,0	228,0		3,8			21,4			25,2	253,2
К60-30	1,4	23,2		24,6						206,8		206,8	231,4		3,8			21,4			25,2	256,6
К60-22с	7,2	10,4		17,6			67,6					67,6	85,2	3,0		7,2	14,4		14,8	0,4	39,8	125,0
К60-23с	5,5	10,4		15,9				81,8				81,8	97,7	3,0		7,2	14,4		14,8	0,4	39,8	137,5
К60-24с	5,5	10,4		15,9					105,6			105,6	121,5	3,0		7,2	14,4		14,8	0,4	39,8	161,3
К60-25с	5,6	10,4		16,0			107,6					107,6	123,6	3,0		7,2	14,4		14,8	0,4	39,8	163,4
К60-26с	5,6	10,4		16,0				130,2				130,2	146,2	3,0		7,2	14,4		14,8	0,4	39,8	186,0
К60-27с	5,6	10,4		16,0				48,4	105,6			154,0	170,0	3,0		7,2	14,4		14,8	0,4	39,8	209,8
К60-28с	5,6	10,4		16,0					168,0			168,0	184,0	3,0		7,2	14,4		14,8	0,4	39,8	223,8
К60-29с	5,6	10,4		16,0				212,0				212,0	228,0	3,0		7,2	14,4		14,8	0,4	39,8	267,8
К60-30с	1,4	23,2		24,6						206,8		206,8	231,4	3,0		7,2	14,4		14,8	0,4	39,8	271,2
К60-31с	8,8	10,4		19,2					273,6			273,6	292,8	3,0		7,2	14,4		14,8	0,4	39,8	332,6
К60-32с	7,1	11,6		18,7				81,8				81,8	100,5	3,0		7,2	14,4		14,8	0,4	39,8	140,3

Гл. инж. пр-та Григорьев
Рук. бригады Акишина
Дата выпуска 1976г.

ПРОМСТРОЙПРОЕКТ г. Москва

ТК 1976

Выборка стали на колонну К60-22 ÷ К60-30, К60-22с ÷ К60-32с

Серия 1.423-3 Выпуск 1 Лист 53

Выборка стали на колонну, кг.

Марка колонны	Арматурные изделия. Сталь арматурная, ГОСТ 5781-75. Класса А-I. ф, мм: 6	8		Итого	Класса А-III по ГОСТ 5058-65*. ф, мм: 20	22	25	28				Итого	Всего	Закладные изделия. Сталь класса А-III ГОСТ 5781-75 ГОСТ 5058-65*. ф, мм: 14	16	22	Сталь прокатная марки ВСтЭ кп 2 по ГОСТ 380-71*. Профиль: δ=8	δ=10	δ=20	δ=22	ганка М20	Всего	Общий расход стали
К60-32	6,3	11,6		17,9		73,4						73,4	91,3		5,1			18,1				23,2	114,5
К60-33	6,3	11,6		17,9			94,8					94,8	112,7		5,1			18,1				23,2	135,9
К60-34	6,3	11,6		17,9	100,6							100,6	118,5		5,1			18,1				23,2	141,7
К60-35	6,3	11,6		17,9		121,8						121,8	139,7		5,1			18,1				23,2	162,9
К60-36	6,3	11,6		17,9		48,4	94,8					143,2	161,1		5,1			18,1				23,2	184,3
К60-37	6,3	11,6		17,9			157,2					157,2	175,1		5,1			18,1				23,2	198,3
К60-38		22,6		22,6				197,4				197,4	220,0		5,1			18,1				23,2	243,2
К60-39	6,2	11,6		17,8			252,0					252,0	269,8		5,1			18,1				23,2	293,0
К60-40		22,4		22,4	40,0			238,0				278,0	300,4		5,1			18,1				23,2	323,6
К60-41		22,4		22,4				316,4				316,4	338,8		5,1			18,1				23,2	362,0
К60-42	5,6	7,6		13,2			168,0					168,0	181,2	2,0					8,6			10,6	191,8
К60-33С	7,1	11,6		18,7			105,6					105,6	124,3	3,0		7,2	14,4			14,8	0,4	39,8	164,1
К60-34С	7,1	11,6		18,7	107,6							107,6	126,3	3,0		7,2	14,4			14,8	0,4	39,8	166,1
К60-35С	7,1	11,6		18,7		130,2						130,2	148,9	3,0		7,2	14,4			14,8	0,4	39,8	188,7
К60-36С	7,1	11,6		18,7		48,4	105,6					154,0	172,7	3,0		7,2	14,4			14,8	0,4	39,8	212,5
К60-37С	7,1	11,6		18,7			168,0					168,0	186,7	3,0		7,2	14,4			14,8	0,4	39,8	226,5
К60-38С		24,2		24,2				211,6				211,6	235,8	3,0		7,2	14,4			14,8	0,4	39,8	275,6
К60-39С	7,0	11,6		18,6			273,6					273,6	292,2	3,0		7,2	14,4			14,8	0,4	39,8	332,0
К60-40С		24,0		24,0	40,0			264,8				304,8	328,8	3,0		7,2	14,4			14,8	0,4	39,8	368,6
К60-41С		24,0		24,0				343,2				343,2	367,2	3,0		7,2	14,4			14,8	0,4	39,8	407,0
К60-42С	5,6	7,6		13,2			168,0					168,0	181,2	1,4		3,6	7,3			6,7	0,2	18,8	200,0

ТК 1976

Выборка стали на колонну
К60-32 ÷ К60-42, К60-33С ÷ К60-42С

Серия 1.423-3
Выпуск 1
Лист 54

ЦНИИПромзданий Госстроя СССР
г. Москва

Гл. инж. пр-та Григорьев
Рук. бригады Акишина
Дата выпуска 1976 г.

Выборка стали на колонну, кг

Марка колонны	Арматурные изделия. Сталь арматурная, ГОСТ 5781-75. Класса А-I. ф, мм: 6	8		Итого	Класса А-III по ГОСТ 5058-65*. ф, мм: 18	20	22	25	28			Итого	Всего	Закладные изделия. Сталь класса А-III ГОСТ 5781-75 ГОСТ 5058-65*. ф, мм: 14		22	Сталь прокатная марки ВСт.3 кп 2 по ГОСТ 380-71*. Профиль: б=8	б=20	б=22	Гайка М20	Всего	Общий расход стали
К72-1	8,6	7,6		16,2	64,4							64,4	80,6	2,0				8,6			10,6	91,2
К72-2	6,4	7,6		14,0		79,4						79,4	93,4	2,0				8,6			10,6	104,0
К72-3	6,4	7,6		14,0			96,0					96,0	110,0	2,0				8,6			10,6	120,6
К72-4	5,4	7,6		13,0				124,0				124,0	137,0	2,0				8,6			10,6	147,6
К72-5	6,5	7,6		14,1		123,2						123,2	137,3	2,0				8,6			10,6	147,9
К72-6	6,5	7,6		14,1			149,2					149,2	163,3	2,0				8,6			10,6	173,9
К72-7	6,1	7,6		13,7			53,2	124,0				177,2	190,9	2,0				8,6			10,6	201,5
К72-8	5,4	7,6		13,0				194,0				194,0	207,0	2,0				8,6			10,6	217,6
К72-9	6,6	7,6		14,2		44,0	192,0					236,0	250,2	2,0				8,6			10,6	260,8
К72-10		26,2		26,2					243,6			243,6	269,8	2,0				8,6			10,6	280,4
К72-1с	8,6	7,6		16,2	64,4							64,4	80,6	1,0		3,6	7,3		6,7	0,2	18,8	99,4
К72-2с	6,4	7,6		14,0		79,4						79,4	93,4	1,0		3,6	7,3		6,7	0,2	18,8	112,2
К72-3с	6,4	7,6		14,0			96,0					96,0	110,0	1,0		3,6	7,3		6,7	0,2	18,8	128,8
К72-4с	5,4	7,6		13,0				124,0				124,0	137,0	1,0		3,6	7,3		6,7	0,2	18,8	155,8
К72-5с	6,5	7,6		14,1		123,2						123,2	137,3	1,0		3,6	7,3		6,7	0,2	18,8	156,1
К72-6с	6,5	7,6		14,1			149,2					149,2	163,3	1,0		3,6	7,3		6,7	0,2	18,8	182,1
К72-7с	6,1	7,6		13,7			53,2	124,0				177,2	190,9	1,0		3,6	7,3		6,7	0,2	18,8	209,7
К72-8с	5,4	7,6		13,0				194,0				194,0	207,0	1,0		3,6	7,3		6,7	0,2	18,8	225,8
К72-9с	6,6	7,6		14,2		44,0	192,0					236,0	250,2	1,0		3,6	7,3		6,7	0,2	18,8	269,0
К72-10с		26,2		26,2					243,6			243,6	269,8	1,0		3,6	7,3		6,7	0,2	18,8	288,6

Дата выпуска 1976 г.

ТК 1976	Выборка стали на колонну К72-1 ÷ К72-10, К72-1с ÷ К72-10с	Серия 1.423-1 Выпуск 1 Лист 5

ВЫБОРКА СТАЛИ НА КОЛОННУ, КГ

Марка колонны	Арматурные изделия. Сталь арматурная, ГОСТ 5781-75. Класса А-I, ф, мм: 6	8		Итого	Класса А-III по ГОСТ 5058-65*, ф, мм: 18	20	22	25	28			Итого	Всего	Закладные изделия. Сталь класса А-III ГОСТ 5781-75 ГОСТ 5058-65*, ф, мм: 14	16	22	Сталь прокатная марки ВСт.3 Кп 2 по ГОСТ 380-71*, профиль: б=8	б=14	б=22	Гайка М20	Всего	Общий расход стали
К72-11с	10,4	7,6		18,0				327,2				327,2	345,2	1,0		3,6	7,3		6,7	0,2	18,8	364,0
К72-37с		22,9		22,9				70,0	155,6			225,6	248,5	1,0		3,6	7,3		6,7	0,2	18,8	267,3
К72-13	8,6	10,4		19,0	64,4							64,4	83,4		3,8			21,4			25,2	108,6
К72-14	6,4	10,4		16,8		79,4						79,4	96,2		3,8			21,4			25,2	121,4
К72-15	6,4	10,4		16,8			96,0					96,0	112,8		3,8			21,4			25,2	138,0
К72-16	5,4	10,4		15,8				124,0				124,0	139,8		3,8			21,4			25,2	165,0
К72-17	6,5	10,4		16,9		123,2						123,2	140,1		3,8			21,4			25,2	165,3
К72-18	6,5	10,4		16,9			149,2					149,2	166,1		3,8			21,4			25,2	191,3
К72-19	6,1	10,4		16,5			53,2	124,0				177,2	193,7		3,8			21,4			25,2	218,9
К72-20	5,4	10,4		15,8				194,0				194,0	209,8		3,8			21,4			25,2	235,0
К72-21		29,0		29,0					243,6			243,6	272,6		3,8			21,4			25,2	297,8
К72-22		29,2		29,2			54,0		311,2			365,2	394,4		3,8			21,4			25,2	419,6
К72-13с	8,6	10,4		19,0	64,4							64,4	83,4	3,0		7,2	14,4		14,8	0,4	39,8	123,2
К72-14с	6,4	10,4		16,8		79,4						79,4	96,2	3,0		7,2	14,4		14,8	0,4	39,8	136,0
К72-15с	6,4	10,4		16,8			96,0					96,0	112,8	3,0		7,2	14,4		14,8	0,4	39,8	152,6
К72-16с	5,4	10,4		15,8				124,0				124,0	139,8	3,0		7,2	14,4		14,8	0,4	39,8	179,6
К72-17с	6,5	10,4		16,9		123,2						123,2	140,1	3,0		7,2	14,4		14,8	0,4	39,8	179,9
К72-18с	6,5	10,4		16,9			149,2					149,2	166,1	3,0		7,2	14,4		14,8	0,4	39,8	205,9
К72-19с	6,1	10,4		16,5			53,2	124,0				177,2	193,7	3,0		7,2	14,4		14,8	0,4	39,8	233,5
К72-20с	5,4	10,4		15,8				194,0				194,0	209,8	3,0		7,2	14,4		14,8	0,4	39,8	249,6

Дата выпуска

ТК 1975	Выборка стали на колонну К72-11с, К72-37с, К72-13÷К72-22, К72-13с÷К72-20с	Серия 1.423-3	Выпуск 1	Лист 56

Выборка стали на колонну, кг

Марка колонны	Арматурные изделия													Закладные изделия								Общий расход стали
	Сталь арматурная, ГОСТ 5781-75												Всего	Сталь класса А-III ГОСТ 5781-75 ГОСТ 5058-65*			Сталь прокатная марки ВСт.3 кп 2 по ГОСТ 380-71*				Всего	
	Класса А-I				Класса А-III по ГОСТ 5058-65*																	
	ф, мм			Итого	ф, мм							Итого		ф, мм			Профиль					
	6	8			18	20	22	25	28					14	16	22	б=8	б=10	б=22	Гайка М20		
К72-21с		29,0		29,0					243,6			243,6	272,6	3,0		7,2	14,4		14,8	0,4	39,8	312,4
К72-22с		29,2		29,2			54,0		311,2			365,2	394,4	3,0		7,2	14,4		14,8	0,4	39,8	434,2
К72-23с		29,2		29,2					398,4			398,4	427,6	3,0		7,2	14,4		14,8	0,4	39,8	467,4
К72-24	7,6	11,6		19,2			87,8					87,8	107,0		5,1			18,1			23,2	130,2
К72-25	7,6	11,6		19,2			87,8					87,8	107,0		5,1			18,1			23,2	130,2
К72-26	6,3	11,6		17,9				113,2				113,2	131,1		5,1			18,1			23,2	154,3
К72-27	7,1	11,6		18,7		116,4						116,4	135,1		5,1			18,1			23,2	158,3
К72-28	7,1	11,6		18,7		116,4						116,4	135,1		5,1			18,1			23,2	158,3
К72-29	7,7	11,6		19,3			141,0					141,0	160,3		5,1			18,1			23,2	183,5
К72-30	6,5	11,6		18,1				183,2				183,2	201,3		5,1			18,1			23,2	224,5
К72-31	6,5	11,6		18,1				183,2				183,2	201,3		5,1			18,1			23,2	224,5
К72-32	7,4	11,6		19,0			229,6					229,6	248,6		5,1			18,1			23,2	271,8
К72-33		22,9		22,9					230,0			230,0	252,9		5,1			18,1			23,2	276,1
К72-34	6,0	11,6		17,6				299,6				299,6	317,2		5,1			18,1			23,2	340,4
К72-35		22,0		22,0					371,2			371,2	393,2		5,1			18,1			23,2	416,4

Рук. бригады Ашшина
Дата выпуска 1976г.

Госстрой СССР
Гпроектстальконструкция
г. Москва

14770-03 64

ВЫБОРКА СТАЛИ НА КОЛОННУ, КГ

Марка колонны	Арматурные изделия. Сталь арматурная, ГОСТ 5781-75. Класса А-I. ф, мм: 6	8		Итого	Класса А-III по ГОСТ 5058-65*. ф, мм: 18	20	22	25	28	32		Итого	Всего	Закладные изделия. Сталь класса А-III ГОСТ 5781-75 ГОСТ 5058-65*. ф, мм: 14	22		Сталь прокатная марки ВСт.3кп2 по ГОСТ 380-71*. Профиль: б=8	б=22	Гайка М20		Всего	Общий расход стали
К72-24с	8,4	11,6		20,0			96,0					96,0	116,0	3,0	7,2		14,4	14,8	0,4		39,8	155,8
К72-25с	8,4	11,6		20,0			96,0					96,0	116,0	3,0	7,2		14,4	14,8	0,4		39,8	155,8
К72-26с	6,9	11,6		18,5				124,0				124,0	142,5	3,0	7,2		14,4	14,8	0,4		39,8	182,3
К72-27с	8,4	11,6		20,0		123,2						123,2	143,2	3,0	7,2		14,4	14,8	0,4		39,8	183,0
К72-28с	8,4	11,6		20,0		123,2						123,2	143,2	3,0	7,2		14,4	14,8	0,4		39,8	183,0
К72-29с	8,4	11,6		20,0			149,2					149,2	169,2	3,0	7,2		14,4	14,8	0,4		39,8	209,0
К72-30с	6,9	11,6		18,5				194,0				194,0	212,5	3,0	7,2		14,4	14,8	0,4		39,8	252,3
К72-31с	6,9	11,6		18,5				194,0				194,0	212,5	3,0	7,2		14,4	14,8	0,4		39,8	252,3
К72-32с	8,2	11,6		19,8			246,0					246,0	265,8	3,0	7,2		14,4	14,8	0,4		39,8	305,6
К72-33с		23,7		23,7					243,6			243,6	267,3	3,0	7,2		14,4	14,8	0,4		39,8	307,1
К72-34с	6,8	11,6		18,4				321,2				321,2	339,6	3,0	7,2		14,4	14,8	0,4		39,8	379,4
К72-35с		23,6		23,6					398,4			398,4	422,0	3,0	7,2		14,4	14,8	0,4		39,8	461,8
К72		35,2		35,2					242,8	204,4		447,2	482,4	3,0	7,2		14,4	14,8	0,4		39,8	522,4

Рук. бригады Акишина
Дата выпуска 1976г.
г. Москва

ТК 1976	Выборка стали на колонну К72-24с ÷ К72-36с	Серия 1.423-3	Выпуск 1	Лист 58

Выборка стали на колонну, кг

Марка колонны	Арматурные изделия. Сталь арматурная, ГОСТ 5781-75. Класса А-I. ⌀, мм 6	8		Итого	Класса А-III по ГОСТ 5058-65*. ⌀, мм 18	20	22	25	28			Итого	Всего	Закладные изделия. Сталь класса А-III ГОСТ 5781-75 ГОСТ 5058-65*. ⌀, мм 14	16		Сталь прокатная марки В Ст3кп2 по ГОСТ 380-71*. Профиль δ=14	δ=20		Всего	Общий расход стали
К84-1	9,8	7,6		17,4	74,0							74,0	91,4	2,0				8,6		10,6	102,0
К84-2	7,3	7,6		14,9		91,2						91,2	106,1	2,0				8,6		10,6	116,7
К84-3	7,3	7,6		14,9			110,4					110,4	125,3	2,0				8,6		10,6	135,9
К84-4	7,3	7,6		14,9				142,4				142,4	157,3	2,0				8,6		10,6	167,9
К84-5	7,6	7,6		15,2		143,0						143,0	158,2	2,0				8,6		10,6	168,8
К84-6	7,6	7,6		15,2			173,0					173,0	188,2	2,0				8,6		10,6	198,8
К84-7	7,6	7,6		15,2			62,6	142,4				205,0	220,2	2,0				8,6		10,6	230,8
К84-8	7,6	7,6		15,2				223,2				223,2	238,4	2,0				8,6		10,6	249,0
К84-9		29,3		29,3					277,4			277,4	306,7	2,0				8,6		10,6	317,3
К84-10	12,0	7,6		19,6				346,4				346,4	366,0	2,0				8,6		10,6	376,6
К84-11		29,2		29,2					434,9			434,9	464,1	2,0				8,6		10,6	474,7
К84-13	8,5	9,6		18,1				142,4				142,4	160,5	2,0				8,6		10,6	171,1
К84-14	8,6	9,6		18,2		143,0						143,0	161,2	2,0				8,6		10,6	171,8
К84-15	8,6	9,6		18,2			62,6	142,4				205,0	223,2	2,0				8,6		10,6	233,8
К84-18		34,0		34,0			47,8		357,6			405,4	439,4	2,0				8,6		10,6	450,0
К84-19	8,5	10,4		18,9		91,2						91,2	110,1		3,8		21,4			25,2	135,3
К84-20	8,5	10,4		18,9			110,4					110,4	129,3		3,8		21,4			25,2	154,5
К84-21	8,5	10,4		18,9				142,4				142,4	161,3		3,8		21,4			25,2	186,5
К84-22	8,6	10,4		19,0		143,0						143,0	162,0		3,8		21,4			25,2	187,2
К84-23	8,6	10,4		19,0			173,0					173,0	192,0		3,8		21,4			25,2	217,2

Проектстальконструкция г. Москва

Рук. бригады Акишина

Дата выпуска

Версия 1976

ТК 1976	Выборка стали на колонну К84-1÷К84-11, К84-13÷К84-15, К84-18÷К84-23	Серия 1.423-3	Выпуск 1	Лист 59

ВЫБОРКА СТАЛИ НА КОЛОННУ, КГ

Марка колонны	Арматурные изделия. Сталь арматурная, ГОСТ 5781-75. Класса А-I. ⌀, мм: 6	8		Итого	Класса А-III по ГОСТ 5058-65*. ⌀, мм: 18	20	22	25	28			Итого	Всего	Закладные изделия. Сталь класса А-III ГОСТ 5781-75 ГОСТ 5058-65*. ⌀, мм: 14	22		Сталь прокатная марки В Ст.3 кп 2 по ГОСТ 380-71*. Профиль: δ=8	δ=22	Гайка М20	Всего	Общий расход стали
К84-2с	7,3	7,6		14,9		91,2						91,2	106,1	1,0	3,6		7,3	6,7	0,2	18,8	124,9
К84-3с	7,3	7,6		14,9			110,4					110,4	125,3	1,0	3,6		7,3	6,7	0,2	18,8	144,1
К84-4с	7,3	7,6		14,9				142,4				142,4	157,3	1,0	3,6		7,3	6,7	0,2	18,8	176,1
К84-5с	7,6	7,6		15,2		143,0						143,0	158,2	1,0	3,6		7,3	6,7	0,2	18,8	177,0
К84-6с	7,6	7,6		15,2			173,0					173,0	188,2	1,0	3,6		7,3	6,7	0,2	18,8	207,0
К84-7с	7,6	7,6		15,2			62,6	142,4				205,0	220,2	1,0	3,6		7,3	6,7	0,2	18,8	239,0
К84-8с	7,6	7,6		15,2				223,2				223,2	238,4	1,0	3,6		7,3	6,7	0,2	18,8	257,2
К84-9с		29,3		29,3					277,4			277,4	306,7	1,0	3,6		7,3	6,7	0,2	18,8	325,5
К84-10с	12,0	7,6		19,6				346,4				346,4	366,0	1,0	3,6		7,3	6,7	0,2	18,8	384,8
К84-11с		29,2		29,2					434,9			434,9	464,1	1,0	3,6		7,3	6,7	0,2	18,8	482,9
К84-13с	8,5	9,6		18,1				142,4				142,4	160,5	1,0	3,6		7,3	6,7	0,2	18,8	179,3
К84-14с	8,6	9,6		18,2		143,0						143,0	161,2	1,0	3,6		7,3	6,7	0,2	18,8	180,0
К84-15с	8,6	9,6		18,2			62,6	142,4				205,0	223,2	1,0	3,6		7,3	6,7	0,2	18,8	242,0
К84-18с		34,0		34,0			47,8		357,6			405,4	439,4	1,0	3,6		7,3	6,7	0,2	18,8	458,2
К84-19с	8,5	10,4		18,9		91,2						91,2	110,1	3,0	7,2		14,4	14,8	0,4	39,8	149,9
К84-21с	8,5	10,4		18,9				142,4				142,4	161,3	3,0	7,2		14,4	14,8	0,4	39,8	201,1
К84-22с	8,6	10,4		19,0		143,0						143,0	162,0	3,0	7,2		14,4	14,8	0,4	39,8	201,8
К84-23с	8,6	10,4		19,0			173,0					173,0	192,0	3,0	7,2		14,4	14,8	0,4	39,8	231,8
К84-24с	8,6	10,4		19,0			62,6	142,4				205,0	224,0	3,0	7,2		14,4	14,8	0,4	39,8	263,8
К84-25с	8,6	10,4		19,0				223,2				223,2	242,2	3,0	7,2		14,4	14,8	0,4	39,8	282,0

ТК 1976	Выборка стали на колонну К84-2с÷К84-11с, К84-13с÷К84-15с, К84-18с, К84-19с, К84-21с ÷ К84-25с	Серия 1.423-3	Выпуск 1	Лист 60

ВЫБОРКА СТАЛИ НА КОЛОННУ, КГ

Марка колонны	Арматурные изделия. Сталь арматурная, ГОСТ 5781-75. Класса А-I. ⌀, мм. 6	8		Итого	Класса А-III по ГОСТ 5058-65*. ⌀, мм. 20	22	25	28	32			Итого	Всего	Закладные изделия. Сталь класса А-III ГОСТ 5781-75 ГОСТ 5058-65*. ⌀, мм. 16			Сталь прокатная марки ВСт.3кп2 по ГОСТ 380-71*. Профиль. δ=10	δ=14		Всего	Общий расход стали
К84-24	8,6	10,4		19,0		62,6	142,4					205,0	224,0	3,8				21,4		25,2	249,2
К84-25	8,6	10,4		19,0			223,2					223,2	242,2	3,8				21,4		25,2	267,4
К84-26	8,6	10,4		19,0		268,6						268,6	287,6	3,8				21,4		25,2	312,8
К84-27		25,7		25,7				280,2				280,2	305,9	3,8				21,4		25,2	331,1
К84-28	8,6	10,4		19,0		47,8	284,8					332,6	351,6	3,8				21,4		25,2	376,8
К84-29	8,6	10,4		19,0			346,4					346,4	365,4	3,8				21,4		25,2	390,6
К84-30		34,4		34,4				434,9				434,9	469,3	3,8				21,4		25,2	494,5
К84-31		34,2		34,2				77,3	469,6			546,9	581,1	3,8				21,4		25,2	606,3
К84-33	9,0	11,6		20,6		102,0						102,0	122,6	5,1			18,1			23,2	145,8
К84-34	9,0	11,6		20,6		102,0						102,0	122,6	5,1			18,1			23,2	145,8
К84-35	9,0	11,6		20,6			131,6					131,6	152,2	5,1			18,1			23,2	175,4
К84-36	9,0	11,6		20,6			131,6					131,6	152,2	5,1			18,1			23,2	175,4
К84-37	8,5	11,6		20,1	136,2							136,2	156,3	5,1			18,1			23,2	179,5
К84-38	8,5	11,6		20,1	136,2							136,2	156,3	5,1			18,1			23,2	179,5
К84-39	8,5	11,6		20,1		164,6						164,6	184,7	5,1			18,1			23,2	207,9
К84-40	8,5	11,6		20,1		164,6						164,6	184,7	5,1			18,1			23,2	207,9
К84-41	8,5	11,6		20,1		62,6	131,6					194,2	214,3	5,1			18,1			23,2	237,5
К84-42	8,5	11,6		20,1		62,6	131,6					194,2	214,3	5,1			18,1			23,2	237,5
К84-43	9,0	11,6		20,6			212,4					212,4	233,0	5,1			18,1			23,2	256,2
К84-44	9,0	11,6		20,6			212,4					212,4	233,0	5,1			18,1			23,2	256,2

Рук. бригады Акшина
Дата выпуска 1976 г.
г. Москва

1К 1976

Выборка стали на колонну К84-24÷К84-31, К84-33÷К84-44

Серия 1.423-3
Выпуск 1 Лист 61

14770-03 68

ВЫБОРКА СТАЛИ НА КОЛОННУ, КГ

Марка колонны	Арматурные изделия. Сталь арматурная, ГОСТ 5781-75. Класса А-I. Ø, мм: 6	8		Итого	Класса А-III по ГОСТ 5058-65*. Ø, мм: 20	22	25	28	32			Итого	Всего	Закладные изделия. Сталь класса А-III ГОСТ 5781-75 ГОСТ 5058-65*. Ø, мм: 14	22		Сталь прокатная марки В Ст.3 кп 2 по ГОСТ 380-71*. Профиль: δ=8	δ=22	Гайка М20	Всего	Общий расход стали
К84-26с	8,6	10,4		19,0		268,6						268,6	287,6	3,0	7,2		14,4	14,8	0,4	39,8	327,4
К84-27с		25,7		25,7				280,2				280,2	305,9	3,0	7,2		14,4	14,8	0,4	39,8	345,7
К84-28с	8,6	10,4		19,0		47,8	284,8					332,6	351,6	3,0	7,2		14,4	14,8	0,4	39,8	391,4
К84-29с	8,6	10,4		19,0			346,4					346,4	365,4	3,0	7,2		14,4	14,8	0,4	39,8	405,2
К84-30с		34,4		34,4				434,9				434,9	469,3	3,0	7,2		14,4	14,8	0,4	39,8	509,1
К84-31с		34,2		34,2				77,3	469,6			546,9	581,1	3,0	7,2		14,4	14,8	0,4	39,8	620,9
К84-32с		34,2		34,2					571,8			571,8	606,0	3,0	7,2		14,4	14,8	0,4	39,8	645,8
К84-33с	9,9	11,6		21,5		110,4						110,4	131,9	3,0	7,2		14,4	14,8	0,4	39,8	171,7
К84-34с	9,9	11,6		21,5		110,4						110,4	131,9	3,0	7,2		14,4	14,8	0,4	39,8	171,7
К84-35с	9,9	11,6		21,5			142,4					142,4	163,9	3,0	7,2		14,4	14,8	0,4	39,8	203,7
К84-36с	9,9	11,6		21,5			142,4					142,4	163,9	3,0	7,2		14,4	14,8	0,4	39,8	203,7
К84-37с	9,4	11,6		21,0	143,0							143,0	164,0	3,0	7,2		14,4	14,8	0,4	39,8	203,8
К84-38с	9,4	11,6		21,0	143,0							143,0	164,0	3,0	7,2		14,4	14,8	0,4	39,8	203,8
К84-39с	9,4	11,6		21,0		173,0						173,0	194,0	3,0	7,2		14,4	14,8	0,4	39,8	233,8
К84-40с	9,4	11,6		21,0		173,0						173,0	194,0	3,0	7,2		14,4	14,8	0,4	39,8	233,8
К84-41с	9,4	11,6		21,0		62,6	142,4					205,0	226,0	3,0	7,2		14,4	14,8	0,4	39,8	265,8
К84-42с	9,4	11,6		21,0		62,6	142,4					205,0	226,0	3,0	7,2		14,4	14,8	0,4	39,8	265,8
К84-43с	9,4	11,6		21,0			223,2					223,2	244,2	3,0	7,2		14,4	14,8	0,4	39,8	284,0
К84-44с	9,4	11,6		21,0			223,2					223,2	244,2	3,0	7,2		14,4	14,8	0,4	39,8	284,0
К84-45с		28,0		28,0				280,2				280,2	308,2	3,0	7,2		14,4	14,8	0,4	39,8	348,0

ПРОМСТРОЙНИПРОЕКТ г. Москва

Рук. бригады Акишина

Дата выпуска

ТК 1976

Выборка стали на колонну К84-26с ÷ К84-45с

Серия 1.423-3 Выпуск 1 Лист 62

Выборка стали на колонну, кг

Марка колонны	Арматурные изделия. Сталь арматурная, ГОСТ 5781-75. Класса А-I. Ø, мм: 6	8		Итого	Класса А-III по ГОСТ 5058-65*. Ø, мм: 12	22	25	28	32			Итого	Всего	Закладные изделия. Сталь класса А-III ГОСТ 5781-75 ГОСТ 5058-65*. Ø, мм: 16			Сталь прокатная марки В Ст.3 кп2 по ГОСТ 380-71*. Профиль: δ=10			Всего	Общий расход стали
К84-45		27,6		27,6				266,6				266,6	294,2	5,1			18,1			23,2	317,4
К84-46		27,6		27,6				266,6				266,6	294,2	5,1			18,1			23,2	317,4
К84-47	8,8	11,6		20,4			324,8					324,8	345,2	5,1			18,1			23,2	368,4
К84-48		27,6		27,6		47,8		330,4				378,2	405,8	5,1			18,1			23,2	429,0
К84-49		27,6		27,6				407,7				407,7	435,3	5,1			18,1			23,2	458,5
К84-50		36,4		36,4				242,5	217,0			459,5	495,9	5,1			18,1			23,2	519,[illegible]
К84-53	11,8	11,6		23,4	15,2	164,6						179,8	203,2	5,1			18,1			23,2	226,[illegible]
К84-54	11,8	11,6		23,4	15,2	62,6	131,6					209,4	232,8	5,1			18,1			23,2	256,[illegible]
К84-55	11,8	11,6		23,4	15,2		212,4					227,6	251,0	5,1			18,1			23,2	27[illegible]
К84-56	1,8	29,2		31,0	15,2			266,6				281,8	312,8	5,1			18,1			23,2	33[illegible]
К84-57	11,6	11,6		23,2	15,2		324,8					340,0	363,2	5,1			18,1			23,2	386,[illegible]
К84-58	1,8	29,2		31,0	15,2	47,8		330,4				393,4	424,4	5,1			18,1			23,2	447,[illegible]
К84-60	1,8	38,6		40,4	15,2				536,2			551,4	591,8	5,1			18,1			23,2	618,[illegible]

ПРОМСТРОЙПРОЕКТ г. Москва

Гл. инж. пр. Ритобрев
Рук. бригады Акшина
Дата выпуска 1976 г.

ТК 1976

Выборка стали на колонну К84-45÷К84-50, К84-53÷К84-58, К84-60

Лист 63

ВЫБОРКА СТАЛИ НА КОЛОННУ, КГ

Марка колонны	Арматурные изделия. Сталь арматурная, ГОСТ 5781-75. Класса А-I. Ф, мм: 6	8		Итого	Класса А-III по ГОСТ 5058-65*. Ф, мм: 12	20	22	25	28	32		Итого	Всего	Закладные изделия. Сталь класса А-III ГОСТ 5781-75 ГОСТ 5058-65*. Ф, мм: 14	22		Сталь прокатная марки В Ст.3 кп 2 по ГОСТ 380-71*. Профиль: δ=8	δ=22	Гайка М20	Всего	Общий расход стали
К84-46с		28,0		28,0					280,2			280,2	308,2	3,0	7,2		14,4	14,8	0,4	39,8	348,0
К84-47с	9,6	11,6		21,2				346,4				346,4	367,6	3,0	7,2		14,4	14,8	0,4	39,8	407,4
К84-48с		28,6		28,6			47,8		357,6			405,4	434,0	3,0	7,2		14,4	14,8	0,4	39,8	473,8
К84-49с		28,6		28,6					434,9			434,9	463,5	3,0	7,2		14,4	14,8	0,4	39,8	503,3
К84-50с		38,4		38,4					256,1	234,8		490,9	529,3	3,0	7,2		14,4	14,8	0,4	39,8	569,1
К84-51с		38,4		38,4					77,3	469,6		546,9	585,3	3,0	7,2		14,4	14,8	0,4	39,8	625,1
К84-53с	12,1	11,6		23,7	16,4		173,0					189,4	213,1	3,0	7,2		14,4	14,8	0,4	39,8	252,9
К84-54с	12,1	11,6		23,7	16,4		62,6	142,4				221,4	245,1	3,0	7,2		14,4	14,8	0,4	39,8	284,9
К84-55с	12,1	11,6		23,7	16,4			223,2				239,6	263,3	3,0	7,2		14,4	14,8	0,4	39,8	303,1
К84-56с	1,9	29,8		31,7	16,4				280,2			296,6	328,3	3,0	7,2		14,4	14,8	0,4	39,8	368,1
К84-57с	12,3	11,6		23,9	16,4			346,4				362,8	386,7	3,0	7,2		14,4	14,8	0,4	39,8	426,5
К84-58с	1,9	30,4		32,3	16,4		47,8		357,6			421,8	454,1	3,0	7,2		14,4	14,8	0,4	39,8	493,9
К84-59с	1,9	30,4		32,3	16,4				434,9			451,3	483,6	3,0	7,2		14,4	14,8	0,4	39,8	523,4
К84-60с	1,9	41,2		43,1	16,4					571,8		588,2	631,3	3,0	7,2		14,4	14,8	0,4	39,8	671,1
К84-61с		27,4		27,4					280,2			280,2	307,6	1,0	3,6		7,3	6,7	0,2	18,8	326,4
К84-62с		28,0		28,0		39,4			357,6			397,0	425,0	1,0	3,6		7,3	6,7	0,2	18,8	443,8
К84-63с		28,0		28,0					434,9			434,9	462,9	1,0	3,6		7,3	6,7	0,2	18,8	481,7

1976г.

Дата выпуска

г. Москва

ТК 1976	Выборка стали на колонну К84-46с ÷ К84-51с, К84-53с ÷ К84-63с	Серия 1.423-3	Выпуск 1	Лист 64

Выборка стали на колонну, кг

Марка колонны	Арматурные изделия													Закладные изделия							Общий расход стали
	Сталь арматурная, ГОСТ 5781-75												Всего	Сталь класса А-III ГОСТ 5781-75 ГОСТ 5058-65*			Сталь прокатная марки ВСт3кп2 по ГОСТ 380-71*			Всего	
	Класса А-I				Класса А-III по ГОСТ 5058-65*																
	ф, мм			Итого	ф, мм							Итого		ф, мм			профиль				
	6	8			18	20	22	25	28	32				14	16		б=10	б=20			
К96-1	11,9	7,6		19,5	83,6							83,6	103,1	2.0				8,6		10,6	113,7
К96-2	8,9	7,6		16,5		103,0						103,0	119,5	2,0				8,6		10,6	130,1
К96-3	8,9	7,6		16,5			124,8					124,8	141,3	2.0				8,6		10,6	151,9
К96-4	8,1	7,6		15,7				161,0				161,0	176,7	2.0				8,6		10,6	187,3
К96-5	8,8	7,6		16,4		158,8						158,8	175,2	2,0				8,6		10,6	185,8
К96-6	8,8	7,6		16,4			192,2					192,2	208,6	2,0				8,6		10,6	219,2
К96-8	10,1	9,6		19,7		103,0						103,0	122,7	2,0				8,6		10,6	133,3
К96-9	10,1	9,6		19,7			124,8					124,8	144,5	2,0				8,6		10,6	155,1
К96-10	8,0	9,6		17,6				161,0				161,0	178,6	2,0				8,6		10,6	189,2
К96-11	10,0	9,6		19,6		158,8						158,8	178,4	2,0				8,6		10,6	189,0
К96-12	10,0	9,6		19,6			192,2					192,2	211,8	2,0				8,6		10,6	222,4
К96-13	8,0	9,6		17,6				251,0				251,0	268,6	2,0				8,6		10,6	279,2
К96-14		24,1		24,1				90,0	201,8			291,8	315,9	2,0				8,6		10,6	326,5
К96-15		24,1		24,1					314,8			314,8	338,9	2,0				8,6		10,6	349,5
К96-16	7,8	9,6		17,4			47,6	322,0				369,6	387,0	2,0				8,6		10,6	397,6
К96-17		37,2		37,2		39,6			403,6			443,2	480,4	2,0				8,6		10,6	491,0
К96-52А		26,4		26,4		39,6			403,6			443,2	469,6		2,5		9,2			11,7	481,3
К96-54		36,8		36,8						633,6		633,6	670.4	2,0				8,6		10,6	681,0

Гл. констр.	Авраменко	
Гл. инж. пр-та	Григорьев	
Рук. бригады	Акшина	
Дата выпуска		1976г

ПРОМСТРОЙПРОЕКТ
г. Москва

ТК 1976	Выборка стали на колонну К96-1÷К96-6, К96-8÷К96-17, К96-52А, К96-54	Серия 1.423-3	
		Выпуск 1	Лист 65

Выборка стали на колонну, кг

Марка колонны	Арматурные изделия													Закладные изделия							Общий расход стали
	Сталь арматурная, ГОСТ 5781-75												Всего	Сталь класса А-III ГОСТ 5781-75 ГОСТ 6058-65*			Сталь прокатная марки ВСт3кп 2 по ГОСТ 380-71*			Всего	
	Класса А-I				Класса А-III по ГОСТ 5058-65*																
	ф, мм			Итого	ф, мм							Итого		ф, мм			профиль				
	6	8			18	20	22	25	28	32				14	22		δ=8	δ=22	Гайка М20		
К96-1с	11,9	7,6		19,5	83,6							83,6	103,1	1,0	3,6		7,3	6,7	0,2	18,8	121,9
К96-2с	8,9	7,6		16,5		103,0						103,0	119,5	1,0	3,6		7,3	6,7	0,2	18,8	138,3
К96-3с	8,9	7,6		16,5			124,8					124,8	141,3	1,0	3,6		7,3	6,7	0,2	18,8	160,1
К96-4с	8,1	7,6		15,7				161,0				161,0	176,7	1,0	3,6		7,3	6,7	0,2	18,8	195,5
К96-5с	8,8	7,6		16,4		158,8						158,8	175,2	1,0	3,6		7,3	6,7	0,2	18,8	194,0
К96-6с	8,8	7,6		16,4			192,2					192,2	208,6	1,0	3,6		7,3	6,7	0,2	18,8	227,4
К96-8с	10,1	9,6		19,7		103,0						103,0	122,7	1,0	3,6		7,3	6,7	0,2	18,8	141,5
К96-9с	10,1	9,6		19,7			124,8					124,8	144,5	1,0	3,6		7,3	6,7	0,2	18,8	163,3
К96-10с	8,0	9,6		17,6				161,0				161,0	178,6	1,0	3,6		7,3	6,7	0,2	18,8	197,4
К96-11с	10,0	9,6		19,6		158,8						158,8	178,4	1,0	3,6		7,3	6,7	0,2	18,8	197,2
К96-12с	10,0	9,6		19,6			192,2					192,2	211,8	1,0	3,6		7,3	6,7	0,2	18,8	230,6
К96-13с	8,0	9,6		17,6				251,0				251,0	268,6	1,0	3,6		7,3	6,7	0,2	18,8	287,4
К96-14с		24,1		24,1				90,0	201,8			291,8	315,9	1,0	3,6		7,3	6,7	0,2	18,8	334,7
К96-15с		24,1		24,1					314,8			314,8	338,9	1,0	3,6		7,3	6,7	0,2	18,8	357,7
К96-16с	7,8	9,6		17,4			47,6	322,0				369,6	387,0	1,0	3,6		7,3	6,7	0,2	18,8	405,8
К98-17с		37,2		37,2		39,6			403,6			443,2	480,4	1,0	3,6		7,3	6,7	0,2	18,8	499,2
К96-52с		26,4		26,4		39,6			403,6			443,2	469,6	1,0	3,6		7,3	6,7	0,2	18,8	488,4
К96-53с		36,8		36,8					279,0	265,0		544,0	580,8	1,0	3,6		7,3	6,7	0,2	18,8	599,6
К96-54с		36,8		36,8						633,6		633,6	670,4	1,0	3,6		7,3	6,7	0,2	18,8	689,2
К96-55с		41,2		41,2					279,0	265,0		544,0	585,2	1,0	3,6		7,3	6,7	0,2	18,8	604,0

Дата выпуска

ТК 1976	Выборка стали на колонну К96-1с÷К96-6с, К96-8с÷К96-17с, К96-52с÷К96-55с	Серия 1.423-3	
		Выпуск 1	Лист 66

Выборка стали на колонну, кг

Марка колонны	Арматурные изделия													Закладные изделия							Общий расход стали
	Сталь арматурная, ГОСТ 5781-75												Всего	Сталь класса А-III ГОСТ 5781-75 ГОСТ 5058-65*			Сталь прокатная марки ВСт 3кп 2 по ГОСТ 380-71*			Всего	
	Класса А-I				Класса А-III по ГОСТ 5058-65*																
	ф, мм			Итого	ф, мм							Итого		ф, мм			профиль				
	6	8			18	20	22	25	28	32				16			δ=14				
К 96-18	11,1	11,6		22,7			124,8					124,8	147,5	5,1			21,4			26,5	174,0
К 96-19	8,8	11,6		20,4				161,0				161,0	181,4	5,1			21,4			26,5	207,9
К 96-20	11,0	11,6		22,6		158,8						158,8	181,4	5,1			21,4			26,5	207,9
К 96-21	11,0	11,6		22,6			192,2					192,2	214,8	5,1			21,4			26,5	241,3
К 96-22	9,0	11,6		20,6			69,8	161,0				230,8	251,4	5,1			21,4			26,5	277,9
К 96-23	9,0	11,6		20,6				251,0				251,0	271,6	5,1			21,4			26,5	298,1
К 96-24	9,0	11,6		20,6				251,0				251,0	271,6	5,1			21,4			26,5	298,1
К 96-25		27,8		27,8				90,0	201,8			291,8	319,6	5,1			21,4			26,5	346,1
К 96-26		27,8		27,8					314,8			314,8	342,6	5,1			21,4			26,5	369,1
К 96-27		27,8		27,8					314,8			314,8	342,6	5,1			21,4			26,5	369,1
К 96-28	8,6	11,6		20,2				383,6				383,6	403,8	5,1			21,4			26,5	430,3
К 96-29	8,6	11,6		20,2				383,6				383,6	403,8	5,1			21,4			26,5	430,3
К 96-30		27,2		27,2		39,6			403,6			443,2	470,4	5,1			21,4			26,5	496,9
К 96-31		27,2		27,2					480,8			480,8	508,0	5,1			21,4			26,5	534,5
К 96-32		27,2		27,2					480,8			480,8	508,0	5,1			21,4			26,5	534,5
К 96-33		42,0		42,0					279,0	265,0		544,0	586,0	5,1			21,4			26,5	612,5

Госстрой СССР
ПРОМСТРОЙПРОЕКТ
г. Москва

Нач. СПО-1	Дрянно	Инженер	Евдокимова
Гл. конструкт.	Авраменко	Проверил	
Гл. инж. пр-та	Григорьев		
Рук. бригады	Акишина		
Дата выпуска			1976 г.

ТК 1976	Выборка стали на колонну К 96-18 ÷ К 96-33	Серия 1.423-3	Выпуск 1 / Лист 67

Выборка стали на колонну, кг

Марка колонны	Арматурные изделия													Закладные изделия							Общий расход стали
	Сталь арматурная, ГОСТ 5781-75												Всего	Сталь класса А-III ГОСТ 5781-75 ГОСТ 5058-65*			Сталь прокатная марки ВСт 3кп 2 по ГОСТ 380-71*			Всего	
	Класса А-I				Класса А-III по ГОСТ 5058-65*																
	ф, мм			Итого	ф, мм							Итого		ф, мм			Профиль				
	6	8			18	20	22	25	28	32				14	22		δ=8	δ=22	гайка М20		
К96-18с	11,1	11,6		22,7			124,8					124,8	147,5	3,0	7,2		14,4	14,8	0,4	39,8	187,3
К96-19с	8,8	11,6		20,4				161,0				161,0	181,4	3,0	7,2		14,4	14,8	0,4	39,8	221,2
К96-20с	11,0	11,6		22,6		158,8						158,8	181,4	3,0	7,2		14,4	14,8	0,4	39,8	221,2
К96-21с	11,0	11,6		22,6			192,2					192,2	214,8	3,0	7,2		14,4	14,8	0,4	39,8	254,6
К96-22с	9,0	11,6		20,6			69,8	161,0				230,8	251,4	3,0	7,2		14,4	14,8	0,4	39,8	291,2
К96-23с	9,0	11,6		20,6				251,0				251,0	271,6	3,0	7,2		14,4	14,8	0,4	39,8	311,4
К96-24с	9,0	11,6		20,6				251,0				251,0	271,6	3,0	7,2		14,4	14,8	0,4	39,8	311,4
К96-25с		27,8		27,8				90,0	201,8			291,8	319,6	3,0	7,2		14,4	14,8	0,4	39,8	359,4
К96-26с		27,8		27,8					314,8			314,8	342,6	3,0	7,2		14,4	14,8	0,4	39,8	382,4
К96-27с		27,8		27,8					314,8			314,8	342,6	3,0	7,2		14,4	14,8	0,4	39,8	382,4
К96-28с	8,6	11,6		20,2				383,6				383,6	403,8	3,0	7,2		14,4	14,8	0,4	39,8	443,6
К96-29с	8,6	11,6		20,2				383,6				383,6	403,8	3,0	7,2		14,4	14,8	0,4	39,8	443,6
К96-30с		27,2		27,2		39,6			403,6			443,2	470,4	3,0	7,2		14,4	14,8	0,4	39,8	510,2
К96-31с		27,2		27,2					480,8			480,8	508,0	3,0	7,2		14,4	14,8	0,4	39,8	547,8
К96-32с		27,2		27,2					480,8			480,8	508,0	3,0	7,2		14,4	14,8	0,4	39,8	547,8
К96-33с		42,0		42,0					279,0	265,0		544,0	586,0	3,0	7,2		14,4	14,8	0,4	39,8	625,8
К96-34с		42,0		42,0					77,2	530,0		607,2	649,2	3,0	7,2		14,4	14,8	0,4	39,8	689,0

Выборка стали на колонну, кг

Марка колонны	Арматурные изделия													Закладные изделия							Общий расход стали
	Сталь арматурная, ГОСТ 5781-75												Всего	Сталь класса А-III ГОСТ 5781-75 ГОСТ 5058-65*			Сталь прокатная марки ВСт 3кп 2 по ГОСТ 380-71*			Всего	
	Класса А-I				Класса А-III по ГОСТ 5058-65*																
	ф, мм			Итого	ф, мм							Итого		ф, мм			Профиль				
	6	8			12	20	22	25	28	32				16			δ=10				
К 96-35	11,6	11,6		23,2	17,3			150,2				167,5	190,7	5,1			18,1			23,2	213,9
К 96-36	14,0	11,6		25,6	17,3	152,0						169,3	194,9	5,1			18,1			23,2	218,1
К 96-37	14,0	11,6		25,6	17,3		183,8					201,1	226,7	5,1			18,1			23,2	249,9
К 96-38	14,0	11,6		25,6	17,3		183,8					201,1	226,7	5,1			18,1			23,2	249,9
К 96-39	11,8	11,6		23,4	17,3		69,8	150,2				237,3	260,7	5,1			18,1			23,2	283,9
К 96-40	11,8	11,6		23,4	17,3			240,2				257,5	280,9	5,1			18,1			23,2	304,1
К 96-41	11,8	11,6		23,4	17,3			240,2				257,5	280,9	5,1			18,1			23,2	304,1
К 96-42	2,6	28,0		30,6	17,3				301,4			318,7	349,3	5,1			18,1			23,2	372,5
К 96-43	2,6	28,0		30,6	17,3				301,4			318,7	349,3	5,1			18,1			23,2	372,5
К 96-44	11,4	11,6		23,0	17,3			362,0				379,3	402,3	5,1			18,1			23,2	425,5
К 96-45	11,4	11,6		23,0	17,3			362,0				379,3	402,3	5,1			18,1			23,2	425,5
К 96-46	2,6	27,4		30,0	17,3			211,8	188,4			417,5	447,5	5,1			18,1			23,2	470,7
К 96-48	2,6	27,4		30,0	17,3				454,0			471,3	501,3	5,1			18,1			23,2	524,5
К 96-49	2,6	27,4		30,0	17,3				454,0			471,3	501,3	5,1			18,1			23,2	524,5
К 96-50	2,6	27,4		30,0	17,3				265,6	247,4		530,3	560,3	5,1			18,1			23,2	583,5
К 96-51	2,6	43,0		45,6	17,3					598,4		615,7	661,3	5,1			18,1			23,2	684,5

Инв. № подл. | Подпись и дата | Взам. инв. №

Гл. констр. Авраменко
Гл. инж. пр-та Григорьев
Рук. бригады Акишина
Дата выпуска 1976 г.

Проверил Евдокимова

Госстрой СССР
ПРОМСТРОЙПРОЕКТ
г. Москва

ТК 1976	Выборка стали на колонну К 96-35 ÷ К 96-46, К96-48 ÷ К96-51	Серия 1.423-3	Выпуск 1	Лист 69

Выборка стали на колонну, кг

Марка колонны	Арматурные изделия													Закладные изделия							Общий расход стали
	Сталь арматурная, ГОСТ 5781-75												Всего	Сталь класса А-III ГОСТ 5781-75 ГОСТ 5058-65*			Сталь прокатная марки ВСт 3кп2 по ГОСТ 380-71*			Всего	
	Класса А-I				Класса А-III по ГОСТ 5058-65*																
	ф, мм			Итого	ф, мм							Итого		ф, мм			Профиль				
	6	8			12	20	22	25	28	32				14	22		δ=8	δ=22	Гайка М20		
К96-35с	12,5	11,6		24,1	18,6			161.0		-		179,6	203,7	3,0	7,2		14,4	14,8	0,4	39,8	243,5
К96-36с	14,9	11,6		26,5	18,6	158,8						177,4	203,9	3,0	7,2		14,4	14,8	0,4	39,8	243,7
К96-37с	14,9	11,6		26,5	18,6		192,2					210,8	237,3	3,0	7,2		14,4	14,8	0,4	39,8	277,1
К96-38с	14,9	11,6		26,5	18,6		192,2					210,8	237,3	3,0	7,2		14,4	14,8	0,4	39,8	277,1
К96-39с	12,7	11,6		24,3	18,6		69,8	161,0				249,4	273,7	3,0	7,2		14,4	14,8	0,4	39,8	313,5
К96-40с	12,7	11,6		24,3	18,6			251,0				269,6	293,9	3,0	7,2		14,4	14,8	0,4	39,8	333,7
К96-41с	12,7	11,6		24,3	18,6			251,0				269,6	293,9	3,0	7,2		14,4	14,8	0,4	39,8	333,7
К96-42с	2,7	29,4		32,1	18,6				314,8			333,4	365,5	3,0	7,2		14,4	14,8	0,4	39,8	405,3
К96-43с	2,7	29,4		32,1	18,6				314,8			333,4	365,5	3,0	7,2		14,4	14,8	0,4	39,8	405,3
К96-44с	12,3	11,6		23,9	18,6			383,6				402,2	426,1	3,0	7,2		14,4	14,8	0,4	39,8	465,9
К96-45с	12,3	11,6		23,9	18,6			383,6				402,2	426,1	3,0	7,2		14,4	14,8	0,4	39,8	465,9
К96-46с	2,7	28,8		31,5	18,6			222,6	201,8			443,0	474,5	3,0	7,2		14,4	14,8	0,4	39,8	514,3
К96-48с	2,7	28,8		31,5	18,6				480,8			499,4	530,9	3,0	7,2		14,4	14,8	0,4	39,8	570,7
К96-49с	2,7	28,8		31,5	18,6				480,8			499,4	530,9	3,0	7,2		14,4	14,8	0,4	39,8	570,7
К96-50с	2,7	28,8		31,5	18,6				279,0	265,0		562,6	594,1	3,0	7,2		14,4	14,8	0,4	39,8	633,9
К96-51с	2,7	45,6		48,3	18,6					633,6		652,2	700,5	3,0	7,2		14,4	14,8	0,4	39,8	740,3

Колонна рядовая

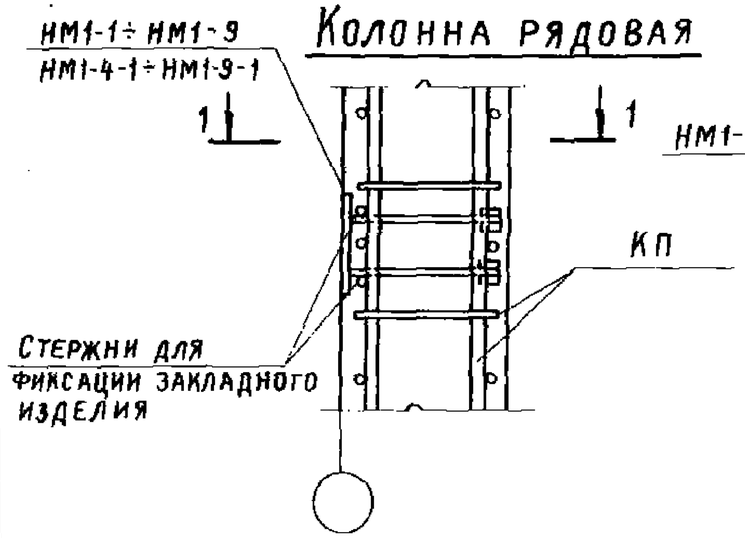

Колонна т. ш.

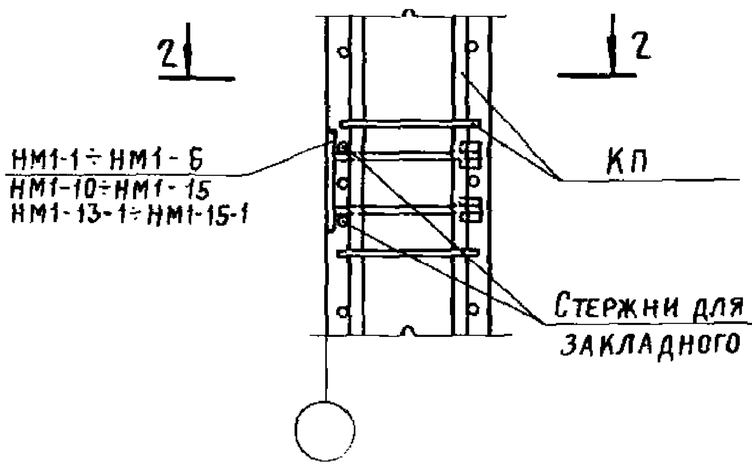

1-1

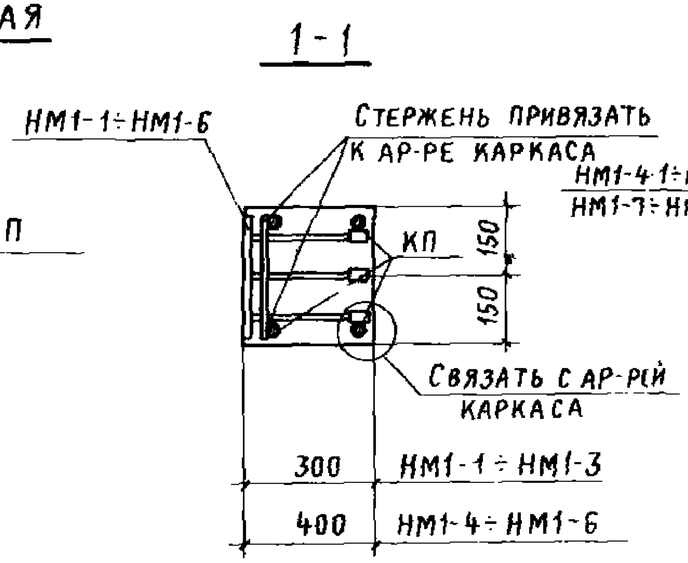

1-1

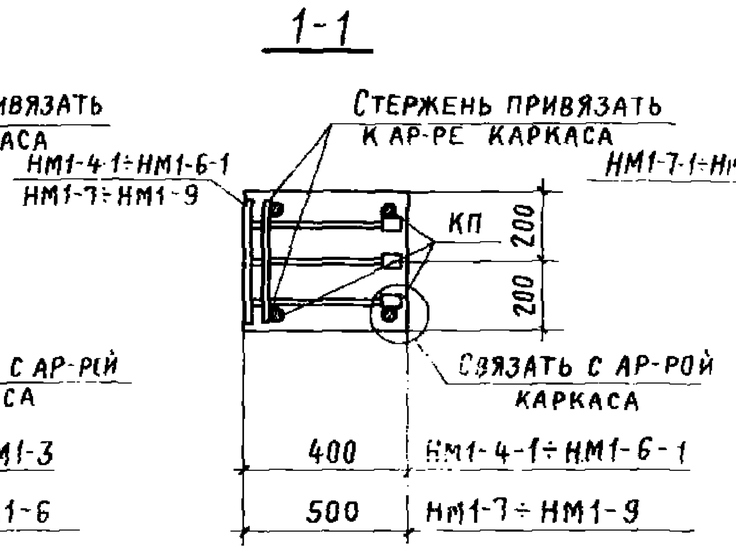

1-1

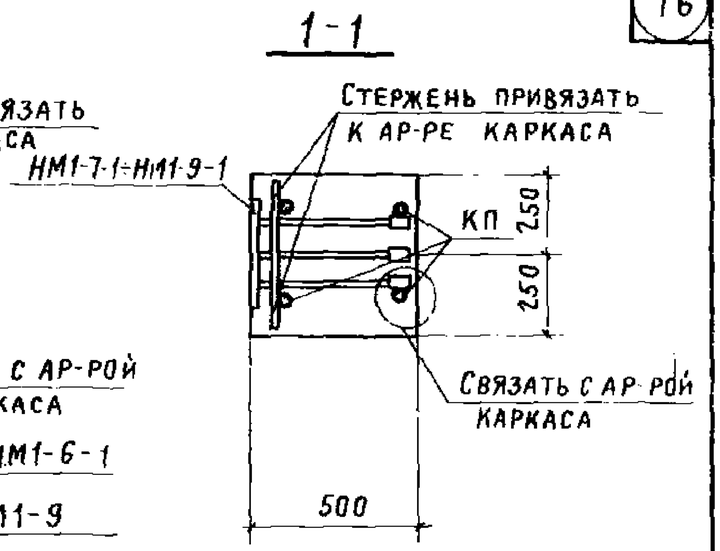

2-2

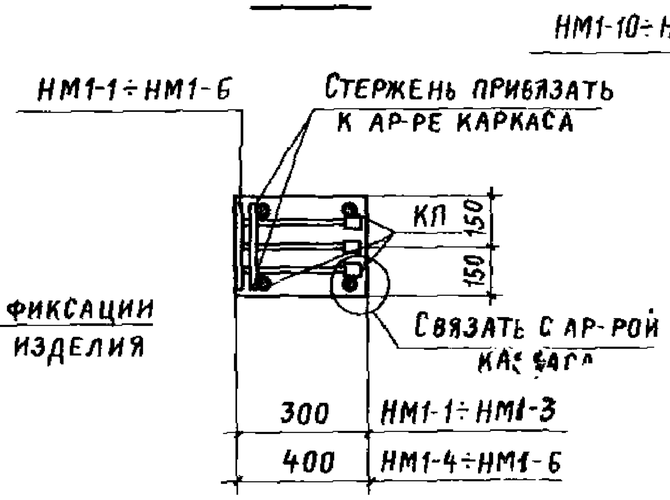

2-2

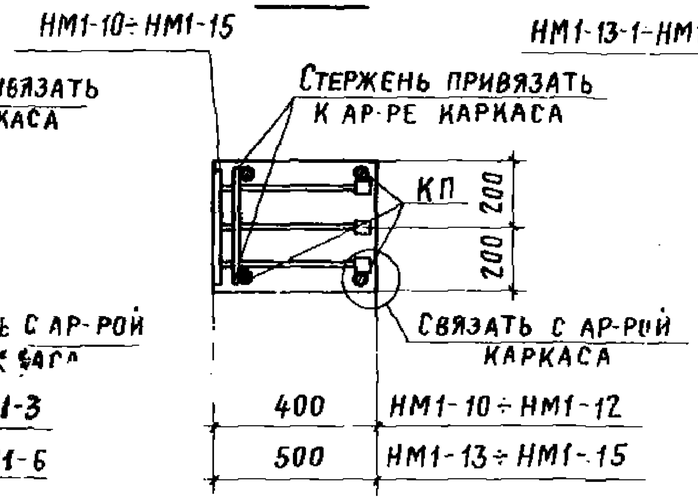

2-2

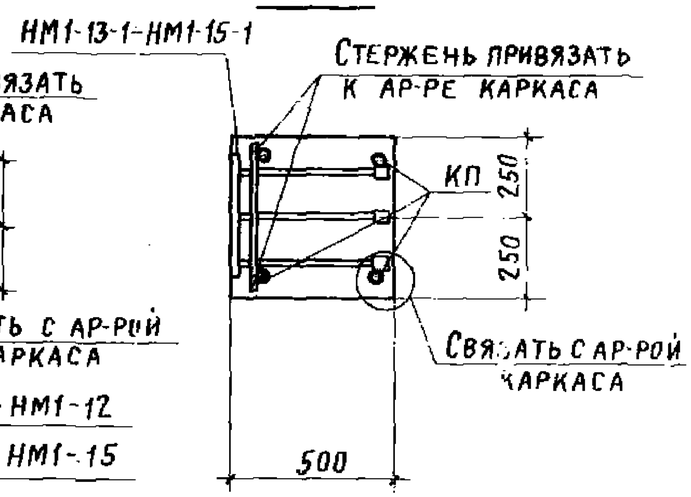

3-3

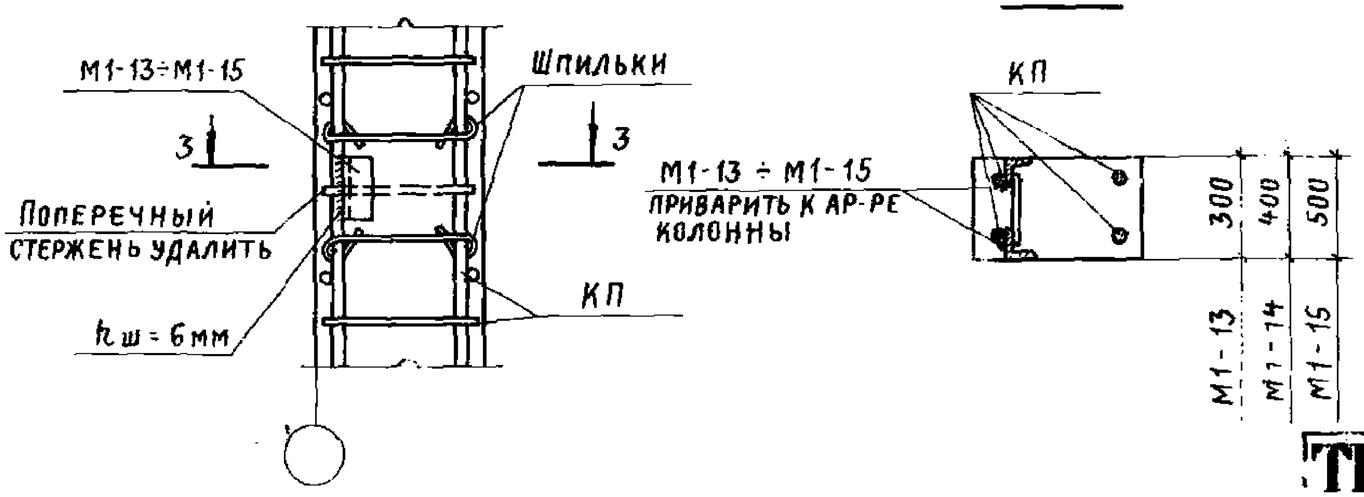

Количество продольных стержней в сеч. 1-1, 2-2 и 3-3 показано условно

13512

ТК 1976	Узлы установки закладных изделий для крепления стеновых панелей	Серия 1.423-3	
		Выпуск 1	Лист 71