ГОСУДАРСТВЕННЫЙ КОМИТЕТ СОВЕТА МИНИСТРОВ СССР ПО ДЕЛАМ СТРОИТЕЛЬСТВА
/ ГОССТРОЙ СССР /

ТИПОВЫЕ КОНСТРУКЦИИ, ИЗДЕЛИЯ И УЗЛЫ ЗДАНИЙ И СООРУЖЕНИЙ

Серия 1.420 - 6

КОНСТРУКЦИИ МНОГОЭТАЖНЫХ ПРОИЗВОДСТВЕННЫХ ЗДАНИЙ С СЕТКОЙ КОЛОНН 12 × 6 м

Выпуск 8

ЖЕЛЕЗОБЕТОННЫЕ РИГЕЛИ ПРОЛЕТОМ 12 м
/АРМИРОВАННЫЕ СТАЛЬЮ КЛАССОВ А-IIIв, А-IV, А-V, Ат-V
И ПРЯДЯМИ КЛАССА П-7/

Часть 2 /стр. 82÷253/

РАБОЧИЕ ЧЕРТЕЖИ

15527-02
ЦЕНА 6-61

ЦЕНТРАЛЬНЫЙ ИНСТИТУТ ТИПОВОГО ПРОЕКТИРОВАНИЯ
ГОССТРОЯ СССР

Москва, А-445, Смольная ул., 22

Сдано в печать 7 1980 года

Заказ № 1072 Тираж 650 экз.

Спецификация марок арматурных изделий и закладных деталей на один ригель.

Марка ригеля	Марка изделия или № поз	Колич. шт.	№ листа
	Напрягаемая арматура, шайбы и спирали		
Б30-1 / АIII8	56	3	153 Вып.8
	90	6	
	102	6	
Б30-1 / АIV	58	3	
	89	6	
	102	6	
Б30-1 / АV	60	4	
	87	6	
	102	8	
Б30-1 / АтV	62	4	
	87	6	
	102	8	
Б30-1 / АIII8	Арматурные изделия и закладные детали		
	ПК1	1	82 Вып.8
Б30-1 / АIV, Б30-1 / АV, Б30-1 / АтV	С10т	2	22 Вып. 9
	С10н	2	
	С13	2	23 Вып. 9
	С14	2	
	С23	4	21 Вып. 9
	98	4	31 Вып. 9
	101	8	30 Вып. 9
	М1	2	26 Вып. 9
Б30-2 / АIII8	Напрягаемая арматура, шайбы и спирали		
	55	2	153 Вып. 8
	56	2	
	89	2	

Марка ригеля	Марка изделия или № поз.	Колич. шт.	№ листа
Б30-2 / АIII8	90	4	153 Вып. 8
	102	8	
Б30-2 / АIV	58	2	153 Вып. 8
	59	2	
	89	2	
	90	4	
	102	8	
Б30-2 / АV	60	1	153 Вып. 8
	61	3	
	88	6	
	102	8	
Б30-2 / АтV	62	1	153 Вып. 8
	63	3	
	88	6	
	102	8	
Б30-2 / АIII8, Б30-2 / АIV, Б30-2 / АV, Б30-2 / АтV	Арматурные изделия и закладные детали		
	С10т С10н, С13, С14, С23 М1, поз. 98, 101 см Б30-1 / АIII8		
	ПК2	1	83 Вып 8
Б30-3 / АIII8	Напрягаемая арматура, шайбы и спирали		
	57	4	153 Вып. 8
	91	6	
	102	8	
Б30-3 / АIV	59	4	153. Вып 8
	90	6	
	102	8	
Б30-3 / АV	60	2	153 Вып. 8

Марка ригеля	Марка изделия или № поз.	Колич. шт.	№ листа
Б30-3 / АV	61	3	153 Вып. 8
	88	6	
	102	10	
Б30-3 / АтV	62	2	153 Вып. 8
	63	3	
	88	6	
	102	10	
Б30-3 / АIII8, Б30-3 / АIV, Б30-3 / АV, Б30-3 / АтV	Арматурные изделия и закладные детали		
	С10т, С10н, С13, С14, С23 М1, поз. 98. 101. см. Б30-1 / АIII8		
	ПК3	1	84 Вып. 8
Б30-4 / АIII8	Напрягаемая арматура шайбы и спирали		
	57	4	153 Вып. 8
	91	6	
	102	8	
Б30-4 / АIV	59	4	153 Вып. 8
	90	6	
	102	8	
Б30-4 / АV	60	2	
	61	3	
	88	6	
	102	10	
Б30-4 / АIII8, Б30-4 / АIV, Б30-4 / АV	Арматурные изделия и закладные детали		
	С10т, С10н, С23 М1, поз. 98, 101 см Б30-1 / АIII8		
	ПК4	1	85 Вып. 8
	С15	2	23 Вып. 9
	С16	2	

Марка ригеля	Марка изделия или № поз.	Колич. шт.	№ листа
	Напрягаемая арматура, шайбы и спирали		
Б30-5 / АIII8	55	3	153 Вып. 8
	89	6	
	102	6	
Б30-5 / АIV	132	2	
	139	2	
	87	2	
	88	4	
	102	8	
Б30-5 / АV	60	1	153 Вып. 8
	61	2	
	87	2	
	88	4	
	102	6	
Б30-5 / АтV	62	1	
	63	2	
	87	2	
	88	4	
	102	6	
Б30-5 / АIII8, Б30-5 / АIV, Б30-5 / АV, Б30-5 / АтV	Арматурные изделия и закладные детали		
	С10т, С10н, С23, М1 поз. 98, 101 см. Б30-1 / АIII8		
	ПК5	1	86 Вып. 8
	С21	2	24 Вып. 9
	С22	2	

ТК 1976	Спецификация марок арматурных изделий и закладных деталей на один ригель	1.420-6 Выпуск 8
		Лист 53

ЦНИИПромзданий Москва

Гл. инженер Ст. инженер Ст. техник Гетенкова Дрвягина Козлова

5527-ОС 2

Спецификация марок арматурных изделий и закладных деталей на один ригель.

Марка ригеля	Марка изделия или № поз.	Кол. шт.	№ листа
Б30-6 / АIIIв	Напрягаемая арматура, шайбы и спирали		
	56	3	153 Вып.8
	90	6	
	102	6	
Б30-6 / АIV	59	3	
	90	6	
	102	6	
Б30-6 / АV	60	2	
	61	2	
	87	2	
	88	4	
	102	8	
Б30-6 / АтV	60	2	153 Вып.8
	61	2	
	87	2	
	88	4	
	102	8	
Б30-6 / АIIIв; Б30-6 / АIV; Б30-6 / АV; Б30-6 / АтV	Арматурные изделия и закладные детали		
	С23, М1, поз. 98, 101 см. Б30-1 / АIIIв		
	С10т	1	22 Вып.9
	С10н	1	
	ПК25	1	106 Вып.8
	С21	2	24 Вып.9
	С22	2	
	М8	1	29 Вып.9
	М10	1	
Б31-1 / АIIIв	Напрягаемая арматура, шайбы и спирали		
	65	1	153 Вып.8
	66	3	
	90	6	

Марка ригеля	Марка изделия или № поз.	Кол. шт.	№ листа
Б31-1 / АIIIв	102	8	153 Вып.8
Б31-1 / АIV	69	2	
	70	2	
	89	2	
	90	4	
	102	8	
Б31-1 / АV	72	4	
	88	6	
	102	8	
Б31-1 / АтV	74	4	
	88	6	
	102	8	
Б31-1 / АIIIв; Б31-1 / АIV; Б31-1 / АV; Б31-1 / АтV	Арматурные изделия и закладные детали		
	ПК6	1	87 Вып.8
	С10т	2	22 Вып.9
	С10н	2	
	С13	2	23 Вып.9
	С14	2	
	С23	4	21 Вып.9
	М1	2	27 Вып.9
	98	4	31 Вып.9
	101	8	30 Вып.9
Б31-2 / АIIIв	Напрягаемая арматура, шайбы и спирали		
	65	1	153 Вып.8
	66	3	
	90	6	
	102	8	
Б31-2 / АIV	89	6	
	102	8	

Марка ригеля	Марка изделия или № поз.	Кол. шт.	№ листа
Б31-2 / АIV	69	4	153 Вып.8
Б31-2 / АV	72	4	
	88	6	
	102	8	
Б31-2 / АтV	74	4	
	88	6	
	102	8	
Б31-2 / АIIIв; Б31-2 / АIV; Б31-2 / АV; Б31-2 / АтV	Арматурные изделия и закладные детали		
	С10т, С10н, С13, С14, С23, М1, поз. 98, 101 см. Б31-1 / АIIIв		
	ПК7	1	88 Вып.8
Б31-3 / АIIIв	Напрягаемая арматура, шайбы и спирали		
	65	3	153 Вып.8
	66	3	
	90	6	
	102	10	
Б31-3 / АIV	70	4	
	90	6	
	102	8	
Б31-3 / АV	72	5	
	88	6	
	102	10	
Б31-3 / АтV	74	5	
	88	6	
	102	10	

Марка ригеля	Марка изделия или № поз.	Кол. шт.	№ листа
Б31-3 / АIIIв; Б31-3 / АIV; Б31-3 / АV; Б31-3 / АтV	Арматурные изделия и закладные детали		
	С10т, С10н, С13, С14, С23, М1 поз. 98, 101 см. Б31-1 / АIIIв		
	ПК8	1	89 Вып.8
Б31-4 / АIIIв	Напрягаемая арматура, шайбы и спирали		
	67	5	153 Вып.8
	91	6	
	102	10	
Б31-4 / АIV	70	6	
	90	6	
	102	12	
Б31-4 / АV	72	6	
	88	6	
	102	12	
Б31-4 / АтV	74	6	
	88	6	
	102	12	
Б31-4 / АIIIв; Б31-4 / АIV; Б31-4 / АV; Б31-4 / АтV	Арматурные изделия и закладные детали		
	С10т, С10н, С13, С14, С23, М1, поз. 98, 101 см. Б31-1 / АIIIв		
	ПК9	1	90 Вып.8
Б31-5 / АIIIв	Напрягаемая арматура, шайбы и спирали		
	67	5	153 Вып.8
	91	6	
	102	10	

ТК 1976

Спецификация марок арматурных изделий и закладных деталей на один ригель.

1.420-6 Выпуск 8

Лист 54

Гл. инженер Козлов
Гл. инж. проекта
Ст. техник

ЦНИИПромзданий Москва

Спецификация марок арматурных изделий и закладных деталей на один ригель.

Марка ригеля	Марка изделия или № поз.	Колич. шт.	№ листа
Б31-5 / А IV	70	6	153 Вып. 8
	90	6	
	102	12	
Б31-5 / А V	72	6	
	88	6	
	102	12	
Б31-5 / А III в, Б31-5 / А IV, Б31-5 / А V	Арматурные изделия и закладные детали		
	С10т, С10н, С23, М1 поз. 98, 101 см. Б31-1 / А III в		
	ПК10	1	91 Вып. 8
	С15	2	23 Вып. 9
	С16	2	
Б31-6 / А III в	Напрягаемая арматура, шайбы и спирали		
	133	3	153 Вып. 8
	88	6	
	102	6	
Б31-6 / А IV	68	3	
	88	6	
	102	6	
Б31-6 / А V	71	3	
	87	6	
	102	6	
Б31-6 / Ат V	73	3	
	87	6	
	102	6	
Б31-6 / А III в, Б31-6 / А IV, Б31-6 / А V, Б31-6 / Ат V	Арматурные изделия и закладные детали		
	С10т, С10н, С23, М1 поз. 98, 101 см. Б31-1 / А III в		

Марка ригеля	Марка изделия или N поз.	Колич. шт.	№ листа
Б31-6 / А III в, Б31-6 / А IV, Б31-6 / А V, Б31-6 / Ат V	ПК11	1	92 Вып. 8
	С19	2	24 Вып. 9
	С20	2	
Б31-7 / А III в	Напрягаемая арматура, шайбы и спирали		
	66	3	153 Вып. 8
	90	6	
	102	6	
Б31-7 / А IV	69	1	
	70	2	
	89	2	
	90	4	
	102	6	
Б31-7 / А V	71	2	153 Вып. 8
	72	2	
	87	2	
	88	4	
	102	8	
Б31-7 / Ат V	73	2	
	74	2	
	87	2	
	88	4	
	102	8	
Б31-7 / А III в, Б31-7 / А IV, Б31-7 / А V, Б31-7 / Ат V	Арматурные изделия и закладные детали		
	С10т, С10н, С23, М1 поз. 98, 101 см. Б31-1 / А III в		
	ПК12	1	93 Вып. 8

Марка ригеля	Марка изделия или N поз.	Колич. шт.	№ листа
Б31-7 / А III в, Б31-7 / А IV, Б31-7 / А V, Б31-7 / Ат V	С21	2	24 Вып. 9
	С22	2	
Б31-8 / А III в	Напрягаемая арматура, шайбы и спирали		
	65	1	153 Вып. 8
	66	2	
	89	2	
	90	4	
	102	6	
Б31-8 / А IV	68	1	
	69	2	
	88	2	
	89	4	
	102	6	
Б31-8 / А V	71	4	
	87	6	
	102	8	
Б31-8 / Ат V	73	4	
	87	6	
	102	8	
Б31-8 / А III в, Б31-8 / А IV, Б31-8 / А V, Б31-8 / Ат V	Арматурные изделия и закладные детали		
	ПК13	1	94 Вып. 8
	С10т	2	22 Вып. 9
	С10н	2	
	С13	2	23 Вып. 9
	С14	2	
	С23	4	21 Вып. 9

Марка ригеля	Марка изделия или N поз.	Колич. шт.	№ листа
Б31-8 / А III в, Б31-8 / А IV, Б31-8 / А V, Б31-8 / Ат V	М1	2	26 Вып. 9
	98	4	31 Вып. 9
	101	8	30 Вып. 9
Б31-9 / А III в	Напрягаемая арматура, шайбы и спирали		
	65	2	153 Вып. 8
	66	2	
	89	2	
	90	4	
	102	8	
Б31-9 / А IV	69	1	
	70	2	
	89	2	
	90	4	
	102	6	
Б31-9 / А V	71	1	
	72	3	
	88	6	
	102	8	
Б31-9 / Ат V	73	1	
	74	3	
	88	6	
	102	8	
Б31-9 / А III в, Б31-9 / А IV, Б31-9 / А V, Б31-9 / Ат V	Арматурные изделия и закладные детали		
	С10т, С10н, С13, С14, С23, М1, поз. 98, 101 см. Б31-8 / А III в		
	ПК14	1	95 Вып. 8

ТК 1976	Спецификация марок арматурных изделий и закладных деталей на один ригель.	1.420-6 Выпуск 8
		Лист 55

ЦНИИПРОМЗДАНИЙ Москва

Гл. инженер проекта Левятина
Ст. инженер Козлова
Ст. техник

Спецификация марок арматурных изделий и закладных деталей на один ригель.

Марка ригеля	Марка изделия или N поз.	Колич. шт.	№ листа
Б31-10 / А III в	Напрягаемая арматура шайбы и спирали		
	66	4	153 Вып 8
	90	6	
	102	8	
Б31-10 / А IV	70	4	
	90	6	
	102	8	
Б31-10 / А V	71	2	
	72	3	
	88	6	
	102	10	
Б31-10 / Ат V	73	2	
	74	3	
	88	6	
	102	10	
Б31-10 / А III в, Б31-10 / А IV, Б31-10 / А V, Б31-10 / Ат V	Арматурные изделия и закладные детали		
	С10т, С10н, С13, С14, С23, М1, поз. 98, 101 см. Б31-8 / А III в		
	ПК15	1	96 Вып. 8
Б31-11 / А III в	Напрягаемая арматура шайбы и спирали		
	66	4	153 Вып. 8
	90	6	
	102	8	
Б31-11 / А IV	70	4	
	90	6	
	102	8	

Марка ригеля	Марка изделия или N поз.	Колич. шт.	№ листа
Б31-11 / А V	71	2	153 Вып. 8
	72	3	
	88	6	
	102	10	
Б31-11 / А III в, Б31-11 / А IV, Б31-11 / А V	Арматурные изделия и закладные детали		
	С10т, С10н, С23 М1 поз. 98, 101 см. Б31-8 / А III в		
	ПК16	1	97 Вып. 8
	С15	2	23 Вып. 9
	С16	2	
Б31-12 / А III в	Напрягаемая арматура, шайбы и спирали		
	65	3	153 Вып. 8
	89	6	
	102	6	
Б31-12 / А IV	68	2	
	140	2	
	87	2	
	88	4	
	102	8	
Б31-12 / А V	71	3	
	87	6	
	102	6	
Б31-12 / Ат V	73	3	
	87	6	
	102	6	

Марка ригеля	Марка изделия или N поз.	Колич. шт.	№ листа
Б31-12 / А III в, Б31-12 / А IV, Б31-12 / А V, Б31-12 / Ат V	Арматурные изделия и закладные детали		
	С10т, С10н, С23, М1 поз. 98, 101 см. Б31-8 / А III в		
	ПК17	1	98 Вып. 8
	С21	2	24 Вып. 9
	С22	2	
Б31-13 / А III в	Напрягаемая арматура, шайбы и спирали		
	133	3	153 Вып. 8
	88	6	
	102	6	
Б31-13 / А IV	68	3	
	88	6	
	102	6	
Б31-13 / А V	71	3	
	87	6	
	102	6	
Б31-13 / Ат V	73	3	
	87	6	
	102	6	
Б31-13 / А III в, Б31-13 / А IV, Б31-13 / А V, Б31-13 / Ат V	Арматурные изделия и закладные детали		
	С23, М1; поз. 98, 101 см. Б31-8 / А III в		
	С10т	1	22 Вып. 9
	С10н	1	
	ПК26	1	107 Вып. 8
	С19	2	24 Вып. 9
	С20	2	

Марка ригеля	Марка изделия или N поз.	Колич. шт.	№ листа
Б31-13 / А III в, Б31-13 / А IV, Б31-13 / А V, Б31-13 / Ат V	М8	1	28 Вып. 9
	М10	1	
Б31-14 / А III в	Напрягаемая арматура, шайбы и спирали		
	66	4	153 Вып. 8
	90	6	
	102	8	
Б31-14 / А IV			
	69	2	
	70	2	
	89	2	
	90	4	
	102	8	
Б31-14 / А V	71	2	
	72	3	
	88	6	
	102	10	
Б31-14 / Ат V	73	2	
	74	3	
	88	6	
	102	10	
Б31-14 / А III в, Б31-14 / А IV, Б31-14 / А V, Б31-14 / Ат V	Арматурные изделия и закладные детали		
	ПК27	1	108 Вып. 8
	С10т	1	22 Вып. 9
	С10н	1	
	С21	2	24 Вып. 9

ТК 1976

Спецификация марок арматурных изделий и закладных деталей на один ригель.

1.420-6 Выпуск 8

Лист 56

Инв. № подл. | Подпись и дата | Взам. инв. №

ЦНИИПромзданий Москва

15527-02 . 5

Спецификация марок арматурных изделий и закладных деталей на один ригель

Марка ригеля	Марка изделия или № поз.	Кол. шт.	№ листа
Б31-14 / А III в; Б31-14 / А IV; Б31-14 / А V; Б31-14 / Ат V	С22	2	24 вып. 9
	С23	4	21 вып. 9
	М1	2	2б вып. 9
	М8	1	2в вып. 9
	М10	1	
	98	4	31 вып. 9
	101	8	30 вып. 9
Б32-1 / А III в	Напрягаемая арматура, шайбы и спирали		
	76	1	153 вып. 8
	77	2	
	89	2	
	90	4	
	102	6	
Б32-1 / А IV	81	1	
	80	2	
	90	2	
	89	4	
	102	6	
Б32-1 / А V	82	4	
	87	6	
	102	8	
Б32-1 / Ат V	84	4	
	87	6	
	102	8	
Б32-1 / А III в; Б32-1 / А V; Б32-1 / Ат V	Арматурные изделия и закладные детали		
	ПК18	1	99 вып. 8
	С10т	2	22 вып. 9

Марка ригеля	Марка изделия или № поз.	Кол. шт.	№ листа
Б32-1 / А III в; Б32-1 / А IV; Б32-1 / А V; Б32-1 / Ат V	С10н	2	22 вып. 9
	С13	2	23 вып. 9
	С14	2	
	С23	4	21 вып. 9
	М1	2	2б вып. 9
	98	4	31 вып. 9
	101	8	30 вып. 9
Б32-2 / А III в	Напрягаемая арматура, шайбы и спирали		
	76	2	153 вып. 8
	77	2	
	89	2	
	90	4	
	102	8	
Б32-2 / А IV	81	1	
	80	2	
	89	4	
	90	2	
	102	6	
Б32-2 / А V	82	2	
	83	2	
	87	2	
	88	4	
	102	8	
Б32-2 / Ат V	84	2	
	85	2	
	87	2	
	88	4	
	102	8	

Марка ригеля	Марка изделия или № поз.	Кол. шт.	№ листа
Б32-2 / А III в; Б32-2 / А IV; Б32-2 / А V; Б32-2 / Ат V	Арматурные изделия и закладные детали		
	С10т, С10н, С13, С14, С23, М1, поз. 98, 101 см. Б32-1 / А III в		
	ПК19	1	100 вып. 8
Б32-3 / А III в	Напрягаемая арматура, шайбы и спирали		
	77	4	153 вып. 8
	90	6	
	102	8	
Б32-3 / А IV	80	2	
	81	2	
	89	2	
	90	4	
	102	8	
Б32-3 / А V	82	2	
	83	3	
	88	6	
	102	10	
Б32-3 / Ат V	84	2	
	85	3	
	86	6	
	102	10	
Б32-3 / А III в; Б32-3 / А IV; Б32-3 / А V; Б32-3 / Ат V	Арматурные изделия и закладные детали		
	С10т, С10н, С13, С14, С23, М1, поз. 98, 101 см. Б32-1 / А III в		
	ПК20	1	101 вып. 8
Б32-4 / А III в; Б32-5 / А III в	Напрягаемая арматура, шайбы и спирали		
	78	4	153 вып. 8

Марка ригеля	Марка изделия или № поз.	Кол. шт.	№ листа
Б32-4 / А III в; Б32-5 / А III в	91	6	153 вып. 8
	102	8	
Б32-4 / А IV; Б32-5 / А IV	81	4	
	90	6	
	102	8	
Б32-4 / А V; Б32-5 / А V	83	5	
	88	6	
	102	10	
Б32-4 / Ат V	85	5	153 вып. 8
	88	6	
	102	10	
Б32-4 / А III в; Б32-4 / А IV; Б32-4 / А V; Б32-4 / Ат V	Арматурные изделия и закладные детали		
	С10т, С10н, С13, С14, С23, М1, поз 98, 101 см. Б32-1 / А III в		
	ПК21	1	102 вып. 8
Б32-5 / А III в; Б32-5 / А IV; Б32-5 / А V	Арматурные изделия и закладные детали		
	С10т, С10н, С23, М1, поз. 98, 101 см. Б32-1 / А III в		
	ПК22	1	103 вып. 8
	С15	2	23 вып. 9
	С16	2	
Б32-6 / А III в	Напрягаемая арматура шайбы и спирали		
	135	3	153 вып. 8
	87	6	
	102	6	
Б32-6 / А IV	136	3	153 вып. 8
	87	6	
	102	6	

Гл. инженер проекта Потапенков
Ст. инженер Дебуркин
Ст. техник Козлова

ЦНИПРОМЗДАНИЙ Москва

ТК 1976	Спецификация марок арматурных изделий и закладных деталей на один ригель	1.420-6 Выпуск 8	
		Лист	57

Спецификация марок арматурных изделий и закладных деталей на один ригель

Марка ригеля	Марка изделия или №поз.	Кол. шт.	№ листа
Б32-6 / АV	Напрягаемая арматура, шайбы и спирали		
	82	3	153 вып.8
	87	6	
	102	6	
Б32-6 / АтV	84	3	153 вып.8
	87	6	
	102	6	
Б32-6 / АIIIв, Б32-6 / АIV, Б32-6 / АV, Б32-6 / АтV	Арматурные изделия и закладные детали		
	ПК23	1	104 вып.8
	С10т	2	22 вып.9
	С10н	2	
	С19	2	24 вып.9
	С20	2	
	С23	4	21 вып.9
	М1	2	26 вып.9
	98	4	31 вып.9
	101	8	30 вып.9
Б32-7 / АIIIв	Напрягаемая арматура, шайбы и спирали		
	76	1	153 вып.8
	77	2	
	89	2	
	90	4	
	102	6	
Б32-7 / АIV	80	2	
	81	1	
	89	4	
	90	2	
	102	6	
Б32-7 / АV	83	3	
	88	6	
	102	6	
Б32-7 / АтV	85	3	153 вып.8
	88	6	
	102	6	
Б32-7 / АIIIв, Б32-7 / АIV, Б32-7 / АV, Б32-7 / АтV	Арматурные изделия и закладные детали		
	С10т, С10н, С23, М1, поз. 98, 101 см. Б32-6 / АIIIв		
	ПК24	1	105 вып.8
	С21	2	24 вып.9
	С22	2	
Б32-8 / АIIIв	Напрягаемая арматура, шайбы и спирали		
	135	3	153 вып.8
	87	6	
	102	6	
Б32-8 / АIV	135	3	
	87	6	
	102	6	
Б32-8 / АV	82	3	
	87	6	
	102	6	
Б32-8 / АтV	84	3	
	87	6	
	102	6	
Б32-8 / АIIIв, Б32-8 / АIV, Б32-8 / АV	Арматурные изделия и закладные детали		
	С23, М1, С19, С20, поз. 98, 101 см. Б32-6 / АIIIв		
	С10т	1	22 вып.9
	С10н	1	
	ПК28	1	109 вып.8
Б32-8 / АтV	М7	1	28 вып.9
	М9	1	
Б32-9 / АIIIб	Напрягаемая арматура, шайбы и спирали		
	77	2	153 вып.8
	76	2	
	90	4	
	89	2	
	102	8	
Б32-9 / АIV	80	3	
	81	1	
	89	6	
	102	8	
Б32-9 / АV	83	4	
	88	6	
	102	8	
Б32-9 / АтV	85	4	
	88	6	
	102	8	
Б32-9 / АIIIв, Б32-9 / АIV, Б32-9 / АV, Б32-9 / АтV	Арматурные изделия и закладные детали		
	С23, М1, поз. 98, 101 см. Б32-6 / АIIIв		
	С10т	1	22 вып.9
	С10н	1	
	ПК29	1	110 вып.8
	М7	1	28 вып.9
	М9	1	
	С21	2	24 вып.9
	С22	2	
Б30-1 / П7	Напрягаемая арматура		
	64	12	153 вып.8
	Арматурные изделия и закладные детали		
	ПК84	1	111 вып.8
	С10т	2	22 вып.9
	С10н	2	
	С23	4	21 вып.9
	С15	2	23 вып.9
	С16	2	
	М11	2	26 вып.9
	98	4	31 вып.9
	101	8	30 вып.9
Б30-2 / П7	Напрягаемая арматура		
	64	14	153 вып.8
	Арматурные изделия и закладные детали		
	С10т, С10н, С23, М11, поз. 98, 101 см. Б30-1 / П7		
	ПК85	1	112 вып.8
	С13	2	23 вып.9
	С14	2	
Б30-5 / П7	Напрягаемая арматура		
	64	10	153 вып.8
	Арматурные изделия и закладные детали		
	С10т	2	22 вып.9
	С10н	2	
	С23	4	21 вып.9
	С19	2	24 вып.9
	С20	2	
	М11	2	26 вып.9

ТК 1976

Спецификация марок арматурных изделий и закладных деталей на один ригель

1.420-6 Выпуск 8

Лист 58

ЦНИИПромзданий Москва

Ст. техник Козлова

15527-02 7

Спецификация марок арматурных изделий и закладных деталей на один ригель

Марка ригеля	Марка изделия или № поз.	Кол. шт.	№ листа
Б30-5/П7 (продолж)	Арматурные изделия и закладные детали		
	98	4	31 вып.9
	101	8	30 вып.9
	ПК86	1	113 вып.8
Б30-6/П7	Напрягаемая арматура		
	64	12	153 вып.8
	Арматурные изделия и закладные детали		
	С23, М11, 98, 101 см. Б30-1/П7		
	С10т	1	22 вып.9
	С10н	1	
	ПК101	1	128 вып.8
	М8	1	28 вып.9
	М10	1	
	С19	2	24 вып.9
	С20	2	
Б31-1/П7	Напрягаемая арматура		
	75	14	153 вып.8
	Арматурные изделия и закладные детали		
	С10т, С10н, С15, С16, М11, 98, 101, С23 см. Б30-1/П7		
	ПК87	1	114 вып.8
Б31-2/П7	Напрягаемая арматура		
	75	14	153 вып.8
	Арматурные изделия и закладные детали		
	С10т, С10н, С15, С16, С23 М11, 98, 101 см. Б30-1/П7		
	ПК88	1	115 вып.8

Марка ригеля	Марка изделия или № поз.	Кол. шт.	№ листа
Б31-3/П7	Напрягаемая арматура		
	75	20	153 вып.8
	Арматурные изделия и закладные детали		
	С10т, С10н, М11, С23, поз. 98 101 см. Б30-1/П7		
	ПК89	1	116 вып.8
	С13	2	23 вып.9
	С14	2	
Б31-6/П7	Напрягаемая арматура		
	75	10	153 вып.8
	Арматурные изделия и закладные детали		
	С10т	2	22 вып.9
	С10н	2	
	С17	2	24 вып.9
	С18	2	
	С23	4	21 вып.9
	М11	2	26 вып.9
	98	4	31 вып.9
	101	8	30 вып.9
	ПК90	1	117 вып.8
Б31-7/П7	Напрягаемая арматура		
	75	10	153 вып.8
	Арматурные изделия и закладные детали		
	С10т, С10н, С23, М11, 98, 101 см. Б31-6/П7		
	ПК91	1	118 вып.8
	С19	2	24 вып.9
	С20	2	

Марка ригеля	Марка изделия или № поз.	Кол. шт.	№ листа
Б31-8/П7	Напрягаемая арматура		
	75	10	153 вып.8
	Арматурные изделия и закладные детали		
	С10т	2	22 вып.9
	С10н	2	
	С15	2	23 вып.9
	С16	2	
	С23	4	21 вып.9
	М11	2	26 вып.9
	98	4	31 вып.9
	101	8	30 вып.9
	ПК92	1	119 вып.8
Б31-9/П7	Напрягаемая арматура		
	75	14	153 вып.8
	Арматурные изделия и закладные детали		
	С10т, С10н, С23, М11, поз. 98, 101 см. Б31-8/П7		
	ПК93	1	120 вып.8
	С13	2	23 вып.9
	С14	2	
Б31-12/П7	Напрягаемая арматура		
	75	8	153 вып.8
	Арматурные изделия и закладные детали		
	С10т, С10н, С23, М11, 98, 101 см. Б31-6/П7		
	ПК94	1	121 вып.8
	С19	2	24 вып.9
	С20	2	

Марка ригеля	Марка изделия или № поз.	Кол. шт.	№ листа
Б31-13/П7	Напрягаемая арматура		
	75	10	153 вып.8
	Арматурные изделия и закладные детали		
	С17, С18, С23, М11, 98, 101 см. Б31-6/П7		
	С10т	1	22 вып.9
	С10н	1	
	ПК102	1	129 вып.8
	М8	1	28 вып.9
	М10	1	
Б31-14/П7	Напрягаемая арматура		
	75	14	153 вып.8
	Арматурные изделия и закладные детали		
	С23, М11, 98, 101 см. Б31-6/П7		
	С10т	1	22 вып.9
	С10н	1	
	ПК95	1	122 вып.8
	М8	1	28 вып.9
	М10	1	
	С19	2	24 вып.9
	С20	2	
Б32-1/П7	Напрягаемая арматура		
	86	10	153 вып.8
	Арматурные изделия и закладные детали		
	С10т, С10н, С15, С16, М11, 98, 101, С23 см. Б31-8/П7		
	ПК96	1	123 вып.8

ТК 1976	Спецификация марок арматурных изделий и закладных деталей на один ригель.	1.420-6 Выпуск 8
		Лист 59

ЦНИИПРОМЗДАНИЙ Москва

Ст. инженер Безголова
Ст. техник Козлова

15527-02 8

Спецификация марок арматурных изделий и закладных деталей на один ригель

Марка ригеля	Марка изделия или N поз.	Колич. шт.	№ листа
Б32-2 / П7	Напрягаемая арматура		
	86	12	153 Вып. 8
	Арматурные изделия и закладные детали		
	С10т, С10н, С15, С16 М11, 98, 101, С23 см. Б31-6/П7		
	ПК97	1	124 Вып. 8
П32-3 / П7	Напрягаемая арматура		
	86	16	153 Вып. 8
	Арматурные изделия и закладные детали		
	С10т, С10н, М11, поз. 98, 101, С23 см. Б31-6/П7		
	ПК98	1	125 Вып. 8
	С13	2	23 Вып. 9
	С14	2	
Б32-6 / П7	Напрягаемая арматура		
	86	4	153 Вып. 8
	Арматурные изделия и закладные детали		
	С10т, С10н, С17, С18 М11, 98, 101, С23 см Б31-6/П7		
	ПК99	1	126 Вып. 8
Б32-7 / П7	Напрягаемая арматура		
	86	10	153 Вып 8
	Арматурные изделия и закладные детали		
	С10т, С10н, С23 М11, 98, 101, см Б31-6/П7		
	ПК100	1	127 Вып. 8
	С19	2	24 Вып. 9
	С20	2	
Б32-8 / П7	Напрягаемая арматура		
	86	4	153 Вып. 8
	Арматурные изделия и закладные детали		
	С17, С8, С23, М11, 98, 101 см. Б31-6/П7		
	С10т	1	22 Вып. 9
	С10н	1	
	ПК103	1	130 Вып. 8
	М9	1	28 Вып. 9
	М7	1	
Б32-9 / П7	Напрягаемая арматура		
	86	12	
	Арматурные изделия и закладные детали		
	С23, М11, 98, 101 см. Б31-6/П7		
	С10т	1	22 Вып. 9
	С10н	1	
	ПК104	1	131 Вып. 8
	М7	1	26 Вып. 9
	М9	1	
	С19	2	24 Вып. 9
	С20	2	
Б36-1 / А III в	Напрягаемая арматура, шайбы и спирали		
	56	3	153 Вып. 8
	90	6	
	102	6	
Б36-1 / А IV	58	3	
	89	6	
	102	6	
Б36-1 / А V	60	4	153 Вып. 8
	87	6	
	102	8	
Б36-1 / Ат V	62	4	
	87	6	
	102	8	
Б36-1 / А III в	Арматурные изделия и закладные детали		
	ПК30	1	82 Вып. 8
Б36-1 / А IV	С11т	2	22 Вып. 9
	С11н	2	
	С13	2	23 Вып. 9
	С14	2	
Б36-1 / А V	С23	4	21 Вып. 9
Б36-1 / Ат V	98	4	31 Вып. 9
	101	6	30 Вып. 9
	М1	6	26 Вып. 9
Б36-2 / А III в	Напрягаемая арматура, шайбы и спирали		
	55	2	153 Вып. 8
	56	2	
	89	2	
	90	4	
	102	8	
Б36-2 / А IV	58	2	
	59	2	
	89	2	
	90	4	
	102	8	
Б36-2 / А V	Напрягаемая арматура, шайбы и спирали		
	60	1	153 Вып. 8
	61	3	
	88	6	
	102	8	
Б36-2 / Ат V	62	1	
	63	3	
	88	6	
	102	8	
Б36-2 / А III в, Б36-2 / А IV, Б36-2 / А V, Б36-2 / Ат V	Арматурные изделия и закладные детали		
	С11т, С11н, С13, С14, С23, М1, поз. 98 см. Б36-1/А III в		
	ПК31	1	83 Вып. 8
Б36-3 / А III в	Напрягаемая арматура, шайбы и спирали		
	57	4	153 Вып. 8
	91	6	
	102	8	
Б36-3 / А IV	59	4	
	90	6	
	102	8	
Б36-3 / А V	60	2	
	61	3	
	88	6	
	102	10	
Б36-3 / Ат V	62	2	
	63	3	
	88	6	
	102	10	

Казлов
Ст. технik
Москва

ТК 1976

Спецификация марок арматурных изделий и закладных деталей на один ригель

1.420-6 Выпуск 3

Лист 50

Спецификация марок арматурных изделий и закладных деталей.

Марка ригеля	Марка изделия или N поз.	Колич. шт.	N° листа
Б36-3 / А III в; Б36-3 / А IV; Б36-3 / А V; Б36-3 / А Т V	Арматурные изделия и закладные детали		
	с11т, с11н, с13, с14, с23, М1, поз. 98, 101 см. Б36-1 / А III в		
	ПК32	1	84 вып. 3
Б36.4 / А III в.	Напрягаемая арматура, шайбы и спирали.		
	57	4	153 вып. 8
	31	6	
	102	8	
Б36.4 / А IV	59	4	
	90	6	
	102	8	
Б36.4 / А V	60	2	
	61	3	
	98	5	
	102	10	
Б36-4 / А III в; Б36-4 / А IV; Б36-4 / А V	Арматурные изделия и закладные детали		
	с11т, с11н, с23 М1, поз. 98, 101 см Б36-1 / А III в		
	ПК33	1	85 вып. 8
	С15	2	23 вып. 9
	С16	2	
Б36-5 / А III в	Напрягаемая арматура, шайбы и спирали.		
	55	3	153 вып. 8
	89	6	
	102	6	
Б36-5 / А IV	132	2	
	139	2	
	87	2	
	88	4	
	102	8	

Марка ригеля	Марка изделия или N поз.	Колич. шт.	N° листа
Б36.5 / А V	Напрягаемая арматура, шайбы и спирали		
	55	1	155 вып. 8
	61	2	
	87	2	
	88	4	
	102	6	
Б36-5 / А Т V	62	1	
	63	2	
	87	2	
	88	4	
	102	6	
Б36-5 / А III в; Б36-5 / А IV	Арматурные изделия и закладные детали		
	с11т, с11н, С23, М1 поз. 98 101 см. Б36-1 / А III в		
Б36-5 / А V; Б36-5 / А Т V	ПК34	1	86 вып. 8
	С21	2	24 вып. 9
	С22	2	
Б36-6 / А III в	Напрягаемая арматура шайбы и спирали		
	56	3	153 вып. 8
	90	6	
	102	6	
Б36-6 / А IV	59	3	
	90	6	
	102	6	
Б36-6 / А V	60	2	
	61	2	
	87	2	

Марка ригеля	Марка изделия или N поз.	Колич. шт.	N° листа
Б36-6 / А V	88	4	153 вып. 8
	102	8	
Б36-6 / А Т V	62	2	
	63	2	
	87	2	
	88	4	
	102	8	
Б36-6 / А III в; Б36-6 / А IV	Арматурные изделия и закладные детали		
	с21, С22, С23, М1, 98, 101 см Б36-5 / А III в		
Б36-6 / А IV; Б36-6 / А V	с11т	1	22 вып. 9
	с11н	1	
Б36-5 / А Т V	ПК54	1	106 вып. 8
	М8	1	28 вып. 9
	М10	1	
Б37-1 / А III в	Напрягаемая арматура шайбы и спирали.		
	65	1	153 вып. 8
	66	3	
	90	6	
	102	8	
Б37-1 / А IV	69	2	
	70	2	
	89	2	
	90	4	
	102	8	
Б37-1 / А V	72	4	
	88	6	
	102	8	

Марка ригеля	Марка изделия или N поз.	Колич. шт.	N° листа
Б37-1 / А Т V	Напрягаемая арматура, шайбы и спирали.		
	74	4	153 вып. 8
	88	6	
	102	8	
Б37-1 / А III в	Арматурные изделия и закладные детали.		
	ПК35	1	87 вып. 8
	с11т	2	22 вып. 9
	с11н	2	
Б37-1 / А IV	с13	2	23 вып. 9
	с14	2	
Б37-1 / А V	С23	4	21 вып. 9
Б37-1 / А Т V	М1	2	26 вып. 9
	98	4	31 вып. 9
	101	8	30 вып. 9
Б37-2 / А III в	Напрягаемая арматура, шайбы и спирали		
	65	1	153 вып. 8
	66	3	
	90	6	
	102	8	
Б37-2 / А IV	69	4	
	89	6	
	102	8	
Б37-2 / А V	72	4	
	88	6	
	102	8	
Б37-2 / А Т V	74	4	
	88	6	
	102	8	

ТК 1976	Спецификация марок арматурных изделий и закладных деталей на один ригель.	1.420-6 Выпуск 8	
		Лист	61

Себякина
Козлова
Ст. инженер
Ст. техник
ЦНИИПромзданий Москва

Спецификация марок арматурных изделий и закладных деталей на один ригель

Марка ригеля	Марка изделия или №поз.	Кол. шт.	№ листа
БЗ7-2/АIIIв; БЗ7-2/АIV; БЗ7-2/АV; БЗ7-2/АтV	Арматурные изделия и закладные детали		
	С11т, С11н, С13, С14, С23, М1, поз. 98, 101 см. БЗ7-1/АIIIв		
	ПК36	1	88 вып.8
БЗ7-3/АIIIв	Напрягаемая арматура шайбы и спирали		
	65	2	153 вып.8
	66	3	
	90	6	
	102	10	
БЗ7-3/АIV	70	4	
	90	6	
	102	8	
БЗ7-3/АV	72	5	
	88	6	
	102	10	
БЗ7-3/АтV	74	5	
	88	6	
	102	10	
БЗ7-3/АIIIв; БЗ7-3/АIV; БЗ7-3/АV; БЗ7-3/АтV	Арматурные изделия и закладные детали		
	С11т, С11н, С13, С14, С23, М1, поз. 98, 101 см. БЗ7-1/АIIIв		
	ПК37	1	89 вып.8
БЗ7-4/АIIIб	Напрягаемая арматура, шайбы и спирали		
	67	5	153 вып.8
	91	6	
	102	10	

Марка ригеля	Марка изделия или №поз.	Кол. шт.	№ листа
БЗ7-4/АIV	Напрягаемая арматура, шайбы и спирали		
	70	6	153 вып.8
	90	6	
	102	12	
БЗ7-4/АV	72	6	
	88	6	
	102	12	
БЗ7-4/АтV	74	6	
	88	6	
	102	12	
БЗ7-4/АIIIв; БЗ7-4/АIV; БЗ7-4/АV; БЗ7-4/АтV	Арматурные изделия и закладные детали		
	С11т, С11н, С13, С14, С23, М1, поз. 98, 101 см. БЗ7-1/АIIIв		
	ПК38	1	90 вып.8
БЗ7-5/АIIIв	Напрягаемая арматура, шайбы и спирали		
	67	5	153 вып.8
	91	6	
	102	10	
БЗ7-5/АIV	70	6	
	90	6	
	102	12	
БЗ7-5/АV	72	6	
	88	6	
	102	12	

Марка ригеля	Марка изделия или №поз.	Кол. шт.	№ листа
БЗ7-5/АIIIв; БЗ7-5/АIV; БЗ7-5/АV	Арматурные изделия и закладные детали		
	С11т, С11н, С23, М1, поз. 98, 101 см. БЗ2-1/АIIIв		
	ПК39	1	91 вып.8
	С15	2	23 вып.9
	С16	2	
БЗ7-5/АIIIв	Напрягаемая арматура, шайбы и спирали		
	133	3	153 вып.8
	88	6	
	102	6	
БЗ7-6/АIV	68	3	
	88	6	
	102	6	
БЗ7-6/АV	71	3	
	87	6	
	102	6	
БЗ7-6/АтV	73	3	
	87	6	
	102	6	
БЗ7-6/АIIIв	Арматурные изделия и закладные детали		
	С11т	2	22 вып.9
	С11н	2	
БЗ7-6/А	С19	2	24 вып.9
	С20	2	
БЗ7-6/АV	С23	4	21 вып.9
	М1	2	26 вып.9
БЗ7-6/АтV	98	4	31 вып.9
	101	8	30 вып.9
	ПК40	1	92 вып.8

Марка ригеля	Марка изделия или №поз.	Кол. шт.	№ листа
БЗ7-7/АIIIв	Напрягаемая арматура, шайбы и спирали		
	66	3	153 вып.8
	90	6	
	102	6	
БЗ7-7/АIV	69	1	
	70	2	
	89	2	
	90	4	
	102	6	
БЗ7-7/АV	71	2	
	72	2	
	87	2	
	88	4	
	102	8	
БЗ7-7/АтV	73	2	
	74	2	
	87	2	
	88	4	
	102	8	
БЗ7-7/АIIIв; БЗ7-7/АIV; БЗ7-7/АV; БЗ7-7/АтV	Арматурные изделия и закладные детали		
	С11т, С11н, С23, М1, поз. 98, 101 см. БЗ7-6/АIIIв		
	ПК41	1	93 вып.8
	С21	2	24 вып.9
	С22	2	

ТК 1976	Спецификация марок арматурных изделий и закладных деталей на один ригель	1.420-6 Выпуск 8
		Лист 62

Ст. техник
Позлаго
Москва

15527-02

Спецификация марок арматурных изделий и закладных деталей на один ригель

Марка ригеля	Марка изделия или № поз.	Кол. шт.	№ листа
Б37-8 / АIIIв	Напрягаемая арматура, шайбы и спирали		
	65	1	153 вып. 8
	66	2	
	89	2	
	90	4	
	102	6	
Б37-8 / АIV	68	1	
	89	2	
	88	2	
	89	4	
	102	6	
Б37-8 / АV	71	4	
	87	6	
	102	8	
Б37-8 / АтV	73	4	
	87	6	
	102	8	
Б37-8 / АIIIв, Б37-8 / АIV, Б37-8 / АV, Б37-8 / АтV	Арматурные изделия и закладные детали		
	ПК42	1	94 вып. 8
	С11т	2	22 вып. 9
	С11н	2	
	С13	2	23 вып. 9
	С14	2	
	С23	4	21 вып. 9
	М1	2	26 вып. 9
	98	4	31 вып. 9
	101	8	30 вып. 9
Б37-9 / АIIIв	Напрягаемая арматура, шайбы и спирали		
	65	2	153 вып. 8
	66	2	
	89	2	
	90	4	

Марка ригеля	Марка изделия или № поз.	Кол. шт.	№ листа
Б37-9 / АIIIв	102	8	153 вып. 8
Б37-9 / АIV	69	1	
	70	2	
	89	2	
	90	4	
	102	6	
Б37-9 / АV	71	1	
	72	3	
	88	6	
	102	8	
Б37-9 / АтV	73	1	
	74	3	
	88	6	
	102	8	
Б37-9 / АIIIв, Б37-9 / АIV, Б37-9 / АV, Б37-9 / АтV	Арматурные изделия и закладные детали		
	С11т, С11н, С13, С14, С23 М1, поз. 98, 101 см. Б37-8 / АIIIв		
	ПК43	1	95 вып. 8
Б37-10 / АIIIв	Напрягаемая арматура, шайбы и спирали		
	66	4	153 вып. 8
	90	6	
	102	8	
Б37-10 / АIV	70	4	
	90	6	
	102	8	
Б37-10 / АV	71	2	
	72	3	
	88	6	
	102	10	
Б37-10 / АтV	73	2	
	74	3	
	88	6	
	102	10	

Марка ригеля	Марка изделия или № поз.	Кол. шт.	№ листа
Б37-10 / АIIIв, Б37-10 / АIV, Б37-10 / АV, Б37-10 / АтV	Арматурные изделия и закладные детали		
	С11т, С11н, С13, С14, С23 М1, поз. 98, 101 см		
	ПК44	1	96 вып. 8
Б37-11 / АIIIв	Напрягаемая арматура шайбы и спирали		
	66	4	153 вып. 8
	90	6	
	102	8	
Б37-11 / АIV	70	4	
	90	6	
	102	8	
Б37-11 / АV	71	2	
	72	3	
	88	6	
	102	10	
Б37-11 / АIIIв, Б37-11 / АIV, Б37-11 / АV	Арматурные изделия и закладные детали		
	ПК45	1	97 вып. 8
	С11т	2	22 вып. 9
	С11н	2	
	С15	2	23 вып. 9
	С16	2	
	С23	4	21 вып. 9
	М1	2	26 вып. 9
	98	4	31 вып. 9
	101	8	30 вып. 9
Б37-12 / АIIIв	Напрягаемая арматура шайбы и спирали		
	65	3	153 вып. 8
	89	6	
	102	6	
Б37-12 / АIV	68	2	
	140	2	
	87	2	

Марка ригеля	Марка изделия или № поз.	Кол. шт.	№ листа
Б37-12 / АIV	88	4	153 вып. 8
	102	8	
Б37-12 / АV	71	3	
	87	6	
	102	6	
Б37-12 / АтV	73	3	
	87	6	
	102	6	
Б37-12 / АIIIв, Б37-12 / АIV, Б37-12 / АV, Б37-12 / АтV	Арматурные изделия и закладные детали		
	С11т, С11н, С23, М1, поз. 98, 101 см. Б37-11 / АIIIв		
	ПК46	1	98 вып. 8
	С21	2	24 вып. 9
	С22	2	
Б37-13 / АIIIв	Напрягаемая арматура, шайбы и спирали		
	133	3	153 вып. 8
	88	6	
	102	6	
Б37-13 / АIV	68	3	
	88	6	
	102	6	
Б37-13 / АV	71	3	
	87	6	
	102	6	
Б37-13 / АтV	73	3	
	87	6	
	102	6	

Гип. группы		Девякина	
Ст. инженер		Козлова	
Ст. техник			

ГИПРОПРОМСТРОЙ Москва

ТК 1976 — Спецификация марок арматурных изделий и закладных деталей на один ригель

1.420-6 Выпуск 8

Лист 63

Спецификация марок арматурных изделий и закладных изделий на один ригель.

Марка ригеля	Марка изделия или N поз.	Колич. шт.	№ листа
Б37-13/АIII в; Б37-13/АIV; Б37-13/АV; Б37-13/АтV	Арматурные изделия и закладные детали		
	С23, М1, поз. 98, 101 см. Б37-11/АIII в		
	С11т	1	22 вып. 9
	С11н	1	
	ПК55	1	107 вып. 8
	С19	2	24 вып. 9
	С20	2	
	М8	1	28 вып 9
	М10	1	
Б37-14/АIII в	Напрягаемая арматура шайбы и спирали		
	66	4	
	90	6	
	102	8	
Б37-14/АIV	69	2	153 вып. 8
	70	2	
	89	2	
	90	4	
	102	8	
Б37-14/АV	71	2	
	72	3	
	88	6	
	102	10	
Б37-14/АтV	73	2	
	74	3	
	88	6	
	102	10	

Марка ригеля	Марка изделия или N поз.	Колич. шт.	№ листа
Б37-14/АIII в; Б37-14/АIV; Б37-14/АV; Б37-14/АтV	Арматурные изделия и закладные детали		
	С23, М1, поз. 98, 101 см. Б37-11/АIII в		
	С11т	1	22 вып 9
	С11н	1	
	ПК56	1	108 вып. 8
	С21	2	24 вып 9
	С22	2	
	М8	1	28 вып. 9
	М10	1	
Б38-1/АIII в	Напрягаемая арматура, шайбы и спирали		
	76	1	
	77	2	
	89	2	
	90	4	
	102	6	
Б38-1/АIV	81	1	153 вып. 8
	80	2	
	90	2	
	89	4	
	102	6	
Б38-1/АV	82	4	
	87	6	
	102	8	
Б38-1/АтV	84	4	
	87	6	
	102	8	

Марка ригеля	Марка изделия или N поз.	Колич. шт.	№ листа
Б38-1/АIII в; Б38-1/АIV; Б38-1/АV; Б38-1/АтV	Арматурные изделия и закладные детали		
	ПК47	1	99 вып. 8
	С11т	2	22 вып. 9
	С11н	2	
	С13	2	23 вып. 9
	С14	2	
	С23	4	21 вып 9
	М1	2	26 вып. 9
	98	4	31 вып. 9
	101	8	30 вып. 9
Б38-2/АIII в	Напрягаемая арматура, шайбы и спирали		
	76	2	
	77	2	
	89	2	
	90	4	
	102	8	
Б38-2/АIV	81	1	153 вып 8
	80	2	
	89	4	
	90	2	
	102	6	
Б38-2/АV	82	2	
	83	2	
	87	2	
	88	4	
	102	8	

Марка ригеля	Марка изделия или N поз.	Колич. шт.	№ листа
Б38-2/АтV	84	2	153 вып 8
	85	2	
	87	2	
	88	4	
	102	8	
Б38-2/АIII в; Б38-2/АIV; Б38-2/АV; Б38-2/АтV	Арматурные изделия и закладные детали		
	С11т, С11н, С13 С14, С23, М1, поз. 98, 101 см. Б38-1/АIII в		
	ПК48	1	100 вып. 8
Б38-3/АIII в	Напрягаемая арматура, шайбы и спирали		
	77	4	153 вып. 8
	90	6	
	102	8	
Б38-3/АIV	80	2	
	81	2	
	89	2	
	90	4	
	102	8	
Б38-3/АV	82	2	
	83	5	
	88	6	
	102	10	
Б38-3/АтV	84	2	
	85	3	
	88	6	
	102	10	

Масштаб

ТК 1976	Спецификация марок арматурных изделий и закладных деталей на один ригель.	1.420-6 Выпуск 8
		Лист 64

Спецификация марок арматурных изделий и закладных деталей на один ригель.

Марка ригеля	Марка изделия или N поз.	Колич. шт.	№ листа
Б38-3 / $A_{III}8$; Б38-3 / A_{IV}; Б38-3 / A_{V}; Б38-3 / $A_{T}V$	Арматурные изделия и закладные детали		
	С11т, С11н, С13, С14, С23, М1, поз. 98, 101 см Б38-1 / $A_{III}8$		
	ПК49	1	101 вып. 8
Б38-4 / $A_{III}8$; Б38-5 / $A_{III}8$	Напрягаемая арматура, шайбы и спирали		
	78	4	153 вып. 6
	91	6	
	102	8	
Б38-4 / A_{IV}; Б38-5 / A_{IV}	81	4	
	90	6	
	102	8	
Б38-4 / A_{V}; Б38-5 / A_{V}	83	5	
	88	6	
	102	10	
Б38-4 / $A_{T}V$	85	5	
	88	6	
	102	10	
Б38-4 / $A_{III}8$; Б38-4 / A_{IV}; Б38-4 / A_{V}; Б38-4 / $A_{T}V$	Арматурные изделия и закладные детали		
	С11т, С11н, С13, С14, С23, М1, поз. 98, 101 см Б38-1 / $A_{III}8$		
	ПК50	1	102 вып. 8
Б38-5 / $A_{III}8$; Б38-5 / A_{IV}; Б38-5 / A_{V}	Арматурные изделия и закладные детали		
	С11т, С11н, С23 М1, поз. 98, 101 см. Б38-1 / $A_{III}8$		
	ПК51	1	103 вып. 8
	С15	2	23 вып. 9
	С16	2	

Марка ригеля	Марка изделия или N поз.	Колич. шт.	№ листа
Б38-6 / $A_{III}8$	Напрягаемая арматура, шайбы и спирали		
	135	3	153 вып. 8
	87	6	
	102	6	
Б38-6 / A_{IV}	136	3	
	87	6	
	102	6	
Б38-6 / A_{V}	82	3	
	87	6	
	102	6	
Б38-6 / $A_{T}V$	84	3	
	87	6	
	102	6	
Б38-6 / $A_{III}8$; Б38-6 / A_{IV}; Б38-6 / A_{V}; Б38-6 / $A_{T}V$	Арматурные изделия и закладные детали		
	С11т, С11н, С23, М1, поз. 98, 101 см Б38-1 / $A_{III}8$		
	ПК52	1	104 вып. 8
	С19	2	24 вып. 9
	С20	2	
Б38-7 / $A_{III}8$	Напрягаемая арматура, шайбы и спирали		
	76	1	153 вып. 8
	77	2	
	89	2	
	90	4	
	102	6	
Б38-7 / A_{IV}	80	2	
	81	1	
	89	4	

Марка ригеля	Марка изделия или N поз.	Колич. шт.	№ листа
Б38-7 / A_{IV}	Напрягаемая арматура, шайбы и спирали		
	90	2	153 вып. 8
	102	6	
Б38-7 / A_{V}	83	3	
	88	6	
	102	6	
Б38-7 / $A_{T}V$	85	3	
	88	6	
	102	6	
Б38-7 / $A_{III}8$	Арматурные изделия и закладные детали		
	С11т	2	22 вып. 9
	С11н	2	
Б38-7 / A_{IV}	С21	2	24 вып. 9
	С22	2	
Б38-7 / A_{V}	С23	4	21 вып. 9
	М1	2	26 вып. 9
Б38-7 / $A_{T}V$	98	4	31 вып. 9
	101	8	30 вып. 9
	ПК53	1	105 вып. 8
Б38-8 / $A_{III}8$	Напрягаемая арматура, шайбы и спирали		
	135	3	153 вып. 8
	87	6	
	102	6	
Б38-8 / A_{IV}	136	3	
	87	6	
	102	6	

Марка ригеля	Марка изделия или N поз.	Колич. шт.	№ листа
Б38-8 / A_{V}	Напрягаемая арматура, шайбы и спирали		
	82	3	153 вып. 8
	87	6	
	102	6	
Б38-8 / $A_{T}V$	84	3	
	87	6	
	102	6	
Б38-8 / $A_{III}8$	Арматурные изделия и закладные детали		
	С23, М1, поз. 98, 101 см. Б38-7 / $A_{III}8$		
Б38-8 / A_{IV}	С11т	1	22 вып. 9
	С11н	1	
	ПК57	1	109 вып. 8
Б38-8 / A_{V}	М7	1	28 вып. 9
	М9	1	
Б38-8 / $A_{T}V$	С19	2	24 вып. 9
	С20	2	
Б38-9 / $A_{III}8$	Напрягаемая арматура, шайбы и спирали		
	76	2	153 вып. 8
	77	2	
	89	2	
	90	4	
	102	8	
Б38-9 / A_{IV}	80	3	
	81	1	
	89	6	
	102	8	

ТК 1976	Спецификация марок арматурных изделий и закладных деталей на один ригель.	1.420-6 Выпуск 8	
		Лист	65

15527-02

Разработано Козловым
Гл. инженер проекта
Гл. технолог
ЦНИИПромзданий Москва

Спецификация марок арматурных изделий и закладных деталей на один ригель.

Марка ригеля	Марка изделия или № поз.	Кол. шт.	№ листа
Б38-9/АV	Напрягаемая арматура шайбы и спираль		
	83	4	153 вып. 8
	88	6	
	102	8	
Б38-9/АтV	85	4	
	88	6	
	102	8	
Б38-9/АIIIв	Арматурные изделия и закладные детали		
	С21, М1, С22, С23 поз. 98, 101 см. Б38-7/АIIIв		
Б38-9/АIV	С11т	1	22 вып. 9
	С11н	1	
Б38-9/АV	ПК58	1	110 вып. 8
Б38-9/АтV	М7	1	28 вып. 9
	М9	1	
Б36-1/П7	Напрягаемая арматура		
	64	12	
	Арматурные изделия и закладные детали		
	ПК105	1	111 вып. 8
	С11т	2	22 вып. 9
	С11н	2	
	С15	2	23 вып. 9
	С16	2	
	С23	4	21 вып. 9
	М11	2	26 вып. 9
	98	4	31 вып. 9
	101	8	30 вып. 9

Марка ригеля	Марка изделия или № поз.	Кол. шт.	№ листа
Б36-2/П7	Напрягаемая арматура		
	64	14	153 вып. 8
	Арматурные изделия и закладные детали		
	С11т, С11н, С23, М11, поз. 98, 101 см. Б36-1/П7		
	ПК106	1	112 вып. 8
	С13	2	23 вып. 9
	С14	2	
Б36-5/П7	Напрягаемая арматура		
	64	10	153 вып. 8
	Арматурные изделия и закладные детали		
	С23, М11 поз. 98, 101 см. Б36-1/П7		
	С11т	2	22 вып. 9
	С11н	2	
	С19	2	24 вып. 9
	С20	2	
	ПК107	1	113 вып. 8
Б36-6/П7	Напрягаемая арматура		
	64	12	153 вып. 8
	Арматурные изделия и закладные детали		
	С11т	1	22 вып. 9
	С11н	1	
	С23	4	21 вып. 9
	С19	2	24 вып. 9
	С20	2	
	М11	2	26 вып. 9
	М8	1	28 вып. 9
	М10	1	

Марка ригеля	Марка изделия или № поз.	Кол. шт.	№ листа
Б36-6/П7 (продолжение)	98	4	31 вып. 9
	101	8	30 вып. 9
	ПК122	1	128 вып. 8
Б37-1/П7	Напрягаемая арматура		
	75	14	153 вып. 8
	Арматурные изделия и закладные детали		
	С11т	2	22 вып. 9
	С11н	2	
	С15	2	23 вып. 9
	С16	2	
	С23	4	21 вып. 9
	М11	2	26 вып. 9
	98	4	31 вып. 9
	101	8	30 вып. 9
	ПК108	1	114 вып. 8
Б37-2/П7	Напрягаемая арматура		
	75	14	153 вып. 8
	Арматурные изделия и закладные детали		
	С11т, С11н, С15, С16, С23, М11, поз. 98, 101 см. Б37-1/П7		
	ПК109	1	115 вып. 8
Б37-3/П7	Напрягаемая арматура		
	75	20	153 вып. 8
	Арматурные изделия и закладные детали		
	С11т, С11н, С23, М11, поз. 98, 101 см. Б37-1/П7		
	ПК110	1	116 вып. 9
	С13	2	23 вып. 9
	С14	2	

Марка ригеля	Марка изделия или № поз.	Кол. шт.	№ листа
Б37-6/П7	Напрягаемая арматура		
	75	10	153 вып. 8
	Арматурные изделия и закладные детали		
	С11т, С11н, С23, М11, поз. 98, 101 см. Б37-1/П7		
	ПК111	1	117 вып. 8
	С17	2	24 вып. 9
	С18	2	
Б37-7/П7	Напрягаемая арматура		
	75	10	
	Арматурные изделия и закладные детали		
	С11т, С11н, С23, М11 поз. 98, 101 см. Б37-1/П7		
	ПК112	1	118 вып. 8
	С19	2	24 вып. 9
	С20	2	
Б37-8/П7	Напрягаемая арматура		
	75	10	153 вып. 8
	Арматурные изделия и закладные детали		
	С11т, С11н, С15, С16, С23, М11, поз. 98, 101 см. Б37-1/П7		
	ПК113	1	119 вып. 8
Б37-9/П7	Напрягаемая арматура		
	75	14	153 вып. 8
	Арматурные изделия и закладные детали		
	С11т, С11н, С23, М11, поз. 98, 101 см. Б37-1/П7		
	ПК114	1	120 вып. 8
	С13	2	23 вып. 9
	С14	2	

Ст техник Козлова

Москва

Спецификация марок арматурных изделий и закладных деталей на один ригель.

Марка ригеля	Марка изделия или № поз.	Кол. шт.	№ листа
Б37-12/П7	Напрягаемая арматура		
	75	8	153 Вып 8
	Арматурные изделия и закладные детали		
	С11т, С11н, С23, М11, поз. 98, 101 см. Б37-1/П7		
	ПК115	1	121 Вып. 8
	С19	2	24 Вып. 9
	С20	2	
Б37-13/П7	Напрягаемая арматура		
	75	10	153 Вып. 8
	Арматурные изделия и закладные детали		
	С11т	1	22 Вып. 9
	С11н	1	
	С17	2	24 Вып. 9
	С18	2	
	С23	4	21 Вып. 9
	М11	2	26 Вып. 9
	М8	1	28 Вып. 9
	М10	1	
	98	4	31 Вып. 9
	101	8	30 Вып. 9
	ПК123	1	129 Вып. 8
Б37-14/П7	Напрягаемая арматура		
	75	14	153 Вып. 8
	Арматурные изделия и закладные детали		
	С11т, С11н, С23, М8, М10, М11, поз. 98, 101 см. Б37-13/П7		
	ПК116	1	122 Вып. 8
	С19	2	24 Вып. 9
	С20	2	

Марка ригеля	Марка изделия или № поз.	Кол. шт.	№ листа
Б38-1/П7	Напрягаемая арматура		
	85	10	153 Вып. 8
	Арматурные изделия и закладные детали		
	С11т, С11н, С15, С16, С23, М11, поз. 98, 101 см. Б37-1/П7		
	ПК117	1	123 Вып. 8
Б38-2/П7	Напрягаемая арматура		
	86	12	153 Вып. 8
	Арматурные изделия и закладные детали		
	С11т, С11н, С15, С16, С23, М11, поз. 98, 101 см. Б37-1/П7		
	ПК118	1	124 Вып. 8
Б38-3/П7	Напрягаемая арматура		
	86	16	153 Вып. 8
	Арматурные изделия и закладные детали		
	С11т, С11н, С23, М11, поз. 98, 101 см. ПК37-1/П7		
	ПК119	1	125 Вып. 8
	С13	2	23 Вып. 9
	С14	2	
Б38-5/П7	Напрягаемая арматура		
	85	4	153 Вып. 8
	Арматурные изделия и закладные детали		
	С11т	2	22 Вып. 9
	С11н	2	
	С17	2	24 Вып. 9
	С18	2	
	М11	2	26 Вып. 9
	С23	4	21 Вып. 9

Марка ригеля	Марка изделия или № поз.	Кол. шт.	№ листа
Б38-6/П7	98	4	31 Вып. 9
	101	8	30 Вып. 9
	ПК120	1	126 Вып. 8
Б38-7/П7	Напрягаемая арматура		
	86	10	153 Вып. 8
	Арматурные изделия и закладные детали		
	С11т, С11н, С23, М11, поз. 98, 101 см. Б38-6/П7		
	ПК121	1	127 Вып. 8
	С19	2	24 Вып. 9
	С20	2	
Б38-8/П7	Напрягаемая арматура		
	86	4	153 Вып. 8
	Арматурные изделия и закладные детали		
	С17, С18, С23, М11, поз. 98, 101 см. Б37-13/7		
	С11т	1	22 Вып. 9
	С11н	1	
	М9	1	28 Вып. 9
	М7	1	
	ПК124	1	130 Вып. 8
Б38-9/П7	Напрягаемая арматура		
	86	12	153 Вып. 8
	Арматурные изделия и закладные детали		
	С19, С20, С23, М11, поз. 98, 101 см. Б38-7/П7		
	С11т	1	22 Вып. 9
	С11н	1	
	М7	1	28 Вып. 9

Марка ригеля	Марка изделия или № поз.	Кол. шт.	№ листа
Б38-9/П7	М9	1	28 Вып 9
	ПК125	1	131 Вып 8
Б33-1/АIIIв	Напрягаемая арматура, шайбы и спирали		
	56	3	153 Вып. 8
	90	6	
	102	6	
Б33-1/АIV	58	3	
	89	6	
	102	6	
Б33-1/АV	60	4	
	87	6	
	102	8	
Б33-1/АтV	62	4	
	87	6	
	102	8	
Б33-1/АIIIв Б33-1/АIV Б33-1/АIV Б33-1/АтV	Арматурные изделия и закладные детали		
	ПК59	1	82 Вып. 8
	С12т	2	22 Вып. 9
	С12н	2	
	С13	2	23 Вып. 9
	С14	2	
	С23	4	21 Вып. 9
	М12	2	26 Вып. 9
	98	4	31 Вып. 9
	101	8	30 Вып. 9

ТК 1976	Спецификация марок арматурных изделий и закладных деталей на один ригель.	1.420-6 Выпуск 8	
		Лист	67

ЦНИИПромзданий Москва

Ст. инженер Чернов
Ст. техник Козлова

Спецификация марок арматурных изделий и закладных деталей на один ригель.

Марка ригеля	Марка изделия или N поз.	Колич. шт.	N° листа
	Напрягаемая арматура, шайбы и спирали.		
БЭЗ-2 / А III в	55	2	153 Вып. 8
	56	2	
	89	2	
	90	4	
	102	8	
БЭЗ-2 / А IV	58	2	
	59	2	
	89	2	
	90	4	
	102	8	
БЭЗ-2 / А V	60	1	
	61	3	
	88	6	
	102	8	
БЭЗ-2 / АТ V	62	1	
	63	3	
	88	6	
	102	8	
БЭЗ-2 / А III в, БЭЗ-2 / А IV, БЭЗ-2 / А V, БЭЗ-2 / АТ V	Арматурные изделия и закладные детали		
	С12Т, С12Н, С13, С14, С23, М12, 98, 101 см. БЭЗ-1 / А III в		
	ПК60	1	43 Вып. 8
БЭЗ-3 / А III в	Напрягаемая арматура, шайбы и спирали		
	57	4	153 Вып. 8
	91	6	
	102	8	

Марка ригеля	Марка изделия или N поз.	Колич. шт.	N° листа
БЭЗ-3 / А IV	59	4	153 Вып. 8
	90	6	
	102	8	
БЭЗ-3 / А V	60	2	
	61	3	
	88	6	
	102	10	
БЭЗ-3 / АТ V	62	2	
	63	3	
	88	6	
	102	10	
БЭЗ-3 / А III в, БЭЗ-3 / А IV, БЭЗ-3 / А V, БЭЗ-3 / АТ V	Арматурные изделия и закладные детали		
	С12Т, С12Н, С13, С14, С23, М12, поз. 98, 101 см. БЭЗ-1 / А III в		
	ПК61	1	84 Вып. 8
БЭЗ-4 / А III-в	Напрягаемая арматура шайбы и спирали		
	35	3	153 Вып. 8
	89	6	
	102	6	
БЭЗ-4 / А IV	132	2	
	139	2	
	87	2	
	88	4	
	102	8	
БЭЗ-4 / А V	60	1	
	61	2	

Марка ригеля	Марка изделия или N поз.	Колич. шт.	N° листа
БЭЗ-4 / А V	87	2	153 Вып. 8
	88	4	
	102	6	
БЭЗ-4 / АТ V	62	1	
	63	2	
	87	2	
	88	4	
	102	6	
БЭЗ-4 / А III в	Арматурные изделия и закладные детали		
	С12Т	2	22 Вып. 9
	С12Н	2	
БЭЗ-4 / А IV	С23	4	21 Вып. 9
	М12	2	26 Вып. 9
БЭЗ-4 / А V	98	4	31 Вып. 9
	101	8	30 Вып. 9
БЭЗ-4 / АТ V	С21	2	24 Вып. 9
	С22	2	
	ПК62	1	85 Вып. 8
БЭЗ-5 / А III в	Напрягаемая арматура, шайбы и спирали.		
	56	3	153 Вып. 8
	90	6	
	102	6	
БЭЗ-5 / А IV	59	3	
	90	6	
	102	6	

Марка ригеля	Марка изделия или N поз.	Колич. шт.	N° листа
БЭЗ-5 / А V	60	2	153 Вып. 8
	61	2	
	87	2	
	88	4	
	102	8	
БЭЗ-6 / АТ V	62	2	
	63	2	
	87	2	
	88	4	
	102	8	
БЭЗ-5 / А III в	Арматурные изделия и закладные детали.		
	С12Т	1	22 Вып. 9
	С12Н	1	
БЭЗ-5 / А IV	С21	2	24 Вып. 9
	С22	2	
	М12	2	26 Вып. 9
БЭЗ-5 / А V	М8	1	28 Вып. 9
	М10	1	
БЭЗ-5 / АТ V	С23	4	21 Вып. 9
	98	4	31 Вып. 9
	101	8	30 Вып. 9
	ПК79	1	106 Вып. 8
БЭ4-1 / А III в	Напрягаемая арматура, шайбы и спирали.		
	65	1	153 Вып. 8
	66	3	
	90	6	
	102	8	

г. Москва

ТК 1976	Спецификация марок арматурных изделий и закладных деталей на один ригель.	1.420-6 Выпуск 8
		Лист 68

Спецификация марок арматурных изделий и закладных деталей на один ригель.

Марка ригеля	Марка изделия или № поз.	Кол. шт.	№ листа
Б34-1 / АIV	Напрягаемая арматура, шайбы и спирали		
	69	2	153 Вып.8
	70	2	
	59	2	
	90	4	
	102	8	
Б34-1 / АV	72	4	
	88	6	
	102	8	
Б34-1 / АтV	74	4	
	88	6	
	102	8	
Б34-1 / АIIIв	Арматурные изделия и закладные детали		
	С12т	2	22 Вып.9
	С12н	2	
Б34-1 / АIV	С13	2	23 Вып.9
	С14	2	
Б34-1 / АV	С23	4	21 Вып.9
	М12	2	25 Вып.9
Б34-1 / АтV	98	4	31 Вып.9
	101	8	30 Вып.9
	ПК63	1	87 Вып.8
Б34-2 / АIIIв	Напрягаемая арматура, шайбы и спирали		
	65	1	153 Вып.8
	66	3	
	90	6	
	102	8	

Марка ригеля	Марка изделия или № поз.	Кол. шт.	№ листа
Б34-2 / АIV	69	4	153 Вып.8
	89	6	
	102	8	
Б34-2 / АV	72	4	
	88	6	
	102	8	
Б34-2 / АтV	74	4	
	88	6	
	102	8	
Б34-2 / АIIIв, Б34-2 / АIV, Б34-2 / АV, Б34-2 / АтV	Арматурные изделия и закладные детали		
	С12т, С12н, С13, С14, С23, М12, поз. 98, 101 см. Б34-1 / АIIIв		
	ПК64	1	88 Вып.8
Б34-3 / АIIIв	Напрягаемая арматура, шайбы и спирали		
	65	2	153 Вып.8
	66	3	
	90	6	
	102	10	
Б34-3 / АIV	70	4	
	90	6	
	102	8	
Б34-3 / АV	72	5	
	88	6	
	102	10	
Б34-3 / АтV	74	5	
	88	6	
	102	10	

Марка ригеля	Марка изделия или № поз.	Кол. шт.	№ листа
Б34-3 / АIIIв	Арматурные изделия и закладные детали		
	С12т	2	22 Вып.9
	С12н	2	
Б34-3 / АIV	С13	2	23 Вып.9
	С14	2	
Б34-3 / АV	С23	4	21 Вып.9
	М12	2	25 Вып.9
Б34-3 / АтV	98	4	31 Вып.9
	101	8	30 Вып.9
	ПК65	1	89 Вып.8
Б34-4 / АIIIв	Напрягаемая арматура, шайбы и спирали		
	67	6	153 Вып.8
	91	6	
	102	10	
Б34-4 / АIV	70	6	
	90	6	
	102	12	
Б34-4 / АV	72	6	
	88	6	
	102	12	
Б34-4 / АтV	74	6	
	88	6	
	102	12	
Б34-4 / АIIIв, Б34-4 / АIV, Б34-4 / АV, Б34-4 / АтV	Арматурные изделия и закладные детали		
	С12т, С12н, С13, С14, С23, М12 поз. 98, 101 см. Б34-3 / АIIIв		
	ПК66	1	90 Вып.8

Марка ригеля	Марка изделия или № поз.	Кол. шт.	№ листа
Б34-5 / АIIIв	Напрягаемая арматура, шайбы и спирали		
	133	3	153 Вып.8
	88	6	
	102	6	
Б34-5 / АIV	68	3	
	88	6	
	102	6	
Б34-5 / АV	71	3	
	87	6	
	102	6	
Б34-5 / АтV	73	3	
	87	6	
	102	6	
Б34-5 / АIIIв, Б34-5 / АIV, Б34-5 / АV, Б34-5 / АтV	Арматурные изделия и закладные детали		
	С12т, С12н, С23, М12 поз. 98, 101 см. Б34-3 / АIIIв		
	ПК67	1	92 Вып.8
	С19	2	24 Вып.9
	С20	2	
Б34-6 / АIIIв	Напрягаемая арматура, шайбы и спирали		
	66	3	153 Вып.8
	90	6	
	102	6	
Б34-6 / АIV	69	1	
	70	2	
	89	2	
	90	4	
	102	6	

ТК 1976	Спецификация марок арматурных изделий и закладных деталей на один ригель.	1.420-6 Выпуск 8	
		Лист	69

Ст. инженер Дебужинко
Ст. техник Лозовая
Шпилрим Шнийр
Москва

Спецификация марок арматурных изделий и закладных деталей на один ригель.

Марка ригеля	Марка изделия или №поз.	Кол. шт.	№ листа
Б34-6 / АV	Напрягаемая арматура, шайбы и спирали		
	71	2	153 Вып.8
	72	2	
	87	2	
	88	4	
	102	8	
Б34-6 / АтV	73	2	
	74	2	
	87	2	
	88	4	
	102	8	
Б34-6 / АIII в, Б34-6 / АIV, Б34-6 / АV	Арматурные изделия и закладные детали		
	С12т, С12н, С23, М12 поз. 98, 101 см. Б34-3 / АIII в		
	ПК68	1	93 Вып.8
Б34-6 / АтV	С21	2	24 Вып.9
	С22	2	
Б34-7 / АIII в	Напрягаемая арматура, шайбы и спирали		
	65	1	153 Вып.8
	66	2	
	89	2	
	90	4	
	102	6	
Б34-7 / АIV	68	1	
	69	2	
	88	2	
	89	4	
	102	6	
Б34-7 / АV	71	4	153 Вып.8
	87	6	
	102	8	
Б34-7 / АтV	73	4	
	87	6	
	102	8	
Б34-7 / АIII в, Б34-7 / АIV, Б34-7 / АV, Б34-7 / АтV	Арматурные изделия и закладные детали		
	С12т, С12н, С13, С14, С23, М12, поз. 98, 101 см. Б34-3 / АIII в		
	ПК69	1	94 Вып.6
Б34-8 / АIII в	Напрягаемая арматура, шайбы и спирали		
	65	2	153 Вып.8
	66	2	
	89	2	
	90	4	
	102	8	
Б34-8 / АIV	69	1	
	70	2	
	89	2	
	90	4	
	102	6	
Б34-8 / АV	71	1	
	72	3	
	88	6	
	102	8	
Б34-8 / АтV	73	1	
	74	3	
Б34-8 / АV	68	6	153 Вып.8
	102	8	
Б34-8 / АIII в	Арматурные изделия и закладные детали		
	С12т	2	22 Вып.9
	С12н	2	
Б34-8 / АIV	С13	2	23 Вып.9
	С14	2	
Б34-8 / АV	С23	4	21 Вып.9
	М12	2	26 Вып.9
Б34-8 / АтV	98	4	31 Вып.9
	101	8	30 Вып.9
	ПК70	1	96 Вып.8
Б34-9 / АIII в	Напрягаемая арматура, шайбы и спирали		
	66	4	153 Вып.8
	90	6	
	102	8	
Б34-9 / АIV	70	4	
	90	6	
	102	8	
Б34-9 / АV	71	2	
	72	3	
	88	6	
	102	10	
Б34-9 / АтV	73	2	
	74	3	
	88	6	
	102	10	
Б34-9 / АIII в, Б34-9 / АIV, Б34-9 / АV, Б34-9 / АтV	Арматурные изделия и закладные детали		
	С12т, С12н, С13, С14, С23, М12, поз. 98, 101 см. Б34-8 / АIII в		
	ПК71	1	96 Вып.8
Б34-10 / АIII в	Напрягаемая арматура, шайбы и спирали		
	65	3	153 Вып.8
	89	6	
	102	6	
Б34-10 / АIV	68	2	
	140	2	
	87	2	
	88	4	
	102	8	
Б34-10 / АV	71	3	
	84	6	
	102	6	
Б34-10 / АтV	73	8	
	87	6	
	102	6	
Б34-10 / АIII в, Б34-10 / АIV, Б34-10 / АV, Б34-10 / АтV	Арматурные изделия и закладные детали		
	С12т, С12н, С23, М12, поз. 98, 101 см. Б34-8 / АIII в		
	ПК72	1	97 Вып.6
	С21	2	24 Вып.9
	С22	2	
Б34-11 / АIII в	Напрягаемая арматура, шайбы и спирали		
	133	3	153 Вып.8

ТК 1976	Спецификация марок арматурных изделий и закладных деталей на один ригель	1.420-6 Выпуск 8
		Лист 70

Моск.Бо

Спецификация марок арматурных изделий и закладных деталей на один ригель

Марка ригеля	Марка изделия или №поз.	Кол. шт.	№ листа
Б34-11 / АIIIв (продолжение)	Напрягаемая арматура шайбы и спирали		
	88	6	153 Вып.8
	102	6	
Б34-11 / АIV	68	3	
	88	6	
	102	6	
Б34-11 / АV	71	3	
	87	6	
	102	6	
Б34-11 / АтV	73	3	
	87	6	
	102	6	
Б34-11 / АIIIв	Арматурные изделия и закладные детали		
	С12т	1	22 Вып.9
	С12н	1	
Б34-11 / АIV	С19	2	24 Вып.9
	С20	2	
Б34-11 / АV	С23	4	21 Вып.9
	М12	2	26 Вып.9
	М8	1	28 Вып.9
	М10	1	
Б34-11 / АтV	98	4	31 Вып.9
	101	8	30 Вып.9
	ПК80	1	107 Вып.8
Б34-12 / АIIIв	Напрягаемая арматура шайбы и спирали		
	66	4	153 Вып.8
	90	6	

Марка ригеля	Марка изделия или №поз.	Кол. шт.	№ листа
Б34-12 / АIIIв	102	8	153 Вып.8
Б34-12 / АIV	69	2	
	70	2	
	89	2	
	90	4	
	102	8	
Б34-12 / АV	71	2	
	72	3	
	88	6	
	102	10	
Б34-12 / АтV	73	2	
	74	3	
	88	6	
	102	10	
Б34-12 / АIIIв, Б34-12 / АIV, Б34-12 / АV, Б34-12 / АтV	Арматурные изделия и закладные детали		
	С12т, С12н, С23, М12, М8, М10, поз. 98, 101 см. Б34-11 / АIIIв		
	С21	2	24 Вып.9
	С22	2	
	ПК81	1	108 Вып.8
Б35-1 / АIIIв	Напрягаемая арматура шайбы и спирали		
	76	1	153 Вып.8
	77	2	
	89	2	
	90	4	
	102	6	

Марка ригеля	Марка изделия или №поз.	Кол. шт.	№ листа
Б35-1 / АIV	Напрягаемая арматура шайбы и спирали		
	81	1	153 Вып.8
	80	2	
	90	2	
	89	4	
	102	6	
Б35-1 / АV	82	4	
	87	6	
	102	8	
Б35-1 / АтV	84	4	
	87	6	
	102	8	
Б35-1 / АIIIв	Арматурные изделия и закладные детали		
	С12т	2	22 Вып.9
	С12н	2	
Б35-1 / АIV	С13	2	23 Вып.9
	С14	2	
Б35-1 / АV	С23	4	21 Вып.9
	М12	2	26 Вып.9
Б35-1 / АтV	98	4	31 Вып.9
	101	8	30 Вып.9
	ПК73	1	99 Вып.8
Б35-2 / АIIIв	Напрягаемая арматура шайбы и спирали		
	76	2	153 Вып.8
	77	2	
	89	2	
	90	4	
	102	8	

Марка ригеля	Марка изделия или №поз.	Кол. шт.	№ листа
Б35-2 / АIV	81	1	153 Вып.8
	80	2	
	89	4	
	90	2	
	102	6	
Б35-2 / АV	82	2	
	83	2	
	87	2	
	88	4	
	102	8	
Б35-2 / АтV	84	2	
	85	2	
	87	2	
	88	4	
	102	8	
Б35-2 / АIIIв, Б35-2 / АIV, Б35-2 / АV, Б35-2 / АтV	Арматурные изделия и закладные детали		
	С12т, С12н, С13, С14, С23, М12, поз. 98, 101 см. Б35-1 / АIIIв		
	ПК74	1	100 Вып.8
Б35-3 / АIIIв	Напрягаемая арматура шайбы и спирали		
	77	4	153 Вып.8
	90	6	
	102	8	
Б35-3 / АIV	80	2	
	81	2	
	89	2	
	90	4	
	102	8	

Разработано	Козлова		
Гл. инженер			
Гл. техник			

ЦНИИПромзданий Москва

ТК 1976	Спецификация марок арматурных изделий и закладных деталей на один ригель	1420-6 Выпуск 8
		Лист 71

Спецификация марок арматурных изделий закладных деталей на один ригель.

Марка ригеля	Марка изделия или №поз.	Кол. шт.	№ листа
Б35-3 / АV (продолжение)	Напрягаемая арматура, шайбы и спирали		
	82	2	153 Вып.8
	83	3	
	88	6	
	102	10	
Б35-3 / АтV	84	2	
	85	3	
	88	6	
	102	10	
Б35-3 / АIIIв; Б35-3 / АIV; Б35-3 / АV; Б35-3 / АтV	Арматурные изделия и закладные детали		
	С12т, С12н, С13, С14, С23, М12, поз. 98, 101 см. Б35-1 / АIIIв		
	ПК75	1	101 Вып.8
Б35-4 / АIIIв	Напрягаемая арматура, шайбы и спирали		
	78	4	153 Вып.8
	91	6	
	102	8	
Б35-4 / АIV	81	4	
	90	6	
	102	8	
Б35-4 / АV	83	5	
	88	6	
	102	10	
Б35-4 / АтV	85	5	
	88	6	
	102	10	

Марка ригеля	Марка изделия или №поз.	Кол. шт.	№ листа
Б35-4 / АIIIв; Б35-4 / АIV; Б35-4 / АV; Б35-4 / АтV	Арматурные изделия и закладные детали		
	С12т, С12н, С13, С14, С23, М12, поз. 98, 101 см. Б35-1 / АIIIв		
	ПК76	1	102 Вып.8
Б35-5 / АIIIв	Напрягаемая арматура, шайбы и спирали		
	135	3	153 Вып.8
	87	6	
	102	6	
Б35-5 / АIV	136	3	
	87	6	
	102	6	
Б35-5 / АV	82	3	
	87	6	
	102	6	
Б35-5 / АтV	84	3	
	87	6	
	102	6	
Б35-5 / АIIIв; Б35-5 / АIV; Б35-5 / АV; Б35-5 / АтV	Арматурные изделия и закладные детали		
	С12т, С12н, С23, М12, поз. 98, 101 см. Б35-1 / АIIIв		
	С19	2	24 Вып.9
	С20	2	
	ПК77	1	104 Вып.8
Б35-6 / АIIIв	Напрягаемая арматура, шайбы и спирали		
	76	1	153 Вып.8
	77	2	
	89	2	
	90	4	
	102	6	

Марка ригеля	Марка изделия или №поз.	Кол. шт.	№ листа
Б35-6 / АIV	80	2	153 Вып.8
	81	1	
	89	4	
	90	2	
	102	6	
Б35-6 / АV	83	3	
	88	6	
	102	6	
Б35-6 / АтV	85	3	
	88	6	
	102	6	
Б35-6 / АIIIв	Арматурные изделия и закладные детали		
	С12т	2	22 Вып.9
	С12н	2	
Б35-6 / АIV	С23	4	21 Вып.9
	С21	2	24 Вып.9
Б35-6 / АV	С22	2	
	М12	2	26 Вып.9
Б35-6 / АтV	98	4	31 Вып.9
	101	8	30 Вып.9
	ПК78	1	105 Вып.8
Б35-7 / АIIIв	Напрягаемая арматура шайбы и спирали		
	135	3	153 Вып.8
	87	6	
	102	6	
Б35-7 / АIV	136	3	
	87	6	

Марка ригеля	Марка изделия или №поз.	Кол. шт.	№ листа
Б35-7 / АIV	102	6	153 Вып.8
Б35-7 / АV	82	3	
	87	6	
	102	6	
Б35-7 / АтV	84	3	
	87	6	
	102	6	
Б35-7 / АIIIв	Арматурные изделия и закладные детали		
	С23, М12, поз. 98, 101 см. Б35-6 / АIIIв		
Б35-7 / АIV	С12т	1	22 Вып.9
	С12н	1	
Б35-7 / АV	М7	1	28 Вып.9
	М9	1	
Б35-7 / АтV	С19	2	24 Вып.9
	С20	2	
	ПК82	1	109 Вып.8
Б35-8 / АIIIв	Напрягаемая арматура, шайбы и спирали		
	76	2	153 Вып.8
	77	2	
	89	2	
	90	4	
	102	8	
Б35-8 / АIV	80	3	
	81	1	
	89	6	
	102	8	

ТК 1976	Спецификация марок арматурных изделий и закладных деталей на один ригель.	1.420-6 Выпуск 8
		Лист 72

Спецификация марок арматурных изделий и закладных деталей на один ригель

Марка ригеля	Марка изделия или № поз.	Кол. шт.	№ листа
Б35-8/АV	Напрягаемая арматура спирали и шайбы		
	83	4	153 Вып.8
	88	6	
	102	8	
Б35-8/АтV	85	4	
	88	6	
	102	8	
Б35-8/АIIIВ, Б35-8/АIV, Б35-8/АV, Б35-8/АтV	Арматурные изделия и закладные детали		
	С12т, С12н, С23, М12, М7, М9 поз. 98, 101 см. Б35-7/АIIIВ		
	С19	2	24 Вып.9
	С20	2	
	ПК83	1	110 Вып.8
Б33-1/П7	Напрягаемая арматура		
	64	12	153 Вып.8
	Арматурные изделия и закладные детали		
	С12т, С12н, С23 поз. 98, 101 см. Б35-6/АIIIВ		
	С15	2	23 Вып.9
	С16	2	
	М13	2	26 Вып.9
	ПК126	1	111 Вып.8
Б33-2/П7	Напрягаемая арматура		
	64	14	153 Вып.8
	Арматурные изделия и закладные детали		
	С12т, С12н, С23, М13, поз. 98, 101 см. Б33-1/П7		

Марка ригеля	Марка изделия или № поз.	Кол. шт.	№ листа
Б33-2/П7	ПК127	1	112 Вып.8
	С13	2	23 Вып.9
	С14	2	
Б33-4/П7	Напрягаемая арматура		
	64	10	153 Вып.8
	Арматурные изделия и закладные детали		
	С12т, С12н, С23, поз. 98, 101 см. Б35-6/АIIIВ		
	С19	2	24 Вып.9
	С20	2	
	М13	2	26 Вып.9
	ПК128	1	113 Вып.8
Б33-5/П7	Напрягаемая арматура		
	64	12	153 Вып.8
	Арматурные изделия и закладные детали		
	С12т	1	22 Вып.9
	С12н	1	
	С19	2	24 Вып.9
	С20	2	
	С23	4	21 Вып.9
	М13	2	26 Вып.9
	М8	1	28 Вып.9
	М10	1	
	98	4	31 Вып.9
	101	8	30 Вып.9
	ПК143	1	128 Вып.8

Марка ригеля	Марка изделия или № поз.	Кол. шт.	№ листа
Б34-1/П7	Напрягаемая арматура		
	75	14	153 Вып.8
	Арматурные изделия и закладные детали		
	С12т	2	22 Вып.9
	С12н	2	
	С15	2	23 Вып.9
	С16	2	
	С23	4	21 Вып.9
	М13	2	26 Вып.9
	98	4	31 Вып.9
	101	8	30 Вып.9
	ПК129	1	114 Вып.8
Б34-2/П7	Напрягаемая арматура		
	75	14	153 Вып.8
	Арматурные изделия и закладные детали		
	С12т, С12н, С15, С16, С23, М13 поз. 98, 101 см. Б34-1/П7		
	ПК130	1	115 Вып.8
Б34-3/П7	Напрягаемая арматура		
	75	20	153 Вып.8
	Арматурные изделия и закладные детали		
	С12т, С12н, С23, М13, поз. 98, 101 см. Б34-1/П7		
	ПК131	1	116 Вып.8
	С13	2	23 Вып.9
	С14	2	
Б34-5/П7	Напрягаемая арматура		
	75	10	153 Вып.8
	Арматурные изделия и закладные детали		

Марка ригеля	Марка изделия или № поз.	Кол. шт.	№ листа
Б34-5/П7 (продолжение)	С12т, С12н, С23, М13, поз. 98, 101 см. Б34-1/П7		
	ПК132	1	117 Вып.8
	С17	2	24 Вып.9
	С18	2	
Б34-6/П7	Напрягаемая арматура		
	75	10	153 Вып.8
	Арматурные изделия и закладные детали		
	С12т, С12н, С23, М13, поз. 98, 101 см. Б34-1/П7		
	ПК133	1	118 Вып.8
	С19	2	24 Вып.9
	С20	2	
Б34-7/П7	Напрягаемая арматура		
	75	10	153 Вып.8
	Арматурные изделия и закладные детали		
	С12т, С12н, С15, С16, С23, М13, поз. 98, 101 см. Б34-1/П7		
	ПК134	1	119 Вып.8
Б34-8/П7	Напрягаемая арматура		
	75	14	153 Вып.8
	Арматурные изделия и закладные детали		
	С12т, С12н, С15, С16, С23, М13, поз. 98, 101 см. Б34-1/П7		
	ПК135	1	120 Вып.8
Б34-10/П7	С13	2	23 Вып.9
	С14	2	
	Напрягаемая арматура		
	75	8	153 Вып.8

Ст. инженер Рейзман
Ст. техник Козлова

ЦНИИПромзданий Москва

ТК 1976	Спецификация марок арматурных изделий и закладных деталей на один ригель	1.420-6 Выпуск 8	
		Лист	73

Спецификация марок арматурных изделий и закладных деталей на один ригель.

Марка ригеля	Марка изделия или № поз.	Кол. шт.	№ листа
Б34-10/П7 (продолжение)	Арматурные изделия и закладные детали		
	С12т, С12н, С23, М13 поз 98,101 см Б34-1/П7		
	ПК136	1	121 Вып.8
	С19	2	24 Вып.9
	С20	2	
Б34-11/П7	Напрягаемая арматура		
	75	10	153 Вып.8
	Арматурные изделия и закладные детали		
	С23, М13 поз 98,101 см Б34-1/П7		
	С12т	1	22 Вып.9
	С12н	1	
	С17	2	23 Вып.9
	С18	2	
	М8	1	28 Вып.9
	М10	1	
	ПК144	1	129 Вып.8
Б34-12/П7	Напрягаемая арматура		
	75	14	153 Вып.8
	Арматурные изделия и закладные детали		
	С23, М13, поз 98,101 см Б34-1/П7		
	С12т	1	22 Вып.9
	С12н	1	
	С19	2	23 Вып.9
	С20	2	
	М8	1	28 Вып.9
	М10	1	
	ПК137	1	122 Вып.8

Марка ригеля	Марка изделия или № поз.	Кол. шт.	№ листа
Б35-1/П7	Напрягаемая арматура		
	86	10	153 Вып.8
	Арматурные изделия и закладные детали		
	С12т, С12н, С15, С16, С23, М13, поз. 98,101 см Б34-1/П7		
	ПК138	1	123 Вып.8
Б35-2/П7	Напрягаемая арматура		
	86	10	153 Вып.8
	Арматурные изделия и закладные детали		
	С12т, С12н, С15, С16, С23, М13 поз. 98,101 см Б34-1/П7		
	ПК139	1	124 Вып.8
Б35-3/П7	Напрягаемая арматура		
	85	16	153 Вып.8
	Арматурные изделия и закладные детали		
	С12т, С12н, С23, М13 поз. 98,101 см Б34-1/П7		
	ПК140	1	125 Вып.8
	С13	2	23 Вып.9
	С14	2	
Б35-5/П7	Напрягаемая арматура		
	86	4	153 Вып.8
	Арматурные изделия и закладные детали		
	С12т, С12н, С23, М13, поз. 98,101 см. Б34-1/П7		
	С17	2	24 Вып.9
	ПК141	1	126 Вып.8
	С18	2	24 Вып.9

Марка ригеля	Марка изделия или № поз.	Кол. шт.	№ листа
Б35-6/П7	Напрягаемая арматура		
	86	10	153 Вып.8
	Арматурные изделия и закладные детали		
	С12т, С12н, С23, М13, поз. 98, 101 см Б34-1/П7		
	ПК142	1	127 Вып.8
	С19	2	24 Вып.9
	С20	2	
Б35-7/П7	Напрягаемая арматура		
	86	4	153 Вып.8
	Арматурные изделия и закладные детали		
	С12т	1	22 Вып.9
	С12н	1	
	С17	2	24 Вып.9
	С18	2	
	С23	4	21 Вып.9
	М13	2	26 Вып.9
	М9	1	28 Вып.9
	М7	1	
	98	4	31 Вып.9
	101	8	30 Вып.9
	ПК145	1	130 Вып.8
Б35-8/П7	Напрягаемая арматура		
	86	12	153 Вып.8
	Арматурные изделия и закладные детали		
	С12т, С12н, С23, М7, М9, М13 поз. 98,101 см Б35-7/П7		
	ПК146	1	131 Вып.8
	С19	2	24 Вып.9
	С20	2	

Марка ригеля	Марка изделия или № поз.	Кол. шт.	№ листа
Б30-2лев АIIIв	Напрягаемая арматура, шайбы и спирали		
	55	2	153 Вып.8
	56	2	
Б30-2пр АIIIв	89	2	
	90	4	
	102	8	
Б30-2лев АIV	58	2	
	59	2	
Б30-2пр АIV	89	2	
	90	4	
	102	8	
Б30-2лев АV	60	1	
Б30-2пр АV	61	3	
	88	6	
	102	8	
Б30-2лев АтV	62	1	
Б30-2пр АтV	63	3	
	88	6	
	102	8	
Б30-2лев АIIIв	Арматурные изделия и закладные детали		
	С10т	1	22 Вып.9
	С10н	2	
Б30-2лев АIV	С13*	2	23 Вып.9
	С14*	2	
Б30-2лев АV	С23	4	21 Вып.9
	М1	2	26 Вып.9
Б30-2лев АтV	98	4	31 Вып.9
	101	8	30 Вып.9
	ПК2лев	1	133 Вып.8

Ст. инженер	Неряхина		
Ст. техник	Козлова		

ЦНИИПромзданий Москва

ТК 1976	Спецификация марок арматурных изделий и закладных деталей на один ригель.	1.420-5 Выпуск 8	
		Лист	74

Спецификация марок арматурных изделий и закладных деталей на один ригель.

Марка ригеля	Марка изделия или N поз.	Колич. шт.	№ листа
	Арматурные изделия и закладные детали		
Б30-2пр / А-III в	С10т	2	22 Вып.9
	С10н	1	
Б30-2пр / А-IV	С13*	2	23 Вып.9
	С14*	2	
Б30-2пр / А-V	С23	4	21 Вып.9
	М1	2	26 Вып.9
Б30-2пр / Ат-V	98	4	31 Вып.9
	101	8	30 Вып.9
	ПК2пр	1	133 Вып.8
Б30-4лев / А-III в	Напрягаемая арматура шайбы и спирали		
	57	4	153 Вып.8
Б30-4пр / А-III в	91	6	
	102	8	
Б30-4лев / А-IV	59	4	
Б30-4пр / А-IV	90	6	
	102	8	
Б30-4лев / А-V	60	2	
	61	3	
Б30-4пр / А-V	88	6	
	102	10	
Б30-4лев / Ат-V	62	2	
	63	3	
Б30-4пр / Ат-V	88	6	
	102	10	

Марка ригеля	Марка изделия или N поз.	Колич. шт.	№ листа
Б30-4лев / А-III в; Б30-4лев / А-IV; Б30-4лев / А-V; Б30-4лев / Ат-V	Арматурные изделия и закладные детали		
	С10т, С10н, С23, М1, поз. 98, 101 см. Б30-2лев / А-III в		
	ПК4лев	1	133 Вып.8
	С15*	2	23 Вып.9
	С16*	2	
Б30-4пр / А-III в; Б30-4пр / А-IV; Б30-4пр / А-V; Б30-4пр / Ат-V	Арматурные изделия и закладные детали		
	С10т, С10н, С23 М1, поз. 98, 101 см. Б30-2пр / А-III в		
	ПК4пр	1	133 Вып.8
	С15*	2	23 Вып.9
	С16*	2	
Б31-1лев / А-III в	Напрягаемая арматура, шайбы и спирали		
	65	1	153 Вып.8
Б31-1пр / А-III в	66	3	
	90	6	
	102	8	
Б31-1лев / А-IV	69	2	
	70	2	
Б31-1пр / А-IV	89	2	
	90	4	
	102	8	
Б31-1лев / А-V	72	4	
Б31-1пр / А-V	88	6	
	102	8	
Б31-1лев / Ат-V	74	4	
Б31-1пр / Ат-V	88	6	
	102	8	

Марка ригеля	Марка изделия или N поз.	Колич. шт.	№ листа
Б31-1лев / А-III в; Б31-1лев / А-IV; Б31-1лев / А-V; Б31-1лев / Ат-V	Арматурные изделия и закладные детали		
	С10т, С10н, С13*, С14*, С23, М1, поз. 98, 101 см. Б30-2лев / А-III в		
	ПК6лев	1	133 Вып.8
Б31-1пр / А-III в; Б31-1пр / А-IV; Б31-1пр / А-V; Б31-1пр / Ат-V	Арматурные изделия и закладные детали		
	С10т, С10н, С13*, С14*, С23, М1, поз. 98, 101 см. Б30-2пр / А-III в		
	ПК6пр	1	133 Вып.8
Б31-3лев / А-III в; Б31-3пр / А-III в	Напрягаемая арматура шайбы и спирали		
	65	2	153 Вып.8
	66	3	
	90	6	
	102	10	
Б31-3лев / А-IV; Б31-3пр / А-IV	70	4	
	90	6	
	102	8	
Б31-3лев / А-V; Б31-3пр / А-V	72	5	
	88	6	
	102	10	
Б31-3лев / Ат-V; Б31-3пр / Ат-V	74	5	
	88	6	
	102	10	
Б31-3лев / А-III в; Б31-3лев / А-IV; Б31-3лев / А-V; Б31-3лев / Ат-V	Арматурные изделия и закладные детали		
	С10т, С10н, С13*, С14*, С23, М1, поз. 98, 101 см. Б30-2лев / А-III в		
	ПК8лев	1	133 Вып.8

Марка ригеля	Марка изделия или N поз.	Колич. шт.	№ листа
Б31-3пр / А-III в; Б31-3пр / А-IV; Б31-3пр / А-V; Б31-3пр / Ат-V	Арматурные изделия и закладные детали		
	С10т, С10н, С13*, С14*, С23, М1, поз. 98, 101 см. Б30-2пр / А-III в		
	ПК8пр	1	133 Вып 8
Б31-5лев / А-III в; Б31-5пр / А-III в	Напрягаемая арматура, шайбы и спирали		
	67	5	153 Вып.8
	91	6	
	102	10	
Б31-5лев / А-IV; Б31-5пр / А-IV	70	6	
	90	6	
	102	12	
Б31-5лев / А-V; Б31-5пр / А-V	72	6	
	88	6	
	102	12	
Б31-5лев / Ат-V; Б31-5лев / Ат-V	74	6	
	88	6	
	102	12	
Б31-5лев / А-III в	Арматурные изделия и закладные детали		
	С10т	1	22 Вып.9
	С10н	2	
Б31-5лев / А-IV	С15*	2	23 Вып.9
	С16*	2	
Б31-5лев / А-V	С23	4	21 Вып.9
	М1	2	26 Вып.9
Б31-5лев / Ат-V	98	4	31 Вып.9
	101	8	30 Вып.9
	ПК10лев	1	133 Вып.8

ТК 1976	Спецификация марок арматурных изделий и закладных деталей на один ригель	1.420-6 Выпуск 8
		Лист 75

ЦНИИПромзданий Москва

Отдел Богомолов
Ст. инженер Казлов
Ст. техник

15527-02 24

Спецификация марок арматурных изделий и закладных деталей на один ригель.

Марка ригеля	Марка изделия или N поз.	Колич. шт.	№ листа
	Арматурные изделия и закладные детали		
Б31-5пр / A III в	С10т	2	22 Вып.9
	С10н	1	
Б31-5пр / A IV	С15*	2	23 Вып.9
	С16*	2	
Б31-5пр / A V	С23	4	21 Вып.9
	М1	2	26 Вып.9
Б31-5пр / Ат V	98	4	31 Вып.9
	101	8	30 Вып.9
	ПК10пр	1	133 Вып.8
	Напрягаемая арматура, шайбы и спирали		
Б36-2лев / A III в	55	2	153 Вып.8
	56	2	
Б36-2пр / A III в	89	2	
	90	4	
	102	8	
Б36-2лев / A IV	58	2	
	59	2	
Б36-2пр / A IV	89	2	
	90	4	
	102	8	
Б36-2лев / A V	60	1	
Б36-2пр / A V	61	3	
	88	6	
	102	8	
Б36-2лев / Ат V	62	1	
Б36-2пр / Ат V	63	3	
	88	6	
	102	8	

Марка ригеля	Марка изделия или N поз.	Колич. шт	№ листа
	Арматурные изделия и закладные детали		
Б36-2лев / A III в	С11т	1	22 Вып.9
	С11н	2	
Б36-2лев / A IV	С13*	2	23 Вып.9
Б36-2лев / A V	С14*	2	
	С23	4	21 Вып.9
Б36-2лев / Ат V	М1	2	26 Вып.9
	98	4	31 Вып.9
	101	8	30 Вып.9
	ПК31пр	1	133 Вып.8
	Арматурные изделия и закладные детали		
Б36-2пр / A III в	С11т	2	22 Вып.9
	С11н	1	
Б36-2пр / A IV	С13*	2	23 Вып.9
	С14*	2	
Б36-2пр / A V	С23	4	21 Вып.9
	М1	2	26 Вып.9
Б36-2пр / Ат V	98	4	31 Вып.9
	101	8	30 Вып.9
	ПК31пр	1	133 Вып.8
	Напрягаемая арматура, шайбы и спирали		
Б36-4лев / A III в; Б36-4пр / A III в	57	4	153 Вып.8
	91	6	
	102	8	
Б36-4лев / A IV; Б36-4пр / A IV	59	4	
	90	6	
	102	8	

Марка ригеля	Марка изделия или N поз.	Колич. шт.	№ листа
Б36-4лев / A V; Б36-4пр / A V	60	2	153 Вып.8
	61	3	
	88	6	
	102	10	
Б36-4лев / Ат V	62	2	
Б36-4пр / Ат V	63	3	
	88	6	
	102	10	
Б36-4лев / A III в; Б36-4лев / A IV; Б36-4лев / A V; Б36-4лев / Ат V	Арматурные изделия и закладные детали С11т, С11н, С23, М1, 98, 101 см. Б36-2лев / A III в		
	ПК33лев	1	133 Вып.8
	С15*	2	23 Вып.9
	С16*	2	
Б36-4пр / A III в; Б36-4пр / A IV; Б36-4пр / A V; Б36-4пр / Ат V	Арматурные изделия и закладные детали С11т, С11н, С23, М1, 98, 101 см. Б36-2пр / A III в		
	ПК33пр	1	133 Вып.8
	С15*	2	23 Вып.9
	С16*	2	
	Напрягаемая арматура шайбы и спирали		
Б37-1лев / A III в; Б37-1пр / A III в	65	1	153 Вып.8
	66	3	
	90	6	
	102	8	
Б37-1лев / A III; Б37-1пр / A IV	69	2	
	70	2	
	89	2	
	90	4	
	102	8	

Марка ригеля	Марка изделия или N поз.	Колич. шт.	№ листа
Б37-1лев / A V; Б37-1пр / A V	72	4	153 Вып.8
	88	6	
	102	8	
Б37-1лев / Ат V; Б37-1пр / Ат V	74	4	
	88	6	
	102	8	
	Арматурные изделия и закладные детали		
Б37-1лев / A III в	С11т	1	22 Вып.9
	С11н	2	
Б37-1лев / A IV	С13*	2	23 Вып.9
	С14*	2	
Б37-1лев / A V	С23	4	21 Вып.9
	М1	2	26 Вып.9
Б37-1лев / Ат V	98	4	31 Вып.9
	101	8	30 Вып.9
	ПК35лев	1	133 Вып.8
	Арматурные изделия и закладные детали		
Б37-1пр / A III в	С11т	2	22 Вып.9
	С11н	1	
Б37-1пр / A IV	С13*	2	23 Вып.9
	С14*	2	
Б37-1пр / A V	С23	4	21 Вып.9
	М1	2	26 Вып.9
Б37-1пр / Ат V	98	4	31 Вып.9
	101	8	30 Вып.9
	ПК35пр	1	133 Вып.8

Ст. инженер — Богомолова
Ст. техник — Козлова

ЦНИИПРОМЗДАНИЙ Москва

ТК 1976	Спецификация марок арматурных изделий и закладных деталей на один ригель	1.420-6 Выпуск 8	
		Лист	76

Спецификация марок арматурных изделий и закладных деталей на один ригель

Марка ригеля	Марка изделия или № поз.	Кол. шт.	№ листа
	Напрягаемая арматура, шайбы и спирали		
Б37-3лев / АIIIв; Б37-3пр. / АIIIв	65	2	153 вып. 8
	66	3	
	90	6	
	102	10	
Б37-3лев. / АIV; Б37-3пр. / АIV	70	4	
	90	6	
	102	8	
Б37-3лев / АV; Б37-3пр / АV	72	5	
	88	6	
	102	10	
Б37-3лев / АтV; Б37-3пр. / АтV	74	5	
	88	6	
	102	10	
	Арматурные изделия и закладные детали		
Б37-3лев / АIIIв	С11т	1	22 вып. 9
	С11н	2	
Б37-3лев / АIV	С13*	2	23 вып. 9
	С14*	2	
Б37-3лев / АV	С23	4	21 вып. 9
	М1	2	26 вып. 9
Б37-3лев / АтV	98	4	31 вып. 9
	101	8	30 вып. 9
	ПК37лев.	1	134 вып. 8

Марка ригеля	Марка изделия или № поз.	Кол. шт.	№ листа
	Арматурные изделия и закладные детали		
Б37-3пр / АIIIв	С11т	2	22 вып. 9
	С11н	1	
Б37-3пр. / АIV	С13*	2	23 вып. 9
	С14*	2	
Б37-3пр. / АV	С23	4	21 вып. 9
	М1	2	26 вып. 9
Б37-3пр. / АтV	98	4	31 вып. 9
	101	8	30 вып. 9
	ПК37пр.	1	134 вып. 8
	Напрягаемая арматура, шайбы и спирали		
Б37-5лев / АIIIв	67	5	153 вып. 8
Б37-5пр. / АIIIв	91	6	
	102	10	
Б37-5лев / АIV; Б37-5пр. / АIV	70	6	
	90	6	
	102	12	
Б37-5лев / АV; Б37-5пр / АV	72	6	
	88	6	
	102	12	
Б37-5лев / АтV; Б37-5пр. / АтV	74	6	
	88	6	
	102	12	

Марка ригеля	Марка изделия или № поз.	Кол. шт.	№ листа
	Арматурные изделия и закладные детали		
Б37-5лев. / АIIIв	С11т	1	22 вып. 9
	С11н	2	
Б37-5лев. / АIV	С15*	2	23 вып. 9
	С16*	2	
Б37-5лев. / АV	С23	4	21 вып. 9
	М1	2	26 вып. 9
Б37-5лев / АтV	98	4	31 вып. 9
	101	8	30 вып. 9
	ПК39лев	1	134 вып. 8
	Арматурные изделия и закладные детали		
Б37-5пр. / АIIIв	С11т	2	22 вып. 9
	С11н	1	
Б37-5пр. / АIV	С15*	2	23 вып. 9
	С16*	2	
Б37-5пр. / АV	С23	4	21 вып. 9
	М1	2	26 вып. 9
Б37-5пр. / АтV	98	4	31 вып. 9
	101	8	30 вып. 9
	ПК39пр.	1	134 вып. 8
	Напрягаемая арматура, шайбы и спирали.		
Б33-2лев. / АIIIв; Б33-2пр. / АIIIв	55	2	153 вып. 8
	56	2	
	89	2	
	90	4	
	102	8	

Марка ригеля	Марка изделия или № поз.	Кол. шт.	№ листа
Б33-2лев. / АIV; Б33-2пр. / АIV	58	2	153 вып. 8
	59	2	
	89	2	
	90	4	
	102	8	
Б33-2лев. / АV; Б33-2пр. / АV	60	1	
	61	3	
	88	6	
	102	8	
Б33-2лев. / АтV; Б33-2пр. / АтV	62	1	
	63	3	
	88	6	
	102	8	
	Арматурные изделия и закладные детали		
Б33-2лев. / АIIIв	С12т	1	22 вып. 9
	С12н	2	
Б33-2лев / АIV	С13*	2	23 вып. 9
	С14*	2	
Б33-2лев / АV	С23	4	21 вып. 9
	М12	2	26 вып. 9
Б33-2лев / АтV	98	4	31 вып. 9
	101	8	30 вып. 9
	ПК60лев	1	134 вып. 8
	Арматурные изделия и закладные детали		
Б33-2пр. / АIIIв	С12т	2	22 вып. 9
Б33-2пр. / АIV	С12н	1	
Б33-2пр. / АV	С13*	2	23 вып. 9
Б33-2пр. / АтV	С14*	2	
	С23	4	21 вып. 9

Согласовано: Ст. инженер; Ст. техник; Главный инженер проекта; Главный специалист

ЦНИИПромзданий Москва

Спецификация марок арматурных изделий и закладных деталей на один ригель

Марка ригеля	Марка изделия или N поз.	Кол. шт.	№ листа
Б33-2пр / AIIIв	Арматурные изделия и закладные детали		
Б33-2пр / AIV	М12	2	26 Вып. 9
Б33-2пр / AV	98	4	31 Вып. 9
Б33-2пр / AтV	101	8	30 Вып. 9
	ПК60пр	1	134 Вып. 8
Б33-3лев / AIIIв	Напрягаемая арматура, шайбы и спирали		
Б33-3пр / AIIIв	57	4	153 Вып. 8
	91	6	
	102	8	
Б33-3лев / AIV	59	4	
Б33-3пр / AIV	90	6	
	102	8	
Б33-3лев / AV	60	2	
Б33-3пр / AV	61	3	
	88	6	
	102	10	
Б33-3лев / AтV	62	2	
Б33-3пр / AтV	63	3	
	88	6	
	102	10	
Б33-3лев / AIIIв	Арматурные изделия и закладные детали		
Б33-3лев / AIV	С12т	1	22 Вып. 9
	С12н	2	
	С13*	2	23 Вып. 9
	С14*	2	
Б33-3лев / AV	С23	4	21 Вып. 9
Б33-3лев / AтV	М12	2	26 Вып. 9

Марка ригеля	Марка изделия или № поз.	Кол. шт.	№ листа
Б33-3лев / AIIIв	98	4	31 Вып. 9
Б33-3лев / AIV	101	8	30 Вып. 9
Б33-3лев / AV	ПК61лев	1	134 Вып. 8
Б33-3лев / AтV			
Б33-3пр / AIIIв	Арматурные изделия и закладные детали		
	С12т	2	22 Вып. 9
	С12н	1	
Б33-3пр / AIV	С13*	2	23 Вып. 9
	С14*	2	
Б33-3пр / AV	С23	4	21 Вып. 9
	М12	2	26 Вып. 9
Б33-3пр / AтV	98	4	31 Вып. 9
	101	8	30 Вып. 9
	ПК61пр	1	134 Вып. 8
Б34-1лев / AIIIв	Напрягаемая арматура, шайбы и спирали		
Б34-1пр / AIIIв	65	1	153 Вып. 8
	66	3	
	90	6	
	102	8	
Б34-1лев / AIV	69	2	
	70	2	
Б34-1пр / AIV	89	2	
	90	4	
	102	8	
Б34-1лев / AV	72	4	
Б34-1пр / AV	88	6	
	102	8	

Марка ригеля	Марка изделия или № поз.	Кол. шт.	№ листа
Б34-1лев / AтV	74	4	153 Вып. 8
Б34-1пр / AтV	88	6	
	102	8	134 Вып. 8
Б34-1лев / AIIIв	Арматурные изделия и закладные детали		
	С12т	1	22 Вып. 9
	С12н	2	
Б34-1лев / AIV	С13*	2	23 Вып. 9
	С14*	2	
Б34-1лев / AV	С23	4	21 Вып. 9
	М12	2	26 Вып. 9
Б34-1лев / AтV	98	4	31 Вып. 9
	101	8	30 Вып. 9
	ПК63лев	1	134 Вып. 8
Б34-1пр / AIIIв	Арматурные изделия и закладные детали		
	С12т	2	22 Вып. 9
	С12н	1	
Б34-1пр / AIV	С13*	2	23 Вып. 9
	С14*	2	
Б34-1пр / AV	С23	4	21 Вып. 9
	М12	2	26 Вып. 9
Б34-1пр / AтV	98	4	31 Вып. 9
	101	8	30 Вып. 9
	ПК63пр	1	134 Вып. 8
Б34-3лев / AIIIв	Напрягаемая арматура, шайбы и спирали		
Б34-3пр / AIIIв	65	2	153 Вып. 8
	66	3	

Марка ригеля	Марка изделия или № поз.	Колич. шт.	№ листа
Б34-3лев / AIIIв	90	6	153 Вып. 8
Б34-3пр / AIIIв	102	10	
Б34-3лев / AIV	70	4	
Б34-3пр / AIV	90	6	
	102	8	
Б34-3лев / AV	72	5	
Б34-3пр / AV	88	6	
	102	10	
Б34-3лев / AтV	74	5	
Б34-3пр / AтV	88	6	
	102	10	
Б34-3лев / AIIIв	Арматурные изделия и закладные детали		
Б34-3лев / AIV	С12т	1	22 Вып. 9
	С12н	2	
Б34-3лев / AV	С13*	2	23 Вып. 9
	С14*	2	
	С23	4	21 Вып. 9
Б34-3лев / AтV	М12	2	26 Вып. 9
	98	4	31 Вып. 9
	101	8	30 Вып. 9
	ПК65лев	1	134 Вып. 8
Б34-3пр / AIIIв	Арматурные изделия и закладные детали		
Б34-3пр / AIV	С12т	2	22 Вып. 9
Б34-3пр / AV	С12н	1	
Б34-3пр / AтV	С13*	2	23 Вып. 9
	С14*	2	

ТК 1976	Спецификация марок арматурных изделий и закладных деталей на один ригель	1.420-6 Выпуск 8
		Лист 78

ЦИНИИПРОМЗЕММАШ Москва
Ст. техник
Козлова

Спецификация марок арматурных изделий и закладных деталей на один ригель

Марка ригеля	Марка изделия или № поз.	Кол. шт.	№ листа
Б34-3пр / АIIIв; Б34-3пр / АIV; Б34-3пр / АTV (продолжение)	Арматурные изделия и закладные детали		
	С23	4	21 Вып. 9
	М12	2	26 Вып. 9
	98	4	31 Вып. 9
	101	8	30 Вып. 9
	ПК65пр.	1	134 Вып. 8
Б34-4лев / АIIIв; Б34-4пр / АIIIв	Напрягаемая арматура, шайбы и спирали		
	67	5	153 Вып. 8
	91	6	
	102	10	
Б34-4лев / АIV; Б34-4пр / АIV	70	6	
	90	6	
	102	12	
Б34-4лев / АV; Б34-4пр / АV	72	6	
	88	6	
	102	12	
Б34-4лев / АTV; Б34-4пр / АTV	74	6	
	88	6	
	102	12	
Б34-4лев / АIIIв; Б34-4лев / АIV; Б34-4лев / АV; Б34-4лев / АTV	Арматурные изделия и закладные детали		
	С12т	1	22 Вып. 9
	С12н	2	
	С13*	2	23 Вып. 9
	С14*	2	
	С23	4	21 Вып. 9
	М12	2	26 Вып. 9
	98	4	31 Вып. 9

Марка ригеля	Марка изделия или № поз.	Кол. шт.	№ листа
(продолжение)	101	8	30 Вып. 9
	ПК66лев	1	134 Вып. 8
Б34-4пр / АIIIв; Б34-4пр / АIV; Б34-4пр / АV; Б34-4пр / АTV	Арматурные изделия и закладные детали		
	С13*, С14*, С23, М12, поз 98, 101 см. Б34-4лев / АIIIв		
	С12т	2	22 Вып. 9
	С12н	1	
	ПК66пр	1	134 Вып. 8
Б30-2лев / П7; Б30-2пр / П7	Напрягаемая арматура		
	64	14	153 Вып. 8
Б30-2лев / П7	Арматурные изделия и закладные детали		
	С13*, С14*, С23, поз. 98, 101 см. Б34-4лев / АIIIв		
	С10т	1	22 Вып. 9
	С10н	2	
	М11	2	26 Вып. 9
	ПК85лев	1	134 Вып. 8
Б30-2пр / П7	Арматурные изделия и закладные детали		
	С13*, С14*, С23, поз. 98, 101 см. Б34-4лев / АIIIв		
	С10т	2	22 Вып. 9
	С10н	1	
	М11	2	26 Вып. 9
	ПК85пр.	1	134 Вып. 8
Б31-1лев / П7; Б31-1пр / П7	Напрягаемая арматура		
	75	14	153 Вып. 8
	Арматурные изделия и закладные детали		

Марка ригеля	Марка изделия или № поз.	Кол. шт.	№ листа
Б31-1лев / П7	С23, поз. 98, 101 см. Б34-4лев / АIIIв		
	С10т	1	22 Вып. 9
	С10н	2	
	С15*	2	23 Вып. 9
	С16*	2	
	М11	2	26 Вып. 9
	ПК87лев	1	134 Вып. 8
Б31-1пр / П7	Арматурные изделия и закладные детали		
	С23, поз. 98, 101 см. Б34-4лев / АIIIв		
	С10н	1	22 Вып. 9
	С10т	2	
	С15*	2	23 Вып. 9
	С16*	2	
	М11	2	26 Вып. 9
	ПК87пр	1	134 Вып. 8
Б31-3лев / П7; Б31-3пр / П7	Напрягаемая арматура		
	75	20	153 Вып. 8
Б31-3лев / П7	Арматурные изделия и закладные детали		
	С13*, С14*, С23 поз 98, 101 см. Б34-4лев / АIIIв		
	С10т	1	22 Вып. 9
	С10н	2	
	М11	2	26 Вып. 9
	ПК89лев	1	135 Вып. 8
Б31-3пр / П7	Арматурные изделия и закладные детали		
	С13*, С14*, С23, поз. 98, 101 см. Б34-4лев / АIIIв		
	С10т	2	22 Вып. 9

Марка ригеля	Марка изделия или № поз.	Кол. шт.	№ листа
Б31-3пр / П7	С10н	1	22 Вып. 9
	М11	2	26 Вып. 9
	ПК89пр	1	135 Вып. 8
Б36-2лев / П7; Б36-2пр / П7	Напрягаемая арматура		
	64	14	153 Вып. 8
Б36-2лев / П7	Арматурные изделия и закладные детали		
	С13*, С14*, С23 поз. 98, 101 см. Б34-4лев / АIIIв		
	С11т	1	22 Вып. 9
	С11н	2	
	М11	2	26 Вып. 9
	ПК106лев	1	135 Вып. 8
Б36-2пр / П7	Арматурные изделия и закладные детали		
	С13*, С14*, С23 поз. 98, 101 см. Б34-4лев / АIIIв		
	С11т	2	22 Вып. 9
	С11н	1	
	М11	2	26 Вып. 9
	ПК106пр	1	135 Вып. 8
Б37-1лев / П7; Б37-1пр / П7	Напрягаемая арматура		
	75	14	153 Вып. 8
Б37-1лев / П7	Арматурные изделия и закладные детали		
	С23, поз 98, 101 см. Б34-4лев / АIIIв		
	С15*	2	23 Вып. 9
	С16*	2	
	С11т	1	22 Вып. 9
	С11н	2	
	М11	2	26 Вып. 9
	ПК108лев	1	135 Вып. 8

ЦНИИПромзданий Москва

Руководитель; Ст. инженер; Ст. техник

ТК 1476	Спецификация марок арматурных изделий и закладных деталей на один ригель	1.420-6 Выпуск 8	
		Лист	79

Спецификация марок арматурных изделий и закладных деталей на один ригель.

Марка ригеля	Марка изделия или №поз.	Кол. шт.	№ листа
Б37-1пр. / П7	Арматурные изделия и закладные детали		
	С11т	2	22 Вып.9
	С11н	1	
	С15*	2	23 Вып.9
	С16*	2	
	С23	4	21 Вып.9
	М11	2	26 Вып.9
	98	4	31 Вып.9
	101	8	30 Вып.9
	ПК108пр.	1	135 Вып.8
Б37-3лев. / П7 Б37-3пр. / П7	Напрягаемая арматура		
	75	20	153 Вып.8
Б37-3лев. / П7	Арматурные изделия и закладные детали		
	С11т	1	22 Вып.9
	С11н	2	
	С13*	2	23 Вып.9
	С14*	2	
	С23	4	21 Вып.9
	М11	2	26 Вып.9
	98	4	31 Вып.9
	101	8	30 Вып.9
	ПК110лев	1	135 Вып.8
Б37-3пр. / П7	Арматурные изделия и закладные детали		
	С11т	2	22 Вып.9
	С11н	1	
	С13*	2	23 Вып.9
	С14*	2	

Марка ригеля	Марка изделия или №поз.	Кол. шт.	№ листа
Б37-3пр. / П7	С23	4	21 Вып.9
	М11	2	26 Вып.9
	98	4	31 Вып.9
	101	8	30 Вып.9
	ПК110пр.	1	135 Вып.8
Б33-2лев. / П7 Б33-2пр. / П7	Напрягаемая арматура		
	64	14	
Б33-2лев. / П7	Арматурные изделия и закладные детали		
	С12т	1	22 Вып.9
	С12н	2	
	С13*	2	23 Вып.9
	С14*	2	
	С23	4	21 Вып.9
	М13	2	26 Вып.9
	98	4	31 Вып.9
	101	8	30 Вып.9
	ПК127лев.	1	135 Вып.8
Б33-2пр. / П7	Арматурные изделия и закладные детали		
	С12т	2	22 Вып.9
	С12н	1	
	С13*	2	23 Вып.9
	С14*	2	
	С23	4	21 Вып.9
	М13	2	26 Вып.9
	98	4	31 Вып.9
	101	8	30 Вып.9
	ПК127пр.	1	135 Вып.8

Марка ригеля	Марка изделия или №поз.	Кол. шт.	№ листа
Б34-1лев. / П7 Б34-1пр. / П7	Напрягаемая арматура		
	75	14	153 Вып.8
Б34-1лев / П7	Арматурные изделия и закладные детали		
	С12т	1	22 Вып.9
	С12н	2	
	С15*	2	23 Вып.9
	С16*	2	
	С23	4	21 Вып.9
	М13	2	26 Вып.9
	98	4	31 Вып.9
	101	8	30 Вып.9
	ПК129лев	1	135 Вып.8
Б34-1пр. / П7	Арматурные изделия и закладные детали		
	С12т	2	22 Вып.9
	С12н	1	
	С15*	2	23 Вып.9
	С16*	2	
	С23	4	21 Вып.9
	М13	2	26 Вып.9
	98	4	31 Вып.9
	101	8	30 Вып.9
	ПК129пр.	1	135 Вып.8
Б34-3лев. / П7 Б34-3пр. / П7	Напрягаемая арматура		
	75	20	153 Вып.8

Марка ригеля	Марка изделия или №поз.	Кол. шт.	№ листа
Б34-3лев. / П7	Арматурные изделия и закладные детали		
	С1ст	1	22 Вып.9
	С12н	2	
	С13*	2	23 Вып.9
	С14*	2	
	С23	4	21 Вып.9
	М13	2	26 Вып.9
	98	4	31 Вып.9
	101	8	30 Вып.9
	ПК131лев	1	135 Вып.8
Б34-3пр. / П7	Арматурные изделия и закладные детали		
	С12т	2	22 Вып.9
	С12н	1	
	С13*	2	23 Вып.9
	С14*	2	
	С23	4	21 Вып.9
	М13	2	26 Вып.9
	98	4	31 Вып.9
	101	8	30 Вып.9
	ПК131пр.	1	135 Вып.8
Б29-3	ПК147	1	132 Вып.8

Расположение предварительно напрягаемой стержневой арматуры

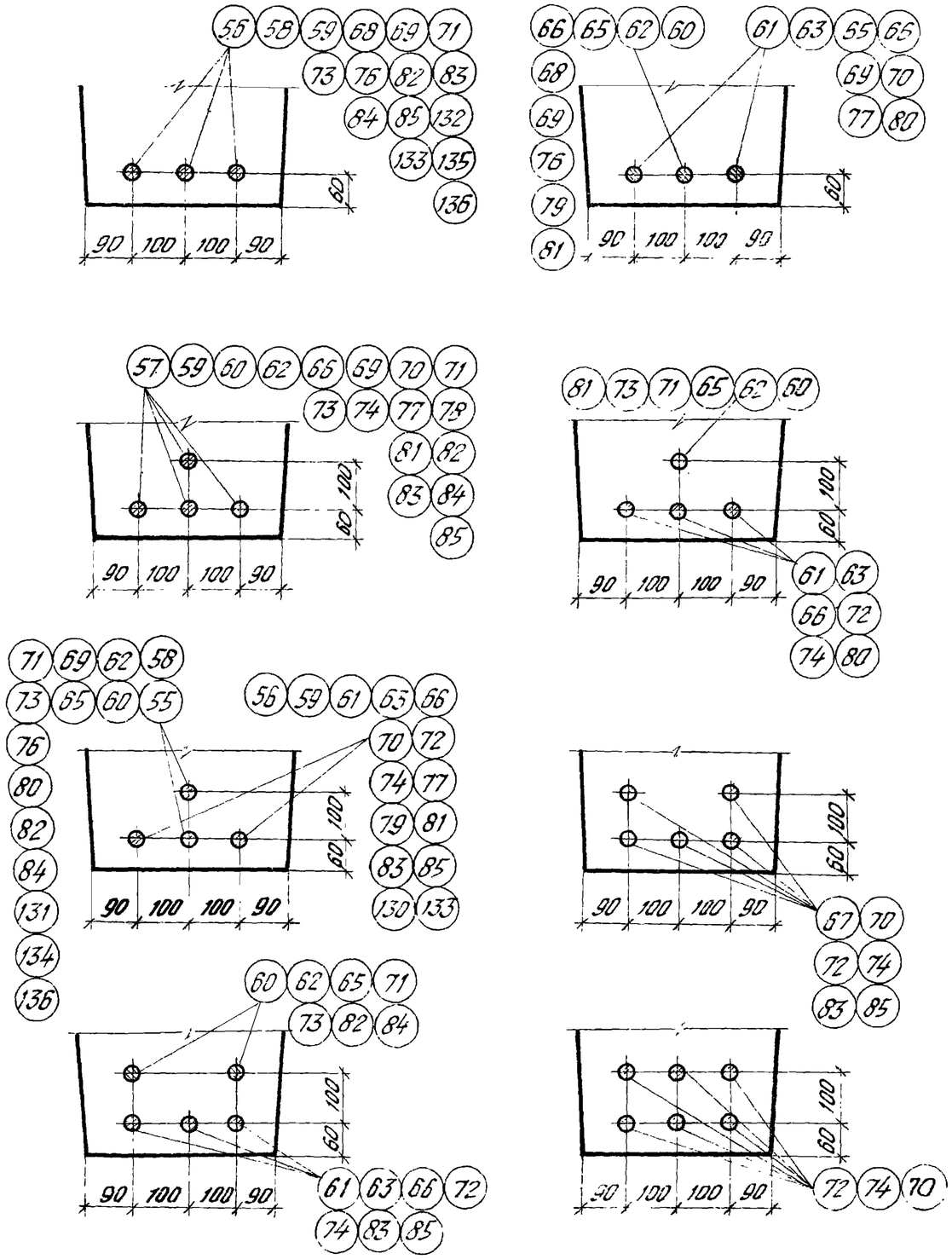

Расположение предварительно напрягаемой прядевой арматуры.

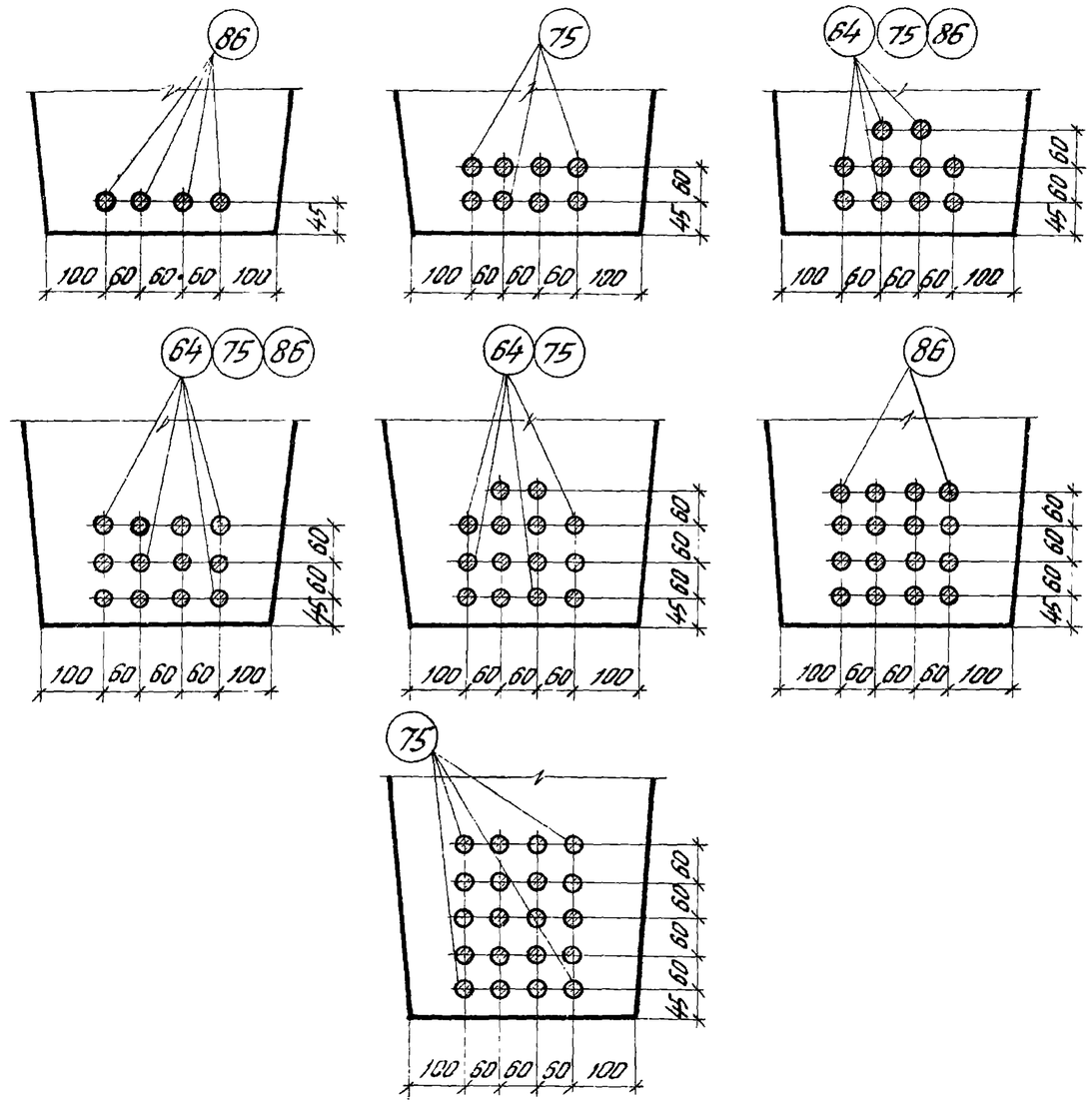

Инженер	Богомолов	
Гл. инж.	Ребяков	
Проверил		

ЦНИИПРОМЗДАНИЙ
Москва

ТК 1976

Расположение предварительно напрягаемой арматуры.

1.420-6 Выпуск 3

Лист 81

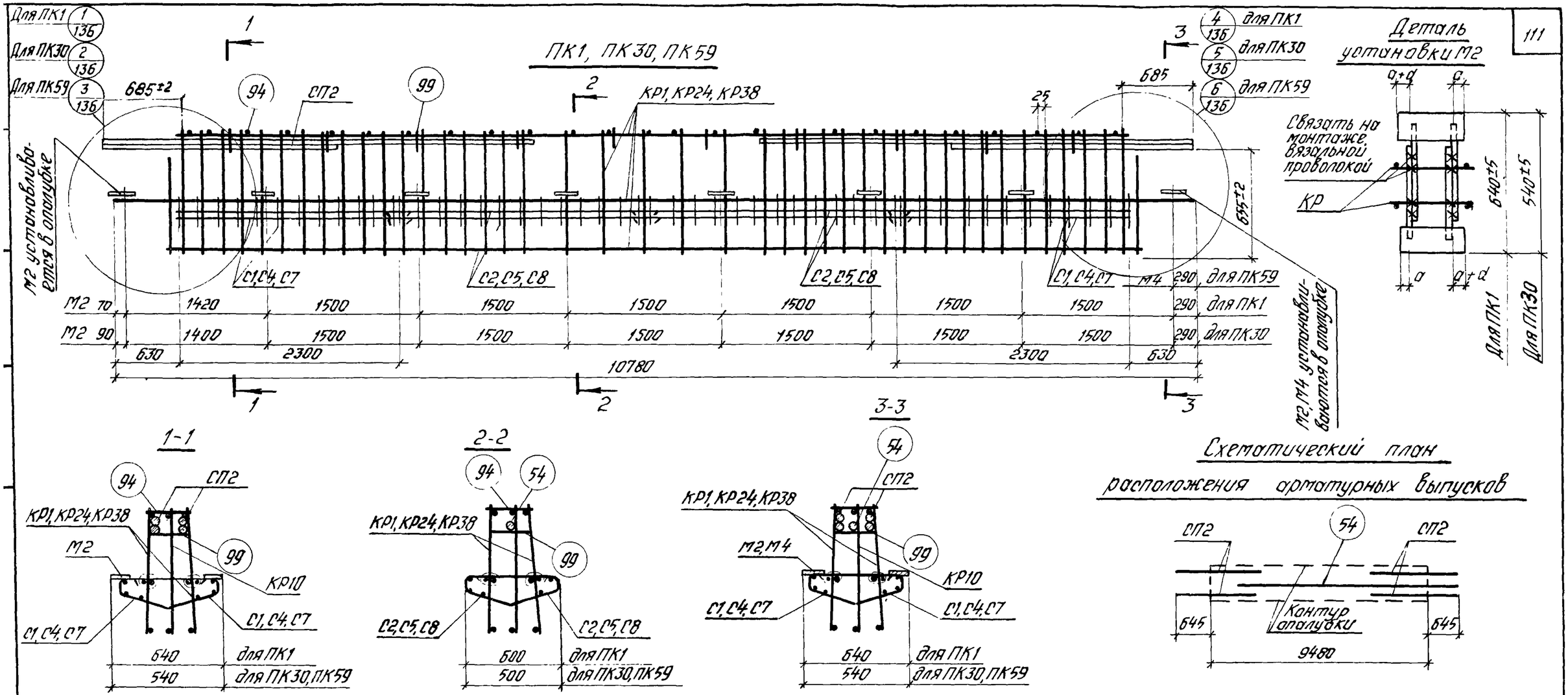

Спецификация марок арматурных изделий и закладных деталей на один пространственный каркас

Марка пространственного каркаса	Марка изделия	Кол. шт.	Вып.9 № листа
ПК1	КР1	2	1
	КР10	1	3
	С1	4	21
	С2	4	
	М2	16	27
	СП2	4	25
	54	1	32
	94	25	

Марка пространственного каркаса	Марка изделия	Кол. шт.	Вып.9 № листа
ПК1 (продолж.)	99	10	30
	Вес ПК1 – 516,4		
ПК30	КР10, СП2 поз. 54, 94, 99 см ПК1		
	КР24	2	6
	С4	4	22
	С5	4	
	М2	16	27
	Вес ПК30 – 515,2		

Марка пространственного каркаса	Марка изделия	Кол. шт.	Вып.9 № листа
ПК59	КР10, СП2, поз. 54, 94, 99 см. ПК1		
	КР38	2	10
	С7	4	22
	С8	4	
	М4	1	27
	Вес ПК59 – 479,7		

Примечания:

1. Позиция 54 на фасаде пространственного каркаса условно не показано.
2. Окончательную фиксацию закладных деталей, а также положения СП2 и поз. 54 производить на опалубке.
3. Размер 655 дан до рифов арматуры.
4. Пространственные каркасы должны собираться в стальных кондукторах. Порядок сборки указан в пояснительной записке.
5. Стержни позиции 94 приварить к продольным стержням плоских каркасов с помощью электросварочных клещей.
6. Сетки С1, С2, С4, С5, С7, С8, а также СП2 и позицию 54 привязать вязальной проволокой.

ТК 1976	Пространственные каркасы ПК1, ПК30, ПК59.	1.420-6 Выпуск 8
		Лист 82

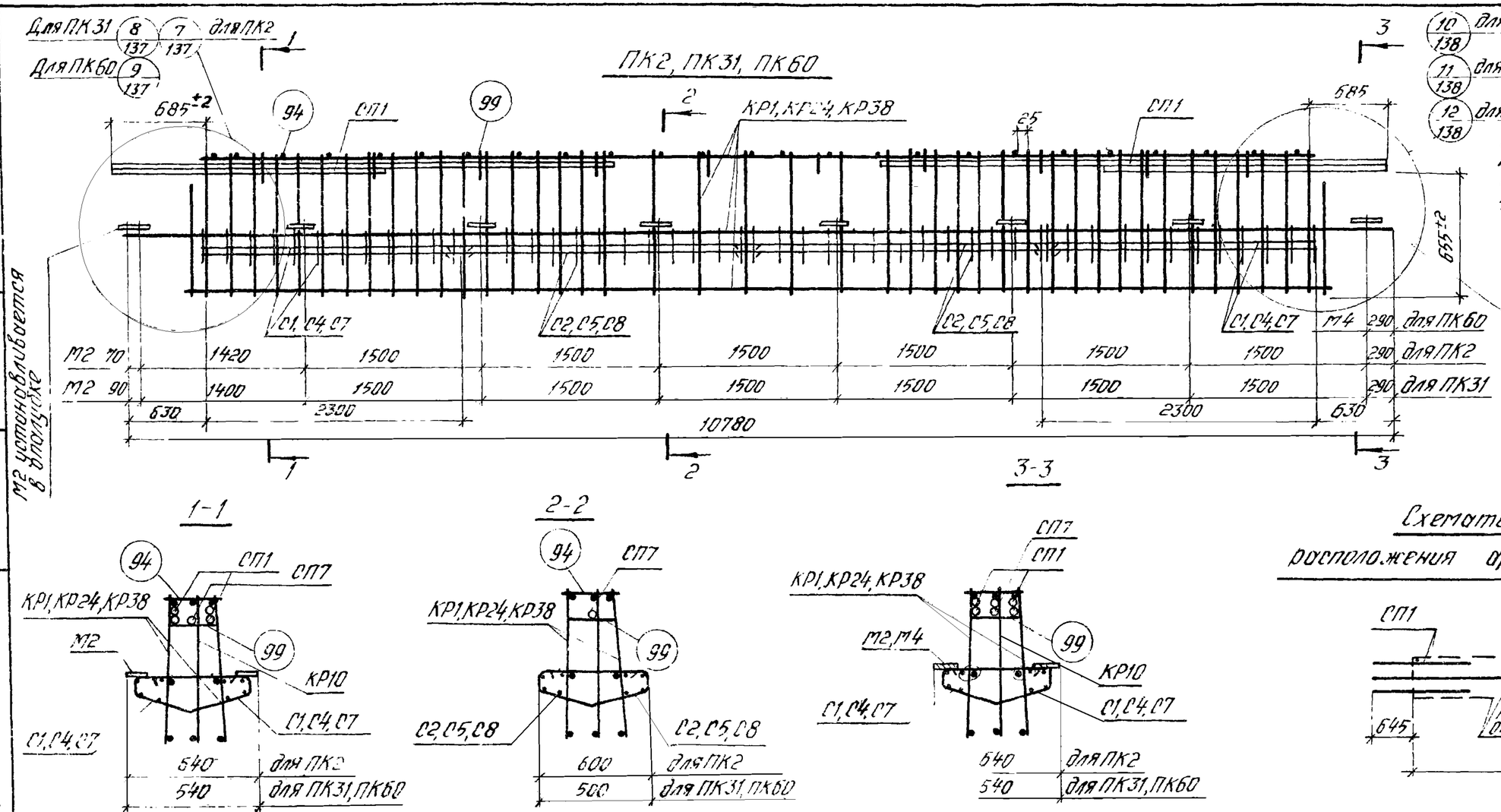

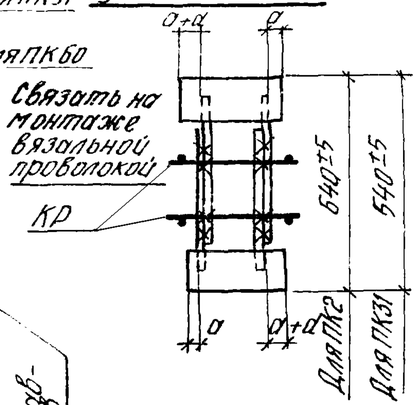

Схематический план расположения арматурных выпусков

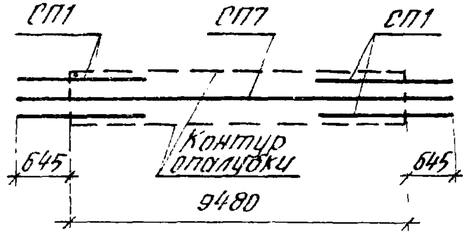

Спецификация марок арматурных изделий и закладных деталей на один пространственный каркас

Марка пространственного каркаса	Марка изделия	Кол. шт.	Выт. g № листа
ПК2	КР1	2	1
	КР10	1	3
	С1	4	21
	С2	4	
	М2	16	27
	СП1	4	25
	СП7	1	
	94	25	32

Марка пространственного каркаса	Марка изделия	Кол. шт.	Выт. g № листа
ПК2 (продолж)	99	10	30
	Вес ПК2 - 545,1		
ПК31	КР10, СП1, СП7, поз. 94, 99 см. ПК2		
	КР24	2	6
	С4	4	22
	С5	4	
	М2	16	27
	Вес ПК31 - 543,9		

Марка пространственного каркаса	Марка изделия	Кол. шт.	Выт. g № листа
ПК60	КР10, СП1, СП7 поз. 94, 99 см. ПК2		
	КР38	2	10
	С7	4	22
	С8	4	
	М4	1	27
	Вес ПК60 - 508,4		

Примечания:

1. Позиция СП7 на фасаде пространственного каркаса условно не показана.
2. Окончательную фиксацию закладных деталей, а также положения СП1 и СП7 производить на опалубке.
3. Размер 655 дан до рифов арматуры.
4. Пространственные каркасы должны собираться в стальных кондукторах. Порядок сборки указан в пояснительной записке.
5. Стержни позиции 94 приварить к продольным стержням плоских каркасов с помощью электросварочных клещей.
6. Сетки С1, С2, С4, С5, С7, С8 а также СП1 и СП7 привязать вязаной проволокой.
7. Указания по изготовлению пространственных каркасов ПК2лев, ПК2пр, ПК31лев, ПК31пр, ПК60лев, ПК60пр. см. на листах 133, 134.

ТК 1976	Пространственные каркасы ПК2, ПК31, ПК60, ПК2лев, ПК31лев, ПК60лев, ПК2пр, ПК31пр, ПК60пр.	1.420-6 Выпуск 8
		Лист 83

ЦНИИПромзданий Москва
Гл. инженер Бухлинов
Ст. инженер Козлова
Ст. техник

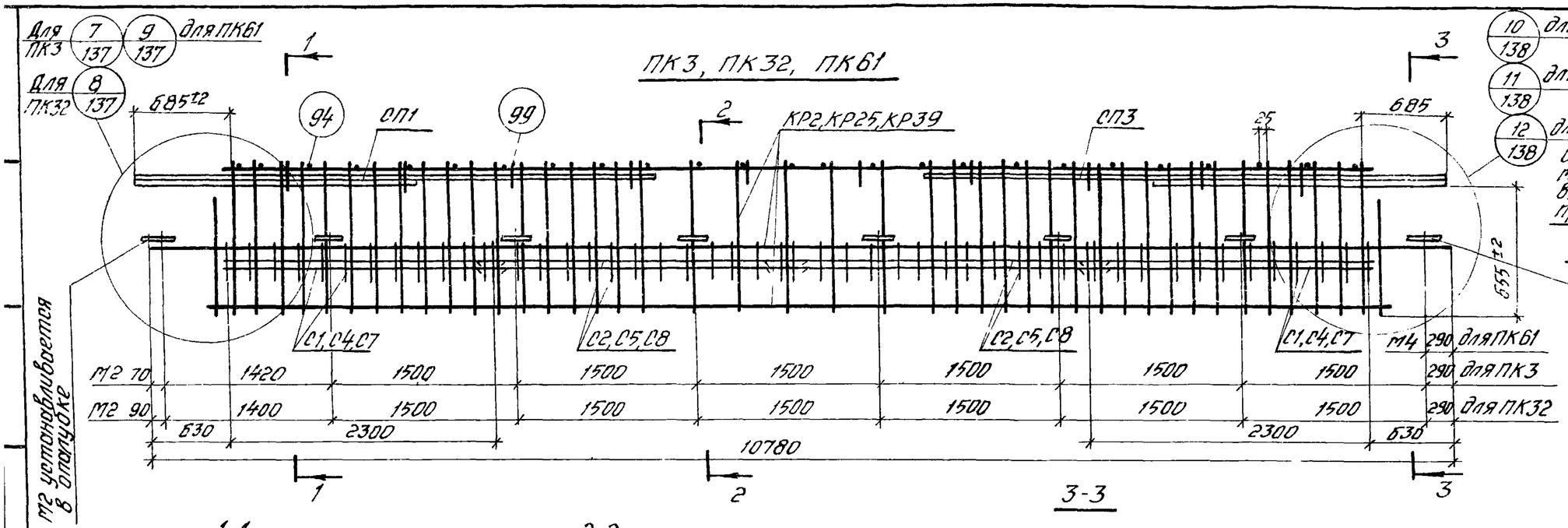

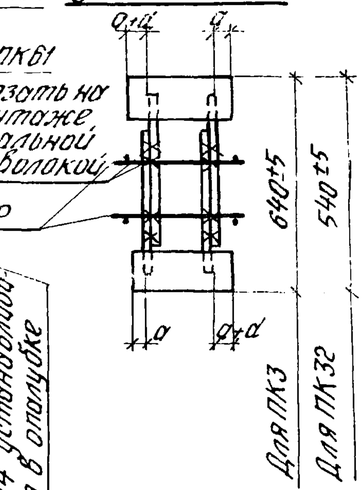

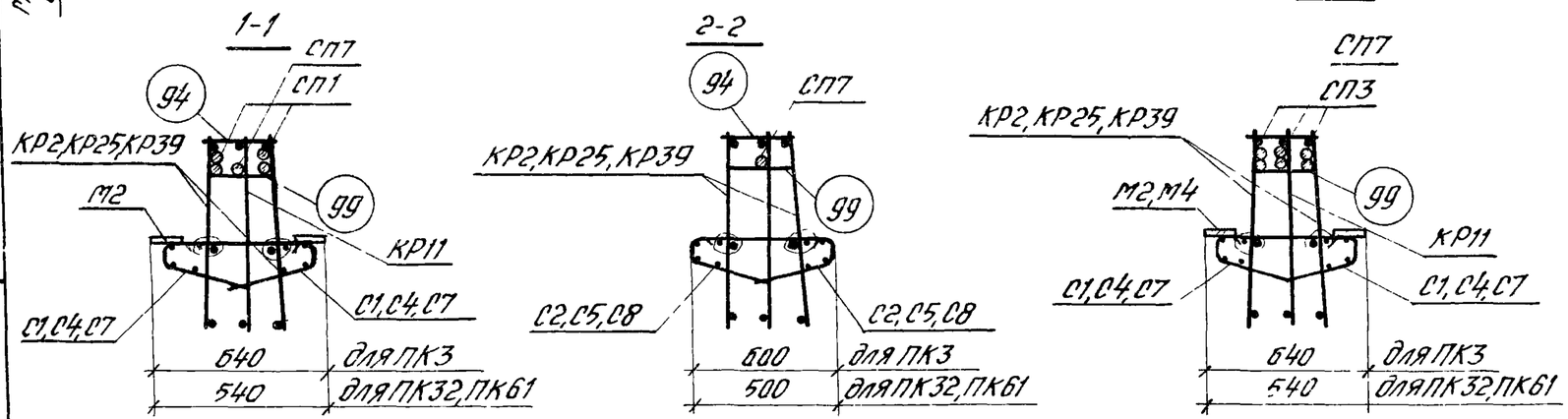

Схематический план расположения арматурных выпусков

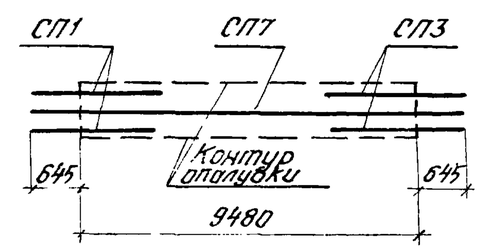

Спецификация марок арматурных изделий и закладных деталей на один пространственный каркас

Марка пространственного каркаса	Марка изделия	Кол. шт.	Вып. 9 № листа
ПК3	КР2	2	1
	КР11	1	3
	С1	4	21
	С2	4	
	М2	16	27
	СП1	2	25
	СП3	2	
	СП7	1	
	94	25	32

Марка пространственного каркаса	Марка изделия	Кол. шт.	Вып. 9 № листа
ПК3 (продолж.)	99	10	30
	Вес ПК3 - 633,5		
ПК32	КР11, СП1, СП3, СП7 поз 94, 99 см ПК3		
	КР25	2	6
	С4	4	22
	С5	4	
	М2	16	27
	Вес ПК32 - 632,3		

Марка пространственного каркаса	Марка изделия	Кол. шт.	Вып. 9 № листа
ПК61	КР11, СП1, СП3, СП7, поз. 94, 99 см. ПК3		
	КР39	2	10
	С7	4	22
	С8	4	
	М4	1	27
	Вес ПК61 - 596,8		

Примечания:

1. Позиция СП7 на фасаде пространственного каркаса условно не показана.
2. Окончательную фиксацию закладных деталей, а также положения СП1, СП3, СП7 производить на опалубке.
3. Размер 655 дан до рифов арматуры.
4. Пространственные каркасы должны собираться в стальных кондукторах. Порядок сборки указан в пояснительной записке.
5. Стержни позиций 94 приварить к продольным стержням плоских каркасов с помощью электросварочных клещей.
6. Сетки С1, С2, С4, С5, С7, С8, а также СП1, СП3 и СП7 привязать вязальной проволокой.
7. Указания по изготовлению пространственных каркасов ПК61лев, ПК61пр см. на листе 134.

ТК 1976	Пространственные каркасы ПК3, ПК32, ПК61, ПК61лев, ПК61пр.	1.420-8 Выпуск 8
		Лист 84

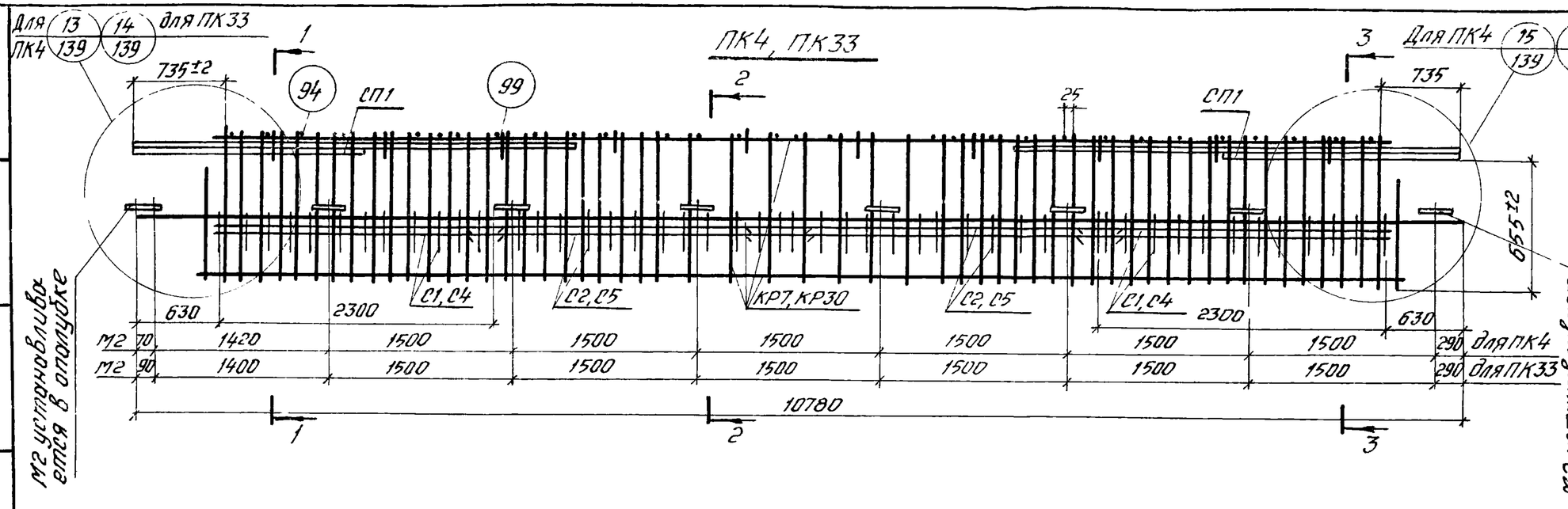

Деталь установки М2

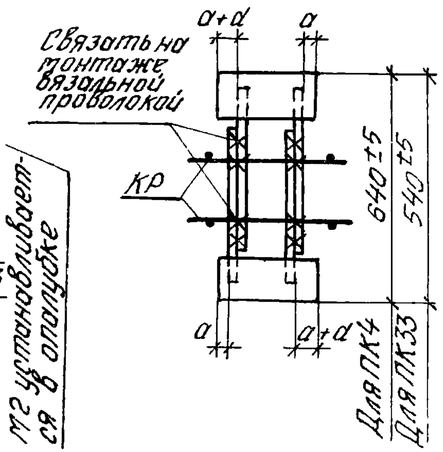

Схематический план расположения арматурных выпусков

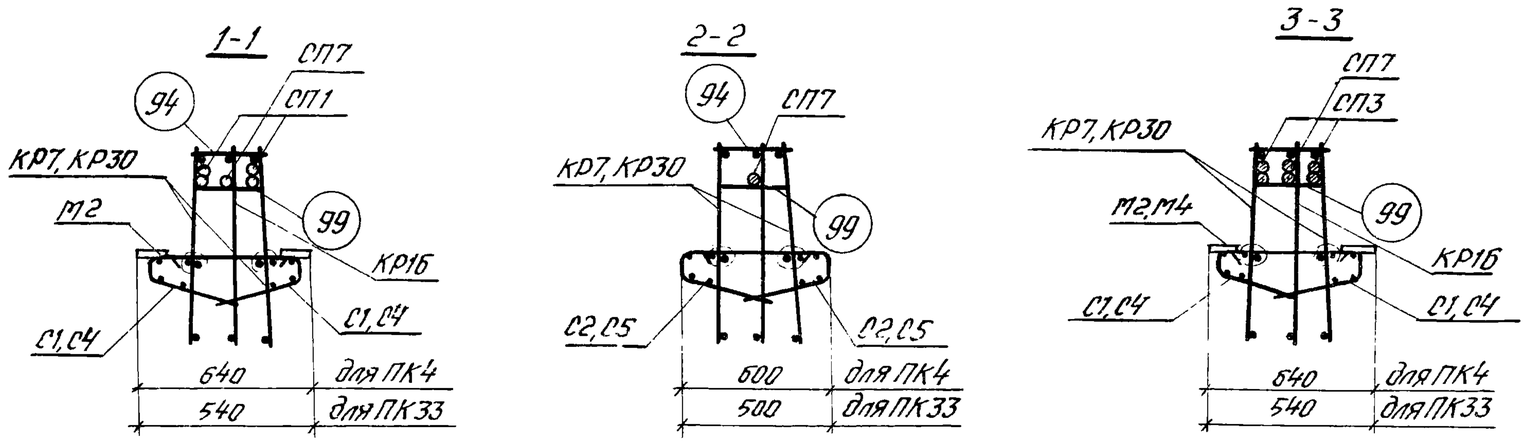

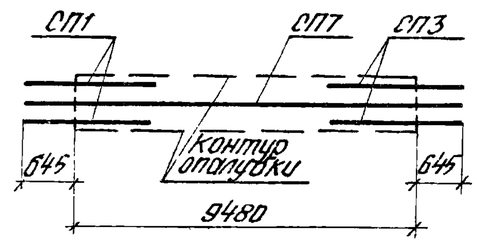

Спецификация марок арматурных изделий и закладных деталей на один пространственный каркас

Марка пространственного каркаса	Марка изделия	Кол. шт.	Вып.9 № листа
ПК4	КР7	2	2
	КР16	1	4
	С1	4	21
	С2	4	
	М2	16	27
	СП1	2	25
	СП3	2	
	СП7	1	
	94	34	32

Марка пространственного каркаса	Марка изделия	Кол. шт.	Вып.9 № листа
ПК4 (продолж.)	99	10	30
	Вес ПК4 - 670,7		
ПК33	КР30	2	7
	КР16	1	4
	С4	4	22
	С5	4	
	М2	16	27

Марка пространственного каркаса	Марка изделия	Кол. шт.	Вып.9 № листа
ПК33 (продолж.)	СП1	2	25
	СП3	2	
	СП7	1	
	94	34	32
	99	10	30
	Вес ПК33 - 669,5		

Примечания:

1. Позиция СП7 на фасаде пространственного каркаса условно не показана
2. Окончательную фиксацию закладных деталей, а также положения СП1, СП3 и СП7 производить на опалубке.
3. Размер 655 дан до рифов арматуры.
4. Пространственные каркасы должны собираться в стальных кондукторах. Порядок сборки указан в пояснительной записке.
5. Стержни поз. 94 приварить к продольным стержням плоских каркасов с помощью электросварочных клещей.
6. Сетки С1, С2, С4, С5, а также СП1, СП3 и СП7 привязать вязальной проволокой.
7. Указания по изготовлению пространственных каркасов ПК4лев, ПК4пр, ПК33лев, ПК33пр см. на листе 133.

ТК 1976	Пространственные каркасы ПК4, ПК33, ПК4лев, ПК33лев, ПК4пр, ПК33пр.	1.420-6 Выпуск 8
		Лист 85

ЦНИИПромзданий Москва
Рук. группы
Ст. инженер Ордынка
Ст. техник Козлова
Оперенков

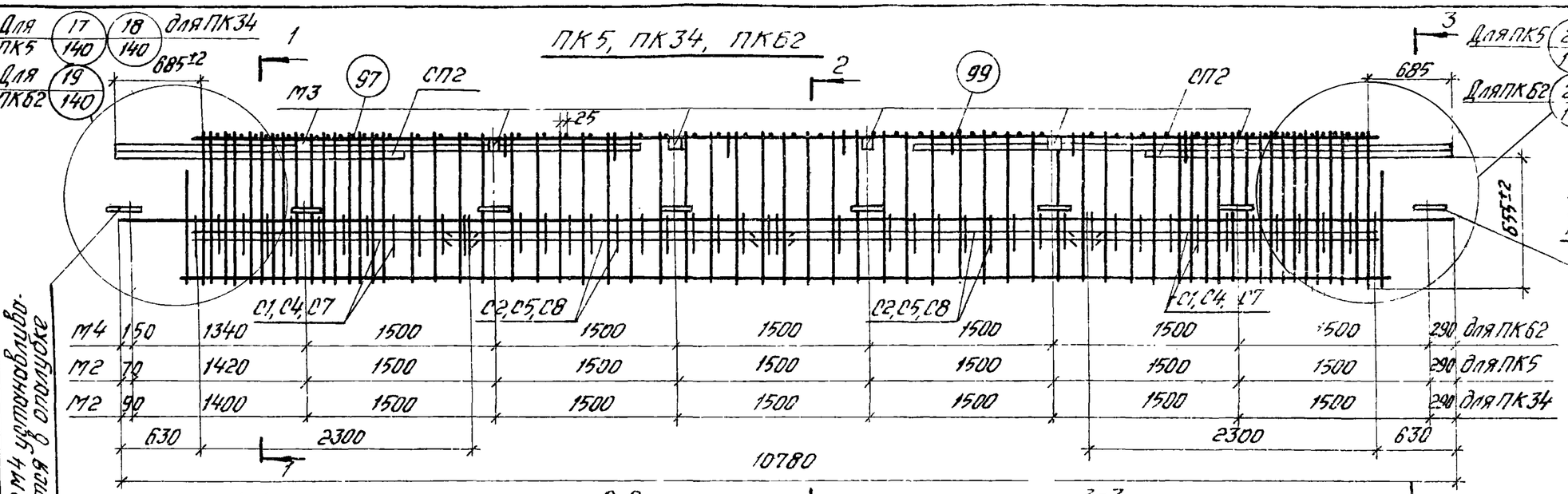

Деталь установки М2

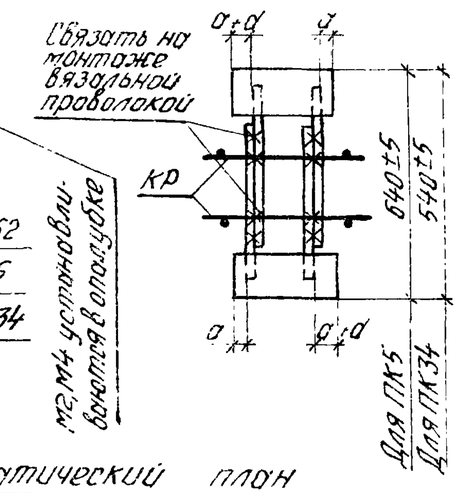

Схематический план расположение арматурных выпусков

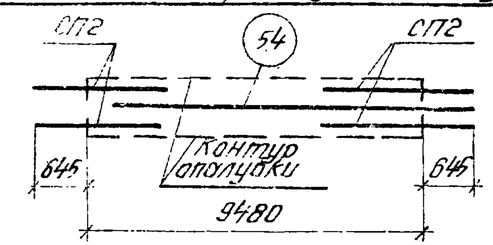

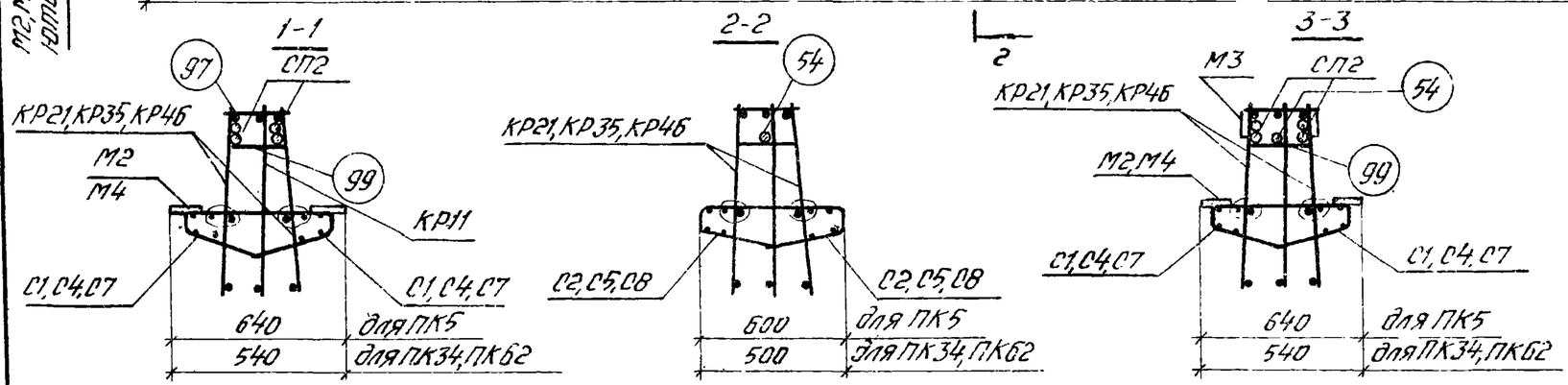

Спецификация марок арматурных изделий и закладных деталей на один пространственный каркас

Марка пространственного каркаса	Марка изделия	Кол. шт.	Вып. 9 № листа
ПК5	КР11	1	3
	КР21	2	5
	С1	4	21
	С2	4	
	СП2	4	25
	М2	16	27
	М3	6	26
	54	1	32
	97	63	32
	99	10	30
	Вес ПК5 - 636,8		

Марка пространственного каркаса	Марка изделия	Кол. шт.	Вып. 9 № листа
ПК34	КР11	1	3
	КР35	2	9
	С4	4	22
	С5	4	
	СП2	4	25
	М2	16	27
	М3	6	26
	54	1	32
	97	63	32
	99	10	30
	Вес ПК34 - 635,6		

Марка пространственного каркаса	Марка изделия	Кол. шт.	Вып. 9 № листа
ПК62	КР11	1	3
	КР46	2	11
	С7	4	22
	С8	4	
	СП2	4	25
	М3	6	26
	М4	8	27
	54	1	32
	97	63	32
	99	10	30
	Вес ПК62 - 617,6		

Примечания:

1. Позиция 54 на фасаде пространственного каркаса условно не показано.
2. Окончательную фиксацию закладных деталей, а также положения СП2 и поз. 54 производить на опалубке.
3. Размер 655 дан до рифов арматуры.
4. Пространственные каркасы должны собираться в стальных кондукторах. Порядок сборки указан в пояснительной записке.
5. Стержни позиции 97 приварить к продольным стержням плоских каркасов с помощью электросварочных клещей.
6. Сетки С1, С2, С4, С5, С7, С8, а также СП2 и поз. 54 привязать вязальной проволокой.

ТК 1976	Пространственные каркасы ПК5, ПК34, ПК62.	1.420-6 Выпуск 8
		Лист 86

Стр. пред. исп. 1 экз.
Москва

ПК6, ПК35, ПК63

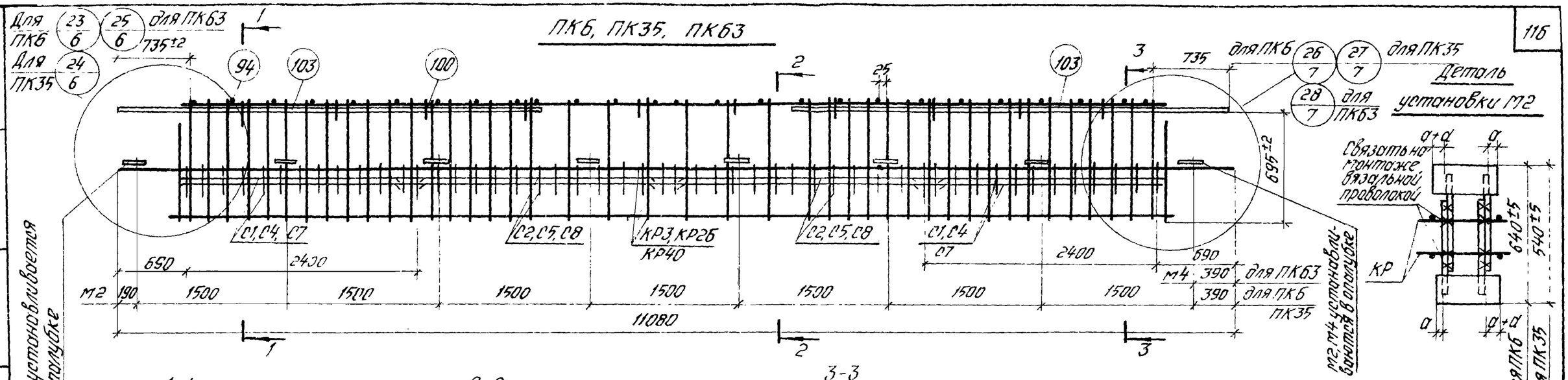

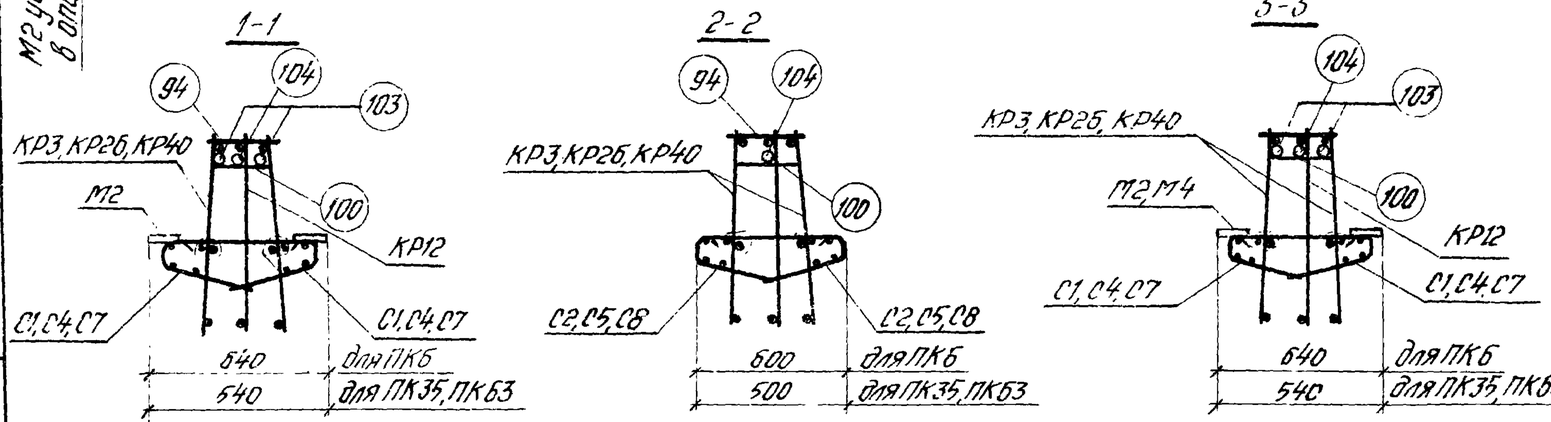

Схематический план расположения арматурных выпусков

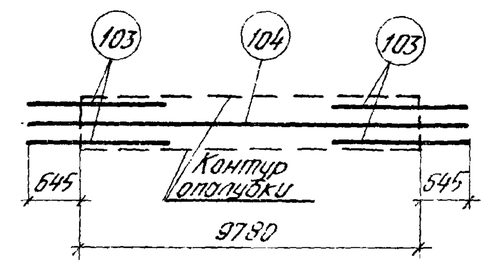

Спецификация марок арматурных изделий и закладных деталей на один пространственный каркас

Марка пространственного каркаса	Марка изделия	Кол. шт.	Вып.9 № листа
ПК6	КР3	2	1
	КР12	1	3
	С1	4	21
	С2	4	
	М2	16	27
	94	26	32
	100	10	30
	103	4	32
	104	1	32
	Вес ПК6 – 524,7		

Марка пространственного каркаса	Марка изделия	Кол. шт.	Вып.9 № листа
ПК35	КР12	1	3
	КР26	2	7
	С4	4	22
	С5	4	
	М2	16	27
	94	26	32
	100	10	30
	103	4	32
	104	1	
	Вес ПК35 – 523,5		

Марка пространственного каркаса	Марка изделия	Кол. шт.	Вып.9 № листа
ПК63	КР12	1	3
	КР40	2	10
	С7	4	22
	С8	4	
	М4	1	27
	94	26	32
	100	10	30
	103	4	32
	104	1	
	Вес ПК63 – 488,0		

Примечания:

1. Позиция 104 на фасаде пространственного каркаса условно не показана.
2. Окончательную фиксацию закладных деталей, а также положения поз.103 и 104 производить на опалубке.
3. Размер 695 дан до рифов арматуры.
4. Пространственные каркасы должны собираться в стальных кондукторах. Порядок сборки указан в пояснительной записке.
5. Стержни позиций 94 приваариваются к продольным стержням плоских каркасов с помощью электросварочных клещей.
6. Сетки С1,С2,С4,С5,С7,С8, а также поз.103 и поз.104 привязать вязальной проволокой.
7. Указания по изготовлению пространственных каркасов ПК6лев, ПК6пр, ПК35лев, ПК35пр, ПК63лев, ПК63пр см. на листах 133,134.

ТК 1976	Пространственные каркасы ПК6, ПК35, ПК63, ПК6лев, ПК35лев, ПК63лев, ПК6пр, ПК35пр, ПК63пр	1.420-6 Выпуск 8
		Лист 87

ЦНИИПРОМЗДАНИЙ Москва

Гл. инженер проекта Гребенко
Ст. инженер Козлова
Ст. техник

15527-02 3с

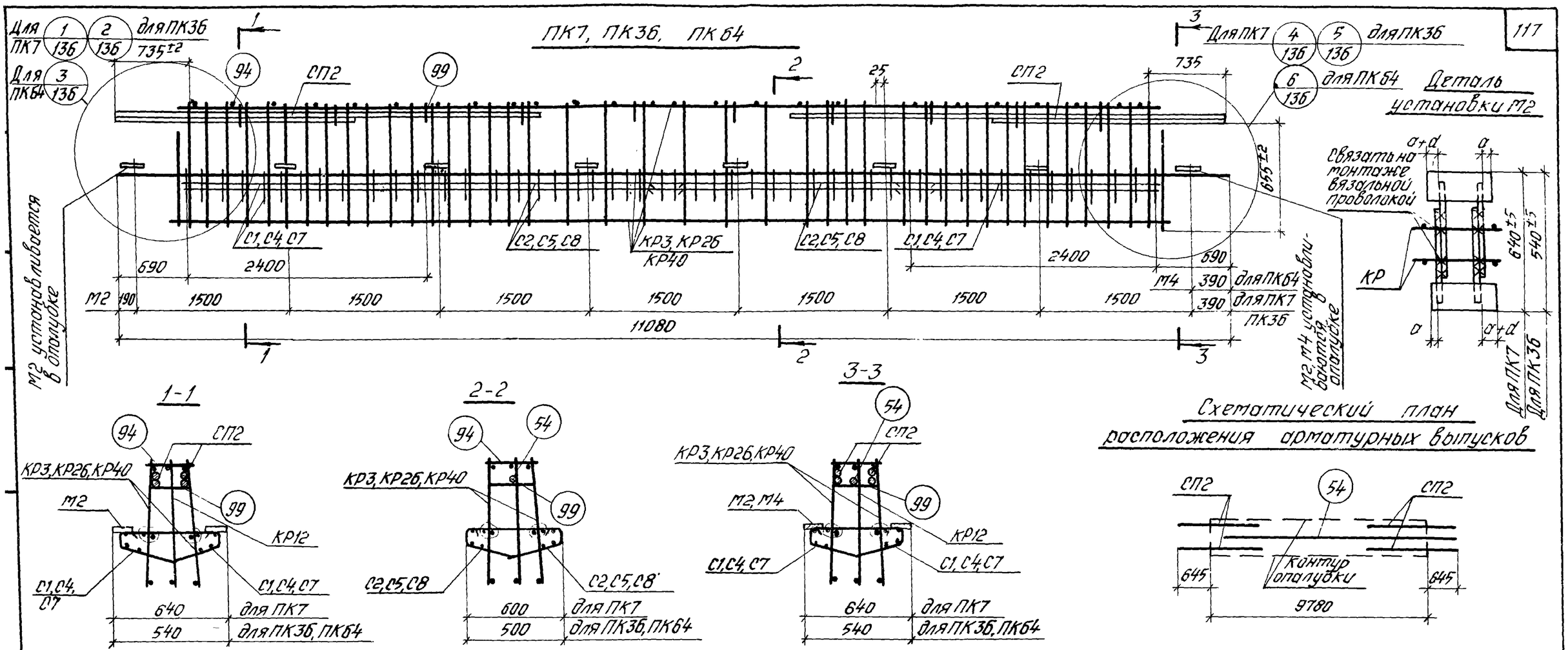

Схематический план расположения арматурных выпусков

Спецификация марок арматурных изделий и закладных деталей на один пространственный каркас

Марка пространственного каркаса	Марка изделия	Кол. шт.	Вып.9 № листа
ПК7	КР3	2	1
	КР12	1	3
	С1	4	21
	С2	4	
	СП2	4	25
	М2	16	27
	54	1	32
	94	26	
	99	10	30
	Вес ПК7 – 518,4		

Марка пространственного каркаса	Марка изделия	Кол. шт.	Вып.9 № листа
ПК36	КР12	1	3
	КР26	2	7
	С4	4	22
	С5	4	
	СП2	4	25
	М2	16	27
	54	1	32
	94	26	
	99	10	30
	Вес ПК36 – 517,2		

Марка пространственного каркаса	Марка изделия	Кол. шт.	Вып.9 № листа
ПК64	КР12	1	3
	КР40	2	10
	С7	4	22
	С8	4	
	СП2	4	25
	М4	1	27
	54	1	32
	94	26	
	99	10	30
	Вес ПК64 – 481,7		

Примечания:

1. Позиция 54 на фасаде пространственного каркаса условно не показана.
2. Окончательную фиксацию закладных деталей, а также положения СП2 и поз. 54 производить на опалубке.
3. Размер 655 дан до рифов арматуры.
4. Пространственные каркасы должны собираться в стальных кондукторах. Порядок сборки указан в пояснительной записке.
5. Стержни позиции 94 привариваются к продольным стержням плоских каркасов с помощью электросварочных клещей.
6. Сетки С1, С2, С4, С5, С7, С8, а также СП2 и позицию 54 привязать вязальной проволокой.

ТК 1976	Пространственные каркасы ПК7, ПК36, ПК64.	1.420-6 Выпуск 8
		Лист 88

ПК8, ПК37, ПК65

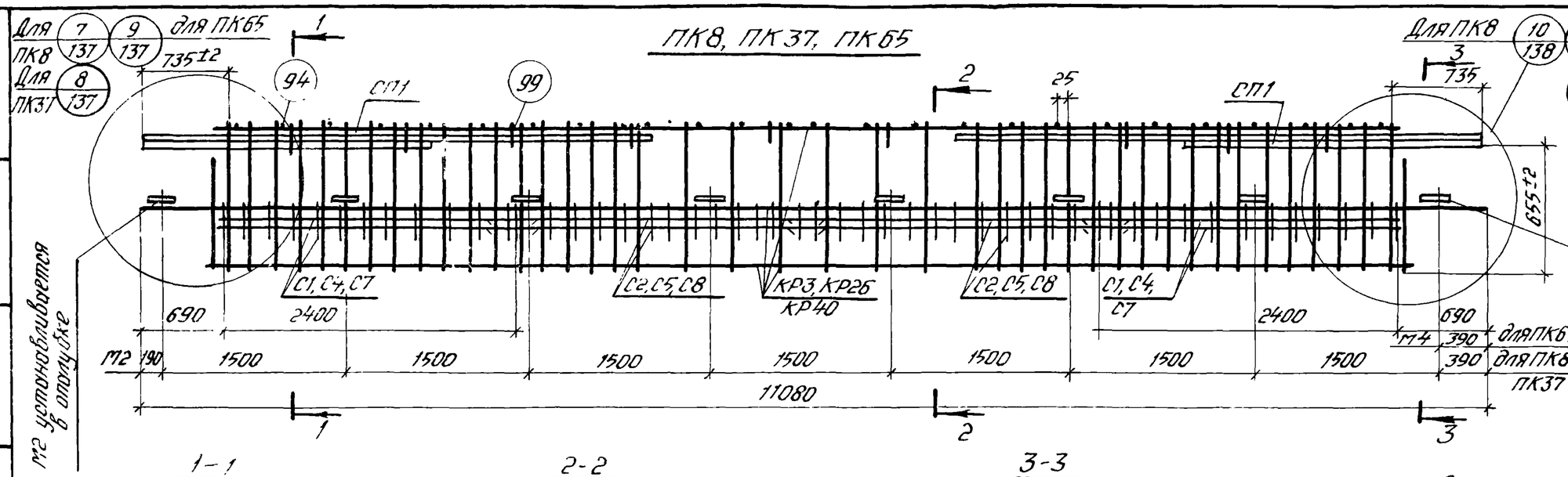

Деталь установки М2

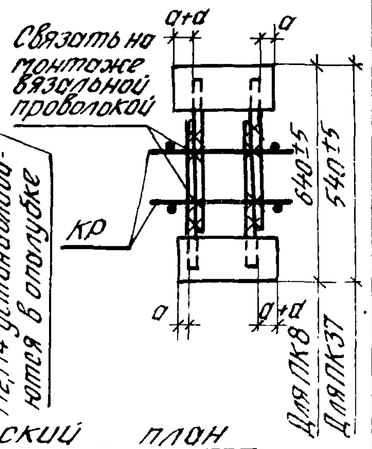

Схематический план расположения арматурных выпусков

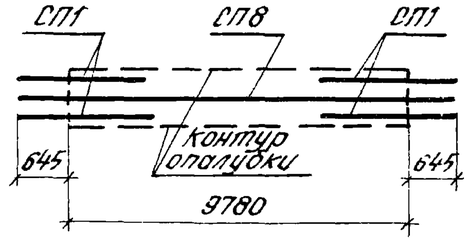

1-1

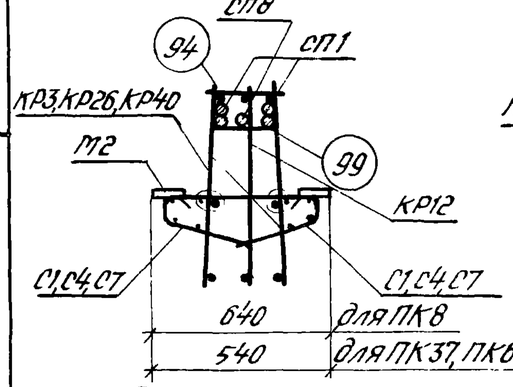

2-2

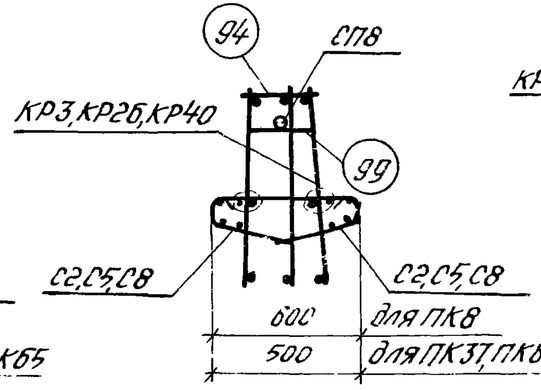

3-3

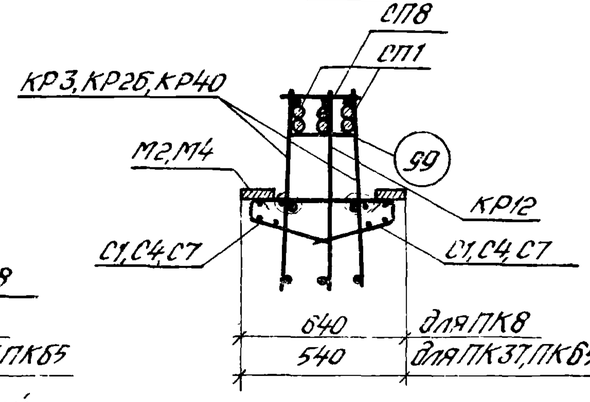

Спецификация марок арматурных изделий и закладных деталей на один пространственный каркас

Марка пространственного каркаса	Марка изделия	Кол. шт	Вып.9 № листа
ПК8	КР3	2	1
	КР12	1	3
	С1	4	22
	С2	4	
	СП1	4	25
	СП8	1	
	М2	16	27
	94	26	32
	99	10	30
	Вес ПК8-549,5		

Марка пространственного каркаса	Марка изделия	Кол. шт	Вып.9 № листа
ПК37	КР12	1	3
	КР26	2	7
	С4	4	22
	С5	4	
	СП1	4	25
	СП8	1	
	М2	16	27
	94	26	32
	99	10	30
	Вес ПК37-548,3		

Марка пространственного каркаса	Марка изделия	Кол. шт	Вып.9 № листа
ПК65	КР12	1	3
	КР40	2	10
	С7	4	22
	С8	4	
	СП1	4	25
	СП8	1	
	М4	1	27
	94	26	32
	99	10	30
	Вес ПК65-512,8		

Примечания:

1. Позиция СП8 на фасаде пространственного каркаса условно не показана.
2. Окончательную фиксацию закладных деталей, а также положения СП1 и СП8 производить на опалубке
3. Размер 655 дан до рифов арматуры
4. Пространственные каркасы должны собираться в стальных кондукторах Порядок сборки указан в пояснительной записке.
5. Стержни позиции 94 приваариваются к продольным стержням плоских каркасов с помощью электросварочных клещей
6. Сетки С1, С2, С4, С5, С7, С8, а также СП1 и СП8 привязать вязальной проволокой.
7. Указания по изготовлению пространственных каркасов ПК8лев, ПК8пр, ПК37лев, ПК37пр, ПК65лев, ПК65пр см. на листах 133, 134.

ТК 1976	Пространственные каркасы ПК8, ПК37, ПК65, ПК8лев, ПК37лев, ПК65лев, ПК8пр, ПК37пр, ПК65пр	1.420-6 Выпуск 8	
		Лист	89

Разработал: Гнутов; Гл. инженер проекта: Ковальчук; Ст. инженер: Ряжкина; Ст. техник: Козлова

ЦНИИПромзданий Госстроя СССР Москва

ПК9, ПК38, ПК66

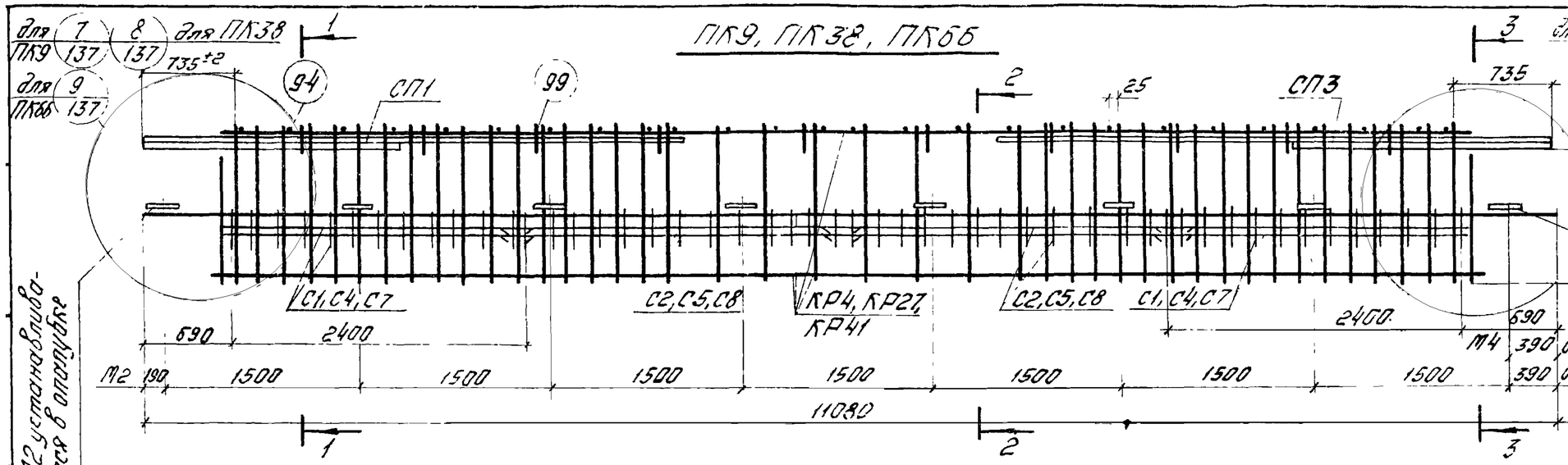

Деталь установки М2

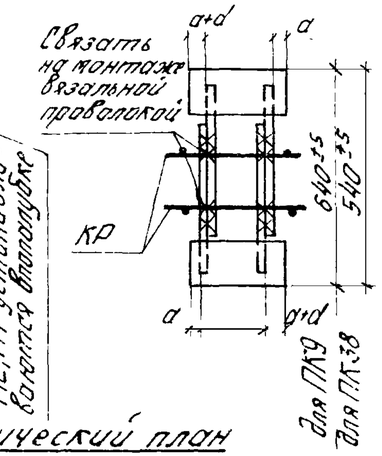

Схематический план расположения арматурных выпусков

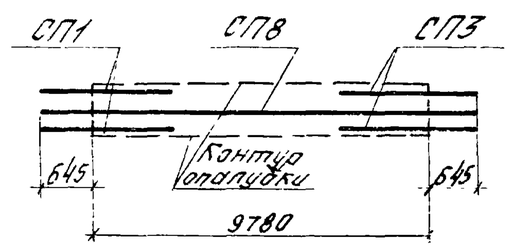

1-1

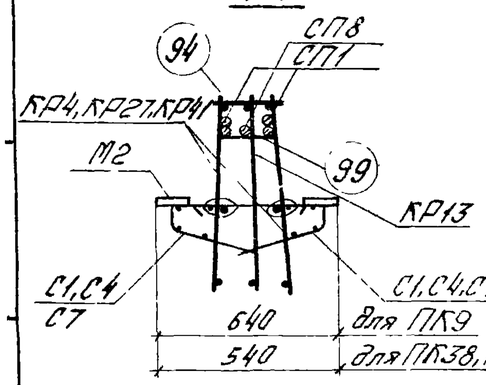

2-2

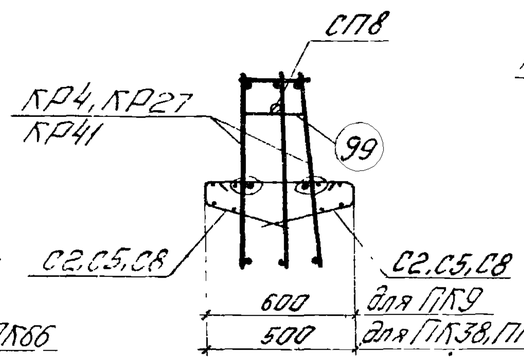

3-3

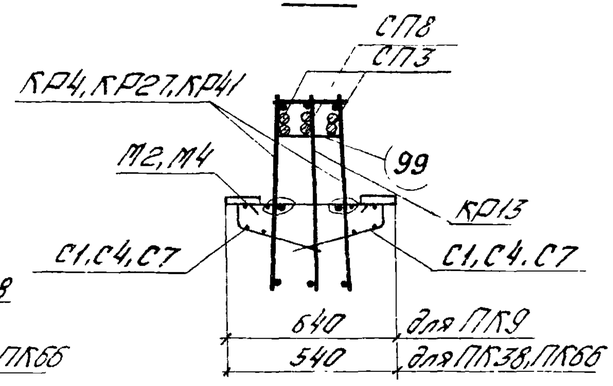

Спецификация марок арматурных изделий и закладных деталей на один пространственный каркас

Марка простран каркаса	Марка изделия	Кол. шт	Выт.9 № листа
ПК9	КР4	2	1
	КР13	1	3
	С1	4	21
	С2	4	
	СП1	2	25
	СП3	2	
	СП8	1	
	М2	16	27
	94	26	32
	99	10	30
	Вес ПК9 - 638,6		

Марка простран. каркаса	Марка изделия	Кол шт.	Выт 9 № листа
ПК38	КР13	1	3
	КР27	2	7
	С4	4	22
	С5	4	
	СП1	2	25
	СП3	2	
	СП8	1	
	М2	16	27
	94	26	32
	99	10	30
	Вес ПК38 - 637,4		

Марка простран. каркаса	Марка изделия	Кол. шт	Выт.9 № листа
ПК66	КР13	1	3
	КР41	2	10
	С7	4	22
	С8	4	
	СП1	2	25
	СП3	2	
	СП8	1	
	М4	1	27
	94	26	32
	99	10	30
	Вес ПК66 - 601,9		

Примечания:

1. Позиция СП8 на фасаде пространственного каркаса условно не показана.
2. Окончательную фиксацию закладных деталей, а также положения СП1, СП3 и СП8 производить на опалубке.
3. Размер 655 дан до рифов арматуры.
4. Пространственные каркасы должны собираться в стальных кондукторах. Порядок сборки указан в пояснительной записке.
5. Стержни позиций 94 привариваются к продольным стержням плоских каркасов с помощью электросварочных клещей.
6. Сетки С1, С2, С4, С5, С7, С8, а также СП1, СП3 и СП8 привязать вязальной проволокой.
7. Указания по изготовлению пространственных каркасов ПК66лев, ПК66пр. см. на листе 134.

ТК 1976	Пространственные каркасы ПК9, ПК38, ПК66, ПК66лев, ПК66пр.	1.420-6 Выпуск 8
		Лист 90

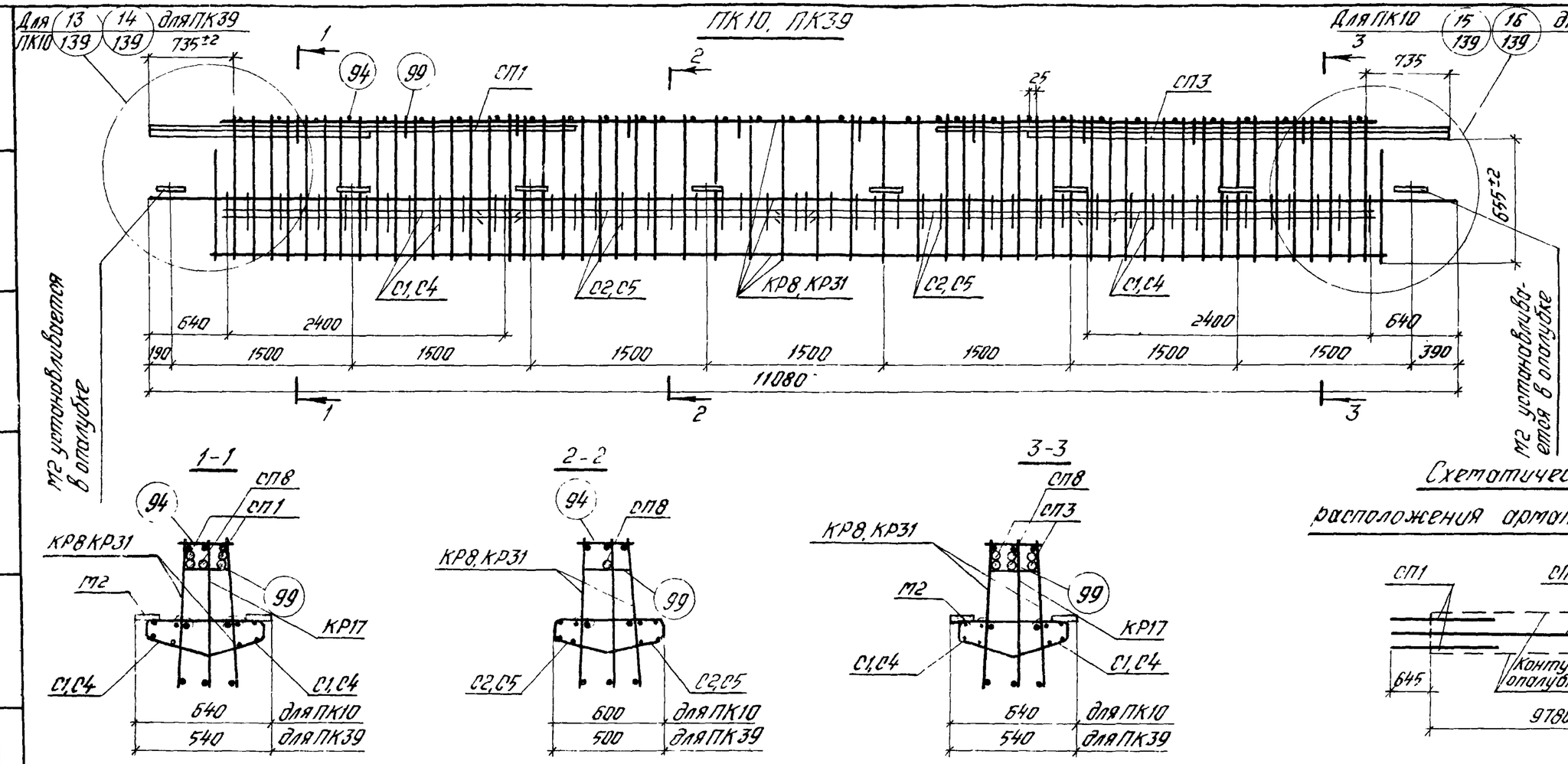

Деталь установки М2

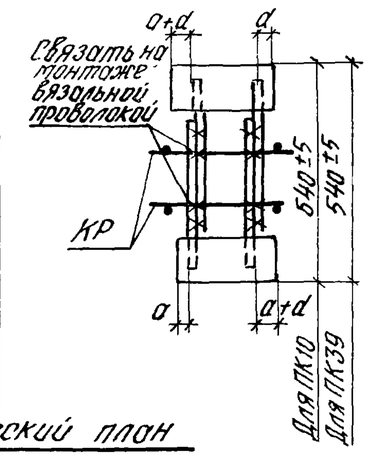

Схематический план расположения арматурных выпусков

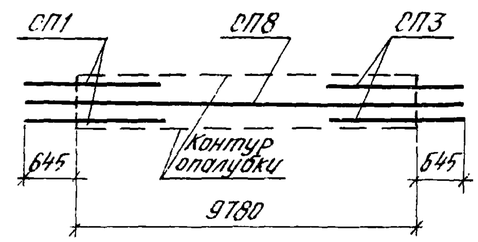

Спецификация марок арматурных изделий и закладных деталей на один пространственный каркас

Марка пространственного каркаса	Марка изделия	Кол. шт.	Вып. 9 № листа
ПК10	КР8	2	2
	КР17	1	4
	С1	4	21
	С2	4	21
	СП1	2	25
	СП3	2	
	СП8	1	
	М2	16	27
	94	34	32

Марка пространственного каркаса	Марка изделия	Кол. шт.	Вып. 9 № листа
ПК10 (продолж.)	99	10	30
	Вес ПК10 - 678,4		
ПК39	КР17	1	4
	КР31	2	8
	С4	4	22
	С5	4	
	СП1	2	25
	СП3	2	

Марка пространственного каркаса	Марка изделия	Кол. шт.	Вып. 9 № листа
ПК39 (продолж.)	СП8	1	25
	М2	16	27
	94	34	32
	99	10	30
	Вес ПК39 - 677,2		

Примечания:

1. Позиция СП8 на фасаде пространственного каркаса условно не показана.
2. Окончательную фиксацию закладных деталей, а также положения СП1, СП3, СП8 производить на опалубке.
3. Размер 655 дан до рифов арматуры.
4. Пространственные каркасы должны собираться в стальных кондукторах. Порядок сборки указан в пояснительной записке.
5. Стержни позиции 94 приваариваются к продольным стержням плоских каркасов с помощью электросварочных клещей.
6. Сетки С1, С2, С4, С5, а также СП1, СП3, СП8 привязать вязальной проволокой.
7. Указания по изготавлению пространственных каркасов ПК10лев, ПК10пр, ПК39лев, ПК39пр см. на листах 133, 134.

ТК 1976	Пространственные каркасы ПК10, ПК39, ПК10лев, ПК39лев, ПК10пр, ПК39пр.	1.420-6 Выпуск 9
		Лист 91

ЦНИИПромзданий Москва

Разработано Козлова

Гл. инженер Ст. техник

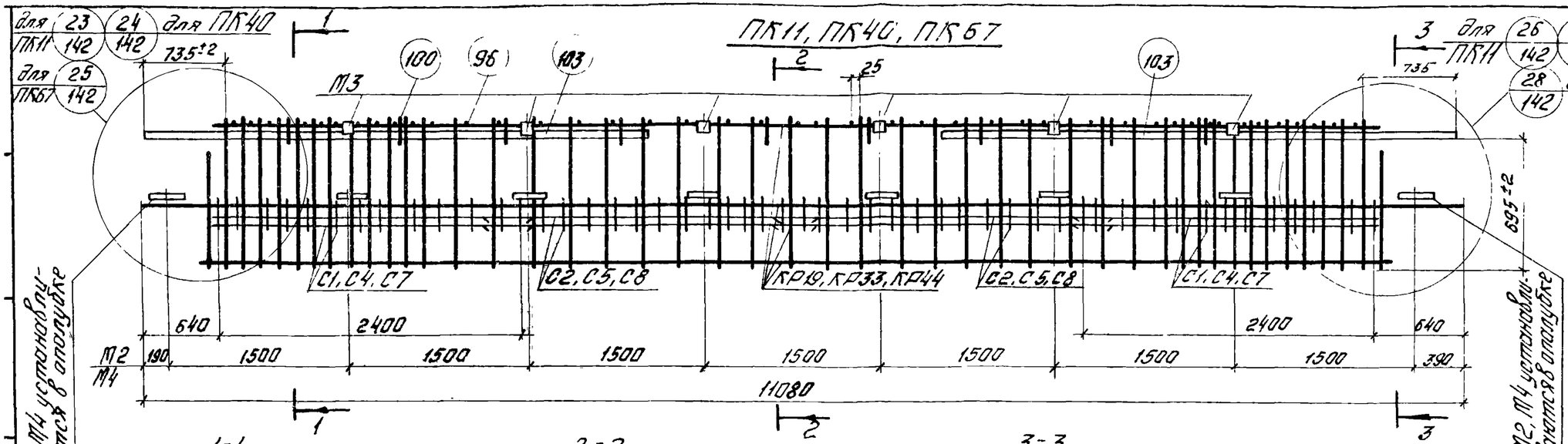

Деталь установки M2

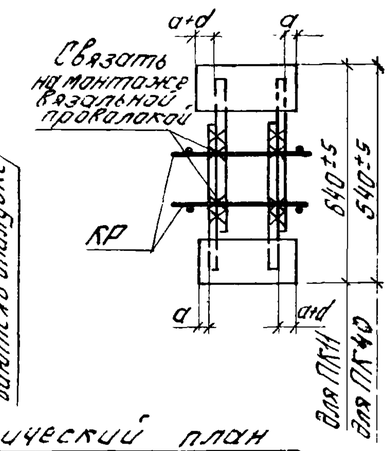

Схематический план расположения арматурных выпусков

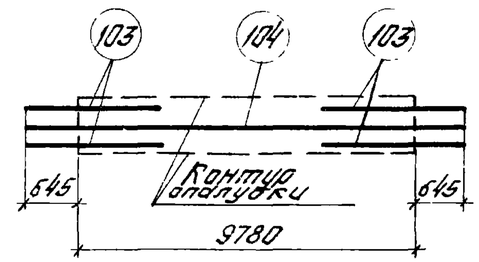

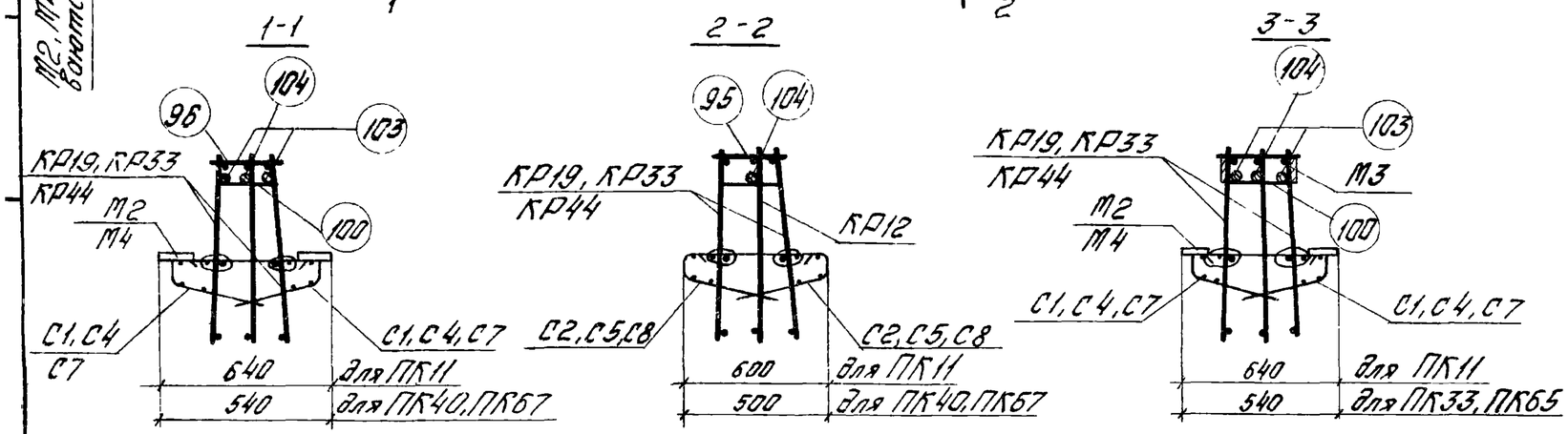

Спецификация марок арматурных изделий и закладных деталей на один пространственный каркас

Марка простран. каркаса	Марка изделия	Кол. шт	Вып.9 № листа
ПК11	KP12	1	3
	KP19	2	5
	C1	4	21
	C2	4	
	M2	16	27
	M3	6	26
	96	44	32
	100	10	30
	103	4	32
	104	1	
	Вес ПК11 - 546,2		

Марка простран. каркаса	Марка изделия	Кол. шт.	Вып.9 № листа
ПК40	KP12	1	3
	KP33	2	8
	C4	4	22
	C5	4	
	M2	16	27
	M3	6	26
	96	44	32
	100	10	30
	103	4	32
	104	1	
	Вес ПК40 - 545,0		

Марка простран. каркаса	Марка изделия	Кол. шт.	Вып.9 № листа
ПК67	KP12	1	3
	KP44	2	11
	C7	4	22
	C8	4	
	M3	6	26
	M4	8	27
	96	44	32
	100	10	30
	103	4	32
	104	1	
	Вес ПК67 - 527,0		

Примечания:

1. Позиция 104 на фасаде пространственного каркаса условно не показана.
2. Окончательную фиксацию закладных деталей, а также положения поз. 103, 104 производить на опалубке.
3. Размер 695 дан до рифов арматуры.
4. Пространственные каркасы должны собираться в стальных кондукторах. Порядок сборки указан в пояснительной записке.
5. Стержни позиции 96 приварить к продольным стержням плоских каркасов с помощью электросварочных клещей. Сетки C1, C2, C4, C7, C8, а также поз. 103, 104 привязать вязальной проволокой.

ТК 1976	Пространственные каркасы ПК11, ПК40, ПК67	1.420-6 Выпуск 8	
		Лист	92

Инв. № подл.

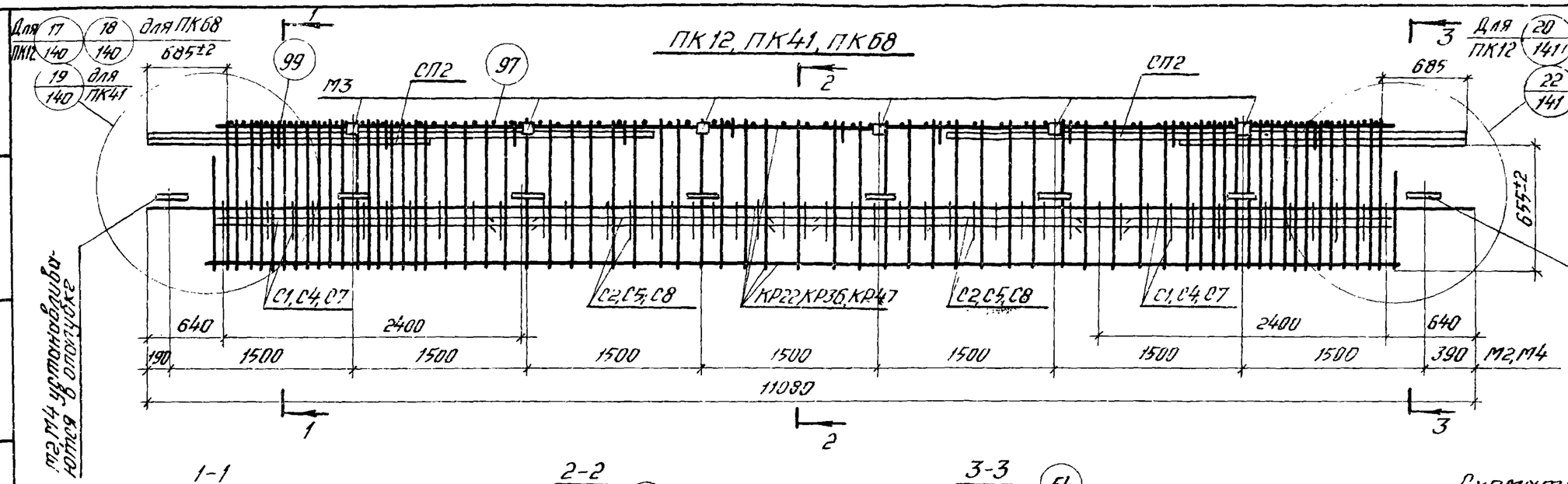

Деталь установки М2

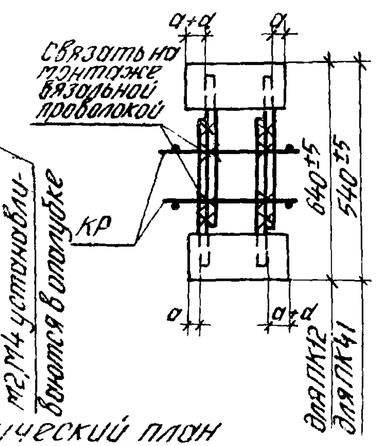

Схематический план расположения арматурных выпусков

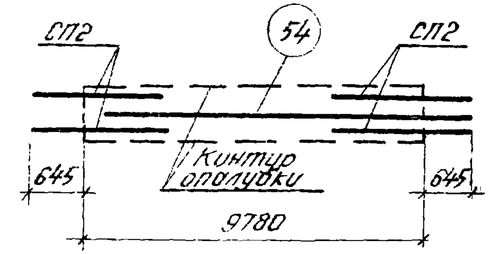

1-1

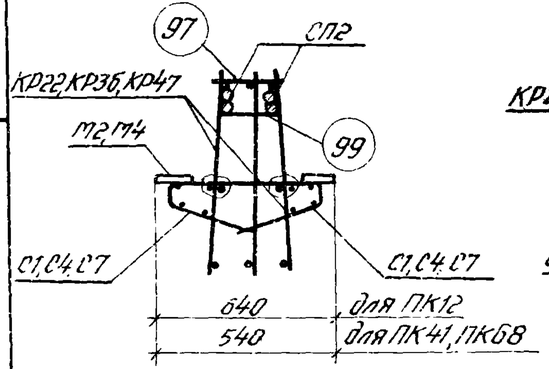

2-2

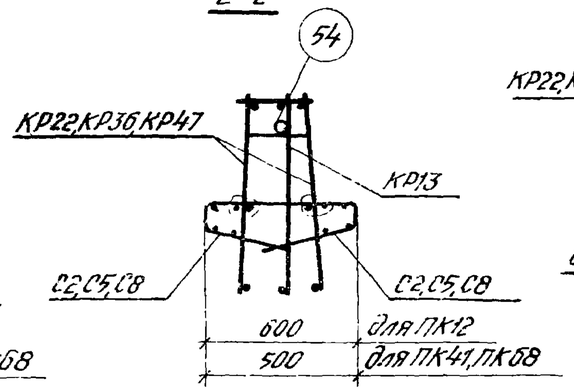

3-3

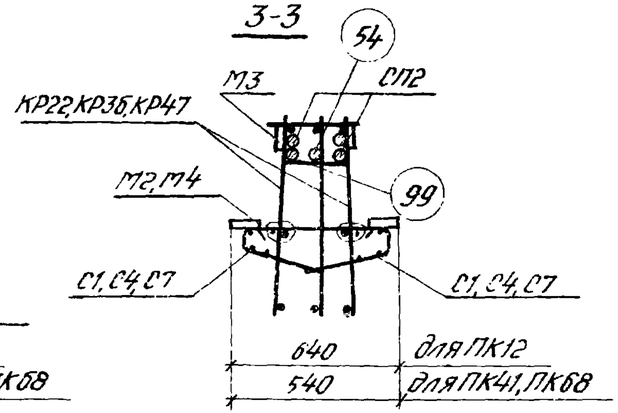

Спецификация марок арматурных изделий и закладных деталей на один пространственный каркас

Марка пространственного каркаса	Марка изделия	Кол. шт.	Вып. 9 № листа
ПК12	КР13	1	3
	КР22	2	6
	С1	4	21
	С2	4	
	СП2	4	25
	М2	16	27
	М3	6	26
	54	1	32
	97	66	
	99	10	30
	Вес ПК12 - 644,0		

Марка пространственного каркаса	Марка изделия	Кол. шт.	Вып. 9 № листа
ПК41	КР13	1	3
	КР36	2	9
	С4	4	22
	С5	4	
	СП2	4	25
	М2	16	27
	М3	6	26
	54	1	32
	97	66	
	99	10	30
	Вес ПК41 - 642,8		

Марка пространственного каркаса	Марка изделия	Кол. шт.	Вып. 9 № листа
ПК68	КР13	1	3
	КР47	2	12
	С7	4	22
	С8	4	
	СП2	4	25
	М3	6	26
	М4	8	27
	54	1	32
	97	66	
	99	10	30
	Вес ПК68 - 624,8		

Примечания:

1. Позиция 54 на фасаде пространственного каркаса условно не показана.
2. Окончательную фиксацию закладных деталей, а также положения СП2 и поз. 54 производить на опалубке.
3. Размер 655 дан до рифов арматуры
4. Пространственные каркасы должны собираться в стальных кондукторах. Порядок сборки указан в пояснительной записке.
5. Стержни позиции 97 приварить к продольным стержням плоских каркасов с помощью электросварочных клещей.
6. Сетки С1, С2, С4, С5, С7, С8, а также СП2 и поз. 54 привязать вязальной проволокой.

ТК 1976	Пространственные каркасы ПК12, ПК41, ПК68.	1.420-6 Выпуск 8
		Лист 93

ЦНИИПромзданий Москва
Рук. группы Ст. инженер Ревякина
Ст. техник Козлова

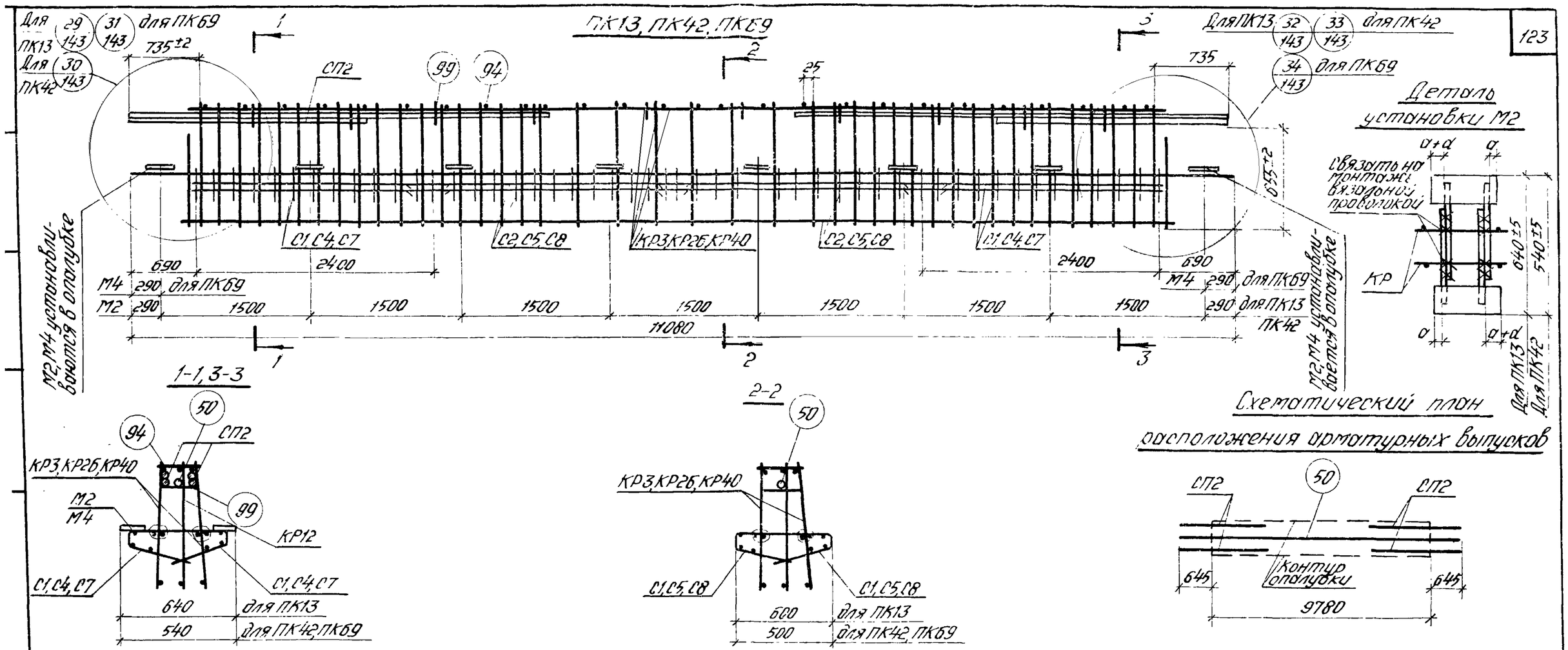

Спецификация марок арматурных изделий и закладных деталей на один пространственный каркас

Марка пространственного каркаса	Марка изделия	Кол. шт.	Вып.9 № листа
ПК13	КР3	2	1
	КР12	1	3
	С1	4	21
	С2	4	
	СП2	4	25
	М2	16	27
	50	1	32
	94	26	
	99	10	30
	Вес ПК13 - 548,7		

Марка пространственного каркаса	Марка изделия	Кол. шт.	Вып.9 № листа
ПК42	КР12	1	3
	КР26	2	7
	С4	4	22
	С5	4	
	СП2	4	25
	М2	16	27
	50	1	32
	94	26	
	99	10	30
	Вес ПК42 - 547,5		

Марка пространственного каркаса	Марка изделия	Кол. шт.	Вып.9 № листа
ПК69	КР12	1	3
	КР40	2	10
	С7	4	22
	С8	4	
	СП2	4	25
	М4	2	27
	50	1	32
	94	26	
	99	10	30
	Вес ПК69 - 514,5		

Примечания:

1. Позиция 50 на фасаде пространственного каркаса условно не показана.
2. Окончательную фиксацию закладных деталей, а также положения СП2 и поз.50 производить на опалубке.
3. Размер 655 дан до рифов арматуры.
4. Пространственные каркасы должны собираться в стальных кондукторах. Порядок сборки указан в пояснительной записке.
5. Стержни позиции 94 приварить к продольным стержням плоских каркасов с помощью электросварочных клещей.
6. Сетки С1, С2, С4, С5, С7, С8, а также СП2 и поз 50 привязать вязальной проволокой.

ТК 1976	Пространственные каркасы ПК13, ПК42, ПК69.	1.420-6 Выпуск 8
		Лист 94

Москва

ПК14, ПК43, ПК70

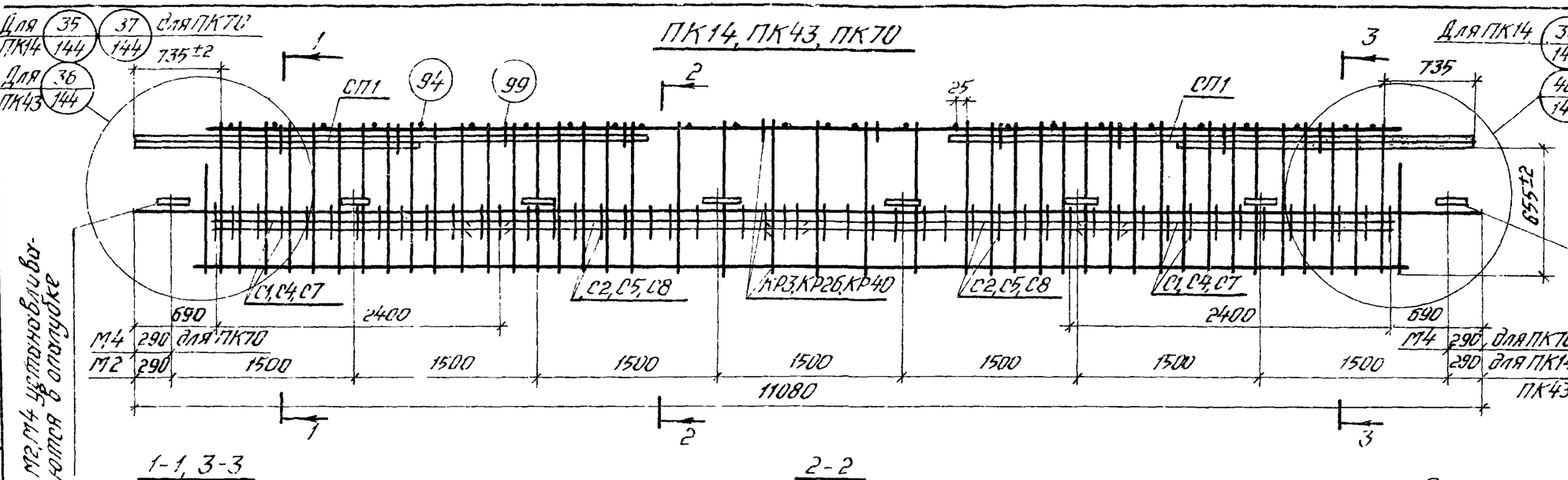

Деталь установки М2

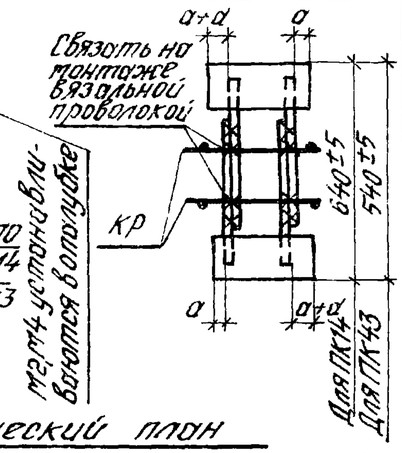

Схематический план расположения арматурных выпусков

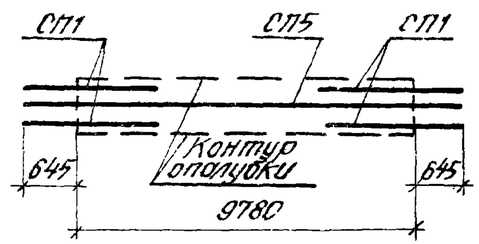

1-1, 3-3

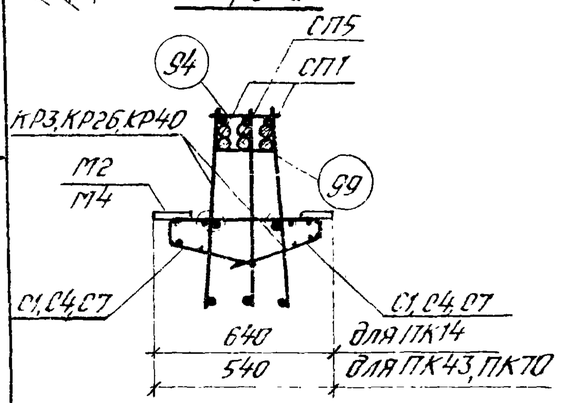

2-2

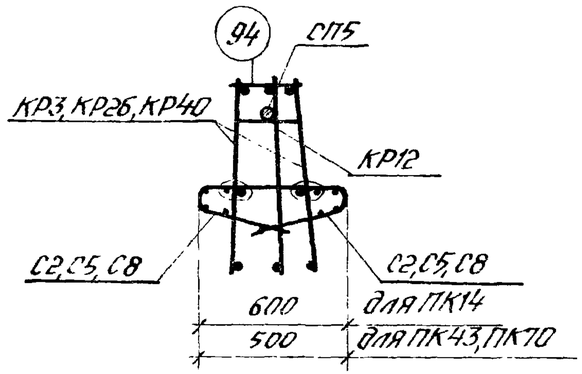

Спецификация марок арматурных изделий и закладных деталей на один пространственный каркас

Марка пространственного каркаса	Марка изделия	Кол. шт.	Выпуск № листа
ПК14	КР3	2	1
	КР12	1	3
	С1	4	21
	С2	4	
	СП1	4	25
	СП5	1	
	М2	16	27
	94	26	32
	99	10	30
	Вес ПК14 - 580,7		

Марка пространственного каркаса	Марка изделия	Кол. шт.	Выпуск № листа
ПК43	КР12	1	3
	КР26	2	7
	С4	4	22
	С5	4	
	СП1	4	25
	СП5	1	
	М2	16	27
	94	26	32
	99	10	30
	Вес ПК43 - 579,5		

Марка пространственного каркаса	Марка изделия	Кол. шт.	Выпуск № листа
ПК70	КР12	1	3
	КР40	2	10
	С7	4	22
	С8	4	
	СП1	4	25
	СП5	1	
	М4	2	27
	94	26	32
	99	10	30
	Вес ПК70 - 546,5		

Примечания:

1. Позиции СП5 на фасаде пространственного каркаса условно не показана.
2. Окончательную фиксацию закладных деталей, а также положения СП1 и СП5 производить на опалубке.
3. Размер 655 дан до рифов арматуры
4. Пространственные каркасы должны собираться в стальных кондукторах. Порядок сборки указан в пояснительной записке.
5. Стержни позиции 94 приварить к продольным стержням плоских каркасов с помощью электросварочных клещей.
6. Сетки С1, С2, С4, С5, С7, С8, а также СП1 и СП5 привязать вязальной проволокой.

ТК 1976	Пространственные каркасы ПК14, ПК43, ПК70	1.420-6 Выпуск 8
		Лист 95

ЦНИИПромзданий Москва
Гл. инженер Сербак
Гл. инженер проекта Козлова
Ст. техник

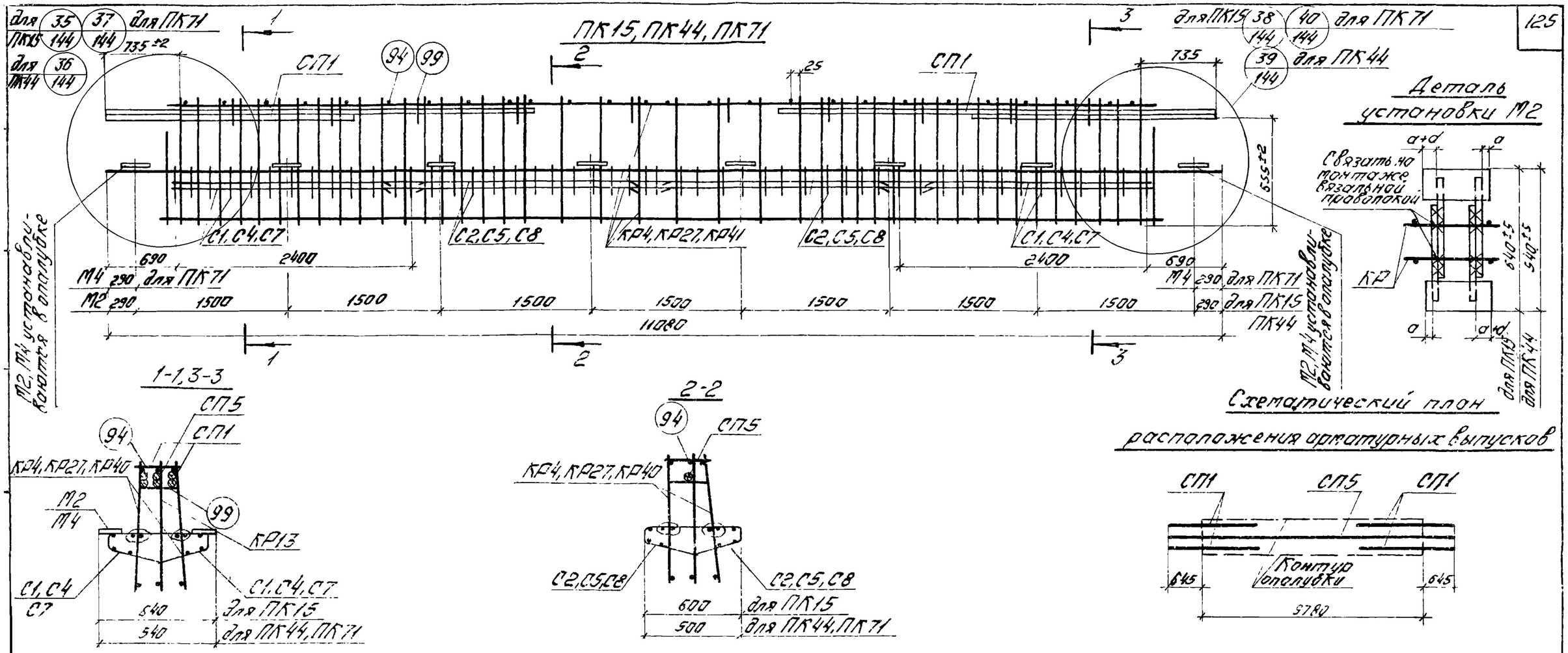

Спецификация марок арматурных изделий и закладных деталей на один пространственный каркас.

Марка пространст. каркаса	Марка изделия	Кол. шт.	Вып. Э № листа
ПК15	КР4	2	1
	КР13	1	3
	С1	4	21
	С2	4	
	СП1	4	25
	СП5	1	
	М2	16	27
	94	26	32
	99	10	30
	Вес ПК15 - 631,4		

Марка пространст. каркаса	Марка изделия	Кол. шт.	Вып. Э № листа
ПК44	КР13	1	3
	КР27	2	7
	С4	4	22
	С5	4	
	СП1	4	25
	СП5	1	
	М2	16	27
	94	26	32
	99	10	30
	Вес ПК44 - 630,2		

Марка пространст. каркаса	Марка изделия	Кол. шт.	Вып. Э № листа
ПК71	КР13	1	7
	КР41	2	10
	С7	4	22
	С8	4	
	СП1	4	25
	СП5	1	
	М4	2	27
	94	26	32
	99	10	30
	Вес ПК71 - 597,2		

Примечания:

1. Позиция СП5 на фасаде пространственного каркаса условно не показана.
2. Окончательную фиксацию закладных деталей, а также положения СП1 и СП5 производить на опалубке
3. Размер 655 дан до рифов арматуры.
4. Пространственные каркасы должны собираться в стальных кондукторах. Порядок сборки указан в пояснительной записке.
5. Стержни позиции 94 приварить к продольным стержням плоских каркасов с помощью электросварочных клещей.
6. Сетки С1, С2, С4, С5, С7, С8, а также СП1 и СП5 привязать вязальной проволокой.

ТК 1976	Пространственные каркасы ПК15, ПК44, ПК71.	1.420-6 Выпуск 8	
		Лист	96

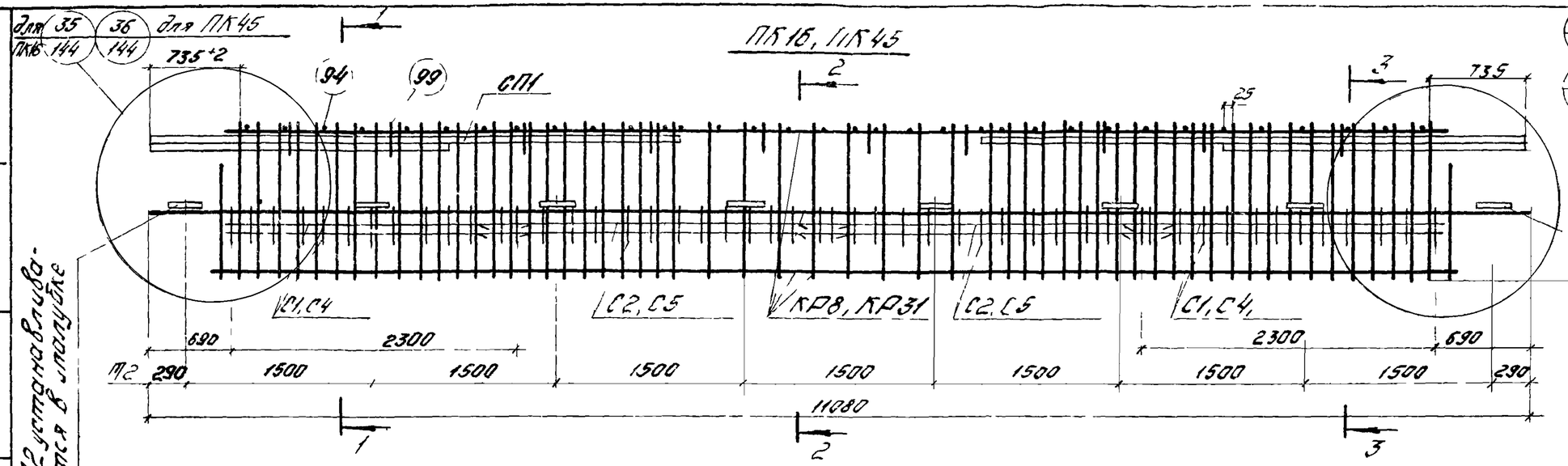

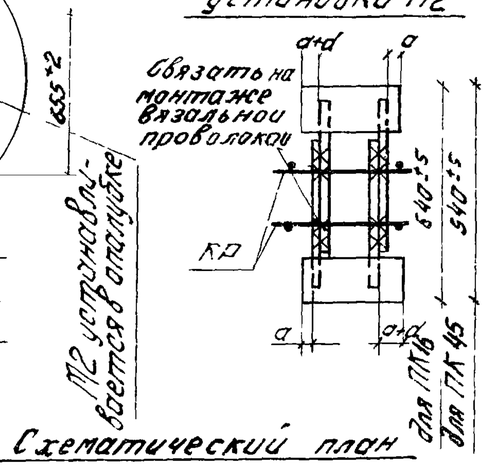

Схематический план расположения арматурных выпусков

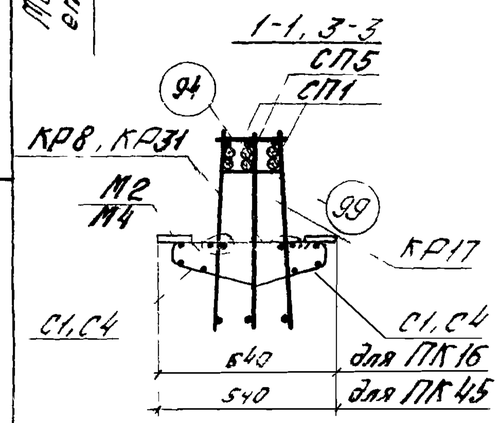

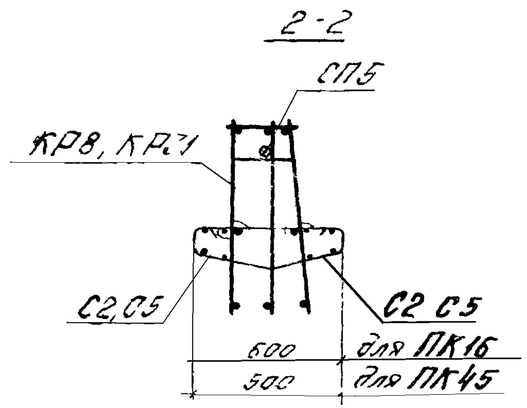

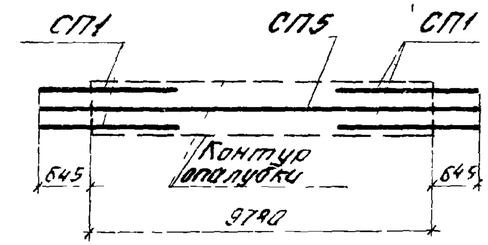

Спецификация марок арматурных изделий и закладных деталей на один пространственный каркас

Марка простран каркаса	Марка изделия	Кол шт	Вып 9 № листа
ПК16	КР8	2	2
	КР17	1	4
	С1	4	21
	С2	4	
	СП1	4	25
	СП5	1	
	М2	16	27
	94	34	32

Марка простран каркаса	Марка изделия	Кол шт	Вып 9 № листа
ПК16 (продолж)	99	10	30
	Вес ПК16 671,5		
ПК45	КР17	1	4
	КР31	2	8
	С4	4	22
	С5	4	
	СП1	4	25

Марка простран каркаса	Марка изделия	Кол шт	Вып 9 № листа
ПК45 (продолж)	СП5	1	25
	М2	16	27
	94	34	32
	99	10	30
	Вес ПК45 - 670,3		

Примечания

1. Позиция СП5 на фасаде пространственного каркаса условно не показана
2. Окончательную фиксацию закладных деталей, а также положения СП1, СП5 производить на опалубке
3. Размер 655 дан до рифов арматуры
4. Пространственные каркасы должны собираться в стальных кондукторах. Порядок сборки указан в пояснительной записке
5. Стержни позиции 94 приварить к продольным стержням плоских каркасов с помощью электросварочных клещей
6. Сетки С1, С2, С4, С5, а также СП1 и СП5 привязать вязальной проволокой

ТК 1976	Пространственные каркасы ПК16, ПК45	1420-6 Выпуск 8
		Лист 97

ЦНИИПРОМЗДАНИЙ Москва
Гл. инженер Ст. техник
Разработано Козлова

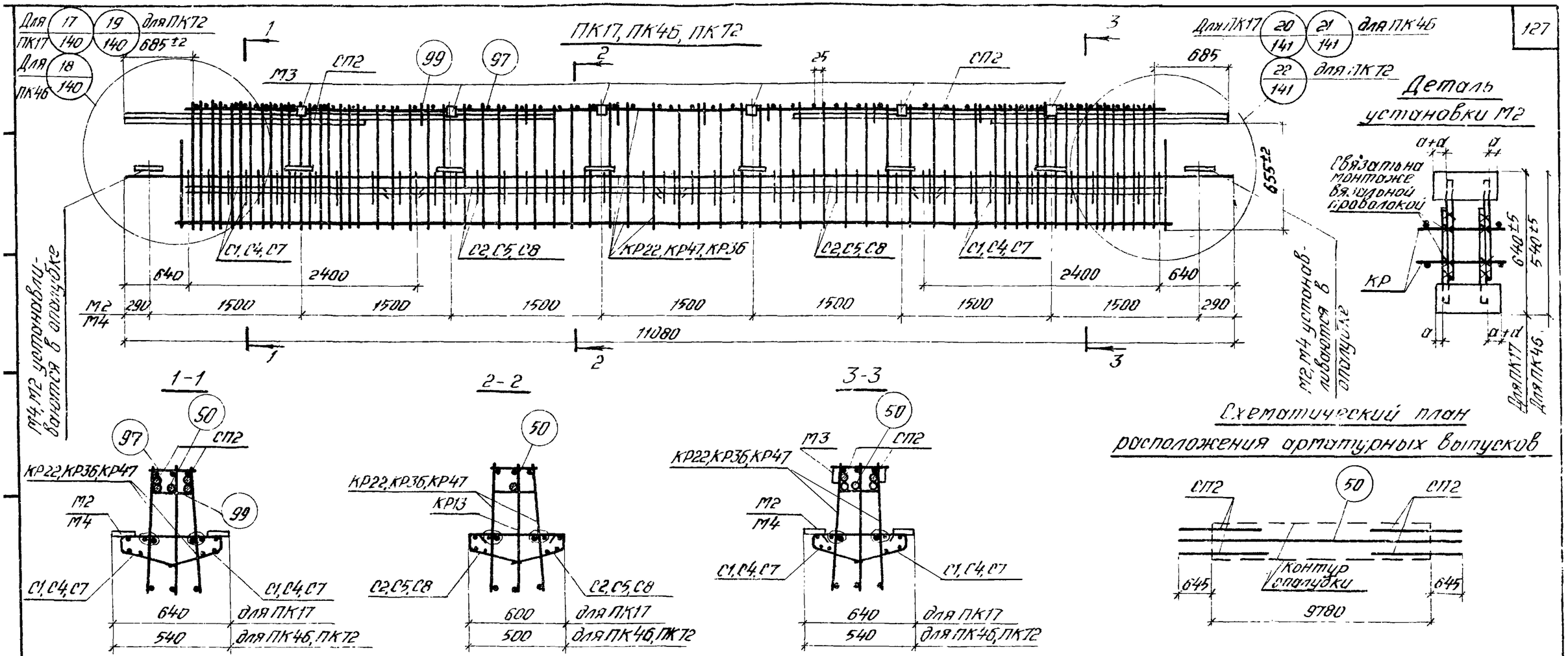

Спецификация марок арматурных изделий и закладных деталей на один пространственный каркас

Марка пространственного каркаса	Марка изделия	Кол. шт.	Вып. 9 № листа
ПК17	КР13	1	3
	КР22	2	6
	С1	4	21
	С2	4	
	СП2	4	25
	М2	16	27
	М3	6	26
	50	1	32
	97	66	32
	99	10	30
	Вес ПК17-674,3		

Марка пространственного каркаса	Марка изделия	Кол. шт.	Вып. 9 № листа
ПК46	КР13	1	3
	КР36	2	9
	С4	4	22
	С5	4	
	СП2	4	25
	М2	16	27
	М3	6	26
	50	1	32
	97	66	
	99	10	30
	Вес ПК46-673,1		

Марка пространственного каркаса	Марка изделия	Кол. шт.	Вып. 9 № листа
ПК72	КР13	1	3
	КР47	2	12
	С7	4	22
	С8	4	
	СП2	4	25
	М3	6	26
	М4	8	27
	50	1	32
	97	66	
	99	10	30
	Вес ПК92-655,1		

Примечания:

1. Позиция 50 на фасаде пространственного каркаса условно не показана.
2. Окончательную фиксацию закладных деталей, а также положения СП2 и поз. 50 производить на опалубке.
3. Размер 655 дан до рифов арматуры.
4. Пространственные каркасы должны собираться в стальных кондукторах. Порядок сборки указан в пояснительной записке.
5. Стержни позиции 97 приварить к продольным стержням плоских каркасов с помощью электросварочных клещей.
6. Сетки С1, С2, С4, С5, С7, С8, а также СП2 и поз. 50 привязать вязальной проволокой.

ТК 1976

Пространственные каркасы ПК17, ПК46, ПК72

1.420-6 Выпуск 8

Лист 98

Москва

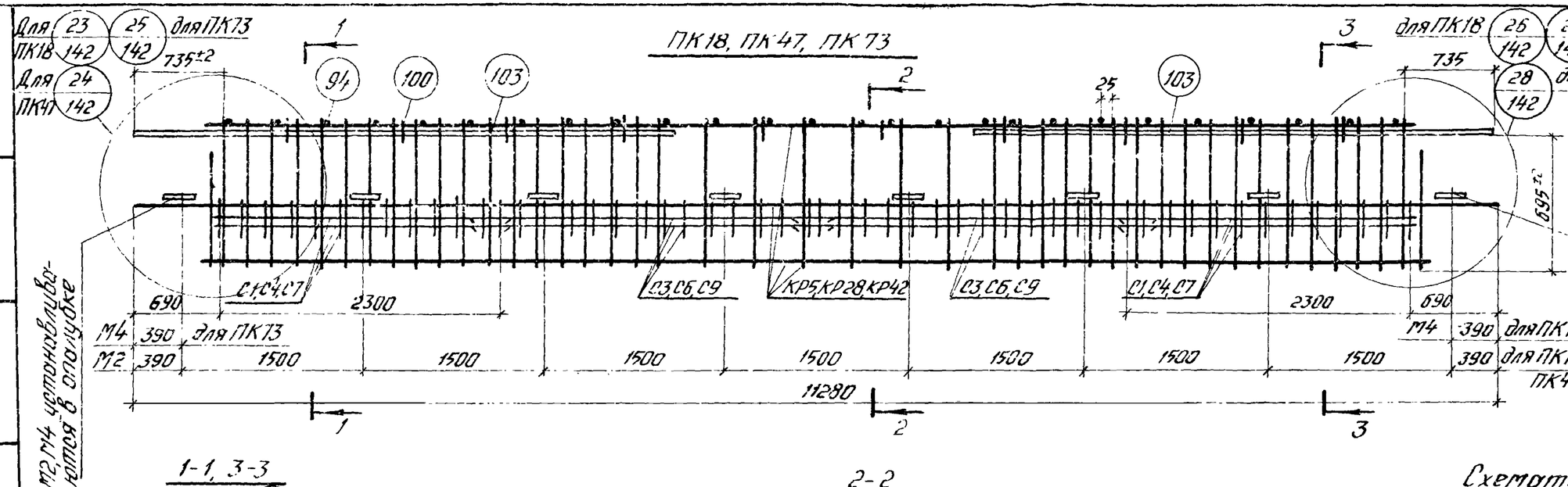

Деталь установки М2

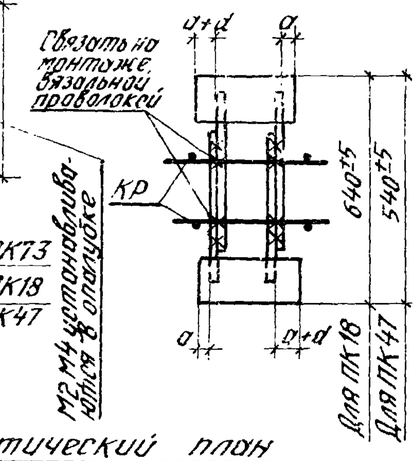

Схематический план расположения арматурных выпусков

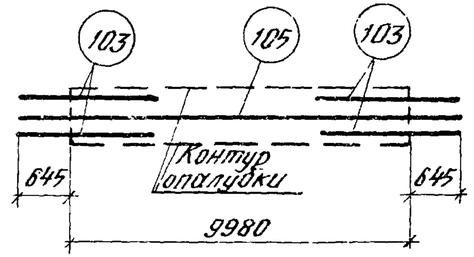

1-1, 3-3

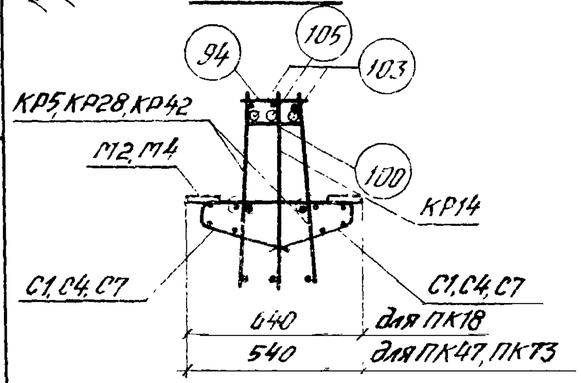

2-2

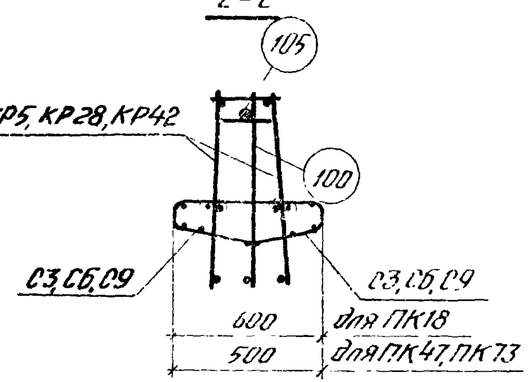

Спецификация марок арматурных изделий и закладных деталей на один пространственный каркас

Марка пространственного каркаса	Марка изделия	Кол. шт.	Вып.9 № листа
ПК18	КР5	2	1
	КР14	1	3
	С1	4	21
	С3	4	
	М2	16	27
	94	26	32
	100	10	30
	103	4	32
	105	1	32
	Вес ПК18 - 531,1		

Марка пространственного каркаса	Марка изделия	Кол. шт.	Вып.9 № листа
ПК47	КР14	1	3
	КР28	2	7
	С4	4	22
	С6	4	
	М2	15	27
	94	26	32
	100	10	30
	103	4	32
	105	1	32
	Вес ПК47 - 529,9		

Марка пространственного каркаса	Марка изделия	Кол. шт.	Вып.9 № листа
ПК73	КР14	1	3
	КР42	2	10
	С7	4	22
	С9	4	
	М4	2	27
	94	26	32
	100	10	30
	103	4	32
	105	1	32
	Вес ПК73 - 497,7		

Примечания:

1. Позиция 105 на фасаде пространственного каркаса условно не показана.
2. Окончательную фиксацию закладных деталей, а также положения поз. 103, 104 производить на опалубке.
3. Размер 695 дан до рифов арматуры
4. Пространственные каркасы должны собираться в стальных кондукторах. Порядок сборки указан в пояснительной записке.
5. Стержни позиции 94 приварить к продольным стержням плоских каркасов с помощью электросварочных клещей.
6. Сетки С1, С3, С4, С6, С7, С9, а также поз. 103 и 105 привязать вязальной проволокой.

ТК 1976	Пространственные каркасы ПК18, ПК47, ПК73.	1.420-6 Выпуск 8
		Лист 99

ЦНИИПромзданий Москва
Гл. инж. пр. Ревякина
Гл. спец. Козлова
Ст. техник

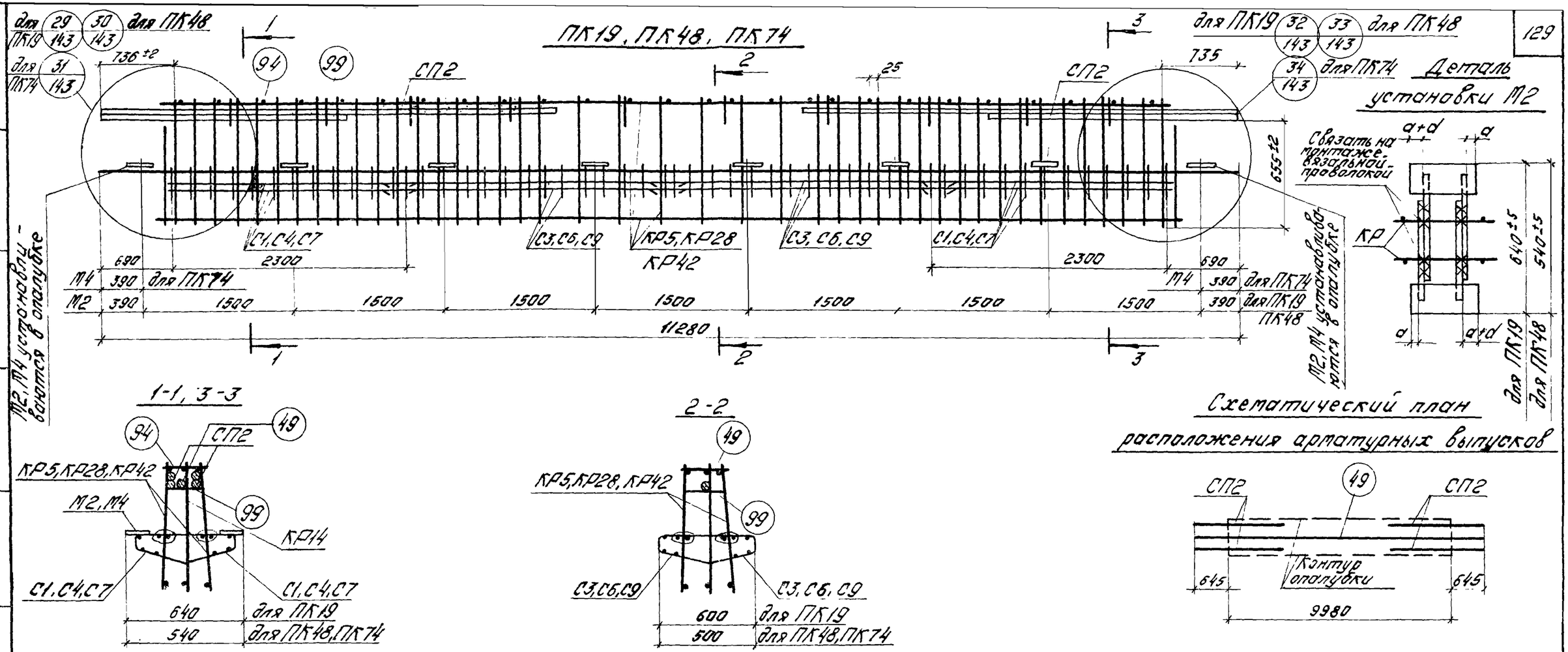

Спецификация марок арматурных изделий и закладных деталей на один пространственный каркас.

Марка простран. каркаса	Марка изделия	Кол. шт.	Вып.9 № листа
ПК19	КР5	2	1
	КР14	1	3
	С1	4	21
	С3	4	
	СП2	4	25
	М2	16	27
	49	1	32
	94	26	
	99	10	30
	Вес ПК19 - 554,6		

Марка простран. каркаса	Марка изделия	Кол. шт.	Вып.9 № листа
ПК48	КР14	1	3
	КР28	2	7
	С4	4	22
	С6	4	
	СП2	4	25
	М2	16	27
	49	1	32
	94	26	
	99	10	30
	Вес ПК48 - 553,4		

Марка простран. каркаса	Марка изделия	Кол. шт.	Вып.9 № листа
ПК74	КР14	1	3
	КР42	2	10
	С7	4	22
	С9	4	
	СП2	4	25
	М4	2	27
	49	1	32
	94	26	
	99	10	30
	Вес ПК74 - 521,2		

Примечания:

1. Позиция 49 на фасаде пространственного каркаса условно не показана.
2. Окончательную фиксацию закладных деталей, а также положения СП2 и поз. 49 производить на опалубке.
3. Размер 655 дан до рифов арматуры.
4. Пространственные каркасы должны собираться в стальных кондукторах. Порядок сборки указан в пояснительной записке.
5. Стержни позиции 94 приварить к продольным стержням плоских каркасов с помощью электросварочных клещей.
6. Сетки С1, С3, С4, С6, С7, С9, а также СП2 и поз. 49 привязать вязальной проволокой.

ТК 1976	Пространственные каркасы ПК19, ПК48, ПК74	1.420-6 Выпуск 8
		Лист 100

Инв.№ подл. | Подп. и дата | Взам.инв.№ | Инв.№ подл. | Подп. и дата | Москва

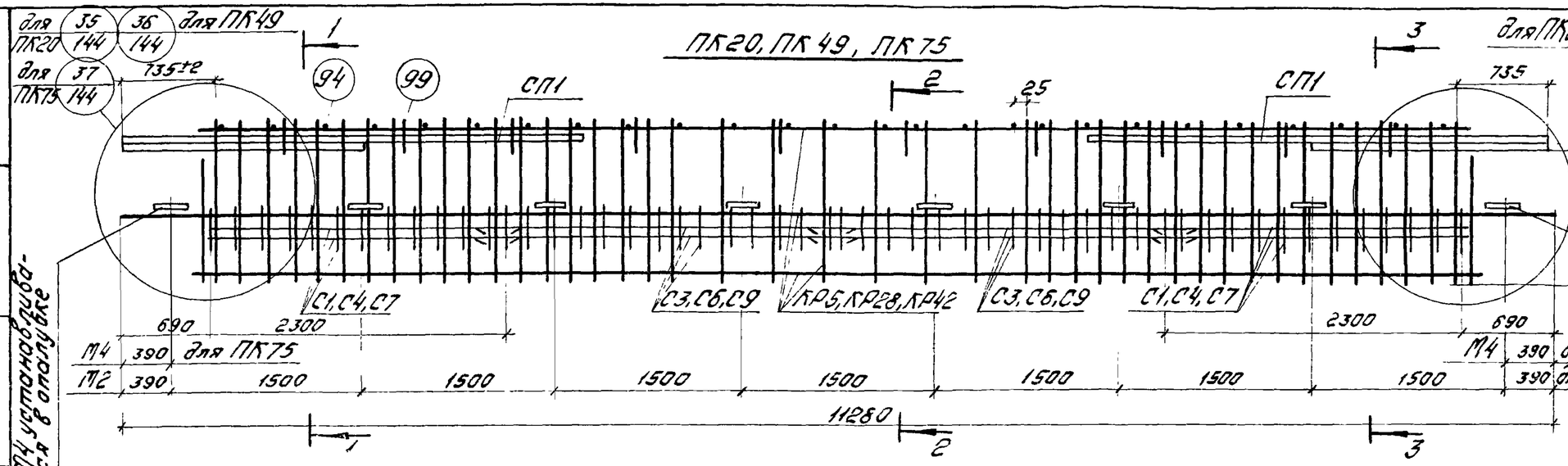

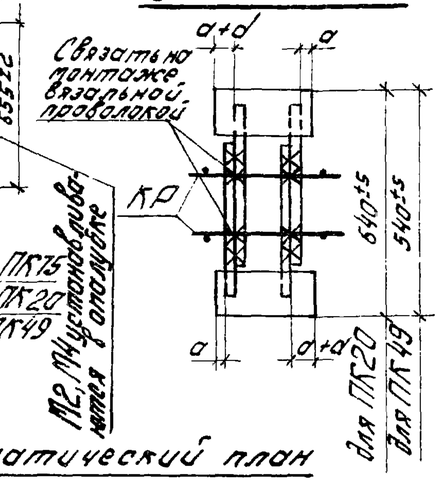

Схематический план расположения арматурных выпусков

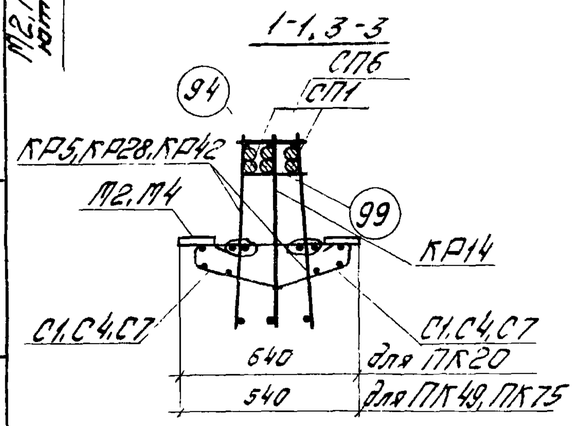

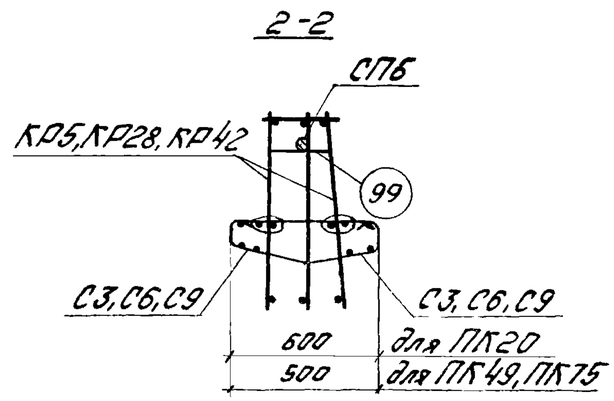

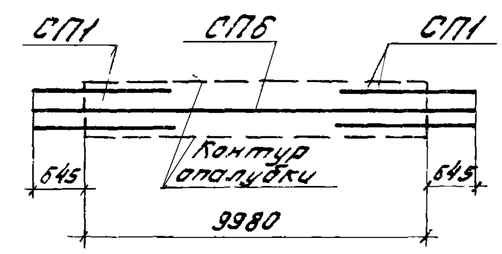

Спецификация марок арматурных изделий и закладных деталей на один пространственный каркас.

Марка пространст. каркаса	Марка изделия	Кол. шт.	Вып.9 № листа
ПК20	КР5	2	1
	КР14	1	3
	С1	4	21
	С3	4	
	СП1	4	25
	СП6	1	
	М2	16	27
	94	26	32
	99	10	30
	Вес ПК20 - 586,7		

Марка пространст. каркаса	Марка изделия	Кол. шт.	Вып.9 № листа
ПК49	КР14	1	3
	КР28	2	7
	С4	4	22
	С6	4	
	СП1	4	25
	СП6	1	
	М2	16	27
	94	26	32
	99	10	30
	Вес ПК49 - 585,5		

Марка пространст. каркаса	Марка изделия	Кол. шт.	Вып.9 № листа
ПК75	КР14	1	3
	КР42	2	10
	С7	4	22
	С9	4	
	СП1	4	25
	СП6	1	
	М4	2	27
	94	26	32
	99	10	30
	Вес ПК75 - 553,3		

Примечания:

1. Позиция СП5 на фасаде пространственного каркаса условно не показана.
2. Окончательную фиксацию закладных деталей, а также положения СП1 и СП5 производить на опалубке.
3. Размер 655 дан до рифов арматуры.
4. Пространственные каркасы должны собираться в стальных кондукторах. Порядок сборки указан в пояснительной записке.
5. Стержни позиции 94 приварить к продольным стержням плоских каркасов с помощью электросварочных клещей
6. Сетки С1, С3, С4, С6, С7, С9, а также СП1 и СП5 привязать вязальной проволокой.

ТК 1976 — Пространственные каркасы ПК20, ПК49, ПК75.

1.420-6 Выпуск 8

Лист 101

ЦНИИПРОМЗДАНИЙ Москва

Ст. инженер — Ст. техник

Разрулно — Козлова

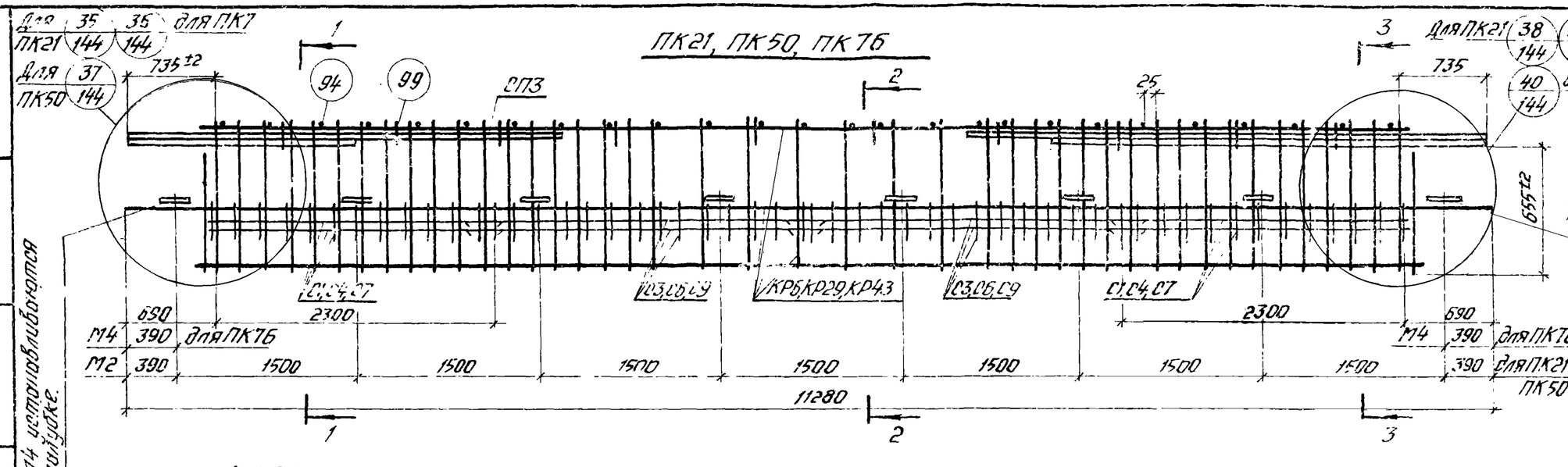

Деталь установки М2

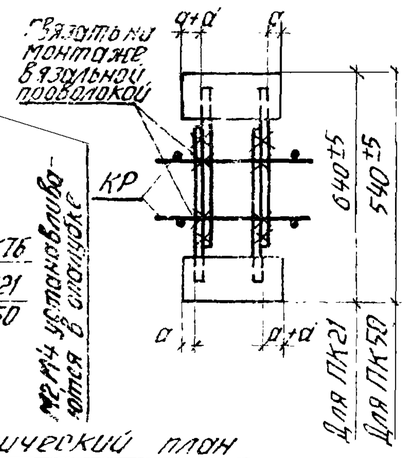

Схематический план расположения арматурных выпусков

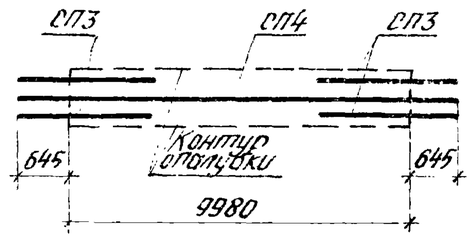

1-1, 3-3

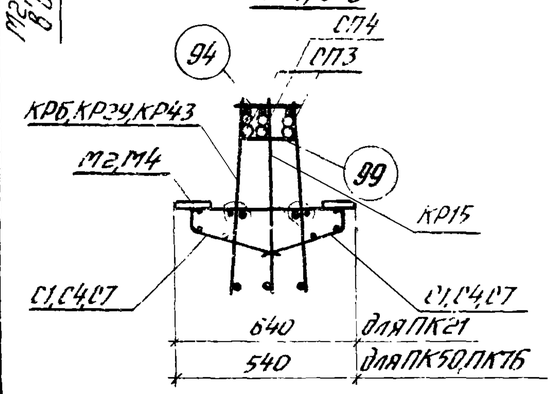

2-2

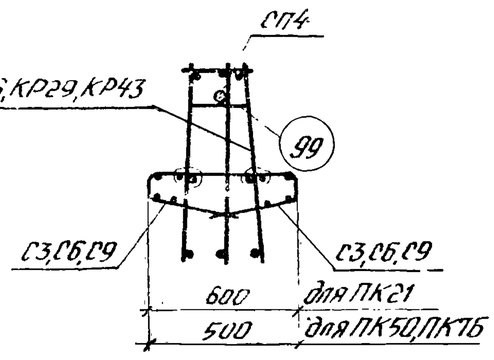

Спецификация марок арматурных изделий и закладных деталей на один пространственный каркас

Марка пространственного каркаса	Марка изделия	Кол. шт.	Вып. 9 № листа
ПК21	КР6	2	1
	КР15	1	3
	С1	4	21
	С3	4	
	СП3	4	25
	СП4	1	
	М2	16	27
	94	26	32
	99	10	30
	Вес ПК21 - 735,1		

Марка пространственного каркаса	Марка изделия	Кол. шт.	Вып. 9 № листа
ПК50	КР15	1	3
	КР29	2	7
	С4	4	22
	С6	4	
	СП3	4	25
	СП4	1	
	М2	16	27
	94	26	32
	99	10	30
	Вес ПК50 - 733,9		

Марка пространственного каркаса	Марка изделия	Кол. шт.	Вып. 9 № листа
ПК76	КР15	1	3
	КР43	2	10
	С7	4	22
	С9	4	
	СП3	4	25
	СП4	1	
	М4	2	27
	94	26	32
	99	10	30
	Вес ПК76 - 701,7		

Примечания:

1. Позиция СП4 на фасаде пространственного каркаса условно не показана.
2. Окончательную фиксацию закладных деталей, а также положения СП4, СП3 производить на опалубке.
3. Размер 655 дан до рифов арматуры.
4. Пространственные каркасы должны собираться в стальных кондукторах. Порядок сборки указан в пояснительной записке.
5. Стержни позиции 94 приварить к продольным стержням плоских каркасов с помощью электросварочных клещей.
6. Сетки С1, С3, С4, С6, С7, С9, а также СП3 и СП4 привязать вязальной проволокой.

ТК 1976	Пространственные каркасы ПК21, ПК50, ПК76.	1.420-6 Выпуск 8
		Лист 102

Козлова
Ст. техник
Москва

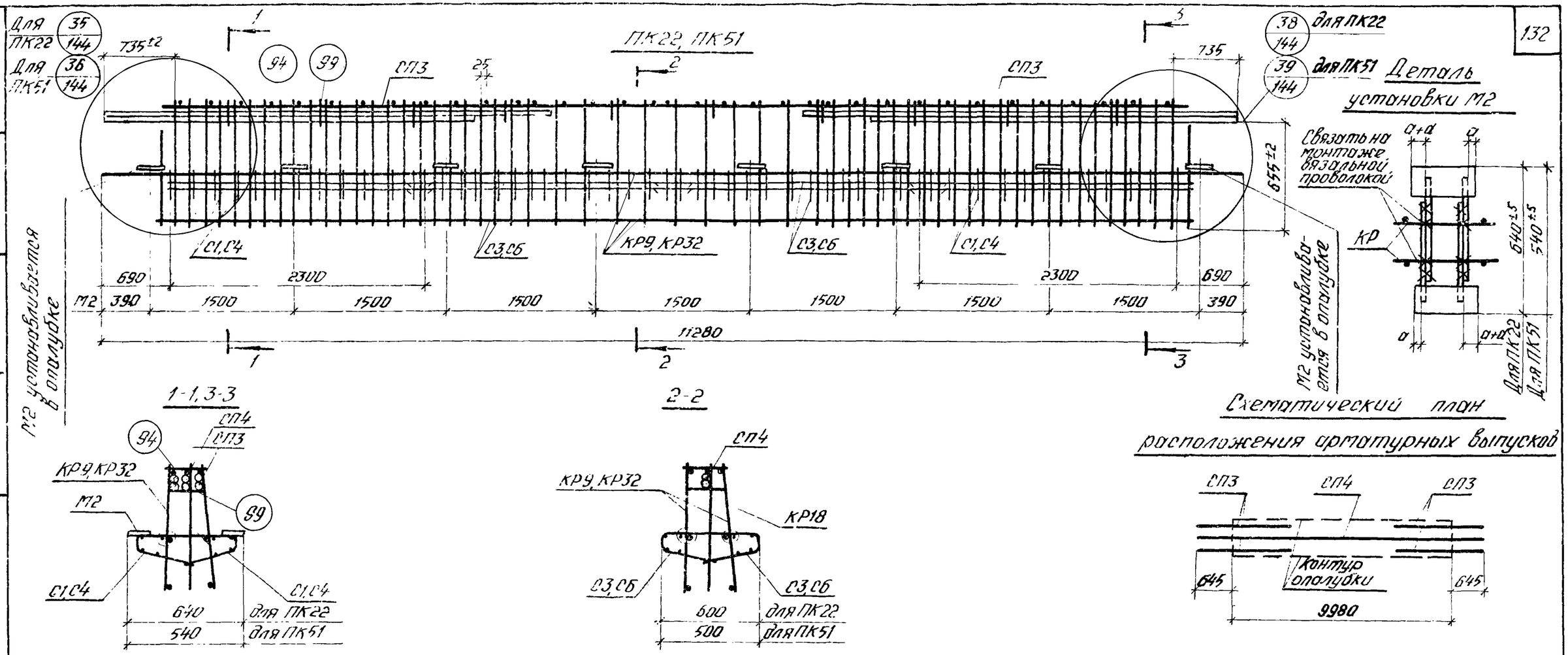

Спецификация марок арматурных изделий и закладных деталей на один пространственный каркас

Марка пространственного каркаса	Марка изделия	Кол. шт	Вып. № листа
ПК22	КР9	2	2
	КР18	1	4
	С1	4	21
	С3	4	
	СП3	4	25
	СП4	1	
	М2	16	27
	94	35	32

Марка пространственного каркаса	Марка изделия	Кол. шт.	Вып. № листа
ПК22 (продолж.)	99	10	30
	Вес ПК22-775,1		
ПК51	КР18	1	4
	КР32	2	8
	С4	4	22
	С6	4	
	СП3	4	25
	СП4	1	

Марка пространственного каркаса	Марка изделия	Кол. шт	Вып. № листа
ПК51 (продолж.)	М2	16	27
	94	35	32
	99	10	30
	Вес ПК51-773,9		

Примечания:

1. Позиция СП4 на фасаде пространственного каркаса условно не показана
2. Окончательную фиксацию закладных деталей, а также положения СП3, СП4 производить на опалубке
3. Размер 655 дан до рифов арматуры.
4. Пространственные каркасы должны собираться в стационарных кондукторах. Порядок сборки указан в пояснительной записке.
5. Стержни позиции 94 приварить к продольным стержням плоских каркасов с помощью электросварочных клещей.
6. Сетки С1, С3, С4, С6, а также СП3 и СП4 привязать вязальной проволокой.

ТК 1976	Пространственные каркасы ПК22, ПК51.	1.420-6 Выпуск 8
		Лист 103

Элеенкер
Ребрикина
Козлова
Гл. инженер
Ст. техник
ЦНИИПромзданий Москва

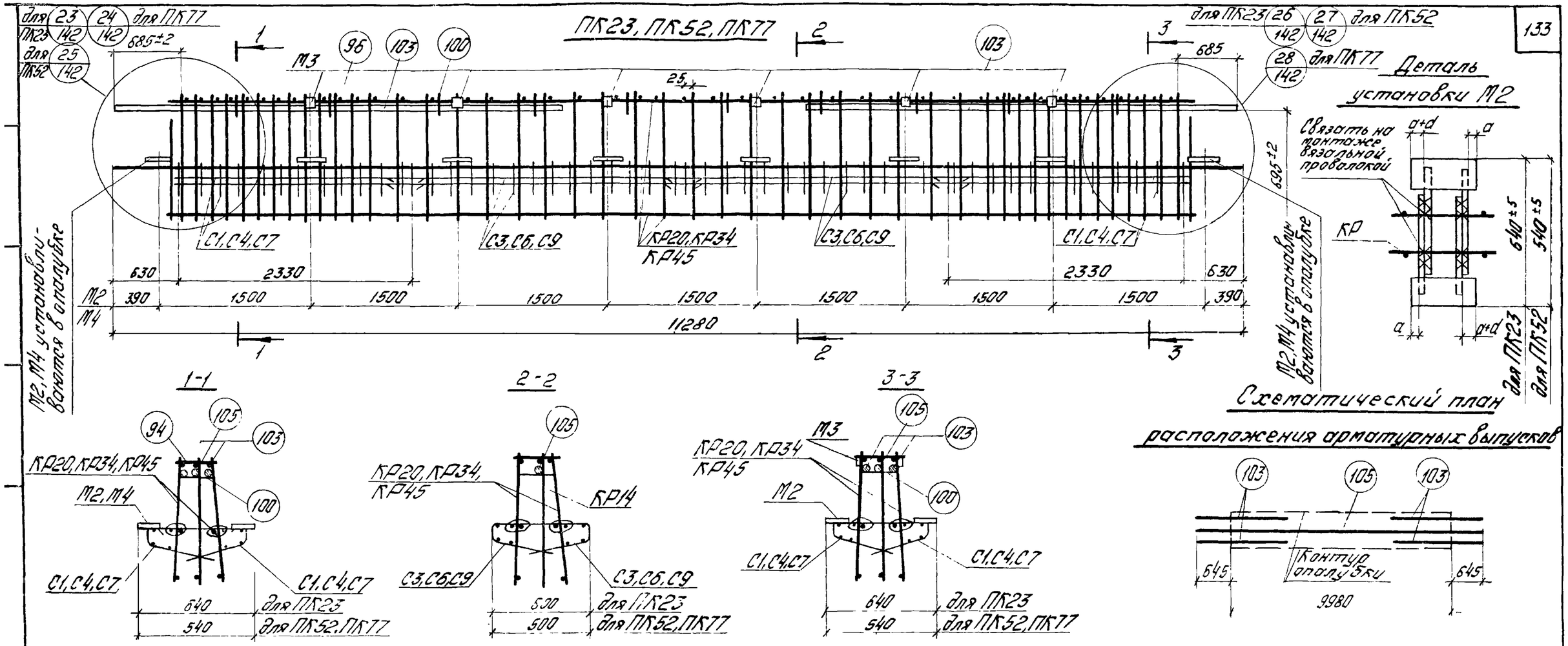

Спецификация марок арматурных изделий и закладных деталей на один пространственный каркас

Марка простран. каркаса	Марка изделия	Кол. шт.	Вып. 9 № листа
ПК23	КР14	1	3
	КР20	2	5
	С1	4	21
	С3	4	
	М2	16	27
	М3	6	26
	96	46	32
	100	10	30
	103	4	32
	105	1	
	Вес ПК23 - 554,5		

Марка простран. каркаса	Марка изделия	Кол. шт.	Вып. 9 № листа
ПК52	КР14	1	3
	КР34	2	9
	С4	4	22
	С6	4	
	М2	16	27
	М3	6	26
	96	46	32
	100	10	30
	103	4	32
	105	1	
	Вес ПК52 - 544,3		

Марка простран. каркаса	Марка изделия	Кол. шт.	Вып. 9 № листа
ПК77	КР14	1	3
	КР45	2	11
	С7	4	22
	С9	4	
	М3	6	26
	М4	8	27
	96	46	32
	100	10	30
	103	4	32
	105	1	
	Вес ПК77 - 536,1		

Примечания:

1. Позиция 105 на фасаде пространственного каркаса условно не показана.
2. Окончательную фиксацию закладных деталей, а также положения поз. 103, 105 производить на опалубке.
3. Размер 595 дан до рифов арматуры.
4. Пространственные каркасы должны собираться в стальных кондукторах. Порядок сборки указан в пояснительной записке.
5. Стержни позиции 96 приварить к продольным стержням плоских каркасов с помощью электросварочных клещей.
6. Сетки С1, С3, С4, С6, С7, С9, а также поз. 103, 105 привязать вязальной проволокой.

Москва

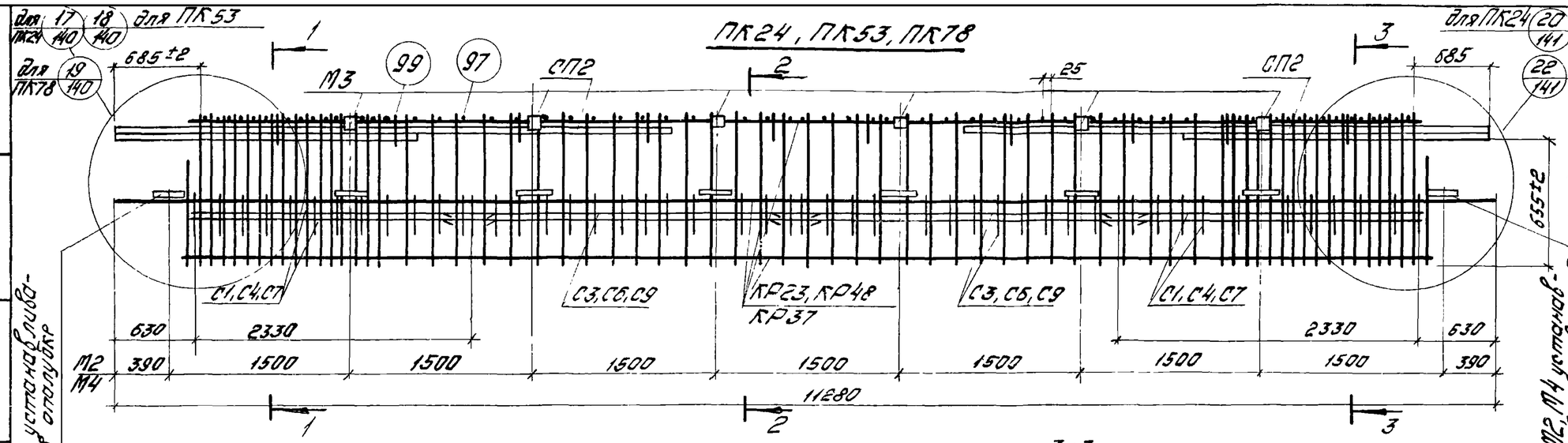

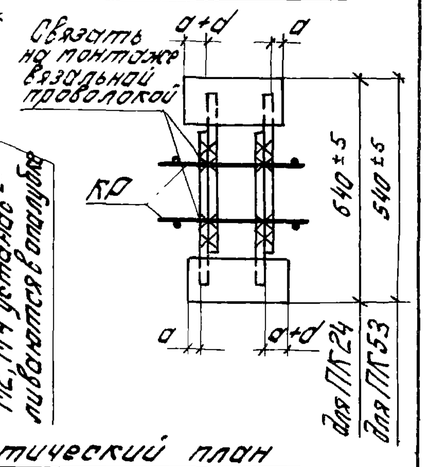

Схематический план расположения арматурных выпусков

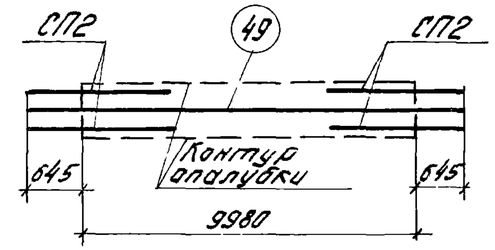

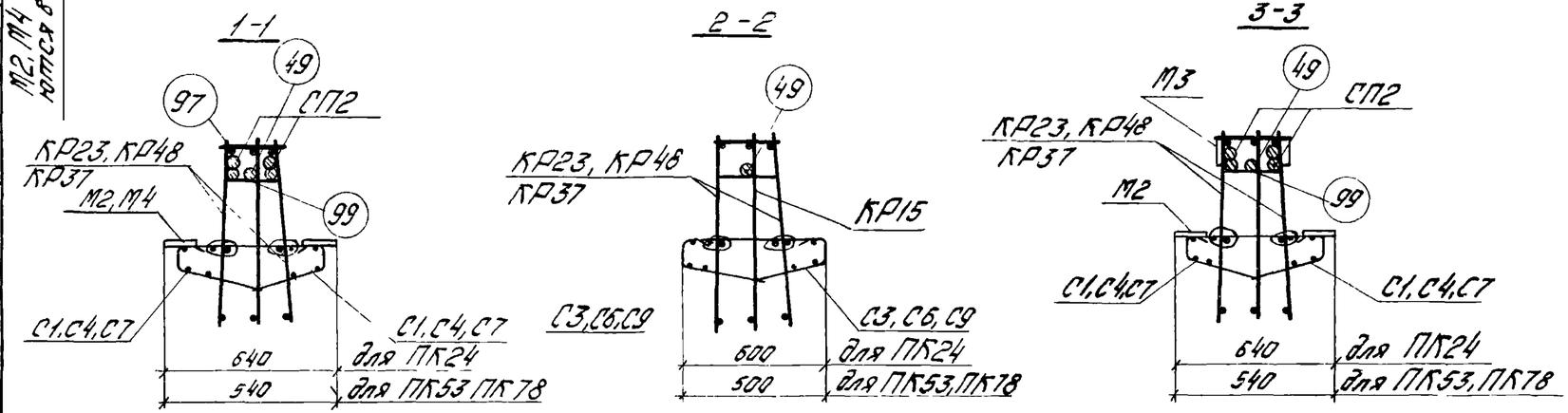

Спецификация марок арматурных изделий и закладных деталей на один пространственный каркас

Марка пространст. каркаса	Марка изделия	Кол. шт.	Вып.9 № листа
ПК24	КР15	1	3
	КР23	2	6
	С1	4	21
	С3	4	
	СП2	4	25
	М2	16	27
	49	1	32
	97	66	32
	99	10	30
	М3	6	26
	Вес ПК24 - 679,8		

Марка простран. каркаса	Марка изделия	Кол. шт.	Вып.9 № листа
ПК53	КР15	1	3
	КР37	2	9
	С4	4	22
	С6	4	
	СП2	4	25
	М2	16	27
	49	1	32
	97	66	32
	99	10	30
	М3	6	26
	Вес ПК53 - 678,6		

Марка пространст. каркаса	Марка изделия	Кол. шт.	Вып.9 № листа
ПК78	КР15	1	3
	КР48	2	12
	С7	4	22
	С9	4	
	СП2	4	25
	М4	8	27
	49	1	32
	97	66	32
	99	10	30
	М3	6	26
	Вес ПК78 - 661,4		

Примечания:

1. Позиция 49 на фасаде пространственного каркаса условно не показана.
2. Окончательную фиксацию закладных деталей, а также положения СП2 и поз. 49 производить на опалубке.
3. Размер 655 дан до рифов арматуры.
4. Пространственные каркасы должны собираться в стальных кондукторах. Порядок сборки указан в пояснительной записке.
5. Стержни позиций 97 приварить к продольным стержням плоских каркасов с помощью электросварочных клещей.
6. Сетки С1, С3, С4, С6, С7, С8, а также СП2 и поз. 49 привязать вязальной проволокой.

ТК 1976	Пространственные каркасы ПК24, ПК53, ПК78	1.420-6 Выпуск 8
		Лист 105

Разработана Гипрокина Козлова

Главный инженер проекта Ст. техник

ЦНИИПРОМЗДАНИЙ Москва

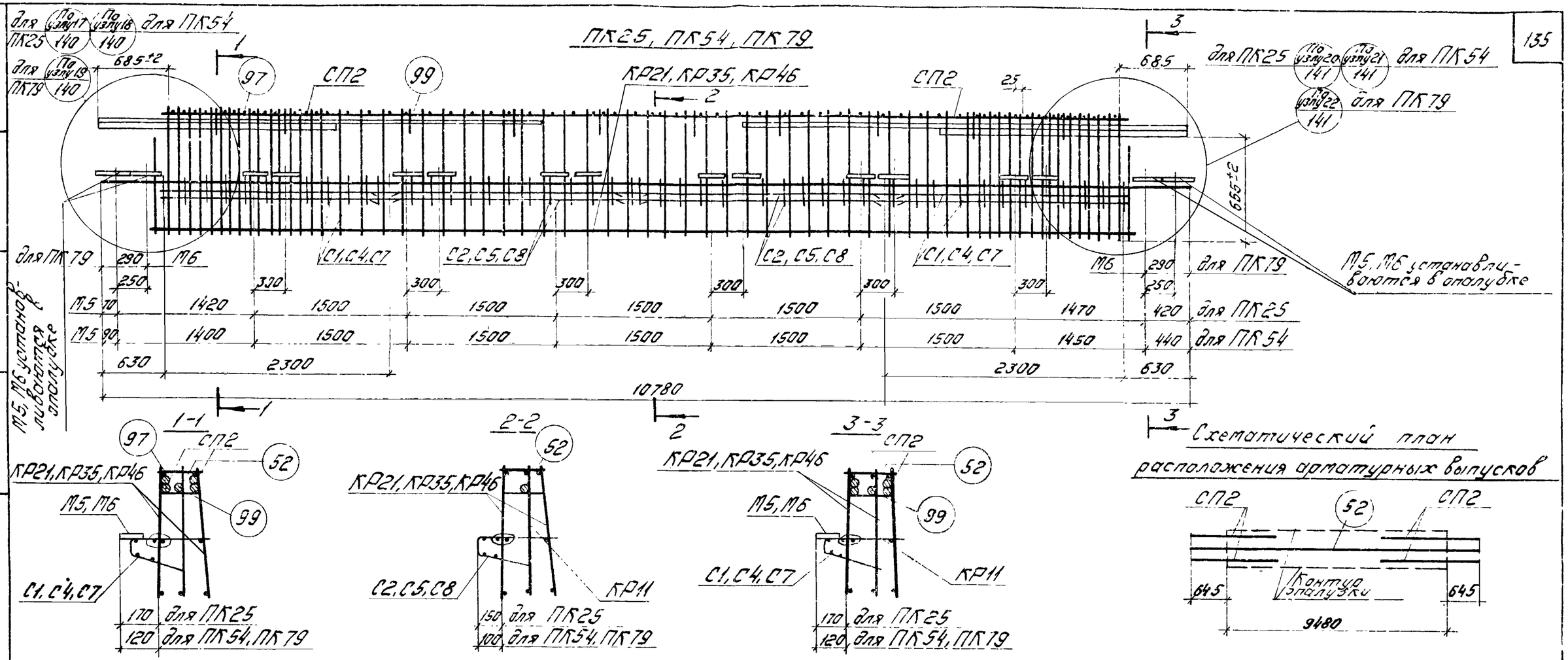

Схематический план расположения арматурных выпусков

Спецификация марок арматурных изделий и закладных деталей на один пространственный каркас

Марка простран. каркаса	Марка изделия	Кол. шт.	Вып.9 № листа
ПК25	КР11	1	3
	КР21	2	5
	С1	2	21
	С2	2	
	СП2	4	25
	М5	16	27
	52	1	32
	97	63	32
	99	10	30
	Вес ПК25 - 641,0		

Марка простран. каркаса	Марка изделия	Кол. шт.	Вып.9 № листа
ПК54	КР11	1	3
	КР35	2	9
	С4	2	22
	С5	2	
	СП2	4	25
	М5	16	27
	52	1	32
	97	63	32
	99	10	30
	Вес ПК54 - 640,4		

Марка простран. каркаса	Марка изделия	Кол. шт.	Вып.9 № листа
ПК79	КР11	1	3
	КР46	2	11
	С7	2	22
	С8	2	
	СП2	4	25
	М6	2	27
	52	1	32
	97	63	32
	99	10	30
	Вес ПК79 - 593,0		

Примечания:

1. Позиция 52 на фасаде пространственного каркаса условно не показана.
2. Окончательную фиксацию закладных деталей, а также положения СП2 и поз. 52 производить на опалубке.
3. Размер 655 дан до рифов арматуры.
4. Пространственные каркасы должны собираться в стальных кондукторах. Порядок сборки указан в пояснительной записке.
5. Стержни позиции 97 приварить к продольным стержням плоских каркасов с помощью электросварочных клещей.
6. Сетки С1, С2, С4, С5, С7, С8, а также СП2 и поз. 52 привязать вязальной проволокой.

ТК 1976	Пространственные каркасы ПК25, ПК54, ПК79	1.420-6 Выпуск 8	
		Лист	106

Москва

ПК26, ПК55, ПК80

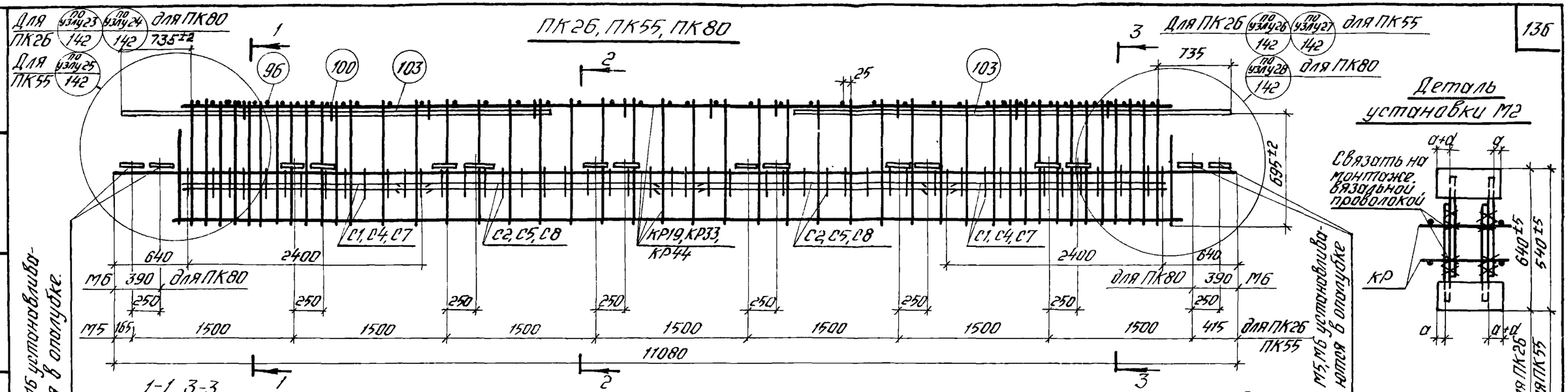

1-1, 3-3

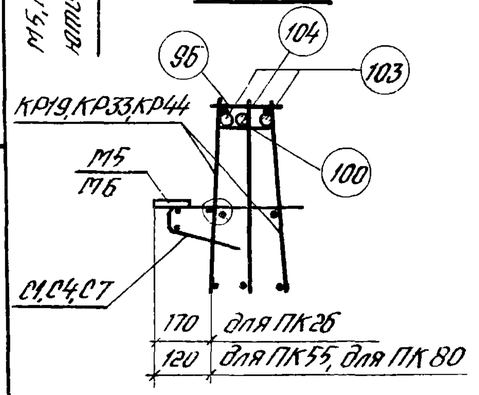

2-2

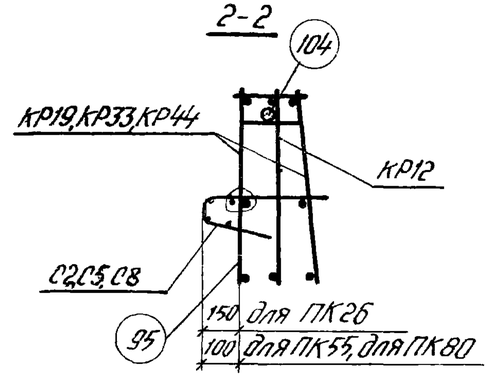

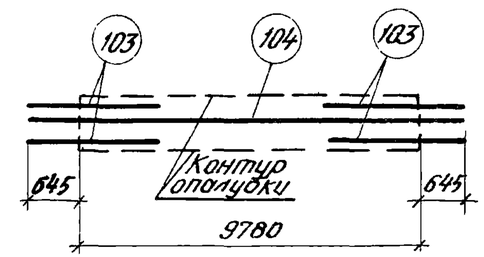

Спецификация марок арматурных изделий и закладных деталей на один пространственный каркас

Марка пространственного каркаса	Марка изделия	Кол. шт.	Вып.9 № листа
ПК26	KP12	1	3
	KP19	2	5
	C1	2	21
	C2	2	
	M5	16	27
	96	44	32
	100	10	30
	103	4	32
	104	1	32
	Вес ПК26 - 522,4		

Марка пространственного каркаса	Марка изделия	Кол. шт.	Вып.9 № листа
ПК55	KP12	1	3
	KP33	2	8
	C4	2	22
	C5	2	
	M5	16	27
	96	44	32
	100	10	30
	103	4	32
	104	1	32
	Вес ПК55 - 521,8		

Марка пространственного каркаса	Марка изделия	Кол. шт.	Вып.9 № листа
ПК80	KP12	1	3
	KP44	2	11
	C7	2	21
	C8	2	
	M6	2	27
	96	44	32
	100	10	30
	103	4	32
	104	1	32
	Вес ПК80 - 474,4		

Примечания:

1. Позиция 104 на фасаде пространственного каркаса условно не показана.
2. Окончательную фиксацию закладных деталей, а также положения поз 103, 104 производить на опалубке.
3. Размер 695 дан до рифов арматуры
4. Пространственные каркасы должны собираться в стальных кондукторах. Порядок сборки указан в пояснительной записке.
5. Стержни позиции 96 приварить к продольным стержням плоских каркасов с помощью электросварочных клещей.
6. Сетки C1, C2, C4, C5, C7, C8, а также поз. 103, 104 привязать вязальной проволокой.

ТК 1976	Пространственные каркасы ПК26, ПК55, ПК80.	1.420-6 Выпуск 8
		Лист 107

Ст. инженер Ревякина
Ст. техник Козлова

ЦНИИПРОМЗДАНИЙ Москва

ПК27, ПК56, ПК81

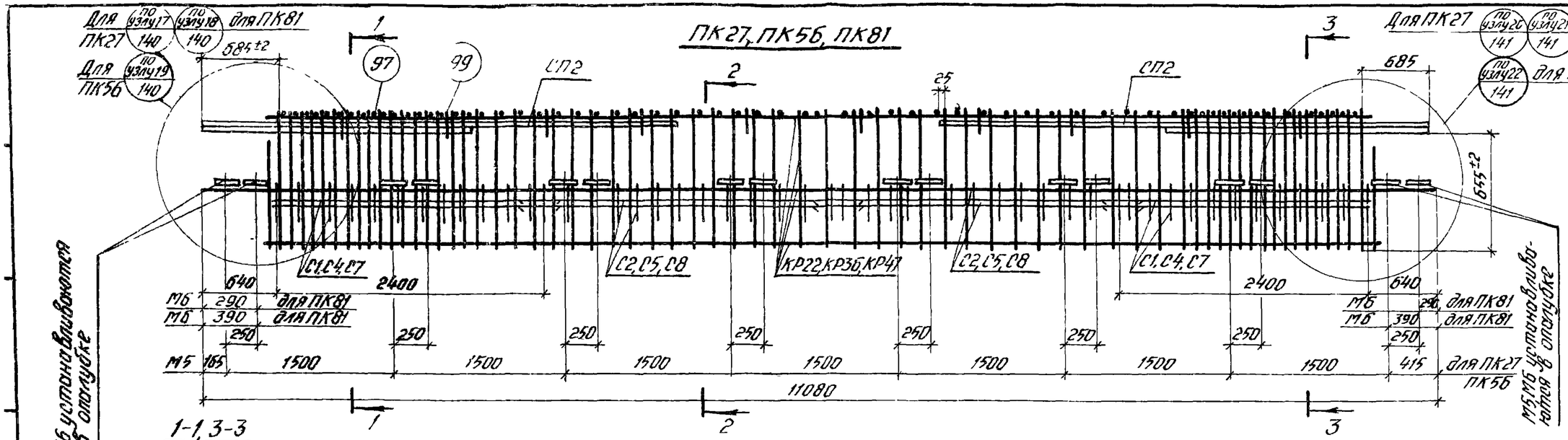

1-1, 3-3

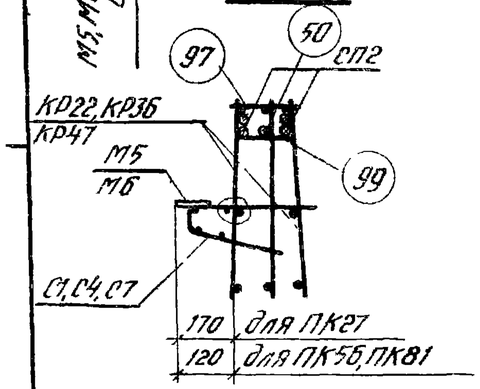

2-2

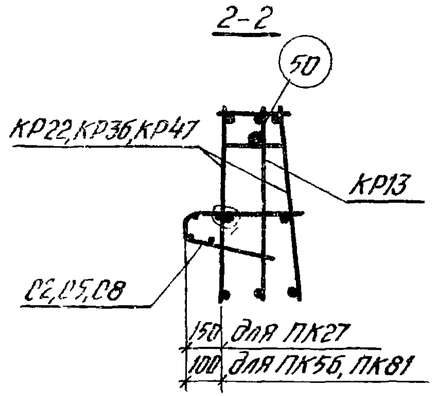

Схематический план расположения арматурных выпусков

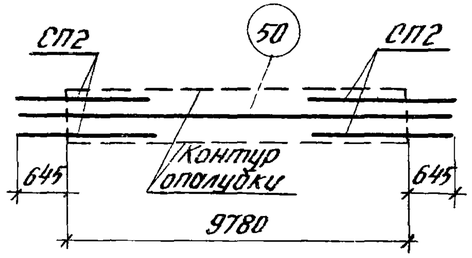

Спецификация марок арматурных изделий и закладных деталей на один пространственный каркас

Марка пространственного каркаса	Марка изделия	Кол. шт	Вып 9 № листа
ПК27	КР13	1	3
	КР22	2	6
	С1	2	21
	С2	2	
	СП2	4	25
	М5	16	27
	50	1	32
	97	66	32
	99	10	30
	Вес ПК27-650,5		

Марка пространственного каркаса	Марка изделия	Кол. шт	Вып 9 № листа
	КР13	1	3
	КР36	2	9
	С4	2	22
	С5	2	
	СП2	4	25
	М5	16	27
	50	1	32
	97	66	32
	99	10	30
	Вес ПК56-669,9		

Марка пространственного каркаса	Марка изделия	Кол. шт	Вып 9 № листа
ПК81	КР13	1	3
	КР47	2	12
	С7	2	22
	С8	2	
	СП2	4	25
	М6	4	27
	50	1	32
	97	66	32
	99	10	30
	Вес ПК81-606,1		

Примечания:

1. Позиция 50 на фасаде пространственного каркаса условно не показана.
2. Окончательную фиксацию закладных деталей, а также положения СП2 и поз 50 производить на опалубке.
3. Размер 655 дан до рифов арматуры.
4. Пространственные каркасы должны собираться в стальных кондукторах. Порядок сборки указан в пояснительной записке.
5. Стержни позиции 97 приварить к продольным стержням плоских каркасов с помощью электросварочных клещей.
6. Сетки С1, С2, С4, С5, С7, С8, а также СП2 и поз 50 привязать вязальной проволокой.

ТК 1976	Пространственные каркасы ПК27, ПК56, ПК81	1420-6 Выпуск 8
		Лист 108

Москва

ПК28, ПК57, ПК82

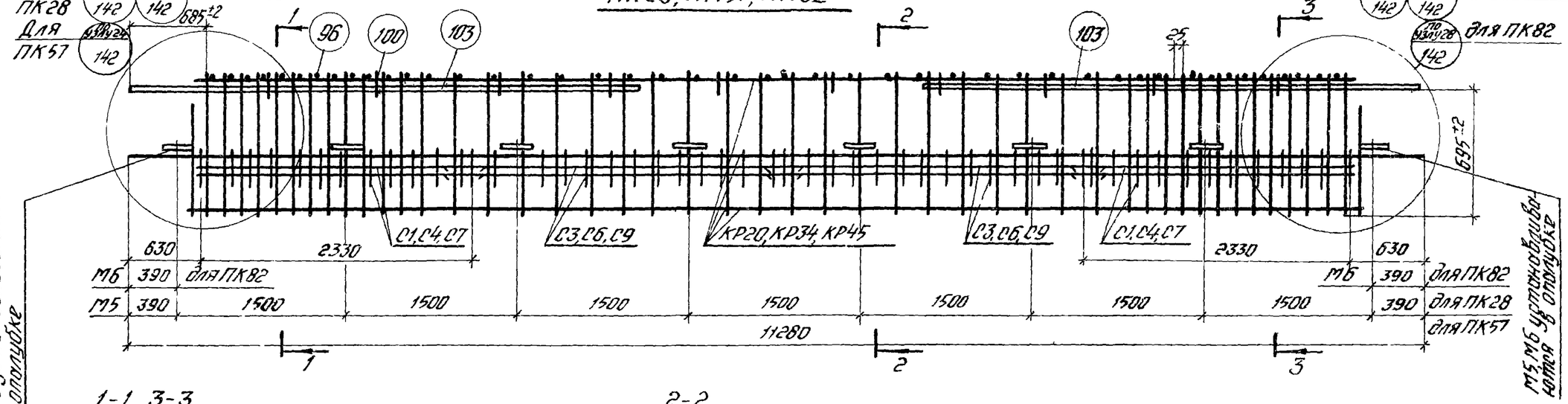

1-1, 3-3

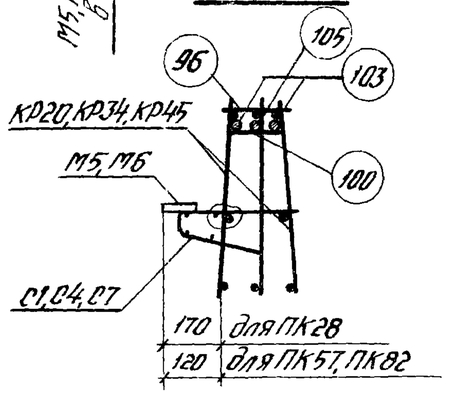

2-2

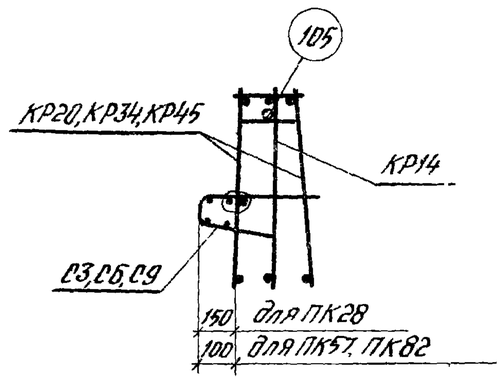

Схематический план расположения арматурных выпусков

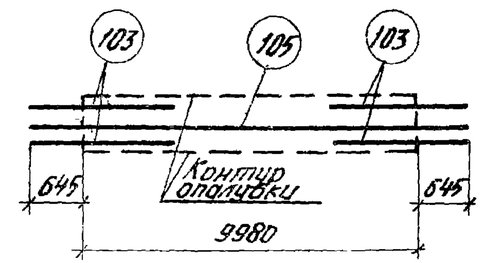

Спецификация марок арматурных изделий и закладных деталей на один пространственный каркас

Марка пространственного каркаса	Марка изделия	Кол. шт.	Выпуск № листа
ПК28	КР14	1	3
	КР20	2	5
	С1	2	21
	С3	2	
	М5	8	27
	96	46	32
	100	10	30
	103	4	32
	105	1	
	Вес ПК28 - 499,7		

Марка пространственного каркаса	Марка изделия	Кол. шт.	Выпуск № листа
ПК57	КР14	1	3
	КР34	2	9
	С4	2	22
	С6	2	
	М5	8	27
	96	46	32
	100	10	30
	103	4	32
	105	1	
	Вес ПК57 - 490,1		

Марка пространственного каркаса	Марка изделия	Кол. шт.	Выпуск № листа
ПК82	КР14	1	3
	КР45	2	11
	С7	2	22
	С9	2	
	М6	2	27
	96	46	32
	100	10	30
	103	4	32
	105	1	
	Вес ПК82 - 482,5		

Примечания:

1. Позиция 105 на фасаде пространственного каркаса условно не показана.
2. Окончательную фиксацию закладных деталей, а также положения поз. 103, 105 производить на опалубке.
3. Размер 695 дан до рифов арматуры.
4. Пространственные каркасы должны собираться в стальных кондукторах. Порядок сборки указан в пояснительной записке.
5. Стержни позиции 96 приварить к продольным стержням плоских каркасов с помощью электросварочных клещей.
6. Сетки С1, С3, С4, С6, С7, С9, а также поз. 103, 105 связать вязальной проволокой.

ТК 1976	Пространственные каркасы ПК28, ПК57, ПК82.	1.420-6 Выпуск 8	
		Лист	109

ЦНИИПромзданий Москва

Гапеенков, Дебякина, Козлова, Ст. инженер, Ст. техник, Рук. группы, Гл. инж. пр.

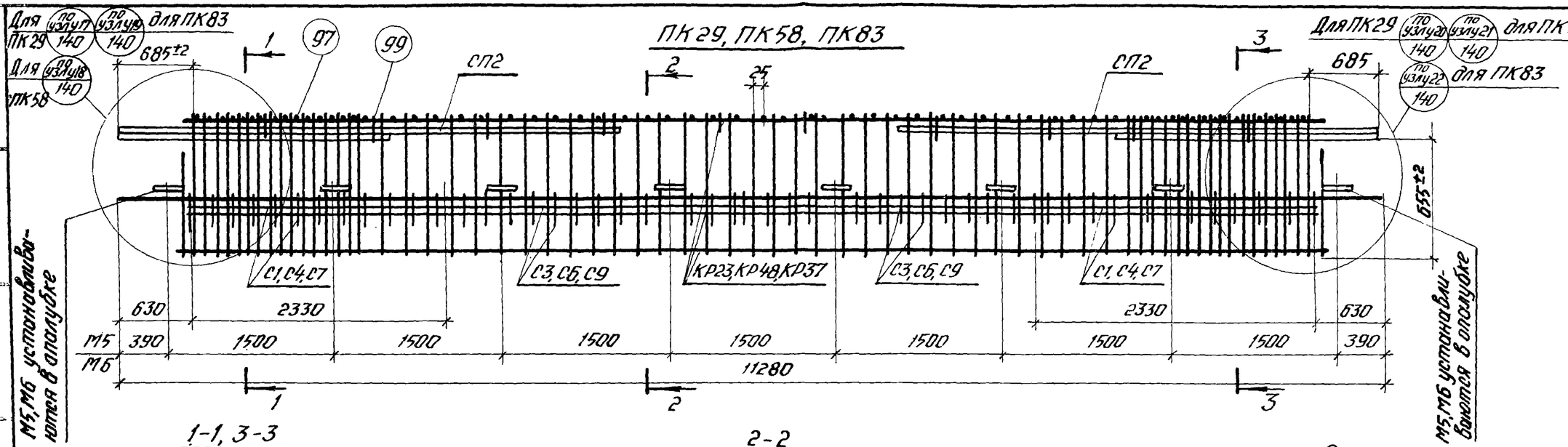

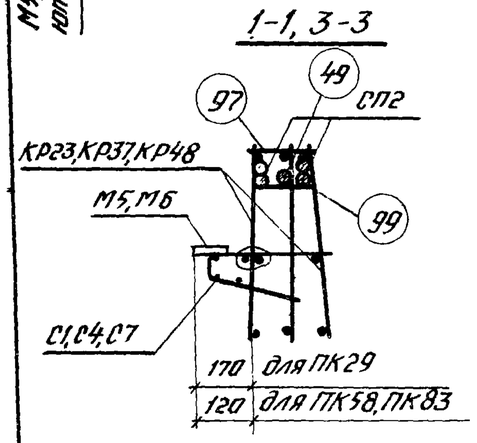

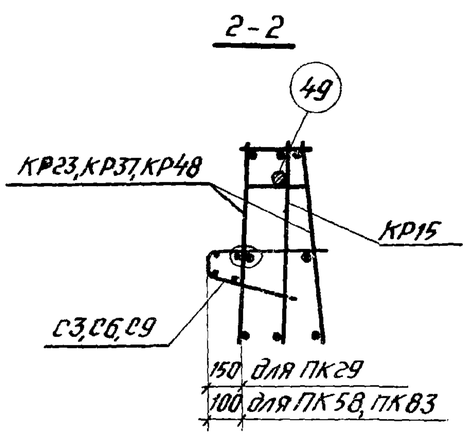

Схематический план расположения арматурных выпусков

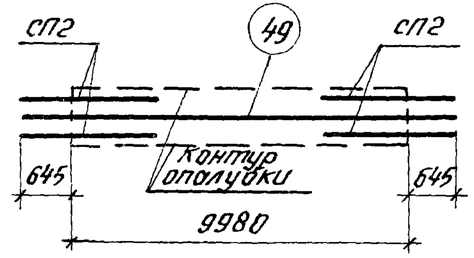

Спецификация марок арматурных изделий и закладных деталей на один пространственный каркас

Марка пространственного каркаса	Марка изделия	Кол. шт.	Вып.9 № листа
ПК29	КР15	1	3
	КР23	2	6
	С1	2	21
	С3	2	
	СП2	4	25
	М5	8	27
	49	1	32
	97	66	32
	99	10	30
	Вес ПК29 - 625,0		

Марка пространственного каркаса	Марка изделия	Кол. шт.	Вып.9 № листа
ПК58	КР15	1	3
	КР37	2	9
	С4	2	22
	С6	2	
	СП2	4	25
	М5	8	27
	49	1	32
	97	66	32
	99	10	30
	Вес ПК58 - 624,4		

Марка пространственного каркаса	Марка изделия	Кол. шт.	Вып.9 № листа
ПК83	КР15	1	3
	КР48	2	
	С7	2	22
	С9	2	
	СП2	4	25
	М6	2	27
	49	1	32
	97	66	32
	99	10	30
	Вес ПК83 - 607,8		

Примечания:

1. Позиция 49 на фасаде пространственного каркаса условно не показана.
2. Окончательную фиксацию закладных деталей, а также положения СП2 и поз. 49 производить на опалубке.
3. Размер 655 дан до рифов арматуры.
4. Пространственные каркасы должны собираться в стальных кондукторах. Порядок сборки указан в пояснительной записке.
5. **Стержни позиции 97** приварить к продольным стержням плоских каркасов с помощью электросварочных клещей.
6. Сетки С1, С3, С4, С6, С7, С9, а также СП2 и поз. 49 привязать вязальной проволокой.

ТК 1976	Пространственные каркасы ПК29, ПК58, ПК83.	1.420-6 Выпуск 8
		Лист 110

Москва

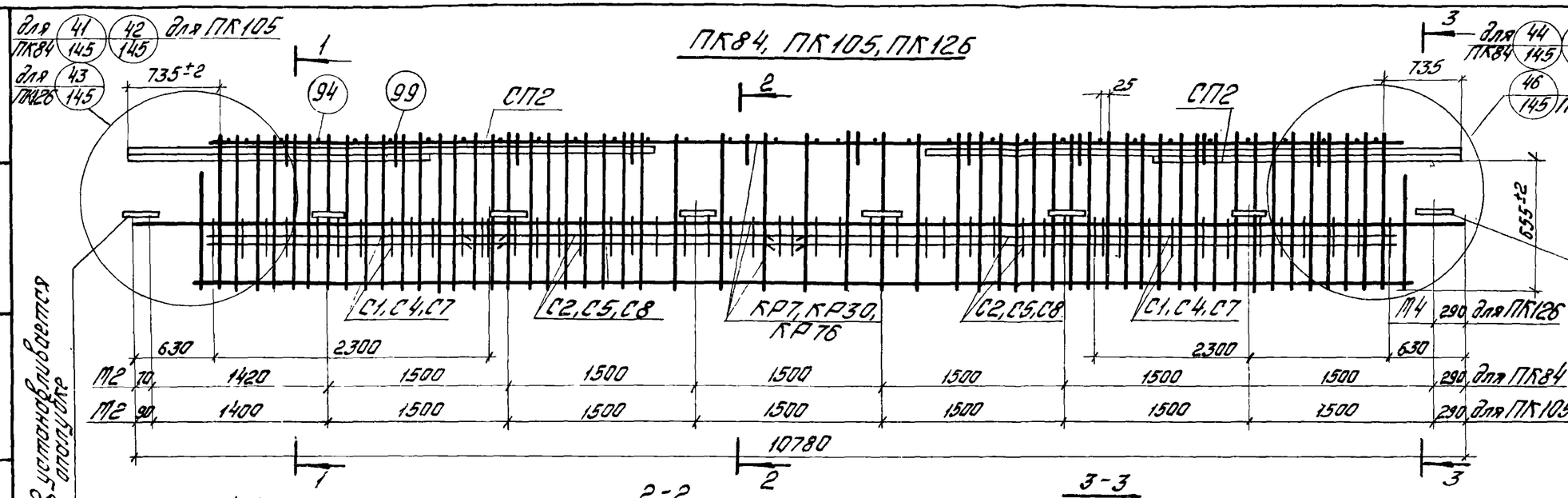

Деталь установки М2

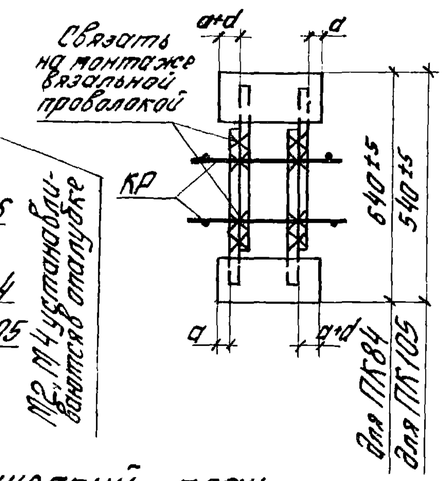

Схематический план расположения арматурных выпусков

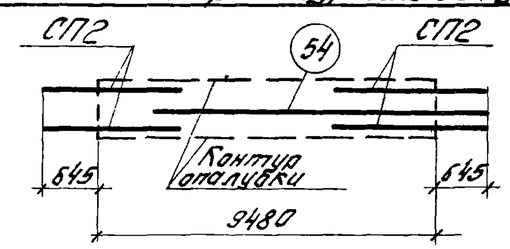

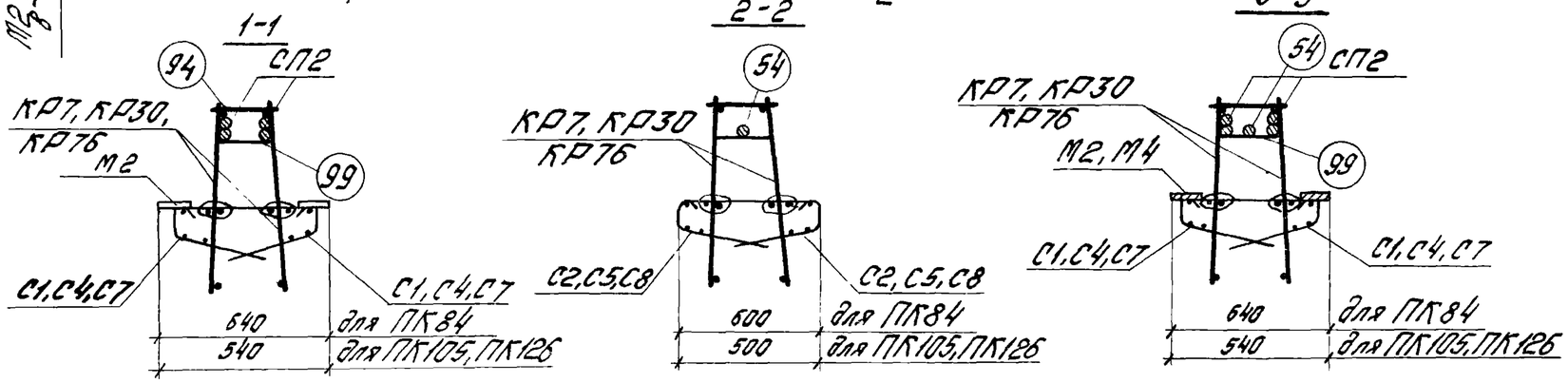

Спецификация марок арматурных изделий и закладных деталей на один пространственный каркас

Марка простран. каркаса	Марка изделия	Кол. шт.	Вып.9 № листа
ПК84	КР7	2	2
	С1	4	21
	С2	4	
	СП2	4	25
	М2	16	27
	54	1	32
	94	33	
	99	10	30
	Вес ПК84 - 529,3		

Марка простран. каркаса	Марка изделия	Кол. шт.	Вып.9 № листа
ПК105	КР30	2	7
	С4	4	22
	С5	4	
	СП2	4	25
	М2	16	27
	54	1	32
	94	33	
	99	10	30
	Вес ПК105 - 528,1		

Марка простран. каркаса	Марка изделия	Кол. шт.	Вып.9 № листа
ПК126	КР76	2	19
	С7	4	22
	С8	4	
	СП2	4	25
	М4	1	27
	54	1	32
	94	33	
	99	10	30
	Вес ПК126 - 492,6		

Примечания:

1. Позиция 54 на фасаде пространственного каркаса условно не показана.
2. Окончательную фиксацию закладных деталей, а также положения СП2 и поз. 54 производить на опалубке.
3. Размер 655 дан до рифов арматуры.
4. Пространственные каркасы должны собираться в стальных кондукторах. Порядок сборки указан в пояснительной записке.
5. Стержни позиции 94 приварить к продольным стержням плоских каркасов с помощью электросварочных клещей.
6. Сетки С1, С2, С4, С5, С7, С8, а также СП2 и поз. 54 привязать вязальной проволокой.

ТК 1976	Пространственные каркасы ПК84, ПК105, ПК126	1.420-6 Выпуск 8	
		Лист	111

Гл. инж. группы Сергеенко
Ст. инженер Богомолова
Ст. техник Козлова

ЦНИИПромзданий Москва

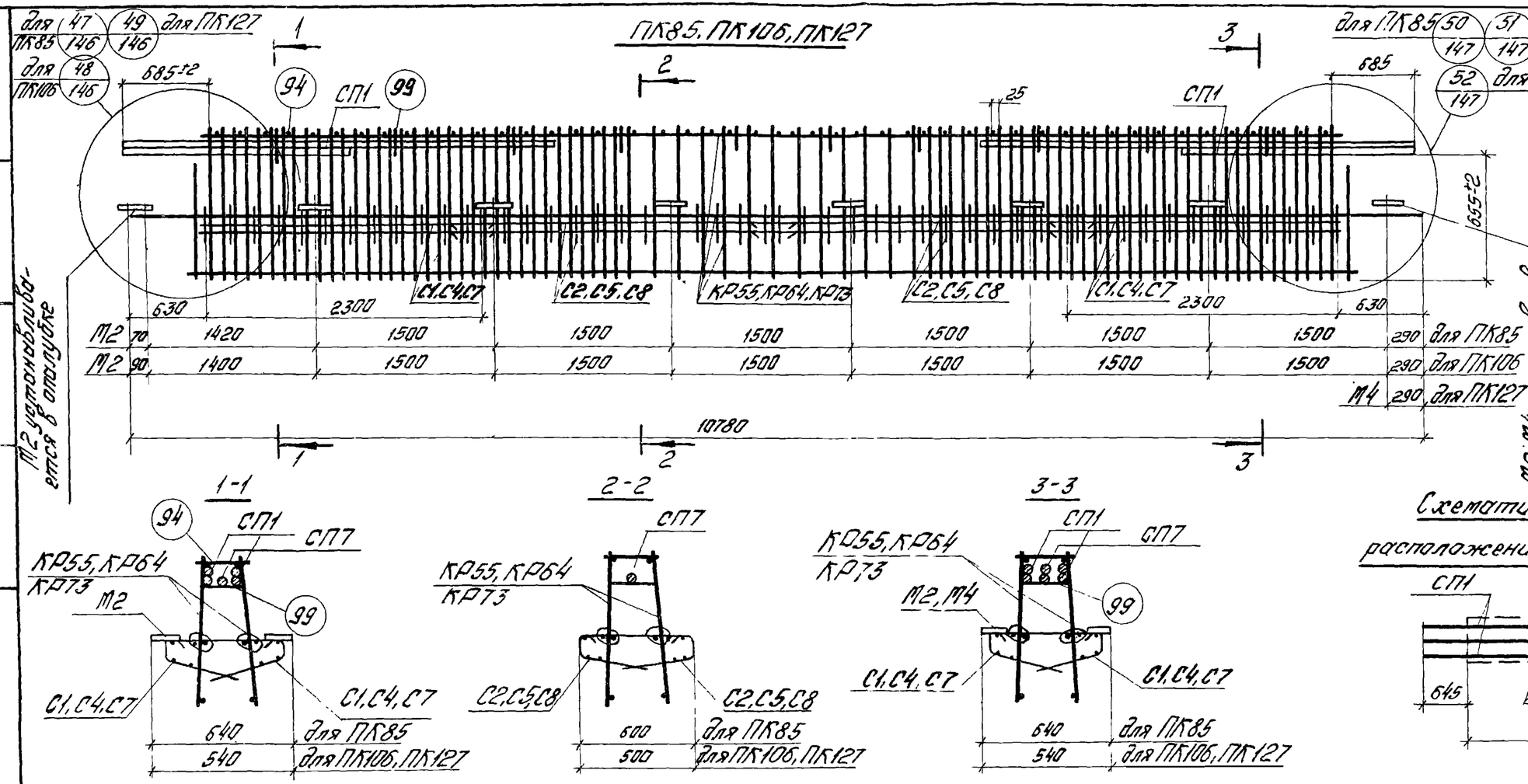

Деталь установки М2

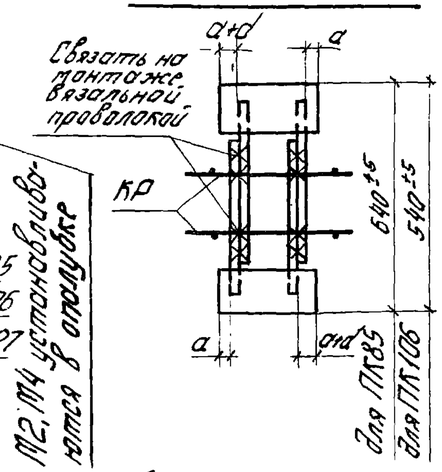

Схематический план расположения арматурных выпусков

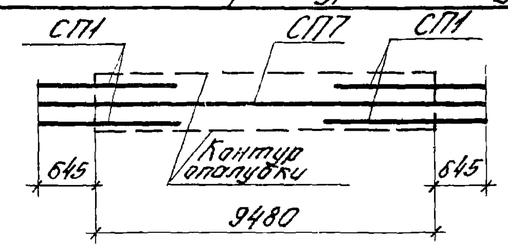

Спецификация марок арматурных изделий и закладных деталей на один пространственный каркас.

Марка простран. каркаса	Марка изделия	Кол. шт.	Вып.9 № листа
ПК85	КР55	2	14
	С1	4	21
	С2	4	
	СП1	4	25
	СП7	1	
	М2	16	27
	94	49	32
	99	10	30
	Вес ПК85 - 612,0		

Марка простран. каркаса	Марка изделия	Кол. шт.	Вып.9 № листа
ПК106	КР64	2	16
	С4	4	22
	С5	4	
	СП1	4	25
	СП7	1	
	М2	16	27
	94	49	32
	99	10	30
	Вес ПК106 - 610,8		

Марка простран. каркаса	Марка изделия	Кол. шт.	Вып.9 № листа
ПК127	КР73	2	18
	С7	4	22
	С8	4	
	СП1	4	25
	СП7	1	
	М4	1	27
	94	49	32
	99	10	30
	Вес ПК127 - 575,3		

Примечания:

1. Позиция СП7 на фасаде пространственного каркаса условно не показана.
2. Окончательную фиксацию закладных деталей, а также положения СП1 и СП7 производить на опалубке.
3. Размер 655 дан до рифов арматуры.
4. Пространственные каркасы должны собираться в стальных кондукторах. Порядок сборки указан в пояснительной записке.
5. Стержни позиции 94 приварить к продольным стержням плоских каркасов с помощью электросварочных клещей.
6. Сетки С1, С2, С4, С5, С7, С8, а также СП1 и СП7 привязать вязальной проволокой.
7. Указания по изготовлению пространственных каркасов ПК85лев, ПК85пр, ПК106лев, ПК106пр, ПК127лев, ПК127пр. см. на листах 134, 135

ТК 1976	Пространственные каркасы ПК85, ПК106, ПК127 ПК85лев, ПК85пр, ПК106лев, ПК106пр, ПК127лев, ПК127пр.	1.420-6 Выпуск 8	
		Лист	112

Ст. техник Козлова
Гипрокоммунстрой Москва

ПК86, ПК107, ПК128

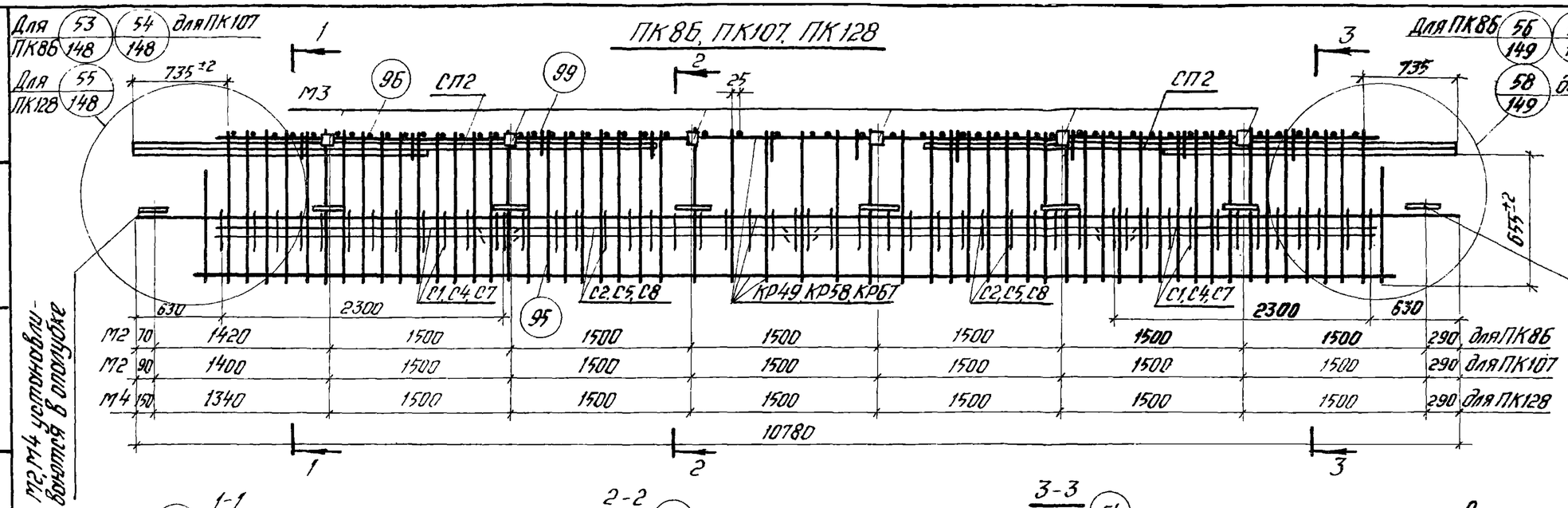

Деталь установки М2

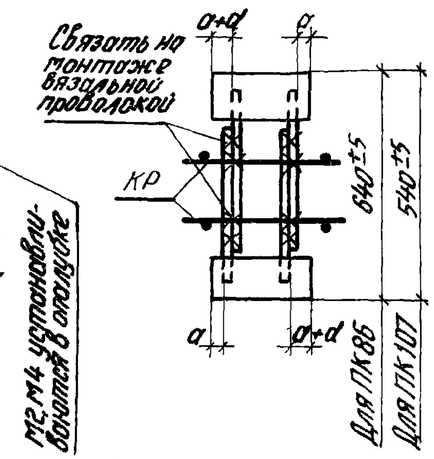

Схематический план расположения арматурных выпусков

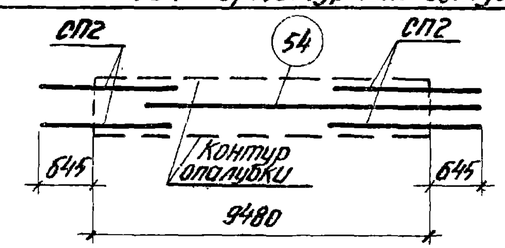

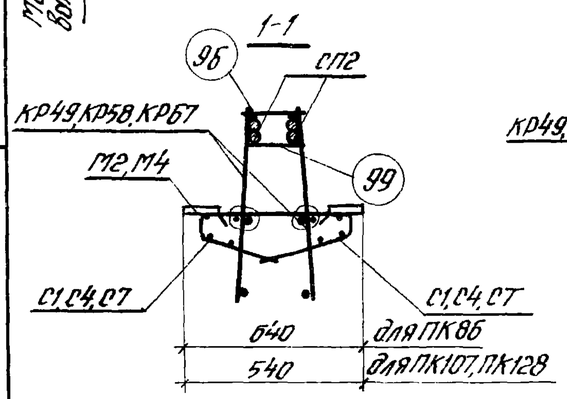

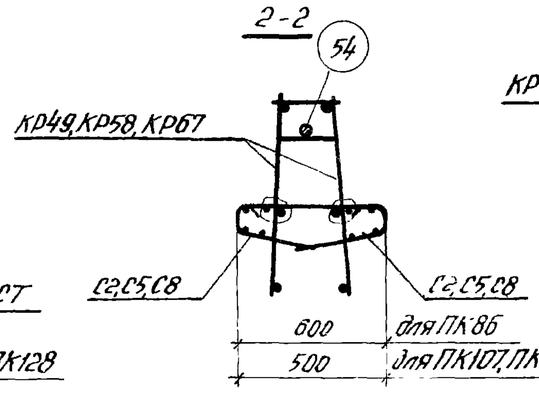

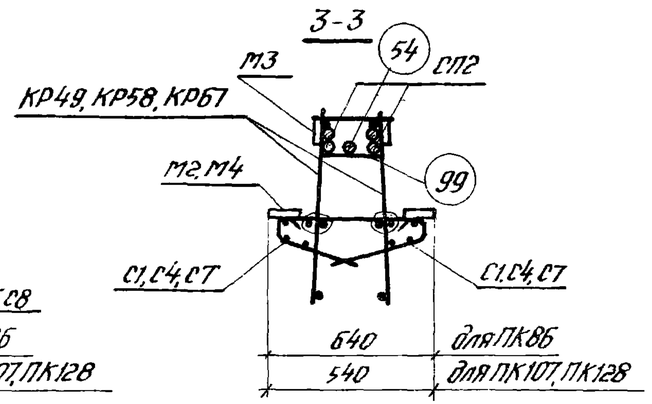

Спецификация марок арматурных изделий и закладных деталей на один пространственный каркас

Марка пространственного каркаса	Марка изделия	Кол. шт.	Вып.9 № листа
ПК86	КР49	2	12
	С1	4	21
	С2	4	
	СП2	4	25
	М2	16	27
	М3	6	26
	54	1	32
	96	56	32
	99	10	30
	Вес ПК86 - 510,5		

Марка пространственного каркаса	Марка изделия	Кол. шт.	Вып.9 № листа
ПК107	КР58	2	15
	С4	4	22
	С5	4	
	СП2	4	25
	М2	16	27
	М3	6	26
	54	1	32
	96	56	32
	99	10	30
	Вес ПК107 - 509,3		

Марка пространственного каркаса	Марка изделия	Кол. шт.	Вып.9 № листа
ПК128	КР67	2	17
	С7	4	22
	С8	4	
	СП2	4	25
	М3	6	26
	М4	8	27
	54	1	32
	96	56	32
	99	10	30
	Вес ПК128 - 491,3		

Примечания:

1. Позиция 54 на фасаде пространственного каркаса условно не показана.
2. Окончательную фиксацию закладных деталей, а также положения СП2 и поз. 54 производить на опалубке.
3. Размер 655 дан до рифов арматуры.
4. Пространственные каркасы должны собираться в стальных кондукторах. Порядок сборки указан в пояснительной записке.
5. Стержни позиции 96 приварить к продольным стержням плоских каркасов с помощью электросварочных клещей.
6. Сетки С1, С2, С4, С5, С7, С8, а также СП2 и поз. 54 привязать вязальной проволокой.

ТК 1976	Пространственные каркасы ПК86, ПК107, ПК128.	1.420-6 Выпуск 8
		Лист 113

ЦНИИПромзданий Москва

Богомолов | Козлов | Ст. инженер | Ст. техник

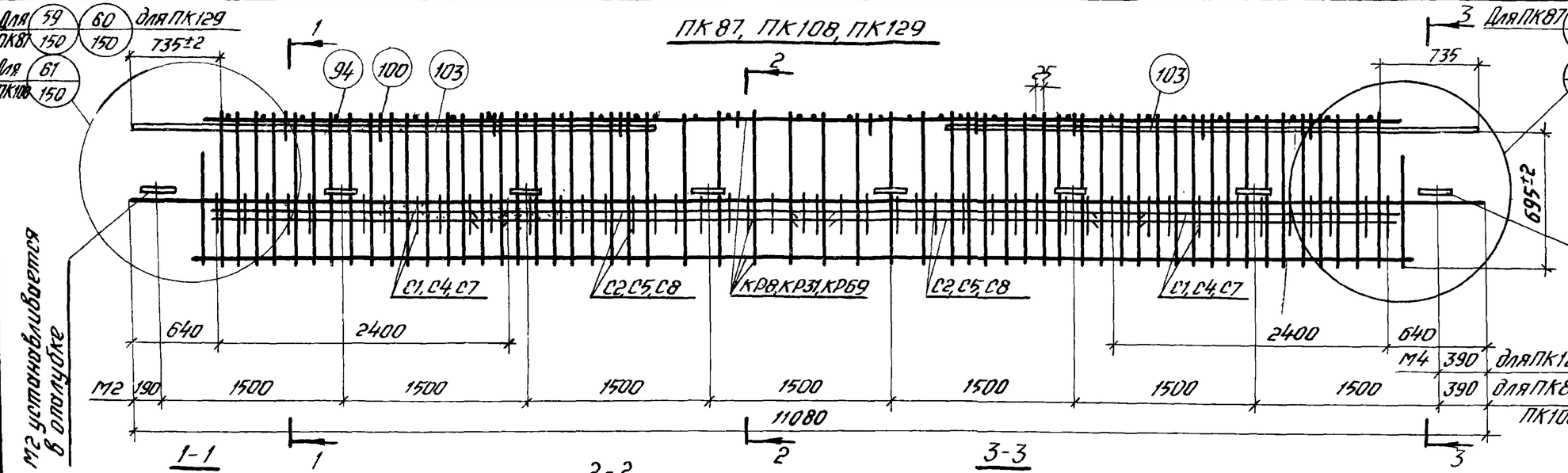

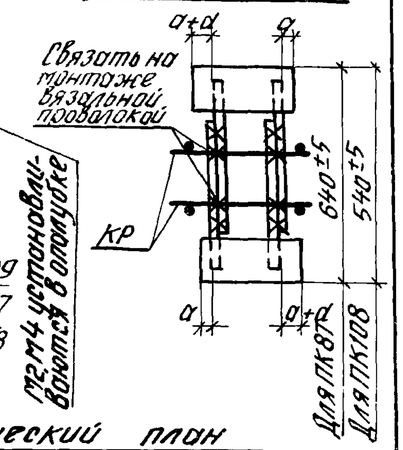

Схематический план расположения арматурных выпусков

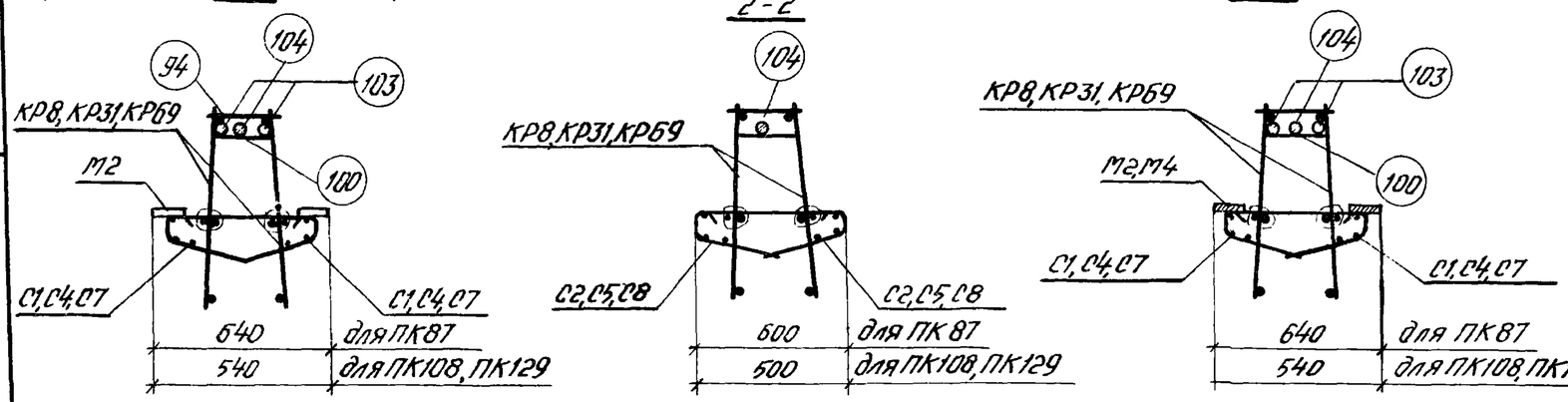

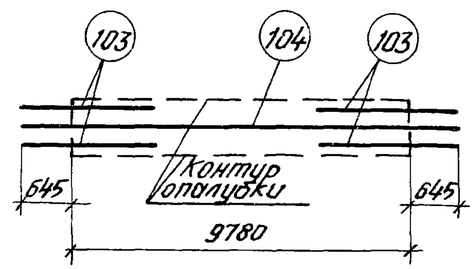

Спецификация марок арматурных изделий и закладных деталей на один пространственный каркас

Марка пространственного каркаса	Марка изделия	Кол. шт.	Вып.9 № листа
ПК87	КР8	2	2
	C1	4	21
	C2	4	
	М2	16	27
	94	34	32
	100	10	30
	103	4	32
	104	1	32
	Вес ПК87 - 539,3		

Марка пространственного каркаса	Марка изделия	Кол. шт.	Вып.9 № листа
ПК108	КР31	2	8
	C4	4	22
	C5	4	
	М2	16	27
	94	34	32
	100	10	30
	103	4	32
	104	1	32
	Вес ПК108 - 538,1		

Марка пространственного каркаса	Марка изделия	Кол. шт.	Вып.9 № листа
ПК129	КР69	2	17
	C7	4	22
	C8	4	
	М4	1	27
	94	34	32
	100	10	30
	103	4	32
	104	1	32
	Вес ПК129 - 582,6		

Примечания:

1. Позиция 104 на фасаде пространственного каркаса условно не показана.
2. Окончательную фиксацию закладных деталей а также положения поз. 103, 104 производить на опалубке.
3. Размер 695 дан до рифов арматуры.
4. Пространственные каркасы должны собираться в стальных кондукторах. Порядок сборки указан в пояснительной записке.
5. Стержни позиции 94 приварить к продольным стержням плоских каркасов с помощью электросварочных клещей.
6. Сетки C1, C2, C4, C5, C7, C8, а также поз. 103, 104 привязать вязальной проволокой.
7. Указания по изготовлению пространственных каркасов ПК87 лев, ПК87 пр, ПК108 лев, ПК108 пр, ПК129 лев, ПК129 пр см. на листах 134, 135.

ТК 1976	Пространственные каркасы ПК87, ПК108, ПК129, ПК87 лев, ПК87 пр, ПК108 лев, ПК108 пр, ПК129 лев, ПК129 пр.	1.420-6 Выпуск 8	
		Лист	114

Москва

15527-02 63

ПК88, ПК109, ПК130

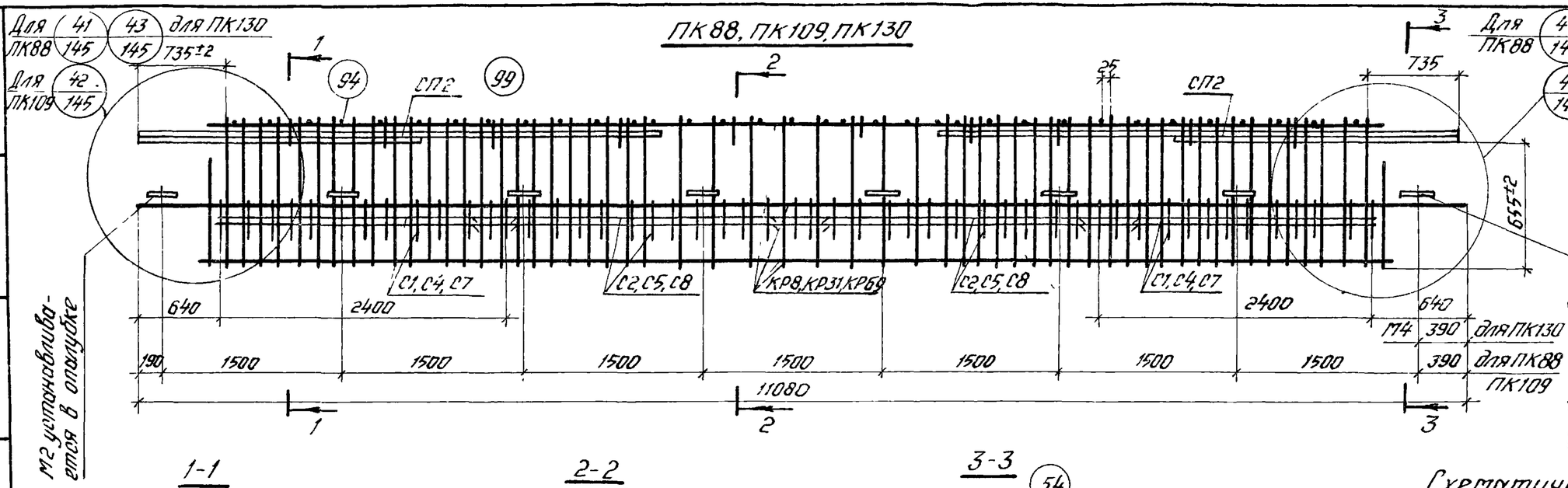

Деталь установки М2

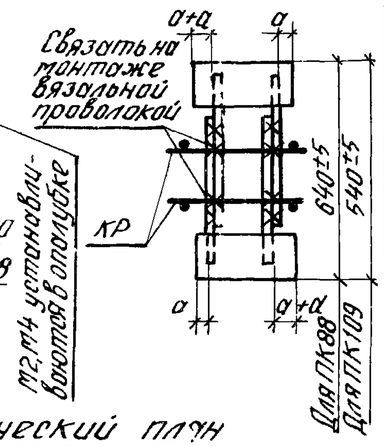

Схематический план расположения арматурных выпусков

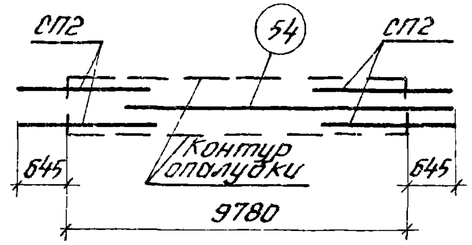

1-1

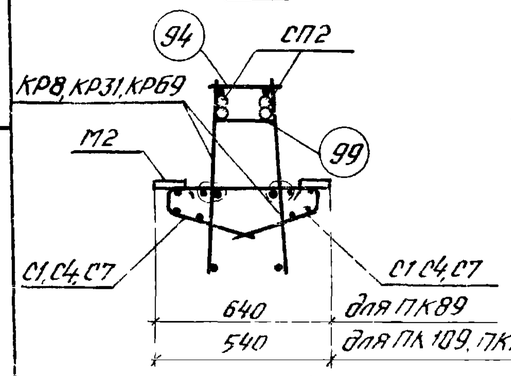

2-2

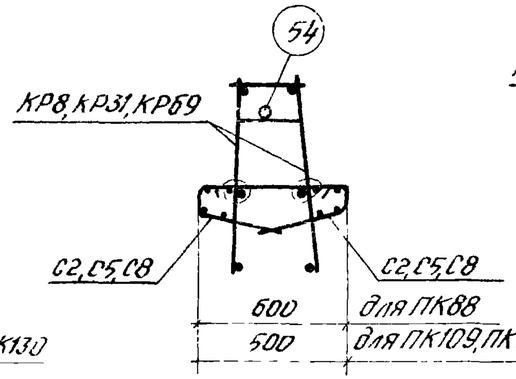

3-3

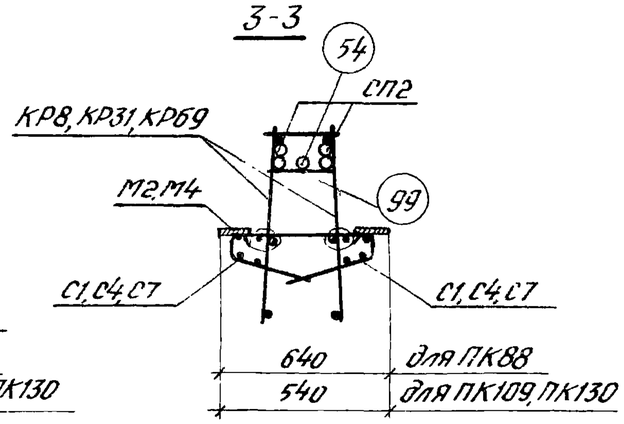

Спецификация марок арматурных изделий и закладных деталей на один пространственный каркас

Марка пространственного каркаса	Марка изделия	Кол шт	Вып 9 № листа
ПК88	КР8	2	2
	С1	4	21
	С2	4	
	СП2	4	25
	М2	16	27
	54	1	32
	94	34	
	99	10	30
	Вес ПК88 - 533,0		

Марка пространственного каркаса	Марка изделия	Кол шт	Вып 9 № листа
ПК109	КР31	2	8
	С4	4	22
	С5	4	
	СП2	4	25
	М2	16	27
	54	1	32
	94	34	
	99	10	30
	Вес ПК109 - 531,8		

Марка пространственного каркаса	Марка изделия	Кол шт.	Вып 9 № листа
ПК130	КР69	2	17
	С7	4	22
	С8	4	
	СП2	4	25
	М4	1	27
	54	1	32
	94	34	
	99	10	30
	Вес ПК130 - 496,3		

Примечания:

1. Позиция 54 на фасаде пространственного каркаса условно не показана.
2. Окончательную фиксацию закладных деталей, а также положения СП2 и поз 54 производить на опалубке.
3. Размер 655 дан до рифов арматуры.
4. Пространственные каркасы должны собираться в стальных кондукторах. Порядок сборки указан в пояснительной записке.
5. Стержни позиции 94 приварить к продольным стержням плоских каркасов с помощью электросварочных клещей.
6. Сетки С1, С2, С4, С5, С7, С8, а также СП2 и поз. 54 привязать вязальной проволокой.

ТК 1976	Пространственные каркасы ПК88, ПК109, ПК130.	1.420-6 Выпуск 8
		Лист 115

Разработ. ЦНИИПромзданий Москва
Рук. отд. Гинзбург
Гл. инженер Загоралова
Ст. инженер Козлова
Ст. техник

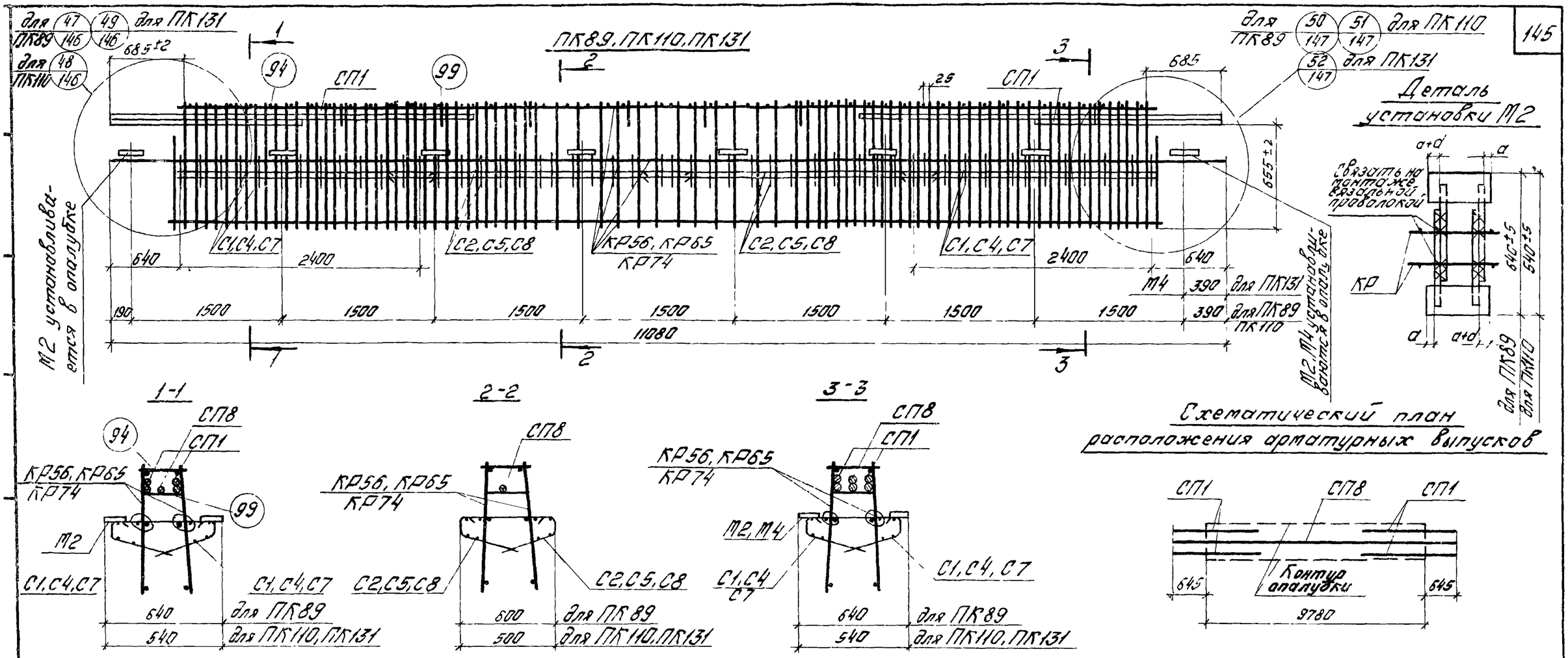

Деталь установки М2

Схематический план расположения арматурных выпусков

Спецификация марок арматурных изделий и закладных деталей на один пространственный каркас

Марка простран. каркаса	Марка изделия	Кол. шт	Вып.9 № листа
ПК89	КР56	2	14
	С1	4	21
	С2	4	
	СП1	4	25
	СП8	1	
	М2	16	27
	94	49	32
	99	10	30
	Вес ПК89 - 619,8		

Марка простран. каркаса	Марка изделия	Кол. шт.	Вып.9 № листа
ПК110	КР65	2	16
	С4	4	22
	С5	4	
	СП1	4	25
	СП8	1	
	М2	16	27
	94	49	32
	99	10	30
	Вес ПК110 - 618,6		

Марка простран. каркаса	Марка изделия	Кол. шт.	Вып.9 № листа
ПК131	КР74	2	19
	С7	4	22
	С8	4	
	СП1	4	25
	СП8	1	
	М4	1	27
	94	49	32
	99	10	30
	Вес ПК131 - 583,1		

Примечания:

1. Позиция СП8 на фасаде пространственного каркаса условно не показана.
2. Окончательную фиксацию закладных деталей, а также положения СП1, СП8 производить на опалубке
3. Размер 655 дан до рифов арматуры.
4. Пространственные каркасы должны собираться в стальных кондукторах.
   Порядок сборки указан в пояснительной записке.
5. Стержни позиции 94 приварить к продольным стержням плоских каркасов с помощью электросварочных клещей
6. Сетки С1, С3, С4, С5, С7, С8, а также СП1, СП8 привязать вязальной проволокой.
7. Указания по изготовлению пространственных каркасов ПК89лев, ПК89пр, ПК110лев, ПК110пр, ПК131лев, ПК131пр см лист 135.

ТК 1976	Пространственные каркасы ПК89, ПК110, ПК131, ПК89лев, ПК89пр, ПК110лев, ПК110пр, ПК131лев, ПК131пр	1420-6 Выпуск 8	
		Лист	116

Москва

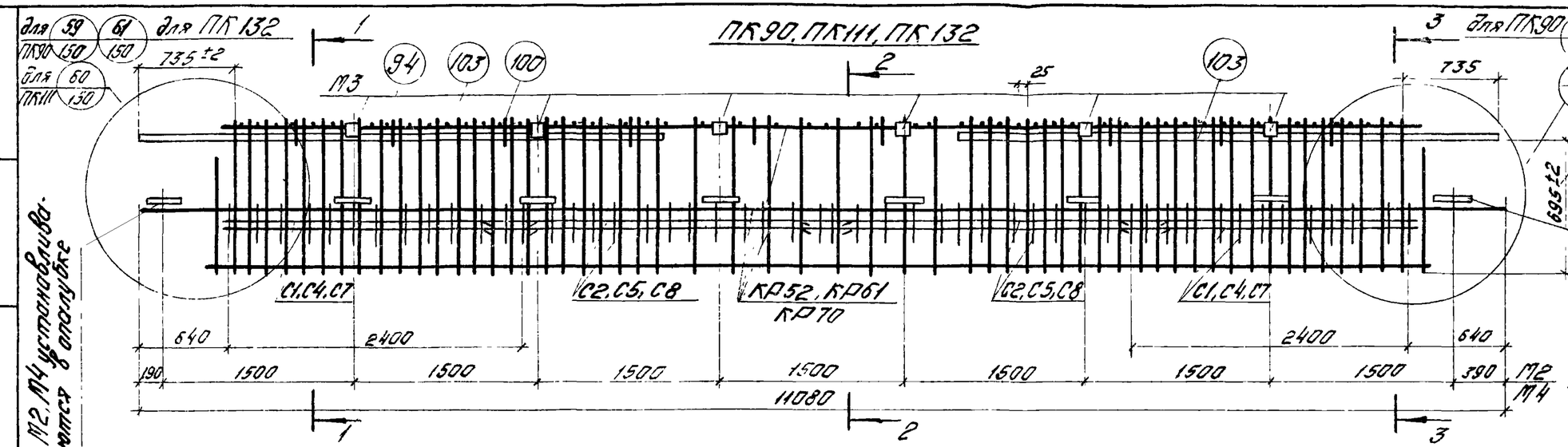

Деталь установки М2

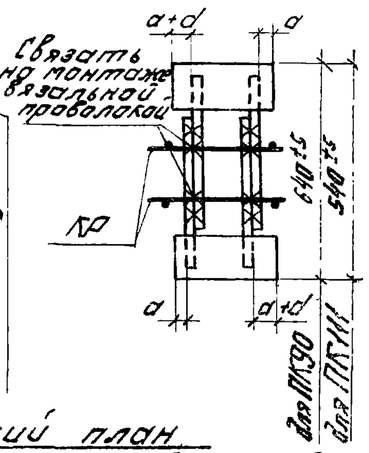

Схематический план расположения арматурных выпусков

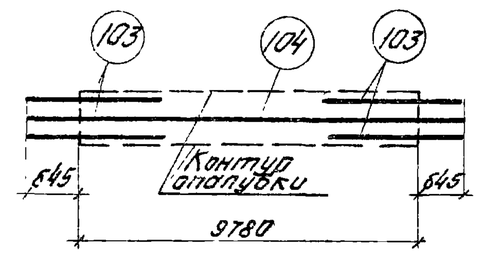

1-1, 3-3

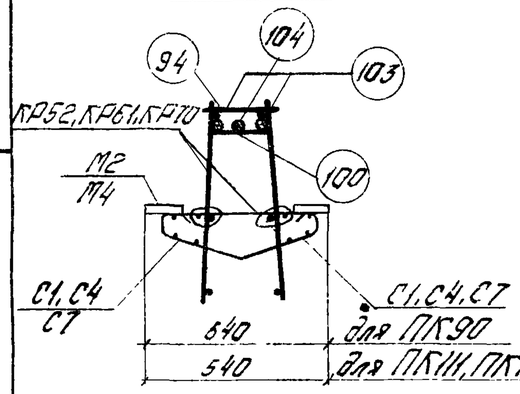

2-2

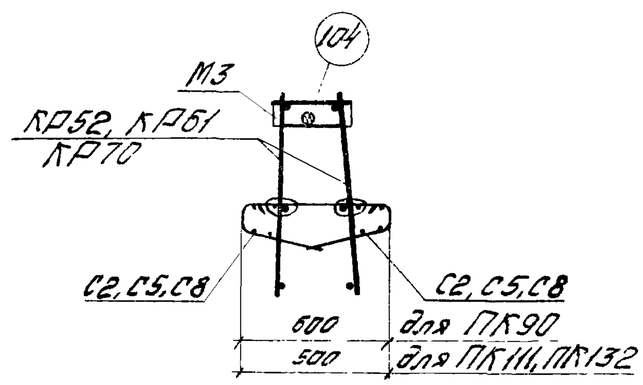

Спецификация марок арматурных изделий и закладных деталей на один пространственный каркас

Марка простран. каркаса	Марка изделия	Кол. шт.	Вып.9 № листа
ПК90	КР52	2	13
	С1	4	21
	С2	4	
	М2	16	27
	М3	6	26
	94	56	32
	100	10	30
	103	4	32
	104	1	
	Вес ПК90 - 477,0		

Марка простран. каркаса	Марка изделия	Кол. шт.	Вып.9 № листа
ПК111	КР61	2	15
	С4	4	22
	С5	4	
	М2	16	27
	М3	6	26
	94	56	32
	100	10	30
	103	4	32
	104	1	
	Вес ПК111 - 475,8		

Марка простран. каркаса	Марка изделия	Кол. шт.	Вып.9 № листа
ПК132	КР70	2	18
	С7	4	22
	С8	4	
	М3	6	26
	М4	8	27
	94	56	32
	100	10	30
	103	4	32
	104	1	
	Вес ПК132 - 457,8		

Примечания:

1. Позиция 104 на фасаде пространственного каркаса условно не показана.
2. Окончательную фиксацию закладных деталей, а также положения поз. 103, 104 производить на опалубке.
3. Размер 695 дан до рифов арматуры.
4. Пространственные каркасы должны собираться в стальных кондукторах.
   Порядок сборки указан в пояснительной записке.
5. Стержни позиции 94 приварить к продольным стержням плоских каркасов с помощью электросварочных клещей.
6. Сетки С1, С2, С4, С5, С7, С8, а также поз. 103, 104 привязать вязальной проволокой.

ТК 1976	Пространственные каркасы ПК90, ПК111, ПК132	1.420-6 Выпуск 8
		Лист 117

ЦНИИПромзданий Москва

Гл.инж.проекта Углеенков
Ст.инженер Богомолова
Ст.техник Козлова

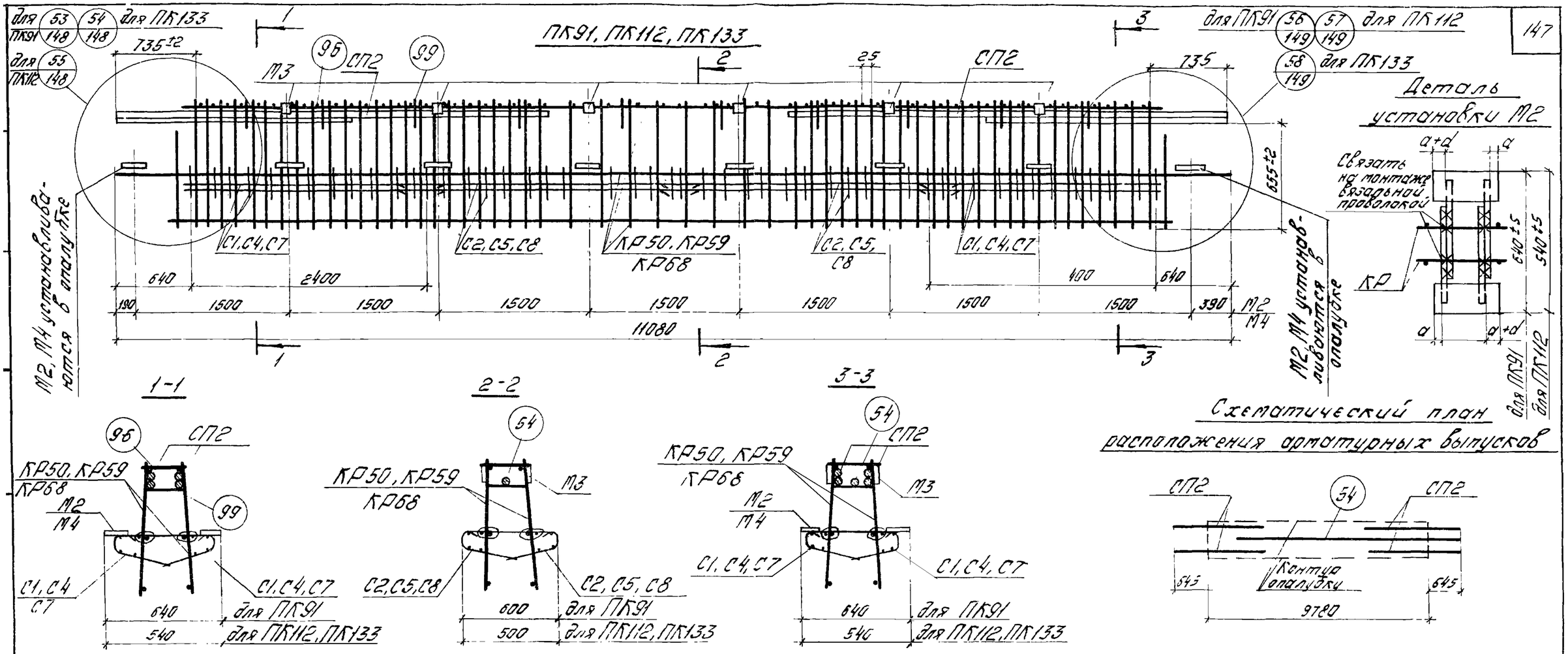

Схематический план расположения арматурных выпусков

Спецификация марок арматурных изделий и закладных деталей на один пространственный каркас.

Марка простран. каркаса	Марка изделия	Кол. шт.	Вып.9 № листа
ПК91	КР50	2	13
	С1	4	21
	С2	4	
	СП2	4	25
	М2	16	27
	М3	6	26
	54	1	32
	96	56	32
	99	10	30
	Вес ПК91 - 513,1		

Марка простран. каркаса	Марка изделия	Кол. шт.	Вып.9 № листа
ПК112	КР59	2	15
	С4	4	22
	С5	4	
	СП2	4	25
	М2	16	27
	М3	6	26
	54	1	32
	96	56	32
	99	10	30
	Вес ПК112 - 511,9		

Марка простран. каркаса	Марка изделия	Кол. шт.	Вып.9 № листа
ПК133	КР68	2	17
	С7	4	22
	С8	4	
	СП2	4	25
	М3	6	26
	М4	8	27
	54	1	32
	96	56	32
	99	10	30
	Вес ПК133 - 493,9		

Примечания:

1. Позиция 54 на фасаде пространственного каркаса условно не показана.
2. Окончательную фиксацию закладных деталей, а также положения СП2 и поз. 54 производить на опалубке.
3. Размер 655 дан до рифов арматуры.
4. Пространственные каркасы должны собираться в стальных кондукторах. Порядок сборки указан в пояснительной записке.
5. Стержни позиции 96 приварить к продольным стержням плоских каркасов с помощью электросварочных клещей.
6. Сетки С1, С2, С4, С5, С7, С8, а также СП2 и поз. 54 привязать вязальной проволокой.

ТК 1976	Пространственные каркасы ПК91, ПК112, ПК133	1.420-6 Выпуск 8
		Лист 116

ПК92, ПК113, ПК134

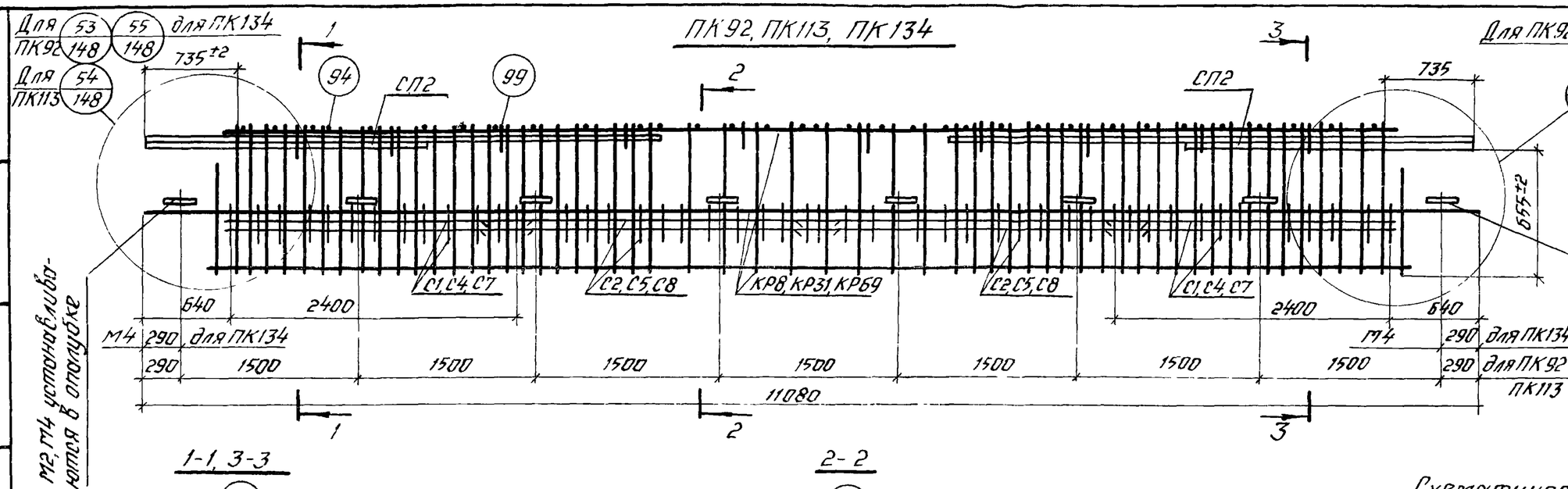

Деталь установки М2

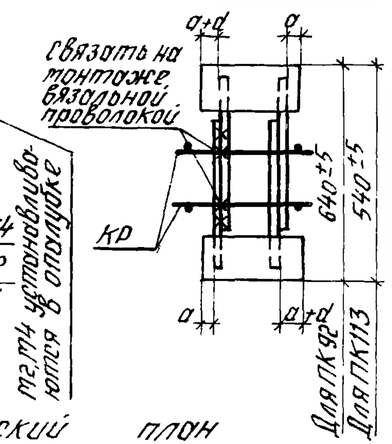

Схематический план расположения арматурных выпусков

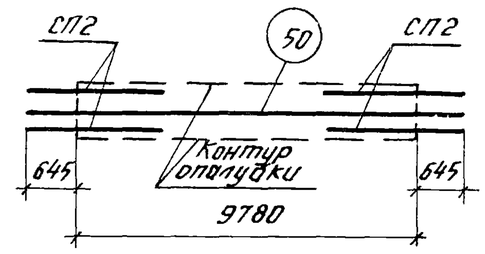

1-1, 3-3

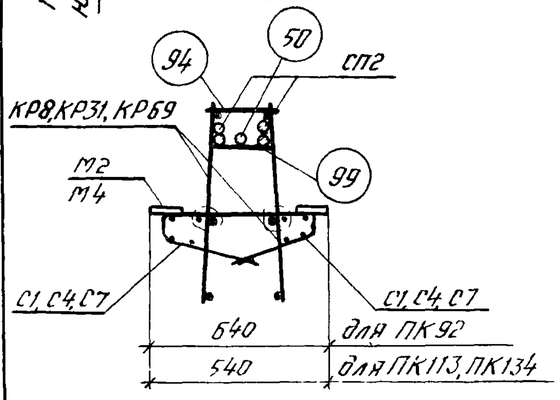

2-2

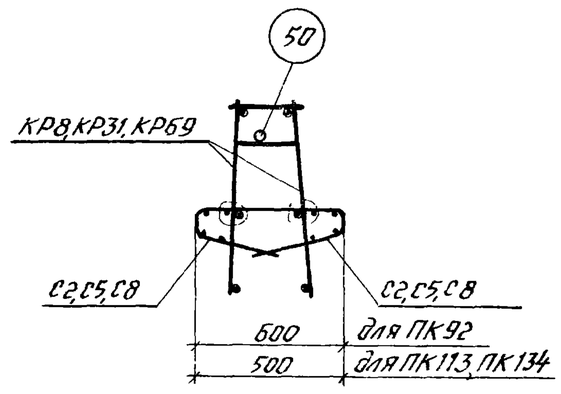

Спецификация марок арматурных изделий и закладных деталей на один пространственный каркас

Марка пространственного каркаса	Марка изделия	Кол. шт	Вып. 9 № листа
ПК92	КР8	2	2
	С1	4	21
	С2	4	
	СП2	4	25
	М2	16	27
	50	1	32
	94	34	
	99	10	30
	Вес ПК92-563,3		

Марка пространственного каркаса	Марка изделия	Кол. шт	Вып. 9 № листа
ПК113	КР31	2	8
	С4	4	22
	С5	4	
	СП2	4	25
	М2	16	27
	50	1	32
	94	34	
	99	10	30
	Вес ПК113-562,1		

Марка пространственного каркаса	Марка изделия	Кол. шт	Вып. 9 № листа
ПК134	КР69	2	17
	С7	4	22
	С8	4	
	СП2	4	25
	М4	2	27
	50	1	32
	94	34	
	99	10	30
	Вес ПК134-529,1		

Примечания:

1. Позиция 50 на фасаде пространственного каркаса условно не показана.
2. Окончательную фиксацию закладных деталей, а также положения СП2 и поз 50 производить на опалубке.
3. Размер 655 дан до рифов арматуры.
4. Пространственные каркасы должны собираться в стальных кондукторах. Порядок сборки указан в пояснительной записке.
5. Стержни позиции 94 приварить к продольным стержням плоских каркасов с помощью электросварочных клещей.
6. Сетки С1, С2, С4, С5, С7, С8, а также СП2 и поз 50 привязать вязальной проволокой.

ТК 1976	Пространственные каркасы ПК92, ПК113, ПК134	1.420-6 Выпуск 8
		Лист 119

ЦНИИПРОМЗДАНИЙ. Москва
Гл. инженер проекта Богомолова
Ст. инженер Козлова
Ст. техник

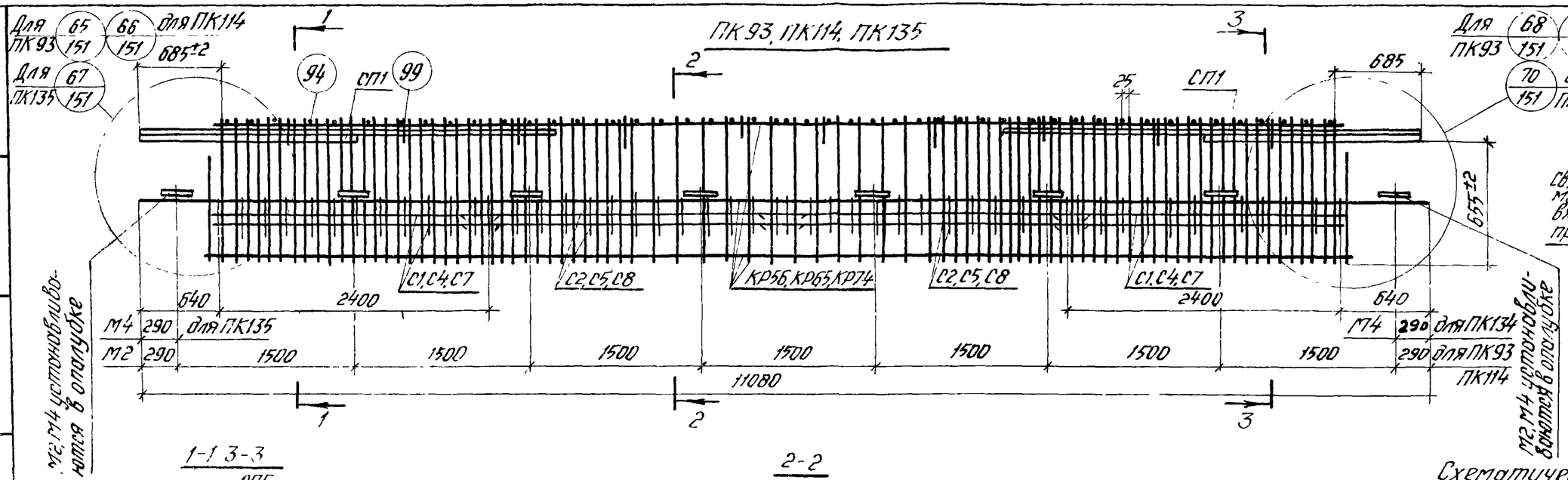

Деталь установки М2

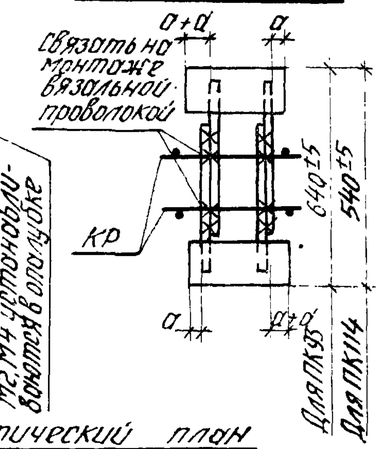

Схематический план расположения арматурных выпусков

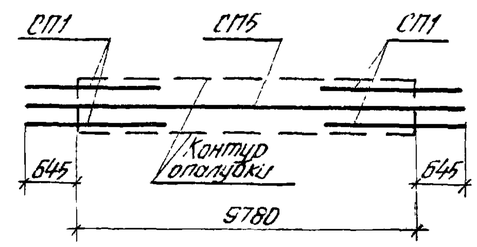

1-1, 3-3

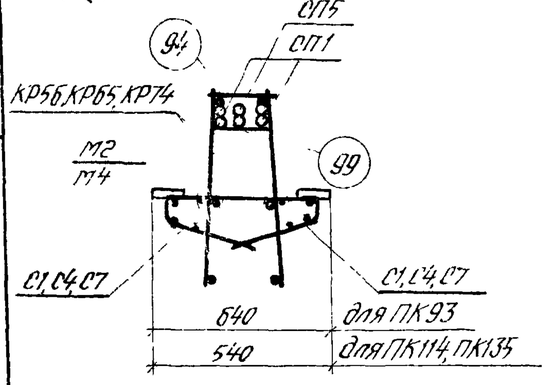

2-2

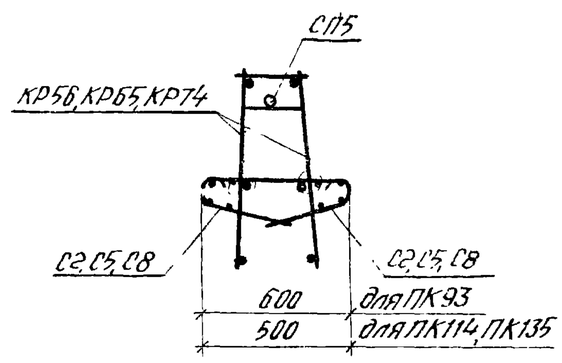

Спецификация марок арматурных изделий и закладных деталей на один пространственный каркас

Марка пространственного каркаса	Марка изделия	Кол. шт.	Вып.9 № листа
ПК93	КР56	2	14
	С1	4	21
	С2	4	
	СП1	4	25
	СП5	1	
	М2	16	27
	94	49	32
	99	10	30
	Вес ПК93 - 651,0		

Марка пространственного каркаса	Марка изделия	Кол. шт.	Вып.9 № листа
ПК114	КР65	2	16
	С4	4	22
	С5	4	
	СП1	4	25
	СП5	1	
	М2	16	27
	94	49	32
	99	10	30
	Вес ПК114 - 649,8		

Марка пространственного каркаса	Марка изделия	Кол. шт.	Вып.9 № листа
ПК135	КР74	2	19
	С7	4	22
	С8	4	
	СП1	4	25
	СП5	1	
	М4	2	27
	94	49	32
	99	10	30
	Вес ПК135 - 616,8		

Примечания:

1. Позиция СП5 на фасаде пространственного каркаса условно не показана
2. Окончательную фиксацию закладных деталей, а также положения СП1, СП5 производить на опалубке.
3. Размер 655 дан до рифов арматуры.
4. Пространственные каркасы должны собираться в стальных кондукторах. Порядок сборки указан в пояснительной записке.
5. Стержни позиции 94 приварить к продольным стержням плоских каркасов с помощью электросварочных клещей.
6. Сетки С1, С2, С4, С5, С7, С8, а также СП1 и СП5 привязать вязальной проволокой.

ТК 1976	Пространственные каркасы ПК 93, ПК 114, ПК 135.	1.420-6 Выпуск 8	
		Лист	120

Козлов | Ст. техник | Москва

15527-02 С9

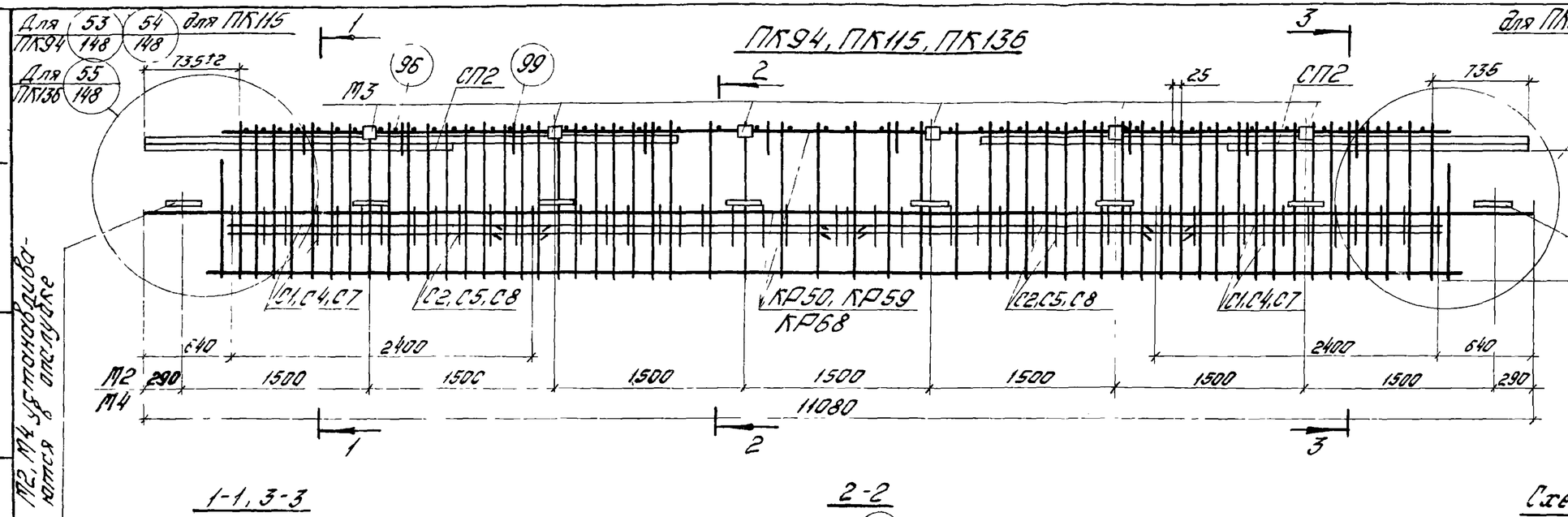

Деталь установки М2

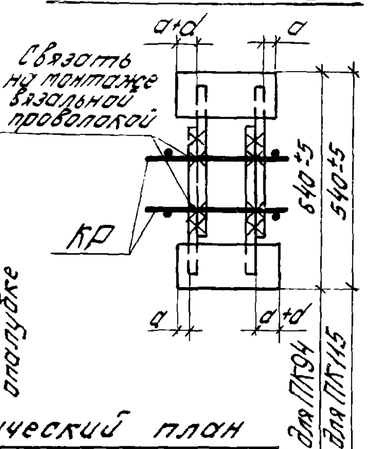

Схематический план расположения арматурных выпусков

1-1, 3-3

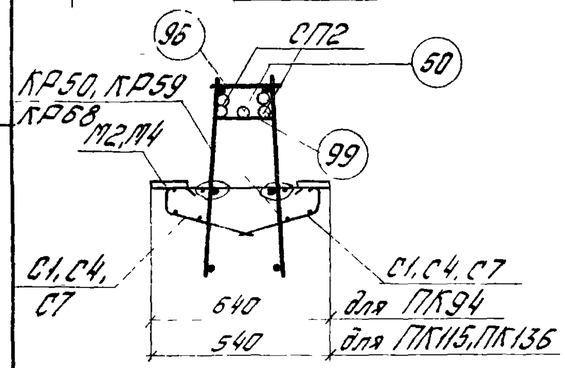

2-2

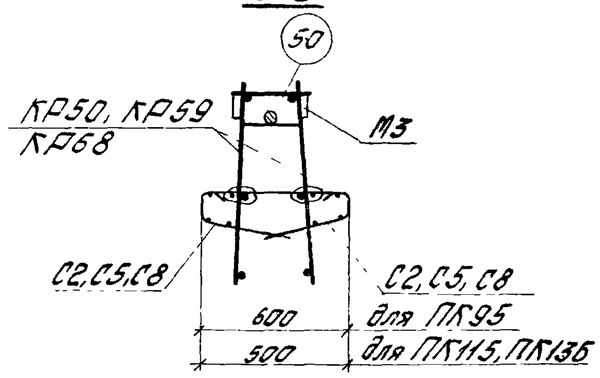

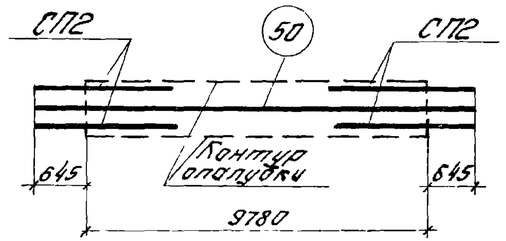

Спецификация марок арматурных изделий и закладных деталей на один пространственный каркас.

Марка пространст. каркаса	Марка изделия	Кол. шт.	Вып. 9 № листа
ПК94	КР50	2	13
	С1	4	21
	С2	4	
	СП2	4	25
	М2	16	27
	М3	6	21
	50	1	32
	96	56	32
	99	10	30
	Вес ПК94 - 543,4		

Марка пространст. каркаса	Марка изделия	Кол. шт.	Вып. 9 № листа
ПК115	КР59	2	15
	С4	4	22
	С5	4	
	СП2	4	25
	М2	16	27
	М3	6	21
	50	1	32
	96	56	32
	99	10	30
	Вес ПК115 - 542,2		

Марка пространст. каркаса	Марка изделия	Кол. шт.	Вып. 9 № листа
ПК136	КР68	2	17
	С7	4	22
	С8	4	
	СП2	4	25
	М3	6	26
	М4	8	2
	50	1	32
	96	56	32
	99	10	30
	Вес ПК136 - 524,2		

Примечания:

1. Позиция 50 на фасаде пространственного каркаса условно не показана.
2. Окончательную фиксацию закладных деталей, а также положения СП2 и поз. 50 производить на опалубке.
3. Размер 655 дан до рифов арматуры.
4. Пространственные каркасы должны собираться в стальных кондукторах. Порядок сборки указан в пояснительной записке.
5. Стержни позиции 96 приварить к продольным стержням плоских каркасов с помощью электросварочных клещей.
6. Сетки С1, С2, С4, С5, С7, С8, а также СП2 и поз. 50 привязать вязальной проволокой.

ТК 1976	Пространственные каркасы ПК94, ПК115, ПК136.	1.420-6 Выпуск 8
		Лист 121

ЦНИИПромзданий Москва
Ст. инженер Богоявлова
Ст. техник Казлова
Инв. № подл. | Подп. и дата
15527-02 70

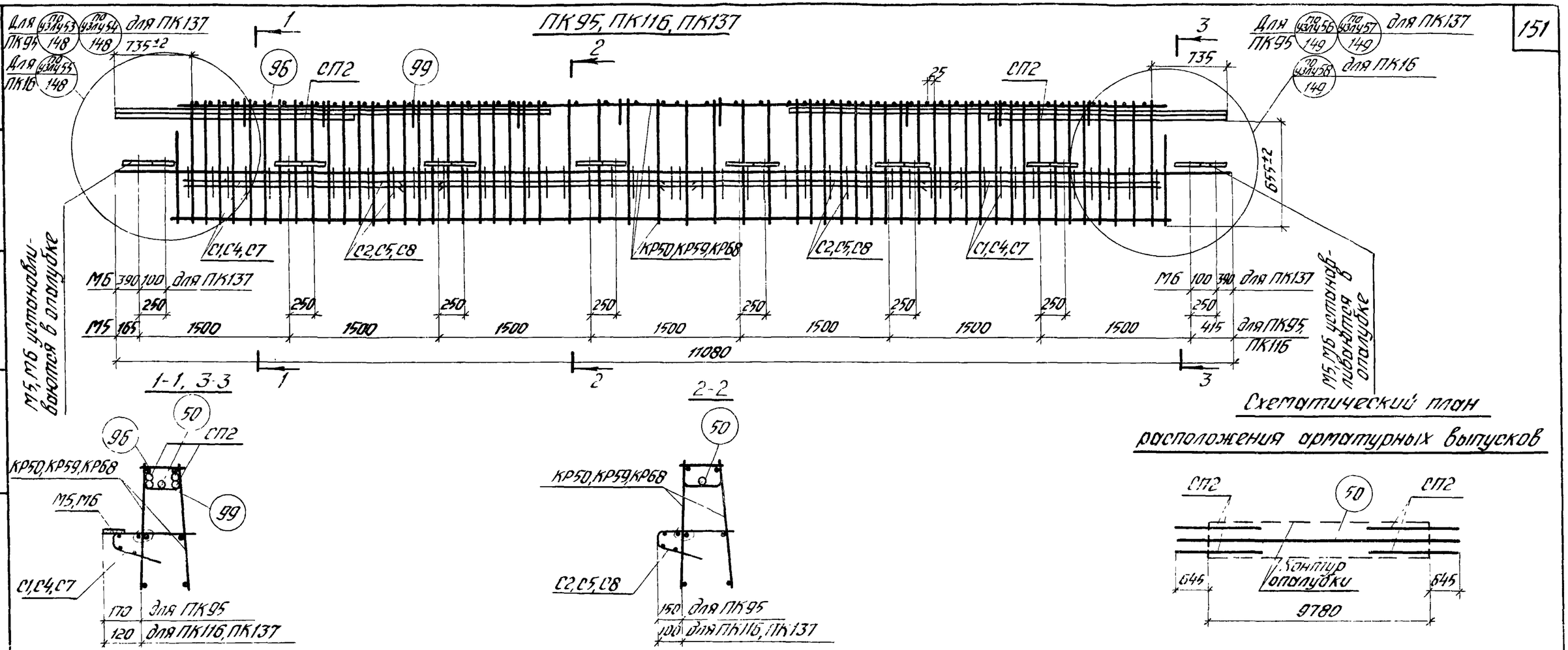

Спецификация марок арматурных изделий и закладных деталей на один пространственный каркас

Марка простран. каркаса	Марка изделия	Кол. шт.	Вып.9 № листа
ПК95	КР50	2	13
	С1	2	21
	С2	2	
	СП2	4	25
	М5	16	27
	50	1	32
	96	56	32
	99	10	30
	Вес ПК95-519,6		

Марка простран. каркаса	Марка изделия	Кол. шт.	Вып.9 № листа
ПК116	КР59	2	15
	С4	2	22
	С5	2	
	СП2	4	25
	М5	16	27
	50	1	32
	96	56	32
	99	10	30
	Вес ПК116-519,0		

Марка простран. каркаса	Марка изделия	Кол. шт.	Вып.9 № листа
ПК137	КР68	2	17
	С7	2	22
	С8	2	
	СП2	4	25
	М6	4	27
	50	1	32
	96	56	32
	99	10	30
	Вес ПК137-475,2		

Примечания:

1. Позиция 50 на фасаде пространственного каркаса условно не показана.
2. Окончательную фиксацию закладных деталей а также положения СП2 и поз. 50 производить на опалубке
3. Размер 655 дан до рифов арматуры
4. Пространственные каркасы должны собираться в стальных кондукторах. Порядок сборки указан в пояснительной записке.
5. Стержни позиции 96 приварить к продольным стержням плоских каркасов с помощью электросварочных клещей.
6. Сетки С1, С2, С4, С5, С7, С8, а также СП2 и поз. 50 привязать вязальной проволокой.

ТК 1976	Пространственные каркасы ПК95, ПК116, ПК137.	1.420-6 Выпуск 8	
		Лист	122

Москва
Инв. № подл. | Подпись и дата | Взам. инв. №
Ст. технин

ПК96, ПК117, ПК138

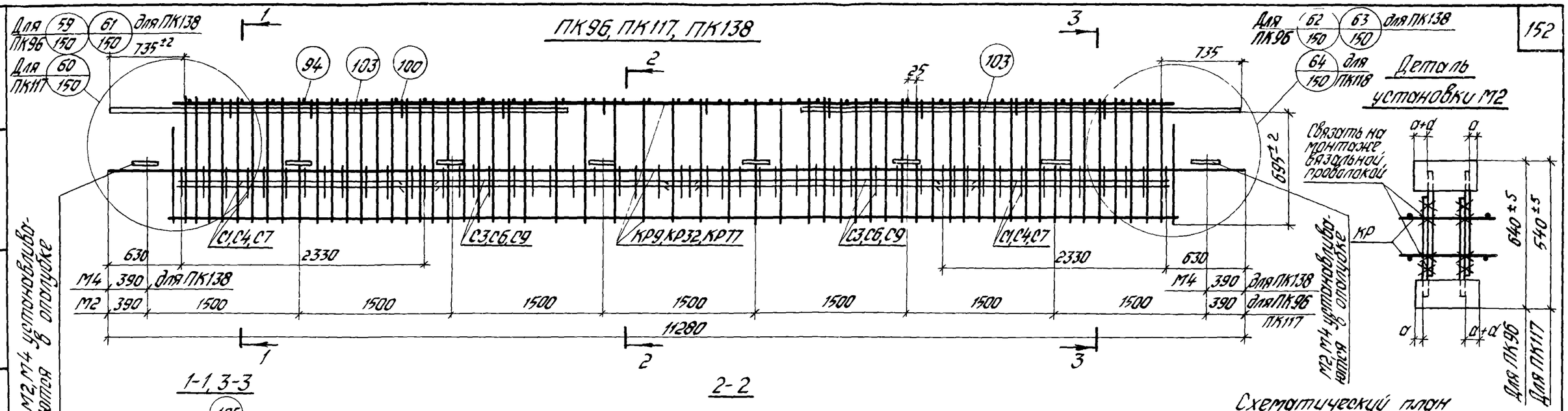

Деталь установки М2

Схематический план расположения арматурных выпусков

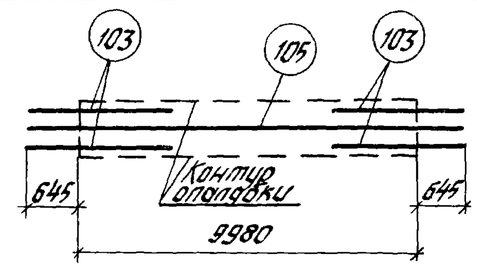

1-1, 3-3

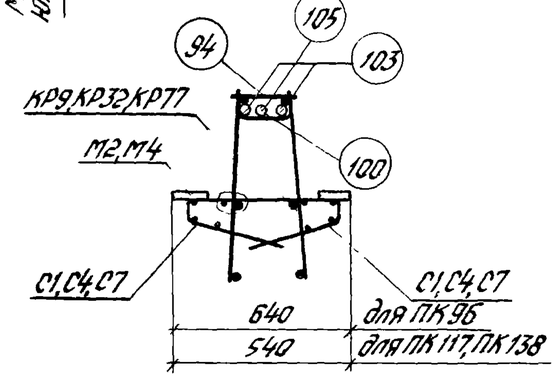

2-2

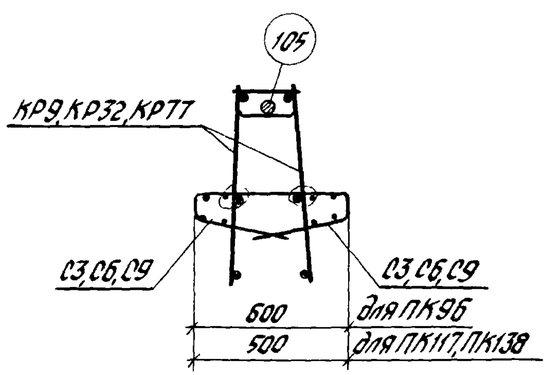

Спецификация марок арматурных изделий и закладных деталей на один пространственный каркас

Марка простран. каркаса	Марка изделия	Кол. шт	Вып.9 № листа
ПК96	КР9	2	2
	С1	4	21
	С3	4	
	М2	16	27
	94	35	32
	100	10	30
	103	4	32
	105	1	32
	Вес ПК96 - 545,7		

Марка простран каркаса	Марка изделия	Кол. шт.	Вып.9 № листа
ПК117	КР32	2	8
	С4	4	22
	С6	4	
	М2	16	27
	94	35	32
	100	10	30
	103	4	32
	105	1	32
	Вес ПК117 - 544,5		

Марка простран каркаса	Марка изделия	Кол. шт.	Вып.9 № листа
ПК138	КР77	2	20
	С7	4	22
	С9	4	
	М4	2	27
	94	35	32
	100	10	30
	103	4	32
	105	1	32
	Вес ПК138 - 512,3		

Примечания:

1. Позиция 105 на фасаде пространственного каркаса условно не показана.
2. Окончательную фиксацию закладных деталей, а также положения поз. 103, 105 производить на опалубке
3. Размер 695 дан до рифов арматуры.
4. Пространственные каркасы должны собираться в стальных кондукторах. Порядок сборки указан в пояснительной записке.
5. Стержни позиции 94 приварить к продольным стержням плоских каркасов с помощью электроразворочных клещей.
6. Сетки С1, С3, С4, С6, С7, С9 а также поз. 103, 105 привязать вязальной проволокой.

ТК 1976	Пространственные каркасы ПК96, ПК117, ПК138.	1.420-6 Выпуск 8
		Лист 123

ЦНИИПромзданий Москва
Инженер Богомолова
Ст. техник Козлова

ПК 97, ПК 118, ПК 139

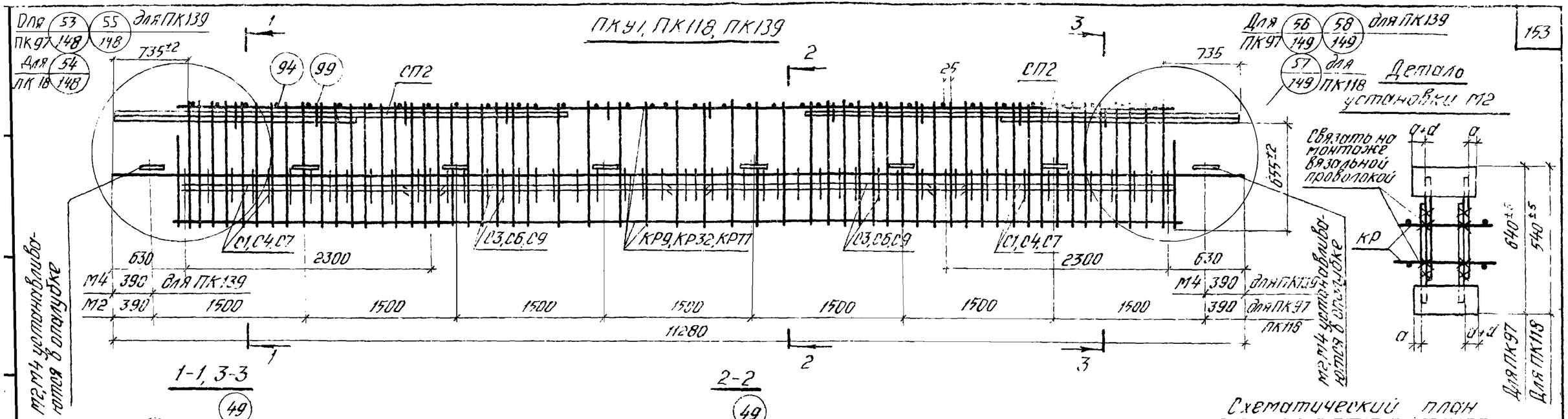

Деталь установки М2

Схематический план расположения арматурных выпусков

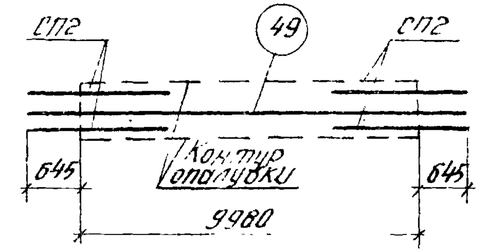

1-1, 3-3

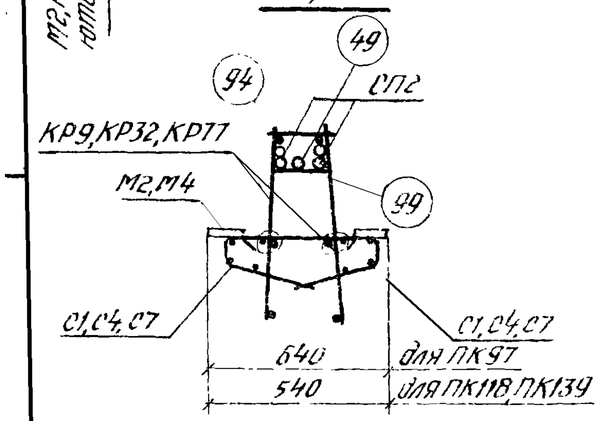

2-2

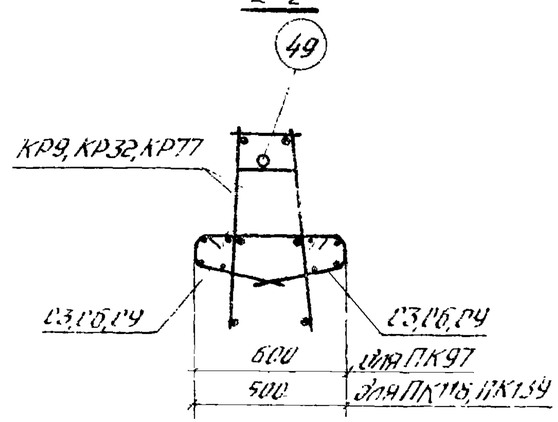

Спецификация марок арматурных изделий и закладных деталей на один пространственный каркас

Марка пространственного каркаса	Марка изделия	Кол. шт.	Выпуск № листа
ПК97	КР9	2	2
	С1	4	21
	С3	4	
	СП2	4	25
	М2	16	27
	49	1	32
	94	35	
	99	10	30
	Вес ПК97-569,4		

Марка пространственного каркаса	Марка изделия	Кол. шт.	Выпуск № листа
ПК118	КР32	2	8
	С4	4	22
	С6	4	
	СП2	4	25
	М2	16	27
	49	1	32
	94	35	
	99	10	30
	Вес ПК118-568,2		

Марка пространственного каркаса	Марка изделия	Кол. шт.	Выпуск № листа
ПК139	КР77	2	20
	С1	4	22
	С9	4	
	СП2	4	25
	М4	2	27
	49	1	32
	94	35	
	99	10	30
	Вес ПК139-536,0		

Примечания:

1. Позиция 49 на фасаде пространственного каркаса условно не показана.
2. Окончательную фиксацию закладных деталей, а также положения СП2 и поз. 49 производить на опалубке.
3. Размер 655 дан до рифов арматуры.
4. Пространственные каркасы должны собираться в стальных кондукторах. Порядок сборки указан в пояснительной записке.
5. Стержни позиции 94 приварить к продольным стержням плоских каркасов с помощью электросварочных клещей.
6. Сетки С1, С3, С4, С6, С7, С9, а также СП2 и поз. 49 привязать вязальной проволокой.

ТК 1976	Пространственные каркасы ПК97, ПК118, ПК139.	1.420-6 Выпуск 8
		Лист 24

Москва

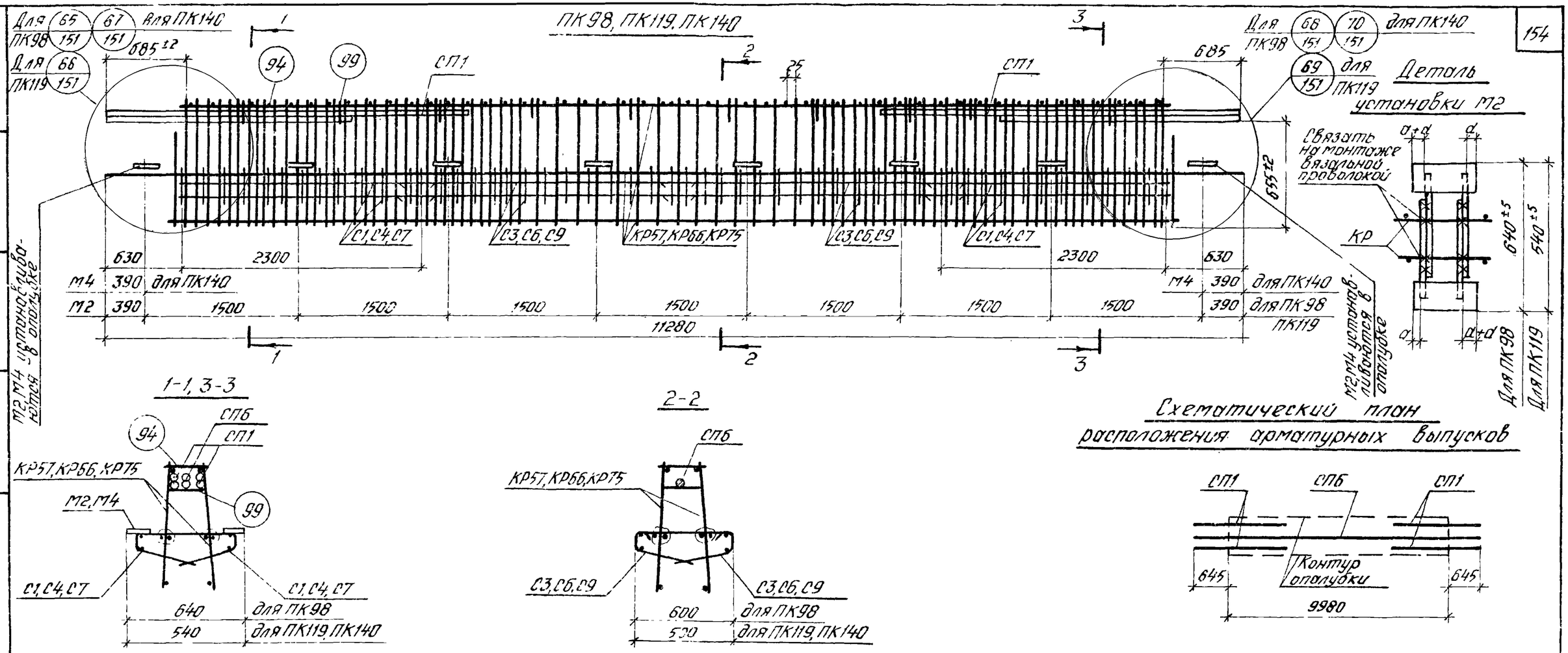

Схематический план расположения арматурных выпусков

Спецификация марок арматурных изделий и закладных деталей на один пространственный каркас

Марка пространственного каркаса	Марка изделия	Кол. шт.	Выт.9 № листа
ПК98	КР57	2	14
	С1	4	21
	С3	4	
	СП1	4	25
	СПБ	1	
	М2	16	27
	94	51	32
	99	10	30
	Вес ПК98 - 655,2		

Марка пространственного каркаса	Марка изделия	Кол. шт.	Выт.9 № листа
ПК119	КР66	2	17
	С4	4	22
	С6	4	
	СП1	4	25
	СПБ	1	
	М2	16	27
	94	51	32
	99	10	30
	Вес ПК119 - 654,0		

Марка пространственного каркаса	Марка изделия	Кол. шт.	Выт.9 № листа
ПК140	КР75	2	19
	С7	4	22
	С9	4	
	СП1	4	25
	СПБ	1	
	М4	2	27
	94	51	32
	99	10	30
	Вес ПК140 - 621,8		

Примечания:

1. Позиция СПБ на фасаде пространственного каркаса условно не показана.
2. Окончательную фиксацию закладных деталей, а также положения СП1 и СПБ производить на опалубке.
3. Размер 655 дан до рифов арматуры.
4. Пространственные каркасы должны собираться в стальных кондукторах. Порядок сборки указан в пояснительной записке.
5. Стержни позиции 94 приварить к продольным стержням плоских каркасов с помощью электросварочных клещей.
6. Сетки С1, С3, С4, С6, С7, С9, а также поз. СП1 и СПБ привязать вязальной проволокой.

ТК 1976

Пространственные каркасы ПК98, ПК119, ПК140.

1.420-6 Выпуск 8

Лист 125

ЦНИИПРОМЗДАНИЙ Москва

Гл. инженер проекта Богатырёв

Ст. техник Козлова

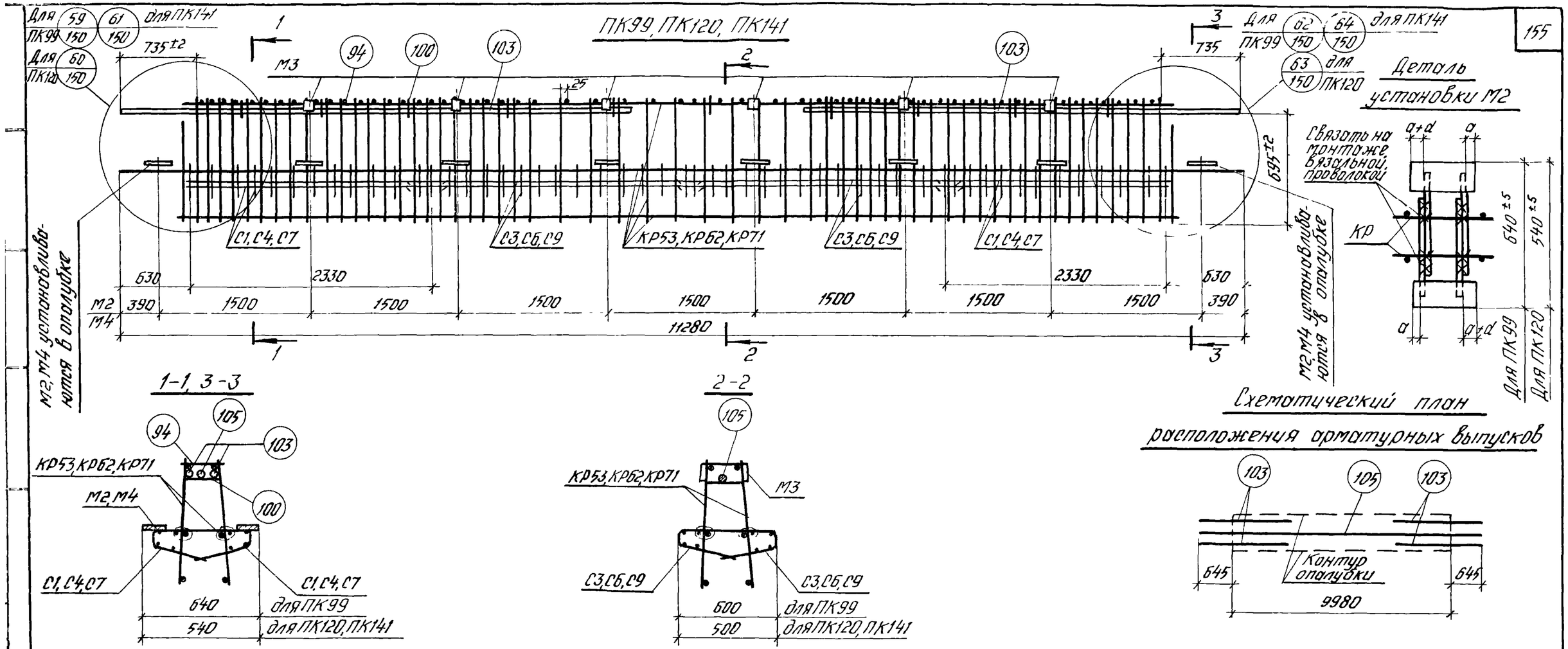

Спецификация марок арматурных изделий и закладных деталей на один пространственный каркас

Марка пространственного каркаса	Марка изделия	Кол шт	Вып 9 № листа
ПК99	КР53	2	13
	С1	4	21
	С3	4	
	М2	16	27
	94	57	32
	100	10	30
	103	4	32
	105	1	32
	М3	6	26
	Вес ПК99 - 481,9		

Марка пространственного каркаса	Марка изделия	Кол шт	Вып 9 № листа
ПК120	КР62	2	16
	С4	4	22
	С6	4	
	М2	16	27
	94	57	32
	100	10	30
	103	4	32
	105	1	32
	М3	6	26
	Вес ПК120 - 480,7		

Марка пространственного каркаса	Марка изделия	Кол шт	Вып 9 № листа
ПК141	КР71	2	18
	С7	4	22
	С9	4	
	М4	8	27
	94	57	32
	100	10	30
	103	4	32
	105	1	32
	М3	6	26
	Вес ПК141 - 463,5		

Примечания:

1. Позиция 105 на фасаде пространственного каркаса условно не показана.
2. Окончательную фиксацию закладных деталей, а также положения поз 103, 105 производить на опалубке.
3. Размер 695 дан до рифов арматуры.
4. Пространственные каркасы должны собираться в стальных кондукторах. Порядок сборки указан в пояснительной записке.
5. Стержни позиции 94 приварить к продольным стержням плоских каркасов с помощью электросварочных клещей.
6. Сетки С1, С3, С4, С6, С7, С8, а также поз. 103, 105 привязать вязальной проволокой.

ТК 1976	Пространственные каркасы ПК99, ПК120, ПК141.	1.420-6 Выпуск 8
		Лист 126

Москва

ПК100, ПК121, ПК142

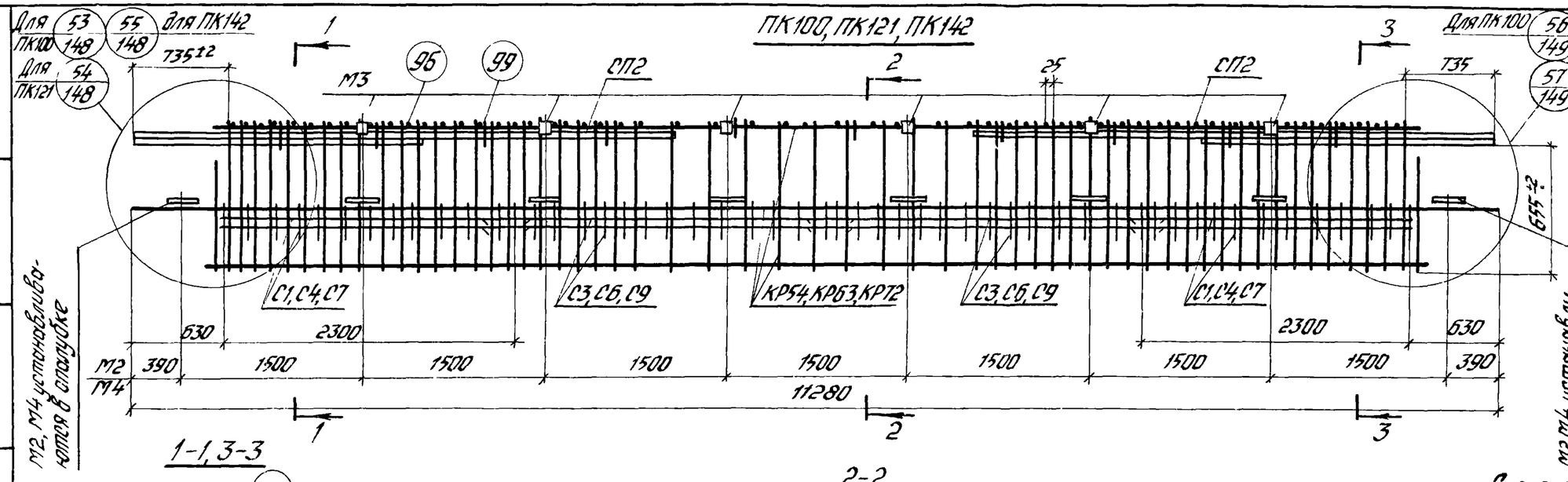

Деталь установки М2

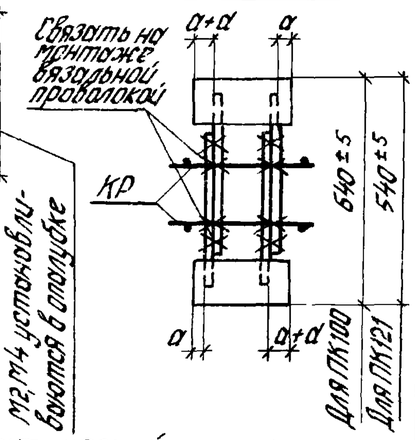

Схематический план расположения арматурных выпусков

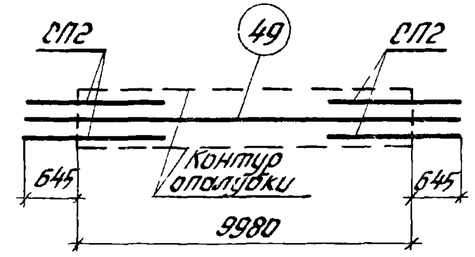

1-1, 3-3

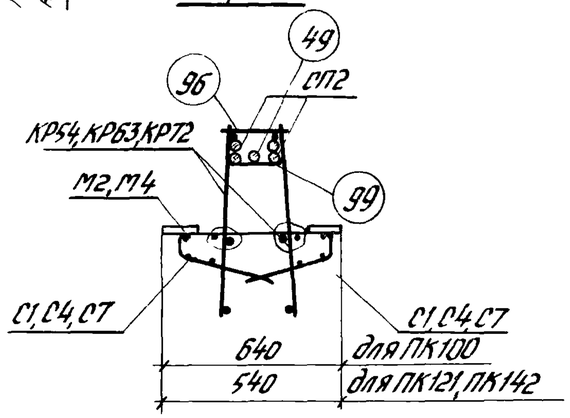

2-2

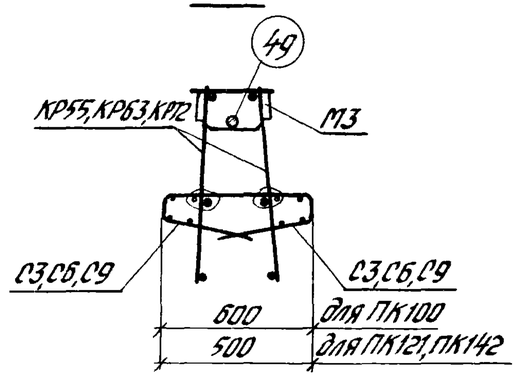

Спецификация марок арматурных изделий и закладных деталей на один пространственный каркас

Марка простран. каркаса	Марка изделия	Кол. шт.	Вып.9 № листа
ПК100	КР54	2	13
	С1	4	21
	С3	4	
	СП2	4	25
	М2	16	27
	М3	6	26
	49	1	32
	96	57	32
	99	10	30
	Вес ПК100 - 548,8		

Марка простран каркаса	Марка изделия	Кол. шт.	Вып.9 № листа
ПК121	КР63	2	16
	С4	4	22
	С6	4	
	СП2	4	25
	М2	16	27
	М3	6	26
	49	1	32
	96	57	32
	99	10	30
	Вес ПК121 - 547,6		

Марка простран каркаса	Марка изделия	Кол шт.	Вып.9 № листа
ПК142	КР72	2	18
	С7	4	22
	С9	4	
	СП2	4	25
	М3	6	26
	М4	8	27
	49	1	32
	96	57	32
	99	10	30
	Вес ПК142 - 530,4		

Примечания:

1. Позиция 49 на фасаде пространственного каркаса условно не показана.
2. Окончательную фиксацию закладных деталей, а также положения СП2 и поз. 49 производить на опалубке.
3. Размер 655 дан до рифов арматуры.
4. Пространственные каркасы должны собираться в стальных кондукторах. Порядок сборки указан в пояснительной записке.
5. Стержни позиции 96 приварить к продольным стержням плоских каркасов с помощью электросварочных клещей.
6. Сетки С1, С3, С4, С6, С7, С9, а также СП2 и поз. 49 привязать вязальной проволокой.

ТК 1976	Пространственные каркасы ПК 100, ПК121, ПК142.	1.420-6 Выпуск 8
		Лист 127

ЦНИИПромзданий Москва
Гл. инженер проекта Огренков
Ст. инженер Богомолова
Ст. техник Козлова
15527-02 7.6

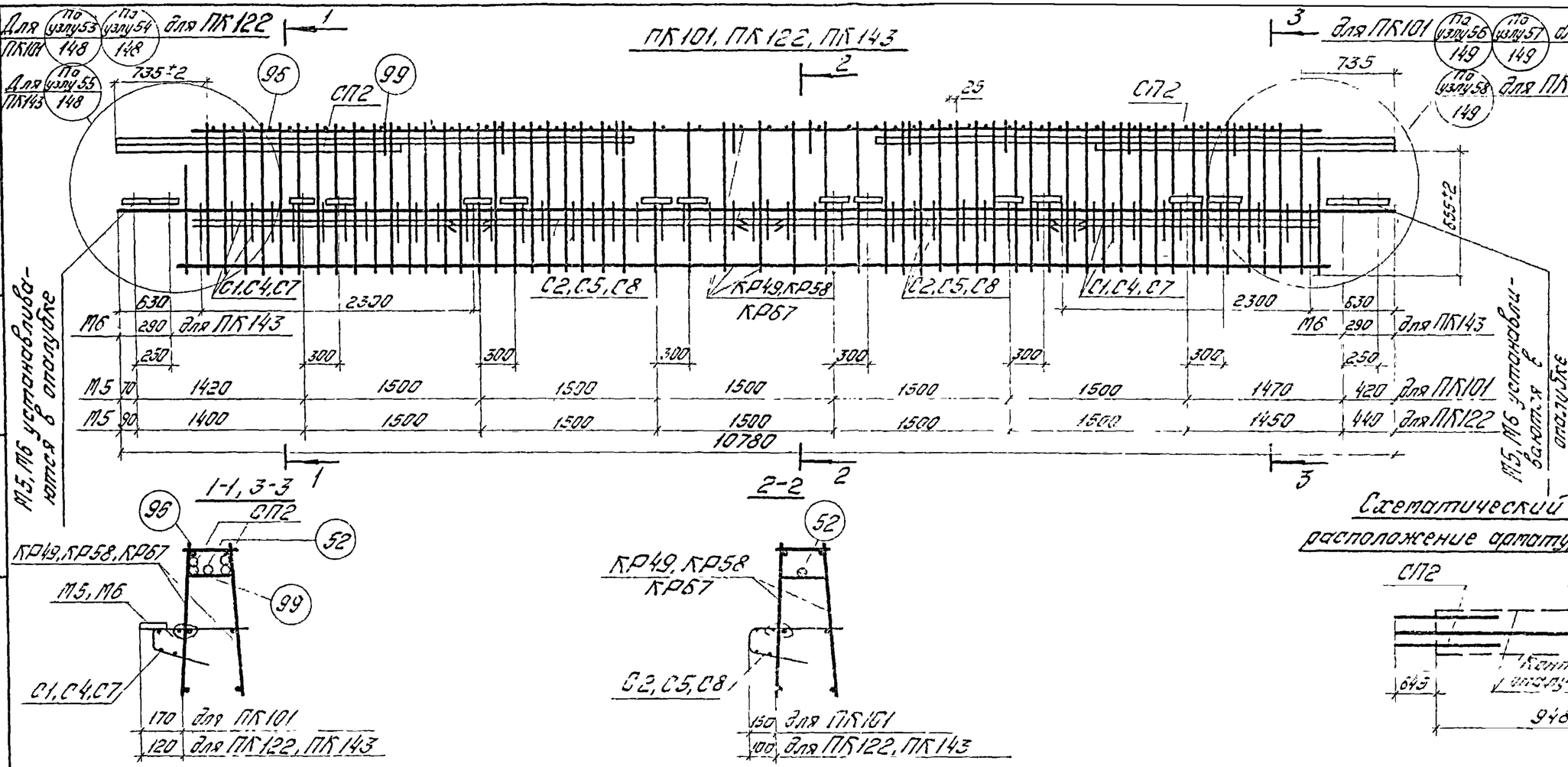

Схематический план расположение арматурных выпусков

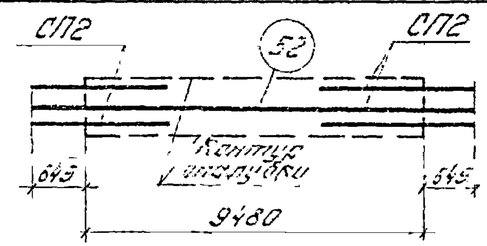

Спецификация марок арматурных изделий и закладных деталей на один пространственный каркас

Марка простран. каркаса	Марка изделия	Кол. шт.	Вып.9 № листа
ПК101	КР49	2	12
	С1	2	21
	С2	2	
	СП2	4	25
	М5	16	27
	95	56	32
	99	10	30
	52	1	32
	Вес ПК101 - 514,7		

Марка простран. каркаса	Марка изделия	Кол. шт.	Вып.9 № листа
ПК122	КР58	2	15
	С4	2	22
	С5	2	
	СП2	4	25
	М5	16	27
	95	56	32
	99	10	30
	52	1	32
	Вес ПК122 - 514,1		

Марка простран. каркаса	Марка изделия	Кол. шт.	Вып.9 № листа
ПК143	КР67	2	17
	С7	2	22
	С8	2	
	СП2	4	25
	М6	2	27
	95	56	32
	99	10	30
	52	1	32
	Вес ПК143 - 466,7		

Примечания:

1. Позиция 52 на фасаде пространственного каркаса условно не показана.
2. Окончательную фиксацию закладных деталей, а также положения СП2 и поз 52 производить на опалубке.
3. Размер 655 дан для рифов арматуры.
4. Пространственные каркасы должны собираться в стальных кондукторах Порядок сборки указан в пояснительной записке.
5. Стержни позиций 95 приварить к продольным стержням плоских каркасов с помощью электросварочных клещей.
6. Сетки С1, С2, С4, С5, С7, С8, а также СП2 и поз. 52 привязать вязальной проволокой.

ТК 1976	Пространственные каркасы ПК101, ПК122, ПК143	1.420-6 Выпуск 8	
		Лист	128

Москва

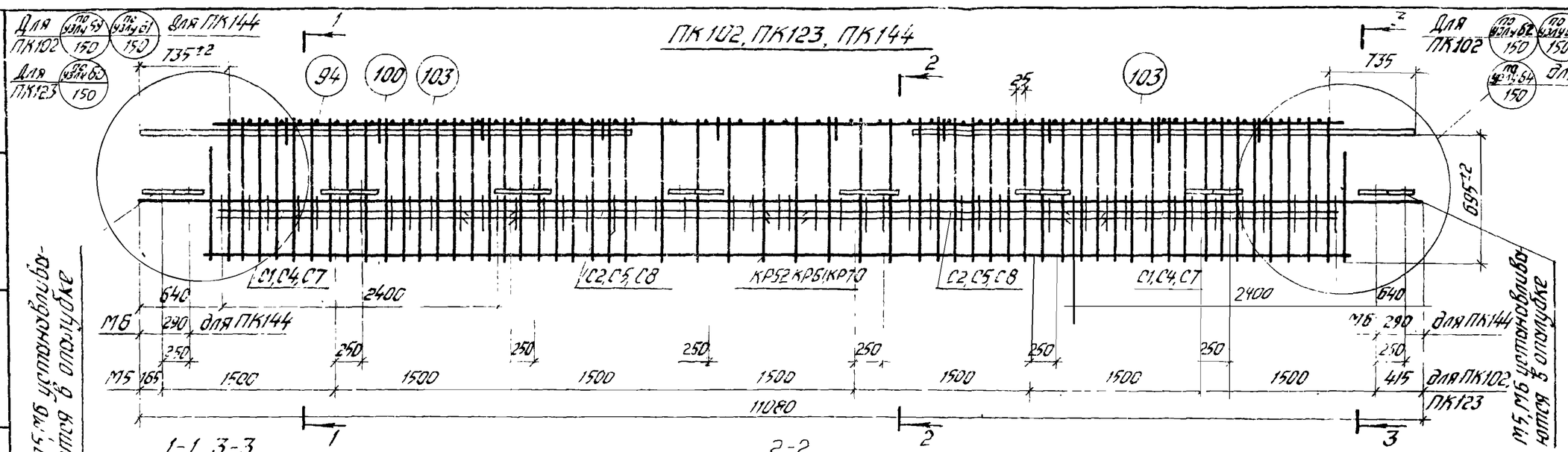

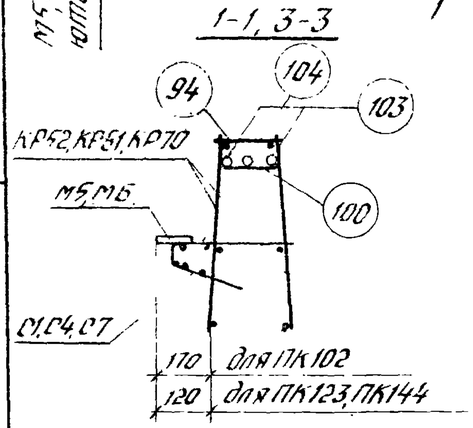

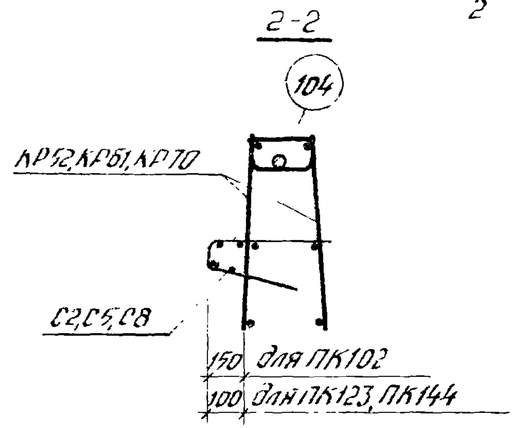

Схематический план расположения арматурных выпусков

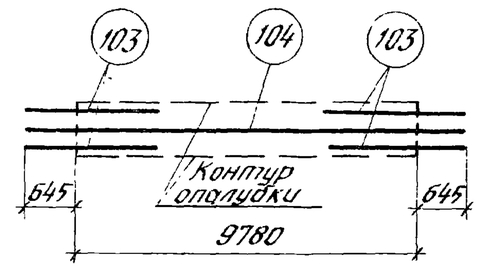

Спецификация марок арматурных изделий и закладных деталей на один пространственный каркас

Марка пространств. каркаса	Марка изделия	Кол. шт.	Вып. 9 № листа
ПК102	КР52	2	13
	С1	2	21
	С2	2	
	М5	16	27
	94	56	32
	100	10	30
	103	4	32
	104	1	32
	Вес ПК102 - 453,2		

Марка пространств. каркаса	Марка изделия	Кол. шт.	Вып. 9 № листа
ПК123	КР61	2	15
	С4	2	22
	С5	2	
	М5	16	27
	94	56	32
	100	10	30
	103	4	32
	104	1	32
	Вес ПК123 - 452,6		

Марка пространств. каркаса	Марка изделия	Кол. шт.	Вып. 9 № листа
ПК144	КР70	2	18
	С7	2	22
	С8	2	
	М6	2	27
	94	56	32
	100	10	30
	103	4	32
	104	1	32
	Вес ПК144 - 405,2		

Примечания:

1. Позиция 104 на фасаде пространственного каркаса условно не показана.
2. Окончательную фиксацию закладных деталей, а также положения поз. 103, 104 производить на опалубке.
3. Размер 695 дан до рифов арматуры.
4. Пространственные каркасы должны собираться в стальных кондукторах. Порядок сборки указан в пояснительной записке.
5. Стержни позиции 94 приварить к продольным стержням плоских каркасов с помощью электроприборочных клещей.
6. Сетки С1, С2, С4, С5, С7, С8, а также поз. 103 и поз. 104 привязать вязальной проволокой.

ТК 1976	Пространственные каркасы ПК102, ПК123, ПК144.	1.420-6 Выпуск 8	
		Лист	129

ЦНИИПромзданий Москва

Гл. инженер Бесчетников
Гл. инженер проекта Козлов
Гл. инженер Эт. техник

ПК103, ПК124, ПК145

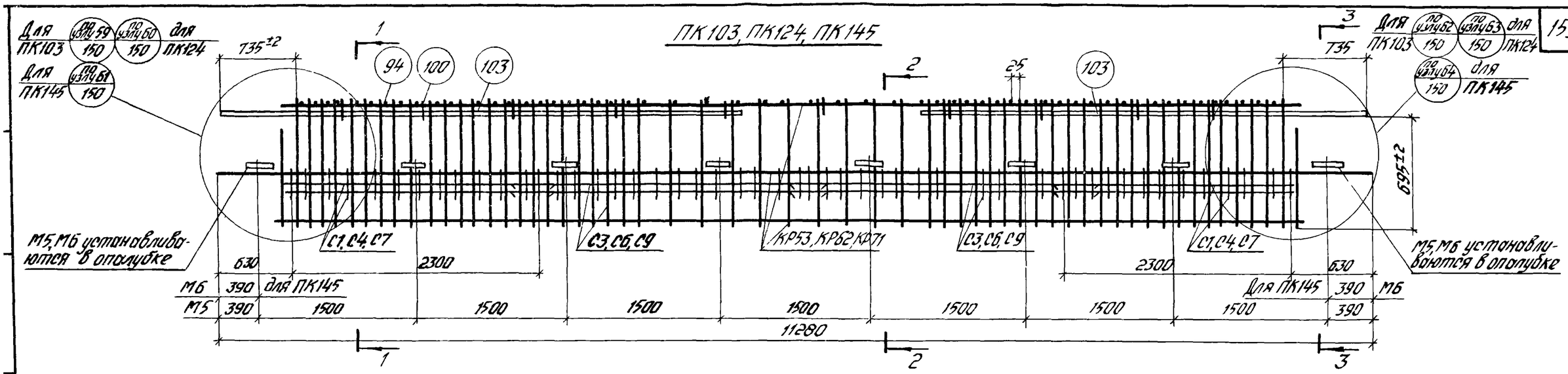

1-1, 3-3

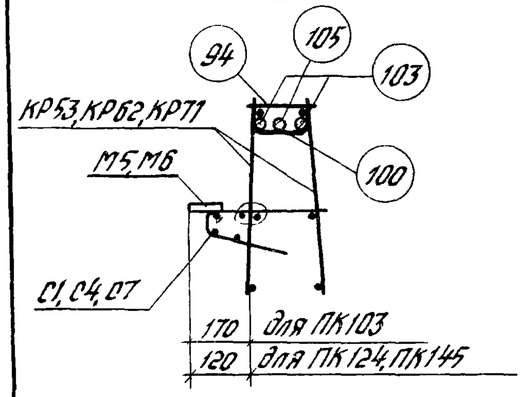

2-2

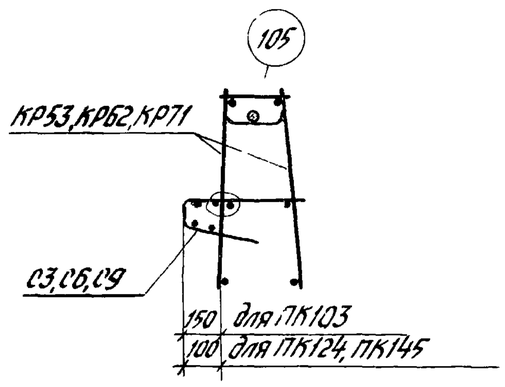

Схематический план расположения арматурных выпусков

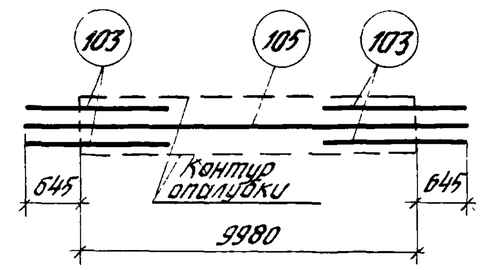

Спецификация марок арматурных изделий и закладных деталей на один пространственный каркас

Марка простран. каркаса	Марка изделия	Кол. шт	Вып. 9 № листа
ПК103	КР53	2	13
	С1	2	21
	С3	2	
	М5	8	27
	94	57	32
	100	10	30
	103	4	32
	105	1	32
	Вес ПК103 - 427,1		

Марка простран. каркаса	Марка изделия	Кол. шт.	Вып. 9 № листа
ПК124	КР62	2	16
	С4	2	22
	С6	2	
	М5	8	27
	94	57	32
	100	10	30
	103	4	32
	105	1	32
	Вес ПК124 - 426,5		

Марка простран. каркаса	Марка изделия	Кол. шт.	Вып. 9 № листа
ПК145	КР71	2	18
	С7	2	22
	С9	2	
	М6	2	27
	94	57	32
	100	10	30
	103	4	32
	105	1	32
	Вес ПК145 - 409,9		

Примечания:

1. Позиция 105 на фасаде пространственного каркаса условно не показана.
2. Окончательную фиксацию закладных деталей, а также положения поз 103, 105 производить на опалубке.
3. Размер 695 дан до рифов арматуры.
4. Пространственные каркасы должны собираться в стальных кондукторах. Порядок сборки указан в пояснительной записке.
5. Стержни позиции 94 приварить к продольным стержням плоских каркасов с помощью электросварочных клещей.
6. Сетки С1, С3, С4, С6, С7, С9, а также поз. 103 и поз 105 привязать вязальной проволокой.

ТК 1976	Пространственные каркасы ПК103, ПК124, ПК145.	1.420-6 Выпуск 8
		Лист 139

Москва

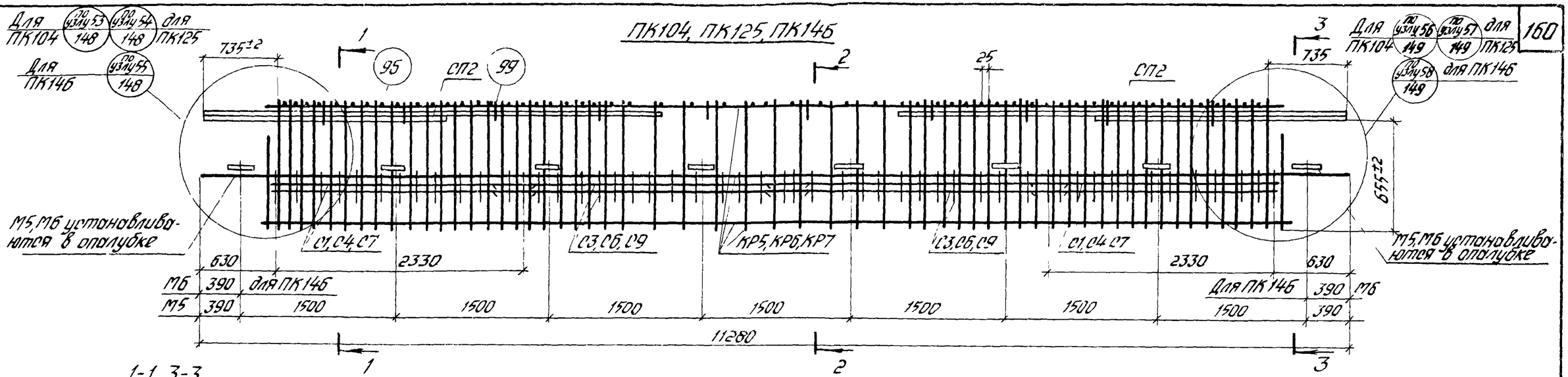

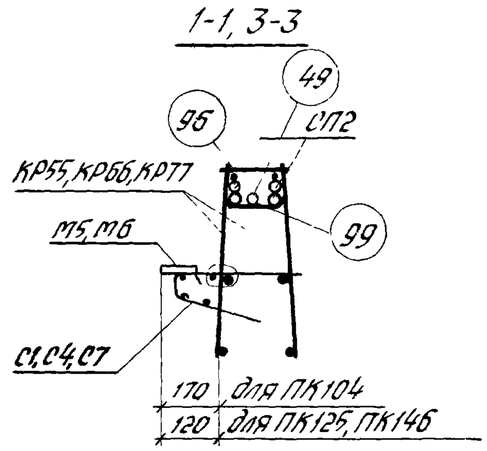

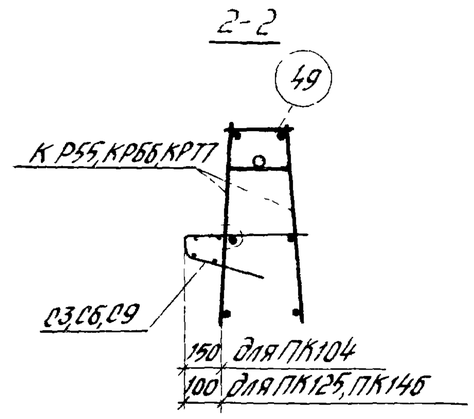

Схематический план расположения арматурных выпусков

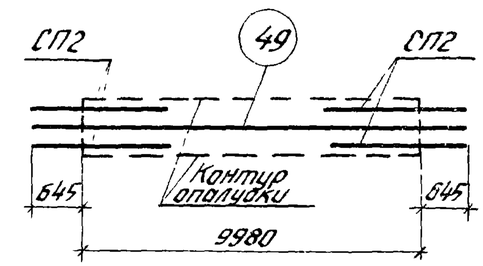

Спецификация марок арматурных изделий и закладных деталей на один пространственный каркас

Марка простран каркаса	Марка изделия	Кол шт	Вып 9 № листа
ПК104	КР54	2	13
	С1	2	21
	С3	2	
	СП2	4	25
	М5	8	27
	49	1	32
	96	57	32
	99	10	30
	Вес ПК104 = 493,9		

Марка простран каркаса	Марка изделия	Кол шт	Вып 9 № листа
ПК125	КР63	2	16
	С4	2	22
	С6	2	
	СП2	4	25
	М5	8	27
	49	1	32
	96	57	32
	99	10	30
	Вес ПК125 = 493,3		

Марка простран каркаса	Марка изделия	Кол шт	Вып 9 № листа
ПК146	КР72	2	18
	С7	2	22
	С9	2	
	СП2	4	25
	М6	2	27
	49	1	32
	96	57	32
	99	10	30
	Вес ПК146 = 476,7		

Примечания:

1. Позиция 49 на фасаде пространственного каркаса условно не показана.
2. Окончательную фиксацию закладных деталей, а также положения СП2 и поз 49 производить на опалубке.
3. Размер 655 дан до рифов арматуры.
4. Пространственные каркасы должны собираться в стальных кондукторах. Порядок сборки указан в пояснительной записке.
5. Стержни позиции 96 приварить к продольным стержням плоских каркасов с помощью электросварочных клещей.
6. Сетки С1, С3, С4, С6, С7, С9, а также СП2 и поз 49 привязать вязальной проволокой.

ТК 1976	Пространственные каркасы ПК104, ПК125, ПК146.	1.420-6 Выпуск 8	
		Лист	131

ЦНИИПромзданий Москва

Гл. инж. пр. Оберенков
Гл. инженер проекта Богомолова
Ст. инженер Козлова
Ст. техник

15527-02 ПЗ

ПК147

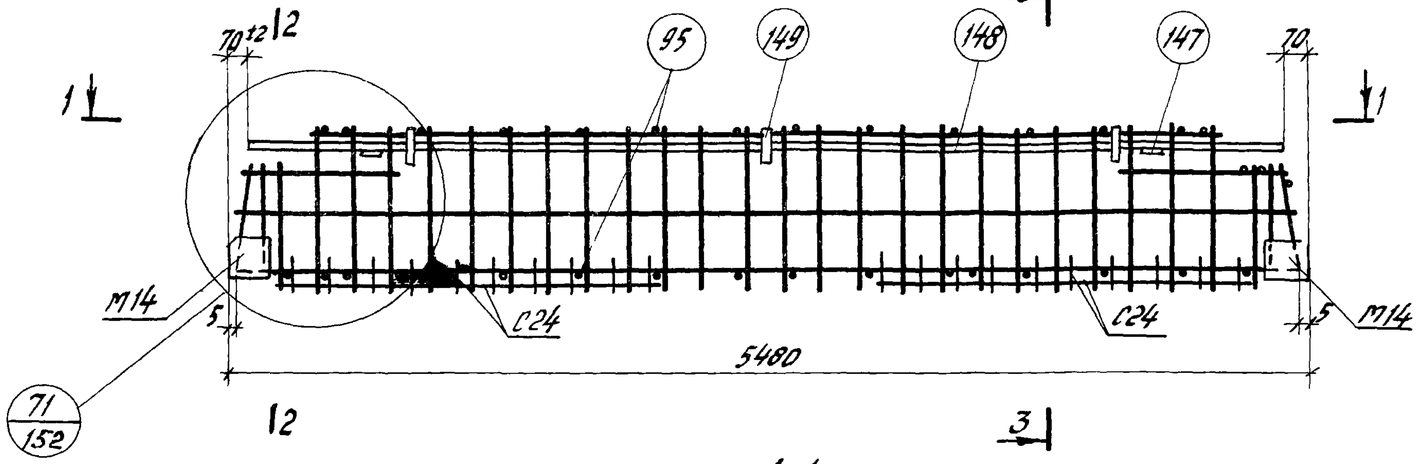

1-1

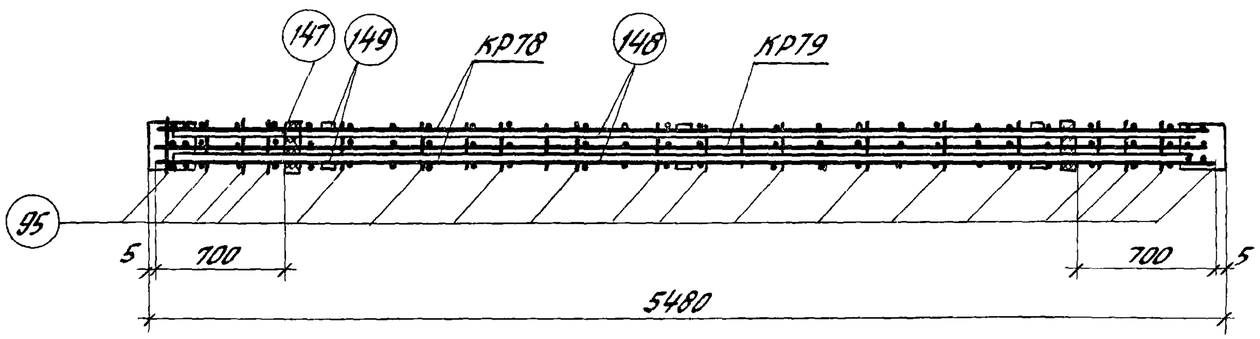

2-2

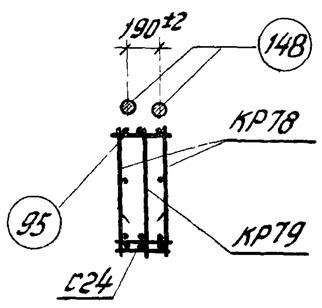

3-3

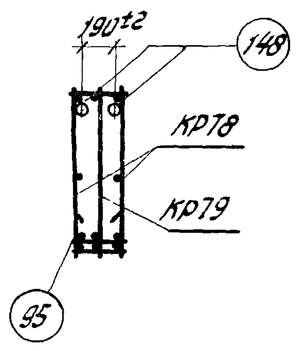

Спецификация марок арматурных изделий и закладных деталей на один пространственный каркас

Марка простран каркаса	Марка изделия	Кол шт	Вып Э № листа
ПК147	КР78	2	20
	КР79	1	
	С24	2	24
	М14	2	29
	147	2	32
	148	2	
	95	36	
	149	6	
	Масса ПК147-250,7 кг		

Примечания:

1. Пространственные каркасы должны собираться в стальных кондукторах. Порядок сборки указан в пояснительной записке.
2. Позицию 95 приварить к продольным стержням плоских каркасов с помощью электросварочных клещей.
3. Плоские каркасы приварить дуговой сваркой к закладным деталям М14.
4. Позицию 147 приварить к позициям 148 после выверки их положения в пространственном каркасе.
5. Позиции 148 крепить к продольным стержням плоских каркасов дуговой сваркой швом $\frac{5}{10}$-60 с помощью поз 149.
6. Электродуговую сварку производить электродами Э50А-Ф.
7. Сетки С24 привязать вязальной проволокой к продольным стержням каркаса.
8. Привязка арматурных выпусков дана на узле 71 на листе 152.

ТК 1976	Пространственный каркас ПК147.	1.420-5 Выпуск 8
		Лист 132

Ст. инженер Ревякина

Москва

Спецификация марок арматурных изделий и закладных деталей на один пространственный каркас

Марка простр. каркаса	Марка изделия	Кол. шт.	№ листа вып. 9
ПК2лев, ПК2пр.	КР1	2	1
	КР10	1	3
	С1	3	21
	С2	4	
	М2	10	27
	М5	3	
	СП1	4	25
	СП7	1	
	94	25	32
	99	10	30
	Вес ПК2лев, ПК2пр – 531,1 кгс		
ПК4лев, ПК4пр.	КР7	2	2
	КР16	1	4
	С1	3	21
	С2	4	
	М2	10	27
	М5	3	
	СП1	2	25
	СП3	2	
	СП7	1	
	94	34	32

Марка простран. каркаса	Марка изделия	Кол. шт.	№ листа вып. 9
ПК4лев, ПК4пр. (продолжение)	99	10	30
	Вес ПК4лев, ПК4пр. – 656,8 кгс		
ПК6лев. ПК6пр.	КР3	2	1
	КР12	1	3
	С1	3	21
	С2	4	
	М2	10	27
	М5	3	
	94	26	32
	100	10	30
	103	4	32
	104	1	
	Вес ПК6лев, ПК6пр. – 510,8 кгс		
ПК8лев, ПК8пр.	КР3	2	1
	КР12	1	3
	С1	3	21
	С2	4	
	СП1	4	25
	СП8	1	

Марка простран. каркаса	Марка изделия	Кол. шт.	№ листа вып. 9
ПК8лев, ПК8пр. (продолжение)	М2	10	27
	М5	3	
	94	26	32
	99	10	30
	Вес ПК8лев, ПК8пр. – 535,6 кгс		
ПК10лев, ПК10пр.	КР8	2	2
	КР17	1	4
	С1	3	21
	С2	4	
	СП1	2	25
	СП3	2	
	СП8	1	
	М2	10	27
	М5	3	
	94	34	32
	99	10	30
	Вес ПК10лев, ПК10пр. – 664,6 кгс		

Марка простран. каркаса	Марка изделия	Кол. шт.	№ листа вып. 9
ПК31лев, ПК31пр.	КР10	1	3
	КР24	2	6
	С4	3	22
	С5	4	
	СП1	4	25
	СП7	1	
	94	25	32
	99	10	30
	М2	10	27
	М5	3	
	Вес ПК31лев, ПК31пр. – 531,1 кгс		
ПК33лев, ПК33пр.	КР30	2	7
	КР16	1	4
	С4	3	22
	С5	4	
	М2	10	27
	М5	3	
	СП1	2	25
	СП3	2	
	СП7	1	
	94	34	32

Марка простран. каркаса	Марка изделия	Кол. шт.	№ листа вып. 9
ПК33лев. ПК33пр. (продолжение)	99	10	30
	Вес ПК33лев, ПК33пр. – 655,7 кгс		
ПК35лев, ПК35пр.	КР12	1	3
	КР26	2	7
	С4	3	22
	С5	4	
	М2	10	27
	М5	3	
	94	26	32
	100	10	30
	103	4	32
	104	1	
	Вес ПК35лев, ПК35пр. – 509,7 кгс		
ПК37лев, ПК37пр.	КР12	1	3
	КР26	2	7
	С4	3	22
	С5	4	
	СП1	4	25
	СП8	1	

Примечание.
ПК2лев, ПК2пр, ПК4лев, ПК4пр, ПК6лев, ПК6пр, ПК8лев, ПК8пр, ПК10лев, ПК10пр, ПК31лев, ПК31пр, ПК33лев, ПК33пр, ПК35лев, ПК35пр, ПК37лев, ПК37пр изготовляются по ПК2, ПК4, ПК6, ПК8, ПК10, ПК31, ПК33, ПК35, ПК37; арматурные сетки, армирующие полку ригеля, вырезать по месту; закладные детали устанавливать в соответствии с опалубочными чертежами, приведенными на листе 29 и 30.

ТК 1976	Спецификация марок арматурных изделий и закладных деталей на один пространственный каркас.	1.420-6 Выпуск 8
		Лист 133

Гл. инженер проекта Дедякина
Ст. инженер Грядкин
Ст. техник Козлова

ЦНИИПРОМЗДАНИЙ Москва

Спецификация марок арматурных изделий и закладных деталей на один пространственный каркас.

Марка простран. каркаса	Марка изделия	Кол. шт.	№ листа вып. 9
ПК37лев, ПК37пр. (продолжение)	М2	10	27
	М5	3	
	94	26	32
	99	10	30
	Вес ПК37лев, ПК37пр – 534,5 кгс		
ПК39лев, ПК39пр.	КР17	1	4
	КР31	2	8
	С4	3	22
	С5	4	
	СП1	2	25
	СП3	2	
	СП8	1	
	М2	10	27
	М5	3	
	94	26	32
	99	10	30
	Вес ПК39лев, ПК39пр – 662,6 кгс		

Марка простран. каркаса	Марка изделия	Кол. шт.	№ листа вып. 9
ПК60лев, ПК60пр.	КР10	1	3
	КР38	2	10
	С7	3	22
	С8	4	
	СП1	4	25
	СП7	1	
	М4	1	27
	94	25	32
	99	10	30
	Вес ПК60лев, ПК60пр – 502,5 кгс		
ПК61лев ПК61пр.	КР11	1	3
	КР39	2	10
	С7	3	22
	С8	4	
	СП1	2	25
	СП3	2	
	СП7	1	
	М4	1	27
	94	25	32

Марка простран. каркаса	Марка изделия	Кол. шт.	№ листа вып. 9
ПК61лев, ПК61пр (продолжение)	99	10	30
	Вес ПК61лев, ПК61пр – 590,9 кгс		
ПК63лев, ПК63пр.	КР12	1	3
	КР40	2	10
	С7	3	22
	С8	4	
	М4	1	27
	94	26	32
	100	10	30
	103	4	32
	104	1	
	Вес ПК63лев, ПК63пр – 482,1 кгс		
ПК65лев, ПК65пр.	КР12	1	3
	КР40	2	10
	С7	3	22
	С8	4	
	СП1	4	25
	СП8	1	
	М4	1	27
	94	26	32

Марка простран. каркаса	Марка изделия	Кол. шт.	№ листа вып. 9
ПК65лев, ПК65пр (продолжение)			
	99	10	30
	Вес ПК65лев, ПК65пр – 506,9 кгс		
ПК66лев, ПК66пр.	КР13	1	3
	КР41	2	10
	С7	3	22
	С8	4	
	СП1	2	25
	СП3	2	
	СП8	1	
	М4	1	27
	94	26	32
	99	10	30
	Вес ПК66лев, ПК66пр – 596,0 кгс		
ПК85лев, ПК85пр	КР55	2	14
	С1	3	21
	С2	4	
	СП1	4	25
	СП7	1	

Марка простран. каркаса	Марка изделия	Кол. шт.	№ листа вып. 9
ПК85лев, ПК85пр (продолжение)	М2	10	27
	М5	3	
	94	49	32
	99	10	30
	Вес ПК85лев, ПК85пр – 598,1 кгс		
ПК87лев ПК87пр.	КР50	2	13
	С1	3	21
	С2	4	
	М2	10	27
	М5	3	
	94	34	32
	100	10	30
	103	4	32
	104	1	
	Вес ПК87лев, ПК87пр. – 484,4 кгс		

Примечание:
ПК37лев, ПК37пр, ПК39лев, ПК39пр, ПК60лев, ПК60пр, ПК61лев, ПК61пр, ПК63лев, ПК63пр, ПК65лев, ПК65пр, ПК66лев, ПК66пр, ПК85лев, ПК85пр, ПК87лев, ПК87пр изготавливаются по ПК37, ПК39, ПК60, ПК61, ПК63, ПК65, ПК66, ПК85, ПК87; арматурные сетки, армирующие полку ригеля, вырезать по месту; закладные детали устанавливать в соответствии с опалубочными чертежами, приведенными на листах 29 и 30.

ТК 1976	Спецификация марок арматурных изделий и закладных деталей на один пространственный каркас.	1.420-6 Выпуск 6
		Лист 134

Инв. № подл. | Подпись и дата | Взам. инв. №

Москва

Спецификация марок арматурных изделий и закладных деталей на один пространственный каркас

Марка пространств. каркаса	Марка изделия	Кол. шт.	№ листа вып. 9
ПК89лев ПК89пр	КР56	2	14
	С1	3	21
	С2	4	
	СП1	4	25
	СП8	1	
	М2	10	27
	М5	3	
	94	49	32
	99	10	30
	Вес ПК89лев, ПК89пр.-605,9кгс		
ПК106лев ПК106пр	КР64	2	16
	С4	3	22
	С5	4	
	СП1	4	25
	СП7	1	
	М2	10	27
	М5	3	
	94	49	32

Марка пространств. каркаса	Марка изделия	Кол. шт.	№ листа вып. 9
ПК106лев ПК106пр (продолжение)	99	10	30
	Вес ПК106лев, ПК106пр-597,0кгс		
ПК108лев ПК108пр	КР31	2	8
	С4	3	22
	С5	4	
	М2	10	27
	М5	3	
	94	34	32
	100	10	30
	103	4	32
	104	1	
	Вес ПК108лев, ПК108пр-524,3кгс		
ПК110лев ПК110пр	КР65	2	16
	С4	3	22
	С5	4	
	СП1	4	25
	СП8	1	

Марка пространств. каркаса	Марка изделия	Кол. шт.	№ листа вып. 9
ПК110лев ПК110пр (продолжение)	М2	10	27
	М5	3	
	94	49	32
	99	10	30
	Вес ПК110лев, ПК110пр-604,8кгс		
ПК127лев ПК127пр	КР73	2	18
	С7	3	22
	С8	4	
	СП1	4	25
	СП7	1	
	М4	1	27
	94	49	32
	99	10	30
	Вес ПК127лев, ПК127пр-569,4кгс		

Марка пространств. каркаса	Марка изделия	Кол. шт.	№ листа вып. 9
ПК129лев ПК129пр	КР69	2	17
	С7	3	22
	С8	4	
	М4	1	27
	94	34	32
	100	10	30
	103	4	32
	104	1	
	Вес ПК129лев, ПК129пр-496,7кгс		
ПК131лев ПК131пр	КР74	2	19
	С7	3	22
	С8	4	
	СП1	4	25
	СП8	1	
	М4	1	27
	94	49	32
	99	10	30
	Вес ПК131лев, ПК131пр-577,2кгс		

Марка пространств. каркаса	Марка изделия	Кол. шт.	№ листа вып. 9

Примечание:
ПК89лев, ПК89пр, ПК106лев, ПК106пр, ПК108лев, ПК108пр, ПК110лев, ПК110пр, ПК127лев, ПК127пр, ПК129лев, ПК129пр, ПК131лев, ПК131пр изготавливаются по ПК89, ПК106, ПК108, ПК110, ПК127, ПК129, ПК131; арматурные сетки, армирующие полку ригеля, вырезать по месту; закладные детали устанавливать в соответствии с опалубочными чертежами, приведенными на листах 29, 30.

ТК 1976	Спецификация марок арматурных изделий и закладных деталей на один пространственный каркас	1.420-6 Выпуск 8
		Лист 135

ЦНИИПромзданий Москва
Ст. инженер Розыкина
Ст. техник Козлова

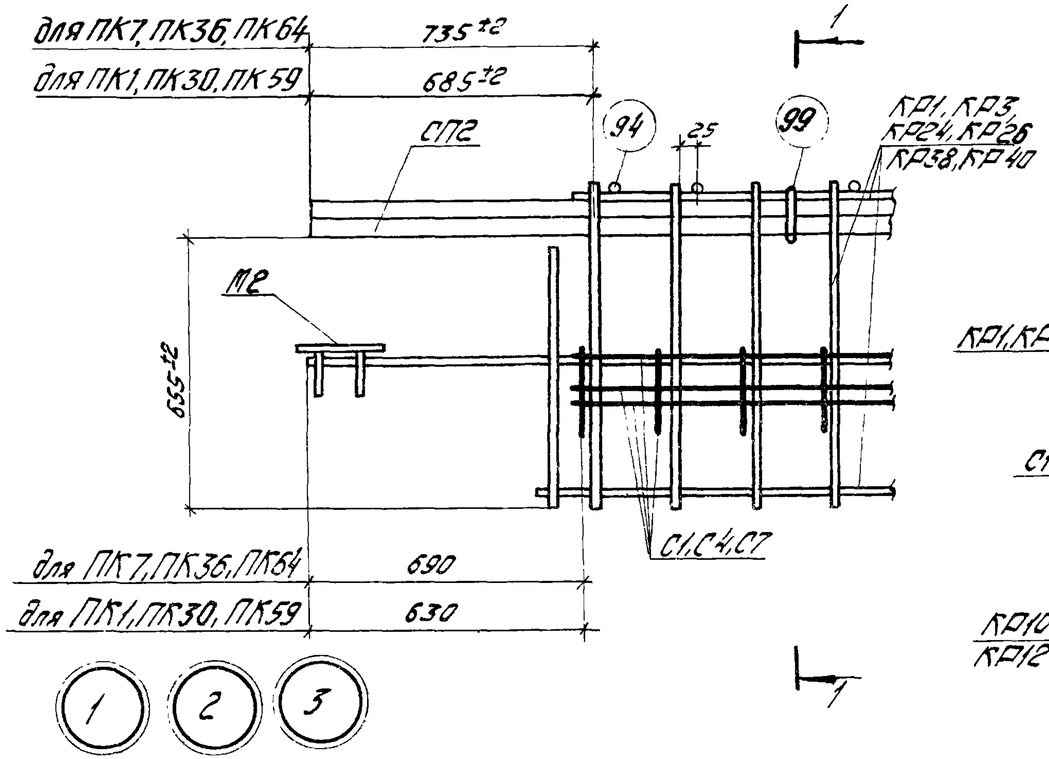

1-1 для узла 1

2-2 для узла 4

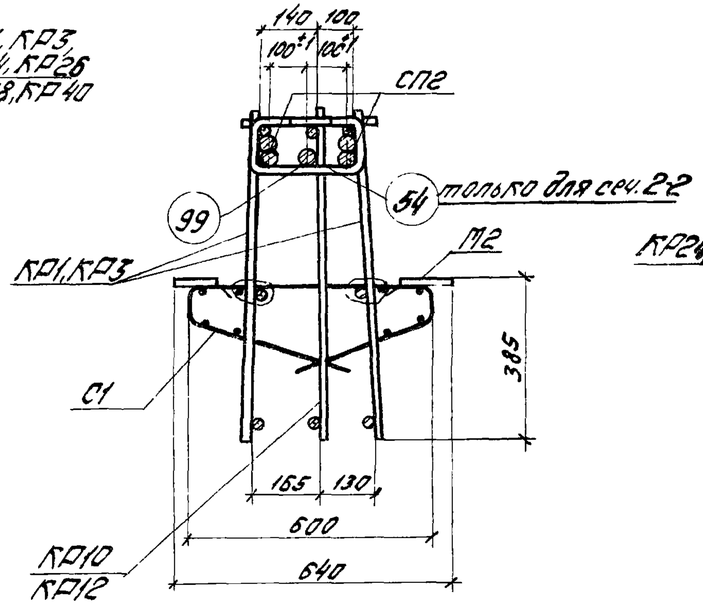

1-1 для узла 2

2-2 для узла 5

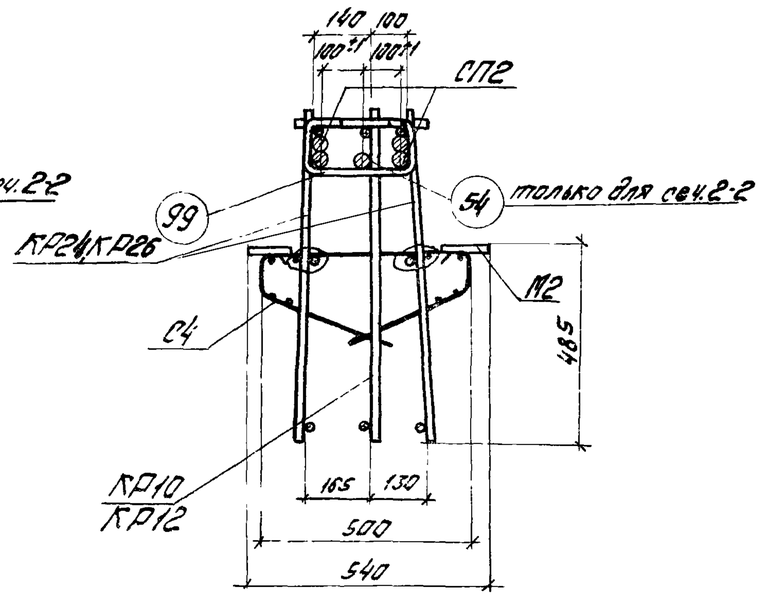

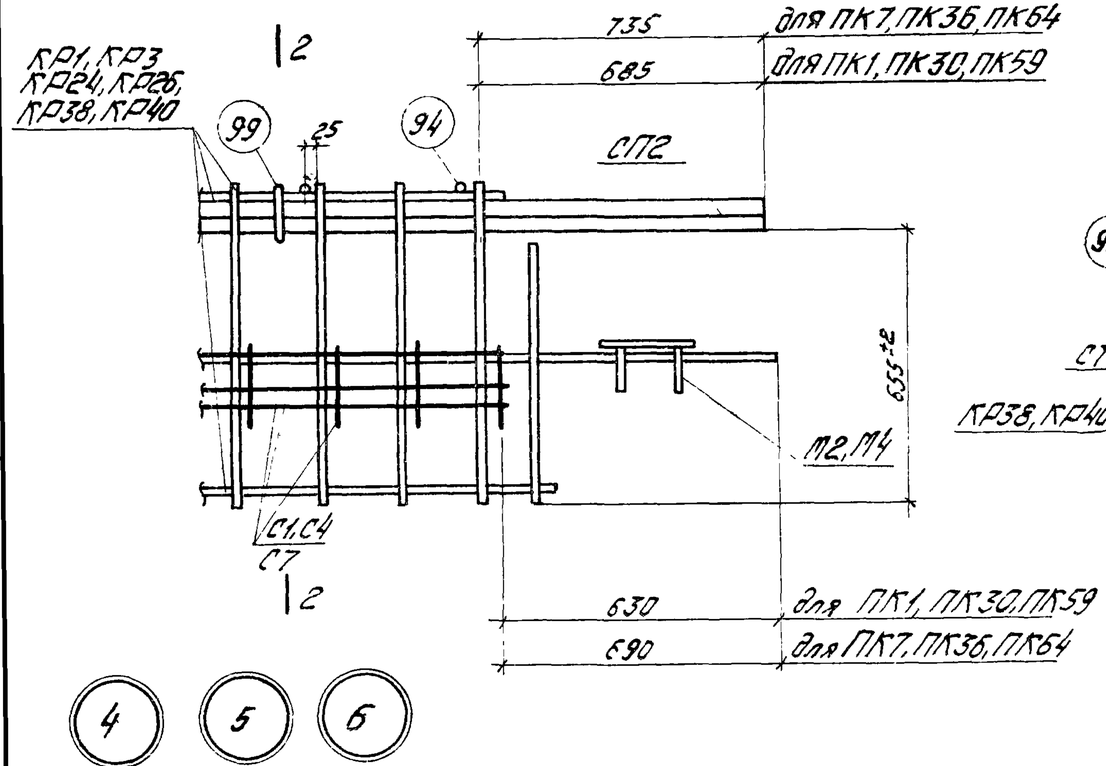

1-1 для узла 3

2-2 для узла 6

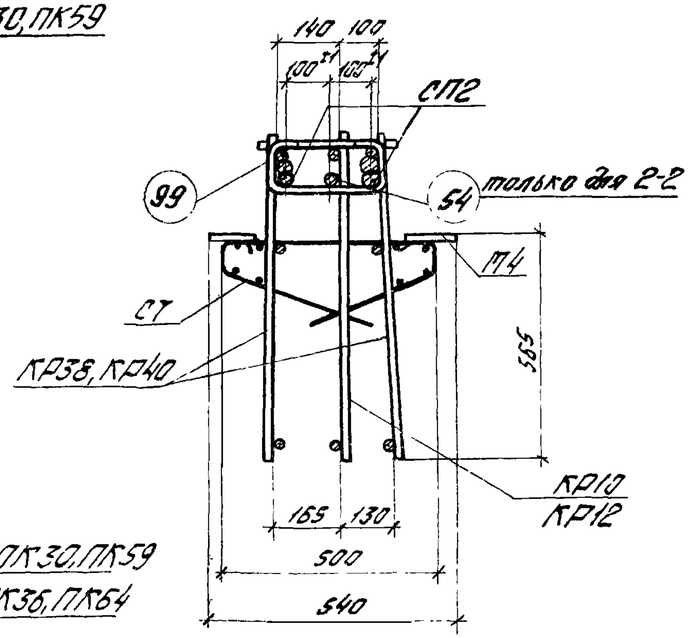

Примечания:

1. Привязка закладного элемента приведена на чертеже пространственного каркаса.
2. Электродуговую сварку производить электродами типа Э50А-Ф.

ТК 1976	Узлы 1÷6.	1.420-6 Выпуск 8
		Лист 136

Козлова

Ст. техник

Москва

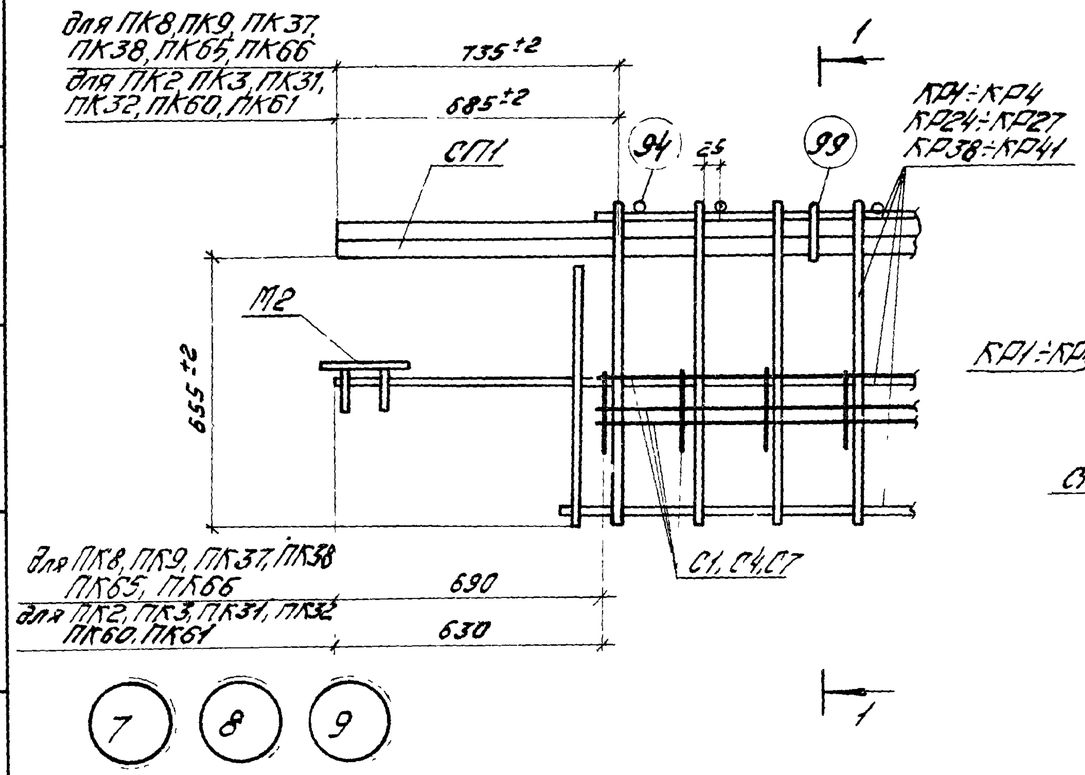

1-1 для узла 7

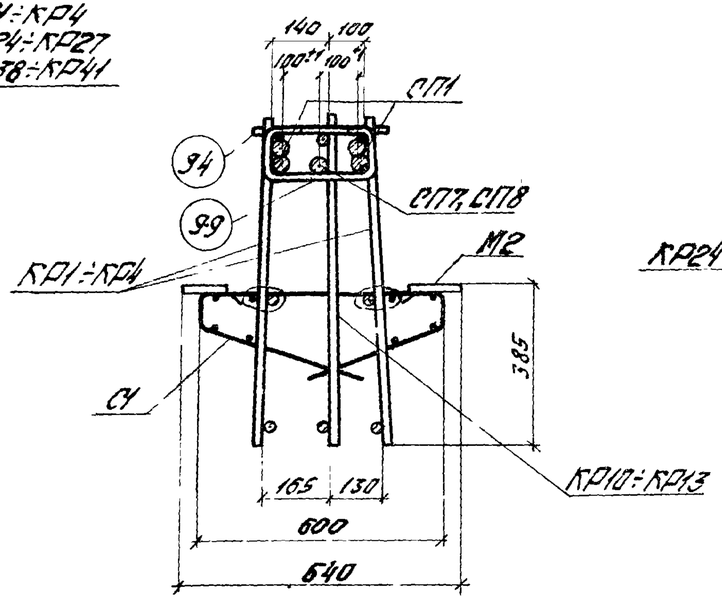

1-1 для узла 8

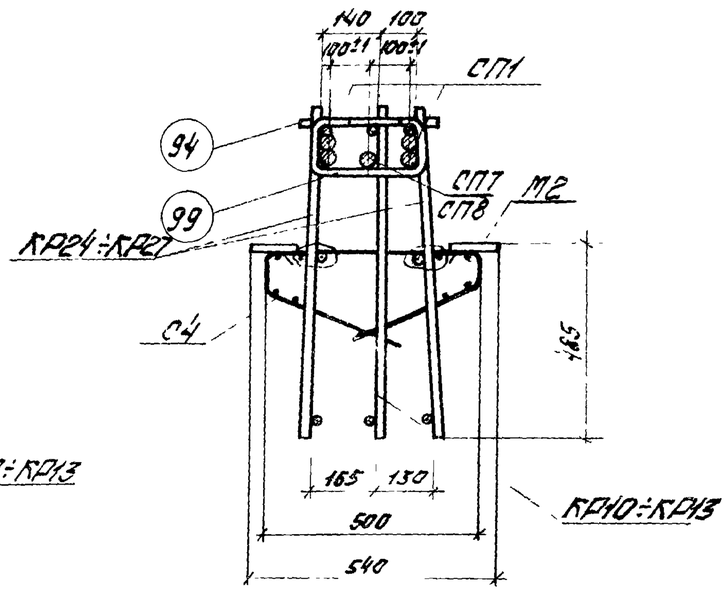

1-1 для узла 9

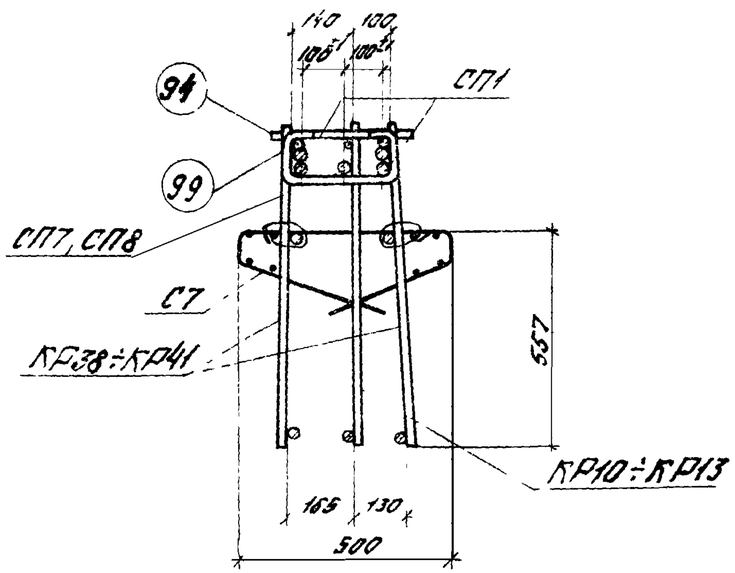

Примечания:

1. Привязка закладного элемента приведена на чертеже пространственного каркаса.
2. Электродуговую сварку производить электродами типа Э50А-Ф.

ТК 1976	Узлы 7, 8, 9	1.420-6 Выпуск 8
		Лист 137

ЦНИИПромзданий Москва
Гл. инженер проекта Козлов
Гл. инженер Гл. техник
Гевякин

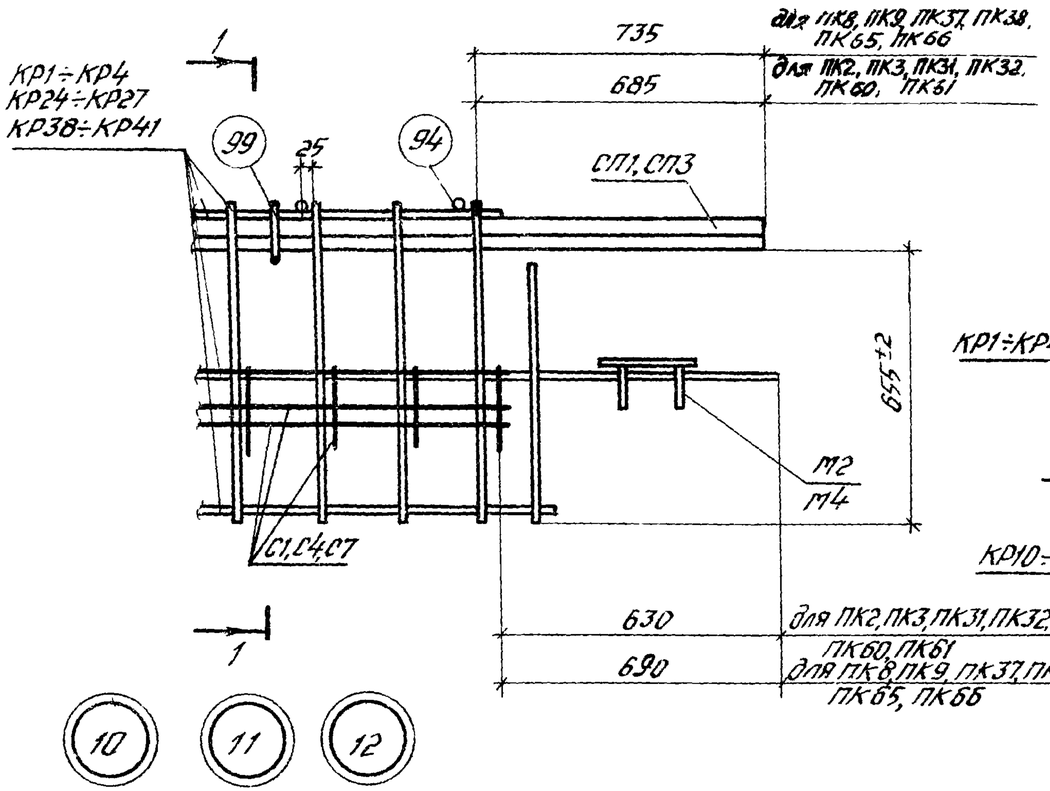

1-1 для узла 10

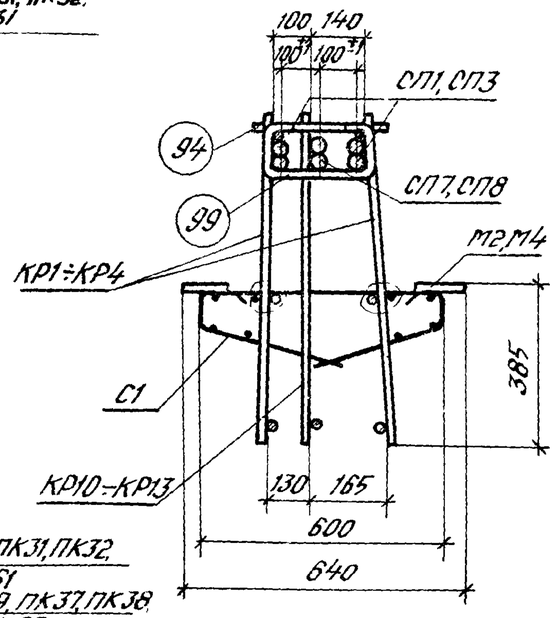

1-1 для узла 11

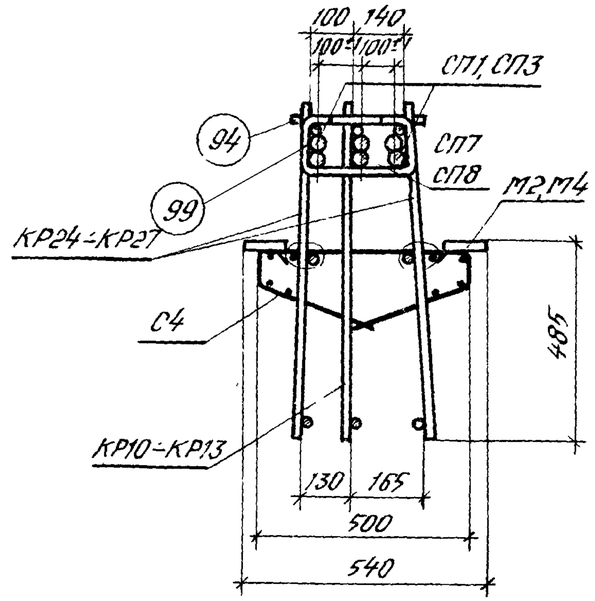

1-1 для узла 12

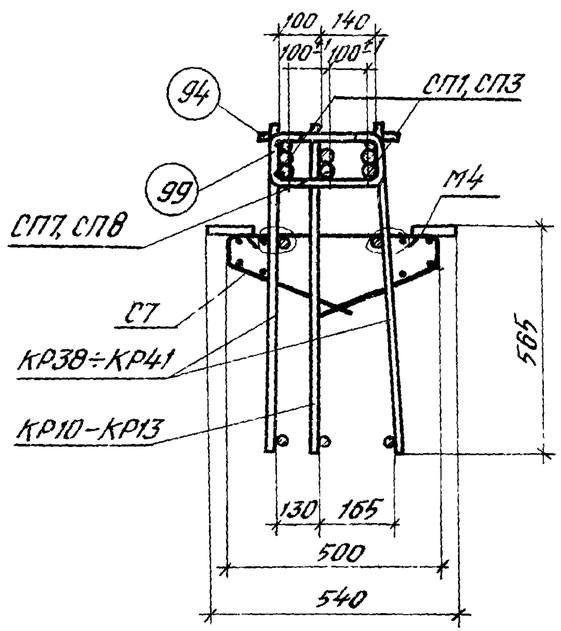

Примечания:

1. Привязка закладного элемента приведена на чертеже пространственного каркаса.
2. Электродуговую сварку производить электродами типа Э50А-42.

ТК 1976	Узлы 10, 11, 12	1.420-6 Выпуск 8
		Лист 138

Инв. № подл. | Подп. и дата | Взам. инв. № | Инв. № дубл. | Подп. и дата | Инв. № подл. | Ст. технik | Москва

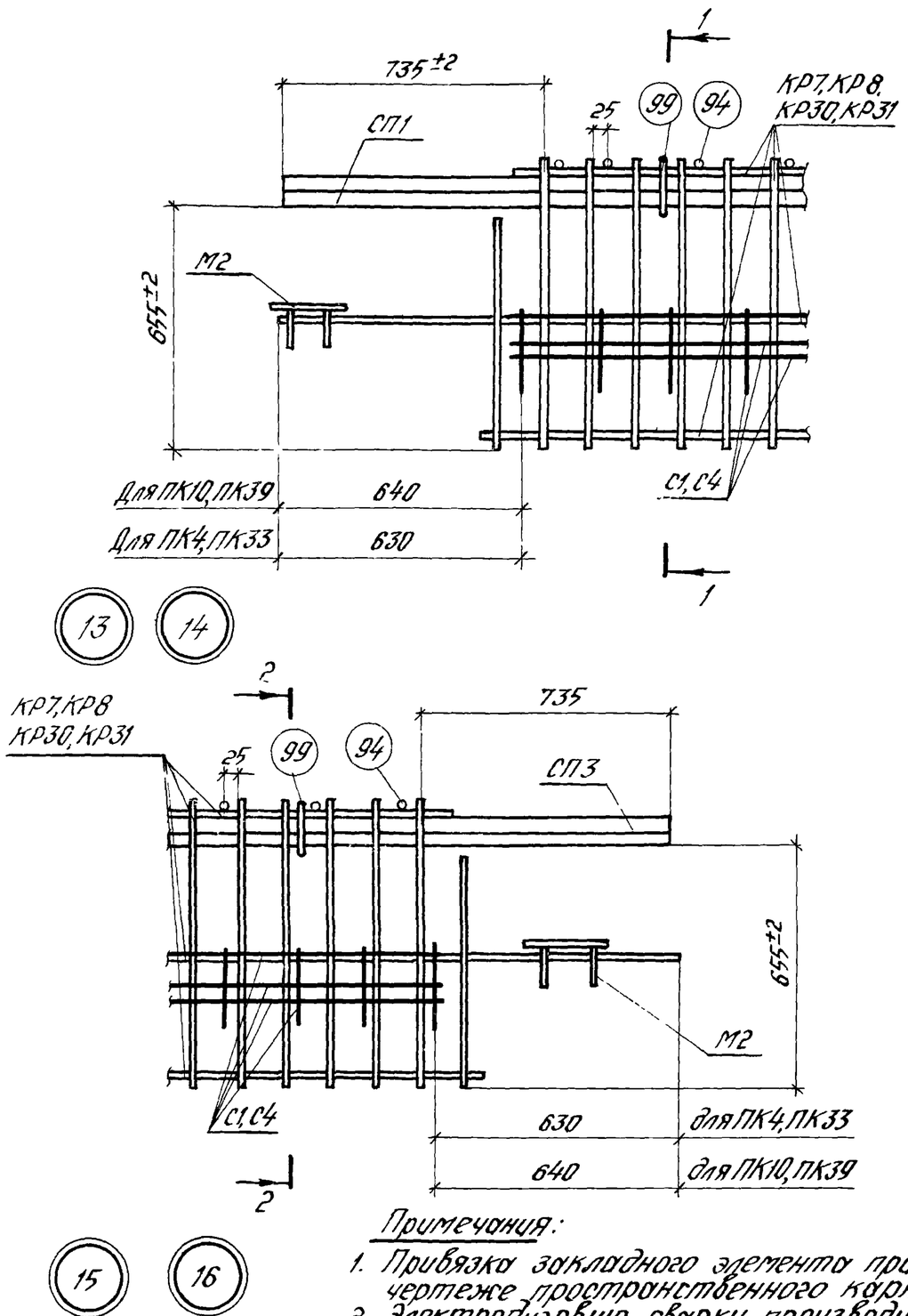

1-1 для узла 13

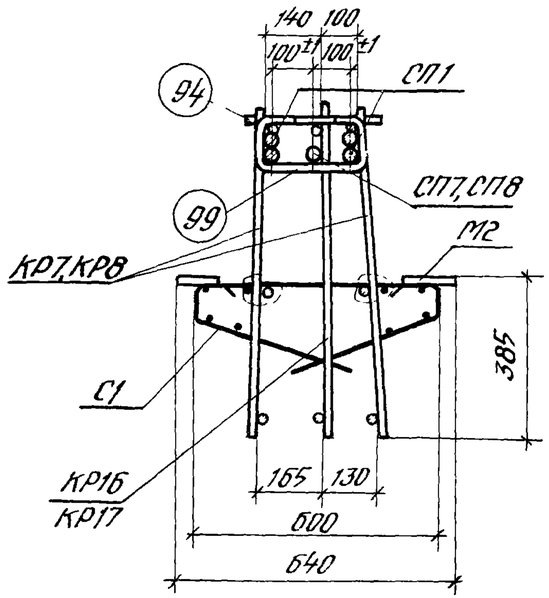

1-1 для узла 14

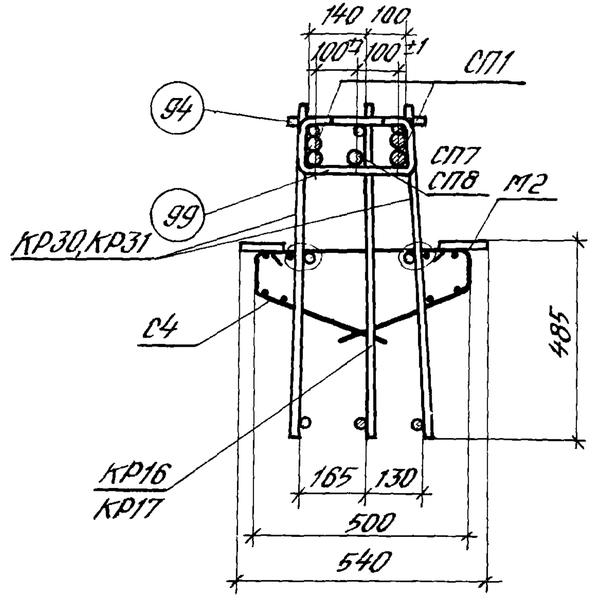

2-2 для узла 15

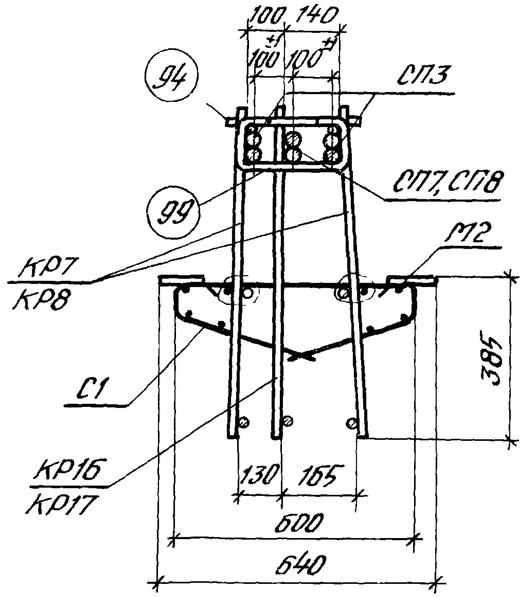

2-2 для узла 16

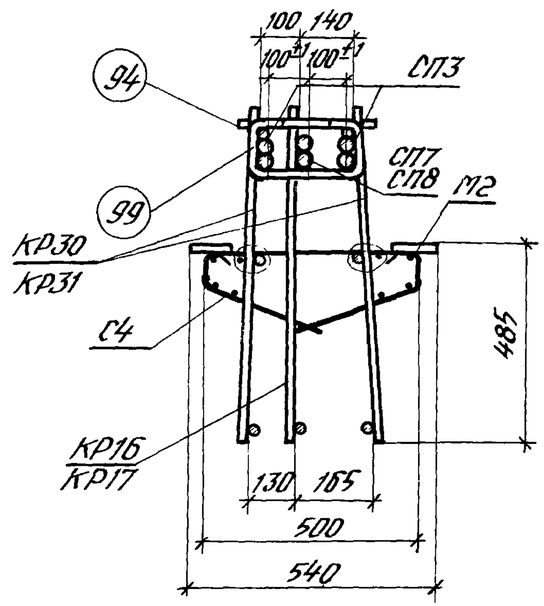

Примечания:

1. Привязка закладного элемента приведена на чертеже пространственного каркаса
2. Электродуговую сварку производить электродами типа Э50А-Ф.

ТК 1976	Узлы 13-16	1420-6 Выпуск 8	
		Лист	139

ЦНИИПромзданий Москва

Ст инженер Добряк ина
Ст техник Козлова

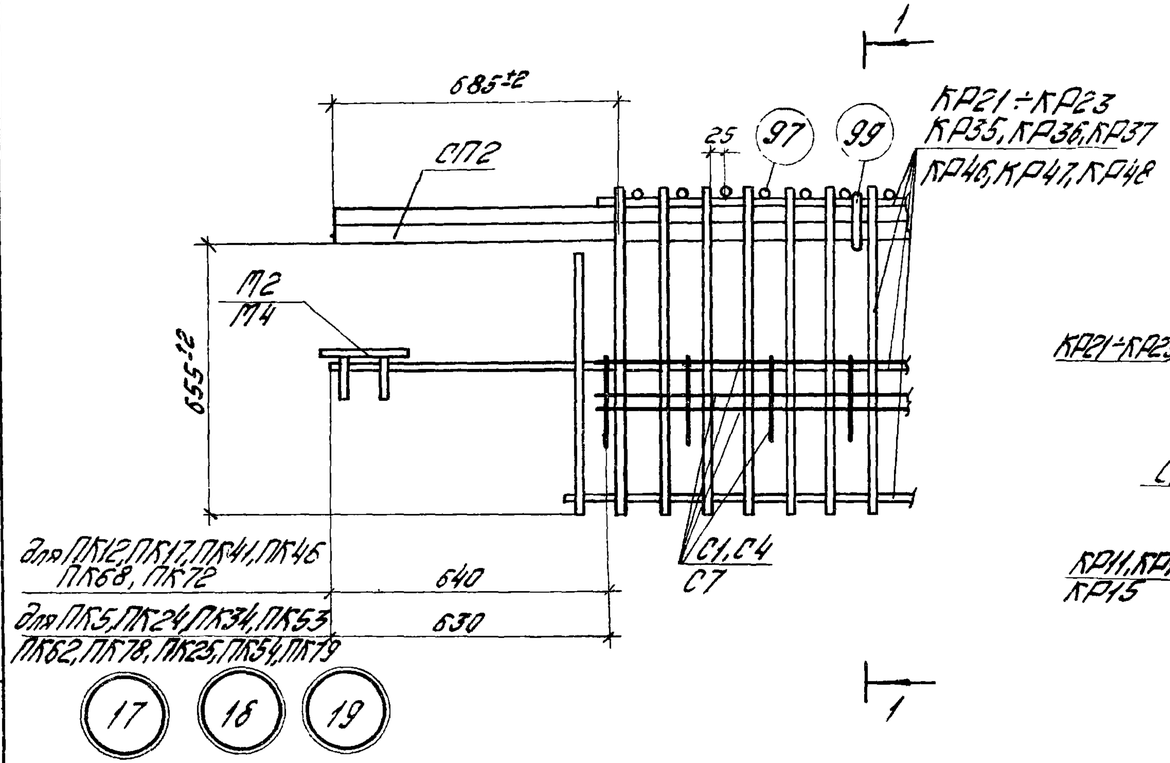

1-1 для узла 17

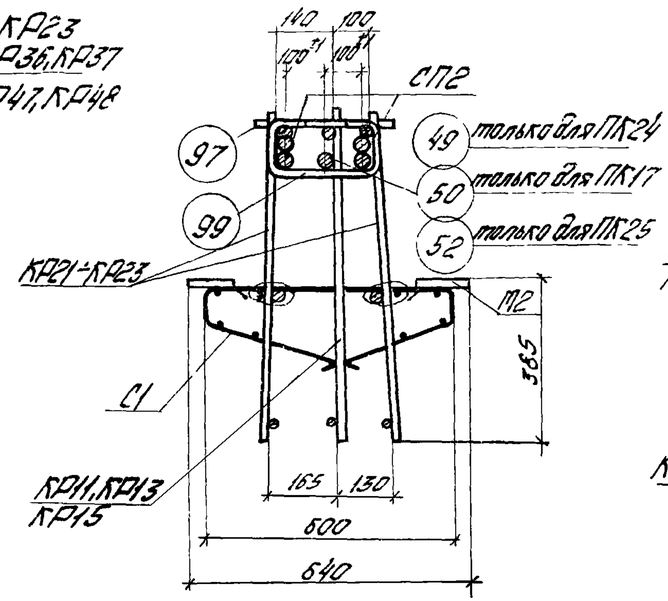

1-1 для узла 18

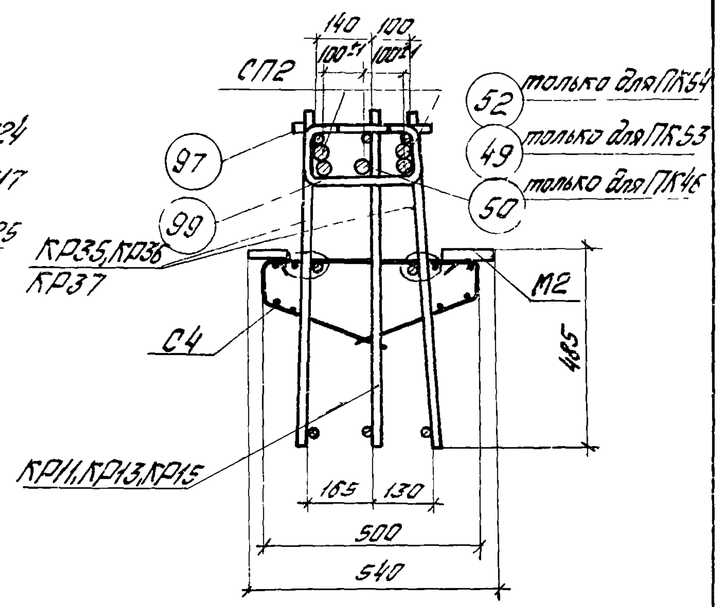

1-1 для узла 19

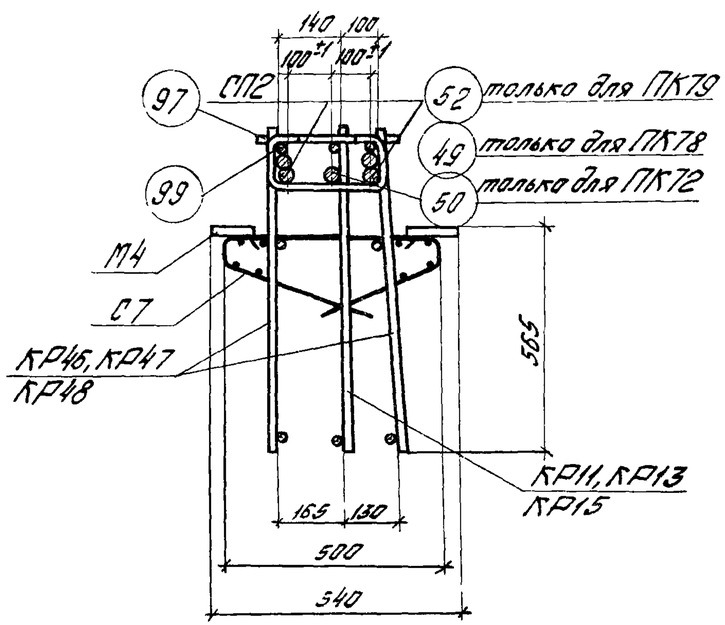

Примечания:

1. Привязка закладного элемента приведена на чертеже пространственного каркаса.
2. Электродуговую сварку производить электродами типа Э50А-Ф.

ТК 1975	Узлы 17÷19	1.420-6 Выпуск 8
		Лист 110

ЦНИИПромзданий Москва
Ст. инженер Козлова
Ст. техник

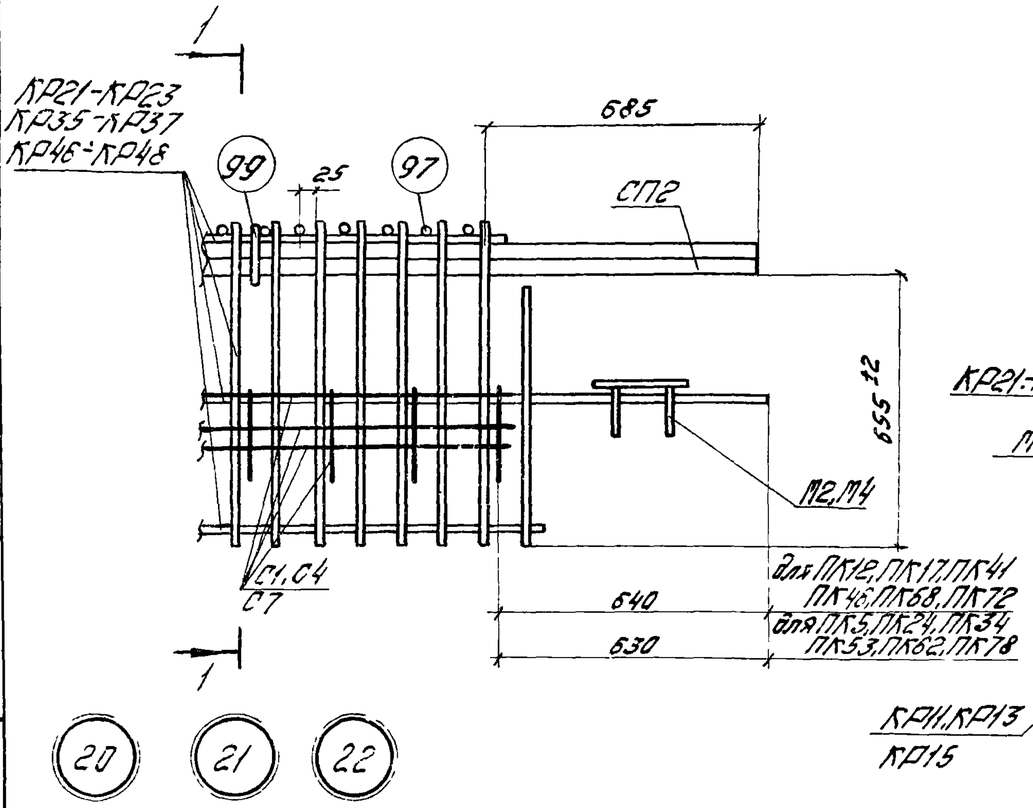

1-1 для узла 20

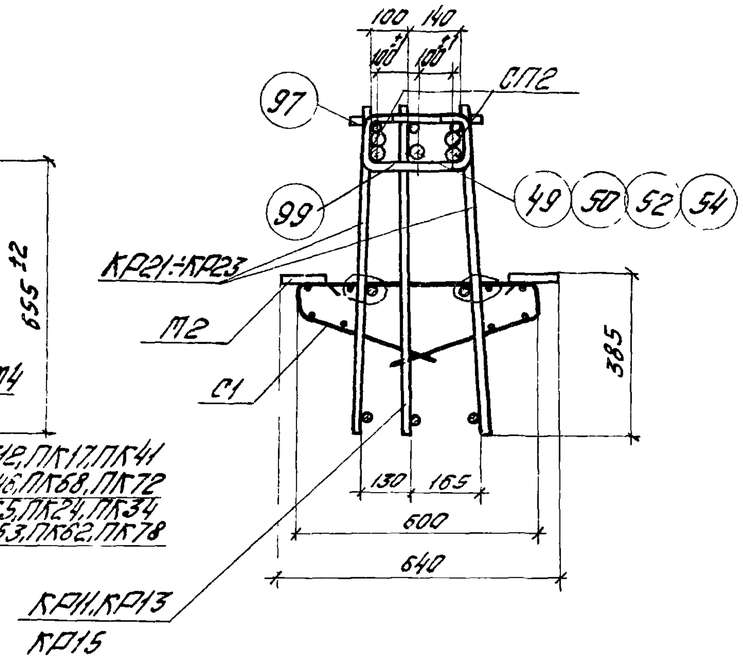

1-1 для узла 21

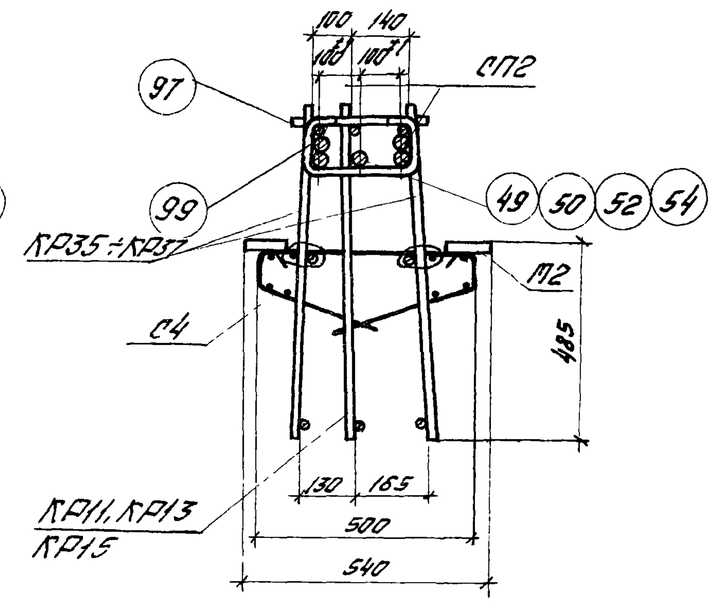

1-1 для узла 22

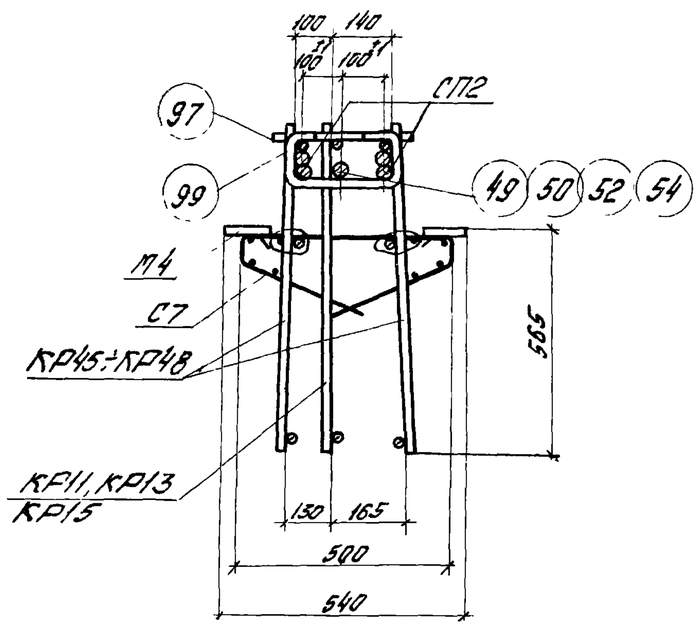

Примечания:

1. Привязка закладного элемента приведена на чертеже пространственного каркаса.
2. Электродуговую сварку производить электродами типа Э50А-Ф.

ТК 1976	Узлы 20÷22	1.420-6 Выпуск 8	
		Лист	141

ЦНИИПРОМЗДАНИЙ Москва

Нач. сектора Богомолов
Ст. инженер Козлова
Ст. техник

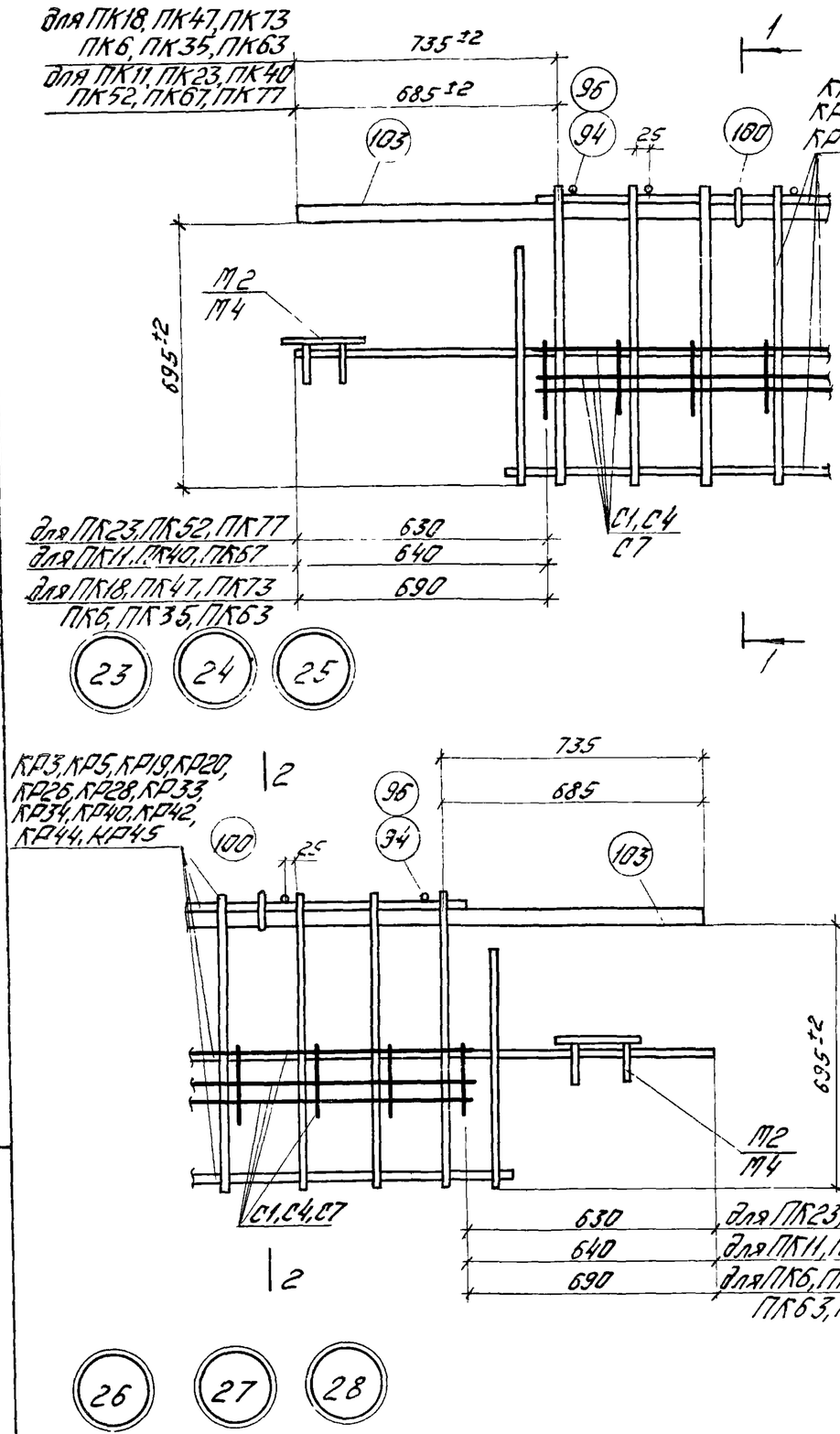

1-1 для узла 23

2-2 для узла 26

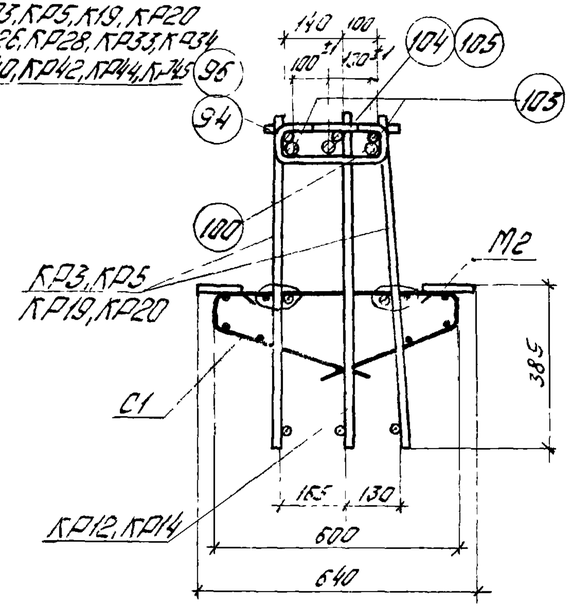

1-1 для узла 24

2-2 для узла 27

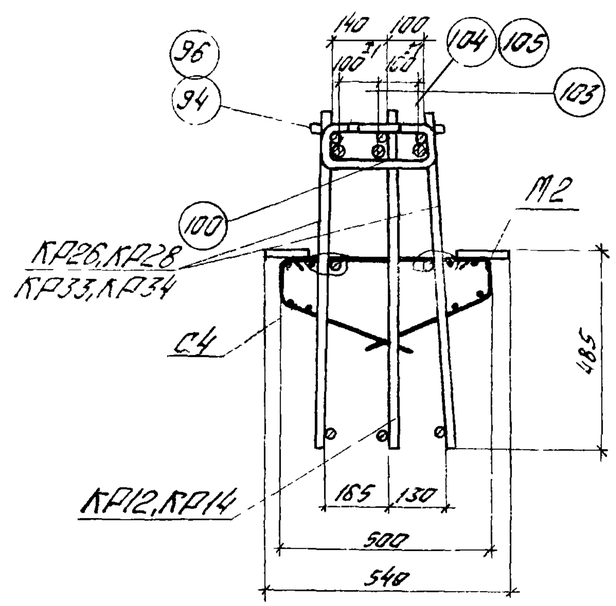

1-1 для узла 25

2-2 для узла 28

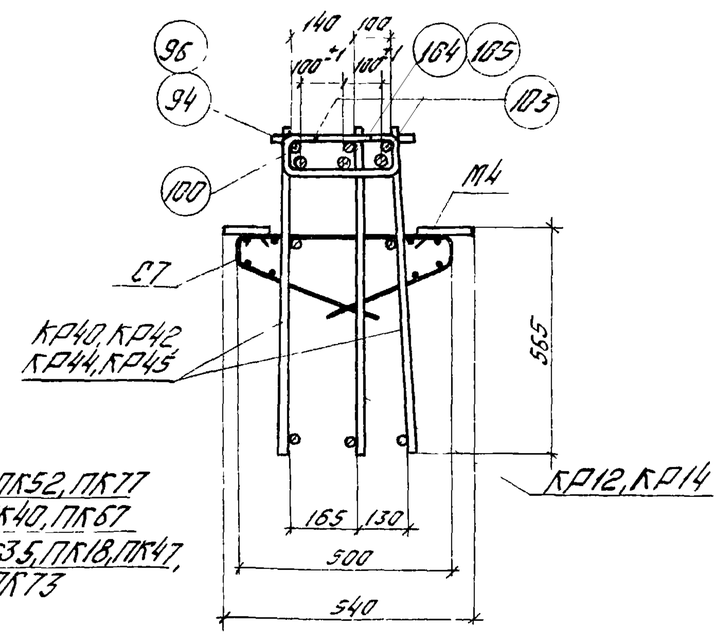

Примечания:

1. Привязка закладного элемента приведена на чертеже пространственного каркаса.
2. Электродуговую сварку производить электродами типа Э50А-Ф.

Москва

ТК 1976	Узлы 23 ÷ 28	1.420-6 Выпуск 8
		Лист 142

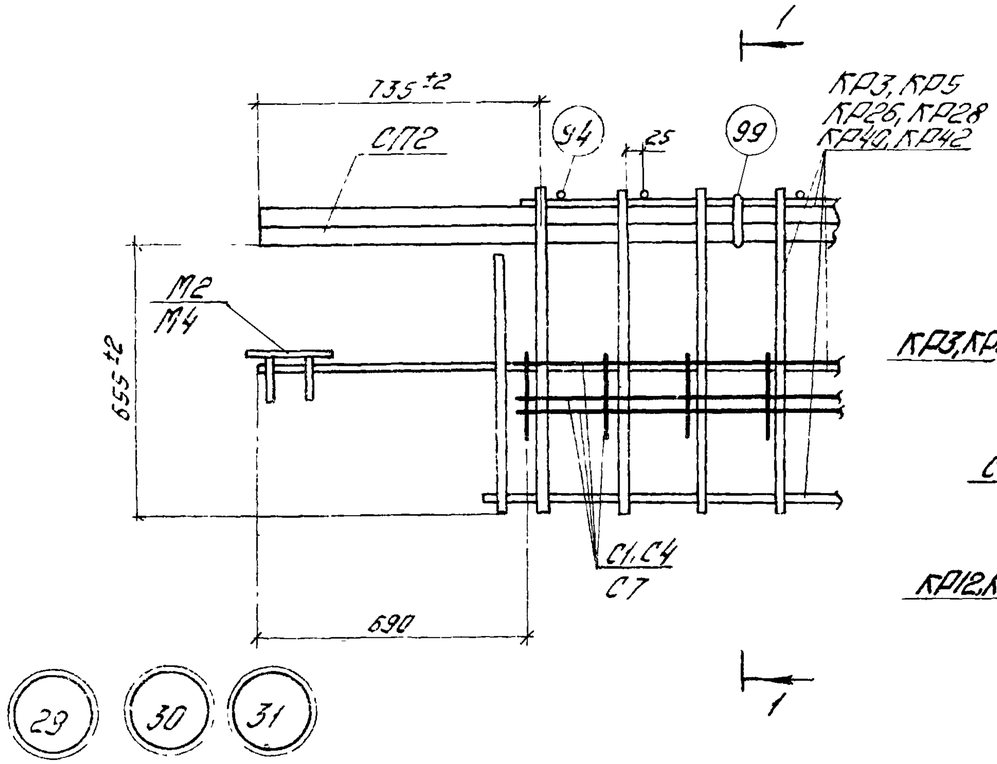

1-1 для узла 29
2-2 для узла 32

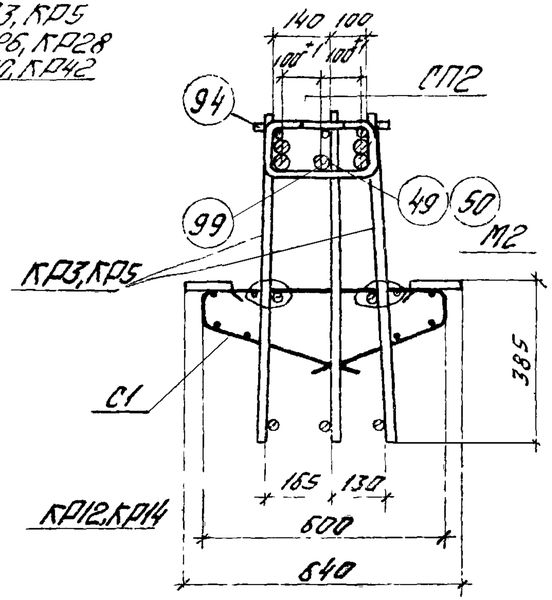

1-1 для узла 30
2-2 для узла 33

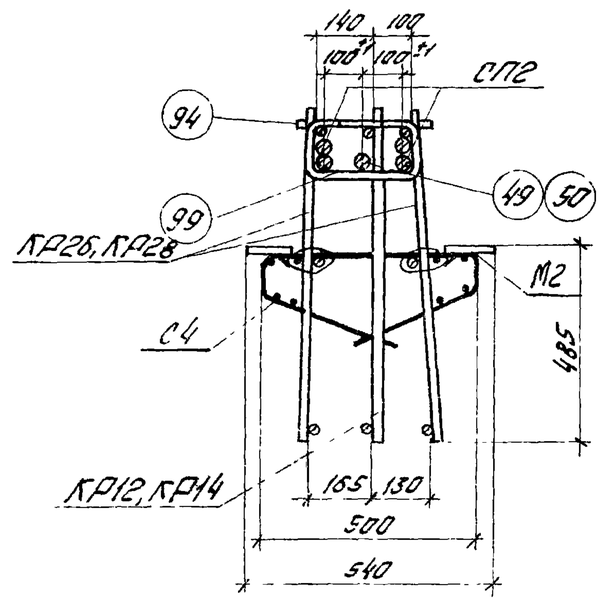

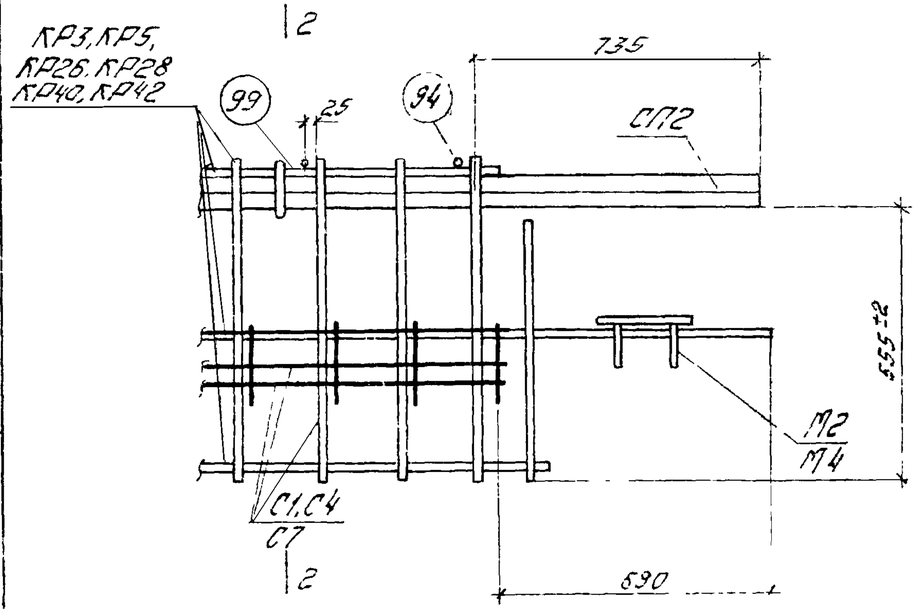

1-1 для узла 31
2-2 для узла 34

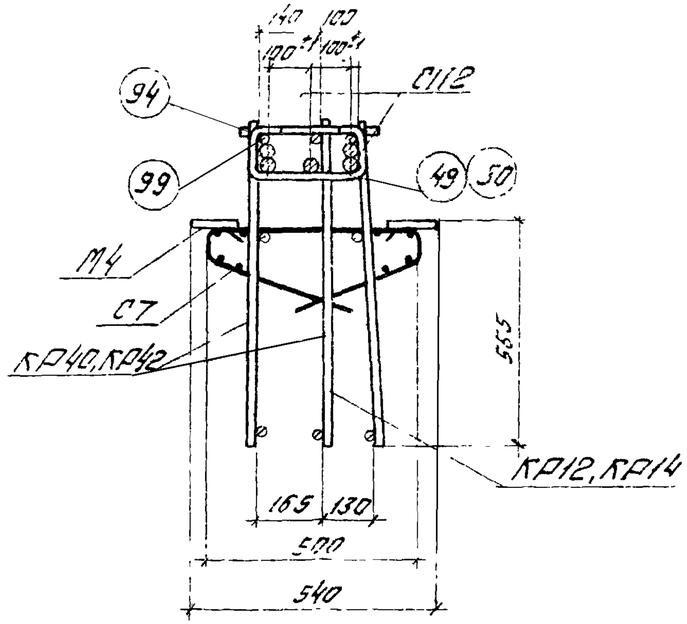

Примечания

1. Привязка закладного элемента приведена на чертеже пространственного каркаса.
2. Электродуговую сварку производить электродами типа Э50А-Ф.

ЦНИИПромзданий Госстроя СССР Москва	Ст инженер Козлов	Ст техник	
ТК 1975	Узлы 29÷34	1.420-6 Выпуск 8	Лист 143

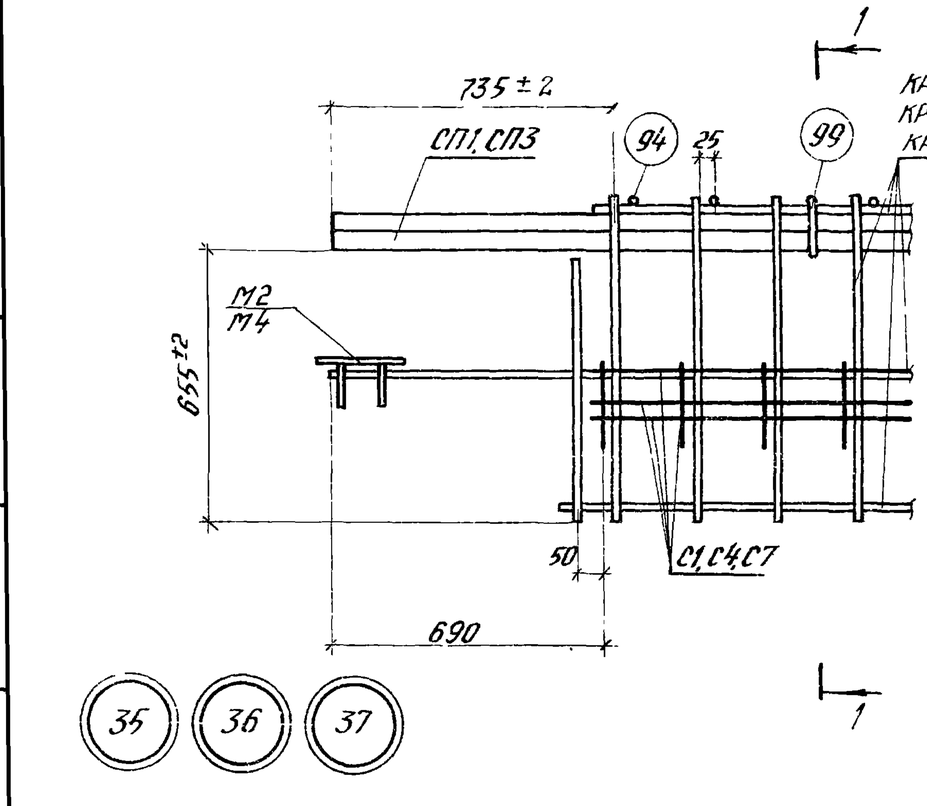

1-1 для узла 35
2-2 для узла 38

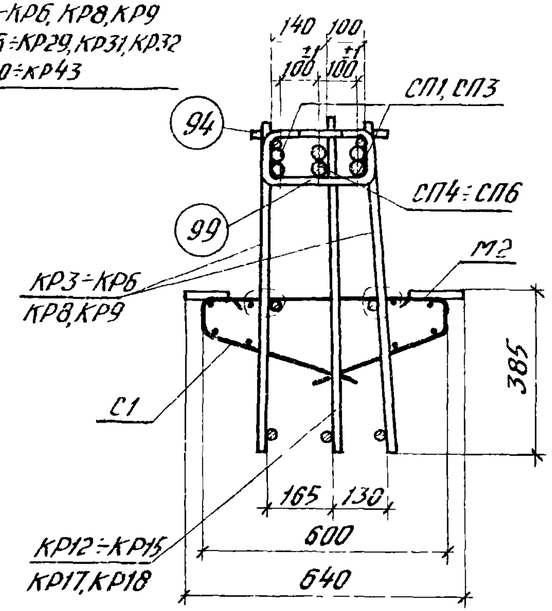

1-1 для узла 36
2-2 для узла 39

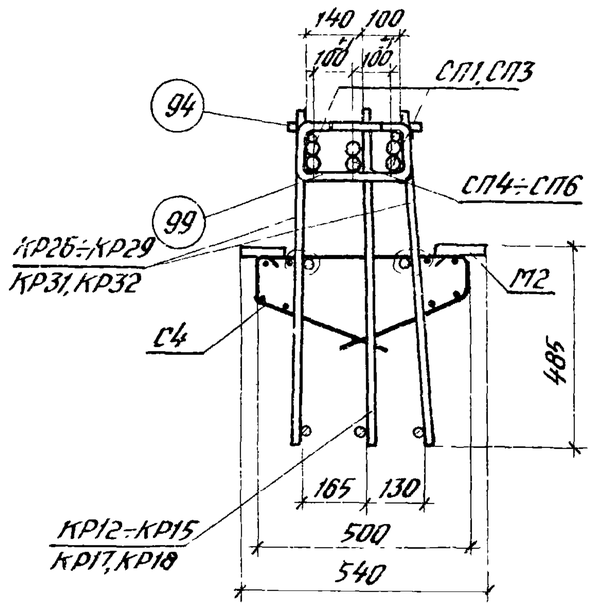

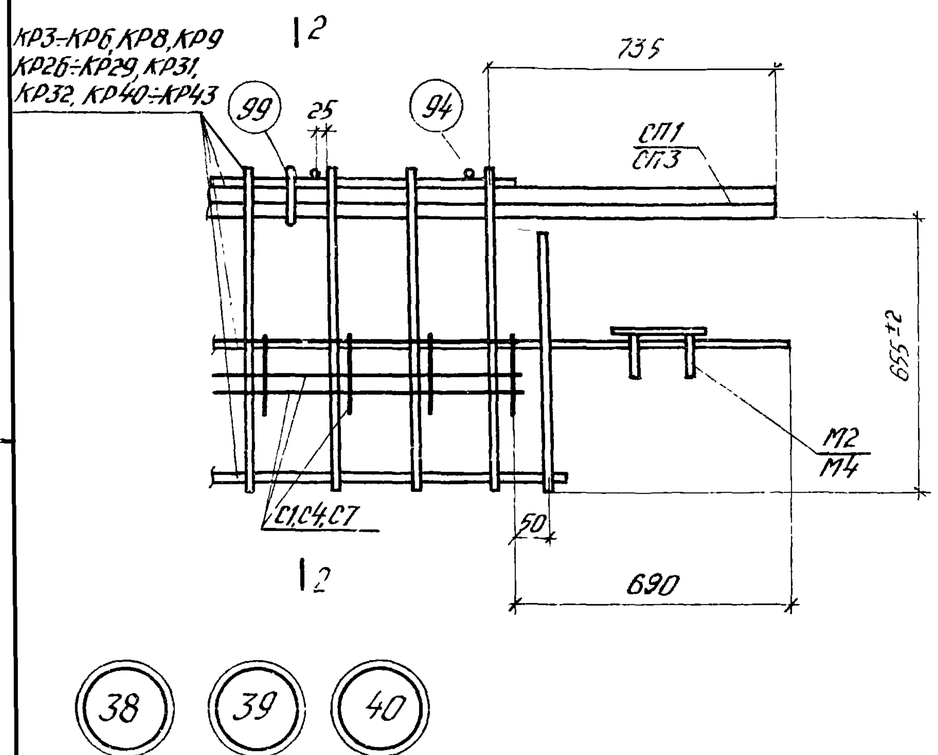

1-1 для узла 37
2-2 для узла 40

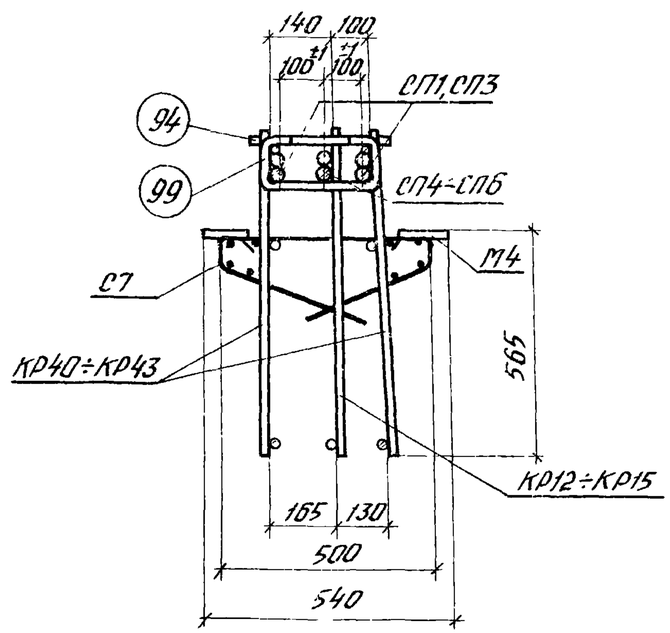

Примечания:

1. Привязка закладного элемента приведена на чертеже пространственного каркаса.
2. Электродуговую сварку производить электродами типа Э50А-Ф.

ТК 1976	Узлы 35÷40	1.420-6 Выпуск 8
		Лист 144

Подпись

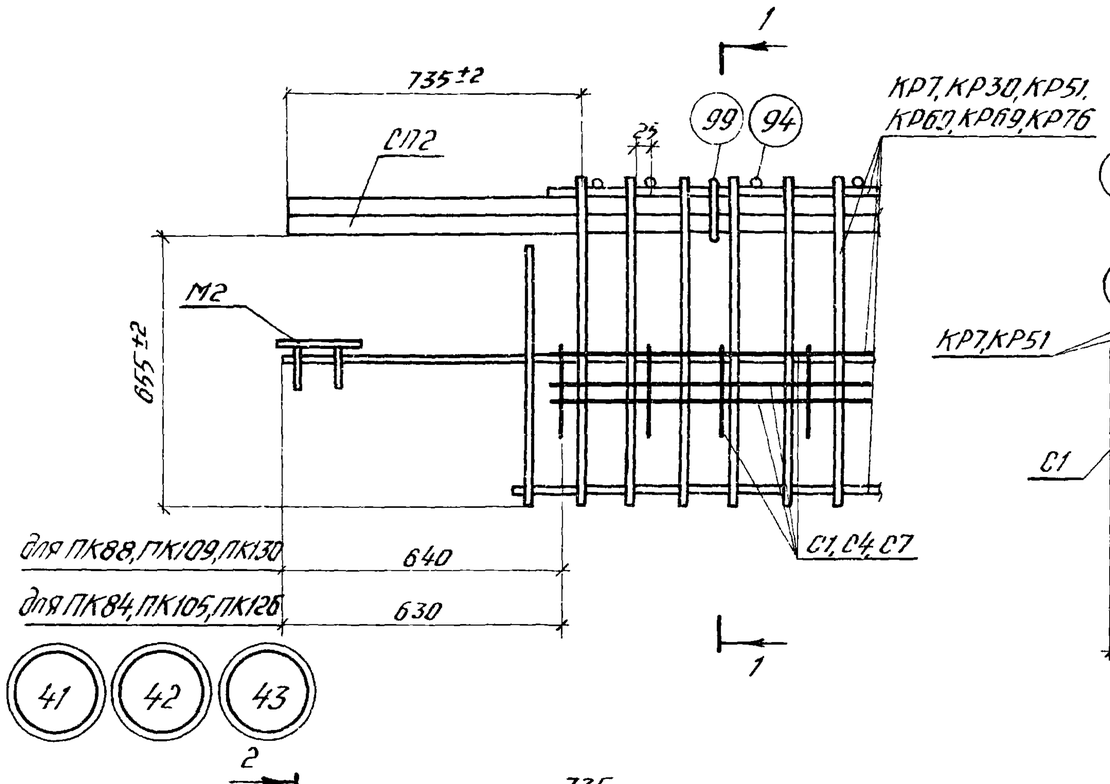

1-1 для узла 41
2-2 для узла 44

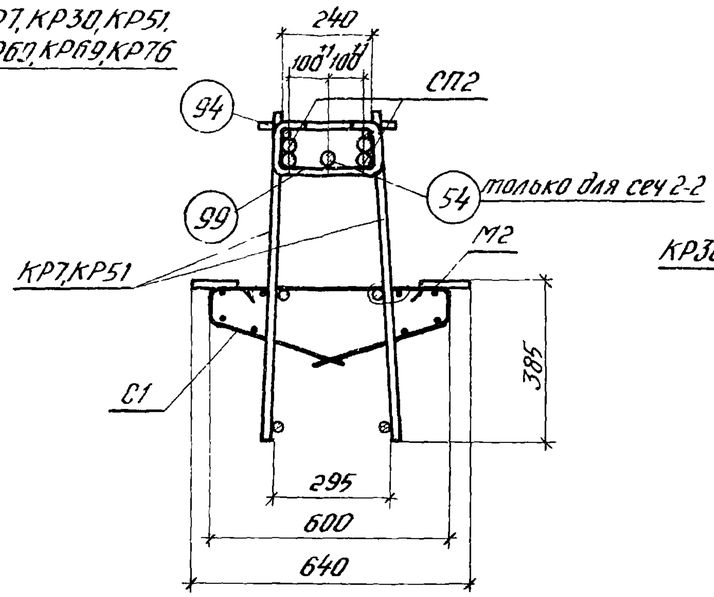

1-1 для узла 42
2-2 для узла 45

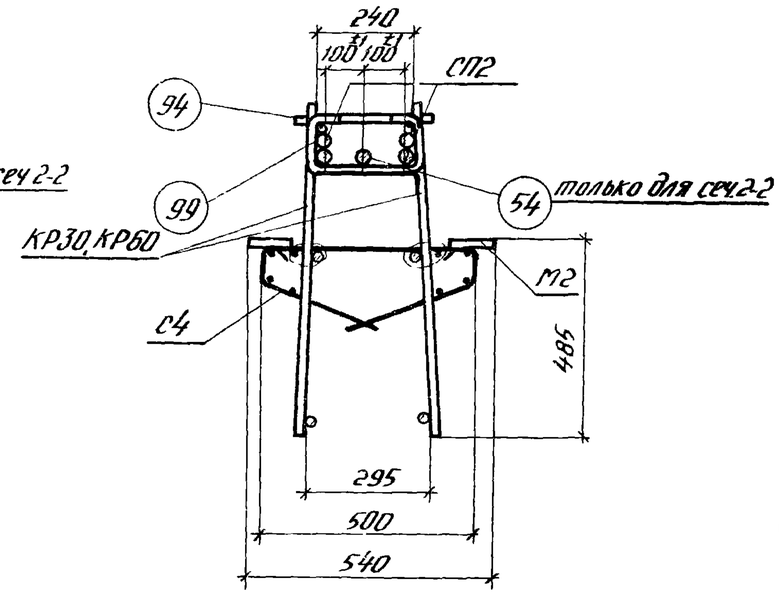

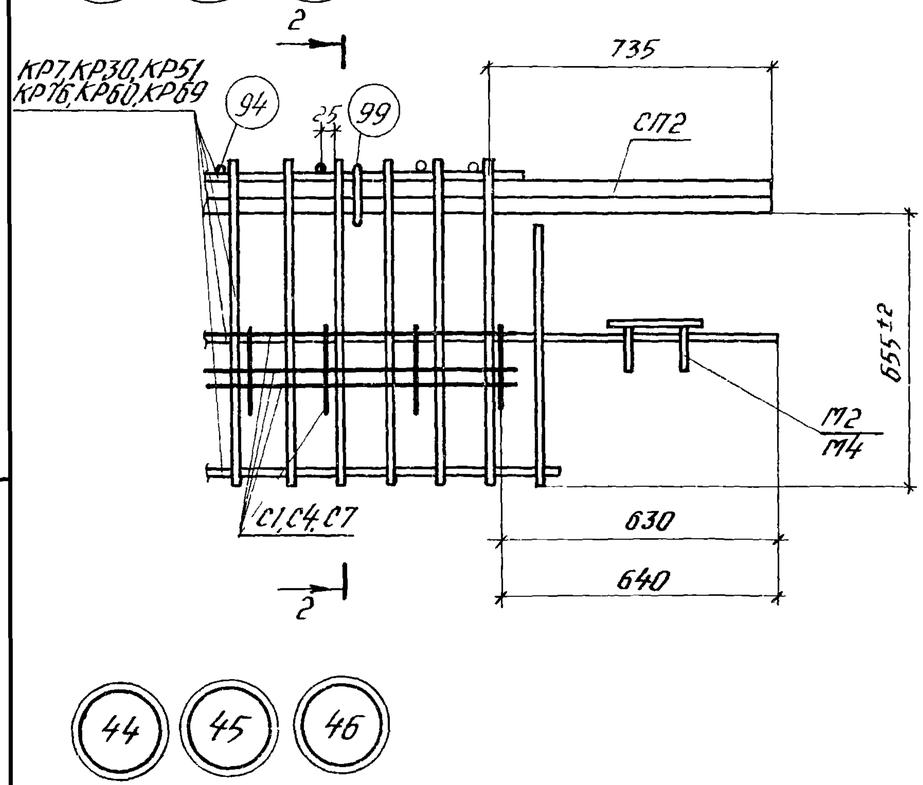

1-1 для узла 43
2-2 для узла 46

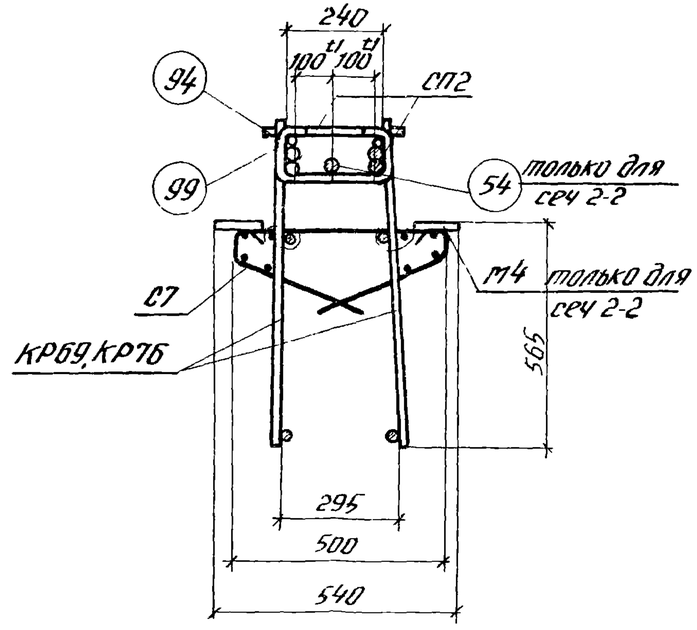

Примечания:

1. Привязка закладного элемента приведена на чертеже пространственного каркаса.
2. Электродуговую сварку производить электродами типа Э50А-Ф.

ТК 1976	Узлы 41÷46	1420-6 Выпуск 8	
		Лист	145

ЦНИИПромзданий Москва

Гл. инженер проекта Богомолов
Ст. инженер
Ст. техник Козлов

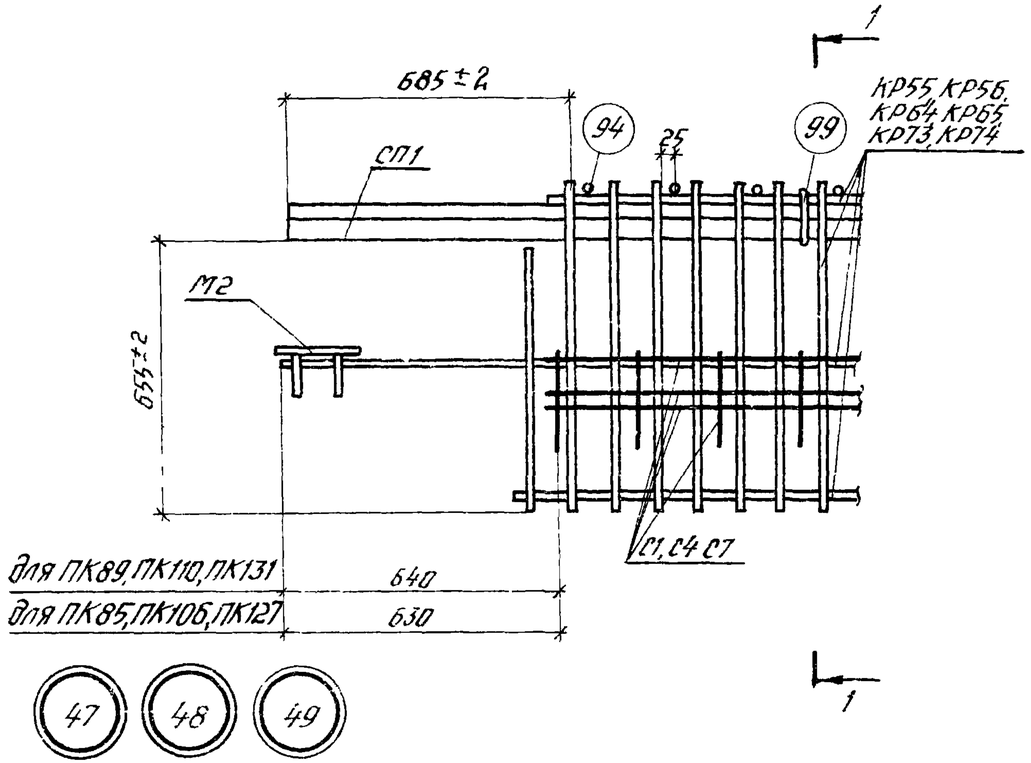

1-1 для узла 47

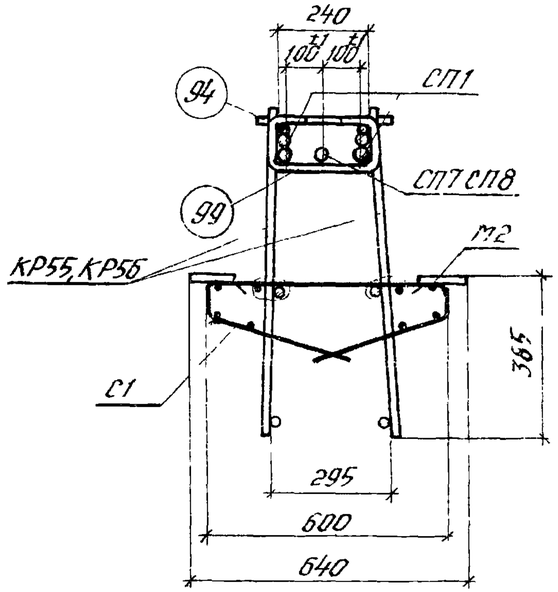

1-1 для узла 48

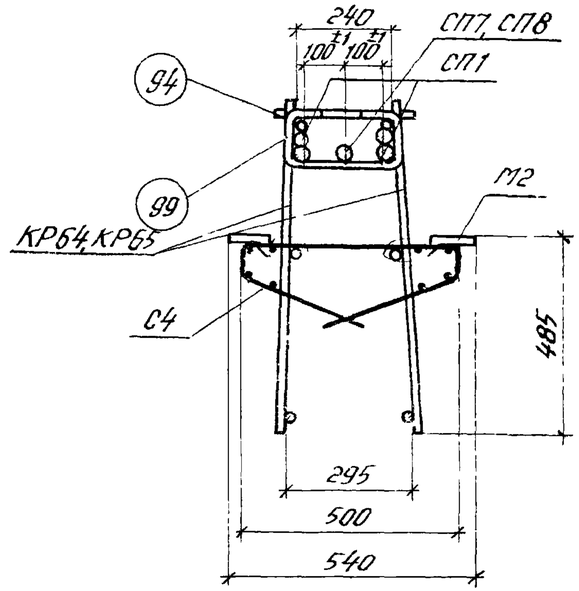

1-1 для узла 49

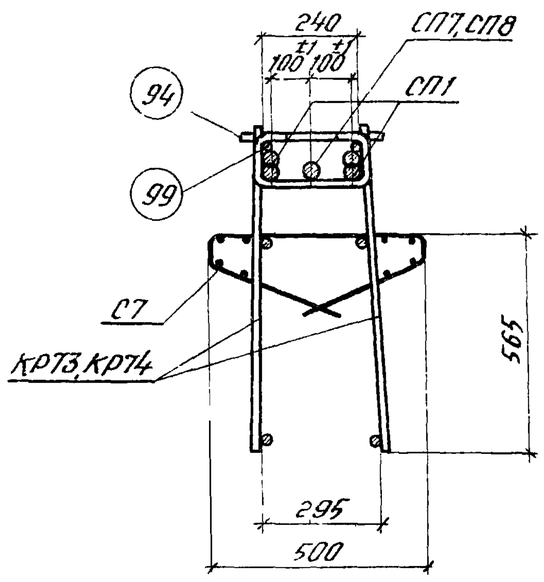

Примечания:

1. Привязку закладного элемента приведена на чертеже пространственного каркаса.
2. Электродуговую сварку производить электродами типа Э50А-Ф.

ТК 1976	Узлы 47÷49	1.420-6 Выпуск 8
		Лист 146

Москва

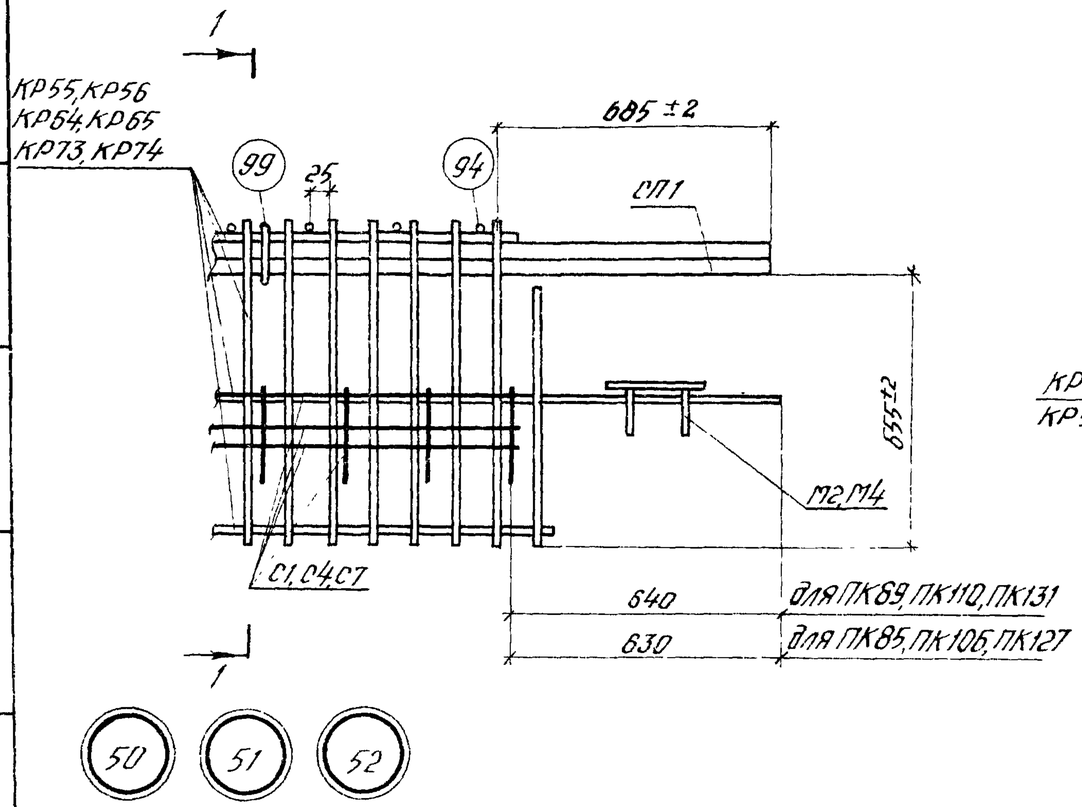

1-1 для узла 50

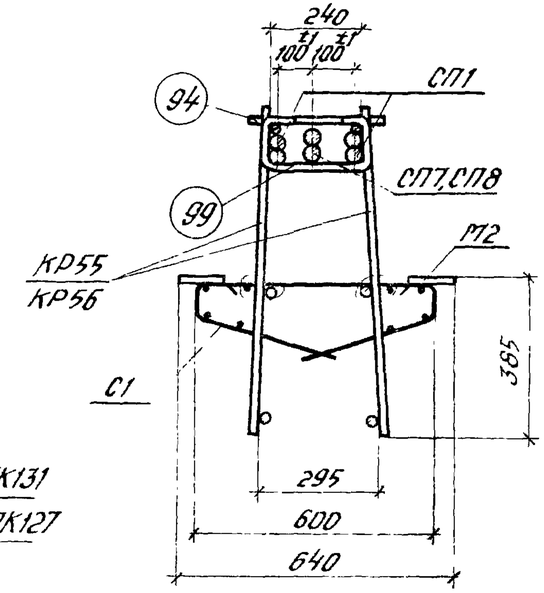

1-1 для узла 51

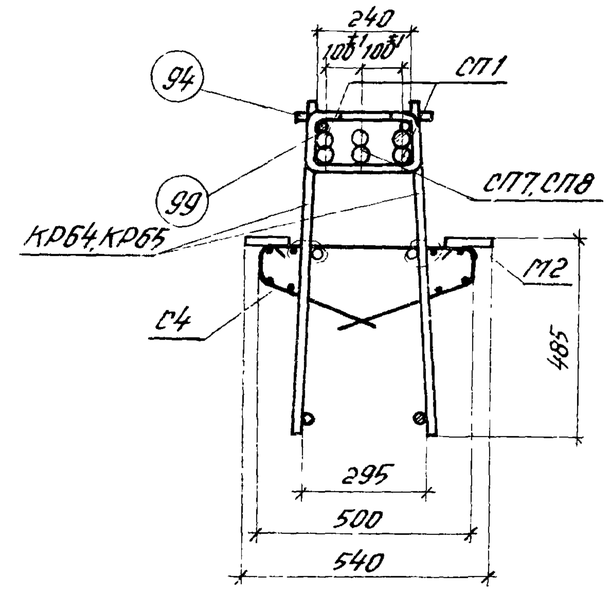

1-1 для узла 52

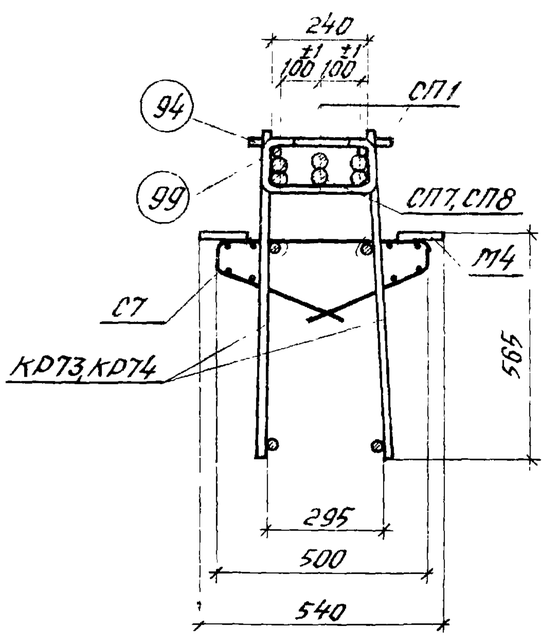

Примечания:

1. Привязка закладного элемента приведена на чертеже пространственного каркаса.
2. Электродуговую сварку производить электродами типа Э50А-Ф.

ТК 1976	Узлы 50 ÷ 52	1420-6 Выпуск 8
		Лист 147

ЦНИИПРОМЗДАНИЙ Москва

Гл. инженер проекта — Ст. техник

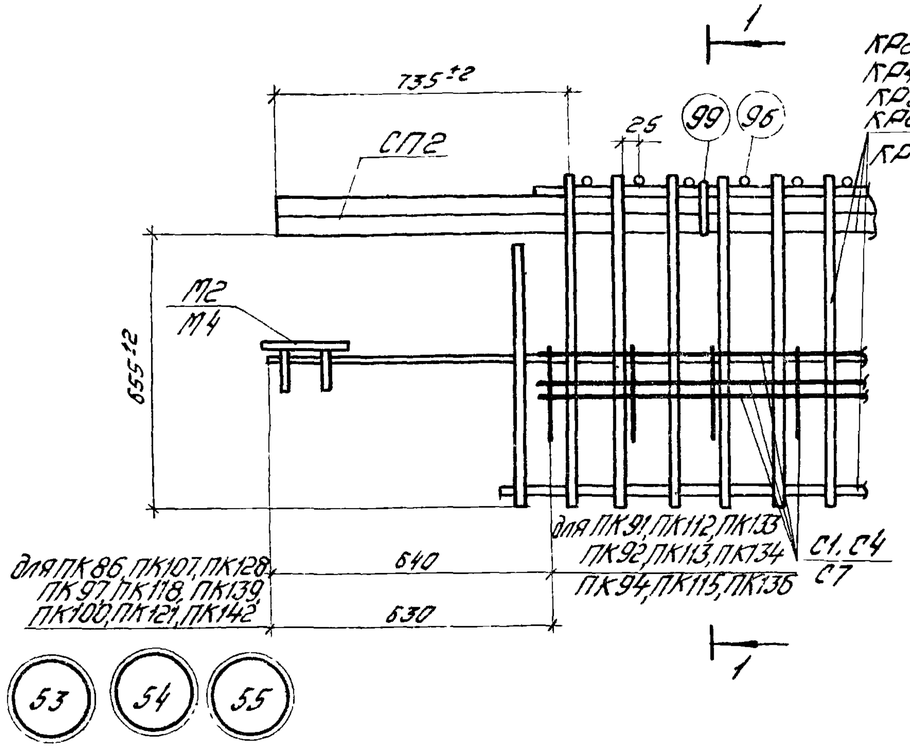

1-1 для узла 53

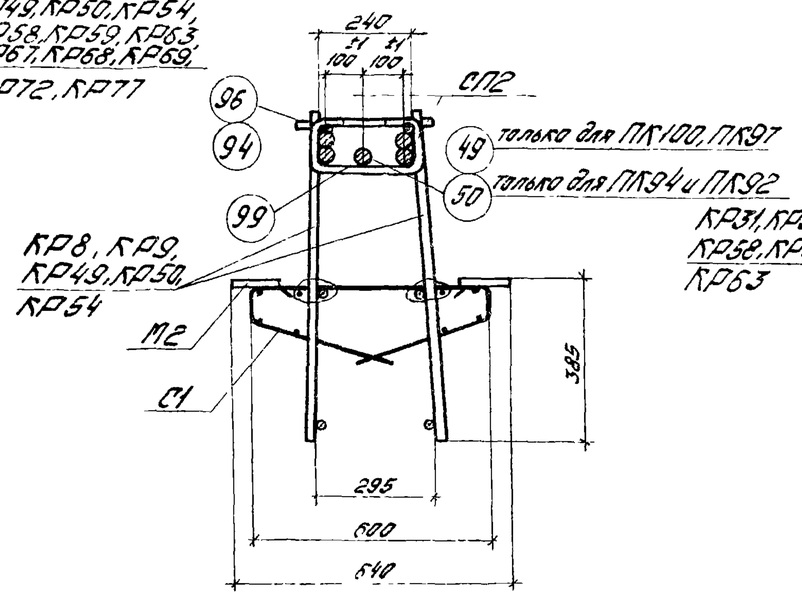

1-1 для узла 54

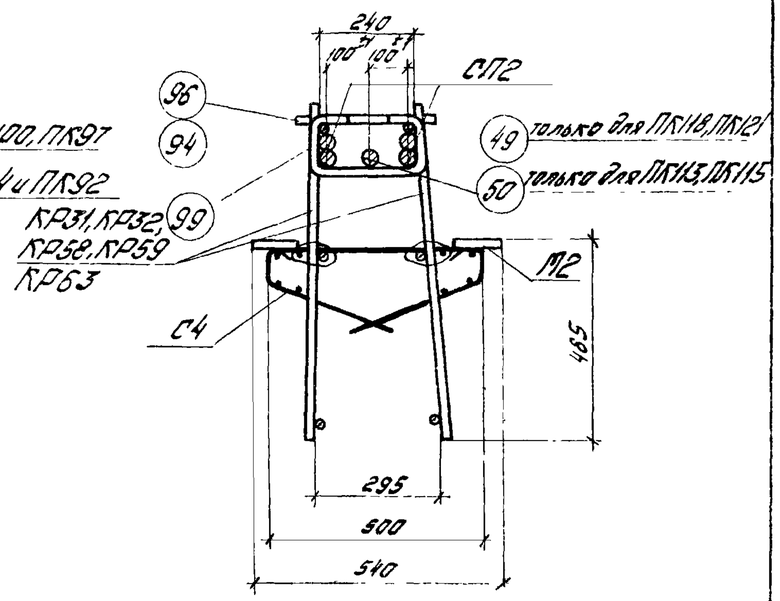

1-1 для узла 55

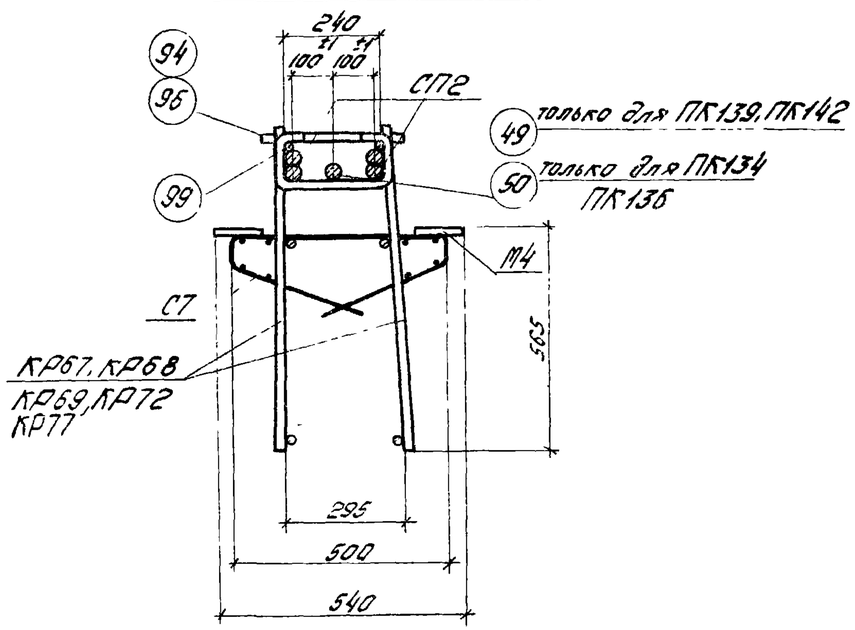

Примечания:

1. Привязка закладного элемента приведена на чертеже пространственного каркаса.
2. Электродуговую сварку производить электродами типа Э50А-Ф.

ТК 1976	Узлы 53 ÷ 55.	1.420-6 Выпуск 8
		Лист 148

Москва

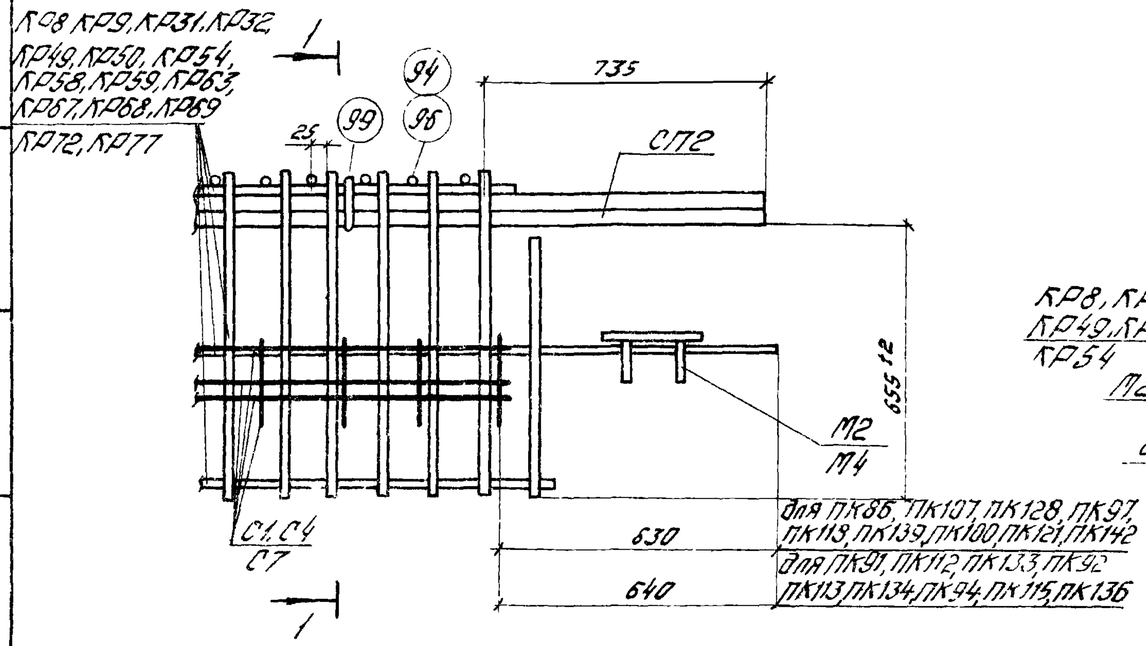

1-1 для узла 56

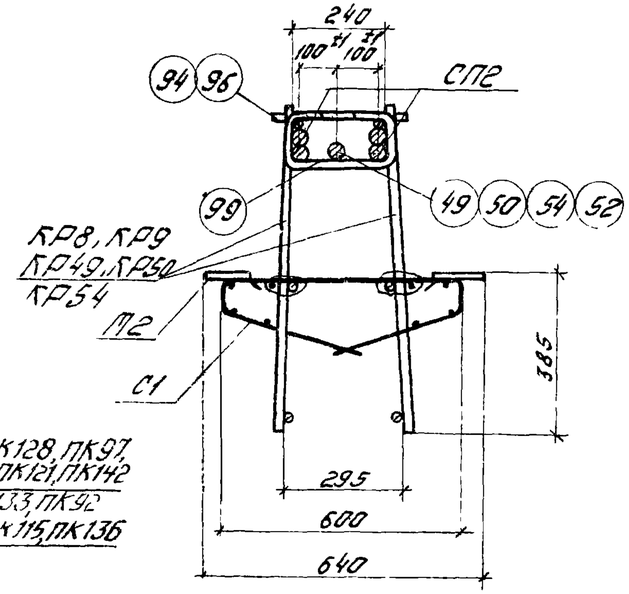

1-1 для узла 57

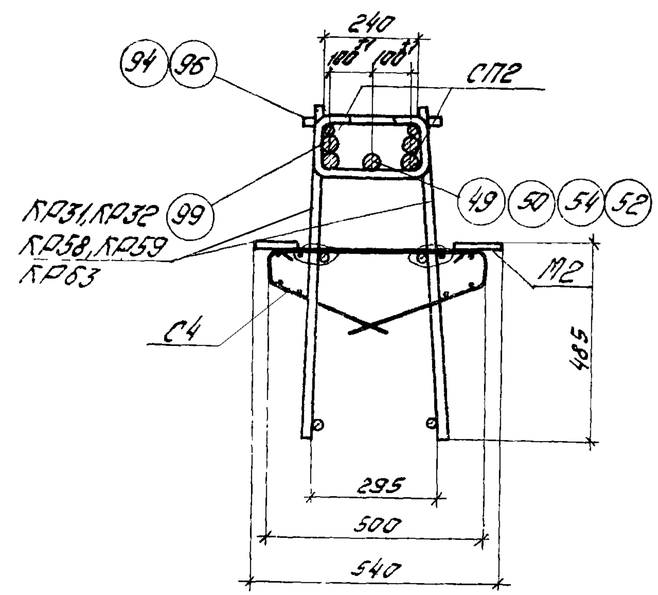

56 57 58

1-1 для узла 58

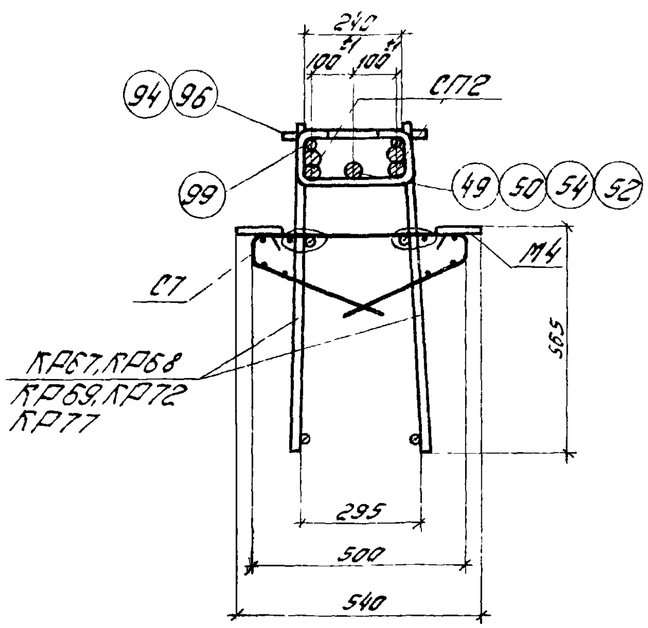

Примечания:

1. Привязка закладного элемента приведена на чертеже пространственного каркаса.
2. Электродуговую сварку производить электродами типа Э50А-Ф.

ТК 1976	Узлы 56÷58	1.420-6 Выпуск 8
		Лист 149

ЦНИИПРОМЗДАНИЙ Москва

Ст. инженер Богомолов
Ст. техник Козлов

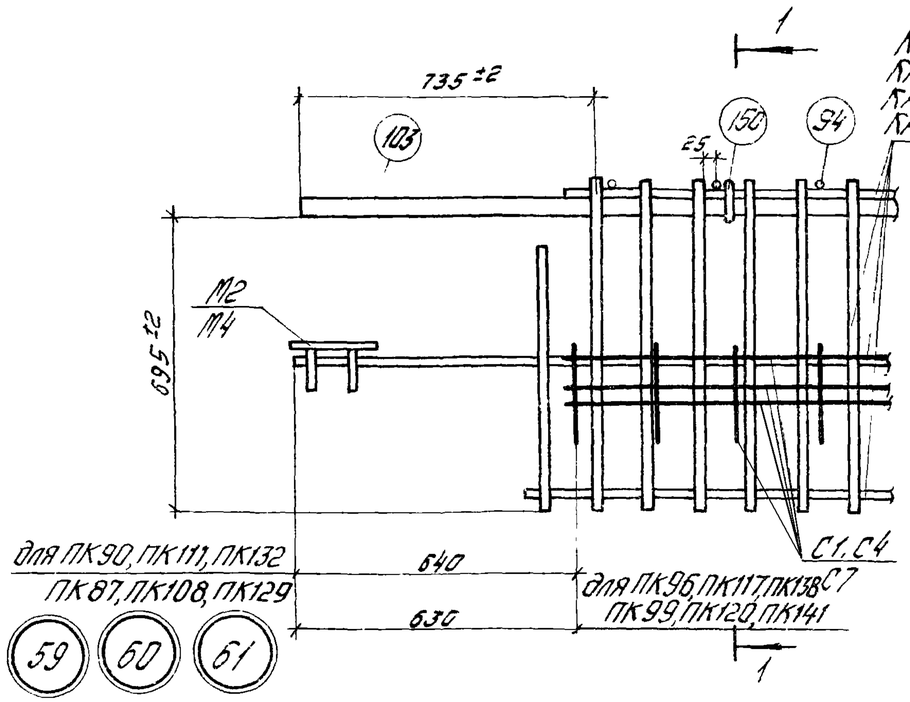

1-1 для узла 59
2-2 для узла 62

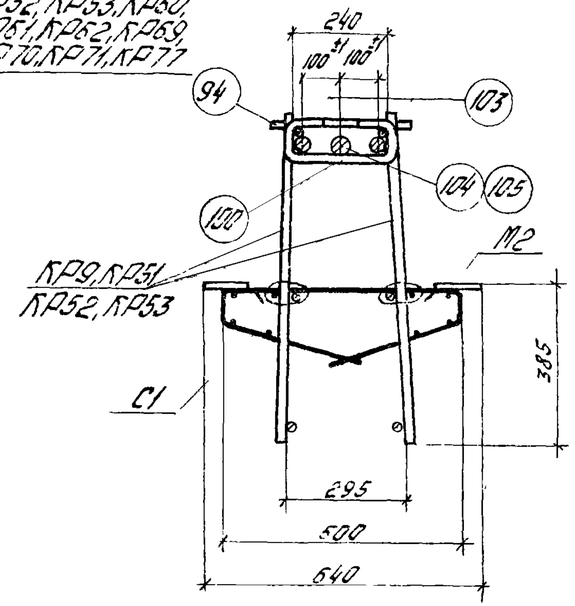

1-1 для узла 60
2-2 для узла 63

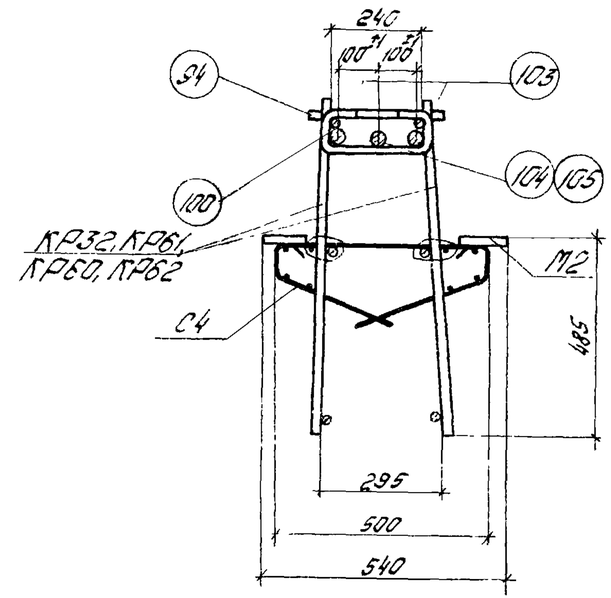

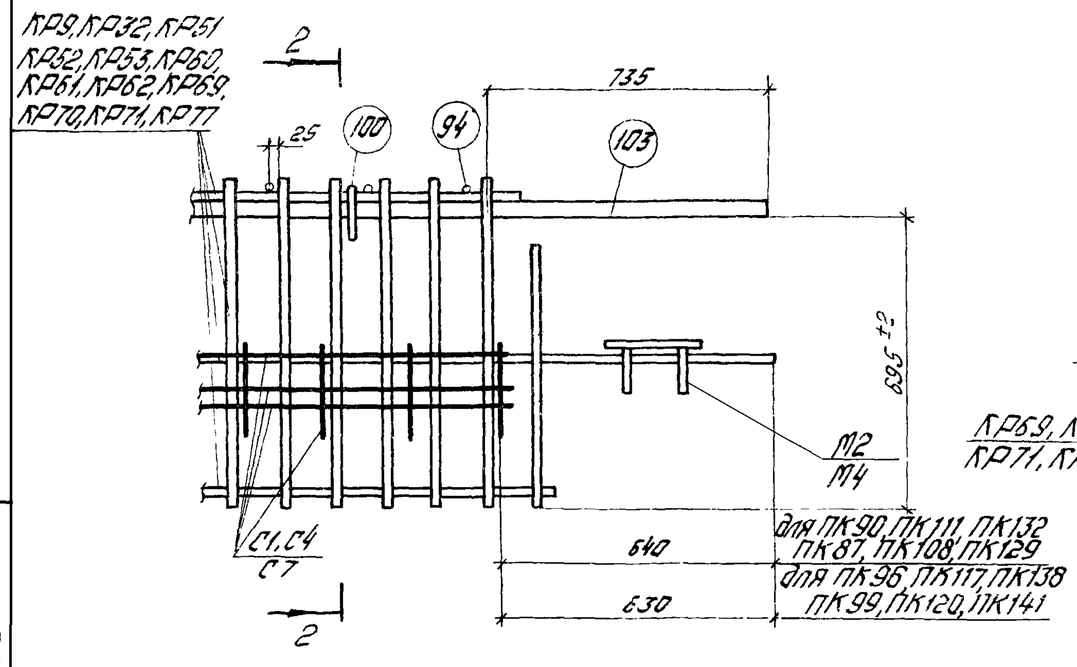

1-1 для узла 61
2-2 для узла 64

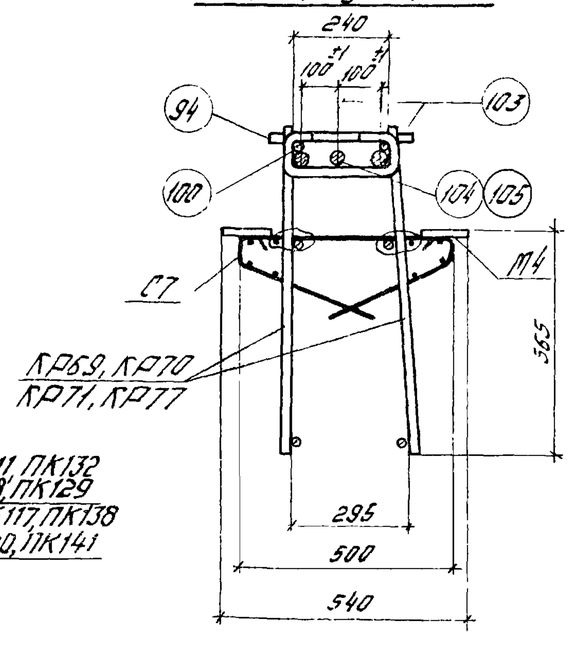

Примечания:

1. Привязка закладного элемента приведена на чертеже пространственного каркаса.
2. Электродуговую сварку производить электродами типа Э50А-Ф.

62 63 64

Москва

ТК	Узлы 59÷64	1.420-6 Выпуск 8
		Лист 30

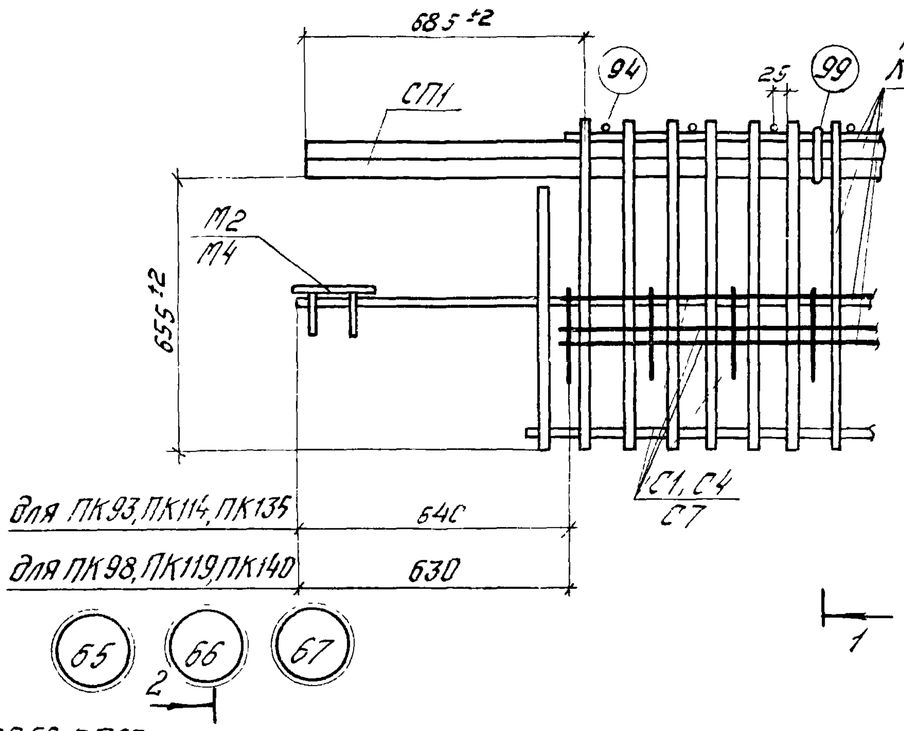

1-1 для узла 65
2-2 для узла 68

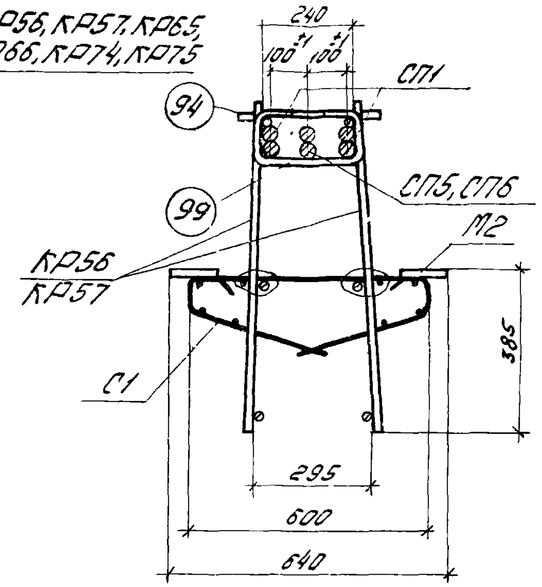

1-1 для узла 66
2-2 для узла 69

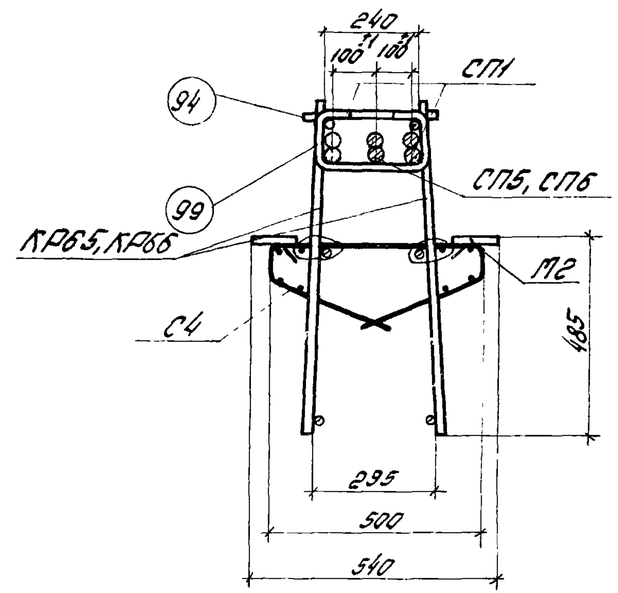

1-1 для узла 67
2-2 для узла 70

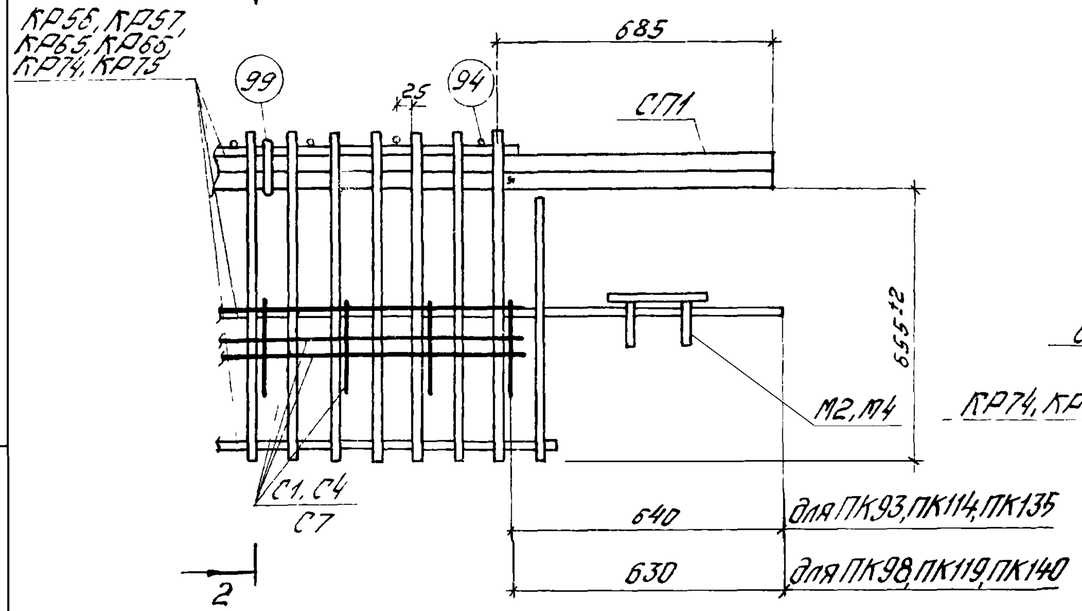

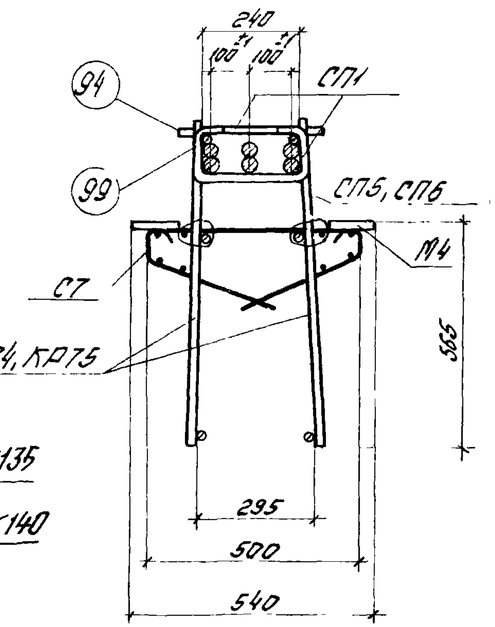

Примечания:

1. Привязка закладного элемента приведена на чертеже пространственного каркаса.
2. Электродуговую сварку производить электродами типа Э50А-Ф.

68 69 70

ТК 16	Узлы 65 ÷ 70	1420-6 Выпуск 8	
		Лист	15

ЦНИПРОМЗДАНИЙ Москва

Гл. инженер проекта Безпрозванный
Гл. инж. проекта Козлов
Ст. техник Гоф

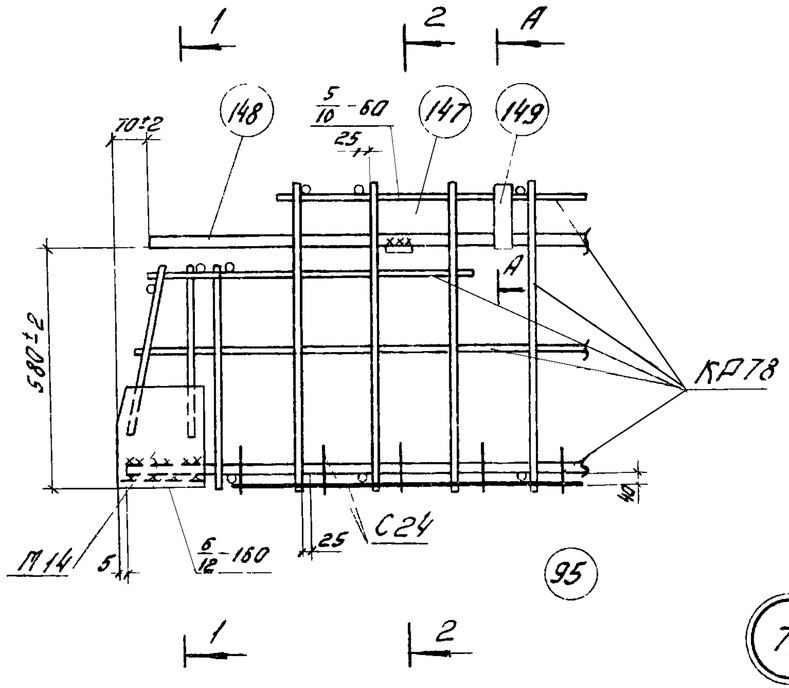

71

1-1

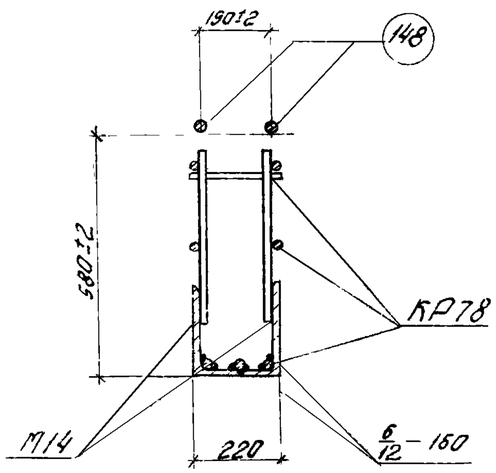

2-2

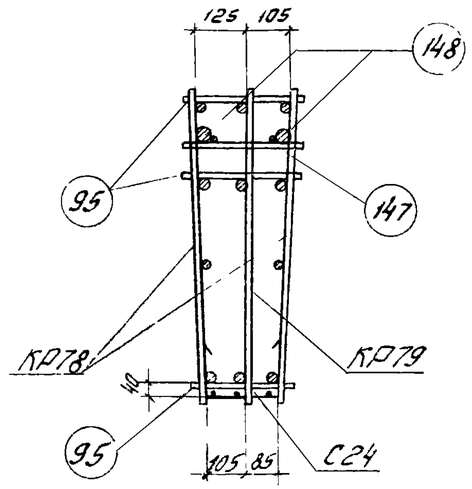

А-А

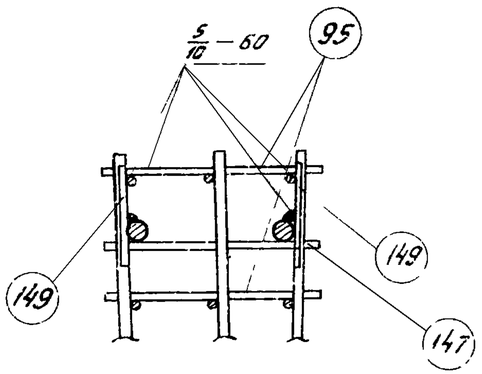

Примечания:

1. Размер 580 дан до рифов арматуры.
2. Электродуговую сварку производить электродами Э50А-Ф.
3. Анкера закладной детали М14 приваривающиеся контактной точечной сваркой с помощью электросварочных клещей к продольным стержням КР78.

ТК 1976	Узел 71	1 420-6 Выпуск 8
		Лист 152

Москва

Спецификация позиций арматурных изделий на альбом

№ поз.	Ф мм	Длина мм	Вес, кгс	Класс стали проката
1	8AIII	10780	4,26	—
2	12AIII	9630	8,6	—
3	10AIII	9630	5,9	—
4	12AIII	9460	8,4	—
5	12AIII	770	0,68	—
6	12AIII	600	0,53	—
7	14AIII	9460	11,4	—
8	14AIII	9630	11,6	—
9	14AIII	770	0,93	—
10	14AIII	600	0,72	—
11	8AIII	11080	4,38	—
12	10AIII	9930	6,1	—
13	12AIII	9930	8,8	—
14	12AIII	9760	8,7	—
15	14AIII	9930	12,0	—
16	14AIII	9760	11,8	—
17	8AIII	11280	4,46	—
19	12AIII	10130	9,0	—
20	12AIII	9960	8,8	—
21	14AIII	10130	12,2	—
22	14AIII	9960	12,0	—
23	10AIII	9760	6,0	—
24	10AIII	770	0,48	—
25	10AIII	600	0,37	—
26	10AIII	9960	6,2	—
27	6AIII	2280	0,5	—
28	5BI	930	0,14	—
29	6AIII	2860	0,6	—
30	6AIII	3060	0,7	—
31	5BI	830	0,13	—
32	8AIII	830	0,33	—
35	6AIII	740	0,16	—
37	5BI	2600	0,40	—
38	8AIII	960	0,38	—
39	5BI	2800	0,43	—
40	5BI	2300	0,35	—
41	14AIII	960	1,16	—
42	10AIII	960	0,59	—
43	12AIII	960	0,85	—
44	8AIII	330	0,13	—
45	36AIII	3600	28,8	—
46	36AIII	1900	15,2	—
47	36AIII	4300	34,4	—
48	36AIII	2400	19,2	—
49	36AIII	11270	90,1	—
50	36AIII	11070	88,4	—
51	36AIII	4400	35,2	—
52	36AIII	10770	86,1	—
53	36AIII	4900	39,2	—
54	36AIII	7270	58,1	—
55	28AIIIв	11000	53,1	—
56	32AIIIв	11000	69,4	—
57	36AIIIв	11000	87,9	—
58	28AIV	11000	53,1	—
59	32AIV	11000	69,4	—
60	22AV	11000	32,8	—
61	25AV	11000	42,3	—
62	22AтV	11000	32,8	—
63	25AтV	11000	42,3	—
64	Ф15П7	11000	12,2	—
65	28AIIIв	11300	54,6	—
66	32AIIIв	11300	71,3	—
67	36AIIIв	11300	90,3	—
68	25AIV	11300	43,6	—
69	28AIV	11300	54,6	—
70	32AIV	11300	71,3	—
71	22AV	11300	33,7	—
72	25AV	11300	43,5	—
73	22AтV	11300	33,7	—
74	25AтV	11300	43,5	—
75	Ф15П7	11300	12,6	—
76	28AIIIв	11500	55,5	—
77	32AIIIв	11500	72,6	—
78	36AIIIв	11500	91,9	—
79	25AIV	11500	44,3	—
80	28AIV	11500	55,5	—
81	32AIV	11500	72,6	—
82	22AV	11500	34,3	—
83	25AV	11500	44,3	—
84	22AтV	11500	34,3	—
85	25AтV	11500	44,3	—
86	Ф15П7	11500	12,8	—
87	Шайба δ=10	d=35/29,5	0,4	С38/23
88	Шайба δ=10	d=85/29,5	0,4	С38/23
89	Шайба δ=10	d=85/32,5	0,4	С38/23
90	Шайба δ=10	d=85/36,5	0,4	С38/23
91	Шайба δ=10	d=85/41,5	0,4	С38/23
94	8AIII	280	0,11	—
95	10AIII	280	0,17	—
96	12AIII	280	0,25	—
97	14AIII	280	0,34	—
98	10AIII	1200	0,74	—
99	10AI	610	0,38	—
100	10AI	530	0,33	—
101	10AI	430	0,26	—
102	3BI	2500	0,14	—
103	40AIII	4300	42,4	—
104	40AIII	11070	109,3	—
105	40AIII	11280	111,3	—
130	25AIIIв	11000	42,3	—
131	22AIIIв	11000	32,8	—
132	25AIV	11000	42,3	—
133	25AIIIв	11300	43,5	—
134	22AIIIв	11300	33,7	—
135	22AIIIв	11500	34,3	—
136	22AIV	11500	34,3	—
137	6AIII	830	0,18	—
138	25AIIIв	11500	44,3	—
139	22AIV	11000	32,8	—
140	22AIV	11300	33,7	—
141	36AIII	6300	50,3	—
142	25AI	2000	7,7	—
143	16AI	1950	3,1	—
144	8AI	500	0,2	—
145	10AI	370	0,4	—
146	12AI	640	0,6	—
147	-60×8	280	1,1	С38/23
148	36AIII	5340	42,7	—
149	-60×8	160	0,6	С38/23
150	25AIII	5470	21,0	—
151	10AIII	5360	3,3	—
152	10AIII	4660	2,9	—
153	10AIII	565	0,3	—
156	5BI	1830	0,3	—
157	5BI	350	0,05	—

Спецификация позиций закладных деталей на альбом

N поз	Профиль	Длина мм	Вес, кгс	Класс стали проката
92	-80×8	650	3,26	С38/23
93	-60×8	650	2,4	С38/23
106	∟160×12	650	19,1	С38/23
107	-100×10	296	2,3	С38/23
108	Ф14AIII	650	0,78	—
109	Ф20AIII	170	0,42	—
110	Ф12AIII	1100	0,98	—
111	Ф14AIII	550	0,56	—
112	Ф14AIII	550	0,66	—
113	Ф6AIII	590	0,13	—
114	-100×8	100	0,63	С38/23
115	-100×8	100	0,63	С38/23
116	Ф12AIII	285	0,25	—
117	-100×8	250	1,6	С38/23
118	Ф16AIII	620	1,00	—
119	-100×8	250	1,6	С38/23
120	Ф16AIII	680	1,1	—
121	Ф12AIII	710	0,63	—
122	Ф12AIII	630	0,56	—
124	-190×8	400	4,8	С38/23
125	Ф12AIII	300	0,27	—
126	-190×8	700	8,4	С38/23
127	-170×8	400	4,3	С38/23
128	-170×8	700	7,5	С38/23
129	Гайка М16	—	0,03	—
154	Ф12AIII	380	0,3	—
155т	∟250×160×12	200	7,6	С38/23
155н	∟250×160×12	200	7,6	С38/23

Примечания.

1. Марку стали необходимо принимать в соответствии с указаниями, приведенными в рабочих чертежах конкретного проекта.
2. Длина напрягаемой арматуры указана „в деле" без учета анкерования на упоры форм.

ЦНИИПромзданий Москва

Рук. группы Шапиенко
Ст. инженер Ревякина
Ст. техник Козлова

ТК 1916	Спецификация позиций арматурных изделий и закладных деталей на альбом	1420-6 Выпуск 8	Лист 153

15527-09

Перечень позиций на один ригель

Марка ригеля	№ поз.	Кол. шт.
	Напрягаемая арматура шайбы и спирали	
Б30-1 / АIIIв	56	3
	90	6
	102	6
Б30-1 / АIV	58	3
	89	6
	102	6
Б30-1 / АV	60	4
	87	6
	102	8
Б30-1 / АтV	62	4
	87	6
	102	8
	Арматурные изделия	
Б30-1 / АIIIв	1	2
	2	3
Б30-1 / АIV	4	3
	5	126
	6	4
Б30-1 / АV	27	16
	28	112
	29	16
	35	16
	37	12
Б30-1 / АтV	38	68
	39	12

Марка ригеля	№ поз.	Кол. шт.
Б30-1 / АIIIв	44	24
	47	4
	48	4
	54	1
Б30-1 / АIV	94	25
	98	4
	99	10
	101	8
Б30-1 / АV	Закладные детали	
	92	4
	106	4
	107	2
	108	4
Б30-1 / АтV	109	4
	110	8
	111	4
	112	28
	113	4
	117	16
	118	32
Б30-1 / П7	Напрягаемая арматура	
	64	12
	Арматурные изделия	
	1	2
	3	2

Марка ригеля	№ поз.	Кол. шт.
Б30-1 / П7	7	2
	8	2
	9	110
	10	4
	27	16
	28	112
	29	16
	35	16
	37	10
	38	8
	39	10
	44	24
	47	4
	48	4
	54	1
	94	33
	98	4
	99	10
	101	8
	Закладные детали	
	92	4
	106	4
	108	4
	109	4
	110	8
	111	4
	112	28

Марка ригеля	№ поз.	Кол. шт.
Б30-1 / П7	113	4
	117	16
	118	32
Б30-2 / АIIIв	Напрягаемая арматура шайбы и спирали	
	55	2
	56	2
	89	2
	90	4
	102	8
Б30-2 / АIV	58	2
	59	2
	89	2
	90	4
	102	8
Б30-2 / АV	60	1
	61	3
	88	6
	102	8
Б30-2 / АтV	62	1
	63	3
	88	6
	102	8
Б30-2 / АIIIв, Б30-2 / АIV, Б30-2 / АV, Б30-2 / АтV	Арматурные изделия	
	1	2
	2	3

Марка ригеля	№ поз.	Кол. шт.
Б30-2 / АIIIв	4	3
	5	126
	6	4
	27	16
	28	112
	29	16
	35	16
	37	10
Б30-2 / АIV	38	38
	39	10
	44	24
	45	4
	46	4
Б30-2 / АV	52	1
	53	1
	94	25
	98	4
	99	10
	101	8
Б30-2 / АтV	Закладные детали	
	92	4
	106	4
	107	2
	108	4
	109	4
	110	8
	111	4

Марка ригеля	№ поз.	Кол. шт.
Б30-2 / АIIIв	112	28
Б30-2 / АIV	113	4
Б30-2 / АV	117	16
Б30-2 / АтV	118	32
Б30-2 / П7	Напрягаемая арматура	
	64	14
	Арматурные изделия	
	1	2
	7	2
	8	2
	9	166
	10	4
	27	16
	28	112
	29	16
	35	16
	37	10
	38	38
	39	12
	44	24
	45	4
	46	4
	52	1
	53	1
	94	49
	95	25

Марка ригеля	№ поз.	Кол. шт.
Б30-2 / П7	98	4
	99	10
	101	8
	Закладные изделия	
	92	4
	106	4
	108	4
	109	4
	110	8
	111	4
	112	28
	113	4
	117	16
	118	32
Б30-3 / АIIIв	Напрягаемая арматура шайбы и спирали	
	57	4
	91	6
	102	8
Б30-3 / АIV	59	4
	90	6
	102	8
Б30-3 / АV	60	2
	61	3
	88	6
	102	10

Инженер Пикулин

Москва

Перечень позиций на один ригель

Марка ригеля	№ поз	Кол. шт.
	Напрягаемая арматура шайбы и спирали	
БЗО-3 / АтV	62	2
	63	3
	88	6
	102	10
	Арматурные изделия	
БЗО-3 / АIIIв	1	2
	7	3
	8	3
	9	126
	10	4
	27	16
БЗО-3 / АIV	28	112
	29	16
	35	16
	37	10
	38	38
	39	10
БЗО-3 / АV	44	24
	45	4
	46	2
	47	2
	52	1
БЗО-3 / АтV	53	1
	94	25
	98	4

Марка ригеля	№ поз.	Кол. шт.
	99	10
	101	8
	Закладные детали	
БЗО-3 / АIIIв	92	4
	105	4
БЗО-3 / АIV	107	2
	108	4
БЗО-3 / АV	109	4
	110	8
	111	4
БЗО-3 / АтV	112	28
	113	4
	117	16
	118	32
	Напрягаемая арматура шайбы и спирали	
БЗО-4 / АIIIв	57	4
	91	6
	102	8
БЗО-4 / АIV	59	4
	90	6
	102	8
БЗО-4 / АV	60	2
	61	3
	88	6
	102	10

Марка ригеля	№ поз.	Кол. шт
	Арматурные изделия	
БЗО-4 / АIIIв	1	2
	7	3
	8	3
	9	155
	10	4
	27	16
	28	112
	29	16
	35	16
	37	10
БЗО-4 / АIV	38	52
	39	10
	44	24
	45	4
	46	2
	47	2
	52	1
БЗО-4 / АV	53	1
	94	34
	95	22
	98	4
	99	10
	101	8
	Закладные детали	
	92	4

Марка ригеля	№ поз	Кол шт
БЗО-4 / АIIIв	106	4
	107	2
БЗО-4 / АIV	108	4
	109	4
	110	8
	111	4
БЗО-4 / АV	112	28
	113	4
	117	16
	118	32
	Напрягаемая арматура шайбы и спирали	
БЗО-5 / АIIIв	55	3
	89	6
	102	6
БЗО-5 / АIV	87	2
	88	4
	102	8
	132	2
	139	2
БЗО-5 / АV	60	1
	61	2
	87	2
	88	4
	102	6
БЗО-5 / АтV	62	1
	63	2
	87	2

Марка ригеля	№ поз	Кол. шт
БЗО-5 / АтV	88	4
	102	6
	Арматурные изделия	
БЗО-5 / АIIIв	1	2
	7	3
	8	3
	9	170
БЗО-5 / АIV	10	4
	27	16
	28	112
	29	16
БЗО-5 / АV	35	16
	41	72
	44	24
	47	4
	48	4
БЗО-5 / АтV	54	1
	97	63
	98	4
	99	10
	101	8
	40	10
	39	10
	Закладные детали	
	92	4
	106	4

Марка ригеля	№ поз	Кол. шт.
БЗО-5 / АIIIв	107	2
	108	4
	109	4
БЗО-5 / АIV	110	8
	111	4
	112	28
БЗО-5 / АV	113	4
	114	6
	115	6
БЗО-5 / АтV	116	12
	117	16
	118	32
	Напрягаемая арматура	
БЗО-5 / П7	64	10
	Арматурные изделия	
	1	2
	2	2
	4	2
	5	110
	6	4
	27	16
	28	112
	29	16
	35	16
	43	50
	39	10
	40	10
	44	24
	47	4

Марка ригеля	№ поз.	Кол. шт
БЗО-5 / П7	48	4
	54	1
	96	56
	98	4
	99	10
	101	8
	Закладные детали	
	92	4
	106	4
	108	4
	109	4
	110	8
	111	4
	112	28
	113	4
	114	6
	115	6
	116	12
	117	16
	118	32
	Напрягаемая арматура шайбы и спирали	
БЗО-6 / АIIIв	56	3
	90	6
	102	6

Инж. Зуйнов	Гл. инженер проекта	Рубякина
Гл. инженер		Пикулин

ЦНИИПРОМЗДАНИЙ
Москва

ТК 1976

Перечень позиций на один ригель

1.420-6 Выпуск 8

Лист 155

Перечень позиций на один ригель

Марка ригеля	№ поз.	Кол. шт
	Напрягаемая арматура шайбы и спирали	
Б30-6 / АIV	59	3
	90	6
	102	6
Б30-6 / АV	60	2
	61	2
	87	2
	88	4
	102	8
Б30-6 / АтV	62	2
	63	2
	87	2
	88	4
	102	8
	Арматурные изделия	
Б30-6 / АIIIв	1	2
	39	10
	7	3
Б30-6 / АIV	8	3
	9	170
Б30-6 / АV	10	4
	27	8
Б30-6 / АтV	28	56
	29	8
	35	8
	40	10

Марка ригеля	№ поз	Кол. шт
Б30-6 / АIIIв	41	72
	44	24
	47	4
	48	4
	52	1
	97	63
	99	10
	Закладные детали	
Б30-6 / АIV	92	4
	106	4
	107	2
	108	4
	109	4
Б30-6 / АV	110	8
	111	4
	112	28
	113	4
Б30-6 / АтV	119	16
	120	32
	125	6
	126	1
	128	1
	129	2
	Напрягаемая арматура	
Б30-6 / П7	64	12
	Арматурные изделия	
	1	2

Марка ригеля	№ поз.	Кол. шт.
Б30-6 / П7	2	2
	4	2
	5	110
	6	4
	27	8
	28	56
	29	8
	35	8
	38	48
	39	10
	40	10
	44	24
	47	4
	48	4
	52	1
	96	56
	98	4
	99	10
	101	8
	43	50
	Закладные детали	
	92	4
	106	4
	108	4
	109	4
	110	8

Марка ригеля	№ поз.	Кол. шт
Б30-6 / П7	111	4
	112	28
	113	4
	119	16
	120	32
	125	6
	126	1
	128	1
	129	2
	Напрягаемая арматура шайбы и спирали	
Б31-1 / АIIIв	65	1
	66	3
	90	6
	102	8
Б31-1 / АIV	69	2
	70	2
	89	2
	90	4
	102	8
Б31-1 / АV	72	4
	88	6
	102	8
Б31-1 / АтV	74	4
	88	6
	102	8

Марка ригеля	№ поз.	Кол. шт.
	Арматурные изделия	
Б31-1 / АIIIв	5	126
	6	4
	11	2
	13	3
	14	3
	27	16
	28	112
Б31-1 / АIV	29	16
	35	16
	37	10
	38	38
	39	10
Б31-1 / АV	44	24
	94	26
	95	22
	98	4
	100	10
	101	8
Б31-1 / АтV	103	4
	104	11
	Закладные детали	
	92	4
	106	4
	107	2
	108	4

Марка ригеля	№ поз.	Кол шт
Б31-1 / АIIIв	109	4
	110	8
Б31-1 / АIV	111	4
	112	28
Б31-1 / АV	113	4
Б31-1 / АтV	117	16
	118	32
	Напрягаемая арматура	
	75	14
	Арматурные изделия	
Б31-1 / П7	9	112
	10	4
	11	2
	15	2
	16	2
	27	16
	28	112
	29	16
	35	16
	37	10
	38	52
	39	10
	44	24
	94	34
	98	4
	100	10

Марка ригеля	№ поз.	Кол. шт
Б31-1 / П7	101	8
	103	4
	104	1
	Закладные детали	
	92	4
	106	4
	108	4
	109	4
	110	8
	111	4
	112	28
	113	4
	117	16
	118	32
	Напрягаемая арматура шайбы и спирали	
Б31-2 / АIIIв	65	1
	66	3
	90	6
	102	8
Б31-2 / АIV	69	4
	89	6
	102	8
Б31-2 / АV	72	4
	88	6
	102	8

Инженер Пикулин

Москва

ТК 1976

Перечень позиций на один ригель

1.420-6 Выпуск 8

Лист 156

Перечень позиций на один ригель

Марка ригеля	№ поз.	Кол. шт.
	Напрягаемая арматура шайбы и спирали	
Б31-2 / Ат V (продольн)	74	4
	88	6
	102	8
	Арматурные изделия	
Б31-2 / А III в	5	126
	6	4
	11	2
Б31-2 / А IV	13	3
	14	3
Б31-2 / А V	27	16
	28	112
	29	16
Б31-2 / Ат V	35	16
	37	10
	38	38
	39	10
	44	24
	47	4
	48	4
	54	1
	94	26
	98	4
	101	8
	99	10

Марка ригеля	№ поз.	Кол. шт.
	Закладные детали	
Б31-2 / А III в	92	4
Б31-2 / А IV	106	4
	107	2
Б31-2 / А V	108	4
	109	4
	110	8
Б31-2 / Ат V	111	4
	112	28
	117	16
	118	32
	113	4
	Напрягаемая арматура шайбы и спирали	
Б31-3 / А III в	65	2
	66	3
	90	6
	102	10
Б31-3 / А IV	70	4
	90	6
	102	8
Б31-3 / А V	72	5
	88	6
	102	10
Б31-3 / Ат V	74	5
	88	6
	102	10

Марка ригеля	№ поз.	Кол. шт.
	Арматурные изделия	
Б31-3 / А III в	5	126
	6	4
	11	2
	13	3
	14	3
	27	16
Б31-3 / А IV	28	60
	35	16
	37	10
	38	38
	39	10
Б31-3 / А V	44	24
	45	1
	46	1
	50	1
	53	1
Б31-3 / Ат V	94	26
	95	22
	98	4
	99	10
	101	8
	Закладные дета	
	92	4
	106	4
	107	2

Марка ригеля	№ поз.	Кол. шт.
Б31-3 / А III в	108	4
	109	4
	110	8
Б31-3 / А IV	111	4
	112	28
Б31-3 / А V	113	4
	117	16
Б31-3 / Ат V	118	32
	Напрягаемая арматура	
	75	20
	Арматурные изделия	
Б31-3 / П7	9	170
	10	4
	11	2
	15	2
	16	2
	27	16
	28	112
	29	16
	35	16
	37	10
	38	38
	39	10
	44	24
	45	4
	46	4

Марка ригеля	№ поз.	Кол. шт.
Б31-3 / П7	50	1
	53	1
	94	49
	98	4
	99	10
	101	8
	Закладные детали	
	92	4
	106	4
	108	4
	109	4
	110	8
	111	4
	112	28
	113	4
	117	16
	118	32
	Напрягаемая арматура шайбы и спирали	
Б31-4 / А III в	67	5
	91	6
	102	10
Б31-4 / А IV	70	6
	90	6
	102	12

Марка ригеля	№ поз.	Кол. шт.
Б31-4 / А V	72	6
	88	6
	102	12
Б31-4 / Ат V	74	6
	88	6
	102	12
	Арматурные изделия	
Б31-4 / А III в	9	126
	10	4
	11	2
	15	3
Б31-4 / А IV	16	3
	27	16
	28	64
	29	16
	35	16
Б31-4 / А V	37	10
	38	38
	39	10
	44	24
	45	4
	46	2
Б31-4 / Ат V	47	2
	50	1
	53	1
	94	26
	31	48

Марка ригеля	№ поз.	Кол. шт.
	98	4
Б31-4 / А III в	99	10
	101	8
	Закладные детали	
Б31-4 / А IV	92	4
	106	4
	107	2
Б31-4 / А V	108	4
	109	4
	110	8
	111	4
Б31-4 / Ат V	112	28
	113	4
	117	16
	118	32
	Напрягаемая арматура шайбы и спирали	
Б31-5 / А III в	67	5
	91	6
	102	10
Б31-5 / А IV	70	6
	90	6
	102	12
Б31-5 / А V	72	6
	88	6
	102	12

Стерн-ж	Стерн-ж	
Гл. к. архитект.	Девяткина	
Ст. инженер	Шикулин	
Инженер		

ЦНИПРОМЗДАНИЙ Москва

ТК 1976

Перечень позиций на один ригель

1.420-6 Выпуск 8

Лист 157

Перечень позиций на один ригель

Марка ригеля	№ поз.	Кол. шт.
	Арматурные изделия	
БЗ1-5/АIIIв	9	168
	10	4
	11	2
	12	2
	15	1
	16	1
БЗ1-5/АIV	27	16
	28	112
	29	16
	35	16
	37	10
	38	52
	39	10
БЗ1-5/АV	44	24
	45	4
	46	2
	47	2
	50	1
	53	1
	94	34
	95	22
	98	4
	99	10
	101	8

Марка ригеля	№ поз.	Кол. шт.
	Закладные детали	
БЗ1-5/АIIIв	92	4
	106	4
БЗ1-5/АIV	107	2
	108	4
БЗ1-5/АV	109	4
	110	8
	111	4
	112	28
	113	4
	117	16
	118	32
	Напрягаемая арматура хомуты и спирали	
БЗ1-6/АIIIв	133	3
	88	6
	102	6
БЗ1-6/АIV	65	3
	88	6
	102	6
БЗ1-6/АV	71	3
	87	6
	102	6
БЗ1-6/АтV	75	3
	87	6
	102	6

Марка ригеля	№ поз.	Кол. шт.
	Арматурные изделия	
БЗ1-6/АIIIв	5	130
	6	4
	11	2
	12	2
	13	3
БЗ1-6/АIV	14	3
	27	16
	28	112
	29	16
БЗ1-6/АV	35	16
	37	12
	39	10
	42	52
	44	24
	96	44
	43	18
	100	10
	103	4
БЗ1-6/АтV	104	1
	Закладные детали	
	92	4
	106	4
	107	2
	108	4
	109	4

Марка ригеля	№ поз.	Кол. шт.
БЗ1-6/АIIIв	110	8
	111	4
	112	28
БЗ1-6/АIV	113	4
	114	6
БЗ1-6/АV	115	6
	116	12
БЗ1-6/АтV	117	16
	118	32
	Напрягаемая арматура	
БЗ1-6/П7	75	10
	Арматурные изделия	
	11	2
	12	2
	23	2
	25	4
	27	16
	28	112
	29	16
	35	16
	39	10
	40	10
	44	24
	94	56
	95	22
	98	4

Марка ригеля	№ поз.	Кол. шт.
	100	10
	101	8
	103	4
	104	1
	24	112
	42	42
	Закладные детали	
	92	4
	106	4
БЗ1-6/П7	108	4
	109	4
	110	8
	111	4
	112	28
	113	4
	114	6
	115	6
	116	12
	117	16
	118	32
	Напрягаемая арматура хомуты и спирали	
БЗ1-7/АIIIв	66	3
	90	6
	102	6

Марка ригеля	№ поз.	Кол. шт.
БЗ1-7/АIV	69	1
	70	2
	89	2
	90	4
	102	6
БЗ1-7/АV	71	2
	72	2
	87	2
	88	4
	102	8
БЗ1-7/АтV	73	2
	74	2
	87	2
	88	4
	102	8
	Арматурные изделия	
БЗ1-7/АIIIв	5	42
	9	174
	10	4
	11	1
БЗ1-7/АIV	15	2
	16	2
БЗ1-7/АV	27	16
	28	112
БЗ1-7/АтV	29	16
	35	16
	40	10

Марка ригеля	№ поз.	Кол. шт.
	39	10
	41	72
	44	24
	54	1
БЗ1-7/АIIIв	48	4
	97	66
	98	4
	99	10
	101	8
БЗ1-7/АIV	47	4
	Закладные детали	
	92	4
	106	4
	107	2
БЗ1-7/АV	108	4
	109	4
	110	8
	111	4
	112	28
	113	4
	114	6
БЗ1-7/АтV	115	6
	116	12
	117	16
	118	32

Москва

ТК 1976	Перечень позиций на один ригель.	1.420-6 Выпуск 8
		Лист 158

Перечень позиций на один ригель

Марка ригеля	№ поз.	Кол. шт.
Б31-7/П7	Напрягаемая арматура	
	75	10
	Арматурные изделия	
	5	112
	6	4
	11	2
	13	2
	14	2
	27	16
	28	112
	29	16
	35	16
	43	50
	39	10
	40	12
	44	24
	47	4
	48	4
	54	1
	96	56
	98	4
	99	10
	101	8
	Закладные детали	
	92	4

Марка ригеля	№ поз.	Кол. шт.
Б31-7/П7	106	4
	108	4
	109	4
	110	8
	111	4
	112	28
	113	4
	114	6
	115	6
	116	12
	117	16
	118	32
Б31-8/АIIIв	Напрягаемая арматура шайбы и спирали	
	65	1
	66	2
	89	2
	90	4
	102	6
Б31-8/АIV	68	1
	69	2
	88	2
	89	4
	102	6
Б31-8/АV	71	4
	87	6
	102	8

Марка ригеля	№ поз.	Кол. шт.
Б31-8/АтV	73	4
	87	6
	102	8
Б31-8/АIIIв	Арматурные изделия	
	5	126
	6	4
	11	2
	13	3
	14	3
	27	16
	28	112
	29	16
	35	16
	37	10
Б31-8/АIV	38	38
	39	10
	44	24
	47	4
	50	1
	94	26
	47	4
	48	4
	98	4
	99	10
	101	8
Б31-8/АтV		

Марка ригеля	№ поз.	Кол. шт.
Б31-8/АIIIв	Закладные детали	
	92	4
Б31-8/АIV	106	4
	107	2
	108	4
Б31-8/АV	109	4
	110	8
	111	4
Б31-8/АтV	112	28
	113	4
	117	16
	118	32
Б31-8/П7	Напрягаемая арматура	
	75	10
	Арматурные изделия	
	9	112
	10	4
	11	2
	15	2
	16	2
	27	16
	28	112
	29	16
	35	16
	37	10

Марка ригеля	№ поз.	Кол. шт.
Б31-8/П7	38	52
	39	10
	44	24
	47	4
	48	4
	50	1
	94	34
	98	4
	99	10
	101	8
	Закладные детали	
	92	4
	106	4
	108	4
	109	4
	110	8
	111	4
	112	28
	113	4
	117	16
	118	32
Б31-9/АIIIб	Напрягаемая арматура шайбы и спирали	
	65	2
	66	2
	89	2

Марка ригеля	№ поз.	Кол. шт.
Б31-9/АIIIв	90	4
	102	8
Б31-9/АIV	69	1
	70	2
	89	2
	90	4
	102	6
Б31-9/АV	71	1
	72	3
	88	6
	102	8
Б31-9/АтV	73	1
	74	3
	88	6
	102	8
Б31-9/АIIIв	Арматурные изделия	
	5	126
	6	4
Б31-9/АIV	11	2
	13	3
	14	3
Б31-9/АV	27	16
	28	112
	29	16
Б31-9/АтV	35	16
	37	10
	38	38

Марка ригеля	№ поз.	Кол. шт.
Б31-9/АIIIв	39	10
	44	24
	45	4
	46	4
	50	1
	51	2
	94	26
Б31-9/АIV	98	4
	99	10
	101	8
Б31-9/АV	Закладные детали	
	92	4
	106	4
	107	2
Б31-9/АтV	108	4
	109	4
	110	8
	111	4
	112	28
	113	4
	117	16
	118	32
Б31-9/П7	Напрягаемая арматура	
	75	14

ЦНИИПРОМЗДАНИЙ Москва	Нач. группы		
	Инженер		
	Инженер	Пикулин	

ТК 1976	Перечень позиций на один ригель	1.420-6 Выпуск 8
		Лист 159

Перечень позиций на один ригель

Марка ригеля	№ поз.	Кол. шт.
БЗ1-9/П7	Арматурные изделия	
	9	170
	10	4
	11	2
	15	2
	16	2
	27	16
	28	112
	29	16
	35	16
	37	10
	38	38
	39	10
	44	24
	45	4
	46	4
	50	1
	51	2
	94	49
	98	4
	99	10
	101	8
	Закладные детали	
	92	4
	106	4

Марка ригеля	№ поз.	Кол. шт.
БЗ1-9/П7	108	4
	109	4
	110	8
	111	4
	112	28
	113	4
	117	16
	118	32
БЗ1-10/АIIIв	Напрягаемая арматура шайбы и спирали	
	66	4
	90	6
	102	8
БЗ1-10/АIV	70	4
	90	6
	102	8
БЗ1-10/АV	71	2
	72	3
	88	6
	102	10
БЗ1-10/АтV	73	2
	74	3
	88	6
	102	10
БЗ1-10/АIIIв, БЗ1-10/АIV, БЗ1-10/АV, БЗ1-10/АтV	Арматурные изделия	
	9	126
	10	4

Марка ригеля	№ поз.	Кол. шт.
БЗ1-10/АIIIв	11	2
	15	3
	16	3
	27	16
	28	112
	29	16
	35	16
БЗ1-10/АIV	37	10
	38	38
	39	10
	44	24
	45	4
	46	4
БЗ1-10/АV	50	1
	51	2
	94	26
	95	22
	98	4
	99	10
БЗ1-10/АтV	101	8
	Закладные детали	
	92	4
	106	4
	107	2
	108	4
	109	4
	110	8

Марка ригеля	№ поз.	Кол. шт.
БЗ1-10/АIIIв	111	4
БЗ1-10/АIV	112	28
БЗ1-10/АV	113	4
БЗ1-10/АтV	117	2
	118	32
БЗ1-11/АIIIв	Напрягаемая арматура шайбы и спирали	
	66	4
	90	6
	102	8
БЗ1-11/АIV	70	4
	90	6
	102	8
БЗ1-11/АV	71	2
	72	3
	88	6
	102	10
	73	2
	74	3
БЗ1-11/АIIIв, БЗ1-11/АIV, БЗ1-11/АV	Арматурные изделия	
	9	168
	10	4
	11	2
	12	2
	15	1
	16	1
	27	16

Марка ригеля	№ поз.	Кол. шт.
БЗ1-11/АIIIв	28	112
	29	16
	35	16
	37	12
	38	52
	39	12
	44	24
	45	4
	46	4
БЗ1-11/АIV	50	1
	51	2
	94	35
	95	22
	98	4
БЗ1-11/АV	99	10
	101	8
	Закладные детали	
	92	4
	106	4
	107	2
	108	4
	109	4
	110	8
	111	4
	112	28
	113	4
	117	16

Марка ригеля	№ поз.	Кол. шт.
	118	32
БЗ1-12/АIIIв	Напрягаемая арматура шайбы и спирали	
	65	3
	89	6
	102	6
БЗ1-12/АIV	68	2
	140	2
	87	2
	88	4
	102	8
БЗ1-12/АV	71	3
	87	6
	102	6
БЗ1-12/АтV	73	3
	87	6
	102	6
БЗ1-12/АIIIв	Арматурные изделия	
БЗ1-12/АIV	9	14
	10	4
	11	2
БЗ1-12/АV	15	3
	16	3
БЗ1-12/АтV	27	16
	28	112
	29	16
	35	16

Марка ригеля	№ поз.	Кол. шт.
БЗ1-12/АIIIв	39	10
	40	10
	41	72
	44	24
	47	4
	48	4
	50	1
БЗ1-12/АIV	95	25
	97	66
	98	4
	99	10
	101	8
БЗ1-12/АV	Закладные детали	
	92	4
	106	4
	107	2
	108	4
БЗ1-12/АтV	109	4
	110	8
	111	4
	112	28
	113	4
	114	6
	115	6
	116	12
	117	16
	118	32

Москвс

Перечень позиций на один ригель

Марка ригеля	№ поз.	Кол. шт.
БЗ1-12/П7	Напрягаемая арматура	
	75	8
	Арматурные изделия	
	5	112
	6	4
	11	2
	13	2
	14	2
	27	16
	28	112
	29	16
	35	16
	39	10
	40	10
	43	50
	44	24
	47	4
	48	4
	50	1
	96	56
	98	4
	99	10
	101	8
	Закладные детали	
	92	4

Марка ригеля	№ поз.	Кол. шт.
БЗ1-12/П7	106	4
	108	4
	109	4
	110	8
	111	4
	112	28
	113	4
	114	6
	115	6
	116	12
	117	16
	118	32
БЗ1-13/АШВ	Напрягаемая арматура шайбы и спирали	
	88	6
	102	6
	133	3
БЗ1-13/АIV	68	3
	88	6
	102	6
БЗ1-13/АV	71	3
	87	6
	102	6
БЗ1-13/АтV	73	3
	87	6
	102	6

Марка ригеля	№ поз.	Кол. шт.
БЗ1-13/АШВ	Арматурные изделия	
	5	130
	6	4
	11	2
	13	3
	14	3
	27	8
БЗ1-13/АIV	28	56
	29	8
	35	8
	40	10
	43	50
БЗ1-13/АV	44	24
	95	23
	96	44
	98	4
	100	10
БЗ1-13/АтV	101	8
	103	4
	104	1
	Закладные детали	
	92	4
	106	4
	107	2
	108	4
	109	4

Марка ригеля	№ поз.	Кол. шт.
БЗ1-13/АШВ	110	8
	111	4
БЗ1-13/АIV	112	28
	119	16
БЗ1-13/АV	120	32
	125	12
БЗ1-13/АтV	126	1
	128	1
	129	2
БЗ1-13/П7	Напрягаемая арматура	
	75	10
	Арматурные изделия	
	11	2
	12	2
	23	2
	24	112
	25	4
	27	8
	28	56
	29	8
	35	8
	39	10
	40	10
	42	42
	44	24
	94	56

Марка ригеля	№ поз.	Кол. шт.
БЗ1-13/П7	98	4
	100	10
	101	8
	103	4
	104	1
	Закладные детали	
	92	4
	106	4
	108	4
	109	4
	110	8
	111	4
	112	28
	119	16
	120	32
	125	12
	126	1
	128	1
	129	2
БЗ1-14/АШВ	Напрягаемая арматура шайбы и спирали	
	66	4
	90	6
	102	8
БЗ1-14/АIV	69	2
	70	2

Марка ригеля	№ поз.	Кол. шт.
БЗ1-14/АIV (продолж)	89	2
	90	4
	102	8
БЗ1-14/АV	71	2
	72	3
	88	6
	102	10
БЗ1-14/АтV	73	2
	74	3
	88	6
	102	10
БЗ1-14/АШВ	Арматурные изделия	
	9	174
	10	4
	11	2
БЗ1-14/АIV	15	3
	16	3
	27	8
	28	56
БЗ1-14/АV	29	8
	35	8
	39	10
БЗ1-14/АтV	40	10
	41	72
	44	24
	47	4
	48	4

Марка ригеля	№ поз.	Кол. шт.
БЗ1-14/АШВ	50	1
	97	66
	98	4
	99	10
	101	8
БЗ1-14/АIV	Закладные детали	
	92	4
	106	4
	107	2
	108	4
БЗ1-14/АV	109	4
	110	8
	111	4
	112	28
БЗ1-14/АтV	119	16
	120	32
	125	12
	126	1
	128	1
	129	2
БЗ1-14/П7	Напрягаемая арматура	
	75	14
	Арматурные изделия	
	5	112
	6	4

Согласовано	Олегенков	
	Ревякина	
Гл. инженер проекта	Пикулин	
Ст. инженер		
Инженер		

ЦНИИПРОМЗДАНИЙ
Москва

ТК 1976

Перечень позиций на один ригель

1.420-6 Выпуск 8

Лист 161

Перечень позиций на один ригель

Марка ригеля	№ поз.	Кол. шт.
Б31-14/П7	11	2
	13	2
	14	2
	27	8
	28	56
	29	8
	35	8
	39	10
	40	10
	43	50
	44	24
	47	4
	48	4
	50	1
	96	56
	98	4
	99	10
	101	8
	Закладные детали	
	92	4
	106	4
	108	4
	109	4
	110	8
	111	4
	112	28

Марка ригеля	№ поз.	Кол. шт.
Б31-14/П7	119	16
	120	32
	125	12
	126	1
	128	1
	129	2
Б32-1/АIIIв	Напрягаемая арматура шайбы и спирали	
	76	1
	77	2
	89	2
	90	4
	102	6
Б32-1/АIV	81	1
	80	2
	90	2
	89	4
	102	4
Б32-1/АV	82	4
	87	6
	102	8
Б32-1/АтV	84	4
	87	6
	102	8
Б32-1/АIIIв, Б32-1/АIV, Б32-1/АV, Б32-1/АтV	Арматурные изделия	
	5	129
	6	4

Марка ригеля	№ поз.	Кол. шт.
Б32-1/АIIIв	17	2
	19	3
	20	3
	27	16
	28	116
	30	16
	35	16
	37	10
	38	38
Б32-1/АIV	39	10
	44	24
	94	26
	98	4
Б32-1/АV	100	10
	101	8
	103	4
	105	1
Б32-1/АтV	Закладные детали	
	92	4
	106	4
	107	2
	108	4
	109	4
	110	8
	111	4
	112	28
	113	4

Марка ригеля	№ поз.	Кол. шт.
	117	16
	118	32
Б32-1/П7	Напрягаемая арматура	
	86	10
	Арматурные изделия	
	9	114
	10	4
	17	2
	21	2
	22	2
	27	16
	28	116
	30	16
	35	16
	37	10
	38	52
	39	12
	44	24
	94	35
	98	4
	100	10
	101	8
	103	4
	105	1

Марка ригеля	№ поз.	Кол. шт.
Б32-1/П7	Закладные детали	
	92	4
	106	4
	108	4
	109	4
	110	8
	111	4
	112	28
	113	4
	117	16
	118	32
Б32-2/АIIIв	Напрягаемая арматура шайбы и спирали	
	76	2
	77	2
	89	2
	90	4
	102	8
Б32-2/АIV	81	1
	80	2
	89	4
	90	2
	102	6
Б32-2/АV	82	2
	83	2
	87	2

Марка ригеля	№ поз.	Кол. шт.
Б32-2/АV (продолж)	88	4
	102	8
Б32-2/АтV	84	2
	85	2
	87	2
	88	4
	102	8
Б32-2/АIIIв	Арматурные изделия	
	5	129
	6	4
	17	2
	18	2
Б32-2/АIV	19	3
	20	3
	27	16
	28	116
	30	16
Б32-2/АV	35	16
	37	10
	38	38
	39	10
Б32-2/АтV	44	24
	47	4
	48	4
	49	1
	94	26
	98	4

Марка ригеля	№ поз.	Кол. шт.
Б32-2/АIIIв	99	10
	101	8
Б32-2/АIV	Закладные детали	
	92	4
	106	4
Б32-2/АV	107	2
	108	4
	109	4
	110	8
Б32-2/АтV	111	4
	112	28
	113	4
	117	16
	118	32
Б32-2/П7	Напрягаемая арматура	
	86	12
	Арматурные изделия	
	9	114
	10	4
	17	2
	21	2
	22	2
	27	16
	28	116
	37	16

Инв. № подл. | Подпись и дата | Взам. инв. №

Москва

Перечень позиций на один ригель

Марка ригеля	№ поз.	Кол. шт.
Б32-2 / П7	35	16
	37	10
	38	52
	39	10
	44	24
	47	2
	48	2
	49	1
	30	16
	94	35
	98	4
	99	10
	101	8
	Закладные детали	
	92	4
	106	4
	108	4
	109	4
	110	8
	111	4
	112	28
	113	4
	117	16
	118	32

Марка ригеля	№ поз.	Кол. шт.
Б32-3 / АIIIв	Напрягаемая арматура шайбы и спирали	
	77	4
	90	6
	102	8
Б32-3 / АIV	80	2
	81	2
	89	2
	90	4
	102	8
Б32-3 / АV	82	2
	83	3
	88	6
	102	10
Б32-3 / АтV	84	2
	85	3
	88	6
	102	10
Б32-3 / АIIIв	Арматурные изделия	
	5	129
Б32-3 / АIV	6	4
	17	2
	19	3
Б32-3 / АV	20	3
	27	16
Б32-3 / АтV	28	116
	30	16

Марка ригеля	№ поз.	Кол. шт.
Б32-3 / АIIIв	35	16
	37	10
	38	38
	39	10
	44	24
	45	4
	46	4
	49	1
	51	2
Б32-3 / АIV	94	26
	98	4
	99	10
	101	8
	Закладные детали	
Б32-3 / АV	92	4
	106	4
	107	2
	108	4
	109	4
Б32-3 / АтV	110	8
	111	4
	112	28
	113	4
	117	16
	118	32

Марка ригеля	№ поз.	Кол. шт.
Б32-3 / П7	Напрягаемая арматура	
	86	16
	Арматурные изделия	
	9	170
	10	4
	17	2
	21	2
	22	2
	27	16
	28	116
	30	16
	35	16
	37	10
	38	38
	39	10
	44	24
	45	4
	46	4
	49	1
	51	2
	94	51
	95	25
	98	4
	99	10
	101	8

Марка ригеля	№ поз.	Кол. шт.
Б32-3 / П7	Закладные детали	
	92	4
	106	4
	108	4
	109	4
	110	8
	111	4
	112	28
	113	4
	117	16
	118	32
Б32-4 / АIIIв	Напрягаемая арматура шайбы и спирали	
	78	4
	91	6
	102	8
Б32-4 / АIV	81	4
	90	6
	102	8
Б32-4 / АV	83	5
	88	6
	102	10
Б32-4 / АтV	85	5
	88	6
	102	10

Марка ригеля	№ поз.	Кол. шт.
Б32-4 / АIIIв	Арматурные изделия	
	9	129
	10	4
	17	2
	21	3
	22	3
	27	16
Б32-4 / АIV	28	116
	30	16
	35	16
	37	10
	38	38
Б32-4 / АV	39	10
	44	24
	45	4
	47	4
	49	2
	94	26
Б32-4 / АтV	95	23
	98	4
	99	10
	101	8
	Закладные детали	
	92	4
	106	4
	107	2

Марка ригеля	№ поз.	Кол. шт.
Б32-4 / АIIIв	108	4
	109	4
Б32-4 / АIV	110	8
	111	4
Б32-4 / АV	112	28
	113	4
Б32-4 / АтV	117	16
	118	32
Б32-5 / АIIIв	Напрягаемая арматура шайбы и спирали	
	78	4
	91	6
	102	8
Б32-5 / АIV	81	4
	90	6
	102	8
Б32-5 / АV	83	5
	88	6
	102	10
Б32-5 / АIIIв	Арматурные изделия	
Б32-5 / АIV	9	171
Б32-5 / АV	10	4
	17	2
	21	3

ТК 1976	Перечень позиций на один ригель	1.420-6 Выпуск 8
		Лист 163

ЦНИИПромзданий Москва

Инженер Пикулин

Перечень позиций на один ригель

Марка ригеля	№ поз.	Кол. шт.
Б32-5/АIIIв	22	3
	27	16
	28	116
	30	16
	35	16
	37	10
	38	42
	39	10
	44	24
Б32-5/АIV	45	4
	47	4
	49	2
	94	35
	98	4
	99	10
	101	8
Б32-5/АV	Закладные детали	
	92	4
	106	4
	107	2
	108	4
	109	4
	110	8
	111	4
	112	28
	113	4
	117	16

Марка ригеля	№ поз.	Кол. шт.
	118	32
Б32-6/АIIIв	Напрягаемая арматура шайбы и спирали	
	37	6
	135	3
	102	6
Б32-6/АIV	87	6
	136	3
	102	6
Б32-6/АV	82	3
	87	6
	102	6
Б32-6/АтV	84	3
	87	6
	102	6
Б32-6/АIIIв	Арматурные изделия	
	5	135
	6	4
Б32-6/АIV	17	2
	19	3
	20	3
Б32-6/АV	27	16
	28	116
Б32-6/АтV	30	16
	35	8
	40	10
	39	10

Марка ригеля	№ поз.	Кол. шт.
Б32-6/АIIIв	43	50
	44	24
	95	23
	96	46
	98	4
	100	10
	101	8
	103	4
	105	1
Б32-6/АIV	Закладные детали	
	92	4
	106	4
	107	2
	108	4
Б32-6/АV	109	4
	110	8
	111	4
	112	28
	113	4
Б32-6/АтV	114	6
	115	6
	116	12
	117	16
	118	32

Марка ригеля	№ поз.	Кол. шт.
Б32-6/П7	Напрягаемая арматура	
	86	4
	Арматурные изделия	
	17	2
	18	2
	24	114
	25	4
	26	2
	27	16
	28	116
	30	16
	35	16
	39	10
	40	10
	42	42
	44	24
	94	57
	95	23
	98	4
	100	10
	101	8
	103	4
	105	1
	Закладные детали	
	92	4

Марка ригеля	№ поз.	Кол. шт.
Б32-6/П7	106	4
	108	4
	109	4
	110	8
	111	4
	112	28
	113	4
	114	6
	115	6
	116	12
	117	16
	118	32
Б32-7/АIIIв	Напрягаемая арматура шайбы спирали	
	76	1
	77	2
	89	2
	90	4
	102	6
Б32-7/АIV	80	2
	81	1
	89	4
	90	2
	102	6
Б32-7/АV	83	3
	88	6
	102	6

Марка ригеля	№ поз.	Кол. шт.
Б32-7/АтV	85	3
	88	6
	102	6
Б32-7/АIIIв	Арматурные изделия	
	5	43
	9	175
	10	4
	17	4
	21	3
	22	3
Б32-7/АIV	27	16
	28	116
	30	16
	35	16
	39	10
Б32-7/АV	40	10
	41	72
	44	24
	47	4
	48	4
Б32-7/АтV	49	1
	97	66
	98	4
	99	10
	101	8

Марка ригеля	№ поз.	Кол. шт.
Б32-7/АIIIв	Закладные детали	
	92	4
Б32-7/АIV	106	4
	107	2
	108	4
	109	4
	110	8
Б32-7/АV	111	4
	112	28
	113	4
Б32-7/АтV	114	6
	115	6
	116	12
	117	16
	118	32
Б32-7/П7	Напрягаемая арматура шайбы и спирали	
	86	10
	Арматурные изделия	
	5	114
	6	4
	17	2
	19	2
	20	2
	27	16
	28	116

Москва

ТК 1976	Перечень позиций на один ригель	1.420-6 Выпуск 8
		Лист 15

Перечень позиций на один ригель

Марка ригеля	№ поз.	Кол. шт.
Б32-7/П7	30	16
	35	16
	39	10
	40	10
	43	50
	44	24
	47	4
	48	4
	49	1
	96	57
	98	4
	99	10
	101	8
	Закладные детали	
	92	4
	106	4
	108	4
	109	4
	110	8
	111	4
	112	28
	113	4
	114	6

Марка ригеля	№ поз.	Кол. шт.
Б32-7/П7	115	6
	116	12
	117	16
	118	32
Б32-8/АIIIв	Напрягаемая арматура шайбы и спирали	
	87	6
	102	6
	135	3
Б32-8/АIV	87	6
	102	6
	136	3
Б32-8/АV	82	3
	87	6
	102	6
Б32-8/АтV	84	3
	87	6
	102	6
Б32-8/АIIIв	Арматурные изделия	
Б32-8/АIV	5	135
	6	4
Б32-8/АV	19	23
Б32-8/АтV	17	2
	20	3

Марка ригеля	№ поз.	Кол. шт.
Б32-8/АIIIв	27	8
	28	58
	30	8
	35	8
	43	50
	44	24
Б32-8/АIV	40	10
	96	46
	98	4
	100	10
	101	8
	103	4
	105	1
Б32-8/АV	Закладные детали	
	92	4
	106	4
	107	2
	108	4
	109	4
Б32-8/АтV	110	8
	111	4
	112	28
	113	4
	119	8

Марка ригеля	№ поз.	Кол. шт.
Б32-8/АIIIв	120	16
Б32-8/АIV	124	1
Б32-8/АV	125	8
Б32-8/АтV	127	1
	129	2
Б32-8/П7	Напрягаемая арматура	
	86	4
	Арматурные изделия	
	17	2
	18	2
	24	114
	25	4
	26	2
	27	8
	28	58
	30	8
	35	8
	42	42
	39	10
	40	10
	44	24
	94	57
	95	23

Марка ригеля	№ поз.	Кол. шт.
Б32-8/П7	98	4
	100	10
	101	8
	103	4
	105	1
	Закладные детали	
	92	4
	106	4
	108	4
	109	4
	110	8
	111	4
	112	28
	113	4
	119	8
	120	16
	124	1
	125	8
	127	1
	129	2
Б32-9/АIIIв	Напрягаемая арматура шайбы и спирали	
	77	2
	76	2

Марка ригеля	№ поз.	Кол. шт.
Б32-9/АIIIв	90	4
	89	2
	102	8
Б32-9/АIV	80	3
	81	1
	89	6
	102	8
Б32-9/АV	82	4
	88	6
	102	8
Б32-9/АтV	85	3
	88	6
	102	8
Б32-9/АIIIв	Арматурные изделия	
	9	175
Б32-9/АIV	10	4
	17	2
	21	3
Б32-9/АV	22	3
	27	8
	28	58
Б32-9/АтV	30	8
	35	8
	39	10

Марка ригеля	№ поз.	Кол. шт.
Б32-9/АIIIв	40	10
	41	72
	44	24
	47	4
	48	4
	49	1
	97	66
Б32-9/АIV	99	10
	98	4
	101	8
Б32-9/АV	Закладные детали	
	92	4
	106	4
	107	2
	108	4
	109	4
Б32-9/АтV	110	8
	111	4
	112	28
	113	4
	119	8
	120	16
	124	1
	125	8

ТК 1976	Перечень позиций на один ригель	1.420-6 Выпуск 8
		Лист 165

ЦНИИПРОМЗДАНИЙ Москва

Гл. инженер проекта Пинкин

Рук. группы Ст. инженер

Перечень позиций на один ригель

Марка ригеля	№ поз.	Кол. шт.
Б32-9/АIIIВ	127	1
Б32-9/АIV	129	2
Б32-9/АV		
Б32-9/АтV		
Б32-9/П7	Напрягаемая арматура	
	86	12
	Арматурные изделия	
	5	114
	6	4
	17	2
	19	2
	20	2
	27	8
	28	58
	30	8
	35	8
	39	10
	40	10
	43	50
	44	24
	47	4
	48	4
	49	1
	95	23
	96	57
	98	4

Марка ригеля	№ поз.	Кол. шт.
Б32-9/П7	99	10
	101	8
	Закладные детали	
	92	4
	106	4
	108	4
	109	4
	110	8
	111	4
	112	28
	113	4
	119	8
	120	16
	124	1
	125	4
	127	1
	129	2
Б33-1/АIIIВ	Напрягаемая арматура шайбы и спирали	
	56	3
	90	6
	102	6
Б33-1/АIV	58	3
	89	6
	102	6

Марка ригеля	№ поз.	Кол. шт.
Б33-1/АV	60	4
	87	6
	102	8
Б33-1/АтV	62	4
	87	6
	102	8
	Арматурные изделия	
Б33-1/АIIIВ	1	2
	2	3
	4	3
	5	126
Б33-1/АIV	6	4
	27	16
	29	16
	32	112
	35	16
Б33-1/АV	37	10
	39	10
	38	38
	44	24
	47	4
Б33-1/АтV	48	4
	54	1
	94	25
	98	4
	99	10
	101	8

Марка ригеля	№ поз.	Кол. шт.
Б33-1/АIIIВ	106	4
	107	2
	108	4
	109	4
	110	8
	111	4
Б33-1/АIV	112	28
	113	4
	115	2
	121	2
Б33-1/АV	Закладные детали	
	93	4
	106	4
	107	2
	108	4
	109	4
Б33-1/АтV	110	8
	111	4
	112	28
	113	4
	115	2
	121	2
Б33-1/П7	Напрягаемая арматура	
	64	12
	Арматурные изделия	

Марка ригеля	№ поз.	Кол. шт.
Б33-1/П7	1	2
	7	2
	8	2
	9	110
	10	4
	27	16
	29	16
	32	112
	35	16
	37	10
	38	52
	39	10
	44	24
	47	4
	48	4
	54	1
	94	33
	98	4
	99	10
	101	8
	Закладные детали	
	93	4
	106	4
	108	4
	109	4
	110	8

Марка ригеля	№ поз.	Кол. шт.
Б33-1/П7	111	4
	112	28
	113	4
	115	2
	121	2
Б33-2/АIIIВ	Напрягаемая арматура шайбы и спирали	
	55	2
	56	2
	89	2
	90	4
	102	8
Б33-2/АIV	58	2
	59	2
	89	2
	90	4
	102	8
Б33-2/АV	60	1
	61	3
	88	6
	102	8
Б33-2/АтV	62	1
	63	3
	88	6
	102	8
	Арматурные изделия	
	1	1

Марка ригеля	№ поз.	Кол. шт.
Б33-2/АIIIВ	2	3
	4	3
	5	126
	6	4
	27	16
	29	16
	32	112
	35	16
Б33-2/АIV	37	10
	39	10
	38	38
	44	24
	45	4
	46	4
Б33-2/АV	52	1
	53	1
	94	25
	98	4
	99	10
	101	8
Б33-2/АтV	Закладные детали	
	93	4
	106	4
	107	2
	108	4
	109	4
	110	8

Перечень позиций на один ригель

Марка ригеля	№ поз.	Кол. шт.
Б33-2/АIIIв	111	4
Б33-2/АIV	112	28
	113	4
Б33-2/АV	115	2
Б33-2/АтV	121	2
Б33-2/П7	Напрягаемая арматура	
	64	14
	Арматурные изделия	
	1	2
	3	2
	7	2
	9	166
	10	4
	27	16
	29	16
	32	112
	35	16
	37	10
	38	38
	39	10
	42	68
	44	24
	45	4
	46	4
	52	1
	53	1

Марка ригеля	№ поз.	Кол. шт.
Б33-2/П7	94	49
	95	25
	99	10
	98	4
	101	8
	Закладные детали	
	93	4
	106	4
	108	4
	109	4
	110	8
	111	4
	112	28
	113	4
	115	2
	121	2
Б33-3/АIIIв	Напрягаемая арматура шайбы и спирали	
	57	4
	91	6
	102	8
Б33-3/АIV	59	4
	90	6
	102	8
Б33-3/АV	60	2
	61	3

Марка ригеля	№ поз.	Кол. шт.
Б33-3/АV	88	6
	102	10
Б33-3/АтV	62	2
	63	3
	88	6
	102	10
Б33-3/АIIIв	Арматурные изделия	
	1	2
	7	3
	8	3
	9	126
	10	4
Б33-3/АIV	27	16
	29	16
	32	112
	35	16
	37	10
Б33-3/АV	38	38
	39	10
	42	68
	44	24
	45	4
Б33-3/АтV	46	2
	47	2
	52	1
	53	1
	94	25

Марка ригеля	№ поз.	Кол. шт.
Б33-3/АIIIв	98	4
	99	10
	101	8
Б33-3/АIV	Закладные детали	
	93	4
	106	4
	107	2
Б33-3/АV	108	4
	109	4
	110	8
	111	4
Б33-3/АтV	112	28
	113	4
	115	2
	121	2
Б33-4/АIIIв	Напрягаемая арматура шайбы и спирали	
	55	3
	89	6
	102	6
Б33-4/АIV	87	2
	88	4
	102	8
	132	2
	139	2
Б33-4/АV	60	1
	61	2

Марка ригеля	№ поз.	Кол. шт.
Б33-4/АV	87	2
	88	4
	102	6
Б33-4/АтV	62	1
	63	2
	87	2
	88	4
	102	6
Б33-4/АIIIв	Арматурные изделия	
	1	2
	7	3
	8	3
	9	168
Б33-4/АIV	10	4
	27	16
	29	16
	32	112
Б33-4/АV	35	16
	40	10
	41	72
	39	10
Б33-4/АтV	44	24
	47	4
	48	4
	54	1
	97	63
	98	4

Марка ригеля	№ поз.	Кол. шт.
Б33-4/АIIIв	99	10
	101	8
Б33-4/АIV	Закладные детали	
	93	4
	106	4
	107	2
Б33-4/АV	108	4
	109	4
	110	8
	111	4
Б33-4/АтV	112	28
	113	4
	114	6
	115	22
	116	12
	121	16
Б33-4/П7	Напрягаемая арматура	
	64	10
	Арматурные изделия	
	1	2
	2	2
	4	2
	5	110
	6	4
	27	16

Марка ригеля	№ поз.	Кол. шт.
Б33-4/П7	29	16
	32	112
	35	16
	39	10
	40	10
	43	50
	44	24
	47	4
	48	4
	54	1
	96	56
	98	4
	99	10
	101	8
	Закладные детали	
	93	4
	106	4
	108	4
	109	4
	110	8
	111	4
	112	28
	113	4
	114	6
	115	22
	116	12
	121	16

Пикулин

Инженер

Москва

Перечень позиции на один ригель

Марка ригеля	№ поз.	Кол. шт.
Б33-5/АIIIв	Напрягаемая арматура шайбы и спирали	
	56	3
	90	6
	102	6
Б33-5/АIV	59	3
	90	6
	102	6
Б33-5/АV	60	2
	61	2
	87	2
	88	4
	102	8
Б33-5/АтV	62	2
	63	2
	87	2
	88	4
	102	8
Б33-5/АIIIв	Арматурные изделия	
Б33-5/АIV	1	2
	3	2
Б33-5/АV	7	3
	8	3
	9	170
Б33-5/АтV	10	4
	27	8
	29	8

Марка ригеля	№ поз	Кол. шт.
Б33-5/АIIIв	32	56
	35	8
	40	10
	41	72
	39	10
	44	24
	47	2
	48	2
Б33-5/АIV	52	1
	95	23
	97	63
	98	4
	99	10
Б33-5/АV	101	8
	Закладные детали	
	93	4
	106	4
	107	2
Б33-5/АтV	108	4
	109	4
	110	8
	111	4
	112	28
	113	4
	115	2
	122	4
	125	6

Марка ригеля	№ поз	Кол. шт.
Б33-5/АIIIв	126	1
Б33-5/АIV	128	1
Б33-5/АV	129	2
Б33-5/АтV		
Б33-5/П7	Напрягаемая арматура	
	64	12
	Арматурные изделия	
	1	2
	2	2
	4	2
	5	110
	6	4
	27	8
	29	8
	32	56
	35	8
	39	10
	40	10
	43	50
	44	24
	47	4
	48	4
	52	1
	96	56
	98	4

Марка ригеля	№ поз	Кол. шт.
Б33-5/П7	99	10
	101	8
	Закладные детали	
	93	4
	106	4
	108	4
	109	4
	110	8
	111	4
	112	28
	113	4
	115	2
	122	4
	125	6
	126	1
	129	2
Б34-1/АIIIв	Напрягаемая арматура шайбы и спирали	
	65	1
	66	3
	90	6
	102	8
Б34-1/АIV	69	2
	70	2
	89	2
	90	4

Марка ригеля	№ поз.	Кол. шт.
Б34-1/АIV	102	8
Б34-1/АV	72	4
	88	6
	102	8
Б34-1/АтV	74	4
	88	6
	102	8
Б34-1/АIIIв	Арматурные изделия	
	5	126
	6	4
	11	2
	13	3
Б34-1/АIV	14	3
	27	16
	29	16
	32	112
Б34-1/АV	35	16
	37	10
	39	10
	38	38
	44	24
Б34-1/АтV	94	26
	98	4
	100	10
	101	8
	103	4
	104	1

Марка ригеля	№ поз.	Кол. шт.
Б34-1/АIIIв	Закладные детали	
	93	4
Б34-1/АIV	106	4
	107	2
	108	4
Б34-1/АV	109	4
	110	8
	111	4
Б34-1/АтV	112	28
	113	4
	115	2
	121	2
Б34-1/П7	Напрягаемая арматура	
	75	14
	Арматурные изделия	
	9	112
	10	4
	11	2
	15	2
	16	2
	27	16
	29	16
	32	112
	35	16
	37	10

Марка ригеля	№ поз.	Кол. шт.
Б34-1/П7	39	10
	38	52
	44	24
	94	34
	98	4
	100	10
	101	8
	103	4
	104	1
	Закладные детали	
	93	4
	106	4
	108	4
	109	4
	110	8
	111	4
	112	28
	113	4
	115	2
	121	2
Б34-2/АIIIв	Напрягаемая арматура шайбы и спирали	
	65	1
	66	3
	90	6
	102	8

Москва

Перечень позиций на один ригель

Марка ригеля	№ поз.	Кол. шт.
6Б4-2/АIV	69	2
	70	2
	89	2
	90	4
	102	8
6Б4-2/АV	72	4
	88	6
	102	8
6Б4-2/АтV	74	4
	88	6
	102	8
	Арматурные изделия	
6Б4-2/АIIIв	5	126
	6	4
	11	2
	13	3
6Б4-2/АIV	14	3
	27	16
	29	16
6Б4-2/АV	32	112
	35	16
	37	10
	39	10
6Б4-2/АтV	38	38
	44	24
	47	4
	48	4

Марка ригеля	№ поз.	Кол. шт.
6Б4-2/АIIIв	54	1
	98	4
	99	10
	101	10
6Б4-2/АIIIв	Закладные детали	
	93	4
	106	4
6Б4-2/АIV	107	2
	108	4
	109	4
	110	8
6Б4-2/АV	111	4
	112	28
	113	4
6Б4-2/АтV	115	2
	121	2
6Б4-2/П7	Напрягаемая арматура	
	75	14
	Арматурные изделия	
	9	112
	10	4
	11	2
	15	2
	16	2
	29	16

Марка ригеля	№ поз.	Кол. шт.
6Б4-2/П7	27	16
	32	112
	35	16
	37	10
	38	52
	39	10
	44	24
	47	4
	48	4
	54	1
	94	34
	99	10
	98	4
	101	8
	Закладные детали	
	93	4
	106	4
	108	4
	109	4
	110	8
	111	4
	112	28
	113	4
	115	2
	121	2

Марка ригеля	№ поз.	Кол. шт.
6Б4-3/АIIIв	Напрягаемая арматура шайбы и спирали	
	65	1
	66	3
	90	6
	102	8
6Б4-3/АIV	69	2
	70	2
	89	2
	90	4
	102	8
6Б4-3/АV	72	4
	88	6
	102	8
6Б4-3/АтV	74	4
	88	6
	102	8
6Б4-3/АIIIв	Арматурные изделия	
	5	126
6Б4-3/АIV	6	4
	11	2
6Б4-3/АV	13	3
	14	3
	27	16
6Б4-3/АтV	29	16
	32	112
	35	16

Марка ригеля	№ поз.	Кол. шт.
6Б4-3/АIIIв	37	10
	38	38
	39	10
	44	24
	45	4
	46	4
	50	1
	53	1
	94	26
6Б4-3/АIV	98	4
	99	10
	101	8
6Б4-3/АV	Закладные детали	
	93	4
	106	4
	107	2
	108	4
	109	4
	110	8
	111	4
6Б4-3/АтV	112	28
	113	4
	115	2
	121	2
6Б4-3/П7	Напрягаемая арматура	
	75	20

Марка ригеля	№ поз.	Кол. шт.
6Б4-3/П7	Арматурные изделия	
	9	170
	10	4
	11	2
	15	2
	16	2
	27	16
	29	16
	32	112
	35	16
	37	10
	38	38
	39	10
	44	24
	45	4
	46	4
	50	1
	53	1
	94	49
	98	4
	99	10
	101	8
	Закладные детали	
	93	4
	106	4

Марка ригеля	№ поз.	Кол. шт.
6Б4-3/П7	108	4
	109	4
	110	8
	111	4
	112	28
	113	4
	115	2
	121	2
6Б4-4/АIIIв	Напрягаемая арматура шайбы и спирали	
	65	1
	66	3
	90	6
	102	8
6Б4-4/АIV	69	2
	70	2
	89	2
	90	4
	102	8
6Б4-4/АV	72	4
	88	6
	102	8
6Б4-4/АтV	74	4
	88	6
	102	8

Инженер	Ребяжина	
Техник	Зверева	

ЦНИИПРОМЗДАНИЙ Москва

ТК 1970

Перечень позиций на один ригель.

1.420-6 Выпуск 8

Лист 169

15527-02. 118

Перечень позиций на один ригель

Марка ригеля	№ поз.	Колич. шт.
	Арматурные изделия	
	9	126
Б34-4 / А III в	10	4
	11	2
	15	3
	16	3
	27	16
	29	16
	32	112
Б34-4 / А IV	35	16
	37	10
	38	38
	39	10
	44	24
Б34-4 / А V	45	4
	46	2
	47	2
	50	1
	53	1
	94	26
Б34-4 / Ат V	98	4
	99	10
	101	8
	Закладные детали	
	93	4
	106	4

Марка ригеля	№ поз.	Колич. шт.
Б34-4 / А III в	107	2
	108	4
Б34-4 / А IV	109	4
	110	8
Б34-4 / А V	111	4
	112	28
Б34-4 / Ат V	113	4
	115	2
	121	2
	Напрягаемая арматура шайбы и спирали	
Б34-5 / А III в	55	3
	89	6
	102	6
Б34-5 / А IV	87	2
	88	4
	102	8
	132	2
	139	2
Б34-5 / А V	60	1
	61	2
	87	2
	88	4
	102	6
Б34-5 / Ат V	62	1
	63	2
	87	2
	88	4

Марка ригеля	№ поз.	Колич. шт.
Б34-5 / Ат V	102	6
	Арматурные изделия	
Б34-5 / А III в	5	130
	6	4
	11	2
	13	3
	14	3
	27	16
	29	16
	32	112
Б34-5 / А IV	35	16
	39	10
	40	10
	43	50
	44	24
	96	44
Б34-5 / А V	98	4
	100	10
	101	8
	103	4
	104	1
	Закладные детали	
Б34-5 / Ат V	93	4
	106	4
	107	2
	108	4

Марка ригеля	№ поз.	Колич. шт.
Б34-5 / А III в	109	4
	110	8
	111	4
Б34-5 / А IV	112	28
	113	4
Б34-5 / А V	114	6
	115	22
Б34-5 / Ат V	116	12
	121	16
	Напрягаемая арматура	
	75	10
	Арматурные изделия	
Б34-5 / П7	11	2
	12	2
	23	2
	24	112
	25	4
	27	16
	29	16
	32	112
	35	16
	39	10
	40	10
	42	50
	44	24
	94	56

Марка ригеля	№ поз.	Колич. шт.
Б34-5 / П7	98	4
	100	10
	101	8
	103	4
	104	1
	Закладные детали	
	93	4
	106	4
	108	4
	109	4
	110	8
	111	4
	112	28
	113	4
	114	6
	115	22
	116	12
	121	16
	Напрягаемая арматура шайбы и спирали	
Б34-6 / А III в	55	3
	89	6
	102	6
Б34-6 / А IV	87	2
	88	4
	102	8
	132	2

Марка ригеля	№ поз.	Колич. шт.
Б34-6 / А IV	139	2
Б34-6 / А V	60	1
	61	2
	87	2
	88	4
	102	6
Б34-6 / Ат V	62	1
	63	2
	87	2
	88	4
	102	6
	Арматурные изделия	
Б34-6 / А III в	9	174
	10	4
	11	2
	15	3
Б34-6 / А IV	16	3
	27	16
	29	16
Б34-6 / А V	32	112
	35	16
	39	10
	40	10
Б34-6 / Ат V	41	72
	44	24
	47	4
	48	4

Марка ригеля	№ поз.	Колич. шт.
Б34-6 / А III в	54	4
	97	66
	99	10
Б34-6 / А IV	Закладные детали	
	93	4
Б34-6 / А V	106	4
	107	2
	108	4
	109	4
Б34-6 / Ат V	110	8
	111	4
	112	28
	113	4
	114	6
	115	22
	116	12
	121	16
Б34-6 / П7	Напрягаемая арматура	
	75	10
	Арматурные изделия	
	5	112
	6	4
	11	2
	13	2

Зверева

Техник

Москва

Перечень позиций на один ригель

Марка ригеля	№ поз.	Колич. шт.
Б34-6/П7	14	2
	27	16
	29	16
	32	112
	35	16
	39	10
	40	10
	43	50
	44	24
	47	4
	48	4
	54	1
	96	56
	98	4
	99	10
	104	8
	Закладные детали	
	93	4
	106	4
	108	4
	109	4
	110	8
	111	4
	112	28
	113	4
	114	6
	115	22

Марка ригеля	№ поз	Колич шт
Б34-6/П7	116	12
	121	16
Б34-7/АIIIв	Напрягаемая арматура шайбы и спирали	
	65	1
	66	2
	89	2
	90	4
	102	6
Б34-7/АIV	68	1
	69	2
	88	2
	89	4
	102	6
Б34-7/АV	71	4
	87	6
	102	8
Б34-7/АтV	73	4
	87	6
	102	8
Б34-7/АIIIв	Арматурные изделия	
Б34-7/АIV	5	125
	6	4
Б34-7/АV	11	2
	13	3
Б34-7/АтV	14	3
	27	16

Марка ригеля	№ поз.	Колич. шт.
Б34-7/АIII6	29	16
	32	112
	35	16
	37	10
	38	38
	39	10
	44	24
	47	4
Б34-7/АIV	48	4
	50	1
	94	26
	98	4
	99	10
Б34-7/АV	101	8
	Закладные детали	
	93	4
	106	4
	108	4
	109	4
Б34-7/АтV	110	8
	111	4
	112	28
	113	4
	115	4
	121	4
	107	2

Марка ригеля	№ поз	Колич шт.
Б34-7/П7	Напрягаемая арматура	
	75	10
	Арматурные изделия	
	9	112
	10	4
	11	2
	15	2
	16	2
	27	16
	29	16
	32	112
	35	16
	37	10
	38	52
	39	10
	44	24
	47	4
	48	4
	50	1
	94	34
	98	4
	99	10
	101	8
	Закладные детали	
	93	4

Марка ригеля	№ поз.	Колич. шт.
Б34-7/П7	106	4
	108	4
	109	4
	110	8
	111	4
	112	28
	113	4
	115	4
	121	4
Б34-8/АIIIв	Напрягаемая арматура шайбы и спирали	
	65	2
	66	2
	89	2
	90	4
	102	8
Б34-8/АIV	69	1
	70	2
	89	2
	90	4
	102	6
Б34-8/АV	71	1
	72	3
	88	6
	102	8
Б34-8/АтV	73	1
	74	3
	88	6

Марка ригеля	№ поз.	Колич. шт.
Б34-8/АтV	102	8
	Арматурные изделия	
	5	126
Б34-8/АIIIв	6	4
	11	2
	13	3
	14	3
	27	16
Б34-8/АIV	29	16
	32	112
	35	16
	37	10
	38	38
	39	10
Б34-8/АV	44	24
	45	4
	46	4
	50	1
	51	2
	94	26
Б34-8/АтV	98	4
	99	10
	101	8
	Закладные детали	
	93	4
	106	4

Марка ригеля	№ поз.	Колич. шт
Б34-8/АIIIв	107	2
	108	4
Б34-8/АIV	109	4
	110	8
Б34-8/АV	111	4
	112	28
	113	4
Б34-8/АтV	115	4
	121	4
Б34-8/П7	Напрягаемая арматура	
	75	14
	Арматурные изделия	
	9	170
	12	4
	11	2
	15	2
	16	2
	27	16
	29	16
	32	112
	35	16
	37	10
	38	38
	39	10
	44	24
	45	4

ЦНИИПРОМЗДАНИЙ Москва

Ст. инженер		Ревякина
Техник		Зверева

Перечень позиций на один ригель

Марка ригеля	№ поз	Колич шт.
Б34-8/П7	46	4
	50	1
	51	2
	94	49
	98	4
	99	10
	101	8
	Закладные детали	
	93	4
	106	4
	108	4
	109	4
	110	8
	111	4
	112	28
	113	4
	115	4
	121	4
	Напрягаемая арматура шайбы и спирали	
Б34-9/АIIIв	66	4
	90	6
	102	8
Б34-9/АIV	70	4
	90	6
	102	8

Марка ригеля	№ поз.	Колич. шт.
Б34-9/АV	71	2
	72	3
	88	6
	102	10
Б34-9/АтV	73	2
	74	3
	88	6
	102	10
	Арматурные изделия	
Б34-9/АIIIв	9	126
	10	4
	11	2
Б34-9/АIV	15	3
	16	3
	27	16
	29	16
	32	112
Б34-9/АV	35	16
	37	10
	38	38
	39	10
	44	24
Б34-9/АтV	45	4
	46	4
	50	1
	51	2
	94	26

Марка ригеля	№ поз.	Колич. шт.
Б34-9/АIIIв	98	4
	99	10
	101	8
	Закладные детали	
Б34-9/АIV	93	4
	106	4
	107	2
Б34-9/АV	108	4
	109	4
	110	8
	111	4
Б34-9/АтV	112	28
	113	4
	115	4
	121	4
	Напрягаемая арматура шайбы и спирали	
Б34-10/АIIIв	65	3
	89	6
	102	6
Б34-10/АIV	68	2
	140	2
	87	2
	88	4
	102	8
Б34-10/АV	71	3
	84	6

Марка ригеля	№ поз.	Колич. шт.
Б34-10/АV	102	6
Б34-10/АтV	73	8
	87	6
	102	6
	Арматурные изделия	
Б34-10/АIIIв	9	174
	10	4
	11	2
	15	3
	16	3
Б34-10/АIV	27	16
	29	16
	32	112
	35	16
Б34-10/АV	39	10
	40	10
	41	72
	44	24
	47	4
	48	4
	50	1
Б34-10/АтV	97	66
	98	4
	99	10
	101	8

Марка ригеля	№ поз.	Колич. шт.
	Закладные детали	
Б34-10/АIIIб	93	4
	106	4
Б34-10/АIV	107	2
	108	4
	109	4
Б34-10/АV	110	8
	111	4
	112	28
Б34-10/АтV	113	4
	114	6
	115	22
	116	12
	121	16
	Напрягаемая арматура	
Б34-10/П7	75	8
	Арматурные изделия	
	5	112
	6	4
	11	2
	13	2
	14	2
	27	16
	32	112
	35	16

Марка ригеля	№ поз.	Колич. шт.
Б34-10/П7	39	10
	40	10
	43	50
	44	24
	47	4
	48	4
	50	1
	96	56
	98	4
	99	10
	101	8
	Закладные детали	
	93	4
	106	4
	108	4
	109	4
	110	8
	111	4
	112	28
	113	4
	114	6
	115	22
	116	12
	121	16
Б34-11/АIIIб	Напрягаемая арматура шайбы и спирали	
	133	3

Марка ригеля	№ поз.	Колич. шт.
Б34-11/АIIIб	88	6
	102	6
Б34-11/АIV	68	3
	88	6
	102	6
Б34-11/АV	71	3
	87	6
	102	6
Б34-11/АтV	73	3
	87	6
	102	6
	Арматурные изделия	
Б34-11/АIIIв	5	130
	6	4
Б34-11/АIV	11	2
	13	3
	14	3
Б34-11/АV	27	8
	29	8
	32	56
	35	8
	39	10
Б34-11/АтV	40	10
	43	50
	44	24
	96	44
	98	4

Щитинский Зверева
Техник
Москва

ТК 1976	Перечень позиций на один ригель	1.420-6 Выпуск 8
		Лист 172

Перечень позиций на один ригель

Марка ригеля	№ поз.	Кол. шт.
Б34-11 АIIIв	100	10
	101	8
	103	4
	104	1
	Закладные детали	
Б34-11 АIV	93	4
	106	4
	107	2
	108	4
Б34-11 АV	109	4
	110	8
	111	4
	112	28
	113	4
Б34-11 АтV	115	2
	122	4
	125	12
	126	1
	128	1
	129	2
Б34-11 П7	Напрягаемая арматура	
	75	10
	Арматурные изделия	
	11	2
	12	2
	23	2
	24	112

Марка ригеля	№ поз.	Кол. шт.
Б34-11 П7	25	4
	27	8
	29	8
	32	56
	35	8
	39	10
	40	11
	42	50
	44	24
	94	56
	98	4
	100	10
	101	8
	103	4
	104	1
	Закладные детали	
	93	4
	106	4
	108	4
	109	4
	110	8
	111	4
	112	28
	113	4
	115	2
	122	4
	125	12
	126	1
	128	1
	129	2
Б34-12 АIIIв	Напрягаемая арматура шайбы и спирали	
	66	4

Марка ригеля	№ поз.	Кол. шт.
Б34-12 АIIIв	90	6
	102	8
Б34-12 АIV	69	2
	70	2
	89	2
	90	4
	102	8
Б34-12 АV	71	2
	72	3
	88	6
	102	10
Б34-12 АтV	73	2
	74	5
	88	6
	102	10
Б34-12 АIIIв	Арматурные изделия	
	9	174
	10	4
Б34-12 АIV	11	2
	15	3
	16	3
Б34-12 АV	27	8
	29	8
	32	56
	35	8
Б34-12 АтV	44	24
	47	4
	48	4
	50	1

Марка ригеля	№ поз.	Кол. шт.
Б34-12 АIIIв	97	65
	98	4
	99	10
	101	8
	Закладные детали	
Б34-12 АIV	93	4
	106	4
	107	2
	108	4
Б34-12 АV	109	4
	110	8
	111	4
	112	28
	113	4
Б34-12 АтV	115	4
	122	8
	125	12
	126	1
	128	1
	129	2
Б34-12 П7	Напрягаемая арматура	
	75	14
	Арматурные изделия	
	5	112
	6	4
	11	2
	13	2

Марка ригеля	№ поз.	Кол. шт.
Б34-12 П7	14	2
	27	8
	29	8
	32	56
	35	8
	39	10
	40	10
	43	50
	44	24
	47	4
	48	4
	50	1
	96	56
	98	4
	99	10
	101	8
	Закладные детали	
	93	4
	106	4
	108	4
	109	4
	110	8
	111	4
	112	28
	113	4
	115	4
	122	8
	125	12

Марка ригеля	№ поз.	Кол. шт.
Б34-12 П7	126	1
	128	1
	129	2
Б35-1 АIIIв	Напрягаемая арматура шайбы и спирали	
	76	1
	77	2
	89	2
	90	4
	102	6
Б35-1 АIV	80	2
	81	1
	89	4
	90	2
	102	6
Б35-1 АV	82	4
	87	6
	102	8
Б35-1 АтV	84	4
	87	6
	102	8
Б35-1 АIIIв	Арматурные изделия	
Б35-1 АIV	5	129
	6	4
Б35-1 АV	17	2
Б35-1 АтV	19	3
	20	3
	27	16
	30	16

Марка ригеля	№ поз.	Кол. шт.
Б35-1 АIIIв	32	116
	35	16
	37	10
	38	38
	39	10
	42	68
	44	24
	94	26
Б35-1 АIV	98	4
	100	10
	101	8
	103	4
	105	1
Б35-1 АV	Закладные детали	
	92	4
	106	4
	107	2
	108	4
Б35-1 АтV	109	4
	110	8
	111	4
	112	28
	113	4
Б35-1 П7	Напрягаемая арматура	
	86	10
	Арматурные изделия	
	9	114

ЦНИИПСЦИИ Москва

Ст. инженер Безрукина
Инженер Пикулина

ТК 1976

Перечень позиций на один ригель

1.420-6 Выпуск 8

Лист 172

Перечень позиций на один ригель

Марка ригеля	№ поз.	Кол. шт.
Б35-1/П7	10	4
	17	2
	21	2
	22	2
	27	16
	30	16
	32	116
	35	16
	37	10
	38	52
	39	10
	44	24
	94	35
	98	4
	100	10
	101	8
	103	4
	105	1
	Закладные детали	
	93	4
	106	4
	108	4
	109	4
	110	8
	111	4
	112	28
	113	4
	115	4

Марка ригеля	№ поз.	Кол. шт.
Б35-1/П7	121	4
Б35-2/АIIIв	Напрягаемая арматура шайбы и спирали	
	76	2
	77	2
	89	2
	90	4
	102	8
Б35-2/АIV	80	2
	81	1
	89	4
	90	2
	102	6
Б35-2/АV	82	2
	83	2
	87	2
	88	4
	102	8
Б35-2/АтV	84	2
	85	2
	87	2
	88	4
	102	8
Б35-2/АIIIв, Б35-2/АIV, Б35-2/АV, Б35-2/АтV	Арматурные изделия	
	5	129
	6	4
	17	2
	19	3
	20	3

Марка ригеля	№ поз.	Кол. шт.
Б35-2/АIIIв	27	16
	30	16
	32	116
	35	16
	37	10
	39	10
	38	38
	44	24
Б35-2/АIV	47	4
	48	4
	49	1
	94	26
	98	4
Б35-2/АV	99	10
	101	8
	Закладные детали	
	93	4
	106	4
Б35-2/АтV	107	2
	108	4
	109	4
	110	8
	112	28
	113	4
	115	4
	121	4
Б35-2/П7	Напрягаемая арматура	
	86	12

Марка ригеля	№ поз.	Кол. шт.
Б35-2/П7	Арматурные изделия	
	9	114
	10	4
	17	2
	18	2
	21	2
	22	2
	27	16
	30	16
	32	116
	35	16
	37	10
	38	52
	39	10
	44	24
	47	4
	48	4
	94	35
	98	4
	99	10
	101	8
	Закладные детали	
	93	4
	106	4
	108	4
	109	4
	110	8

Марка ригеля	№ поз.	Кол. шт.
Б35-2/П7	111	4
	112	28
	113	4
	115	4
	121	4
Б35-3/АIIIв	Напрягаемая арматура шайбы и спирали	
	77	4
	90	6
	102	8
Б35-3/АIV	80	2
	81	2
	89	2
	90	4
	102	8
Б35-3/АV	82	2
	83	3
	88	6
	102	10
Б35-3/АтV	84	2
	85	3
	88	6
	102	10
Б35-3/АIIIв, Б35-3/АIV, Б35-3/АV, Б35-3/АтV	Арматурные изделия	
	5	129
	6	4
	17	2
	19	3
	20	2

Марка ригеля	№ поз.	Кол. шт.
Б35-3/АIIIв	27	16
	30	16
	32	116
	35	16
	37	10
	38	38
	39	10
	44	24
Б35-3/АIV	45	4
	46	4
	49	1
	51	2
	94	26
Б35-3/АV	95	23
	99	10
	98	4
	101	8
	Закладные детали	
	93	4
	106	4
Б35-3/АтV	107	2
	108	4
	109	4
	110	8
	111	4
	112	28
	113	4
	115	4
	121	4

Марка ригеля	№ поз.	Кол. шт.
Б35-3/П7	Напрягаемая арматура	
	86	16
	Арматурные изделия	
	9	170
	10	4
	17	2
	18	2
	21	2
	22	2
	27	16
	30	16
	32	116
	35	16
	37	10
	38	38
	39	10
	44	24
	45	4
	46	4
	49	4
	51	2
	94	51
	98	4
	99	10
	101	8
	Закладные детали	
	93	4

Инженер 1 кат. Кондрашин

Москва

Перечень позиций на один ригель

Марка ригеля	№ поз.	Кол. шт.
БЭ5-3/П7	106	4
	108	4
	109	4
	110	8
	111	4
	112	28
	113	4
	115	4
	121	4
БЭ5-4/АIIIв	Напрягаемая арматура: шайбы и спирали	
	78	4
	91	6
	102	8
БЭ5-4/АIV	90	6
	81	4
	102	8
БЭ5-4/АV	83	5
	88	6
	102	10
БЭ5-4/АтV	85	5
	88	6
	102	10
БЭ5-4/АIIIв, БЭ5-4/АIV, БЭ5-4/АV, БЭ5-4/АтV	Арматурные изделия	
	9	126
	10	4
	17	2
	21	3

Марка ригеля	№ поз.	Кол. шт.
БЭ5-4/АIIIв	22	3
	27	16
	30	16
	32	116
	35	16
	37	10
	39	10
	38	38
БЭ5-4/АIV	44	24
	46	4
	47	4
	49	2
	94	26
	98	4
	99	10
	101	8
БЭ5-4/АV	Закладные детали	
	93	4
	106	4
	107	2
	108	4
	109	4
БЭ5-4/АтV	110	8
	111	4
	112	28
	113	4
	115	4
	121	4

Марка ригеля	№ поз.	Кол. шт.
БЭ5-5/АIIIв	Напрягаемая арматура: шайбы и спирали	
	87	6
	102	6
	135	3
БЭ5-5/АIV	87	6
	102	6
	136	3
БЭ5-5/АV	82	3
	87	6
	102	6
БЭ5-5/АтV	84	3
	87	6
	102	5
БЭ5-5/АIIIв	Арматурные изделия	
	5	135
	6	4
	17	2
БЭ5-5/АIV	19	3
	20	3
	27	16
	30	16
БЭ5-5/АV	32	116
	35	16
	39	10
БЭ5-3/АтV	40	10
	43	50
	44	24
	95	23

Марка ригеля	№ поз.	Кол. шт.
БЭ5-5/АIIIв	96	46
	98	4
	100	10
	101	8
	103	4
	105	1
БЭ5-5/АIV	Закладные детали	
	93	4
	106	4
БЭ5-5/АV	107	2
	108	4
	109	4
	110	8
БЭ5-5/АтV	111	4
	112	28
	113	4
	115	22
	116	12
	121	16
	114	6
БЭ5-5/П7	Напрягаемая арматура	
	86	4
	Арматурные изделия	
	17	2
	18	2
	24	114
	25	4

Марка ригеля	№ поз.	Кол. шт.
БЭ5-5/П7	26	2
	27	16
	30	16
	32	116
	35	16
	39	10
	40	10
	42	50
	44	24
	94	57
	98	4
	100	10
	101	8
	103	4
	105	1
	Закладные детали	
	93	4
	106	4
	108	4
	109	4
	110	8
	111	4
	112	28
	113	4
	115	22
	116	12
	121	16
	114	6

Марка ригеля	№ поз.	Кол. шт.
БЭ5-6/АIIIв	Напрягаемая арматура: шайбы и спирали	
	76	1
	77	2
	89	2
	90	4
	102	6
БЭ5-6/АIV	80	2
	81	1
	89	4
	90	2
	102	6
БЭ5-6/АV	83	3
	88	6
	102	6
БЭ5-6/АтV	85	3
	88	6
	102	6
БЭ5-6/АIIIв	Арматурные изделия	
	9	175
БЭ5-6/АIV	10	4
	17	2
	18	2
БЭ5-6/АV	19	1
	20	1
	21	3
БЭ5-6/АтV	22	3
	27	16
	30	16

Марка ригеля	№ поз.	Кол. шт.
БЭ5-6/АIIIв	32	116
	35	16
	37	12
	39	10
	40	10
	41	72
	44	24
БЭ5-6/АIV	47	4
	48	4
	49	1
	97	66
	98	4
	99	10
БЭ5-6/АV	101	8
	Закладные детали	
	93	4
	106	4
	107	2
	108	4
БЭ5-6/АтV	109	4
	110	8
	111	4
	112	28
	113	4
	115	22
	116	12
	121	16
	114	6

ЦНИИПОМЗДАНИЙ Москва	Гл. инженер проекта Инженер	Гевлич Пикулин

ТК 1976	Перечень позиций на один ригель	1.420-6 Выпуск 8 Лист 175

Перечень позиций на один ригель

Марка ригеля	№ поз.	Кол. шт.
БЭ5-6/П7	Напрягаемая арматура	
	86	10
	Арматурные изделия	
	5	114
	6	4
	17	2
	19	2
	20	2
	27	16
	30	16
	32	116
	35	16
	39	10
	40	10
	43	50
	44	24
	47	4
	48	4
	49	1
	96	57
	98	4
	99	10
	101	8
	Закладные детали	
	93	4
	106	4
	114	6

Марка ригеля	№ поз.	Кол. шт.
БЭ5-6/П7	108	4
	109	4
	110	8
	111	4
	112	28
	113	4
	115	22
	116	12
	121	16
БЭ5-7/АIIIВ	Напрягаемая арматура шайбы и спирали	
	87	6
	102	6
	135	3
БЭ5-7/АIV	87	6
	102	6
	136	3
БЭ5-7/АV	82	3
	87	6
	102	6
БЭ5-7/АтV	84	3
	87	6
	102	6
БЭ5-7/АIIIВ, БЭ5-7/АIV, БЭ5-7/АV, БЭ5-7/АтV	Арматурные изделия	
	5	135
	6	4
	17	2
	19	3
	20	3

Марка ригеля	№ поз.	Кол. шт.
БЭ5-7/АIIIВ	27	8
	30	8
	32	58
	35	8
	39	10
	40	10
	43	50
	44	24
	95	23
БЭ5-7/АIV	96	46
	98	4
	100	10
	101	8
БЭ5-7/АV	103	4
	105	1
БЭ5-7/АтV	Закладные детали	
	93	4
	106	4
	107	2
	108	4
	109	4
	110	8
	111	4
	112	28
	113	4
	115	2
	122	4
	124	1
	125	8

Марка ригеля	№ поз.	Кол. шт.
БЭ5-7/АIIIВ	127	1
БЭ5-7/АIV	129	2
БЭ5-7/АV		
БЭ5-7/АтV		
БЭ5-7/П7	Напрягаемая арматура	
	86	4
	Арматурные изделия	
	17	2
	18	2
	24	114
	25	4
	26	2
	27	8
	30	8
	32	68
	35	8
	39	10
	40	10
	42	50
	44	24
	94	57
	95	23
	98	4
	100	10
	101	8
	103	4
	105	1

Марка ригеля	№ поз.	Кол. шт.
БЭ5-7/П7	Закладные детали	
	93	4
	106	4
	108	4
	109	4
	110	8
	111	4
	112	28
	113	4
	115	2
	122	4
	124	1
	125	8
	127	1
	129	2
БЭ5-8/АIIIБ	Напрягаемая арматура шайбы и спирали	
	76	2
	77	2
	89	2
	90	4
	102	8
БЭ5-8/АIV	80	3
	81	1
	89	6
	102	8
БЭ5-8/АV	83	4
	88	6

Марка ригеля	№ поз	Кол. шт.
БЭ5-8/АV	102	8
БЭ5-8/АтV	85	4
	88	6
	102	8
БЭ5-8/АIIIВ, БЭ5-8/АIV, БЭ5-8/АV, БЭ5-8/АтV	Арматурные изделия	
	9	175
	10	4
	17	2
	18	2
	19	1
	20	1
	21	5
	22	3
	27	15
	30	16
	32	116
	35	16
	37	12
	39	10
	40	10
	41	72
	44	24
	47	4
	48	4
	49	1
	97	66
	98	4
	99	10
	101	8

Марка ригеля	№ поз.	Кол. шт.
БЭ5-8/АIIIВ	Закладные детали	
	93	4
	106	4
БЭ5-8/АIV	107	2
	108	4
	109	4
БЭ5-8/АV	110	8
	111	4
	112	28
БЭ5-8/АтV	113	4
	115	2
	122	4
	124	1
	125	8
БЭ5-8/П7	Напрягаемая арматура	
	86	12
	Арматурные изделия	
	5	114
	6	4
	17	2
	19	2
	20	2
	27	16
	30	16
	32	116
	35	16
	39	10

Типсков

Перечень позиций на один ригель

Марка ригеля	№ поз.	Кол. шт.
Б3Б-8/П7	40	10
	43	50
	44	24
	47	4
	48	4
	49	1
	95	57
	98	4
	99	10
	101	8
	Закладные детали	
	93	4
	106	4
	108	4
	109	4
	110	8
	111	4
	112	28
	113	4
	115	2
	122	4
	124	1
	125	8
	127	1
	129	2

Марка ригеля	№ поз.	Кол. шт.
Б3Б-1/АIIIВ	Напрягаемая арматура шайбы и спирали	
	56	3
	90	6
	102	6
Б3Б-1/АIV	58	3
	89	6
	102	6
Б3Б-1/АV	60	4
	87	6
	102	8
Б3Б-1/АтV	62	4
	87	6
	108	8
Б3Б-1/АIIIВ	Арматурные изделия	
	1	2
	2	3
Б3Б-1/АIV	4	3
	5	126
Б3Б-1/АV	6	4
	27	16
	29	16
	31	112
Б3Б-1/АтV	35	12
	37	10
	39	38
	39	10
	44	24
	47	4

Марка ригеля	№ поз.	Кол. шт.
Б3Б-1/АIIIВ	48	4
	54	1
	94	25
	98	4
Б3Б-1/АIV	99	10
	101	8
Б3Б-1/АV	Закладные детали	
	105	4
	107	2
	108	4
Б3Б-1/АтV	109	4
	110	8
	111	4
	112	28
	113	4
	92	4
	117	16
	118	32
Б3Б-1/П7	Напрягаемая арматура	
	64	12
	Арматурные изделия	
	1	2
	3	2
	7	2
	8	2
	9	110
	10	4

Марка ригеля	№ поз.	Кол. шт.
Б3Б-1/П7	27	16
	29	16
	31	112
	35	12
	37	10
	38	52
	39	10
	44	24
	47	1
	48	1
	54	1
	94	33
	98	4
	99	10
	101	8
	Закладные детали	
	92	4
	106	4
	108	4
	109	4
	110	8
	111	4
	112	28
	113	4
	117	16
	118	32

Марка ригеля	№ поз.	Кол. шт.
Б3Б-2/АIIIВ	Напрягаемая арматура шайбы и спирали	
	65	2
	56	2
	89	2
	90	4
	102	8
Б3Б-2/АIV	58	2
	59	2
	89	2
	90	4
	102	8
Б3Б-2/АV	60	1
	61	3
	88	6
	102	8
Б3Б-2/АтV	62	1
	63	3
	88	6
	102	8
Б3Б-2/АIIIВ	Арматурные изделия	
	1	2
Б3Б-2/АIV	2	4
	4	3
Б3Б-2/АV	5	126
	6	4
Б3Б-2/АтV	27	16
	29	16
	31	112

Марка ригеля	№ поз.	Кол. шт.
Б3Б-2/АIIIВ	35	12
	37	10
	38	64
	39	10
	44	24
	45	4
	46	4
	52	1
	53	1
	94	25
	98	4
Б3Б-2/АIV	99	10
	101	8
Б3Б-2/АV	Закладные детали	
	106	4
	107	2
	108	4
Б3Б-2/АтV	109	4
	110	8
	111	4
	112	28
	113	4
	92	4
	117	16
	118	32
Б3Б-2/П7	Напрягаемая арматура	
	64	14

Марка ригеля	№ поз.	Кол. шт.
Б3Б-2/П7	Арматурные изделия	
	1	2
	2	3
	3	2
	4	3
	5	126
	6	4
	7	9
	9	166
	10	4
	27	16
	29	16
	8	2
	31	112
	35	12
	37	10
	39	10
	42	68
	44	24
	45	4
	46	4
	52	1
	53	1
	64	14
	94	49
	98	4
	99	10
	101	8

ЦНИИПромзданий Госстроя СССР Москва

Рук. группы Гескин
Гл. инж. Зверева

ТК 1976

Перечень позиций на один ригель

Перечень позиций на один ригель

Марка ригеля	№ поз.	Кол. шт.
БЗБ-2/П7	Закладные детали	
	92	4
	106	4
	108	4
	109	4
	110	8
	111	4
	112	28
	113	4
	117	16
	118	32
БЗБ-3/АIIIв	Напрягаемая арматура шайбы и спирали	
	57	4
	91	6
	102	8
БЗБ-3/АIV	59	4
	90	6
	102	8
БЗБ-3/АV	60	2
	61	3
	88	6
	102	10
БЗБ-3/АтV	62	2
	63	3
	88	6
	102	10

Марка ригеля	№ поз.	Кол. шт.
БЗБ-3/АIIIв	Арматурные изделия	
	1	2
	7	3
	8	3
	9	126
	10	4
БЗБ-3/АIV	27	16
	29	16
	31	112
	35	12
	37	10
	38	38
	39	10
	44	24
БЗБ-3/АV	45	4
	46	2
	47	2
	52	1
	53	1
	94	25
	98	4
	99	10
БЗБ-3/АтV	101	8
	Закладные детали	
	92	4
	106	4
	107	2
	108	4

Марка ригеля	№ поз.	Кол. шт.
БЗБ-3/АIIIв	109	4
БЗБ-3/АIV	110	8
	111	4
БЗБ-3/АV	112	28
	113	4
БЗБ-3/АтV	117	16
	118	32
БЗБ-4/АIIIв	Напрягаемая арматура шайбы и спирали	
	57	4
	91	6
	102	8
БЗБ-4/АIV	59	4
	90	6
	102	8
БЗБ-4/АV	60	2
	61	3
	88	6
	102	10
БЗБ-4/АIIIв	Арматурные изделия	
	1	2
БЗБ-4/АIV	7	3
	8	3
БЗБ-4/АV	9	165
	10	4
	27	16
	29	16
	31	112
	35	12

Марка ригеля	№ поз	Кол. шт.
БЗБ-4/АIIIв	37	10
	38	52
	39	12
	44	24
	45	4
	46	2
	47	2
БЗБ-4/АIV	52	1
	53	1
	94	34
	39	10
	98	4
	99	10
БЗБ-4/АV	101	8
	Закладные детали	
	92	4
	106	4
	107	2
	108	4
	109	4
	110	8
	111	4
	112	28
	113	4
	117	16
	118	32
БЗБ-5/АIIIв	Напрягаемая арматура шайбы и спирали	
	55	3

Марка ригеля	№ поз.	Кол. шт.
БЗБ-5/АIIIв	89	6
	102	6
БЗБ-5/АIV	132	2
	139	2
	87	2
	88	4
	102	8
БЗБ-5/АV	60	1
	61	2
	87	2
	88	4
	102	6
БЗБ-5/АтV	62	1
	63	2
	87	2
	88	4
	102	8
БЗБ-5/АIIIв	Арматурные изделия	
	1	2
	7	3
БЗБ-5/АIV	8	3
	9	170
	10	4
БЗБ-5/АV	27	16
	29	16
	31	112
БЗБ-5/АтV	35	12
	40	10
	41	72

Марка ригеля	№ поз.	Кол. шт.
БЗБ-5/АIIIв	39	10
	44	24
	47	4
БЗБ-5/АIV	48	4
	54	1
	97	63
	98	4
	99	10
БЗБ-5/АV	101	8
	Закладные детали	
	92	4
	106	4
БЗБ-5/АтV	107	2
	108	4
	109	4
	110	8
	111	4
	112	28
	113	4
	114	6
	115	6
	116	12
	117	16
	118	32
БЗБ-5/П7	Напрягаемая арматура	
	64	10
	Арматурные изделия	

Марка ригеля	№ поз.	Кол. шт.
БЗБ-5/П7	1	2
	2	2
	4	2
	5	110
	6	4
	27	16
	29	16
	31	112
	35	12
	39	10
	40	10
	42	52
	43	50
	44	24
	47	4
	48	4
	54	1
	96	56
	98	4
	99	10
	101	8
	Закладные детали	
	92	4
	106	4
	114	6
	108	4
	109	4
	110	8
	111	4

Альбом

Перечень позиций на один ригель

Марка ригеля	№ поз.	Кол. шт.
1БЭ6-5/П7	112	28
	113	4
	115	6
	116	12
	117	16
	118	32
1БЭ6-6/АIIIв	Напрягаемая арматура шайбы и спирали	
	56	3
	90	6
	102	6
1БЭ6-6/АIV	59	3
	90	6
	102	6
1БЭ6-6/АV	60	2
	61	2
	87	2
	88	4
	102	8
1БЭ6-6/АтV	62	2
	63	2
	87	2
	88	4
	102	8
1БЭ6-6/АIIIв	Арматурные изделия	
1БЭ6-6/АIV	1	2
1БЭ6-6/АV	7	3
1БЭ6-6/АтI	8	3
	9	170

Марка ригеля	№ поз.	Кол. шт.
1БЭ6-6/АIIIв	10	4
	27	8
	29	8
	31	56
	35	6
	43	74
	44	24
	47	4
	48	4
1БЭ6-6/АIV	52	1
	41	72
	39	10
	97	53
	98	4
1БЭ6-6/АV	99	10
	101	8
	106	4
	107	2
	108	4
	109	4
	110	8
	111	4
1БЭ6-6/АтV	112	28
	113	4
	119	16
	120	32
	125	12
	126	1
	128	1
	129	2

Марка ригеля	№ поз.	Кол. шт.
1БЭ6-6/АIIIв	Закладные детали	
	92	4
	106	4
	107	2
1БЭ6-6/АIV	108	4
	109	4
	110	8
1БЭ6-6/АV	111	4
	112	28
	113	4
	119	16
1БЭ6-6/АтV	120	32
	125	12
	126	1
	128	1
	129	2
1БЭ6-6/П7	Напрягаемая арматура	
	64	12
	Арматурные изделия	
	1	2
	2	2
	4	2
	5	110
	6	4
	27	8
	29	8
	31	56

Марка ригеля	№ поз.	Кол. шт.
	35	6
	39	10
	40	10
	43	50
	44	24
	47	4
	48	4
	52	1
	95	22
	96	56
	98	4
	99	10
	101	8
1БЭ6-6/П7	Закладные детали	
	92	4
	106	4
	108	4
	109	4
	110	8
	111	4
	112	28
	113	4
	119	16
	120	32
	125	12
	126	1
	128	1
	129	2

Марка ригеля	№ поз.	Кол. шт.
1БЭ7-1/АIIIв	Напрягаемая арматура шайбы и спирали	
	55	1
	66	3
	90	6
	102	8
1БЭ7-1/АIV	69	2
	70	2
	89	2
	90	4
	102	8
1БЭ7-1/АV	72	4
	88	6
	102	8
1БЭ7-1/АтV	74	4
	88	6
	102	8
1БЭ7-1/АIIIв	Арматурные изделия	
	5	126
	6	4
1БЭ7-1/АIV	11	2
	13	3
1БЭ7-1/АV	14	3
	27	16
	29	16
1БЭ7-1/АтV	31	112
	35	12
	37	10
	38	38

Марка ригеля	№ поз.	Кол. шт.
1БЭ7-1/АIIIв	39	10
	42	68
	44	24
	94	26
	95	22
	98	4
1БЭ7-1/АIV	100	10
	101	8
	103	4
	104	1
1БЭ7-1/АV	Закладные детали	
	92	4
	106	4
	107	2
1БЭ7-1/АтV	108	4
	109	4
	110	8
	111	4
	112	28
	113	4
	117	16
	118	32
1БЭ7-1/П7	Напрягаемая арматура	
	75	14
	Арматурные изделия	
	9	112
	10	4

Марка ригеля	№ поз.	Кол. шт.
1БЭ7-1/П7	11	2
	12	2
	15	2
	16	2
	27	16
	29	16
	31	112
	35	12
	37	10
	39	10
	38	52
	44	24
	94	34
	98	4
	100	10
	103	4
	104	1
	Закладные детали	
	92	4
	106	4
	108	4
	109	4
	110	8
	111	4
	112	28
	113	4
	117	16
	118	32

ЦНИИПРОУЗДАНИЙ

Разработал Трижинский; Проверил Тверезов; Нач. отд. Зверь; Нач. сект. Технин; Главный инж. проекта Мозжер

Перечень позиций на один ригель

Марка ригеля	№ поз.	Кол. шт.
Б37-2/АIIIв	Напрягаемая арматура шайбы и спирали	
	65	1
	66	3
	90	6
	102	8
Б37-2/АIV	69	4
	70	2
	89	6
	102	8
Б37-2/АV	72	4
	88	6
	102	8
Б37-2/АтV	74	4
	88	6
	102	8
Б37-2/АIIIв	Арматурные изделия	
	5	126
	6	4
	11	2
Б37-2/АIV	13	3
	14	3
	27	16
Б37-2/АV	29	16
	31	112
	35	12
Б37-2/АтV	37	10
	39	10
	38	38

Марка ригеля	№ поз.	Кол. шт.
Б37-2/АIIIв	44	24
	47	4
	48	4
	54	1
	94	26
	98	4
Б37-2/АIV	99	10
	101	8
Б37-2/АV	Закладные детали	
	92	4
	106	4
	107	2
	108	4
	109	4
Б37-2/АтV	110	8
	111	4
	112	28
	113	4
	117	16
	118	32
Б37-2/П7	Напрягаемая арматура	
	75	14
	Арматурные изделия	
	9	112
	10	4
	15	2
	16	2

Марка ригеля	№ поз.	Кол. шт.
Б37-2	27	16
	29	16
	31	112
	35	12
	37	10
	38	52
	39	10
	44	24
	47	4
	48	4
	54	1
	94	34
	98	4
	99	10
	101	8
	Закладные детали	
	92	4
	106	4
	108	4
	109	4
	110	8
	111	4
	112	28
	113	4
	117	16
	118	32

Марка ригеля	№ поз.	Кол. шт.
Б37-3/АIIIв	Напрягаемая арматура шайбы и спирали	
	65	2
	66	3
	90	6
	102	10
Б37-3/АIV	70	4
	90	6
	102	8
Б37-3/АV	72	5
	88	6
	102	10
Б37-3/АтV	74	5
	88	5
	102	10
Б37-3/АIIIв	Арматурные изделия	
	5	126
	6	4
	11	2
Б37-3/АIV	12	2
	13	3
	14	3
Б37-3/АV	27	16
	29	16
	31	112
Б37-3/АтV	35	12
	37	10
	38	38
	39	10

Марка ригеля	№ поз.	Кол. шт.
Б37-3/АIIIв	44	24
	45	4
	46	4
	50	1
	53	1
	94	26
Б37-3/АIV	98	4
	99	10
	101	8
Б37-3/АV	Закладные детали	
	106	4
	107	2
	108	4
	109	4
Б37-3/АтV	110	8
	111	4
	112	28
	113	4
	92	4
	117	16
	118	32
Б37-3/П7	Напрягаемая арматура	
	75	20
	Арматурные изделия	
	9	170
	10	4
	11	2

Марка ригеля	№ поз.	Кол. шт.
Б37-3/П7	12	2
	15	2
	16	2
	27	16
	29	16
	31	112
	35	12
	37	10
	38	38
	39	10
	44	24
	45	4
	46	4
	50	1
	53	1
	94	49
	98	4
	99	10
	101	8
	Закладные детали	
	92	4
	106	4
	108	4
	109	4
	110	8
	111	4
	112	28
	113	4

Марка ригеля	№ поз.	Кол. шт.
Б37-3	117	16
П7	118	32
Б37-4/АIIIв	Напрягаемая арматура шайбы и спирали	
	67	5
	91	6
	102	10
Б37-4/АIV	70	6
	90	6
	102	12
Б37-4/АV	72	6
	88	6
	102	12
Б37-4/АтV	74	6
	88	6
	102	12
Б37-4/АIIIв	Арматурные изделия	
	9	126
	10	4
Б37-4/АIV	11	2
	15	3
	16	3
Б37-4/АV	27	16
	29	16
	31	112
Б37-4/АтV	35	12
	37	10
	38	38
	39	10

ТК 1976	Перечень позиций на один ригель.	1.420-6 Выпуск 8
		Лист 180

15527-02 12 9

Москва

Перечень позиций на один ригель

Марка ригеля	№ поз.	Кол. шт.
Б37-4 / АIIIв	44	24
	45	4
	46	2
	47	2
	50	1
Б37-4 / АIV	53	1
	94	26
	98	4
	99	10
	101	8
	Закладные детали	
Б37-4 / АV	92	4
	106	4
	107	2
	108	4
	109	4
Б37-4 / АтV	110	8
	111	4
	112	28
	113	4
	117	16
	118	32
	Напрягаемая арматура шайбы и спирали	
Б37-5 / АIIIв	67	5
	91	6
	102	10
Б37-5 / АIV	70	6
	90	6

Марка ригеля	№ поз.	Кол. шт.
Б37-5 / АIV	102	12
Б37-5 / АV	72	6
	88	6
	102	12
	Арматурные изделия	
Б37-5 / АIIIв	9	168
	10	4
	11	2
	15	3
	16	3
Б37-5 / АIV	27	16
	29	16
	31	112
	35	12
	37	10
	38	52
	39	10
Б37-5 / АV	44	24
	45	4
	46	2
	47	2
	50	1
	53	1
	94	34
	98	4
	99	10
	101	8

Марка ригеля	№ поз.	Кол. шт.
	Закладные детали	
Б37-5 / АIIIв	92	4
Б37-5 / АIV	106	4
	107	2
	108	4
	109	4
Б37-5 / АV	110	8
	111	4
	112	28
	113	4
	117	16
	118	32
	Напрягаемая арматура шайбы и спирали	
Б37-6 / АIIIв	88	6
	102	6
	133	3
Б37-6 / АIV	65	3
	88	6
	102	6
Б37-6 / АV	71	3
	87	6
	102	6
Б37-6 / АтV	75	3
	87	6
	102	6

Марка ригеля	№ поз.	Кол. шт.
	Арматурные изделия	
Б37-6 / АIIIв	5	130
	6	4
	11	2
	13	3
	14	3
	27	16
	29	16
	31	112
	35	12
Б37-6 / АIV	39	10
	40	10
	43	50
	44	24
	96	44
	98	4
Б37-6 / АV	100	10
	101	8
	103	4
	104	1
	Закладные детали	
Б37-6 / АтV	92	4
	106	4
	107	2
	108	4
	109	4
	110	8
	111	4

Марка ригеля	№ поз.	Кол. шт.
Б37-6 / АIIIв	112	28
	113	4
Б37-6 / АIV	114	6
Б37-6 / АV	115	6
	116	12
Б37-6 / АтV	117	16
	118	32
	Напрягаемая арматура	
Б37-6 / П7	75	10
	Арматурные изделия	
	6	4
	11	2
	12	2
	13	2
	14	2
	27	16
	29	16
	31	112
	35	12
	39	10
	23	2
	24	112
	25	4
	40	10
	42	50
	44	24
	94	56
	95	22

Марка ригеля	№ поз.	Кол. шт.
	98	4
	100	10
	101	8
	103	4
	104	1
	Закладные детали	
Б37-6 / П7	92	4
	106	4
	108	4
	109	4
	110	8
	111	4
	112	28
	113	4
	114	6
	115	6
	116	12
	117	16
	118	32
	Напрягаемая арматура шайбы и спирали	
Б37-7 / АIIIв	66	3
	90	6
	102	6
Б37-7 / АIV	69	1
	70	2
	89	2
	90	4

Марка ригеля	№ поз.	Кол. шт.
Б37-7 / АV	102	6
Б37-7 / АтV	71	2
	72	2
	87	2
	88	4
	102	8
	73	2
	74	2
	87	2
	88	4
	102	8
	Арматурные изделия	
Б37-7 / АIIIв	9	174
	10	4
	11	2
Б37-7 / АIV	15	3
	16	3
	27	16
	29	16
	31	112
Б37-7 / АV	35	12
	39	10
	40	10
	41	72
Б37-7 / АтV	44	24
	47	4
	48	4
	54	1
	97	66

ЦНИПРОМЗДАНИЙ Москва

Ст. инженер Технол. — Зверева

Гл. инженер проекта — Дегтярев

ТК 1976

Перечень позиций на один ригель

1.420-6 Выпуск 8

Лист 181

Перечень позиций на один ригель

Марка ригеля	№ поз.	Кол. шт.
Б37-7 / АIIIв	98	4
	99	10
	101	8
	Закладные детали	
Б37-7 / АIV	92	4
	106	4
	107	2
	108	4
	109	4
Б37-7 / АV	110	8
	111	4
	112	28
	113	4
Б37-7 / АтV	114	6
	115	6
	116	12
	117	16
	118	32
Б37-7 / П7	Напрягаемая арматура	
	75	10
	Арматурные изделия	
	5	112
	6	4
	11	2
	12	2
	13	2
	14	2

Марка ригеля	№ поз.	Кол. шт.
Б37-7 / П7	27	16
	29	16
	31	112
	35	12
	37	12
	39	10
	40	10
	43	50
	44	24
	47	4
	48	4
	54	1
	96	56
	98	4
	99	10
	101	8
	Закладные детали	
	106	4
	108	4
	109	4
	110	8
	111	4
	112	28
	113	4
	114	6
	115	6
	116	12
	117	16

Марка ригеля	№ поз.	Кол. шт.
Б37-7 / П7	118	32
	92	4
	Напрягаемая арматура шайбы и спирали	
Б37-8 / АIIIв	65	1
	66	2
	89	2
	90	4
	102	6
Б37-8 / АIV	68	1
	69	2
	88	2
	89	4
	102	6
Б37-8 / АV	71	4
	87	6
	102	8
Б37-8 / АтV	73	4
	87	6
	102	8
Б37-8 / АIIIв	Арматурные изделия	
	5	126
Б37-8 / АIV	6	4
	11	2
Б37-8 / АV	13	3
	14	3
Б37-8 / АтV	27	16
	29	16
	31	112

Марка ригеля	№ поз.	Кол. шт.
Б37-8 / АIIIв	35	12
	37	10
	38	38
	39	10
	44	24
	47	4
	48	4
	50	1
Б37-8 / АIV	94	26
	95	22
	98	4
	99	10
Б37-8 / АV	101	8
	Закладные детали	
	92	4
	106	4
	107	2
	108	4
Б37-8 / АтV	109	4
	110	8
	111	4
	112	28
	113	4
	117	16
	118	32
Б37-8 / П7	Напрягаемая арматура	
	75	10

Марка ригеля	№ поз.	Кол. шт.
Б37-8 / П7	Арматурные изделия	
	9	112
	10	4
	11	2
	15	2
	16	2
	27	16
	29	16
	31	112
	35	12
	37	10
	38	52
	39	10
	44	24
	47	4
	48	4
	50	1
	94	34
	98	4
	99	10
	101	8
	Закладные детали	
	92	4
	106	4
	108	4
	109	4
	110	8

Марка ригеля	№ поз.	Кол. шт.
Б37-8 / П7	111	4
	112	28
	113	4
	117	16
	118	32
Б37-9 / АIIIв	Напрягаемая арматура шайбы и спирали	
	65	2
	66	2
	89	2
	90	4
	102	8
Б37-9 / АIV	69	1
	70	2
	89	2
	90	4
	102	6
Б37-9 / АV	71	1
	72	3
	88	6
	102	8
Б37-9 / АтV	73	1
	74	3
	88	6
	102	8
Б37-9 / АIIIв, Б37-9 / АIV, Б37-9 / АV, Б37-9 / АтV	Арматурные изделия	
	5	126
	6	4
	11	2

Марка ригеля	№ поз.	Кол. шт.
Б37-9 / АIIIв	13	3
	14	3
	27	16
	29	16
	31	112
	35	12
	37	10
	38	38
	39	10
	44	24
Б37-9 / АIV	45	4
	46	4
	50	1
	51	2
	94	26
	95	22
Б37-9 / АV	98	4
	99	10
	101	8
	Закладные детали	
	92	4
	106	4
Б37-9 / АтV	107	2
	108	4
	109	4
	110	8
	111	4
	112	28
	113	4

ТК 1976	Перечень позиций на один ригель	1.420-6 Выпуск 8	
		Лист	182

Перечень позиций на один ригель

Марка ригеля	№ поз.	Кол. шт.
Б37-9/АIII в, Б37-9/АIV, Б37-9/АV, Б37-9/АтV	117	16
	118	32
Б37-9/П7	Напрягаемая арматура	
	75	14
	Арматурные изделия	
	9	176
	10	4
	11	2
	12	2
	15	2
	16	2
	27	16
	29	16
	31	112
	35	12
	37	10
	38	38
	39	10
	44	24
	45	4
	46	4
	50	1
	51	2
	94	49
	98	4
	99	10

Марка ригеля	№ поз.	Кол. шт.
Б37-9/П7	101	8
	Закладные детали	
	92	4
	106	4
	108	4
	109	4
	110	8
	111	4
	112	28
	113	4
	117	16
	118	32
Б37-10/АIII в	Напрягаемая арматура шайбы и спираль	
	66	4
	90	6
	102	8
Б37-10/АIV	70	4
	90	6
	102	8
Б37-10/АV	71	2
	72	3
	88	6
Б37-10/АтV	73	2
	74	3
	88	6
	102	10

Марка ригеля	№ поз.	Кол. шт.
Б37-10/АIII в	Арматурные изделия	
	9	126
	10	4
	11	2
	15	3
	16	3
	27	16
Б37-10/АIV	29	16
	31	112
	35	12
	37	10
	38	38
Б37-10/АV	39	10
	44	24
	45	4
	46	4
	50	1
	51	2
Б37-10/АтV	94	26
	98	4
	99	10
	101	8
	Закладные детали	
	92	4
	106	4
	107	2
	108	4
	109	4

Марка ригеля	№ поз.	Кол. шт.
Б37-10/АIII в	110	8
Б37-10/АIV	111	4
	112	28
Б37-10/АV	113	4
	117	16
Б37-10/АтV	118	32
Б37-11/АIII в	Напрягаемая арматура шайбы и спираль	
	66	4
	90	6
	102	8
Б37-11/АIV	70	4
	90	6
	102	8
Б37-11/АV	71	2
	72	3
	88	6
	102	10
Б37-11/АIII в	Арматурные изделия	
	9	168
Б37-11/АIV	10	4
	11	2
Б37-11/АV	15	3
	16	3
	27	16
	29	16
	31	112
	35	12
	37	10

Марка ригеля	№ поз.	Кол. шт.
Б37-11/АIII в	38	38
	39	10
	42	68
	44	24
	45	4
	46	4
Б37-11/АIV	50	1
	51	2
	94	35
	98	4
	99	10
	101	8
Б37-11/АV	Закладные детали	
	92	4
	106	4
	107	2
	108	4
	109	4
	110	4
	111	4
	112	28
	113	4
	117	16
	118	32
Б37-12/АIII в	Напрягаемая арматура шайбы и спираль	
	65	3
	89	5
	102	6

Марка ригеля	№ поз.	Кол. шт.
Б37-12/АIV	68	2
	140	2
	87	2
	88	4
	102	8
	68	2
Б37-12/АV	71	3
	87	6
	102	6
Б37-12/АтV	73	3
	87	6
	102	6
Б37-12/АIII в	Арматурные изделия	
	9	174
	10	4
	11	2
	12	2
Б37-12/АIV	15	3
	16	3
	27	16
Б37-12/АV	29	16
	31	112
	35	12
	37	12
Б37-12/АтV	39	10
	40	10
	41	72
	44	24
	47	4

Марка ригеля	№ поз.	Кол. шт.
Б37-12/АIII в	48	4
	50	1
	97	66
	98	4
	99	10
Б37-12/АIV	101	8
	Закладные детали	
Б37-12/АV	92	4
	106	4
	107	2
	108	4
	109	4
	110	8
	111	4
	112	28
Б37-12/АтV	113	4
	114	6
	115	6
	116	12
	117	16
	118	32
Б37-12/П7	Напрягаемая арматура	
	75	8
	Арматурные изделия	
	6	4
	11	2
	13	2

Гипрокомунэнергосетьпроект
Техн. Инж. Ф. Веревкин

ЦНИИПромзданий Москва

Перечень позиций на один ригель

Марка ригеля	№ поз.	Колич. шт.
Б37-12/П7	14	2
	27	16
	29	16
	31	112
	35	12
	39	10
	40	10
	43	50
	44	24
	47	4
	48	4
	50	1
	96	56
	98	4
	99	10
	101	8
	Закладные детали	
	92	4
	106	4
	108	4
	109	4
	110	8
	111	4
	112	28
	113	4
	114	6
	115	6
	116	12

Марка ригеля	№ поз.	Колич. шт.
Б37-12/П7	117	16
	118	32
Б37-13/АIIIв	Напрягаемая арматура шайбы и спирали	
	88	6
	102	6
	133	3
Б37-13/АIV	68	3
	88	6
	102	6
Б37-13/АV	71	3
	87	6
	102	6
Б37-13/АтV	73	3
	87	6
	102	6
Б37-13/АIIIв	Арматурные изделия	
	5	130
	6	4
Б37-13/АIV	11	2
	13	3
	14	3
Б37-13/АV	27	8
	29	8
	31	56
Б37-13/АтV	35	6
	39	10
	40	10
	43	50

Марка ригеля	№ поз.	Колич. шт.
Б37-13/АIIIв	44	24
	95	23
	96	44
	98	4
	100	10
	101	8
	103	4
	104	1
Б37-13/АIV	Закладные детали	
	92	4
	106	4
	107	2
	108	4
Б37-13/АV	109	4
	110	8
	111	4
	112	28
	113	4
Б37-13/АтV	119	16
	120	32
	125	12
	126	1
	128	1
	129	2
Б37-13/П7	Напрягаемая арматура	
	75	10
	Арматурные изделия	

Марка ригеля	№ поз.	Колич. шт.
Б37-13/П7	1	2
	2	2
	4	2
	5	110
	6	4
	27	16
	29	16
	31	54
	32	52
	35	6
	39	10
	40	10
	42	50
	44	24
	47	4
	48	4
	54	1
	96	56
	98	4
	99	10
	101	8
	Закладные детали	
	92	4
	106	4
	108	4
	109	4
	110	8
	111	4

Марка ригеля	№ поз.	Колич. шт.
Б37-13/П7	112	28
	113	4
	119	16
	120	32
	125	12
	126	1
	128	1
	129	2
Б37-14/АIIIв	Напрягаемая арматура шайбы и спирали	
	66	4
	90	6
	102	8
Б37-14/АIV	69	2
	70	2
	89	2
	90	4
	102	8
Б37-14/АV	71	2
	72	3
	88	6
	102	10
Б37-14/АтV	73	2
	74	3
	88	6
	102	10
Б37-14/АIIIв, Б37-14/АIV, Б37-14/АV, Б37-14/АтV	Арматурные изделия	
	9	174
	10	4

Марка ригеля	№ поз.	Колич. шт.
Б37-14/АIIIв	11	2
	15	3
	27	6
	29	8
	31	56
	35	6
	39	10
	40	10
	41	72
Б37-14/АIV	44	24
	47	4
	48	4
	50	1
	97	66
Б37-14/АV	98	4
	99	10
	101	8
	Закладные детали	
	92	4
	106	4
	107	2
	108	4
Б37-14/АтV	109	4
	110	8
	111	4
	112	28
	113	4
	119	16
	120	32

Марка ригеля	№ поз.	Колич. шт.
Б37-14/АIIIв, Б37-14/АIV, Б37-14/АV, Б37-14/АтV	125	12
	126	1
	128	1
	129	2
	Напрягаемая арматура	
	75	14
	Арматурные изделия	
Б37-14/П7	5	112
	6	4
	11	2
	13	2
	14	2
	27	8
	29	8
	31	56
	35	6
	39	10
	40	10
	43	50
	44	24
	47	4
	48	4
	50	1
	95	22
	96	56
	98	4
	99	9
	101	8

Москва

Альбом

Инв. №

Подпись

Технич.

ТК 1976

Перечень позиций на один ригель

1.420-6 Выпуск 8

Лист 184

Перечень позиций на один ригель

Марка ригеля	№ поз.	Кол. шт.
Б37-14/П7	Закладные детали	
	92	4
	106	4
	108	4
	109	4
	110	8
	111	4
	112	28
	113	4
	119	16
	120	32
	125	12
	126	1
	128	1
	129	2
Б38-1/АIIIв	Напрягаемая арматура шайбы и спирали	
	76	1
	77	2
	89	2
	90	4
	102	6
Б38-1/АIV	80	2
	81	1
	89	4
	90	2
	102	6

Марка ригеля	№ поз.	Кол. шт.
Б38-1/АV	82	4
	87	6
	102	8
Б38-1/АтV	84	4
	87	6
	102	8
Б38-1/АIIIв	Арматурные изделия	
	5	129
	6	4
	17	2
	19	3
	20	3
	27	16
Б38-1/АIV	30	16
	31	116
	35	12
	37	10
	39	10
Б38-1/АV	44	24
	38	38
	94	26
	98	4
	100	10
Б38-1/АтV	101	8
	103	4
	105	1
	Закладные детали	
	92	4

Марка ригеля	№ поз.	Кол. шт.
Б38-1/АIIIв	106	4
	107	2
Б38-1/АIV	108	4
	109	4
Б38-1/АV	110	8
	111	4
Б38-1/АтV	112	28
	113	4
	117	16
	118	32
Б38-1/П7	Напрягаемая арматура	
	86	10
	Арматурные изделия	
	9	114
	10	4
	17	2
	21	2
	22	2
	27	16
	30	16
	31	116
	35	12
	37	10
	39	10
	38	52
	44	24
	94	35
	98	4

Марка ригеля	№ поз.	Кол. шт.
Б38-1/П7	100	10
	101	8
	103	4
	105	1
	Закладные детали	
	92	4
	106	4
	108	4
	109	4
	110	8
	111	4
	112	28
	113	4
	117	16
	118	32
Б38-2/АIIIв	Напрягаемая арматура шайбы и спирали	
	76	2
	77	2
	89	2
	90	4
	102	8
Б38-2/АIV	80	2
	81	1
	89	4
	90	2
	102	6

Марка ригеля	№ поз.	Кол. шт.
Б38-2/АV	82	2
	83	2
	87	2
	88	4
	102	8
Б38-2/АтV	84	2
	85	2
	87	2
	88	4
	102	8
Б38-2/АIIIв	Арматурные изделия	
	5	129
	6	4
	17	2
	19	3
	20	3
Б38-2/АIV	27	16
	30	16
	31	116
	35	12
Б38-2/АV	37	10
	38	38
	39	10
	44	24
	47	4
Б38-2/АтV	48	4
	49	1
	94	26
	98	4

Марка ригеля	№ поз.	Кол. шт.
Б38-2/АIIIв	99	10
	101	8
Б38-2/АIV	Закладные детали	
	92	4
	106	4
	107	2
Б38-2/АV	108	4
	109	4
	110	8
	111	4
Б38-2/АтV	112	28
	113	4
	117	16
	118	32
Б38-2/П7	Напрягаемая арматура	
	86	12
	Арматурные изделия	
	9	114
	10	4
	17	2
	21	2
	22	2
	27	16
	30	16
	31	116
	35	12
	37	10

Марка ригеля	№ поз.	Кол. шт.
Б38-2/П7	39	10
	44	24
	47	4
	48	4
	49	1
	94	35
	98	4
	99	10
	101	8
	Закладные детали	
	92	4
	106	4
	108	4
	109	4
	110	8
	111	4
	112	28
	113	4
	117	16
	118	32
Б38-3/АIIIв	Напрягаемая арматура шайбы и спирали	
	77	4
	90	6
	102	8
Б38-3/АIV	80	2
	81	2
	89	2

Москва

Перечень позиций на один ригель

Марка ригеля	№ поз.	Кол. шт.
Б38-3 / АIV	90	4
	102	8
Б38-3 / АV	82	2
	83	3
	88	6
	102	10
Б38-3 / АтV	84	2
	85	3
	88	6
	102	10
Б38-3 / АIIIв	Арматурные изделия	
	5	129
	6	4
	17	2
	18	2
Б38-3 / АIV	19	3
	20	3
	27	16
	30	16
	31	116
Б38-3 / АV	35	12
	37	10
	38	38
	39	10
Б38-3 / АтV	44	24
	45	4
	46	4
	49	1
	51	2

Марка ригеля	№ поз.	Кол. шт.
Б38-3 / АIIIв	94	26
	98	4
	99	10
	101	8
	Закладные детали	
Б38-3 / АIV	92	4
	106	4
Б38-3 / АV	107	2
	108	4
	109	4
	110	8
Б38-3 / АтV	111	4
	112	28
	113	4
	117	16
	118	32
Б38-3 / П7	Напрягаемая арматура	
	86	16
	Арматурные изделия	
	9	170
	10	4
	17	2
	21	2
	22	2
	27	16
	30	16
	31	116

Марка ригеля	№ поз.	Кол. шт.
Б38-3 / 177	35	12
	37	10
	38	38
	39	10
	44	24
	45	4
	46	4
	49	1
	51	2
	94	51
	95	21
	98	4
	99	10
	101	8
	Закладные детали	
	92	4
	106	4
	108	4
	109	4
	110	8
	111	4
	112	28
	113	4
	117	16
	118	32
Б38-4 / АIIIв	Напрягаемая арматура шайбы и спирали	
	78	4

Марка ригеля	№ поз.	Кол. шт.
Б38-4 / АIIIв	91	6
	102	8
Б38-4 / АIV	81	4
	90	6
	102	8
Б38-4 / АV	83	5
	88	6
	102	10
Б38-4 / АтV	85	5
	88	6
	102	10
Б38-4 / АIIIв	Арматурные изделия	
	9	129
	10	4
	17	2
Б38-4 / АIV	21	3
	22	3
	27	16
	30	16
Б38-4 / АV	31	116
	35	12
	37	10
	38	38
	39	10
Б38-4 / АтV	44	24
	45	4
	47	4
	49	2
	94	26

Марка ригеля	№ поз.	Кол. шт.
	98	4
	99	10
Б38-4 / АIIIв	101	8
	Закладные детали	
Б38-4 / АIV	92	4
	106	4
Б38-4 / АV	107	2
	108	4
	109	4
	110	8
Б38-4 / АтV	111	4
	112	28
	113	4
	117	16
	118	32
Б38-5 / АIIIв	Напрягаемая арматура шайбы и спирали	
	78	4
	91	6
	102	8
Б38-5 / АIV	81	4
	90	6
	102	8
Б38-5 / АV	83	5
	88	5
	102	10

Марка ригеля	№ поз.	Кол. шт.
Б38-5 / АIIIв	Арматурные изделия	
	9	171
	10	4
	17	2
	21	3
	22	3
	27	16
Б38-5 / АIV	30	16
	31	116
	35	12
	37	10
	38	52
Б38-5 / АV	39	10
	42	68
	44	24
	45	4
	47	4
	49	2
	94	35
	95	23
	98	4
	99	10
	101	8
	Закладные детали	
	92	4
	106	4
	107	2
	108	4

Марка ригеля	№ поз.	Кол. шт.
Б38-5 / АIIIв	109	4
	110	8
Б38-5 / АIV	111	4
Б38-5 / АV	112	28
	113	4
	117	16
	118	32
Б38-6 / АIIIв	Напрягаемая арматура шайбы и спирали	
	87	6
	102	6
	135	3
Б38-6 / АIV	87	6
	102	6
	136	3
Б38-6 / АV	82	3
	87	6
	102	6
	84	3
Б38-6 / АтV	87	6
	102	6
Б38-6 / АIIIв	Арматурные изделия	
Б38-6 / АIV	5	135
	6	4
Б38-6 / АV	17	2
	19	3
Б38-6 / АтV	20	3
	27	16
	30	16

ТК 1976	Перечень позиций на один ригель	3.420-6 Выпуск 8
		Лист 186

Зверев
Звяк
Техник
ЦНИИПСК Москва

Перечень позиций на один ригель

Марка ригеля	№ поз.	Кол. шт.
Б38-5/АIIIв	31	116
	35	12
	39	10
	40	10
	43	50
	44	24
	95	23
	96	46
	100	10
	98	4
	101	8
	103	4
Б38-6/АIV	105	1
	Закладные детали	
	92	4
	106	4
	107	2
Б38-6/АV	108	4
	109	4
	110	8
	111	4
	112	28
Б38-6/АтV	113	4
	114	6
	115	6
	116	12
	117	16
	118	32

Марка ригеля	№ поз.	Кол. шт.
Б38-6/П7	Напрягаемая арматура	
	86	4
	Арматурные изделия	
	17	2
	18	12
	24	114
	25	4
	26	2
	27	16
	30	16
	31	116
	35	12
	39	10
	40	10
	42	50
	44	24
	94	57
	95	23
	98	4
	100	10
	101	8
	103	4
	105	1
	Закладные детали	
	92	4
	106	4
	108	4

Марка ригеля	№ поз.	Кол. шт.
Б38-6/П7	109	4
	110	8
	111	4
	112	28
	113	4
	114	6
	115	6
	116	12
	117	16
	118	32
Б38-7/АIIIв	Напрягаемая арматура шайбы и спирали	
	76	1
	77	2
	89	2
	90	4
	102	6
Б38-7/АIV	80	2
	81	1
	89	4
	90	2
	102	6
Б38-7/АV	83	3
	88	6
	102	6
Б38-7/АтV	85	3
	88	6
	102	6
	Арматурные изделия	

Марка ригеля	№ поз.	Кол. шт.
Б38-7/АIIIв	9	175
	10	4
	17	2
	18	2
	21	3
	22	3
	27	16
	30	16
	31	116
Б38-7/АIV	35	12
	37	12
	39	10
	40	10
	44	24
	47	4
	48	4
Б38-7/АV	49	1
	41	72
	97	66
	98	4
	99	10
	101	8
Б38-7/АтV	Закладные детали	
	92	4
	106	4
	107	2
	108	4
	109	4
	110	8

Марка ригеля	№ поз.	Кол. шт.
Б38-7/АIIIв	111	4
	112	28
Б38-7/АIV	113	4
	114	6
Б38-7/АV	115	6
	116	12
Б38-7/АтV	117	16
	118	32
Б38-7/П7	Напрягаемая арматура	
	86	10
	Арматурные изделия	
	5	114
	6	4
	12	2
	17	2
	19	2
	20	2
	27	16
	30	16
	31	116
	35	12
	39	10
	40	10
	43	50
	44	24
	47	4
	48	4
	49	1

Марка ригеля	№ поз.	Кол. шт.
Б38-7/П7	96	57
	98	4
	99	10
	101	8
	Закладные детали	
	92	4
	106	4
	108	4
	109	4
	110	8
	111	4
	112	28
	113	4
	114	6
	115	6
	116	12
	117	16
	118	32
Б38-8/АIIIв	Напрягаемая арматура шайбы и спирали	
	87	6
	102	6
	135	3
Б38-8/АIV	87	6
	102	6
	136	3
Б38-8/АV	82	3
	87	6
	102	6

Марка ригеля	№ поз.	Кол. шт.
Б38-8/АтV	84	3
	87	6
	102	6
Б38-8/АIIIв	Арматурные изделия	
	5	135
	6	4
	17	2
	19	3
	20	3
	27	8
Б38-8/АIV	30	8
	31	58
	35	6
	39	10
	40	10
Б38-8/АV	43	50
	44	24
	96	46
	98	4
	100	10
	101	8
	103	4
Б38-8/АтV	105	1
	Закладные детали	
	92	4
	107	2
	108	4

Инженер	Обвяксно	
Техник	Зверева	

ЦНИИПРОМЗДАНИЙ Москва

ТК 1976

Перечень позиций на один ригель

1.420-6 Вып. сх 8

Лист 187

Перечень позиций на один ригель

Марка ригеля	№ поз.	Кол. шт.
Б38-8 / АIIIв	109	4
	110	8
	111	4
Б38-8 / АIV	112	28
	113	4
Б38-8 / АV	119	8
	120	16
Б38-8 / АтV	124	1
	125	8
	127	1
	129	2
Б38-8 / П7	Напрягаемая арматура	
	86	4
	Арматурные изделия	
	17	2
	18	2
	24	114
	25	4
	26	2
	27	8
	30	8
	31	58
	35	6
	39	10
	40	10
	42	50
	44	24
	94	57

Марка ригеля	№ поз.	Кол. шт.
Б38-8 / П7	98	4
	100	10
	101	8
	103	4
	105	1
	Закладные детали	
	92	4
	106	4
	108	4
	109	4
	110	8
	111	4
	112	28
	113	4
	119	8
	120	16
	124	1
	125	8
	127	1
	129	2
Б38-9 / АIIIв	Напрягаемая арматура шайбы и спирали	
	76	2
	77	2
	89	2
	90	4
Б38-9 / АIV	80	3
	81	1

Марка ригеля	№ поз.	Кол. шт.
Б38-9 / АIV	89	6
	102	8
Б38-9 / АV	82	4
	88	6
	102	8
Б38-9 / АтV	85	3
	88	6
	102	8
Б38-9 / АIIIв	Арматурные изделия	
	9	175
	10	4
	17	2
	21	3
	22	3
Б38-9 / АIV	27	8
	30	8
	31	58
	35	6
Б38-9 / АV	39	10
	40	10
	41	72
	44	24
	47	4
Б38-9 / АтV	48	4
	49	1
	97	66
	98	4
	99	10
	101	8

Марка ригеля	№ поз.	Кол. шт.
Б38-9 / АIIIв	Закладные детали	
	92	4
	106	4
Б38-9 / АIV	107	2
	108	4
	109	4
Б38-9 / АV	110	8
	111	4
	112	28
	113	4
	119	8
Б38-9 / АтV	120	16
	124	1
	125	8
	127	1
	129	2
Б38-9 / П7	Напрягаемая арматура	
	86	12
	Арматурные изделия	
	5	114
	6	4
	17	2
	19	2
	20	2
	27	8
	30	8
	31	58

Марка ригеля	№ поз.	Кол. шт.
Б38-9 / П7	35	6
	39	10
	40	10
	43	50
	44	24
	47	4
	48	4
	49	1
	96	57
	98	4
	99	10
	101	8
	Закладные детали	
	92	4
	106	4
	108	4
	109	4
	110	8
	111	4
	112	28
	113	4
	119	8
	120	16
	124	1
	125	8
	127	1
	129	2

Марка ригеля	№ поз.	Кол. шт.
Б31-2 / П7	Напрягаемая арматура	
	75	14
	Арматурные изделия	
	9	112
	10	4
	11	2
	15	2
	16	2
	27	16
	28	112
	29	16
	47	4
	48	4
	35	16
	37	10
	38	52
	39	10
	44	24
	54	1
	94	34
	98	4
	99	10
	101	8
	Закладные детали	
	92	4
	106	4

Марка ригеля	№ поз.	Кол. шт.
Б31-2 / П7	108	4
	109	4
	110	8
	111	4
	112	28
	113	4
	117	15
	118	32
Б29-3	Арматурные изделия	
	150	3
	151	2
	152	3
	24	78
	153	6
	156	6
	157	20
	147	2
	148	2
	94	36
	149	6
	Закладные детали	
	154	8
	155т	2
	155н	2

Зверева
Эвер
Техник
Центрпроектмонтажпроект Москва

ТК 1976

Перечень позиций на один ригель

1.420-6 Выпуск 8
Лист 188

Выборка стали на один ригель, кг

Марка ригеля	Арматурные изделия																						Закладные детали														Всего
	Сталь ГОСТ 5781-75															Сталь ГОСТ 727-53* класса В-I			Сталь ГОСТ 380-71* класса С38/23			Итого	Сталь ГОСТ 380-71*								Сталь ГОСТ 5781-75						Общ.	Итого	
	Класса А-III В						Класса А-III									Класс А I							Класса С38/23								Класса А-III								
	Ф, мм					Итого	Ф, мм								Итого	Ф, мм		Итого	Ф, мм		Итого		Профиль							Итого	Ф, мм					Итого			
	22	25	28	32	36		6	8	10	12	14	25	36	40		10			5	5				60×8	80×8	100×8	100×10	150×8	170×8	160×12		6	12	14	16	20				
Б30-1 / А III В	—	—	—	208,2	—	208,2	21,1	29,0	3,0	139,1	—	—	272,1	—	464,3	5,9	5,9	0,8	23,9	24,7	2,4	—	2,4	705,5	—	13,1	26,6	4,6	—	—	76,4	—	119,7	0,5	7,8	24,4	32,0	1,7	66,4	—	186,1	891,6
Б30-2 / А III В	—	—	106,2	138,8	—	245,0	21,1	29,0	3,0	139,1	—	—	300,8	—	493,0	5,9	5,9	1,1	23,9	25,0	2,4	—	2,4	771,3	—	13,1	25,6	4,6	—	—	76,4	—	119,7	0,5	7,8	24,4	32,0	1,7	66,4	—	186,1	957,4
Б30-3 / А III В	—	—	—	—	351,6	351,6	21,1	29,0	3,0	—	199,3	—	339,2	—	591,6	5,9	5,9	1,1	23,9	25,0	2,4	—	2,4	966,5	—	13,1	25,6	4,6	—	—	76,4	—	119,7	0,5	7,8	24,4	32,0	1,7	66,4	—	186,1	1152,6
Б30-4 / А III В	—	—	—	—	351,6	351,6	21,1	35,3	3,0	—	229,4	—	339,2	—	624,0	5,9	5,9	1,1	23,9	25,0	2,4	—	2,4	1008,9	—	13,1	25,6	4,6	—	—	76,4	—	119,7	0,5	7,8	24,4	32,0	1,7	66,4	—	186,1	1195,0
Б30-5 / А III В	—	—	159,3	—	—	159,3	21,1	13,6	3,0	—	339,1	—	272,1	—	644,9	5,9	5,9	0,8	21,5	22,3	2,4	—	2,4	834,8	—	13,1	33,4	4,5	—	—	76,4	—	127,5	0,5	10,8	24,4	32,0	1,7	69,4	—	196,9	1031,7
Б30-6 / А III В	—	—	—	208,2	—	208,2	10,5	11,8	3,0	—	335,1	—	300,1	—	660,9	5,9	5,9	0,8	15,9	16,5	2,4	—	2,4	893,3	—	13,1	25,6	4,6	8,4	7,5	76,4	—	135,6	0,5	11,0	24,4	35,2	1,7	72,8	0,06	208,5	1101,8
Б31-1 / А III В	—	—	54,6	213,9	—	268,5	21,1	29,3	3,0	140,8	—	—	—	278,9	473,1	5,4	5,4	1,1	24,0	25,1	2,4	—	2,4	774,5	—	13,1	25,6	4,6	—	—	76,4	—	119,7	0,5	7,8	24,4	32,0	1,7	66,4	—	186,1	960,6
Б31-2 / А III В	—	—	54,6	213,9	—	268,5	21,1	29,3	3,0	140,8	—	—	272,1		466,5	5,9	5,9	1,1	24,0	25,1	2,4	—	2,4	768,1	—	13,1	25,6	4,6	—	—	76,4	—	119,7	0,5	7,8	24,4	32,0	1,7	66,4	—	186,1	954,2
Б31-3 / А III В	—	—	109,2	213,9	—	323,1	21,1	29,3	3,0	140,8	—	—	303,2	—	497,4	5,9	5,9	1,4	24,0	25,4	2,4	—	2,4	854,2	—	13,1	25,6	4,6	—	—	76,4	—	119,7	0,5	7,8	24,4	32,0	1,7	66,4	—	186,1	1040,3
Б31-4 / А III В	—	—	—	—	451,5	451,5	21,1	29,3	3,0	—	—	191,5	341,6	—	586,5	5,9	5,9	1,4	24,0	25,4	2,4	—	2,4	1071,7	—	13,1	25,6	4,6	—	—	76,4	—	119,7	0,5	7,8	24,4	32,0	1,7	66,4	—	186,1	1257,8
Б31-5 / А III В	—	—	—	—	451,5	451,5	21,1	35,5	3,0	—	230,5	—	341,6	—	631,7	5,9	5,9	1,4	24,0	25,4	2,4	—	2,4	1116,8	—	13,1	25,6	4,6	—	—	76,4	—	119,7	0,5	7,8	24,4	32,0	1,7	66,4	—	186,1	1303,0
Б31-6 / А III В	—	130,5	—	—	—	130,5	21,1	12,0	3,0	196,8				278,9	511,8	5,4	5,4	0,8	23,6	24,4	2,4	—	2,4	674,6	—	13,1	33,4	4,6	—	—	76,4	—	127,4	0,5	10,8	24,4	32,0	1,7	69,4	—	196,9	871,5
Б31-7 / А III В	—	—	—	213,9	—	213,9	21,1	12,0	3,0	—	342,1	—	272,1	—	650,3	5,9	5,9	0,8	23,5	24,3	2,4	—	2,4	896,8	—	13,1	33,4	4,6	—	—	76,4	—	127,4	0,5	10,8	24,4	32,0	1,7	69,4	—	196,9	1093,7
Б31-8 / А III В	—	—	54,6	142,6	—	197,2	21,1	29,3	3,0	140,8	—	—	302,4	—	496,6	5,9	5,9	0,8	23,9	24,7	2,4	—	2,4	726,8	—	13,1	25,6	4,6	—	—	76,4	—	119,7	0,5	7,8	24,4	32,0	1,7	66,4	—	186,1	912,9
Б31-9 / А III В	—	—	105,2	142,6	—	254,5	21,1	29,3	3,0	140,8	—	—	334,4	—	528,6	5,9	5,9	1,1	24,1	25,2	2,4	—	2,4	813,8	—	13,1	25,6	4,6	—		76,4	—	119,7	0,5	7,8	24,4	32,0	1,7	66,4	—	186,1	999,9
Б31-10 / А III В	—	—	—	285,2	—	285,2	21,1	29,3	3,0	—	191,5	—	334,4	—	573,3	5,9	5,9	1,1	24,1	25,2	2,4	—	2,4	897,9	—	13,1	25,6	4,6	—	—	76,4	—	119,7	0,5	7,8	24,4	32,0	1,7	66,4	—	186,1	1084,0
Б31-11 / А III В	—	—	—	285,2	—	285,2	21,1	35,5	3,0	—	230,6	—	334,4	—	624,6	5,9	5,9	1,1	24,1	25,2	2,4	—	2,4	943,3	—	13,1	25,6	4,6	—	—	76,4	—	119,3	0,5	7,8	24,4	32,0	1,7	66,4	—	186,1	1129,4
Б31-12 / А III В	—	—	163,8	—	—	163,8	21,1	12,0	3,0	—	342,0	—	302,4	—	680,3	5,9	5,9	0,8	23,5	24,3	2,4	—	2,4	876,9	—	13,1	33,4	4,6	—	—	76,4	—	127,9	0,5	10,8	24,4	32,0	1,7	69,4	—	196,9	1073,8
Б31-13 / А III В	—	130,5	—	—	—	130,5	10,6	12,0	3,0	197,0	—	—	—	278,9	501,9	5,4	5,4	0,8	15,7	16,5	2,4	—	2,4	656,3	—	13,1	25,6	4,6	8,4	7,5	76,4	—	135,6	0,5	11,0	24,4	35,2	1,7	72,8	—	208,4	864,7
Б31-14 / А III В	—	—	—	285,2	—	285,2	10,6	12,0	3,0	—	342,0	—	302,4	—	670,0	5,9	5,9	1,1	15,6	16,7	2,4	—	2,4	980,1	—	13,1	25,6	4,6	8,4	7,5	76,4	—	135,6	0,5	11,0	24,4	35,2	1,7	72,8	—	208,4	1188,6
Б32-1 / А III В	—	—	55,5	145,2	—	200,7	21,7	29,9	3,0	143,8	—	—	—	280,9	478,9	5,4	5,4	0,8	24,6	25,4	2,4	—	2,4	712,8	—	13,1	25,6	4,6	—	—	76,4	—	119,7	0,5	7,8	24,4	32,0	1,7	66,4	—	186,1	898,9

Инженер Рябкина
Техник Козлова
Зверева
Гл. спец.
Ст. инженер
Ст. техник
ЦНИПРОМЗДАНИЙ
Москва

ТК 1976	Выборка стали на один ригель	1.420-6 Выпуск 8
		Лист 189

Выборка стали на один ригель, кг

Марка ригеля	Арматурные изделия																								Закладные детали																Всего
	Сталь ГОСТ 5781-75																	Сталь ГОСТ 5727-83* класса В-I			Сталь ГОСТ 380-71* класса С38/23			Итого	Сталь ГОСТ 380-71*								Сталь ГОСТ 5781-75						Б-О кг	Итого	
	Класса А-III В, Класса А-IV						Класса А-III									Класса А-I									Класса С38/23								Класса А-III								
	Ф, мм						Ф, мм									Ф мм		Ф, мм			Профиль				Профиль								Ф, мм								
	22	25	28	32	36	Итого	6	8	10	12	14	25	36	40	Итого	10	Итого	5	5	Итого	Швеллер 6=10		Итого		60×8	80×8	100×8	100×10	90×8	170×8	160×12		Итого	6	12	14	16	20	Итого			
Б32-2 / А III В	—	—	111,0	145,2	—	256,2	21,7	23,9	3,0	143,8	—	—	304,1	—	502,1	5,9	5,9	1,1	24,6	25,7	2,4	—	2,4	792,5	—	13,1	25,6	4,6	—	—	76,4	—	119,7	0,5	7,8	24,4	32,0	1,7	66,4	—	186,1	978,4
Б32-3 / А III В	—	—	—	290,4	—	290,4	21,7	29,9	3,0	143,8	—	—	336,0	—	534,0	5,9	5,9	1,1	24,6	25,7	2,4	—	2,4	858,4	—	13,1	25,6	4,6	—	—	76,4	—	119,7	0,5	7,8	24,4	32,0	1,7	66,4	—	186,1	1044,5
Б32-4 / А III В	—	—	—	367,6	—	367,6	21,7	29,6	3,0	—	195,7	—	432,9	—	682,4	5,9	5,9	1,1	24,6	25,7	2,4	—	2,4	1084,0	—	13,1	25,6	4,6	—	—	76,4	—	119,7	0,5	7,8	24,4	32,0	1,7	66,4	—	186,1	1270,1
Б32-5 / А III В	—	—	—	367,6	—	367,6	21,7	35,9	3,0	—	234,7	—	432,9	—	727,9	5,9	5,9	1,1	24,6	25,7	2,4	—	2,4	1129,4	—	13,1	25,6	4,6	—	—	76,4	—	119,7	0,5	7,8	24,4	32,0	1,7	66,4	—	186,1	1315,5
Б32-6 / А III В	102,9	—	—	—	—	102,9	21,7	12,2	3,0	201,9	—	—	—	280,9	519,7	5,4	5,4	0,8	24,2	25,0	2,4	—	2,4	555,4	—	13,1	33,4	4,6	—	—	76,4	—	127,5	0,5	10,8	24,4	32,0	1,7	69,4	—	196,9	852,3
Б32-7 / А III В	—	—	55,5	145,2	—	200,7	21,7	12,2	3,0	—	344,4	—	304,1	—	685,4	5,9	5,9	0,8	24,1	24,9	2,4	—	2,4	919,3	—	13,1	33,4	4,6	—	—	76,4	—	127,5	0,5	10,8	24,4	32,0	1,7	69,4	—	196,9	1116,2
Б32-8 / А III В	102,9	—	—	—	—	102,9	10,9	12,2	3,0	201,9	—	—	—	280,9	508,9	5,4	5,4	0,8	16,0	16,8	2,4	—	2,4	636,4	—	13,1	12,8	4,6	4,8	4,3	76,4	—	116,0	0,5	9,9	24,4	17,6	1,7	54,1	0,06	170,2	806,6
Б32-9 / А III В	—	—	111,0	145,2	—	256,2	10,9	12,2	3,0	—	344,4	—	304,1	—	674,6	5,9	5,9	1,1	15,9	17,0	2,4	—	2,4	956,1	—	13,1	12,8	4,6	4,8	4,3	76,4	—	116,0	0,5	9,9	24,4	17,6	1,7	54,1	0,06	170,2	1126,3
Б30-1 / А IV	—	—	159,3	—	—	159,3	21,1	29,0	3,0	139,1	—	—	272,1		464,3	5,9	5,9	0,8	23,9	24,7	2,4	—	2,4	636,6	—	13,1	25,6	4,6	—	—	76,4	—	119,7	0,5	7,8	24,4	32,0	1,7	66,4	—	186,1	842,7
Б30-2 / А IV	—	—	106,2	138,8	—	245,0	21,1	29,0	3,0	139,1	—	—	300,8	—	493,0	5,9	5,9	1,1	23,9	25,0	2,4	—	2,4	771,3	—	13,1	25,6	4,6	—	—	76,4	—	119,7	0,5	7,8	24,4	32,0	1,7	66,4	—	186,1	957,4
Б30-3 / А IV	—	—	—	277,6	—	277,6	21,1	29,0	3,0		185,5	—	339,2	—	581,6	5,9	5,9	1,1	23,9	25,0	2,4	—	2,4	892,5	—	13,1	25,6	4,6	—	—	76,4	—	119,7	0,5	7,8	24,4	32,0	1,7	66,4	—	186,1	1078,6
Б30-4 / А IV	—	—	—	277,6	—	277,6	21,1	35,3	3,0	—	225,4	—	339,2	—	624,0	5,9	5,9	1,1	23,9	25,0	2,4	—	2,4	934,9	—	13,1	25,6	4,6	—	—	76,4	—	119,7	0,5	7,8	24,4	32,0	1,7	66,4	—	186,1	1121,1
Б30-5 / А IV	65,6	84,6	—	—	—	150,2	21,1	13,6	3,0	—	355,1	—	272,1	—	644,9	5,9	5,9	1,1	21,5	22,6	2,4	—	2,4	826,0	—	13,1	33,4	4,6	—	—	76,4	—	127,5	0,5	10,8	24,4	32,0	1,7	69,4	—	196,9	1022,9
Б30-6 / А IV	—	—	—	208,2	—	208,2	10,5	11,8	3,0	—	335,1	—	300,1	—	650,5	5,9	5,9	0,8	15,5	16,3	2,4	—	2,4	893,3	—	13,1	25,6	4,6	8,4	7,5	76,4	—	135,6	0,5	11,0	24,4	35,2	1,7	72,8	0,06	208,5	1101,3
Б31-1 / А IV	—	—	109,2	142,6	—	251,8	21,1	29,3	3,0	140,8	—	—	—	278,9	473,1	5,4	5,4	1,1	24,0	25,1	2,4	—	2,4	757,8	—	13,1	25,6	4,6	—	—	76,4	—	119,7	0,5	7,8	24,4	32,0	1,7	66,4	—	186,1	943,9
Б31-2 / А IV	—	—	218,4	—	—	218,4	21,1	29,3	3,0	140,8	—	—	272,1	—	466,3	5,9	5,9	1,1	24,0	25,1	2,4	—	2,4	718,1	—	13,1	25,6	4,6	—	—	76,4	—	119,7	0,5	7,8	24,4	32,0	1,7	66,4	—	186,1	904,2
Б31-3 / А IV	—	—	—	285,2	—	285,2	21,1	29,3	3,0	140,8	—	—	303,2	—	497,4	5,9	5,9	1,1	24,0	25,1	2,4	—	2,4	816,0	—	13,1	25,6	4,6	—	—	76,4	—	119,7	0,5	7,8	24,4	32,0	1,7	66,4	—	186,1	1002,1
Б31-4 / А IV	—	—	—	427,8	—	427,8	21,1	29,3	3,0	—	—	191,5	341,6	—	586,5	5,9	5,9	1,6	24,0	25,6	2,4	—	2,4	1048,2	—	13,1	25,6	4,6	—	—	76,4	—	119,7	0,5	7,8	24,4	32,0	1,7	66,4	—	186,1	1234,3
Б31-5 / А IV	—	—	—	427,8	—	427,8	21,1	35,5	3,0	—	230,5	—	341,6	—	631,7	5,9	5,9	1,6	24,0	25,6	2,4	—	2,4	1093,4	—	13,1	25,6	4,6	—	—	76,4	—	119,7	0,5	7,8	24,4	32,0	1,7	66,4	—	186,1	1279,5
Б31-6 / А IV	—	130,5	—	—	—	130,5	21,1	12,0	3,0	196,8	—	—	—	278,9	511,8	5,4	5,4	0,8	23,6	24,4	2,4	—	2,4	674,6		13,1	33,4	4,6	—	—	76,4	—	127,4	0,5	10,8	24,4	32,0	1,7	69,4		196,9	871,5
Б31-7 / А IV	—	—	54,6	142,6	—	197,2	21,1	12,0	3,0	—	342,1	—	272,1	—	650,3	5,9	5,9	0,8	23,9	24,3	2,4	—	2,4	880,1	—	13,1	33,4	4,6	—	—	76,4	—	127,4	0,5	10,8	24,4	32,0	1,7	69,4	—	196,9	1077,0

Выборка стали на один ригель, кг

Марка ригеля	Арматурные изделия																							Закладные детали														Всего
	Сталь ГОСТ 5781-75																	Сталь ГОСТ 6727-53*			Сталь ГОСТ 380-71*		Итого	Сталь ГОСТ 380-71*								Сталь ГОСТ 5781-75					Итого	Всего
	класса А-IV класса А-V						класса А-III									класса А-I		класса В-I			класса С38/23			класса С38/23								класса А-III						
	Ф, мм					Итого	Ф, мм								Итого	Ф, мм	Итого	Ф, мм		Итого	Профиль			Профиль							Итого	Ф, мм					Итого		
	22	25	28	32	36		6	8	10	12	14	25	36	40		10		3	5		Шайба δ=10			60×8	80×8	100×8	100×10	190×8	110×8	160×10		6	12	14	16	20			
Б31-8 / АIV	—	43,5	109,2	—	—	152,7	21,1	29,3	3,0	140,8	—	—	302,4	—	496,6	5,9	5,9	0,8	23,9	24,7	2,4	—	2,4	—	13,1	25,6	4,6	—	—	76,4	—	119,7	0,5	7,8	24,4	32,0	1,7	66,4	—	186,1	868,4
Б31-9 / АIV	—	—	54,6	142,6	—	197,2	21,1	29,3	3,0	140,8	—	—	334,4	—	528,6	5,9	5,9	0,8	24,1	24,9	2,4	—	2,4	—	13,1	25,6	4,6	—	—	76,4	—	119,7	0,5	7,8	24,4	32,0	1,7	66,4	—	186,1	945,0
Б31-10 / АIV	—	—	—	285,2	—	285,2	21,1	29,3	3,0	—	191,5	—	334,4	—	579,3	5,9	5,9	1,1	24,1	25,2	2,4	—	2,4	—	13,1	25,6	4,6	—	—	76,4	—	119,7	0,5	7,8	24,4	32,0	1,7	66,4	—	186,1	1084,0
Б31-11 / АIV	—	—	—	285,2	—	285,2	21,1	35,5	3,0	—	230,6	—	334,4	—	624,6	5,9	5,9	1,1	24,1	25,2	2,4	—	2,4	—	13,1	25,6	4,6	—	—	76,4	—	119,7	0,5	7,8	24,4	32,0	1,7	66,4	—	186,1	1129,4
Б31-12 / АIV	67,4	87,0	—	—	—	154,4	21,1	12,0	3,0	—	342,0	—	302,4	—	680,5	5,9	5,9	1,1	23,5	24,6	2,4	—	2,4	—	13,1	33,4	4,6	—	—	76,4	—	127,5	0,5	10,8	24,4	32,0	1,7	69,4	—	196,9	1064,7
Б31-13 / АIV	—	130,5	—	—	—	130,5	10,6	12,0	3,0	197,0	—	—	—	278,9	501,5	5,4	5,4	0,8	15,7	16,5	2,4	—	2,4	—	13,1	25,6	4,6	8,4	7,5	76,4	—	135,6	0,5	11,0	24,4	35,2	1,7	72,8	—	208,4	864,7
Б31-14 / АIV	—	—	109,2	142,6	—	251,8	10,6	12,0	3,0	—	342,0	—	302,4	—	670,0	5,9	5,9	1,1	15,6	16,7	2,4	—	2,4	—	13,1	25,6	4,6	8,4	7,5	76,4	—	135,6	0,5	11,0	24,4	35,2	1,7	72,8	—	208,4	1155,2
Б32-1 / АIV	—	—	111,0	72,6	—	183,6	21,7	29,5	3,0	143,8	—	—	—	280,9	478,9	5,4	5,4	0,8	24,6	25,4	2,4	—	2,4	695,7	—	13,1	25,6	4,6	—	—	76,4	—	119,7	0,5	7,8	24,4	32,0	1,7	66,4	—	186,1	881,8
Б32-2 / АIV	—	—	111,0	72,6	—	183,6	21,7	29,5	3,0	143,8	—	—	304,1	—	502,1	5,9	5,9	0,8	24,6	25,4	2,4	—	2,4	719,4	—	13,1	25,6	4,6	—	—	76,4	—	119,7	0,5	7,8	24,4	32,0	1,7	66,4	—	186,1	905,5
Б32-3 / АIV	—	—	111,0	145,2	—	256,2	21,7	29,5	3,0	143,8	—	—	336,0	—	534,0	5,9	5,9	1,1	24,6	25,7	2,4	—	2,4	824,2	—	13,1	25,6	4,6	—	—	76,4	—	119,7	0,5	7,8	24,4	32,0	1,7	66,4	—	186,1	1010,3
Б32-4 / АIV	—	—	—	290,4	—	290,4	21,7	29,5	3,0	—	195,7	—	432,5	—	682,4	5,9	5,9	1,1	24,6	25,7	2,4	—	2,4	1006,8	—	13,1	25,6	4,6	—	—	76,4	—	119,7	0,5	7,8	24,4	32,0	1,7	66,4	—	186,1	1192,9
Б32-5 / АIV	—	—	—	290,4	—	290,4	21,7	35,9	3,0	—	234,1	—	432,5	—	727,8	5,9	5,9	1,1	24,6	25,7	2,4	—	2,4	1052,2	—	13,1	25,6	4,6	—	—	76,4	—	119,7	0,5	7,8	24,4	32,0	1,7	66,4	—	186,1	1238,3
Б32-6 / АIV	102,9	—	—	—	—	102,9	21,7	12,2	3,0	201,9	—	—	—	280,9	519,7	5,4	5,4	0,8	24,2	25,0	2,4	—	2,4	655,4	—	13,1	33,4	4,6	—	—	76,4	—	127,5	0,5	10,8	24,4	32,0	1,7	69,4	—	196,9	852,3
Б32-7 / АIV	—	—	111,0	72,6	—	183,6	21,7	12,2	3,0	—	344,4	—	304,1	—	685,4	5,9	5,9	0,8	24,1	24,9	2,4	—	2,4	902,2	—	13,1	33,4	4,6	—	—	76,4	—	127,5	0,5	10,8	24,4	32,0	1,7	69,4	—	196,9	1099,1
Б32-8 / АIV	102,9	—	—	—	—	102,9	10,9	12,2	3,0	201,9	—	—	—	280,9	508,9	5,4	5,4	0,8	16,0	16,8	2,4	—	2,4	636,4	—	13,1	12,8	4,6	4,8	4,3	76,4	—	116,0	0,5	9,9	24,4	17,6	1,7	54,1	0,06	170,2	806,6
Б32-9 / АIV	—	—	166,5	72,6	—	239,1	10,9	12,2	3,0	—	344,4	—	304,1	—	674,6	5,9	5,9	1,1	15,9	17,0	2,4	—	2,4	939,0	—	13,1	12,8	4,6	4,8	4,3	76,4	—	116,0	0,5	9,9	24,4	17,6	1,7	54,1	0,06	170,2	1109,2
Б30-1 / АV	131,2	—	—	—	—	131,2	21,1	29,0	3,0	139,1	—	—	212,1	—	464,3	5,9	5,9	1,1	23,9	25,0	2,4	—	2,4	628,8	—	13,1	25,6	4,6	—	—	76,4	—	119,7	0,5	7,8	24,4	32,0	1,7	66,4	—	186,1	814,9
Б30-2 / АV	32,8	126,9	—	—	—	159,3	21,1	29,0	3,0	139,1	—	—	300,8	—	493,0	5,9	5,9	1,1	23,9	25,0	2,4	—	2,4	886,0	—	13,1	25,6	4,6	—	—	76,4	—	119,7	0,5	7,8	24,4	32,0	1,7	66,4	—	186,1	872,1
Б30-3 / АV	65,6	126,9	—	—	—	192,5	21,1	29,0	3,0	—	189,3	—	339,2	—	581,6	5,9	5,9	1,1	23,9	25,0	2,4	—	2,4	804,4	—	13,1	25,6	4,6	—	—	76,4	—	119,7	0,5	7,8	24,4	32,0	1,7	66,4	—	186,1	993,5
Б30-4 / АV	65,6	126,9	—	—	—	192,5	21,1	35,3	3,0	—	225,4	—	339,2	—	624,0	5,9	5,9	1,4	23,9	25,3	2,4	—	2,4	850,2	—	13,1	25,6	4,6	—	—	76,4	—	119,7	0,5	7,8	24,4	32,0	1,7	66,4	—	186,1	1036,3
Б30-5 / АV	32,8	84,6	—	—	—	117,4	21,1	13,6	3,0	—	335,1	—	212,1	—	644,9	—	—	0,8	21,5	22,3	—	—	—	792,9	—	13,1	33,4	4,6	—	—	76,4	—	127,5	0,5	10,8	24,4	32,0	1,7	69,4	—	196,9	989,9

ЦНИИПромзданий Москва

Ст. инженер	Ребякина	
Ст. техник	Козлова	Зверева
Техник		Зверева

ТК 1976	Выборка стали на один ригель	1.420-6 Выпуск 8
		Лист 191

Выборка стали на один ригель, кг

| Марка ригеля | Арматурные изделия | | | | | | | | | | | | | | | | | | | | | | | | Закладные детали | | | | | | | | | | | | | | | | | | |

Выборка стали на один ригель, кг

Марка ригеля	Арматурные изделия: Сталь ГОСТ 5781-75 класса АV; Сталь ГОСТ 10884-71* класса Ат-V; Ф, мм					Итого	Сталь ГОСТ 5781-75 класса А-III; Ф, мм								Итого	Класса А-I; Ф, мм	Итого	Сталь ГОСТ 6727-53* класса В-I; Ф, мм		Итого	Сталь ГОСТ 380-71* класса С38/23; Профиль		Итого	Итого	Закладные детали: Сталь ГОСТ 380-71* класса С38/23; Профиль							Итого	Сталь ГОСТ 6781-75 класса А-III; Ф, мм					Итого	Прокат	Итого	Всего
	22	25	28	32	36		6	8	10	12	14	25	36	40		10		3	5		Швеллер 6=10				60×8	80×8	100×8	136×10	140×8	170×8	160×12			6	12	14	16	20				
Б32-7 / АV	—	132,9	—	—	—	132,9	21,7	12,2	3,0	—	344,4	—	304,1	—	685,4	5,9	5,9	0,8	24,1	24,9	2,4	—	2,4	851,5	—	13,1	33,4	4,6	—	—	76,4	—	127,5	0,5	10,8	24,4	32,0	1,7	69,4	—	196,9	1048,4
Б32-8 / АV	102,9	—	—	—	—	102,9	10,9	12,2	3,0	201,9	—	—	—	280,9	508,9	5,4	5,4	0,8	16,0	16,8	2,4	—	2,4	636,4	—	13,1	12,8	4,6	4,8	4,3	76,4	—	116,0	0,5	9,9	24,4	17,6	1,7	54,1	0,06	110,2	806,6
Б32-9 / АV	—	177,2	—	—	—	177,2	10,9	12,2	3,0	—	344,4	—	304,1	—	674,6	5,9	5,9	1,1	15,9	17,0	2,4	—	2,4	877,1	—	13,1	12,8	4,6	4,8	4,3	76,4	—	116,0	0,5	9,9	24,4	17,6	1,7	54,1	0,06	170,2	1047,3
Б30-1 / АтV	131,2	—	—	—	—	131,2	21,1	29,0	3,0	139,1	—	—	272,1	—	464,3	5,9	5,9	1,1	23,9	25,0	2,4	—	2,4	628,8	—	13,1	25,6	4,6	—	—	76,4	—	119,7	0,5	7,8	24,4	32,0	1,7	66,4	—	186,1	814,9
Б30-2 / АтV	32,8	126,5	—	—	—	159,3	21,1	29,0	3,0	139,1	—	—	300,8	—	493,0	5,9	5,9	1,1	23,9	25,0	2,4	—	2,4	686,0	—	13,1	25,6	4,6	—	—	76,4	—	119,7	0,5	7,8	24,4	32,0	1,7	66,4	—	186,1	872,1
Б30-3 / АтV	65,6	126,9	—	—	—	192,5	21,1	29,0	3,0	—	189,3	—	339,2	—	581,6	5,9	5,9	1,1	23,9	25,0	2,4	—	2,4	804,4	—	13,1	25,6	4,6	—	—	76,4	—	119,7	0,5	7,8	24,4	32,0	1,7	66,4	—	186,1	993,5
Б30-5 / АтV	32,8	84,6	—	—	—	117,4	21,1	13,6	3,0	—	335,1	—	272,1	—	644,9	—	—	0,8	21,5	22,3	—	—	—	792,9	—	13,1	33,4	4,6	—	—	76,4	—	127,5	0,5	10,8	24,4	32,0	1,7	69,4	—	196,9	989,9
Б30-6 / АтV	65,6	84,6	—	—	—	150,2	10,5	11,8	3,0	—	335,1	—	300,1	—	660,5	5,9	5,9	1,1	15,5	16,6	2,4	—	2,4	885,6	—	13,1	25,6	4,6	8,4	7,5	76,4	—	135,6	0,5	11,0	24,4	35,2	1,7	72,8	0,06	208,5	1044,1
Б31-1 / АтV	—	174,0	—	—	—	174,0	21,1	29,3	3,0	140,8	—	—	—	278,9	473,1	5,4	5,4	1,1	24,0	25,1	2,4	—	2,4	680,0	—	13,1	25,6	4,6	—	—	76,4	—	119,7	0,5	7,8	24,4	32,0	1,7	66,4	—	186,1	866,1
Б31-2 / АтV	—	174,0	—	—	—	174,0	21,1	29,3	3,0	140,8	—	—	272,1	—	466,3	5,9	5,9	1,1	24,0	25,1	2,4	—	2,4	673,7	—	13,1	25,6	4,6	—	—	76,4	—	119,7	0,5	7,8	24,4	32,0	1,7	66,4	—	186,1	859,8
Б31-3 / АтV	—	217,5	—	—	—	217,5	21,1	29,3	3,0	140,8	—	—	303,2	—	497,4	5,9	5,9	1,4	24,0	25,4	2,4	—	2,4	748,6	—	13,1	25,6	4,6	—	—	76,4	—	119,7	0,5	7,8	24,4	32,0	1,7	66,4	—	186,1	934,7
Б31-4 / АтV	—	261,0	—	—	—	261,0	21,1	29,3	3,0	—	—	191,5	341,6	—	586,5	5,9	5,9	1,6	24,0	25,6	2,4	—	2,4	881,4	—	13,1	25,6	4,6	—	—	76,4	—	119,7	0,5	7,8	24,4	32,0	1,7	66,4	—	186,1	1067,5
Б31-6 / АтV	101,1	—	—	—	—	101,1	21,1	12,0	3,0	196,8	—	—	—	278,9	511,8	5,4	5,4	0,8	23,6	24,4	2,4	—	2,4	645,1	—	13,1	33,4	4,6	—	—	76,4	—	127,4	0,5	10,8	24,4	32,0	1,7	69,4	—	196,9	842,0
Б31-7 / АтV	67,4	87,0	—	—	—	154,4	21,1	12,0	3,0	—	342,1	—	272,1	—	650,3	5,9	5,9	1,1	23,5	24,6	2,4	—	2,4	837,6	—	13,1	33,4	4,6	—	—	76,4	—	127,4	0,5	10,8	24,4	32,0	1,7	69,4	—	196,9	1034,5
Б31-8 / АтV	—	134,8	—	—	—	134,8	21,1	29,3	3,0	140,8	—	—	302,4	—	496,6	5,9	5,9	1,1	23,9	25,0	2,4	—	2,4	664,7	—	13,1	25,6	4,6	—	—	76,4	—	119,7	0,5	7,8	24,4	32,0	1,7	66,4	—	186,1	850,8
Б31-9 / АтV	33,7	130,5	—	—	—	164,2	21,1	29,3	3,0	140,8	—	—	334,4	—	528,6	5,9	5,9	1,1	24,1	25,2	2,4	—	2,4	726,2	—	13,1	25,6	4,6	—	—	76,4	—	119,7	0,5	7,8	24,4	32,0	1,7	66,4	—	186,1	912,3
Б31-10 / АтV	67,4	130,5	—	—	—	197,9	21,1	29,3	3,0	—	191,5	—	334,4	—	579,3	5,9	5,9	1,4	24,1	25,5	2,4	—	2,4	810,9	—	13,1	25,6	4,6	—	—	76,4	—	119,7	0,5	7,8	24,4	32,0	1,7	66,4	—	186,1	997,0
Б31-12 / АтV	101,1	—	—	—	—	101,1	21,1	12,0	3,0	—	342,0	—	302,4	—	680,5	5,9	5,9	0,8	23,5	24,3	2,4	—	2,4	814,2	—	13,1	33,4	4,6	—	—	76,4	—	127,5	0,5	10,8	24,4	32,0	1,7	69,4	—	196,9	1011,1
Б31-13 / АтV	101,1	—	—	—	—	101,1	10,6	12,0	3,0	197,0	—	—	—	278,9	501,5	5,4	5,4	0,8	15,7	16,5	2,4	—	2,4	626,9	—	13,1	25,6	4,6	8,4	7,5	76,4	—	135,6	0,5	11,0	24,4	35,2	1,7	72,8	—	208,4	835,3
Б31-14 / АтV	67,4	130,5	—	—	—	197,9	10,6	12,0	3,0	—	342,0	—	302,4	—	670,0	5,9	5,9	1,4	15,6	17,0	2,4	—	2,4	893,2	—	13,1	25,6	4,6	8,4	7,5	76,4	—	135,6	0,5	11,0	24,4	35,2	1,7	72,8	—	208,4	1101,6
Б32-1 / АтV	137,2	—	—	—	—	137,2	21,7	29,5	3,0	143,8	—	—	—	280,9	476,9	5,4	5,4	1,1	24,6	25,7	2,4	—	2,4	649,6	—	13,1	25,6	4,6	—	—	76,4	—	119,7	0,5	7,8	24,4	32,0	1,7	66,4	—	186,1	835,7

Разработано: Козлова, Звягина

Ст. инженер; Ст. техник; Техник

ЦНИИПРОМЗДАНИЙ Москва

ТК 1976	Выборка стали на один ригель.	1.420-6 Выпуск 8
		Лист 193

Выборка стали на один ригель, кг

Марка ригеля	Арматурные изделия																								Закладные детали															Всего
	Сталь ГОСТ 10884-71* класса Ат V						Сталь ГОСТ 5781-75																		Сталь ГОСТ 380-71*								Сталь ГОСТ 5781-75							
	Сталь ГОСТ 5781-75 класса А-III В						класса А-III									класса А-I		Сталь ГОСТ 6127-53* класса В-I			Сталь ГОСТ 380-71* класса С38/23			Итого	класса С38/23								класса А-III							Гвоздь	Итого	
	Ф, мм						Ф, мм									Ф, мм		Ф, мм			Профиль				Профиль								Ф, мм									
	22	25	28	32	36	Итого	6	8	10	12	14	25	36	40	Итого	10	Итого	3	5	Итого	Швеллер 5-10		Итого		-60 ×8	-80 ×8	-100 ×8	-100 ×10	-190 ×8	-70 ×8	∠160 ×12		Итого	6	12	14	16	20	Итого			
Б32-2 / АтV	68,6	88,6	—	—	—	157,2	21,7	29,5	3,0	143,8	—	—	304,1	—	502,1	5,9	5,9	1,1	24,6	25,7	2,4	—	2,4	693,3	—	13,1	25,6	4,6	—	—	76,4	—	119,7	0,5	7,8	24,4	32,0	1,7	66,4	—	186,1	879,4
Б32-3 / АтV	68,6	132,9	—	—	—	201,5	21,7	29,5	3,0	143,8	—	—	336,0	—	534,0	5,9	5,9	1,4	24,6	26,0	2,4	—	2,4	769,8	—	13,1	25,6	4,6	—	—	76,4	—	119,7	0,5	7,8	24,4	32,0	1,7	66,4	—	186,1	955,9
Б32-4 / АтV	—	221,5	—	—	—	221,5	21,7	29,5	3,0	—	195,7	—	432,5	—	682,4	5,9	5,9	1,4	24,6	26,0	2,4	—	2,4	938,2	—	13,1	25,6	4,6	—	—	76,4	—	119,7	0,5	7,8	24,4	32,0	1,7	66,4	—	186,1	1124,3
Б32-6 / АтV	102,9	—	—	—	—	102,9	21,7	12,2	3,0	201,9	—	—	—	280,9	519,7	5,4	5,4	0,8	24,2	25,0	2,4	—	2,4	655,4	—	13,1	33,4	4,6	—	—	76,4	—	127,5	0,5	10,8	24,4	32,0	1,7	69,4	—	196,9	852,3
Б32-7 / АтV	—	132,9	—	—	—	132,9	21,7	12,2	3,0	—	344,4	—	304,1	—	685,4	5,9	5,9	0,8	24,1	24,9	2,4	—	2,4	851,5	—	13,1	33,4	4,6	—	—	76,4	—	127,5	0,5	10,8	24,4	32,0	1,7	69,4	—	196,9	1048,4
Б32-8 / АтV	102,9	—	—	—	—	102,9	10,9	12,2	3,0	201,9	—	—	—	280,9	508,9	5,4	5,4	0,8	16,0	16,8	2,4	—	2,4	636,4	—	13,1	12,8	4,6	4,8	4,3	76,4	—	116,0	0,5	9,9	24,4	17,6	1,7	54,1	0,06	170,2	806,6
Б32-9 / АтV	—	177,2	—	—	—	177,2	10,9	12,2	3,0	—	344,4	—	304,1	—	674,6	5,9	5,9	1,1	15,9	17,0	2,4	—	2,4	877,1	—	13,1	12,8	4,6	4,8	4,3	76,4	—	116,0	0,5	9,9	24,4	17,6	1,7	54,1	0,06	170,2	1047,3
Б33-1 / АIIIВ	—	—	—	208,2	—	208,2	20,6	65,6	3,0	139,2	—	—	272,1	—	500,5	5,9	5,9	0,8	8,2	9,0	2,4	—	2,4	726,0	9,8	—	1,2	4,6	—	—	76,4	—	92,1	0,5	9,0	24,4	—	1,7	35,6	—	127,7	853,7
Б33-2 / АIIIВ	—	—	106,2	138,2	—	245,0	20,6	65,6	3,0	139,2	—	—	300,8	—	529,2	5,9	5,9	1,1	8,2	9,3	2,4	—	2,4	791,8	9,8	—	1,3	4,6	—	—	76,4	—	92,1	0,5	9,0	24,4	—	1,7	35,6	—	127,7	919,5
Б33-3 / АIIIВ	—	—	—	—	351,6	351,6	20,6	65,6	3,0	—	189,2	—	339,2	—	617,6	5,9	5,9	1,1	8,2	9,3	2,4	—	2,4	986,8	9,8	—	1,3	4,6	—	—	76,4	—	92,1	0,5	9,0	24,4	—	1,7	35,6	—	127,7	1114,5
Б33-4 / АIIIВ	—	—	159,3	—	—	159,3	20,6	48,4	3,0	—	335,1	—	272,1	—	679,2	5,9	5,9	0,8	7,7	8,5	2,4	—	2,4	855,3	9,8	—	18,2	4,6	—	—	76,4	—	109,0	0,5	20,4	24,4	—	1,7	47,0	—	156,0	1011,3
Б33-5 / АIIIВ	—	—	—	208,2	—	208,2	10,3	30,1	3,0	—	335,1	—	300,1	—	678,6	5,9	5,9	0,8	7,7	8,5	2,4	—	2,4	903,6	9,8	—	1,2	4,6	8,4	7,5	76,4	—	107,9	0,5	13,4	24,4	—	1,7	40,0	—	148,0	1051,6
Б34-1 / АIIIВ	—	—	54,6	213,9	—	268,5	20,6	66,0	3,0	140,8	—	—	—	278,9	509,3	5,4	5,4	1,1	8,2	9,3	2,4	—	2,4	794,9	9,8	—	1,3	4,6	—	—	76,4	—	92,1	0,5	9,0	24,4	—	1,7	35,6	—	127,7	922,6
Б34-2 / АIIIВ	—	—	54,6	213,9	—	268,5	20,6	66,0	3,0	140,8	—	—	272,1	—	502,5	5,9	5,9	1,1	8,2	9,3	2,4	—	2,4	788,6	9,8	—	1,3	4,6	—	—	76,4	—	92,1	0,5	9,0	24,4	—	1,7	35,6	—	127,7	916,3
Б34-3 / АIIIВ	—	—	109,2	213,9	—	323,1	20,6	66,0	3,0	140,8	—	—	303,2	—	533,6	5,9	5,9	1,4	8,2	9,6	2,4	—	2,4	874,6	9,8	—	1,3	4,6	—	—	76,4	—	92,1	0,5	9,0	24,4	—	1,7	35,6	—	127,7	1002,3
Б34-4 / АIIIВ	—	—	—	—	451,5	451,5	20,6	66,0	3,0	—	191,5	—	341,6	—	622,7	5,9	5,9	1,4	8,2	9,6	2,4	—	2,4	1092,1	9,8	—	1,3	4,6	—	—	76,4	—	92,1	0,5	9,0	24,4	—	1,7	35,6	—	127,7	1219,8
Б34-5 / АIIIВ	—	130,5	—	—	—	130,5	20,6	48,7	3,0	197,5	—	—	—	278,9	548,2	5,4	5,4	0,8	7,8	8,6	2,4	—	2,4	695,1	9,8	—	18,2	4,6	—	—	76,4	—	109,0	0,5	20,4	24,4	—	1,7	47,0	—	156,0	851,1
Б34-6 / АIIIВ	—	—	—	—	213,9	213,9	20,6	48,7	3,0	—	342,0	—	272,1	—	686,4	5,9	5,9	0,8	7,7	8,5	2,4	—	2,4	917,1	9,8	—	18,2	4,6	—	—	76,4	—	109,0	0,5	20,4	24,4	—	1,7	47,0	—	156,0	1073,1
Б34-7 / АIIIВ	—	—	54,6	142,6	—	197,2	20,6	66,0	3,0	140,8	—	—	302,4	—	532,8	5,9	5,9	0,8	8,2	9,0	2,4	—	2,4	747,3	9,8	—	2,6	4,6	—	—	76,4		93,4	0,5	10,2	24,4	—	1,7	36,8	—	130,2	877,5
Б34-8 / АIIIВ	—	—	109,2	142,6	—	251,8	20,6	66,0	3,0	140,8	—	—	334,4	—	564,7	5,9	5,9	1,1	8,2	9,3	2,4	—	2,4	834,1	9,8	—	2,6	4,6	—	—	76,4	—	93,4	0,5	10,2	24,4	—	1,7	36,8	—	130,2	964,3
Б34-9 / АIIIВ	—	—	—	285,2	—	285,2	20,6	66,0	3,0	—	191,5	—	334,4	—	615,5	5,9	5,9	1,1	8,2	9,3	2,4	—	2,4	918,3	9,8	—	2,6	4,6	—	—	76,4	—	93,4	0,5	10,2	24,4	—	1,7	36,8	—	130,2	1048,5

Инженер Звягин
Гл. инженер проекта Звягина
Техник
Москва

ТК 1976

Выборка стали на один ригель

1.420-6 Выпуск 8

Лист 194

Выборка стали на один ригель, кг

Марка ригеля	Арматурные изделия																								Закладные детали															Всего
	Сталь ГОСТ 5781-75																		Сталь ГОСТ 6727-53*			Сталь ГОСТ 380-71*			Итого	Сталь ГОСТ 380-71*							Сталь ГОСТ 5781-75						Гойко	Итого	
	класса А-III в, класса А-IV						класса А-III									класса АТ		класса В-I			класса С38/23				класса С38/23							класса А-III								
	Ф, мм						Ф, мм									Ф, мм		Ф, мм			Профиль				Профиль							Ф, мм								
	22	25	28	32	36	Итого	6	8	10	12	14	25	36	40	Итого	10	Итого	3	5	Итого	Швеллер 8-10		Итого		-60 ×8	-80 ×8	-100 ×8	-120 ×10	-190 ×8	-170 ×8	L160 ×12		Итого	6	12	14	16	20	Итого			
Б34-10 / АIIIв	—	—	163,8	—	—	163,8	20,6	48,7	3,0	—	342,0	—	302,4	—	716,7	5,9	5,9	0,8	7,7	8,5	2,4	—	2,4	897,3	9,8	—	18,2	4,6	—	—	76,4	—	109,0	0,5	20,4	24,4	—	1,7	47,0	—	156,0	1053,3
Б34-11 / АIIIв	—	130,5	—	—	—	130,5	10,3	30,4	3,0	197,0	—	—	—	278,9	519,6	5,4	5,4	0,8	7,8	8,6	2,4	—	2,4	666,5	9,8	—	1,2	4,6	8,4	7,5	76,4	—	107,9	0,5	13,4	24,4	—	1,7	40,0	0,06	148,0	814,5
Б34-12 / АIIIв	—	—	—	285,2	—	285,2	10,3	30,4	3,0	—	342,0	—	302,4	—	688,1	5,9	5,9	1,1	7,7	8,8	2,4	—	2,4	990,4	9,8	—	2,4	4,6	8,4	7,5	76,4	—	109,1	0,5	15,6	24,4	—	1,7	42,4	0,06	151,6	1142,0
Б35-1 / АIIIв	—	—	55,5	145,2	—	200,7	21,4	67,4	3,0	143,8	—	—	—	288,9	516,5	5,4	5,4	0,8	8,2	9,0	2,4	—	2,4	734,0	9,8	—	2,6	4,6	—	—	76,4	—	93,4	0,5	10,2	24,4	—	1,7	36,8	—	130,2	864,2
Б35-2 / АIIIв	—	—	111,0	145,2	—	256,2	21,4	67,4	3,0	143,8	—	—	304,1	—	539,7	5,9	5,9	1,1	8,2	9,3	2,4	—	2,4	813,5	9,8	—	2,6	4,6	—	—	76,4	—	93,4	0,5	10,2	24,4	—	1,7	36,8	—	130,2	943,7
Б35-3 / АIIIв	—	—	—	290,4	—	290,4	21,4	67,4	3,0	143,8	—	—	336,0	—	571,6	5,9	5,9	1,1	8,2	9,3	2,4	—	2,4	879,6	9,8	—	2,6	4,6	—	—	76,4	—	93,4	0,5	10,2	24,4	—	1,7	36,8	—	130,2	1009,8
Б35-4 / АIIIв	—	—	—	—	367,6	367,6	21,4	67,4	3,0	—	195,7	—	432,5	—	720,0	5,9	5,9	1,1	8,2	9,3	2,4	—	2,4	1105,2	9,8	—	2,4	4,6	—	—	76,4	—	93,4	0,5	10,2	24,4	—	1,7	36,8	—	130,2	1235,4
Б35-5 / АIIIв	102,9	—	—	—	—	102,9	21,4	46,9	3,0	200,9	—	—	—	288,9	553,1	5,4	5,4	0,8	7,8	8,6	2,4	—	2,4	672,4	9,8	—	18,2	4,6	—	—	76,4	—	109,0	0,5	20,4	24,4	—	1,7	47,0	—	156,0	828,4
Б35-6 / АIIIв	—	—	55,5	145,2	—	200,7	21,4	50,1	3,0	—	344,4	—	304,1	—	723,0	5,9	5,9	0,8	7,8	8,6	2,4	—	2,4	940,6	9,8	—	18,2	4,6	—	—	76,4	—	109,0	0,5	20,4	24,4	—	1,7	47,0	—	156,0	1096,6
Б35-7 / АIIIв	102,9	—	—	—	—	102,9	10,7	31,1	3,0	200,9	—	—	—	288,9	526,6	5,4	5,4	0,8	7,8	8,6	2,4	—	2,4	645,9	9,8	—	1,2	4,6	4,8	4,3	76,4	—	101,1	0,5	10,2	26,5	—	1,7	38,9	0,06	140,1	786,0
Б35-8 / АIIIв	—	—	111,0	145,2	—	256,0	10,7	31,15	3,0	—	344,4	—	304,1	—	693,4	5,9	5,9	1,1	7,8	8,9	2,4	—	2,4	966,5	9,8	—	1,2	4,6	4,8	4,3	76,4	—	101,1	0,5	10,2	26,5	—	1,7	38,9	0,06	140,1	1106,6
Б33-1 / АIV	—	—	159,3	—	—	159,3	20,6	65,6	3,0	139,2	—	—	272,1	—	500,5	5,9	5,9	0,8	8,2	9,0	2,4	—	2,4	677,1	9,8	—	1,3	4,6	—	—	76,4	—	92,1	0,5	9,0	24,4	—	1,7	35,6	—	127,7	804,8
Б33-2 / АIV	—	—	106,2	138,8	—	245,0	20,6	65,6	3,0	139,2	—	—	300,8	—	529,2	5,9	5,9	1,1	8,2	9,3	2,4	—	2,4	791,8	9,8	—	1,3	4,6	—	—	76,4	—	92,1	0,5	9,0	24,4	—	1,7	35,6	—	127,7	919,5
Б33-3 / АIV	—	—	—	277,6	—	277,6	20,6	65,6	3,0	—	189,2	—	339,2	—	617,6	5,9	5,9	1,1	8,2	9,3	2,4	—	2,4	912,8	9,8	—	1,3	4,6	—	—	76,4	—	92,1	0,5	9,0	24,4	—	1,7	35,6	—	127,7	1040,5
Б33-4 / АIV	65,6	84,6	—	—	—	150,2	20,6	48,4	3,0	—	335,1	—	272,1	—	679,2	5,9	5,9	1,1	7,7	8,8	2,4	—	2,4	846,5	9,8	—	18,2	4,6	—	—	76,4	—	109,0	0,5	20,4	24,4	—	1,7	47,0	—	156,0	1002,5
Б33-5 / АIV	—	—	—	208,2	—	208,2	10,3	30,1	3,0	—	335,1	—	300,1	—	578,6	5,9	5,9	0,8	7,7	8,5	2,4	—	2,4	903,6	9,8	—	1,2	4,6	8,4	7,5	76,4	—	107,9	0,5	13,4	24,4	—	1,7	40,0	0,06	148,0	1051,6
Б34-1 / АIV	—	—	109,2	142,6	—	251,8	20,6	66,0	3,0	140,8	—	—	—	278,9	509,3	5,4	5,4	1,1	8,2	9,3	2,4	—	2,4	778,2	9,8	—	1,3	4,6	—	—	76,4	—	92,1	0,5	9,0	24,4	—	1,7	35,6	—	127,7	905,9
Б34-2 / АIV	—	—	218,4	—	—	218,4	20,6	66,0	3,0	140,8	—	—	272,1	—	502,5	5,9	5,9	1,1	8,2	9,3	2,4	—	2,4	738,5	9,8	—	1,3	4,6	—	—	76,4	—	92,1	0,5	9,0	24,4	—	1,7	35,6	—	127,7	866,2
Б34-3 / АIV	—	—	—	285,2	—	285,2	20,6	66,0	3,0	140,8	—	—	303,2	—	517,6	5,9	5,9	1,1	8,2	9,3	2,4	—	2,4	836,4	9,8	—	1,3	4,6	—	—	76,4	—	92,1	0,5	9,0	24,4	—	1,7	35,6	—	127,7	964,1
Б34-4 / АIV	—	—	—	427,8	—	427,8	20,6	66,0	3,0	—	191,5	—	341,6	—	622,7	5,9	5,9	1,7	8,2	9,9	2,4	—	2,4	1068,7	9,8	—	1,3	4,6	—	—	76,4	—	92,1	0,5	9,0	24,4	—	1,7	35,6	—	127,7	1196,4
Б34-5 / АIV	—	130,5	—	—	—	130,5	20,6	48,7	3,0	197,0	—	—	—	278,9	548,2	5,4	5,4	0,8	7,8	8,6	2,4	—	2,4	695,1	9,8	—	18,2	4,6	—	—	76,4	—	109,0	0,5	20,4	24,4	—	1,7	47,0	—	156,0	851,1

Гострой СССР
ЦНИИПромзданий
Москва

Гл. инженер проекта — Ковальский
Гл. инж. группы — Ребяжина
Ст. инженер — Козлова
Ст. техник — Звездева
Техник — Зайцева

ТК 1976	Выборка стали на один ригель.	1.420-6 Выпуск 8
		Лист 195

Выборка стали на один ригель, кг

Марка ригеля	Арматурные изделия																									Закладные детали																		Всего
	Сталь ГОСТ 5781-75																	Сталь ГОСТ 6727-53			Сталь ГОСТ 380-71*			Итого	Сталь ГОСТ 380-71*									Сталь ГОСТ 5781-75						Гайка	Итого	
	Класса А-IV Класса А-V						Класса А-III									Класса А-I		Класса В-I			Класса С38/23				Класса С38/23									Класса А-III								
	Ф, мм						Ф, мм									Ф, мм		Ф, мм			Профиль				Профиль									Ф, мм								
	22	25	28	32	36	Итого	6	8	10	12	14	25	36	40	Итого	10	Итого	3	5	Итого	Швеллер 8-10		Итого		-60×8	-80×8	-100×8	-100×10	-190×8	-170×8	-150×12		Итого	6	12	14	16	20	Итого			
Б34-6 / АIV	—	—	54,6	142,6	—	197,2	20,6	48,7	3,0	—	342,0	—	272,1	—	686,4	5,9	5,9	0,8	7,7	8,5	24	—	24	900,4	9,8	—	18,2	4,6	—	—	76,4	—	109,0	0,5	20,4	24,4	—	1,7	47,0	—	156,0	1056,4
Б34-7 / АIV	—	—	109,2	—	43,5	152,7	20,6	66,0	3,0	140,8	—	—	302,4	—	532,8	5,9	5,9	0,8	8,2	9,0	24	—	24	702,8	9,8	—	2,6	4,6	—	—	76,4	—	93,4	0,5	10,2	24,4	—	1,7	36,8		130,2	833,0
Б34-8 / АIV	—	—	54,6	142,6	—	197,2	20,6	66,0	3,0	140,8	—	—	334,4	—	564,7	5,9	5,9	0,8	8,2	9,0	24	—	24	779,2	9,8	—	2,6	4,6	—	—	76,4	—	93,4	0,5	10,2	24,4	—	1,7	36,8	—	130,2	909,4
Б34-9 / АIV	—	—	—	285,2	—	285,2	20,6	66,0	3,0	—	191,5	—	334,4	—	615,5	5,9	5,9	1,1	8,2	9,3	24	—	24	918,3	9,8	—	2,6	4,6	—	—	76,4	—	93,4	0,5	10,2	24,4	—	1,7	36,8	—	130,2	1048,5
Б34-10 / АIV	67,4	87,0	—	—	—	154,4	20,6	48,7	3,0	—	342,0	—	302,4	—	716,7	5,9	5,9	1,1	7,7	8,8	24	—	24	888,2	9,8	—	18,2	4,6	—	—	76,4	—	109,0	0,5	20,4	24,4	—	1,7	47,0	—	156,0	1044,2
Б34-11 / АIV	—	130,5	—	—	—	130,5	10,3	30,4	3,0	197,0	—	—	—	278,9	519,6	5,4	5,4	0,8	7,8	8,6	24	—	24	666,5	9,8	—	1,2	4,6	8,4	7,5	76,4	—	107,9	0,5	13,4	24,4	—	1,7	40,0	0,06	148,0	814,5
Б34-12 / АIV	—	—	109,2	142,6	—	251,8	10,3	30,4	3,0	—	342,0	—	302,4	—	688,1	5,9	5,9	0,8	7,7	8,5	24	—	24	956,7	9,8	—	2,4	4,6	8,4	7,5	76,4	—	109,1	0,5	15,8	24,4	—	1,7	42,4	0,06	151,6	1108,3
Б35-1 / АIV	—	—	111,0	72,6	—	183,6	21,4	67,4	3,0	143,8	—	—	—	280,9	516,5	5,4	5,4	0,8	8,2	9,0	24	—	24	715,9	9,8	—	2,6	4,6	—	—	76,4	—	93,4	0,5	10,2	24,4	—	1,7	36,8	—	130,2	847,1
Б35-2 / АIV	—	—	111,0	72,6	—	183,6	21,4	67,4	3,0	143,8	—	—	304,1	—	539,7	5,9	5,9	0,8	8,2	9,0	24	—	24	740,6	9,8	—	2,6	4,6	—	—	76,4	—	93,4	0,5	10,2	24,4	—	1,7	36,8	—	130,2	870,8
Б35-3 / АIV	—	—	111,0	145,2	—	256,2	21,4	67,4	3,0	143,8	—	—	336,0	—	571,6	5,9	5,9	1,1	8,2	9,3	24	—	24	845,4	9,8	—	2,6	4,6	—	—	76,4	—	93,4	0,5	10,2	24,4	—	1,7	36,8	—	130,2	975,6
Б35-4 / АIV	—	—	—	290,4	—	290,4	21,4	67,4	3,0	—	195,7	—	432,5	—	720,0	5,9	5,9	1,1	8,2	9,3	24	—	24	1026,9	9,8	—	2,4	4,6	—	—	76,4	—	93,4	0,5	10,2	24,4	—	1,7	36,8	—	130,2	1158,2
Б35-5 / АIV	102,9	—	—	—	—	102,9	21,4	46,9	3,0	200,9	—	—	—	280,9	553,1	5,4	5,4	0,8	7,8	8,6	24	—	24	672,4	9,8	—	18,2	4,6	—	—	76,4	—	109,0	0,5	20,4	24,4	—	1,7	47,0	—	156,0	828,4
Б35-6 / АIV	—	—	55,5	145,2	—	200,7	21,4	50,1	3,0	—	344,4	—	304,1	—	723,0	5,9	5,9	0,8	7,8	8,6	24	—	24	940,6	9,8	—	18,2	4,6	—	—	76,4	—	109,0	0,5	20,4	24,4	—	1,7	47,0	—	156,0	1096,6
Б35-7 / АIV	102,9	—	—	—	—	102,9	10,7	31,1	3,0	200,9	—	—	—	280,9	526,6	5,4	5,4	0,8	7,8	8,6	24	—	24	645,9	9,8	—	1,2	4,6	4,8	4,3	76,4	—	101,1	0,5	10,2	26,6	—	1,7	38,9	0,06	140,1	786,0
Б35-8 / АIV	—	—	166,5	72,6	—	239,1	10,7	31,5	3,0	—	344,4	—	304,1	—	693,4	5,9	5,9	1,1	7,8	8,9	24	—	24	949,7	9,8	—	1,2	4,6	4,8	4,3	76,4	—	101,1	0,5	10,2	26,5	—	1,7	38,9	0,06	140,1	1089,8
Б33-1 / АV	131,2	—	—	—	—	131,2	20,6	65,6	3,0	139,2	—	—	272,1	—	500,1	5,9	5,9	1,1	8,2	9,3	24	—	24	649,3	9,8	—	1,3	4,6	—	—	76,4	—	92,1	0,5	9,0	24,4	—	1,7	35,6	—	127,7	777,0
Б33-2 / АV	32,8	126,9	—	—	—	159,7	20,6	65,6	3,0	139,2	—	—	300,8	—	529,2	5,9	5,9	1,1	8,2	9,3	24	—	24	706,5	9,8	—	1,3	4,6	—	—	76,4	—	92,1	0,5	9,0	24,4	—	1,7	35,6	—	127,7	834,2
Б33-3 / АV	65,6	126,9	—	—	—	192,5	20,6	65,6	3,0	—	189,2	—	339,2	—	617,6	5,9	5,9	1,4	8,2	9,6	24	—	24	827,0	9,8	—	1,3	4,6	—	—	76,4	—	92,1	0,5	9,0	24,4	—	1,7	35,6	—	127,7	954,6
Б33-4 / АV	32,8	84,6	—	—	—	117,4	20,6	48,4	3,0	—	335,1	—	272,1	—	679,2	5,9	5,9	0,8	7,7	8,5	24	—	24	813,4	9,8	—	18,2	4,6	—	—	76,4	—	109,0	0,5	20,4	24,4	—	1,7	47,0	—	156,0	969,4
Б33-5 / АV	65,6	84,6	—	—	—	150,2	10,3	30,1	3,0	—	335,1	—	300,1	—	678,6	5,9	5,9	1,1	7,7	8,8	24	—	24	845,9	9,8	—	1,2	4,6	8,4	7,5	76,4	—	107,9	0,5	13,4	24,4	—	1,7	40,0	0,06	148,0	993,9
Б34-1 / АV	—	174,0	—	—	—	174,0	20,6	66,0	3,0	140,8	—	—	—	278,9	509,3	5,4	5,4	1,1	8,2	9,3	24	—	24	700,4	9,8	—	1,3	4,6	—	—	76,4	—	92,1	0,5	9,8	24,4	—	1,7	35,6	—	127,7	818,1

Инженер Техник Москва Зверева

ТК 1976	Выборка стали на один ригель	1420-6 Выпуск 8
		Лист 196

Выборка стали на один ригель, кг

Марка ригеля	Арматурные изделия: Сталь ГОСТ 5781-75 класса А-V; Сталь ГОСТ 10884-71* класса Ат-V; Ф, мм					Итого	Сталь ГОСТ 5781-75 Класса А-III; Ф, мм								Итого	Класса А-I; Ф, мм	Итого	Сталь ГОСТ 6727-53* класса В-I; Ф, мм		Итого	Сталь ГОСТ 380-71* класса С38/23; Профиль: Швеллер б=10		Итого	Итого	Закладные детали: Сталь ГОСТ 380-71* Класса С38/23; Профиль							Итого	Сталь ГОСТ 5781-75 Класса А-III; Ф, мм					Итого	Гибка	Итого	Всего
	22	25	28	32	36		6	8	10	12	14	25	36	40		10		3	5						60×8	80×8	100×8	126×10	140×8	170×8	160×12		6	12	14	16	20				
Б34-2 / А-V	—	174,0	—	—	—	174,0	20,6	66,0	3,0	140,8	—	—	272,1	—	502,5	5,9	5,9	1,1	8,2	9,3	2,4	—	2,4	694,1	9,8	—	1,3	4,6	—	—	76,4	—	92,1	0,5	9,0	24,4	—	1,7	35,6	—	127,7	821,8
Б34-3 / А-V	—	217,5	—	—	—	217,5	20,6	66,0	3,0	140,8	—	—	303,2	—	503,6	5,9	5,9	1,4	8,2	9,6	2,4	—	2,4	763,0	9,8	—	1,3	4,6	—	—	76,4	—	92,1	0,5	9,0	24,4	—	1,7	35,6	—	127,7	896,7
Б34-4 / А-V	—	261,0	—	—	—	261,0	20,6	66,0	3,0	—	191,5	—	341,6	—	622,7	5,9	5,9	1,7	8,2	9,9	2,4	—	2,4	901,9	9,8	—	1,3	4,6	—	—	76,4	—	92,1	0,5	9,0	24,4	—	1,7	35,6	—	127,7	1029,6
Б34-5 / А-V	101,1	—	—	—	—	101,1	20,6	48,7	3,0	197,0	—	—	—	278,9	548,2	5,4	5,4	0,8	7,8	8,6	2,4	—	2,4	665,7	9,8	—	18,2	4,6	—	—	76,4	—	109,0	0,5	20,4	24,4	—	1,7	47,0	—	156,0	821,7
Б34-6 / А-V	67,4	87,0	—	—	—	154,4	20,6	48,7	3,0	—	342,0	—	272,1	—	686,4	5,9	5,9	1,1	7,7	8,8	2,4	—	2,4	857,9	9,8	—	18,2	4,6	—	—	76,4	—	109,0	0,5	20,4	24,4	—	1,7	47,0	—	156,0	1013,9
Б34-7 / А-V	134,8	—	—	—	—	134,8	20,6	66,0	3,0	140,8	—	—	302,4	—	632,8	5,9	5,9	1,1	8,2	9,3	2,4	—	2,4	685,2	9,8	—	2,6	4,6	—	—	76,4	—	93,4	0,5	10,2	24,4	—	1,7	36,8	—	130,2	815,4
Б34-8 / А-V	33,7	130,5	—	—	—	164,2	20,6	66,0	3,0	140,8	—	—	334,4	—	564,7	5,9	5,9	1,1	8,2	9,3	2,4	—	2,4	746,5	9,8	—	2,6	4,6	—	—	76,4	—	93,4	0,5	10,2	24,4	—	1,7	36,8	—	130,2	876,7
Б34-9 / А-V	67,4	130,5	—	—	—	197,9	20,6	66,0	3,0	—	191,5	—	334,4	—	615,5	5,9	5,9	1,4	8,2	9,6	2,4	—	2,4	831,3	9,8	—	2,6	4,6	—	—	76,4	—	93,4	0,5	10,2	24,4	—	1,7	36,8	—	130,2	961,5
Б34-10 / А-V	101,1	—	—	—	—	101,1	20,6	48,7	3,0	—	342,0	—	302,4	—	716,7	5,9	5,9	0,8	7,7	8,5	2,4	—	2,4	834,6	9,8	—	18,2	4,6	—	—	76,4	—	109,0	0,5	20,4	24,4	—	1,7	47,0	—	156,0	990,6
Б34-11 / А-V	101,1	—	—	—	—	101,1	10,3	30,4	3,0	197,0	—	—	—	278,9	619,6	5,4	5,4	0,8	7,8	8,6	2,4	—	2,4	637,1	9,8	—	1,2	4,6	8,4	7,5	76,4	—	107,9	0,5	13,4	24,4	—	1,7	40,0	0,06	148,0	785,1
Б34-12 / А-V	67,4	130,5	—	—	—	197,9	10,3	30,4	3,0	—	342,0	—	302,0	—	688,1	5,9	5,9	1,4	7,7	9,1	2,4	—	2,4	903,4	9,8	—	2,4	4,6	8,4	7,5	76,4	—	109,1	0,5	15,8	24,4	—	1,7	42,4	0,06	151,6	1055,0
Б35-1 / А-V	137,2	—	—	—	—	137,2	21,4	67,4	3,0	143,8	—	—	—	280,9	516,5	5,4	5,4	0,8	8,2	9,0	2,4	—	2,4	670,5	9,8	—	2,6	4,6	—	—	76,4	—	93,4	0,5	10,2	24,4	—	1,7	36,8	—	130,2	800,7
Б35-2 / А-V	68,6	88,6	—	—	—	157,2	21,4	67,4	3,0	143,8	—	—	304,1	—	539,7	5,9	5,9	1,1	8,2	9,3	2,4	—	2,4	714,5	9,8	—	2,6	4,6	—	—	76,4	—	93,4	0,5	10,2	24,4	—	1,7	36,8	—	130,2	844,7
Б35-3 / А-V	68,6	132,9	—	—	—	201,5	21,4	67,4	3,0	143,8	—	—	336,0	—	571,5	5,9	5,9	1,1	8,2	9,3	2,4	—	2,4	790,7	9,8	—	2,6	4,6	—	—	76,4	—	93,4	0,5	10,2	24,4	—	1,7	36,8	—	130,2	920,9
Б35-4 / А-V	—	221,5	—	—	—	221,5	21,4	67,4	3,0	—	195,7	—	452,5	—	720,0	5,9	5,9	1,1	8,2	9,3	2,4	—	2,4	959,1	9,8	—	2,4	4,6	—	—	76,4	—	93,4	0,5	10,2	24,4	—	1,7	36,8	—	130,2	1089,3
Б35-5 / А-V	102,9	—	—	—	—	102,9	21,4	46,9	3,0	200,9	—	—	—	280,9	553,1	5,4	5,4	0,8	7,8	8,6	2,4	—	2,4	672,4	9,8	—	18,2	4,6	—	—	76,4	—	109,0	0,5	20,4	24,4	—	1,7	47,0	—	156,0	828,4
Б35-6 / А-V	—	132,9	—	—	—	132,9	21,4	50,1	3,0	—	344,4	—	304,1	—	723,0	5,9	5,9	0,8	7,8	8,6	2,4	—	2,4	872,8	9,8	—	18,2	4,6	—	—	76,4	—	109,0	0,5	20,4	24,4	—	1,7	47,0	—	156,0	1028,8
Б35-7 / А-V	102,9	—	—	—	—	102,9	10,7	31,1	3,0	200,9	—	—	—	280,9	526,6	5,4	5,4	0,8	7,8	8,6	2,4	—	2,4	645,9	9,8	—	1,2	4,6	4,8	4,3	76,4	—	101,1	0,5	10,2	26,9	—	1,7	38,9	0,06	140,1	786,0
Б35-8 / А-V	—	177,2	—	—	—	177,2	10,7	31,15	3,0	—	344,4	—	304,1	—	693,4	5,9	5,9	1,1	7,8	8,9	2,4		2,4	887,8	9,8	—	1,2	4,6	4,8	4,3	76,4	—	101,1	0,5	10,2	26,9	—	1,7	38,9	0,06	140,1	1027,9
Б33-1 / Ат-V	131,2	—	—	—	—	131,2	20,6	65,6	3,0	139,2	—	—	272,1	—	500,5	5,9	5,9	1,1	8,2	9,3	2,4	—	2,4	649,3	9,8	—	1,3	4,6	—	—	76,4	—	92,1	0,5	9,0	24,4	—	1,7	35,6	—	127,7	777,0
Б33-2 / Ат-V	32,8	126,9	—			159,7	20,6	65,6	3,0	139,2			300,8		529,2	5,9	5,9	1,1	8,2	9,3	2,4	—	2,4	706,5	9,8	—	1,3	4,6	—	—	76,4	—	92,1	0,5	9,0	24,4	—	1,7	35,6	—	127,7	834,2

ЦНИИПРОМЗДАНИЙ Москва

Гл. инженер проекта — Левятина
Гл. инженер — Козлова
Ст. техник — Звягина
Техник — Звягина

ТК 1976	Выборка стали на один ригель	1.420-6 Выпуск 8
		Лист 197

Выборка стали на один ригель, кг

Марка ригеля	Арматурные изделия																										Закладные детали																		Всего
	Сталь ГОСТ 10884-71*						Сталь ГОСТ 5781-75											Сталь ГОСТ 6727-53*			Сталь ГОСТ 380-71*			Итого	Сталь ГОСТ 380-71*								Сталь ГОСТ 5781-75						Гайки	Итого	
	Класса Ат-V						Класса А-III									Класса А-I		Класса В-I			Класса С38/23				Профиль								Класса А-III									
	Ф, мм						Ф, мм									Ф мм		Ф мм			Профиль												Ф, мм									
	22	25	28	32	36	Итого	6	8	10	12	14	25	36	40	Итого	10	Итого	3	5	Итого	Швеллер 5=10		Итого		60×8	80×8	100×8	110×10	90×8	110×8	160×8		Итого	6	12	14	16	20	Итого			
Б33-3 / Ат-V	65,6	126,9	—	—	—	192,5	20,6	65,6	3,0	—	189,2	—	339,2	—	617,6	5,9	5,9	1,4	8,2	9,6	2,4	—	2,4	827,0	9,8	—	1,3	4,6	—	—	76,4	—	92,1	0,5	9,0	24,4	—	1,7	36,6	—	127,6	954,6
Б33-4 / Ат-V	32,8	84,6	—	—	—	117,4	20,6	48,4	3,0	—	335,1	—	272,1	—	679,2	5,9	5,9	0,8	7,7	8,5	2,4	—	2,4	813,4	9,8	—	18,2	4,6	—	—	76,4	—	109,0	0,5	20,4	24,4	—	1,7	47,0	—	156,0	969,4
Б33-5 / Ат-V	65,6	84,6	—	—	—	150,2	10,3	30,1	3,0	—	335,1	—	300,1	—	678,6	5,9	5,9	1,1	7,7	8,8	2,4	—	2,4	845,9	9,8	—	1,2	4,6	8,4	7,5	76,4	—	107,9	0,5	13,4	24,4	—	1,7	40,0	0,05	148,0	993,9
Б34-1 / Ат-V	—	174,0	—	—	—	174,0	20,6	66,0	3,0	140,8	—	—	—	278,9	509,3	5,4	5,4	1,1	8,2	9,3	2,4	—	2,4	700,4	9,8	—	1,3	4,6	—	—	76,4	—	92,1	0,5	9,0	24,4	—	1,7	35,6		127,7	813,1
Б34-2 / Ат-V	—	174,0	—	—	—	174,0	20,6	66,0	3,0	140,8	—	—	272,1	—	502,5	5,9	5,9	1,1	8,2	9,3	2,4	—	2,4	694,1	9,8	—	1,3	4,6	—	—	76,4	—	92,1	0,5	9,0	24,4	—	1,7	35,6	—	127,7	821,8
Б34-3 / Ат-V	—	217,5	—	—	—	217,5	20,6	66,0	3,0	140,8	—	—	303,2	—	533,6	5,9	5,9	1,4	8,2	9,2	2,4	—	2,4	769,0	9,8	—	1,3	4,6	—	—	76,4	—	92,1	0,5	9,0	24,4	—	1,7	35,6	—	127,7	896,7
Б34-4 / Ат-V	—	261,0	—	—	—	261,0	20,6	66,0	3,0	—	191,5	—	341,6	—	622,7	5,9	5,9	1,7	8,2	9,9	2,4	—	2,4	901,9	9,8	—	1,3	4,6	—	—	76,4	—	92,1	0,5	9,0	24,4	—	1,7	35,6	—	127,7	1029,6
Б34-5 / Ат-V	101,1	—	—	—	—	101,1	20,6	48,7	3,0	197,0	—	—	—	278,9	548,2	5,4	5,4	0,8	7,8	8,6	2,4	—	2,4	665,7	9,8	—	18,2	4,6	—	—	76,4	—	109,0	0,5	20,4	24,4	—	1,7	47,0	—	56,0	821,7
Б34-6 / Ат-V	67,4	87,0	—	—	—	154,4	20,6	48,7	3,0	—	342,0	—	272,1	—	686,4	5,9	5,9	1,1	7,7	8,8	2,4	—	2,4	857,9	9,8	—	18,2	4,6	—	—	76,4	—	109,0	0,5	20,4	24,4	—	1,7	47,0	—	56,0	1013,9
Б34-7 / Ат-V	134,8	—	—	—	—	134,8	20,6	66,0	3,0	140,8	—	—	302,4	—	532,8	5,9	5,9	1,1	8,2	9,3	2,4	—	2,4	685,2	9,8	—	2,6	4,6	—	—	76,4	—	93,4	0,5	10,2	24,4	—	1,7	38,8	—	130,2	815,4
Б34-8 / Ат-V	33,7	130,5	—	—	—	164,2	20,6	66,0	3,0	140,8	—	—	334,4	—	564,7	5,9	5,9	1,1	8,2	9,3	2,4	—	2,4	746,5	9,8	—	2,6	4,6	—	—	76,4	—	93,4	0,5	10,2	24,4	—	1,7	38,8		130,2	875,7
Б34-9 / Ат-V	67,4	130,5	—	—	—	197,9	20,6	66,0	3,0	—	191,5	—	334,4	—	615,5	5,9	5,9	1,4	8,2	9,6	2,4	—	2,4	831,3	9,8	—	2,6	4,6	—	—	76,4	—	93,4	0,5	10,2	24,4	—	1,7	36,8	—	130,2	951,5
Б34-10 / Ат-V	101,1	—	—	—	—	101,1	20,6	48,7	3,0	—	342,0	—	302,4	—	716,7	5,9	5,9	0,8	7,7	8,5	2,4	—	2,4	834,6	9,8	—	18,2	4,6	—	—	76,4	—	109,0	0,5	20,4	24,4	—	1,7	48,0	—	156,0	990,6
Б34-11 / Ат-V	101,1	—	—	—	—	101,1	10,3	30,4	3,0	197,0	—	—	—	278,9	519,6	5,4	5,4	0,8	7,8	8,6	2,4	—	2,4	637,1	9,8	—	1,2	4,6	8,4	7,5	76,4	—	107,9	0,5	13,4	24,4	—	1,7	40,0	0,05	148,0	785,1
Б34-12 / Ат-V	67,4	130,5	—	—	—	197,9	10,3	30,4	3,0	—	342,0	—	302,4	—	688,1	5,9	5,9	1,4	7,7	9,1	2,4	—	2,4	903,4	9,8	—	2,4	4,6	8,4	7,5	76,4	—	109,1	0,5	15,8	24,4	—	1,7	42,4	0,05	151,6	1055,0
Б35-1 / Ат-V	137,2	—	—	—	—	137,2	21,4	67,4	3,0	143,8	—	—	—	280,9	516,5	5,4	5,4	0,8	8,2	9,0	2,4	—	2,4	670,5	9,8	—	2,6	4,6	—	—	76,4	—	93,4	0,5	10,2	24,4	—	1,7	36,8	—	130,2	800,7
Б35-2 / Ат-V	68,6	88,6	—	—	—	157,2	21,4	67,4	3,0	143,8	—	—	304,1	—	539,7	5,9	5,9	1,1	8,2	9,3	2,4	—	2,4	714,5	9,8	—	2,6	4,6	—	—	76,4	—	93,4	0,5	10,2	24,4	—	1,7	36,8	—	130,2	844,7
Б35-3 / Ат-V	68,6	132,9	—	—	—	201,5	21,4	67,4	3,0	143,8	—	—	336,0	—	571,6	5,9	5,9	1,1	8,2	9,3	2,4	—	2,4	790,7	9,8	—	2,6	4,6	—	—	76,4	—	93,4	0,5	10,2	24,4	—	1,7	36,8	—	130,2	920,9
Б35-4 / Ат-V	—	221,5	—	—	—	221,5	21,4	67,4	3,0	—	195,7	—	432,5	—	720,0	5,9	5,9	1,1	8,2	9,3	2,4	—	2,4	959,1	9,8	—	2,4	4,6	—	—	76,4	—	93,4	0,5	10,2	24,4	—	1,7	36,8	—	130,2	1089,3
Б35-5 / Ат-V	102,9	—	—	—	—	102,9	21,4	46,9	3,0	200,9	—	—	—	280,9	553,1	5,4	5,4	0,8	7,8	8,6	2,4	—	2,4	672,4	9,8	—	18,2	4,6	—	—	76,4	—	109,0	0,5	20,4	24,4	—	1,7	47,0	—	156,0	828,4
Б35-6 / Ат-V	—	132,9	—	—	—	132,9	21,4	50,1	3,0	—	344,4	—	304,1	—	723,0	5,9	5,9	0,8	7,8	8,6	2,4	—	2,4	872,8	9,8	—	18,2	4,6	—	—	76,4	—	109,0	0,5	20,4	24,4	—	1,7	47,0	—	156,0	1028,8

Москва Техниз Зверева

Выборка стали на один ригель, кг

Марка ригеля	Арматурные изделия: Сталь ГОСТ 3884-71* класса А-I; Сталь ГОСТ 5781-75 класса А-III В; Ф, мм: 22	25	28	32	36	Итого	Сталь ГОСТ 5781-75 Класса А-III; Ф, мм: 6	8	10	12	14	25	36	40	Итого	Класса А-I; Ф мм: 10	Итого	Сталь ГОСТ 6727-53* класса В-I; Ф, мм: 3	5	Итого	Сталь ГОСТ 380-71* класса С38/23; Профиль: Швеллер №10		Итого	Итого	Закладные детали: Сталь ГОСТ 380-71* Класса С38/23; Профиль: -60×8	-80×8	-100×8	-100×10	-150×8	-170×8	Швеллер №12		Итого	Сталь ГОСТ 5781-75 Класса А-III; Ф, мм: 6	12	14	16	20	Итого	Гайка	Итого	Всего
Б35-7 / Ат V	102,9	—	—	—	—	102,9	10,7	31,1	3,0	200,9	—	—	—	280,9	526,6	5,4	5,4	0,8	7,8	8,6	2,4	—	2,4	845,9	9,8	—	1,2	4,6	4,8	4,3	76,4	—	101,1	0,5	10,2	26,5	—	1,7	38,9	0,06	140,1	786,0
Б35-8 / Ат V	—	177,2	—	—	—	177,2	10,7	31,19	3,0	—	344,4	—	304,1	—	693,4	5,9	5,9	1,1	7,8	8,9	2,4	—	2,4	887,8	9,8	—	1,2	4,6	4,8	4,3	76,4	—	101,1	0,5	10,2	26,5	—	1,7	38,9	0,06	140,1	1027,9
Б36-1 / А III В	—	—	—	208,2	—	208,2	20,2	28,8	3,0	139,2	—	—	272,1	—	463,5	5,9	5,9	0,8	23,3	24,1	2,4	—	2,4	703,9	—	13,1	25,6	4,6	—	—	76,4	—	119,7	0,5	7,8	24,4	32,0	1,7	66,4	—	186,1	890,0
Б36-2 / А III В	—	—	106,2	138,8	—	245,0	20,2	28,8	3,0	139,2	—	—	300,8	—	492,0	5,9	5,9	1,1	23,3	24,4	2,4	—	2,4	769,7	—	13,1	25,6	4,6	—	—	76,4	—	119,7	0,5	7,8	24,4	32,0	1,7	66,4	—	186,1	955,8
Б36-3 / А III В	—	—	—	—	351,7	351,7	20,2	28,8	3,0	—	189,2	—	339,2	—	580,0	5,9	5,9	1,1	23,3	24,4	2,4	—	2,4	964,4	—	13,1	25,6	4,6	—	—	76,4	—	119,7	0,5	7,8	24,4	32,0	1,7	66,4	—	186,1	1150,5
Б36-4 / А III В	—	—	—	—	351,7	351,7	20,2	35,3	3,0	—	225,5	—	339,2	—	623,2	5,9	5,9	1,1	23,3	24,4	2,4	—	2,4	1007,6	—	13,1	25,6	4,6	—	—	76,4	—	119,7	0,5	7,8	24,4	32,0	1,7	66,4	—	186,1	1193,7
Б36-5 / А III В	—	—	159,3	—	—	159,3	20,2	11,7	3,0	—	335,1	—	272,1	—	642,1	5,9	5,9	0,8	22,9	23,7	2,4	—	2,4	833,4	—	13,1	33,4	4,6	—	—	76,4	—	127,5	0,5	10,8	24,4	32,0	1,7	69,4	—	196,9	1030,3
Б36-6 / А III В	—	—	—	208,2	—	208,2	10,1	11,7	3,0	—	335,1	—	300,1	—	660,0	5,9	5,9	0,8	15,4	16,2	2,4	—	2,4	892,7	—	13,1	25,6	4,6	8,4	7,5	76,4	—	135,6	0,5	11,0	24,4	35,2	1,7	72,8	—	208,9	1101,2
Б37-1 / А III В	—	—	54,5	213,9	—	268,5	20,2	29,3	3,0	140,8	—	—	—	278,9	472,2	5,4	5,4	1,1	23,3	24,4	2,4	—	2,4	772,9	—	13,1	25,6	4,6	—	—	76,4	—	119,7	0,5	7,8	24,4	32,0	1,7	66,4	—	186,1	959,0
Б37-2 / А III В	—	—	54,6	215,9	—	268,5	20,2	29,3	3,0	140,8	—	—	272,1	—	465,5	5,9	5,9	1,1	23,3	24,4	2,4	—	2,4	766,5	—	13,1	25,6	4,6	—	—	76,4	—	119,7	0,5	7,8	24,4	32,0	1,7	66,4	—	186,1	953,1
Б37-3 / А III В	—	—	109,2	213,9	—	323,1	20,2	29,3	3,0	140,8	—	—	303,2	—	496,5	5,9	5,9	1,4	23,3	24,7	2,4	—	2,4	852,6	—	13,1	25,6	4,6	—	—	76,4	—	119,7	0,5	7,8	24,4	32,0	1,7	66,4	—	186,1	1038,7
Б37-4 / А III В	—	—	—	—	451,5	451,5	20,2	29,3	3,0	—	191,5	—	341,6	—	585,6	5,9	5,9	1,4	23,3	24,7	2,4	—	2,4	1070,1	—	13,1	25,6	4,6	—	—	76,4	—	119,7	0,5	7,8	24,4	32,0	1,7	66,4	—	186,1	1256,2
Б37-5 / А III В	—	—	—	—	451,5	451,5	20,2	35,5	3,0	—	230,5	—	341,6	—	630,8	5,9	5,9	1,4	23,3	24,7	2,4	—	2,4	1115,3	—	13,1	25,6	4,6	—	—	76,4	—	119,7	0,5	7,8	24,4	32,0	1,7	66,4	—	186,1	1301,4
Б37-6 / А III В	—	130,5	—	—	—	130,5	20,2	12,0	3,0	197,0	—	—	—	278,9	511,1	5,4	5,4	0,8	22,9	23,7	2,4	—	2,4	673,1	—	13,1	25,6	4,6	—	—	76,4	—	119,7	0,5	7,8	24,4	32,0	1,7	69,4	—	196,9	870,0
Б37-7 / А III В	—	—	—	213,9	—	213,9	20,2	12,0	3,0	—	342,1	—	272,1	—	649,4	5,9	5,9	0,8	22,9	23,7	2,4	—	2,4	895,3	—	13,1	33,4	4,6	—	—	76,4	—	127,5	0,5	10,8	24,4	32,0	1,7	69,4	—	196,9	1092,2
Б37-8 / А III В	—	—	54,6	142,6	—	197,2	20,2	29,3	3,0	140,8	—	—	302,4	—	495,7	5,9	5,9	0,8	23,3	24,1	2,4	—	2,4	725,3	—	13,1	25,6	4,6	—	—	76,4	—	119,7	0,5	7,8	24,4	32,0	1,7	66,4	—	186,1	911,4
Б37-9 / А III В	—	—	109,2	142,6	—	251,8	20,2	29,3	3,0	140,8	—	—	334,4	—	527,7	5,9	5,9	1,1	23,3	24,4	2,4	—	2,4	812,2	—	13,1	25,6	4,6	—	—	76,4	—	119,7	0,5	7,8	24,4	32,0	1,7	66,4	—	186,1	998,3
Б37-10 / А III В	—	—	—	289,2	—	289,2	20,2	29,3	3,0	—	191,5	—	334,4	—	578,4	5,9	5,9	1,1	23,3	24,4	2,4	—	2,4	896,3	—	13,1	25,6	4,6	—	—	76,4	—	119,7	0,5	7,8	24,4	32,0	1,7	66,4	—	186,1	1082,4
Б37-11 / А III В	—	—	—	285,2	—	285,2	20,2	35,5	3,0	—	230,5	—	334,4	—	623,6	5,9	5,9	1,1	23,3	24,4	2,4	—	2,4	941,5	—	13,1	25,6	4,6	—	—	76,4	—	119,7	0,5	7,8	24,4	32,0	1,7	66,4	—	186,1	1127,6
Б37-12 / А III В	—	—	163,8	—	—	163,8	20,2	12,0	3,0	—	342,0	—	302,4	—	673,6	5,9	5,9	0,8	22,9	23,7	2,4	—	2,4	875,4	—	13,1	33,4	4,6	—	—	76,4	—	127,5	0,5	10,8	24,4	32,0	1,7	69,4	—	196,9	1072,3
Б37-13 / А III В	—	130,5	—	—	—	130,5	10,1	12,0	3,0	197,0	—	—	—	278,9	501,0	5,4	5,4	0,8	15,4	16,2	2,4	—	2,4	655,5	—	13,1	25,6	4,6	8,4	7,5	76,4	—	135,0	0,5	11,0	24,4	35,2	1,7	72,8	—	208,4	863,9

ТК 1976	Выборка стали на один ригель	1.420-6 Выпуск 8

ГИПРОМЗДАНИИ Москва

Ст. инженер — Ревякина; Ст. техник — Козлова; Техник — Зверева

Выборка стали на один ригель, кг

Марка ригеля	Арматурные изделия																								Закладные детали																		Всего
	Сталь ГОСТ 5781-75																	Сталь* ГОСТ 6727-53			Сталь* ГОСТ 380-71*			Итого	Сталь ГОСТ 380-71*								Сталь ГОСТ 5781-75						Гайка	Итого	
	Класса А-III в Класса А-IV						Класса А-III									Класса А-I		класса В-I			класса С38/23				Класса С38/23								Класса А-III								
	Ф, мм					Итого	Ф, мм								Итого	Ф, мм	Итого	Ф, мм		Итого	Профиль			Итого	Профиль							Итого	Ф, мм					Итого			
	22	25	28	32	36		6	8	10	12	14	25	36	40		10		3	5		Швеллер 5-10				50×8	80×8	100×8	110×10	130×8	170×8	160×12		6	12	14	16	20				
Б37-4 / А III в	—	—	—	285,2	—	285,2	10,1	12,0	3,0	—	342,0	—	302,4	—	669,5	5,9	5,9	1,1	15,4	16,5	2,4	—	2,4	979,5	—	13,1	25,6	4,6	8,4	7,5	76,4	—	135,6	0,5	11,0	24,4	35,2	1,7	72,8	—	208,4	1187,9
Б38-1 / А III в	—	—	55,5	145,2	—	200,7	21,4	29,5	3,0	143,8	—	—	—	288,9	478,6	5,4	5,4	0,8	23,3	24,1	2,4	—	2,4	711,2	—	13,1	25,6	4,6	—	—	76,4	—	119,7	0,5	7,8	24,4	32,0	1,7	66,4	—	186,1	897,3
Б38-2 / А III в	—	—	111,0	145,2	—	256,2	21,4	29,5	3,0	143,8	—	—	—	304,1	501,8	5,9	5,9	1,1	23,3	24,4	2,4	—	2,4	790,7	—	13,1	25,6	4,6	—	—	76,4	—	119,7	0,5	7,8	24,4	32,0	1,7	66,4	—	186,1	976,8
Б38-3 / А III в	—	—	—	290,4	—	290,4	21,1	29,5	3,0	143,8	—	—	—	336,0	533,7	5,9	5,9	1,1	23,3	24,4	2,4	—	2,4	856,8	—	13,1	25,6	4,6	—	—	76,4	—	119,7	0,5	7,8	24,4	32,0	1,7	66,4	—	186,1	1042,9
Б38-4 / А III в	—	—	—	—	367,6	367,6	21,4	29,5	3,0	—	195,7	—	—	432,9	682,1	5,9	5,9	1,1	23,3	24,4	2,4	—	2,4	1082,4	—	13,1	25,6	4,6	—	—	76,4	—	119,7	0,5	7,8	24,4	32,0	1,7	66,4	—	186,1	1268,5
Б38-5 / А III в	—	—	—	—	367,6	367,6	21,4	35,8	3,0	—	234,7	—	—	432,9	727,4	5,9	5,9	1,1	23,3	24,4	2,4	—	2,4	1127,7	—	13,1	25,6	4,6	—	—	76,4	—	119,7	0,5	7,8	24,4	32,0	1,7	66,4	—	186,1	1313,8
Б38-6 / А III в	102,9	—	—	—	—	102,9	21,4	12,2	3,0	201,9	—	—	—	280,9	519,4	5,4	5,4	0,8	22,9	23,7	2,4	—	2,4	653,8	—	13,1	33,4	4,6	—	—	76,4	—	127,5	0,5	10,8	24,4	32,0	1,7	69,4	—	196,9	850,7
Б38-7 / А III в	—	—	55,5	145,2	—	200,7	21,4	12,2	3,0	—	344,4	—	—	304,1	685,1	5,9	5,9	0,8	22,9	23,7	2,4	—	2,4	917,8	—	13,1	33,4	4,6	—	—	76,4	—	127,5	0,5	10,8	24,4	32,0	1,7	69,4	—	196,9	1114,7
Б38-8 / А III в	102,9	—	—	—	—	102,9	10,7	12,2	3,0	201,9	—	—	—	280,9	508,7	5,4	5,4	0,8	15,4	16,2	2,4	—	2,4	635,6	—	13,1	12,8	4,6	4,8	4,3	76,4	—	116,0	0,5	9,9	24,4	17,6	1,7	54,1	0,06	170,2	805,8
Б38-9 / А III в	—	—	111,0	145,2	—	256,2	10,7	12,2	3,0	—	374,4	—	—	304,1	674,6	5,9	5,9	0,8	15,4	16,2	2,4	—	2,4	955,1	—	13,1	12,8	4,6	4,8	4,3	76,4	—	116,0	0,5	9,9	24,4	17,6	1,7	54,1	0,06	170,2	1125,3
Б36-1 / А IV	—	—	159,3	—	—	159,3	20,2	28,8	3,0	139,2	—	—	272,1	—	463,1	5,9	5,9	0,8	23,3	24,4	2,4	—	2,4	655,0	—	13,1	25,6	4,6	—	—	76,4	—	119,7	0,5	7,8	24,4	32,0	1,7	66,4	—	186,1	841,1
Б36-2 / А IV	—	—	106,2	138,8	—	245,0	20,2	28,8	3,0	139,2	—	—	300,8	—	492,0	5,9	5,9	1,1	23,3	24,4	2,4	—	2,4	769,7	—	13,1	25,6	4,6	—	—	76,4	—	119,7	0,5	7,8	24,4	32,0	1,7	66,4	—	186,1	955,8
Б36-3 / А IV	—	—	—	277,6	—	277,6	20,2	28,8	3,0	—	189,2	—	339,2	—	580,0	5,9	5,9	1,1	23,3	24,4	2,4	—	2,4	890,3	—	13,1	25,6	4,6	—	—	76,4	—	119,7	0,5	7,8	24,4	32,0	1,7	66,4	—	186,1	1076,4
Б36-4 / А IV	—	—	—	277,6	—	277,6	20,2	35,3	3,0	—	225,9	—	339,2	—	623,2	5,9	5,9	1,1	23,3	24,4	2,4	—	2,4	933,5	—	13,1	25,6	4,6	—	—	76,4	—	119,7	0,5	7,8	24,4	32,0	1,7	66,4	—	186,1	1119,6
Б36-5 / А IV	—	84,6	65,6	—	—	150,2	20,2	11,7	3,0	—	335,1	—	272,1	—	642,1	5,9	5,9	1,1	22,9	24,0	2,4	—	2,4	824,6	—	13,1	33,4	4,6	—	—	76,4		127,5	0,5	10,8	24,4	32,0	1,7	69,4	—	196,9	1021,5
Б36-6 / А IV	—	—	—	208,2	—	208,2	10,1	11,7	3,0	—	335,1	—	300,1	—	660,0	5,9	5,9	0,8	15,4	16,2	2,4	—	2,4	892,7	—	13,1	25,6	4,6	8,4	7,5	76,4	—	135,6	0,5	11,0	24,4	35,2	1,7	72,8	—	208,5	1101,2
Б37-1 / А IV	—	—	109,2	142,6	—	251,8	20,2	29,3	3,0	140,8	—	—	—	278,9	472,2	5,4	5,4	1,1	23,3	24,4	2,4	—	2,4	756,2	—	13,1	25,6	4,6	—	—	76,4	—	119,7	0,5	7,8	24,4	32,0	1,7	66,4	—	186,1	942,3
Б37-2 / А IV	—	—	218,4	—	—	218,4	20,2	29,3	3,0	140,8	—	—	—	278,9	465,9	5,9	5,9	0,8	23,3	24,1	2,4	—	2,4	716,4	—	13,1	25,6	4,6	—	—	76,4	—	119,7	0,5	7,8	24,4	32,0	1,7	66,4	—	186,1	902,6
Б37-3 / А IV	—	—	—	285,2	—	285,2	20,2	29,3	3,0	140,8	—	—	303,2	—	496,5	5,9	5,9	1,1	23,3	24,4	2,4	—	2,4	814,4	—	13,1	25,6	4,6	—	—	76,4	—	119,7	0,5	7,8	24,4	32,0	1,7	66,4	—	186,1	1000,5
Б37-4 / А IV	—	—	—	427,8	—	427,8	20,2	29,3	3,0	—	191,9	—	341,6	—	585,6	5,9	5,9	1,7	25,0	25,0	2,4	—	2,4	1046,7	—	13,1	25,6	4,6	—	—	76,4	—	119,7	0,5	7,8	24,4	32,0	1,7	66,4	—	186,1	1232,8
Б37-5 / А IV	—	—	—	427,8	—	427,8	20,2	35,5	3,0	—	230,5	—	341,6	—	630,8	5,9	5,9	1,7	23,3	25,0	2,4	—	2,4	1091,1	—	13,1	25,6	4,6	—	—	76,4	—	119,7	0,5	7,8	24,4	32,0	1,7	66,4	—	186,1	1277,2

Москва

ТК 1976	Выборка стали на один ригель	1.420-6 Выпуск 8
		Лист 200

Выборка стали на один ригель, кг

Марка ригеля	Арматурные изделия																						Закладные детали													Всего
	Сталь ГОСТ 5781-75																	Сталь* ГОСТ 6727-53 класса В-I			Сталь* ГОСТ 380-71 класса С38/23			Итого	Сталь ГОСТ 380-71*								Сталь ГОСТ 5781-75						Гайка	Итого	
	Класса А-IV Класса А-V							Класса А-III									Класса А-I							Класса С38/23								Класса А-III								
	ф, мм							ф, мм									ф, мм		ф, мм					Профиль								ф, мм								
	22	25	28	32	36	Итого	6	8	10	12	14	25	36	40	Итого	10	Итого	3	6	Итого	Шайба δ=10		Итого		60×8	80×8	100×8	125×8	140×8	160×8	160×12		Итого	6	12	14	16	20	Итого			
Б37-6 / А IV	—	130,5	—	—	—	130,5	20,2	12,0	3,0	197,0	—	—	—	278,9	511,1	5,4	5,4	0,8	22,9	23,7	2,4	—	2,4	673,1	—	13,1	33,4	4,6	—	—	76,4	—	127,5	0,5	10,8	24,4	32,0	1,7	69,4	—	196,9	870,0
Б37-7 / А IV	—	—	54,6	142,6	—	197,6	20,2	12,0	3,0	—	342,1	—	272,1	—	649,4	5,9	5,9	0,8	22,9	23,7	2,4	—	2,4	899,0	—	13,1	33,4	4,6	—	—	76,4	—	127,5	0,5	10,8	24,4	32,0	1,7	69,4	—	196,9	1075,9
Б37-8 / А IV	—	43,5	109,2	—	—	152,7	20,2	29,3	3,0	140,8	—	—	302,4	—	495,7	5,9	5,9	0,8	23,3	24,1	2,4	—	2,4	680,8	—	13,1	25,6	4,6	—	—	76,4	—	119,7	0,5	7,8	24,4	32,0	1,7	66,4	—	186,1	866,9
Б37-9 / А IV	—		54,6	142,6		197,2	20,2	29,3	3,0	140,8			334,4		527,7	5,9	5,9	0,8	23,3	24,1	2,4		2,4	757,7	—	13,1	25,6	4,6	—	—	76,4	—	119,7	0,5	7,8	24,4	32,0	1,7	66,4	—	186,1	943,4
Б37-10 / А IV	—	—	—	285,2	—	285,2	20,2	29,3	3,0	—	191,5	—	334,4	—	578,4	5,9	5,9	1,1	23,3	24,4	2,4	—	2,4	896,3	—	13,1	25,6	4,6	—	—	76,4	—	119,7	0,5	7,8	24,4	32,0	1,7	66,4	—	186,1	1082,4
Б37-11 / А IV	—	—	—	285,2	—	285,2	20,2	35,5	3,0	—	230,5	—	334,4	—	623,6	5,9	5,9	1,1	23,3	24,4	2,4	—	2,4	941,5	—	13,1	25,6	4,6	—	—	76,4	—	119,7	0,5	7,8	24,4	32,0	1,7	66,4	—	186,1	1127,6
Б37-12 / А IV	67,4	87,0	—	—	—	154,4	20,2	12,0	3,0	—	342,0	—	302,4	—	679,6	5,9	5,9	1,1	22,9	24,0	2,4	—	2,4	866,3	—	13,1	33,4	4,6	—	—	76,4	—	127,5	0,5	10,8	24,4	32,0	1,7	69,4	—	196,9	1063,2
Б37-13 / А IV	—	130,5	—	—	—	130,5	10,1	12,0	3,0	197,0	—	—	—	278,9	501,0	5,4	5,4	0,8	15,4	16,2	2,4	—	2,4	655,5	—	13,1	25,6	4,6	8,4	7,5	76,4	—	135,6	0,5	11,0	24,4	35,2	1,7	72,8	—	208,4	863,9
Б37-14 / А IV	—	—	109,2	142,6	—	251,8	10,1	12,0	3,0	—	342,0	—	302,4	—	669,5	5,9	5,9	1,1	15,4	16,5	2,4	—	2,4	946,1	—	13,1	25,6	4,6	8,4	7,5	76,4	—	135,6	0,5	11,0	24,4	35,2	1,7	72,8	—	208,4	1154,5
Б38-1 / А IV	—	—	111,0	72,6	—	183,6	21,4	29,5	3,0	143,8	—	—	—	280,9	478,6	5,4	5,4	0,8	23,2	24,1	2,4	—	2,4	694,1	—	13,1	25,6	4,6	—	—	76,4	—	119,7	0,5	7,8	24,4	32,0	1,7	66,4	—	186,1	880,2
Б38-2 / А IV	—	—	111,0	72,6	—	183,6	21,4	29,5	3,0	143,8	—	—	—	304,1	501,8	5,9	5,9	0,8	23,3	24,1	2,4	—	2,4	717,8	—	13,1	25,6	4,6	—	—	76,4	—	119,7	0,5	7,8	24,4	32,0	1,7	66,4	—	186,1	903,9
Б38-3 / А IV	—	—	111,0	145,2	—	256,2	21,1	29,5	3,0	143,8	—	—	—	336,0	533,7	5,9	5,9	1,1	23,3	24,4	2,4	—	2,4	822,6	—	13,1	25,6	4,6	—	—	76,4	—	119,7	0,5	7,8	24,4	32,0	1,7	66,4	—	186,1	1008,7
Б38-4 / А IV	—	—	—	290,4	—	290,4	21,4	29,5	3,0	—	195,7	—	—	432,9	682,1	5,9	5,9	1,1	23,3	24,4	2,4	—	2,4	1005,2	—	13,1	25,6	4,6	—	—	76,4	—	119,7	0,5	7,8	24,4	32,0	1,7	66,4	—	186,1	1191,3
Б38-5 / А IV	—	—	—	290,4	—	290,4	21,4	35,8	3,0	—	234,7	—	—	432,9	727,4	5,9	5,9	1,1	23,3	24,4	2,4	—	2,4	1050,9	—	13,1	25,6	4,6	—	—	76,4	—	119,7	0,5	7,8	24,4	32,0	1,7	66,4	—	186,1	1236,6
Б38-6 / А IV	102,9	—	—	—	—	102,9	21,4	12,2	3,0	201,9	—	—	—	280,9	519,4	5,4	5,4	0,8	22,9	23,7	2,4	—	2,4	653,8	—	13,1	33,4	4,6	—	—	76,4	—	127,5	0,5	10,8	24,4	32,0	1,7	69,4	—	196,9	850,7
Б38-7 / А IV	—	—	111,0	72,6	—	183,6	21,4	12,2	3,0	—	344,4	—	—	304,1	685,1	5,9	5,9	0,8	22,9	23,7	2,4	—	2,4	900,7	—	13,1	33,4	4,6	—	—	76,4	—	127,5	0,5	10,8	24,4	32,0	1,7	69,4	—	196,9	1097,6
Б38-8 / А IV	102,9	—	—	—	—	102,9	10,7	12,2	3,0	201,9	—	—	—	280,9	508,7	5,4	5,4	0,8	15,4	16,2	2,4	—	2,4	635,6	—	13,1	12,8	4,6	4,8	4,3	76,4	—	116,0	0,5	9,9	24,4	17,6	1,7	54,1	0,06	170,2	805,8
Б38-9 / А IV	—	—	166,5	72,6	—	239,1	10,7	12,2	3,0	—	344,4	—	—	304,1	674,4	5,9	5,9	0,8	15,4	16,2	2,4	—	2,4	938,0	—	13,1	12,8	4,6	4,8	4,3	76,4	—	116,0	0,5	9,9	24,4	17,6	1,7	54,1	0,06	170,2	1108,2
Б36-1 / А V	131,2	—	—	—	—	131,2	20,2	28,8	3,0	139,2	—	—	272,1	—	463,3	5,9	5,9	1,1	23,3	24,4	2,4	—	2,4	627,2	—	13,1	25,6	4,6	—	—	76,4	—	119,7	0,5	7,8	24,4	32,0	1,7	66,4	—	186,1	813,3
Б36-2 / А V	32,8	126,9	—	—	—	159,7	20,2	28,8	3,0	139,2	—	—	300,8	—	492,0	5,9	5,9	1,1	23,3	24,4	2,4	—	2,4	684,4	—	13,1	25,6	4,6	—	—	76,4	—	119,7	0,5	7,8	24,4	32,0	1,7	66,4	—	186,1	870,5
Б36-3 / А V	65,6	126,9	—	—	—	192,5	20,2	28,8	3,0	—	189,2	—	339,2	—	580,0	5,9	5,9	1,4	23,3	24,7	2,4	—	2,4	805,5	—	13,1	25,6	4,6	—	—	76,4	—	119,7	0,5	7,8	24,4	32,0	1,7	66,4	—	186,1	991,6

Главный инженер проекта Шепелев
Гл. инженер Якушин
Ст. инженер Козлова
Ст. техник Зверева
Техник

ЦНИПРОМЗДАНИЙ Москва

ТК 1976

Выборка стали на один ригель

1.420-6 Выпуск 8

Лист 201

Выборка стали на один ригель, кг

| Марка ригеля | Арматурные изделия | | | | | | | | | | | | | | | | | | | | | | | Закладные детали | | | | | | | | | | | | | | | | | | |

Выборка стали на один ригель, кг

Марка ригеля	Арматурные изделия																							Закладные детали														Всего
	Сталь ГОСТ 5781-75 класса А-V; Сталь ГОСТ 10884-71* класса Ат-V						Сталь ГОСТ 5781-75 класса А-III									Класса А-I		Сталь ГОСТ 6127-53* класса В-I			Сталь ГОСТ 380-71* класса С38/23			Итого	Сталь ГОСТ 380-71* класса С38/23									Сталь ГОСТ 5781-75 класса А-III						Гвозди	Итого	
	Ф, мм						Ф, мм									Ф, мм		Ф, мм			Профиль				Профиль									Ф, мм								
	22	25	28	32	36	Итого	6	8	10	12	14	25	36	40	Итого	10	Итого	3	5	Итого	Швеллер 8=10		Итого		60×8	80×8	100×8	100×10	140×8	170×6	180×12		Итого	6	12	14	16	20	Итого			
Б38-5 / АV	—	221,5	—	—	—	221,5	21,4	35,8	3,0	—	234,7	—	—	432,5	727,4	5,9	5,9	1,4	23,3	24,7	2,4	—	2,4	981,9	—	13,1	25,6	4,6	—	—	76,4	—	119,7	0,5	7,8	24,4	32,0	1,7	66,4	—	186,1	1168,0
Б38-6 / АV	102,9	—	—	—	—	102,9	21,4	12,2	3,0	201,9	—	—	—	280,9	519,4	5,4	5,4	0,8	22,9	23,7	2,4	—	2,4	653,8	—	13,1	33,4	4,6	—	—	76,4	—	127,9	0,5	10,8	24,4	32,0	1,7	69,4	—	196,9	850,7
Б38-7 / АV	—	132,9	—	—	—	132,9	21,4	12,2	3,0	—	344,4	—	—	304,1	685,1	5,9	5,9	0,8	22,9	23,7	2,4	—	2,4	850,0	—	13,1	33,4	4,6	—	—	76,4	—	127,5	0,5	10,8	24,4	32,0	1,7	69,4	—	196,9	1046,9
Б38-8 / АV	102,9	—	—	—	—	102,9	10,7	12,2	3,0	201,9	—	—	—	280,9	508,7	5,4	5,4	0,8	15,4	16,2	2,4	—	2,4	635,6	—	13,1	12,8	4,6	4,8	4,3	76,4	—	116,0	0,5	9,9	24,4	17,6	1,7	54,1	0,06	170,2	805,8
Б38-9 / АV	—	177,2	—	—	—	177,2	10,7	12,2	3,0	—	344,4	—	—	304,1	674,4	5,9	5,9	0,8	15,4	16,2	2,4	—	2,4	876,1	—	13,1	12,8	4,6	4,8	4,3	76,4	—	116,0	0,5	9,9	24,4	17,6	1,7	54,1	0,06	170,2	1046,3
Б36-1 / АтV	131,2	—	—	—	—	131,2	20,2	28,8	3,0	139,2	—	—	272,1	—	463,3	5,9	5,9	1,1	23,3	24,4	2,4	—	2,4	627,2	—	13,1	25,6	4,6	—	—	76,4	—	119,7	0,5	7,8	24,4	32,0	1,7	66,4	—	186,1	813,3
Б36-2 / АтV	32,8	126,9	—	—	—	159,7	20,2	28,8	3,0	139,2	—	—	300,8	—	492,0	5,9	5,9	1,1	23,3	24,4	2,4	—	2,4	684,4	—	13,1	25,6	4,6	—	—	76,4	—	119,7	0,5	7,8	24,4	32,0	1,7	66,4	—	186,1	870,5
Б36-3 / АтV	65,6	126,9	—	—	—	192,5	20,2	28,8	3,0	—	189,2	—	339,2	—	580,0	5,9	5,9	1,4	23,3	24,7	2,4	—	2,4	805,5	—	13,1	25,6	4,6	—	—	76,4	—	119,7	0,5	7,8	24,4	32,0	1,7	66,4	—	186,1	991,6
Б36-5 / АтV	32,8	84,6	—	—	—	117,4	20,2	11,7	3,0	—	335,1	—	272,1	—	642,1	5,9	5,9	0,8	22,9	23,7	2,4	—	2,4	791,5	—	13,1	33,4	4,6	—	—	76,4	—	127,5	0,5	10,8	24,4	32,0	1,7	69,4	—	196,9	988,4
Б36-6 / АтV	65,6	84,6	—	—	—	150,2	10,1	11,7	3,0	—	335,1	—	300,1	—	660,0	5,9	5,9	0,8	15,4	16,2	2,4	—	2,4	834,7	—	13,1	25,6	4,6	8,4	7,5	76,4	—	135,6	0,5	11,0	24,4	35,2	1,7	72,8	—	208,5	1043,2
Б37-1 / АтV	—	174,0	—	—	—	174,0	20,2	29,3	3,0	140,8	—	—	—	278,9	472,2	5,4	5,4	1,1	23,3	24,4	2,4	—	2,4	678,4	—	13,1	25,6	4,6	—	—	76,4	—	119,7	0,5	7,8	24,4	32,0	1,7	66,4	—	186,1	864,5
Б37-2 / АтV	—	174,0	—	—	—	174,0	20,2	29,3	3,0	140,8	—	—	272,1	—	465,5	5,9	5,9	1,1	23,3	24,4	2,4	—	2,4	672,2	—	13,1	25,6	4,6	—	—	76,4	—	119,7	0,5	7,8	24,4	32,0	1,7	66,4	—	186,1	858,3
Б37-3 / АтV	—	217,5	—	—	—	217,5	20,2	29,3	3,0	140,8	—	—	303,2	—	494,5	5,9	5,9	1,4	23,3	24,7	2,4	—	2,4	747,0	—	13,1	25,6	4,6	—	—	76,4	—	119,7	0,5	7,8	24,4	32,0	1,7	66,4	—	186,1	933,1
Б37-4 / АтV	—	261,0	—	—	—	261,0	20,2	29,3	3,0	—	191,5	—	341,6	—	585,6	5,9	5,9	1,7	23,3	25,0	2,4	—	2,4	879,9	—	13,1	25,6	4,6	—	—	76,4	—	119,7	0,5	7,8	24,4	32,0	1,7	66,4	—	186,1	1066,0
Б37-6 / АтV	101,1	—	—	—	—	101,1	20,2	12,0	3,0	197,0	—	—	—	278,9	511,1	5,4	5,4	0,8	22,9	23,7	2,4	—	2,4	643,6	—	13,1	33,4	4,6	—	—	76,4	—	127,5	0,5	10,8	24,4	32,0	1,7	69,4	—	196,9	840,5
Б37-7 / АтV	67,4	87,0	—	—	—	154,4	20,2	12,0	3,0	—	342,1	—	272,1	—	649,4	5,9	5,9	1,1	22,9	24,0	2,4	—	2,4	836,1	—	13,1	33,4	4,6	—	—	76,4	—	127,5	0,5	10,8	24,4	32,0	1,7	69,4	—	196,9	1033,0
Б37-8 / АтV	134,8	—	—	—	—	134,8	20,2	29,3	3,0	140,8	—	—	302,4	—	495,7	5,9	5,9	1,1	23,3	24,4	2,4	—	2,4	663,2	—	13,1	25,6	4,6	—	—	76,4	—	119,7	0,5	7,8	24,4	32,0	1,7	66,4	—	186,1	849,3
Б37-9 / АтV	33,7	130,5	—	—	—	164,2	20,2	29,3	3,0	140,8	—	—	334,4	—	527,7	5,9	5,9	1,1	23,3	24,4	2,4	—	2,4	724,6	—	13,1	25,6	4,6	—	—	76,4	—	119,7	0,5	7,8	24,4	32,0	1,7	66,4	—	186,1	910,7
Б37-10 / АтV	67,4	130,5	—	—	—	197,9	20,2	29,3	3,0	—	191,5		334,4	—	578,4	5,9	5,9	1,4	23,3	24,7	2,4	—	2,4	809,3	—	13,1	25,6	4,6	—	—	76,4	—	119,7	0,5	7,8	24,4	32,0	1,7	66,4	—	186,1	995,4
Б37-12 / АтV	101,1	—	—	—	—	101,1	20,2	12,0	3,0	—	342,0	—	302,4	—	679,6	5,9	5,9	0,8	22,9	23,7	2,4	—	2,4	812,7	—	13,1	33,4	4,6	—	—	76,4	—	127,5	0,5	10,8	24,4	32,0	1,7	69,4	—	196,9	1009,6
Б37-13 / АтV	101,1	—	—	—	—	101,1	10,1	12,0	3,0	197,0	—	—	—	278,9	501,0	5,4	5,4	0,8	15,4	16,2	2,4	—	2,4	826,1	—	13,1	25,6	4,6	8,4	7,5	76,4	—	135,6	0,5	11,0	24,4	35,2	1,7	72,8	—	208,4	834,5

ЦНИИПРОМЗДАНИЙ
Москва

Гл. инженер проекта — Сергакина
Ст. инженер — Козлова
Ст. техник — Зверева
Техник — Жарк

ТК 1976	Выборка стали на один ригель	1.420-6 Выпуск 8
		Лист 203

Выборка стали на один ригель, кг

Марка ригеля	Арматурные изделия																							Закладные детали															Всего
	Сталь ГОСТ 10884-71* класса АV; Сталь ГОСТ 5781-75 классов АIIIв, АIV						Сталь ГОСТ 5781-75 класса АIII									класса АI		Сталь ГОСТ 6727-53* класса ВI			Сталь ГОСТ 380-71* класса С38/23		Итого	Сталь ГОСТ 380-71* класса С38/23									Сталь ГОСТ 5781-75 класса АIII						Бонка	Итого	
	Ф, мм						Ф, мм									Ф, мм		Ф, мм			Профиль			Профиль									Ф, мм								
	22	25	28	32	36	Итого	6	8	10	12	14	25	36	40	Итого	10	Итого	3	5	Итого	Швеллер 8-10		Итого	60×6	80×8	100×8	100×10	130×8	170×8	160×12		Итого	6	12	14	16	20	Итого			
Б37-14 / АтV	67,4	130,5	—	—	—	197,9	10,1	12,0	3,0	—	342,0	—	302,4	—	669,5	5,9	5,9	1,4	15,4	16,8	2,4	—	2,4	89,25	—	13,1	25,6	4,6	8,4	7,5	76,4	—	135,6	0,5	11,0	24,4	35,2	1,7	72,8	—	208,4	1100,9
Б38-1 / АтV	137,2	—	—	—	—	137,2	21,4	29,5	3,0	143,8	—	—	—	280,9	478,6	5,4	5,4	1,1	23,3	24,4	2,4	—	2,4	648,0	—	13,1	25,6	4,6	—	—	76,4	—	119,7	0,5	7,8	24,4	32,0	1,7	66,4	—	186,1	834,1
Б38-2 / АтV	68,6	88,6	—	—	—	157,2	21,4	29,5	3,0	143,9	—	—	—	394,1	591,8	5,9	5,9	1,1	23,3	24,4	2,4	—	2,4	691,7	—	13,1	25,6	4,6	—	—	76,4	—	119,7	0,5	7,8	24,4	32,0	1,7	66,4	—	186,1	877,8
Б38-3 / АтV	68,6	132,9	—	—	—	201,5	21,1	29,5	3,0	143,8	—	—	—	336,0	533,7	5,9	5,9	1,1	23,3	24,4	2,4	—	2,4	767,9	—	13,1	25,6	4,6	—	—	76,4	—	119,7	0,5	7,8	24,4	32,0	1,7	66,4	—	186,1	954,0
Б38-4 / АтV	—	—	221,5	—	—	221,5	21,4	29,5	3,0	—	195,7	—	—	432,5	682,1	5,9	5,9	1,4	23,3	24,7	2,4	—	2,4	936,6	—	13,1	25,6	4,6	—	—	76,4	—	119,7	0,5	7,8	24,4	32,0	1,7	66,4	—	186,1	1122,7
Б38-6 / АтV	102,9	—	—	—	—	102,9	21,4	12,2	3,0	201,9	—	—	—	280,9	519,4	5,4	5,4	0,8	22,9	23,7	2,4	—	2,4	653,8	—	13,1	33,4	4,6	—	—	76,4	—	127,5	0,5	10,8	24,4	32,0	1,7	69,4	—	196,9	850,7
Б38-7 / АтV	—	132,9	—	—	—	132,9	21,4	12,2	3,0	—	344,4	—	—	304,1	685,1	5,9	5,9	0,8	22,9	23,7	2,4	—	2,4	850,0	—	13,1	33,4	4,6	—	—	76,4	—	127,5	0,5	10,8	24,4	32,0	1,7	69,4	—	196,9	1046,9
Б38-8 / АтV	102,9	—	—	—	—	102,9	10,7	12,2	3,0	201,9	—	—	—	280,9	508,7	5,4	5,4	0,8	15,4	16,2	2,4	—	2,4	635,6	—	13,1	12,8	4,6	4,8	4,3	76,4	—	116,0	0,5	9,9	24,4	17,6	1,7	54,1	0,06	170,2	805,8
Б38-9 / АтV	—	177,2	—	—	—	177,2	10,7	12,2	3,0	—	344,4	—	—	304,1	674,4	5,9	5,9	0,8	15,4	16,2	2,4	—	2,4	876,1	—	13,1	12,8	4,6	4,8	4,3	76,4	—	116,0	0,5	9,9	24,4	17,6	1,7	54,1	0,06	170,2	1046,3
Б30-2лев / АIIIв	—	—	105,2	138,8	—	244,0	18,4	29,0	3,0	139,1	—	—	300,8	—	490,3	5,9	5,9	1,1	21,9	23,0	2,4	—	2,4	766,6	—	13,1	20,8	4,6	—	—	76,4	—	114,9	0,5	7,8	24,4	26,6	1,7	61,0	—	175,9	942,5
Б30-2пр / АIIIв	—	—	105,2	138,8	—	244,0	18,4	29,0	3,0	139,1	—	—	300,8	—	490,3	5,9	5,9	1,1	21,9	23,0	2,4	—	2,4	766,6	—	13,1	20,8	4,6	—	—	76,4	—	114,9	0,5	7,8	24,4	26,6	1,7	61,0	—	175,9	942,5
Б30-4лев / АIIIв	—	—	—	—	351,6	351,6	18,4	35,3	3,0	—	225,4	—	339,2	—	621,3	5,9	5,9	1,1	21,9	23,0	2,4	—	2,4	1004,2	—	13,1	20,8	4,6	—	—	76,4	—	114,9	0,5	7,8	24,4	26,6	1,7	61,0	—	175,9	1180,1
Б30-4пр / АIIIв	—	—	—	—	351,6	351,6	18,4	35,8	3,0	—	225,4	—	339,2	—	621,3	5,9	5,9	1,1	21,9	23,0	2,4	—	2,4	1004,2	—	13,1	20,8	4,6	—	—	76,4	—	114,9	0,5	7,8	24,4	26,6	1,7	61,0	—	175,9	1180,1
Б31-1лев / АIIIв	—	—	54,6	213,9	—	268,5	18,4	29,3	3,0	140,8	—	—	—	278,9	470,4	5,4	5,4	1,1	21,9	23,0	2,4	—	2,4	769,7	—	13,1	20,8	4,6	—	—	76,4	—	114,9	0,5	7,8	24,4	26,6	1,7	61,0	—	175,9	945,6
Б31-1пр / АIIIв	—	—	54,6	213,9	—	268,5	18,4	29,3	3,0	140,8	—	—	—	278,9	470,4	5,4	5,4	1,1	21,9	23,0	2,4	—	2,4	769,7	—	13,1	20,8	4,6	—	—	76,4	—	114,9	0,5	7,8	24,4	26,6	1,7	61,0	—	175,9	945,6
Б31-3лев / АIIIв	—	—	109,2	213,9	—	323,1	18,4	29,3	3,0	140,8	—	—	303,2	—	494,7	5,9	5,9	1,4	21,9	23,3	2,4	—	2,4	849,4	—	13,1	20,8	4,6	—	—	76,4	—	114,9	0,5	7,8	24,4	26,6	1,7	61,0	—	175,9	1025,3
Б31-3пр / АIIIв	—	—	109,2	213,9	—	323,1	18,4	29,3	3,0	140,8	—	—	303,2	—	494,7	5,9	5,9	1,4	21,9	23,3	2,4	—	2,4	849,4	—	13,1	20,8	4,6	—	—	76,4	—	114,9	0,5	7,8	24,4	26,6	1,7	61,0	—	175,9	1025,3
Б31-5лев / АIIIв	—	—	—	—	457,5	457,5	18,4	35,5	3,0	—	230,5	—	341,6	—	629,0	5,9	5,9	1,4	21,9	23,3	2,4	—	2,4	1112,0	—	13,1	20,8	4,6	—	—	76,4	—	114,9	0,5	7,8	24,4	26,6	1,7	61,0	—	175,9	1287,9
Б31-5пр / АIIIв	—	—	—	—	457,5	457,5	18,4	35,5	3,0	—	230,5	—	341,6	—	629,0	5,9	5,9	1,4	21,9	23,3	2,4	—	2,4	1112,0	—	13,1	20,8	4,6	—	—	76,4	—	114,9	0,5	7,8	24,4	26,6	1,7	61,0	—	175,9	1287,9
Б30-2лев / АIV	—	—	105,2	138,8	—	244,0	18,4	29,0	3,0	139,1	—	—	300,8	—	490,3	5,9	5,9	1,1	21,9	23,0	2,4	—	2,4	766,6	—	13,1	20,8	4,6	—	—	76,4	—	114,9	0,5	7,8	24,4	26,6	1,7	61,0	—	175,9	942,5
Б30-2пр / АIV	—	—	105,2	138,8	—	244,0	18,4	29,0	3,0	139,1	—	—	300,8	—	490,3	5,9	5,9	1,1	21,9	23,0	2,4	—	2,4	766,6	—	13,1	20,8	4,6	—	—	76,4	—	114,9	0,5	7,8	24,4	26,6	1,7	61,0	—	175,9	942,5

Москва | Инж. отд. | Инженер | Зверево

ТК 1976	Выборка стали на один ригель	1.420-6 Выпуск 8
		Лист 204

Выборка стали на один ригель, кг

Марка ригеля	Арматурные изделия																						Закладные детали														Всего
	Сталь ГОСТ 5781-75 классов А-IV, А-IV						Сталь ГОСТ 5781-75										Сталь ГОСТ 8727-71 класса В-1			Сталь ГОСТ 380-71 класса ВСт3/23			Итого	Сталь ГОСТ 380-71*									Сталь ГОСТ 5781-75						Сойка	Итого	
	Сталь ГОСТ 10884-71* класса Ат-V						класса А-III									класса А-I								Класса С38/23									класса А-III								
	Ф, мм						Ф, мм									Ф, мм		Ф, мм			Профиль			Профиль									Ф, мм								
	22	25	28	32	36	Итого	6	8	10	12	14	25	36	40	Итого	10	Итого	3	5	Итого	Швеллер 8-10		Итого		60×8	80×8	100×8	100×10	100×12	125×8	150×12		Итого	6	12	14	16	20	Итого			
Б30-4лев / АIV	—	—	—	277,6	—	277,6	18,4	35,3	3,0	—	225,4	—	339,2	—	621,3	5,9	5,9	1,1	21,9	23,0	2,4	—	2,4	930,2	—	13,1	20,8	4,6	—	—	76,4	—	114,9	0,5	7,8	24,4	26,6	1,7	61,0	—	175,9	1106,1
Б30-4пр / АIV	—	—	—	277,6	—	277,6	18,4	35,3	3,0	—	225,4	—	339,2	—	621,3	5,9	5,9	1,1	21,9	23,0	2,4	—	2,4	930,2	—	13,1	20,8	4,6	—	—	76,4	—	114,9	0,5	7,8	24,4	26,6	1,7	61,0	—	175,9	1106,1
Б31-1лев / АIV	—	—	109,2	142,6	—	251,8	18,4	29,3	3,0	140,8	—	—	—	278,9	470,4	5,4	5,4	1,1	21,9	23,0	2,4	—	2,4	753,0	—	13,1	20,8	4,6	—	—	76,4	—	114,9	0,5	7,8	24,4	26,6	1,7	61,0	—	175,9	928,9
Б31-1пр / АIV	—	—	109,2	142,6	—	251,8	18,4	29,3	3,0	140,8	—	—	—	278,9	470,4	5,4	5,4	1,1	21,9	23,0	2,4	—	2,4	753,0	—	13,1	20,8	4,6	—	—	76,4	—	114,9	0,5	7,8	24,4	26,6	1,7	61,0	—	175,9	928,9
Б31-3лев / АIV	—	—	—	285,2	—	285,2	18,4	29,3	3,0	140,8	—	—	303,2	—	494,7	5,9	5,9	1,1	21,9	23,0	2,4	—	2,4	811,2	—	13,1	20,8	4,6	—	—	76,4	—	114,9	0,5	7,8	24,4	26,6	1,7	61,0	—	175,9	987,1
Б31-3пр / АIV	—	—	—	285,2	—	285,2	18,4	29,3	3,0	140,8	—	—	303,2	—	494,7	5,9	5,9	1,1	21,9	23,0	2,4	—	2,4	811,2	—	13,1	20,8	4,6	—	—	76,4	—	114,9	0,5	7,8	24,4	26,6	1,7	61,0	—	175,9	987,1
Б31-5лев / АIV	—	—	—	427,8	—	427,8	18,4	35,5	3,0	—	230,5	—	341,6	—	629,0	5,9	5,9	1,7	21,9	23,6	2,4	—	2,4	1088,6	—	13,1	20,8	4,6	—	—	76,4	—	114,9	0,5	7,8	24,4	26,6	1,7	61,0	—	175,9	1264,5
Б31-5пр / АIV	—	—	—	427,8	—	427,8	18,4	35,5	3,0	—	230,5	—	341,6	—	629,0	5,9	5,9	1,7	21,9	23,6	2,4	—	2,4	1088,6	—	13,1	20,8	4,6	—	—	76,4	—	114,9	0,5	7,8	24,4	26,6	1,7	61,0	—	175,9	1264,5
Б30-2лев / АV	32,8	126,5	—	—	—	159,3	18,4	29,0	3,0	139,1	—	—	300,8	—	490,3	5,9	5,9	1,1	21,9	23,0	2,4	—	2,4	680,9	—	13,1	20,8	4,6	—	—	76,4	—	114,9	0,5	7,8	24,4	26,6	1,7	61,0	—	175,9	856,8
Б30-2пр / АV	32,8	126,5	—	—	—	159,3	18,4	29,0	3,0	139,1	—	—	300,8	—	490,3	5,9	5,9	1,1	21,9	23,0	2,4	—	2,4	680,9	—	13,1	20,8	4,6	—	—	76,4	—	114,9	0,5	7,8	24,4	26,6	1,7	61,0	—	175,9	856,8
Б30-4лев / АV	65,5	126,9	—	—	—	192,5	18,4	35,3	3,0	—	225,4	—	339,2	—	621,3	5,9	5,9	1,4	21,9	23,3	2,4	—	2,4	845,4	—	13,1	20,8	4,6	—	—	76,4	—	114,9	0,5	7,8	24,4	26,6	1,7	61,0	—	175,9	1021,3
Б30-4пр / АV	65,5	126,9	—	—	—	192,5	18,4	35,3	3,0	—	225,4	—	339,2	—	621,3	5,9	5,9	1,4	21,9	23,3	2,4	—	2,4	845,4	—	13,1	20,8	4,6	—	—	76,4	—	114,9	0,5	7,8	24,4	26,6	1,7	61,0	—	175,9	1021,3
Б31-1лев / АV	—	174,0	—	—	—	174,0	18,4	29,3	3,0	140,8	—	—	—	278,9	470,4	5,4	5,4	1,1	21,9	23,0	2,4	—	2,4	675,2	—	13,1	20,8	4,6	—	—	76,4	—	114,9	0,5	7,8	24,4	26,6	1,7	61,0	—	175,9	851,1
Б31-1пр. / АV	—	174,0	—	—	—	174,0	18,4	29,3	3,0	140,8	—	—	—	278,9	470,4	5,4	5,4	1,1	21,9	23,0	2,4	—	2,4	675,2	—	13,1	20,8	4,6	—	—	76,4	—	114,9	0,5	7,8	24,4	26,6	1,7	61,0	—	175,9	851,1
Б31-3лев / АV	—	217,5	—	—	—	217,5	18,4	29,3	3,0	140,8	—	—	303,2	—	494,7	5,9	5,9	1,4	21,9	23,3	2,4	—	2,4	743,8	—	13,1	20,8	4,6	—	—	76,4	—	114,9	0,5	7,8	24,4	26,6	1,7	61,0	—	175,9	919,7
Б31-3пр / АV	—	217,5	—	—	—	217,5	18,4	29,3	3,0	140,8	—	—	303,2	—	494,7	5,9	5,9	1,4	21,9	23,3	2,4	—	2,4	743,8	—	13,1	20,8	4,6	—	—	76,4	—	114,9	0,5	7,8	24,4	26,6	1,7	61,0	—	175,9	919,7
Б31-5лев / АV	—	261,0	—	—	—	261,0	18,4	35,5	3,0	—	230,5	—	341,6	—	629,0	5,9	5,9	1,7	21,9	23,6	2,4	—	2,4	921,8	—	13,1	20,8	4,6	—	—	76,4	—	114,9	0,5	7,8	24,4	26,6	1,7	61,0	—	175,9	1097,7
Б31-5пр / АV	—	261,0	—	—	—	261,0	18,4	35,5	3,0	—	230,5	—	341,6	—	629,0	5,9	5,9	1,7	21,9	23,6	2,4	—	2,4	921,8	—	13,1	20,8	4,6	—	—	76,4	—	114,9	0,5	7,8	24,4	26,6	1,7	61,0	—	175,9	1097,7
Б30-2лев / АтV	32,8	126,5	—	—	—	159,3	18,4	29,0	3,0	139,1	—	—	300,8	—	490,3	5,9	5,9	1,1	21,9	23,0	2,4	—	2,4	680,9	—	13,1	20,8	4,6	—	—	76,4	—	114,9	0,5	7,8	24,4	26,6	1,7	61,0	—	175,9	856,8
Б30-2пр / АтV	32,8	126,5	—	—	—	159,3	18,4	29,0	3,0	139,1	—	—	300,8	—	490,3	5,9	5,9	1,1	21,9	23,0	2,4	—	2,4	680,9	—	13,1	20,8	4,6	—	—	76,4	—	114,9	0,5	7,8	24,4	26,6	1,7	61,0	—	175,9	856,8
Б30-4лев / АтV	65,5	126,9	—	—	—	192,5	18,4	35,3	3,0	—	225,4	—	339,2	—	621,3	5,9	5,9	1,4	21,9	23,3	2,4	—	2,4	845,4	—	13,1	20,8	4,6	—	—	76,4	—	114,9	0,5	7,8	24,4	26,6	1,7	61,0	—	175,9	1021,3

ЦНИИПРОМЗДАНИЙ Госстроя СССР

Зав. отдела — Звягинцев
Гл. инженер проекта — Козлов
Ст. инженер — [illegible]
Ст. техник — [illegible]
Техник — Зверева

ТК 1976	Выборка стали на один ригель	1.420-6 Выпуск 8
		Лист 205

Выборка стали на один ригель, кг

Марка ригеля	Арматурные изделия																							Закладные детали															Всего
	Сталь ГОСТ 10884-71* класса Ат-V; Сталь ГОСТ 5781-75 классов АIII в, А-IV						Сталь ГОСТ 5781-75 класса А-III									класса А-I		Сталь ГОСТ 6727-53* класса В-I			Сталь ГОСТ 380-71* класса С38/23			Итого	Сталь ГОСТ 380-71* класса С38/23									Сталь ГОСТ 5781-75 класса А-III						Гайки	Итого	
	Ф, мм						Ф, мм									Ф, мм		Ф, мм			Профиль				Профиль									Ф, мм								
	22	25	28	32	36	Итого	6	8	10	12	14	25	36	40	Итого	10	Итого	3	5	Итого	Швеллер 8=10		Итого		60×8	80×8	100×8	100×10	130×8	170×8	150×10		Итого	6	12	14	16	20	Итого			
Б30-4пр / АтV	65,6	126,9	—	—	—	192,5	18,4	35,3	3,0	—	225,4	—	339,2	—	621,3	5,9	5,9	1,4	21,9	23,3	2,4	—	2,4	845,4	—	13,1	20,8	4,6	—	—	76,4	—	114,9	0,5	7,8	24,4	26,6	1,7	61,0	—	175,9	1021,3
Б31-1лев. / АтV	—	174,0	—	—	—	174,0	18,4	29,3	3,0	140,8	—	—	—	278,9	470,4	5,4	5,4	1,1	21,9	23,0	2,4	—	2,4	675,2	—	13,1	20,8	4,6	—	—	76,4	—	114,9	0,5	7,8	24,4	26,6	1,7	61,0	—	175,9	851,1
Б31-1пр. / АтV	—	174,0	—	—	—	174,0	18,4	29,3	3,0	140,8	—	—	—	278,9	470,4	5,4	5,4	1,1	21,9	23,0	2,4	—	2,4	675,2	—	13,1	20,8	4,6	—	—	76,4	—	114,9	0,5	7,8	24,4	26,6	1,7	61,0	—	175,9	851,1
Б31-3лев. / АтV	—	217,5	—	—	—	217,5	18,4	29,3	3,0	140,8	—	—	303,2	—	494,7	5,9	5,9	1,4	21,9	23,3	2,4	—	2,4	743,8	—	13,1	20,8	4,6	—	—	76,4	—	114,9	0,5	7,8	24,4	26,6	1,7	61,0	—	175,9	919,7
Б31-3пр. / АтV	—	217,5	—	—	—	217,5	18,4	29,3	3,0	140,8	—	—	303,2	—	494,7	5,9	5,9	1,4	21,9	23,3	2,4	—	2,4	743,8	—	13,1	20,8	4,6	—	—	76,4	—	114,9	0,5	7,8	24,4	26,6	1,7	61,0	—	175,9	919,7
Б31-5лев. / АтV	—	261,0	—	—	—	261,0	18,4	35,5	3,0	—	230,5	—	341,6	—	629,0	5,9	5,9	1,7	21,9	23,6	2,4	—	2,4	921,8	—	13,1	20,8	4,6	—	—	76,4	—	114,9	0,5	7,8	24,4	26,6	1,7	61,0	—	175,9	1097,7
Б31-5пр. / АтV	—	261,0	—	—	—	261,0	18,4	35,5	3,0	—	230,5	—	341,6	—	629,0	5,9	5,9	1,7	21,9	23,6	2,4	—	2,4	921,8	—	13,1	20,8	4,6	—	—	76,4	—	114,9	0,5	7,8	24,4	26,6	1,7	61,0	—	175,9	1097,7
Б36-2лев / АIIIв	106,2	138,8	—	—	—	245,0	17,5	28,8	3,0	139,2	—	—	300,8	—	489,3	5,9	5,9	1,1	21,3	22,4	2,4	—	2,4	765,0	—	13,1	20,8	4,6	—	—	76,4	—	114,9	0,5	7,8	24,4	26,6	1,7	61,0	—	175,9	940,7
Б36-2пр. / АIIIв	106,2	138,8	—	—	—	245,0	17,5	28,8	3,0	139,2	—	—	300,8	—	489,3	5,9	5,9	1,1	21,3	22,4	2,4	—	2,4	765,0	—	13,1	20,8	4,6	—	—	76,4	—	114,9	0,5	7,8	24,4	26,6	1,7	61,0	—	175,9	940,7
Б36-4лев / АIIIв	—	—	—	—	351,7	351,7	17,5	35,3	3,0	—	225,5	—	339,2	—	620,5	5,9	5,9	1,1	21,3	22,4	2,4	—	2,4	1002,9	—	13,1	20,8	4,6	—	—	76,4	—	114,9	0,5	7,8	24,4	26,6	1,7	61,0	—	175,9	1178,8
Б36-4пр / АIIIв	—	—	—	—	351,7	351,7	17,5	35,3	3,0	—	225,5	—	339,2	—	620,5	5,9	5,9	1,1	21,3	22,4	2,4	—	2,4	1002,9	—	13,1	20,8	4,6	—	—	76,4	—	114,9	0,5	7,8	24,4	26,6	1,7	61,0	—	175,9	1178,8
Б37-1лев / АIIIв	—	—	54,6	213,9	—	268,5	17,5	29,3	3,0	140,8	—	—	—	278,9	469,5	5,4	5,4	1,1	21,3	22,4	2,4	—	2,4	768,2	—	13,1	20,8	4,6	—	—	76,4	—	114,9	0,5	7,8	24,4	26,6	1,7	61,0	—	175,9	944,1
Б37-1пр / АIIIв	—	—	54,6	213,9	—	268,5	17,5	29,3	3,0	140,8	—	—	—	278,9	469,5	5,4	5,4	1,1	21,3	22,4	2,4	—	2,4	768,2	—	13,1	20,8	4,6	—	—	76,4	—	114,9	0,5	7,8	24,4	26,6	1,7	61,0	—	175,9	944,1
Б37-3лев / АIIIв	—	—	109,2	213,9	—	323,1	17,5	29,3	3,0	140,8	—	—	303,2	—	493,8	5,9	5,9	1,4	21,3	22,7	2,4	—	2,4	847,9	—	13,1	20,8	4,6	—	—	76,4	—	114,9	0,5	7,8	24,4	26,6	1,7	61,0	—	175,9	1023,8
Б37-3пр / АIIIв	—	—	109,2	213,9	—	323,1	17,5	29,3	3,0	140,8	—	—	303,2	—	493,8	5,9	5,9	1,4	21,3	22,7	2,4	—	2,4	847,9	—	13,1	20,8	4,6	—	—	76,4	—	114,9	0,5	7,8	24,4	26,6	1,7	61,0	—	175,9	1023,8
Б37-5лев / АIIIв	—	—	—	—	451,5	451,5	18,2	35,5	3,0	—	230,5	—	341,6	—	628,8	5,9	5,9	1,4	20,6	22,0	2,4	—	2,4	1110,6	—	13,1	20,8	4,6	—	—	76,4	—	114,9	0,5	7,8	24,4	26,6	1,7	61,0	—	175,9	1286,5
Б37-5пр / АIIIв	—	—	—	—	451,5	451,5	18,2	35,5	3,0	—	230,5	—	341,6	—	628,8	5,9	5,9	1,4	20,6	22,0	2,4	—	2,4	1110,6	—	13,1	20,8	4,6	—	—	76,4	—	114,9	0,5	7,8	24,4	26,6	1,7	61,0	—	175,9	1286,5
Б36-2лев / АIV	106,2	138,8	—	—	—	245,0	17,5	28,8	3,0	139,2	—	—	300,8	—	489,3	5,9	5,9	1,1	21,3	22,4	2,4	—	2,4	679,7	—	13,1	20,8	4,6	—	—	76,4	—	114,9	0,5	7,8	24,4	26,6	1,7	61,0	—	175,9	940,7
Б36-2пр / АIV	106,2	138,8	—	—	—	245,0	17,5	28,8	3,0	139,2	—	—	300,8	—	489,3	5,9	5,9	1,1	21,3	22,4	2,4	—	2,4	679,7	—	13,1	20,8	4,6	—	—	76,4	—	114,9	0,5	7,8	24,4	26,6	1,7	61,0	—	175,9	940,7
Б36-4лев / АIV	277,2	—	—	—	—	277,2	17,5	35,3	3,0	—	225,5	—	339,2	—	620,5	5,9	5,9	1,1	21,3	22,4	2,4	—	2,4	928,7	—	13,1	20,8	4,6	—	—	76,4	—	114,9	0,5	7,8	24,4	26,6	1,7	61,0	—	175,9	1104,6
Б36-4пр / АIV	277,2	—	—	—	—	277,2	17,5	35,3	3,0	—	225,5	—	339,2	—	620,5	5,9	5,9	1,1	21,3	22,4	2,4	—	2,4	928,7	—	13,1	20,8	4,6	—	—	76,4	—	114,9	0,5	7,8	24,4	26,6	1,7	61,0	—	175,9	1104,6

Зверева

Техник

Москва

ТК 1976	Выборка стали на один ригель	1.420-6 Выпуск 8
		Лист 206

Выборка стали на один ригель, кг

Марка ригеля	Арматурные изделия																							Закладные детали																	Всего
	Сталь ГОСТ 5781-75 классов AIV AV; Сталь ГОСТ 10884-71* класса AтV						Сталь ГОСТ 5781-75 класса A-III									класса A-I		Сталь ГОСТ 6727-53* класса B-I			Сталь ГОСТ 380-71* класса С38/23			Итого	Сталь ГОСТ 380-71* класса С38/23								Сталь ГОСТ 5781-75 класса A-III						Гойка	Итого	
	Ф, мм						Ф, мм									Ф, мм		Ф, мм			Профиль				Профиль								Ф, мм								
	22	25	28	32	36	Итого	6	8	10	12	14	25	36	40	Итого	10	Итого	3	5	Итого	Швеллер 6÷10		Итого		60×8	80×8	100×8	100×10	190×8	170×8	160×12		Итого	6	12	14	16	20	Итого			
Б37-1лев / AIV	—	—	109,2	142,6	—	251,8	17,5	29,3	3,0	140,8	—	—	—	278,9	469,5	5,4	5,4	1,1	21,3	22,4	2,4	—	2,4	751,5	—	13,1	20,8	4,6	—	—	76,4	—	114,9	0,5	7,8	24,4	26,6	1,7	61,0	—	175,9	927,4
Б37-1пр / AIV	—	—	109,2	142,6	—	251,8	17,5	29,3	3,0	140,8	—	—	—	278,9	469,5	5,4	5,4	1,1	21,3	22,4	2,4	—	2,4	751,5	—	13,1	20,8	4,6	—	—	76,4	—	114,9	0,5	7,8	24,4	26,6	1,7	61,0	—	175,9	927,4
Б37-3лев / AIV	—	—	—	285,2	—	285,2	17,5	29,3	3,0	140,8	—	—	303,2	—	493,8	5,9	5,9	1,1	21,3	22,4	2,4	—	2,4	809,7	—	13,1	20,8	4,6	—	—	76,4	—	114,9	0,5	7,8	24,4	26,6	1,7	61,0	—	175,9	985,6
Б37-3пр / AIV	—	—	—	285,2	—	285,2	17,5	29,3	3,0	140,8	—	—	303,2	—	493,8	5,9	5,9	1,1	21,3	22,4	2,4	—	2,4	809,7	—	13,1	20,8	4,6	—	—	76,4	—	114,9	0,5	7,8	24,4	26,6	1,7	61,0	—	175,9	985,6
Б37-5лев / AIV	—	—	—	—	427,8	427,8	18,2	35,5	3,0	—	230,5	—	341,6	—	628,8	5,9	5,9	1,4	20,6	22,0	2,4	—	2,4	1086,4	—	13,1	20,8	4,6	—	—	76,4	—	114,9	0,5	7,8	24,4	26,6	1,7	61,0	—	175,9	1262,3
Б37-5пр / AIV	—	—	—	—	427,8	427,8	18,2	35,5	3,0	—	230,5	—	341,6	—	628,8	5,9	5,9	1,4	20,6	22,0	2,4	—	2,4	1086,4	—	13,1	20,8	4,6	—	—	76,4	—	114,9	0,5	7,8	24,4	26,6	1,7	61,0	—	175,9	1262,3
Б36-2лев / AV	—	—	32,8	126,9	—	159,7	17,5	28,8	3,0	139,2	—	—	300,8	—	489,3	5,9	5,9	1,1	21,3	22,4	2,4	—	2,4	679,7	—	13,1	20,8	4,6	—	—	76,4	—	114,9	0,5	7,8	24,4	26,6	1,7	61,0	—	175,9	855,3
Б36-2пр / AV	—	—	32,8	126,9	—	159,7	17,5	28,8	3,0	139,2	—	—	300,8	—	489,3	5,9	5,9	1,1	21,3	22,4	2,4	—	2,4	679,7	—	13,1	20,8	4,6	—	—	76,4	—	114,9	0,5	7,8	24,4	26,6	1,7	61,0	—	175,9	855,3
Б36-4лев / AV	—	—	65,6	126,9	—	192,5	17,5	35,3	3,0	—	225,5	—	339,2	—	620,5	5,9	5,9	1,4	21,3	22,7	2,4	—	2,4	844,0	—	13,1	20,8	4,6	—	—	76,4	—	114,9	0,5	7,8	24,4	26,6	1,7	61,0	—	175,9	1019,9
Б35-4пр / AV	—	—	65,6	126,9	—	192,5	17,5	35,3	3,0	—	225,5	—	339,2	—	620,5	5,9	5,9	1,4	21,3	22,7	2,4	—	2,4	844,0	—	13,1	20,8	4,6	—	—	76,4	—	114,9	0,5	7,8	24,4	26,6	1,7	61,0	—	175,9	1019,9
Б37-1лев / AV	—	—	—	—	174,0	174,0	17,5	29,3	3,0	140,8	—	—	—	278,9	469,5	5,4	5,4	1,1	21,3	22,4	2,4	—	2,4	673,7	—	13,1	20,8	4,6	—	—	76,4	—	114,9	0,5	7,8	24,4	26,6	1,7	61,0	—	175,9	849,6
Б37-1пр / AV	—	—	—	—	174,0	174,0	17,5	29,3	3,0	140,8	—	—	—	278,9	469,5	5,4	5,4	1,1	21,3	22,4	2,4	—	2,4	673,7	—	13,1	20,8	4,6	—	—	76,4	—	114,9	0,5	7,8	24,4	26,6	1,7	61,0	—	175,9	849,6
Б37-3лев / AV	—	217,5	—	—	—	217,5	17,5	29,3	3,0	140,8	—	—	303,2	—	493,8	5,9	5,9	1,4	21,3	22,7	2,4	—	2,4	742,3	—	13,1	20,8	4,6	—	—	76,4	—	114,9	0,5	7,8	24,4	26,6	1,7	61,0	—	175,9	918,2
Б37-3пр / AV	—	217,5	—	—	—	217,5	17,5	29,3	3,0	140,8	—	—	303,2	—	493,8	5,9	5,9	1,4	21,3	22,7	2,4	—	2,4	742,3		13,1	20,8	4,6	—	—	76,4	—	114,9	0,5	7,8	24,4	26,6	1,7	61,0	—	175,9	918,2
Б37-5лев / AV	—	261,0	—	—	—	261,0	18,2	35,5	3,0	—	230,5	—	341,6	—	628,8	5,9	5,9	1,4	20,6	22,0	2,4	—	2,4	920,4	—	13,1	20,8	4,6	—	—	76,4	—	114,9	0,5	7,8	24,4	26,6	1,7	61,0	—	175,9	1096,3
Б37-5пр / AV	—	261,0	—	—	—	261,0	18,2	35,5	3,0	—	230,5	—	341,6	—	628,8	5,9	5,9	1,4	20,6	22,0	2,4	—	2,4	920,4	—	13,1	20,8	4,6	—	—	76,4	—	114,9	0,5	7,8	24,4	26,6	1,7	61,0	—	175,9	1096,3
Б36-2лев / AтV	—	—	32,8	126,9	—	159,7	17,5	28,8	3,0	139,2	—	—	300,8	—	489,3	5,9	5,9	1,1	21,3	22,4	2,4	—	2,4	679,7	—	13,1	20,8	4,6	—	—	76,4	—	114,9	0,5	7,8	24,4	26,6	1,7	61,0	—	175,9	855,3
Б36-2пр / AтV	—	—	32,8	126,9	—	159,7	17,5	28,8	3,0	139,2	—	—	300,8	—	489,3	5,9	5,9	1,1	21,3	22,4	2,4	—	2,4	679,7	—	13,1	20,8	4,6	—	—	76,4	—	114,9	0,5	7,8	24,4	26,6	1,7	61,0	—	175,9	855,3
Б36-4лев / AтV	—	—	65,6	126,9	—	192,5	17,5	35,3	3,0	—	225,5	—	339,2	—	620,5	5,9	5,9	1,4	21,3	22,7	2,4	—	2,4	844,0	—	13,1	20,8	4,6	—	—	76,4	—	114,9	0,5	7,8	24,4	26,6	1,7	61,0	—	175,9	1019,9
Б36-4пр / AтV	—	—	65,6	126,9	—	192,5	17,5	35,3	3,0	—	225,5	—	339,2	—	620,5	5,9	5,9	1,4	21,3	22,7	2,4	—	2,4	844,0	—	13,1	20,8	4,6	—	—	76,4	—	114,9	0,5	7,8	24,4	26,6	1,7	61,0	—	175,9	1019,9
Б37-1лев / AтV	—	—	—	—	174,0	174,0	17,5	29,3	3,0	140,8	—	—	—	278,9	469,5	5,4	5,4	1,1	21,3	22,4	2,4	—	2,4	673,7	—	13,1	20,8	4,6	—	—	76,4	—	114,9	0,5	7,8	24,4	26,6	1,7	61,0	—	175,9	849,6

Инж. группы
Ст. инженер — Ревякина
Ст. техник — Казлова
Техник — Зверева

ЦНИИПРОМЗДАНИЙ
Москва

ТК 1976

Выборка стали на один ригель.

1.420-6 Выпуск 8

Лист 207

Выборка стали на один ригель, кг

Марка ригеля	Арматурные изделия																						Закладные детали															Всего
	Сталь ГОСТ 10884-71* класса Ат-V						Сталь ГОСТ 5781-75											Сталь ГОСТ 6727-53* класса ВI			Сталь ГОСТ 380-71* класса С38/23			Итого	Сталь ГОСТ 380-71*									Сталь ГОСТ 5781-75						Прибор	Итого	
	Сталь ГОСТ 5781-75 классов А-IIIв, А-IV						класса А-III									класса А-I								класса С38/23									класса А-III								
	Ф, мм						Ф, мм									Ф, мм		Ф, мм			Профиль			Профиль									Ф, мм								
	22	25	28	32	36	Итого	6	8	10	12	14	25	36	40	Итого	10	Итого	3	5	Итого	Швеллер 5-10		Итого		50×8	80×8	100×8	100×10	140×8	70×8	100×12		Итого	6	12	14	16	20	Итого			
Б37-1пр / АтV	—	—	—	—	174,0	174,0	17,5	29,3	3,0	140,8	—	—	—	278,9	469,5	5,4	5,4	1,1	21,3	22,4	2,4	—	2,4	673,7	—	13,1	20,8	4,6	—	—	76,4	—	114,9	0,5	7,8	24,4	26,6	1,7	61,0	—	175,9	849,6
Б37-3лев / АтV	—	217,5	—	—	—	217,5	17,5	29,3	3,0	140,8	—	—	303,2	—	493,8	5,9	5,9	1,4	21,3	22,7	2,4	—	2,4	742,3	—	13,1	20,8	4,6	—	—	76,4	—	114,9	0,5	7,8	24,4	26,6	1,7	61,0	—	175,9	918,2
Б37-3пр / АтV	—	217,5	—	—	—	217,5	17,5	29,3	3,0	140,8	—	—	303,2	—	493,8	5,9	5,9	1,4	21,3	22,7	2,4	—	2,4	742,3	—	13,1	20,8	4,6	—	—	76,4	—	114,9	0,5	7,8	24,4	26,6	1,7	61,0	—	175,9	918,2
Б37-5лев / АтV	—	261,0	—	—	—	261,0	18,2	35,5	3,0	—	230,5	—	341,6	—	628,8	5,9	5,9	1,4	20,6	22,0	2,4	—	2,4	920,4	—	13,1	20,8	4,6	—	—	76,4	—	114,9	0,5	7,8	24,4	26,6	1,7	61,0	—	175,9	1096,3
Б37-5пр / АтV	—	261,0	—	—	—	261,0	18,2	35,5	3,0	—	230,5	—	341,6	—	628,8	5,9	5,9	1,4	20,6	22,0	2,4	—	2,4	920,4	—	13,1	20,8	4,6	—	—	75,4	—	114,9	0,5	7,8	24,4	26,6	1,7	61,0	—	175,9	1096,3
Б33-2лев / АIIIв	—	—	106,2	138,8	—	245,0	17,9	60,7	3,0	139,2	—	—	300,8	—	521,6	5,9	5,9	1,1	8,2	9,3	2,4	—	2,4	784,2	9,8	—	1,3	4,6	—	—	76,4	—	92,1	0,5	9,0	24,4	—	1,7	35,6	—	127,7	911,9
Б33-2пр / АIIIв	—	—	106,2	138,8	—	245,0	17,9	60,7	3,0	139,2	—	—	300,8	—	521,6	5,9	5,9	1,1	8,2	9,3	2,4	—	2,4	784,2	9,8	—	1,3	4,6	—	—	75,4	—	92,1	0,5	9,0	24,4	—	1,7	35,6	—	127,7	911,9
Б33-3лев / АIIIв	—	—	—	—	351,6	351,6	17,9	60,7	3,0	—	189,2	—	339,2	—	610,0	5,9	5,9	1,1	8,2	9,3	2,4	—	2,4	979,2	9,8	—	1,3	4,6	—	—	76,4	—	92,1	0,5	9,0	24,4	—	1,7	35,6	—	127,7	1106,9
Б33-3пр / АIIIв	—	—	—	—	351,6	351,6	17,9	60,7	3,0	—	189,2	—	339,2	—	610,0	5,9	5,9	1,1	8,2	9,3	2,4	—	2,4	979,2	9,8	—	1,3	4,6	—	—	76,4	—	92,1	0,5	9,0	24,4	—	1,7	35,6	—	127,7	1106,9
Б34-1лев / АIIIв	—	—	54,6	213,9	—	268,5	17,9	61,1	3,0	140,8	—	—	—	278,9	501,7	5,4	5,4	1,1	8,2	9,3	2,4	—	2,4	787,3	9,8	—	1,3	4,6	—	—	76,4	—	92,1	0,5	9,0	24,4	—	1,7	35,6	—	127,7	915,5
Б34-1пр / АIIIв	—	—	54,6	213,9	—	268,5	17,9	61,1	3,0	140,8	—	—	—	278,9	501,7	5,4	5,4	1,1	8,2	9,3	2,4	—	2,4	787,3	9,8	—	1,3	4,6	—	—	76,4	—	92,1	0,5	9,0	24,4	—	1,7	35,6	—	127,7	915,5
Б34-3лев / АIIIв	—	—	109,2	213,9	—	323,1	17,9	61,1	3,0	140,8	—	—	303,2	—	526,0	5,9	5,9	1,4	8,2	9,6	2,4	—	2,4	867,0	9,8	—	1,3	4,6	—	—	76,4	—	92,1	0,5	9,0	24,4	—	1,7	35,6	—	127,7	994,7
Б34-3пр / АIIIв	—	—	109,2	213,9	—	323,1	17,9	61,1	3,0	140,8	—	—	303,2	—	526,0	5,9	5,9	1,4	8,2	9,6	2,4	—	2,4	867,0	9,8	—	1,3	4,6	—	—	76,4	—	92,1	0,5	9,0	24,4	—	1,7	35,6	—	127,7	994,7
Б34-4лев / АIIIв	—	261,0	—	—	—	261,0	17,9	63,6	3,0	—	191,5	—	341,6	—	615,1	5,9	5,9	1,4	8,2	9,6	2,4	—	2,4	1084,5	9,8	—	1,3	4,6	—	—	76,4	—	92,1	0,5	9,0	24,4	—	1,7	35,6	—	127,7	1212,2
Б34-4пр / АIIIв	—	261,0	—	—	—	261,0	17,9	63,6	3,0	—	191,5	—	341,6	—	615,1	5,9	5,9	1,4	8,2	9,6	2,4	—	2,4	1084,5	9,8	—	1,3	4,6	—	—	76,4	—	92,1	0,5	9,0	24,4	—	1,7	35,6	—	127,7	1212,2
Б33-2лев / АIV	—	—	106,2	138,8	—	245,0	17,9	60,7	3,0	139,2	—	—	300,8	—	521,6	5,9	5,9	1,1	8,2	9,3	2,4	—	2,4	784,2	9,8	—	1,3	4,6	—	—	76,4	—	92,1	0,5	9,0	24,4	—	1,7	35,6	—	127,7	911,9
Б33-2пр / АIV	—	—	106,2	138,8	—	245,0	17,9	60,7	3,0	139,2	—	—	300,8	—	521,6	5,9	5,9	1,1	8,2	9,3	2,4	—	2,4	784,2	9,8	—	1,3	4,6	—	—	76,4	—	92,1	0,5	9,0	24,4	—	1,7	35,6	—	127,7	911,9
Б33-3лев / АIV	—	—	—	—	277,6	277,6	17,9	60,7	3,0	—	189,2	—	339,2	—	610,0	5,9	5,9	1,1	8,2	9,3	2,4	—	2,4	905,2	9,8	—	1,3	4,6	—	—	76,4	—	92,1	0,5	9,0	24,4	—	1,7	35,6	—	127,7	1032,9
Б33-3пр / АIV	—	—	—	—	277,6	277,6	17,9	60,7	3,0	—	189,2	—	339,2	—	610,0	5,9	5,9	1,1	8,2	9,3	2,4	—	2,4	905,2	9,8	—	1,3	4,6	—	—	76,4	—	92,1	0,5	9,0	24,4	—	1,7	35,6	—	127,7	1032,9
Б34-1лев / АIV	—	—	109,2	142,6	—	251,8	17,9	61,1	3,0	140,8	—	—	—	278,9	501,7	5,4	5,4	1,1	8,2	9,3	2,4	—	2,4	770,6	9,8	—	1,3	4,6	—	—	76,4	—	92,1	0,5	9,0	24,4	—	1,7	35,6	—	127,7	898,3
Б34-1пр / АIV	—	—	109,2	142,6	—	251,8	17,9	61,1	3,0	140,8	—	—	—	278,9	501,7	5,4	5,4	1,1	8,2	9,3	2,4	—	2,4	770,6	9,8	—	1,3	4,6	—	—	76,4	—	92,1	0,5	9,0	24,4	—	1,7	35,6	—	127,7	898,3

Москва Трчник Зверев

ТК 1976	Выборка стали на один ригель	1.420-6 Выпуск 8
		Лист 208

Выборка стали на один ригель, кг

Марка ригеля	Арматурные изделия: Сталь ГОСТ 5781-75 классов А-I, А-II; Сталь ГОСТ 10884-71* класса Ат-V					Итого	Сталь ГОСТ 5781-75 класса А-III								Итого	Класса А-I	Итого	Сталь ГОСТ 6127-53* класса В-I		Итого	Сталь ГОСТ 380-71* класса С38/23		Итого	Итого	Закладные детали: Сталь ГОСТ 380-71* класса С38/23							Итого	Сталь ГОСТ 5781-75 класса А-III					Итого	Гайка	Итого	Всего
	Ф, мм						Ф, мм									Ф, мм		Ф, мм			Профиль: Полоса δ=10				Профиль								Ф, мм								
	22	25	28	32	36		6	8	10	12	14	25	36	40		10		3	5						150×8	80×8	100×8	100×10	150×8	170×8	160×10		6	12	14	16	20				
Б34-3лев / А V	—	—	—	285,2	—	285,2	17,9	61,1	3,0	140,8	—	—	303,2	—	526,0	5,9	5,9	1,1	8,2	9,3	2,4	—	2,4	828,8	9,8		1,3	4,6			76,4	—	92,1	0,5	9,0	24,4		1,7	35,6	—	127,7	956,5
Б34-3пр / А V	—	—	—	285,2	—	285,2	17,9	61,1	3,0	140,8	—	—	303,2	—	526,0	5,9	5,9	1,1	8,2	9,3	2,4	—	2,4	828,8	9,8	—	1,3	4,6	—	—	76,4	—	92,1	0,5	9,0	24,4	—	1,7	35,6	—	127,7	956,5
Б34-4лев / А V	—	—	—	427,8	—	427,8	17,9	63,6	3,0	—	191,5	—	341,6	—	615,1	5,9	5,9	1,7	8,2	9,9	2,4	—	2,4	1061,1	9,8	—	1,3	4,6	—	—	76,4	—	92,1	0,5	9,0	24,4	—	1,7	35,6	—	127,7	1188,8
Б34-4пр / А V	—	—	—	427,8	—	427,8	17,9	63,6	3,0	—	191,5	—	341,6	—	615,1	5,9	5,9	1,7	8,2	9,9	2,4	—	2,4	1061,1	9,8	—	1,3	4,6	—	—	76,4	—	92,1	0,5	9,0	24,4	—	1,7	35,6	—	127,7	1188,8
Б33-2лев / А V	32,8	126,9	—	—	—	159,7	17,9	60,7	3,0	139,2	—	—	300,8	—	521,6	5,9	5,9	1,1	8,2	9,3	2,4	—	2,4	698,9	9,8	—	1,3	4,6	—	—	76,4	—	92,1	0,5	9,0	24,4	—	1,7	35,6	—	127,7	826,6
Б33-2пр / А V	32,8	126,9	—	—	—	159,7	17,9	60,7	3,0	139,2	—	—	300,8	—	521,6	5,9	5,9	1,1	8,2	9,3	2,4	—	2,4	698,9	9,8	—	1,3	4,6	—	—	76,4	—	92,1	0,5	9,0	24,4	—	1,7	35,6	—	127,7	826,6
Б33-3лев / А V	65,6	126,9	—	—	—	159,7	17,9	60,7	3,0	—	189,2	—	339,2	—	610,0	5,9	5,9	1,4	8,2	9,6	2,4	—	2,4	819,4	9,8	—	1,3	4,6	—	—	76,4	—	92,1	0,5	9,0	24,4	—	1,7	35,6	—	127,7	947,1
Б33-3пр / А V	65,6	126,9	—	—	—	159,7	17,9	60,7	3,0	—	189,2	—	339,2	—	610,0	5,9	5,9	1,4	8,2	9,6	2,4	—	2,4	819,4	9,8	—	1,3	4,6	—	—	76,4	—	92,1	0,5	9,0	24,4	—	1,7	35,6	—	127,7	947,1
Б34-1лев / А V	—	174,0	—	—	—	174,0	17,9	61,1	3,0	140,8	—	—	—	278,9	501,7	5,4	5,4	1,1	8,2	9,3	2,4	—	2,4	692,8	9,8	—	1,3	4,6	—	—	76,4	—	92,1	0,5	9,0	24,4	—	1,7	35,6	—	127,7	820,5
Б34-1пр / А V	—	174,0	—	—	—	174,0	17,9	61,1	3,0	140,8	—	—	—	278,9	501,7	5,4	5,4	1,1	8,2	9,3	2,4	—	2,4	692,8	9,8	—	1,3	4,6	—	—	76,4	—	92,1	0,5	9,0	24,4	—	1,7	35,6	—	127,7	820,5
Б34-3лев / А V	—	217,5	—	—	—	217,5	17,9	61,1	3,0	140,8	—	—	303,2	—	526,0	5,9	5,9	1,4	8,2	9,6	2,4	—	2,4	761,4	9,8	—	1,3	4,6	—	—	76,4	—	92,1	0,5	9,0	24,4	—	1,7	35,6	—	127,7	889,1
Б34-3пр / А V	—	217,5	—	—	—	217,5	17,9	61,1	3,0	140,8	—	—	303,2	—	526,0	5,9	5,9	1,4	8,2	9,6	2,4	—	2,4	761,4	9,8	—	1,3	4,6	—	—	76,4	—	92,1	0,5	9,0	24,4	—	1,7	35,6	—	127,7	889,1
Б34-4лев / А V	—	261,0	—	—	—	261,0	17,9	63,6	3,0	—	191,5	—	341,6	—	615,1	5,9	5,9	1,7	8,2	9,9	2,4	—	2,4	894,3	9,8	—	1,3	4,6	—	—	76,4	—	92,1	0,5	9,0	24,4	—	1,7	35,6	—	127,7	1022,0
Б34-4пр / А V	—	261,0	—	—	—	261,0	17,9	63,6	3,0	—	191,5	—	341,6	—	615,1	5,9	5,9	1,7	8,2	9,9	2,4	—	2,4	894,3	9,8	—	1,3	4,6	—	—	76,4	—	92,1	0,5	9,0	24,4	—	1,7	35,6	—	127,7	1022,0
Б33-2лев / Ат V	32,8	126,9	—	—	—	159,7	17,9	60,7	3,0	139,2	—	—	300,8	—	521,6	5,9	5,9	1,1	8,2	9,3	2,4	—	2,4	698,9	9,8	—	1,3	4,6	—	—	76,4	—	92,1	0,5	9,0	24,4	—	1,7	35,6	—	127,7	826,6
Б33-2пр / Ат V	32,8	126,9	—	—	—	159,7	17,9	60,7	3,0	139,2	—	—	300,8	—	521,6	5,9	5,9	1,1	8,2	9,3	2,4	—	2,4	698,9	9,8	—	1,3	4,6	—	—	76,4	—	92,1	0,5	9,0	24,4	—	1,7	35,6	—	127,7	826,6
Б33-3лев / Ат V	65,6	126,9	—	—	—	159,7	17,9	60,7	3,0	—	189,2	—	339,2	—	610,0	5,9	5,9	1,4	8,2	9,6	2,4	—	2,4	819,4	9,8	—	1,3	4,6	—	—	76,4	—	92,1	0,5	9,0	24,4	—	1,7	35,6	—	127,7	947,1
Б33-3пр / Ат V	65,6	126,9	—	—	—	159,7	17,9	60,7	3,0	—	189,2	—	339,2	—	610,0	5,9	5,9	1,4	8,2	9,6	2,4	—	2,4	819,4	9,8	—	1,3	4,6	—	—	76,4	—	92,1	0,5	9,0	24,4	—	1,7	35,6	—	127,7	947,1
Б34-1лев / Ат V	—	174,0	—	—	—	174,0	17,9	61,1	3,0	140,8	—		—	278,9	501,7	5,4	5,4	1,1	8,2	9,3	2,4	—	2,4	692,8	9,8	—	1,3	4,6	—	—	76,4	—	92,1	0,5	9,0	24,4	—	1,7	35,6	—	127,7	820,5
Б34-1пр / Ат	—	174,0	—	—	—	174,0	17,9	61,1	3,0	140,8	—	—	—	278,9	501,7	5,4	5,4	1,1	8,2	9,3	2,4	—	2,4	692,8	9,8	—	1,3	4,6	—	—	76,4	—	92,1	0,5	9,0	24,4	—	1,7	35,6	—	127,7	820,5
Б34-3лев / Ат V	—	217,5	—	—	—	217,5	17,9	61,1	3,0	140,8	—	—	303,2	—	526,0	5,9	5,9	1,4	8,2	9,6	2,4	—	2,4	761,4	9,8	—	1,3	4,6	—	—	76,4	—	92,1	0,5	9,0	24,4	—	1,7	35,6	—	127,7	889,1
Б34-3пр / Ат V	—	217,5	—	—	—	217,5	17,9	61,1	3,0	140,8	—	—	303,2	—	526,0	5,9	5,9	1,4	8,2	9,6	2,4	—	2,4	761,4	9,8	—	1,3	4,6	—	—	76,4	—	92,1	0,5	9,0	24,4	—	1,7	35,6	—	127,7	889,1
Б34-4лев / Ат V	—	261,0	—	—	—	261,0	17,9	63,6	3,0	—	191,5	—	341,6	—	615,1	5,9	5,9	1,7	8,2	9,9	2,4	—	2,4	894,3	9,8	—	1,3	4,6	—	—	76,4	—	92,1	0,5	9,0	24,4	—	1,7	35,6	—	127,7	1022,0
Б34-4пр / Ат V	—	261,0	—	—	—	261,0	17,9	63,6	3,0	—	191,5	—	341,6	—	615,1	5,9	5,9	1,7	8,2	9,9	2,4	—	2,4	894,3	9,8	—	1,3	4,6	—	—	76,4	—	92,1	0,5	9,0	24,4	—	1,7	35,6	—	127,7	1022,0

Москва

ТК 1976

Выборка стали на один ригель

Выборка стали на один ригель, кг

Марка ригеля	Арматурные изделия																						Закладные детали															Всего
	Сталь ГОСТ 13840-68 Класса П7						Сталь ГОСТ 5781-75 Класса А-III									Класса А-I		Сталь* ГОСТ 6727-53 класса В-I			Сталь* ГОСТ 380-71 класса С38/23			Итого	Сталь ГОСТ 380-71* Класса С38/23								Сталь ГОСТ 5781-75 Класса А-III						Заб. кг	Итого	
	Ф, мм					Итого	Ф, мм								Итого	Ф, мм	Итого	Ф, мм		Итого	Профиль		Итого		Профиль							Итого	Ф, мм					Итого			
	15	25	28	32	36		6	8	10	12	14	25	36	40		10		3	5		Швеллер б=10				60×8	80×8	100×8	100×10	180×8	170×8	160×8		6	12	14	16	20				
Б30-1/П7	146,4	—	—	—	—	146,4	21,1	35,2	3,0	—	151,3	—	272,1	—	482,7	5,9	5,9	—	24,0	24,0	—	—	—	659,0	—	13,1	25,6	—	—	—	76,4	—	115,1	0,5	7,8	24,4	32,0	1,7	66,4	—	181,5	840,5
Б30-2/П7	170,8	—	—	—	—	170,8	21,1	31,5	3,0	—	203,5	—	300,8	—	559,9	5,9	5,9	—	24,0	24,0	—	—	—	760,6	—	13,1	25,6	—	—	—	76,4	—	115,1	0,5	7,8	24,4	32,0	1,7	66,4	—	181,5	942,1
Б30-5/П7	122,0	—	—	—	—	122,0	21,1	11,7	3,0	167,9	—	—	272,1	—	475,8	5,9	5,9	—	23,6	23,6	—	—	—	627,3	—	13,1	33,4	—	—	—	76,4	—	122,9	0,5	10,8	24,4	32,0	1,7	69,4	—	192,3	819,6
Б30-6/П7	146,4	—	—	—	—	146,4	10,5	11,7	3,0	167,9	—	—	300,1	—	493,2	5,9	5,9	—	15,7	15,7	—	—	—	661,2	—	13,1	25,6	—	8,4	7,5	76,4	—	131,0	0,5	11,0	24,4	35,2	1,7	72,8	0,06	203,9	865,1
Б31-1/П7	176,4	—	—	—	—	176,4	21,1	35,5	3,0	—	154,8	—	—	278,9	493,1	5,4	5,4	—	24,0	24,0	—	—	—	698,9	—	13,1	25,6	—	—	—	76,4	—	115,1	0,5	7,8	24,4	32,0	1,7	66,4	—	181,5	880,4
Б31-2/П7	176,4	—	—	—	—	176,4	21,1	35,5	3,0	—	154,6	—	272,1	—	486,3	5,9	5,9	—	24,0	24,0	—	—	—	692,6	—	13,1	25,6	—	—	—	76,4	—	115,1	0,5	7,8	24,4	32,0	1,7	66,4	—	181,5	874,1
Б31-3/П7	252,0	—	—	—	—	252,0	21,1	31,8	3,0	—	208,6	—	303,2	—	567,7	5,9	5,9	—	24,0	24,0	—	—	—	849,6	—	13,1	25,6	—	—	—	76,4	—	115,1	0,5	7,8	24,4	32,0	1,7	66,4	—	181,5	1031,1
Б31-6/П7	126,0	—	—	—	—	126,0	21,1	17,9	111,6	—	—	—	—	278,9	429,5	5,4	5,4	—	23,8	23,8	—	—	—	584,7	—	13,1	33,4	—	—	—	76,4	—	122,9	0,5	10,8	24,4	32,0	1,7	69,4	—	192,3	777,0
Б31-7/П7	126,0	—	—	—	—	126,0	21,1	12,0	3,0	170,2	—	—	272,1	—	478,4	5,9	5,9	—	23,6	23,6	—	—	—	633,9	—	13,1	33,4	—	—	—	76,4	—	122,9	0,5	10,8	24,4	32,0	1,7	69,4	—	192,3	826,2
Б31-8/П7	126,0	—	—	—	—	126,0	21,1	35,5	3,0	154,6	—	—	302,4	—	516,6	5,9	5,9	—	24,0	24,0	—	—	—	672,5	—	13,1	25,6	—	—	—	76,4	—	115,1	0,5	7,8	24,4	32,0	1,7	66,4	—	181,5	854,0
Б31-9/П7	176,4	—	—	—	—	176,4	21,1	31,8	3,0	—	208,6	—	334,4	—	598,8	5,9	5,9	—	24,1	24,1	—	—	—	805,2	—	13,1	25,6	—	—	—	76,4	—	115,1	0,5	7,8	24,4	32,0	1,7	66,4	—	181,5	985,7
Б31-12/П7	100,8	—	—	—	—	100,8	21,1	12,0	3,0	170,2	—	—	302,4	—	508,7	5,9	5,9	—	23,6	23,6	—	—	—	639,0	—	13,1	33,4	—	—	—	76,4	—	122,9	0,5	10,8	24,4	32,0	1,7	69,4	—	192,3	831,3
Б31-13/П7	126,0	—	—	—	—	126,0	10,6	18,2	—	—	—	—	—	278,9	419,3	5,4	5,4	—	15,9	15,9	—	—	—	566,6	—	13,1	25,6	—	8,4	7,5	76,4	—	131,0	0,5	11,0	24,4	35,2	1,7	72,8	—	203,8	770,4
Б31-14/П7	176,4	—	—	—	—	176,4	10,6	12,0	3,0	170,2	—	—	302,4	—	498,2	5,9	5,9	—	15,7	15,7	—	—	—	696,2	—	13,1	25,6	—	8,4	7,5	76,4	—	131,0	0,5	11,0	24,4	35,2	1,7	72,8	—	203,8	900,0
Б32-1/П7	128,0	—	—	—	—	128,0	21,7	35,8	3,0	—	157,4	—	—	280,9	498,8	5,4	5,4	—	24,6	24,6	—	—	—	656,8	—	13,1	25,6	—	—	—	76,4	—	115,1	0,5	7,8	24,4	32,0	1,7	66,4	—	181,5	838,3
Б32-2/П7	153,6	—	—	—	—	153,6	21,7	35,8	3,0	—	157,4	—	304,1	—	522,0	5,9	5,9	—	24,6	24,6	—	—	—	706,1	—	13,1	25,6	—	—	—	76,4	—	115,1	0,5	7,8	24,4	32,0	1,7	66,4	—	181,5	887,6
Б32-3/П7	204,8	—	—	—	—	204,8	21,7	32,2	3,0	—	209,6	—	336,0	—	602,6	5,9	5,9	—	24,6	24,6	—	—	—	837,8	—	13,1	25,6	—	—	—	76,4	—	115,1	0,5	7,8	24,4	32,0	1,7	66,4	—	181,5	1019,3
Б32-6/П7	51,2	—	—	—	—	51,2	21,7	18,5	113,0	—	—	—	—	280,9	447,1	5,4	5,4	—	24,4	24,4	—	—	—	515,1	—	13,1	33,4	—	—	—	76,4	—	122,9	0,5	10,8	24,4	32,0	1,7	69,4	—	192,3	707,4
Б32-7/П7	128,0	—	—	—	—	128,0	21,7	12,2	3,0	172,4	—	—	304,1	—	513,4	5,9	5,9	—	24,2	24,2	—	—	—	671,5	—	13,1	33,4	—	—	—	76,4	—	122,9	0,5	10,8	24,4	32,0	1,7	69,4	—	192,3	863,8
Б32-8/П7	51,2	—	—	—	—	51,2	10,9	18,5	113,0	—	—	—	—	280,9	423,3	5,4	5,4	—	16,2	16,2	—	—	—	496,1	—	13,1	12,8	—	4,8	4,3	76,4	—	111,4	0,5	9,9	24,4	17,6	1,7	54,1	0,06	165,6	661,7
Б32-9/П7	153,2	—	—	—	—	153,2	10,9	12,2	3,0	172,4	—	—	304,1	—	502,6	5,9	5,9	—	16,0	16,0	—	—	—	678,8	—	13,1	12,8	—	4,8	4,3	76,4	—	111,4	0,5	9,9	24,4	17,6	1,7	54,1	0,06	165,6	843,8

Москва | Техник | Зверев

Выборка стали на один ригель, кг

Марка ригеля	Арматурные изделия																							Закладные детали																	Всего
	Сталь ГОСТ 13840-68						Сталь ГОСТ 5781-75											Сталь ГОСТ 6727-53*			Сталь ГОСТ 380-71*			Итого	Сталь ГОСТ 380-71*											Сталь ГОСТ 5781-75						Итого	Всего
	Класса П7						Класса А-III									Класса А-I		класса В-I			класса С38/23				Класса С38/23											Класса А-III							
	Ф, мм						Ф, мм									Ф, мм		Ф, мм			Профиль				Профиль											Ф, мм							
	15	25	28	32	36	Итого	6	8	10	12	14	25	36	40	Итого	10	Итого	3	5	Итого	Швеллер б=10			Итого	50×6	80×8	100×8	100×10	190×6	170×8	150×12		Итого	6	12	14	16	20	Итого	Гайка	Итого	
Б33-1 / П7	146,4	—	—	—	—	146,4	20,6	71,8	3,0	—	151,3	—	272,1	—	518,8	5,9	5,9	—	8,2	8,2	—	—	—	679,3	9,8	—	1,3	—	—	—	76,4	—	87,5	0,5	9,0	24,4	—	1,7	35,6	—	123,1	802,4
Б33-2 / П7	170,8	—	—	—	—	170,8	20,6	68,2	3,0	—	203,4	—	300,8	—	596,0	5,9	5,9	—	8,2	8,2	—	—	—	780,9	9,8	—	1,3	—	—	—	76,4	—	87,5	0,5	9,0	24,4	—	1,7	35,6	—	123,1	904,0
Б33-4 / П7	122,0	—	—	—	—	122,0	20,6	48,4	3,0	167,9	—	—	272,1	—	512,0	5,9	5,9	—	7,8	7,8	—	—	—	647,7	9,8	—	18,2	—	—	—	76,4	—	104,4	0,5	20,4	24,4	—	1,7	47,0	—	151,4	799,1
Б33-5 / П7	146,4	—	—	—	—	146,4	10,3	30,1	3,0	167,9	—	—	300,1	—	511,4	5,9	5,9	—	7,8	7,8	—	—	—	671,5	9,8	—	1,2	—	8,4	7,5	76,4	—	103,3	0,5	13,4	24,4	—	1,7	40,0	0,06	143,4	814,9
Б34-1 / П7	176,4	—	—	—	—	176,4	20,6	72,2	3,0	—	154,6	—	—	278,9	529,3	5,4	5,4	—	8,2	8,2	—	—	—	719,3	9,8	—	1,3	—	—	—	76,4	—	87,5	0,5	9,0	24,4	—	1,7	35,6	—	123,1	842,4
Б34-2 / П7	176,4	—	—	—	—	176,4	20,6	72,2	3,0	—	154,6	—	272,1	—	522,9	5,9	5,9	—	8,2	8,2	—	—	—	713,0	9,8	—	1,3	—	—	—	76,4	—	87,5	0,5	9,0	24,4	—	1,7	35,6	—	123,1	836,1
Б34-3 / П7	252,0	—	—	—	—	252,0	20,6	68,5	3,0	—	208,6	—	303,2	—	603,9	5,9	5,9	—	8,2	8,2	—	—	—	870,0	9,8	—	1,3	—	—	—	76,4	—	87,5	0,5	9,0	24,4	—	1,7	35,6	—	123,1	993,1
Б34-5 / П7	126,0	—	—	—	—	126,0	20,6	54,9	111,6	—	—	—	—	278,9	466,0	5,4	5,4	—	8,0	8,0	—	—	—	605,4	9,8	—	18,2	—	—	—	76,4	—	104,4	0,5	20,4	24,4	—	1,7	47,0	—	151,4	756,8
Б34-6 / П7	126,0	—	—	—	—	126,0	20,6	48,7	3,0	170,2	—	—	272,1	—	514,6	5,9	5,9	—	7,8	7,8	—	—	—	654,3	9,8	—	18,2	—	—	—	76,4	—	104,4	0,5	20,4	24,4	—	1,7	47,0	—	151,4	805,7
Б34-7 / П7	126,0	—	—	—	—	126,0	20,6	72,2	3,0	—	154,6	—	302,4	—	552,8	5,9	5,9	—	8,2	8,2	—	—	—	692,9	9,8	—	2,6	—	—	—	76,4	—	88,8	0,5	10,2	24,4	—	1,7	36,8	—	125,6	818,5
Б34-8 / П7	176,4	—	—	—	—	176,4	20,6	68,4	3,0	—	208,6	—	334,4	—	635,0	5,9	5,9	—	8,2	8,2	—	—	—	825,6	9,8	—	2,6	—	—	—	76,4	—	88,8	0,5	10,2	24,4	—	1,7	36,8	—	125,6	951,1
Б34-10 / П7	100,8	—	—	—	—	100,8	20,6	48,7	3,0	170,2	—	—	302,4	—	544,9	5,9	5,9	—	7,8	7,8	—	—	—	659,4	9,8	—	18,2	—	—	—	76,4	—	104,4	0,5	20,4	24,4	—	1,7	47,0	—	151,4	810,8
Б34-11 / П7	126,0	—	—	—	—	126,0	10,3	36,6	111,6	—	—	—	—	278,9	437,4	5,4	5,4	—	8,0	8,0	—	—	—	576,8	9,8	—	1,2	—	8,4	7,5	76,4	—	103,3	0,5	13,4	24,4	—	1,7	40,0	0,06	143,4	720,2
Б34-12 / П7	176,4	—	—	—	—	176,4	10,3	30,4	3,0	170,2	—	—	302,4	—	516,3	5,9	5,9	—	7,8	7,8	—	—	—	706,4	9,8	—	2,4	—	8,4	7,5	76,4	—	104,5	0,5	15,8	24,4	—	1,7	42,4	0,06	147,0	853,4
Б35-1 / П7	128,0	—	—	—	—	128,0	21,4	73,7	3,0	—	157,4	—	—	280,9	536,4	5,4	5,4	—	8,2	8,2	—	—	—	678,0	9,8	—	2,6	—	—	—	76,4	—	88,8	0,5	10,2	24,4	—	1,7	36,8	—	125,6	803,6
Б35-2 / П7	153,6	—	—	—	—	153,6	21,4	73,7	3,0	—	157,4	—	304,1	—	559,6	5,9	5,9	—	8,2	8,2	—	—	—	727,3	9,8	—	2,6	—	—	—	76,4	—	88,8	0,5	10,2	24,4	—	1,7	36,8	—	125,6	852,9
Б35-3 / П7	204,8	—	—	—	—	204,8	21,4	70,1	3,0	—	209,6	—	336,0	—	640,1	5,9	5,9	—	8,2	8,2	—	—	—	859,0	9,8	—	2,6	—	—	—	76,4	—	88,8	0,5	10,2	24,4	—	1,7	36,8	—	125,6	984,6
Б35-5 / П7	51,2	—	—	—	—	51,2	21,4	56,4	113,0	—	—	—	—	280,9	471,7	5,4	5,4	—	7,8	7,8	—	—	—	536,1	9,8	—	18,2	—	—	—	76,4	—	104,4	0,5	20,4	24,4	—	1,7	47,0	—	151,4	687,5
Б35-6 / П7	128,0	—	—	—	—	128,0	27,4	50,1	3,0	172,4	—	—	304,1	—	551,0	5,9	5,9	—	7,8	7,8	—	—	—	692,7	9,8	—	18,2	—	—	—	76,4	—	104,4	0,5	20,4	24,4	—	1,7	47,0	—	151,4	844,1
Б35-7 / П7	51,2	—	—	—	—	51,2	10,7	37,4	113,0	—	—	—	—	280,9	442,0	5,4	5,4	—	7,8	7,8	—	—	—	506,4	9,8	—	1,2	—	4,8	4,3	76,4	—	96,5	0,5	10,2	26,5	—	1,7	38,9	0,06	135,9	641,9
Б35-8 / П7	153,6	—	—	—	—	153,6	10,7	31,1	3,0	172,4	—	—	304,1	—	521,3	5,9	5,9	—	7,8	7,8	—	—	—	688,6	9,8	—	1,2	—	4,8	4,3	76,4	—	96,5	0,5	10,2	26,5	—	1,7	38,9	0,06	135,5	824,1

Вавилина
Козлов
Зверева

Гл. инженер проекта
Ст. техник
Техник

ЦНИИПромзданий
Москва

ТК 1976

Выборка стали на один ригель

1.420-6
Выпуск 8
Лист 211

Выборка стали на один ригель, кг

Марка ригеля	Арматурные изделия: Сталь ГОСТ 13840-68 Класса П7 Ф, мм 15	25	28	32	36	Итого	Сталь ГОСТ 5781-75 Класса А-III Ф, мм 6	8	10	12	14	25	36	40	Итого	Класса А-I Ф мм 10	Итого	Сталь* ГОСТ 6727-53 класса В-I Ф, мм 3	5	Итого	Сталь* ГОСТ 380-71 класса С38/23 Профиль 100×100 δ=10		Итого	Итого	Закладные детали: Сталь ГОСТ 380-71* Класса С38/23 Профиль 60×8	80×8	100×8	100×10	190×8	170×8	100×12		Итого	Сталь ГОСТ 5781-75 Класса А-III Ф, мм 6	12	14	16	20	Итого	Бай-ка	Итого	Всего
Б36-1 / П7	146,4	—	—	—	—	146,4	20,2	35,1	3,0	—	151,3	—	272,1	—	481,7	5,9	5,9	—	23,3	23,3	—	—	—	657,3	—	13,1	25,6	—	—	—	76,4	—	115,1	0,5	7,8	24,4	32,0	1,7	66,4	—	181,5	838,8
Б36-2 / П7	170,8	—	—	—	—	170,8	20,2	31,5	3,0	—	203,5	—	300,8	—	559,5	5,9	5,9	—	23,3	23,3	—	—	—	759,0	—	13,1	25,6	—	—	—	76,4	—	115,1	0,5	7,8	24,4	32,0	1,7	66,4	—	181,5	940,5
Б36-5 / П7	122,0	—	—	—	—	122,0	20,2	11,7	3,0	167,9	—	—	272,1	—	474,9	5,9	5,9	—	22,9	22,9	—	—	—	625,7	—	13,1	53,4	—	—	—	76,4	—	122,9	0,5	10,8	24,4	32,0	1,7	69,4	—	192,3	818,0
Б36-6 / П7	146,4	—	—	—	—	146,4	10,1	11,7	3,0	167,9	—	—	300,1	—	492,8	5,9	5,9	—	15,4	15,4	—	—	—	660,5	—	13,1	25,6	—	8,4	7,5	76,4	—	131,0	0,5	11,0	24,4	35,2	1,7	72,8	—	203,9	864,4
Б37-1 / П7	176,4	—	—	—	—	176,4	20,2	35,5	3,0	—	154,6	—	—	278,9	492,2	5,4	5,4	—	23,3	23,3	—	—	—	697,3	—	13,1	25,6	—	—	—	76,4	—	115,1	0,5	7,8	24,4	32,0	1,7	66,4	—	181,5	878,8
Б37-2 / П7	176,4	—	—	—	—	176,4	20,2	30,1	3,0	—	154,6	—	272,1	—	480,0	5,9	5,9	—	23,3	23,3	—	—	—	685,6	—	13,1	25,6	—	—	—	76,4	—	115,1	0,5	7,8	24,4	32,0	1,7	66,4	—	181,5	867,1
Б37-3 / П7	252,0	—	—	—	—	252,0	20,2	31,8	3,0	—	208,6	—	303,2	—	566,8	5,9	5,9	—	23,3	23,3	—	—	—	848,0	—	13,1	25,6	—	—	—	76,4	—	115,1	0,5	7,8	24,4	32,0	1,7	66,4	—	181,5	1029,5
Б37-6 / П7	126,0	—	—	—	—	126,0	20,2	18,2	111,8	—	—	—	—	278,9	429,1	5,4	5,4	—	22,9	22,9	—	—	—	583,4	—	13,1	33,4	—	—	—	76,4	—	122,9	0,5	10,8	24,4	32,0	1,7	69,4	—	192,3	775,7
Б37-7 / П7	126,0	—	—	—	—	126,0	20,2	12,0	3,0	170,2	—	—	272,1	—	477,5	5,9	5,9	—	22,9	22,9	—	—	—	632,3	—	13,1	33,4	—	—	—	76,4	—	122,9	0,5	10,8	24,4	32,0	1,7	69,4	—	192,3	824,6
Б37-8 / П7	126,0	—	—	—	—	126,0	20,2	35,5	3,0	—	154,6	—	302,1	—	515,4	5,9	5,9	—	23,3	23,3	—	—	—	670,6	—	13,1	25,6	—	—	—	76,4	—	115,1	0,5	7,8	24,4	32,0	1,7	66,4	—	181,5	852,1
Б37-9 / П7	176,4	—	—	—	—	176,4	20,2	31,8	3,0	—	208,6	—	334,4	—	598,0	5,9	5,9	—	23,3	23,3	—	—	—	803,6	—	13,1	25,6	—	—	—	76,4	—	115,1	0,5	7,8	24,4	32,0	1,7	66,4	—	181,5	985,1
Б37-12 / П7	100,8	—	—	—	—	100,8	20,2	12,0	3,0	170,2	—	—	302,1	—	507,8	5,9	5,9	—	22,9	22,9	—	—	—	637,4	—	13,1	33,4	—	—	—	76,4	—	122,9	0,5	10,8	24,4	32,0	1,7	69,4	—	192,3	829,7
Б37-13 / П7	126,0	—	—	—	—	126,0	10,1	18,2	111,8	—	—	—	—	278,9	419,0	5,4	5,4	—	15,4	15,4	—	—	—	565,8	—	13,1	25,6	—	8,4	7,5	76,4	—	131,0	0,5	11,0	24,4	35,2	1,7	72,8	—	203,8	769,6
Б37-14 / П7	176,4	—	—	—	—	176,4	10,1	12,0	3,0	170,2	—	—	302,1	—	497,7	5,9	5,9	—	15,4	15,4	—	—	—	695,4	—	13,1	25,6	—	8,4	7,5	76,4	—	131,0	0,5	11,0	24,4	35,2	1,7	72,8	—	203,8	899,2
Б38-1 / П7	128,0	—	—	—	—	128,0	21,4	35,9	3,0	—	157,4	—	—	280,9	498,6	5,4	5,4	—	23,3	23,3	—	—	—	655,3	—	13,1	25,6	—	—	—	76,4	—	115,1	0,5	7,8	24,4	32,0	1,7	66,4	—	181,5	836,8
Б38-2 / П7	153,6	—	—	—	—	153,6	21,4	35,9	3,0	—	157,4	—	—	304,1	521,8	5,9	5,9	—	23,3	23,3	—	—	—	704,6	—	13,1	25,6	—	—	—	76,4	—	115,1	0,5	7,8	24,4	32,0	1,7	66,4	—	181,5	886,1
Б38-3 / П7	204,8	—	—	—	—	204,8	21,4	32,2	3,0	—	209,6	—	—	336,0	602,2	5,9	5,9	—	23,3	23,3	—	—	—	836,2	—	13,1	25,6	—	—	—	76,4	—	115,1	0,5	7,8	24,4	32,0	1,7	66,4	—	181,5	1017,7
Б38-6 / П7	51,2	—	—	—	—	51,2	21,4	18,5	113,2	—	—	—	—	280,9	434,0	5,4	5,4	—	22,9	22,9	—	—	—	513,5	—	13,1	33,4	—	—	—	76,4	—	122,9	0,5	10,8	24,4	32,0	1,7	69,4	—	192,3	705,8
Б38-7 / П7	128,0	—	—	—	—	128,0	21,4	12,2	3,0	172,4	—	—	—	304,1	513,1	5,9	5,9	—	22,9	22,9	—	—	—	670,0	—	13,1	33,4	—	—	—	76,4	—	122,9	0,5	10,8	24,4	32,0	1,7	69,4	—	192,3	862,3
Б38-8 / П7	51,2	—	—	—	—	51,2	10,7	18,5	113,2	—	—	—	—	280,9	423,3	5,4	5,4	—	15,4	15,4	—	—	—	495,3	—	13,1	12,8	—	4,8	4,3	76,4	—	111,4	0,5	9,9	24,4	17,6	1,7	54,1	0,06	165,6	660,9
Б38-9 / П7	153,6	—	—	—	—	153,6	10,7	12,2	3,0	172,4	—	—	—	304,1	502,4	5,9	5,9	—	15,4	15,4	—	—	—	677,3	—	13,1	12,8	—	4,8	4,3	76,4	—	111,4	0,5	9,9	24,4	17,6	1,7	54,1	0,06	165,6	842,9

Москва Техчив Зверев

ТК 1976	Выборка стали на один ригель	1.420-6 Выпуск 8
		Лист 212

Выборка стали на один ригель кг

Марка ригеля	Арматурные изделия																							Закладные детали															Всего
	Сталь ГОСТ 13840-68						Сталь ГОСТ 5781-75									Класса А-I		Сталь * ГОСТ 6727-53			Сталь * ГОСТ 380-71			Итого	Сталь ГОСТ 380-71*								Сталь ГОСТ 5781-75						Стойка	Итого	
	Класса П7						Класса А-III											класса В-I			класса С38/23				Класса С38/23								Класса А-III								
	Ф, мм						Ф, мм									Ф, мм		Ф, мм			Профиль				Профиль								Ф, мм								
	15	25	28	32	36	Итого	6	8	10	12	14	25	36	40	Итого	10	Итого	3	5	Итого	Шайба δ=10	-60×8	Итого		80×8	80×8	100×8	100×10	180×6	110×8	160×6	Итого	6	12	14	16	20	Итого			
Б30-2лев / П7	170,5	—	—	—	—	170,5	18,4	31,5	3,0	—	203,5	—	300,8	—	557,2	5,9	5,9	—	21,9	21,9	—	—	—	755,8	—	13,1	20,8	—	—	—	76,4	—	110,3	0,5	7,8	24,4	26,6	1,7	61,0	—	171,3	927,1
Б30-2пр / П7	170,5	—	—	—	—	170,5	18,4	31,5	3,0	—	203,5	—	300,8	—	557,2	5,9	5,9	—	21,9	21,9	—	—	—	755,8	—	13,1	20,8	—	—	—	76,4	—	110,3	0,5	7,8	24,4	26,6	1,7	61,0	—	171,3	927,1
Б31-1лев / П7	176,4	—	—	—	—	176,4	18,4	35,5	3,0	—	154,6	—	—	278,9	491,4	5,4	5,4	—	21,9	21,9	—	—	—	694,1	—	13,1	20,8	—	—	—	76,4	—	110,3	0,5	7,8	24,4	26,6	1,7	61,0	—	171,3	865,4
Б31-1пр / П7	176,4	—	—	—	—	176,4	18,4	35,5	3,0	—	154,6	—	—	278,9	491,4	5,4	5,4	—	21,9	21,9	—	—	—	694,1	—	13,1	20,8	—	—	—	76,4	—	110,3	0,5	7,8	24,4	26,6	1,7	61,0	—	171,3	865,4
Б31-3лев / П7	252,0	—	—	—	—	252,0	18,4	31,8	3,0	—	208,6	—	303,2	—	565,5	5,9	5,9	—	21,9	21,9	—	—	—	844,8	—	13,1	20,8	—	—	—	76,4	—	110,3	0,5	7,8	24,4	26,6	1,7	61,0	—	171,3	1016,1
Б31-3пр / П7	252,0	—	—	—	—	252,0	18,4	31,8	3,0	—	208,6	—	303,2	—	565,0	5,9	5,9	—	21,9	21,9	—	—	—	844,8	—	13,1	20,8	—	—	—	76,4	—	110,3	0,5	7,8	24,4	26,6	1,7	61,0	—	171,3	1016,1
Б36-2лев / П7	170,8	—	—	—	—	170,8	17,5	31,5	3,0	—	203,5	—	300,8	—	556,3	5,9	5,9	—	21,3	21,3	—	—	—	754,3	—	13,1	20,8	—	—	—	76,4	—	110,3	0,5	7,8	24,4	26,6	1,7	61,0	—	171,3	925,6
Б36-2пр / П7	170,8	—	—	—	—	170,8	17,5	31,5	3,0	—	203,5	—	300,8	—	556,3	5,9	5,9	—	21,3	21,3	—	—	—	754,3	—	13,1	20,8	—	—	—	76,4	—	110,3	0,5	7,8	24,4	26,6	1,7	61,0	—	171,3	925,6
Б37-1лев / П7	176,4	—	—	—	—	176,4	17,5	35,5	3,0	—	154,6	—	—	278,9	489,9	5,4	5,4	—	20,6	20,6	—	—	—	692,6	—	13,1	20,8	—	—	—	76,4	—	110,3	0,5	7,8	24,4	26,6	1,7	61,0	—	171,3	863,9
Б37-1пр / П7	176,4	—	—	—	—	176,4	17,5	35,5	3,0	—	154,6	—	—	278,9	489,9	5,4	5,4	—	20,6	20,6	—	—	—	692,6	—	13,1	20,8	—	—	—	76,4	—	110,3	0,5	7,8	24,4	26,6	1,7	61,0	—	171,3	863,9
Б37-3лев / П7	252,0	—	—	—	—	252,0	17,5	31,8	3,0	—	208,6	—	303,2	—	564,1	5,9	5,9	—	21,3	21,3	—	—	—	843,3	—	13,1	20,8	—	—	—	76,4	—	110,3	0,5	7,8	24,4	26,6	1,7	61,0	—	171,3	1014,6
Б37-3пр / П7	252,0	—	—	—	—	252,0	17,5	31,8	3,0	—	208,6	—	303,2	—	564,1	5,9	5,9	—	21,3	21,3	—	—	—	843,3	—	13,1	20,8	—	—	—	76,4	—	110,3	0,5	7,8	24,4	26,6	1,7	61,0	—	171,3	1014,6
Б33-2лев / П7	170,8	—	—	—	—	170,8	17,9	63,3	3,0	—	203,4	—	300,8	—	588,4	5,9	5,9	—	8,2	8,2	—	—	—	773,3	9,8	—	1,3	—	—	—	76,4	—	87,5	0,5	9,0	24,4	—	1,7	35,6	—	123,1	896,4
Б33-2пр / П7	170,8	—	—	—	—	170,8	17,9	63,3	3,0	—	203,4	—	300,8	—	588,4	5,9	5,9	—	8,2	8,2	—	—	—	773,3	9,8	—	1,3	—	—	—	76,4	—	87,5	0,5	9,0	24,4	—	1,7	35,6	—	123,1	896,4
Б34-1лев / П7	176,4	—	—	—	—	176,4	17,9	67,3	3,0	—	154,6	—	—	278,9	521,7	5,4	5,4	—	8,2	8,2	—	—	—	711,7	9,8	—	1,3	—	—	—	76,4	—	87,5	0,5	9,0	24,4	—	1,7	35,6	—	123,1	834,8
Б34-1пр / П7	176,4	—	—	—	—	176,4	17,9	67,3	3,0	—	154,6	—	—	278,9	521,7	5,4	5,4	—	8,2	8,2	—	—	—	711,7	9,8	—	1,3	—	—	—	76,4	—	87,5	0,5	9,0	24,4	—	1,7	35,6	—	123,1	834,8
Б34-3лев / П7	252,0	—	—	—	—	252,0	17,9	63,6	3,0	—	208,6	—	303,2	—	596,3	5,9	5,9	—	8,2	8,2	—	—	—	862,4	9,8	—	1,3	—	—	—	76,4	—	87,5	0,5	9,0	24,4	—	1,7	35,6	—	123,1	985,5
Б34-3пр / П7	252,0	—	—	—	—	252,0	17,9	63,6	3,0	—	208,6	—	303,2	—	596,3	5,9	5,9	—	8,2	8,2	—	—	—	862,4	9,8	—	1,3	—	—	—	76,4	—	87,5	0,5	9,0	24,4	—	1,7	35,6	—	123,1	985,5
Б29-3	—	—	—	—	—	—	—	—	60,5	—	—	63,2	85,4	—	209,1	—	—	—	2,8	2,8	—	5,8	5,8	217,7	—	—	—	—	—	—	30,3	—	30,3	—	2,7	—	—	—	2,7	—	33,0	250,7

Гл. специалист Глебенков
Ст. инженер Бакулина
Техник Козлова
Зверева

ЦНИИПромзданий
Москва

ТК 1075

Выборка стали на один ригель

1.420-6
Выпуск 8

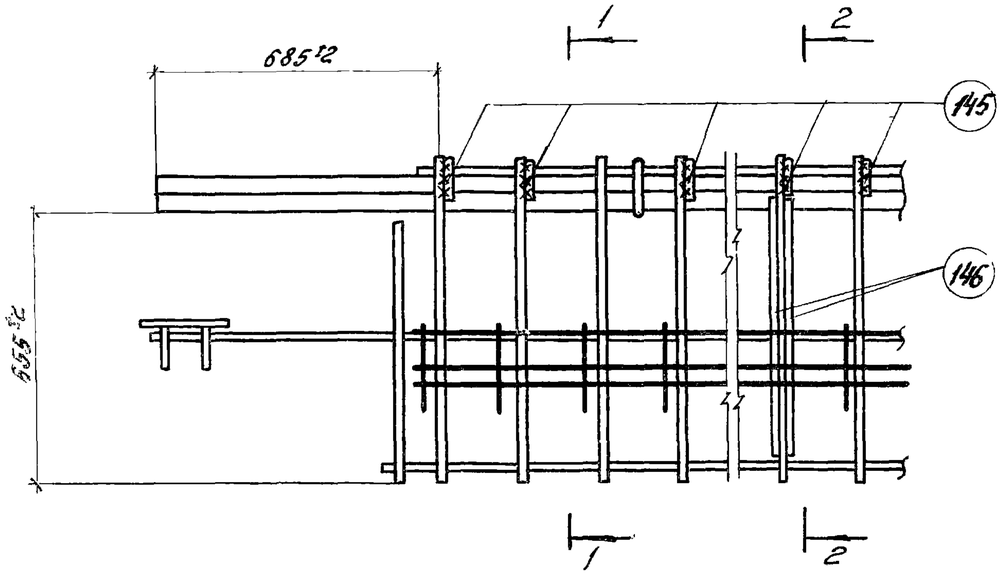

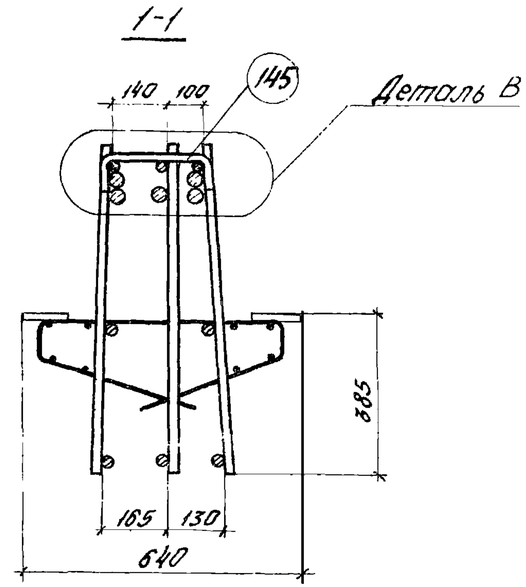

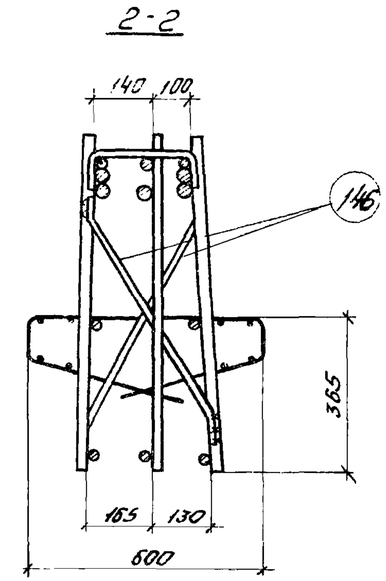

Деталь В

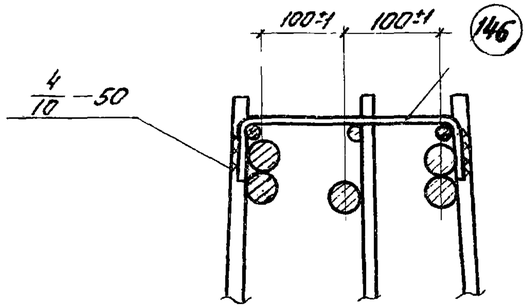

Спецификация и выборка стали на одно арматурное изделие

Марка изделия	№ поз.	Эскиз	Ф мм	Длина мм	Кол. шт.	Общая длина м	Выборка стали Ф мм	Общая длина м	Вес кгс
Отдельн. стержни	145	50 370 50	10AI	370	1	0,37	10AI	0,37	0,23
	146	10 500 10	12AI	640	1	0,64	12AI	0,64	0,57

Примечания:

1. В настоящем примере дан вариант образования пространственных каркасов без применения электросварочных клещей путем установки взамен поз. 94 скоб. (поз. 145), привариваемых к поперечным стержням плоских каркасов.
2. Образование пространственных каркасов показано на примере узла 1 (см. лист 136).
3. Изготовление пространственных каркасов ригелей по данному варианту допускается только при отсутствии на заводе-изготовителе электросварочных клещей соответствующей мощности.
4. Дополнительные монтажные стержни (поз. 146) привариваются к вертикальным стержням плоских каркасов в четвертях и в середине по длине каркаса.
5. Дуговую электросварку производить электродами типа Э50А-Ф.
6. Образование пространственных каркасов без применения электросварочных клещей для ригелей торцовых рам и рам у температурного шва, а также для ригелей, воспринимающих односторонне приложенные нагрузки (относительно поперечного сечения) показано на листе 215.

ТК 1976	Пример образования пространственного каркаса при отсутствии электросварочных клещей	1.420-6 Выпуск 8
		Лист 214

Москва

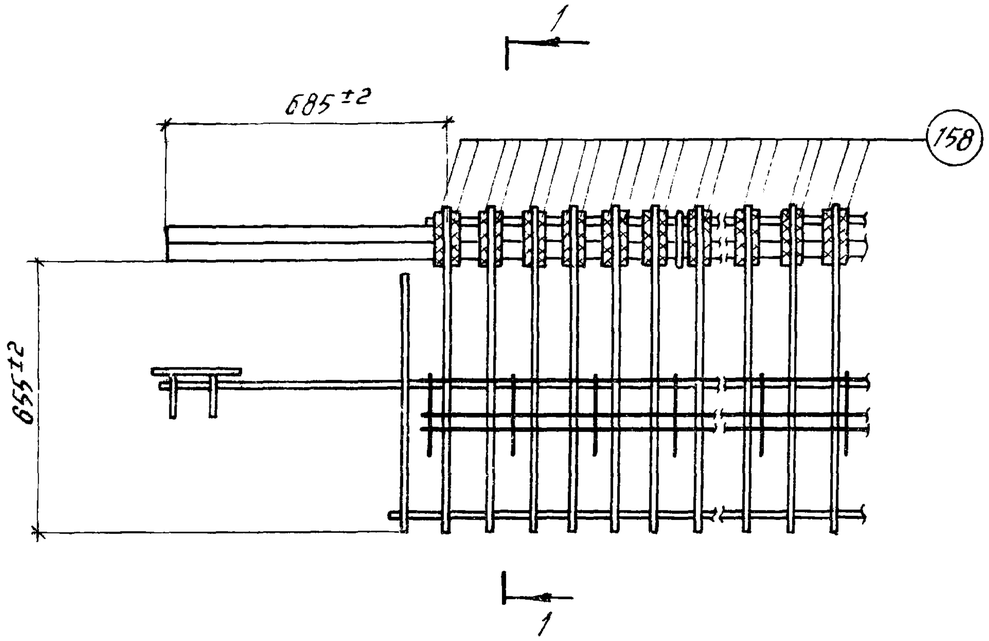

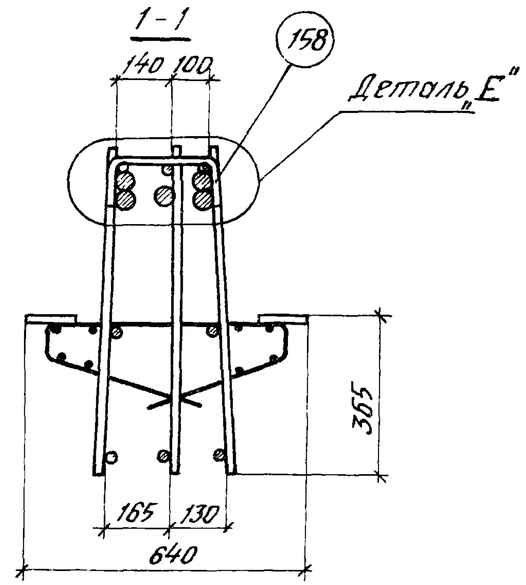

Деталь „Е"

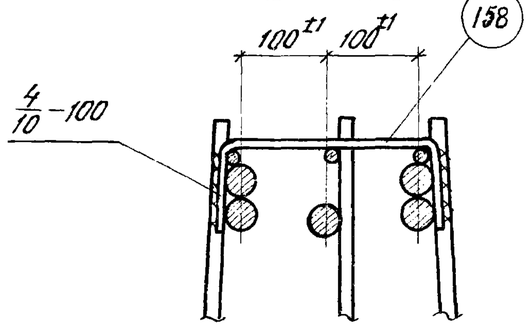

Спецификация и выборка стали на одно арматурное изделие

Марка изделия	№ поз.	Эскиз	Ф мм	Длина мм	Кол. шт.	Общая длина м	Выборка стали		
							Ф мм	Общая длина м	Вес кгс
Отдельн. стержни	158	230 100 100	10АIII	470	1	0,37	10АIII	0,37	0,23

Примечания:

1. В настоящем примере дан вариант образования пространственных каркасов без применения электросварочных клещей путем установки взамен поз 97 скоб (поз 158), приваривaемых электродами типа Э50А-Ф к поперечным стержням плоских каркасов.
2. Образование пространственных каркасов показано на примере узла 17 (см. лист 140).
3. Изготовление пространственных каркасов ригелей по данному варианту допускается только при отсутствии на заводе-изготовителе электросварочных клещей соответствующей мощности.
4. По данному варианту армируются ригели торцовых рам и рам у температурных швов, а также ригели, воспринимающие односторонне приложенные нагрузки (относительно поперечного сечения).

ТК 1976	Пример образования пространственного каркаса при отсутствии электросварочных клещей.	1.420-6 Выпуск 8	
		Лист	215

ЦНИИПромзданий Москва
Ст. инженер Ревякина
Ст. техник Козлова

Ригели типоразмеров Б30÷Б38

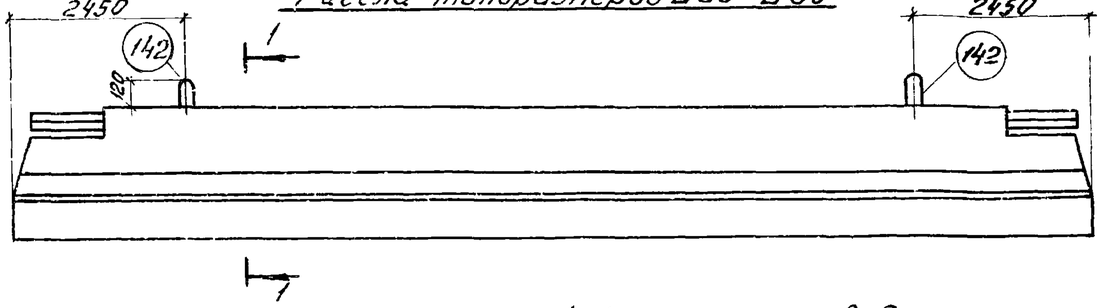

Б29-3

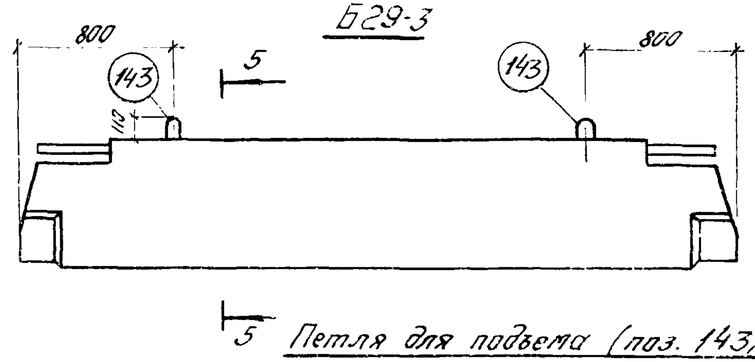

Петля для подъема (поз. 143).

1-1 2-2 для ригелей со стержневой арматурой

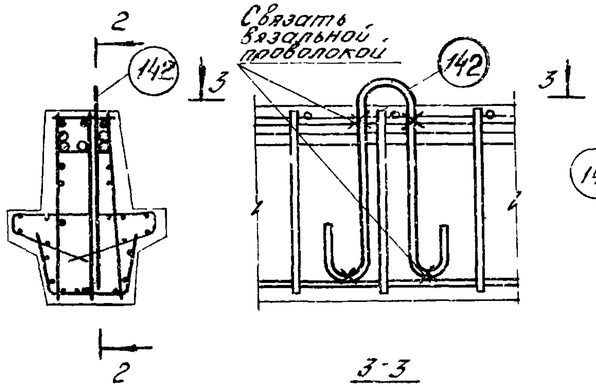

1-1 2-2 для ригелей с прядевой арматурой

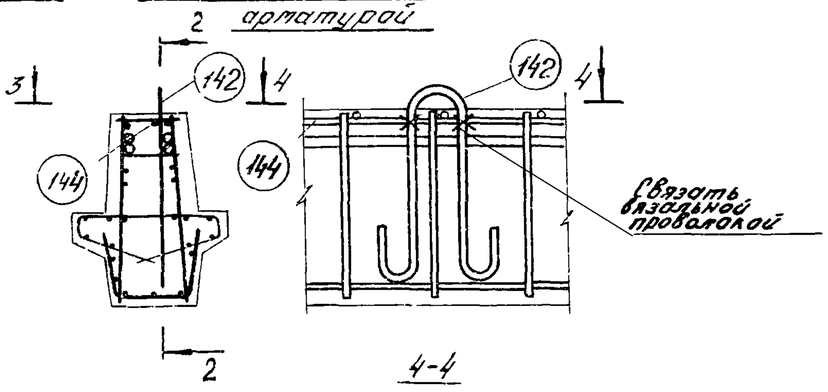

3-3

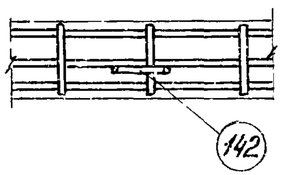

4-4

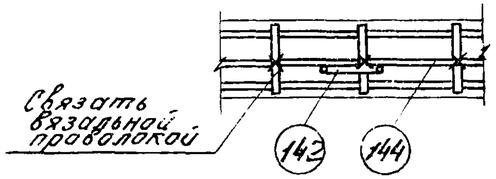

5-5

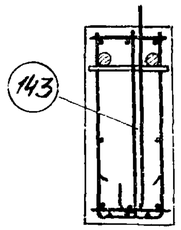

6-6

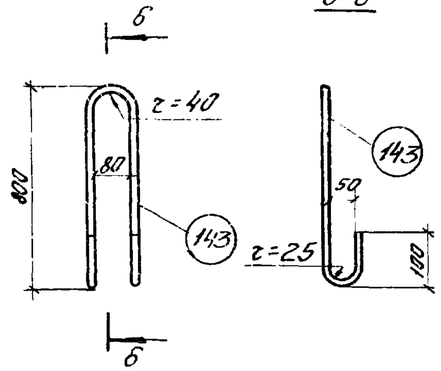

Спецификация марок дополнительных арматурных изделий на один ригель

для ригелей со стержневой арматурой

Типоразмер ригеля	№ поз.	Кол. шт.
Б30÷Б38	142	2
Б29	143	2

для ригелей с прядевой арматурой

Типоразмер ригеля	№ поз.	Кол. шт.
Б30-Б38	142	2
	144	2

Спецификация стали на одно арматурное изделие

NN поз.	Эскиз	Ф мм	Длина мм	Кол. шт.	Вес изделия кгс
142	r=40, 890, 130, r=30	25АI	2000	1	7,7
143	r=40, 890, r=25, 100	16АI	1950	1	3,1
144	———	8АI	500	1	0,2

Петля для подъема (поз. 142)

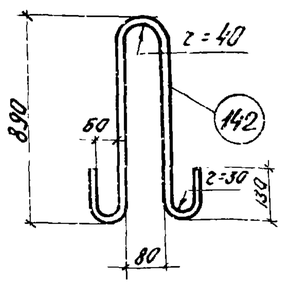

Примечание:

Данный лист рассматривать совместно с остальными чертежами альбома

ТК	Вариант ригелей типоразмеров Б30÷Б38, Б29-3 с петлями для подъема	1.420-6 Выпуск 8
		Л. 245

Подпись

Показатели на один ригель.

Марка ригеля	Вес тс	Марка бетона	Объем бетона м³	Расход стали кг
Б30-1 / АIIIв	8,72	300	3,49	907,0
Б30-2 / АIIIв		400		972,8
Б30-3 / АIIIв				1168,0
Б30-4 / АIIIв				1210,4
Б30-5 / АIIIв		300		1047,1
Б30-6 / АIIIв	8,42		3,37	1117,2
Б31-1 / АIIIв	8,97		3,59	976,0
Б31-2 / АIIIв				969,6
Б31-3 / АIIIв		400		1055,7
Б31-4 / АIIIв				1273,2
Б31-5 / АIIIв				1318,4
Б31-6 / АIIIв		300		886,9
Б31-7 / АIIIв				1109,1
Б31-8 / АIIIв				928,3
Б31-9 / АIIIв		400		1015,3
Б31-10 / АIIIв				1099,4
Б31-11 / АIIIв				1144,8
Б31-12 / АIIIв		300		1089,2
Б31-13 / АIIIв	8,54		3,46	880,1
Б31-14 / АIIIв				1204,0
Б32-1 / АIIIв	9,15		3,66	914,3
Б32-2 / АIIIв				993,8
Б32-3 / АIIIв		400		1059,9

Марка ригеля	Вес тс	Марка бетона	Объем бетона м³	Расход стали кг
Б32-4 / АIIIв	9,15	400	3,66	1285,5
Б32-5 / АIIIв				1330,9
Б32-6 / АIIIв		300		867,7
Б32-7 / АIIIв				1131,6
Б32-8 / АIIIв	8,80		3,52	822,0
Б32-9 / АIIIв				1141,7
Б30-1 / АIV	8,72	400	3,49	858,1
Б30-2 / АIV				972,8
Б30-3 / АIV				1094,0
Б30-4 / АIV				1136,5
Б30-5 / АIV		300		1038,3
Б30-6 / АIV	8,42		3,37	1117,2
Б31-1 / АIV	8,97	300	3,59	959,3
Б31-2 / АIV				919,6
Б31-3 / АIV		400		1017,5
Б31-4 / АIV				1249,7
Б31-5 / АIV				1294,9
Б31-6 / АIV		300		886,9
Б31-7 / АIV				1092,4
Б31-8 / АIV				883,8
Б31-9 / АIV		400		960,4
Б31-10 / АIV				1099,4
Б31-11 / АIV				1144,8

Марка ригеля	Вес тс	Марка бетона	Объем бетона м³	Расход стали кг
Б31-12 / АIV	8,97	300	3,59	1080,1
Б31-13 / АIV	8,54		3,46	880,1
Б31-14 / АIV				1170,6
Б32-1 / АIV	9,15	400	3,66	897,2
Б32-2 / АIV				920,9
Б32-3 / АIV				1025,7
Б32-4 / АIV				1208,3
Б32-5 / АIV				1253,7
Б32-6 / АIV		300		867,7
Б32-7 / АIV				1114,5
Б32-8 / АIV	8,80		3,52	822,0
Б32-9 / АIV				1124,6
Б30-1 / АV	8,72	400	3,49	830,3
Б30-2 / АV				887,5
Б30-3 / АV				1008,9
Б30-4 / АV				1051,7
Б30-5 / АV				1005,3
Б30-6 / АV	8,42		3,37	1059,5
Б31-1 / АV	8,97		3,59	881,5
Б31-2 / АV				875,2
Б31-2 / АV				950,1
Б31-4 / АV				1082,9
Б31-5 / АV				1128,1

Марка ригеля	Вес тс	Марка бетона	Объем бетона м³	Расход стали кг
Б31-6 / АV	8,97	400	3,59	857,4
Б31-7 / АV				1049,9
Б31-8 / АV				866,2
Б31-9 / АV				927,7
Б31-10 / АV				1012,4
Б31-11 / АV				1057,8
Б31-12 / АV				1026,5
Б31-13 / АV	8,54		3,46	850,7
Б31-14 / АV				1117,0
Б32-1 / АV	9,15		3,66	857,1
Б32-2 / АV				894,8
Б32-3 / АV				971,3
Б32-4 / АV				1139,7
Б32-5 / АV				1185,1
Б32-6 / АV				867,7
Б32-7 / АV				1063,8
Б32-8 / АV	8,80		3,52	822,0
Б32-9 / АV				1062,7
Б30-1 / АтV	8,72		3,49	830,3
Б30-2 / АтV				887,5
Б30-3 / АтV				1008,9
Б30-5 / АтV				1005,3
Б30-6 / АтV	8,42		3,37	1059,5

ЦНИИПРОМЗДАНИЙ Москва

Гл. инженер Рабинович
Гл. инженер проекта Полушин

ТК 1976	Показатели на один ригель. Вариант ригелей с петлями для подъема.	1.420-6 Выпуск 8
		Лист 217

Показатели на один ригель

Марка ригеля	Вес тс	Марка бетона	Объем бетона м³	Расход стали кг
Б31-1 / АтV	8,97	400	3,59	881,5
Б31-2 / АтV				875,0
Б31-3 / АтV				949,8
Б31-4 / АтV				1082,9
Б31-6 / АтV				857,6
Б31-7 / АтV				1049,8
Б31-8 / АтV				866,3
Б31-9 / АтV				927,7
Б31-10 / АтV				1012,4
Б31-12 / АтV				1026,5
Б31-13 / АтV	8,54		3,46	850,7
Б31-14 / АтV				1117,0
Б32-1 / АтV	9,15		3,66	851,1
Б32-2 / АтV				894,8
Б32-3 / АтV				971,3
Б32-4 / АтV				1139,7
Б32-6 / АтV				867,7
Б32-7 / АтV				1063,8
Б32-8 / АтV	8,80		3,52	822,0
Б32-9 / АтV				1062,7
Б30-1 / П7	8,72		3,49	856,3
Б30-2 / П7		500		957,9
Б30-5 / П7		400		835,4

Марка ригеля	Вес тс	Марка бетона	Объем бетона м³	Расход стали кг
Б30-6 / П7	8,42	400	3,37	860,9
Б31-1 / П7	8,97	500	3,59	896,2
Б31-2 / П7				889,9
Б31-3 / П7				1046,9
Б31-6 / П7		400		792,8
Б31-7 / П7				842,0
Б31-8 / П7				869,8
Б31-9 / П7		500		1002,5
Б31-12 / П7		400		887,6
Б31-13 / П7	8,54		3,46	786,2
Б31-14 / П7				915,8
Б32-1 / П7	9,15		3,66	854,1
Б32-2 / П7				903,4
Б32-3 / П7		500		1035,1
Б32-6 / П7		400		723,2
Б32-7 / П7				879,6
Б32-8 / П7	8,80		3,52	677,5
Б32-9 / П7				859,6
Б33-1 / АIIIв	8,72	300	3,49	869,1
Б33-2 / АIIIв		400		934,9
Б33-2 / АIIIв				1129,9
Б33-4 / АIIIв		300		1026,7
Б33-5 / АIIIв	8,42		3,37	1067,0

Марка ригеля	Вес тс	Марка бетона	Объем бетона м³	Расход стали кг
Б34-1 / АIIIв	8,97	300	3,59	938,0
Б34-2 / АIIIв				931,7
Б34-3 / АIIIв		400		1017,7
Б34-4 / АIIIв				1235,2
Б34-5 / АIIIв		300		866,5
Б34-6 / АIIIв				1088,5
Б34-7 / АIIIв				892,9
Б34-8 / АIIIв		400		979,7
Б34-9 / АIIIв				1053,9
Б34-10 / АIIIв		300		1068,7
Б34-11 / АIIIв	8,54		3,46	829,9
Б34-12 / АIIIв				1157,4
Б35-1 / АIIIв	9,15		3,66	879,6
Б35-2 / АIIIв				959,1
Б35-3 / АIIIв		400		1000,0
Б35-4 / АIIIв				1250,8
Б35-5 / АIIIв		300		843,8
Б35-6 / АIIIв				1112,0
Б35-7 / АIIIв	8,80		3,52	801,4
Б35-8 / АIIIв				1122,0
Б33-1 / АIV	8,72		3,49	820,2
Б33-2 / АIV		400		934,9
Б33-3 / АIV				1055,3

Марка ригеля	Вес тс	Марка бетона	Объем бетона м³	Расход стали кг
Б33-4 / АIV	8,72	300	3,49	1017,9
Б33-5 / АIV	8,42		3,37	1067,0
Б34-1 / АIV	8,97		3,59	921,3
Б34-2 / АIV				881,6
Б34-3 / АIV		400		979,5
Б34-4 / АIV				1211,8
Б34-5 / АIV		300		866,5
Б34-6 / АIV				1071,8
Б34-7 / АIV				848,4
Б34-8 / АIV		400		924,8
Б34-9 / АIV				1053,9
Б34-10 / АIV		300		1059,6
Б34-11 / АIV	8,54		3,46	829,9
Б34-12 / АIV				1123,7
Б35-1 / АIV	9,15		3,66	862,5
Б35-2 / АIV				886,2
Б35-3 / АIV		400		991,0
Б35-4 / АIV				1173,6
Б35-5 / АIV		300		843,8
Б35-6 / АIV				1112,0
Б35-7 / АIV	8,80		3,52	801,4
Б35-8 / АIV				1105,2
Б33-1 / АV	8,72	400	3,49	792,4

Ст. инженер Рева
Инженер Пикулин

ЦНИИПромзданий Москва

ТК 1976	Показатели на один ригель. Вариант ригелей с петлями для подъема.	1.420-6 Выпуск 8
		Лист 218

Показатели на один ригель

Марка ригеля	Вес тс	Марка бетона	Объем бетона м³	Расход стали кг
Б33-2 / AV	8,72	400	3,49	849,6
Б33-3 / AV				970,0
Б33-4 / AV				984,8
Б33-5 / AV	8,42		3,37	1009,3
Б34-1 / AV	8,97		3,59	833,5
Б34-2 / AV				837,2
Б34-3 / AV				912,1
Б34-4 / AV				1045,0
Б34-5 / AV				837,1
Б34-6 / AV				1029,3
Б34-7 / AV				830,8
Б34-8 / AV				892,1
Б34-9 / AV				976,9
Б34-10 / AV				1006,0
Б34-11 / AV	8,54		3,46	800,5
Б34-12 / AV				1070,4
Б35-1 / AV	9,15		3,66	816,1
Б35-2 / AV				860,1
Б35-3 / AV				936,3
Б35-4 / AV				1104,7
Б35-5 / AV				843,8
Б35-6 / AV				1044,2

Марка ригеля	Вес тс	Марка бетона	Объем бетона м³	Расход стали кг
Б35-7 / AV	8,80	400	3,52	801,4
Б35-8 / AV				1043,3
Б33-1 / AтV	8,72		3,49	792,4
Б33-2 / AтV				849,6
Б33-3 / AтV				970,0
Б33-4 / AтV				984,8
Б33-5 / AтV	8,42		3,37	1009,3
Б34-1 / AтV	8,97		3,59	833,5
Б34-2 / AтV				837,2
Б34-3 / AтV				912,1
Б34-4 / AтV				1045,0
Б34-5 / AтV				1029,3
Б34-6 / AтV				1029,3
Б34-7 / AтV				830,8
Б34-8 / AтV				892,1
Б34-9 / AтV				976,9
Б34-10 / AтV				1006,0
Б34-11 / AтV	8,54		3,46	800,5
Б34-12 / AтV				1070,4
Б35-1 / AтV	9,15		3,66	816,1
Б35-2 / AтV				860,1
Б35-1 / AтV				936,3

Марка ригеля	Вес тс	Марка бетона	Объем бетона м³	Расход стали кг
Б35-4 / AтV	9,15	400	3,66	1104,7
Б35-5 / AтV				843,8
Б35-6 / AтV				1044,2
Б35-7 / AтV	8,80		3,52	801,4
Б35-8 / AтV				1043,3
Б33-1 / П7	8,72		3,49	818,2
Б33-2 / П7		500		919,8
Б33-4 / П7		400		814,9
Б33-5 / П7	8,42		3,37	830,7
Б34-1 / П7	8,97	500	3,59	840,2
Б34-2 / П7				851,9
Б34-3 / П7	8,97		3,59	1008,9
Б34-5 / П7		400		772,6
Б34-6 / П7				821,5
Б34-7 / П7				834,3
Б34-8 / П7		500		966,9
Б34-10 / П7		400		826,6
Б34-11 / П7	8,54		3,46	736,0
Б34-12 / П7				869,2
Б35-1 / П7	9,15		3,66	819,4
Б35-2 / П7				868,7
Б35-3 / П7		500		1000,4

Марка ригеля	Вес тс	Марка бетона	Объем бетона м³	Расход стали кг
Б35-5 / П7	9,15	400	3,66	703,3
Б35-6 / П7				859,9
Б35-7 / П7	8,80		3,52	657,7
Б35-8 / П7				839,9
Б36-1 / AIIIв	8,47	300	3,39	905,4
Б36-2 / AIIIв		400		971,2
Б36-3 / AIIIв				1165,9
Б36-4 / AIIIв				1209,1
Б36-5 / AIIIв		300		1045,7
Б36-6 / AIIIв	8,22		3,29	1116,6
Б37-1 / AIIIв	8,72		3,49	974,4
Б37-2 / AIIIв				968,5
Б37-3 / AIIIв		400		1054,1
Б37-4 / AIIIв				1271,6
Б37-5 / AIIIв				1316,8
Б37-6 / AIIIв		300		885,4
Б37-7 / AIIIв				1107,6
Б37-8 / AIIIв				926,8
Б37-9 / AIIIв		400		1013,7
Б37-10 / AIIIв				1097,2
Б37-11 / AIIIв				1143,0
Б37-12 / AIIIв		300		1087,7

ТК 1976	Показатели на один ригель. Вариант ригелей с петлями для подъема.	1.420-6 Выпуск 8	
		Лист	219

ЦНИИПРОМЗДАНИЙ Москва

Гл. инженер проекта Ревякин
Гл. инженер Пикулин
Инженер

Показатели на один ригель

Марка ригеля	Вес тс	Марка бетона	Объем бетона м³	Расход стали кг
Б37-13 / АIIIв	8,47	300	3,39	879,3
Б37-14 / АIIIв				1203,3
Б38-1 / АIIIв	8,85		3,54	912,7
Б38-2 / АIIIв				992,2
Б38-3 / АIIIв		400		1058,3
Б38-4 / АIIIв				1283,9
Б38-5 / АIIIв				1329,2
Б38-6 / АIIIв		300		866,1
Б38-7 / АIIIв				1130,1
Б38-8 / АIIIв	8,62		3,45	821,2
Б38-9 / АIIIв				1140,7
Б36-1 / АIV	8,47		3,39	856,5
Б36-2 / АIV		400		971,2
Б36-3 / АIV				1091,8
Б36-4 / АIV				1135,0
Б36-5 / АIV		300		1036,9
Б36-6 / АIV	8,22		3,29	1116,6
Б37-1 / АIV	8,72		3,49	957,7
Б37-2 / АIV				918,0
Б37-3 / АIV		400		1015,9
Б37-4 / АIV				1248,2
Б37-5 / АIV				1292,6

Марка ригеля	Вес тс	Марка бетона	Объем бетона м³	Расход стали кг
Б37-6 / АIV	8,72	300	3,49	885,4
Б37-7 / АIV				1091,3
Б37-8 / АIV				882,3
Б37-9 / АIV		400		958,8
Б37-10 / АIV				1097,8
Б37-11 / АIV				1143,0
Б37-12 / АIV		300		1078,6
Б37-13 / АIV	8,47		3,39	879,3
Б37-14 / АIV				1169,9
Б38-1 / АIV	8,85		3,54	895,6
Б38-2 / АIV				919,3
Б38-3 / АIV		400		1024,1
Б38-4 / АIV				1206,7
Б38-5 / АIV				1329,2
Б38-6 / АIV		300		866,1
Б38-7 / АIV				1113,0
Б38-8 / АIV	8,62		3,45	821,2
Б38-9 / АIV				1123,6
Б36-1 / АV	8,47	400	3,39	828,7
Б36-2 / АV				885,9
Б36-3 / АV				1007,0
Б36-4 / АV				1050,2

Марка ригеля	Вес тс	Марка бетона	Объем бетона м³	Расход стали кг
Б36-5 / АV	8,47	400	3,39	1003,8
Б36-6 / АV	8,22		3,29	1058,6
Б37-1 / АV	8,72		3,49	879,9
Б37-2 / АV				873,7
Б37-3 / АV				948,5
Б37-4 / АV				1081,4
Б37-5 / АV				1126,6
Б37-6 / АV				855,9
Б37-7 / АV				1048,4
Б37-8 / АV				864,7
Б37-9 / АV				926,1
Б37-10 / АV				1010,8
Б37-11 / АV				1056,0
Б37-12 / АV				1025,0
Б37-13 / АV	8,47		3,39	849,9
Б37-14 / АV				1116,3
Б38-1 / АV	8,85		3,54	849,5
Б38-2 / АV				893,2
Б38-3 / АV				959,4
Б38-4 / АV				1138,1
Б38-5 / АV				1329,2
Б38-6 / АV				866,1

Марка ригеля	Вес тс	Марка бетона	Объем бетона м³	Расход стали кг
Б38-7 / АV	8,85	400	3,54	1052,3
Б38-8 / АV	8,62		3,45	821,2
Б38-9 / АV				1061,7
Б36-1 / АтV	8,47		3,39	828,7
Б36-2 / АтV				885,9
Б36-3 / АтV				1007,0
Б36-5 / АтV				1003,8
Б36-6 / АтV	8,22		3,29	1058,6
Б37-1 / АтV	8,72		3,49	879,9
Б37-2 / АтV				873,7
Б37-3 / АтV				948,5
Б37-4 / АтV				1081,4
Б37-6 / АтV				855,9
Б37-7 / АтV				1048,4
Б37-8 / АтV				864,7
Б37-9 / АтV				926,1
Б37-10 / АтV				1010,8
Б37-12 / АтV				1025,0
Б37-13 / АтV	8,47		3,39	849,9
Б37-14 / АтV				1116,3
Б38-1 / АтV	8,85		3,54	849,5
Б38-2 / АтV				893,2

Москва

ТК 1976	Показатели на один ригель. Вариант ригелей с петлями для подъема.	1.420-6 Выпуск 8
		Лист 220

Показатели на один ригель

Марка ригеля	Вес тс	Марка бетона	Объем бетона м³	Расход стали кг
Б38-3 / АтV	8,85	400	3,54	969,4
Б38-4 / АтV				1138,1
Б38-6 / АтV				866,1
Б38-7 / АтV				1062,3
Б38-8 / АтV	8,62		3,45	821,2
Б38-9 / АтV				1061,7
Б36-1 / П7	8,47		3,39	854,6
Б36-2 / П7		500		956,3
Б36-5 / П7		400		833,8
Б36-6 / П7	8,22		3,29	880,2
Б37-1 / П7	8,72	500	3,49	894,6
Б37-2 / П7				882,9
Б37-3 / П7				1045,3
Б37-6 / П7		400		791,5
Б37-7 / П7				840,4
Б37-8 / П7				867,9
Б37-9 / П7		500		1000,9
Б37-12 / П7		400		845,5
Б37-13 / П7	8,47		3,39	785,4
Б37-14 / П7				915,0
Б38-1 / П7	8,85		3,54	852,6

Марка ригеля	Вес тс	Марка бетона	Объем бетона м³	Расход стали кг
Б38-2 / П7	8,85	400	3,54	901,9
Б38-3 / П7		500		1033,5
Б38-6 / П7		400		721,6
Б38-7 / П7				878,1
Б38-8 / П7	8,62		3,45	676,7
Б38-9 / П7				858,7
Б30-2лев / АIIIв	8,48		3,39	957,9
Б30-2пр / АIIIв				957,9
Б30-4лев / АIIIв				1195,5
Б30-4пр / АIIIв				1195,5
Б31-1лев / АIIIв	8,72	300	3,49	961,0
Б31-1пр / АIIIв				961,0
Б31-3лев / АIIIв		400		1040,7
Б31-3пр / АIIIв				1040,7
Б31-5лев / АIIIв				1303,3
Б31-5пр / АIIIв				1303,3
Б30-2лев / АIV	8,48		3,39	957,9
Б30-2пр / АIV				957,9
Б30-4лев / АIV				1121,5
Б30-4пр / АIV				1121,5
Б31-1лев / АIV	8,72	300	3,49	944,3

Марка ригеля	Вес тс	Марка бетона	Объем бетона м³	Расход стали кг
Б31-1пр / АIV	8,72	300	3,49	944,3
Б31-3лев / АIV		400		1002,5
Б31-3пр / АIV				1002,5
Б31-5лев / АIV				1279,9
Б31-5пр / АIV				1279,9
Б30-2лев / АV	8,50		3,40	872,6
Б30-2пр / АV				872,6
Б30-4лев / АV				1036,7
Б30-4пр / АV				1036,7
Б31-1лев / АV	8,77		3,51	866,5
Б31-1пр / АV				866,5
Б31-3лев / АV				935,1
Б31-3пр / АV				935,1
Б31-5лев / АV				1113,1
Б31-5пр / АV				1113,1
Б30-2лев / АтV	8,50		3,40	872,6
Б30-2пр / АтV				872,6
Б30-4лев / АтV				1036,7
Б30-4пр / АтV				1036,7
Б31-1лев / АтV	8,77		3,51	866,5
Б31-1пр / АтV				866,5

Марка ригеля	Вес тс	Марка бетона	Объем бетона м³	Расход стали кг
Б31-3лев / АтV	8,77	400	3,51	935,1
Б31-3пр / АтV				935,1
Б31-5лев / АтV				1113,1
Б31-5пр / АтV				1113,1
Б36-2лев / АIIIв	8,17		3,27	956,1
Б36-2пр / АIIIв				956,1
Б36-4лев / АIIIв				1194,2
Б36-4пр / АIIIв				1194,2
Б37-1лев / АIIIв	8,52	300	3,49	959,5
Б37-1пр / АIIIв				959,5
Б37-3лев / АIIIв		400		1039,2
Б37-3пр / АIIIв				1039,2
Б37-5лев / АIIIв				1301,9
Б37-5пр / АIIIв				1301,9
Б36-2лев / АIV	8,17		3,27	956,1
Б36-2пр / АIV				956,1
Б36-4лев / АIV				1120,0
Б36-4пр / АIV				1120,0
Б37-1лев / АIV	8,52		3,49	942,8
Б37-1пр / АIV				942,8
Б37-3лев / АIV				1001,0

ЦНИИПРОМЗДАНИЙ Москва

Ст. инженер Ребрикина
Инженер Пикулин

ТК 1976	Показатели на один ригель. Вариант ригелей с петлями для подъема.	1.420-6 Выпуск 8
		Лист 221

Показатели на один ригель

Марка ригеля	Вес тс	Марка бетона	Объем бетона м³	Расход стали кг
Б37-3пр / АIV	8,52	400	3,49	1001,0
Б37-5лев / АIV				
Б37-5пр / АIV				1277,7
Б36-2лев / АV	8,17		3,27	870,7
Б36-2пр / АV				870,7
Б36-4лев / АV				1035,3
Б36-4пр / АV				1035,3
Б37-1лев / АV	8,52		3,49	865,0
Б37-1пр / АV				865,0
Б37-3лев / АV				933,6
Б37-3пр / АV				933,6
Б37-5лев / АV				1111,7
Б37-5пр / АV				1111,7
Б36-2лев / АтV	8,17		3,27	870,7
Б36-2пр / АтV				870,7
Б36-4лев / АтV				1035,3
Б36-4пр / АтV				1035,3
Б37-1лев / АтV	8,52		3,49	865,0
Б37-1пр / АтV				865,0
Б37-3лев / АтV				933,6
Б37-3пр / АтV				933,6

Марка ригеля	Вес тс	Марка бетона	Объем бетона м³	Расход стали кг
Б37-5лев / АтV	8,52	400	3,49	1111,7
Б37-5пр / АтV				1111,7
Б33-2лев / АIIIв	8,50		3,40	927,3
Б33-2пр / АIIIв				927,3
Б33-3лев / АIIIв				1122,3
Б33-3пр / АIIIв				1122,3
Б34-1лев / АIIIв	8,77	300	3,51	930,9
Б34-1пр / АIIIв				930,9
Б34-3лев / АIIIв		400		1010,1
Б34-3пр / АIIIв				1010,1
Б34-4лев / АIIIв				1227,6
Б34-4пр / АIIIв				1227,6
Б33-2лев / АIV	8,50		3,40	927,3
Б33-2пр / АIV				927,3
Б33-3лев / АIV				1048,3
Б33-3пр / АIV				1048,3
Б34-1лев / АIV	8,77	300	3,51	913,7
Б34-1пр / АIV				913,7
Б34-3лев / АIV		400		971,9
Б34-3пр / АIV				971,9
Б34-4лев / АIV				1204,2

Марка ригеля	Вес тс	Марка бетона	Объем бетона м³	Расход стали кг
Б34-4пр / АIV	8,77	400	3,51	1204,2
Б33-2лев / АV	8,50		3,40	842,0
Б33-2пр / АV				842,0
Б33-3лев / АV				962,5
Б33-3пр / АV				962,5
Б34-1лев / АV	8,77		3,51	835,9
Б34-1пр / АV				835,9
Б34-3лев / АV				904,5
Б34-3пр / АV				904,5
Б34-4лев / АV				1037,4
Б34-4пр / АV				1037,4
Б33-2лев / АтV	8,50		3,40	842,0
Б33-2пр / АтV				842,0
Б33-3лев / АтV				962,5
Б33-3пр / АтV				962,5
Б34-1лев / АтV	8,77		3,51	835,9
Б34-1пр / АтV				835,9
Б34-3лев / АтV				904,5
Б34-3пр / АтV				904,5
Б34-4лев / АтV				1037,4
Б34-4пр / АтV				1037,4

Марка ригеля	Вес тс	Марка бетона	Объем бетона м³	Расход стали кг
Б30-2лев / П7	8,50	500	3,40	942,9
Б30-2пр / П7				942,9
Б31-1лев / П7	8,77		3,51	881,2
Б31-1пр / П7				881,2
Б31-3лев / П7				1031,9
Б31-3пр / П7				1031,9
Б36-2лев / П7	8,17		3,27	941,4
Б36-2пр / П7				941,4
Б37-1лев / П7	8,52		3,49	879,7
Б37-1пр / П7				879,7
Б37-3лев / П7				1030,4
Б37-3пр / П7				1030,4
Б33-2лев / П7	8,50		3,40	912,2
Б33-2пр / П7				912,2
Б34-1лев / П7	8,77		3,51	850,6
Б34-1пр / П7				850,6
Б34-3лев / П7				1001,3
Б34-3пр / П7				1001,3
Б29-3	3,29	200	1,32	266,5

ТК 1976	Показатели на один ригель. Вариант ригелей с петлями для подъема	1.420-5 Выпуск 8
		Лист 222

ЦНИИПромзданий Москва

Инженер Покулин

15527-02 171

ПК1

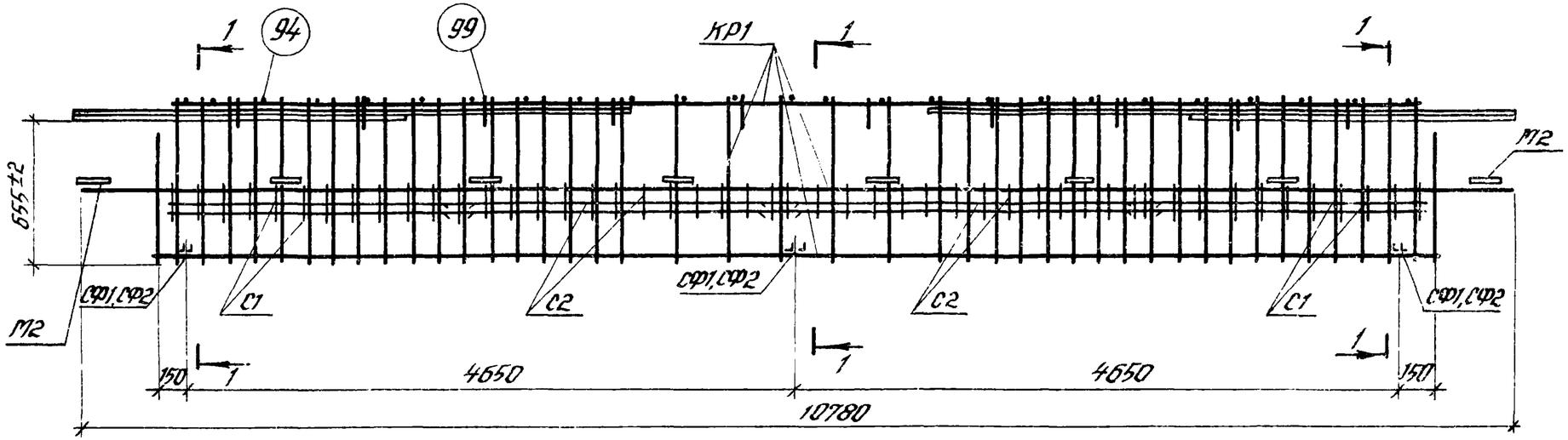

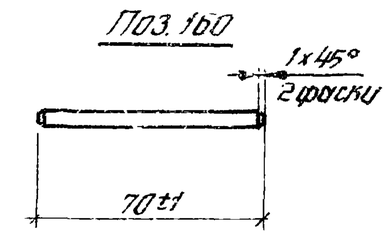

1-1

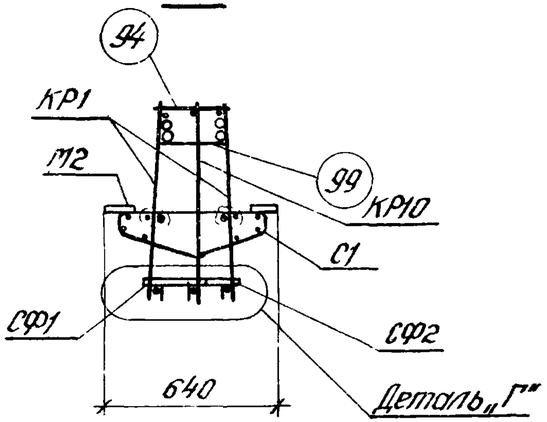

Деталь „Г"

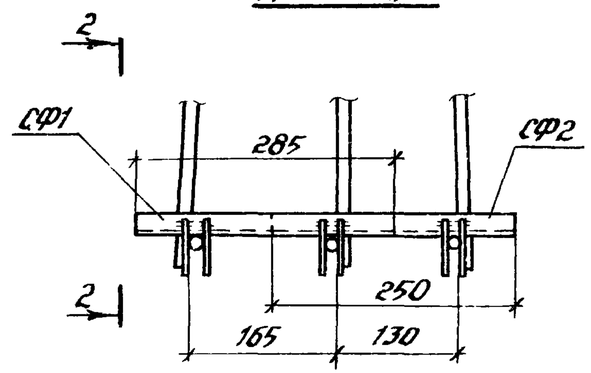

2-2

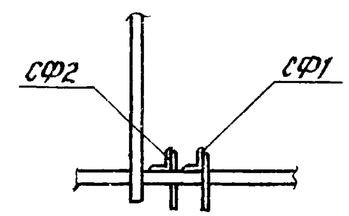

СФ1, СФ2

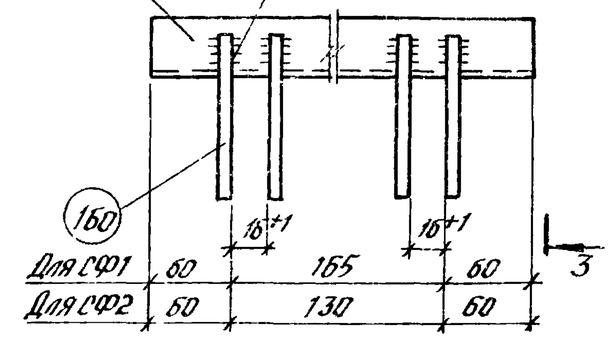

3-3

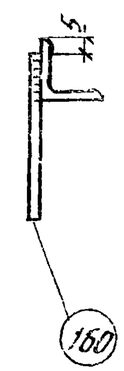

Спецификация стали на один фиксатор

Марка элемента	№ поз.	Профиль	Класс стали проката	Длина мм	Кол. шт.	Вес элемента кгс
СФ 1	159	∟25х4	С38/23	285	1	0,46
	160	⌀6АI	—	70	4	
СФ2	161	∟25х4	С38/23	250	1	0,42
	160	⌀6АI	—	70	4	

Спецификация фиксаторов на один пространственный каркас

Типоразмер простран. каркаса	Марка фиксатора	Кол. шт.
ПК1	СФ 1	3
	СФ2	3

Примечание:

На данном листе дан вариант фиксирования плоских каркасов в пространственный при транспортировке и складировании с помощью инвентарных стальных фиксаторов СФ1, СФ2 на примере ПК1 (см. лист 82). Инвентарный фиксатор разработан по предложению Гипростроммаша.

ТК 1976	Пример фиксации плоских каркасов в пространственном при транспортировании и складировании с помощью фиксаторов для ригелей с напрягаемой стержневой арматурой.	1.420-6 Выпуск 8
		Лист 223

ЦНИИПромзданий Москва

Инж. пр-та Горенков
Ст. инженер Максимов
Проверил Ревякина

ПК 89

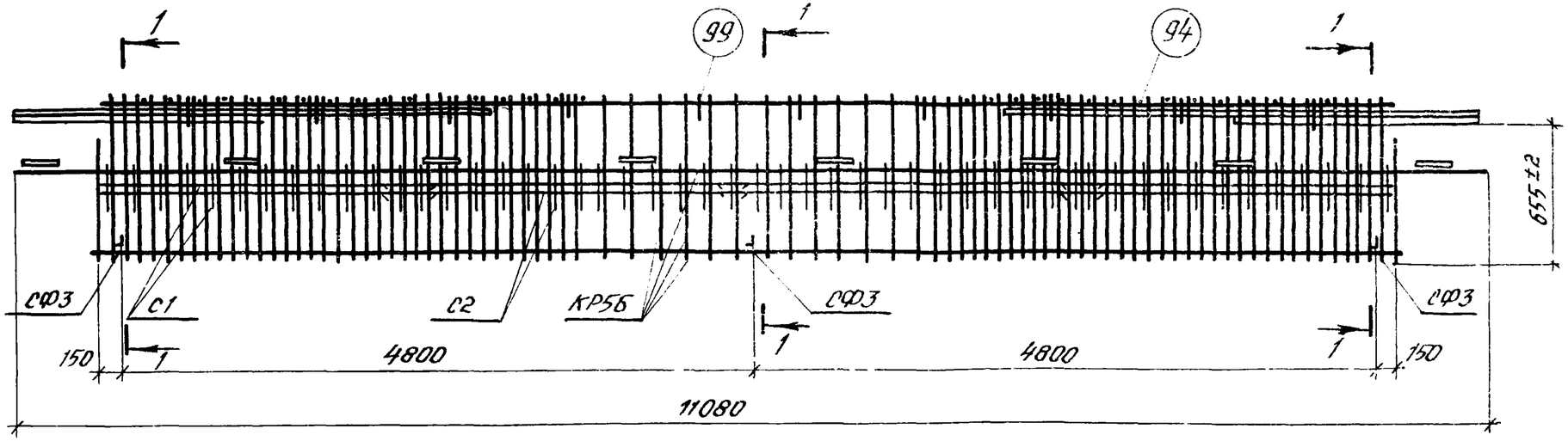

1-1

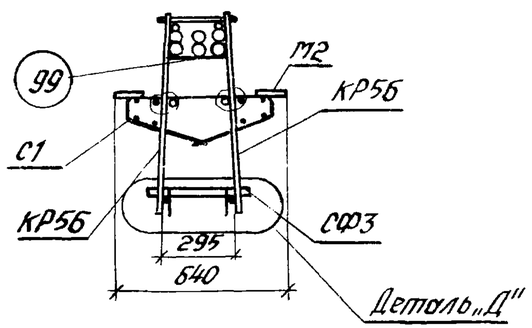

Деталь „Д"

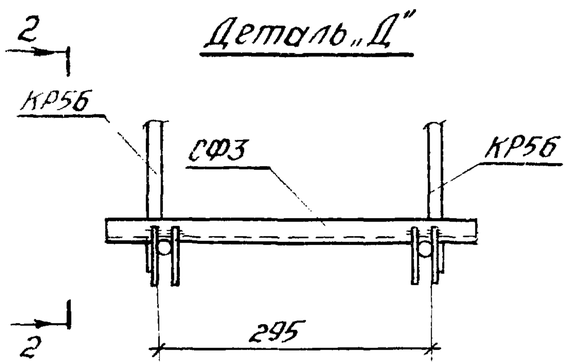

2-2

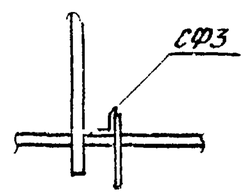

СФ3

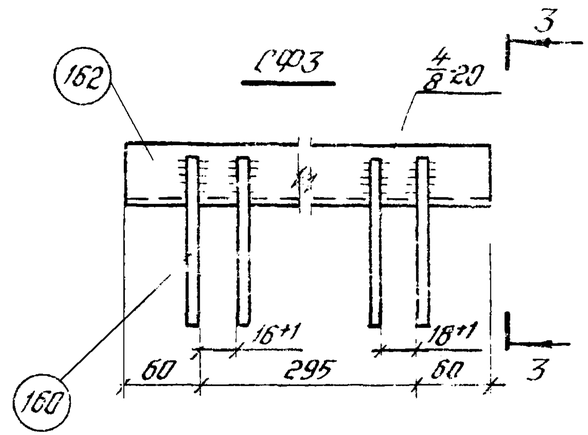

3-3

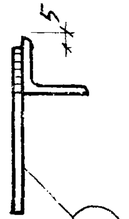

Примечание.
На данном листе дан вариант фиксирования плоских каркасов в пространственный при транспортировке и складировании с помощью инвентарных стальных фиксаторов СФ3 на примере ПК89 (см. лист 11Б). Инвентарный фиксатор разработан по предложению Гипростроммаша.

Спецификация стали на один фиксатор

Марка элемента	№ поз.	Профиль	Класс стали проката	Длина мм	Кол. шт.	Масса элемента кг
СФ3	162	∠25×4	С38/23	415	1	0,66
	160	⌀6АI	—	70	4	

Спецификация фиксаторов на один пространственный каркас

Типоразмер простран. каркаса	Марка фиксатора	Кол. шт.
ПК89	СФ3	3

Москва

ТК 1976	Пример фиксации плоских каркасов в пространственном при транспортировании и складировании с помощью фиксаторов для ригелей с прядевой арматурой.	1.420-6 Выпуск 8
		Лист 224