ГОСУДАРСТВЕННЫЙ КОМИТЕТ СОВЕТА МИНИСТРОВ СССР ПО ДЕЛАМ СТРОИТЕЛЬСТВА
/ ГОССТРОЙ СССР /

ТИПОВЫЕ КОНСТРУКЦИИ, ИЗДЕЛИЯ И УЗЛЫ ЗДАНИЙ И СООРУЖЕНИЙ

Серия 1.420 - 6

КОНСТРУКЦИИ МНОГОЭТАЖНЫХ ПРОИЗВОДСТВЕННЫХ ЗДАНИЙ С СЕТКОЙ КОЛОНН 12 × 6 м

Выпуск 2 Часть 2 /стр. 126 - 244/

ЖЕЛЕЗОБЕТОННЫЕ КОЛОННЫ; ВЫСОТЫ ЭТАЖЕЙ 6,0 м и 7,2 м

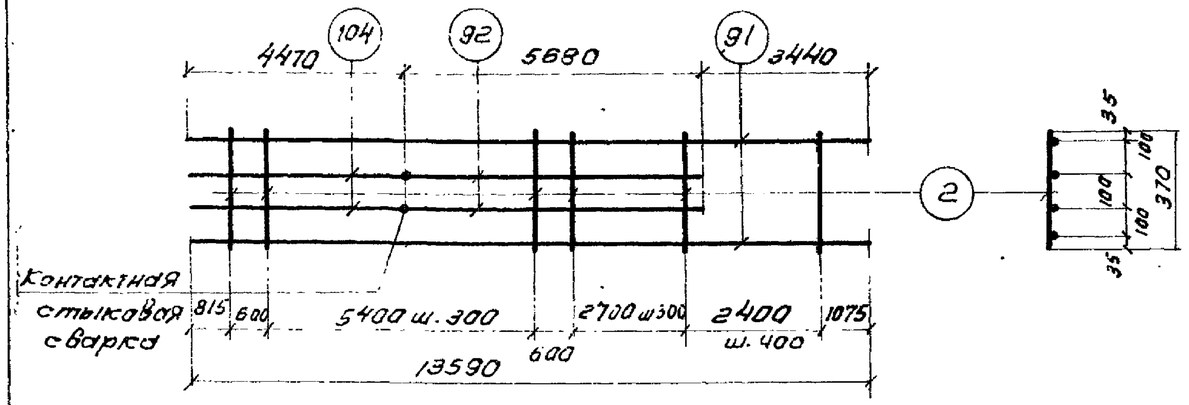

КР5

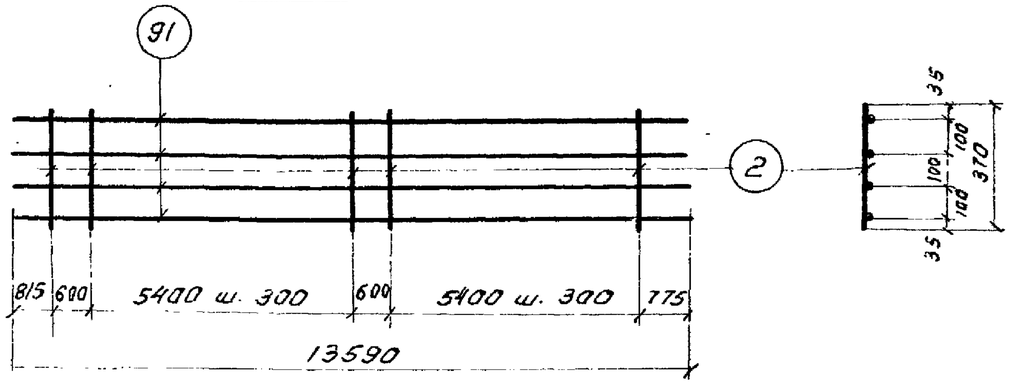

КР6

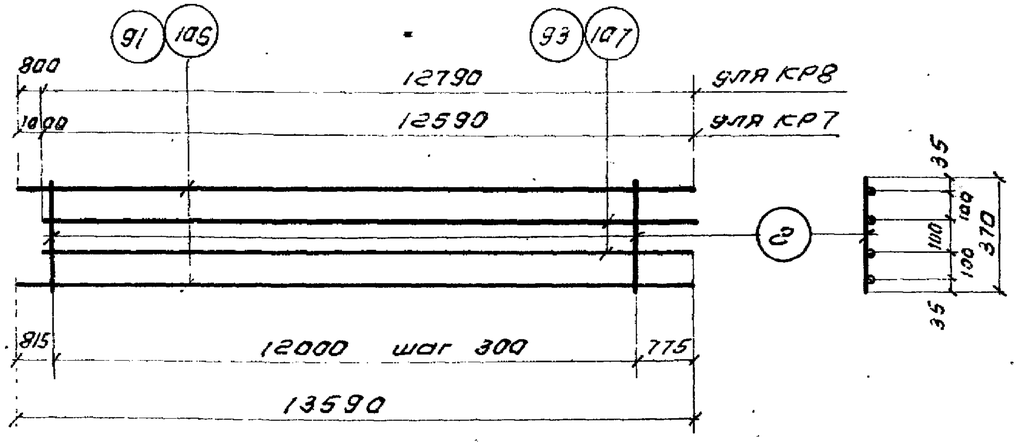

КР7, КР8

Спецификация стали на одно арматурное изделие.

Марка изделия	N позиции	ф мм	Длина мм	Кол. шт.	Масса изделия кг.
КР5	2	8АI	370	26	292.0
	91	32АII	13590	2	
	92	32АII	5680	2	
	104	28АIII	4470	2	
КР6	2	8АI	370	39	349.1
	91	32АII	13590	4	

Марка изделия	N° позиции	ф мм	Длина мм	Кол. шт.	Масса изделия кг.
КР7	2	8АI	370	41	259.4
	106	28АIII	13590	2	
	107	28АIII	12590	2	
КР8	2	8АI	370	41	339.2
	91	32АIII	13590	2	
	93	32АIII	12790	2	

Примечания:

1. Каркасы изготавляются при помощи контактной точечной сварки в соответствии с ГОСТ 10922-75 „Арматура и закладные детали сварные для железобетонных конструкций. Технические требования и методы испытаний."
2. Все размеры даны в осях стержней.
3. Размеры позиций 92 и 104 даны без припуска на длину при контактной стыковой сварке.

Типпроект Госстроя СССР Москва
Инженер Проверил

ТК 1974 | Плоские каркасы КР5-КР8 | Серия 1.420-6 Выпуск 2 | Лист 107

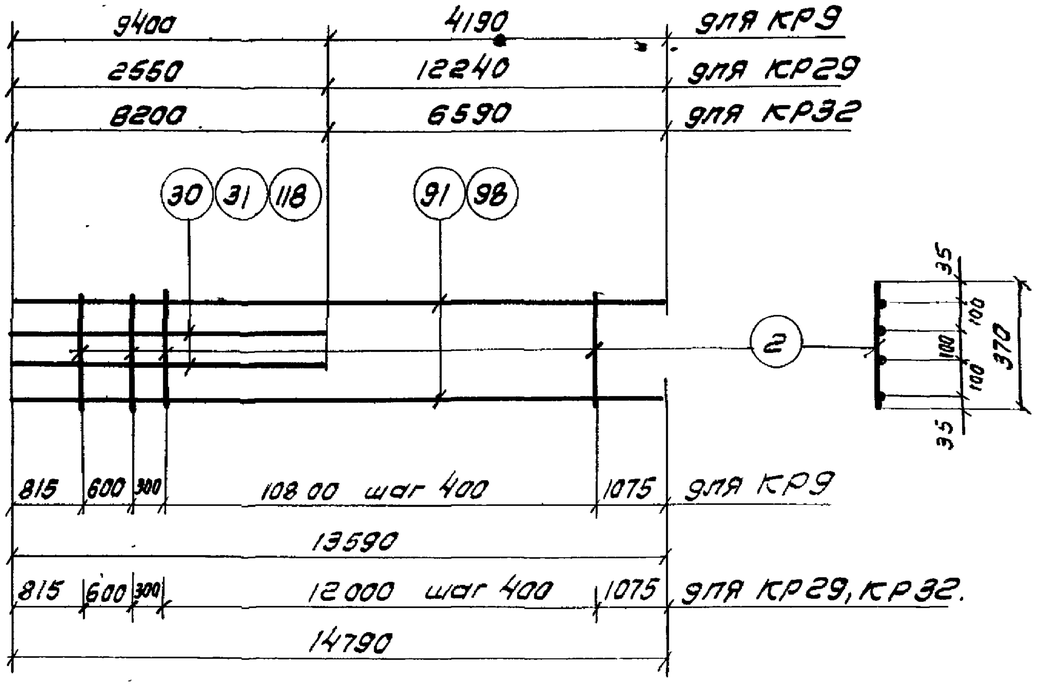

КР9, КР29, КР32

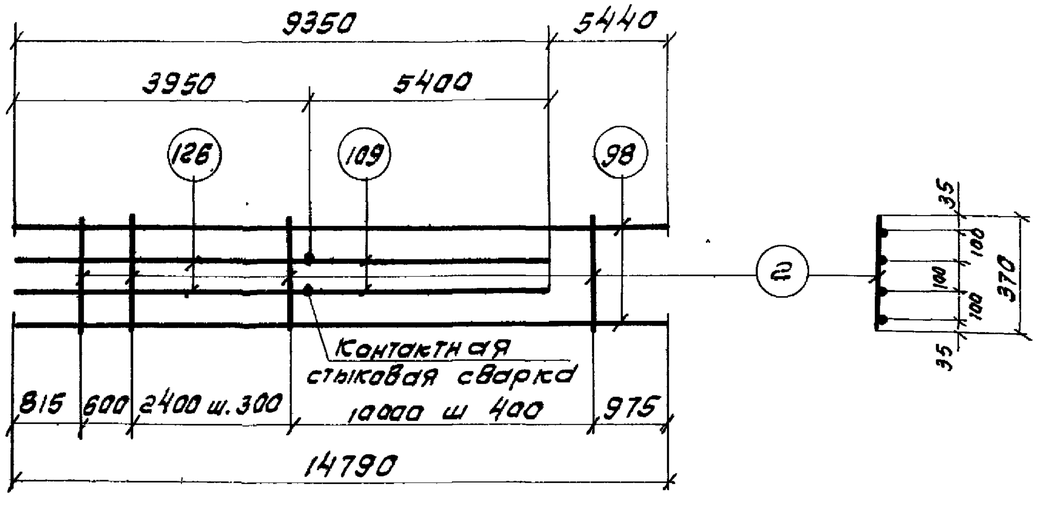

КР 34

Спецификация стали на одно арматурное изделие

Марка изделия	N позиции	ф мм	Длина мм	Кол шт.	Масса изделия кг
КР9	2	8АI	310	30	248,5
	91	32АIII	13590	2	
	30	25АIII	9400	2	
КР29	2	8АI	370	33	211,4
	98	32АIII	14790	2	
	31	25АIII	2550	2	

Марка изделия	N° позиции	ф мм	Длина мм	Кол. шт	Масса изделия кг
КР32	2	8АI	370	33	255,0
	98	32АIII	14790	2	
	118	25АIII	8200	2	
КР34	2	8АI	370	35	294,1
	98	32АIII	14790	2	
	109	28АIII	5400	2	
	126	32АIII	3950	2	

Примечания:

1. Каркасы изготовляются при помощи контактной точечной сварки в соответствии с ГОСТ 10922-75 „Арматура и закладные детали сварные для железобетонных конструкций. Технические требования и методы испытаний."
2. Все размеры даны в осях стержней.
3. Размеры позиций 109 и 126 даны без припуска на длину при контактной стыковой сварке.

ТК 1974	Плоские каркасы КР9, КР29, КР32, КР34	серия 1.420-6 Выпуск 2	
		Лист	108

Проверил | Верижников | Москва

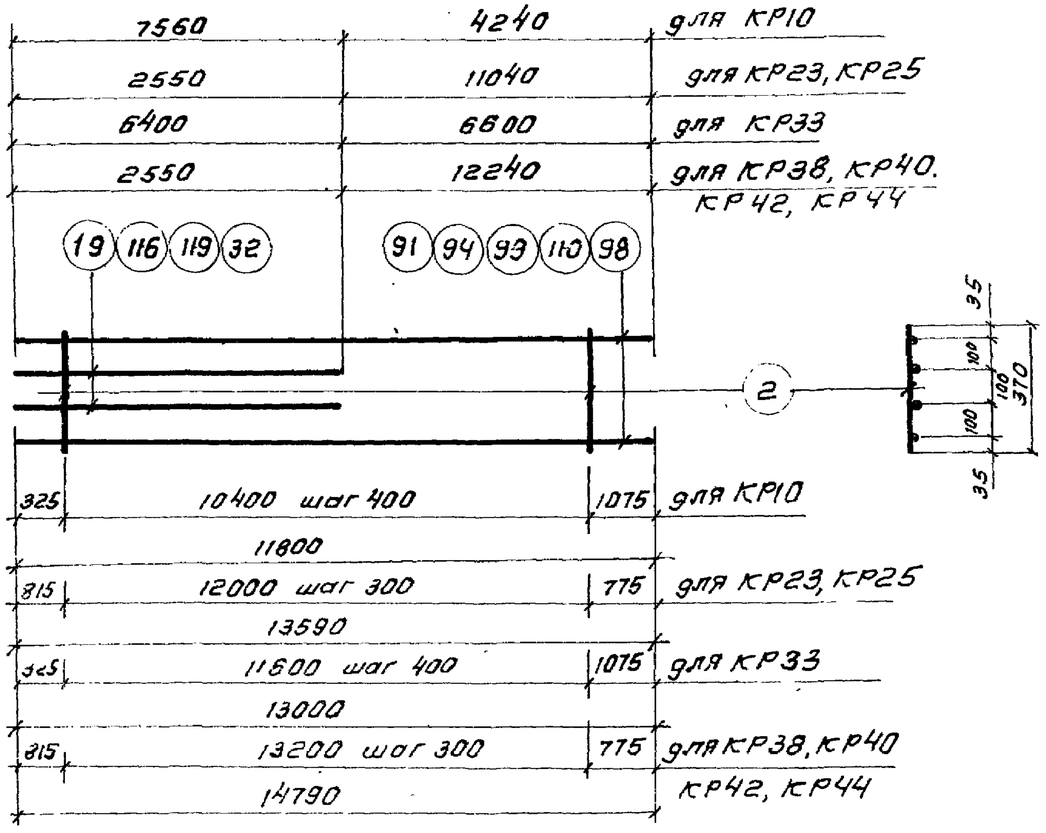

КР10, КР33, КР38, КР40, КР42, КР44
КР23, КР25

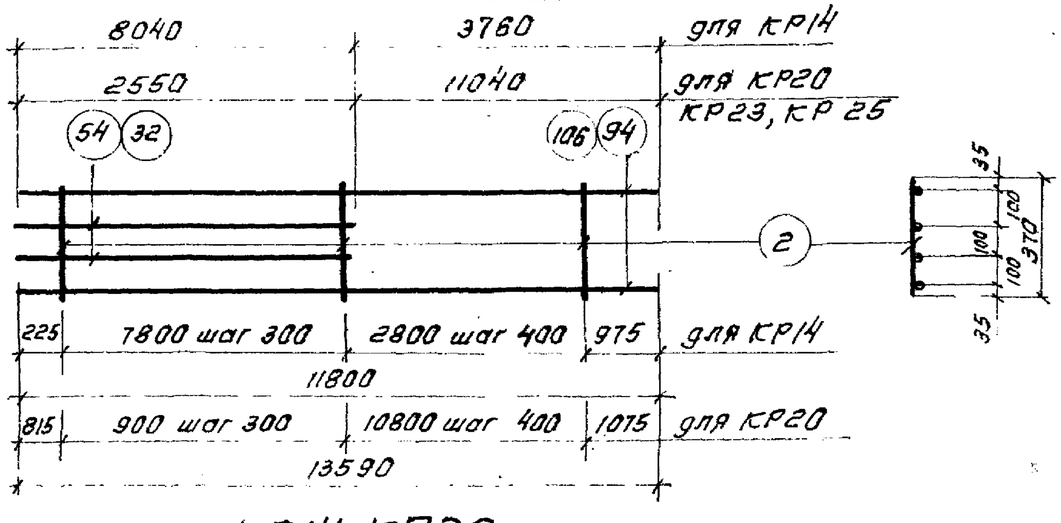

КР14, КР20.

Спецификация стали на одно арматурное изделие.

Марка изделия	№ позиции	ф мм	Длина мм	Кол. шт	Масса изделия кг.
КР10	2	8 AI	370	27	211.3
	94	32 AIII	11800	2	
	116	25 AIII	7560	2	
КР14	2	8 AI	370	34	231,9
	54	28 AIII	8040	2	
	94	32 AIII	11800	2	
КР20	2	8 AI	370	31	160.7
	32	28 AIII	2550	2	
	106	28 AIII	13590	2	
КР23	2	8 AI	370	41	202,4
	32	28 AIII	2550	2	
	91	32 AIII	13590	2	

Марка изделия	№ позиции	ф мм	Длина мм	Кол шт.	Марка изделия кг
КР25	2	8 AI	370	41	210.0
	19	32 AIII	2550	2	
	91	32 AIII	13590	2	
КР33	2	8 AI	370	30	218.1
	99	32 AIII	13000	2	
	119	25 AIII	6400	2	
КР38	2	8 AI	370	45	174.4
	32	28 AIII	2550	2	
	110	28 AIII	14790	2	
КР40	2	8 AI	370	45	182.0
	19	32 AIII	2550	2	
	110	28 AIII	14790	2	
КР42	2	8 AI	370	45	225.8
	19	32 AIII	2550	2	
	98	32 AIII	14790	2	
КР44	2	8 AI	370	45	218.2.
	32	28 AIII	2550	2	
	98	32 AIII	14790	2	

Примечания:

1. Каркасы изготавляются при помощи контактной точечной сварки в соответствии с ГОСТ 10922-75. „Арматура и закладные детали сварные для железобетонных конструкций. Технические требования и методы испытаний."
2. Все размеры даны в осях стержней.

ЦНИИПромзданий Госстроя СССР

Разработал Ворожихов
Проверил Ефимов
Гл. спец. проекта Ефимов
Гл. инженер проекта Ефимов

ТК 1974	Плоские каркасы КР10, КР14, КР20, КР23, КР25, КР33, КР38, КР40, КР42, КР44.	Сер. 1.420-6 Выпуск 2
		Лист 109

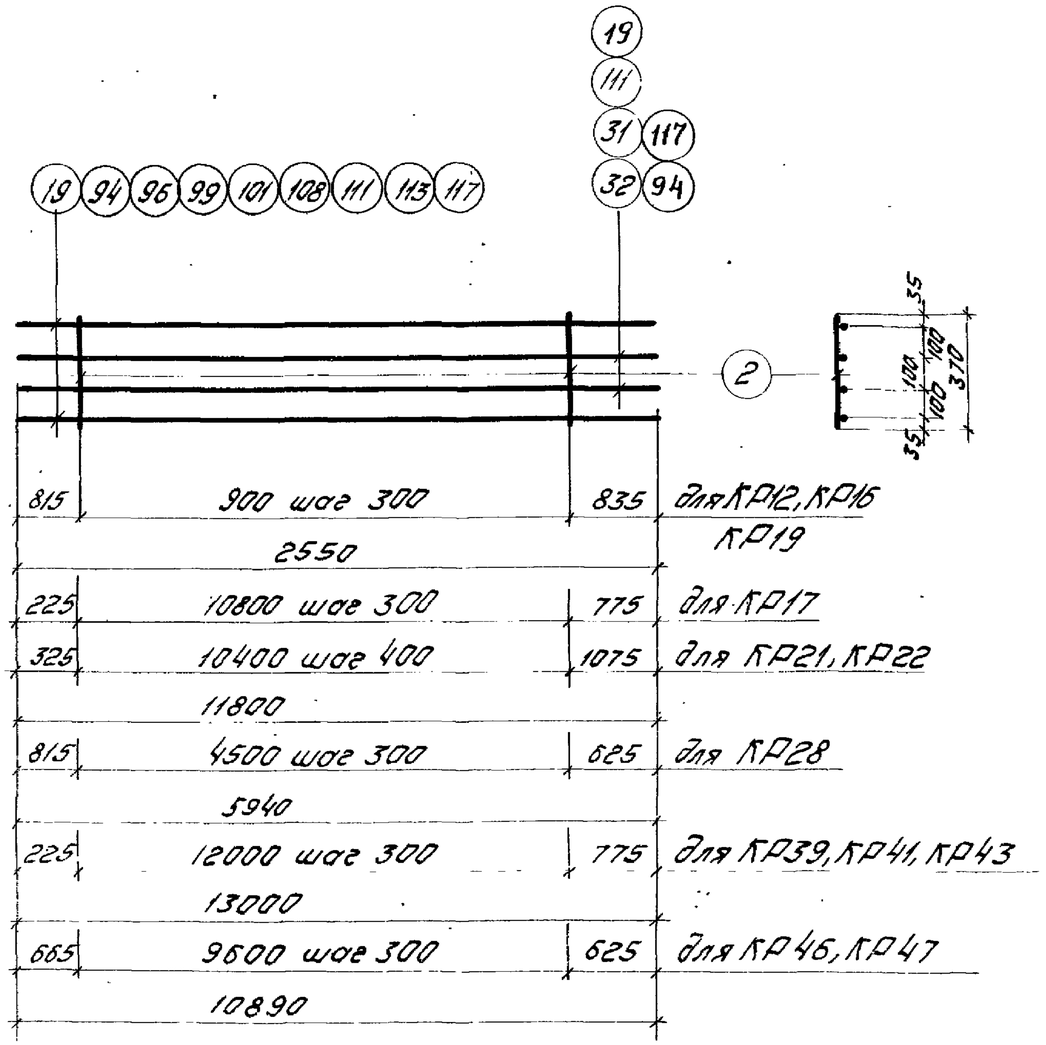

КР12, КР16, КР17, КР19, КР21, КР22, КР28, КР39, КР41, КР43, КР46, КР47

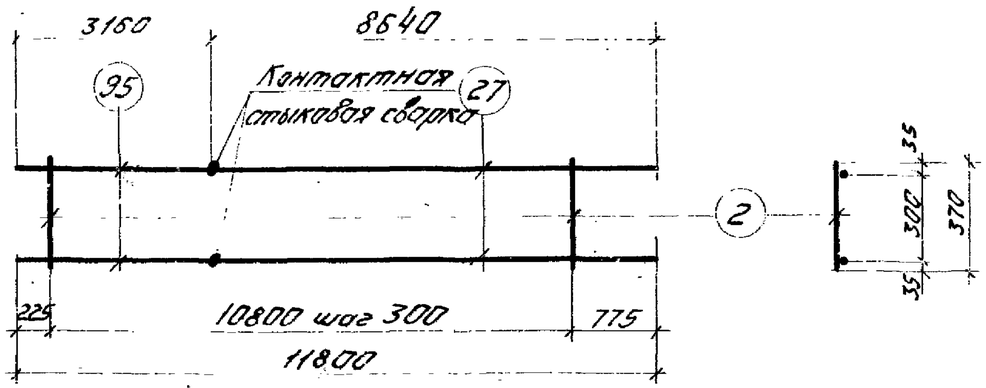

КР 18

Спецификация стали на одно арматурное изделие.

Марка изделия	N позиции	⌀ мм	Длина мм	Кол. шт.	Масса изделия кг
КР12	2	8AI	370	4	52,4
	19	32AIII	2550	2	
	31	25AIII	2550	2	
КР16	2	8AI	370	4	57,4
	19	32AIII	2550	2	
	32	28AIII	2550	2	
КР17	2	8AI	370	37	303,6
	94	32AIII	11800	4	
КР18	2	8AI	370	37	128,2
	27	28AIII	8640	2	
	95	32AIII	3160	2	
КР19	2	8AI	370	4	65,0
	19	32AIII	2550	4	
КР21	2	8AI	370	27	186,1
	117	25AIII	11800	4	
КР22	2	8AI	370	27	232,1
	108	28AIII	11800	4	

Марка изделия	№ позиции	⌀ мм	Длина мм	Кол. шт.	Масса изделия кг
КР28	2	8AI	370	16	152,4
	96	32AIII	5940	4	
КР39	2	8AI	370	41	257,4
	111	28AIII	13000	4	
КР41	2	8A	370	41	296,0
	99	32AIII	13000	2	
	111	28AIII	13000	2	
КР43	2	8AI	370	41	334,6
	99	32AIII	13000	4	
КР46	2	8AI	370	33	215,4
	113	28AIII	10890	4	
КР47	2	8AI	370	33	279,8
	101	32AIII	10890	4	

Примечания:

1. Каркасы изготовляются при помощи контактной точечной сварки в соответствии с ГОСТ 10922-75 „Арматура и закладные детали сварные для железобетонных конструкций. Технические требования и методы испытаний".
2. Все размеры даны в осях стержней
3. Размеры позиций 27 и 95 даны без припуска на длину при контактной стыковой сварке.

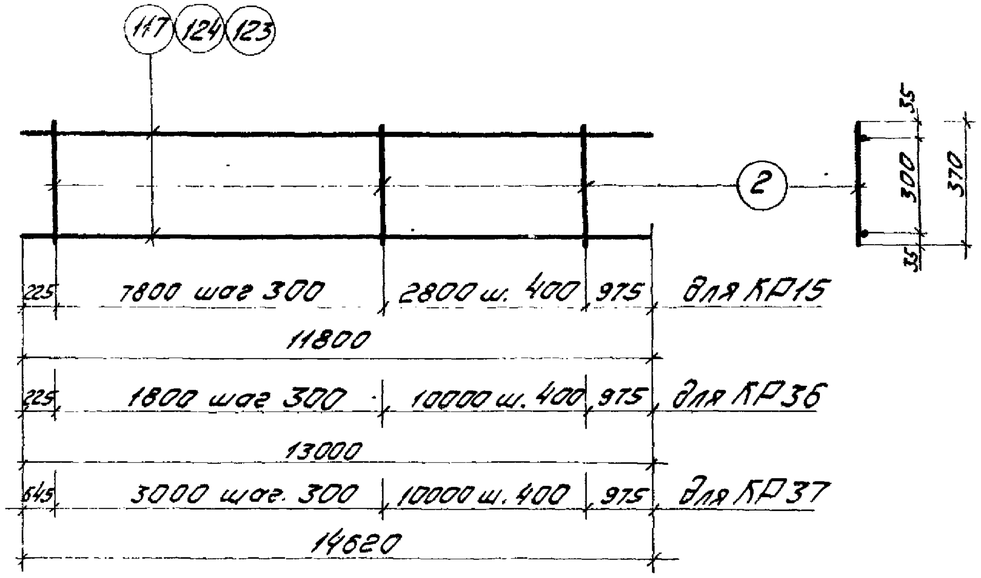

КР15, КР36, КР37

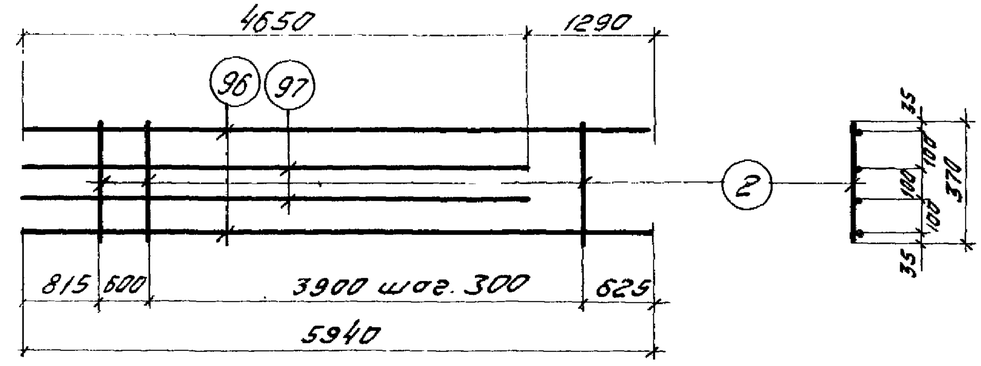

КР26

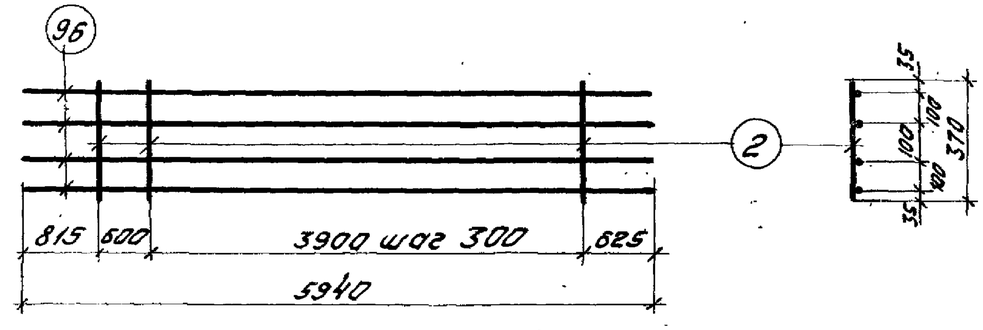

КР27

Спецификация стали на одно арматурное изделие.

Марка изделия	N позиции	ф мм	Длина мм	Кол. шт.	Масса изделия кг
КР15	2	8AI	370	34	96,1
	117	25AIII	11800	2	
КР26	2	8AI	370	15	136,1
	96	32AIII	5940	2	
	97	32AIII	4650	2	
КР27	2	8AI	370	15	152.3
	96	32AIII	5940	4	

Марка изделия	№ позиции	ф мм	Длина мм	Кол. шт	Масса изделия кг
КР36	2	8AI	370	32	82,4
	123	22AIII	13000	2	
КР37	2	8AI	370	36	92,6
	124	22AIII	14620	2	

Примечания:

1. Каркасы изготовляются при помощи контактной точечной сварки в соответствии с ГОСТ 10922-75. „Арматура и закладные детали сварные для железобетонных конструкций. Технические требования и методы испытаний".
2. Все размеры даны в осях стержней.

ЦНИИПромзданий Госстроя СССР
Москва
Инженер
Проверил
Чижов
Верник

ТК 1974	Плоские каркасы КР15, КР26, КР27, КР36, КР37.	1.420-6 Выпуск 2
		Лист 111

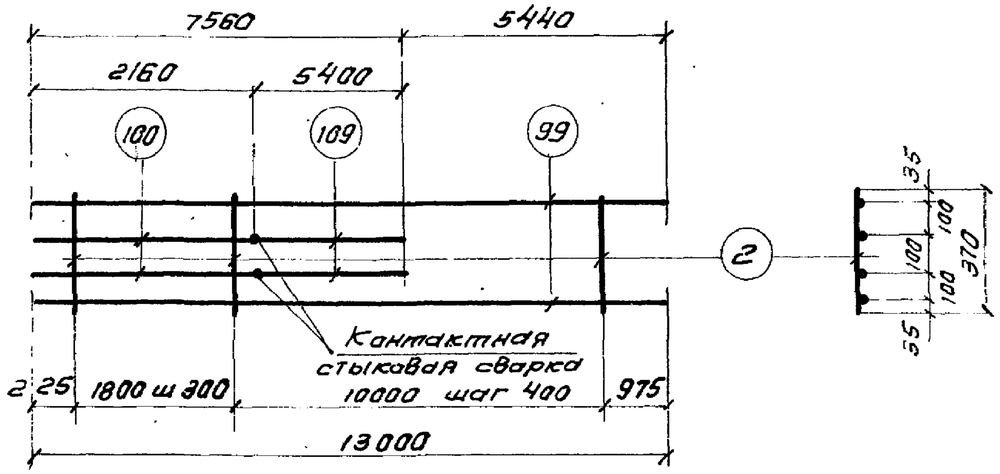

КР35

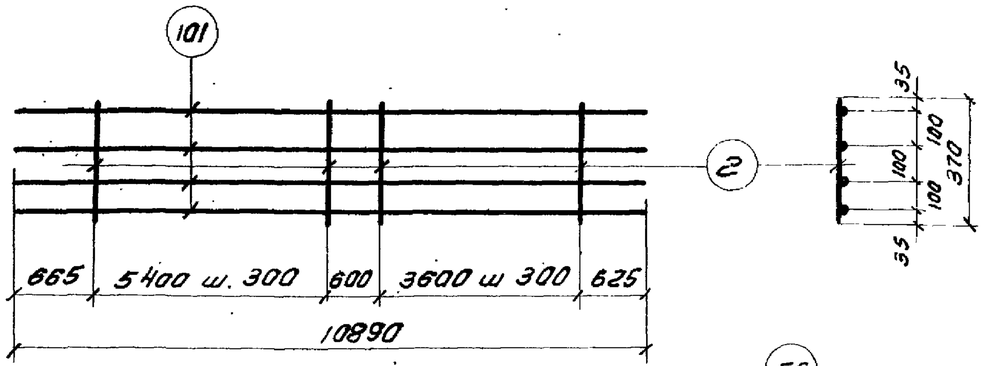

КР 45

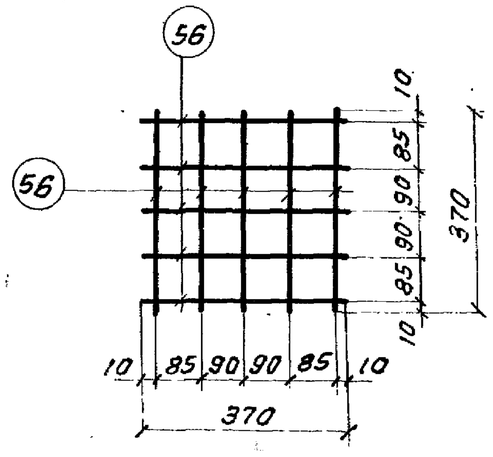

Сетка С1

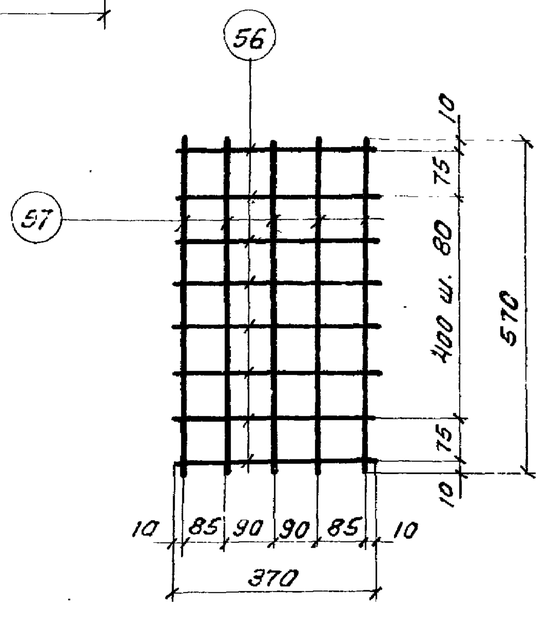

Сетка С2

Спецификация стали на одно арматурное изделие.

Марка изделия	N позиции	ф мм	Длина мм	Кол. шт.	Масса изделия кг
КР35	2	8АI	370	32	248.4
	99	32АIII	13000	2	
	100	32АIII	2160	2	
	109	28АIII	5400	2	

Марка изделия	N позиции	ф мм	Длина мм	Кол шт	Масса изделия кг
КР45	2	8АI	370	32	279,6
	101	32АIII	10890	4	
С1	56	10АIII	370	10	2,3
С2	56	10АIII	370	8	3,6
	57	10АIII	570	5	

Примечания:

1. Каркасы изготовляются при помощи контактной точечной сварки в соответствии с ГОСТ 10922-75 „Арматура и закладные детали сварные для железобетонных конструкций. Технические требования и методы испытаний."
2. Все размеры даны в осях стержней.
3. Размеры позиций 100 и 109 даны без припуска на длину при контактной стыковой сварке.

ТК 1974	Плоские каркасы КР35, КР45 и сетки С1, С2	серия 1.420-6 Выпуск 2	
		Лист	112

Москва | Проверил | Верижников

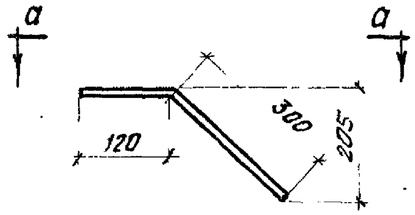

Поз. 61

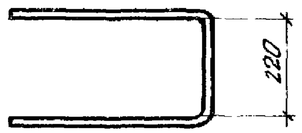

а-а

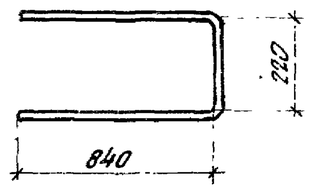

Поз. 62

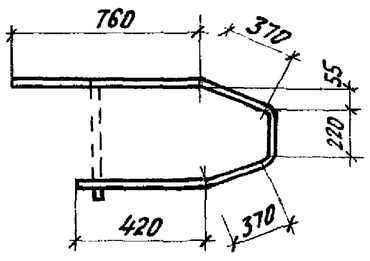

Поз. 63

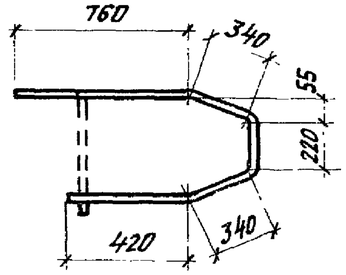

Поз. 64

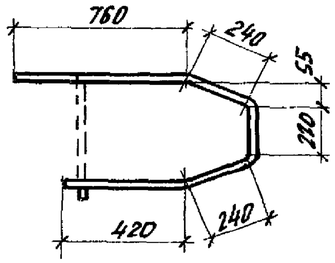

Поз. 65

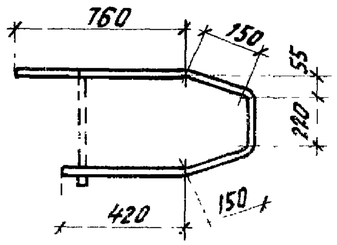

Поз. 66

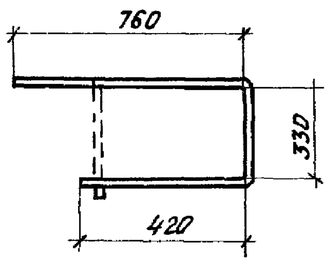

Поз. 67

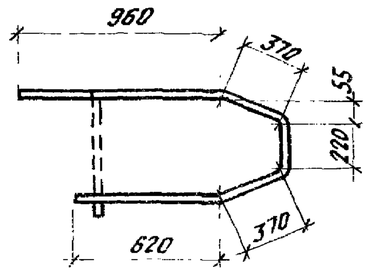

Поз. 68

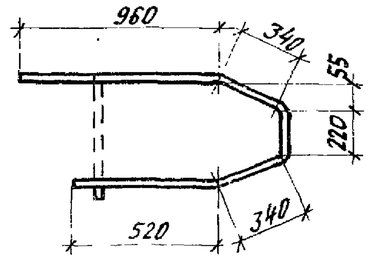

Поз. 69

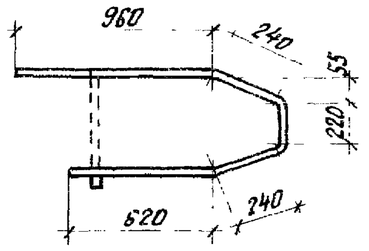

Поз. 70

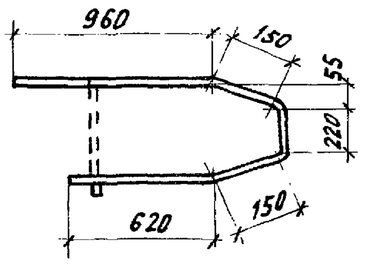

Поз. 71

Спецификация стали на одно арматурное изделие

№ поз.	ф мм	Длина мм	Масса кг
61	12AIII	1070	0,9
62	12AIII	1900	1,7
63	8AI	2140	0,8
64	8AI	2080	0,8
65	8AI	1880	0,7
66	8AI	1700	0,7
67	8AI	1510	0,6
68	8AI	2540	1,0
69	8AI	2480	1,0
70	8AI	2280	0,9
71	8AI	2100	0,8

Ст.инж. Ведом
Проверил Жарад
Гаробина

ЦНИИПРОМЗДАНИЙ
Москва

ТК 1974

Арматурные изделия поз. 61-71.
Спецификация

1.420-6
Выпуск 2
Лист 113

1433 8-02 8

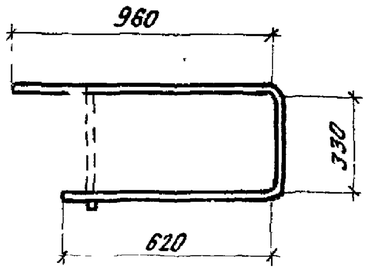

Поз.72

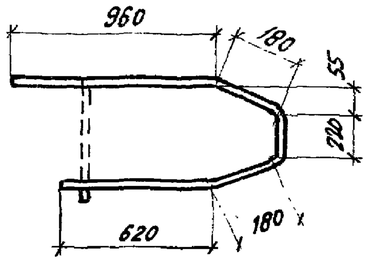

Поз.73

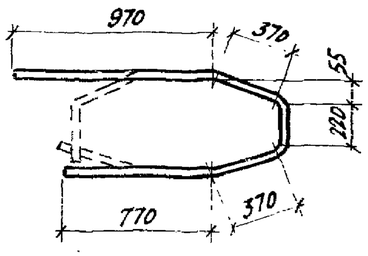

Поз.74

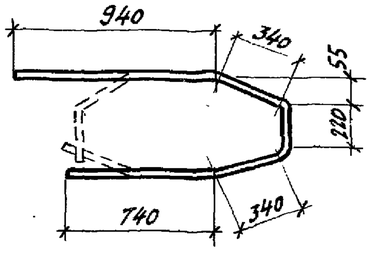

Поз.75

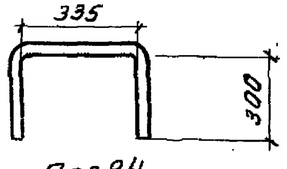

Поз.84

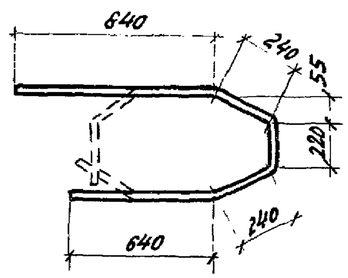

Поз.76

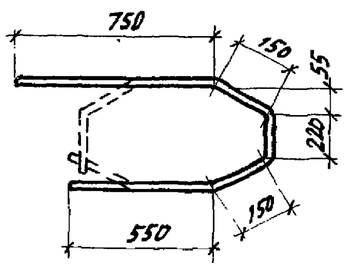

Поз.77

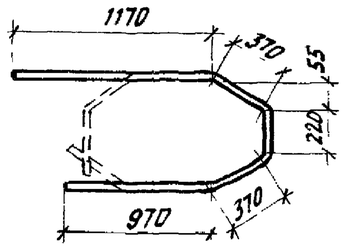

Поз.78

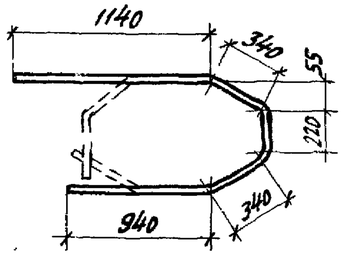

Поз.79

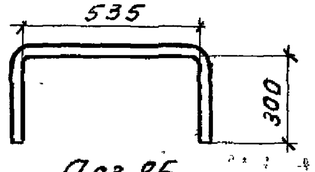

Поз.85

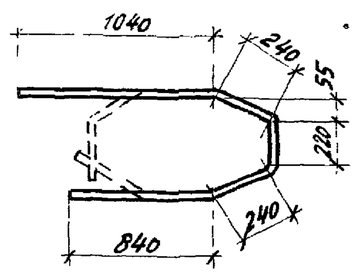

Поз.80

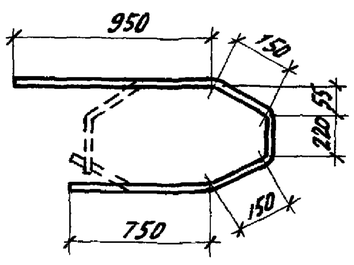

Поз.81

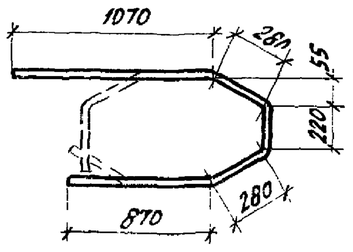

Поз.82

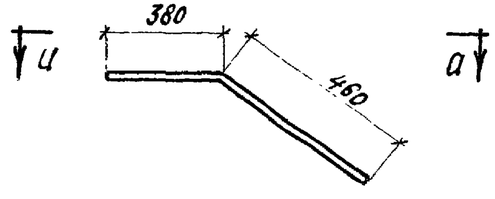

Поз.83

Спецификация стали на одно арматурное изделие

№ поз.	ф мм	Длина м	Масса кг
72	8AI	1910	0,8
73	8AI	2160	0,8
74	8AI	2700	1,1
75	8AI	2580	1,0
76	8AI	2180	0,9
77	8AI	1820	0,7
78	8AI	3100	1,2
79	8AI	2980	1,2
80	8AI	2580	1,0
81	8AI	2220	0,9
82	8AI	2720	1,1
83	12AIII	1900	1,69
84	10AIII	950	0,6
85	10AIII	1150	0,7

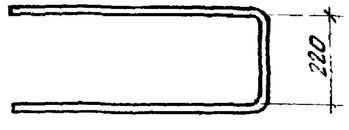

а-а

ТК 1974	Арматурные изделия поз. 72-85 Спецификация	1.420-6 Выпуск 2	
		Лист	114

14338:0 2 с

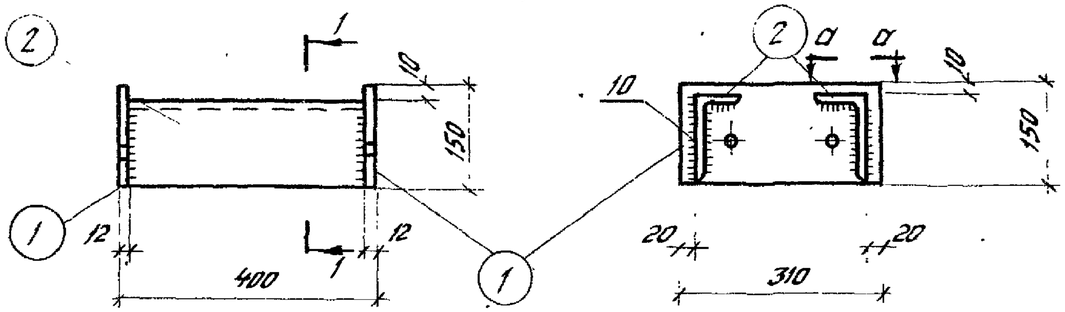

М39

1-1

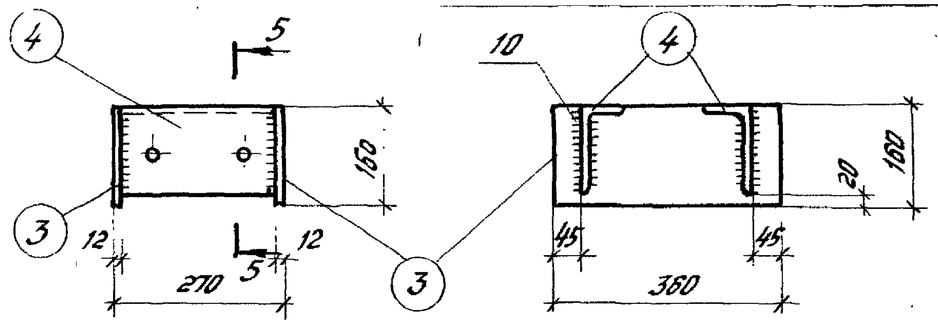

М2

5-5

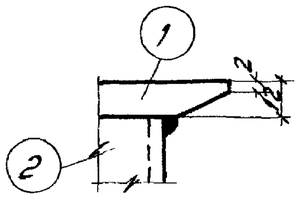

А-А

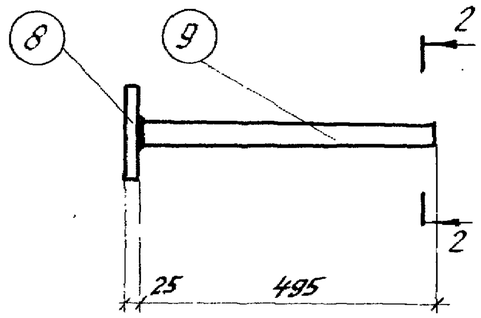

М50

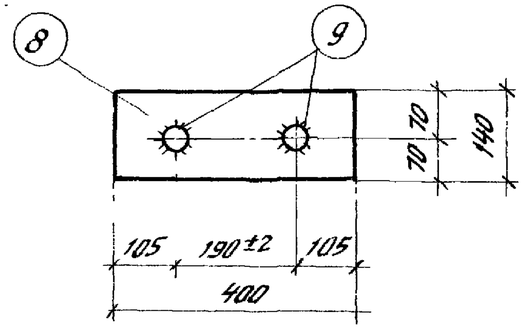

2-2

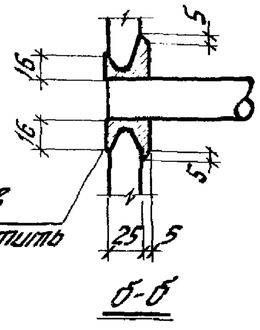

Б-Б

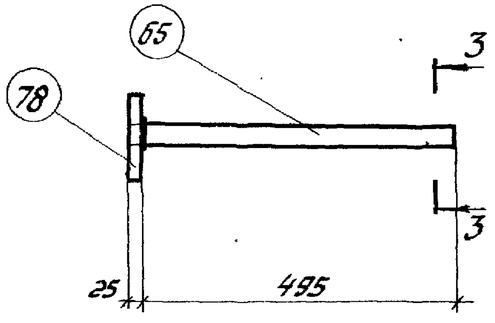

М50*

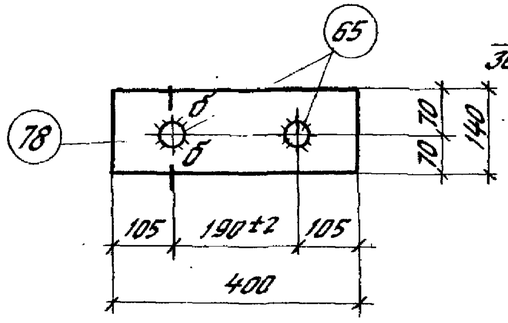

3-3

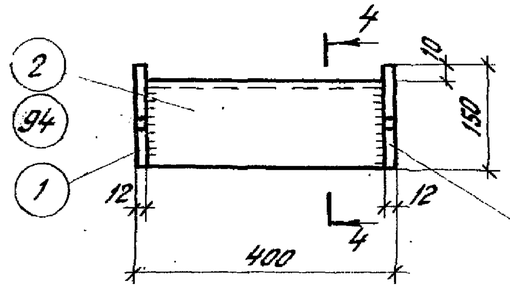

М39а

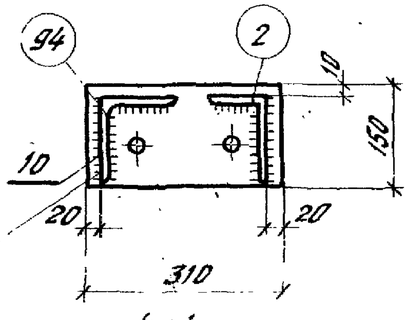

4-4

Спецификация стали на одну закладную деталь

Марка детали	№ поз.	Профиль	Длина мм	Кол. шт.	Масса детали кг	Класс стали
М2	3	−160×12	360	2	19,4	С38/23
	4	∠140×70×10	246	2		
М50	8	−140×25	400	1	19,0	С38/23
	9	Ø36 AIII	475	2		
М50*	65	Ø36 AIII	520	2	19,4	С38/23
	78	−140×25	400	1		
М39	1	−150×12	310	2	22,0	С38/29
	2	∠140×90×10	376	2		
М39а	1	−150×12	310	2	25,2	С38/23
	2	∠140×90×10	376	1		
	94	∠140×12	376	1		

Примечания:

1. Электродуговая сварка выполняется в соответствии с ГОСТ 10922-75. „Арматура и закладные детали сварные для железобетонных конструкций. Технические требования и методы испытаний" и СН 393-69.
2. Приварка поз. 9 и 65 к поз. 8 и 78 производится под слоем флюса.
3. Заготовительные чертежи отдельных позиций даны на листах 123,124.
4. В случае отсутствия оборудования для приварки стержней под слоем флюса закладная деталь М50 заменяется на деталь М50*
5. Длина поз. 9 в спецификации дана без припуска на длину при сварке под флюсом, при изготовлении деталей М50 необходимо учесть величину припуска.

ЦНИИПРОМЗДАНИЙ Москва

Гл. инженер проекта — Терехов
Гл. инженер — Кисиль
Проверил — Шмидт

ТК 1974

Закладные детали
М2, М50, М50*, М39, М39а

1.420-6 Выпуск 2

Лист 115

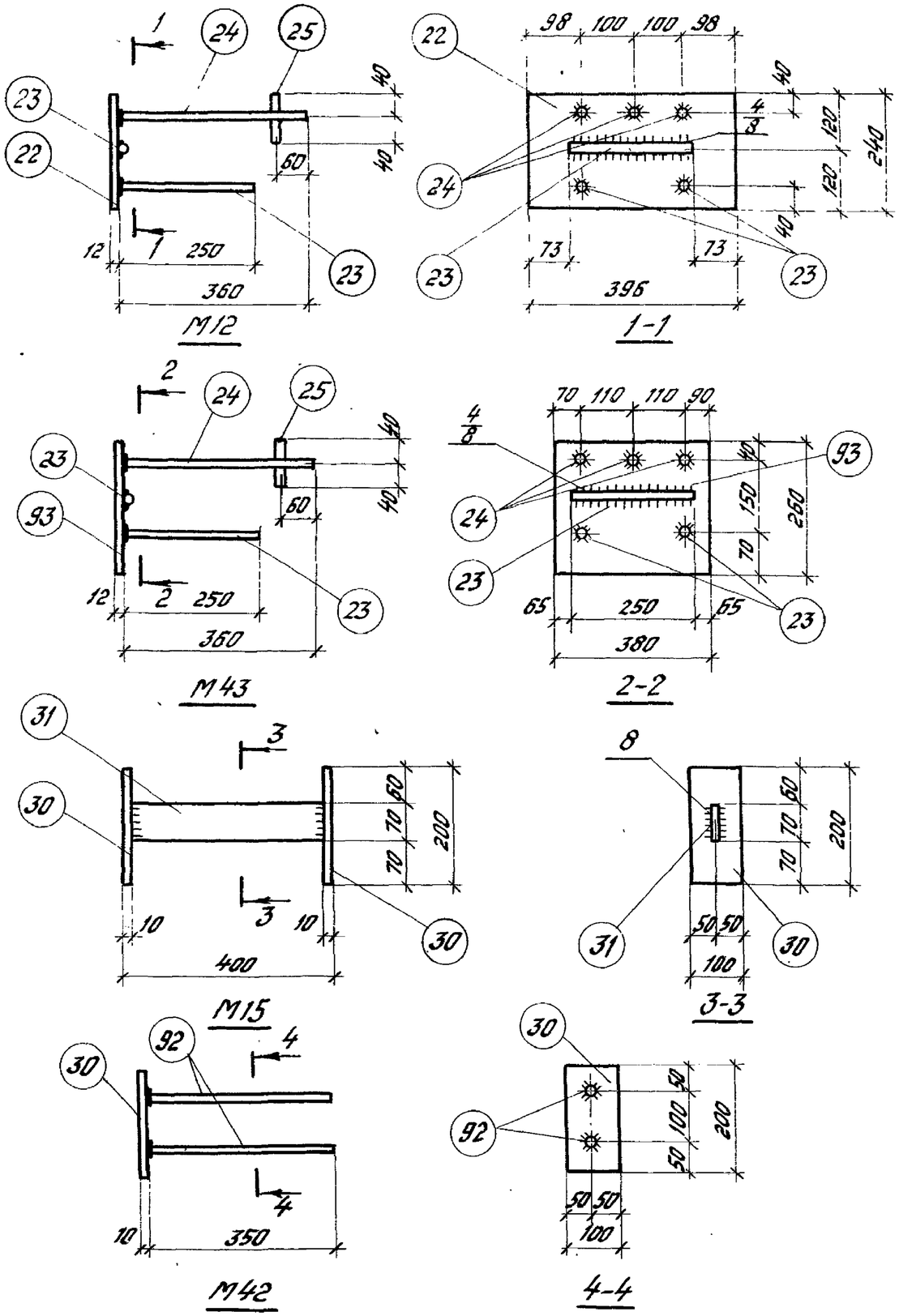

Спецификация стали на одну закладную деталь

Марка детали	№ поз.	Профиль	Длина мм	Кол. шт.	Масса детали кг	Класс стали
М12	22	−240×12	396	1	12,3	С38/23
	23	Ф16АIII	250	3		
	24	Ф16АIII	360	3		
	25	Ф16АIII	80	3		
М15	30	−100×10	200	2	4,9	С38/23
	31	−70×8	380	1		
М42	30	−100×10	200	1	2,2	
	92	Ф12АIII	350	2		
М43	23	Ф16АIII	250	3	12,6	
	24	Ф16АIII	360	3		
	25	Ф16АIII	80	3		
	93	−260×12	380	1		С38/23

Примечания:

1. Электродуговая сварка выполняется в соответствии с ГОСТ 10922-75 „Арматура и закладные детали сварные для железобетонных конструкций. Технические требования и методы испытаний" и СН393-69.
2. Приварка поз. 23, 24 и 92 к поз. 22, 30 и 93 производится под слоем флюса, поз. 25 с поз. 24 – контактной сваркой, прочая – электродами типа Э42-Т по ГОСТ 9467-60.
3. Длина поз. 23, 24 и 92 в спецификации дана без припуска на длину при сварке под флюсом, при изготовлении деталей М12, М42 и М43 необходимо учесть величину припуска.

ТК 1974	Закладные детали М12, М15, М42, М43.	1.420-6 Выпуск 2	
		Лист	116

Москва | Проверил | Гарадина

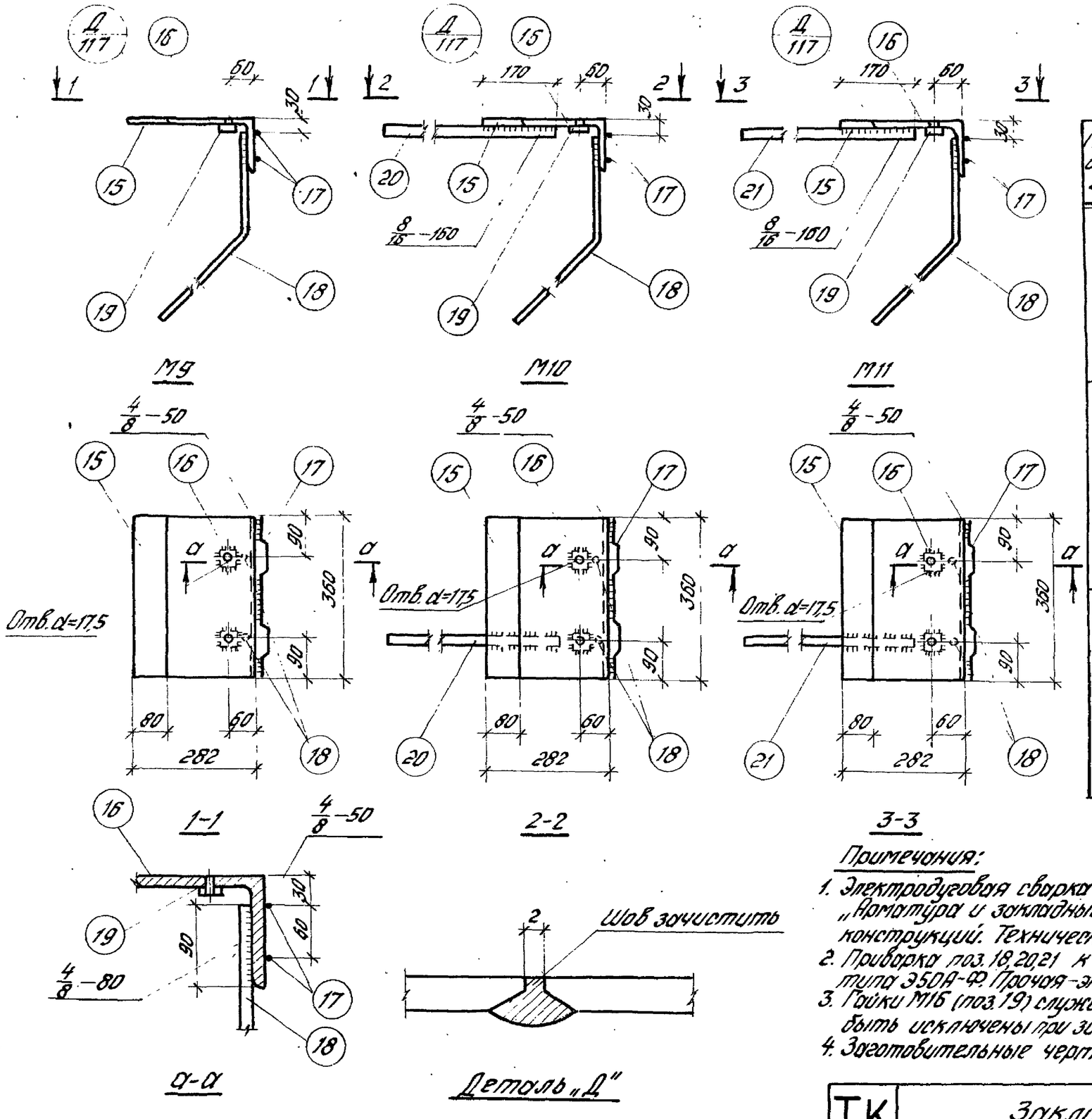

Спецификация стали на одну закладную деталь.

Марка детали	№ поз.	Профиль	Длина, мм	Кол, шт.	Масса детали кг	Класс стали
М9	15	−80×12	360	1	16,8	С38/23
	16	∠200×125×12	360	1		
	17	Ø8АI	370	2		—
	18	Ø16АIII	930	2		
	19	Гайка М16	—	2		С38/23
М10	15	−80×12	360	1	21,9	С38/23
	16	∠200×125×12	360	1		
	17	Ø8АI	370	2		—
	18	Ø16АIII	930	2		
	19	Гайка М16	—	2		С38/23
	20	Ø32АIII	810	1		—
М11	15	−80×12	360	1	23,2	С38/23
	16	∠200×125×12	360	1		
	17	Ø8АI	370	2		—
	18	Ø16АIII	930	2		
	19	Гайка М16	—	2		С38/23
	21	Ø32АIII	1010	1		—

Примечания:

1. Электродуговая сварка выполняется в соответствии с ГОСТ 10922-75 „Арматура и закладные детали сварные для железобетонных конструкций. Технические требования и методы испытаний" и СН393-69.
2. Приварка поз. 18, 20, 21 к поз. 15 и 16 производится электродами типа Э50А-Ф. Прочая — электродами типа Э42-Т по ГОСТ 9467-60.
3. Гайки М16 (поз. 19) служащие для фиксации закладных деталей могут быть исключены при замене способа фиксации, согласно инструкции СН313-65.
4. Заготовительные чертежи отдельных позиций даны на листе 123.

ТК 1974	Закладные детали М9 - М11	1.420-6 Выпуск 2	
		Лист	117

ЦНИИПРОМЗДАНИЙ Москва

Ст. инженер Ст. инженер Проверил

Зеленников Хвалебнова Тарадина

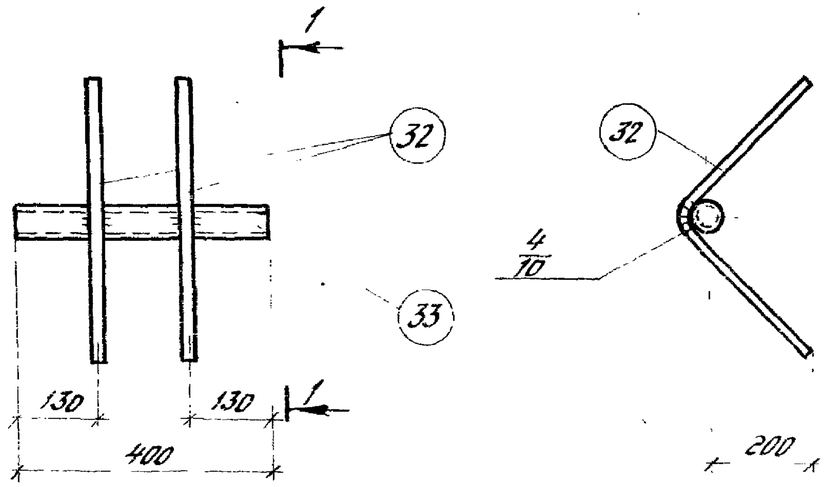

М16

1-1

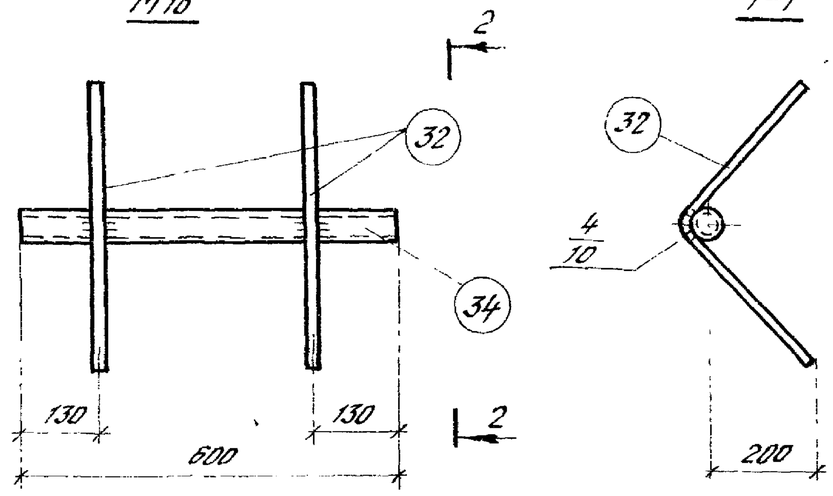

М17

2-2

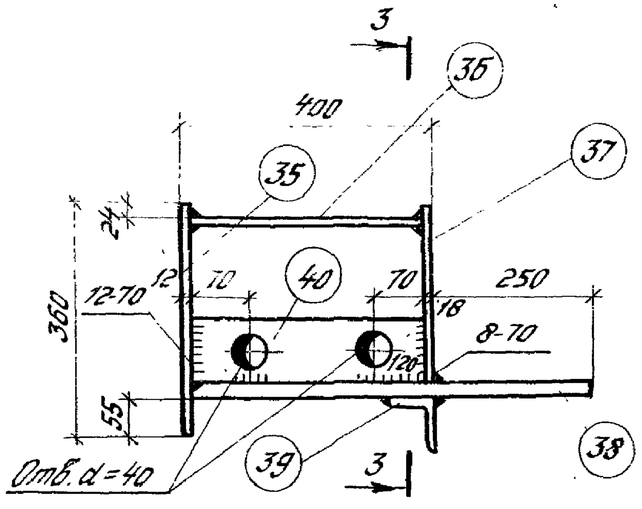

М18

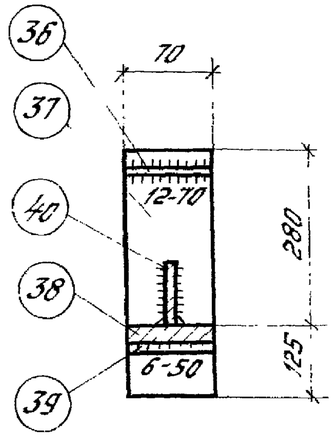

3-3

Спецификация стали на одну закладную деталь

Марка детали	№ поз.	Профиль	Длина мм	Кол. шт.	Масса детали кг	Класс стали
М16	32	Ф12АIII	600	2	2,5	С38/23
	33	Газ. труба dy=40	400	1		
М17	32	Ф12АIII	600	2	3,3	
	34	Газ. труба dy=40	600	1		
М18	35	-70×12	360	1	21,1	С38/23
	36	-70×12	370	1		
	37	-70×18	280	1		
	38	-70×25	638	1		
	39	∠100×12	70	1		
	40	-100×12	370	1		

Примечания:

1. Электродуговая сварка выполняется в соответствии с ГОСТ 10922-75 „Арматура и закладные детали сварные для железобетонных конструкций. Технические требования и методы испытаний" и СН 393-69.
2. Приварка поз. 32 к поз. 33 и 34 производится электродами типа Э50А-Ф, прочая – электродами типа Э42-Т.
3. Заготовительные чертежи отдельных позиций даны на листах 123, 124.

Типовой

Проверил

Гипроцветмет

ТК 1974

Закладные детали М16 – М18.

1.420-6 Выпуск 2

Лист 118

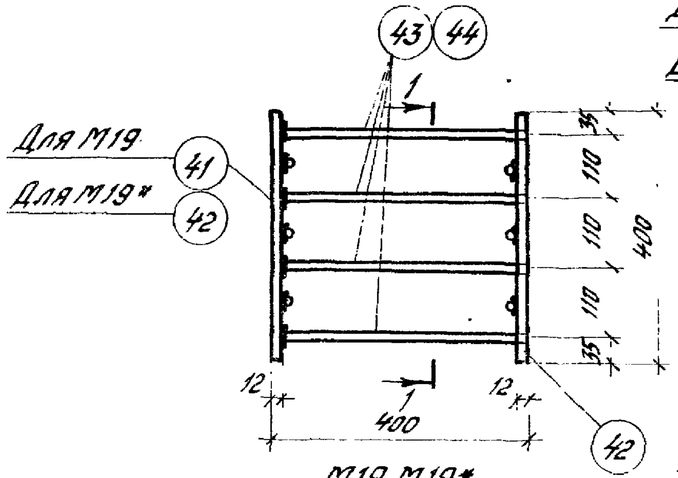

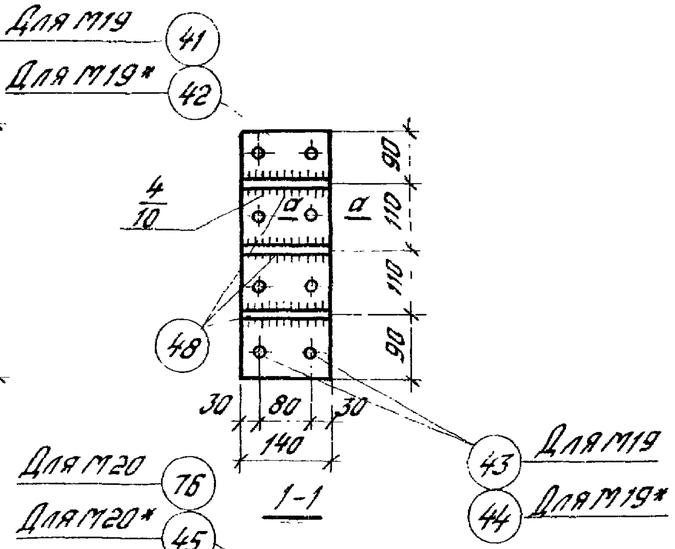

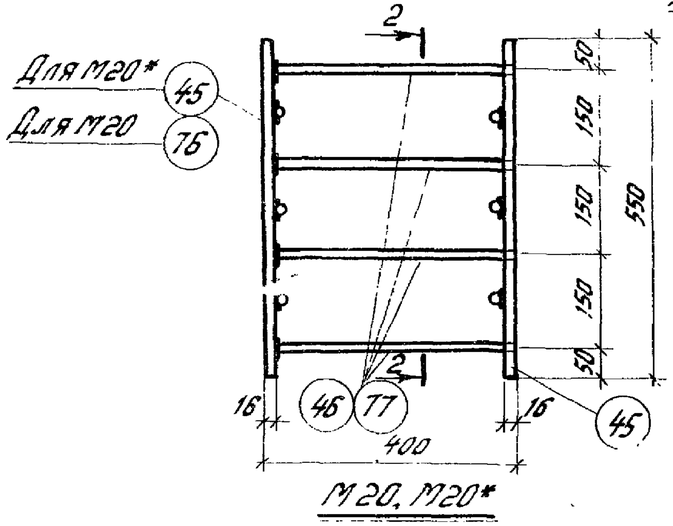

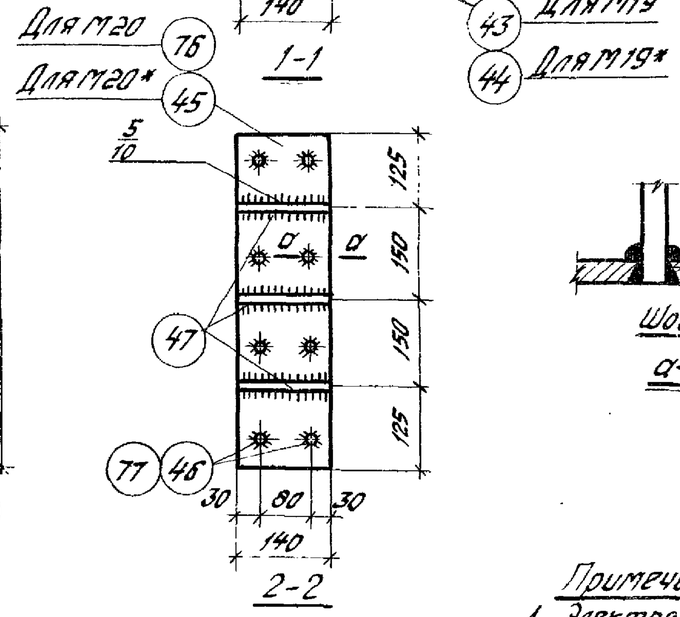

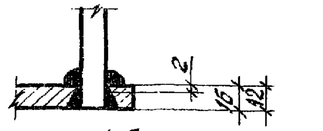

Шов зачистить

а-а

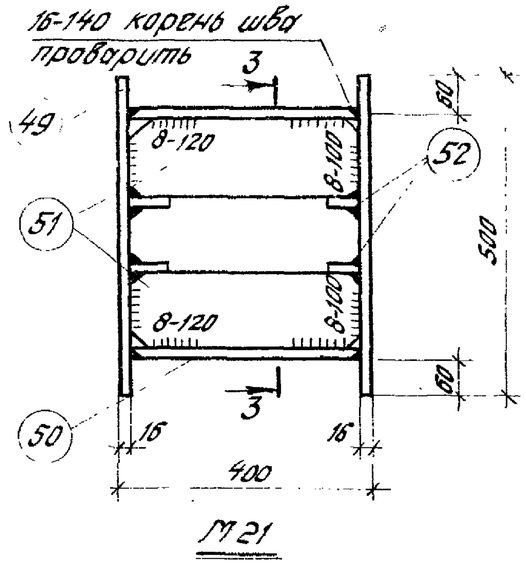

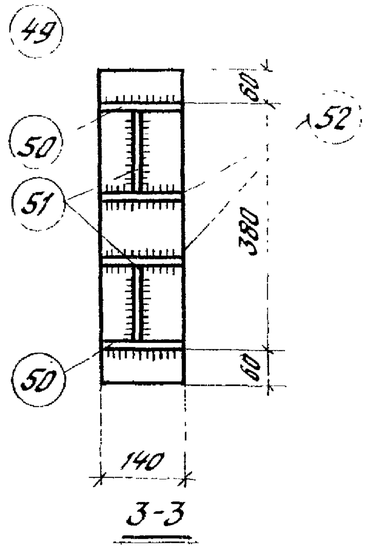

Спецификация стали на одну закладную деталь

Марка детали	№ поз.	Профиль	Длина мм	Кол., шт.	Масса детали кг	Класс стали
М19	41	-140×12	400	1	16,6	С38/23
	42	-140×12	400	1		
	43	Ø16 А III	388	8		
	48	Ø16 А III	140	6		
М19*	42	-140×12	400	2	16,6	С38/23
	44	Ø16 А III	400	8		
	48	Ø16 А III	140	6		
М20	45	-140×16	550	1	30,6	С38/23
	47	Ø22 А III	140	6		
	46	Ø22 А III	384	8		
	76	-140×16	550	1		С38/23
М20*	45	-140×16	550	2	31,4	
	77	Ø22 А III	400	8		
	47	Ø22 А III	140	6		
М21	49	-140×16	500	2	41,8	С38/23
	50	-140×16	368	2		
	51	-120×12	368	2		
	52	-50×12	140	4		

Примечания:

1. Электродуговая сварка выполняется в соответствии с ГОСТ 10922-75 „Арматура и закладные детали сварные для железобетонных конструкций. Технические требования и методы испытания" и СН 393-69.
2. В детали М19 поз. 43 приваривается к поз. 41, в детали М20 поз. 46 приваривается к поз. 76 под слоем флюса. В случае отсутствия необходимого оборудования для приварки стержней под слоем флюса детали М19 и М20 заменяются на М19* и М20*. В М19* поз. 44 приваривается с обеих сторон к поз. 42, а в М20* поз. 46 приваривается с обеих сторон к поз. 45 электродуговой сваркой электродами типа Э50А-Ф ГОСТ 9467-60.
3. Сварка закладной детали М21 производится электродами Э42-Т по ГОСТ 9467-60.
4. Заготовительные чертежи отдельных позиций даны на листе 124.
5. Длина поз. 43, 46 в спецификации дана без припуска на длину при сварке под флюсом, при изготовлении деталей М19 и М20 необходимо учесть длину припуска.

Гип	Стойчик		
Нач. отд.	Воронцов		
Гл. инженер	Волегов		
Гл. инженер проекта	Городинов		

ЦНИИПромзданий Москва

ТК 1974	Закладные детали М19-М21, М19*, М20*	1.420-6 Выпуск 2
		Лист 119

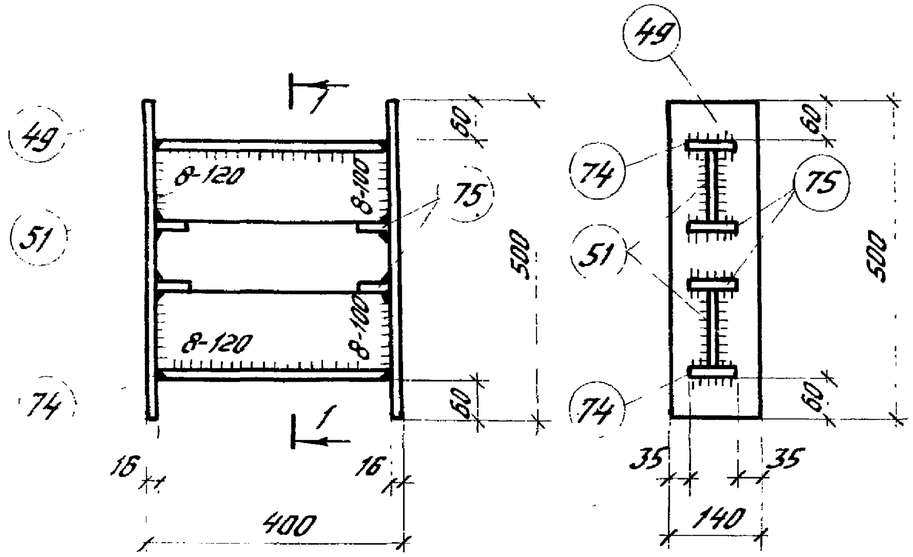

М30 1-1

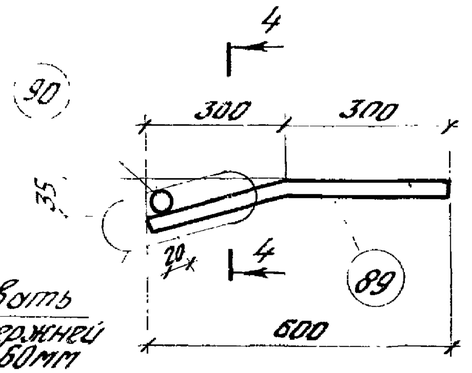

Оцинковать конец стержней на длину 60мм

М40

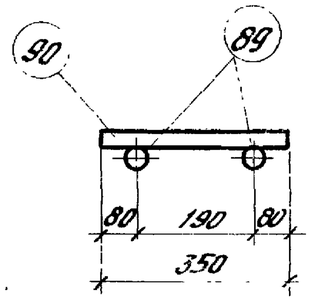

4-4

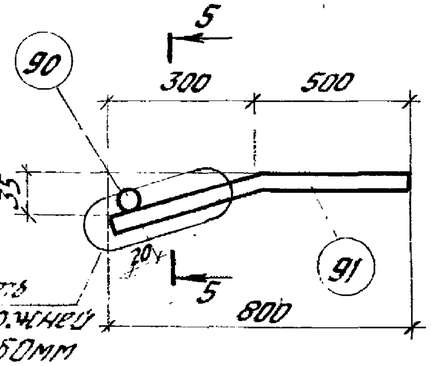

Оцинковать конец стержней на длину 50мм

М41

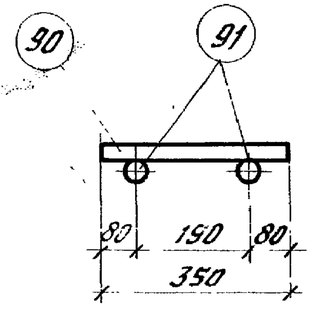

5-5

Спецификация стали на одну закладную деталь

Марка элемента	№ поз.	Профиль	Длина мм	Кол. шт.	Масса детали кг	Класс стали
М30	49	-140×16	500	2	33,6	С38/23
	51	-120×12	368	2		
	74	-70×16	368	2		
	75	-50×12	70	4		
М40	89	Ф28АIII	600	2	6,6	
	90	Ф20АIII	350	1		
М41	90	Ф20АIII	350	1	8,7	
	91	Ф28АIII	800	2		

Примечания:

1. Электродуговая сварка выполняется в соответствии с ГОСТ 10922-75. „Арматура и закладные детали сварные для железобетонных конструкций. Технические требования и методы испытаний" и СН393-69.
2. Сварка детали М30 электродами Э42-Т по ГОСТ 9467-60.
3. Заготовительные чертежи отдельных позиций даны на листе 124.
4. Поз. 90 приварить точечной сваркой.

ТК 1974	Закладные детали М30, М40, М41.	1.420-6 Выпуск 2	
		Лист	120

Москва | Проверил | Тарадина

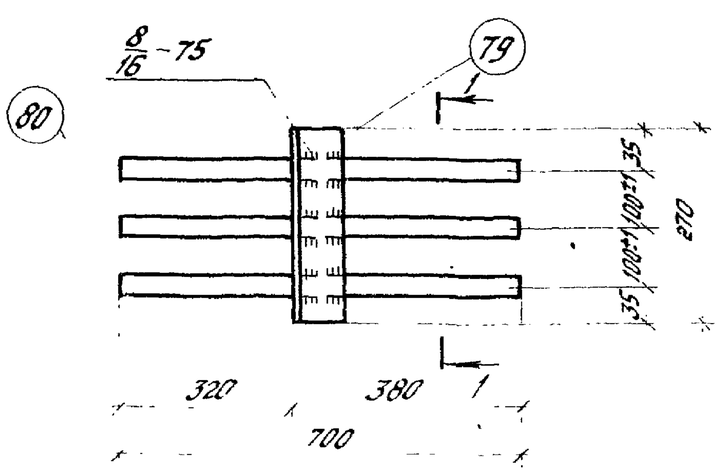

М31

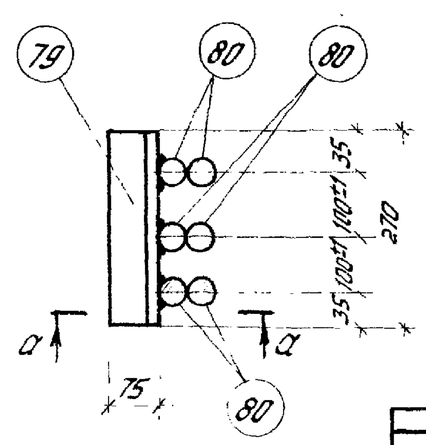

1-1

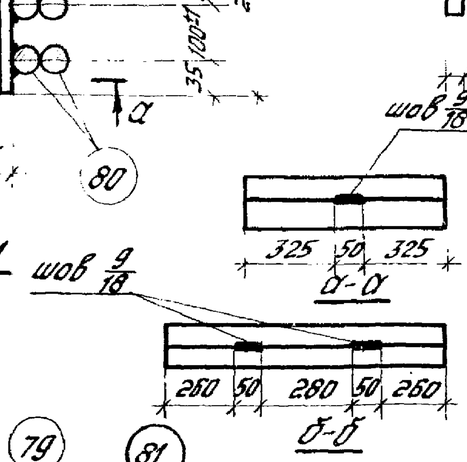

Б-Б

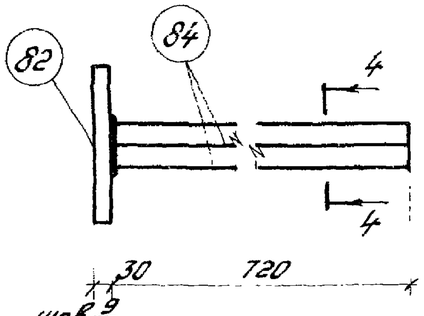

М34

А-А

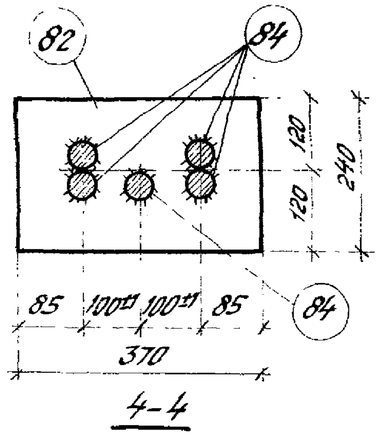

4-4

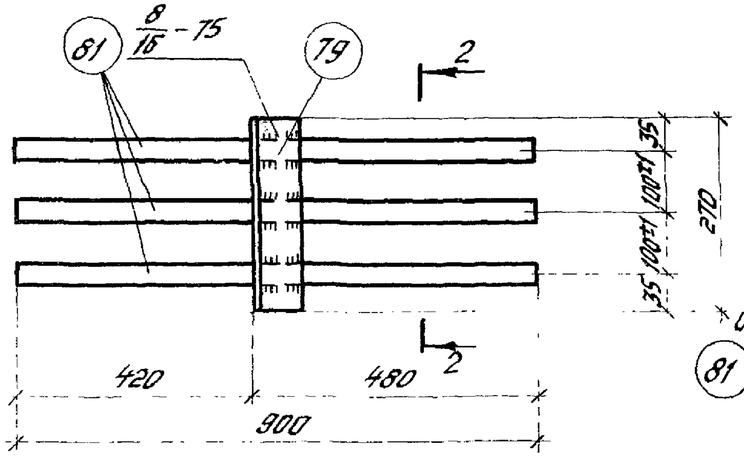

М32

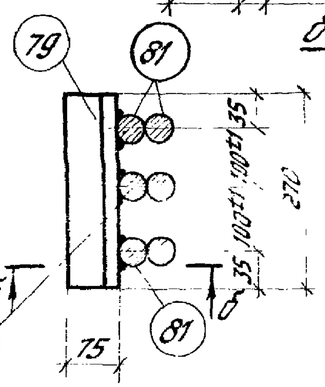

2-2

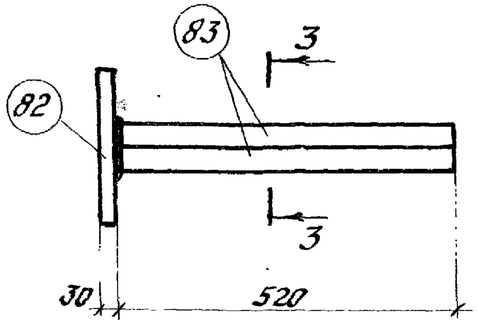

М33

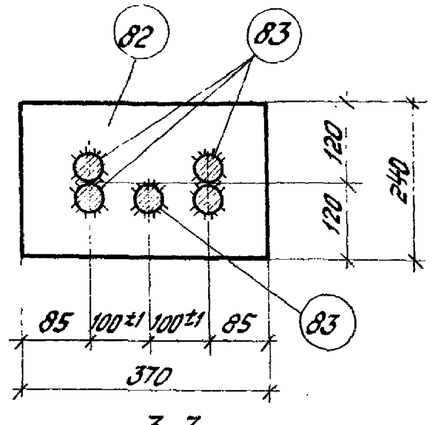

3-3

Спецификация стали на одну закладную деталь

Марка детали	№ поз.	Профиль	Длина мм	Кол. шт.	Масса детали кг	Класс стали
М31	79	L 75×75×8	270	1	36,0	С38/23
	80	Ф 36 А III	700	6		—
М32	79	L 75×75×8	270	1	45,6	С38/23
	81	Ф 36 А III	900	6		—
М33	82	-240×30	370	1	42,3	С38/23
	83	Ф 36 А III	520	5		—
М34	82	-240×30	370	1	50,1	С38/23
	84	Ф 36 А III	720	5		—

Примечания:

1. Электродуговая сварка выполняется в соответствии с ГОСТ 10922-75 „Арматура и закладные детали сварные для железобетонных конструкций. Технические требования и методы испытаний" и СН 393-69
2. Соединение торцов стержней поз. 83 и 84 с пластиной поз. 82 производится в соответствии с „Рекомендациями по конструктивным элементам и технологии сварки крестообразных и тавровых соединений одиночных и сдвоенных стержней арматуры железобетонных конструкций", НИИЖБ. 1974г., и указаниями, приведенными в пояснительной записке „донного альбома".
3. Длина поз. 83, 84 в спецификации дана без припуска на длину при сварке под флюсом, при изготовлении деталей М33 и М34 необходимо учесть длину припуска.
4. Электродуговую сварку производить электродами Э50А-Ф по ГОСТ 9467-60.

Гл. инженер	Воронин		
Гл. инженер проекта	Хвоинский	ТК 1974	Закладные детали М31 – М34.
Проверил	Тарасенко		

ЦНИИПромзданий Москва

1.420-6 Выпуск 2

Лист 121

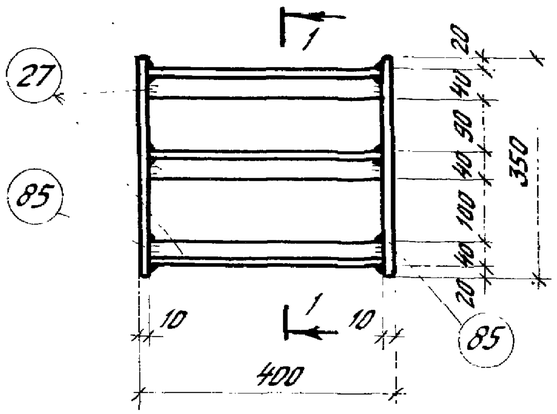

М35

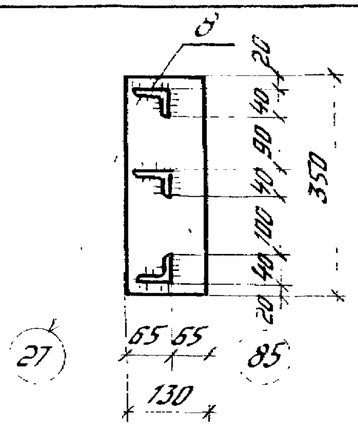

1-1

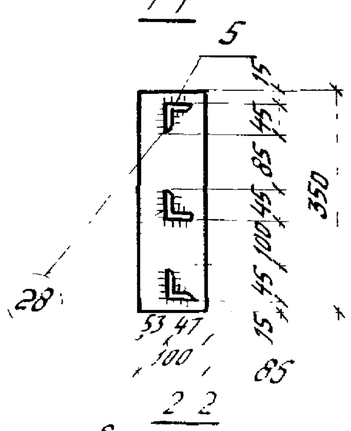

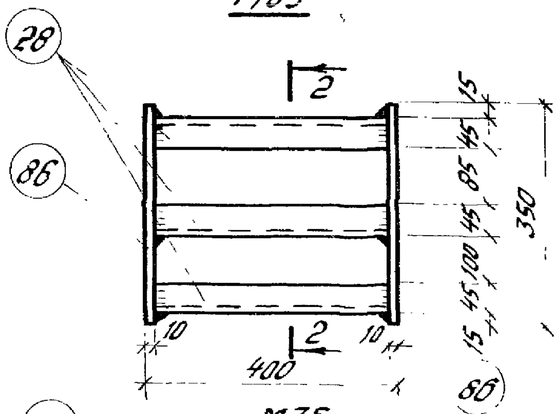

М36

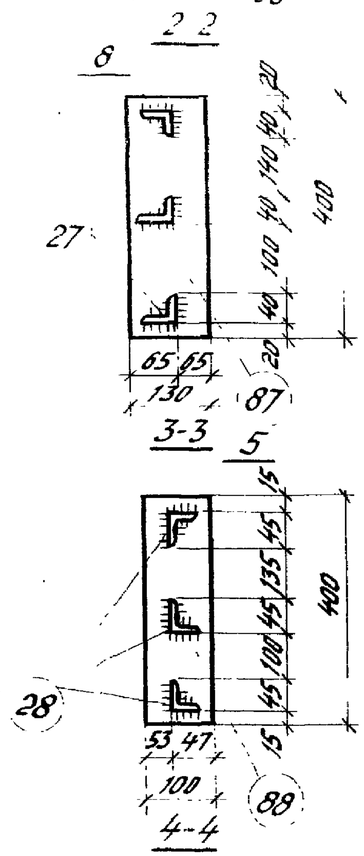

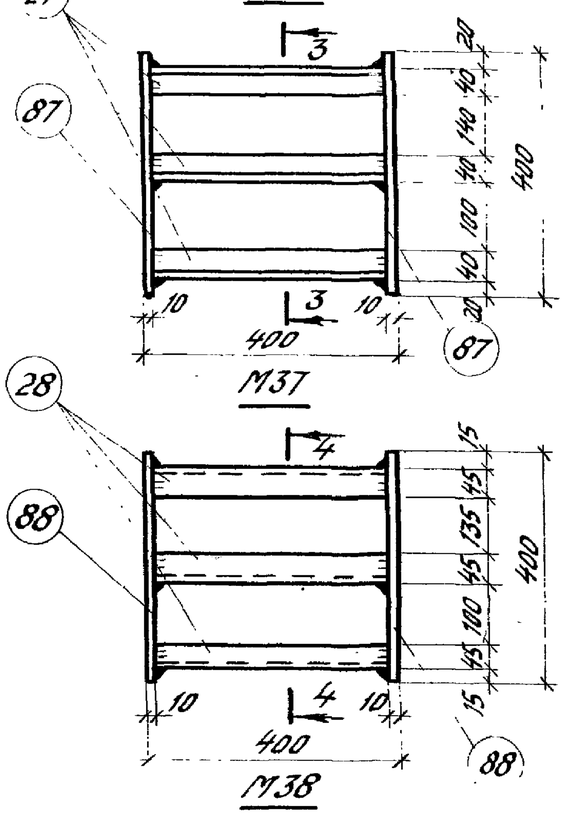

М37

М38

Спецификация стали на одну закладную деталь.

Марка детали	№ поз.	Профиль	Длина мм	Кол. шт	Масса детали кг	Класс стали
М35	27	∠63×40×8	380	3	14,1	С38/23
	85	−130×10	350	2		
М36	28	∠45×5	380	3	9,3	
	85	−100×10	350	2		
М37	27	∠63×40×8	380	3	15,1	
	87	−130×10	400	2		
М38	28	∠45×5	380	3	10,1	
	88	−100×10	400	2		

Примечания:

1. Электродуговая сварка выполняется в соответствии с ГОСТ 10922-75 „Арматура и закладные детали сварные для железобетонных конструкций. Технические требования и методы испытаний" и СН393-69
2. Сварка производится электродами Э42-Т по ГОСТ 9467-60.

Ст. инженер Ковалёв
Проверил Тарасов
Разраб. Иванов
Москва

ТК 1974	Закладные детали М35 - М38	1.420-6 Выпуск 2
		Лист 122

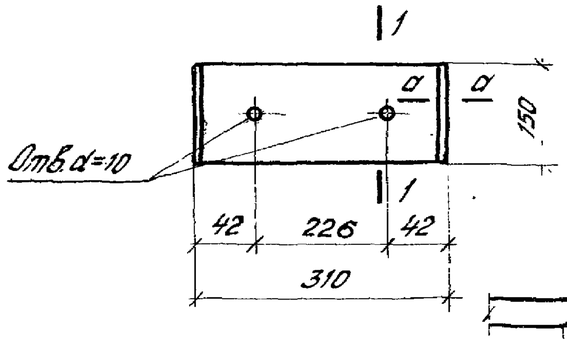

П03.1

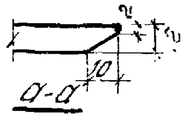

а-а

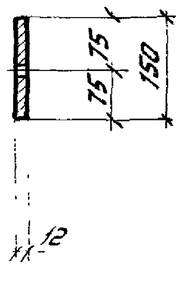

1-1

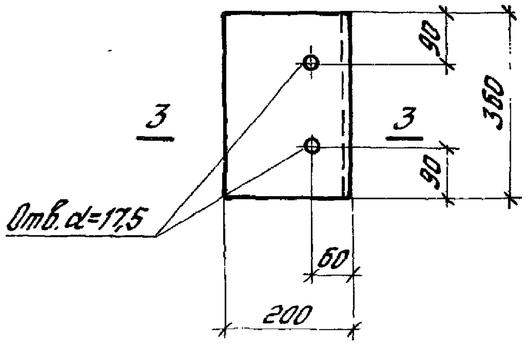

П03.16

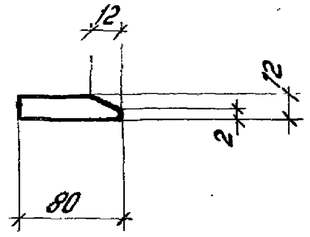

П03.15

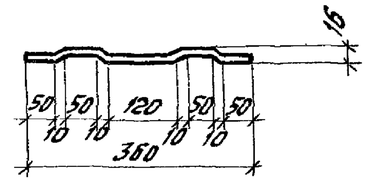

П03.17

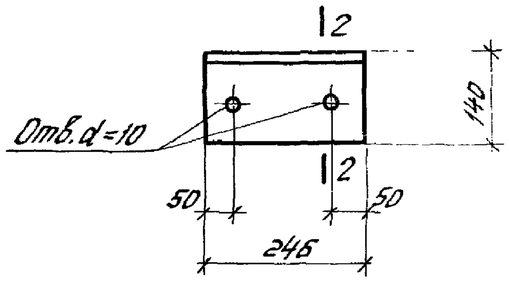

П03.4

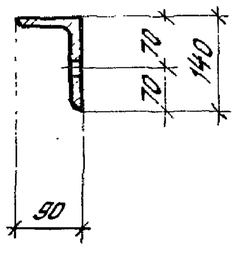

2-2

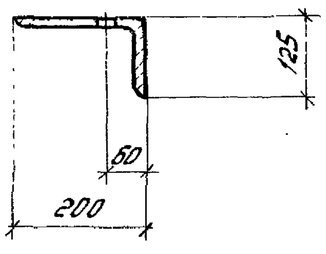

3-3

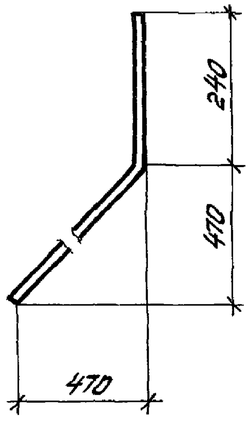

П03.18

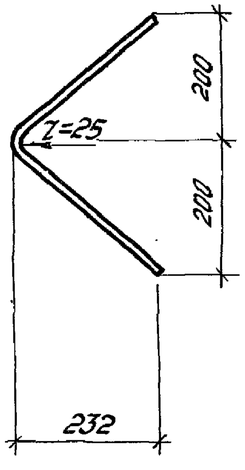

П03.32

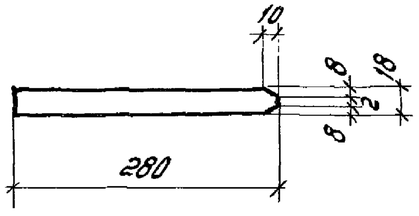

П03.37

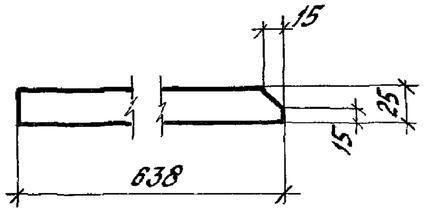

П03.38

Спецификация стали на одну заготовку закладной детали

№ поз.	Профиль	Длина мм	Масса кг	Класс стали
1	−150×12	310	4,4	С38/23
4	∟140×90×10	246	4,3	
15	−80×12	360	2,7	
16	∟200×125×12	360	10,7	
17	Ф8 AI	370	0,1	—
18	Ф16 AIII	930	1,5	
32	Ф12 AIII	600	0,5	
37	−70×18	280	2,8	С38/23
38	−70×25	638	8,8	

Примечания:

1. В поз. 15, 37 и 38 снять фаску по всей длине пластины.
2. Марка стали проката устанавливается в проекте конкретного объекта.

Гл. инж. пр-ти	Шарчев	
Ст. инженер	Верхоянцев	
Ст. инженер	Хвалебнов	
Проверил	Тарновина	
Инженер	Марфина	

ЦНИИПРОМЗДАНИЙ
Москва

ТК 1974

Спецификация стали на одну заготовку закладной детали.

1.420-6 Выпуск 2

Лист 12

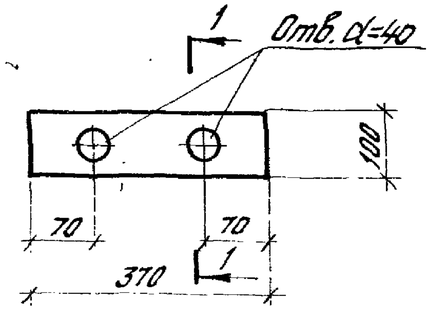

Поз.40

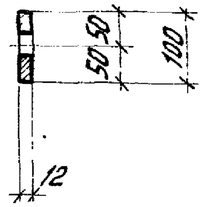

1-1

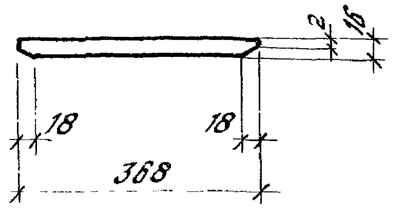

Поз.50

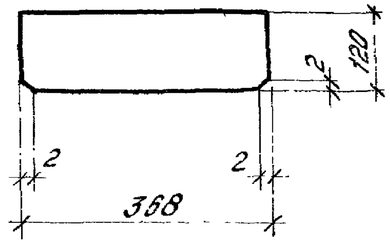

Поз.51

Спецификация стали на одну заготовку закладной детали

№ поз.	Профиль	Длина мм	Масса кг	Класс стали
40	-100×12	370	3,5	С38/23
42	-140×12	400	5,3	
45	-140×16	550	9,7	
50	-140×16	368	6,5	
51	-120×12	368	4,2	
74	-70×16	368	3,2	
78	-140×25	400	11,0	
89	Ф28 AIII	600	2,9	
91	Ф28 AIII	800	3,9	

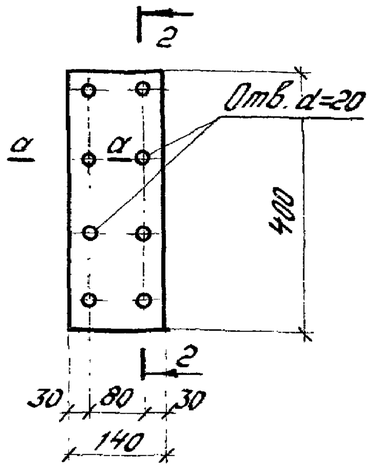

Поз.42

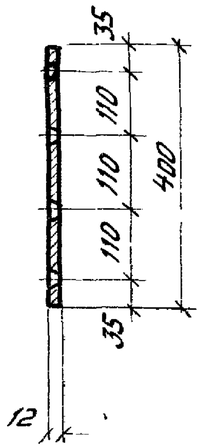

2-2

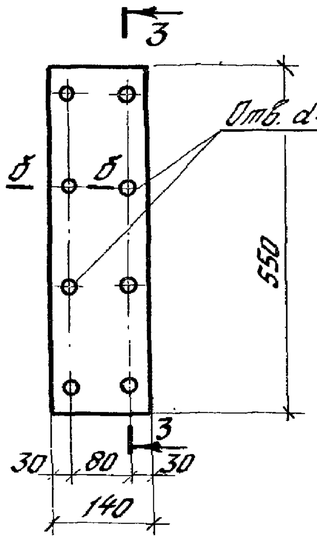

Поз.45

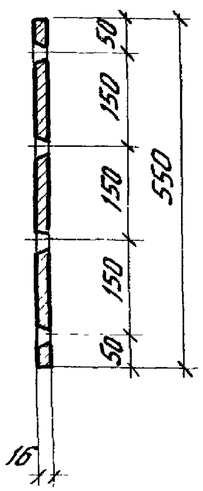

3-3

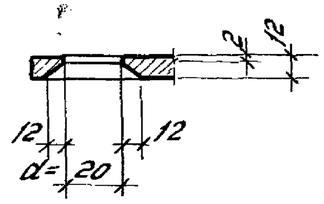

г-г

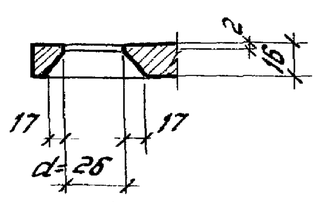

б-б

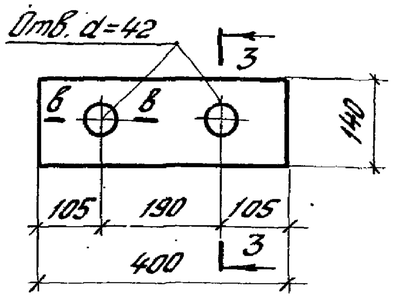

Поз.78

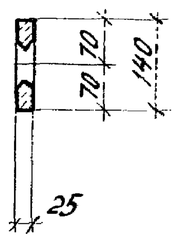

3-3

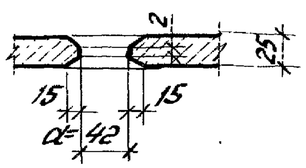

в-в

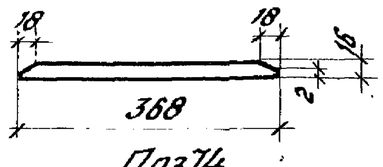

Поз.74

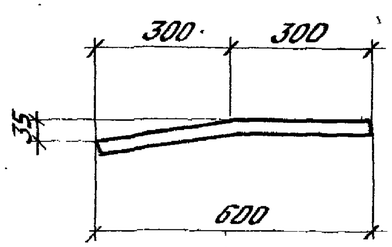

Поз.89

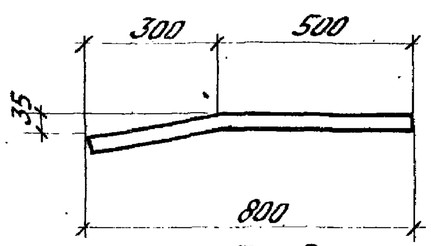

Поз.91

Примечания:

1. В поз.50 снять фаску по всей длине пластины.
2. Марка стали проката устанавливается в проекте конкретного объекта.

Спецификация позиций арматурных изделий.

№ поз.	ф или сечен. мм.	Длина мм	Масса кг.
2	8 AI	370	0,15
19	32 AIII	2550	16,1
20	22 AIII	2550	7,5
27	28 AIII	8540	41,8
30	25 AIII	9400	36,2
31	25 AIII	2550	9,8
32	28 AIII	2550	12,3
54	28 AIII	8040	38,9
55	28 AIII	2380	11,5
56	10 AIII	370	0,23
57	10 AIII	570	0,35
58	8 AI	570	0,23
59	12 AI	370	0,33
60	12 AI	570	0,51
61	12 AIII	1090	1,0
62	12 AIII	1900	1,7
63	8 AI	2140	0,8
64	8 AI	2080	0,8
65	8 AI	1880	0,7
66	8 AI	1700	0,7
67	8 AI	1510	0,6

№ поз.	ф или сечен. мм.	Длина мм	Масса кг
68	8 AI	2540	1,0
69	8 AI	2480	1,0
70	8 AI	2280	0,9
71	8 AI	2100	0,8
72	8 AI	1910	0,8
73	8 AI	2160	0,9
74	8 AI	2700	1,1
75	8 AI	2580	1,0
76	8 AI	2180	0,9
77	8 AI	1820	0,7
78	8 AI	3100	1,2
79	8 AI	2980	1,2
80	8 AI	2580	1,0
81	8 AI	2220	0,9
82	8 AI	2720	1,1
83	12 AIII	1900	1,7
84	10 AIII	950	0,6
85	10 AIII	1150	0,7
86	-140×20	140	3,1
88	32 AIII	2380	15,0
90	32 AIII	4890	30,9

№ поз.	ф или сечен. мм.	Длина мм	Масса кг.
91	32 AIII	13590	85,8
92	32 AIII	5680	35,9
93	32 AIII	12790	80,7
94	32 AIII	11800	74,5
95	32 AIII	3160	20,0
96	32 AIII	5940	37,5
97	32 AIII	4650	29,4
98	32 AIII	14790	93,4
99	32 AIII	13000	82,1
100	32 AIII	2160	13,6
101	32 AIII	10890	68,7
102	32 AIII	10550	66,6
103	28 AIII	4890	23,6
104	28 AIII	4470	21,6
105	28 AIII	9850	47,6
106	28 AIII	13590	65,7
107	28 AIII	12590	60,9
108	28 AIII	11800	57,0
109	28 AIII	5400	26,1
110	28 AIII	14790	71,5
111	28 AIII	13000	62,8

№ поз.	ф или сечен. мм	Длина мм.	Масса кг
112	28 AIII	10550	51,0
113	28 A	10890	52,6
114	25 AIII	4890	18,8
115	25 AIII	7100	27,4
116	25 AIII	7560	29,1
117	25 AIII	11800	45,5
118	25 AIII	8200	31,6
119	25 AIII	6400	24,7
120	25 AIII	3750	14,4
121	25 AIII	6000	23,1
122	22 AIII	11800	35,2
123	22 AIII	13000	38,8
124	22 AIII	14620	43,6
125	32 AIII	5600	35,4
126	32 AIII	3950	24,9

Примечания.

Марка стали арматуры устанавливается в проекте конкретного объекта.

ТК 1974	Спецификация позиций арматурных изделий	1.420-6 Выпуск 2
		Лист 125

ЦНИИПромзданий Москва

Инженер Проверил Гарбер Вдовин

Инв. № подл. | Подпись и дата | Взам. инв. №

Спецификация позиций закладных деталей на альбом

№ поз.	Профиль	Класс стали	Длина мм	Масса кг
1	−150×12	С38/23	310	4,4
2	∠140×90×10	—"—	376	6,6
3	−160×12	—"—	360	5,4
4	∠140×90×10	—"—	246	4,3
8	−140×25	—"—	400	11,0
9	Ф36 А III	—	495	4,0
15	−80×12	С38/23	360	2,7
16	∠200×125×12	—"—	360	10,7
17	Ф8 АI	—	370	0,1
18	Ф16 А III	—	930	1,5
19	Гойка М16	С38/23		0,1
20	Ф32 А III	—	810	5,1
21	Ф32 А III	—	1010	6,4
22	−240×12	С38/23	396	9,0
23	Ф16 А III	—	250	0,4
24	Ф16 А III	—	360	0,6
25	Ф16 А III	—	80	0,1
27	∠63×40×8	С38/23	380	2,3
28	∠45×5	—"—	380	1,3
30	−100×10	—"—	200	1,6
31	−70×8	—"—	380	1,7

№ поз.	Профиль	Класс стали	Длина, мм	Масса кг
32	Ф 12 А III	—	600	0,5
33	Газ.труба dy=40	—	400	1,5
34	Газ.труба dy=40	—	600	2,3
35	−70×12	С38/23	360	2,4
36	−70×12	—"—	370	2,4
37	−70×18	—"—	280	2,6
38	−70×25	—"—	638	6,8
39	∠100×12	С38/23	70	1,2
40	−100×12	—"—	370	3,5
41	−140×12	—"—	400	5,3
42	−140×12	—"—	400	5,3
43	Ф16 А III	—	388	0,6
45	−140×16	С38/23	550	9,7
46	Ф 22 А III	—	384	1,1
47	Ф 22 А III	—	140	0,4
48	Ф16 А III	—	140	0,2
49	−140×16	С38/23	500	8,8
50	−140×16	—"—	368	6,5
51	−120×12	—"—	368	4,2
52	−50×12	—"—	140	0,7
74	−70×16	—"—	368	3,2

№ поз.	Профиль	Класс стали	Длина мм	Масса кг
75	−50×12	С38/23	70	0,3
76	−140×16	—"—	550	9,7
79	∠75×75×8	—"—	270	2,4
80	Ф36 А III	—	700	5,6
81	Ф36 А III	—	900	7,2
82	−240×30	С38/23	380	21,3
83	Ф36 А III	—	520	4,2
84	Ф36 А III	—	720	5,8
85	−130×10	С38/23	350	3,6
86	−100×10	—"—	350	2,7
87	−130×10	—"—	400	4,1
88	−100×10	—"—	400	3,1
89	Ф28 А III	—	600	2,9
90	Ф20 А III	—	350	0,9
91	Ф28 А III	—	800	3,9
92	Ф12 А III	—	350	0,3
93	−260×12	С38/23	380	9,3
94	∠140×140×12	—"—	376	9,7

Примечание:

Марка стали устанавливается в проекте конкретного объекта.

Москва | Проверил | Гл.спец. | Гордовино

ТК 1974	Спецификация позиций закладных деталей	1.420 С Выпуск 2
		Лист 125

Перечень позиций на одну колонну

1 К 25-5-3

Марка колонны	N поз	Кол. шт.
	Арматурные изделия	
	2	52
	56	40
	61	1
	62	2
	63	2
	64	1
	65	1
	66	1
	67	1
	84	8
	90	8
	Закладные детали	
	1	2
	2	1
	3	2
	4	2
	15	1
	16	1
	17	2
	18	2
	19	2
	22	1
	23	3
	24	3

2 К 25-5-3

Марка колонны	N поз.	Кол. шт.
	25	3
	27	3
	28	3
	30	6
	31	2
	32	4
	33	2
	85	2
	86	2
	89	2
	90	1
	92	4
	94	1
2 К 25-5-5	*Арматурные изделия*	
	2	52
	56	40
	61	1
	62	2
	63	2
	64	1
	65	1
	66	1
	67	1
	84	8
	90	8

3 К 25-5-5

Марка колонны	N поз	Кол. шт.
	Закладные детали	
	1	2
	2	1
	3	2
	4	2
	15	1
	16	1
	17	2
	18	2
	19	2
	22	1
	23	9
	24	9
	25	9
	27	3
	28	3
	30	9
	31	2
	32	4
	33	2
	85	2
	86	2
	89	2
	90	1
	92	8
	93	2
	94	1

1 К 26-10

Марка колонны	N поз	Кол. шт.
	Арматурные изделия	
	2	40
	56	40
	59	8
	61	2
	62	4
	67	1
	74	2
	75	1
	76	1
	77	1
	103	4
	Закладные детали	
	1	2
	2	2
	3	2
	4	2
	15	2
	15	2
	17	4
	18	4
	19	4
	20	2
	32	4

2 К 26-10-5

Марка колонны	N поз.	Кол. шт.
	33	2
	Арматурные изделия	
	2	40
	56	40
	59	8
	61	2
	67	1
	74	2
	75	1
	76	1
	77	1
	103	4
	62	4
	Закладные детали	
	1	2
	2	2
	3	2
	4	2
	15	2
	16	2
	17	4
	18	4
	19	4
	20	2

1 К 26-10-5

Марка колонны	N поз.	Кол. шт.
	23	6
	24	6
	25	6
	30	8
	32	4
	33	2
	92	16
	93	2

2 К 26-11

Марка колонны	N поз.	Кол. шт.
	Арматурные изделия	
	2	40
	56	40
	59	8
	61	2
	62	4
	67	1
	74	2
	75	1
	76	1
	77	1
	114	4
	103	4
	Закладные детали	
	1	2

1 К 27-6-1

Марка колонны	N поз.	Кол. шт.
	2	2
	3	2
	4	2
	15	2
	16	2
	17	4
	18	4
	19	4
	20	2
	32	4
	33	2
	Арматурные изделия	
	2	150
	20	4
	30	4
	56	120
	59	16
	61	2
	62	4
	63	4
	64	2
	65	2
	66	2
	67	2

Примечания:

1. Спецификация позиций арматурных изделий по альбом дано на листе.
2. Спецификация позиций закладных деталей по альбом дано на листе.

ЦНИИПРОМЗДАНИЙ МОСКВА

Гип. пр. Баробина
Руковод. Кузнецов
Проверил Ерёмин
Составил Ерёмин

ТК 1974

Перечень позиций на одну колонну

1.420-6 Выпуск 2

Лист 127

Перечень позиций на одну колонну

Марка колонны	N поз.	Кол. шт.
К27-6-1 (продолжение)	86	1
	91	4
	Закладные детали	
	3	2
	4	2
	15	2
	16	2
	17	4
	18	4
	19	4
	22	2
	23	6
	24	6
	25	6
	27	6
	28	6
	30	12
	31	6
	32	4
	33	2
	41	1
	42	1
	43	8
	45	3

Марка колонны	N поз.	Кол. шт.
К27-6-1	46	24
	47	18
	48	6
	76	3
	82	2
	83	10
	88	4
	89	4
	90	2
	87	4
К27-6-3	Арматурные изделия	
	2	150
	20	4
	30	4
	56	120
	59	16
	61	2
	62	4
	63	4
	64	2
	65	2
	66	2
	67	2
	86	1
	91	4

Марка колонны	N поз.	Кол. шт.
К27-6-3	Закладные детали	
	3	2
	4	2
	15	2
	16	2
	17	4
	18	4
	19	4
	22	2
	23	6
	24	6
	25	6
	27	6
	28	6
	30	16
	31	6
	32	4
	33	2
	82	2
	83	10
	87	4
	88	4
	89	4
	90	2
	92	8

Марка колонны	N поз.	Кол. шт.
К27-6-3		
	Арматурные изделия	
	2	150
	20	4
	30	4
	56	120
	59	16
	61	2
	62	4
	63	4
	64	2
	65	2
	66	2
	67	2
	86	1
	91	4

Марка колонны	N поз.	Кол. шт.
К27-6-5	Закладные детали	
	3	2
	4	2
	15	2
	16	2
	17	4
	18	4
	19	4
	22	2
	23	18
	24	18
	25	18
	27	6
	28	6
	30	24
	31	6
	32	4
	33	2
	82	2
	83	10
	87	4
	88	4
	89	4
	90	2
	92	24
	93	4

Марка колонны	N поз.	Кол. шт.
К27-6-5		
	Арматурные изделия	
	2	150
	55	4
	56	120
	59	8
	61	2
	62	4
	63	4
	64	2
	65	2
	66	2
	67	2
	84	8
	86	1
	91	4
	92	4
	104	4
К27-7-1	Закладные детали	
	3	2
	4	2
	15	2
	16	2

Марка колонны	N поз.	Кол. шт.
К27-7-1	17	4
	18	4
	19	4
	22	2
	23	6
	24	6
	25	6
	27	6
	28	6
	30	12
	31	6
	32	4
	33	2
	41	1
	42	1
	43	8
	45	3
	46	24
	47	18
	48	6
	76	3
	82	2
	83	10
	87	4
	88	4
	89	4

Примечания см. на листе 127

Инв. № подл. | Подпись и дата | Взам. инв. №

Москва

Перечень позиций на одну колонну

Марка колонны	N поз.	Кол. шт
К27-7-1 (продолжение)	90	2
	Арматурные изделия	
	2	90
	55	4
	56	120
	59	8
	61	2
	62	4
	63	4
	64	2
	65	2
	66	2
	67	2
	84	8
	86	1
	91	4
	92	4
	104	4

Марка колонны	N поз.	Кол. шт
	Закладные детали	
	3	2
	4	2
	15	2
	16	2
	17	6
	18	6
	19	6
	22	2
	23	6
	24	6
	25	6
	27	6
	28	6
	30	16
	31	6
	32	4
	33	2
	82	2
	83	10
	87	4
	88	4
	89	4
	90	2
	92	4

Марка колонны	N поз	Кол. шт.
	Арматурные изделия	
	2	162
	56	120
	61	2
	62	4
	63	4
	64	2
	65	2
	66	2
	67	2
	84	16
	86	1
	91	8
	105	4
	Закладные детали	
	3	2
	4	2
	15	2
	16	2
	17	4
	18	4
	19	4
	22	2
	23	6

Марка колонны	N поз	Кол. шт
	24	6
	25	6
	27	6
	28	6
	30	12
	31	6
	32	4
	33	2
	41	1
	42	1
	43	8
	45	3
	46	24
	47	18
	48	6
	76	3
	82	2
	83	10
	87	4
	88	4
	89	4
	90	2

Марка колонны	N поз	Кол. шт
	Арматурные изделия	
	2	164
	56	120
	59	16
	61	4
	62	8
	67	2
	74	4
	75	2
	76	2
	77	2
	86	1
	106	4
	107	4
	Закладные детали	
	3	2
	4	2
	15	4
	16	4
	17	8
	18	8
	19	8
	20	4

Марка колонны	N поз	Кол. шт
	32	4
	33	2
	79	2
	80	12
	Арматурные изделия	
	2	164
	56	120
	59	16
	61	4
	62	8
	67	2
	74	4
	75	2
	76	2
	77	2
	86	1
	106	4
	107	4
	Закладные детали	
	3	2
	4	2

Марка колонны	N поз.	Кол. шт
	15	4
	16	4
	17	8
	18	8
	19	8
	20	4
	32	4
	33	2
	41	1
	42	1
	43	8
	45	3
	46	24
	47	18
	48	6
	76	3
	79	2
	80	14
	Арматурные изделия	
	2	160
	56	120
	59	16
	61	4
	67	2
	74	4

Примечания см на листе 127

ТК 1974	Перечень позиций на одну колонну	1.420-6 выпуск 2	
		лист	129

14338-07

ЦНТПРОМЗДАНИЙ МОСКВА

Инженер Проверил | Тарасов Верещ | Тарадина Верижников

Перечень позиций на одну колонну

Марка колонны	N поз.	Кол. шт.
К28-3-3 (продолжение)	75	2
	76	2
	77	2
	83	8
	86	1
	Закладные детали	
	3	2
	4	2
	8	2
	9	4
	15	4
	16	4
	17	8
	18	8
	19	8
	20	4
	32	4
	33	2
	35	4
	36	4
	37	4
	38	4
	39	4
	40	4

Марка колонны	N поз.	Кол. шт.
К28-3-3	79	2
	80	12
	Арматурные изделия	
	2	164
	56	120
	59	16
	61	4
	62	8
	67	2
	74	4
	75	2
	76	2
	77	2
	86	1
	106	4
	107	4
	Закладные детали	
	3	2
	4	2
	15	4
	16	4
	17	8

Марка колонны	N поз.	Кол. шт.
К28-3-5	18	8
	19	8
	20	4
	23	12
	24	12
	25	12
	30	24
	32	4
	33	2
	79	2
	80	12
	92	48
	93	4
К28-4-1	Арматурные изделия	
	2	164
	55	120
	61	4
	62	8
	67	2
	74	4
	75	2
	76	2

Марка колонны	N поз.	Кол. шт.
К28-4-1	77	2
	84	16
	86	1
	91	4
	93	4
	Закладные детали	
	3	2
	4	2
	15	4
	16	4
	17	8
	18	8
	19	8
	20	4
	32	4
	33	2
	41	1
	42	1
	43	8
	45	3
	46	24

Марка колонны	N поз.	Кол. шт.
К28-4-1	47	18
	48	6
	76	3
	79	2
	80	12
	Арматурные изделия	
	2	160
	56	120
	61	4
	67	2
	74	4
	75	2
	76	2
	77	2
	84	16
	86	1
	91	4
	93	4
	83	8
	Закладные детали	
	3	2
	4	2

Марка колонны	N поз.	Кол. шт.
К28-4-3	8	2
	9	4
	15	4
	16	4
	17	8
	18	8
	19	8
	20	4
	32	4
	33	2
	35	4
	36	4
	37	4
	38	4
	39	4
	40	4
	79	2
	80	12
К28-5	Арматурные изделия	
	2	164
	56	120
	61	4

Марка колонны	N поз.	Кол. шт.
К28-5	62	8
	67	2
	74	4
	75	2
	76	2
	77	2
	84	16
	86	1
	91	4
	93	4
	115	4
	Закладные детали	
	3	2
	4	2
	15	4
	16	4
	17	8
	18	8
	19	8
	20	4
	32	4
	33	2
	79	2
	80	12

Примечания см. на листе 127

Инв. № подл. | Подпись и дата | Взам. инв. № | Инв. № дубл. | Подпись и дата

Москва

Перечень позиций на одну колонну

Марка колонны	N поз.	Кол. шт.
К28-5-1	Арматурные изделия	
	2	164
	56	120
	61	4
	62	8
	67	2
	74	4
	75	2
	76	2
	77	2
	84	16
	86	1
	91	4
	93	4
	115	4
	Закладные детали	
	3	2
	4	2
	15	4
	16	4
	17	8
	18	8
	19	8
	20	4
К28-5-1	32	4
	33	2
	41	1
	42	1
	43	8
	45	3
	46	24
	47	18
	48	6
	76	3
	79	2
	80	12
К28-5-3	Арматурные изделия	
	2	160
	56	120
	61	4
	62	8
	67	2
	74	4
	75	2
	76	2
	77	2
	84	16
	86	1
	91	4
К28-5-3	93	4
	83	8
	115	4
	Закладные детали	
	3	2
	4	2
	8	2
	9	4
	15	4
	16	4
	17	8
	18	8
	19	8
	20	4
	32	4
	33	2
	35	4
	36	4
	37	4
	38	4
	39	4
	40	4
	79	2
К29-10-1	80	12
	Арматурные изделия	
	2	123
	19	2
	30	2
	31	2
	56	104
	57	40
	58	54
	59	8
	60	10
	61	2
	62	4
	68	2
	69	1
	70	1
	71	2
	72	2
	73	2
	86	1
	91	2
	94	2
	116	2
	122	4
К29-10-1	Закладные детали	
	3	2
	4	2
	15	4
	16	4
	17	4
	18	4
	19	4
	22	2
	23	6
	24	6
	25	6
	27	6
	28	6
	30	14
	31	6
	32	4
	34	2
	45	3
	46	24
	47	18
	49	4
	51	4
	74	4
	75	8
К29-10-3	76	3
	82	2
	83	5
	84	5
	87	4
	88	4
	89	2
	90	2
	91	2
	92	4
	Арматурные изделия	
	2	123
	19	2
	30	2
	31	2
	56	104
	57	40
	58	54
	59	8
	60	10
	61	2
	62	4
	68	2
К29-10-3	69	1
	70	1
	71	2
	72	2
	85	1
	91	2
	94	2
	116	2
	122	4
	Закладные детали	
	3	2
	4	2
	15	2
	16	2
	17	4
	18	4
	19	4
	22	2
	23	6
	24	6
	25	6
	27	6

Примечания см. на листе 127.

Гл. инж. пр. Старцев
Гл. инж. Тарасова
Инженер Вержинская
Проверил Вержинская

ЦНИИПРОМЗДАНИЙ
Москва

Перечень позиций на одну колонну

Марка колонны	N поз.	Кол. шт.
К29-10-3 (продолжение)	28	6
	30	16
	31	6
	32	4
	34	2
	82	2
	83	5
	84	5
	87	4
	88	4
	89	2
	90	2
	91	2
	92	8
К29-10-5	Арматурные изделия	
	2	123
	19	2
	30	2
	31	2
	56	104

Марка колонны	N поз.	Кол. шт.
К29-10-5	57	40
	58	54
	59	8
	60	10
	61	2
	62	4
	68	2
	69	1
	70	1
	71	2
	72	2
	73	2
	86	1
	91	2
	94	2
	116	2
	122	4
	Закладные детали	
	3	2
	4	2
	15	2
	16	2
	17	4
	18	4

Марка колонны	N поз.	Кол. шт.
К29-10-5	19	4
	22	2
	23	18
	24	18
	25	18
	27	6
	28	6
	30	24
	31	6
	32	4
	34	2
	82	2
	83	5
	84	5
	87	4
	88	4
	89	2
	90	2
	91	2
	92	24
	93	4

Марка колонны	№ поз.	Кол. шт.
К29-11-1	Арматурные изделия	
	2	123
	19	2
	30	2
	31	2
	56	104
	57	40
	58	54
	59	8
	60	10
	61	2
	62	4
	68	2
	69	1
	70	1
	71	2
	72	2
	73	2
	86	1
	91	2
	94	2
	116	2
	122	4

Марка колонны	№ поз.	Кол. шт.
К29-11-1	Закладные детали	
	3	2
	4	2
	15	2
	16	2
	17	4
	18	4
	19	4
	22	2
	23	6
	24	6
	25	6
	27	6
	28	6
	30	14
	31	6
	32	4
	34	2
	45	3
	46	24
	47	18
	49	4
	51	4
	74	4
	75	8

Марка колонны	N поз.	Кол. шт.
К29-11-1	76	3
	82	2
	83	5
	84	5
	87	4
	88	4
	89	2
	90	2
	91	2
	92	4
К29-11-3	Арматурные изделия	
	2	123
	19	2
	30	2
	31	2
	56	104
	57	40
	58	54
	59	8
	60	10
	61	2
	62	4
	68	2
	69	1

Марка колонны	N поз.	Кол. шт.
К29-11-3	70	1
	71	2
	72	2
	73	2
	86	1
	91	2
	94	2
	116	2
	122	4
	Закладные детали	
	3	2
	4	2
	15	2
	16	2
	17	4
	18	4
	19	4
	22	2
	23	6
	24	6
	25	6
	27	6
	28	6

Примечания см на листе 127.

ТК 1974	Перечень позиций на одну колонну	1.420-6 Выпуск 2
		Лист 152

Проверил Верин

Верижников

Москва

Перечень позиций на одну колонну

Марка колонны	№ поз.	Колич. шт.
К29-11-3 (продолжение)	30	16
	31	6
	32	4
	34	2
	82	2
	83	5
	84	5
	87	4
	88	4
	89	2
	90	2
	91	2
	92	8
К29-12-3	Арматурные изделия	
	2	150
	19	2
	32	2
	54	2
	56	104
	57	40
К29-12-3	58	68
	59	8
	60	8
	61	2
	62	4
	68	2
	69	1
	70	1
	71	2
	72	2
	73	2
	86	1
	91	2
	94	2
	105	2
	117	4
	Закладные детали	
	3	2
	4	2
	15	2
	16	2
	17	4
	18	4
	19	4
К29-12-3	22	2
	23	6
	24	6
	25	6
	27	6
	28	6
	30	16
	31	6
	32	4
	34	2
	82	2
	83	5
	84	5
	87	4
	88	4
	89	2
	90	2
	91	2
	92	8
К29-13-1	Арматурные изделия	
	2	162
	19	4
	27	4
	56	104
	57	40
	58	74
	61	2
	62	4
	68	2
	69	1
	70	1
	71	2
	72	2
	73	2
	84	8
	85	8
	86	1
	91	4
	94	4
	95	4
	Закладные детали	
	3	2
	4	2
К29-13-1	15	2
	16	2
	17	4
	18	4
	19	4
	22	2
	23	6
	24	6
	25	6
	27	6
	28	6
	30	14
	31	6
	32	4
	34	2
	45	3
	46	24
	47	18
	49	4
	51	4
	74	4
	75	8
	76	3
	82	2
	83	5
	84	5
К29-14-1	87	4
	88	4
	89	2
	90	2
	91	2
	92	4
К29-14-1	Арматурные изделия	
	2	162
	19	4
	27	4
	56	104
	57	40
	58	74
	61	2
	62	4
	68	2
	69	1
	70	1
	71	2
	72	2
	73	2
	84	8
	85	8
	86	1
К29-14-1	91	4
	94	4
	95	4
	Закладные детали	
	3	2
	4	2
	15	2
	16	2
	17	4
	18	4
	19	4
	22	2
	23	6
	24	6
	25	6
	27	6
	28	6
	30	14
	31	6
	32	4
	34	2
	45	3
	46	24
	47	18

Примечания см. на листе 127.

ЦНИИПРОМЗДАНИЙ МОСКВА
Гл. инж. пр. Стружов
Нач. отд. Снежечко
Проверил Верижников
Шифр
Инв. №
Подпись и дата
Взам. инв. №

ТК 1974

Перечень позиций на одну колонну

1.420-6 Выпуск 2

Лист 133

Перечень позиций на одну колонну

Марки колонны	№ поз	Колич шт.
К29-14-1 (продолжение)	49	1
	51	4
	74	4
	75	4
	76	3
	82	2
	83	5
	84	5
	87	4
	88	4
	89	2
	90	2
	91	2
	92	4
К30-10	72	2
	78	2
	79	1
	80	2
	81	2
	82	2
	86	1
	105	4
	117	8
Закладные детали	3	2
	4	2
	15	4
	16	4
	17	8
	18	8
	19	8
	20	2
	21	2
	32	4
	34	2
	79	2
	80	6
	81	6
Арматурные изделия	2	124
	32	4
	56	104
	57	40
	58	54
	59	8
	60	10
	61	4
	62	8
К30-10-1	Арматурные изделия	
	2	124
	32	4
	56	104
	57	40
	58	54
	59	8
	60	10
	61	4
	62	8
	72	2
	78	2
	79	1
	80	2
	81	2
	82	2
	86	1
	106	4
	117	8
Закладные детали	3	2
	4	2
	15	4
	16	4
К30-10-1	17	8
	18	8
	19	8
	20	2
	21	2
	32	4
	34	2
	45	3
	46	24
	47	18
	49	4
	50	4
	51	4
	52	8
	76	3
	79	2
	80	6
	81	6
К30-10-3	59	8
	60	10
	51	4
	72	2
	78	2
	79	1
	80	2
	81	2
	82	2
	86	1
	106	4
	117	8
	83	8
Закладные детали	3	2
	4	2
	8	2
	9	4
	15	4
	16	4
	17	8
	18	8
	19	8
	20	2
К30-12-3	34	2
	35	4
	36	4
	37	4
	38	4
	39	4
	46	4
	79	2
	80	6
	81	6
К30-12-5	Арматурные изделия	
	2	124
	32	4
	56	104
	57	40
	58	74
	59	8
	60	10
	61	4
	62	8
	72	2
	78	2
К36-12-6	79	1
	80	2
	81	2
	82	2
	86	1
	65	4
	88	8
	91	4
	94	8
Закладные детали	3	2
	4	2
	15	4
	16	4
	17	8
	18	8
	19	8
	20	2
	21	2
	23	12
	24	12
	25	12
	30	24
	32	4
	34	4
	79	

Примечание: 1) См. лист 12

Перечень позиций на одну ко...

Инв. № подл. | Подпись и дата | Взам. инв. №

Проверил

МОСКВА

Перечень позиций на одну колонну

Марка колонны	N поз.	Кол. шт.
КЗО-12-5 (продолжение)	80	6
	81	6
	92	48
	93	4
	Арматурные изделия	
	2	124
	32	4
	55	4
	56	104
	57	40
	58	54
	59	8
	60	10
	61	4
	62	8
	72	2
	78	2
	79	1
	80	2
	81	2
	82	2
	86	1
	106	4
	108	8

Марка колонн	N поз.	Кол. шт.
КЗО-11	Закладные детали	
	3	2
	4	2
	15	4
	16	4
	17	8
	18	8
	19	8
	20	2
	21	2
	32	4
	34	2
	79	2
	80	6
	81	6
КЗО-11-1	Арматурные изделия	
	2	124
	32	4
	55	4
	56	104
	57	40
	58	54
	59	8
	60	10

Марка колонны	N поз.	Кол. шт.
КЗО-11-1	61	4
	62	8
	72	2
	78	2
	79	1
	80	2
	81	2
	82	2
	86	1
	106	4
	108	8
	Закладные детали	
	3	2
	4	2
	15	4
	16	4
	17	8
	18	8
	19	8
	20	2
	21	2
	32	4
	34	2
	45	3
	46	24
	47	18

Марка колонны	N поз.	Кол. шт.
КЗО-11-1	49	4
	50	4
	51	4
	52	8
	76	3
	79	2
	80	6
	81	6
КЗО-11-3	Арматурные изделия	
	2	124
	32	4
	55	4
	56	104
	57	40
	58	52
	59	8
	60	10
	61	4
	83	8
	72	2
	78	2
	79	1
	80	2
	81	2

Марка колонны	N поз.	Кол. шт.
КЗО-11-3	82	2
	86	1
	106	4
	108	8
	Закладные детали	
	3	2
	4	2
	8	2
	9	4
	15	4
	16	4
	17	8
	18	8
	19	8
	20	2
	21	2
	32	4
	34	2
	35	4
	36	4
	37	4
	38	4
	39	4
	40	4
	79	2
	80	6
	81	6

Марка колонны	N поз.	Кол. шт.
КЗО-12	Арматурные изделия	
	2	164
	32	4
	55	4
	56	104
	57	40
	58	74
	59	8
	61	4
	62	8
	72	2
	78	2
	79	1
	80	2
	81	2
	82	2
	85	8
	86	1
	91	4
	94	8
КЗО-12-1	Закладные детали	
	3	2
	4	2
	15	4

Марка колонны	N поз.	Кол. шт.
КЗО-12	16	4
	17	8
	18	8
	19	8
	20	2
	21	2
	32	4
	34	2
	79	2
	80	6
	81	6
КЗО-12-1	Арматурные изделия	
	2	164
	32	4
	55	4
	56	104
	57	40
	58	74
	59	8
	61	4
	62	8
	72	2
	78	2
	79	1

Примечания см. на листе 127

Инв. № подл. | Подпись и дата | Взам. инв. №
Госстрой — Союзфундаментпроект
Госстрой — Гидропроект
ЦНИИпромзданий Москва

Перечень позиций на одну колонну

Марка колонны	N поз.	Кол. шт.
К 30-12-1 (продолжение)	80	2
	81	2
	82	2
	85	8
	86	1
	91	4
	94	8
	60	1
	Закладные детали	
	3	2
	4	2
	15	4
	16	4
	17	8
	18	8
	19	8
	20	2
	21	2
	32	4
	34	2
	45	3
	46	24
	47	18
	49	4
	50	4

Марка колонны	N поз.	Кол. шт.
К30-12-1	51	4
	52	8
	76	3
	79	2
	80	6
	81	6
	Арматурные изделия	
	2	162
	32	4
	55	4
К30-12-3	56	104
	57	40
	58	72
	59	8
	61	4
	72	2
	78	2
	79	1
	80	2
	81	2
	82	2
	85	8
	86	1

Марка колонны	N поз.	Кол. шт.
К30-12-3	91	4
	94	8
	83	8
	60	10
	Закладные детали	
	3	2
	4	2
	8	2
	9	4
	15	4
	16	4
	17	8
	18	8
	19	8
	20	2
	21	2
	32	4
	34	2
	35	4
	36	4
	37	4
	38	4
	39	4
	40	4
	79	2
	80	6

Марка колонны	N поз.	Кол. шт.
К30-12-3	81	6
	Арматурные изделия	
	2	164
	19	4
	56	104
	57	40
	58	74
	61	4
	62	8
	72	2
	78	2
К30-13	79	1
	80	2
	81	2
	82	2
	84	8
	86	1
	88	4
	91	4
	94	8
	85	8

Марка колонны	N поз.	Кол. шт.
К30-13	Закладные детали	
	3	2
	4	2
	15	4
	16	4
	17	8
	18	8
	19	8
	20	2
	21	2
	32	4
	34	2
	79	2
	80	6
	81	6
К30-13-1	Арматурные изделия	
	2	164
	19	4
	56	104
	57	40
	58	74
	61	4
	62	8

Марка колонны	N поз.	Кол. шт.
К30-13-1	72	2
	78	2
	79	1
	80	2
	81	2
	82	2
	84	8
	86	1
	88	4
	91	4
	94	8
	85	8
	Закладные детали	
	3	2
	4	2
	15	4
	16	4
	17	8
	18	8
	19	8
	20	2
	21	2
	32	4
	34	2
	45	3

Марка колонны	N поз.	Кол. шт.
К30-13-3	46	24
	47	18
	49	4
	50	4
	51	4
	52	8
	76	3
	79	2
	80	6
	81	6
	Арматурные изделия	
	2	162
	19	4
	56	104
	57	40
	58	72
	61	4
	72	2
	78	2
	79	1
	80	2
	81	2

Примечания см. на листе 127.

Инв. № подл. | Подпись и дата | Взам. инв. №

Проверил

Москва

Перечень позиций на одну колонну.

Марка колонны	N поз.	Кол. шт.
КЭ30-13-3 (продолжение)	82	2
	84	8
	86	1
	88	4
	91	4
	94	8
	83	8
	85	8
	Закладные детали	
	3	2
	4	2
	8	2
	9	4
	15	4
	16	4
	17	8
	18	8
	19	8
	20	2
	21	2
	32	4
	34	2
	35	4
	36	4
	37	4
	38	4

Марка колонны	N поз.	Кол. шт.
КЭ30-13-3	39	4
	40	4
	79	2
	80	6
	81	6
	Арматурные изделия	
	2	164
	19	4
	56	104
	57	40
	58	74
	61	4
	62	8
	72	2
	78	2
	79	1
	80	2
	81	2
	82	2
	84	8
	86	1
	88	4
КЭ30-14-1	91	4

Марка колонны	N поз.	Кол. шт.
КЭ30-14-1	94	8
	85	8
	Закладные детали	
	3	2
	4	2
	15	4
	16	4
	17	8
	18	8
	19	8
	20	2
	21	2
	32	4
	34	2
	45	3
	46	24
	47	18
	49	4
	50	4
	51	4
	52	8
	76	3
	79	2
	80	6
	81	6

Марка колонны	N поз.	Кол. шт.
КЭ30-14-3	Арматурные изделия	
	2	162
	19	4
	56	104
	57	40
	58	72
	61	4
	72	2
	78	2
	79	1
	80	2
	81	2
	82	2
	84	8
	86	1
	88	4
	91	4
	94	8
	83	8
	85	8
	Закладные детали	
	3	2
	4	2
	8	2

Марка колонны	N поз	Кол. шт.
КЭ30-14-3	9	4
	15	4
	16	4
	17	8
	18	8
	19	8
	20	2
	21	2
	32	4
	34	2
	35	4
	36	4
	37	4
	38	4
	39	4
	40	4
	79	2
	80	6
	81	6
КЭ31-8-3		
КЭ31-8-5	Арматурные изделия	
	2	63
	56	80
	61	1
	62	2

Марка колонны	N поз	Кол. шт.
КЭ31-8-3	63	2
	64	1
	65	1
	66	1
	67	1
	84	8
	86	1
	96	4
	97	4
	Закладные детали	
	3	4
	4	4
	15	1
	16	1
	17	2
	18	2
	19	2
	22	1
	23	3
	24	3
	25	3
	27	3
	28	3
	30	6

Марка колонны	N поз	Кол. шт.
КЭ31-8-3	31	2
	32	4
	33	2
	82	1
	83	5
	87	2
	88	2
	89	2
	90	1
	92	4
КЭ31-8-5	Арматурные изделия	
	2	63
	56	80
	61	1
	62	2

Примечания см. на листе 127

ЦНИИПромзданий Москва
Инженер Старов
Проверил Вершинин
Гл. инж. пр. Гордон
Рук. сект. Вершинин

Перечень позиций на одну колонну

Марка колонны	N поз.	Кол. шт.
КЭ1-8-5 (продолжение)	63	2
	64	1
	65	1
	66	1
	67	1
	84	8
	86	1
	96	4
	97	4
	Закладные детали	
	3	4
	4	4
	15	1
	16	1
	17	2
	18	2
	19	2
	22	1
	23	9
	24	9
	25	9
	27	3
	28	3
	30	8
	31	2

Марка колонны	N поз.	Кол. шт.
КЭ1-8-5	32	4
	33	2
	82	1
	83	5
	87	2
	88	2
	89	2
	90	1
	92	8
	93	2
КЭ1-9-1	Арматурные изделия	
	2	63
	56	80
	61	1
	62	2
	63	2
	64	1
	65	1
	66	1
	67	1
	84	8
	86	1
	96	4
	97	4

Марка колонны	N поз.	Кол. шт.
КЭ1-9-1	Закладные детали	
	3	4
	4	4
	15	1
	16	1
	17	2
	18	2
	19	2
	22	1
	23	3
	24	3
	25	3
	27	3
	28	3
	30	4
	31	2
	32	4
	33	2
	41	1
	42	1
	43	8
	45	1
	46	8
	47	6
	48	6
	76	1

Марка колонны	N поз.	Кол. шт.
КЭ1-9-1	82	1
	83	5
	87	2
	88	2
	89	2
	90	1
КЭ1-9-3	Арматурные изделия	
	2	63
	56	80
	61	1
	62	2
	63	2
	64	1
	65	1
	66	1
	67	1
	84	8
	86	1
	96	4
	97	4

Марка колонны	N поз.	Кол. шт.
КЭ1-9-3	Закладные детали	
	3	4
	4	4
	15	1
	16	1
	17	2
	18	2
	19	2
	22	1
	23	3
	24	3
	25	3
	27	3
	28	3
	30	6
	31	2
	32	4
	33	2
	82	1
	83	5
	87	2
	88	2
	89	2
	90	1
	92	4

Марка колонны	N поз.	Кол. шт.
КЭ1-9-3		
КЭ1-10-1	Арматурные изделия	
	2	63
	56	80
	61	1
	62	2
	63	2
	64	1
	65	1
	66	1
	67	1
	84	8
	86	1
	96	8
	125	4
	Закладные детали	
	3	4

Марка колонны	N поз.	Кол. шт.
КЭ1-10-1	4	4
	15	1
	16	1
	17	2
	18	2
	19	2
	22	1
	23	3
	24	3
	25	3
	27	3
	28	3
	30	4
	31	2
	32	4
	33	2
	41	1
	42	1
	43	8
	45	1
	46	8
	47	6
	48	6
	76	1
	82	1
	83	5

Примечания см. на листе 127

Перечень позиций на одну колонну

Марка колонны	N поз.	Кол. шт.
КЗ1-10-1 (с подбором)	87	2
	88	2
	89	2
	90	1
	Арматурные изделия	
	2	64
	56	80
	61	2
	62	4
	67	1
	74	2
	75	1
	76	1
	77	1
	84	8
	86	1
	96	8
	Закладные детали	
	3	4
	4	4
	15	2
	16	2

КЗ2-8

N поз.	Кол. шт.
17	4
18	4
19	4
20	2
32	4
33	2
79	1
80	6
Арматурные изделия	
2	64
56	80
61	2
62	4
74	2
75	1
76	1
77	1
84	8
86	1
96	8
67	1
Закладные детали	
3	4

КЗ2-8-1

N поз.	Кол. шт.
4	4
15	2
16	2
17	4
18	4
19	4
20	2
32	4
33	2
41	1
42	1
43	8
45	1
46	8
47	6
48	6
76	1
79	1
80	6
Арматурные изделия	
2	62
56	80
61	2
67	1
74	2
75	1
76	1

КЗ2-8-3

N поз.	Кол. шт.
77	1
84	8
86	1
96	8
83	4
Закладные детали	
3	4
4	4
8	1
9	2
15	2
16	2
17	4
18	4
19	4
20	2
32	4
33	2
35	2
36	2
37	2
38	2
39	2
40	2
79	1

КЗ2-8-3

N поз.	Кол. шт.
80	6
Арматурные изделия	
2	64
56	80
61	2
62	4
67	1
74	2
75	1
76	1
77	1
84	8
86	1
96	8
Закладные детали	
3	4
4	4
15	2
16	2
17	4
18	4
19	4

КЗ2-8-5

N поз.	Кол. шт.
20	2
23	6
24	6
25	6
30	8
32	4
33	2
79	1
80	6
92	16
93	2
Арматурные изделия	
2	64
56	80
61	2
62	4
67	1
74	2
75	1
76	1
77	1
84	8
86	1
96	8
125	4

КЗ2-9

N поз.	Кол. шт.
Закладные детали	
3	4
4	4
15	2
16	2
17	4
18	4
19	4
20	2
32	4
33	2
79	1
80	6
Арматурные изделия	
2	64
56	80
61	2
62	4
67	1
74	2
75	1
76	1
77	1
84	8
86	1

КЗ2-9-1

Примечания см. на листе 127

ЦНИИПромзданий Москва
Гл. инженер Горбино
Гл. конструктор Мордвинцев
Гл. инженер проекта Вержинская
Проверил Вержинская

Перечень позиций на одну колонну

Марка колонны	N поз.	Кол. шт.
КЗ2-9-1 (продолжение)	96	8
	125	4
	Закладные детали	
	3	4
	4	4
	15	2
	16	2
	17	4
	18	4
	19	4
	20	2
	32	4
	33	2
	41	1
	42	1
	43	8
	45	1
	46	8
	47	6
	48	6
	76	1
	79	1
	80	6

Марка колонны	N поз	Кол. шт
КЗ2-9-3	Арматурные изделия	
	2	62
	56	80
	61	2
	67	1
	74	2
	75	1
	76	1
	77	1
	84	8
	86	1
	96	8
	83	4
	125	4
	Закладные детали	
	3	4
	4	4
	8	1
	9	2
	15	2
	16	2
	17	4
	18	4
	19	4
	20	2

Марка колонны	N поз.	Кол. шт.
КЗ2-9-3	32	4
	33	2
	35	2
	36	2
	37	2
	38	2
	39	2
	40	2
	79	1
	80	6
КЗ3-8-1	Арматурные изделия	
	2	135
	19	2
	31	4
	56	104
	57	40
	58	60
	59	8
	60	10
	61	2
	62	4
	68	2
	69	1
	70	1

Марка колонны	N поз.	Кол. шт.
КЗ3-8-1	71	2
	72	2
	73	2
	86	1
	98	2
	99	2
	123	4
	Закладные детали	
	3	2
	4	2
	15	2
	16	2
	17	4
	18	4
	19	4
	22	2
	23	6
	24	6
	25	6
	27	6
	28	6
	30	14
	31	6
	32	4
	34	2

Марка колонны	N поз.	Кол. шт.
КЗ3-8-1	45	3
	46	24
	47	18
	49	4
	51	4
	74	4
	75	8
	76	3
	82	2
	83	5
	84	5
	87	4
	88	4
	89	2
	90	2
	91	2
	92	4
КЗ3-8-3	Арматурные изделия	
	2	135
	19	2
	31	4
	56	104
	57	40
	58	60

Марка колонны	N поз.	Кол. шт.
КЗ3-8-3	59	8
	60	10
	61	2
	62	4
	68	2
	69	1
	70	1
	71	2
	72	2
	73	2
	86	1
	98	2
	99	2
	123	4
	Закладные детали	
	3	2
	4	2
	15	2
	16	2
	17	4
	18	4
	19	4
	22	2
	23	6

Марка колонны	N поз.	Кол. шт.
КЗ3-8-5	24	6
	25	6
	27	6
	28	6
	30	16
	31	6
	32	4
	34	2
	82	2
	83	5
	84	5
	87	4
	88	4
	89	2
	90	2
	91	2
	92	8
	Арматурные изделия	
	2	135
	19	2
	31	4
	56	104
	57	40
	58	60

Примечания см. на листе 127.

Перечень позиций на одну колонну

Марка колонны	N поз.	Кол. шт.
КЭЗ-8-5 (продолжение)	59	8
	60	10
	61	2
	62	4
	68	2
	69	1
	70	1
	71	2
	72	2
	73	2
	86	1
	98	2
	99	2
	123	4
	Закладные детали	
	3	2
	4	2
	15	2
	16	2
	17	4
	18	4
	19	4
	22	2
	23	18

Марка колонны	N поз.	Кол. шт.
КЭЗ-8-5	24	18
	25	18
	27	6
	28	6
	30	24
	31	6
	32	4
	34	2
	82	2
	83	5
	84	5
	87	4
	88	4
	89	2
	90	2
	91	2
	92	24
	93	4
КЭЗ-9-1	Арматурные изделия	
	2	135
	19	2
	31	2
	56	104
	57	40

Марка колонны	N поз.	Кол. шт.
КЭЗ-9-1	58	60
	59	8
	60	10
	61	2
	62	4
	68	2
	69	1
	70	1
	71	2
	72	2
	73	2
	86	1
	98	2
	99	2
	118	2
	119	2
	123	4
	Закладные детали	
	3	2
	4	2
	15	2
	16	2
	17	4
	18	4

Марка колонны	N поз.	Кол. шт.
КЭЗ-9-1	19	4
	22	2
	23	6
	24	6
	25	6
	27	6
	28	6
	30	14
	31	6
	32	4
	34	2
	45	3
	46	24
	47	18
	49	4
	51	4
	74	4
	75	8
	76	3
	82	2
	83	5
	84	5
	87	4
	88	4
	89	2
	90	2

Марка колонны	N поз.	Кол. шт
КЭЗ-9-3	91	2
	92	2
	Арматурные изделия	
	2	135
	19	2
	31	2
	56	104
	57	40
	58	60
	59	8
	60	10
	61	2
	62	4
	68	2
	69	1
	70	1
	71	2
	72	2
	73	2
	86	1
	98	2
	99	2
	118	2
	119	2

Марка колонны	N поз.	Кол. шт
КЭЗ-9-3	123	4
	Закладные детали	
	3	2
	4	2
	15	2
	16	2
	17	4
	18	4
	19	4
	22	2
	23	6
	24	6
	25	6
	27	6
	28	6
	30	16
	31	6
	32	4
	34	2
	82	2
	83	5
	84	5
	87	4
	88	4

Марка колонны	N поз.	Кол. шт.
КЭЗ-9-3	89	2
	90	2
	91	2
	92	8
КЭЗ-10-1	Арматурные изделия	
	2	147
	19	4
	20	2
	56	104
	57	40
	58	64
	60	10
	61	2
	62	4
	68	2
	69	1
	70	1
	71	2
	72	2
	73	2
	84	8
	86	1
	98	2
	99	2

Примечания см. на листе 127

ЦНИИПромзданий Москва
Инженер Гарабино
Проверил Верижников
ТК 1974
Перечень позиций на одну колонну
1.420-6 Выпуск 2
Лист 141

Перечень позиций на одну колонну

Марка колонны	N поз.	Кол. шт.
К-33-10-1 (продолжение)	100	2
	109	4
	123	2
	124	2
	126	2
	Закладные детали	
	3	2
	4	2
	15	2
	16	2
	17	4
	18	4
	19	4
	22	2
	23	6
	24	6
	25	6
	27	6
	28	6
	30	14
	31	6
	32	4
	34	2
	45	3
	46	24

Марка колонны	N поз.	Кол. шт.
К 33-10-1	47	18
	49	4
	51	4
	74	4
	75	8
	76	3
	82	2
	83	5
	84	5
	87	4
	88	4
	89	2
	90	2
	91	2
	92	4
К 33-10-3	арматурные изделия	
	2	147
	19	4
	20	2
	56	104
	57	40
	58	64
	60	10
	61	2

Марка колонны	N поз.	Кол. шт.
К 33-10-3	62	4
	68	2
	69	1
	70	1
	71	2
	72	2
	73	2
	84	8
	86	1
	98	2
	99	2
	100	2
	109	4
	123	2
	124	2
	126	2
	Закладные детали	
	3	2
	4	2
	15	2
	16	2
	17	4
	18	4
	19	4
	22	2

Марка колонны	N поз.	Кол. шт.
К 33-10-3	23	6
	24	6
	25	6
	27	6
	28	6
	30	16
	31	6
	32	4
	34	2
	82	2
	83	5
	84	5
	87	4
	88	4
	89	2
	90	2
	91	2
	92	8
К-33-11-1	арматурные изделия	
	2	147
	19	4
	20	2
	56	104
	57	40

Марка колонны	N поз.	Кол. шт.
К 33-11-1	58	64
	60	10
	61	2
	62	4
	68	2
	69	1
	70	1
	71	2
	72	2
	73	2
	84	8
	86	1
	98	2
	99	2
	100	2
	109	4
	123	2
	124	2
	126	2
	Закладные детали	
	3	2
	4	2
	15	2
	16	2
	17	4

Марка колонны	N поз.	Кол. шт.
К 33-11-1	18	4
	19	4
	22	2
	23	6
	24	6
	25	6
	27	6
	28	6
	30	14
	31	6
	32	4
	34	2
	45	3
	46	24
	47	18
	49	4
	51	4
	74	4
	75	8
	76	3
	82	2
	83	5
	84	5
	87	4
	88	4
	89	2

Марка колонны	N поз.	Кол. шт.
К 33-11-1	90	2
	91	2
	92	4
К 33-11-3	арматурные изделия	
	2	147
	19	4
	20	2
	56	104
	57	40
	58	64
	60	10
	61	2
	62	4
	68	2
	69	1
	70	1
	71	2
	72	2
	73	2
	84	8
	86	1
	98	2
	99	2
	100	2

Примечания см. на листе 127.

Инв. № подл. | Подпись и дата | Взам. инв. №

Перечень позиций на одну колонну

Марка колонны	N поз.	Кол. шт.
К33-11-3 (продолжение)	109	4
	123	2
	124	2
	126	2
	Закладные детали	
	3	2
	4	2
	15	2
	16	2
	17	4
	18	4
	19	4
	22	2
	23	6
	24	6
	25	6
	27	6
	28	6
	30	16
	31	6
	32	4
	34	2
	82	2
	83	5
	84	5

Марка колонны	N поз.	Кол. шт.
К33-11-3	87	4
	88	4
	89	2
	90	2
	91	2
	92	8
К34-11	Арматурные изделия	
	2	180
	32	4
	56	104
	57	80
	58	82
	59	8
	60	8
	61	4
	62	8
	72	2
	78	2
	79	1
	80	2
	81	2
	82	2
	86	1
	110	4
	111	8

Марка колонны	N поз.	Кол. шт.
К34-11	Закладные детали	
	3	2
	4	2
	15	4
	16	4
	17	8
	18	8
	19	8
	20	2
	21	2
	32	4
	34	2
	79	2
	80	6
	81	6
К34-11-1	Арматурные изделия	
	2	180
	32	4
	56	104
	57	40
	58	82
	59	8
	60	8
	61	4

Марка колонны	N поз.	Кол. шт.
К34-11-1	62	8
	72	2
	78	2
	79	1
	80	2
	81	2
	82	2
	86	1
	110	4
	111	8
К34-11-1	Закладные детали	
	3	2
	4	2
	15	4
	16	4
	17	8
	18	8
	19	8
	20	2
	21	2
	32	4
	34	2
	45	3
	46	24
	47	18

Марка колонны	N поз.	Кол. шт.
К34-11-1	49	4
	50	4
	51	4
	52	8
	76	3
	79	2
	80	6
	81	6
К34-11-3	Арматурные изделия	
	2	178
	32	4
	56	104
	57	40
	58	80
	59	8
	60	8
	61	4
	72	2
	78	2
	79	1
	80	2
	81	2
	82	2

Марка колонны	N поз.	Кол. шт.
К34-11-3	86	1
	110	4
	111	8
	83	8
	Закладные детали	
	3	2
	4	2
	8	2
	9	4
	15	4
	16	4
	17	8
	18	8
	19	8
	20	2
	21	2
	32	4
	34	2
	35	4
	36	4
	37	4
	38	4
	39	4
	40	4
	72	2
	80	6

Марка колонны	N поз.	Кол. шт.
К34-11-3	81	6
К34-11-5	Арматурные изделия	
	2	180
	32	4
	56	104
	57	40
	58	82
	59	8
	60	8
	61	4
	62	8
	72	2
	78	2
	79	1
	80	2
	81	2

Примечания см. на листе 127.

ТК 1974	Перечень позиций на одну колонну.	1.420-6 Выпуск 2 Лист 143

Инженер Проверил — Тарадина Верижников

Москва

Перечень позиций на одну колонну

Марка колонны	N поз.	Кол. шт.
КЭ4-11-5 (продолжение)	82	2
	86	1
	110	4
	111	8
	Закладные детали	
	3	2
	4	2
	15	4
	16	4
	17	8
	18	8
	19	8
	20	2
	21	2
	23	12
	24	12
	25	12
	30	20
	32	4
	34	2
	79	2
	80	6
	81	6
	92	40
	93	4

Марка колонны	N поз.	Кол. шт.
КЭ4-12	Арматурные изделия	
	2	180
	19	4
	56	104
	57	40
	58	82
	59	8
	60	8
	61	4
	62	8
	72	2
	78	2
	79	1
	80	2
	81	2
	82	2
	86	1
	99	4
	110	4
	111	4
	Закладные детали	
	3	2
	4	2
	15	4
	16	4
	17	8

Марка колонны	N поз.	Кол. шт.
КЭ4-12	18	8
	19	8
	20	2
	21	2
	32	4
	34	2
	79	2
	80	6
	81	6
	Арматурные изделия	
	2	180
	19	4
	56	104
	57	40
	58	82
	59	8
	60	8
	61	4
	62	8
	72	2
	78	2
	79	1
	80	2
	81	2
	82	2

Марка колонны	N поз.	Кол. шт.
КЭ4-12-1	86	1
	99	4
	110	4
	111	4
	Закладные детали	
	3	2
	4	2
	15	4
	16	4
	17	8
	18	8
	19	8
	20	2
	21	2
	32	4
	34	2
	45	3
	46	24
	47	18
	49	4
	50	4
	51	4
	52	8
	76	3
	79	2

Марка колонны	N поз.	Кол. шт.
КЭ4-12-3	80	6
	81	6
	Арматурные изделия	
	2	178
	19	4
	56	104
	57	40
	58	80
	59	8
	60	8
	61	4
	72	2
	78	2
	79	1
	80	2
	81	2
	82	2
	86	1
	99	4
	110	4
	111	4
	83	8

Марка колонны	N поз.	Кол. шт.
КЭ4-12-3	Закладные детали	
	3	2
	4	2
	8	2
	9	4
	15	4
	16	4
	17	8
	18	8
	19	8
	20	2
	21	2
	32	4
	34	2
	35	4
	36	4
	37	4
	38	4
	39	4
	40	4
	79	2
	80	6
	81	6

Марка колонны	N поз.	Кол. шт.
КЭ4-13		
	Арматурные изделия	
	2	180
	19	4
	56	104
	57	40
	58	82
	61	4
	62	8
	72	2
	78	2
	79	1
	80	2
	81	2
	82	2
	84	8
	85	8
	86	1
	98	4
	99	8
	Закладные детали	
	3	2

Примечания см. на листе 127.

Типовой | Вершинку | Вершинку | Щроверил | Москва

Перечень позиций на одну колонну

Марка колонны	N поз.	Кол. шт.
К34-13 (продолжение)	4	2
	15	4
	16	4
	17	8
	18	8
	19	8
	20	2
	21	2
	32	4
	34	2
	79	2
	80	6
	81	6
К34-13-1	Арматурные изделия	
	2	180
	19	4
	56	104
	57	40
	58	82
	61	4
	62	8
	72	2
	78	2
	79	1
	80	2

Марка колонны	N поз.	Кол. шт.
К34-13-1	81	2
	82	2
	84	8
	85	8
	86	1
	98	4
	99	8
	Закладные детали	
	3	2
	4	2
	15	4
	16	4
	17	8
	18	8
	19	8
	20	2
	21	2
	32	4
	34	2
	45	3
	46	24
	47	18
	49	4
	50	4
	51	4

Марка колонны	N поз.	Кол. шт.
К34-13-1	52	8
	76	3
	79	2
	80	6
	81	6
К34-13-3	Арматурные изделия	
	2	178
	19	4
	56	104
	57	40
	58	80
	61	4
	72	2
	78	2
	79	1
	80	2
	81	2
	82	2
	84	8
	85	8
	86	1
	98	4
	99	8
	83	8

Марка колонны	N поз.	Кол. шт.
К34-13-3	Закладные детали	
	3	2
	4	2
	8	2
	9	4
	15	4
	16	4
	17	8
	18	8
	19	8
	20	2
	21	2
	32	4
	34	2
	35	4
	36	4
	37	4
	38	4
	39	4
	40	4
	79	2
	80	6
	81	6
	51	4

Марка колонны	N поз	Кол. шт.
К34-13-3		
К34-14	Арматурные изделия	
	2	180
	32	4
	56	104
	57	40
	58	82
	61	4
	62	8
	72	2
	78	2
	79	1
	80	2
	81	2
	82	2
	85	8
	86	1
	88	4
	98	4
	99	8
	59	8

Марка колонны	N поз	Кол. шт.
К34-14	Закладные детали	
	3	2
	4	2
	15	4
	16	4
	17	8
	18	8
	19	8
	20	2
	21	2
	32	4
	34	2
	79	2
	80	6
	81	6
К34-14-1	Арматурные изделия	
	2	180
	32	4
	56	104
	57	40
	58	82
	61	4
	62	8
	72	2
	78	2
	59	8

Марка колонны	N поз.	Кол. шт.
К34-14-1	79	1
	80	2
	81	2
	82	2
	85	8
	86	1
	88	4
	98	4
	99	8
	Закладные детали	
	3	2
	4	2
	15	4
	16	4
	17	8
	18	8
	19	8
	20	2
	21	2
	32	4
	34	2
	45	3
	46	24
	47	18

Примечания см. на листе 127

ТК 1974	Перечень позиций на одну колонну	1.420-6 Выпуск 2
		Лист 145

ЦНИИПРОМЗДАНИЙ Москва

Гл. инж. пр-та Инженер Проверил — Старцев, Тарадина, Верижников

Перечень позиций на одну колонну

Марка колонны	N поз.	Кол. шт.
КЭ4-14-1 (продолжение)	49	4
	50	4
	51	4
	52	8
	76	3
	79	2
	80	6
	81	6
	Арматурные изделия	
	2	178
	32	4
	56	104
	57	40
	58	80
	59	8
	61	4
	72	2
	78	2
	79	1
	80	2
	81	2
	82	2
	83	8
	85	8
	86	1

Марка колонны	N поз.	Кол. шт.
КЭ4-14-3	88	4
	98	4
	99	8
	Закладные детали	
	3	2
	4	2
	8	2
	9	4
	15	4
	16	4
	17	8
	18	8
	19	8
	20	2
	21	2
	32	4
	34	2
	35	4
	36	4
	37	4
	38	4
	39	4
	40	4
	79	2
	80	6

Марка колонны	N поз.	Кол. шт.
КЭ4-14-3	81	6
	Арматурные изделия	
	2	180
	32	4
	56	104
	57	40
	58	82
	61	4
	62	8
	72	2
	78	2
	79	1
	80	2
	81	2
	82	2
	85	8
	86	1
	88	4
	98	4
	99	8
	59	8
	Закладные детали	
	3	2
	4	2
	15	4
	16	4
	17	8
	18	8
	19	8
	20	2
	21	2
	32	4
	34	2
	45	3
	46	24
	47	18
	49	4
	50	4
	51	4
	52	8
	76	3
	79	2

Марка колонны	N поз.	Кол. шт.
КЭ4-15-1	80	6
	81	6
	Арматурные изделия	
	2	131
	55	40
	61	2
	62	4
	63	4
	64	2
	65	2
	66	2
	67	2
	84	16
	101	8
	120	4
	Закладные детали	
	1	2
	2	1
	3	2
	4	2
	15	2
	16	2
	17	4
	18	4

Марка колонны	N поз	Кол. шт.
КЭ9-4-1	19	4
	22	2
	23	8
	24	6
	25	6
	27	6
	28	6
	30	12
	31	5
	32	4
	33	2
	41	1
	42	1
	43	8
	48	6
	82	1
	83	5
	85	2
	86	2
	88	2
	89	4
	90	2
	92	4
	87	2
	94	1
КЭ4-14-3	Арматурные изделия	
	2	131

Марка колонны	N поз.	Кол. шт.
КЭ9-4-3	56	40
	61	2
	62	4
	63	4
	64	2
	65	2
	66	2
	67	2
	84	16
	101	8
	120	4
	Закладные детали	
	1	2
	2	1
	3	2
	4	2
	15	2
	16	2
	17	4
	18	4
	19	4
	22	2
	23	6
	24	6
	25	6

Примечания см. на листе 127

Инв. № подл. | Подпись и дата | Взам. инв. № | Инв. № дубл. | Подпись и дата | Проверил | Верижников

Перечень позиций на одну колонну

Марка колонны	№ поз.	Кол-во шт.
К 69-4-3 (продолжение)	27	6
	28	6
	30	14
	31	5
	32	4
	33	2
	82	1
	83	5
	85	2
	86	2
	88	2
	89	4
	90	2
	92	8
	87	2
	94	1
К 69-4-5	Арматурные изделия	
	2	131
	56	40
	61	2
	62	4
	63	4
	64	2
	65	2
	66	2
	67	2
	84	16

Марка колонны	№ поз.	Кол-во шт.
К 69-4-5	101	8
	120	4
	Закладные детали	
	1	2
	2	1
	3	2
	4	2
	15	2
	16	2
	17	4
	18	4
	19	4
	22	2
	23	18
	24	18
	25	18
	27	6
	28	6
	30	20
	31	5
	32	4
	33	2
	82	1
	83	5
	85	2

Марка колонны	№ поз.	Кол-во шт.
К 69-4-5	86	2
	87	2
	88	2
	89	4
	90	2
	92	20
	93	4
	94	1
К 69-5-1	Арматурные изделия	
	2	131
	56	40
	61	2
	62	4
	63	4
	64	2
	65	2
	66	2
	67	2
	84	16
	101	8
	112	4
	Закладные детали	
	1	2

Марка колонны	№ поз.	Кол-во шт.
К 69-5-1	2	1
	3	2
	4	2
	15	2
	16	2
	17	4
	18	4
	19	4
	22	2
	23	6
	24	6
	25	6
	27	6
	28	6
	30	12
	31	5
	32	4
	33	2
	41	1
	42	1
	43	8
	48	6
	82	1
	83	5
	85	2
	86	2

Марка колонны	№ поз.	Кол-во шт.
К 69-5-3	88	2
	89	4
	90	2
	92	4
	87	2
	94	1
	Арматурные изделия	
	2	131
	56	40
	61	2
	62	4
	63	4
	64	2
	65	2
	66	2
	67	2
	84	16
	101	8
	112	4
	Закладные детали	
	1	2
	2	1
	3	2
	4	2
	15	2

Марка колонны	№ поз.	Кол-во шт.
К 69-5-3	16	2
	17	4
	18	4
	19	4
	22	2
	23	6
	24	6
	25	6
	27	6
	28	6
	30	14
	31	5
	32	4
	33	2
	82	1
	83	5
	85	2
	86	2
	88	2
	89	4
	90	2
	92	8
	94	1
	87	2

Марка колонны	№ поз.	Кол-во шт.
К 69-6-1	Арматурные изделия	
	2	131
	56	40
	61	2
	62	4
	63	4
	64	2
	65	2
	66	2
	67	2
	84	16
	101	8
	102	4
	Закладные детали	
	1	2
	2	1
	3	2
	4	2
	15	2
	16	2
	17	4
	18	4
	19	4

Примечания см. на листе 127.

ЦНИИПРОМЗДАНИЙ МОСКВА
Инженер Торадина
Проверил Верижников
ТК 1974
Перечень позиций на одну колонну
Серия 1.420-6 Выпуск 2
Лист 147

Перечень позиций на одну колонну

Марка колонны	N поз.	Кол. шт.
К69-6-1 (продолжение)	22	2
	23	6
	24	6
	25	6
	27	6
	28	6
	30	12
	31	5
	32	4
	33	2
	41	1
	42	1
	43	8
	48	6
	82	1
	83	5
	85	2
	86	2
	88	2
	89	4
	90	2
	92	4
	94	1
	87	2

Марка колонны	N поз.	Кол. шт.
К70-4	Арматурные изделия	
	2	132
	56	40
	59	16
	61	4
	62	8
	67	2
	74	4
	75	2
	76	2
	77	2
	113	8
	Закладные детали	
	1	2
	2	2
	3	2
	4	2
	15	4
	16	4
	17	8
	18	8
	19	8
	20	4
	32	4
	33	2

Марка колонны	N поз.	Кол. шт.
К70-4	79	1
	80	6
К70-4-1	Арматурные изделия	
	2	132
	56	40
	59	16
	61	4
	62	8
	67	2
	74	4
	75	2
	76	2
	77	2
	113	8
	Закладные детали	
	1	2
	2	2
	3	2
	4	2
	15	4
	16	4
	17	8
	18	8

Марка колонны	N поз.	Кол. шт.
К70-4-1	19	8
	20	4
	32	4
	33	2
	41	1
	42	1
	43	8
	48	6
	79	1
	80	6
К70-4-3	Арматурные изделия	
	2	130
	56	40
	59	16
	61	14
	62	4
	67	2
	74	4
	75	2
	76	2
	77	2
	83	4
	113	8

Марка колонны	N поз.	Кол. шт.
К70-4-3	Закладные детали	
	1	2
	2	2
	3	2
	4	2
	8	1
	9	2
	15	4
	16	4
	17	8
	18	8
	19	8
	20	4
	32	4
	33	2
	35	2
	36	2
	37	2
	38	2
	39	2
	40	2
	79	1
	80	6

Марка колонны	N поз.	Кол. шт.
К70-4-5	Арматурные изделия	
	2	132
	56	40
	59	16
	62	8
	67	2
	74	4
	75	2
	76	2
	77	2
	113	8
	61	4
	Закладные детали	
	1	2
	2	2
	3	2
	4	2
	15	4
	16	4
	17	8
	18	8
	19	8
	20	4
	23	12
	24	12

Марка колонны	N поз.	Кол. шт.
К70-5	25	12
	30	20
	32	4
	33	2
	79	1
	80	6
	92	40
	93	4
	Арматурные изделия	
	2	132
	56	40
	61	4
	62	8
	67	2
	74	4
	75	2
	76	2
	77	2
	84	16
	101	8

Примечания см. на листе 127

Гл. инженер	Проверил	Хвалевова
Нач. отд.	Марчар —	Тарадина
Москва		

ТК 1974	Перечень позиций на одну колонну	1.420-2 Выпуск 2
		Лист 148

Перечень позиций на одну колонну

Марка колонны	N поз.	Кол. шт.
К70-5 (продолжение)	Закладные детали	
	1	2
	2	2
	3	2
	4	2
	15	4
	16	4
	17	8
	18	8
	19	8
	20	4
	32	4
	33	2
	79	1
	80	6
К70-5-1	Арматурные изделия	
	2	132
	56	40
	61	4
	62	8
	67	2
	74	4
	75	2

Марка колонны	N поз.	Кол. шт.
К70-5-1	76	2
	77	2
	84	16
	101	8
	Закладные детали	
	1	2
	2	2
	3	2
	4	2
	15	4
	16	4
	17	8
	18	8
	19	8
	20	4
	32	4
	33	2
	41	1
	42	1
	43	8
	48	6
	79	1
	80	6

Марка колонны	N поз.	Кол. шт.
К70-5-3	Арматурные изделия	
	2	130
	56	40
	61	4
	62	4
	67	2
	74	4
	75	2
	76	2
	77	2
	83	4
	84	16
	101	8
К70-6	Закладные детали	
	1	2
	2	2
	3	2
	4	2
	8	1
	9	2
	15	4
	16	4
	17	8
	18	8
	19	8

Марка колонны	N поз.	Кол. шт.
К70-5-3	20	4
	32	4
	33	2
	35	2
	36	2
	37	2
	38	2
	39	2
	40	2
	79	1
	80	6
	Арматурные изделия	
	2	132
	56	40
	61	4
	62	8
	67	2
	74	4
	75	2
	76	2
	77	2
	84	16
	101	8
	121	4

Марка колонны	N поз.	Кол. шт.
К70-6	Закладные детали	
	1	2
	2	2
	3	2
	4	2
	15	4
	16	4
	17	8
	18	8
	19	8
	20	4
	32	4
	33	2
	79	1
	80	6
К70-6-1	Арматурные изделия	
	2	132
	56	40
	61	4
	62	8
	67	2
	74	4
	75	2

Марка колонны	N поз.	Кол. шт.
К70-6-1	76	2
	77	2
	84	16
	101	8
	121	4
	Закладные детали	
	1	2
	2	2
	3	2
	4	2
	15	4
	16	4
	17	8
	18	8
	19	8
	20	4
	32	4
	33	2
	41	1
	42	1
	43	8
	48	6
	79	1

Марка колонны	N поз	Кол. шт.
	80	6

Примечание см. на листе 127

ЦНИИПРОМЗДАНИЙ
Москва

Инв. № подл. | Подпись и дата | Взам. инв. №

Составлено Торговцев
Проверил Верницкая
Утверд. —
Инженер
Проверил

Выборка стали на одну колонну, кг

Марка колонны	Арматурные изделия																					
	Сталь ГОСТ 5781-61*																		ГОСТ 380-71*			Итого
	Класса АIII												Класса АI						Прокат С38/23			
	Ф, мм											Итого	Ф, мм					Итого	Профиль		Итого	
	32	28	25	22	20	12	10						12	8					δ=20			
К25-5-3	247,2					4,4	14,0					265,6		12,2				12,2				277,8
К25-5-5	247,2					4,4	14,0					265,6		12,2				12,2				277,8
К26-10		94,4				8,8	9,2					112,4	2,6	11,4				14,0				126,4
К26-10-5		94,4				8,8	9,2					112,4	2,6	11,4				14,0				126,4
К26-11		94.4	75,2			8,8	9,2					187,6	2,6	11,4				14,0				201,6
К27-6-1	343,2		144,8	30,4		8,8	27,6					554,8	5,3	31,3				36,6	3,1		3,1	594,5
К27-6-3	343,2		144,8	30,4		8,8	27,6					554,8	5,3	31,3				36,6	3,1		3,1	594,5
К27-6-5	343,2		144,8	30,4		8,8	27,6					554,8	5,3	31,3				36,6	3,1		3,1	594,5
К27-7-1	486,8	132,4				8,8	32,4					660,4	2,6	31,3				33,9	3,1		3,1	697,4
К27-7-3	486,8	132,4				8,8	32,4					660,4	2,6	31,3				33,9	3,1		3,1	697,4

Выборка стали на одну колонну, кг

Марка колонны	Закладные детали																												
	Сталь ГОСТ 5781-61*											ГОСТ 380-71*																	Всего
	Класса АIII									Класса АI		Прокат С38/23																Итого	
	Ф, мм								Итого	Ф, мм	Итого	Профиль																Итого		
	36	32	28	22	20	18	16	12		8		L200×125×12	L63×40×8	L75×8	L45×5	[100×12	δ=30	δ=25	δ=20	δ=18	δ=16	δ=12	δ=10	δ=8	Газ. тр. ду=40	Гайка М16	L140×12	L140×90×10			
К25-5-3			5,8		0,9		6,3	3,2	16,2	0,2	0,2	10,7	6,9		3,9							31,3	22,2	3,4	3,0	0,2	9,7	15,2	106,5	122,9	400,7
К25-5-5			5,8		0,9		12,9	4,4	24,0	0,2	0,2	10,7	6,9		3,9							49,9	25,4	3,4	3,0	0,2	9,7	15,2	128,3	152,5	430,3
К26-10		10,2					6,0	2,0	18,2	0,4	0,4	21,4										25,0			3,0	0,4		21,8	71,6	90,2	216,6
К26-10-5		10,2					12,6	6,8	29,6	0,4	0,4	21,4										43,6	12,8		3,0	0,4		21,8	103,0	133,0	259,4
К26-11		10,2					6,0	2,0	18,2	0,4	0,4	21,4										25,0			3,0	0,4		21,8	71,6	90,2	291,8
К27-6-1	42,0		11,6	33,6	1,8		18,6	2,0	109,6	0,4	0,4	21,4	13,8		7,8		42,6				58,2	44,8	48,0	10,2	3,0	0,4		8,6	258,8	368,8	963,3
К27-6-3	42,0		11,6		1,8		12,6	4,4	72,4	0,4	0,4	21,4	13,8		7,8		42,6					34,2	54,4	10,2	3,0	0,4		8,6	196,4	269,2	863,7
К27-6-5	42,0		11,6		1,8		25,8	9,2	90,4	0,4	0,4	21,4	13,8		7,8		42,6					71,4	57,2	10,2	3,0	0,4		8,6	246,4	337,2	931,7
К27-7-1	42,0		11,6	33,6	1,8		18,6	2,0	109,6	0,4	0,4	21,4	13,8		7,8		42,6				58,2	44,8	48,0	10,2	3,0	0,4		8,6	258,8	368,8	1066,2
К27-7-3	42,0		11,6		1,8		12,6	4,4	72,4	0,4	0,4	21,4	13,8		7,8		42,6					34,2	54,4	10,2	3,0	0,4		8,6	196,4	269,2	966,6

Примечание:

Марка стали указывается в проекте конкретного объекта.

Выборка стали на одну колонну, кг

Марка колонны	Арматурные изделия																														Итого
	Сталь ГОСТ 5781-61*																								ГОСТ 380-71*						
	Классов AIII													Классов AI									Прокат С38/23						
	Ф, мм													Ф, мм									Профиль						
	32	28	25	22	20	12	10					Итого		12	8				Итого				δ=20			Итого					
К27-8-1	686,4	190,4				8,8	37,2					922,8			33,1				33,1				3,1			3,1					959,0
К28-3		506,4				17,6	27,6					551,6		5,3	35,4				40,7				3,1			3,1					595,4
К28-3-1		506,4				17,6	27,6					551,6		5,3	35,4				40,7				3,1			3,1					595,4
К28-3-3		506,4				17,6	27,6					551,6		5,3	34,8				40,1				3,1			3,1					594,8
К28-3-5		506,4				17,6	27,6					551,6		5,3	35,4				40,7				3,1			3,1					595,4
К28-4-1	666,0					17,6	37,2					720,8			35,4				35,4				3,1			3,1					759,3
К28-4-3	666,0					17,6	37,2					720,8			34,8				34,8				3,1			3,1					758,7
К28-5	666,0		109,6			17,6	32,2					830,4			35,4				35,4				3,1			3,1					868,9
К28-5-1	666,0		109,6			17,6	37,2					830,4			35,4				35,4				3,1			3,1					868,9
К28-5-3	666,0		109,6			17,6	37,2					830,4			34,8				34,8				3,1			3,1					868,3

Выборка стали на одну колонну, кг

Марка колонны	Закладные детали																																				Итого	Всего
	Сталь ГОСТ 5781-61*																								ГОСТ 380-71*														
	Классов AIII									Классов AI															Прокат С38/23														
	Ф, мм									Ф, мм															Профиль														
	36	32	28	22	20	18	16	12	Итого	8	Итого	L200×125×12	L63×40×8	L75×8	L45×5	L100×12	δ=30	δ=25	δ=20	δ=18	δ=16	δ=12	δ=10	δ=8	Гал. по ду=40	Гайка М18	L140×90×10		Итого										
К27-8-1	42,0		11,6	33,6	1,8		18,6	2,0	109,6	0,4	0,4	21,4	13,8		7,8		42,6				58,2	44,8	48,0	10,2	3,0	0,4	8,6		258,8	368,8	1327,8										
К28-3	67,1	20,4					12,0	2,0	101,5	0,8	0,8	42,8		4,8								21,6			3,0	0,8	8,6		81,6	183,9	779,3										
К28-3-1	67,1	20,4		33,6			18,0	2,0	141,1	0,8	0,8	42,8		4,8							58,2	32,2			3,0	0,8	8,6		150,4	292,3	887,7										
К28-3-3	83,1	20,4					12,0	2,0	117,5	0,8	0,8	42,8		4,8		4,8		57,2		11,2		54,8			3,0	0,8	8,6		188,0	306,3	901,1										
К28-3-5	67,1	20,4					25,2	16,4	129,1	0,8	0,8	42,8		4,8								58,8	38,4		3,0	0,8	8,6		157,2	287,1	882,5										
К28-4-1	67,1	20,4		33,6			18,0	2,0	141,1	0,8	0,8	42,8		4,8							58,2	32,2			3,0	0,8	8,6		150,4	292,3	1051,6										
К28-4-3	83,1	20,4					12,0	2,0	117,5	0,8	0,8	42,8		4,8		4,8		57,2		11,2		54,8			3,0	0,8	8,6		188,0	306,3	1065,0										
К28-5	67,1	20,4					12,0	2,0	101,5	0,8	0,8	42,8		4,8								21,6			3,0	0,8	8,6		81,6	183,9	1052,8										
К28-5-1	67,1	20,4		33,6			18,0	2,0	141,1	0,8	0,8	42,8		4,8							58,2	32,2			3,0	0,8	8,6		150,4	292,3	1161,2										
К28-5-3	83,1	20,4					12,0	2,0	117,5	0,8	0,8	42,8		4,8		4,8		57,2		11,2		54,8			3,0	0,8	8,6		188,0	306,3	1174,6										

Примечание.
Расход стали указывается в проекте конкретного объекта

Инв. № подл.	Подпись и дата	Взам. инв. №	Инв. № дубл.	Подпись и дата
Гл. инженер проекта	Верещагин			Тарасенко
Гл. инженер				Хвалебнов
Проверил	Тарасенко			Бережных

ЦНИИПромзданий
Москва

ТК 1974

Выборка стали на одну колонну

1.420-6
Выпуск 2

Лист 151

Выборка стали на одну колонну, кг

Марка колонны	Арматурные изделия																					
	Сталь ГОСТ 5781-61*																		ГОСТ 380-71*			Итого
	Класса А III												Класса А I						Прокат С38/23			
	Ф, мм												Ф, мм						Профиль			
	32	28	25	22	20	12	10					Итого	12	8				Итого	δ=20		Итого	
К29-10-1	352,8		150,2	140,8		8,8	38,0					690,6	7,7	39,7				47,4	3,1		3,1	741,1
К29-10-3	352,8		150,2	140,8		8,8	38,0					690,6	7,7	39,7				47,4	3,1		3,1	741,1
К29-10-5	352,8		150,2	140,8		8,8	38,0					690,6	7,7	39,7				47,4	3,1		3,1	741,1
К29-11-1	352,8		150,2	140,8		8,8	38,0					690,6	7,7	39,7				47,4	3,1		3,1	741,1
К29-11-3	352,8		150,2	140,8		8,8	38,0					690,6	7,7	39,7				47,4	3,1		3,1	741,1
К29-12-3	352,8	197,6	182,0			8,8	37,9					779,1	6,7	47,0				53,7	3,1		3,1	835,9
К29-13-1	785,6	167,2				8,8	48,3					1009,9		50,2				50,2	3,1		3,1	1063,2
К29-14-1	785,6	167,2				8,8	48,3					1009,9		50,2				50,2	3,1		3,1	1063,2
К30-10		312,0	364,0			17,6	37,9					731,5	7,7	42,2				49,9	3,1		3,1	784,5
К30-10-1		312,0	364,0			17,6	37,9					731,5	7,7	42,2				49,9	3,1		3,1	784,5

Выборка стали на одну колонну, кг

Марка колонны	Закладные детали																														
	Сталь ГОСТ 5781-61*											ГОСТ 380-71*																			
	Класса А III									Класса А I		Прокат С38/23																			
	Ф, мм									Ф, мм		Профиль																			
	36	32	28	22	20	18	16	12	Итого	8	Итого	L200×125×12	L63×40×3	L75×8	L45×5	L100×12	δ=30	δ=26	δ=20	δ=18	δ=16	δ=12	δ=10	δ=8	Газ.тр. ду=46	Гайка М16	L140×90×10		Итого	Итого	Всего
К29-10-1	50,0		13,6	33,6	1,8		12,6	3,2	114,8	0,4	0,4	21,4	13,8		7,8		42,6				106,6	53,4	51,2	10,2	4,6	0,4	8,6		320,6	435,8	1176,9
К29-10-3	50,0		13,6		1,8		12,6	4,4	82,4	0,4	0,4	21,4	13,8		7,8		42,6					34,2	54,4	10,2	4,6	0,4	8,6		198,0	280,8	1021,9
К29-10-5	50,0		13,6		1,8		25,8	9,2	100,4	0,4	0,4	21,4	13,8		7,8		42,6					71,4	67,2	10,2	4,6	0,4	8,6		248,0	348,8	1089,9
К29-11-1	50,0		13,6	33,6	1,8		12,6	3,2	114,8	0,4	0,4	21,4	13,8		7,8		42,6				106,6	53,4	51,2	10,2	4,6	0,4	8,6		320,6	435,8	1176,9
К29-11-3	50,0		13,6		1,8		12,6	4,4	82,4	0,4	0,4	21,4	13,8		7,8		42,6					34,2	54,4	10,2	4,6	0,4	8,6		198,0	280,8	1021,9
К29-12-3	50,0		13,6		1,8		12,6	4,4	82,4	0,4	0,4	21,4	13,8		7,8		42,6					34,2	54,4	10,2	4,6	0,4	8,6		198,0	280,8	1116,7
К29-13-1	50,0		13,6	33,6	1,8		12,6	3,2	114,8	0,4	0,4	21,4	13,8		7,8		42,6				106,6	53,4	51,2	10,2	4,6	0,4	8,6		320,6	435,8	1499,0
К29-14-1	50,0		13,6	33,6	1,8		12,6	3,2	114,8	0,4	0,4	21,4	13,8		7,8		42,6				106,6	53,4	51,2	10,2	4,6	0,4	8,6		320,6	435,8	1499,0
К30-10	76,8	23,0					12,0	2,0	113,8	0,8	0,8	42,8		4,8								21,6			4,6	0,8	8,6		83,2	197,8	982,3
К30-10-1	76,8	23,0		33,6			12,0	2,0	147,4	0,8	0,8	42,8		4,8							119,4	44,0			4,6	0,8	8,6		225,0	373,2	1157,7

Примечание:
Марка стали указывается в проекте конкретного объекта.

ТК 1974	Выборка стали на одну колонну.	1.420-6 Выпуск 2	Лист 152

Москва

Выборка стали на одну колонну, кг

Марка колонны	Арматурные изделия																				
	Сталь ГОСТ 5781-61*																	ГОСТ 380-71*			Итого
	Класса АIII											Класса АI						Прокат С38/23			
	Ø, мм										Итого	Ø, мм					Итого	Профиль		Итого	
	32	28	25	22	20	12	10					12	8					δ=20			
К30-10-3		312,0	364,0			17,6	37,9				731,5	7,7	41,6				49,3	3,1		3,1	783,9
К30-12-5	939,2	95,2				17,6	43,5				1095,5	7,7	52,8				60,5	3,1		3,1	1159,1
К30-11		814,0				17,6	37,9				869,5	7,7	42,2				49,9	3,1		3,1	922,5
К30-11-1		814,0				17,6	37,9				869,5	7,7	42,2				49,9	3,1		3,1	922,5
К30-11-3		814,0				17,6	37,9				869,5	7,7	41,6				49,3	3,1		3,1	921,9
К30-12	939,2	95,2				17,6	43,5				1095,5	7,7	52,8				60,5	3,1		3,1	1159,1
К30-12-1	939,2	95,2				17,6	43,5				1095,5	7,7	52,8				60,5	3,1		3,1	1159,1
К30-12-3	939,2	95,2				17,6	43,5				1095,5	7,7	52,8				60,5	3,1		3,1	1159,1
К30-13	1063,6					17,6	48,3				1129,5		52,8				52,8	3,1		3,1	1185,4
К30-13-1	1063,6					17,6	48,3				1129,5		52,8				52,8	3,1		3,1	1185,4

Выборка стали на одну колонну, кг

Марка колонны	Закладные детали																													
	Сталь ГОСТ 5781-61*											ГОСТ 380-71*																Итого	Всего
	Класса АIII									Класса АI		Прокат С38/23																	
	Ø, мм								Итого	Ø мм	Итого	Профиль															Итого		
	36	32	28	22	20	18	16	12		8		∟200×125×12	∟63×40×8	∟75×8	∟45×5	∟100×12	δ=30	δ=25	δ=20	δ=18	δ=16	δ=12	δ=10	δ=8	Газ.тр. dy=40	Болт М16	∟140×90×10				
К30-10-3	92,8	23,0					12,0	2,0	129,8	0,8	0,8	42,8		4,8		4,8		57,2		11,2		54,8			4,6	0,8	8,6		189,6	320,2	1104,1
К30-12-5	76,8	23,0					25,2	16,4	141,4	0,8	0,8	42,8		4,8								58,6	38,4		4,6	0,8	8,6		158,8	301,0	1460,1
К30-11	76,8	23,0					12,0	2,0	113,8	0,8	0,8	42,8		4,8								21,6			4,6	0,8	8,6		83,2	197,8	1120,3
К30-11-1	76,8	23,0		33,6			12,0	2,0	147,4	0,8	0,8	42,8		4,8							119,4	44,0			4,6	0,8	8,6		225,0	373,2	1295,7
К30-11-3	92,8	23,0					12,0	2,0	129,8	0,8	0,8	42,8		4,8		4,8		57,2		11,2		54,8			4,6	0,8	8,6		189,6	320,2	1242,1
К30-12	76,8	23,0					12,0	2,0	113,8	0,8	0,8	42,8		4,8								21,6			4,6	0,8	8,6		83,2	197,8	1356,9
К30-12-1	76,8	23,0		33,6			12,0	2,0	147,4	0,8	0,8	42,8		4,8							119,4	44,0			4,6	0,8	8,6		225,0	373,2	1532,3
К30-12-3	92,8	23,0					12,0	2,0	129,8	0,8	0,8	42,8		4,8		4,8		57,2		11,2		54,8			4,6	0,8	8,6		189,6	320,2	1479,8
К30-13	76,8	23,0					12,0	2,0	113,8	0,8	0,8	42,8		4,8								21,6			4,6	0,8	8,6		83,2	197,8	1383,2
К30-13-1	76,8	23,0		33,6			12,0	2,0	147,4	0,8	0,8	42,8		4,8							119,4	44,0			4,6	0,8	8,6		225,0	373,2	1558,6

Примечание:

Марка стали указывается в проекте конкретного объекта

ЦНИИПРОМЗДАНИЙ Москва

Проверил Вершинников

ТК 1974

Выборка стали на одну колонну

Выборка стали на одну колонну, кг

Марка колонны	Арматурные изделия																				
	Сталь ГОСТ 5781-61*																		ГОСТ 380-71*			Итого
	Класса AIII												Класса AI						Прокат С38/23			
	Φ, мм												Φ, мм						Профиль			
	32	28	25	22	20	12	10					Итого	12	8				Итого	δ=20		Итого	
К30-13-3	1063,6					17,6	48,3					1129,5		52,2				52,2	3,1		3,1	1184,8
К30-14-1	1063,6					17,6	48,3					1129,5		52,8				52,8	3,1		3,1	1185,4
К30-14-3	1063,6					17,6	48,3					1129,5		52,2				52,2	3,1		3,1	1184,8
К31-8-3	267,6					4,4	23,2					295,2		13,9				13,9	3,1		3,1	312,2
К31-8-5	267,6					4,4	23,2					295,2		13,9				13,9	3,1		3,1	312,2
К31-9-1	267,6					4,4	23,2					295,2		13,9				13,9	3,1		3,1	312,2
К31-9-3	267,6					4,4	23,2					295,2		13,9				13,9	3,1		3,1	312,2
К31-10-1	441,6					4,4	23,2					469,2		13,9				13,9	3,1		3,1	486,2
К32-8	300,0					8,8	23,2					332,0		15,0				15,0	3,1		3,1	350,1
К32-8-1	300,0					8,8	23,2					332,0		15,0				15,0	3,1		3,1	350,1

Выборка стали на одну колонну, кг

Марка колонны	Закладные детали																														
	Сталь ГОСТ 5781-61*											ГОСТ 380-71*																		Итого	Всего
	Класса AIII									Класса AI		Прокат С38/23																			
	Φ мм									Φмм		Профиль																			
	36	32	28	22	20	18	16	12	Итого	8	Итого	L200×125×12	L63×40×8	L75×8	L45×5	L100×12	δ=30	δ=25	δ=20	δ=18	δ=16	δ=12	δ=10	δ=8	[illegible] dн=40	Гайка М16	L140×90×10		Итого		
К30-13-3	92,8	23,0					12,0	2,0	129,8	0,8	0,8	42,8		4,8		4,8		57,2		11,2		54,8			4,6	0,8	8,6		189,6	320,2	1505,0
К30-14-1	76,8	23,0		33,6			12,0	2,0	147,4	0,8	0,8	42,8		4,8							119,4	44,0			4,6	0,8	8,6		225,0	373,2	1558,6
К30-14-3	92,8	23,0					12,0	2,0	129,8	0,8	0,8	42,8		4,8		4,8		57,2		11,2		54,8			4,6	0,8	8,6		189,6	320,2	1505,0
К31-8-3	21,0		5,8		0,9		6,3	3,2	37,2	0,2	0,2	10,7	6,9		3,9		21,3					33,3	24,0	3,4	3,0	0,2	17,2		123,9	161,3	473,5
К31-8-5	21,0		5,8		0,9		12,9	4,4	45,0	0,2	0,2	10,7	6,9		3,9		21,3					51,9	27,2	3,4	3,0	0,2	17,2		145,7	190,9	503,1
К31-9-1	21,0		5,8	11,2	0,9		12,3	2,0	53,2	0,2	0,2	10,7	6,9		3,9		21,3				19,4	43,9	20,8	3,4	3,0	0,2	17,2		150,7	204,1	516,3
К31-9-3	21,0		5,8		0,9		6,3	3,2	37,2	0,2	0,2	10,7	6,9		3,9		21,3					33,3	24,0	3,4	3,0	0,2	17,2		123,9	161,3	473,5
К31-10-1	21,0		5,8	11,2	0,9		12,3	2,0	53,2	0,2	0,2	10,7	6,9		3,9		21,3				19,4	43,9	20,8	3,4	3,0	0,2	17,2		150,7	204,1	690,3
К32-8	33,6	10,2					6,0	2,0	51,8	0,4	0,4	21,4		2,4								27,0			3,0	0,4	17,2		71,4	123,6	473,7
К32-8-1	33,6	10,2		11,2			12,0	2,0	59,0	0,4	0,4	21,4		2,4							19,4	37,6			3,0	0,4	17,2		101,4	170,8	520,9

Примечание:

Марка стали указывается в проекте конкретного объекта.

Выборка стали на одну колонну, кг

Марка колонны	Арматурные изделия																						
	Сталь ГОСТ 5781-61*																		ГОСТ 380-71*			Итого
	Класса А III												Класса А I						Прокат С38/23			
	Ф, мм												Ф, мм						Профиль			
	32	28	25	22	20	12	10					Итого	12	8				Итого	δ=20		Итого	
К32-8-3	300,0					8,8	23,2					332,0		14,7				14,7	3,1		3,1	349,8
К32-8-5	300,0					8,8	23,2					332,0		15,0				15,0	3,1		3,1	350,1
К32-9	441,6					8,8	23,2					473,6		15,0				15,0	3,1		3,1	491,7
К32-9-1	441,6					8,8	23,2					473,6		15,0				15,0	3,1		3,1	491,7
К32-9-3	441,6					8,8	23,2					473,6		14,7				14,7	3,1		3,1	491,4
К33-8-1	382,7		39,2	154,8		8,8	38,0					623,5	8,3	43,0				51,3	3,1		3,1	677,9
К33-8-3	382,7		39,2	154,8		8,8	38,0					623,5	8,3	43,0				51,3	3,1		3,1	677,9
К33-8-5	382,7		39,2	154,8		8,8	38,0					623,5	8,3	43,0				51,3	3,1		3,1	677,9
К33-9-1	383,0		132,0	154,8		8,8	38,0					716,6	8,3	43,0				51,3	3,1		3,1	771,0
К33-9-3	383,0		132,0	154,8		8,8	38,0					716,6	8,3	43,0				51,3	3,1		3,1	771,0

Выборка стали на одну колонну, кг

Марка колонны	Закладные детали																																	
	Сталь ГОСТ 5781-61*											ГОСТ 380-71*																						
	Класса А III									Класса А I		Прокат С38/23																						
	Ф, мм									Ф, мм		Профиль																						
	36	32	28	22	20	18	16	12	Итого	8	Итого	∟200×125×12	∟63×40×8	∟75×8	∟45×5	∟100×12	δ=30	δ=25	δ=20	δ=18	δ=16	δ=12	δ=10	δ=8	Газ.тр. ду=40	Гайка М16	∟140×90×10		Итого	Итого	Всего
К32-8-3	41,6	10,2					6,0	2,0	59,8	0,4	0,4	21,4		2,4		2,4		28,6		5,6		43,6			3,0	0,4	17,2		124,6	184,8	534,6
К32-8-5	33,6	10,2					12,6	6,8	63,2	0,4	0,4	21,4		2,4								45,6	12,8		3,0	0,4	17,2		102,8	166,4	516,5
К32-9	33,6	10,2					6,0	2,0	51,8	0,4	0,4	21,4		2,4								27,0			3,0	0,4	17,2		71,4	123,6	615,3
К32-9-1	33,6	10,2		11,2			12,0	2,0	69,0	0,4	0,4	21,4		2,4							19,4	37,6			3,0	0,4	17,2		101,4	170,8	662,5
К32-9-3	41,6	10,2					6,0	2,0	59,8	0,4	0,4	21,4		2,4		2,4		28,6		5,6		43,6			3,0	0,4	17,2		124,6	184,8	676,2
К33-8-1	50,0		13,6	33,6	1,8		12,6	3,2	114,8	0,4	0,4	21,4	13,8		7,8		42,6				106,2	53,4	51,2	10,2	4,6	0,4	8,6		320,2	435,4	1113,3
К33-8-3	50,0		13,6		1,8		12,6	4,4	82,4	0,4	0,4	21,4	13,8		7,8		42,6					34,2	54,4	10,2	4,6	0,4	8,6		198,0	280,8	958,7
К33-8-5	50,0		13,6		1,8		25,8	9,2	100,4	0,4	0,4	21,4	13,8		7,8		42,6					71,4	67,2	10,2	4,6	0,4	8,6		248,0	348,8	1026,7
К33-9-1	50,0		13,6	33,6	1,8		12,6	3,2	114,8	0,4	0,4	21,4	13,8		7,8		42,6				106,2	53,4	51,2	10,2	4,6	0,4	8,6		320,2	435,4	1206,4
К33-9-3	50,0		13,6		1,8		12,6	4,4	82,4	0,4	0,4	21,4	13,8		7,8		42,6					34,2	54,4	10,2	4,6	0,4	8,6		198,0	280,8	1051,8

Примечание:

Марка стали указывается в проекте конкретного объекта.

ЦНИИПРОМЗДАНИЙ Москва

Инженер — Проверил

Тарадина — Верижников

ТК 1974

Выборка стали на одну колонну.

1.420-6 Выпуск 2

Лист 155

Выборка стали на одну колонну, кг

Марка колонны	Арматурные изделия																						
	Сталь ГОСТ 5781-61*																					ГОСТ 380-71*			Итого
	Класса AIII													Класса AI								Прокат С38/23			
	Ф, мм													Ф, мм								Профиль			
	32	28	25	22	20	12	10					Итого	12	8				Итого	δ=20		Итого		
К33-10-1	492,2	104,4		178,6		8,8	42,8					826,8	5,7	45,7				51,4	3,1		3,1	881,3
К33-10-3	492,2	104,4		178,6		8,8	42,8					826,8	5,7	45,7				51,4	3,1		3,1	881,3
К33-11-1	492,2	104,4		178,6		8,8	42,8					826,8	5,7	45,7				51,4	3,1		3,1	881,3
К33-11-3	492,2	104,4		178,6		8,8	42,8					826,8	5,7	45,7				51,4	3,1		3,1	881,3
К34-11		837,0				17,6	37,9					892,5	6,7	57,4				64,1	3,1		3,1	959,7
К34-11-1		837,0				17,6	37,9					892,5	6,7	57,4				64,1	3,1		3,1	959,7
К34-11-3		837,0				17,6	37,9					892,5	6,7	56,9				63,6	3,1		3,1	959,2
К34-11-5		837,0				17,6	37,9					892,5	6,7	57,4				64,1	3,1		3,1	959,7
К34-12	392,8	537,2				17,6	38,0					985,6	6,7	57,1				63,8	3,1		3,1	1052,5
К34-12-1	392,8	537,2				17,6	38,0					985,6	6,7	57,1				63,8	3,1		3,1	1052,5

Выборка стали на одну колонну, кг

Марка колонны	Закладные детали																														
	Сталь ГОСТ 5781-61*											ГОСТ 380-71*																			Всего
	Класса AIII									Класса A-I		Прокат С38/23																		Итого	
	Ф, мм									Ф, мм		Профиль																			
	36	32	28	22	20	18	16	12	Итого	8	Итого	L200×125×12	L63×40×8	L75×8	L45×5	L100×12	δ=30	δ=25	δ=20	δ=18	δ=15	δ=12	δ=10	δ=8	Труба ду=40	Гайка М18	L140×90×10		Итого		
К33-10-1	50		13,6	33,6	1,8		12,6	3,2	114,8	0,4	0,4	21,4	13,8		7,8		42,6				106,2	53,4	51,2	10,2	4,6	0,4	8,6		320,2	435,4	1316,7
К33-10-3	50		13,6		1,8		12,6	4,4	82,4	0,4	0,4	21,4	13,8		7,8		42,6					34,2	54,4	10,2	4,6	0,4	8,6		198,0	280,8	1162,1
К33-11-1	50		13,6	33,6	1,8		12,6	3,2	114,8	0,4	0,4	21,4	13,8		7,8		42,6				106,2	53,4	51,2	10,2	4,6	0,4	8,6		320,2	435,4	1316,7
К33-11-3	50		13,6		1,8		12,6	4,4	82,4	0,4	0,4	21,4	13,8		7,8		42,6					34,2	54,4	10,2	4,6	0,4	8,6		198,0	280,8	1162,1
К34-11	76,8	23,0					12,0	2,0	113,8	0,8	0,8	42,8		4,8								21,6			4,6	0,8	8,6		83,2	197,8	1157,5
К34-11-1	76,8	23,0		33,6			12,0	2,0	147,4	0,8	0,8	42,8		4,8							119,4	44,0			4,6	0,8	8,6		225,0	373,2	1332,9
К34-11-3	92,8	23,0					12,0	2,0	129,6	0,8	0,8	42,8		4,8		4,2		57,2		11,2		54,8			4,6	0,8	8,6		189,0	319,6	1278,8
К34-11-5	76,8	23,0					25,2	14,0	139,0	0,8	0,8	42,8		4,8								58,8	32,0		4,6	0,8	8,6		152,4	292,2	1251,9
К34-12	76,8	23,0					12,0	2,0	113,8	0,8	0,8	42,8		4,8								21,6			4,6	0,8	8,6		83,2	197,8	1250,3
К34-12-1	76,8	23,0		33,6			12,0	2,0	147,4	0,8	0,8	42,8		4,8							119,4	44,0			4,6	0,8	8,6		225,0	373,2	1425,7

Примечание:

Марка стали указывается в проекте конкретного объекта.

ТК 1974	Выборка стали на одну колонну.	1.420-6 Выпуск 2
		Лист 156

Выборка стали на одну колонну, кг

Марка колонны	Арматурные изделия																						
	Сталь ГОСТ 5781-61*																		ГОСТ 380-71*			Итого
	Класса А-III												Класса А-I						Прокат С38/23			
													Ф, мм						Профиль			
	32	28	25	22	20	12	10					Итого	12	8				Итого	δ=20		Итого	
К34-12-3	392,8	537,2				17,6	38,0					985,6	6,7	56,6				63,3	3,1		3,1	1052,0
К34-13	1094,4					17,6	48,4					1160,4		57,1				57,1	3,1		3,1	1220,6
К34-13-1	1094,4					17,6	48,4					1160,4		57,1				57,1	3,1		3,1	1220,6
К34-13-3	1094,4					17,6	48,4					1160,4		56,5				56,5	3,1		3,1	1220,0
К34-14	1090,0	49,2				17,6	43,6					1200,4	2,6	57,1				59,7	3,1		3,1	1263,2
К34-14-1	1090,0	49,2				17,6	43,6					1200,4	2,6	57,1				59,7	3,1		3,1	1263,2
К34-14-3	1090,0	49,2				17,6	43,6					1200,4	2,6	56,5				59,1	3,1		3,1	1262,7
К34-15-1	1090,0	49,2				17,6	43,6					1200,4	2,6	57,1				59,7	3,1		3,1	1263,2
К69-4-1	549,6	—	57,6	—		8,8	18,8					634,8	—	28,5				28,5	—		—	663,3
К69-4-3	549,6		57,6			8,8	18,8					634,8		28,5				28,5				663,3

Выборка стали на одну колонну, кг

Марка колонны	Закладные детали																																	
	Сталь ГОСТ 5781-61*											ГОСТ 380-71*																						
	Класса А-III									Класса А-I		Прокат С38/23																						
	Ф, мм									Ф, мм		Профиль																						
	36	32	28	22	20	18	16	12	Итого	8	Итого	L200 125×12	L63×40×8	L75×8	L45×5	L100×12	δ=30	δ=25	δ=20	δ=18	δ=16	δ=12	δ=10	δ=8	Газ.тр. dy=20	Гайка М18	L140×90×10	L140×40×12	Итого	Итого	Всего
К34-12-3	92,8	23,0					12,0	2,0	129,8	0,8	0,8	42,8		4,8		4,2		57,2		11,2		54,8			4,6	0,8	8,6		189,0	319,6	1371,6
К34-13	76,8	23,0					12,0	2,0	113,8	0,8	0,8	42,8		4,8								21,6			4,6	0,8	8,6		83,2	197,8	1418,4
К34-13-1	76,8	23,0		33,6			12,0	2,0	147,4	0,8	0,8	42,8		4,8							119,4	44,0			4,6	0,8	8,6		225,0	373,2	1593,8
К34-13-3	92,8	23,0					12,0	2,0	129,8	0,8	0,8	42,8		4,8		4,2		57,2		11,2		54,8			4,6	0,8	8,6		189,0	319,6	1539,6
К34-14	76,8	23,0					12,0	2,0	113,8	0,8	0,8	42,8		4,8								21,6			4,6	0,8	8,6		83,2	197,8	1461,0
К34-14-1	76,8	23,0		33,6			12,0	2,0	147,4	0,8	0,8	42,8		4,8							119,4	44,0			4,6	0,8	8,6		225,0	373,2	1636,4
К34-14-3	92,8	23,0					12,0	2,0	129,8	0,8	0,8	42,8		4,8		4,2		57,2		11,2		54,8			4,6	0,8	8,6		189,0	319,6	1582,3
К34-15-1	76,8	23,0		33,6			12,0	2,0	147,4	0,8	0,8	42,8		4,8							119,4	44,0			4,6	0,8	8,6		225,0	373,2	1636,4
К69-4-1	21,0		11,6		1,8		18,6	3,2	56,2	0,4	0,4	21,4	13,8		7,8		21,3					53,6	46,2	8,5	3,0	0,4	15,2	9,7	200,9	257,5	920,8
К69-4-3	21,0		11,6		1,8		12,6	4,4	51,4	0,4	0,4	21,4	13,8		7,8		21,3					43,6	49,4	8,5	3,0	0,4	15,2	9,7	194,1	245,9	909,2

Примечание:

Марка стали указывается в проекте конкретного объекта.

ТК 1974	Выборка стали на одну колонну	1.420-6 Выпуск 2
		Лист 157

ЦНИИПРОМЗДАНИЙ Москва

Рук. группы Склеров

Проверил Верижников

Выборка стали на одну колонну, кг

Марка колонны	Арматурные изделия																										Итого
	Сталь ГОСТ 5781-61*																							ГОСТ 380-71*			
	Классы AIII												Классы AI											Прокат С 38/23			
	Ф, мм											Итого	Ф, мм						Итого	Профиль		Итого					
	32	28	25	22	20	12	10						12	8													
К69-4-5	549,6		57,6			8,8	18,8					634,8		28,5					28,5								663,3
К69-5-1	549,6	204,0				8,8	18,8					781,2		28,5					28,5								809,7
К69-5-3	549,6	204,0				8,8	18,8					781,2		28,5					28,5								809,7
К69-6-1	816,0					8,8	18,8					843,6		28,5					28,5								872,1
К70-4		420,8				17,6	9,2					447,6	5,3	30,7					36,0								483,6
К70-4-1		420,8				17,6	9,2					447,6	5,3	30,7					36,0								483,6
К70-4-3		420,8				17,6	9,2					447,6	5,3	30,4					35,7								483,3
К70-4-5		420,8				17,6	9,2					447,6	5,3	30,7					36,0								483,6
К70-5	549,6					17,6	18,8					586,0		30,7					30,7								616,7
К70-5-1	549,6					17,6	18,8					586,0		30,7					30,7								616,7

Выборка стали на одну колонну, кг

Марка колонны	Закладные детали																																		Итого	Всего
	Сталь ГОСТ 5781-61*													ГОСТ 380-71*																							
	Классы AIII									Классы AI				Прокат С 38/23																							
	Ф, мм									Ф, мм				Профиль																							
	36	32	28	22	20	18	16	12	Итого	8	Итого	∟200×125×12	∟63×40×8	∟75×6	∟45×5	∪100×12	δ=30	δ=25	δ=20	δ=18	δ=16	δ=12	δ=10	δ=8	Труба ст. ду=40	Тавр 16Ш2	∟140×40×12	∟140×90×10	Итого							
К69-4-5	21,0		11,6		1,8		25,8	8,0	68,2	0,4	0,4	21,4	13,8		7,8		21,3					80,2	59,0	8,5	3,0	0,4	9,7	15,2	240,3	308,9	972,2				
К69-5-1	21,0		11,6		1,8		18,6	3,2	56,2	0,4	0,4	21,4	13,8		7,8		21,3					53,6	46,2	8,5	3,0	0,4	9,7	15,2	200,9	257,5	1067,2				
К69-5-3	21,0		11,6		1,8		12,6	4,4	51,4	0,4	0,4	21,4	13,8		7,8		21,3					43,6	49,4	8,5	3,0	0,4	9,7	15,2	194,1	245,9	1055,6				
К69-6-1	21,0		11,6		1,8		18,6	3,2	56,2	0,4	0,4	21,4	13,8		7,8		21,3					53,6	46,2	8,5	3,0	0,4	9,7	15,2	200,9	257,5	1129,6				
К70-4	33,6	20,4					12,0	2,0	68,0	0,8	0,8	42,8		2,4								29,8			3,0	0,8		21,8	100,6	169,4	653,0				
К70-4-1	33,6	20,4					18,0	2,0	74,0	0,8	0,8	42,8		2,4								40,4			3,0	0,8		21,8	111,2	186,0	669,6				
К70-4-3	41,6	20,4					12,0	2,0	76,0	0,8	0,8	42,8		2,4		2,4		28,6		5,6		47,0			3,0	0,8		21,8	154,4	231,2	714,5				
К70-4-5	33,6	20,4					25,2	14,0	93,2	0,8	0,8	42,8		2,4								67,0	32,0		3,0	0,8		21,8	169,8	263,8	747,4				
К70-5	33,6	20,4					12,0	2,0	68,0	0,8	0,8	42,8		2,4								29,8			3,0	0,8		21,8	100,6	169,4	786,1				
К70-5-1	33,6	20,4					18,0	2,0	74,0	0,8	0,8	42,8		2,4								40,4			3,0	0,8		21,8	111,2	186,0	802,7				

Примечание:

Марка стали указывается в проекте конкретного объекта.

Инв. № подл. | Подпись и дата | Взам. инв. № | Инв. № дубл. | Подпись и дата

Типовой проект 1.420-6 Выпуск 2 Альбом VI Конструкции железобетонные Москва

Выборка стали на одну колонну, кг

Марка колонны	Арматурные изделия																					
	Сталь ГОСТ 5781-61*																		ГОСТ 380-71*			Итого
	Класса А-III												Класса А I						Прокат С38/23			
	Ф, мм												Ф мм						Профиль			
	32	28	25	22	20	12	10					Итого	12	8				Итого			Итого	
К70-5-3	549,6	—		—		17,6	18,8					586,0		30,4				30,4				616,4
К70-6	549,6	—	92,4	—		17,6	18,8					678,4		30,7				30,7				709,1
К70-6-1	549,6	—	92,4	—		17,6	18,8					678,4		30,7				30,7				709,1

Выборка стали на одну колонну, кг

Марка колонны	Закладные детали																													
	Сталь ГОСТ 5781-61*											ГОСТ 380-71*																	Итого	Всего
	Класса А-III									Класса А I		Прокат С38/23																		
	Ф, мм									Ф мм		Профиль																		
	36	32	28	22	20	18	16	12	Итого	8	Итого	−330×25×12	−53×40×8	∟75×8	∟45×5	∟100×12	δ=30	δ=25	δ=20	δ=18	δ=16	δ=12	δ=10	δ=8	Газ.тр. dy=20	Гайка М16	∟140×90×10		Итого		
К70-5-3	41,6	20,4					12,0	2,0	76,0	0,8	0,8	42,8		2,4		2,4		28,6		5,6		47,4			9,0	0,8	21,8		154,4	231,2	847,6
К70-6	33,6	20,4					12,0	2,0	68,0	0,8	0,8	42,8		2,4								29,8			3,0	0,8	21,8		100,6	169,4	878,5
К70-6-1	33,6	20,4					18,0	2,0	74,0	0,8	0,8	42,8		2,4								40,8			3,0	0,8	21,8		111,2	186,0	895,1

Примечание:

Марка стали указывается в проекте конкретного объекта.

ТК 1974	Выборка стали на одну колонну.	1.420-6 Выпуск 2
		Лист 159

ЦНИИПРОМЗДАНИЙ Москва

Проверил Вершинников

Шифр

Марка-лист

133

Инв. №

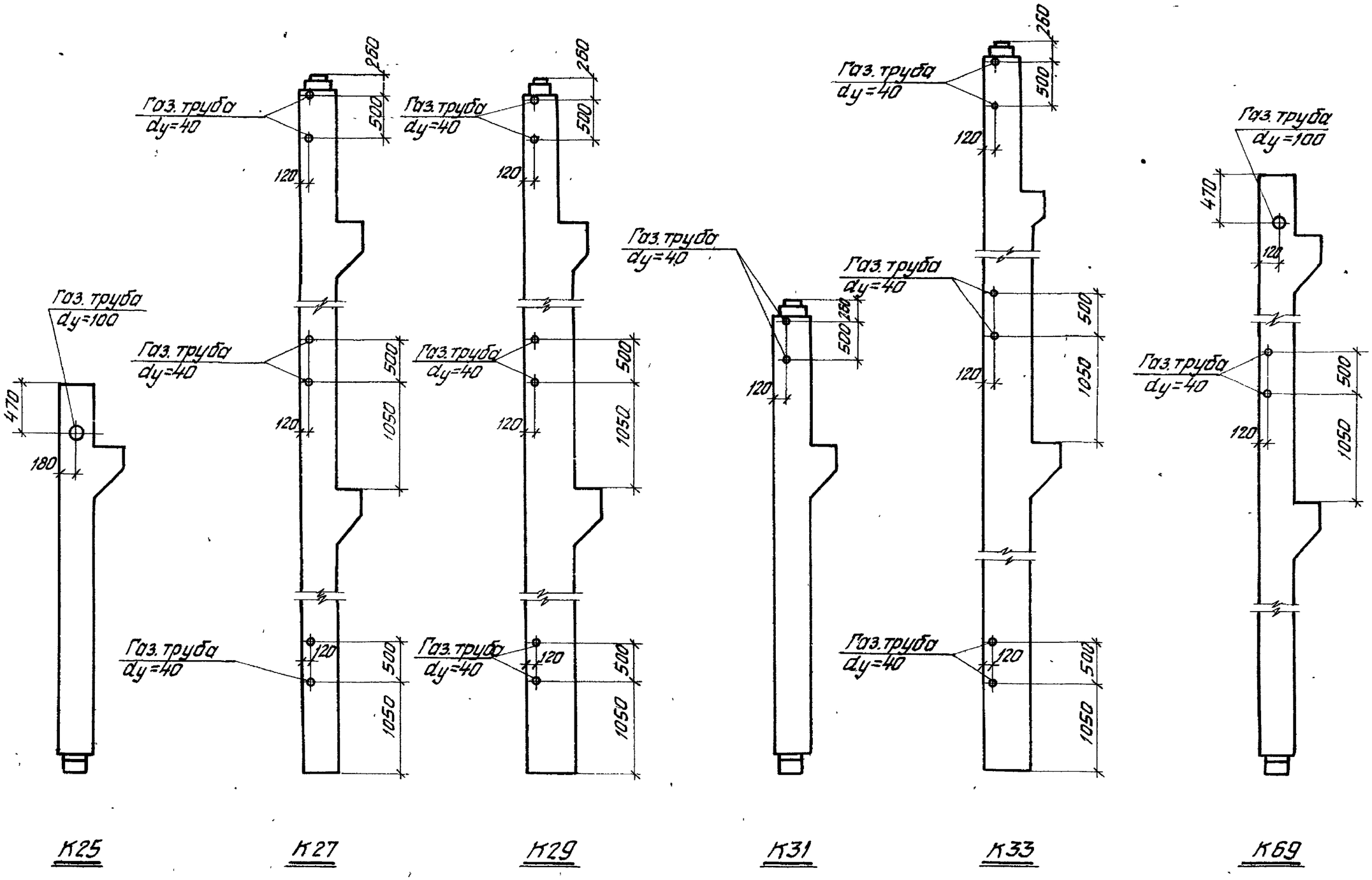

ТК 1974	Примеры устройства отверстий для пропуска труб отопления в колоннах типоразмеров К25, К27, К29, К31, К33, К69	1.420-6 Вып. 2
		Лист 160

Рук. отдела Вз. [illegible]
Гл. инж. пр-та Старцев
Ст. инженер Верижников
Проверил Старцев

Госстрой СССР
ЦНИИПРОМЗДАНИЙ
Москва

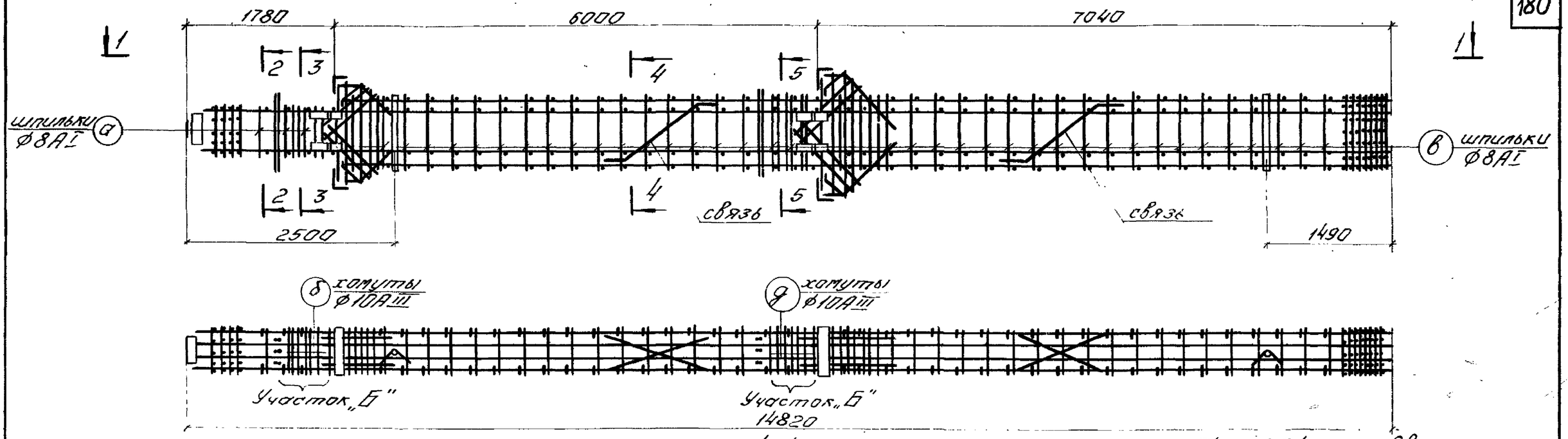

1-1

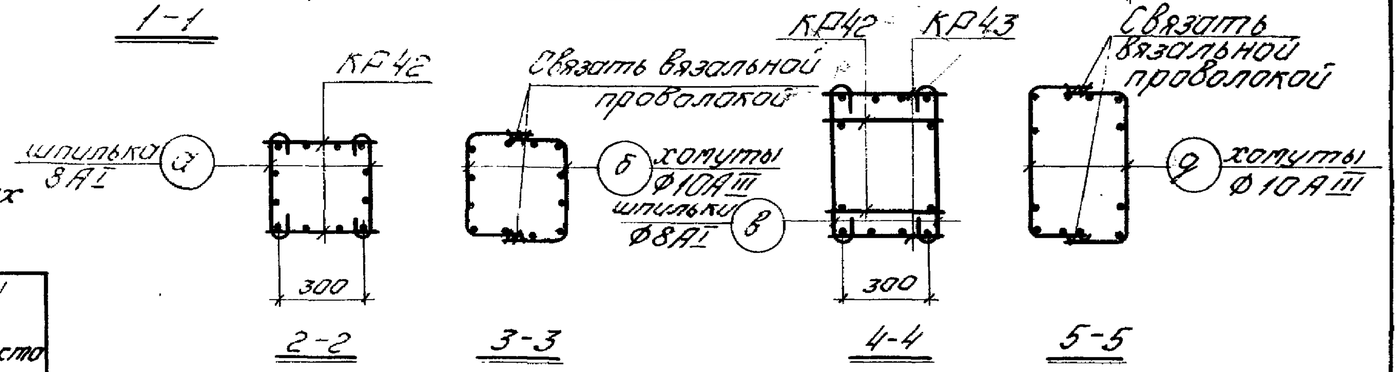

Спецификация марок арматурных изделий и закладных деталей на один пространственный каркас.

Марка простр. каркаса	Марка изделия	Кол. шт.	N листа
ПК26-3	КР42	2	109
	КР43	2	110
	М2	1	115
	М5а	2	
	М10	2	117
	М11	2	
	М17	2	118
	М18	4	
	М31	1	121
	М32	1	
ПК26-3	С1	4	112
	С2	8	
	б1	4	113
	72	2	114
	7,8	2	
	79	1	
	80	2	
	81	2	
	82	2	
	83	8	
ПК26-3	86	1	125
	а	6	163
	б	8	
	в	80	
	д	8	
	связь	2	164
	Масса ПК 1551,5 кг		

Примечания:

1. При отсутствии необходимого сварочного оборудования плоские каркасы объединяются в пространственный с помощью соединительных стержней -шпилек поз. „а" и „в", которые крепятся к плоским каркасам вязальной проволокой. Применение дуговой сварки в местах пересечения стержней запрещается
2. На листе дан пример откорректированного чертежа и спецификация марок арматурных изделий и закладных деталей на каркас ПК19-3.
3. На участке „Б" поз. „59" и „80" с учащенным шагом заменяются замкнутыми хомутами ф10AIII (поз. „б" и „д").
4. Для придания каркасу при транспортировании необходимой пространственной жесткости предусмотрена установка связей.
5. Узел каркаса, связей спецификацию и выборку стали на дополнительные арматурные изделия см. на листах 163, 164.

ТК 1974	Пример образования пространственного каркаса при помощи шпилек.	1.420-6 Выпуск 2
		Лист 161

ЦНИИПромзданий Москва

Гл. инж. пр. Шубин
Ст. инженер Майер
Проверил Верник
Нач. сект. Гольцев
Руководитель Белоконь

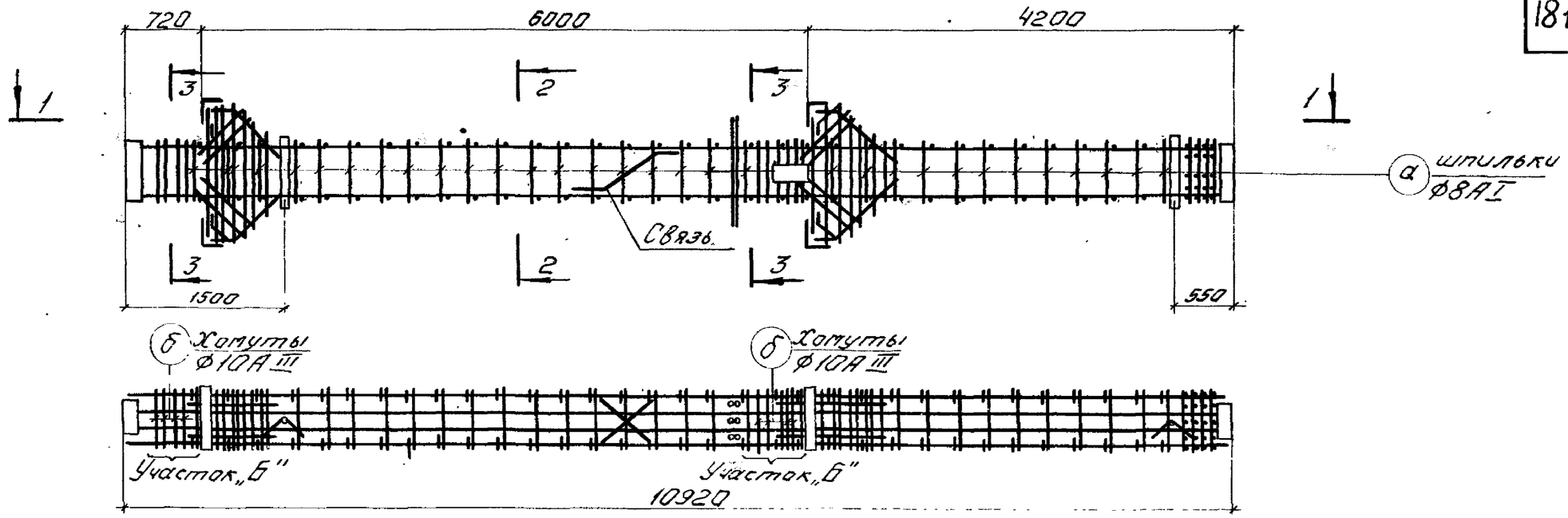

1-1

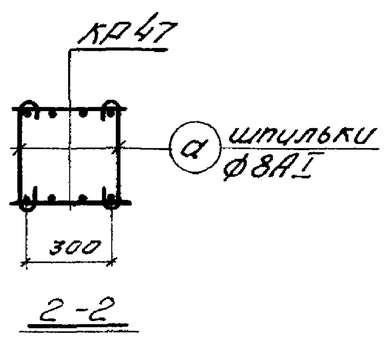

2-2

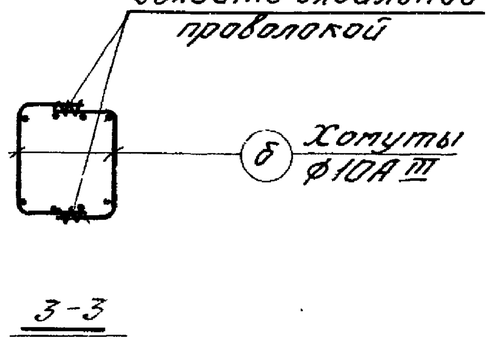

3-3

Спецификация марок арматурных изделий и закладных деталей на один пространственный каркас.

Марка простр. каркаса	Марка изделия	Кол. шт.	N листа
ПК32	КР47	2	110
	М2	1	115
	М10	4	117
	М16	2	118
	М31	1	121
	М39	1	115
	С1	4	112
	С1	4	113
	С2	8	
	С7	2	
	С4	4	114
	С5	2	
	С6	2	
	С7	2	

Марка простр. каркаса	Марка изделия	Кол. шт	N листа
ПК32	а	66	163
	б	16	
	Связь	1	164
Масса ПК 791,4 кг			

Примечания:

1. При отсутствии необходимого сварочного оборудования плоские каркасы объединяются в пространственный с помощью соединительных стержней-шпилек поз. „а", которые крепятся к плоским каркасам вязальной проволокой. Применение дуговой сварки в местах пересечения стержней при образовании пространственного каркаса запрещается.
2. На листе дан пример от корректированного чертежа и спецификация марок арматурных изделий и закладных деталей на каркас ПК 32
3. На участке „Б" поз. „С4" с уменьшенным шагом заменяется замкнутыми хомутами ф 10АIII (поз. „б").
4. Для придания каркасу при транспортировании необходимой пространственной жесткости предусмотрена установка связей.
5. Узел каркаса, связи, спецификацию и выборку стали на дополнительные арматурные изделия см. на листах 163, 164.

Инв. № подл. | Подпись и дата | Взам. инв. №

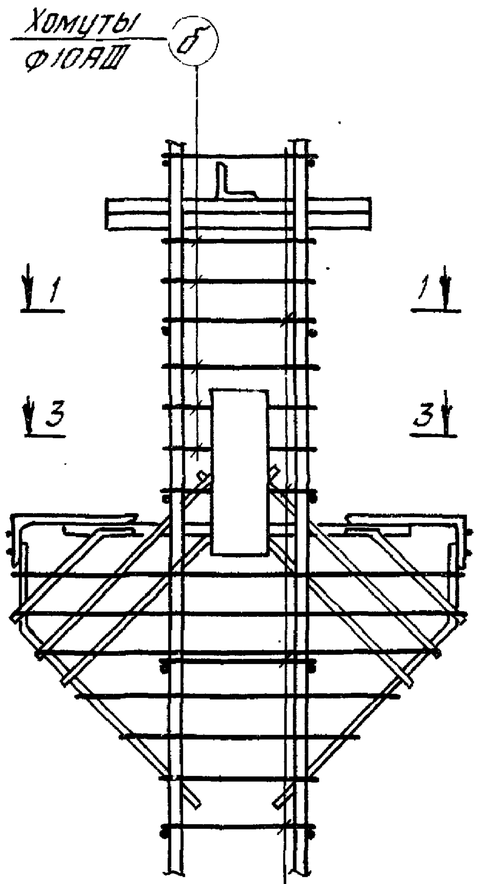

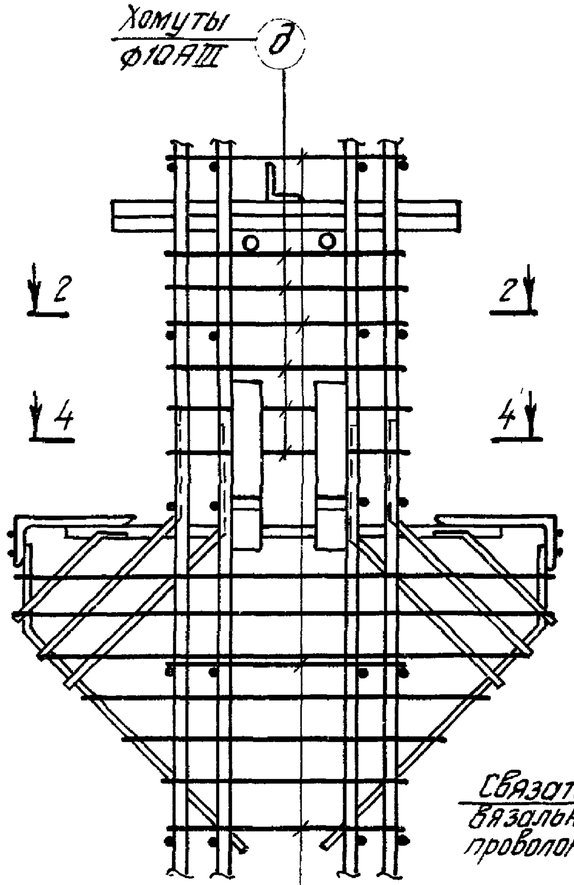

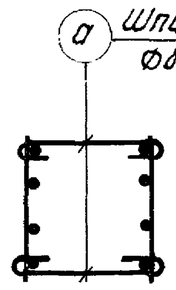

1-1

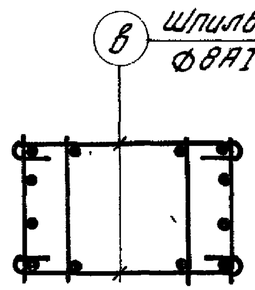

2-2

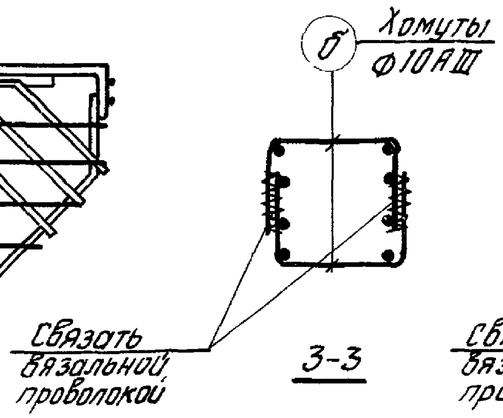

3-3

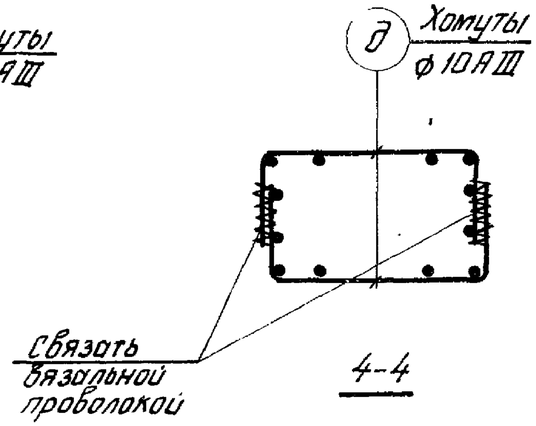

4-4

Спецификация и выборка стали на одно дополнительное арматурное изделие

Сечение колонны	Марка (наименование)	№ поз.	Эскиз	Ф мм	Длина, мм	Кол. шт.	Общая длина, м	Выборка стали: Ф, мм	Выборка стали: Общая длина, м	Выборка стали: Масса, кг
40×40	Шпилька	а	R=1½ 325	8АI	450	1	0,4	8АI	0,4	0,2
	Хомут	б	300 ⌀5 300 300	10АIII	950	1	0,9	10АIII	0,9	0,6
40×60	Шпилька	в	R=1½ 525	8АI	650	1	0,7	8АI	0,7	0,3
	Хомут	д	300 ⌀5 500 300	10АIII	1150	1	1,2	10АIII	1,2	0,7

Примечания:

1. Пространственные каркасы ПК 32 и ПК26-3 см. на листах 162 и 161.
2. На листе дана спецификация и выборка стали на дополнительное арматурное изделие для случаев образования пространственных каркасов с помощью шпилек.

ЦНИИПРОМЗДАНИИ Москва
Ст. инженер Вершинников
Проверил Горбушина
Разраб. Жарова

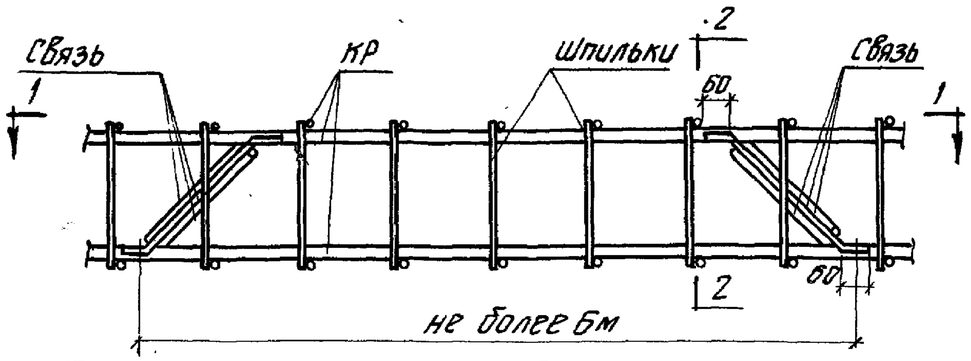

Пространственный каркас для колонн сеч. 40×40см

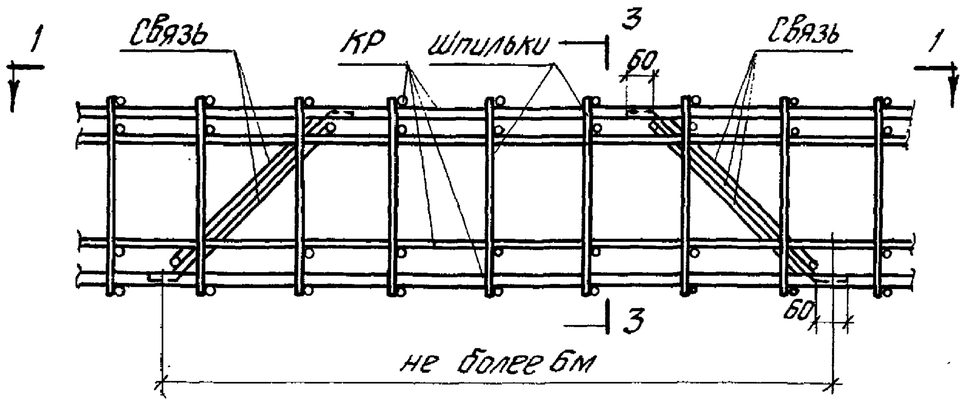

Пространственный каркас для колонн сеч. 40×60см

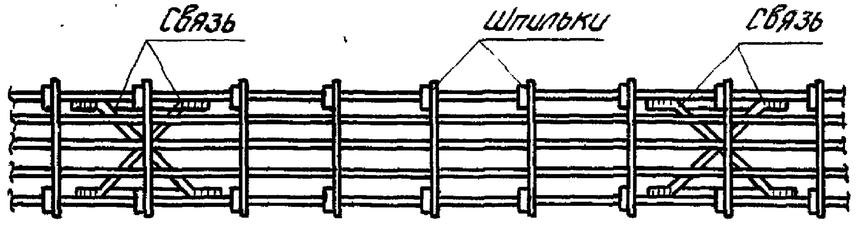

1-1

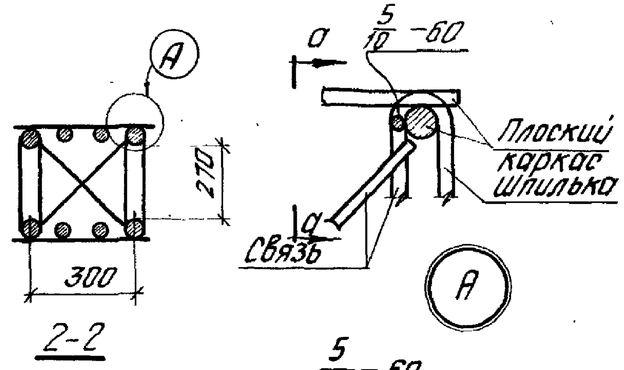

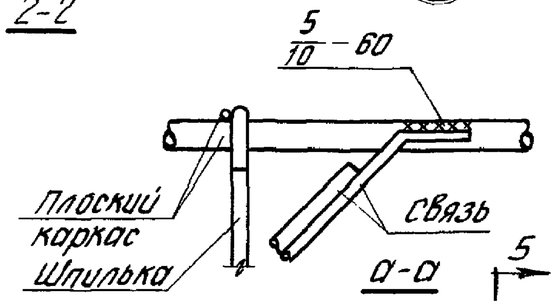

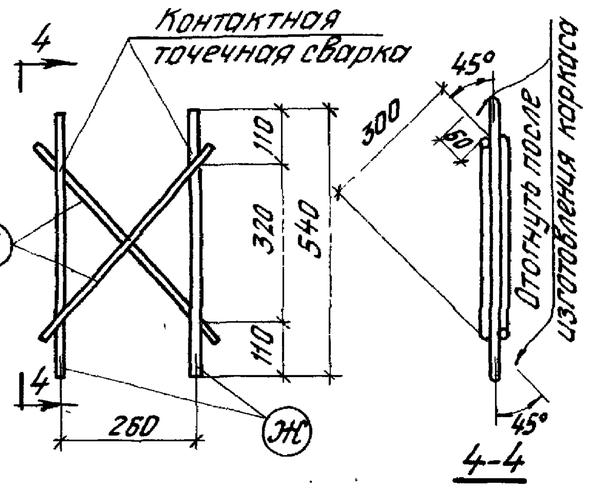

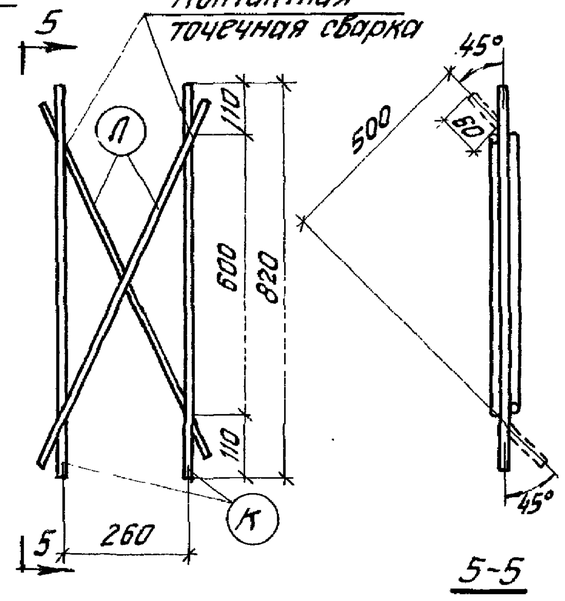

Спецификация и выборка стали на одну связь

Марка изделия	№ поз.	Эскиз	Ф, мм	Длина мм	Кол. шт.	Общая длина м	Выборка стали: Ф или сечен. мм	Выборка стали: Общая длина м	Выборка стали: Вес кг
Связь для колонн сеч. 40×40	Ж	—	12AI	540	2	1,1	12AI	2,0	1,8
	И		12AI	460	2	0,9	Итого		1,8
Связь для колонн сеч. 40×60	К	—	12AI	820	2	1,6	12AI	3,0	2,7
	Л		12AI	700	2	1,4	Итого		2,7

Сварные каркасы связей

Примечания:

1. В пространственном каркасе, образованном с помощью шпилек (см. лист 161,162) следует предусмотреть связи для придания каркасу необходимой пространственной жесткости при транспортировании. Связи привариваются дуговой сваркой к крайним продольным стержням плоских каркасов на расстоянии не реже 6м.
2. Связи изготавляются с помощью контактной точечной сварки из стержней Ф 12AI.
3. Связи приварить к рабочей арматуре плоских каркасов электродами типа Э50А-Ф по ГОСТ 10922-64.

РАЗДЕЛ III

ВАРИАНТ КОЛОНН БЕЗ СТАЛЬНЫХ ОГОЛОВКОВ

Показатели на одну колонну

Марка колонны	Масса т	Марка бетона	Объем бетона м³	Расход стали кг
К25а-5-3	2,1	300	0,86	389,0
К25а-5-5				419,1
К26а-10	2,3		0,92	208,5
К26а-10-5				251,3
К26а-11				282,0
К27а-6-1	5,8	400	2,31	952,0
К27а-6-3				852,4
К27а-6-5				920,4
К27а-7-1				1054,3
К27а-7-3				954,7
К27а-8-1				1315,1
К28а-3	6,2	400	2,45	786,6
К28а-3-1				895,0
К28а-3-3				908,5
К28а-3-5				889,8
К28а-4-1				1059,2
К28а-4-3				1072,6
К28а-5				1060,4
К28а-5-1				1168,8
К28а-5-3				1182,2
К29а-10-1	8,1	300	3,22	1164,6
К29а-10-3				1009,6
К29а-10-5				1077,6
К29а-11-1		400		1164,6
К29а-11-3				1009,6
К29а-12-3				1103,5
К29а-13-1				1486,4

Марка колонны	Масса т	Марка бетона	Объем бетона м³	Расход стали кг
К29а-14-1	8,1	500	3,22	1486,4
К30а-10	8,4	400	3,35	970,7
К30а-10-1				1145,7
К30а-10-3				1092,5
К30а-12-5				1451,4
К30а-11				1108,7
К30а-11-1				1284,1
К30а-11-3				1230,5
К30а-12				1342,4
К30а-12-1				1523,6
К30а-12-3				1470,0
К30а-13		500		1374,9
К30а-13-1				1550,3
К30а-13-3				1496,7
К30а-14-1		600		1550,3
К30а-14-3				1496,7
К31а-8-3	2,5	300	1,02	453,2
К31а-8-5				482,8
К31а-9-1		400		496,0
К31а-9-3				457,2
К31а-10-1				666,5
К32а-8	2,7	400	1,08	454,0
К32а-8-1				501,2
К32а-8-3				514,9
К32а-8-5				496,8
К32а-9		500		595,6
К32а-9-1				642,8

Марка колонны	Масса т	Марка бетона	Объем бетона м³	Расход стали кг
К32а-9-3	2,7	500	1,08	656,5
К33а-8-1	8,8	300	3,5	1103,0
К33а-8-3				947,4
К33а-8-5				1015,4
К33а-9-1				1196,1
К33а-9-3				1041,5
К33а-10-1				1304,0
К33а-10-3				1149,4
К33а-11-1		400		1304,0
К33а-11-3				1149,4
К34а-11	9,1	400	3,64	1146,3
К34а-11-1				1321,7
К34а-11-3				1266,8
К34а-11-5				1240,7
К34а-12				1238,5
К34а-12-1				1413,7
К34а-12-3				1358,9
К34а-13				1405,7
К34а-13-1				1581,1
К34а-13-3		500		1526,9
К34а-14				1449,1
К34а-14-1				1624,5
К34а-14-3				1570,3
К34а-15-1		600		1624,5
К69а-4-1	4,6	400	1,88	910,7
К69а-4-3				898,5
К69а-4-5				962,1

Марка колонны	Масса т	Марка бетона	Объем бетона м³	Расход стали кг
К69а-5-1	4,6	400	1,88	1057,1
К69а-5-3				1044,9
К69а-6-1				1119,5
К70а-4	5,0	400	2,0	642,1
К70а-4-1				659,6
К70а-4-3				703,9
К70а-4-5				737,4
К70а-5				779,9
К70а-5-1				791,5
К70а-5-3				836,4
К70а-6				861,3
К70а-6-1				883,9

Гл. инж. пр-та	[illegible]	Старцев
Ст. инженер	Вершин	Вершинников
Ст. инженер	Шаг	Шаврова
Проверил	Тарад	Тарадина

ЦНИИПРОМЗДАНИЙ
Москва

ТК 1974	Показатели на одну колонну.	1.420-6 Выпуск 2	Лист 165

Измененная марка колонн	Марка пространственного каркаса	Марка плоского каркаса	Схематичный чертеж опалубки и армирования с измененными размерами и закладными деталями.
К25а-5-3	ПК1а-3	КР1а	
К25а-5-5	ПК1а-5	КР1а	

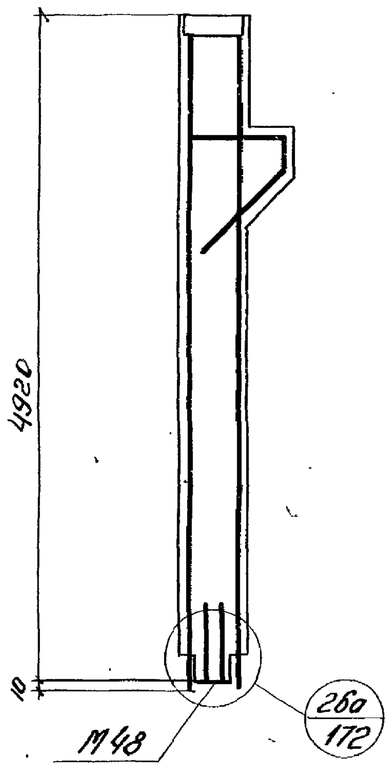

Измененная марка колонн	Марка пространственного каркаса	Марка плоского каркаса	Схематичный чертеж опалубки и армирования с измененными размерами и закладными деталями.
К26а-10	ПК2а	КР2а	
К26а-10-5	ПК2а-5	КР2а	
К26а-11	ПК3а	КР3а	

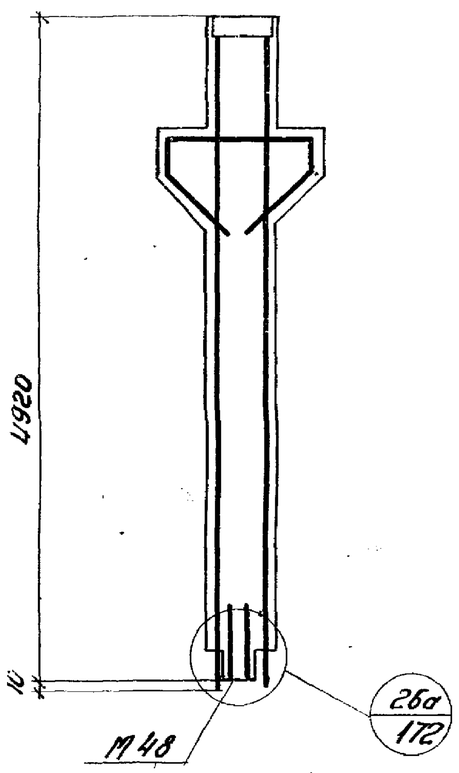

Примечания:

1. Плоские каркасы см. листы 182-186. Закладные детали М48, М49 и сетку С3 см. на листе 187.
2. При изготовлении колонн помимо чертежей этого раздела следует пользоваться так же чертежами соответствующих колонн (без индекса „а" в марке колонны) раздела II с учетом: исключения стальных оголовков (кроме верхнего оголовка в колоннах верхних этажей), изменения длины продольной арматуры плоских каркасов, изменения опалубочных размеров торцов колонн.
3. Технические условия на изготовление колонн приведены в пояснительной записке к настоящему альбому. 4. Выборка стали на листах 214 ÷ 223.

ТК 1974

Изменения в опалубочных чертежах и чертежах армирования колонн

1.420-6 Выпуск 2

Лист 186

Инв. № подл. | Подпись и дата | Взам. инв. №

Измененная марка колонн	Марка пространственного каркаса	Марка плоского каркаса
К27а6-1	ПК-4а-1	
К27а6-3	ПК4а-3	КР4а
К27а6-5	ПК-4а-5	
К27а7-1	ПК5а-1	
К27а7-3	ПК5а-3	КР5а
К27а8-1	ПК6а-1	КР6а

Схематичный чертеж опалубки и армирования с измененными размерами и закладными деталями.

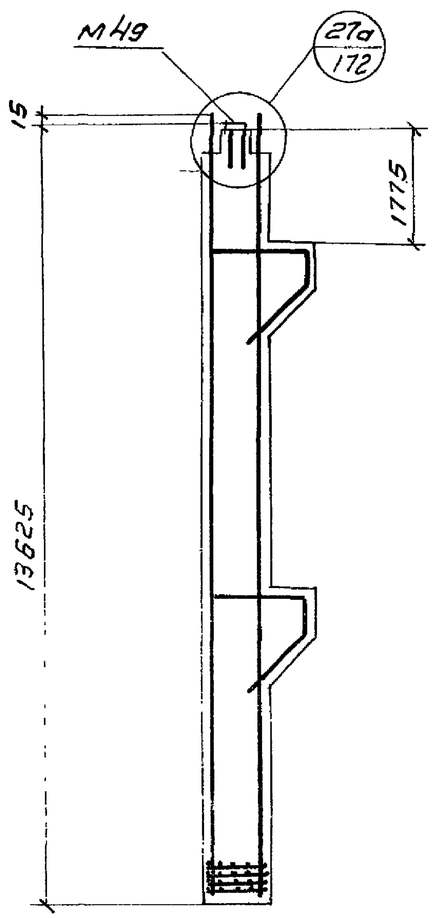

Измененная марка колонн	Марка пространственного каркаса	Марка плоского каркаса
К28а3	ПК7а	
К28а3-1	ПК7а-1	
К28а3-3	ПК7а-3	КР7а
К28а3-5	ПК7а-5	
К28а4-1	ПК8а-1	
К28а4-3	ПК8а-3	
К28а5	ПК9а	КР8а
К28а5-1	ПК9а-1	
К28а5-3	ПК9а-3	

Схематичный чертеж опалубки и армирования с измененными размерами и закладными деталями.

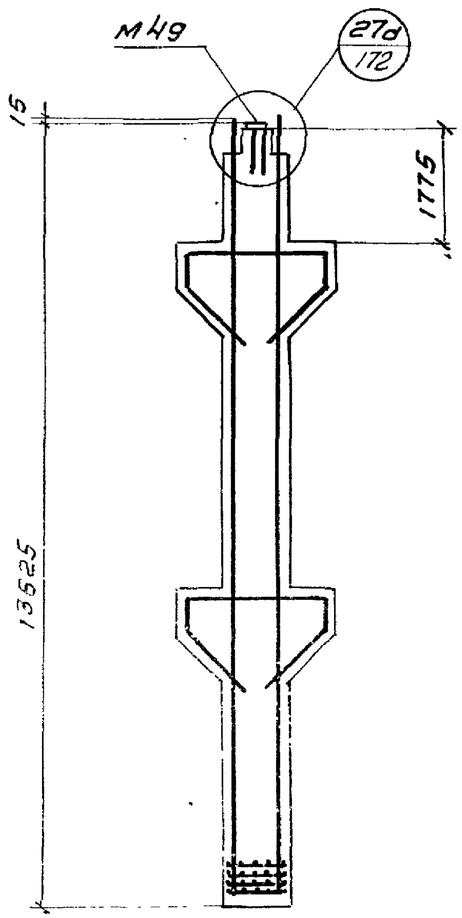

Примечания см. на листе 166

ТК 1974	Изменения в опалубочных чертежах и чертежах армирования колонн.	1.420-6 Выпуск 2
		Лист 167

ЦНИИПРОМЗДАНИЙ Москва.

Инженер. Тарадина
Ст. инженер. Лобович
Проверил. Дурнева

Измененная марка колонны	Марка пространственного каркаса	Марка плоского каркаса
К29а10-1	ПК10а-1	
К29а10-3	ПК10а-3	КР9а
К29а10-5	ПК10а-5	КР12а
К29а11-1	ПК10а-1	
К29а11-3	ПК10а-3	
К29а12-3	ПК-11а-3	КР13а КР16а
К29а13-1	ПК-12а-1	КР6а
К29а14-1	ПК12а-1	КР19а

Схематичный чертеж опалубки и армирования с измененными размерами и закладными деталями.

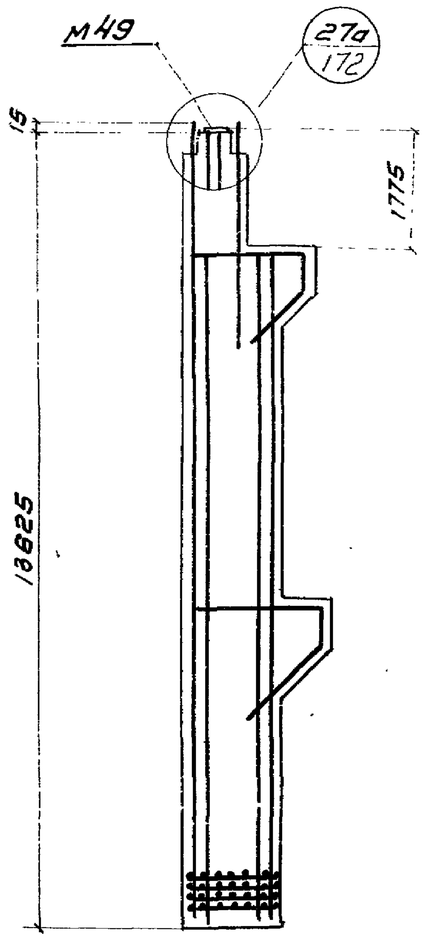

Измененная марка колонны	Марка пространственного каркаса	Марка плоского каркаса
К30а10	ПК13а	
К30а10-1	ПК-13а-1	КР20а
К30а10-3	ПК13а-3	
К30а12-5	ПК13а-5	
К30а11	ПК14а	КР20а
К30а11-1	ПК14а-1	
К30а11-3	ПК-14а-3	
К30а12	ПК15а	КР23а
К30а12-1	ПК15а-1	
К30а12-3	ПК15а-3	
К30а13	ПК16а	
К30а13-1	ПК16а-1	
К30а-13-3	ПК16а-3	КР25а
К30а-14-1	ПК16а-1	
К30а14-3	ПК16а-3	

Схематичный чертеж опалубки и армирования с измененными размерами и закладными деталями.

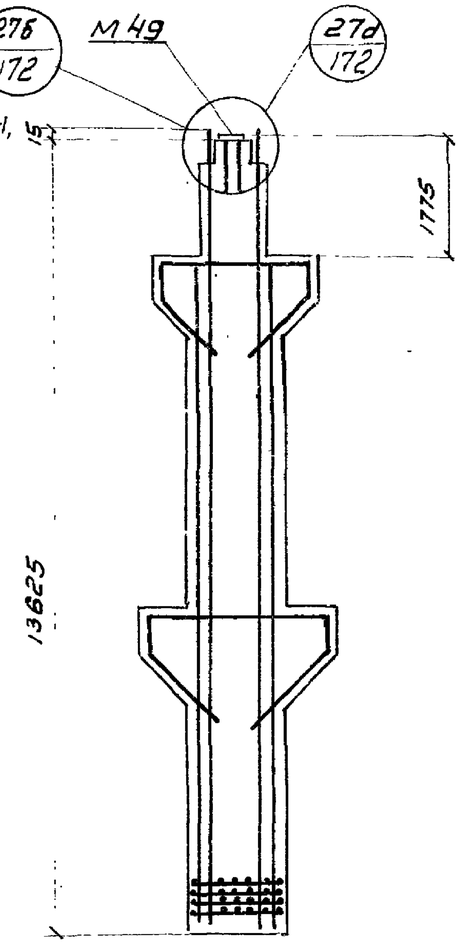

Примечания см на листе 166

ТК 1974	Изменения в опалубочных чертежах и чертежах армирования колонн	1.420-6 Выпуск 2	
		Лист	168

Дурнева

Проверил

Москва

Измененная марка колонн	Марка пространственного каркаса	Марка плоского каркаса
К31а-8-3	ПК17а-3	
К31а-8-5	ПК17а-5	
		КР26а
К31а-9-1	ПК17а-1	
К31а-9-3	ПК17а-3	
К31а-10-1	ПК18а-1	КР27а

Схематичный чертеж опалубки и армирования с измененными размерами и закладными деталями.

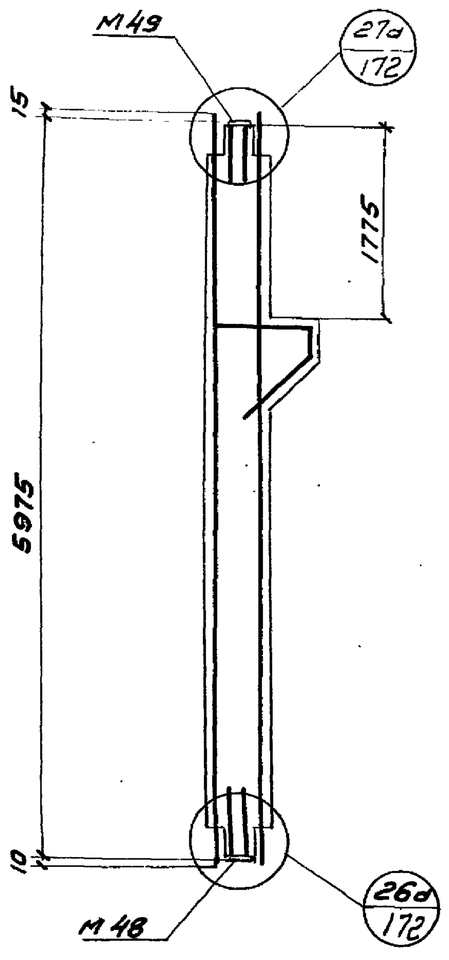

Измененная марка колонн	Марка пространственного каркаса	Марка плоского каркаса
К32а-8	ПК19а	
К32а-8-1	ПК19а-1	
К32а-8-3	ПК19а-3	
К32а-8-5	ПК19а-5	КР28а
К32а-9	ПК20а	
К32а-9-1	ПК20а-1	
К32а-9-3	ПК20а-3	

Схематичный чертеж опалубки и армирования с измененными размерами и закладными деталями.

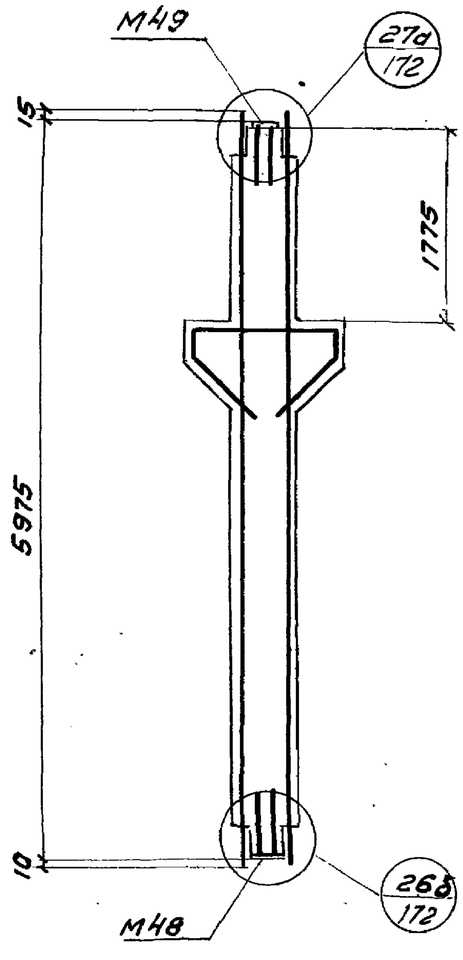

Примечания см. на листе 166

ТК 1974	Изменения в опалубочных чертежах и чертежах армирования колонн.	1.420-6 Выпуск 2	
		Лист	169

ЦНИИПРОМЗДАНИЙ Москва

Инженер Тарадина
Ст. инженер Лобович
Проверил Дурнева

Измененная марка колонн	Марка пространственного каркаса	Марка плоского каркаса
К33а-8-1	ПК21а-1	
		КР12а
К33а-8-3	ПК21а-3	
		КР29а
К33а-8-5	ПК21а-5	
К33а-9-1	ПК22а-1	
		КР12а
К33а-9-3	ПК22а-3	КР32а
К33а-10-1	ПК23а-1	
К33а-10-3	ПК23а-3	КР19а
		КР34а
К33а-11-1	ПК23а-1	
К33а-11-3	ПК23а-3	

Схематичный чертеж опалубки и армирования с измененными размерами и закладными деталями.

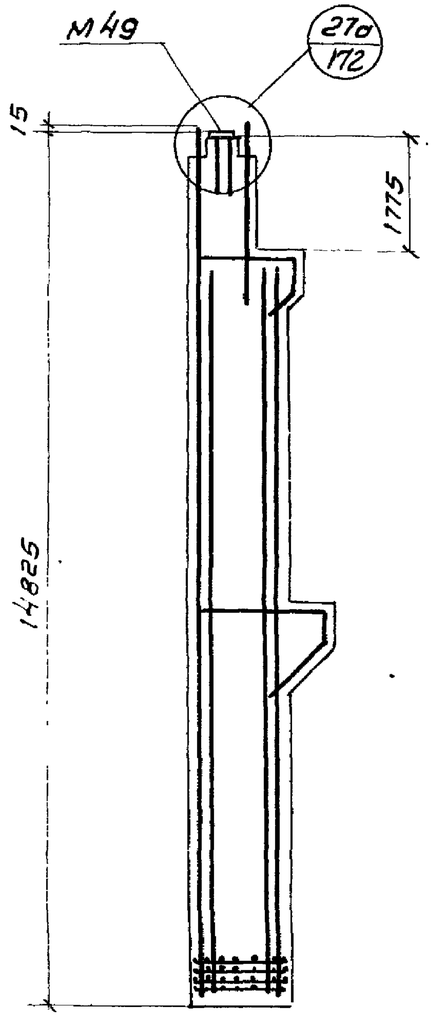

Измененная марка колонн	Марка пространственного каркаса	Марка плоского каркаса
К34а-11	ПК24а	
К34а-11-1	ПК-24а-1	
		КР38а
К34а-11-3	ПК24а-3	
К34а-11-5	ПК24а-5	
К34а-12	ПК25а	
К34а-12-1	ПК25а-1	КР40а
К34а-12-3	ПК25а-3	
К34а-13	ПК26а	
К34а-13-1	ПК26а-1	КР42а
К34а-13-3	ПК26а-3	
К34а-14	ПК27а	
К34а-14-1	ПК27а-1	КР44а
К34а-14-3	ПК27а-3	
К34а-15-1	ПК27а-1	

Схематичный чертеж опалубки и армирования с измененными размерами и закладными деталями.

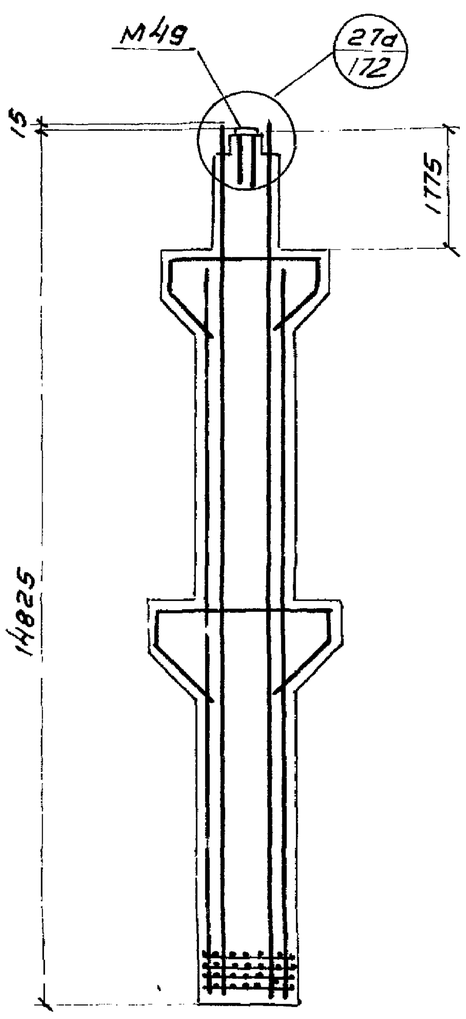

Примечания см на листе 166

ТК 1974	Изменения в опалубочных чертежах и чертежах армирования колонн.	1.420-6 Выпуск 2	Лист 17[illegible]

Дурнева

Проверил

Москва

Измененная марка колонн	Марка пространственного каркаса	Марка плоского каркаса	Схематичный чертеж опалубки и армирования с измененными размерами и закладными деталями.
К69а-4-1	ПК28а-1	КР45а	
К69а-4-3	ПК28а-3		
К69а-4-5	ПК28а-5		
К69а-5-1	ПК29а-1		
К69а-5-3	ПК29а-3		
К69а-6-1	ПК30а-1		

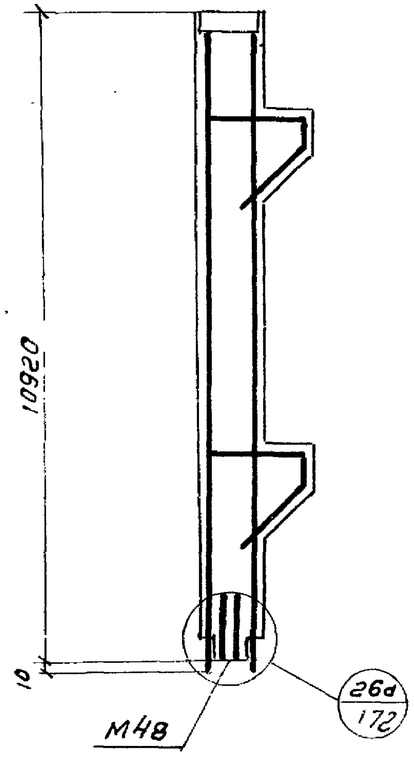

Измененная марка колонн	Марка пространственного каркаса	Марка плоского каркаса	Схематичный чертеж опалубки и армирования с измененными размерами и закладными деталями.
К70а-4	ПК31а	КР46а	
К70а-4-1	ПК31а-1		
К70а-4-3	ПК31а-3		
К70а-4-5	ПК31а-5		
К70а-5	ПК32а	КР47а	
К70а-5-1	ПК32а-1		
К70а-5-3	ПК32а-3		
К70а-6	ПК33а		
К70а-6-1	ПК33а-1		

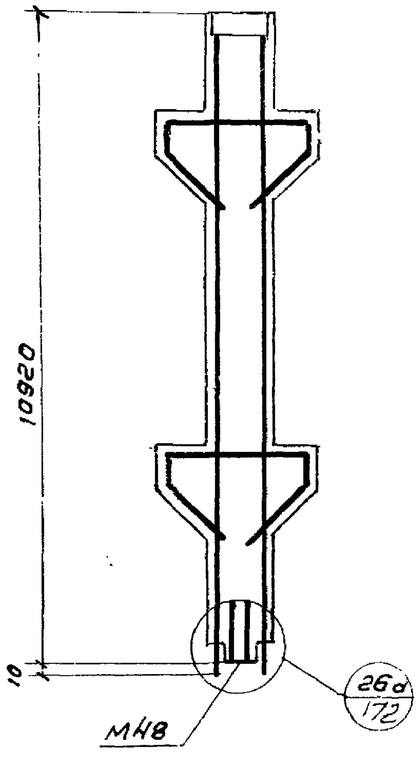

Примечания см. на листе 166

ТК 1974	Изменения в опалубочных чертежах и чертежах армирования колонн.	1.420-6 Выпуск 2	
		Лист.	171

ЦНИИПРОМЗДАНИЙ Москва

Инженер Тарадина
Ст. инженер Лобович
Проверил Дурнева

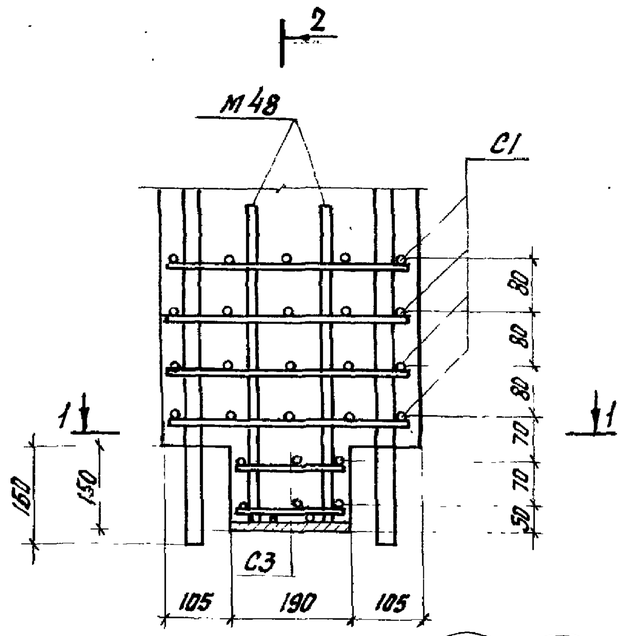

26а 26б

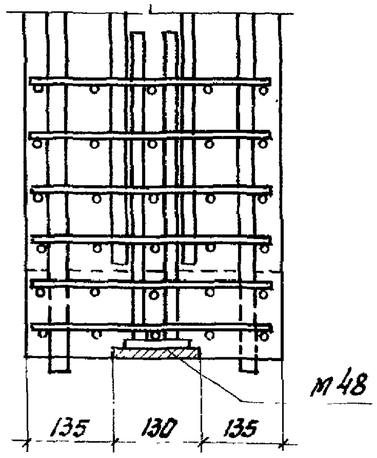

2-2
Для узла 26а

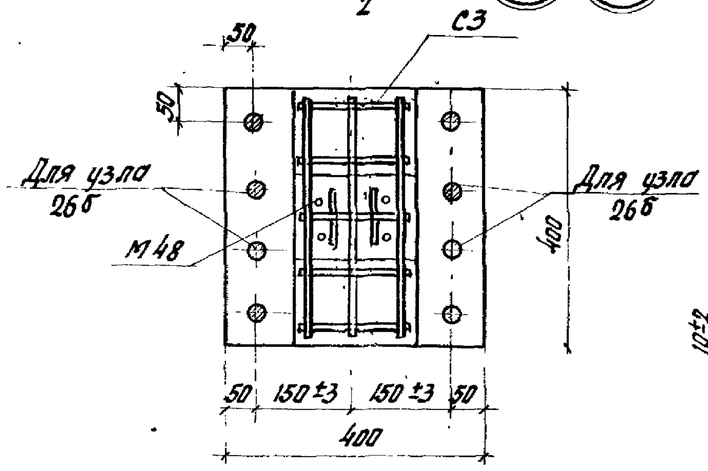

1-1

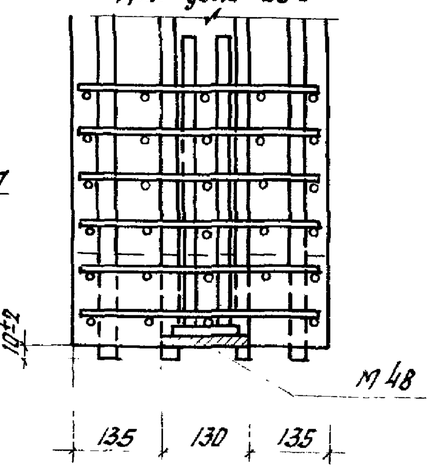

2-2
Для узла 26б

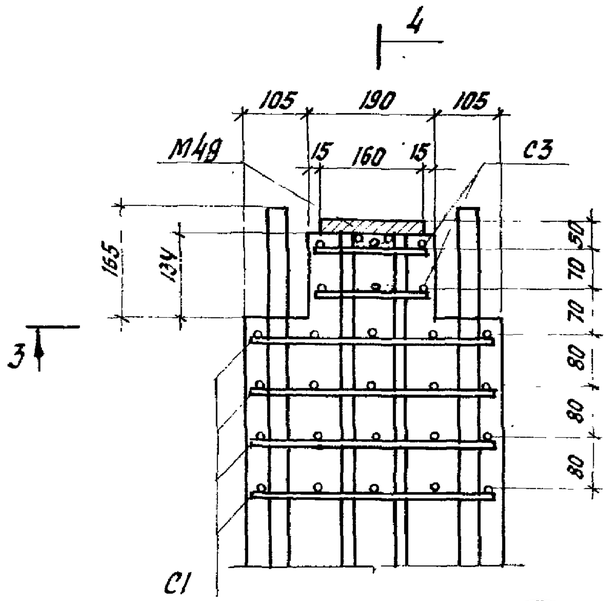

27а 27б

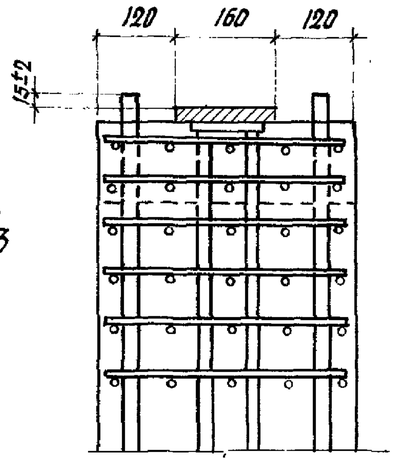

4-4
Для узла 27а

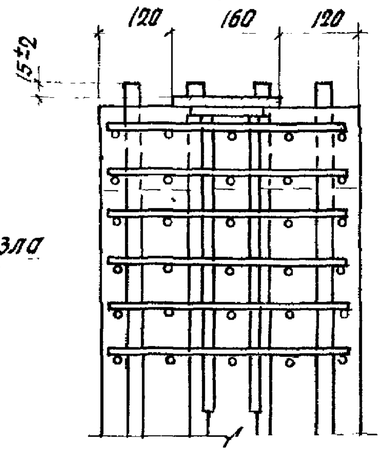

4-4
Для узла 27б

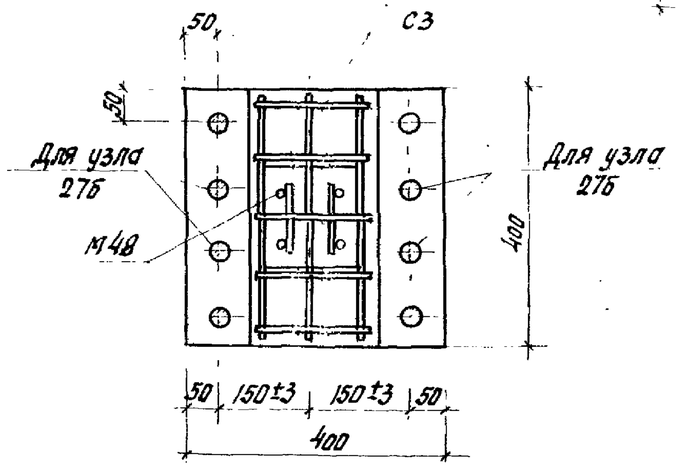

3-3

Примечания:

1. Закладные детали М48, перед бетонированием колонн крепятся к опалубке.
2. Торцевые участки колонн с сетками косвенного армирования особо тщательно бетонируются

ТК 1974	Опалубочные и арматурные узлы торцевых частей колонн для варианта стыков колонн на ванной сварке	1.420-6 Выпуск 2
		Лист 172

Москва | Проверил Гусев | Старцев

Спецификация марок арматурных изделий и закладных деталей на один пространственный каркас

Марка простр. каркаса	Марка изделия	Кол. шт.	№ листа
ПК1а-3	КР1а	2	182
	М9	1	117
	М12	1	116
	М15	2	
	М16	2	118
	М35	1	122
	М36	1	
	М39а	1	115
	М40	1	120
	М42	1	116
	М48	1	187
	С1	4	112
	С3	2	187
	2	26	125
	61	1	
	62	2	
	63	2	
	64	1	
	65	1	
	66	1	
	67	1	
	84	8	
	Масса ПК 389,0кг		
ПК2а	КР2а	2	182
	М10	2	117
	М16	2	118
	М39	1	115
	М48	1	187
	С1	4	112
	С3	2	187
	2	20	125

Марка простр. каркас	Марка изделия	Кол. шт.	№ листа
ПК2а	59	8	125
	61	2	
	62	4	
	67	1	
	74	2	
	75	1	
	76	1	
	77	1	
	Масса ПК 208,5кг		
ПК3а	КР3а	2	106
	М48, М10, М16, М39, С1, С3 поз. 2, 59, 61, 62, 67, 74, 75, 76, 77 см. ПК2а		
	Масса ПК 282,0кг		
ПК1а-5	КР1а	2	182
	М9	1	117
	М12	1	116
	М15	2	
	М16	2	118
	М35	1	122
	М36	1	
	М39а	1	115
	М40	1	120
	М42	4	116
	М43	2	
	М48	1	187
	С1	4	112
	С3	2	187
	2	26	125

Марка простр. каркаса	Марка изделия	Кол. шт.	№ листа
ПК1а-5	61	1	125
	62	2	
	63	2	
	64	1	
	65	1	
	66	1	
	67	1	
	84	8	
	Масса ПК 419,1кг		
ПК2а-5	КР2а	2	182
	М10	2	117
	М16	2	118
	М39	1	115
	М42	8	116
	М43	2	116
	М48	1	187
	С1	4	112
	С3	2	187
	2	20	125
	59	8	
	61	2	
	62	4	
	67	1	
	74	2	
	75	1	
	76	1	
	77	1	
	Масса ПК 251,3кг		
ПК4а-1	КР4а	2	183
	М9	2	117
	М12	2	116

Марка простр. каркаса	Марка изделия	Кол. шт.	№ листа
ПК4а-1	М15	6	116
	М16	2	118
	М19	1	119
	М20	3	119
	М33	2	121
	М37	2	122
	М38	2	122
	М40	2	120
	М49	1	187
	С1	12	112
	С3	2	187
	2	78	125
	20	4	
	59	16	
	61	2	
	62	4	
	63	4	
	64	2	
	65	2	
	66	2	
	67	2	
	86	1	
	Масса ПК 952,0кг		
ПК4а-3	М42	4	116
	КР4а, М9, М12, М15, М16, М33, М37, М38, М40, М49, С1, С3, поз. 2, 20, 59, 61, 62-67, 86 см. ПК4а-1		
	Масса ПК 852,4кг		

Марка простр. каркаса	Марка изделия	Кол. шт.	№ листа
ПК4а-5	КР4а	2	183
	М9	2	117
	М12	2	116
	М15	6	
	М16	2	118
	М33	2	121
	М37	2	122
	М38	2	
	М40	2	120
	М42	12	116
	М43	4	116
	М49	1	187
	С1	12	112
	С3	2	187
	2	78	125
	20	4	
	59	16	
	61	2	
	62	4	
	63	4	
	64	2	
	65	2	
	66	2	
	67	2	
	86	1	
	Масса ПК 920,4кг		
ПК5а-1	КР5а	2	182
	М9	2	117
	М12	2	116
	М15	6	
	М16	2	118

Марка простр. каркаса	Марка изделия	Кол. шт.	№ листа
ПК5а-1	М19	1	119
	М20	3	119
	М33	2	121
	М37	2	122
	М38	2	
	М40	2	120
	М49	1	187
	С1	12	112
	С3	2	187
	2	78	125
	55	4	
	59	8	
	61	2	
	62	4	
	63	4	
	64	2	
	65	2	
	66	2	
	67	2	
	84	8	
	86	1	
	Масса ПК 1054,3кг		
ПК5а-3	М42	4	116
	КР5а, М9, М12, М15, М16, М33, М37, М40, М49, С1, С3, поз. 2, 55, 59, 61-67, 84, 96 см. ПК5а-1		
	Масса ПК 954,7кг		

ЦНИИПРОМЗДАНИЙ
Москва

Рук. группы	Верхний	Верхнинников
Ст. инженер	[illegible]	Хвалебнова
Проверил	[illegible]	Склеров

ТК 1974

Спецификация марок арматурных изделий и закладных деталей на один пространственный каркас ПК1а-3 ÷ ПК5а-3

Серия 1.420-6 Выпуск 2

Лист 173

Спецификация марок арматурных изделий и закладных деталей на один пространственный каркас

Марка простр. каркаса	Марка изделия	Кол. шт.	№ листа
ПК 6а-1	КР6а	2	183
	М9	2	117
	М12	2	116
	М15	6	116
	М16	2	118
	М19	1	119
	М20	3	
	М33	2	121
	М37	2	122
	М38	2	
	М40	2	120
	М49	1	187
	С1	12	112
	С3	2	187
	2	84	125
	61	2	
	62	4	
	63	4	
	64	2	
	65	2	
	66	2	
	67	2	
	84	16	
	86	1	
	105	4	
	Масса ПК 1315,1кг		
ПК 7а	КР7а	2	183
	М10	4	117
	М16	2	118
	М31	2	121

Марка простр. каркаса	Марка изделия	Кол. шт.	№ листа
ПК 7а	М49	1	187
	С1	12	112
	С3	2	187
	2	82	125
	59	16	
	61	4	
	62	8	
	67	2	
	74	4	
	75	2	
	76	2	
	77	2	
	86	1	
	Масса ПК 786,6кг		
ПК 7а-1	М19	1	119
	М20	3	
	КР7а, М10, М16, М31, М49, С1, С3, поз. 2, 59, 61, 62, 67, 74, 75-77, 86 см. ПК 7а		
	Масса ПК 895,0кг		
ПК 7а-3	КР7а	2	183
	М50	2	115
	М10	4	117
	М16	2	118
	М18	4	118
	М31	2	121
	М49	1	187

Марка простр. каркаса	Марка изделия	Кол. шт.	№ листа
ПК 7а-3	С1	12	112
	С3	2	187
	2	78	125
	59	16	
	61	4	
	67	2	
	74	4	
	75	2	
	76	2	
	77	2	
	83	8	
	86	1	
	Масса ПК 908,5кг		
ПК 7а-5	КР7а	2	183
	М10	4	117
	М16	2	118
	М31	2	121
	М42	24	116
	М43	4	
	М49	1	187
	С1	12	112
	С3	2	187
	2	82	125
	59	16	
	61	4	
	62	8	
	67	2	
	74	4	
	75	2	
	76	2	

Марка простр. каркаса	Марка изделия	Кол. шт.	№ листа
ПК 7а-5	77	2	125
	86	1	
	Масса ПК 889,8кг		
ПК 9а	КР8а	2	183
	М10	4	117
	М16	2	118
	М31	2	121
	М49	1	187
	С1	12	112
	С3	2	187
	2	82	125
	61	4	
	62	8	
	67	2	
	74	4	
	75	2	
	76	2	
	77	2	
	84	16	
	86	1	
	115	4	
	Масса ПК 1059,2кг		
ПК 9а-1	М19	1	119
	М20	3	
	КР8а, М10, М16, М31, М49, С1, С3, поз. 2, 61, 62, 67, 74-77, 84, 86, 115, см. ПК 9а		
	Масса ПК 1168,8кг		

Марка простр. каркаса	Марка изделия	Кол. шт.	№ листа
ПК 8а-1	М19	1	119
	М20	3	
	КР8а, М10, М16, М31, М49, С1, С3, поз. 2, 61, 62, 67, 74-77, 84, 86 см. ПК 9а		
	Масса ПК 1059,2кг		
ПК 8а-3	КР8а	2	183
	М5а	2	115
	М10	4	117
	М16	2	118
	М18	4	
	М31	2	121
	М49	1	187
	С1	12	112
	С3	2	187
	2	78	125
	61	4	
	67	2	
	74	4	
	75	2	
	76	2	
	77	2	
	83	8	
	84	16	
	86	1	
	Масса ПК 1072,6кг		
ПК 9а-3	115	4	125

Марка простр. каркаса	Марка изделия	Кол. шт.	№ листа
ПК 9а-3	КР8а, М5а, М10, М16, М18, М31, М49, С1, С3 поз. 2, 61, 67, 74-77 83, 84, 85 см ПК 8а-3.		
	Масса ПК 1182,2кг		
ПК 10а-1	КР9а	1	184
	КР10	1	109
	КР11	2	106
	КР12а	1	110
	М9	2	117
	М12	2	116
	М15	6	
	М17	2	118
	М20	3	119
	М30	2	120
	М33	1	121
	М34	1	
	М37	2	122
	М38	2	
	М40	1	120
	М41	1	
	М42	2	116
	М49	1	187
	С1	4	112
	С2	8	
	С3	2	187
	2	8	125
	58	54	
	59	8	
	60	10	
	61	2	

Инв. № подл. | Подпись и дата | Взам. инв. №

Спецификация марок арматурных изделий и закладных деталей на один пространственный каркас

Марка простр. каркаса	Марка изделия	Кол. шт.	№ листа
ПК 10а-1	62	4	125
	68	2	
	69	1	
	70	1	
	71	2	
	72	2	
	73	2	
	86	1	
	Масса ПК 1164,6 кг		
ПК 10а-3	М42	4	116
	КР9а, КР10, КР11, КР12а, М9, М12, М15, М17, М33, М34, М37, М38, М40, М41, М49, С1-С3 поз. 2, 58-62, 68-73, 86 см. ПК 10а-1		
	Масса ПК 1009,6 кг		
ПК 10а-5	КР9а	1	184
	КР10	1	109
	КР11	2	106
	КР12а	1	110
	М9	2	117
	М12	2	116
	М15	6	
	М17	2	118
	М33	1	121
	М34	1	
	М37	2	122
	М38	2	
	М40	1	120

Марка простр. каркаса	Марка изделия	Кол. шт.	№ листа
ПК 10а-5	М41	1	120
	М42	12	116
	М43	4	
	М49	1	187
	С1	4	112
	С2	8	
	С3	2	187
	2	8	125
	58	54	
	59	8	
	60	10	
	61	2	
	62	4	
	68	2	
	69	1	
	70	1	
	71	2	
	72	2	
	73	2	
	86	1	
	Масса ПК 1077,6 кг		
ПК 110а-3	КР13а	1	183
	КР14	1	109
	КР15	2	111
	КР16а	1	185
	М9	2	117
	М12	2	116
	М15	6	
	М17	2	118
	М33	1	121

Марка простр. каркаса	Марка изделия	Кол. шт.	№ листа
ПК 110а-3	М34	1	121
	М37	2	122
	М38	2	122
	М40	1	120
	М41	1	
	М42	4	116
	М49	1	187
	С1	4	112
	С2	8	
	С3	2	187
	2	8	125
	58	68	
	59	8	
	60	8	
	61	2	
	62	4	
	68	2	
	69	1	
	70	1	
	71	2	
	72	2	
	73	2	
	86	1	
	Масса ПК 1103,5 кг		
ПК 120а-1	КР6а	1	183
	КР17	1	110
	КР18	2	
	КР19а	1	185
	М9	2	117
	М12	2	116

Марка простр. каркаса	Марка изделия	Кол. шт.	№ листа
ПК 120а-1	М15	6	116
	М17	2	118
	М20	3	119
	М30	2	120
	М33	1	121
	М34	1	
	М37	2	122
	М38	2	
	М40	1	120
	М41	1	
	М42	2	116
	М49	1	187
	С1	4	112
	С2	8	
	С3	2	187
	2	8	125
	58	74	
	61	2	
	62	4	
	68	2	
	69	1	
	70	1	
	71	2	
	72	2	
	73	2	
	84	8	
	85	8	
	86	1	
	Масса ПК 1486,4 кг		

Марка простр. каркаса	Марка изделия	Кол. шт.	№ листа
ПК 130а	КР20а	2	185
	КР21	2	110
	М10	2	117
	М11	2	
	М17	2	118
	М31	1	121
	М32	1	
	М49	1	187
	С1	4	112
	С2	8	
	С3	2	187
	2	8	125
	58	54	
	59	8	
	60	10	
	61	4	
	62	8	
	72	2	
	78	2	
	79	1	
	80	2	
	81	2	
	82	2	
	86	1	
	Масса ПК 970,7 кг		
ПК 130а-1	М20	3	119
	М21	2	
	КР20а, КР21, М10, М11, М17, М31, М32, М49, С1, С2, С3 поз. 59, 61, 62, 72, 78-82, 60, 85 см. ПК 130а		
	Масса ПК 1145,7 кг		

Марка простр. каркаса	Марка изделия	Кол. шт.	№ листа
ПК 140а	КР22	2	110
	55	4	125
	КР20а, М10, М11, М17, М31, М32, М49, С1-С3, поз. 2, 58-62, 72, 78-82, 86 см. ПК 130а		
	Масса ПК 1108,7 кг		
ПК 140а-1	КР22	2	110
	М20	3	119
	М21	2	
	55	4	125
	КР20а, М10, М11, М17, С1-С3, поз. 2, 58-62, 72, 78-82, 86, М31, М32, М49 см. ПК-130а		
	Масса ПК 1284,1 кг		
ПК 130а-3	КР20а	2	185
	КР21	2	110
	М5а	2	115
	М10	2	117
	М11	2	
	М17	2	118
	М18	4	
	М31	1	121
	М32	1	
	М49	1	187
	С1	4	112
	С2	8	
	С3	2	187
	2	6	125
	58	52	

ЦНИИПРОМЗДАНИЙ
Москва

Гл. инж. группы	Верхинин	
Рук. группы	Хвалебнов	
Ст. инженер	Проверил	Белоцерковкина

ТК 1974

Спецификация марок арматурных изделий и закладных деталей на один пространственный каркас ПК 10а-1 ÷ ПК 14а-1.

Серия 1.420-1 Выпуск 2

Лист 175

Спецификация марок арматурных изделий и закладных деталей на один пространственный каркас

Марка простр. каркаса	Марка изделия	Кол. шт.	№ листа
ПК13α-3	59	8	125
	60	10	
	61	4	
	72	2	
	78	2	
	79	1	
	80	2	
	81	2	
	82	2	
	83	8	
	86	1	
	Масса ПК 1092,5кг		
ПК14α-3	КР22	2	110
	55	4	125
	КР20, М5α, М10, М11, М17, М18, М31, М32, М49, С1-С3, поз. 2, 58-61, 72, 78-83, 86 см. ПК13α-3		
	Масса ПК 1230,5кг		
ПК13α-5	КР23α	2	186
	КР17	2	110
	М10	2	117
	М11	2	
	М17	2	118
	М31	1	121
	М32	1	
	М42	24	116
	М43	4	

Марка простр. каркаса	Марка изделия	Кол. шт.	№ листа
ПК13α-5	М49	1	187
	С1	4	112
	С2	8	
	С3	2	187
	2	8	125
	58	74	
	59	8	
	60	10	
	61	4	
	62	8	
	72	2	
	78	2	
	79	1	
	80	2	
	81	2	
	82	2	
	86	1	
	55	4	
	85	8	
	Масса ПК 1451,4кг		
ПК15α	КР17	2	110
	КР23α	2	186
	М10	2	117
	М11	2	
	М17	2	118
	М31	1	121
	М32	1	
	М49	1	187
	С1	4	112
	С2	8	
	С3	2	187

Марка простр. каркаса	Марка изделия	Кол. шт.	№ листа
ПК15α	2	8	125
	55	4	
	58	74	
	59	8	
	61	4	
	62	8	
	72	2	
	78	2	
	79	1	
	80	2	
	81	2	
	82	2	
	85	8	
	86	1	
	60	10	
	Масса ПК 1342,4кг		
ПК15α-1	М20	3	119
	М21	2	
	КР17, КР23α, М10, М11, М49, С1-С3, М17, М31, М32, поз. 2, 55, 58, 59, 61, 62, 72, 78-82, 85, 86, 60 см. ПК15α		
	Масса ПК 1523,5кг		
ПК15α-3	КР17	2	110
	КР23α	2	186
	М5α	2	115
	М10	2	117
	М11	2	
	М17	2	118

Марка простр. каркаса	Марка изделия	Кол. шт.	№ листа
ПК15α-3	М18	4	118
	М31	1	121
	М32	1	
	М49	1	187
	С1	4	112
	С2	8	
	С3	6	187
	2	6	125
	58	72	
	59	8	
	61	4	
	72	2	
	78	2	
	79	1	
	80	2	
	81	2	
	82	2	
	83	8	
	85	8	
	86	1	
	60	10	
	Масса ПК 1470,0кг		
ПК16α	КР17	2	110
	КР25α	2	186
	М10	2	117
	М11	2	
	М17	2	118
	М31	1	121
	М32	1	
	М49	1	187

Марка простр. каркаса	Марка изделия	Кол. шт.	№ листа
ПК16α	С1	4	112
	С2	8	
	С3	2	187
	2	8	125
	58	74	
	61	4	
	62	8	
	72	2	
	78	2	
	79	1	
	80	2	
	81	2	
	82	2	
	84	8	
	85	8	
	86	1	
	88	4	
	Масса ПК 1374,9кг		
ПК16α-1	М20	3	119
	М21	2	
	КР17, КР25α, М10, М11, М17, М31, М32, М49, С1-С3, поз. 2, 58, 61, 62, 72, 78-82, 84-86, 88 см. ПК16α		
	Масса ПК 1550,3кг		

Марка простр. каркаса	Марка изделия	Кол. шт.	№ листа
ПК16α-3	КР17	2	110
	КР25α	2	186
	М5α	2	115
	М10	2	117
	М11	2	
	М17	2	118
	М18	4	
	М31	1	121
	М32	1	
	М49	1	187
	С1	4	112
	С2	8	
	С3	2	187
	2	6	125
	58	72	
	61	4	
	72	2	
	78	2	
	79	1	
	80	2	
	81	2	
	82	2	
	83	8	
	84	8	
	85	8	
	86	1	
	88	4	
	Масса ПК 1496,7кг		

Спецификация марок арматурных изделий и закладных деталей на один пространственный каркас

Марка простр. каркаса	Марка изделия	Кол. шт.	№ листа
ПК 17а-1	КР26а	2	185
	М9	1	117
	М12	1	116
	М15	2	
	М16	2	118
	М19	1	119
	М20	1	
	М33	1	121
	М37	1	122
	М38	1	
	М40	1	120
	М48	2	187
	М49	2	187
	С1	8	112
	С3	4	187
	2	33	125
	61	1	
	62	2	
	63	2	
	64	1	
	65	1	
	66	1	
	67	1	
	84	8	
	86	1	
	Масса ПК 496,0кг		
ПК 17а-3	М42	2	116
	КР26а, М9, М12, М15, М16, М33, М37, М38		

Марка простр. каркаса	Марка изделия	Кол. шт.	№ листа
ПК 17а-3	М40, М48, М49, С1, С2, п. 2, 61-67, 84,86 см. ПК 17а-1		
	Масса ПК 453,2кг		
ПК 18а-1	КР27а	2	111
	125	4	125
	М9, М12, М15, М16, М19, М20, М33, М37, М38, М40, М48, М49, С1, С3, п. 2, 61-67, 84,86 см. ПК 17а-1		
	Масса ПК 566,5кг		
ПК 17а-5	КР26а	2	185
	М9	1	117
	М12	1	116
	М15	2	
	М16	2	118
	М33	1	121
	М37	1	122
	М38	1	
	М40	1	120
	М42	4	116
	М43	2	
	М48	2	187
	М49	2	
	С1	8	112
	С3	4	187
	2	33	125
	61	1	
	62	2	

Марка простр. каркаса	Марка изделия	Кол. шт.	№ листа
ПК 17а-5	63	2	125
	64	1	
	65	1	
	66	1	
	67	1	
	84	8	
	86	1	
	Масса ПК 482,8кг		
ПК 19а-5	КР28а	2	185
	М10	2	115
	М16	2	118
	М31	1	121
	М42	8	116
	М43	2	
	М48	2	187
	М49	2	
	С1	8	112
	С3	4	187
	2	32	125
	61	2	
	62	4	
	67	1	
	74	2	
	75	1	
	76	1	
	77	1	
	84	8	
	86	1	
	Масса ПК 496,8кг		

Марка простр. каркаса	Марка изделия	Кол. шт.	№ листа
ПК 19а	КР28а	2	110
	М10	2	117
	М16	2	118
	М31	1	121
	М48	2	187
	М49	2	187
	С1	8	112
	С3	4	
	2	32	125
	61	2	
	62	4	
	67	1	
	74	2	
	75	1	
	76	1	
	77	1	
	84	8	
	86	1	
	Масса ПК 454,0кг		
ПК 19а-1	М19	1	119
	М20	1	
	КР28а, М10, М16, М31, М48, М49, С1, С3, поз. 2, 61, 62, 67, 74-77, 84,86 см. ПК 19а		
	Масса ПК 501,2кг		
ПК 19а-3	М5а	1	115
	М18	2	118
	2	30	125

Марка простр. каркаса	Марка изделия	Кол. шт.	№ листа
ПК 19а-3	83	4	125
	КР28а, М10, М16, М31, М48, М49, С1, С3, поз. 61, 67, 74-77, 84-86 см. ПК 19а		
	Масса ПК 514,9кг		
ПК 20а	125	4	125
	КР28а, М10, М16, М31, М48, М49, С1, С3, поз. 2, 61, 62, 67, 74-77, 84,86 см. ПК 19а		
	Масса ПК 595,6кг		
ПК 20а-1	М19	1	119
	М20	1	
	125	4	125
	КР28а, М10, М16, М31, М48, М49, С1, С3, поз. 2, 61, 62, 67, 74-77, 84, 86 см. ПК 19а		
	Масса ПК 642,8кг		
ПК 20а-3	М5а	1	115
	М18	2	118
	2	30	33
	83	4	125
	125	4	
	КР28а, М10, М16, М31, М48, М49, С1, С3, п. 61, 67, 74-77, 84,86 см. ПК-19а		
	Масса ПК 656,5кг		

Марка простр. каркаса	Марка изделия	Кол. шт.	№ листа
ПК 21а-1	КР12а	1	183
	КР29а	1	184
	КР30	1	106
	КР31	2	
	М9	2	117
	М12	2	116
	М15	6	
	М17	2	118
	М20	3	119
	М30	2	120
	М33	1	121
	М34	1	
	М37	2	122
	М38	2	
	М40	1	120
	М41	1	
	М42	2	116
	М49	1	187
	С1	4	112
	С2	8	112
	С3	2	187
	2	8	125
	58	80	
	59	8	
	60	10	
	61	2	
	62	4	
	68	2	
	69	1	
	70	1	
	71	2	

ЦНИИПРОМЗДАНИЙ Москва

Рук. группы	Верин	Вержников
Ст. инженер	[illegible]	Хвалебнова
Проверил	Шаб	Шаврова

ТК 1974	Спецификация марок арматурных изделий и закладных деталей на один пространственный каркас ПК 17а-1 ÷ ПК 21а-1	1.420-6 Выпуск 2
		Лист 177

Спецификация марок арматурных изделий и закладных деталей на один пространственный каркас

Марка простр. каркаса	Марка изделия	Кол. шт.	№ листа
ПК21α-1	72	2	125
	73	2	
	86	1	
	Масса ПК 1103,0кг		
ПК21α-3	М42	4	116
	КР12α, КР29α, КР30, КР31, М9, М12, М15, М17, М33, М34, М37, М38, М40, М41, М49, С1-С3 п.2 58-62, 68-73, 86 см. ПК21α-1		
	Масса ПК 947,4кг		
ПК22α-1	КР32α	1	184
	КР33	1	109
	КР12α, КР31, М9, М12, М15, М17, М20, М30, М33, М34, М37, М38, М40, М41, М42, М49, С1-С3, п.2 58-62, 68-73, 86, см ПК21α-1		
	Масса ПК 1196,1кг		
ПК22α-3	М42	4	116
	КР32α	1	184
	КР33	1	109
	КР12α, КР31, М9, М12, М15, М17, М33, М34, М37, М38, М40, М41, М49, С1-С3, п.2, 58-62, 68, 69-73, 86 см. ПК21α-1		
	Масса ПК 1041,5кг		

Марка простр. каркаса	Марка изделия	Кол. шт.	№ листа
ПК21α-5	КР12α	1	183
	КР29α	1	184
	КР30	1	106
	КР31	2	
	М9	2	117
	М12	2	116
	М15	6	
	М17	2	118
	М33	1	121
	М34	1	
	М37	2	122
	М38	2	
	М40	1	120
	М41	1	
	М42	12	116
	М43	4	
	М49	1	187
	С1	4	112
	С2	8	
	С3	2	187
	2	8	125
	58	60	
	59	8	
	60	10	
	61	2	
	62	4	
	68	2	
	69	1	
	70	1	
	71	2	
	72	2	

Марка простр. каркаса	Марка изделия	Кол. шт.	№ листа
ПК21α-5	73	2	125
	86	1	
	Масса ПК 1015,4кг		
ПК23α-1	КР19α	1	185
	КР34α	1	184
	КР35	1	112
	КР36	1	111
	КР37	1	
	М9	2	117
	М12	2	116
	М15	6	
	М17	2	118
	М20	3	119
	М30	2	120
	М33	1	121
	М34	1	
	М37	2	122
	М38	2	
	М40	1	120
	М41	1	
	М42	2	116
	М49	1	187
	С1	4	112
	С2	8	
	С3	2	187
	2	8	125
	20	2	
	58	64	
	60	10	
	61	2	

Марка простр. каркаса	Марка изделия	Кол. шт.	№ листа
ПК23α-3	62	4	125
	68	2	
	69	1	
	70	1	
	71	2	
	72	2	
	73	2	
	84	8	
	86	1	
	Масса ПК 1304,0кг		
ПК24α	М42	4	116
	КР19α, КР35, КР36, КР34α, КР37, М9, М12, М15, М17, М33, М34, М37, М38, М41, 40, М42, М49, С1-С3, п.2, 20, 58, 60-62, 68-73, 84, 86 см. ПК23α-2		
	Масса ПК 1149,4кг		
ПК240-1	КР38α	2	186
	КР39	2	110
	М10	2	117
	М11	2	117
	М17	2	118
	М31	1	121
	М32	1	
	С1	4	112
	С2	8	
	С3	2	

Марка простр. каркаса	Марка изделия	Кол. шт.	№ листа
ПК240	2	8	125
	58	82	
	59	8	
	60	8	
	61	4	
	62	8	
	72	2	
	78	2	
	79	1	
	80	2	
	81	2	
	82	2	
	86	1	
	М49	1	187
	Масса ПК 1146,3кг		
ПК240-1	М20	3	119
	М21	2	
	КР38α, КР39, М10, М11, М17, М31, М32, М49, С1-С3, п.2, 58-62, 72, 78-82, 86 см. ПК240		
	Масса ПК 1320,9кг		
ПК250	КР40α	2	186
	КР41	2	110
	М10, М11, М17, М31 М32, М49, С1-С3, п.2, 58-62, 72, 78-82, 86 см. ПК240		

Марка простр. каркаса	Марка изделия	Кол. шт.	№ листа
ПК250-1	КР40α	2	186
	КР41	2	110
	М20	3	119
	М21	2	119
	М10, М11, М17, М31, М32, М49, С1-С3, п. 2, 58-62, 72, 78-82, 86 см. ПК24α		
	Масса ПК 1413,7кг		
ПК240-3	КР38α	2	186
	КР39	2	110
	М5α	2	115
	М10	2	117
	М11	2	
	М17	2	118
	М18	4	
	М31	1	121
	М32	1	
	М49	1	187
	С1	4	112
	С2	8	
	С3	2	187
	2	6	125
	58	80	
	59	8	
	60	8	
	61	4	
	72	2	
	78	2	
	79	1	

Инв. № подл. | Подпись и дата | Взам. инв. №

Москва

Спецификация марок арматурных изделий и закладных деталей на один пространственный каркас

Марка простр. каркаса	Марка изделия	Кол. шт.	№ листа
ПК 24а-3	80	2	125
	81	2	
	82	2	
	83	8	
	85	1	
	Масса ПК 1266,8кг		
ПК 25а-3	КР40а	2	186
	КР41	2	110
	М5а, М10, М11, М17, М18, М31, М32, М49, С1-С3, поз. 2, 58÷61, 72, 78-83, 86 см. ПК 24а-3		
	Масса ПК 1358,9кг		
ПК 24а-5	КР38а	2	186
	КР39	2	110
	М10	2	117
	М11	2	
	М17	2	118
	М31	1	121
	М32	1	
	М42	20	116
	М49	1	187
	С1	4	112
	С2	8	
	С3	2	187
	2	8	125
	58	82	
	59	8	

Марка простр. каркаса	Марка изделия	Кол. шт.	№ листа
ПК 24а-5	60	8	125
	61	4	
	62	8	
	72	2	
	78	2	
	79	1	
	80	2	
	81	2	
	82	2	
	86	1	
	М43	4	115
	Масса ПК 1240,7кг		
ПК 26а	КР42а	2	186
	КР43	2	110
	М10	2	117
	М11	2	
	М17	2	118
	М31	1	121
	М32	1	
	М49	1	187
	С1	4	112
	С2	8	
	С3	2	187
	2	8	125
	58	82	
	61	4	
	62	8	
	72	2	
	78	2	
	79	1	

Марка простр. каркаса	Марка изделия	Кол. шт.	№ листа
ПК 26а	80	2	125
	81	2	
	82	2	
	84	8	
	85	8	
	86	1	
	Масса ПК 1405,7кг		
ПК 26а-1	М20	3	119
	М21	2	
	КР42а, КР43, М10, М11, М17, М31, М32, М49, С1-С3, п. 2, 58, 61-62, 72, 78-82, 84-86 см. ПК 26а		
	Масса ПК 1581,1кг		
ПК 26а-3	КР42а	2	186
	КР43	2	110
	М5а	2	115
	М10	2	117
	М11	2	
	М17	2	118
	М18	4	
	М31	1	121
	М32	1	
	М49	1	187
	С1	4	112
	С2	8	
	С3	2	187
	2	6	125

Марка простр. каркаса	Марка изделия	Кол. шт.	№ листа
ПК 26а-3	58	80	125
	61	4	
	72	2	
	78	2	
	79	1	
	80	2	
	81	2	
	82	2	
	83	8	
	84	8	
	85	8	
	86	1	
	Масса ПК 1526,9кг		
ПК 27а	КР44а	2	186
	КР43	2	110
	М10	2	117
	М11	2	
	М17	2	118
	М31	1	121
	М32	1	
	М49	1	187
	С1	4	112
	С2	8	
	С3	2	187
	2	8	125
	58	82	
	61	4	
	62	8	
	72	2	
	78	2	

Марка простр. каркаса	Марка изделия	Кол. шт.	№ листа
ПК 27а	79	1	125
	80	2	
	81	2	
	82	2	
	59	8	
	85	8	
	85	1	
	88	4	
	Масса ПК 1443кг		
ПК 27а-1	М20	3	119
	М21	2	
	КР44а, КР43, М10, М11, М17, М31, М32, М49, С1-С3, поз. 2, 58, 61, 62, 72, 78-82, 59, 85, 86, 88 см. ПК 27а		
	Масса ПК 1624,5кг		
ПК 27а-3	КР43	2	110
	КР44а	2	186
	М5а	2	115
	М10	2	117
	М11	2	
	М17	2	118
	М18	4	
	М31	1	121
	М32	1	
	М49	1	187
	С1	4	112
	С2	8	

Марка простр. каркаса	Марка изделия	Кол. шт.	№ листа
ПК 27а-3	С3	2	187
	2	8	125
	58	82	
	59	8	
	61	4	
	72	2	
	78	2	
	79	1	
	80	2	
	81	2	
	82	2	
	83	8	
	85	8	
	86	1	
	88	4	
	Масса ПК 1570,3кг		
ПК 28а-1	КР45а	2	186
	М9	2	117
	М12	2	116
	М15	5	
	М16	2	118
	М19	1	119
	М33	1	121
	М35	1	122
	М36	1	
	М37	1	
	М38	1	
	М39а	1	115
	М40	2	121
	М42	2	116

ЦНИИПРОМЗДАНИЙ
Москва

Зав. сектором — Бесшинский
Гл. инженер — Хазанов
Проверил — Шварц

ТК 1974	Спецификация марок арматурных изделий и закладных деталей на один пространственный каркас ПК 24а-3 ÷ ПК 28а-1.	1.420-6 Выпуск 2
		Лист 179

Спецификация марок арматурных изделий и закладных деталей на один пространственный каркас

Марка простр. каркаса	Марка изделия	Кол. шт.	№ листа
ПК28а-1	С1	4	112
	С3	2	187
	2	67	125
	61	2	
	62	4	
	63	4	
	64	2	
	65	2	
	66	2	
	67	2	
	84	16	
	120	4	
	Масса ПК 910,7кг		
ПК28а-3	М42	4	116
	КР45а, М9, М12, М15, М16, М33, М35, М36, М37, М38, М39а, М40, М48, С1, С3, поз.2, 61-67, 84, 120, см. ПК28а-1		
	Масса ПК 898,5кг		
ПК28а-5	КР45а	2	186
	М9	2	117
	М12	2	116
	М15	5	
	М16	2	118
	М33	1	121
	М35	1	122
	М36	1	

Марка простр. каркаса	Марка изделия	Кол. шт.	№ листа
ПК28а-5	М37	1	122
	М38	1	
	М39а	1	115
	М40	2	120
	М42	10	116
	М43	4	116
	М48	1	187
	С1	4	112
	С3	2	187
	2	67	125
	61	2	
	62	4	
	63	4	
	64	2	
	65	2	
	66	2	
	67	2	
	84	16	
	120	4	
	Масса ПК 962,1кг		
ПК29а-1	КР45а	2	186
	М9	2	117
	М12	2	116
	М15	5	
	М16	2	118
	М19	1	119
	М33	1	121
	М35	1	122
	М36	1	
	М37	1	

Марка простр. каркаса	Марка изделия	Кол. шт.	№ листа
ПК29а-1	М38	1	122
	М39а	1	115
	М40	2	120
	М42	2	116
	М48	1	187
	С1	4	112
	С3	2	187
	2	67	125
	61	2	
	62	4	
	63	4	
	64	2	
	65	2	
	66	2	
	67	2	
	84	16	
	112	4	
	Масса ПК 1057,1кг		
ПК29а-3	М42	4	116
	КР45а, М9, М12, М15, М16, М33, М35, М36–М38, М39а, М40, М48, С1, С3, поз.2, 61-67, 84, 112 см. ПК29а-1		
	Масса ПК 1044,9кг		

Марка простр. каркаса	Марка изделия	Кол. шт.	№ листа
ПК30а-1	102	4	125
	КР45а, М9, М12, М15, М16, М19, М33, М35–М38, М39а, М40, М42, С1, С3, поз.2, 61-67, 84 см. ПК29а-1		
	Масса ПК 1119,5кг		
ПК31а	КР46а	2	182
	М10	4	117
	М16	2	118
	М31	1	121
	М39	1	115
	С1	4	112
	С3	2	187
	2	66	125
	59	16	
	61	4	
	62	8	
	67	2	
	74	4	
	75	2	
	76	2	
	77	2	
	Масса ПК 642,1кг		
ПК31а-1	М19	1	119
	КР46а, М10, М16, М31, М39, М48, С1, С3 п.2, 59, 61, 62, 67, 74–77 см. ПК31а		
	Масса ПК 559,6кг		

Марка простр. каркаса	Марка изделия	Кол. шт.	№ листа
ПК31а-3	КР46а	2	182
	М5а	1	115
	М10	4	117
	М16	2	118
	М18	2	118
	М31	1	121
	М39	1	115
	М48	1	187
	С1	4	112
	С3	2	187
	2	64	125
	59	16	
	61	4	
	62	4	
	74	4	
	75	2	
	76	2	
	77	2	
	83	4	
	67	2	
	Масса ПК 703,9кг		
ПК31а-5	КР46а	2	182
	М10	4	117
	М16	2	118
	М31	1	121
	М39	1	115
	М42	20	116
	М43	4	
	М48	1	187
	С1	4	112

Марка простр. каркаса	Марка изделия	Кол. шт.	№ листа
ПК31а-5	С3	2	187
	2	66	125
	59	16	
	61	4	
	62	8	
	67	2	
	74	4	
	75	2	
	76	2	
	77	2	
	Масса ПК 737,4кг		
ПК32а	КР47а	2	182
	М10	4	117
	М16	2	118
	М31	1	121
	М39	1	115
	М48	1	187
	С1	4	112
	С3	2	187
	2	66	125
	61	4	
	62	8	
	67	2	
	74	4	
	75	2	
	76	2	
	77	2	
	84	16	
	Масса ПК 779,9кг		

Инв.№ подл. | Подпись и дата | Взам.инв.№ | Инв.№ дубл. | Подпись и дата

Москва | Проверил | Гл.инж.проекта | Гл.инженер

ПК 1974	Спецификация марок арматурных изделий и закладных деталей на один пространственный каркас ПК 28-1 ÷ ПК 32а	Серия 1.420-6 Выпуск 2
		Лист 187

Спецификация марок арматурных изделий и закладных деталей на один пространственный каркас

Марка простр. каркаса	Марка изделия	Кол. шт.	№ листа
ПК32а-1	КР47а	2	182
	М10	4	117
	М16	2	118
	М31	1	121
	М39	1	115
	М48	1	187
	С1	4	112
	С3	2	187
	2	66	
	61	4	
	62	8	
	67	2	125
	74	4	
	75	2	
	76	2	
	77	2	
	84	16	
	М19	1	

Масса ПК 781,5кг

Марка простр. каркаса	Марка изделия	Кол. шт.	№ листа
ПК33а	КР47а	2	182
	М10	4	117
	М16	2	118
	М31	1	121
	М39	1	115
	М48	1	187
	С1	4	112
	С3	2	187
	2	66	
	61	4	
	62	8	
	67	2	125
	74	4	
	75	2	
	76	2	
	77	2	
	84	16	
	121	1	

Масса ПК 867,3кг

Марка простр. каркаса	Марка изделия	Кол. шт.	№ листа
ПК33а-1	КР47а	2	182
	М10	4	117
	М16	2	118
	М31	1	121
	М39	1	115
	М48	1	187
	С1	4	112
	С3	2	187
	2	66	
	61	4	
	62	8	
	67	2	125
	74	4	
	75	2	
	76	2	
	77	2	
	84	16	
	121	1	

Масса ПК 882,2кг

Марка простр. каркаса	Марка изделия	Кол. шт.	№ листа

Марка простр. каркаса	Марка изделия	Кол. шт.	№ листа

Марка простр. каркаса	Марка изделия	Кол. шт.	№ листа

Инв. № подл. | Подпись и дата | Взам. инв. №

Инженер Жилинов
Вед. инженер Безжинкова
Ст. инженер Хвостенко
Проверил Ефимов

ЦНИИПромзданий
Москва

ТК 1974	Спецификация марок арматурных изделий и закладных деталей на один пространственный каркас ПК32а-1 ÷ ПК33а-1	1.420-6 Выпуск 2
		Лист 181

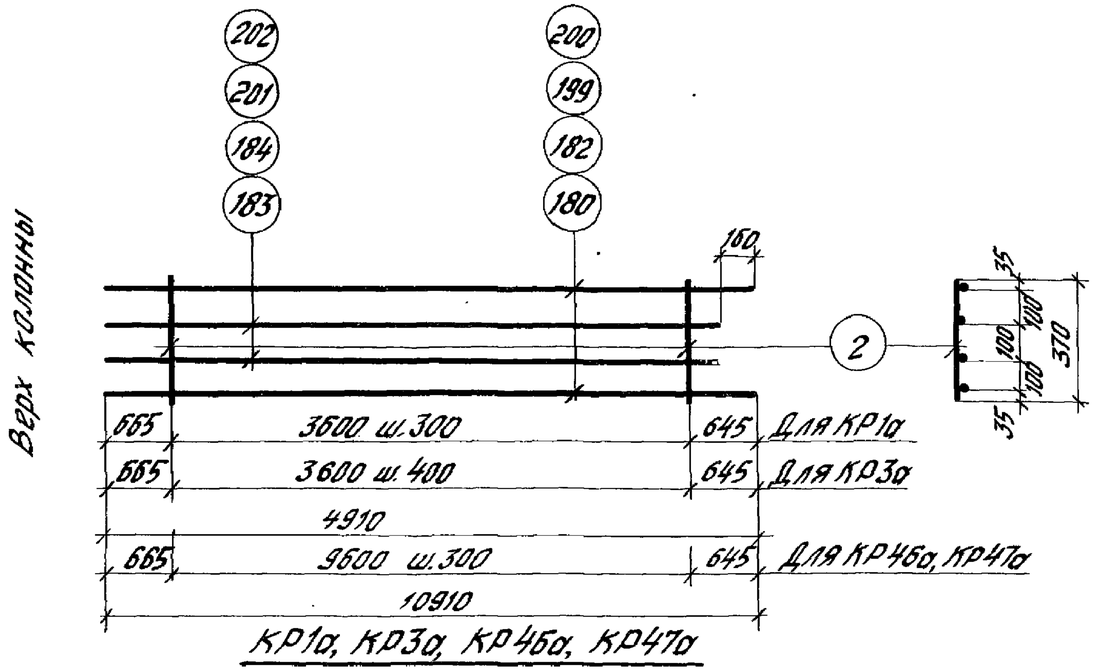

КР1а, КР3а, КР46а, КР47а

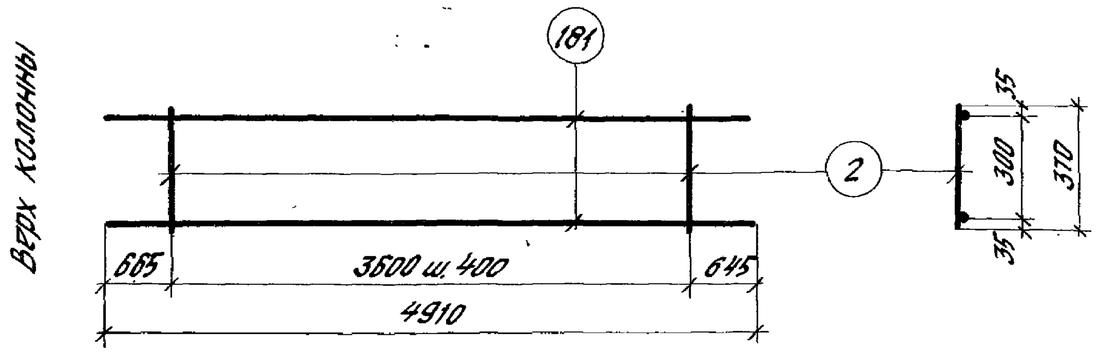

КР2а

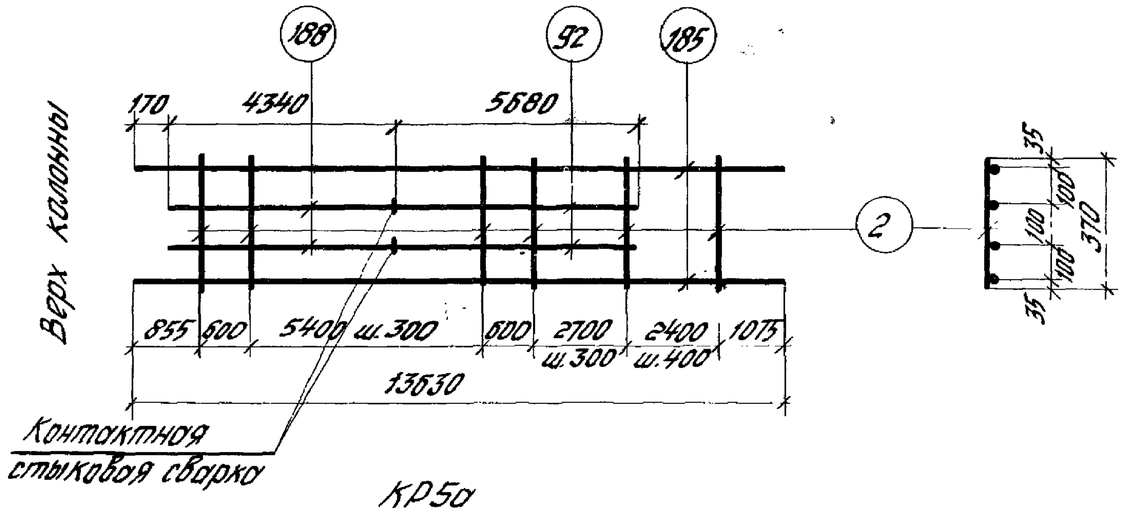

КР5а

Спецификация стали на одно арматурное изделие

Марка изделия	№ поз.	Ø, мм	Длина, мм	Кол, шт.	Масса изделия кг
КР1а	2	8AI	370	13	123,9
	180	32AIII	4910	2	
	183	32AIII	4750	2	
КР2а	2	8AI	370	10	48,8
	181	28AIII	4910	2	
КР3а	2	8AI	370	10	85,5
	181	25AIII	4910	2	
	184	25AIII	4750	2	
КР5а	2	8AI	370	36	291,1
	92	32AIII	5680	2	
	185	32AIII	13630	2	
	188	28AIII	4340	2	

Марка изделия	№ поз.	Ø, мм	Длина, мм	Кол, шт.	Масса изделия, кг
КР46а	2	8AI	370	33	214,2
	200	28AIII	10910	2	
	202	28AIII	10750	2	
КР47а	2	8AI	370	33	278,8
	199	32AIII	10910	2	
	201	32AIII	10750	2	

Примечания:

1. Каркасы изготовляются при помощи контактной точечной сварки в соответствии с ГОСТ 10922-75 „Арматура и закладные детали сварные для железобетонных конструкций. Технические требования и методы испытаний."
2. Все размеры даны в осях стержней.
3. Размеры позиций 92 и 188 даны без припуска на длину при контактной стыковой сварке.

КР4а, КР13а

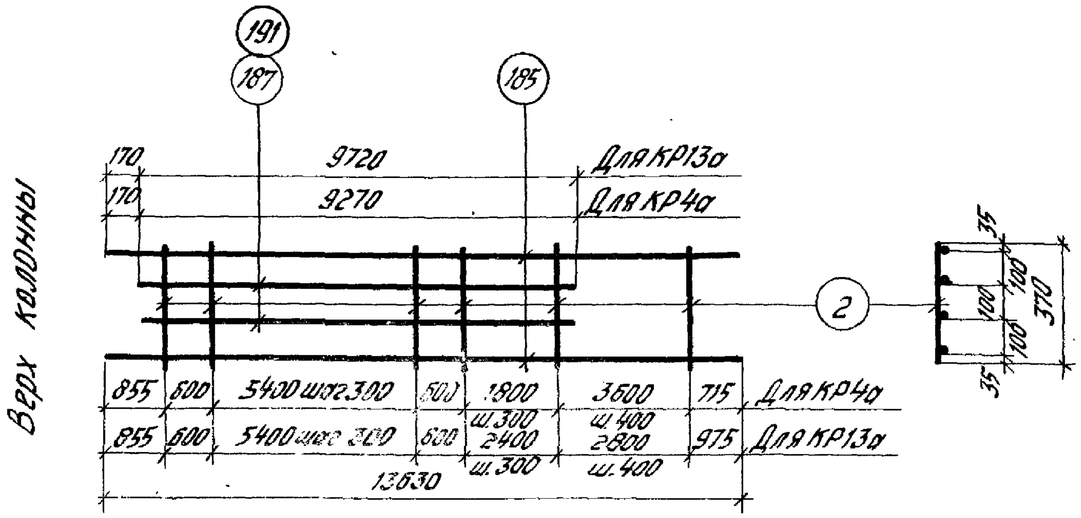

КР7а, КР8а, КР12а

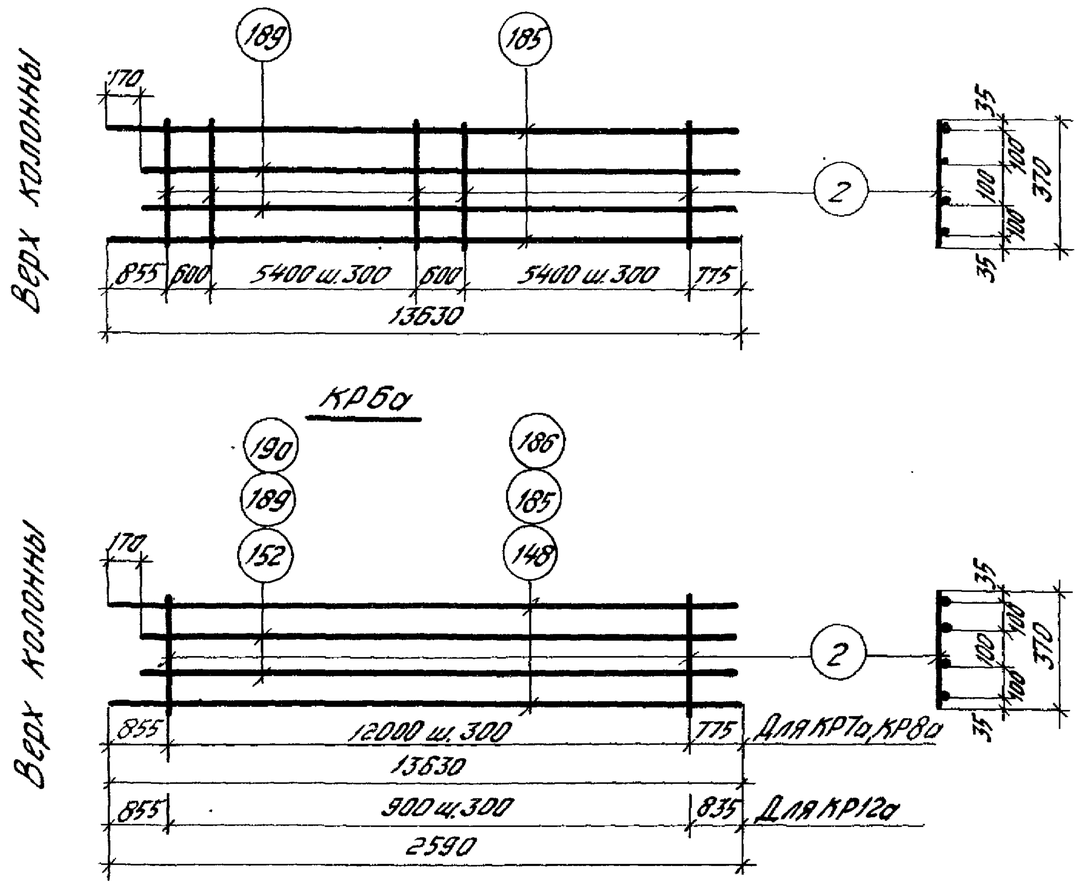

Спецификация стали на одно арматурное изделие

Марка изделия	№ поз.	Ф, мм	Длина, мм	Кол. шт.	Масса изделия, кг
КР4а	2	8АI	370	36	248,8
	185	32АIII	13630	2	
	187	25АIII	9270	2	
КР6а	2	8АI	370	39	347,8
	185	32АIII	13630	2	
	189	32АIII	13460	2	
КР7а	2	8АI	370	41	267,9
	186	28АIII	13630	2	
	190	28АIII	13460	2	
КР8а	2	8АI	370	41	348,1
	185	32АIII	13630	2	
	189	32АIII	13460	2	

Марка изделия	№ поз.	Ф, мм	Длина, мм	Кол. шт.	Масса изделия кг
КР12а	2	8АI	370	4	51,9
	148	32АIII	2590	2	
	152	25АIII	2420	2	
КР13а	2	8АI	370	36	272,3
	185	32АIII	13630	2	
	191	28АIII	9720	2	

Примечания:

1. Каркасы изготовляются при помощи контактной точечной сварки в соответствии с ГОСТ 10922-75 „Арматура и закладные детали сварные для железобетонных конструкций. Технические требования и методы испытаний."
2. Все размеры даны в осях стержней.

ЦНИИПРОМЗДАНИИ Москва	Гл. специалист Ган	Дружников	
	Рук. группы	Веприцкий	
	Ст. инженер	Шаг	
	Проверил	Гусев	

ТК 1974	Плоские каркасы КР4а, КР6а ÷ КР8а, КР12а, КР13а.	1.420-6 Выпуск 2
		Лист 183

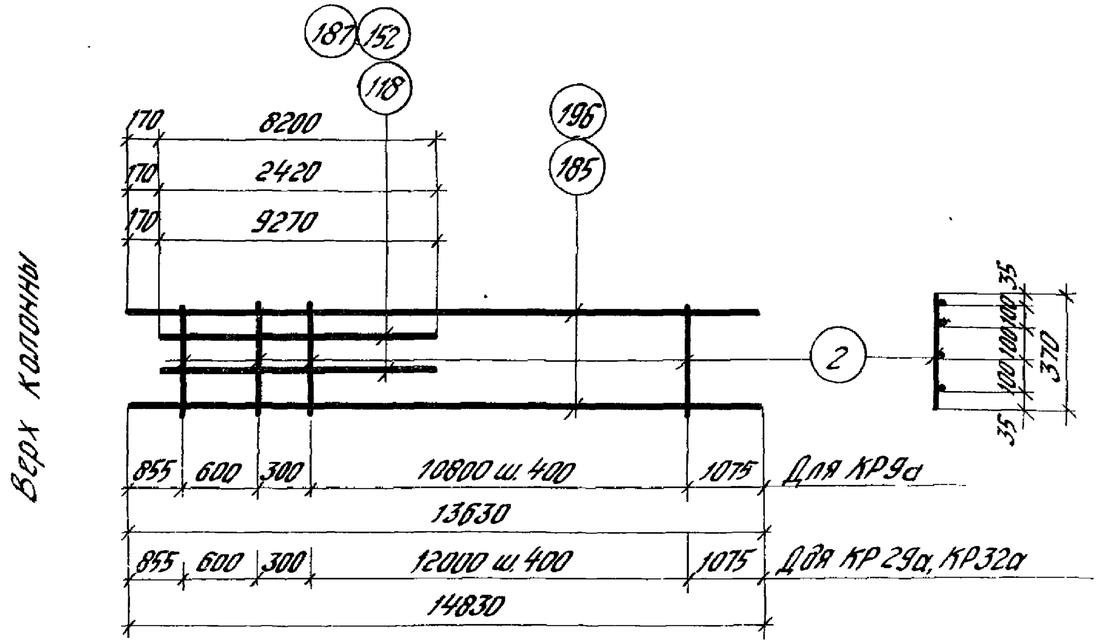

КР9а; КР29а; КР32а

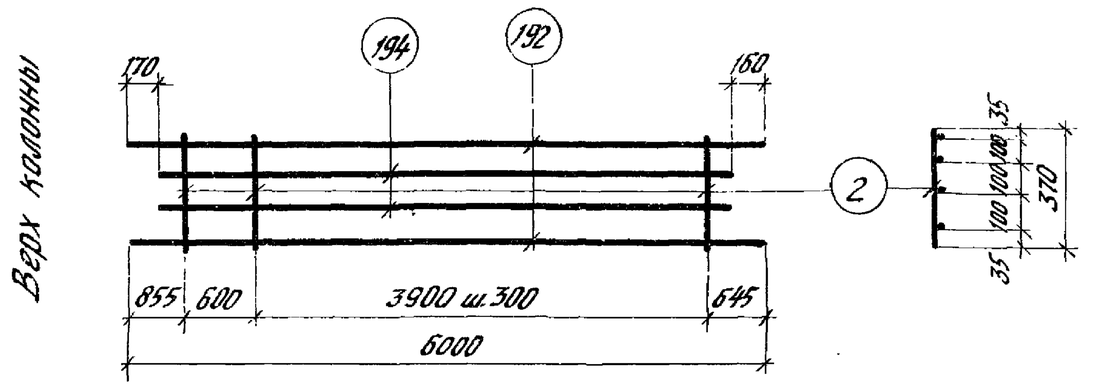

КР27а

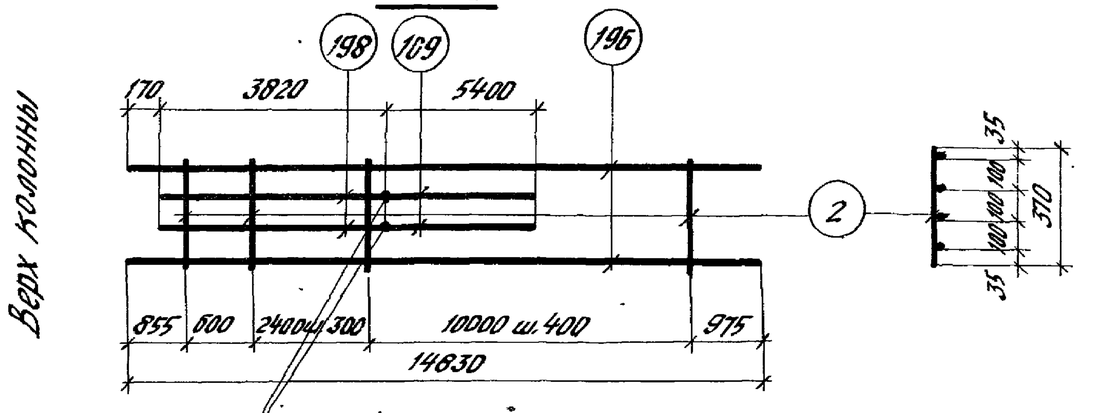

КР34а

Контактная стыковая сварка

Спецификация стали на одно арматурное изделие

Марка изделия	№ поз.	Ø, мм	Длина, мм	Кол, шт	Масса изделия, кг
КР9а	2	8AI	370	30	247,8
	185	32AIII	13630	2	
	187	25AIII	9270	2	
КР27а	2	8AI	370	15	149,5
	192	32AIII	6000	2	
	194	32AIII	5670	2	
КР29а	2	8AI	370	33	210,8
	152	25AIII	2420	2	
	196	32AIII	14830	2	
КР32а	2	8AI	370	33	255,3
	118	25AIII	8200	2	
	196	32AIII	14830	2	
КР34а	2	8AI	370	35	244,4
	109	28AIII	5400	2	
	196	32AIII	14830	2	
	198	32AIII	3820	2	

Примечания:

1. Каркасы изготовляются при помощи контактной точечной сварки в соответствии с ГОСТ 10922-75 „Арматура и закладные детали сварные для железобетонных конструкций. Технические требования и методы испытаний."
2. Все размеры даны в осях стержней.
3. Размеры поз. 109 и 198 даны без припуска на длину контактной стыковой сварки.

Инв. № подл. | Подпись и дата | Взам. инв. №

Москва

ТК 1974	Плоские каркасы КР9а, КР27а, КР29а, КР32а, КР34а.	1.420-6 Выпуск 2	
		Лист	184

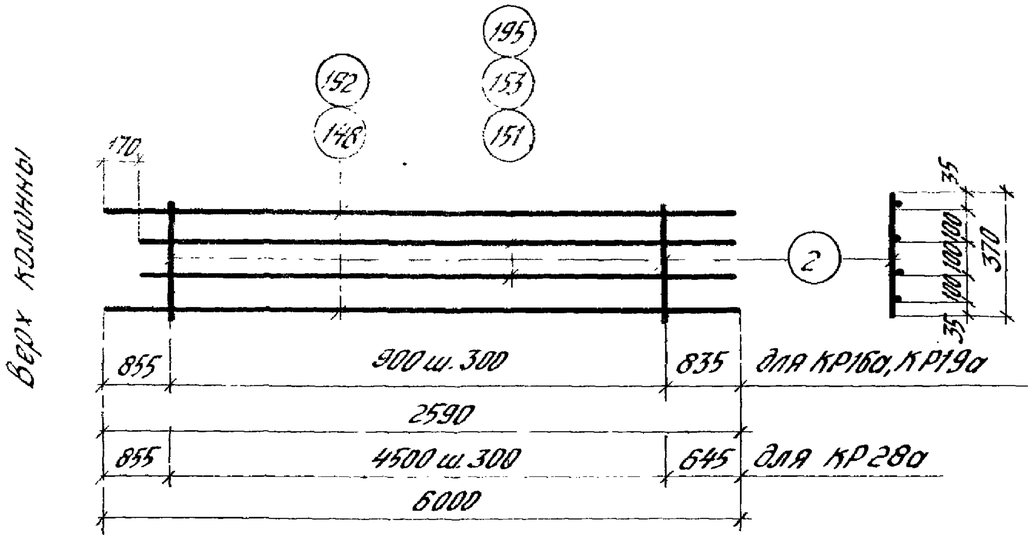

КР16а; КР19а; КР28а

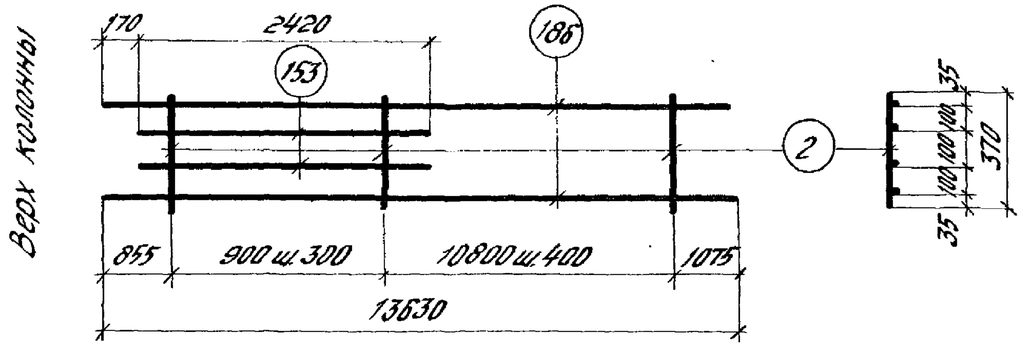

КР20а

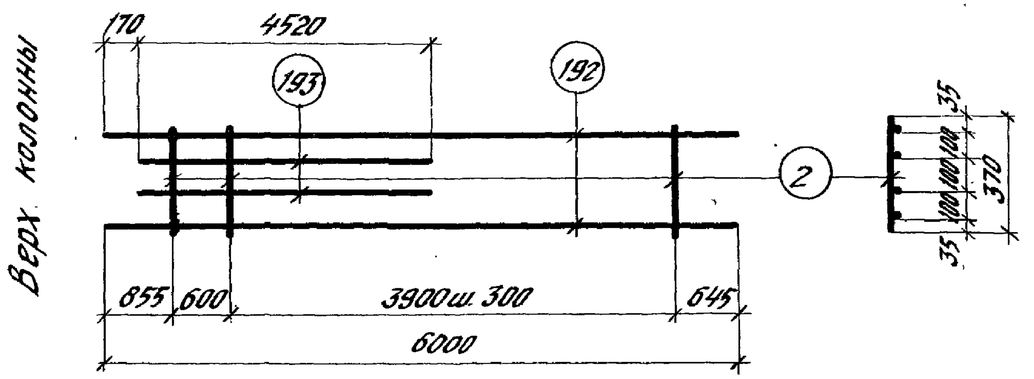

КР26а

Спецификация стали на одно арматурное изделие

Марка изделия	№ поз.	Ф, мм	Длина, мм	Кол, шт.	Масса изделия кг
КР16а	2	8АI	370	4	56,7
	148	32АIII	2590	2	
	153	28АIII	2420	2	
КР19а	2	8АI	370	4	63,9
	148	32АIII	2590	2	
	151	32АIII	2420	2	
КР20а	2	8АI	370	31	161,3
	153	28АIII	2420	2	
	186	28АIII	13630	2	

Марка изделия	№ поз.	Ф, мм	Длина, мм	Кол, шт.	Масса изделия кг
КР26а	2	8АI	370	15	135,0
	192	32АIII	6000	2	
	193	32АIII	4520	2	
КР28а	2	8АI	370	16	151,7
	192	32АIII	6000	2	
	195	32АIII	5830	2	

Примечания:

1. Каркасы изготовляются при помощи контактной точечной сварки в соответствии с ГОСТ 10922-75 „Арматура и закладные детали сварные для железобетонных конструкций. Технические требования и методы испытаний."
2. Все размеры даны в осях стержней.

ТК 1974	Плоские каркасы КР16а, КР19а, КР20а, КР26а, КР28а.	1.420-6 Выпуск 2
		Лист 185

ЦНИИПРОМЗДАНИЙ Москва

Рук. группы — Верижников
Ст. инженер — Хвалебнова
Проверил — Шаврова

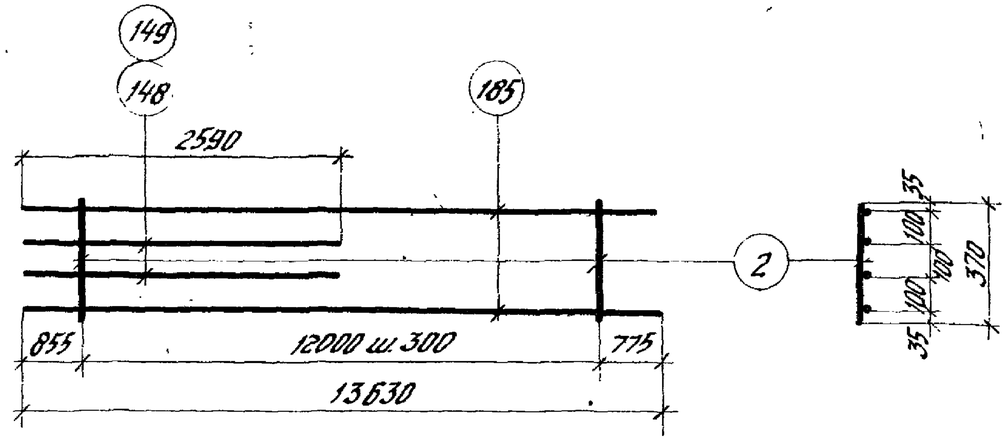

КР 23а; КР25а

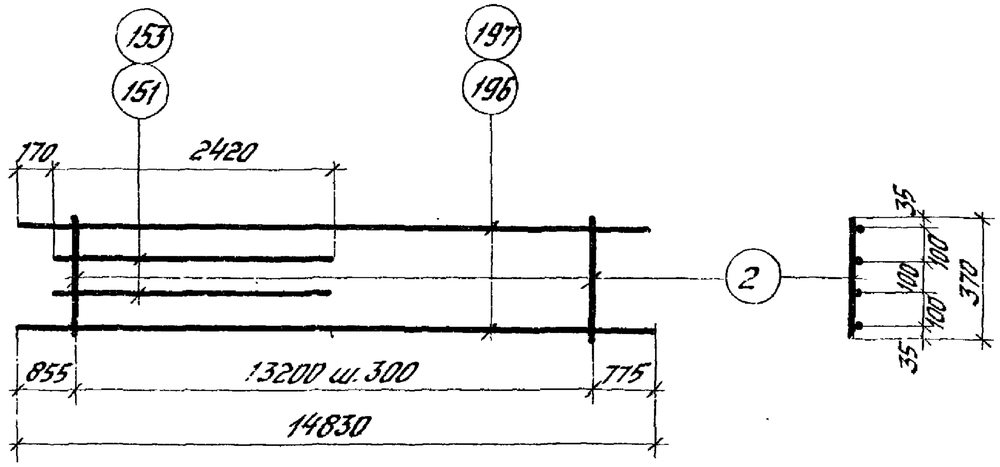

КР 38а, КР40а, КР42а, КР44а

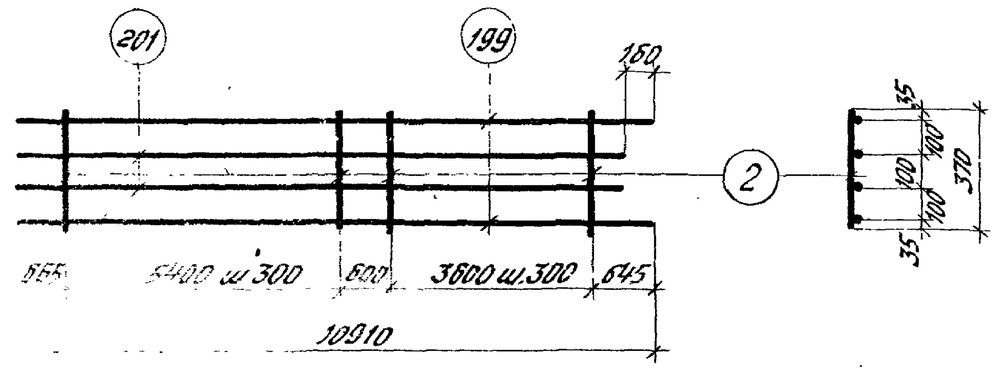

КР 45а

Спецификация стали на одно арматурное изделие

Марка изделия	№ поз.	Ø, мм	Длина, мм	Кол., шт.	Масса изделия, кг
КР23а	2	8АI	370	41	203,1
	149	28АIII	2590	2	
	185	32АIII	13630	2	
КР25а	2	8АI	370	41	210,7
	148	32АIII	2590	2	
	185	32АIII	13630	2	
КР38а	2	8АI	370	45	173,5
	153	28АIII	2420	2	
	197	28АIII	14830	2	
КР40а	2	8АI	370	45	180,6
	151	32АIII	2420	2	
	197	28АIII	14830	2	
КР42а	2	8АI	370	45	224,5
	151	32АIII	2420	2	
	196	32АIII	14830	2	
КР44а	2	8АI	370	45	215,6
	153	28АIII	2420	2	
	196	32АIII	14830	2	
КР45а	2	8АI	370	32	278,2
	199	32АIII	10910	2	
	201	32АIII	10750	2	

Примечания:

1. Каркасы изготовляются при помощи контактной точечной сварки в соответствии с ГОСТ 10922-75 „Арматура и закладные детали сварные для железобетонных конструкций. Технические требования и методы испытаний."
2. Все размеры даны в осях стержней

ТК 1974	Плоские каркасы КР23а, КР25а, КР38а, КР40а, КР42а, КР44а, КР45а.	1.420-6 Выпуск 2
		Лист 186

Инв. № подл. | Подпись и дата | Взам. инв. №

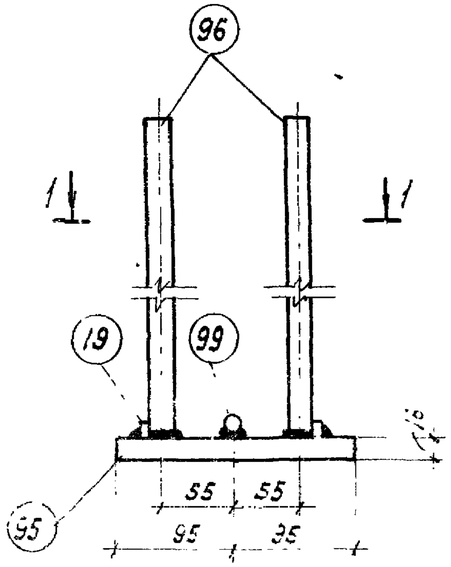

М48

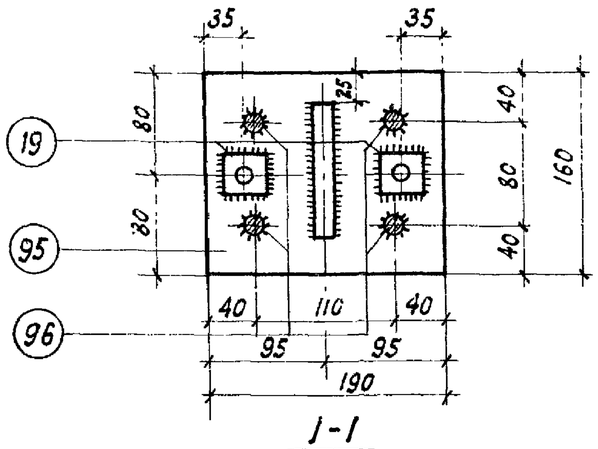

1-1

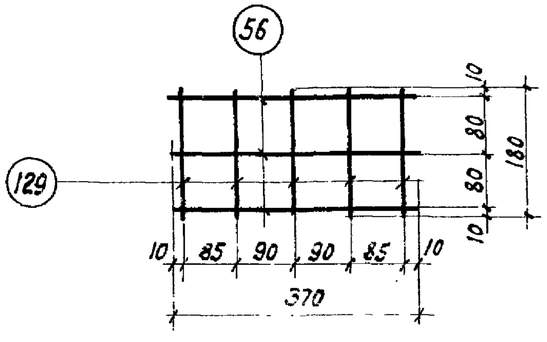

С3

Спецификация стали на одну закладную деталь

Марка детали	№ поз.	Профиль	Длина мм	Кол. шт.	Масса кг	Класс стали
М48	95	−160×16	190	1	8,6	С38/23
	96	ф 18 А III	520	4		—
	19	Гайка М16		2		С38/23
	99	ф 18 А III	110	1		—

Спецификация стали на одно арматурное изделие

Марка изделия	№ поз.	ф мм	Длина мм	Кол. шт.	Масса кг
С3	56	10 А III	370	3	1,24
	129	10 А III	180	5	

Примечания:

1. Длина поз. 96 в спецификации дана без припуска на длину при сварке под флюсом, при изготовлении деталей М48 необходимо учесть величину припуска.
2. Марка стали арматуры устанавливается в проекте конкретного объекта.
3. Сварка поз. 96 с сортовой сталью производится под слоем флюса, прочая – электродами Э42-Т по ГОСТ 9467-60.

ТК 1974	Закладная деталь М48 и сетка С3	1.420-6 Выпуск 2	
		Лист	187

Рук. группы		Верижников
Ст. инженер		Шаврова
Проверил		Хвалебнова

ГЕЛИОПРОЕКТ ЗНАНИЕ Москва

Спецификация позиций арматурных изделий.

№ поз.	ф или сечение мм	Длина мм	Масса кг
2	8AI	370	0,15
20	22AIII	2550	7,6
27	28AIII	8640	41,8
55	28AIII	2380	11,5
56	10AIII	370	0,23
57	10AIII	570	0,35
58	8AI	570	0,23
59	12AI	370	0,33
60	12AI	570	0,51
61	12AI	1090	1,0
62	12AIII	1900	1,7
63	8AI	2140	0,8
64	8AI	2080	0,8
65	8AI	1880	0,7
66	8AI	1700	0,7
67	8AI	1510	0,6
68	8AI	2540	1,0
69	8AI	2480	1,0

№ поз.	ф или сечение мм	Длина мм	Масса кг
70	8AI	2280	0,9
71	8AI	2100	0,8
72	8AI	1910	0,8
73	8AI	2160	0,9
74	8AI	2700	1,1
75	8AI	2580	1,0
76	8AI	2180	0,9
77	8AI	1820	0,7
78	8AI	3100	1,2
79	8AI	2980	1,2
80	8AI	2580	1,0
81	8AI	2220	0,9
82	8AI	2720	1,1
83	12AIII	1900	1,7
84	10AIII	950	0,6
85	10AIII	1150	0,7
88	32AIII	2380	15,0
92	32AIII	5680	35,9

№ поз.	ф или сечение мм	Длина мм	Масса кг
94	32AIII	11800	74,5
95	32AIII	3160	20,0
99	32AIII	13000	82,1
100	32AIII	2160	13,6
102	32AIII	10550	66,6
105	28AIII	9850	47,6
108	28AIII	11800	57,0
109	28AIII	5400	26,1
111	28AIII	13000	62,8
112	28AIII	10550	51,0
115	25AIII	7100	27,4
116	25AIII	7560	29,1
117	25AIII	11800	45,5
118	25AIII	8200	31,6
119	25AIII	6400	24,7
120	25AIII	3750	14,4
121	25AIII	6000	23,1
122	22AIII	11800	35,2

№ поз.	ф или сечение мм	Длина мм	Масса кг
123	22AIII	13000	38,8
124	22AIII	14520	43,6
125	32AIII	5600	35,4
129	10AIII	180	0,11
148	32AIII	2590	16,3
149	28AIII	2590	12,5
151	32AIII	2420	15,3
152	25AIII	2420	9,3
153	28AIII	2420	11,7
180	32AIII	4910	31,0
181	28AIII	4910	23,7
182	25AIII	4910	18,9
183	32AIII	4750	30,0
184	25AIII	4750	18,3
185	32AIII	13630	86,0
186	28AIII	13630	65,8
187	25AIII	9270	35,7
188	28AIII	4340	21,0

№ поз.	ф или сечение мм	Длина мм	Масса кг
189	32AIII	13460	84,9
190	28AIII	13460	65,0
191	28AIII	9720	46,9
192	32AIII	6000	37,9
193	32AIII	4520	28,5
194	32AIII	5670	35,8
195	32AIII	5830	36,8
196	32AIII	14830	93,6
197	28AIII	14830	71,6
198	32AIII	3820	24,1
199	32AIII	10910	68,8
200	28AIII	10910	52,7
201	32AIII	10750	67,83
202	28AIII	10750	51,9

Примечание

Марка стали указывается в проекте конкретного объекта.

ТК 1974	Спецификация позиций арматурных изделий.	1.420-6 Выпуск 2	
		Лист	188

Москва | Проверил | Шаг | Шаброва

Спецификация позиций закладных деталей на альбом.

№ поз.	Профиль	Класс стали	Длина мм	Масса кг
1	-150×12	С38/23	310	4,4
2	∠140×90×10	-"-	376	6,6
8	-140×25	-"-	400	11,0
9	Ф36А III	—	495	4,0
15	-80×12	С38/23	360	2,7
16	∠200×125×12	-"-	360	10,7
17	Ф8А I	—	370	0,1
18	Ф16А III	—	930	1,5
19	Гайка М16	С38/23	—	0,1
20	Ф32А III	—	810	5,1
21	Ф32А III	—	1010	6,4
22	-240×12	С38/23	396	9,0
23	Ф16А III	—	250	0,4
24	Ф16А III	—	360	0,6
25	Ф16А III	—	80	0,1
27	∠63×40×8	С38/23	380	2,3
28	∠45×5	-"-	380	1,3
30	-100×10	-"-	200	1,6
31	-70×8	-"-	380	1,7
32	Ф12А III	—	600	0,5
33	Газ.труба d_y=40	—	400	1,5

№ поз.	Профиль	Класс стали	Длина мм	Масса кг
34	Газ.труба d_y=40	—	600	2,3
35	-70×12	С38/23	360	2,4
36	-70×12	-"-	370	2,4
37	-70×18	-"-	280	2,8
38	-70×25	-"-	638	8,8
39	∠100×12	С38/23	70	1,2
40	-100×12	-"-	370	3,5
41	-140×12	-"-	400	5,3
42	-140×12	-"-	400	5,3
43	Ф16А III	—	388	0,6
45	-140×16	С38/23	550	9,7
46	Ф22А III	—	384	1,1
47	Ф22А III	—	140	0,4
48	Ф16А III	—	140	0,2
49	-140×16	С38/23	600	8,8
50	-140×16	-"-	368	6,5
51	-120×12	-"-	368	4,2
52	-50×12	-"-	140	0,7
74	-70×16	-"-	368	3,2
75	-50×12	-"-	70	0,3
76	-140×16	-"-	550	9,7

№ поз.	Профиль	Класс стали	Длина мм	Масса кг
79	∠75×75×8	С38/23	270	2,4
80	Ф36А III	—	700	5,6
81	Ф36А III	—	900	7,2
82	-240×30	С38/23	380	21,3
83	Ф36А III	—	520	4,2
84	Ф36А III	—	720	5,8
85	-130×10	С38/23	350	3,6
86	-100×10	-"-	350	2,7
87	-130×10	-"-	400	4,1
88	-100×10	-"-	400	3,1
89	Ф28А III	—	600	2,9
90	Ф20А III	—	350	0,9
91	Ф28А III	—	800	3,9
92	Ф12А III	—	350	0,3
93	-260×12	С38/23	380	9,3
94	∠140×140×12	-"-	376	9,7
95	-160×16	С38/23	190	3,8
96	Ф18А III	—	520	1,1
98	-160×20	С38/23	190	4,8
99	Ф18А III	—	110	0,2

Примечание

Марка стали указывается в проекте конкретного объекта

ТК 1974	Спецификация позиций закладных деталей	1.420-6 Выпуск 2
		Лист 189

ЦНИИПРОМЗДАНИИ Москва

Рук. группы Проверил | Вержинский Шаврова | Верижников Шаврова

Перечень позиций на одну колонну

Марка колонны	№ поз.	Кол. шт.
	Арматурные изделия	
	2	52
	56	46
	61	1
	62	2
	63	2
	64	1
	65	1
	66	1
	67	1
	84	8
	129	10
	180	4
	183	4
	Закладные детали	
	1	2
	2	1
	15	1
	16	1
	17	2
	18	2
	19	4
	22	1
	23	3
1Г25а-5-3		

Марка колонны	№ поз.	Кол. шт.
	25	3
	27	3
	28	3
	30	6
	31	2
	32	4
	33	2
	85	2
	86	2
	89	2
	90	1
	92	4
	94	1
	95	1
	96	4
	99	1
	Арматурные изделия	
	2	52
	56	46
	61	1
	62	2
	63	2
1Г25а-5-3		

Марка колонны	№ поз.	Кол. шт.
	64	1
	65	1
	66	1
	67	1
	84	8
	129	10
	180	4
	183	4
	Закладные детали	
	1	2
	2	1
	15	1
	16	1
	17	2
	18	2
	19	4
	22	1
	23	9
	24	9
	25	9
	27	3
	28	3
	30	8
	31	2
1Г25а-5-5		

Марка колонны	№ поз.	Кол. шт.
	32	4
	33	2
	85	2
	86	2
	89	2
	90	1
	92	8
	93	2
	94	1
	95	1
	96	4
	99	1
	Арматурные изделия	
	2	40
	56	46
	58	8
	61	2
	62	4
	67	1
	74	2
	75	1
	76	1
	77	1
1Г26а-10		

Марка колонны	№ поз.	Кол. шт.
	129	10
	180	4
	Закладные детали	
	1	2
	2	2
	15	2
	16	2
	17	4
	18	4
	19	6
	20	2
	32	4
	33	2
	95	1
	96	4
	99	1
	Арматурные изделия	
	2	40
	56	46
	59	8
	61	2
1Г26а-10-5		

Марка колонны	№ поз.	Кол. шт.
	62	4
	67	1
	74	2
	75	1
	76	1
	129	10
	181	4
	Закладные детали	
	1	2
	2	2
	15	2
	16	2
	17	4
	18	4
	19	6
	20	2
	23	6
	24	6
	25	6
	30	8
	32	4
	33	2
	92	16
1Г26а-10-5		

Марка колонны	№ поз.	Кол. шт.
	93	2
	95	1
	96	4
	Арматурные изделия	
	2	40
	56	46
	59	8
	61	2
	62	4
	67	1
	74	2
	75	1
	76	1
	77	1
	129	10
	181	4
	184	4
	Закладные детали	
	1	2
	2	2
1Г26а-11		

Примечания:
1. Спецификация позиций арматурных изделий на альбом дана на листе 188.
2. Спецификация позиций закладных деталей на альбом дана на листе 189.

Ст. инженер Проверил — Иванова, Шабалова

ЦНИИПромзданий Москва

ТК 1974

Перечень позиций на одну колонну

1.420-6 Выпуск 2

Лист 190

Перечень позиций на одну колонну

Марка колонны	№ поз.	Кол. шт.
К26а-11 (продолжение)	15	2
	15	2
	17	4
	18	4
	19	6
	20	2
	32	4
	33	2
	95	1
	96	4
	99	1
К27а-6-1	Арматурные изделия	
	2	150
	20	4
	56	126
	59	16
	61	2
	62	4
	63	4
	64	2
	65	2
	66	2
	67	2

Марка колонны	№ поз.	Кол. шт.
К27а-6-1	129	10
	185	4
	187	4
	Закладные детали	
	15	2
	16	2
	17	4
	18	4
	19	6
	22	2
	23	6
	24	6
	25	6
	27	6
	28	6
	30	12
	31	6
	32	4
	33	2
	41	1
	42	1
	43	8
	45	3
	46	24

Марка колонны	№ поз.	Кол. шт.
К27а-6-1	47	18
	48	6
	76	3
	82	2
	83	10
	88	4
	89	4
	87	4
	90	2
	96	4
	98	1
	99	1
К27а-6-3	Арматурные изделия	
	2	150
	20	4
	56	126
	59	16
	61	2
	62	4
	63	4
	64	2
	65	2
	66	2

Марка колонны	№ поз.	Кол. шт.
К27а-6-3	67	2
	129	10
	185	4
	187	4
	Закладные детали	
	15	2
	16	2
	17	4
	18	4
	19	6
	22	2
	23	6
	24	6
	25	6
	27	6
	28	6
	30	16
	31	6
	32	4
	33	2
	82	2
	83	10
	87	4

Марка колонны	№ поз.	Кол. шт.
К27а-6-3	88	4
	89	4
	90	2
	92	8
	96	4
	98	1
	99	1
К27а-6-5	Арматурные изделия	
	2	150
	20	4
	56	126
	59	16
	61	2
	62	4
	63	4
	64	2
	65	2
	66	2
	67	2
	129	10
	185	4
	187	4

Марка колонны	№ поз.	Кол. шт.
К27а-6-5		
	Закладные детали	
	15	2
	16	2
	17	4
	18	4
	19	6
	22	2
	23	18
	24	18
	25	18
	27	6
	28	6
	30	24
	31	6
	32	4
	33	2
	82	2
	83	10
	87	4
	88	4
	89	4
	90	2
	92	24
	93	4

Марка колонны	№ поз.	Кол. шт.
К27а-6-5	96	4
	98	1
	99	1
К27а-7-1	Арматурные изделия	
	2	150
	55	4
	56	126
	59	8
	61	2
	62	4
	63	4
	64	2
	65	2
	66	2
	67	2
	84	8
	92	4
	129	10
	185	4
	188	4

Примечания см. на листе 190

ЦНИИПРОМЗДАНИЙ
Москва
Нач. группы Бобков
Гл. инженер Пулверия
Разраб. Хмелинин
Шавров

Перечень позиций на одну колонну.

Марка колонны	№ поз.	Кол-во шт.
К27а-7-1 (продолжение)	Закладные детали	
	15	2
	16	2
	17	4
	18	4
	19	6
	22	2
	23	6
	24	6
	25	6
	27	6
	28	6
	30	12
	31	6
	32	4
	33	2
	41	1
	42	1
	43	8
	45	3
	46	24
	47	18
	48	6
	76	3
	82	2
	83	10

Марка колонны	№ поз.	Кол-во шт.
К27а-7-1	87	4
	88	4
	89	4
	90	2
	96	4
	98	1
	99	1
	Арматурные изделия	
	2	90
	55	4
	56	126
	59	8
	61	2
	62	4
	63	4
	64	2
	65	2
	66	2
	67	2
	84	8
	92	4
	129	10

Марка колонны	№ поз.	Кол-во шт.
К27а-7-3	185	4
	188	4
	Закладные детали	
	15	2
	16	2
	17	6
	18	6
	19	8
	22	2
	23	6
	24	6
	25	6
	27	6
	30	16
	31	6
	32	4
	33	2
	82	2
	83	10
	87	4
	88	4
	89	4
	90	2

Марка колонны	№ поз.	Кол-во шт.
К27а-7-3	92	4
	96	4
	98	1
	99	1
	Арматурные изделия	
	2	162
	56	126
	61	2
	62	4
	63	4
	64	2
	65	2
	66	2
	67	2
	84	16
	105	4
	129	10
	185	4
	189	4

Марка колонны	№ поз.	Кол-во шт.
К27а-8-1	Закладные детали	
	15	2
	16	2
	17	4
	18	4
	19	6
	22	2
	23	6
	24	6
	25	6
	27	6
	28	6
	30	12
	31	6
	32	4
	33	2
	41	1
	42	1
	43	8
	45	3
	46	24
	47	18
	48	6
	76	3
	82	2
	83	10

Марка колонны	№ поз.	Кол-во шт.
К27а-8-1	87	4
	88	4
	89	4
	90	2
	96	4
	98	1
	99	1
	Арматурные изделия	
	2	164
	56	126
	59	16
	61	4
	62	8
	67	2
	74	4
	75	2
	76	2
	77	2
	129	10
	186	4
	190	4

Марка колонны	№ поз.	Кол-во шт.
К28а-3	Закладные детали	
	15	4
	16	4
	17	8
	18	8
	19	10
	20	4
	32	4
	33	2
	79	2
	80	12
	96	4
	98	1
	99	1

Марка колонны	№ поз.	Кол-во шт.
К28а-3-1	Арматурные изделия	
	2	164
	56	126
	59	16
	61	4
	62	8
	67	2
	74	4
	75	2

Примечания см. на листе 190

Инв.№ подл. | Подпись и дата | Взам.инв.№ | Инв.№ дубл. | Подпись и дата

Перечень позиций на одну колонну

Марка колонны	№ поз.	Кол-во шт.
1К28а-3-1 (продолжение)	76	2
	77	2
	129	10
	186	4
	190	4
	Закладные детали	
	15	4
	16	4
	17	8
	18	8
	19	10
	20	4
	32	4
	33	2
	41	1
	42	1
	43	8
	45	3
	46	24
	47	18
	48	6
	76	3
	79	2

Марка колонны	№ поз.	Кол-во шт.
1К28а-3-1	80	12
	96	4
	98	1
	99	1
	Арматурные изделия	
	2	160
	56	126
	59	16
	61	4
	67	2
	74	4
1К28а-3-3	75	2
	76	2
	77	2
	83	8
	129	10
	186	4
	190	4

Марка колонны	№ поз.	Кол-во шт.
1К28а-3-3	Закладные детали	
	3	2
	9	4
	15	4
	16	4
	17	8
	18	8
	19	10
	20	4
	32	4
	33	2
	35	4
	36	4
	37	4
	38	4
	39	4
	40	4
	79	2
	80	12
	96	4
	98	1
	99	1
1К28а-3-5	Арматурные изделия	
	2	164
	56	126
	59	16
	61	4

Марка колонны	№ поз.	Кол-во шт.
1К28а-3-5	62	8
	67	2
	74	4
	75	2
	76	2
	77	2
	129	10
	186	4
	190	4
	Закладные детали	
	15	4
	16	4
	17	8
	18	8
	19	10
	20	4
	23	12
	24	12
	25	12
	30	24
	32	4
	33	2
	79	2

Марка колонны	№ поз.	Кол-во шт.
1К28а-3-5	80	12
	98	48
	93	4
	96	4
	98	1
	99	1
1К28а-4-1	Арматурные изделия	
	2	164
	56	126
	61	4
	62	8
	67	2
	74	4
	75	2
	76	2
	77	2
	84	16
	129	10
	185	4
	189	4

Марка колонны	№ поз.	Кол-во шт.
1К28а-4-1	Закладные детали	
	15	4
	16	4
	17	8
	18	8
	19	10
	20	4
	32	4
	33	2
	41	1
	42	1
	43	8
	45	3
	46	24
	47	18
	48	6
	76	3
	79	2
	80	12
	96	4
	98	1
	99	1

Марка колонны	№ поз.	Кол-во шт.
1К28а-4-3	Арматурные изделия	
	2	160
	56	126
	61	4
	67	2
	74	4
	75	2
	76	2
	77	2
	83	8
	84	16
	129	10
	185	4
	189	4
	Закладные детали	
	8	2
	9	4
	15	4
	16	4
	17	8
	18	8
	19	10
	20	4

Изм. | Кол.уч. | Лист | № док. | Подпись | Дата

ЦНИИПромзданий
Москва

Нач. группы Шаврова
Вед.инженер Хорошенко
Ст. инженер Шая
Проверил

Примечания см. на листе 190

ТК 1974

Перечень позиций на одну колонну.

1.420-6
Выпуск 2
Лист 193

Перечень позиций на одну колонну.

Марка колонны	№ поз.	Кол-во шт.
КГ28а-4-3 (продолжение)	32	4
	33	2
	35	4
	36	4
	37	4
	38	4
	39	4
	40	4
	79	2
	80	12
	96	4
	98	1
	99	1
КГ28а-5	Арматурные изделия	
	2	164
	56	126
	61	4
	62	8
	67	2
	74	4
	75	2
	76	2
	77	2

Марка колонны	№ поз.	Кол-во шт.
КГ28а-5	84	16
	115	4
	129	10
	185	4
	189	4
	Закладные детали	
	15	4
	16	4
	17	8
	18	8
	19	10
	20	4
	32	4
	33	2
	79	2
	80	12
	96	4
	98	1
	99	1

Марка колонны	№ поз	Кол-во шт.
КГ28а-5-1	Арматурные изделия	
	2	164
	56	126
	61	4
	62	8
	67	2
	74	4
	75	2
	76	2
	77	2
	84	16
	115	4
	129	10
	185	4
	189	4
	Закладные детали	
	15	4
	16	4
	17	8
	18	8
	19	10
	20	4
	32	4

Марка колонны	№ поз.	Кол-во шт.
КГ28а-5-1	33	2
	41	1
	42	1
	43	8
	45	3
	46	24
	47	18
	48	6
	76	3
	79	2
	80	12
	96	4
	98	1
	99	1
КГ28а-5-3	Арматурные изделия	
	2	160
	56	126
	61	4
	62	8
	67	2
	74	4
	75	2
	76	2

Марка колонны	№ поз.	Кол-во шт.
КГ28а-5-3	77	2
	83	8
	84	16
	115	4
	129	10
	185	4
	189	4
	Закладные детали	
	8	2
	9	4
	15	4
	16	4
	17	8
	18	8
	19	10
	20	4
	32	4
	33	2
	35	4
	36	4
	37	4
	38	4
	39	4

Марка колонны	№ поз.	Кол-во шт.
КГ28а-5-3	40	4
	79	2
	80	12
	96	4
	98	1
	99	1
КГ29а-10-1	Арматурные изделия	
	2	123
	56	110
	57	40
	58	54
	59	8
	60	10
	61	2
	62	4
	68	2
	69	1
	70	1
	71	2
	72	2
	73	2
	94	2

Марка колонны	№ поз.	Кол-во шт.
КГ29а-10-1	116	2
	122	4
	129	10
	148	2
	152	2
	185	2
	187	2
	Закладные детали	
	15	2
	16	2
	17	4
	18	4
	19	6
	22	2
	23	6
	24	6
	25	6
	27	6
	28	6
	30	14
	31	6
	32	4
	34	2
	45	3

Примечания см. на листе 190

Перечень позиций на одну колонну

Марка колонны	№ поз.	Кол. шт.
К29д-10-1 (продолжение)	46	24
	47	18
	49	4
	51	4
	74	4
	75	8
	76	3
	82	2
	83	5
	84	5
	87	4
	88	4
	89	2
	90	2
	91	2
	92	4
	96	4
	98	1
	99	1
К29д-10-3	Арматурные изделия	
	2	123
	56	110
	57	40

Марка колонны	№ поз.	Кол. шт.
К29д-10-3	58	54
	59	8
	60	10
	61	2
	62	4
	68	2
	69	1
	70	1
	71	2
	72	2
	73	2
	94	2
	116	2
	122	4
	129	10
	148	2
	152	2
	185	2
	187	2
	Закладные детали	
	15	2
	16	2
	17	4

Марка колонны	№ поз.	Кол. шт.
К29д-10-3	18	4
	19	6
	22	2
	23	6
	24	6
	25	6
	27	6
	28	6
	30	16
	31	6
	32	4
	34	2
	82	2
	83	5
	84	5
	87	4
	88	4
	89	2
	90	2
	91	2
	92	8
	96	4
	98	1
	99	1

Марка колонны	№ поз.	Кол. шт.
К29д-10-5	Арматурные изделия	
	2	123
	56	110
	57	40
	58	54
	59	8
	60	10
	61	2
	62	4
	68	2
	69	1
	70	1
	71	2
	72	2
	73	2
	94	2
	116	2
	122	4
	129	10
	148	2
	152	2
	185	2
	187	2

Марка колонны	№ поз.	Кол. шт.
К29д-10-5	Закладные детали	
	15	2
	16	2
	17	4
	18	4
	19	6
	22	2
	23	18
	24	18
	25	18
	27	6
	28	6
	30	24
	31	6
	32	4
	34	2
	82	2
	83	5
	84	5
	87	4
	88	4
	89	2
	90	2
	91	2
	92	24
	93	4

Марка колонны	№ поз.	Кол. шт.
К29д-10-5	96	4
	98	1
	99	1
К29д-11-1	Арматурные изделия	
	2	123
	56	110
	57	40
	58	54
	59	8
	60	10
	61	2
	62	4
	68	2
	69	1
	70	1
	71	2
	72	2
	73	2
	94	2
	116	2
	122	4
	129	10
	148	2

Марка колонны	№ поз.	Кол. шт.
К29д-11-1	152	2
	185	2
	187	2
	Закладные детали	
	15	2
	16	2
	17	4
	18	4
	19	6
	22	2
	23	6
	24	6
	25	6
	27	6
	28	6
	30	14
	31	6
	32	4
	34	2
	45	3
	46	24
	47	18
	49	4

Примечания см. на листе 190

Инв. № подл. | Подпись и дата | Взам. инв. №

Гип		Отп. жилин.
Ст. инженер		Хохлобин
Проверил		Шлезингер

ЦНИИПромзданий Госстроя СССР

Перечень позиций на одну колонну.

Марка колонны	№ поз.	Кол-во шт.
К29а-11-1 (продолжение)	51	4
	74	4
	75	8
	76	3
	82	2
	83	5
	84	5
	87	4
	88	4
	89	2
	90	2
	91	2
	92	4
	96	4
	98	1
	99	1
К29а-11-3	Арматурные изделия.	
	2	123
	56	110
	57	40
	58	54
	59	8
	60	10

Марка колонны	№ поз.	Кол-во шт.
К29а-11-3	61	2
	62	4
	68	2
	69	1
	70	1
	71	2
	72	2
	73	2
	94	2
	116	2
	122	4
	129	10
	148	2
	152	2
	185	2
	187	2
	Закладные детали	
	15	2
	16	2
	17	4
	18	4
	19	6
	22	2

Марка колонны	№ поз.	Кол-во шт.
К29а-11-3	23	6
	24	6
	25	6
	27	6
	28	6
	30	16
	31	6
	32	4
	34	2
	82	2
	83	5
	84	5
	87	4
	88	4
	89	2
	90	2
	91	2
	92	8
	96	4
	98	1
	99	1

Марка колонны	№ поз.	Кол-во шт.
К29а-12-3	Арматурные изделия	
	2	150
	54	2
	56	110
	57	40
	58	68
	59	8
	60	8
	61	2
	62	4
	68	2
	69	1
	70	1
	71	2
	72	2
	73	2
	94	2
	117	4
	129	10
	148	2
	153	2
	185	2
	191	2

Марка колонны	№ поз.	Кол-во шт
К29а-12-3	Закладные детали	
	15	2
	16	2
	17	4
	18	4
	19	6
	22	2
	23	6
	24	6
	25	6
	27	6
	28	6
	30	16
	31	6
	32	4
	34	2
	82	2
	83	5
	84	5
	87	4
	88	4
	89	2
	90	2
	91	2
	92	8
	96	4

Марка колонны	№ поз.	Кол-во шт.
К29а-12-3		
	98	1
	99	1
	Арматурные изделия	
	2	162
	27	4
	56	110
	57	40
	58	74
	61	2
	62	4
	68	2
	69	1
	70	1
	71	2
	72	2
	73	2
	84	8
	85	8
	94	4
	95	4
	129	10
	148	2

К29а-13-1
К29а-14-1

№ поз.	Кол-во шт.
151	2
185	2
189	2
Закладные детали	
15	2
16	2
17	4
18	4
19	6
22	2
23	6
24	6
25	6
27	6
28	6
30	14
31	6
32	4
34	2
45	3
46	24
47	18
49	4
51	4

Примечания см на листе 190

ЦНИИПромзданий
Москва
Рук. группы Ст. инженер Проверил
Верижников
Хвалебнова
Шавров
Шаев

Перечень позиций на одну колонну

Марка колонны	№ поз.	Кол. шт.
К29о-13-1 К29о-14-1 (продолжение)	74	4
	75	8
	76	3
	82	2
	83	5
	84	5
	87	4
	88	4
	89	2
	90	2
	91	2
	92	4
	96	4
	98	1
	99	1
К30а-10	Арматурные изделия	
	2	124
	56	110
	57	40
	58	54
	59	8
	60	10
	61	4

Марка колонны	№ поз.	Кол. шт.
К30а-10	62	8
	72	2
	78	2
	79	1
	80	2
	81	1
	82	2
	117	8
	129	10
	153	4
	186	4
К30а-10	Закладные детали	
	15	4
	16	4
	17	8
	18	8
	19	10
	20	2
	21	2
	32	4
	34	2
	75	2
	80	6

Марка колонны	№ поз.	Кол. шт.
К30о-10	81	6
	96	4
	98	1
	99	1
К30а-10-1	Арматурные изделия	
	2	124
	56	110
	57	40
	58	54
	59	8
	60	10
	61	4
	117	8
	129	10
	153	4
	186	4

Марка колонны	№ поз.	Кол. шт.
К30а-10-1	Закладные детали	
	15	4
	16	4
	17	8
	18	8
	19	10
	20	2
	21	2
	32	4
	34	2
	45	3
	46	24
	47	18
	49	4
	50	4
	51	4
	52	8
	75	3
	79	2
	80	6
	81	6
	96	4
	98	1
	99	1

Марка колонны	№ поз.	Кол. шт.
К30а-10-3	Арматурные изделия	
	2	122
	56	110
	57	40
	58	52
	59	8
	60	10
	61	4
	72	2
	78	2
	79	1
	80	2
	81	2
	82	2
	83	8
	117	8
	129	10
	153	4
	186	4
К30а-10-3	Закладные детали	
	8	2
	9	4
	15	4

Марка колонны	№ поз.	Кол. шт.
К30а-10-3	16	4
	17	8
	18	8
	19	10
	20	2
	21	2
	32	4
	34	2
	35	4
	36	4
	37	4
	38	4
	39	4
	40	4
	79	2
	80	6
	81	6
	96	4
	98	1
	99	1

Марка колонны	№ поз.	Кол. шт.
К30а-12-5	Арматурные изделия	
	2	164
	56	110
	57	40
	58	74
	59	8
	60	10
	61	4
	62	8
	72	2
	78	2
	79	1
	80	2
	81	2
	82	2
	85	8
	55	4
	94	8
	129	10
	149	4
	185	4
	Закладные детали	
	15	4
	16	4
	17	8
	18	8
	19	10
	20	2

Примечания см. на листе 190

Рук. группы	Верижников
Ст. инженер	Хвалебнов
Проверил	Шаброва

ЦНИИПРОМЗДАНИЙ
Москва

ТК 1974	Перечень позиций на одну колонну.	1.420-6 Выпуск 2	
		Лист	197

Перечень позиций на одну колонну.

Марка колонны	№ поз.	Кол-во шт.
КЗ0а-12-5 (продолжение)	21	2
	23	12
	24	12
	25	12
	30	24
	32	4
	34	2
	79	2
	80	6
	81	6
	92	48
	93	4
	96	4
	98	1
	99	1
КЗ0а-11	Арматурные изделия	
	2	124
	55	4
	56	110
	57	40
	58	54
	59	8

Марка колонны	№ поз.	Кол-во шт.
КЗ0а-11	61	4
	62	8
	72	2
	78	2
	79	1
	80	2
	81	2
	82	2
	108	8
	129	10
	153	4
	186	4
	Закладные детали	
	15	4
	16	4
	17	8
	18	8
	19	10
	20	2
	21	2
	32	4
	34	2
	79	2

Марка колонны	№ поз.	Кол-во шт.
КЗ0а-11	80	6
	81	6
	96	4
	98	1
	99	1
КЗ0а-11-1	Арматурные изделия	
	2	124
	55	4
	56	110
	57	40
	58	54
	59	8
	60	10
	61	4
	62	8
	72	2
	78	2
	79	1
	80	2
	81	2
	82	2
	108	8

Марка колонны	№ поз	Кол-во шт.
КЗ0а-11-1	129	10
	153	4
	186	4
	Закладные детали	
	15	4
	16	4
	17	8
	18	8
	19	10
	20	2
	21	2
	32	4
	34	2
	45	3
	46	24
	47	18
	49	4
	50	4
	51	4
	52	8
	76	3
	79	2
	80	2
	81	6

Марка колонны	№ поз.	Кол-во шт
КЗ0а-11-3	96	4
	98	1
	99	1
	Арматурные изделия	
	2	124
	55	4
	56	110
	57	40
	58	52
	59	8
	60	10
	61	4
	72	2
	78	2
	79	1
	80	2
	81	2
	82	2
	83	8
	108	8
	129	10
	153	4

Марка колонны	№ поз.	Кол-во шт.
КЗ0а-11-3	186	4
	Закладные детали	
	8	2
	9	4
	15	4
	16	4
	17	8
	18	8
	19	10
	20	2
	21	2
	32	4
	34	2
	35	4
	36	4
	37	4
	38	4
	39	4
	40	4
	79	2
	80	6
	81	6
	96	4

Марка колонны	№ поз.	Кол-во шт.
КЗ0а-11-3	98	1
	99	1
КЗ0а-12	Арматурные изделия	
	2	164
	55	4
	56	110
	57	40
	58	74
	59	8
	61	4
	62	8
	72	2
	78	2
	79	1
	80	2
	81	2
	82	2
	85	8
	60	10
	94	8
	129	10
	149	4
	185	4

Примечания см. на листе 190

Перечень позиций на одну колонну

Марка колонны	№ поз.	Кол. шт.
К30б-12 (продолжение)	Закладные детали	
	15	4
	16	4
	17	8
	18	8
	19	10
	20	2
	21	2
	32	4
	34	2
	79	2
	80	6
	81	6
	96	4
	98	1
	99	1
К30б-12-1	Арматурные изделия	
	2	164
	55	4
	55	110
	57	40
	58	74
	59	8

Марка колонны	№ поз.	Кол. шт.
К30а-12-1	61	4
	62	8
	72	2
	78	2
	79	1
	80	2
	81	2
	82	2
	85	8
	94	8
	129	10
	149	4
	185	4
	Закладные детали	
	15	4
	16	4
	17	8
	18	8
	19	10
	20	2
	21	2
	32	4
	34	2

Марка колонны	№ поз.	Кол. шт.
К30б-12-1	45	3
	46	24
	47	18
	49	4
	50	4
	51	4
	52	8
	76	3
	79	2
	80	6
	81	6
	96	4
	98	1
	99	1
К30б-12-3	Арматурные изделия	
	2	162
	55	4
	56	110
	57	40
	58	72
	59	8
	61	4
	72	2

Марка колонны	№ поз.	Кол. шт.
К30д-12-3	78	2
	79	1
	80	2
	81	2
	82	2
	85	8
	94	8
	83	8
	129	10
	149	4
	185	4
	Закладные детали	
	8	2
	9	4
	15	4
	16	4
	17	8
	18	8
	19	10
	20	2
	21	2
	32	4
	34	2

Марка колонны	№ поз.	Кол. шт.
К30д-13	35	4
	36	4
	37	4
	38	4
	39	4
	40	4
	79	2
	80	6
	81	6
	96	4
	98	1
	99	1
К30д-13-1	Арматурные изделия	
	2	164
	56	110
	57	40
	58	74
	61	4
	62	8
	72	2
	78	2
	79	1
	80	2
	81	6
	96	4

Марка колонны	№ поз.	Кол. шт.
К30д-13	81	2
	82	2
	84	8
	85	8
	88	4
	94	8
	129	10
	148	4
	185	4
	Закладные детали	
	15	4
	16	4
	17	8
	18	8
	19	10
	20	2
	21	2
	32	4
	34	2
	79	2
	80	6
	81	6
	96	4

Марка колонны	№ поз.	Кол. шт.
К30д-13	98	1
	99	1
	Арматурные изделия	
	2	164
	56	110
	57	40
	58	74
	61	4
	62	8
	72	2
	78	2
	79	1
	80	2
	81	6
	82	2
	84	8
	85	8
	88	4
	94	8
	129	10
	148	4
	185	4

Обозначения см. на листе 190

Гл. инженер проекта	Голубцов		
Гл. специалист	Шаврова		
Нач. отд.	Шиль		
Инженеры	Хвалебнова		
	Вершинков		

ЦНИИПромзданий Москва

ТК 1974

Перечень позиций на одну колонну.

1420-5 Вып. IX.2

Лист 199

Перечень позиции на одну колонну.

Марка колонны	№ поз.	Кол-во шт.
	Закладные детали	
	15	4
	16	4
	17	8
	18	8
	19	10
	20	2
	21	2
	32	4
	34	2
	45	3
	46	24
	47	18
	49	4
	50	4
	51	4
	52	8
	76	3
	79	2
	80	6
	81	6
	96	4
	98	1
	99	1

КЗ0а-13-1 (продолжение)

Марка колонны	№ поз	Кол-во шт.
	Арматурные изделия	
	2	162
	56	110
	57	40
	58	72
	61	4
	72	2
	78	2
	79	1
	80	2
	81	2
	82	2
	83	8
	84	8
	85	8
	88	4
	94	8
	129	10
	148	4
	185	4
	Закладные детали	
	8	2
	9	4
	15	4
	16	4
	17	8

КЗ0а-13-3

Марка колонны	№ поз.	Кол-во шт.
	18	8
	19	10
	20	2
	21	2
	32	4
	34	2
	35	4
	36	4
	37	4
	38	4
	39	4
	40	4
	79	2
	80	6
	81	6
	96	4
	98	1
	99	1

КЗ0а-13-3

КЗ0а-14-1

Марка колонны	№ поз.	Кол-во шт.
	Арматурные изделия	
	2	164
	56	110
	57	40
	58	74

КЗ0а-14-1

Марка колонны	№ поз.	Кол-во шт.
	61	4
	62	8
	72	2
	78	2
	79	1
	80	2
	81	2
	82	2
	84	8
	85	8
	88	4
	94	8
	129	10
	148	4
	185	4
	Закладные детали	
	15	4
	16	4
	17	8
	18	8
	19	10
	20	2
	21	2

КЗ0а-14-1

КЗ0а-14-3

Марка колонны	№ поз.	Кол-во шт.
	32	4
	34	2
	45	3
	46	24
	47	18
	49	4
	50	4
	51	4
	52	8
	76	3
	79	2
	80	6
	81	6
	96	4
	98	1
	99	1

КЗ0а-14-3

Марка колонны	№ поз.	Кол-во шт.
	Арматурные изделия	
	2	162
	56	110
	57	40
	58	72
	61	4
	72	2

КЗ0а-14-3

Марка колонны	№ поз.	Кол-во шт.
	78	2
	79	1
	80	2
	81	2
	82	2
	83	8
	84	8
	85	8
	88	4
	94	8
	129	10
	148	4
	185	4
	Закладные детали	
	8	2
	9	4
	15	4
	16	4
	17	8
	18	8
	19	10
	20	2
	21	2

КЗ0а-14-3

Марка колонны	№ поз.	Кол-во шт.
	32	4
	34	2
	35	4
	36	4
	37	4
	38	4
	39	4
	40	4
	79	2
	80	6
	81	6
	96	4
	98	1
	99	1

КЗ0а-14-3

Марка колонны	№ поз.	Кол-во шт.
	Арматурные изделия	
	2	63
	56	92
	61	1
	62	2
	63	2
	64	1
	65	1
	66	1

КЗ1а-8-3

Гипротяжстроймонтаж Москва

Ст. инженер	Проверил	Халебнова
Нач. отд.	Шаг	Шаброва

Примечания см. на листе 190

ТК 1974

Перечень позиций на одну колонну.

1.420-6
Выпуск 2
лист 200

Перечень позиций на одну колонну

Марка колонны	№ поз.	Кол. шт.
К 31а-8-3 (продолжение)	67	1
	84	8
	129	20
	192	4
	193	4
	Закладные детали	
	15	1
	16	1
	17	2
	18	2
	19	6
	22	1
	23	3
	24	3
	25	3
	27	3
	28	3
	30	6
	31	2
	32	4
	33	2
	82	1
	83	5

Марка колонны	№ поз.	Кол. шт.
К 31а-8-3	87	2
	88	2
	89	2
	90	1
	92	4
	95	1
	96	8
	98	1
	99	2
	Арматурные изделия	
	2	63
	56	92
	61	1
	62	2
	63	2
	64	1
	65	1
	66	1
	67	1
	84	8
	129	20
	192	4
	193	4

Марка колонны	№ поз.	Кол. шт.
К 31а-8-5		
	Закладные детали	
	15	1
	16	1
	17	2
	18	2
	19	6
	22	1
	23	9
	24	9
	25	9
	27	3
	28	3
	30	8
	31	2
	32	4
	33	2
	82	1
	83	5
	87	2
	88	2
	89	2
	90	1
	92	8

Марка колонны	№ поз.	Кол. шт.
К 31а-8-5	93	2
	95	1
	96	8
	98	1
	99	2
	Арматурные изделия	
	2	63
	56	92
	61	1
	62	2
	63	2
	64	1
	65	1
	66	1
	67	1
	84	8
	129	20
	192	4
	193	4

Марка колонны	№ поз.	Кол. шт.
К 31а-9-1	Закладные детали	
	15	1
	16	1
	17	2
	18	2
	19	6
	22	1
	23	3
	24	3
	25	3
	27	3
	28	3
	30	4
	31	2
	32	4
	33	2
	41	1
	42	1
	43	8
	45	1
	46	8
	47	6
	48	6
	76	1
	82	1
	83	5

Марка колонны	№ поз.	Кол. шт.
К 31а-9-1	87	2
	88	2
	89	2
	90	1
	95	1
	96	8
	98	1
	99	2
	Арматурные изделия	
	2	63
	56	92
	61	1
	62	2
	63	2
	64	1
	65	1
	66	1
	67	1
	84	8
	129	20
	192	4
	193	4

Марка колонны	№ поз.	Кол. шт.
К 31а-9-3		
	Закладные детали	
	15	1
	16	1
	17	2
	18	2
	19	6
	22	1
	23	3
	24	3
	25	3
	27	3
	28	3
	30	6
	31	2
	32	4
	33	2
	82	1
	83	5
	87	2
	88	2
	89	2
	90	1
	92	4
	95	1

Примечания см. на листе 190

ТК 1974	Перечень позиций на одну колонну.	1.420-6 Выпуск 2	Лист 201

ЦНИИПРОМЗДАНИЙ Москва

Зуб. группы — Ст. инженер — Проверил

Зерижников — Хвалебнова — Шаброва

Перечень позиций на одну колонну.

Марка колонны	№ поз.	Кол-во шт.
КЗ1а-9-3 (продолжение)	96	8
	98	1
	99	2
	Арматурные изделия	
	2	63
	56	92
	61	1
	62	2
	63	2
	64	1
	65	1
КЗ1а-10-1	66	1
	67	1
	84	8
	125	4
	129	20
	192	4
	194	4

Марка колонны	№ поз.	Кол-во шт.
	Закладные детали	
	15	1
	16	1
	17	2
	18	2
	19	6
	22	1
	23	3
	24	3
	25	3
	27	3
КЗ1а-10-1	28	3
	30	4
	31	2
	32	4
	33	2
	41	1
	42	1
	43	8
	45	1
	46	8
	47	6
	48	6
	76	1
	82	1
	83	5

Марка колонны	№ поз.	Кол-во шт
КЗ1а-10-1	87	2
	88	2
	89	2
	90	1
	95	1
	96	8
	98	1
	99	2
	Арматурные изделия	
	2	64
	56	92
	61	2
	62	4
	67	1
	74	2
КЗ2а-8	75	1
	76	1
	77	1
	84	8
	129	20
	192	4
	195	4

Марка колонны	№ поз.	Кол-во шт.
	Закладные детали	
	15	2
	16	2
	17	4
	18	4
	19	8
	20	2
	32	4
	33	2
	79	1
	80	6
	95	1
КЗ2а-8	96	8
	98	1
	99	2
	Арматурные изделия	
	2	64
	56	92
КЗ2а-8-1	61	2
	62	4
	67	1
	74	2
	75	1
	76	1

Марка колонны	№ поз.	Кол-во шт.
	77	1
	84	8
	129	20
	192	4
	194	4
	Закладные детали	
	15	2
	16	2
	17	4
	18	4
	19	8
	20	2
КЗ2а-8-1	32	4
	33	2
	41	1
	42	1
	43	8
	45	1
	46	8
	47	6
	48	6
	76	1
	79	1
	80	6

Марка колонны	№ поз.	Кол-во шт.
	95	1
	96	8
	98	1
	99	2
КЗ2а-8-1		
	Арматурные изделия	
	2	62.
	56	92
	61	2
	67	1
	74	2
	75	1
	76	1
	77	1
	83	4
	84	8
КЗ2а-8-3	129	20
	192	4
	195	4
	Закладные детали	
	8	1
	9	2
	15	2

Марка колонны	№ поз.	Кол-во шт.
	16	2
	17	4
	18	4
	19	8
	20	2
	32	4
	33	2
	35	2
	36	2
	37	2
	38	2
КЗ2а-8-3	39	2
	40	2
	79	1
	80	6
	95	1
	96	8
	98	1
	99	2
	Арматурные изделия	
	2	64
	56	92
КЗ2а-8-5	61	2
	62	4

Примечания см. на листе 190

Шифрова | Проверил | Инв. № подл.

Перечень позиций на одну колонну.

Марка колонны	№ поз.	Кол-во шт.
К32а-8-5 (продолжение)	67	1
	74	2
	75	1
	76	1
	77	1
	84	8
	129	20
	192	4
	195	4
	Закладные детали	
	15	2
	16	2
	17	4
	18	4
	19	8
	20	2
	23	6
	24	6
	25	6
	30	8
	32	4
	33	2
	79	1
	80	6

Марка колонны	№ поз.	Кол-во шт.
К32а-9	92	16
	93	2
	95	1
	96	8
	98	1
	99	2
	Арматурные изделия	
	2	64
	56	92
	61	2
	62	4
	67	1
	74	2
	75	1
	76	1
	77	1
	84	8
	125	4
	129	20
	192	4
	195	4

Марка колонны	№ поз.	Кол-во шт.
К32а-9	Закладные детали	
	15	2
	16	2
	17	4
	18	4
	19	8
	20	2
	32	4
	33	2
	79	1
	80	6
	95	1
	96	8
	98	1
	99	2
К32а-9-1	Арматурные изделия	
	2	64
	56	92
	61	2
	62	4
	67	1
	74	2
	75	1
	76	1

Марка колонны	№ поз.	Кол-во шт.
К32а-9-1	77	1
	84	8
	125	4
	129	20
	192	4
	195	4
	Закладные детали	
	15	2
	16	2
	17	4
	18	4
	19	8
	20	2
	32	4
	33	2
	41	1
	42	1
	43	8
	45	1
	46	8
	47	6
	48	6
	76	1

Марка колонны	№ поз.	Кол-во шт
К32а-9-3	79	1
	80	6
	95	1
	96	8
	98	1
	99	2
	Арматурные изделия	
	2	62
	56	92
	61	2
	67	1
	74	2
	75	1
	76	1
	77	1
	83	4
	84	8
	125	4
	129	20
	192	4
	195	4

Марка колонны	№ поз.	Кол-во шт.
К32а-9-3	Закладные детали	
	8	1
	9	2
	15	2
	16	2
	17	4
	18	4
	19	8
	20	2
	32	4
	33	2
	35	2
	36	2
	37	2
	38	2
	39	2
	40	2
	79	1
	80	6
	95	1
	96	8
	98	1
	99	2

Марка колонны	№ поз.	Кол-во шт.
К33а-8-1	Арматурные изделия	
	2	135
	56	110
	57	40
	58	60
	59	8
	60	10
	61	2
	62	4
	68	2
	69	1
	70	1
	71	2
	72	2
	73	2
	99	2
	123	4
	129	10
	148	2
	152	4
	196	2
	Закладные детали	
	15	2
	16	2

ЦНИИПромзданий Москва

Рук. группы Ст. инженер Проверил — Бережников, Колебанова, Шифрова

Гипрониигражданстрой Госстроя СССР, 19 ГИ-1 Шифр

Примечание см. на листе 190

ТК 1974 — Перечень позиций на одну колонну.

1.420-6 Выпуск 2

Лист 203

Перечень позиций на одну колонну.

Марка колонны	№ поз.	Кол-во шт.
К33а-8-1 (продолжение)	17	4
	18	4
	19	6
	22	2
	23	6
	24	6
	25	6
	27	6
	28	6
	30	14
	31	6
	32	4
	34	2
	45	3
	46	24
	47	18
	49	4
	51	4
	74	4
	75	8
	76	8
	82	2
	83	5
	84	5
	87	4
	88	4

Марка колонны	№ поз.	Кол-во шт.
К33а-8-1	89	2
	90	2
	91	2
	92	4
	96	4
	98	1
	99	1
К33а-8-3	Арматурные изделия	
	2	135
	56	110
	57	40
	58	60
	59	8
	60	10
	61	2
	62	4
	68	2
	69	1
	70	1
	71	2
	72	2
	73	2
	99	2
	123	4

Марка колонны	№ поз.	Кол-во шт.
К33а-8-3	129	10
	148	2
	152	4
	196	2
	Закладные детали	
	15	2
	16	2
	17	4
	18	4
	19	6
	22	2
	23	6
	24	6
	25	6
	27	6
	28	6
	30	16
	31	6
	32	4
	34	2
	82	2
	83	5
	84	5
	87	4

Марка колонны	№ поз.	Кол-во шт.
К33а-8-3	88	4
	89	2
	90	2
	91	2
	92	8
	96	4
	98	1
	99	1
К33а-8-5	Арматурные изделия	
	2	135
	56	110
	57	40
	58	60
	59	8
	60	10
	61	2
	62	4
	68	2
	69	1
	70	1
	71	2
	72	2
	73	2
	99	2

Марка колонны	№ поз.	Кол-во шт.
К33а-8-5	123	4
	129	10
	148	2
	152	4
	196	2
	Закладные детали	
	15	2
	16	2
	17	4
	18	4
	19	6
	22	2
	23	18
	24	18
	25	18
	27	6
	28	6
	30	24
	31	6
	32	4
	34	2
	82	2
	83	5
	84	5

Марка колонны	№ поз.	Кол-во шт.
К33а-8-5	87	4
	88	4
	89	2
	90	2
	91	2
	92	24
	93	4
	96	4
	98	1
	99	1
К33а-9-1	Арматурные изделия	
	2	135
	56	110
	57	40
	58	60
	59	8
	60	10
	61	2
	62	4
	68	2
	69	1
	70	1
	71	2
	72	2

Марка колонны	№ поз.	Кол-во шт.
К33а-9-1	73	2
	99	2
	118	2
	119	2
	123	4
	129	10
	148	2
	152	4
	196	2
	Закладные детали	
	15	2
	16	2
	17	4
	18	4
	19	6
	22	2
	23	6
	24	6
	25	6
	27	6
	28	6
	30	14
	31	6
	32	4

Примечания см на листе 190

ТК 1974	Перечень позиций на одну колонну.	1.420-6 Выпуск 2 Лист 204

Москва

Ст. инженер Проверил | Хвалебнова Шаврова

Перечень позиций на одну колонну.

Марка колонны	№ поз.	Кол-во шт.
К33а-9-1 (продолжение)	34	2
	45	3
	46	24
	47	18
	49	4
	51	4
	74	4
	75	8
	76	3
	82	2
	83	5
	84	5
	87	4
	88	4
	89	2
	90	2
	91	2
	92	2
	96	4
	98	1
	99	1
К33а-9-3	Арматурные изделия	
	2	135
	56	110

Марка колонны	№ поз.	Кол-во шт.
К33а-9-3	57	40
	58	60
	59	8
	60	10
	61	2
	62	4
	68	2
	69	1
	70	1
	71	2
	72	2
	73	2
	99	2
	119	2
	123	4
	129	10
	148	2
	152	2
	196	2
	118	2
	Закладные детали	
	15	2
	16	2
	17	4

Марка колонны	№ поз.	Кол-во шт.
К33а-9-3	18	4
	19	6
	22	2
	23	6
	24	6
	25	6
	27	6
	28	6
	30	16
	31	6
	32	4
	34	2
	82	2
	83	5
	84	5
	87	4
	88	4
	89	2
	90	2
	91	2
	92	8
	96	4
	98	1
	99	1

Марка колонны	№ поз.	Кол-во шт.
К33а-10-1	Арматурные изделия	
	2	147
	20	2
	56	110
	57	40
	58	64
	60	10
	61	2
	62	4
	68	2
	69	1
	70	1
	71	2
	72	2
	73	2
	84	8
	99	2
	129	10
	148	2
	151	2
	196	2
	198	2
	100	2
	109	4
	123	2
	124	2

Марка колонны	№ поз.	Кол-во шт.
К33а-10-1	Закладные детали	
	15	2
	16	2
	17	4
	18	4
	19	6
	22	2
	23	6
	24	6
	25	6
	27	6
	28	6
	30	14
	31	6
	32	4
	34	2
	45	3
	46	24
	47	18
	49	4
	51	4
	74	4
	75	8
	76	3

Марка колонны	№ поз.	Кол-во шт.
К33а-10-1	82	2
	83	5
	84	5
	87	4
	88	4
	89	2
	90	2
	91	2
	92	4
	96	4
	98	1
	99	1
К33а-10-3	Арматурные изделия	
	2	147
	20	2
	56	110
	57	40
	58	64
	60	10
	61	2
	62	4
	68	2
	69	1
	70	1
	71	2
	72	2
	73	2

Марка колонны	№ поз	Кол-во шт.
К33а-10-3	84	8
	99	2
	100	2
	109	4
	123	2
	124	2
	129	10
	148	2
	151	2
	196	2
	198	2
	Закладные детали	
	15	2
	16	2
	17	4
	18	4
	19	6
	22	2
	23	6
	24	6
	25	6
	27	6
	28	6
	30	16

Примечания см. на листе 190

ТК 1974 | Перечень позиций на одну колонну. | 1.420-5 Выпуск 2 | лист 205

ЦНИИПРОМЗДАНИЙ Москва

Рук. группы Ст. инженер Проверил | Дурнев Верижников Хвалебнова Шаврова

Перечень позиций на одну колонну.

Марка колонны	№ поз.	Кол-во шт.
К33а-10-3 (продолжение)	31	6
	32	4
	82	2
	83	5
	84	5
	87	4
	88	4
	89	2
	90	2
	91	2
	92	8
	96	4
	98	1
	99	1
К33а-11-1	Арматурные изделия	
	2	147
	20	2
	56	110
	57	40
	58	64
	60	10
	61	2
	62	4
	68	2

Марка колонны	№ поз.	Кол-во шт
К33а-11-1	69	1
	70	1
	71	2
	72	2
	73	2
	84	8
	99	2
	100	2
	109	4
	123	2
	124	2
	129	10
	148	2
	151	2
	196	2
	198	2
	Закладные детали	
	15	2
	16	2
	17	4
	18	4
	19	6
	22	2

Марка колонны	№ поз.	Кол-во шт.
К33а-11-1	23	6
	24	6
	25	6
	27	6
	28	6
	30	14
	31	6
	32	4
	34	2
	45	3
	46	24
	47	18
	49	4
	51	4
	74	4
	75	8
	76	3
	82	2
	83	5
	84	5
	87	4
	88	4
	89	2
	90	2
	91	2
	92	4

Марка колонны	№ поз.	Кол-во шт.
К33а-11-1	96	4
	98	1
	99	1
К33а-11-3	Арматурные изделия	
	2	147
	20	2
	56	110
	57	40
	58	64
	60	10
	61	2
	62	4
	68	2
	69	1
	70	1
	71	2
	72	2
	73	2
	84	8
	99	2
	100	2
	109	4
	123	2

Марка колонны	№ поз.	Кол-во шт
К33а-11-3	124	2
	129	10
	148	2
	151	2
	196	2
	198	2
	Закладные детали	
	15	2
	16	2
	17	4
	18	4
	19	6
	22	2
	23	6
	24	6
	25	6
	27	6
	28	6
	30	16
	31	6
	32	4
	34	2
	82	2
	83	5

Марка колонны	№ поз	Кол-во шт
К33а-11-3	84	5
	87	4
	88	5
	89	2
	90	2
	91	2
	92	8
	96	4
	98	1
	99	1
К34а-11	Арматурные изделия	
	2	180
	56	110
	57	80
	58	82
	59	8
	60	8
	61	4
	62	8
	72	2
	78	2
	79	1
	80	2
	81	2

Марка колонна	№ поз.	Кол-во
К34а-11	82	2
	111	8
	129	10
	153	4
	197	4
	Закладные детали	
	15	4
	16	4
	17	8
	18	8
	19	10
	20	2
	21	2
	32	4
	34	2
	79	2
	80	6
	81	6
	96	4
	98	1
	99	1

Примечания см. на листе 130

ТК 1974	Перечень позиций на одну колонну.	1.420-6 Выпуск 2	лист 206

Москва | Ст. инженер Проверил | Хвалебнова Шаврова

Перечень позиций на одну колонну.

Марка колонны	№ поз.	Кол-во шт.
КЭ40-11-1	Арматурные изделия	
	2	180
	56	110
	57	40
	58	82
	59	8
	60	8
	61	4
	62	8
	72	2
	78	2
	79	1
	80	2
	81	2
	82	2
	111	8
	129	10
	153	4
	197	4
	Закладные детали	
	15	4
	16	4
	17	8
	18	8

Марка колонны	№ поз.	Кол-во шт.
КЭ40-11-1	19	10
	20	2
	21	2
	32	4
	34	2
	79	2
	80	6
	81	6
	96	4
	98	1
	99	1
КЭ40-11-3	Арматурные изделия	
	2	178
	56	110
	57	40
	58	80
	59	8
	60	8
	61	4
	72	2
	78	2
	79	1
	80	2
	81	2

Марка колонны	№ поз.	Кол-во шт.
КЭ40-11-3	82	2
	83	8
	111	8
	129	10
	153	4
	197	4
	Закладные детали	
	8	2
	9	4
	15	4
	16	4
	17	8
	18	8
	19	10
	20	2
	21	2
	32	4
	34	2
	35	4
	36	4
	37	4
	38	4
	39	4
	40	4

Марка колонны	№ поз.	Кол-во шт.
КЭ40-11-3	72	2
	80	6
	81	6
	96	4
	98	1
	99	1
КЭ40-11-5	Арматурные изделия	
	2	180
	56	110
	57	40
	58	82
	59	8
	60	8
	61	4
	62	8
	72	2
	78	2
	79	1
	80	2
	81	2
	82	2
	111	8
	129	10
	153	4

Марка колонны	№ поз.	Кол-во шт.
КЭ40-11-5	197	4
	Закладные детали	
	15	4
	16	4
	17	8
	18	8
	19	10
	20	2
	21	2
	23	12
	24	12
	25	12
	30	20
	32	4
	34	2
	79	2
	80	6
	81	6
	92	40
	93	4
	96	4
	98	1
	99	1

Марка колонны	№ поз.	Кол-во шт.
КЭ40-12	Арматурные изделия	
	2	180
	56	110
	57	40
	58	82
	59	8
	60	8
	61	4
	62	8
	72	2
	78	2
	79	1
	80	2
	81	2
	82	2
	99	4
	111	4
	129	10
	151	4
	197	4
	Закладные детали	
	15	4
	16	4
	17	8

Марка колонны	№ поз.	Кол-во шт.
КЭ40-12	18	8
	19	10
	20	2
	21	2
	32	4
	34	2
	79	2
	80	6
	81	6
	96	4
	98	1
	99	1
КЭ40-12-1	Арматурные изделия	
	2	180
	56	110
	57	40
	58	82
	59	8
	60	8
	61	4
	62	8
	72	2
	78	2
	79	1

Примечания см на листе 190

ТК 197	Перечень позиций на одну колонну.	1.420-6 Выпуск 2	
		лист	207

ЦНИИПРОМЗДАНИЙ Москва

Инв. № подл. | Подпись и дата | Взам. инв. №

Рук. группы Архитектор
Ст. инженер Проект
Проверил Шавр

Перечень позиций на одну колонну.

Марка колонны	№ поз.	Кол-во шт.
КЭ4а-12-1 (продолжение)	80	2
	81	2
	82	2
	99	4
	111	4
	129	10
	151	4
	197	4
	Закладные детали	
	15	4
	16	4
	17	8
	18	8
	19	10
	20	2
	21	2
	32	4
	34	2
	45	3
	46	24
	47	18
	49	4
	50	4
	51	4

Марка колонны	№ поз.	Кол-во шт.
КЭ4а-12-1	52	8
	76	3
	79	2
	80	6
	81	6
	96	4
	98	1
	99	1
КЭ4а-12-3	Арматурные изделия	
	2	178
	56	110
	57	40
	58	80
	59	8
	60	8
	61	4
	72	2
	78	2
	79	1
	80	2
	81	2
	82	2
	83	8
	99	4

Марка колонны	№ поз.	Кол-во шт.
КЭ4а-12-3	111	4
	129	10
	151	4
	197	4
	Закладные детали	
	8	2
	9	4
	15	4
	16	4
	17	8
	18	8
	19	10
	20	2
	21	2
	32	4
	34	2
	35	4
	36	4
	37	4
	38	4
	39	4
	40	4
	79	2
	80	6

Марка колонны	№ поз.	Кол-во шт.
КЭ4а-12-3	81	6
	96	4
	98	1
	99	1
КЭ4а-13	Арматурные изделия	
	2	180
	56	110
	57	40
	58	82
	61	4
	62	8
	72	2
	78	2
	79	1
	80	2
	81	2
	82	2
	84	8
	85	8
	99	8
	129	10
	151	4
	196	4

Марка колонны	№ поз.	Кол-во шт.
КЭ4а-13	Закладные детали	
	15	4
	16	4
	17	8
	18	8
	19	10
	20	2
	21	2
	32	4
	34	2
	49	2
	80	6
	81	6
	96	4
	98	1
	99	1
КЭ4а-13-1	Арматурные изделия	
	2	180
	56	110
	57	40
	58	82
	61	4
	62	8
	72	2

Марка колонны	№ поз.	Кол-во шт.
КЭ4а-13-1	78	2
	79	1
	80	2
	81	2
	82	2
	84	8
	85	8
	99	8
	129	10
	151	4
	196	4
	Закладные детали	
	15	4
	16	4
	17	8
	18	8
	19	10
	20	2
	21	2
	32	4
	34	2
	45	3
	46	24
	47	18

Марка колонны	№ поз.	Кол-во шт.
КЭ4а-13-1	49	4
	50	4
	51	4
	52	8
	76	3
	79	2
	80	6
	81	6
	96	4
	98	1
	99	1
КЭ4а-13-3	Арматурные изделия	
	2	178
	56	110
	57	40
	58	80
	61	4
	72	2
	78	2
	79	1
	80	2
	81	2
	82	2
	84	8

Примечания см. на листе 190

Инв. № подл. | Подпись и дата | Взам. инв. №

Перечень позиций на одну колонну.

Марка колонны	№ поз.	Кол-во шт.
К34а-13-3 (продолжение)	83	8
	85	8
	99	8
	129	10
	151	4
	196	4
	Закладные детали	
	8	2
	9	4
	15	4
	16	4
	17	8
	18	8
	19	10
	20	2
	21	2
	32	4
	34	2
	35	4
	36	4
	37	4
	38	4
	39	4
	40	4

Марка колонны	№ поз.	Кол-во шт.
К34а-13-3	51	4
	79	2
	80	6
	81	6
	96	4
	98	1
	99	1
	Арматурные изделия	
	2	180
	56	110
	57	40
	58	82
	61	4
	62	8
	72	2
	78	2
	79	1
	80	2
	81	2
	82	2
	85	8
	88	4
	99	8
	59	8

Марка колонны	№ поз.	Кол-во шт.
К34а-14	129	10
	153	4
	196	4
	Закладные детали	
	15	4
	16	4
	17	8
	18	8
	19	10
	20	2
	21	2
	32	4
	34	2
	79	2
	80	6
	81	6
	96	4
	98	1
	99	1
	Арматурные изделия	
К34а-14-1, К34а-15-1	2	180
	56	110
	57	40

Марка колонны	№ поз.	Кол-во шт.
К34а-14-1, К34а-15-1	58	82
	61	4
	62	8
	72	2
	78	2
	59	8
	79	1
	80	2
	81	2
	82	2
	85	8
	88	4
	99	8
	129	10
	153	4
	196	4
	Закладные детали	
	15	4
	16	4
	17	8
	18	8
	19	10
	20	2
	21	2

Марка колонны	№ поз.	Кол-во шт.
К34а-14-1, К34а-15-1	32	4
	34	2
	45	3
	46	24
	47	18
	49	4
	50	4
	51	4
	52	8
	76	3
	79	2
	80	6
	81	6
	96	4
	98	1
	99	1
	Арматурные изделия	
К34а-14-3	2	178
	56	110
	57	40
	58	80
	59	8
	61	4
	72	2

Марка колонны	№ поз.	Кол-во шт.
К34а-14-3	78	2
	79	1
	80	2
	81	2
	82	2
	83	8
	85	8
	88	4
	99	8
	129	10
	153	4
	196	4
	Закладные детали	
	8	2
	9	4
	15	4
	16	4
	17	8
	18	8
	19	10
	20	2
	21	2
	32	4
	34	2

Марка колонны	№ поз.	Кол-во шт.
К34а-14-3	35	4
	36	4
	37	4
	38	4
	39	4
	40	4
	79	2
	80	6
	81	6
	96	4
	98	1
	99	1
	Арматурные изделия	
К69а-4-1	2	131
	56	46
	61	2
	62	4
	63	4
	64	2
	65	2
	66	2
	67	2
	84	16
	120	4

Примечания см. на листе 190

ТК 1974 | Перечень позиций на одну колонну. | 1.420-6 Выпуск 2 | лист 209

ЦНИИПРОМЗДАНИЙ Москва

Рук. группы | Ст. инженер | Проверил | Вдовиченко | Хвалебнова | Шаврова

Перечень позиций на одну колонну.

Марка колонны	№ поз	Кол-во шт.
КБ9а-4-1 (продолжение)	129	10
	199	4
	201	4
	Закладные детали	
	1	2
	2	1
	15	2
	16	2
	17	4
	18	4
	19	6
	22	2
	23	6
	24	6
	25	6
	27	6
	28	6
	30	12
	31	5
	32	4
	33	2
	41	1
	42	1
	43	8

Марка колонны	№ поз	Кол-во шт.
КБ9а-4-1	48	6
	82	1
	83	5
	85	2
	86	2
	87	2
	88	2
	89	4
	90	2
	92	4
	94	1
	95	1
	96	4
	99	1
КБ9а-4-3	Арматурные изделия	
	2	131
	56	46
	61	2
	62	4
	63	4
	64	2
	65	2
	66	2
	67	2
	84	16
	120	4

Марка колонны	№ поз	Кол-во шт.
КБ9а-4-3	129	10
	199	4
	201	4
	Закладные детали	
	1	2
	2	1
	15	2
	16	2
	17	4
	18	4
	19	6
	22	2
	23	6
	24	6
	25	6
	27	6
	28	6
	30	14
	31	5
	32	4
	33	2
	82	1
	83	5
	85	2

Марка колонны	№ поз.	Кол-во шт.
КБ9а-4-5	86	2
	87	2
	88	2
	89	4
	90	2
	92	8
	94	1
	95	1
	96	4
	99	1
	Арматурные изделия	
	2	131
	56	46
	61	2
	62	4
	63	4
	64	2
	65	2
	66	2
	67	2
	84	16
	120	4
	129	10
	199	4

Марка колонны	№ поз.	Кол-во шт.
КБ9а-4-5	201	4
	Закладные детали	
	1	2
	2	1
	15	2
	16	2
	17	4
	18	4
	19	6
	22	2
	23	18
	24	18
	25	18
	27	6
	28	6
	30	20
	31	5
	32	4
	33	2
	82	1
	83	5
	85	2
	86	2
	87	2

Марка колонны	№ поз.	Кол-во шт.
КБ9а-5-1	88	2
	89	4
	90	2
	92	20
	93	4
	94	1
	95	1
	90	4
	99	1
	Арматурные изделия	
	2	131
	56	46
	61	2
	62	4
	63	4
	64	2
	65	2
	66	2
	67	2
	84	16
	112	4
	129	10
	199	4
	201	4

Марка колонны	№ поз.	Кол-во шт
КБ9а-5-1	Закладные детали	
	1	2
	2	1
	15	2
	16	2
	17	4
	18	4
	19	6
	22	2
	23	6
	24	6
	25	6
	27	6
	28	6
	30	12
	31	5
	32	4
	33	2
	41	1
	42	1
	43	8
	48	6
	82	1
	83	5
	85	2
	86	2

Примечания см. на листе 190

ЦНИИПРОЕКТСТАЛЬКОНСТРУКЦИЯ
Москва
Нач. группы Верижников
Ст. инженер Хвалебнова
Проверил Шаврова
ТК 1974
Перечень позиций на одну колонну.
1.420-6 Выпуск 2
лист 210

Перечень позиций на одну колонну.

Марка колонны	№ поз.	Кол-во шт.
КБ9а-5-1 (продолжение)	87	2
	88	2
	89	4
	90	2
	92	4
	94	1
	95	1
	96	4
	99	1
	Арматурные изделия	
	2	131
	56	46
	61	2
	62	4
	63	4
	64	2
	65	2
	66	2
	67	2
	84	16
	112	4
	129	10
	199	4
	201	4

Марка колонны	№ поз.	Кол-во шт.
КБ9а-5-3	.	
	Закладные детали	
	1	2
	2	1
	15	2
	16	2
	17	4
	18	4
	19	6
	22	2
	23	6
	24	6
	25	6
	27	6
	28	6
	30	14
	31	5
	32	4
	33	2
	82	1
	83	5
	85	2
	86	2
	87	2
	88	2

Марка колонны	№ поз.	Кол-во шт.
КБ9а-5-3	89	4
	90	2
	92	8
	94	1
	95	1
	96	4
	99	1
КБ9а-6-1	Арматурные изделия	
	2	131
	56	46
	61	2
	62	4
	63	4
	64	2
	65	2
	66	2
	67	2
	84	16
	102	4
	129	10
	199	4
	201	4
	Закладные детали	
	1	2
	2	1

Марка колонны	№ поз.	Кол-во шт.
КБ9а-6-1	15	2
	16	2
	17	4
	18	4
	19	6
	22	2
	23	6
	24	6
	25	6
	27	6
	28	6
	30	12
	31	5
	32	4
	33	2
	41	1
	42	1
	43	8
	48	6
	82	1
	83	5
	84	2
	85	2
	88	2
	89	4
	90	2

Марка колонны	№ поз.	Кол-во шт.
КГ9а-6-1	92	4
	94	1
	87	2
	95	1
	96	4
	99	1
КГ10а-4	Арматурные изделия	
	2	132
	56	46
	59	16
	61	4
	62	8
	67	2
	74	4
	75	2
	76	2
	77	2
	129	10
	200	4
	202	4
	Закладные детали	
	1	2

Марка колонны	№ поз	Кол-во шт.
КГ10а-4	2	2
	15	4
	16	4
	17	8
	18	8
	19	10
	20	4
	32	4
	33	2
	41	1
	42	1
	43	8
	48	6
	79	1
	80	6
	95	1
	96	4
	99	1
КГ10а-4-1	Арматурные изделия	
	2	132
	56	46
	59	16
	61	4
	62	8

Марка колонны	№ поз.	Кол-во шт.
КГ10а-4-1	67	2
	74	4
	75	2
	76	2
	77	2
	129	10
	200	4
	202	4
	Закладные детали	
	1	2
	2	2
	15	4
	16	4
	17	8
	18	8
	19	10
	20	4
	32	4
	33	2
	41	1
	42	1
	43	8
	48	6
	79	1

Примечание см. на листе 190

Перечень позиций на одну колонну.

Марка колонны	№ поз	Кол-во шт.
К70а-4-1 (продолжение)	80	6
	95	1
	96	4
	99	1
К70а-4-3	Арматурные изделия	
	2	130
	56	46
	59	16
	61	14
	62	4
	67	2
	74	4
	75	2
	76	2
	77	2
	83	4
	129	10
	200	4
	202	4
	Закладные детали	
	1	2
	2	2

Марка колонны	№ поз.	Кол-во шт
К70а-4-3	8	1
	9	2
	15	4
	16	4
	17	8
	18	8
	19	10
	20	4
	32	4
	33	2
	35	2
	36	2
	37	2
	38	2
	39	2
	40	2
	79	1
	80	6
	95	1
	96	4
	99	1
К70а-4-5	Арматурные изделия	
	2	132
	56	46
	59	16

Марка колонны	№ поз.	Кол-во шт
К70а-4-5	61	4
	62	8
	67	2
	74	4
	75	2
	76	2
	77	2
	129	10
	200	4
	202	4
	Закладные детали	
	1	2
	2	2
	15	4
	16	4
	17	8
	18	8
	19	10
	20	4
	23	12
	24	12
	25	12
	30	20
	32	4

Марка колонны	№ поз	Кол-во шт.
К70а-4-5	33	2
	79	1
	80	6
	92	40
	93	4
	95	1
	96	4
	99	1
К70а-5	Арматурные изделия	
	2	132
	56	46
	61	4
	62	8
	67	2
	74	4
	75	2
	76	2
	77	2
	84	16
	129	10
	199	4
	201	4

Марка колонны	№ поз.	Кол-во шт.
К70а-5	Закладные детали	
	1	2
	2	2
	15	4
	16	4
	17	8
	18	8
	19	10
	20	4
	32	4
	33	2
	79	1
	80	6
	95	1
	96	4
	99	1
К70а-5-1	Арматурные изделия	
	2	132
	56	46
	61	4
	62	8
	67	2
	74	4
	75	2

Марка колонны	№ поз.	Кол-во шт.
К70а-5-1	76	2
	77	2
	84	16
	129	10
	199	4
	201	4
К70а-5-3	Закладные детали	
	1	2
	2	2
	15	4
	16	4
	17	8
	18	8
	19	10
	20	4
	32	4
	33	2
	41	1
	42	1
	43	8
	48	6
	79	1
	80	6
	95	1

Марка колонны	№ поз.	Кол-во шт
К70а-5-1	96	4
	99	1
К70а-5-3	Арматурные изделия	
	2	130
	56	46
	61	4
	62	4
	67	2
	74	4
	75	2
	76	2
	77	2
	83	4
	84	16
	129	10
	199	4
	201	4
	Закладные детали	
	1	2
	2	2
	8	1
	9	2

Примечания см. на листе 190

Москва | Проверил Шаврова | Шаф

Перечень позиций на одну колонну.

Марка колонны	№ поз.	Кол-во шт.
К70а-5-3 (продолжение)	15	4
	16	4
	17	8
	18	8
	19	10
	20	4
	32	4
	33	2
	35	2
	36	2
	37	2
	38	2
	39	2
	40	2
	79	1
	80	6
	95	1
	96	4
	99	1
К70а-6	Арматурные изделия	
	2	132
	56	46
	61	4
	62	8
	67	2
	74	4
	75	2

Марка колонны	№ поз.	Кол-во шт.
К70а-6	76	2
	77	2
	84	16
	121	4
	129	10
	199	4
	201	4
	Закладные детали	
	1	2
	2	2
	15	4
	16	4
	17	8
	18	8
	19	10
	20	4
	32	4
	33	2
	79	1
	80	6
	95	1
	96	4
	99	1

Марка колонны	№ поз.	Кол-во шт.
К70а-6-1	Арматурные изделия	
	2	132
	56	46
	61	4
	62	8
	67	2
	74	4
	75	2
	76	2
	77	2
	84	16
	121	4
	129	10
	199	4
	201	4
	Закладные детали	
	1	2
	2	2
	15	4
	16	4
	17	8
	18	8
	19	10
	20	4

Марка колонны	№ поз.	Кол-во шт.
К70а-6-1	32	4
	33	2
	41	1
	42	1
	43	8
	48	6
	79	1
	80	6
	95	1
	96	4
	99	1

Марка колонны	№ поз.	Кол-во шт.

Марка колонны	№ поз.	Кол-во шт.

Марка колонны	№ поз.	Кол-во шт.

Примечания см. на листе 190

ЦНИИПРОМЗДАНИЙ Москва
Гл. инженер проекта — Волгенова
Рук. группы — Воронцов
Проверил — Шаврова
Н. контр. — Шаврова

Выборка стали на одну колонну, кг

Марка колонны	Арматурные изделия																				
	Сталь ГОСТ 5781-61*																	ГОСТ 380-71*			Итого
	Класса А-III											Класса А I						Прокат С38/23			
	Ф, мм											Ф, мм						Профиль			
	32	28	25	22	20	12	10					Итого	12	8				Итого	δ=20		Итого	
К25а-5-3	244,2					4,4	16,6					265,2		12,2				12,2				277,4
К25а-5-5	244,2					4,4	16,6					265,2		12,2				12,2				277,4
К26а-10		94,8				8,8	11,8					115,4	2,6	11,4				14,0				129,4
К26а-10-5		94,8				8,8	11,8					115,4	2,6	11,4				14,0				129,4
К26а-11		94,8	73,2			8,8	11,8					189,0	2,6	11,4				14,0				203,0
К27а-6-1	344,2		142,8	30,4		8,8	30,2					556,4	5,3	31,3				36,6				593,0
К27а-6-3	344,2		142,8	30,4		8,8	30,2					556,4	5,3	31,3				36,6				593,0
К27а-6-5	344,2		142,8	30,4		8,8	30,2					556,4	5,3	31,3				36,6				593,0
К27а-7-1	487,6	130,0				8,8	35,0					661,4	2,6	31,3				33,9				695,3
К27а-7-3	487,6	130,0				8,8	35,0					661,4	2,6	31,3				33,9				695,3

Выборка стали на одну колонну, кг

Марка колонны	Закладные детали																															
	Сталь ГОСТ 5781-61*											ГОСТ 380-71*																			Итого	Всего
	Класса А-III									Класса А I		Прокат С38/23																				
	Ф, мм								Итого	Ф, мм	Итого	Профиль																		Итого		
	36	32	28	22	20	18	16	12		8		L200x125x12	L63x40x8	L75x8	L45x5	L100x12	δ=30	δ=25	δ=20	δ=18	δ=16	δ=12	δ=10	δ=8	Тр.з.тр d.у=40	Гайка М16	L140x90x10	L140x12				
К25а-5-3			5,8		0,9	4,6	6,3	3,2	20,8	0,2	0,2	10,7	6,9		3,9						3,8	20,5	22,2	3,4	3,0	0,4	6,6	9,7	91,1	112,1	389,5
К25а-5-5			5,8		0,9	4,6	12,9	4,4	28,6	0,2	0,2	10,7	6,9		3,9						3,8	39,1	25,4	3,4	3,0	0,4	6,6	9,7	112,9	141,7	419,1
К26а-10		10,2				4,6	6,0	2,0	22,8	0,4	0,4	21,4									3,8	14,2			3,0	0,6	13,2		56,2	79,4	208,8
К26а-10-5		10,2				4,6	12,6	6,8	34,2	0,4	0,4	21,4									3,8	32,8	12,8		3,0	0,6	13,2		87,6	122,2	251,6
К26а-11		10,2				4,6	6,0	2,0	22,8	0,4	0,4	21,4									3,8	14,2			3,0	0,6	13,2		56,2	79,4	282,0
К27а-6-1	42,0		11,6	33,6	1,8	4,6	18,6	2,0	114,2	0,4	0,4	21,4	13,8		7,8		42,6		4,8		58,2	34,0	48,0	10,2	3,0	0,6			244,4	359,0	952,0
К27а-6-3	42,0		11,6		1,8	4,6	12,6	4,4	77,0	0,4	0,4	21,4	13,8		7,8		42,6		4,8			23,4	54,4	10,2	3,0	0,6			182,0	259,4	852,4
К27а-6-5	42,0		11,6		1,8	4,6	25,8	9,2	95,0	0,4	0,4	21,4	13,8		7,8		42,6		4,8			60,6	67,2	10,2	3,0	0,6			232,0	327,4	920,4
К27а-7-1	42,0		11,6	33,6	1,8	4,6	18,6	2,0	114,2	0,4	0,4	21,4	13,8		7,8		42,6		4,8		58,2	34,0	48,0	10,2	3,0	0,6			244,4	359,0	1054,3
К27а-7-3	42,0		11,6		1,8	4,6	12,6	4,4	77,0	0,4	0,4	21,4	13,8		7,8		42,6		4,8			23,4	54,4	10,2	3,0	0,6			182,0	259,4	954,7

Примечание:

Марка стали указывается в проекте конкретного объекта.

Выборка стали на одну колонну, кг

Марка колонны	Арматурные изделия																							Итого
	Сталь ГОСТ 5781-61*																			ГОСТ 380-71*				
	Класса AIII												Класса AI							Прокат с 38/23				
	Ф, мм												Ф, мм							Профиль				
	32	28	25	22	20	12	10					Итого	12	8				Итого		δ=20		Итого		
К27а-8-1	684,0	190,4				8,8	39,8					923,0		33,1				33,1						956,1
К28а-3		524,0				17,6	30,2					581,8	5,3	35,4				40,7						612,5
К28а-3-1		524,0				17,6	30,2					581,8	5,3	35,4				40,7						612,5
К28а-3-3		524,0				17,6	30,2					581,8	5,3	34,8				40,1						612,0
К28а-3-5		524,0				17,6	30,2					581,8	5,3	35,4				40,7						612,5
К28а-4-1	683,9					17,6	39,8					741,3		35,4				35,4						776,7
К28а-4-3	683,9					17,6	39,8					741,3		34,8				34,8						776,1
К28а-5	683,9		109,6			17,6	39,8					850,9		35,4				35,4						886,3
К28а-5-1	683,9		109,6			17,6	39,8					850,9		35,4				35,4						886,3
К28а-5-3	683,9		109,6			17,6	39,8					850,9		34,8				34,8						885,7

Выборка стали на одну колонну, кг

Марка колонны	Закладные детали																													Итого	Всего
	Сталь ГОСТ 5781-61*									Класса AI		ГОСТ 380-71*																			
	Класса AIII											Прокат с 38/23																			
	Ф, мм									Ф, мм		Профиль																			
	36	32	28	22	20	18	16	12	Итого	8	Итого	∠200×125×12	∠63×40×8	∠75×8	∠45×5	∪100×12	δ=30	δ=25	δ=20	δ=18	δ=16	δ=12	δ=10	δ=9	Гоз. труба ⌀4=40	Бухта ⌀16			Итого		
К27а-8-1	42,0		11,6	33,6	1,8	4,6	18,0	2,0	114,2	0,4	0,4	21,4	13,8		7,8		42,6		4,8		58,2	34,0	48,0	10,2	3,0	0,6			244,4	359,0	1315,1
К28а-3	67,1	20,4				4,6	12,0	2,0	106,1	0,8	0,8	42,8		4,8					4,8			10,8			3,0	1,0			67,2	174,1	786,6
К28а-3-1	67,1	20,4		33,6		4,6	18,0	2,0	145,7	0,8	0,8	42,8		4,8					4,8		58,2	21,4			3,0	1,0			136,0	282,5	895,0
К28а-3-3	83,1	20,4				4,6	12,0	2,0	122,1	0,8	0,8	42,8		4,8		4,8		57,2	4,8	11,2		44,0			3,0	1,0			173,6	296,5	908,5
К28а-3-5	67,1	20,4				4,6	25,2	16,4	133,7	0,8	0,8	42,8		4,8					4,8			48,0	38,4		3,0	1,0			142,8	277,3	889,8
К28а-4-1	67,1	20,4		33,6		4,6	18,0	2,0	145,7	0,8	0,8	42,8		4,8					4,8		58,2	21,4			3,0	1,0			136,0	282,5	1059,2
К28а-4-3	83,1	20,4				4,6	12,0	2,0	122,1	0,8	0,8	42,8		4,8		4,8		57,2	4,8	11,2		44,0			3,0	1,0			173,6	296,5	1072,6
К28а-5	67,1	20,4				4,6	12,0	2,0	106,1	0,8	0,8	42,8		4,8					4,8			10,8			3,0	1,0			67,2	174,1	1060,4
К28а-5-1	67,1	20,4		33,6		4,6	18,0	2,0	145,7	0,8	0,8	42,8		4,8					4,8		58,2	21,4			3,0	1,0			136,0	282,5	1168,8
К28а-5-3	83,1	20,4					12,0	2,0	122,1	0,8	0,8	42,8		4,8		4,8		57,2	4,8	11,2		44,0			3,0	1,0			173,6	296,5	1182,2

Примечание:

Марка стали указывается в проекте конкретного объекта.

ТК 1974	Выборка стали на одну колонну.	1.420-6 Выпуск 2	
		Лист	215

ЦНИИПРОМЗДАНИЙ Москва

Гл. инж. про-ты Мясин; Нач. отд. Ерзин; Нач. сект. Шмелев; Руководитель Вершинин; Проверил Дерюгин

Выборка стали на одну колонну, кг

Марка колонны	Арматурные изделия																												Итого
	Сталь ГОСТ 5781-61*																						ГОСТ 380-71*						
	Класса AIII												Итого	Класса AI						Итого	Прокат С38/23						Итого	
	Ф, мм													Ф, мм							Профиль								
	32	28	25	22	20	12	10							12	8						δ=20								
К29а-10-1	354,8		146,2	140,8		8,8	40,6						691,2	7,7	39,7					47,4								738,6
К29а-10-3	354,8		146,2	140,8		8,8	40,6						691,2	7,7	39,7					47,4								738,6
К29а-10-5	354,8		146,2	140,8		8,8	40,6						691,2	7,7	39,7					47,4								738,6
К29а-11-1	354,8		146,2	140,8		8,8	40,6						691,2	7,7	39,7					47,4								738,6
К29а-11-3	354,8		146,2	140,8		8,8	40,6						691,2	7,7	39,7					47,4								738,6
К29а-12-3	354,8	192,6	182,0			8,8	40,6						778,8	6,7	47,0					53,7								832,5
К29а-13-1	783,3	167,2				8,8	50,9						1010,2		50,2					50,2								1060,4
К29а-14-1	783,3	167,2				8,8	50,9						1010,2		50,2					50,2								1060,4
К30а-10		310,3	364,0			17,6	40,5						732,4	7,7	42,2					49,9								782,3
К30а-10-1		310,3	364,0			17,6	40,5						732,4	7,7	42,2					49,9								782,3

Выборка стали на одну колонну, кг

Марка колонны	Закладные детали																															Итого	Всего
	Сталь ГОСТ 5781-61*																																
	Класса А-III													Класса AI			ГОСТ 380-71*																	
	Ф, мм												Итого	Ф, мм		Итого	Прокат С38/23																Итого	Итого	Всего
																	Профиль																	
	36	32	28	22	20	18	16	12						8			∠200×125×12	∠63×40×8	∠75×8	∠45×5	∠100×12	δ=30	δ=25	δ=20	δ=18	δ=16	δ=12	δ=10	δ=8	Полоса 64=40	Гайка М18					
К29а-10-1	50,0		13,6	33,6	1,8	4,6	12,6	3,2	119,4	0,4	0,4	21,4	13,8		7,8		42,6		4,8		10,6,6	42,6	51,2	10,2	4,6	0,4			306,2	426,0	1164,6
К29а-10-3	50,0		13,6		1,8	4,6	12,6	4,4	87,0	0,4	0,4	21,4	13,8		7,8		42,6		4,8			23,4	54,4	10,2	4,6	0,4			183,6	271,0	1009,6
К29а-10-5	50,0		13,6		1,8	4,6	25,8	9,2	105,0	0,4	0,4	21,4	13,8		7,8		42,6		4,8			60,6	67,2	10,2	4,6	0,4			233,6	339,0	1077,6
К29а-11-1	50,0		13,6	33,6	1,8	4,6	12,6	3,2	119,4	0,4	0,4	21,4	13,8		7,8		42,6		4,8		10,6,6	42,6	51,2	10,2	4,6	0,4			306,2	426,0	1164,6
К29а-11-3	50,0		13,6		1,8	4,6	12,6	4,4	87,0	0,4	0,4	21,4	13,8		7,8		42,6		4,8			23,4	54,4	10,2	4,6	0,4			183,6	271,0	1009,6
К29а-12-3	50,0		13,6		1,8	4,6	12,6	4,4	87,0	0,4	0,4	21,4	13,8		7,8		42,6		4,8			23,4	54,4	10,2	4,6	0,4			183,6	271,0	1103,5
К29а-13-1	50,0		13,6	33,6	1,8	4,6	12,6	3,2	119,4	0,4	0,4	21,4	13,8		7,8		42,6		4,8		10,6,6	42,6	51,2	10,2	4,6	0,4			306,2	426,0	1486,4
К29а-14-1	50,0		13,6	33,6	1,8	4,6	12,6	3,2	119,4	0,4	0,4	21,4	13,8		7,8		42,6		4,8		10,6,6	42,6	51,2	10,2	4,6	0,4			306,2	426,0	1486,4
К30а-10	76,8	23,0				4,6	12,0	2,0	118,4	0,8	0,8	42,8		4,8					4,8			10,8			4,6	0,8			68,8	188,0	970,3
К30а-10-1	76,8	23,0		33,6		4,6	12,0	2,0	152,0	0,8	0,8	42,8		4,8					4,8		11,9,4	33,2			4,6	0,8			210,6	363,4	1145,7

Примечание:

Марка стали указывается в проекте конкретного объекта.

ТК 1974	Выборка стали на одну колонну.	1.420-6 Выпуск 2
		Лист 216

Москва

Выборка стали на одну колонну, кг

Марка колонны	Арматурные изделия																						Итого
	Сталь ГОСТ 5781-61*																		ГОСТ 380-71*				
	Классов А-III												Классов AI						Прокат С38/23				
	Ф, мм												Ф, мм						Профиль				
	32	28	25	22	20	12	10					Итого	12	8				Итого				Итого	
К30а-10-3		310,3	364,0			17,6	40,9					732,4	7,7	41,6				49,3					781,7
К30а-12-5	940,0	96,0				17,6	46,1					1099,7	7,7	52,8				60,5					1160,2
К30а-11		812,3				17,6	40,9					870,4	7,7	42,2				49,9					920,3
К30а-11-1		812,3				17,6	40,9					870,4	7,7	42,2				49,9					920,3
К30а-11-3		812,3				17,6	40,9					870,4	7,7	41,6				49,3					919,7
К30а-12	940,0	96,0				17,6	46,1					1099,7	7,7	52,8				60,5					1160,2
К30а-12-1	940,0	96,0				17,6	46,1					1099,7	7,7	52,8				60,5					1160,2
К30а-12-3	940,0	96,0				17,6	46,1					1199,7	7,7	52,2				60,5					1159,6
К30а-13	1065,6					17,6	50,9					1134,1		52,8				52,8					1186,9
К30а-13-1	1065,6					17,6	50,9					1134,1		52,8				52,8					1186,9

Выборка стали на одну колонну, кг

Марка колонны	Закладные детали																																		Итого	Всего
	Сталь ГОСТ 5781-61*														ГОСТ 380-71*																					
	Классов А III									Классов AI					Прокат С38/23																					
	Ф, мм									Ф мм			Профиль																							
	36	32	28	22	20	18	16	12	Итого	8	Итого	∠200×125×12	∠63×40×8	∠75×8	∠45×5	∠100×12	δ=30	δ=25	δ=20	δ=18	δ=16	δ=12	δ=10	δ=8	Труба 93 мм dн=40	Труба М16			Итого						
К30а-10-3	92,8	23,0				4,6	12,0	2,0	134,4	0,8	0,8	42,8		4,8		4,8		57,2	4,8	11,2		44,0			4,6	1,0			175,2	310,4	1092,1				
К30а-12-5	76,8	23,0				4,6	25,2	16,4	146,0	0,8	0,8	42,8		4,8					4,8			48,0	38,4		4,6	1,0			144,4	291,2	1451,4				
К30а-11	76,8	23,0				4,6	12,0	2,0	118,4	0,8	0,8	42,8		4,8					4,8			10,8			4,5	1,0			68,8	188,0	1108,3				
К30а-11-1	76,8	23,0		33,6		4,6	12,0	2,0	152,0	0,8	0,8	42,8		4,8					4,8		11,94	33,2			4,6	1,0			210,6	363,4	1283,7				
К30а-11-3	92,8	23,0				4,6	12,0	2,0	134,4	0,8	0,8	42,8		4,8		4,8		57,2	4,8	11,2		44,0			4,6	1,0			175,2	310,4	1230,1				
К30а-12	76,8	23,0				4,6	12,0	2,0	118,4	0,8	0,8	42,8		4,8					4,8			10,8			4,6	1,0			68,8	188,0	1342,4				
К30а-12-1	76,8	23,0		33,6		4,6	12,0	2,0	152,0	0,8	0,8	42,8		4,8					4,8		11,94	33,2			4,6	1,0			210,6	363,4	1523,6				
К30а-12-3	92,8	23,0				4,6	12,0	2,0	134,4	0,8	0,8	42,8		4,8		4,8		57,2	4,8	11,2		44,0			4,6	1,0			175,2	310,4	1470,0				
К30а-13	76,8	23,0				4,6	12,0	2,0	118,4	0,8	0,8	42,8		4,8					4,8			10,8			4,6	1,0			68,8	188,0	1374,9				
К30а-13-1	76,8	23,0		33,6		4,6	12,0	2,0	152,0	0,8	0,8	42,8		4,8					4,8		11,94	33,2			4,5	1,0			210,6	363,4	1550,3				

Примечание:

Марка стали указывается в проекте конкретного объекта.

ТК 1974

Выборка стали на одну колонну.

1.420-6 Выпуск 2

Лист 217

ЦНИИПРОМЗДАНИЙ Москва
Зам. Гл. инженера Ермилов
Начальник Бородулин
Гл. инженер проекта Тодорова

Выборка стали на одну колонну, кг

Марка колонны	Арматурные изделия																						Итого
	Сталь ГОСТ 5781-61*																	ГОСТ 380-71*					
	Класса AIII											Класса AI						Прокат С38/23					
	Ф, мм											Ф, мм						Профиль					
	32	28	25	22	20	12	10				Итого	12	8				Итого	δ=20		Итого			
К30а-13-3	1065,6					17,6	50,9				1134,1		52,2				52,2						1186,3
К30а-14-1	1065,6					17,6	50,9				1134,1		52,8				52,8						1186,9
К30а-14-3	1065,6					17,6	50,9				1134,1		52,2				52,2						1186,3
К31а-8-3	265,8					4,4	28,4				298,6		13,9				13,9						312,5
К31а-8-5	265,8					4,4	28,4				298,6		13,9				13,9						312,5
К31а-9-1	265,8					4,4	28,4				298,6		13,9				13,9						312,5
К31а-9-3	265,8					4,4	28,4				298,6		13,9				13,9						312,5
К31а-10-1	436,3					4,4	28,4				469,1		13,9				13,9						483,0
К32а-8	298,8					8,8	28,4				336,0		15,0				15,0						351,0
К32а-8-1	298,8					8,8	28,4				336,0		15,0				15,0						351,0

Выборка стали на одну колонну, кг

Марка колонны	Закладные детали																														Итого	Всего
	Сталь ГОСТ 5781-61*									Класса AI		ГОСТ 380-71*																				
	Класса А-III											Прокат С 38/23																				
	Ф, мм									Ф, мм		Профиль																				
	36	32	28	22	20	18	16	12	Итого	8	Итого	∠200×125×8	∠63×40×8	∠75×8	∠45×5	∪100×12	δ=30	δ=25	δ=20	δ=18	δ=16	δ=12	δ=10	δ=8	Труба ⌀57×3,5	Труба ⌀76×3,5				Итого		
К30а-13-3	92,8	23,0				4,6	12,0	2,0	134,4	0,8	0,8	42,8		4,8		4,8		57,2	4,8	11,2		44,0			4,6	1,0				175,2	310,4	1496,7
К30а-14-1	76,8	23,0		33,6		4,6	12,0	2,0	152,0	0,8	0,8	42,8		4,8					4,8		119,4	33,2			4,6	1,0				210,6	363,4	1550,3
К30а-14-3	92,8	23,0				4,6	12,0	2,0	134,4	0,8	0,8	42,8		4,8		4,8		57,2	4,8	11,2		44,0			4,6	1,0				175,2	310,4	1496,7
К31а-8-3	21,0		5,8		0,9	9,2	6,3	3,2	46,4	0,2	0,2	10,7	6,9		3,9		21,3		4,8		3,8	11,7	24,0	3,4	3,0	0,6				94,1	140,7	453,2
К31а-8-5	21,0		5,8		0,9	9,2	12,9	4,4	54,2	0,2	0,2	10,7	6,9		3,9		21,3		4,8		3,8	30,3	27,2	3,4	3,0	0,6				115,9	170,3	482,8
К31а-9-1	21,0		5,8	11,2	0,9	9,2	12,3	2,0	62,4	0,2	0,2	10,7	6,9		3,9		21,3		4,8		23,2	22,3	20,8	3,4	3,0	0,6				120,9	183,5	496,0
К31а-9-3	21,0		5,8		0,9	9,2	6,3	3,2	46,4	0,2	0,2	10,7	6,9		3,9		21,3		4,8		3,8	11,7	24,0	3,4	3,0	0,6				94,1	140,7	453,2
К31а-10-1	21,0		5,8	11,2	0,9	9,2	12,3	2,0	62,4	0,2	0,2	10,7	6,9		3,9		21,3		4,8		23,2	22,3	20,8	3,4	3,0	0,6				120,9	183,5	666,5
К32а-8	33,6	10,2				9,2	6,0	2,0	61,0	0,4	0,4	21,4		2,4					4,8		3,8	5,4			3,0	0,8				41,6	103,0	454,0
К32а-8-1	33,6	10,2		11,2		9,2	12,0	2,0	78,2	0,4	0,4	21,4		2,4					4,8		23,2	16,0			3,0	0,8				71,6	150,2	503,2

Примечание:

Марка стали указывается в проекте конкретного объекта.

Выборка стали на одну колонну, кг

Марка колонны	Арматурные изделия																										Итого
	Сталь ГОСТ 5781-61*																						ГОСТ 380-71*			
	Класса А-III												Класса АI										Прокат С38/23			
	Ф, мм											Итого	Ф, мм						Итого	Профиль			Итого			
	32	28	25	22	20	12	10						12	8						δ=20							
К32а-8-3	298,8					8,8	28,4					336,0		14,7					14,7								350,7
К32а-8-5	298,8					8,8	28,4					336,0		15,0					15,0								351,0
К32а-9	440,4					8,8	28,4					477,6		15,0					15,0								492,6
К32а-9-1	440,4					8,8	28,4					477,6		15,0					15,0								492,6
К32а-9-3	440,4					8,8	29,4					477,6		14,7					14,7								492,3
К33а-8-1	383,7		37,2	154,8		8,8	40,6					625,1	8,3	43,0					51,3								676,4
К33а-8-3	383,7		37,2	154,8		8,8	40,6					625,1	8,3	43,0					51,3								676,4
К33а-8-5	383,7		37,2	154,8		8,8	40,6					625,1	8,3	43,0					51,3								676,4
К33а-9-1	384,0		131,0	154,8		9,8	40,6					719,2	8,3	43,0					51,3								770,5
К33а-9-3	384,0		131,0	154,8		8,8	40,6					719,2	8,3	43,0					51,3								770,5

Выборка стали на одну колонну, кг

Марка колонны	Закладные детали																																	Итого	Всего
	Сталь ГОСТ 5781-61*												ГОСТ 380-71*																						
	Класса А-III									Класса А-I			Прокат С38/23																						
	Ф, мм									Ф, мм			Профиль																						
	36	32	28	22	20	18	16	12	Итого	8	Итого	∠200×125×12	∠63×40×8	∠75×8	∠45×5	∠100×12	δ=30	δ=25	δ=20	δ=18	δ=16	δ=12	δ=10	δ=8	Полоса 4×y=40	Точка М16			Итого					
К32а-8-3	41,6	10,2				9,2	6,0	2,0	69,0	0,4	0,4	21,4		2,4		2,4		28,6	4,8	5,6	3,8	22,0			3,0	0,8			94,8	164,2	514,9			
К32а-8-5	33,6	10,2				9,2	12,6	6,8	72,4	0,4	0,4	21,4		2,4					4,8		3,8	24,0	12,8		3,0	0,8			73,0	145,8	496,8			
К32а-9	33,6	10,2				9,2	6,0	2,0	61,0	0,4	0,4	21,4		2,4					4,8		3,8	5,4			3,0	0,8			41,6	103,0	595,6			
К32а-9-1	33,6	10,2		11,2		9,2	12,0	2,0	78,2	0,4	0,4	21,4		2,4					4,8		23,2	16,0			3,0	0,8			71,6	150,2	642,8			
К32а-9-3	41,6	10,2				9,2	6,0	2,0	69,0	0,4	0,4	21,4		2,4		2,4		28,6	4,8	5,6	3,8	22,0			3,0	0,8			94,8	164,2	656,5			
К33а-8-1	50,0		13,6	33,6	1,8	4,6	12,6	3,2	119,4	0,4	0,4	21,4	13,8		7,8		42,6		4,8		106,2	42,6	51,2	10,2	4,6	0,6			305,8	425,6	1103,0			
К33а-8-3	50,0		13,6		1,8	4,6	12,6	4,4	87,0	0,4	0,4	21,4	13,8		7,8		42,6		4,8			23,4	54,4	10,2	4,6	0,6			183,6	271,0	947,4			
К33а-8-5	50,0		13,6		1,8	4,6	25,8	9,2	105,0	0,4	0,4	21,4	13,8		7,8		42,6		4,8			60,6	67,2	10,2	4,6	0,6			233,6	339,0	1015,4			
К33а-9-1	50,0		13,6	33,6	1,8	4,6	12,6	3,2	119,4	0,4	0,4	21,4	13,8		7,8		42,6		4,8		106,2	42,6	51,2	10,2	4,6	0,6			305,8	425,6	1196,1			
К33а-9-3	50,0		13,6		1,8	4,6	12,6	4,4	87,0	0,4	0,4	21,4	13,8		7,8		42,6		4,8			23,4	54,4	10,2	4,6	0,6			183,6	271,0	1041,5			

Примечание:

Марка стали указывается в проекте конкретного объекта.

ЦПИИПРОЕКТСТАЛЬКОНСТРУКЦИЯ Москва

Гл. инженер Гудзенко

Гл. конструктор Верзилин

Проверил Дроверин

Выборка стали на одну колонну, кг

Марка колонны	Арматурные изделия																						
	Сталь ГОСТ 5781-61*																		ГОСТ 380-71*			Итого
	Класса А III													Класса А I					Прокат С38/23			
	Ф, мм													Ф, мм					Профиль			
	32	28	25	22	20	12	10					Итого	12	8				Итого	δ=20		Итого	
К33а-10-1	489,8	104,4		178,6		8,8	45,4					827,0	5,7	45,7				51,4				878,4
К33а-10-3	489,8	104,4		178,6		8,8	45,4					827,0	5,7	45,7				51,4				878,4
К33а-11-1	489,8	104,4		178,6		8,8	45,4					827,0	5,7	45,7				51,4				878,4
К33а-11-3	489,8	104,4		178,6		8,8	45,4					827,0	5,7	45,7				51,4				878,4
К34а-11		835,3				17,6	40,5					893,4	6,7	57,4				64,1				957,5
К34а-11-1		835,3				17,6	40,5					893,4	6,7	57,4				64,1				957,5
К34а-11-3		835,3				17,6	40,5					893,4	6,7	56,9				63,6				957,0
К34а-11-5		835,3				17,6	40,5					893,4	6,7	57,4				64,1				957,5
К34-12	389,6	538,0				17,6	40,6					985,8	6,7	57,1				63,8				1049,6
К34а-12-1	389,6	538,0				17,6	40,6					985,8	6,7	57,1				63,8				1049,6

Выборка стали на одну колонну, кг

Марка колонны	Закладные детали																														
	Сталь ГОСТ 5781-61*											ГОСТ 380-71*																			
	Класса А III									Класса А I		Прокат С38/23																			
	Ф, мм									Ф, мм		Профиль																			
	36	32	28	22	20	18	16	12	Итого	8	Итого	L200×125×12	L63×40×8	L75×8	L45×5	L100×12	δ=30	δ=25	δ=20	δ=18	δ=16	δ=12	δ=10	δ=8	Раз. тр. ду=40	Гайка М16			Итого	Итого	Всего
К33а-10-1	50,0		13,6	33,6	1,8	4,6	12,6	3,2	119,4	0,4	0,4	21,4	13,8		7,8		42,6		4,8		106,2	42,6	51,2	10,2	4,6	0,6			305,8	425,6	1304,0
К33а-10-3	50,0		13,6		1,8	4,6	12,6	4,4	87,0	0,4	0,4	21,4	13,8		7,8		42,6		4,8			23,4	54,4	10,2	4,6	0,6			183,6	271,0	1149,4
К33а-11-1	50,0		13,6	33,6	1,8	4,6	12,6	3,2	119,4	0,4	0,4	21,4	13,8		7,8		42,6		4,8		106,2	42,6	51,2	10,2	4,6	0,6			305,8	425,6	1304,0
К33а-11-3	50,0		13,6		1,8	4,6	12,6	4,4	87,0	0,4	0,4	21,4	13,8		7,8		42,6		4,8			23,4	54,4	10,2	4,6	0,6			183,6	271,0	1149,4
К34а-11	76,8	23,0				4,6	12,0	2,0	118,4	0,8	0,8	42,8		4,8					4,8			10,8			4,6	1,0			68,8	188,0	1145,5
К34а-11-1	76,8	23,0		33,6		4,6	12,0	2,0	152,0	0,8	0,8	42,8		4,8					4,8		119,4	33,2			4,6	1,0			210,6	363,4	1320,9
К34а-11-3	92,8	23,0				4,6	12,0	2,0	134,0	0,8	0,8	42,8		4,8		4,2		57,2	4,8	11,2		44,0			4,6	1,0			174,6	309,8	1266,8
К34а-11-5	76,8	23,0				4,6	25,2	14,0	143,6	0,8	0,8	42,8		4,8					4,8			48,0	32,0		4,6	1,0			138,0	282,4	1239,9
К34а-12	76,8	23,0				4,6	12,0	2,0	118,4	0,8	0,8	42,8		4,8					4,8			10,8			4,6	1,0			68,8	188,0	1237,6
К34а-12-1	76,8	23,0		33,6		4,6	12,0	2,0	152,0	0,8	0,8	42,8		4,8					4,8		119,4	33,2			4,6	1,0			210,6	363,4	1413,0

Примечание:

Марка стали указывается в проекте конкретного объекта.

ТК 1974	Выборка стали на одну колонну	1.420-6 Выпуск 2	
		Лист	2.9

Выборка стали на одну колонну, кг

Марка колонны	Арматурные изделия																								Итого
	Сталь ГОСТ 5781-61*																				ГОСТ 380-71* Прокат С38/23				
	Класса AIII												Класса AI						Профиль				
	Ф, мм											Итого	Ф, мм					Итого				Итого	
	32	28	25	22	20	12	10						12	8									
К340-12-3	389,6	538,0				17,6	40,6					985,8	6,7	56,6				63,3					1049,1
К340-13	1092,0					17,6	51,0					1160,6		57,1				57,1					1217,7
К340-13-1	1092,0					17,6	51,0					1160,6		57,1				57,1					1217,7
К340-13-3	1092,0					17,6	51,0					1160,6		56,5				56,5					1217,1
К340-14	1090,8	46,8				17,6	46,2					1201,4	2,6	57,1				59,7					1261,1
К340-14-1	1090,8	46,8				17,6	46,2					1201,4	2,6	57,1				59,7					1261,1
К340-14-3	1090,8	46,8				17,6	46,2					1201,4	2,6	56,5				59,1					1260,5
К340-15-1	1090,8	46,8				17,6	46,2					1201,4	2,6	57,1				59,7					1261,1
К690-4-1	546,6		57,6			8,8	21,4					634,4		28,5				28,5					662,9
К690-4-3	546,6		57,6			8,8	21,4					634,4		28,5				28,5					662,9

Выборка стали на одну колонну, кг

Марка колонны	Закладные детали																															Итого	Всего
	Сталь ГОСТ 5781-61*														ГОСТ 380-71*																		
	Класса AIII									Класса AI			Прокат С38/23																				
	Ф, мм								Итого	Ф, мм		Итого	Профиль																				
	36	32	28	22	20	18	16	12		8			∠200×125×12	∠63×40×8	⌶35×8	45×5	⌶100×12	δ=30	δ=25	δ=20	δ=18	δ=16	δ=12	δ=10	δ=8	Без.пр. dц=40	Гайка М16	∠140×90×10	∠140×140×12	Итого		
К340-12-3	92,8	23,0				4,6	12,0	2,0	134,4	0,8	0,8		42,8		4,8		4,2		57,2	4,8	11,2		44,0			4,6	1,0			174,6	309,8	1358,9
К340-13	76,8	23,0				4,6	12,0	2,0	118,4	0,8	0,8		42,8		4,8					4,8			10,8			4,6	1,0			68,8	188,0	1405,7
К340-13-1	76,8	23,0		33,6		4,6	12,0	2,0	152,0	0,8	0,8		42,8		4,8					4,8		11,94	33,2			4,6	1,0			210,6	363,4	1581,1
К340-13-3	92,8	23,0				4,6	12,0	2,0	134,4	0,8	0,8		42,8		4,8		4,2		57,2	4,8	11,2		44,0			4,6	1,0			174,6	309,8	1526,9
К340-14	76,8	23,0				4,6	12,0	2,0	118,4	0,8	0,8		42,8		4,8					4,8			10,8			4,6	1,0			68,8	188,0	1449,1
К340-14-1	76,8	23,0		33,6		4,6	12,0	2,0	152,0	0,8	0,8		42,8		4,8					4,8		11,94	33,2			4,6	1,0			210,6	363,4	1624,5
К340-14-3	92,8	23,0				4,6	12,0	2,0	134,4	0,8	0,8		42,8		4,8		4,2		57,2	4,8	11,2		44,0			4,6	1,0			174,6	309,8	1570,3
К340-15-1	76,8	23,0		33,6		4,6	12,0	2,0	152,0	0,8	0,8		42,8		4,8					4,8		11,94	33,2			4,6	1,0			210,6	363,4	1624,5
К690-4-1	21,0		11,6		1,8	4,6	18,6	3,2	60,8	0,4	0,4		21,4	13,8		7,8		21,3				3,8	42,8	46,2	8,5	3,0	0,6	6,6	9,7	185,5	246,7	909,6
К690-4-3	21,0		11,6		1,8	4,6	12,6	4,4	56,0	0,4	0,4		21,4	13,8		7,8		21,3				3,8	32,8	49,4	8,5	3,0	0,6	6,6	9,7	178,7	235,1	898,0

Примечание:

Марка стали указывается в проекте конкретного объекта.

ТК 1974

Выборка стали на одну колонну.

1.420-6 Выпуск 2

Лист 221

ЦНИИПРОМЗДАНИЙ Москва

Гл. инженер проекта Вольгере

Руководитель группы Васильев

Проверил Васильев

Выборка стали на одну колонну, кг

Марка колонны	Арматурные изделия. Сталь ГОСТ 5781-61*. Класса AIII. Ф, мм: 32	28	25	22	20	12	10					Итого	Класса AI. Ф, мм: 12	8				Итого	ГОСТ 380-71*. Прокат С38/23. Профиль		Итого	Итого
К69а-4-5	546,6		57,6			8,8	21,4					634,4		28,5				28,5				662,9
К69а-5-1	546,6	204,0				8,8	21,4					780,8		28,5				28,5				809,3
К69а-5-3	546,6	204,0				8,8	21,4					780,8		28,5				28,5				809,3
К69а-6-1	813,0					8,8	21,4					843,2		28,5				28,5				871,7
К70а-4		418,4				17,6	11,8					447,8	5,3	30,7				36,0				483,8
К70а-4-1		418,4				17,6	11,8					447,8	5,3	30,7				36,0				483,8
К70а-4-3		418,4				17,6	11,8					447,8	5,3	30,4				35,7				483,5
К70а-4-5		418,4				17,6	11,8					447,8	5,3	30,7				36,0				483,8
К70а-5	546,6					17,6	21,4					585,6		30,7				30,7				616,3
К70а-5-1	546,6					17,6	21,4					585,6		30,7				30,7				616,3

Выборка стали на одну колонну, кг

Марка колонны	Закладные детали. Сталь ГОСТ 5781-61*. Класса А-III. Ф, мм: 36	32	28	22	20	18	16	12	Итого	Класса AI. Ф мм: 8	Итого	ГОСТ 380-71*. Прокат С38/23. Профиль: ∟200×125×12	63×40×8	∟75×8	∟45×5	∟100×12	δ=30	δ=25	δ=20	δ=18	δ=16	δ=12	δ=10	δ=8	Газ.тр. dу=40	Гайка М16	∟140×90×10	∟140×140×12	Итого	Итого	Всего
К69а-4-5	21,0		11,6		1,8	4,6	25,8	8,0	72,8	0,4	0,4	21,4	13,8		7,8		21,3				3,8	59,4	59,0	8,5	3,0	0,6	6,6	9,7	224,9	298,1	961,0
К69а-5-1	21,0		11,6		1,8	4,6	18,6	3,2	60,8	0,4	0,4	21,4	13,8		7,8		21,3				3,8	42,8	46,2	8,5	3,0	0,6	6,6	9,7	185,5	246,7	1056,0
К69а-5-3	21,0		11,6		1,8	4,6	12,6	4,4	56,0	0,4	0,4	21,4	13,8		7,8		21,3				3,8	32,8	49,4	8,5	3,0	0,6	6,6	9,7	178,7	235,1	1044,4
К69а-6-1	21,0		11,6		1,8	4,6	18,6	3,2	60,8	0,4	0,4	21,4	13,8		7,8		21,3				3,8	42,8	46,2	8,5	3,0	0,6	6,6	9,7	185,5	246,7	1118,4
К70а-4	33,6	2,04				4,6	12,0	2,0	72,6	0,8	0,8	42,8		2,4							3,8	19,0			3,0	1,0	13,2		85,2	158,6	642,4
К70а-4-1	33,6	2,04				4,6	18,0	2,0	78,6	0,8	0,8	42,8		2,4							3,8	29,6			3,0	1,0	13,2		95,8	175,2	659,0
К70а-4-3	41,6	2,04				4,6	12,0	2,0	80,6	0,8	0,8	42,8		2,4		2,4		28,6		5,6	3,8	36,2			3,0	1,0	13,2		139,0	220,4	703,9
К70а-4-5	33,6	20,4				4,6	25,2	14,0	97,8	0,8	0,8	42,8		2,4							3,8	56,2	32,0		3,0	1,0	13,2		154,4	253,0	736,8
К70а-5	33,6	20,4				4,6	12,0	2,0	72,6	0,8	0,8	42,8		2,4							3,8	19,0			3,0	1,0	13,2		85,2	158,6	774,9
К70а-5-1	33,6	20,4				4,6	18,0	2,0	78,6	0,8	0,8	42,8		2,4							3,8	29,6			3,0	1,0	13,2		95,8	175,2	791,5

Примечание:

Марка стали указывается в проекте конкретного объекта.

Выборка стали на одну колонну, кг

Марка колонны	Арматурные изделия																							Итого
	Сталь ГОСТ 5781-61*																				ГОСТ 380-71*			
	Класс AIII												Класс AI								Прокат С38/23			
	Ø, мм												Ø, мм								Профиль			
	32	28	25	22	20	12	10					Итого	12	8				Итого					Итого	
К700-5-3	546,6					17,6	21,4					585,6		30,4				30,4						616,0
К700-6	546,6		92,4			17,6	21,4					678,0		30,7				30,7						708,7
К700-6-1	546,6		92,4			17,6	21,4					678,0		30,7				30,7						708,7

Выборка стали на одну колонну, кг

Марка колонны	Закладные детали																																				Итого	Всего
	Сталь ГОСТ 5781-61*											ГОСТ 380-71*																											
	Класс AIII									Класс AI		Прокат С38/23																											
	Ø, мм									Ø, мм		Профиль																											
	36	32	28	22	20	18	16	12	Итого	8	Итого	∠200×125×12	∠63×40×8	∠75×8	∠45×5	∠100×12	δ=30	δ=25	δ=20	δ=18	δ=16	δ=12	δ=10	δ=8	Газ.тр. dy=40	Полка М16	∠140×90×10		Итого	Итого	Всего
К700-5-3	41,6	20,4				4,6	12,0	2,0	80,6	0,8	0,8	42,8		2,4		2,4		28,6		5,6	3,8	36,6			3,0	1,0	13,2		139,0	220,4	836,4
К700-6	33,6	20,4				4,6	12,0	2,0	72,6	0,8	0,8	42,8		2,4							3,8	19,0			3,0	1,0	13,2		85,2	158,6	867,3
К700-6-1	33,6	20,4				4,6	18,0	2,0	78,6	0,8	0,8	42,8		2,4							3,8	30,0			3,0	1,0	13,2		95,8	175,2	883,9

Примечание:

Марка стали указывается в проекте конкретного объекта.

ТК 1974	Выборка стали на одну колонну.	1.420-6 Выпуск 2
		Лист 223

Инв. № подл. | Подпись и дата | Взам. инв. № | Инв. № дубл. | Подпись и дата | Проверил | Верещагин

ЦНИИПромзданий Москва

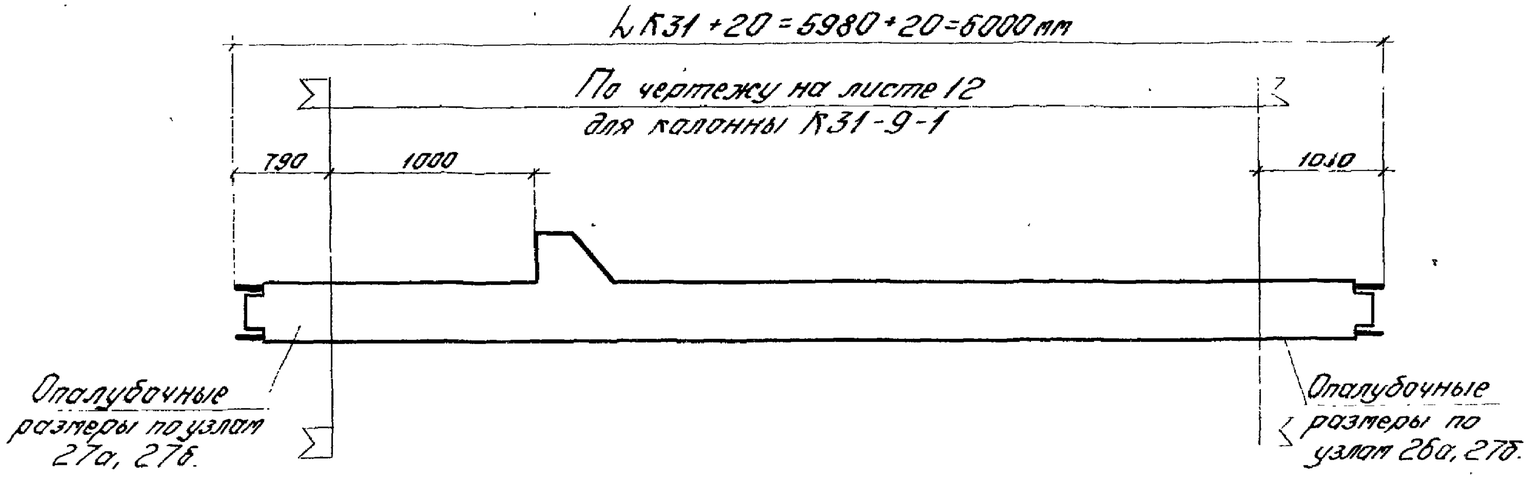

Опалубочный чертеж К31а-9-1

Примечания:

		Лист
1.	Показатели	165
2.	Опалубочный чертеж	12
3.	Армирование	171
4.	Пространственный каркас	177
5.	Плоские каркасы	182-186
6.	Закладные детали	187
7.	Перечень позиций на ПК	190-213
8	Выборка	214-223

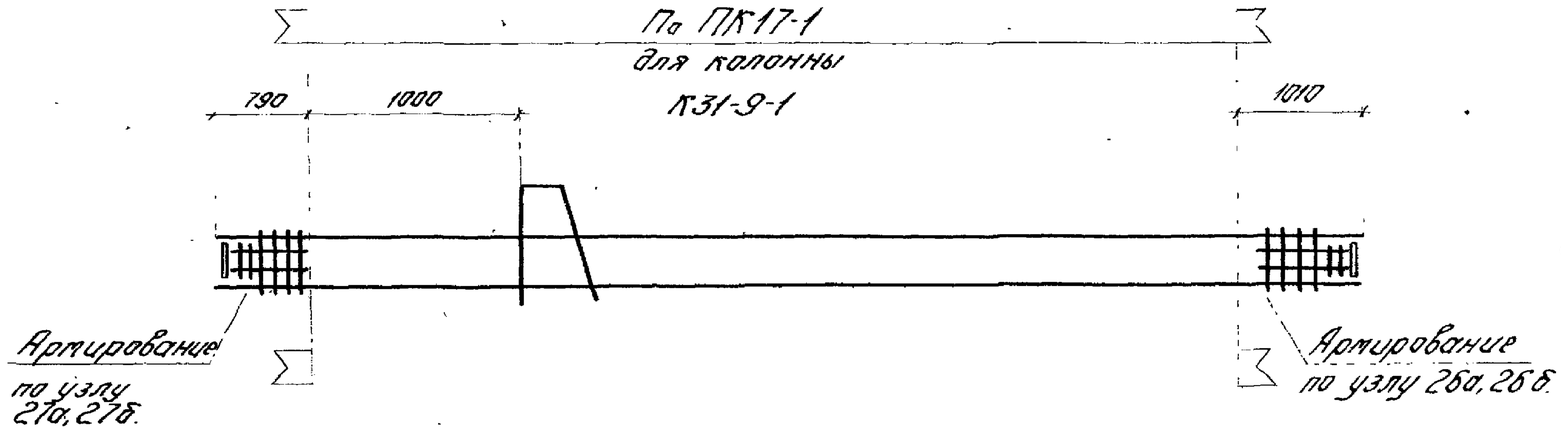

Армирование К31а-9-1

Инв. № подл. | Подпись и дата | Взам. инв. № | Инв. № дубл. | Подпись и дата
Москва