ГОСУДАРСТВЕННЫЙ КОМИТЕТ СОВЕТА МИНИСТРОВ СССР ПО ДЕЛАМ СТРОИТЕЛЬСТВА
/ ГОССТРОЙ СССР /

ТИПОВЫЕ КОНСТРУКЦИИ, ИЗДЕЛИЯ И УЗЛЫ ЗДАНИЙ И СООРУЖЕНИЙ

Серия 1.420 - 6

КОНСТРУКЦИИ МНОГОЭТАЖНЫХ ПРОИЗВОДСТВЕННЫХ ЗДАНИЙ С СЕТКОЙ КОЛОНН 12 х 6 м

Выпуск 1 Часть 2

ЖЕЛЕЗОБЕТОННЫЕ КОЛОННЫ; ВЫСОТЫ ЭТАЖЕЙ 4,8 м и 6,0 м

РАЗРАБОТАНЫ
ЦНИИПРОМЗДАНИЙ
при участии НИИЖБ

УТВЕРЖДЕНЫ
И ВВЕДЕНЫ В ДЕЙСТВИЕ с 1 февраля 1978 г.
Государственным Комитетом Совета Министров СССР
по делам строительства
Постановление №161 от 17.10.1977г

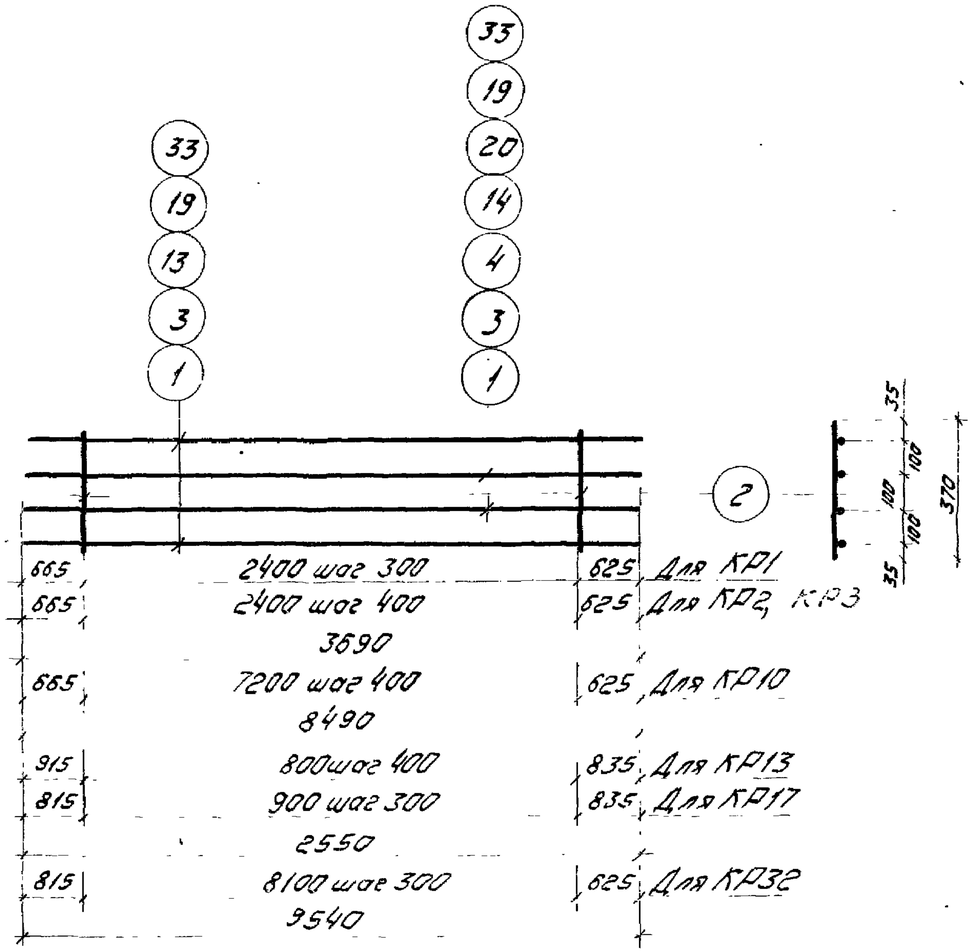

КР1÷КР3, КР10, КР13, КР17, КР32.

Спецификация стали на одно арматурное изделие.

Марка изделия	№ позиции	ф мм	Длина мм	Кол. шт.	Масса изделия кг
КР1	1	32 AIII	3690	4	94,5
	2	8 AI	370	9	
КР2	2	8 AI	370	7	47,7
	3	25 AIII	3690	2	
	4	20 AIII	3690	2	
КР3	2	8 AI	370	7	57,9
	3	25 AIII	3690	4	
КР10	2	8 AI	370	19	110,1
	13	25 AIII	8490	2	
	14	20 AIII	8490	2	

Масса изделия	№ позиции	ф мм	Длина мм	Кол. шт.	Масса изделия кг
КР13	2	8 AI	370	3	47,9
	19	32 AIII	2550	2	
	20	22 AIII	2550	2	
КР17	2	8 AI	370	4	55,0
	19	32 AIII	2550	4	
КР32	2	8 AI	370	28	245,0
	33	32 AIII	9540	4	

Примечания:

1. Каркасы изготавливаются при помощи контактной точечной сварки в соответствии с ГОСТ 10922-75 „Арматура и закладные детали сварные для железобетонных конструкций. Технические требования и методы испытаний."
Все размеры даны в осях стержней.

Гип		Одноэтажные производственные здания с мостовыми кранами грузоподъемностью 5-20 т пролетом 18 м	
Гл. инж.	Верник		
Гл. инж.	Гусев		
Проверил	Тарлэ		

ЦНИПРОМЗДАНИЙ Москва

ТК 1974	Плоские каркасы КР1÷КР3, КР10, КР13, КР17, КР32	1.420-6	Выпуск 1
		Лист	130

14337-02 2

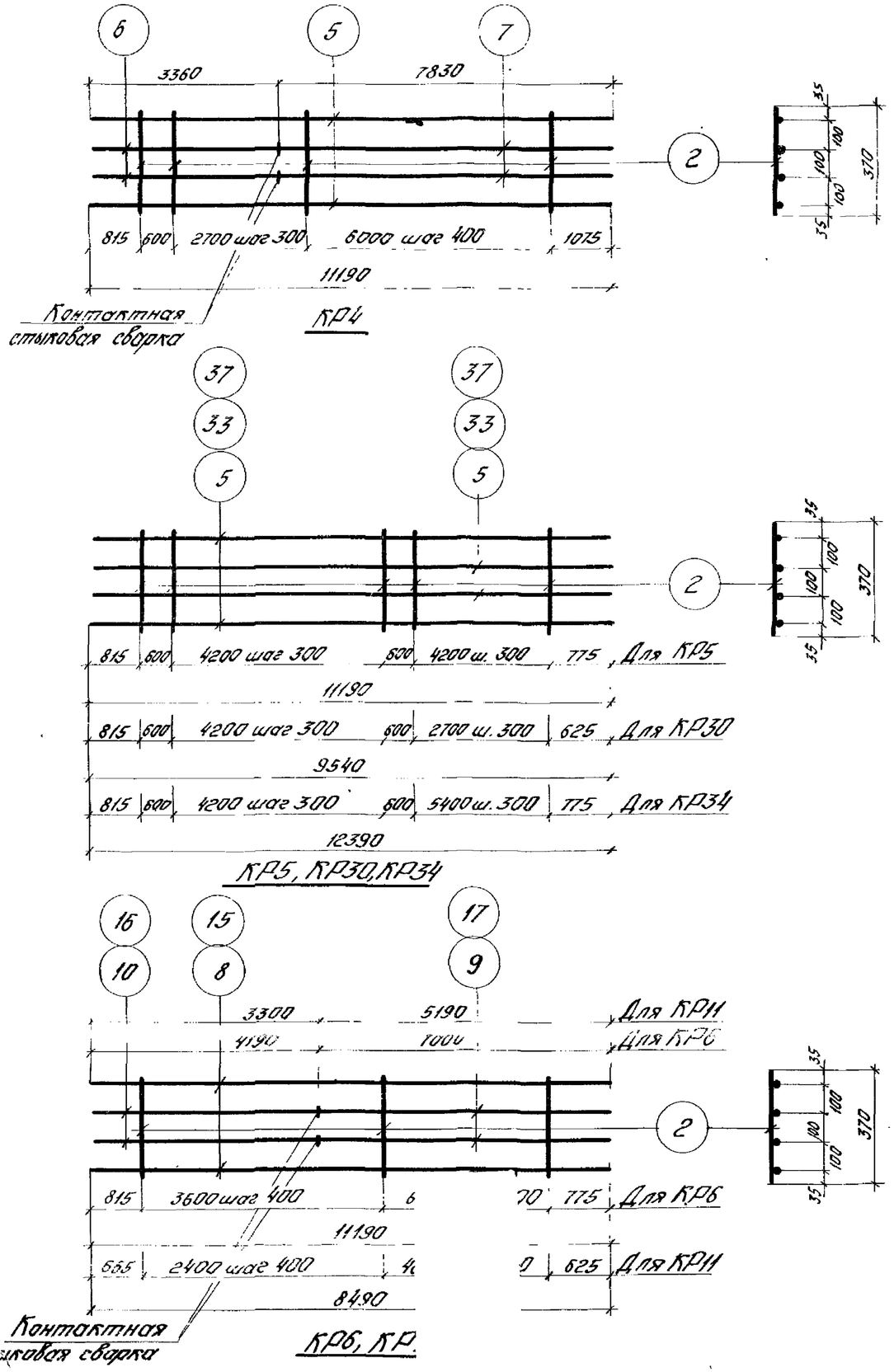

Спецификация стали на одно арматурное изделие

Марка изделия	№ поз.	∅ мм	Длина мм	Кол. шт.	Масса изделия кг
КР4	2	8AI	370	26	237,9
	5	32AIII	11190	2	
	6	28AIII	3360	2	
	7	25AIII	7830	2	
КР5	2	8AI	370	31	287,1
	5	32AIII	11190	4	
КР6	2	8AI	370	30	212,5
	8	28AIII	11190	2	
	9	28AIII	7000	2	
	10	25AIII	4190	2	

Марка изделия	№ поз.	∅ мм	Длина мм	Кол. шт.	Масса изделия кг
КР11	2	8AI	370	23	161,0
	15	28AIII	8490	2	
	16	25AIII	3300	2	
	17	28AIII	5190	2	
КР30	2	8AI	370	28	244,7
	33	32AIII	9540	4	
КР34	2	8AI	370	35	318,0
	37	32AIII	12390	4	

Примечания.

1. Каркасы изготовляются при помощи контактной точечной сварки в соответствии с ГОСТ 10922-75. „Арматура и закладные детали сварные для железобетонных конструкций. Технические требования и методы испытаний".
2. Все размеры даны в осях стержней.
3. Размеры поз. 6, 7, 9, 10, 16 и 17 даны без припуска на длину при контактной стыковой сварке.

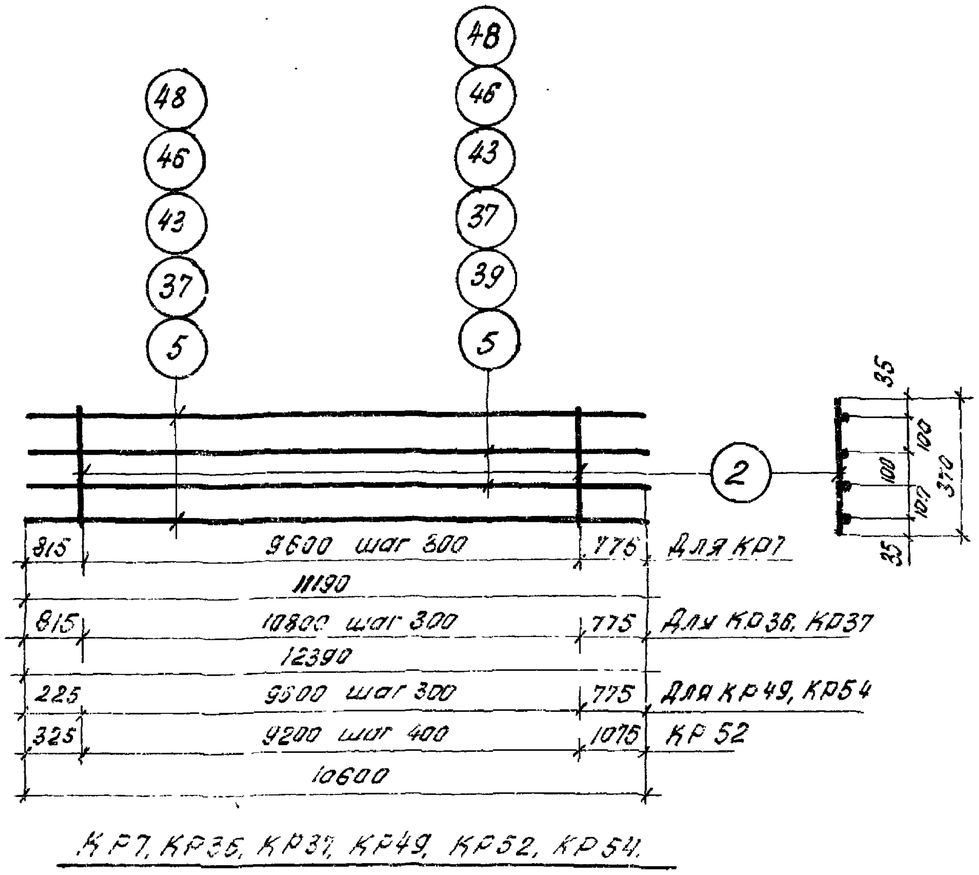

КР7, КР36, КР37, КР49, КР52, КР54.

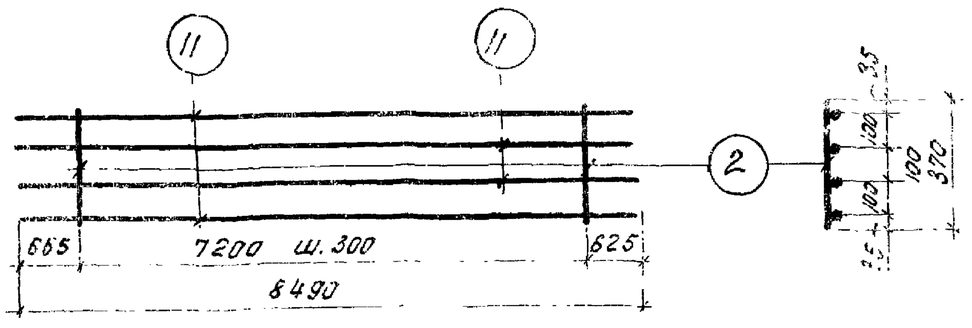

КР8

Спецификация стали на одно арматурное изделие.

Марка изделия	№ позиций	ф мм	Длина мм	Кол. шт.	Масса изделия кг
КР7	2	8 AI	370	33	287,4
	5	32 AIII	11190	4	
КР8	2	8 AI	370	25	218,1
	11	32 AIII	8490	4	
КР36	2	8 AI	370	37	281,6
	37	32 AIII	12390	2	
	39	28 AIII	12390	2	
КР37	2	8 AI	370	37	318,3
	37	32 AIII	12390	4	

Марка изделия	№ позиций	ф мм	Длина мм	Кол. шт.	Масса изделия кг
КР49	2	8 AI	370	33	272,5
	43	32 AIII	10600	4	
КР52	2	8 AI	370	24	166,9
	46	25 AIII	10600	4	
КР54	2	8 AI	370	33	209,8
	48	28 AIII	10600	4	

Примечание:

1. Каркасы изготовляются при помощи контактной точечной сварки в соответствии с ГОСТ 10922-75. «Арматура и закладные детали сварные для железобетонных конструкций. Технические требования и методы испытаний»
2. Все размеры даны в осях стержней

ТК 1974	Плоские каркасы КР7, КР8, КР36, КР37, КР49, КР52, КР54	1.420-6 Вып. 1 ск1 Лист 132

Типпромстройпроект Москва
Гл. инженер проекта Тарасенко
Ст. инженер Хролович
Рук. группы Веричиков

14337-02 4

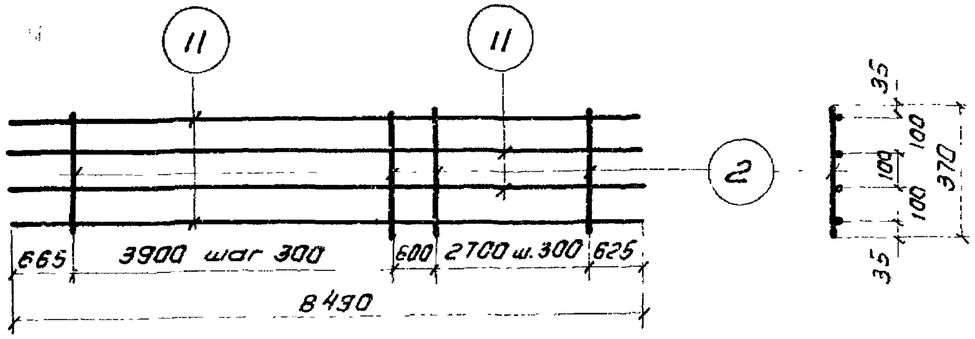

КР9

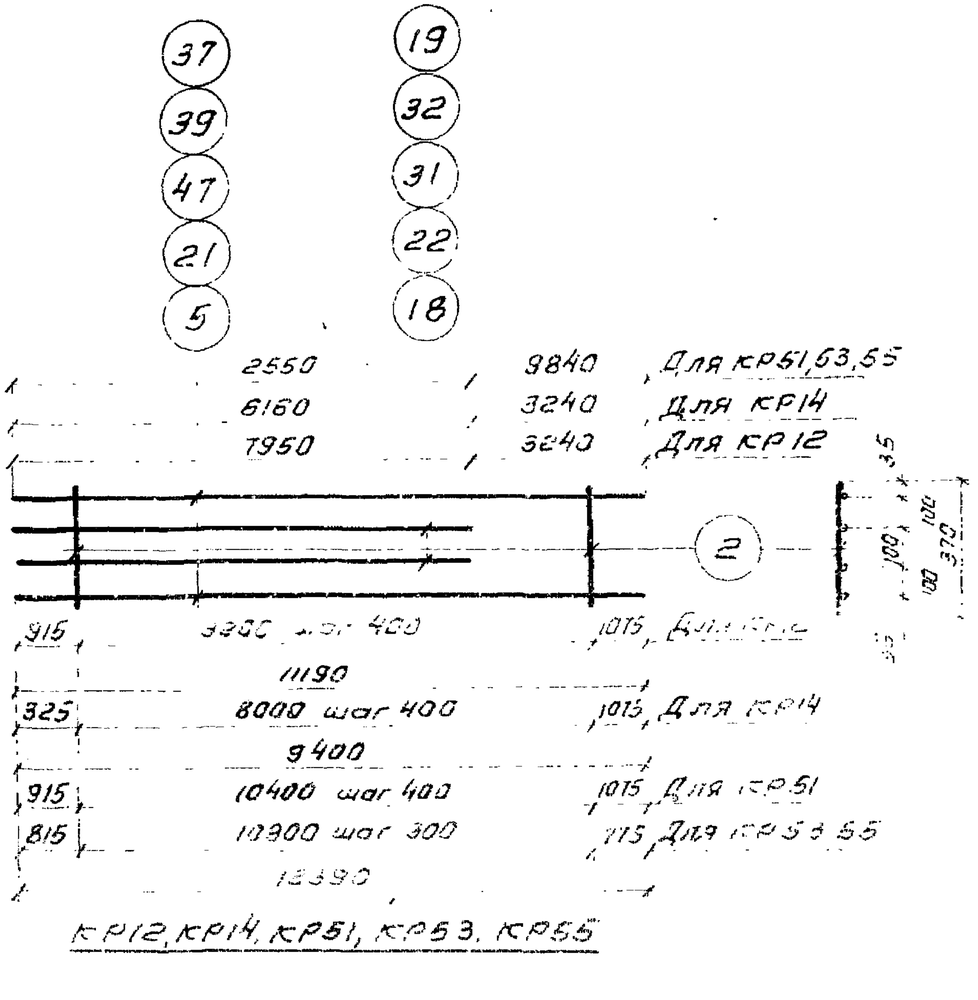

КР12, КР14, КР51, КР53, КР55

Спецификация стали на одно арматурное изделие.

Марка изделия	№ позиции	ф мм.	Длина мм	Кол. шт.	Масса изделия кг
КР9	2	8 AI	370	24	217.9
	11	32 AIII	8490	4	
КР12	2	8 AI	370	24	192.4
	5	32 AIII	11190	2	
	18	22 AII	1950	2	
КР14	2	8 AI	370	21	158.5
	21	32 AIII	9400	2	
	22	22 AIII	6160	2	

Марка изделия	№ позиции	ф мм	Длина мм	Кол шт.	Масса изделия кг.
КР51	2	8 AI	370	27	119.1
	31	25 AIII	2550	2	
	47	25 AIII	12390	2	
КР53	2	8 AI	370	37	149.8
	32	28 AIII	2550	2	
	39	28 AIII	12390	2	
КР55	2	8 AI	370	37	194.0
	19	32 AIII	2550	2	
	37	32 AIII	12390	2	

Примечания:

1. Каркасы изготовляются при помощи контактной точечной сварки в соответствии с ГОСТ 10922-75. „Арматура и закладные детали сварные для железобетонных конструкций. Технические требования и методы испытаний"
2. Все размеры даны в осях стержней.

Гл. инженер проекта	Ю.Ю. Тарадин		
Гл. инженер	Тафад		
Проверил	Шапиро		
Москва		ТК 1974	Плоские каркасы КР9, КР12, КР14, КР51, КР53, КР55
			Гл. инж. Выпуск
			Лист 13

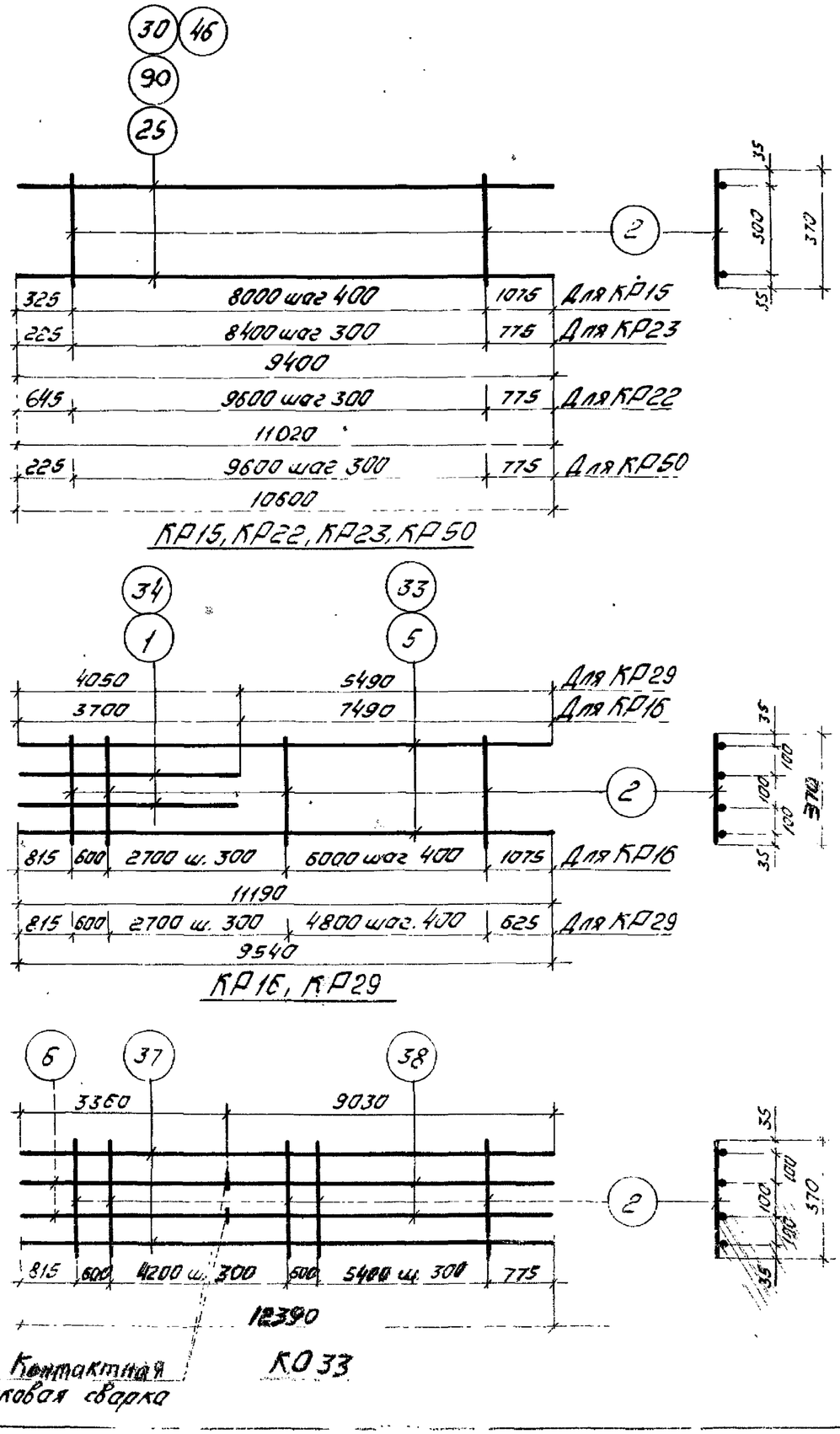

КР15, КР22, КР23, КР50

КР16, КР29

Контактная стыковая сварка

КО33

Спецификация стали на одно арматурное изделие

Марка изделия	№ позиции	Ф мм	Длина мм	Кол. шт.	Масса изделия кг
КР15	2	8AI	370	21	49,4
	25	20AIII	9400	2	
КР16	1	32AIII	3700	2	191,9
	2	8AI	370	27	
	5	32AIII	11190	2	
КР22	2	8AI	370	33	89,8
	30	25AIII	11020	2	
КР23	2	8AI	370	29	76,7
	30	25AIII	9400	2	

Марка изделия	№ позиции	Ф мм	Длина мм	Кол. шт.	Масса изделия кг
КР29	2	8AI	370	23	174,9
	33	32AIII	9540	2	
	34	32AIII	4050	2	
КР33	2	8AI	370	35	263,6
	6	28AIII	3360	2	
	37	32AIII	12390	2	
	38	25AIII	9030	2	
КР50	2	8AI	370	33	86,5
	46	25AIII	10600	2	

Примечания

1. Каркасы изготавливаются при помощи контактной точечной сварки с соответствии с ГОСТ 10922-75 "Арматура и закладные детали сварные для железобетонных конструкций. Технические требования и методы испытаний".
2. Все размеры даны в осях стержней.
3. Размеры поз. 6 и 38 даны без припуска на длину при контактной стыковой сварке.

ЦНИИПромзданий Госстроя СССР Москва
Гл. инженер проекта — Полетаев
Гл. конструктор — Гаврилов
Проверил — Тарасов

ТК 1974

Плоские каркасы КР15, КР16, КР22, КР23, КР29, КР33, КР50.

1.420-6
Выпуск 1
Листы

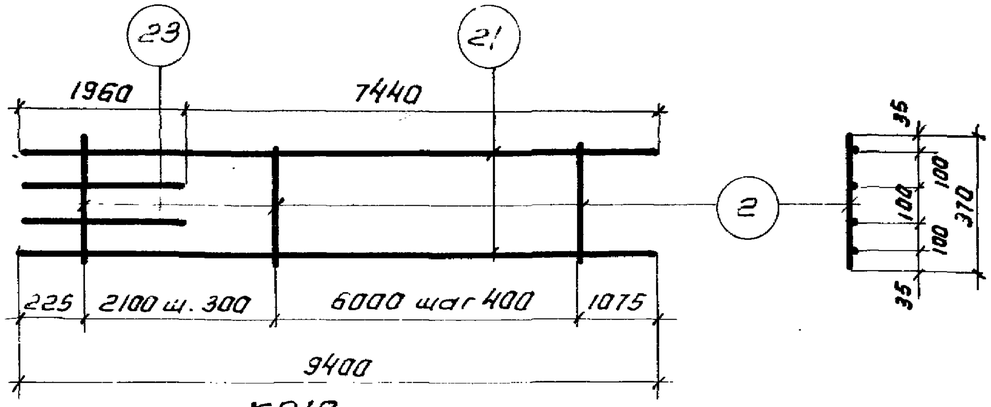

КР18

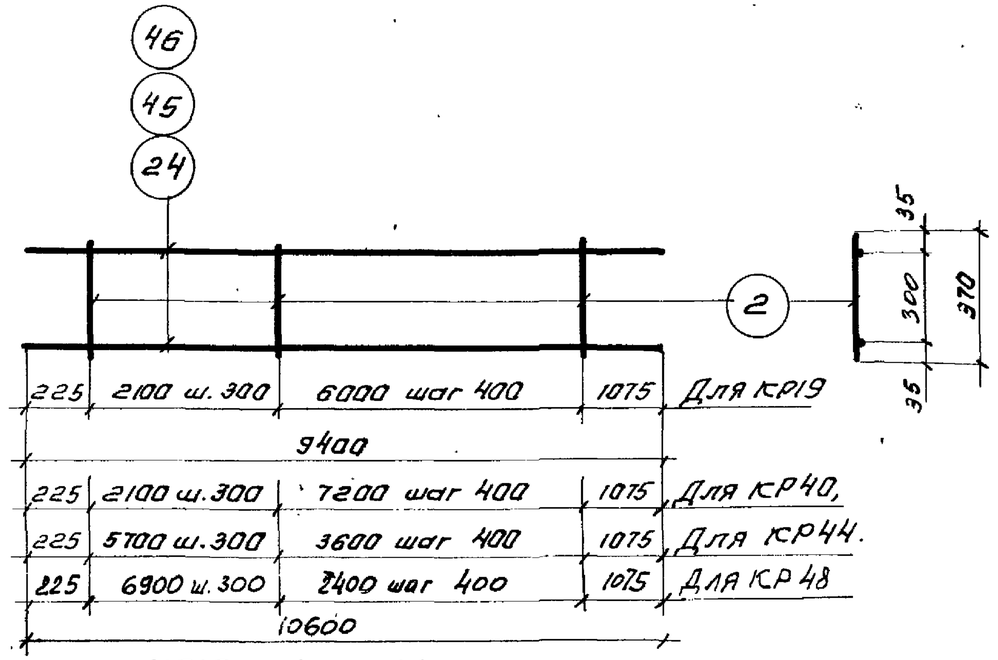

КР19, КР40, КР44, КР48

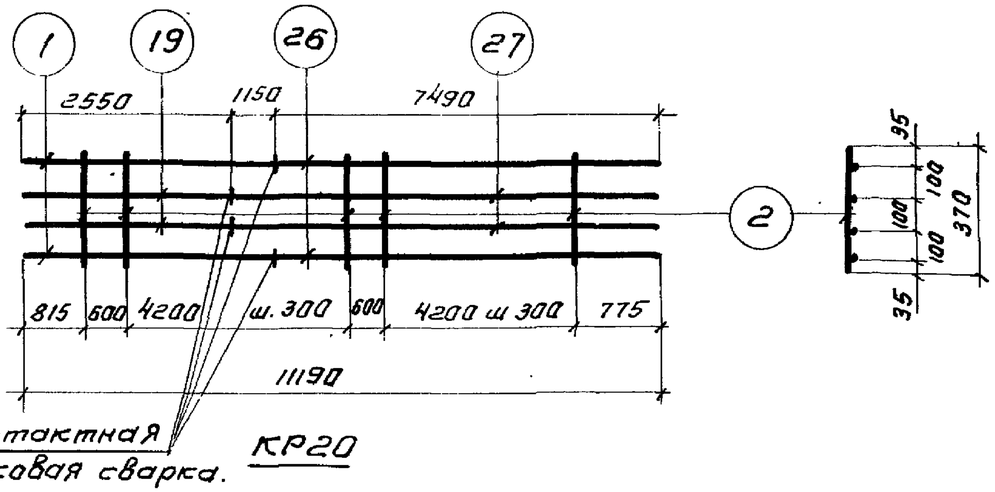

КР20

Спецификация стали на одно арматурное изделие.

Марка изделия	№ позиции	ф мм	Длина мм	Кол. шт.	Масса изделия кг
КР18	2	8 AI	370	23	146,7
	21	32 AIII	9400	2	
	23	32 AIII	1960	2	
КР19	2	8 AI	370	23	59,4
	24	22 AIII	9400	2	
КР20	1	32 AIII	3700	2	239,3
	2	8 AI	370	31	
	19	32 AIII	2550	2	
	26	28 AIII	7490	2	
	27	28 AIII	8640	2	

Марка изделия	№ позиции	ф мм	Длина мм	Кол. шт.	Масса изделия кг.
КР40	2	8 AI	370	26	67,0
	45	22 AIII	10600	2	
КР44	2	8 AI	370	29	67,4
	45	22 AIII	10600	2	
КР48	2	8 AI	370	30	86,1
	46	25 AIII	10600	2	

Примечания:

1. Каркасы изготавливаются при помощи контактной точечной сварки в соответствии с ГОСТ 10922-75. „Арматура и закладные детали сварные для железобетонных конструкций. Технические требования и методы испытаний".
2. Все размеры даны в осях стержней.
3. Размеры поз. 1, 19, 26 и 27 даны без припуска на длину при контактной стыковой сварке.

ТК 1974	Плоские каркасы КР18÷КР20, КР40, КР44, КР48	1.420-6 Выпуск 1 Лист 135

ЦИТП Госстроя СССР Москва
Гл. инженер проекта Тарасенко
Нач. отд. Ткаченко
Проверил Тарасенко
Н. контр. Тарасенко

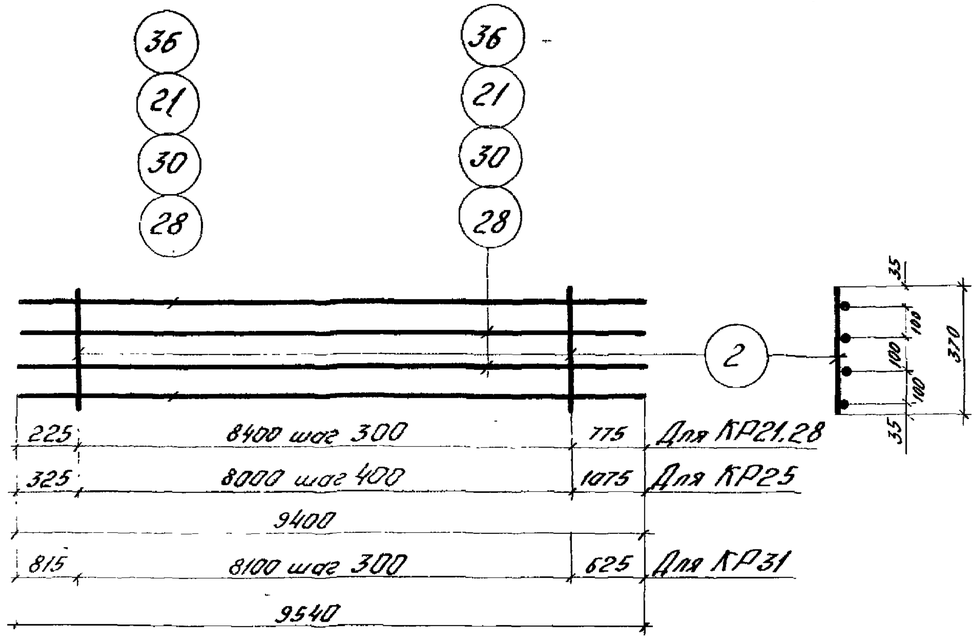

КР21, КР25, КР28, КР31.

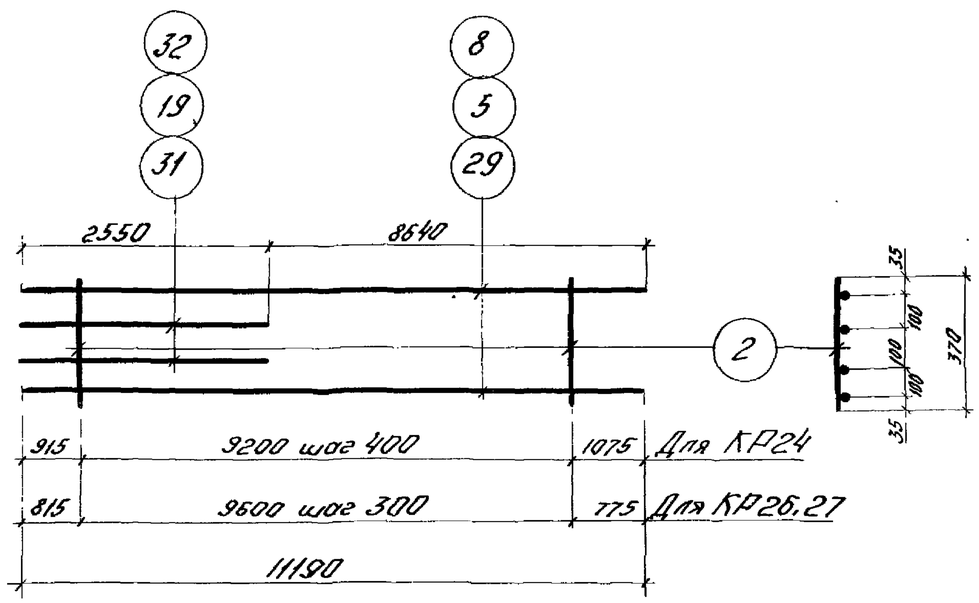

КР24, КР26, КР27.

Спецификация стали на одно арматурное изделие

Марка изделия	№ поз.	ф мм	Длина мм	Кол. шт.	Масса изделия кг
КР21	2	8AI	370	29	185,9
	28	28AIII	9400	4	
КР24	2	8AI	370	24	109,3
	29	25AIII	11190	2	
	31	25AIII	2550	2	
КР25	2	8AI	370	21	147,9
	30	25AIII	9400	4	
КР26	2	8AI	370	33	137,6
	8	28AIII	11190	2	
	32	28AIII	2550	2	

Марка изделия	№ поз.	ф мм	Длина мм	Кол. шт.	Масса изделия кг
КР27	2	8AI	370	33	178,2
	5	32AIII	11190	2	
	19	32AIII	2550	2	
КР28	2	8AI	370	29	241,5
	21	32AIII	9400	4	
КР31	2	8AI	370	28	188,5
	36	28AIII	9540	4	

Примечания:

1. Каркасы изготавляются при помощи контактной точечной сварки в соответствии с ГОСТ 10922-75. „Арматура и закладные детали сварные для железобетонных конструкций. Технические требования и методы испытаний."
2. Все размеры даны в осях стержней.

Стадия | Лист | Листов
Гл. инж. пр. | | Старцев
Рук. гр. | Верцинер | Зверинцев
Гл. инженер | Т. Ломиц | Полетаев
Нач. отд. | Проверил | Тарасевич

ЦНИИПРОМЗДАНИЙ
Москва

Инв. № подл. | Подпись и дата | Взам. инв. №

ТК 1974

Плоские каркасы КР21, КР24÷КР28, КР31

1.420-6
Выпуск 1
Лист 136

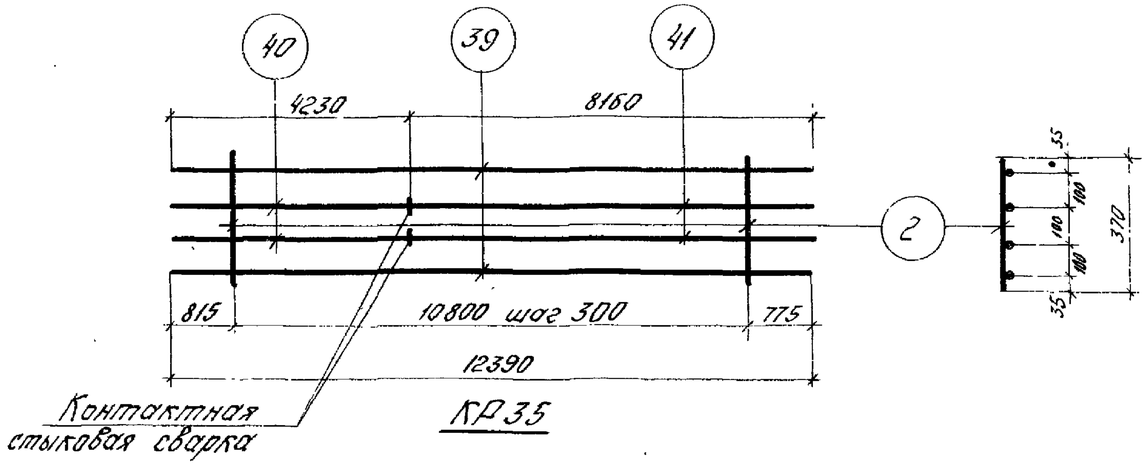

КР35

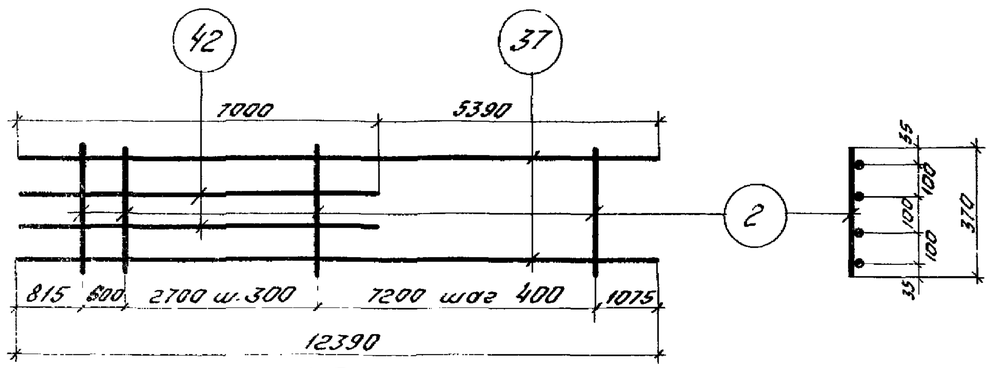

КР38

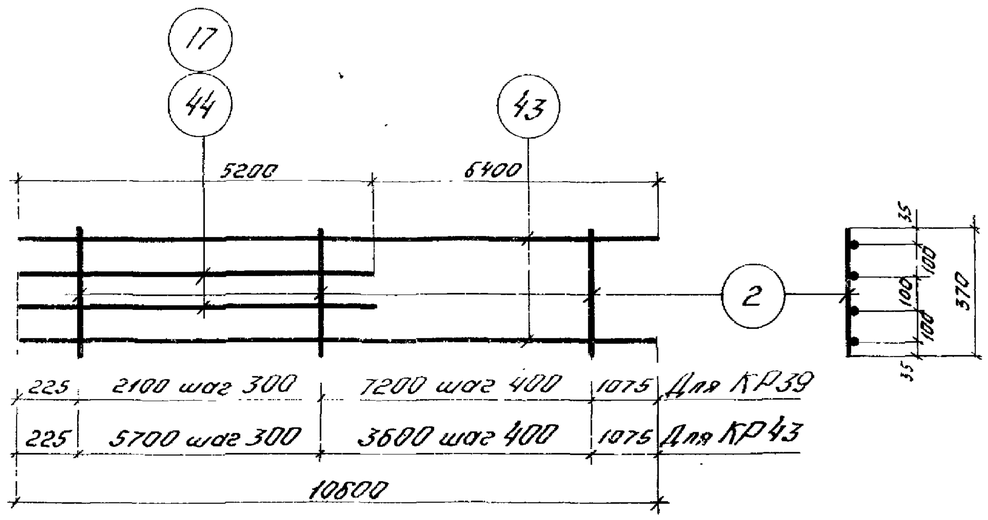

КР39, КР43

Спецификация стали на одно арматурное изделие.

Марка изделия	№ поз.	∅ мм	Длина мм	Кол. шт.	Масса изделия кг
КР35	2	8AI	370	37	269,0
	39	28AIII	12390	2	
	40	28AIII	4230	2	
	41	32AIII	8160	2	
КР38	2	8AI	370	29	214,6
	37	32AIII	12390	2	
	42	25AIII	7000	2	

Марка изделия	№ поз.	∅ мм	Длина мм	Кол. шт.	Масса изделия кг
КР39	2	8AI	370	26	177,7
	43	32AIII	10600	2	
	44	25AIII	5200	2	
КР43	2	8AI	370	29	188,3
	17	28AIII	5200	2	
	43	32AIII	10600	2	

Примечания:

1. Каркасы изготовляются при помощи контактной точечной сварки в соответствии с ГОСТ 10922-75. „Арматура и закладные детали сварные для железобетонных конструкций. Технические требования и методы испытаний".
2. Все размеры даны в осях стержней.
3. Размеры поз. 40 и 41 даны без припуска на длину при контактной стыковой сварке.

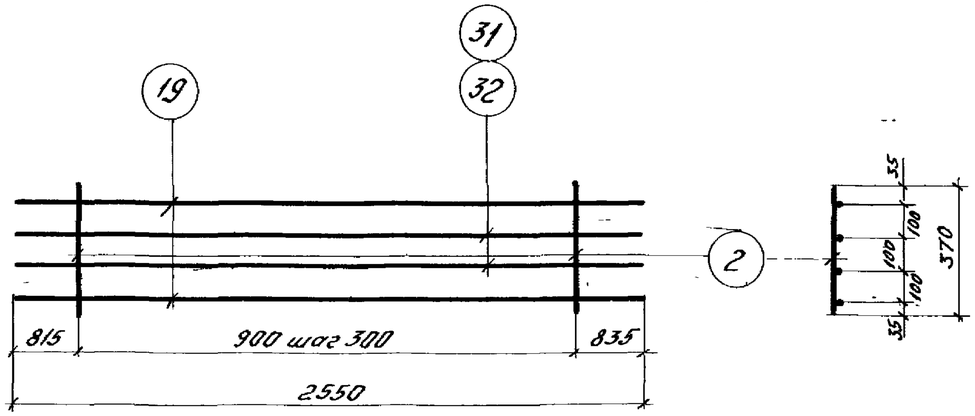

КР41, КР45

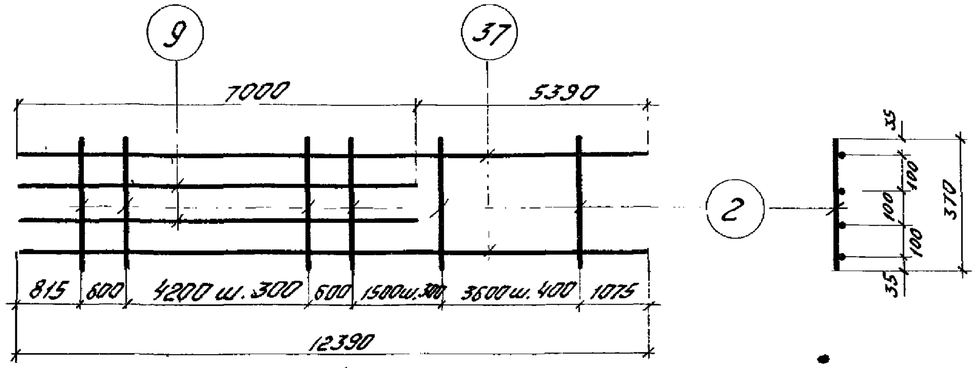

КР42

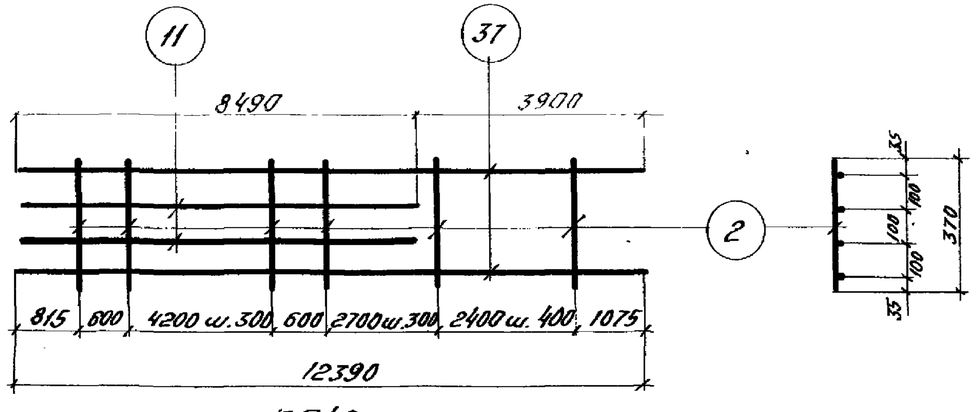

КР46

Спецификация стали на одно арматурное изделие

Марка изделия	N поз.	∅ мм	Длина мм	Кол. шт.	Масса изделия кг
КР41	2	8 AI	370	4	52,5
	19	32 AIII	2550	2	
	31	25 AIII	2550	2	
КР42	2	8 AI	370	31	228,6
	9	28 AIII	7000	2	
	37	32 AIII	12390	2	

Марка изделия	N поз.	∅ мм	Длина мм	Кол. шт.	Масса изделия кг
КР45	2	8 AI	370	4	57,5
	19	32 AIII	2550	2	
	32	28 AIII	2550	2	
КР46	11	32 AIII	8490	2	267,6
	2	8 AI	370	32	
	37	32 AIII	12390	2	

Примечания:

1. Каркасы изготовляются при помощи контактной точечной сваркой в соответствии с ГОСТ 10922-75. „Арматура и закладные детали сварные для железобетонных конструкций. Технические требования и методы испытаний".
2. Все размеры даны в осях стержней.

Ст. инж. Ведяжников
Гл. инженер Полетаев
Проверил Гордеев
Гл. спец. Шмаков

ЦНИИПромзданий
Москва

ТК 1974

Плоские каркасы КР41, КР42, КР45, КР46.

1.420-6
Выпуск 1
Лист 138

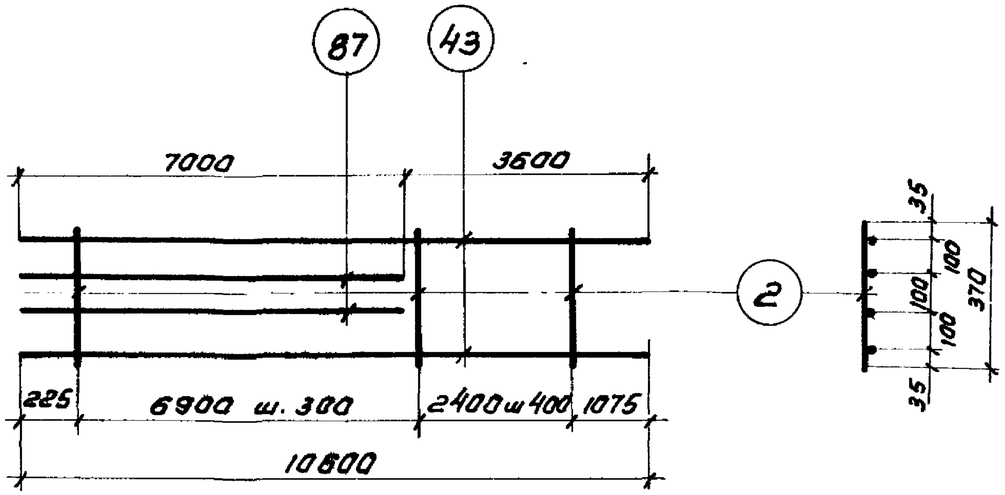

КР47

Спецификация стали на одно арматурное изделие.

Марка изделия	N° позиции	ф мм	Длина мм	Кол. шт.	Масса изделия кг
КР47	2	8АI	370	30	226.7
	43	32АIII	10600	2	
	87	32АIII	7000	2	
С1	56	10АIII	370	10	2,3

Марка изделия	N° позиции	ф мм	Длина мм	Кол. шт.	Масса изделия кг
С2	56	10АII	370	8	3,6
	57	10АIII	570	5	

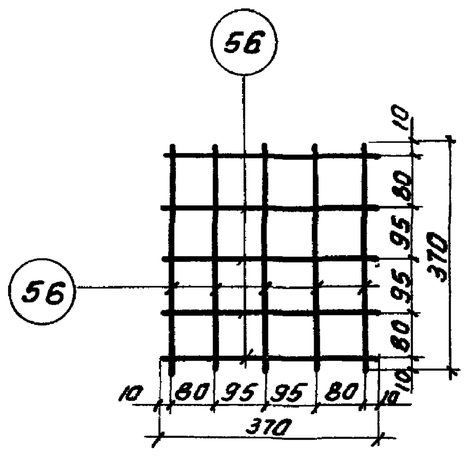

Сетка С1

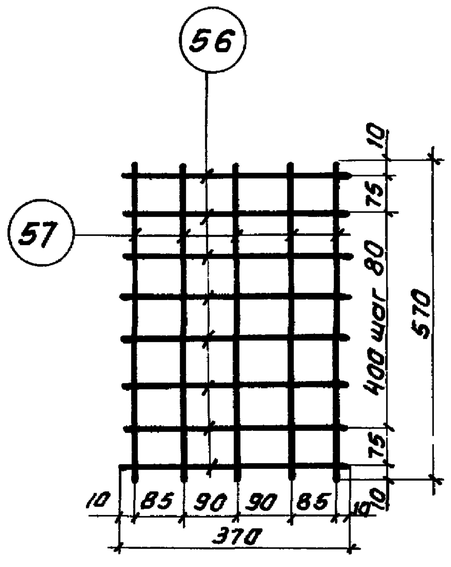

Сетка С2

Примечания:

1. Каркасы изготовляются при помощи контактной точечной сварки в соответствии с ГОСТ 10922-75. „Арматура и закладные детали сварные для железобетонных конструкций. Технические требования и методы испытаний".
2. Все размеры даны в осях стержней.

ТК 1974	Плоские каркасы КР47 и сетки С1, С2.	1.420-6 Выпуск 1	
		Лист	139

Москва | Проверил | Тарадина

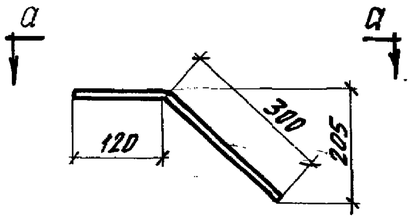

Поз.61

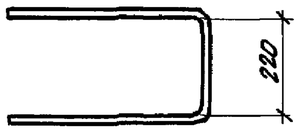

а-а

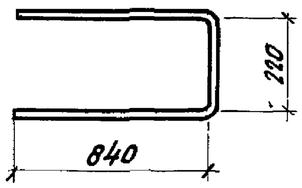

Поз.62

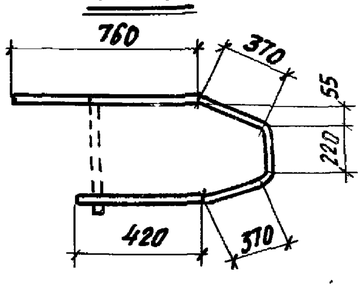

Поз.63

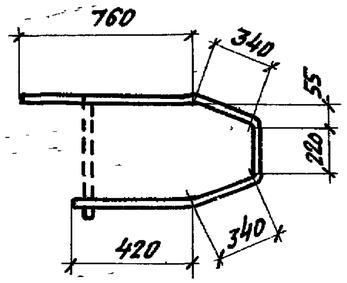

Поз.64

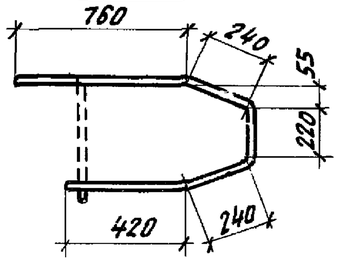

Поз.65

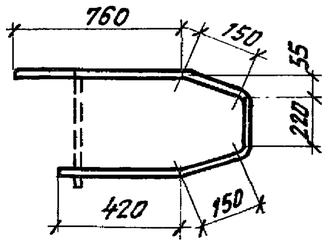

Поз.66

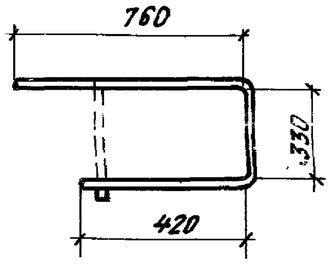

Поз.67

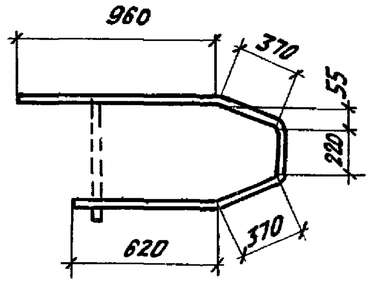

Поз.68

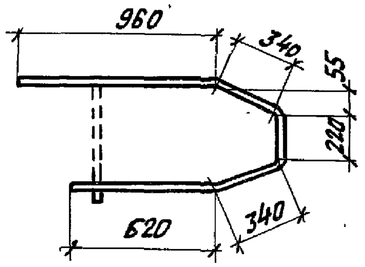

Поз.69

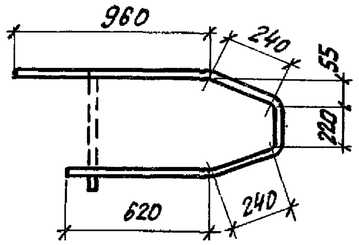

Поз.70

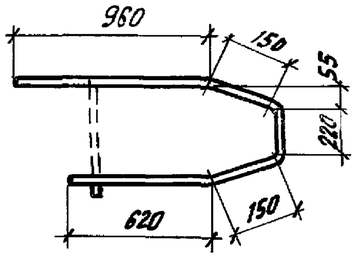

Поз.71

Спецификация стали на одно арматурное изделие

№ поз.	ф мм	Длина мм	Масса кг
61	12AIII	1070	1,0
62	12AIII	1900	1,7
63	8AI	2140	0,8
64	8AI	2080	0,8
65	8AI	1880	0,7
66	8AI	1700	0,7
67	8AI	1510	0,6
68	8AI	2540	1,0
69	8AI	2480	1,0
70	8AI	2280	0,9
71	8AI	2100	0,8

Гл. инж. пр. Старцев
Ст. инж. Верижников
Проверил Тарадина
Гл. конструктор Верижников
Руковод. Тарадина

ЦНИИПРОМЗДАНИЙ
Москва

ТК 1974

Арматурные изделия поз. 61-71. Спецификация

1.420-6 Выпуск 1
Лист 140

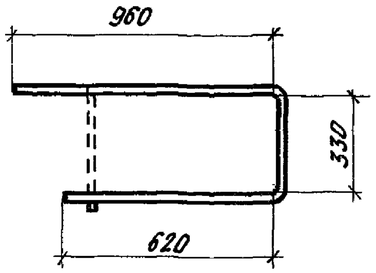

Поз.72

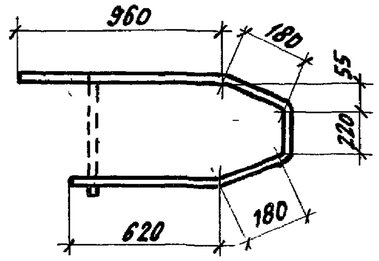

Поз.73

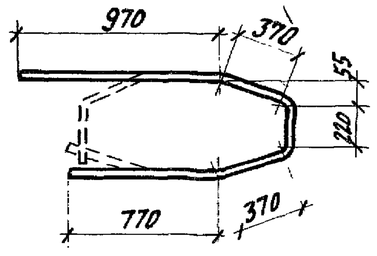

Поз.74

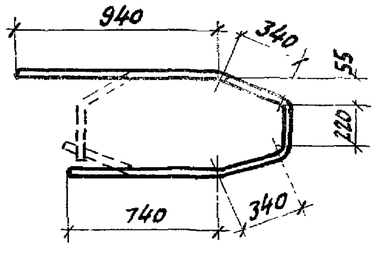

Поз.75

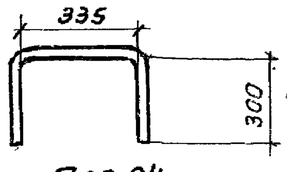

Поз.84

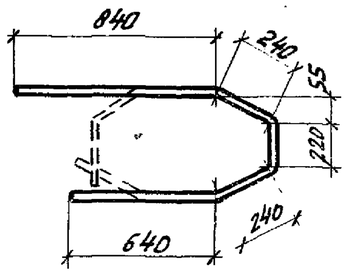

Поз.76

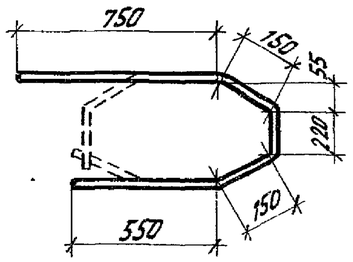

Поз.77

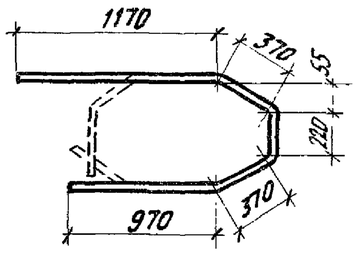

Поз.78

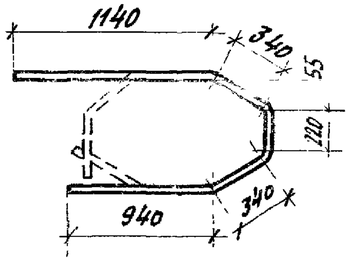

Поз.79

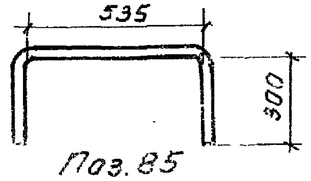

Поз.85

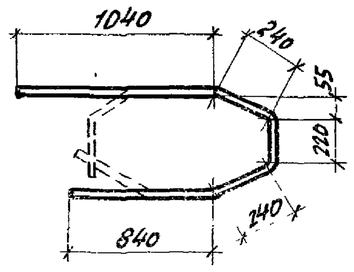

Поз.80

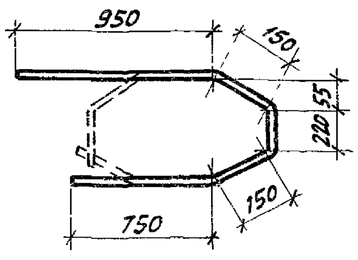

Поз.81

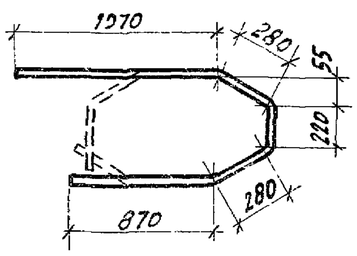

Поз.82

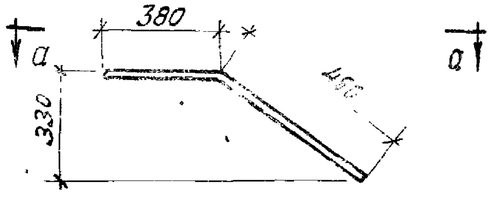

Поз.83

Спецификация стали на одно арматурное изделие

№ поз.	Ф мм	Длина м	Масса кг
72	8AI	1910	0,8
73	8AI	2160	0,9
74	8AI	2700	1,1
75	8AI	2580	1,0
76	8AI	2180	0,9
77	8AI	1820	0,7
78	8AI	3100	1,2
79	8AI	2980	1,2
80	8AI	2580	1,0
81	8AI	2220	0,9
82	8AI	2720	1,1
83	12AIII	1900	1,7
84	10AIII	950	0,5
85	10AIII	1150	0,7

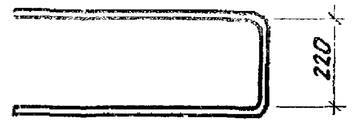

а-а

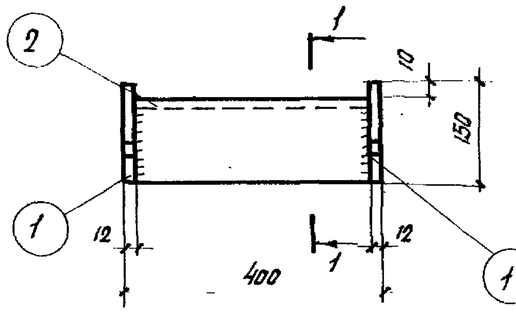

М39

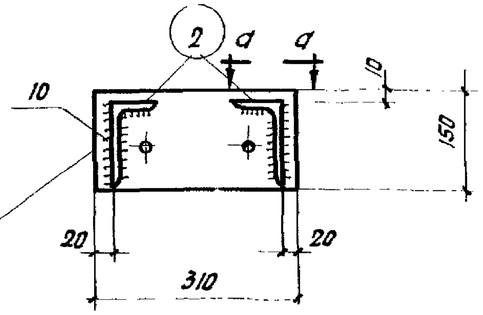

1-1

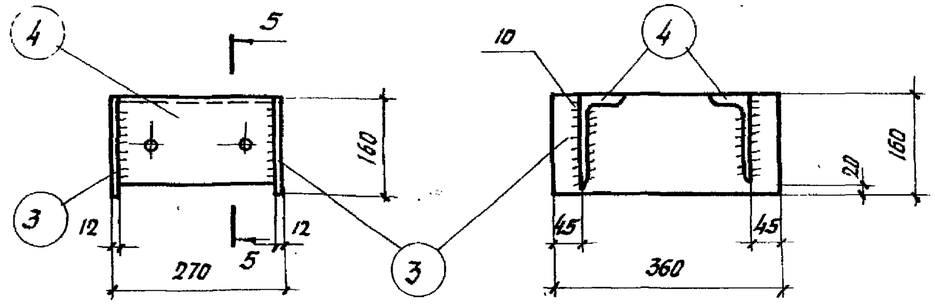

М2

5-5

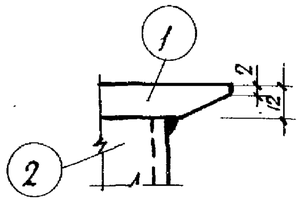

а-а

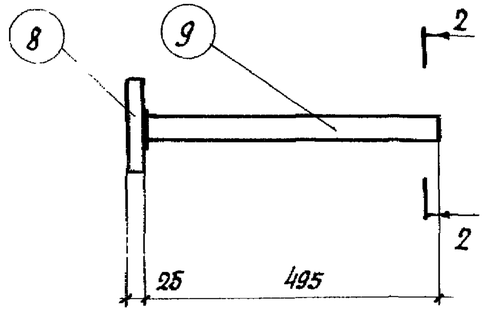

М5а

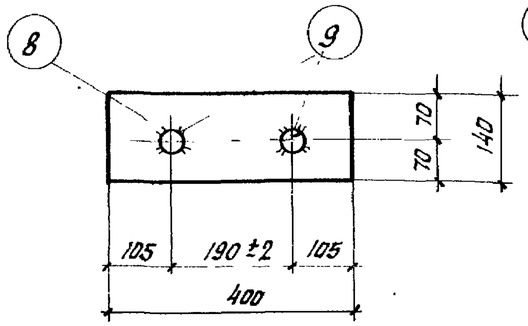

2-2

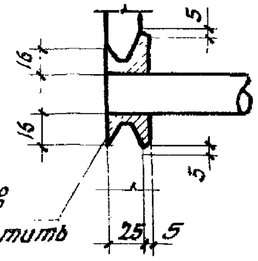

б-б

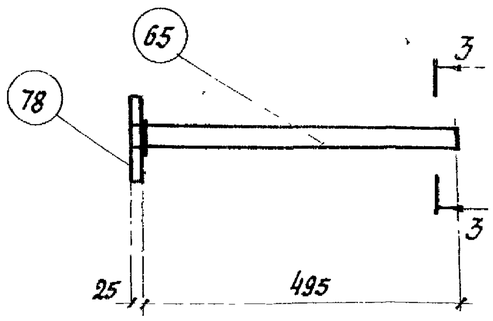

М5а*

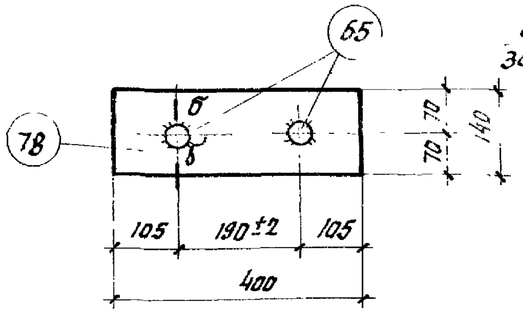

3-3

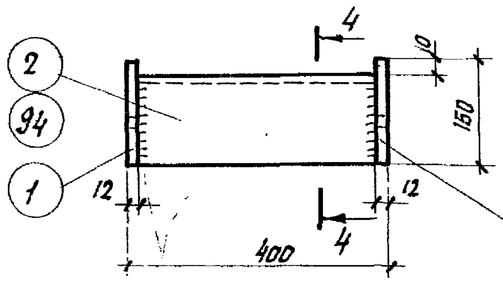

М39а

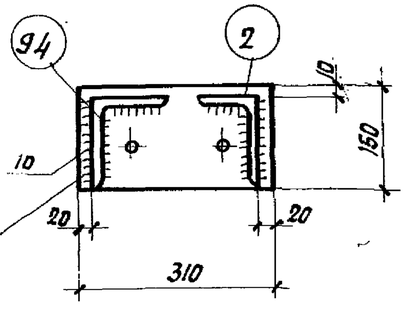

4-4

Спецификация стали на одну закладную деталь

Марка детали	№ поз.	Профиль	Длина мм	Кол. шт	Масса детали кг	Класс стали
М2	3	– 160 × 12	360	2	19,4	С38/23
	4	∠ 140 × 90 × 10	246	2		
М5а	8	– 140 × 25	400	1	19,0	—
	9	ф 36 А III	475	2		
М5а*	65	ф 36 А III	520	2	19,4	—
	78	– 140 × 25	400	1		С38/23
М39	1	– 150 × 12	310	2	22,0	
	2	∠ 140 × 90 × 10	376	2		
М39а	1	– 150 × 12	310	2	25,2	
	2	∠ 140 × 90 × 10	315	1		
	94	∠ 140 × 12	376	1		

Примечания:

1. Электродуговая сварка выполняется в соответствии с ГОСТ 10922-75 „Арматура и закладные детали сварные для железобетонных конструкций Технические требования и методы испытаний" и СН 393-69.
2. Приварка поз. 9 к поз. 8 производится под слоем флюса.
3. Заготовительные чертежи отдельных позиций даны на листах 150, 151
4. В случае отсутствия оборудования для приварки стержней под слоем флюса закладная деталь М5а заменяется на деталь М5а*
5. Длина поз. 9 в спецификации дана без припуска на длину при сварке под флюсом, при изготовлении деталей М5а необходимо учесть величину припуска.
6. Приварка поз. 65 к поз. 78 производится электродами Э50А-ф. Прочая - электродами Э42-Т по ГОСТ 9467-60.

ТК 1974	Закладные детали М2, М5а, М5а*, М39, М39а	1.420-6 Выпуск 1	
		Лист	142

ЦНИИПромзданий Москва

Гл. инж. проекта — Старцев
Вер. инженер — Верижников
Ст. инженер — Хвалебнова
Инженер — Тараб...
Проверил — Ивлев

14337-02 1

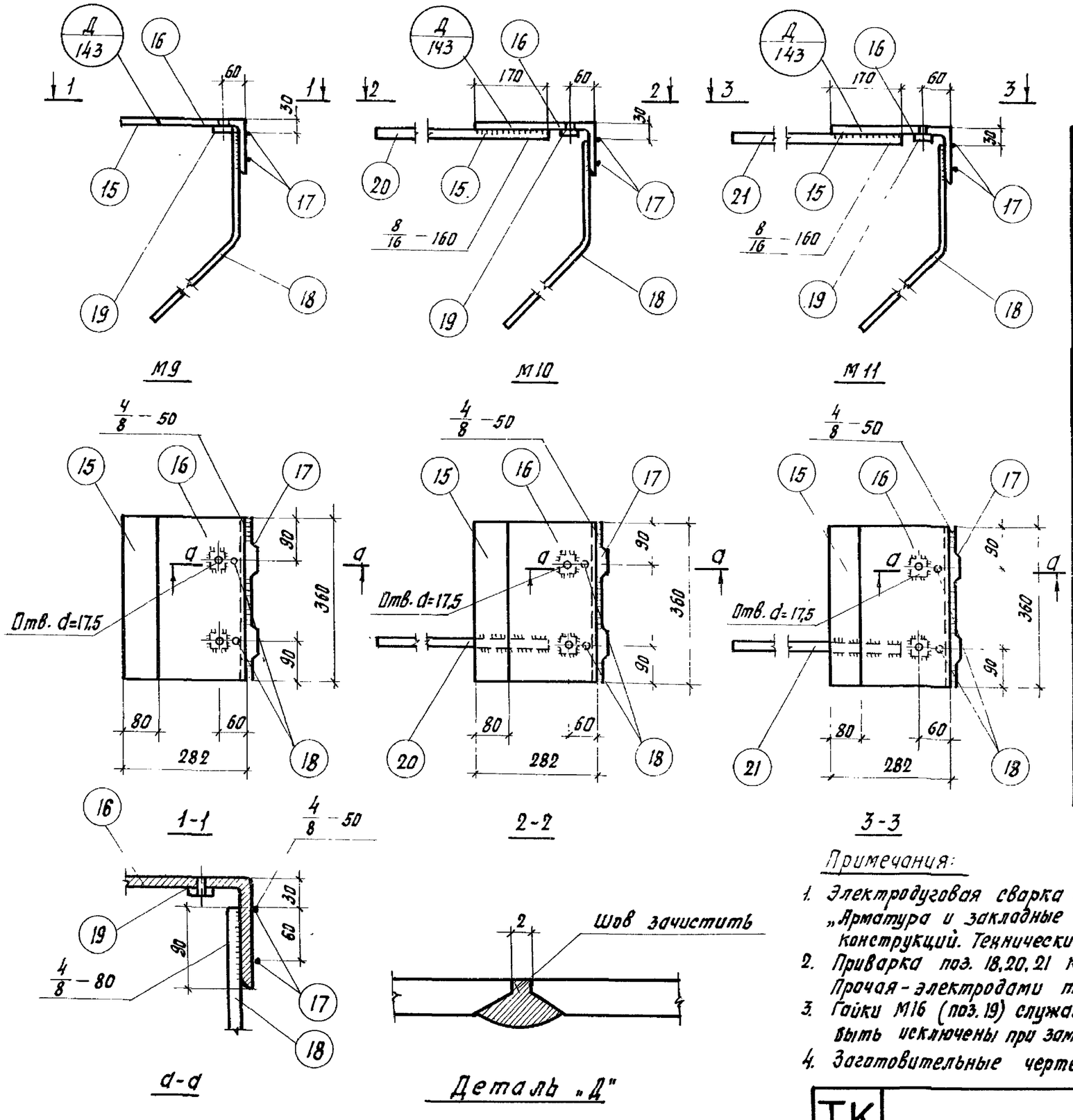

Спецификация стали на одну закладную деталь

Марка детали	№ поз.	Профиль	Длина мм	Кол. шт.	Масса детали кг	Класс стали
М9	15	– 80×12	360	1	16,6	с38/23
	16	∠ 200×125×12	360	1		
	17	ф8 А I	370	2		—
	18	ф16 А III	930	2		
	19	Гайка М16	—	2		
М10	15	– 80×12	360	1	21,9	с38/23
	16	∠ 200×125×12	360	1		
	17	ф8 А I	370	2		—
	18	ф16 А III	930	2		
	19	Гайка М16	—	2		с38/23
	20	ф32 А III	810	1		—
М11	15	– 80×12	360	1	23,2	с38/23
	16	∠ 200×125×12	360	1		
	17	ф8 А I	370	2		—
	18	ф16 А III	930	2		
	19	Гайка М16	—	2		с38/23
	21	ф32 А III	1010	1		—

Примечания:

1. Электродуговая сварка выполняется в соответствии с ГОСТ 10922-75 „Арматура и закладные детали сварные для железобетонных конструкций. Технические требования и методы испытаний" и СН393-69.
2. Приварка поз. 18, 20, 21 к поз. 15, 16 производится электродами типа Э50А-ф. Прочая - электродами типа Э42-Т по ГОСТ 9467-60.
3. Гайки М16 (поз. 19) служащие для фиксации закладных деталей могут быть исключены при замене способа фиксации, согласно инструкции СН313-65.
4. Заготовительные чертежи отдельных позиций даны на листе 150

ТК 1974	Закладные детали М9÷М11	1.420-6 Выпуск 1	
		Лист	143

Ст. инж. Проверил | Ст. инж. | Проверил | Деревянный | Хвалебнова | Тарадина

ЦНИИПРОМЗДАНИЙ Москва

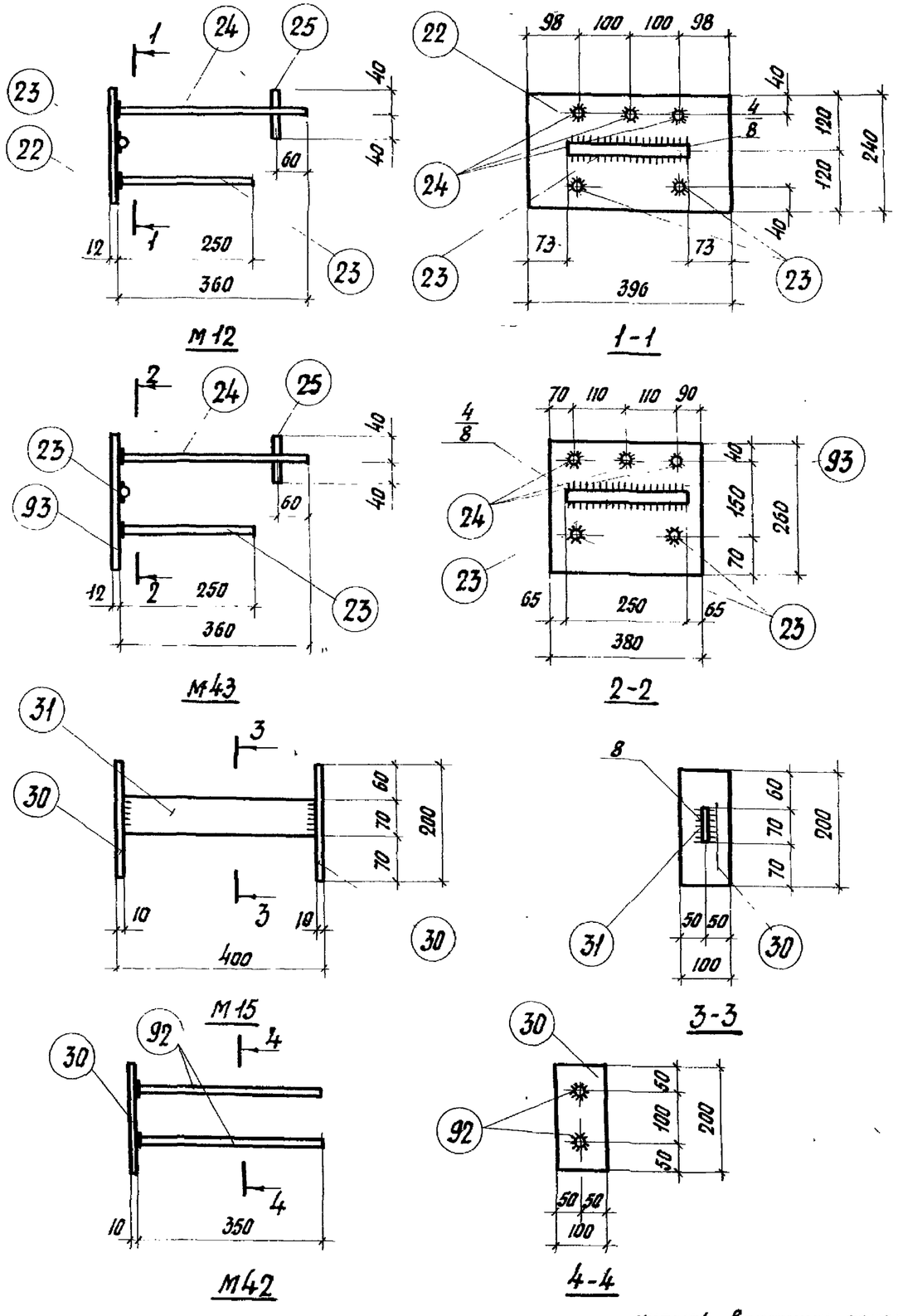

Спецификация стали на одну закладную деталь

Марка детали	№ поз.	Профиль	Длина мм	Кол. шт.	Масса детали кг	Класс стали
М12	22	– 240 × 12	396	1	12,3	с38/23
	23	ф16 А III	250	3		–
	24	ф16 А III	360	3		
	25	ф16 А III	80	3		
М15	30	– 100 × 10	200	2	4,9	с38/23
	31	– 70 × 8	380	1		
М42	30	– 100 × 10	200	1	2,2	–
	92	ф 12 А III	350	2		
М43	23	ф16 А III	250	3	12,6	
	24	ф16 А III	360	3		
	25	ф16 А III	80	3		
	93	– 260 × 12	380	1		с38/23

Примечания:

1. Электродуговая сварка выполняется в соответствии с ГОСТ 10922-75 „Арматура и закладные детали сварных для железобетонных конструкций. Технические требования и методы испытаний" и СН 393-69.
2. Приварка поз. 23, 24, 92 к поз. 22, 30, 93 производится под слоем флюса, поз. 25 с поз. 24 – контактной сваркой, прочая – электродами типа Э42-Т по ГОСТ 9467-60.
3. Длина поз. 23, 24 и 92 в спецификации дана без припуска на длину при сварке под флюсом, при изготовлении деталей М12, М42, и М43 необходимо учесть величину припуска.

ТК 1974	Закладные детали М12, М15, М42, М43	1.420-6 Выпуск 1	
		Лист	144

ЦНИИПРОМЗДАНИЙ Москва

Гл. инж. пр. Старцев
Ст. инж. Верижников
Ст. инж. Хвалебнова
Проверил Тарадина

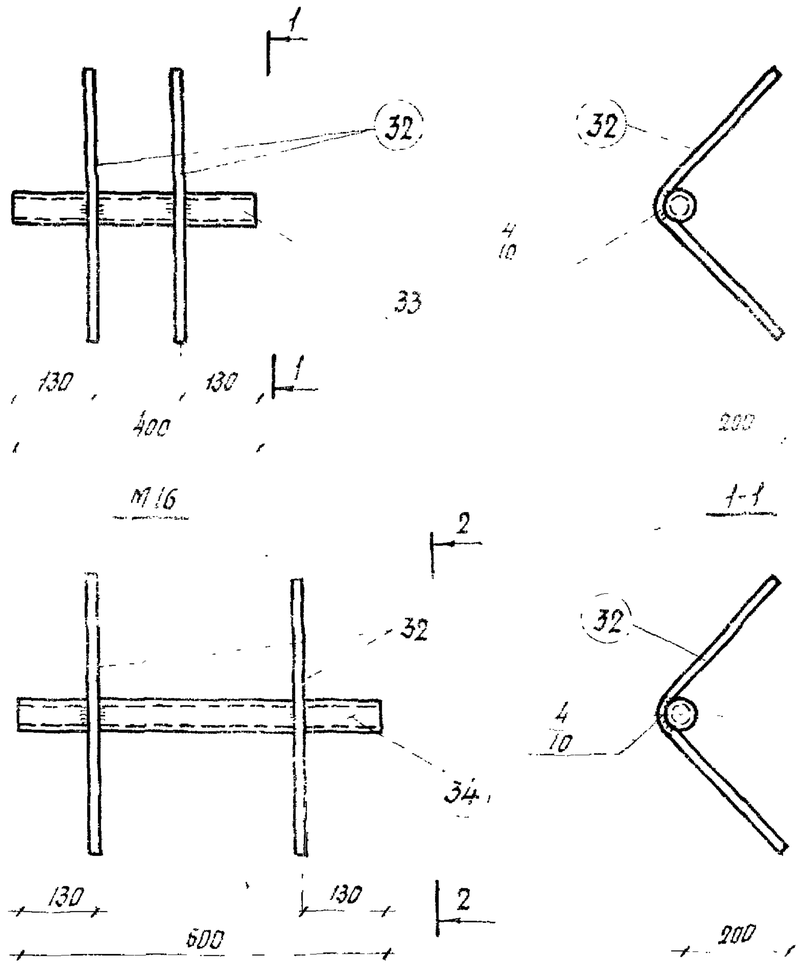

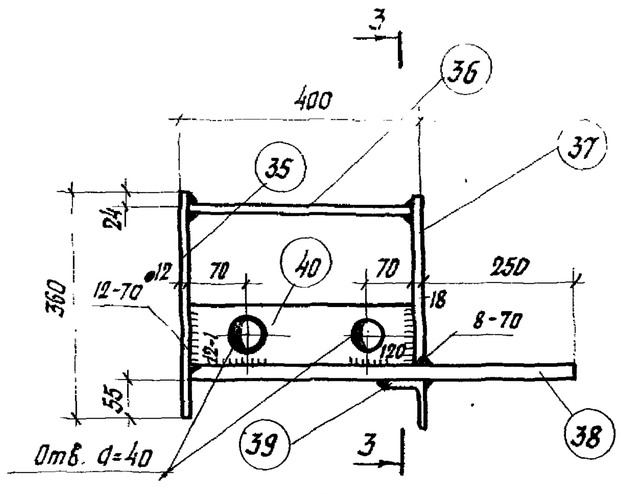

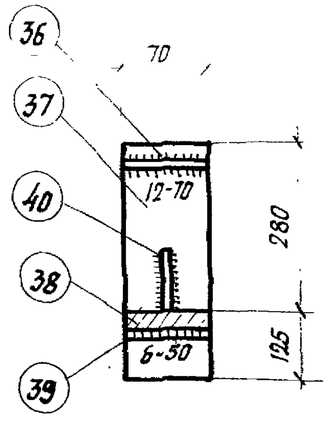

Спецификация стали на одну закладную деталь

Марка детали	№ поз.	Профиль	Длина	Кол. шт	Масса детали -	Класс стали
М16	32	ф 12 А III	600	2	2,5	—
	33	Газ труба $d_у$=40	400	1		
М17	32	ф 12 А III	600	2	3,3	—
	34	Газ труба $d_у$=40	600	1		—
М18	35	-70×12	360	1	21,1	с38/23
	36	-70×12	370	1		
	37	-70×18	280	1		
	38	-70×25	638	1		
	39	L 100×12	70	1		
	40	-100×12	370	1		

Примечания:

1. Электродуговая сварка выполняется в соответствии с ГОСТ 10922-75. „Арматура и закладные детали сварные для железобетонных конструкций. Технические требования и методы испытаний" и СН 393-69.
2. Приварка поз. 32. к поз. 33 и 34 производится электродами типа Э50А-ф, прочая - электродами типа Э42-7
3. Заготовительные чертежи отдельных позиций даны на листах 150 - 151

ТК 1974	Закладные детали М16 - М18.	1.420-6 Выпуск 1
		Лист 145

Москва | Гаравина | Проверил

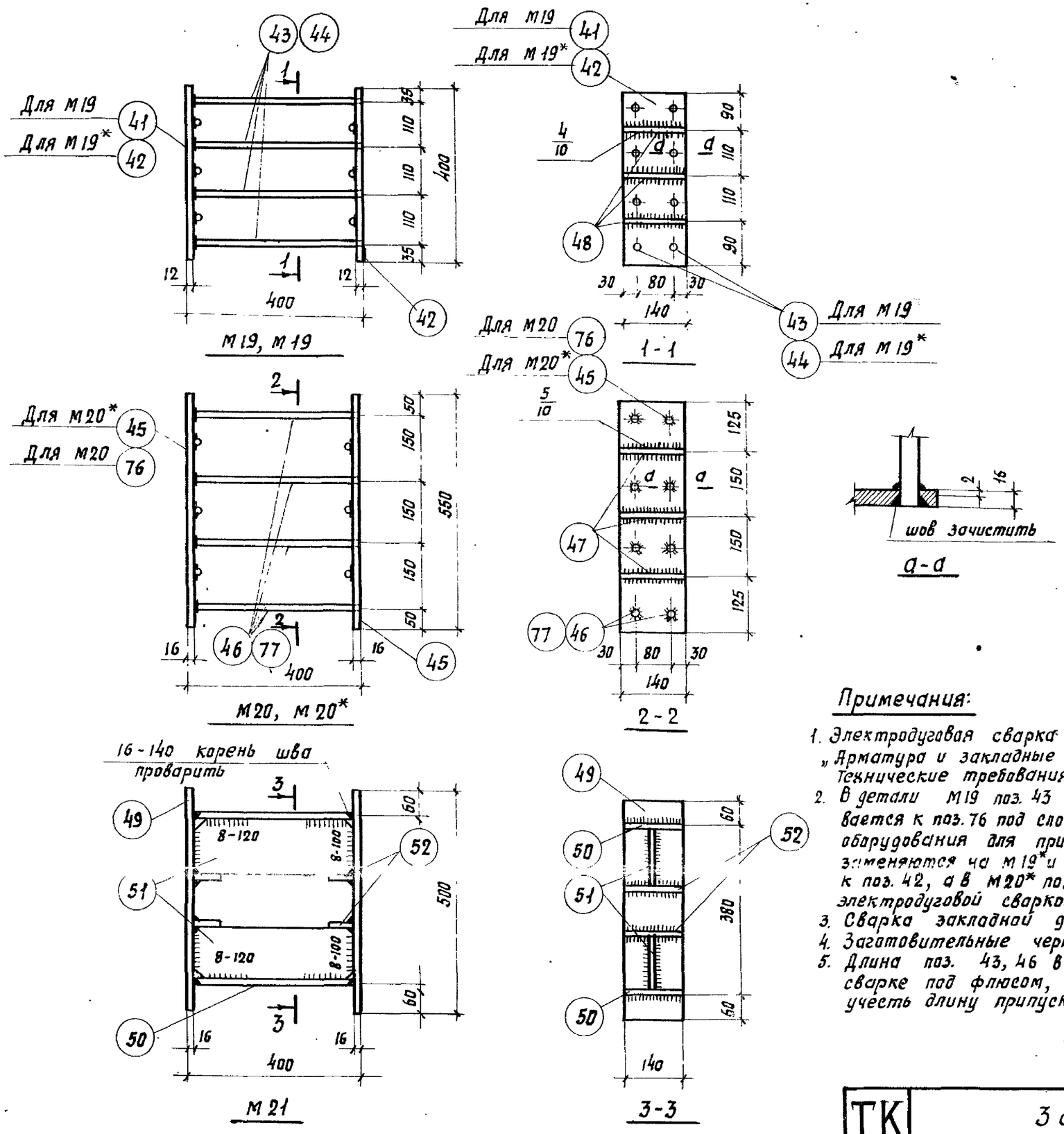

Спецификация стали на одну закладную деталь

Марка детали	№ поз.	Профиль	Длина мм	Кол. шт	Масса детали кг	Класс стали
М19	41	– 140×12	400	1	16.6	с38/23
	42	– 140×12	400	1		
	43	ф 16 А III	388	8		–
	48	ф 16 А III	140	6		
М19*	42	– 140×12	400	2	16.6	с38/23
	44	ф 16 А III	400	8		–
	48	ф 16 А III	140	6		
М20	45	– 140×16	550	1	30.6	с38/23
	47	ф 22 А III	140	6		–
	46	ф 22 А III	384	8		
	76	– 140×16	550	1		с38/23
М20*	45	– 140×16	550	2	31.4	
	77	ф 22 А III	400	8		–
	47	ф 22 А III	140	6		
М21	49	– 140×16	500	2	41.8	с38/23
	50	– 140×16	368	2		
	51	– 120×12	368	2		
	52	– 50×12	140	4		

Примечания:

1. Электродуговая сварка выполняется в соответствии с ГОСТ 10922-75. „Арматура и закладные детали сварные для железобетонных конструкции. Технические требования и методы испытания" и СН393-69.
2. В детали М19 поз. 43 приваривается к поз. 41, в детали М20 поз. 46 приваривается к поз. 76 под слоем флюса. В случае отсутствия необходимого оборудования для приварки стержней под слоем флюса детали М19 и М20 заменяются на М19* и М20* в М19* поз. 44 приваривается с обеих сторон к поз. 42, а в М20* поз. 46 приваривается с обеих сторон к поз. 45 электродуговой сваркой электродами типа Э50А-Ф ГОСТ 9467-60.
3. Сварка закладной детали М21 производится электродами Э42-Т по ГОСТ 9467-60.
4. Заготовительные чертежи отдельных позиций даны на листе 151
5. Длина поз. 43, 46 в спецификации дана без припуска на длину при сварке под флюсом, при изготовлении деталей М19 и М20 необходимо учесть длину припуска.

ТК 1974	Закладные детали М19 - М21, М19*, М20*	1.420-6 Выпуск 1	
		Лист	146

ЦНИИПРОМЗДАНИЙ Москва

Ст. инж. Верижников
Ст. инж. Хвалебнова
Проверил Тарадина

14337-02 18

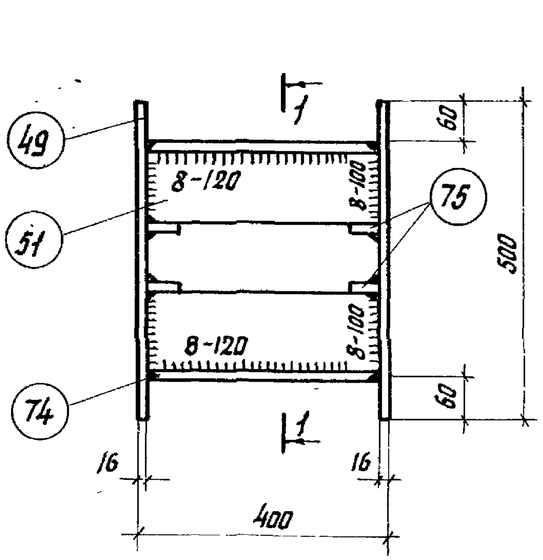

М30

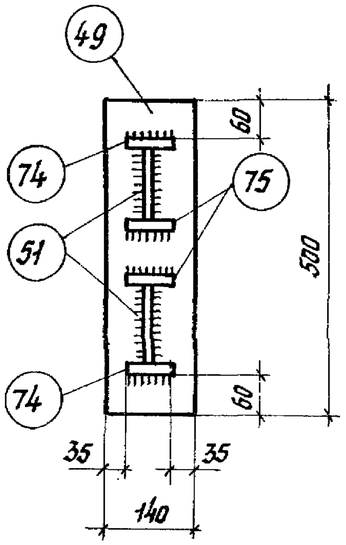

1-1

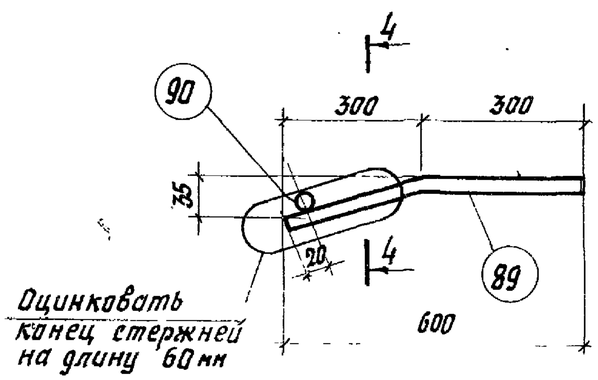

М40

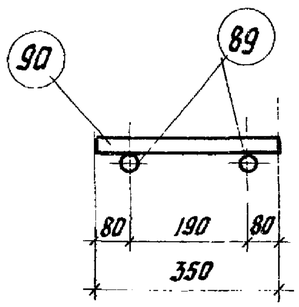

4-4

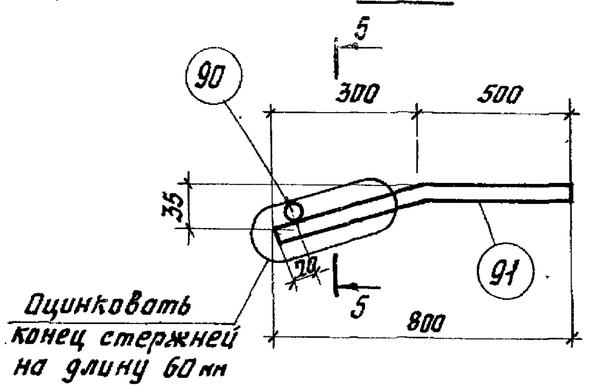

М41

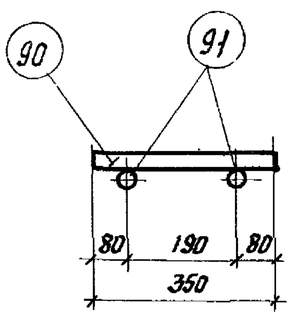

5-5

Спецификация стали на одну закладную деталь

Марка элемента	№№ поз.	Профиль	Длина мм	Кол. шт.	Масса детали кг	Класс стали
М30	49	−140×16	500	2	33,6	с38/23
	51	−120×12	368	2		
	74	−70×16	368	2		
	75	−50×12	70	4		
М40	89	ф28 А III	600	2	6,6	—
	90	ф20 А III	350	1		
М41	90	ф20 А III	350	1	8,7	
	91	ф28 А III	800	2		

Примечания:

1. Электродуговая сварка выполняется в соответствии с ГОСТ 10922-75 „Арматура и закладные детали сварные для железобетонных конструкций. Технические требования и методы испытаний" и СН 393-69.
2. Сварка детали М30 электродами 342-Т по ГОСТ 9467-60.
3. Заготовительные чертежи отдельных позиций даны на листе 151.
4. Поз. 90 приварить точечной сваркой.

ГПИ Стальконструкция Москва
ст. инж. Проверил Тофалов
Руков. Торопина
Исполн. Хвалебнова

ТК 1974

Закладные детали М30, М40, М41

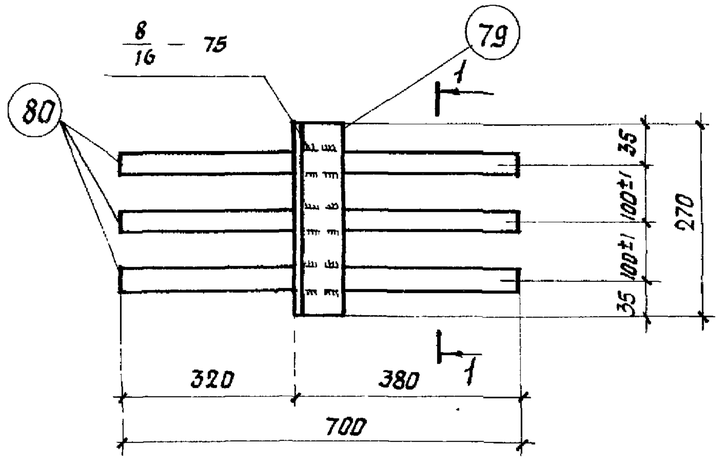

М31

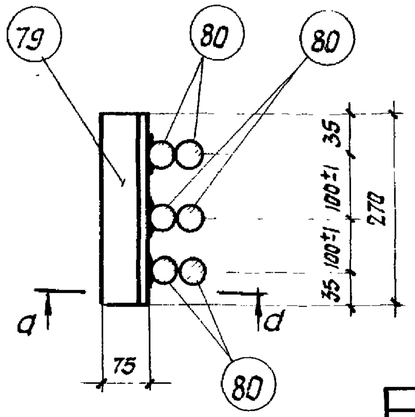

1-1

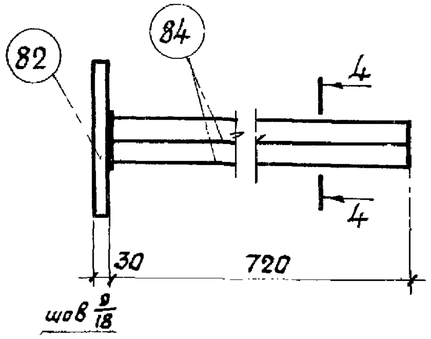

М34

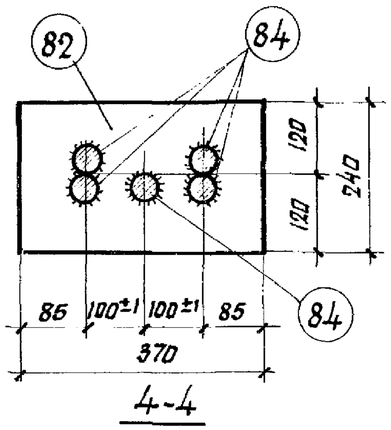

4-4

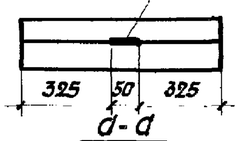

д-д

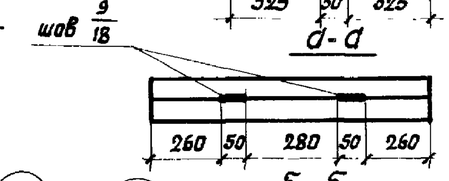

б-б

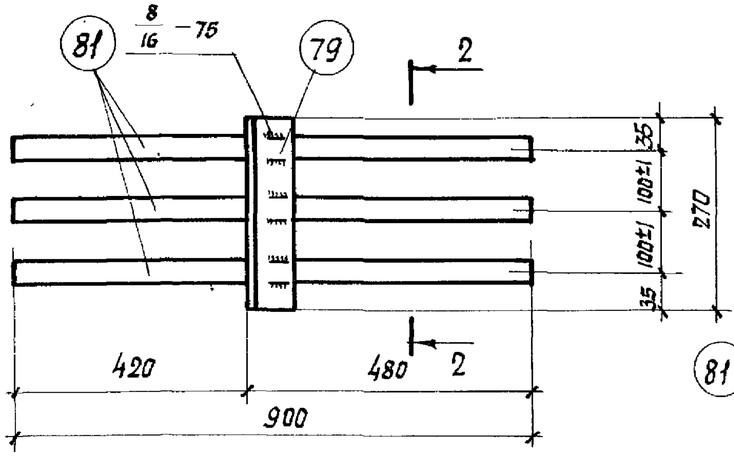

М32

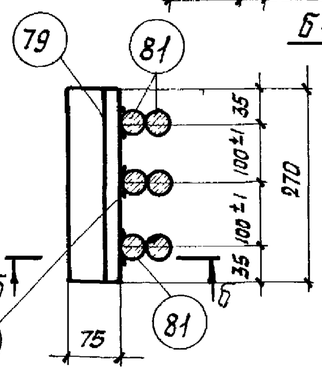

2-2

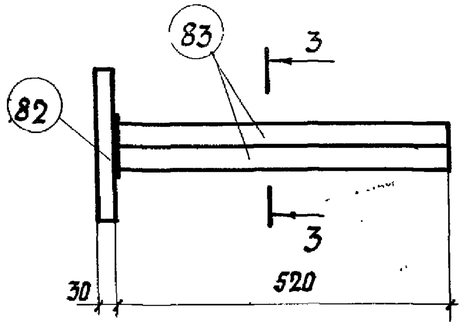

М33

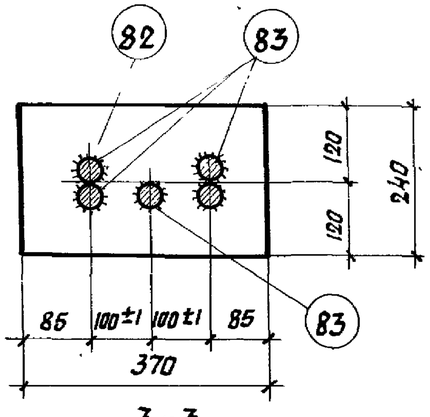

3-3

Спецификация стали на одну закладную деталь

Марка детали	№ поз.	Профиль	Длина мм	Кол. шт.	Масса детали кг	Класс стали
М31	79	∟ 75×75×8	270	1	36,0	С38/23
	80	ф 36 А III	700	6		—
М32	79	∟ 75×75×8	270	1	45,6	С38/23
	81	ф 36 А III	900	6		—
М33	82	– 240×30	370	1	42,3	С38/23
	83	ф 36 А III	520	5		—
М34	82	– 240×30	370	1	50,1	С38/23
	84	ф 36 А III	720	5		—

Примечания:

1. Электродуговая сварка выполняется в соответствии с ГОСТ 10922-75 „Арматура и закладные детали сварные для железобетонных конструкций. Технические требования и методы испытаний" и СН 393-69.
2. Соединение парных стержней поз. 83 и 84 с пластиной поз. 82 производится в соответствии с „Рекомендациями по конструктивным элементам и технологии сварки крестообразных и тавровых соединений одиночных и спаренных стержней арматуры железобетонных конструкций", НИИЖБ, 1974г, и указаниями, приведенными в пояснительной записке данного альбома.
3. Длина поз. 83, 84 в спецификации дана без припуска на длину при сварке под флюсом, при изготовлении деталей М33 и М34 необходимо учесть длину припуска.
4. Электродуговую сварку производить электродами Э50А-ф по ГОСТ 9467-60

Ст. инж.	Вершников	
Ст. инж.	Хвалебнова	
Проверил	Тарадина	
Верещ.	Усиф	Трав. —

ЦНИИПРОМЗДАНИЙ Москва

ТК 1974

Закладные детали М31-М34

1.420-6 Выпуск 1

Лист 148

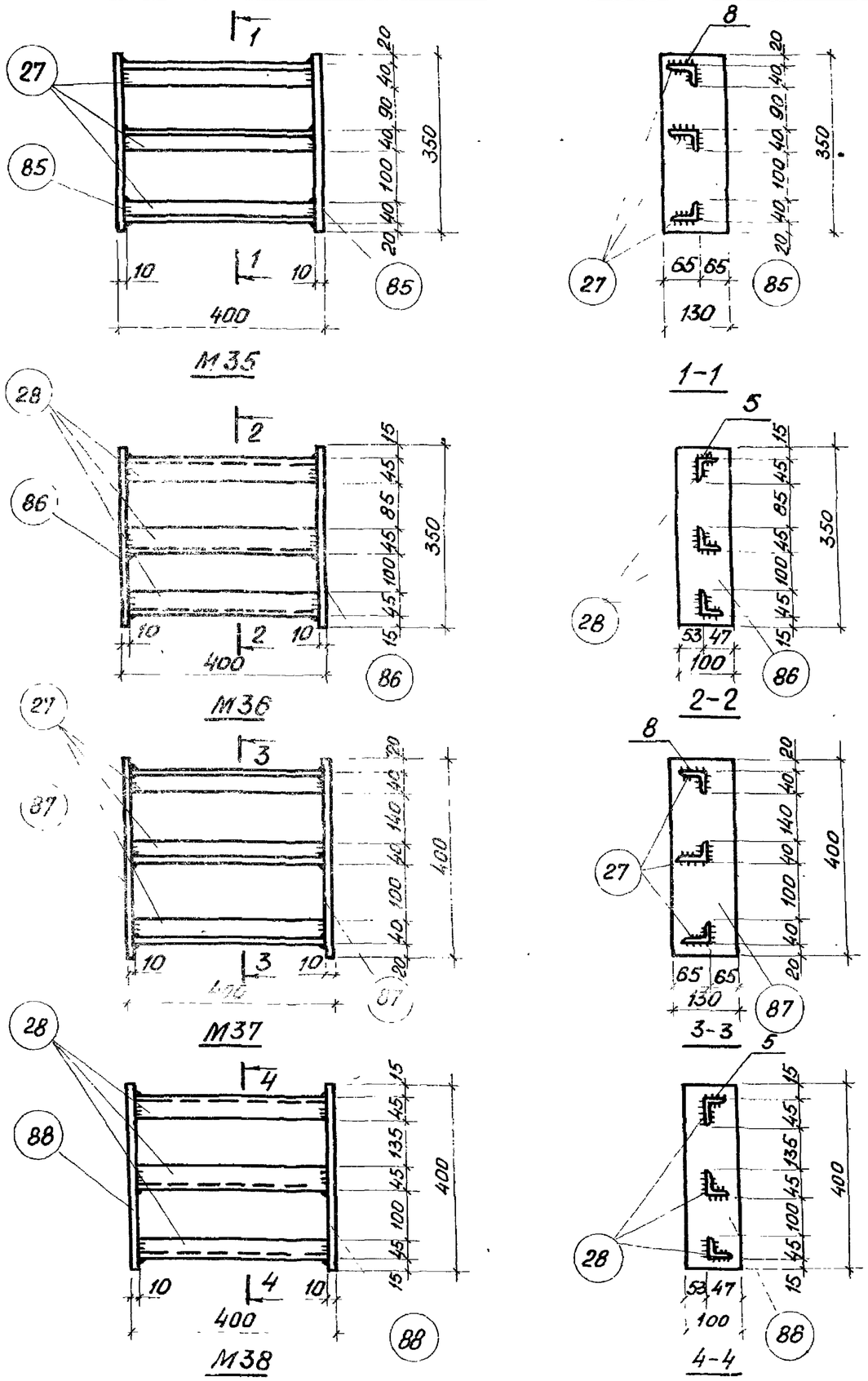

Спецификация стали на одну закладную деталь

Марка детали	№№ поз.	профиль	длина мм	кол. шт.	Масса детали кг	Класс стали
М35	27	∠63×40×8	380	3	14,1	С38/23
	85	-130×10	350	2		
М36	28	∠45×5	380	3	9,3	
	86	-100×10	350	2		
М37	27	∠63×40×8	380	3	15,1	
	87	-130×10	400	2		
М38	28	∠45×5	380	3	10,1	
	88	-100×10	400	2		

Примечания:

1. Электродуговая сварка выполняется в соответствии с ГОСТ10922-75 „Арматура и закладные детали сварные для железобетонных конструкций. Технические требования и методы испытаний" и СН393-69.
2. Сварка производится электродами Э42-Т по ГОСТ9467-60.

ТК 1974	Закладные детали М35 – М38	1.420-6 Выпуск 1	
		Лист	149

Москва | Проверил | Тарадина

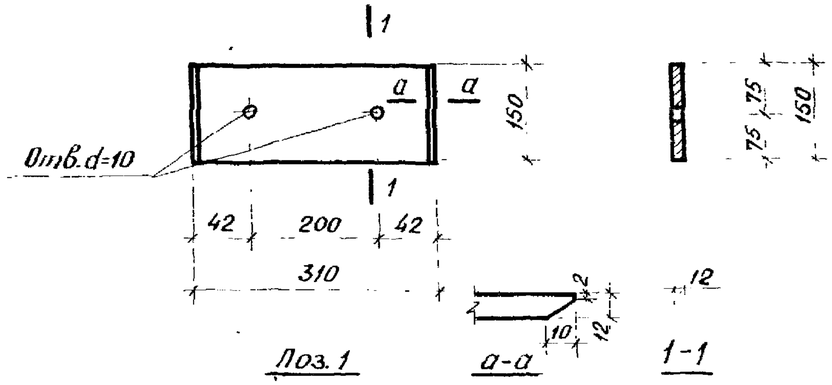

Поз. 1 а-а 1-1

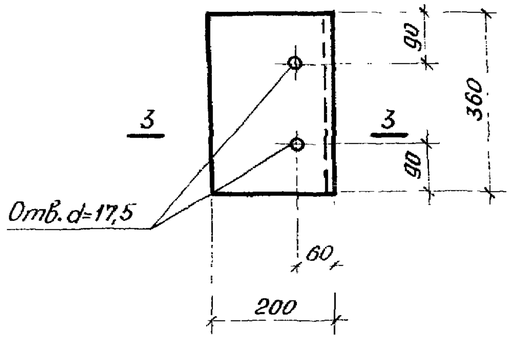

Поз. 16

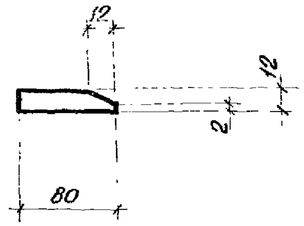

Поз. 15

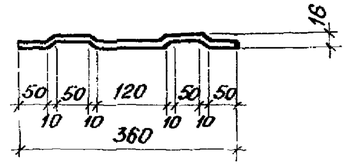

Поз. 17

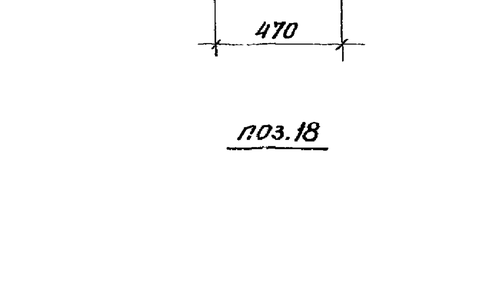

Поз. 4

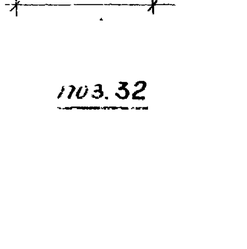

2 – 2

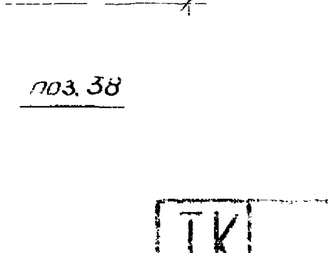

3 – 3

Спецификация стали на одну заготовку закладной детали

№ поз.	Профиль	Длина мм	Масса кг	Класс стали
1	– 150×12	310	4,4	С38/23
4	∠ 140×90×10	246	4,3	С38/23
15	– 80×12	360	2,7	
16	∠ 200×125×12	360	10,7	
17	Ø8 A I	370	0,1	—
18	Ø16 A III	930	1,5	
32	Ø12 A III	800	0,5	
37	– 70×18	280	2,8	С38/23
38	– 70×25	638	8,8	

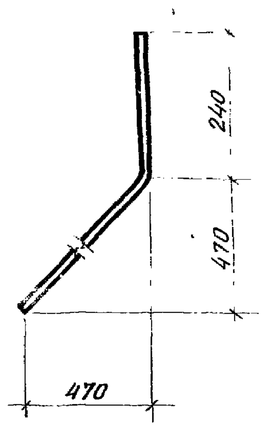

поз. 18

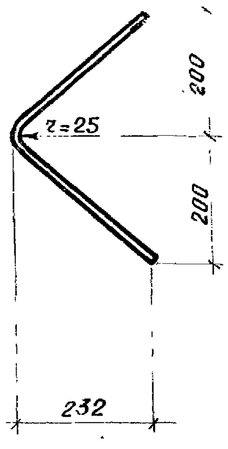

поз. 32

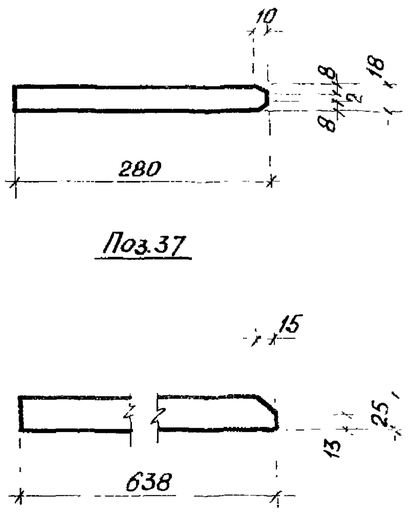

поз. 37 поз. 38

Примечания:

1. В поз. 15, 37 и 38 снять фаску по всей длине пластины.
2. Марка стали проката устанавливается в проекте конкретного объекта.

Гл. инж. пр	Старцев	
Ст. инженер	Верижников	
Ст. инженер	Хвалебнова	
Проверил	Тарабрина	

Госстрой СССР ЦНИИПРОМЗДАНИЙ Москва

ТК 1074

Спецификация стали на одну заготовку закладной детали

1.420-6 Выпуск 1

Лист 150

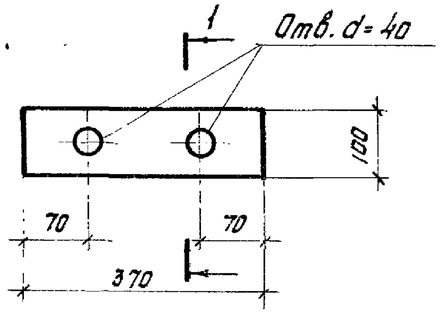

Поз. 40

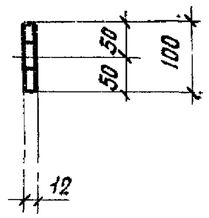

1-1

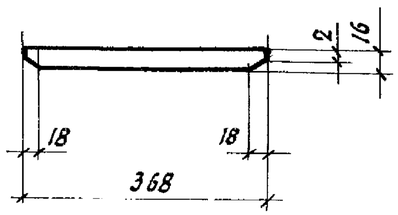

Поз. 50

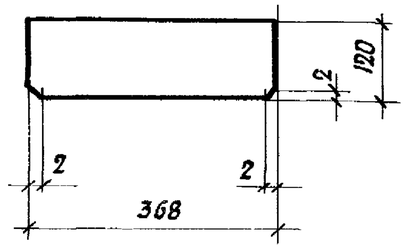

Поз. 51

поз. 42

2-2

Поз. 45

3-3

б-б

Поз. 78

3-3

в-в

Поз. 74

Поз. 89

Поз. 91

Спецификация стали на одну заготовку закладной детали

№ поз.	Профиль	Длина мм	Масса кг	Класс стали
40	−100×12	370	3,5	
42	−140×12	400	5,3	
45	−140×16	550	9,7	
50	−140×16	368	6,5	
51	−120×12	368	4,2	с38/23
74	−70×16	368	3,2	
78	−140×25	400	11,0	
89	ф28 А III	600	2,9	
91	ф28 А III	800	3,9	—

Примечания:

1. В поз. 50 снять фаску по всей длине пластины.
2. Марка стали проката устанавливается в проекте конкретного объекта.

Спецификация позиций арматурных изделий

№ поз.	Фили сечение мм	Длина мм	Масса кг
1	32AIII	3690	23,3
2	8AI	370	0,15
3	25AIII	3690	14,2
4	20AIII	3690	9,1
5	32AIII	11190	70,6
6	28AIII	3360	16,2
7	25AIII	7830	30,1
8	28AIII	11190	54,1
9	28AIII	7000	33,8
10	25AIII	4190	16,1
11	32AIII	8490	53,6
12	28AIII	4800	23,2
13	25AIII	8490	32,7
14	20AIII	8490	21,0
15	28AIII	8490	41,0
16	25AIII	3300	12,7
17	28AIII	5190	25,1
18	22AIII	7950	23,7
19	32AIII	2550	16,1
20	22AIII	2550	1,6
21	32AIII	9400	59,3
22	22AIII	8160	18,4

№ поз.	Фили сечен. мм	Длина мм	Масса кг
23	32AIII	1960	12,4
24	22AIII	9400	28,0
25	20AIII	9400	23,2
26	28AIII	7490	36,2
27	28AIII	8640	41,7
28	28AIII	9400	45,4
29	25AIII	11190	43,1
30	25AIII	9400	36,2
31	25AIII	2550	9,8
32	28AIII	2550	12,3
33	32AIII	9540	60,2
34	32AIII	4050	25,6
35	22AIII	5490	16,4
36	28AIII	9540	46,1
37	32AIII	12390	78,2
38	25AIII	9030	34,8
39	28AIII	12390	59,8
40	28AIII	4230	20,4
41	32AIII	8160	51,5
42	25AIII	7000	27,0
43	32AIII	10800	66,9
44	25AIII	5200	20,0

№ поз	Фили сечение мм	Длина мм	Масса кг
45	22AIII	10600	31,6
46	25AIII	10600	40,8
47	25AIII	12390	47,7
48	28AIII	10600	51,2
49	28AIII	5920	28,6
50	28AIII	4000	19,3
51	22AIII	3400	10,1
52	25AIII	2380	9,2
53	32AIII	5220	32,9
54	28AIII	8040	38,8
55	28AIII	2380	11,5
56	10AIII	370	0,23
57	10AIII	570	0,35
58	8AI	570	0,23
59	12AI	370	0,33
60	12AI	570	0,51
61	12AIII	1070	1,0
62	12AIII	1900	1,7
63	8AI	2140	0,8
64	8AI	2080	0,8
65	8AI	1880	0,7
66	8AI	1700	0,7

№ поз.	Фили сечен. мм	Длина мм	Масса кг
67	8AI	1510	0,6
68	8AI	2540	1,0
69	8AI	2480	1,0
70	8AI	2280	0,9
71	8AI	2100	0,8
72	8AI	1910	0,8
73	8AI	2160	0,9
74	8AI	2700	1,1
75	8AI	2580	1,0
76	8AI	2180	0,9
77	8AI	1820	0,7
78	8AI	3100	1,2
79	8AI	2980	1,2
80	8AI	2580	1,0
81	8AI	2280	0,9
82	8AI	2720	1,1
83	12AIII	1900	1,7
84	10AIII	950	0,6
85	10AIII	1150	0,7
86	10AIII	1740	1,1
87	32AIII	7000	44,2
88	32AIII	2380	15,0
89	28AIII	11020	53,2
90	25AIII	11020	42,4

Примечание.

Марка стали арматуры устанавливается в проекте конкретного объекта.

ЦНИИПРОМЗДАНИЙ
Москва

Гип Шнис
Гл. инж. Верник
Рук. гр. Дорф
Проверил Торсуев

ТК 1974

Спецификация позиций арматурных изделий

1.420-6
Выпуск 1
Лист 152

Спецификация позиций закладных деталей на альбом

N поз.	Профиль	Класс стали	Длина мм	Масса кг
1	-150×12	С38/25	310	4,4
2	∠140×90×10	—"—	376	6,6
3	-160×12	—"—	360	5,4
4	∠140×90×10	—"—	246	4,3
8	-140×25	—"—	400	11,0
9	ф36 А III	—	495	4,0
15	-80×12	С38/23	360	2,7
16	∠200×125×12	—"—	360	10,7
17	ф8 А I	—	370	0,1
18	ф16 А III	—	930	1,5
19	Гайка М16	С38/23		0,1
20	ф32 А III	—	810	5,1
21	ф32 А III	—	1010	6,4
22	-240×12	С38/23	396	9,0
23	ф16 А III	—	250	0,4
24	ф16 А III	—	360	0,6
25	ф16 А III	—	80	0,1
27	∠63×40×8	С38/23	380	2,3
28	∠45×5	—"—	380	1,3
30	-180×10	—"—	200	1,6
31	-70×8	—"—	380	1,7

N поз.	Профиль	Класс стали	Длина мм	Масса кг
32	ф12 А III	—	600	0,5
33	Газ. труба dy=40	—	400	1,5
34	Газ. труба dy=40	—	600	2,3
35	-70×12	С38/23	360	2,4
36	-70×12	—"—	370	2,4
37	-70×18	—"—	280	2,8
38	-70×25	—"—	638	8,8
39	∠100×12	С38/23	70	1,2
40	-100×12	—"—	370	3,5
41	-140×12	—"—	400	5,3
42	-140×12	—"—	400	5,3
43	ф16 А III	—	388	0,6
45	-140×16	С38/23	550	9,7
46	ф22 А III	—	384	1,1
47	ф22 А III	—	140	0,4
48	ф16 А III	—	140	0,2
49	-140×16	С38/23	500	8,8
50	-140×16	—"—	368	6,5
51	-120×12	—"—	368	4,2
52	-50×12	—"—	140	0,7
74	-70×16	—"—	368	3,2

№ поз.	Профиль	Класс стали	Длина мм	Масса кг
75	-50×12	С38/23	70	0,3
76	-140×16	—"—	550	9,7
79	∠75×75×8	—"—	270	2,4
80	ф36 А III	—	700	5,6
81	ф36 А III	—	900	7,2
82	-240×30	С38/23	370	21,3
83	ф36 А III	—	520	4,2
84	ф36 А III	—	720	5,8
85	-130×10	С38/23	350	3,6
86	-100×10	—"—	350	2,7
87	-130×10	—"—	400	4,1
88	-100×10	—"—	400	3,1
89	ф28 А III	—	600	2,9
90	ф20 А III	—	350	0,9
91	ф28 А III	—	800	3,9
92	ф12 А III	—	350	0,3
93	-260×12	С38/23	380	9,3
94	∠140×140×12	—"—	376	9,7

Примечание

Марка стали устанавливается в проекте конкретного объекта.

ТК 1974	Спецификация позиций закладных деталей	1.420-6 Выпуск 1
		Лист 153

ЦНИИПромзданий Москва
Ст. инж. проверил Тарадина
Нач. отд. Старов
Гл. спец. Калеонова

Перечень позиций на одну колонну

Марка колонны	№ поз.	Кол-во шт.
К11-8-3	Арматурные изделия	
	1	8
	2	36
	6	4
	56	40
	61	1
	62	2
	63	2
	64	1
	65	1
	66	1
	67	1
	84	8
	Закладные детали	
	1	2
	2	1
	3	2
	4	2
	15	1
	16	1
	17	2
	18	2
	19	2
	22	1

Марка колонны	№ поз.	Кол-во шт.
К11-8-3	23	3
	24	3
	25	3
	27	3
	28	3
	30	4
	31	1
	32	4
	33	2
	85	2
	86	2
	89	2
	90	1
	92	4
	94	1
К11-8-5	Арматурные изделия	
	1	8
	2	36
	6	4
	56	40
	61	1
	62	2
	63	2
	64	1
	65	1

Марка колонны	№ поз.	Кол-во шт.
К11-8-5	66	1
	67	1
	84	8
	Закладные детали	
	1	2
	2	1
	3	2
	4	2
	15	1
	16	1
	17	2
	18	2
	19	2
	22	1
	23	9
	24	9
	25	9
	27	3
	28	3
	30	4
	31	1
	32	4
	33	2
	85	2

Марка колонны	№ поз.	Кол-во шт.
К11-8-5	86	2
	89	2
	90	1
	92	4
	93	2
	94	1
К12-10	Арматурные изделия	
	2	28
	3	4
	4	4
	56	40
	59	8
	61	2
	62	4
	67	1
	74	2
	75	1
	76	1
	77	1
	Закладные детали	
	1	2
	2	2
	3	2

Марка колонны	№ поз.	Кол-во шт.
К12-10	4	2
	15	2
	16	2
	17	4
	18	4
	19	4
	20	2
	32	4
	33	2
К12-10-5	Арматурные изделия	
	2	28
	3	4
	4	4
	56	40
	59	8
	61	2
	62	4
	67	1
	74	2
	75	1
	76	1
	77	

Марка колонны	№ поз.	Кол-во шт.
К12-10-5	Закладные детали	
	1	2
	2	2
	3	2
	4	2
	15	2
	16	2
	17	4
	18	4
	19	4
	20	2
	23	6
	24	6
	25	6
	30	4
	32	4
	33	2
	92	8
	93	2
К12-11	Арматурные изделия	
	2	28
	3	8
	56	40
	50	8

Марка колонны	№ поз.	Кол-во шт.
К12-11	61	2
	62	4
	67	1
	74	2
	75	1
	76	1
	77	1
	Закладные детали	
	1	2
	2	2
	3	2
	4	2
	15	2
	16	2
	17	4
	18	4
	19	4
	20	2
	32	4
	33	2

Примечания:

1. Спецификацию позиций арматурных изделий на альбом см. лист 152
2. Спецификацию позиций закладных деталей на альбом см. на листе 153

ЦНИИПРОМЗДАНИЙ Москва

Ст. инж. пр.	[illegible]	Зеринников
Ст. инж.	[illegible]	Хвалебнова
Проверил	[illegible]	Тарадина

ТК 1974	Перечень позиций на одну колонну	1.420-6 Выпуск 1 Лист 154

Перечень позиций на одну колонну.

Марка колонны	№ поз.	Кол-во шт.
КГ13-6-1	Арматурные изделия	
	2	105
	5	4
	6	4
	7	4
	56	120
	59	18
	61	2
	62	4
	63	4
	64	2
	65	2
	66	2
	67	2
	86	1
	Закладные детали	
	3	2
	4	2
	15	2
	16	2
	17	4
	18	4
	19	4
	22	2

Марка колонны	№ поз	Кол-во шт.
КГ13-6-1	23	6
	24	6
	25	6
	27	6
	28	6
	30	8
	31	4
	32	4
	33	2
	41	1
	42	1
	43	8
	45	4
	46	32
	47	24
	48	6
	76	4
	82	2
	83	10
	87	4
	88	4
	89	4
	90	2

Марка колонны	№ поз.	Кол-во шт.
КГ13-6-3	Арматурные изделия	
	2	105
	5	4
	6	4
	7	4
	56	120
	59	18
	61	2
	62	4
	63	4
	64	2
	65	2
	66	2
	67	2
	86	1
	Закладные детали	
	3	2
	4	2
	15	2
	16	2
	17	4
	18	4
	19	4
	22	2

Марка колонны	№ поз	Кол-во шт.
КГ13-6-3	23	6
	24	6
	25	6
	27	6
	28	6
	30	12
	31	4
	32	4
	33	2
	82	2
	83	10
	87	4
	88	4
	89	4
	90	2
	92	8
КГ13-6-5	Арматурные изделия	
	2	105
	5	4
	6	4
	7	4
	56	120
	59	18
	61	2

Марка колонны	№ поз.	Кол-во шт.
КГ13-6-5	62	4
	63	4
	64	2
	65	2
	66	2
	67	2
	86	1
	Закладные детали	
	3	2
	4	2
	15	2
	16	2
	17	4
	18	4
	19	4
	22	2
	23	18
	24	18
	25	18
	27	6
	28	6
	30	16
	31	4
	32	4

Марка колонны	№ поз.	Кол-во шт.
КГ13-7-1	33	2
	82	2
	83	10
	87	4
	88	4
	89	4
	90	2
	92	16
	93	4
	Арматурные изделия	
	2	130
	5	8
	56	120
	61	2
	62	4
	63	4
	64	2
	65	2
	66	2
	67	2
	84	16
	86	1

Марка колонны	№ поз.	Кол-во шт.
КГ13-7-1	Закладные детали	
	3	2
	4	2
	15	2
	16	2
	17	4
	18	4
	19	4
	22	2
	23	6
	24	6
	25	6
	27	6
	28	6
	30	8
	31	4
	32	4
	33	2
	41	1
	42	1
	43	8
	45	4
	46	32
	47	24
	48	6
	76	4

Примечание см. на листе 154

Инв. № подл. | Подпись и дата | Взам. инв. №

Перечень позиций на одну колонну

Марка колонны	№ поз.	Колич. шт.
К13-7-1 (позиционирование)	82	2
	83	10
	87	4
	88	4
	89	4
	90	2
	Арматурные изделия	
	2	130
	5	8
	56	120
	61	2
	62	4
	63	4
	64	2
	65	2
	66	2
	67	2
	84	16
	86	1
	Закладные детали	
	3	2
	4	2

Марка колонны	№ поз.	Кол-во шт.
К13-7-3	15	2
	16	2
	17	4
	18	4
	19	4
	22	2
	23	6
	24	6
	25	6
	27	6
	28	6
	30	12
	31	4
	32	4
	33	2
	82	2
	83	10
	87	4
	88	4
	89	4
	90	2
	92	8

Марка колонны	№ поз.	Колич. шт.
К13-8-1	Арматурные изделия	
	2	130
	5	8
	50	4
	56	120
	61	2
	62	4
	63	4
	64	2
	65	2
	66	2
	67	2
	84	16
	86	1
	Закладные детали	
	3	2
	4	2
	15	2
	16	2
	17	4
	18	4
	19	4
	22	2
	23	6

Марка колонны	№ поз.	Кол-во шт
К13-8-1	24	6
	25	6
	27	6
	28	6
	30	8
	31	4
	32	4
	33	2
	41	1
	42	1
	43	8
	45	4
	46	32
	47	24
	48	6
	76	4
	82	2
	85	10
	87	4
	88	4
	89	4
	90	2

Марка колонны	№ поз.	Кол-во шт.
К14-8	Арматурные изделия	
	2	120
	8	4
	9	4
	10	4
	56	120
	59	18
	69	4
	62	8
	67	2
	74	4
	75	2
	76	2
	77	2
	86	1
	Закладные детали	
	3	2
	4	2
	15	4
	16	4
	17	8
	18	8
	19	8
	20	4

Марка колонны	№ поз.	Кол-во шт
К14-8	32	4
	33	2
	79	2
	80	12
К14-8-1	Арматурные изделия	
	2	120
	8	4
	9	4
	10	4
	56	120
	59	18
	61	4
	62	8
	67	2
	74	4
	75	2
	76	2
	77	2
	86	1
	Закладные детали	
	3	2
	4	2

Марка колонны	№ поз.	Кол-во шт.
К14-8-1	15	4
	16	4
	17	8
	18	8
	19	8
	20	4
	32	4
	33	2
	41	1
	42	1
	43	8
	45	4
	46	32
	47	24
	48	6
	76	4
	79	2
	80	12
К14-8-3	Арматурные изделия	
	2	116
	8	4
	9	4
	10	4
	56	120

Гл. инж. проекта Верницкий
Гл. инж. Ковалевский
Проверил Тарадина

ЦИТИПРОМЗДАНИЙ Москва

Примечание см. на листе 154

ТК 1974

Перечень позиций на одну колонну

1.420-6 Выпуск 1

Лист 156

Перечень позиций на одну колонну.

Марка колонны	№ поз.	Кол-во шт
КГ14-8-3 (продолжение)	59	18
	61	4
	67	2
	74	4
	75	2
	76	2
	77	2
	83	8
	86	1
	Закладные детали	
	3	2
	4	2
	8	2
	9	4
	15	4
	16	4
	17	8
	18	8
	19	8
	20	4
	32	4
	33	2
	35	4
	36	4

Марка колонны	№ поз.	Кол-во шт
КГ14-8-3	37	4
	38	4
	39	4
	40	4
	79	2
	80	12
КГ14-8-5	Арматурные изделия	
	2	120
	8	4
	9	4
	10	4
	56	120
	59	18
	61	4
	62	8
	67	2
	74	4
	75	2
	76	2
	77	2
	86	1

Марка колонны	№ поз.	Кол-во шт.
КГ14-8-5	Закладные детали	
	3	2
	4	2
	15	4
	16	4
	17	8
	18	8
	19	8
	20	4
	23	12
	24	12
	25	12
	32	4
	33	2
	79	2
	80	12
	92	32
	93	4
	30	16
КГ14-9	Арматурные изделия	
	2	132
	5	8
	42	4
	56	120
	61	4

Марка колонны	№ поз.	Кол-во шт.
КГ14-9	62	8
	67	2
	74	4
	75	2
	76	2
	77	2
	84	16
	86	1
	Закладные детали	
	3	2
	4	2
	15	4
	16	4
	17	8
	18	8
	19	8
	20	4
	32	4
	33	2
	79	2
	80	12

Марка колонны	№ поз.	Кол-во шт
КГ14-9-1	Арматурные изделия	
	2	132
	5	8
	42	4
	56	120
	61	4
	62	8
	67	2
	74	4
	75	2
	76	2
	77	2
	84	16
	86	1
	Закладные детали	
	3	2
	4	2
	15	4
	16	4
	17	8
	18	8
	19	8
	20	4
	32	4

Марка колонны	№ поз.	Кол-во шт.
КГ14-9-1	33	2
	41	1
	42	1
	43	8
	45	4
	46	32
	47	24
	48	6
	76	4
	79	2
	80	12
КГ14-9-3	Арматурные изделия	
	2	128
	5	8
	42	4
	56	120
	61	4
	67	2
	74	4
	75	2
	76	2
	77	2
	83	8
	84	16

Марка колонны	№ поз.	Кол-во шт
КГ14-9-3	86	1
	Закладные детали	
	3	2
	4	2
	8	2
	9	4
	15	4
	16	4
	17	8
	18	8
	19	8
	20	4
	32	4
	33	2
	35	4
	36	4
	37	4
	38	4
	39	4
	40	4
	79	2
	80	12

Инв. № подл. | Подпись и дата | Взам. инв. № | Инв. № дубл. | Подпись и дата

Примечание см. на листе 154

Перечень позиций на одну колонну

Марка колонны	№ поз	Кол-во шт.
	Арматурные изделия	
	2	132
	5	8
	56	120
	61	4
	62	8
	67	2
	74	4
	75	2
	76	2
	77	2
К14-10	84	16
	86	1
	87	4
	Закладные детали	
	3	2
	4	2
	5	4
	16	4
	17	8
	18	8
	19	8
	20	4
	32	4

Марка колонны	№ поз.	Кол-во шт.
	33	2
	79	2
К14-10	80	12
	Арматурные изделия	
	2	132
	5	8
	56	120
	61	4
	62	8
	67	2
К14-10-1	74	4
К14-11-1	75	2
	76	2
	77	2
	84	16
	86	1
	87	4
	Закладные детали	
	3	2
	4	2
	15	4
	16	4

Марка колонны	№ поз.	Кол-во шт
	17	8
	18	8
	19	8
	20	4
	32	4
	33	2
	41	1
К14-10-1	42	1
К14-11-1	43	8
	45	4
	46	32
	47	24
	48	6
	76	4
	79	2
	80	12
	Арматурные изделия	
	2	128
	5	8
	56	120
	61	4
К14-10-3	67	2
	74	4
	75	2

Марка колонны	№ поз.	Кол-во шт.
	76	2
	77	2
	83	8
	84	16
	86	1
	87	4
	Закладные детали	
	3	2
	4	2
	8	2
	9	4
	15	4
	16	4
	17	8
	18	8
	19	8
	20	4
К14-10-3	32	4
	33	2
	35	4
	36	4
	37	4
	38	4
	39	4
	40	4

Марка колонны	№ поз.	Кол-во шт.
	79	2
	80	12
К14-10-3	Арматурные изделия	
	2	128
	5	8
	56	120
	61	4
	67	2
	74	4
	75	2
	76	2
	77	2
К14-12-3	83	8
	84	16
	86	1
	89	4
	Закладные детали	
	3	2
	4	2
	8	2
	9	4
	15	4

Марка колонны	№ поз.	Колич шт.
	16	4
	17	8
	18	8
	19	8
	20	4
	32	4
	33	2
	35	4
	36	4
К14-12-3	37	4
	38	4
	39	4
	40	4
	79	2
	80	12
	Арматурные изделия	
	2	99
	11	8
К15-11-1		
	49	4
	56	40
	59	8
	61	2

Марка колонны	№ поз.	Кол-во шт.
	62	4
	63	4
	64	2
	65	2
	66	2
	67	2
	84	8
	Закладные детали	
	1	2
	2	1
	3	2
	4	2
	15	2
	16	2
	17	4
	18	4
К15-11-1	19	4
	22	2
	23	6
	24	6
	25	6
	27	6
	28	6
	30	8

ЦНИИПромзданий Москва

Ст. инж. Веденеев
Ст. инж. Арбин
Гл. ведущ. инж. Трауб

Рабочие чертежи
Типовые
Типовой

Привязочные см. на листе 154

ТК 1974

Перечень позиций на одну колонну

1.420-6 Выпуск 1

Лист 158

Перечень позиций на одну колонну

Марка колонны	№ поз.	Кол-во шт.
К15-11-1 (продолжение)	31	3
	32	4
	33	2
	41	1
	42	1
	43	8
	48	6
	82	1
	83	5
	85	2
	86	2
	87	2
	88	2
	89	4
	90	2
	92	4
	94	1
К15-11-3	Арматурные изделия	
	2	99
	11	8
	49	4
	56	40
	59	8

Марка колонны	№ поз.	Кол-во шт.
К15-11-3	61	2
	62	4
	63	4
	64	2
	65	2
	66	2
	67	2
	84	8
	Закладные детали	
	1	2
	2	1
	3	2
	4	2
	15	2
	16	2
	17	4
	18	4
	19	4
	22	2
	23	6
	24	6
	25	6
	27	6
	28	6

Марка колонны	№ поз.	Кол-во шт.
К15-11-3	30	10
	31	3
	32	4
	33	2
	82	1
	83	5
	85	2
	86	2
	87	2
	88	2
	89	4
	90	2
	92	8
	94	1
К15-11-5	Арматурные изделия	
	2	99
	11	8
	49	4
	56	40
	59	8
	61	2
	62	4
	63	4

Марка колонны	№ поз.	Кол-во шт.
К15-11-5	64	2
	65	2
	66	2
	67	2
	84	8
	Закладные детали	
	1	2
	2	1
	3	2
	4	2
	15	2
	16	2
	17	4
	18	4
	19	4
	22	2
	23	18
	24	18
	25	18
	27	6
	28	6
	30	12
	31	3
	32	4

Марка колонны	№ поз.	Кол-во шт
К15-11-5	33	2
	82	1
	83	5
	85	2
	86	2
	87	2
	88	2
	89	4
	90	2
	92	12
	94	1
	93	4
К15-12-1	Арматурные изделия	
	2	99
	11	8
	41	4
	56	40
	61	2
	62	4
	53	4
	64	2
	65	2
	66	2
	67	2
	84	16

Марка колонны	№ поз.	Кол-во шт.
К15-12-1	Закладные детали	
	1	2
	2	1
	3	2
	4	2
	15	2
	16	2
	17	4
	18	4
	19	4
	22	2
	23	6
	24	6
	25	6
	27	6
	28	6
	30	8
	31	3
	32	4
	33	2
	41	1
	48	1
	43	8
	48	6
	82	1
	83	5

Марка колонны	№ поз.	Кол-во шт
К15-12-1	85	2
	86	2
	87	2
	88	2
	89	4
	90	2
	92	4
	94	1
К15-12-3	Арматурные изделия	
	2	99
	11	8
	41	4
	56	40
	61	2
	62	4
	63	4
	64	2
	55	2
	56	2
	67	2
	84	16

Примечание см. на листе 154

Инв. № подл. | Подпись и дата | Взам. инв. № | Инв. № дубл. | Подпись и дата
Москва

Перечень позиций на одну колонну

Марка колонны	N поз.	Кол. шт.
К15-12-3 (продолжение)	Закладные детали	
	1	2
	2	1
	3	2
	4	2
	15	2
	16	2
	17	4
	18	4
	19	4
	22	2
	23	6
	24	6
	25	6
	27	6
	28	6
	30	10
	31	3
	32	4
	33	2
	82	1
	83	5
	85	2
	86	2
	87	2
	88	2

Марка колонны	N поз.	Кол. шт.
К15-12-3	89	4
	90	2
	92	8
	94	1
К16-8	Арматурные изделия	
	2	76
	13	4
	14	4
	56	40
	59	18
	61	4
	62	8
	67	2
	74	4
	75	2
	76	2
	77	2
	Закладные детали	
	1	2
	2	2
	3	2
	4	2
	15	4

Марка колонны	N поз.	Кол. шт.
К16-8	16	4
	17	8
	18	8
	19	8
	20	4
	32	4
	33	2
	79	1
	80	6
К16-8-1	Арматурные изделия	
	2	76
	13	4
	14	4
	56	40
	59	18
	61	4
	62	8
	67	2
	74	4
	75	2
	76	2
	77	2

Марка колонны	N поз.	Кол. шт.
К16-8-1	Закладные детали	
	1	2
	2	2
	3	2
	4	2
	15	4
	16	4
	17	8
	18	8
	19	8
	20	4
	32	4
	33	2
	41	1
	42	1
	43	8
	48	6
	79	1
	80	6
К16-8-3	Арматурные изделия	
	2	74
	13	4
	14	4
	56	40

Марка колонны	N поз.	Кол. шт.
К16-8-3	59	18
	61	4
	62	4
	67	2
	74	4
	75	2
	76	2
	77	2
	83	4
К16-8-5	Закладные детали	
	1	2
	2	2
	3	2
	4	2
	8	1
	9	2
	15	4
	16	4
	17	8
	18	8
	19	8
	20	4
	32	4
	33	2

Марка колонны	N поз.	Кол. шт.
К16-8-3	35	2
	36	2
	37	2
	38	2
	39	2
	40	2
	79	1
	80	6
К16-8-5	Арматурные изделия	
	2	76
	13	14
	14	4
	56	40
	59	18
	61	4
	62	8
	67	2
	74	4
	75	2
	76	2
	77	2

Марка колонны	N поз.	Кол. шт.
К16-8-5	Закладные детали	
	1	2
	2	2
	3	2
	4	2
	15	4
	16	4
	17	8
	18	8
	19	8
	20	4
	23	12
	24	12
	25	12
	30	12
	32	4
	33	2
	49	1
	80	6
	92	24
	93	4

Примечание см. на листе 154

ТК 1974 | Перечень позиций на одну колонну | 1.420-6 Выпуск 1 | Лист 160

ЦНИИПРОМЗДАНИЙ Москва

Гл. инж. пр. | Ст. инженер | Ст. инженер | Проверил | Верижников | Хвалебнова | Тарадина

Перечень позиций на одну колонну.

Марка колонны	№ поз.	Кол-во шт.
К16-9	Арматурные изделия	
	2	92
	15	4
	16	4
	17	4
	50	4
	56	40
	59	16
	61	4
	62	8
	67	2
	74	4
	75	2
	76	2
	77	2
	Закладные детали	
	1	2
	2	2
	3	2
	4	2
	15	4
	16	4
	17	8
	18	8

Марка колонны	№ поз.	Кол-во шт.
К16-9	19	8
	20	4
	32	4
	33	2
	79	1
	80	6
К16-9-1	Арматурные изделия	
	2	92
	15	4
	16	4
	17	4
	50	4
	56	40
	59	16
	61	4
	62	8
	67	2
	74	4
	75	2
	76	2
	77	2

Марка колонны	№ поз.	Кол-во шт.
К16-9-1	Закладные детали	
	1	2
	2	2
	3	2
	4	2
	15	4
	16	4
	17	8
	18	8
	19	8
	20	4
	32	4
	33	2
	41	1
	42	1
	43	8
	48	6
	79	1
	80	6
К16-9-3	Арматурные изделия	
	2	90
	15	4
	16	4
	17	4

Марка колонны	№ поз.	Кол-во шт.
К16-9-3	50	4
	56	40
	59	16
	61	4
	62	4
	67	2
	74	4
	75	2
	76	2
	77	2
	83	4
	Закладные детали	
	1	2
	2	2
	3	2
	4	2
	8	1
	9	2
	15	4
	16	4
	17	8
	18	8
	19	8
	20	4

Марка колонны	№ поз.	Кол-во шт.
К16-9-3	32	4
	33	2
	35	2
	36	2
	37	2
	38	2
	39	2
	40	2
	79	1
	80	6
К16-10-3	Арматурные изделия	
	2	98
	11	8
	44	4
	56	40
	61	4
	62	4
	67	2
	74	4
	75	2
	76	2
	77	2
	83	4
	84	16

Марка колонны	№ поз.	Кол-во шт.
К16-10-3	Закладные детали	
	1	2
	2	2
	3	2
	4	2
	8	1
	9	2
	15	4
	16	4
	17	8
	18	8
	19	8
	20	4
	32	4
	33	2
	35	2
	36	2
	37	2
	38	2
	39	2
	40	2
	79	1
	80	6

Марка колонны	№ поз.	Кол-во шт.
К17-10-1	Арматурные изделия	
	2	96
	5	2
	18	2
	19	2
	20	2
	21	2
	22	2
	25	4
	56	104
	57	40
	58	42
	59	10
	60	10
	61	2
	62	4
	68	2
	69	1
	70	1
	71	2
	72	2
	73	2
	86	1

Примечание см. на листе 154

ТК 1974	Перечень позиций на одну колонну	1.420-6 Выпуск 1 Лист 161

Москва Проверил Тарадина

Перечень позиций на одну колонну.

Марка колонны	№ поз.	Кол-во шт
К17-10-1 (продолжение)	Закладные детали	
	3	2
	4	2
	15	2
	16	2
	17	4
	18	4
	19	4
	22	2
	23	6
	24	6
	25	6
	27	6
	28	6
	30	10
	31	4
	32	4
	34	2
	45	3
	46	24
	47	18
	49	4
	51	4
	74	4
	75	8
	76	3

Марка колонны	№ поз.	Кол-во шт.
К17-10-1	82	2
	83	5
	84	5
	87	4
	88	4
	89	2
	90	2
	91	2
	92	4
К17-10-3	Арматурные изделия	
	2	96
	5	2
	18	2
	19	2
	20	2
	21	2
	22	2
	25	4
	56	104
	57	40
	58	42
	59	10
	60	10
	61	2

Марка колонны	№ поз.	Кол-во шт.
К17-10-3	62	1
	68	2
	69	1
	70	1
	71	2
	72	2
	73	2
	86	1
К17-10-5	Закладные детали	
	3	2
	4	2
	15	2
	16	2
	17	4
	18	4
	19	4
	22	2
	23	6
	24	6
	25	6
	27	6
	28	6
	30	12
	31	4

Марка колонны	№ поз.	Кол-во шт.
К17-10-3	32	4
	34	2
	82	2
	83	5
	84	5
	87	4
	88	4
	89	2
	90	2
	91	2
	92	8
К17-10-5	Арматурные изделия	
	2	96
	5	2
	18	2
	19	2
	20	2
	21	2
	22	2
	25	4
	56	104
	57	40
	58	42
	59	10

Марка колонны	№ поз.	Кол-во шт.
К17-10-5	60	10
	61	2
	62	4
	68	2
	69	1
	70	1
	71	2
	72	2
	73	2
	86	1
	Закладные детали	
	3	2
	4	2
	15	2
	16	2
	17	4
	18	4
	19	4
	22	2
	23	18
	24	18
	25	18
	27	6
	28	6

Марка колонны	№ поз	Кол-во шт.
К17-10-5	30	16
	31	4
	32	4
	34	2
	82	2
	83	5
	84	5
	87	4
	88	4
	89	2
	90	2
	91	2
	92	16
	93	4
К17-11-1	Арматурные изделия	
	1	2
	2	108
	5	2
	19	4
	21	2
	23	2
	24	4
	51	4
	56	104
	57	40

Марка колонны	№ поз.	Кол-во шт.
К17-11-1	58	46
	60	10
	61	2
	62	4
	68	2
	69	1
	70	1
	71	2
	72	2
	73	2
	84	8
	86	1
	Закладные детали	
	3	2
	4	2
	15	2
	16	2
	17	4
	18	4
	19	4
	22	2
	23	6
	24	6
	25	6

Инв. № подл. | Подпись и дата | Взам. инв. № | Инв. № дубл. | Подпись и дата

Примечание см. на листе 154

Перечень позиций на одну колонну.

Марка колонны	№ поз.	Кол-во шт
К17-11-1 (продолжение)	27	6
	28	6
	30	10
	31	4
	32	4
	34	2
	45	3
	46	24
	47	18
	49	4
	57	4
	74	4
	75	8
	76	3
	82	2
	83	5
	84	5
	87	4
	88	4
	89	2
	90	2
	91	2
	92	4

Марка колонны	№ поз.	Кол-во шт
К17-11-3	Арматурные изделия	
	1	2
	2	108
	5	2
	19	4
	21	2
	23	2
	24	4
	51	4
	56	104
	57	40
	58	46
	60	10
	61	2
	62	4
	68	2
	69	1
	70	1
	71	2
	72	2
	73	2
	84	8
	86	1

Марка колонны	№ поз.	Кол-во шт
К17-11-3	Закладные детали	
	3	2
	4	2
	15	2
	16	2
	17	4
	18	4
	19	4
	22	2
	23	6
	24	6
	25	6
	27	6
	28	6
	30	12
	31	4
	32	4
	34	2
	82	2
	83	5
	84	5
	87	4
	88	4
	89	2
	90	2
	91	2

Марка колонны	№ поз.	Кол-во шт
К17-11-3	92	8
	Арматурные изделия	
К17-12-1	1	2
	2	134
	19	6
	26	2
	27	2
	28	4
	29	2
	30	2
	52	2
	56	104
	57	40
	58	58
	60	8
	61	2
	62	4
	68	2
	69	1
	70	1
	71	2
	72	2
	73	2
	84	8

Марка колонны	№ поз.	Кол-во шт
К17-12-1	86	1
	Закладные детали	
	3	2
	4	2
	15	2
	16	2
	17	4
	18	4
	19	4
	22	2
	23	6
	24	6
	25	6
	27	6
	28	6
	30	10
	31	4
	32	4
	34	2
	45	3
	46	24
	47	18
	49	4
	51	4

Марка колонны	№ поз	Кол-во шт
К17-12-1	74	4
	75	8
	76	3
	82	2
	83	5
	84	5
	87	4
	88	4
	89	2
	90	2
	91	2
	92	4
К17-12-3	Арматурные изделия	
	1	2
	2	134
	19	6
	26	2
	27	2
	28	4
	29	2
	30	2
	52	2
	56	104
	57	40

Марка колонно	№ поз.	Кол-во шт.
К17-12-3	58	58
	60	8
	61	2
	62	4
	68	2
	69	1
	70	1
	71	2
	72	2
	73	2
	84	8
	86	1
	Закладные детали	
	3	2
	4	2
	15	2
	16	2
	17	4
	18	4
	19	4
	22	2
	23	6
	24	6
	25	6

Инв. № подл. | Подпись и дата | Взам. инв. №

Ст. инж. Гобов
Проверил Тафар

ЦНИИПРОЕКТСТАЛЬКОНСТРУКЦИЯ Москва

Примечание см. на листе 154

Перечень позиций на одну колонну.

Марка колонны	№ поз.	Кол-во шт.
К17-12-3 (привязка)	27	6
	28	6
	30	12
	31	4
	32	4
	34	2
	82	2
	83	5
	84	5
	87	4
	88	4
	89	2
	90	2
	91	2
	92	8
К18-14	Арматурные изделия	
	2	96
	29	4
	30	8
	31	4
	52	4
	56	104
	57	40
	58	42

Марка колонны	№ поз.	Кол-во шт.
К18-14	59	10
	60	10
	61	4
	62	8
	72	2
	78	2
	79	1
	80	2
	81	2
	82	2
	86	1
	Закладные детали	
	3	2
	4	2
	15	4
	16	4
	17	8
	18	8
	19	8
	20	2
	21	2
	32	4
	34	2
	79	2

Марка колонны	№ поз.	Кол-во шт,
К18-14	80	6
	81	6
	Арматурные изделия	
	2	96
	29	4
	30	8
	31	4
	52	4
	56	104
	57	40
К18-14-1	58	42
	59	10
	60	10
	61	4
	62	8
	72	2
	78	2
	79	1
	80	2
	81	2
	82	2
	86	1

Марка колонны	№ поз.	Кол-во шт.
К18-14-1	Закладные детали	
	3	2
	4	2
	15	4
	16	4
	17	8
	18	8
	19	8
	20	2
	21	2
	32	4
	34	2
	45	3
	46	24
	47	18
	49	4
	50	4
	51	4
	52	8
	75	3
	79	2
	80	6
	81	6

Марка колонны	№ поз.	Кол-во шт.
К18-14-3	Арматурные изделия	
	2	94
	29	4
	30	8
	31	4
	52	4
	56	104
	57	40
	58	40
	59	10
	60	10
	61	4
	72	2
	78	2
	79	1
	80	2
	81	2
	82	2
	83	8
	86	1
	Закладные детали	
	3	2
	4	2
	8	2

Марка колонны	№ поз.	Кол-во шт.
К18-14-3	9	4
	15	4
	16	4
	17	8
	18	8
	19	8
	20	2
	21	2
	32	4
	34	2
	35	4
	36	4
	37	4
	38	4
	39	4
	40	4
	79	2
	80	6
	81	6
К18-14-5	Арматурные изделия	
	2	132
	8	4
	28	8
	32	4

Марка колонны	№ поз.	Кол.-во шт
К18-14-5	55	4
	56	104
	57	40
	58	42
	59	8
	60	8
	61	4
	62	8
	72	2
	78	2
	79	1
	80	2
	81	2
	82	2
	86	1
	Закладные детали	
	3	2
	4	2
	15	4
	15	4
	17	8
	18	8
	19	8
	20	2

Примечание см. на листе 154

ЦИЛИТРОМГРАЖДАНПРОМ
Москва
Ст. инж. Вержинский
Ст. инж. Яблонская
Техн. Трофимова
Подземная

Перечень позиций на одну колонну

Марка колонны	№ поз.	Кол-во шт.
КГ18-14-5 (продолжение)	21	2
	23	12
	24	12
	25	12
	30	16
	32	4
	34	2
	79	2
	80	6
	81	6
	92	32
	93	4
КГ18-15	Арматурные изделия	
	2	132
	8	4
	28	8
	32	4
	55	4
	56	104
	57	40
	58	58
	59	8
	60	8
	61	4

Марка колонны	№ поз.	Кол-во шт.
КГ18-15	62	8
	72	2
	78	2
	79	4
	80	2
	81	2
	82	2
	86	1
	Закладные детали	
	3	2
	4	2
	15	4
	16	4
	17	8
	18	8
	19	8
	20	2
	21	2
	32	4
	34	2
	79	2
	80	6
	81	6

Марка колонны	№ поз.	Кол-во шт.
КГ18-15-1	Арматурные изделия	
	2	132
	8	4
	28	8
	32	4
	55	4
	56	104
	57	40
	58	58
	59	8
	60	8
	61	4
	62	8
	72	2
	78	2
	79	1
	80	2
	81	2
	82	2
	86	1
	Закладные детали	
	3	2
	4	2
	15	4

Марка колонны	№ поз	Кол-во шт
КГ18-15-1	16	4
	17	8
	18	8
	19	8
	20	2
	21	2
	32	4
	34	2
	45	3
	46	24
	47	18
	49	4
	50	4
	51	4
	52	8
	79	2
	80	6
	81	6
КГ18-15-3	Арматурные изделия	
	2	130
	8	4
	28	8
	32	4
	55	4

Марка колонны	№ поз.	Кол-во шт.
КГ18-15-3	56	104
	57	40
	58	56
	59	8
	60	8
	61	4
	72	2
	78	2
	79	1
	80	2
	81	2
	82	2
	83	8
	86	1
	Закладные детали	
	3	2
	4	2
	8	2
	9	4
	15	4
	16	4
	17	8
	18	8
	19	8

Марка колонны	№ поз.	Кол-во шт.
КГ18-15-3	20	2
	21	2
	32	4
	34	2
	35	4
	36	4
	37	4
	38	4
	39	4
	40	4
	79	2
	80	6
	81	6
КГ18-16 КГ18-17	Арматурные изделия	
	2	132
	5	4
	19	4
	21	8
	56	104
	57	40
	58	58
	61	4
	62	8
	72	2

Марка колонны	№ поз.	Кол-во шт.
КГ18-16 КГ18-17	78	2
	79	1
	80	2
	81	2
	82	2
	84	8
	85	8
	86	1
	88	4
	Закладные детали	
	3	2
	4	2
	15	4
	16	4
	17	8
	18	8
	19	8
	20	2
	21	2
	32	4
	34	2
	79	2
	80	6
	81	6

Примечание см. на листе 154

Типовой | Проверил | Москва

Перечень позиций на одну колонну

Марка колонны	№ поз.	Кол-во шт.
К18-16-1 К18-17-1	Арматурные изделия	
	2	132
	5	4
	19	4
	21	8
	56	104
	57	40
	58	58
	61	4
	62	8
	72	2
	78	2
	79	1
	80	2
	81	2
	82	2
	84	8
	85	8
	86	1
	88	4
	Закладные детали	
	3	2
	4	2
	15	4

Марка колонны	№ поз.	Кол-во шт.
К18-16-1 К18-17-1	16	4
	17	8
	18	8
	19	8
	20	2
	21	2
	32	4
	34	2
	45	3
	46	24
	47	18
	49	4
	50	4
	51	4
	52	8
	76	3
	79	2
	80	6
	81	6
К18-16-3 К18-17-3	Арматурные изделия	
	2	130
	5	4
	19	4
	21	8

Марка колонны	№ поз.	Кол-во шт.
К18-16-3 К18-17-3	56	104
	57	40
	58	56
	61	4
	72	2
	78	2
	79	1
	80	2
	81	2
	82	2
	83	8
	84	8
	85	8
	86	1
	88	4
	Закладные детали	
	3	2
	4	2
	8	2
	9	4
	15	4
	16	4
	17	8
	18	8

Марка колонны	№ поз.	Кол-во шт.
К18-15-3 К18-17-3	19	8
	20	2
	21	2
	32	4
	34	2
	35	4
	36	4
	37	4
	38	4
	39	4
	40	4
	79	2
	80	6
	81	6
К19-7-3	Арматурные изделия	
	2	95
	33	4
	34	4
	35	4
	56	80
	59	10
	61	2
	62	4
	63	4

Марка колонны	№ поз.	Кол-во шт.
К19-7-3	64	2
	65	2
	66	2
	67	2
	84	8
	86	1
	Закладные детали	
	3	4
	4	4
	15	2
	16	2
	17	4
	18	4
	19	4
	22	2
	23	6
	24	6
	25	6
	27	6
	28	6
	30	10
	31	3
	32	4
	33	2

Марка колонны	№ поз.	Кол-во шт
К19-7-3	82	2
	83	10
	87	4
	88	4
	89	4
	90	2
	92	8
К19-7-5	Арматурные изделия	
	2	95
	33	4
	34	4
	35	4
	56	80
	59	10
	61	2
	62	4
	63	4
	64	2
	65	2
	66	2
	67	2
	84	8
	86	1

Марка колонны	№ поз.	Кол-во шт
К19-7-5	Закладные детали	
	3	4
	4	4
	15	2
	16	2
	17	4
	18	4
	19	4
	22	2
	23	18
	24	18
	25	18
	27	6
	28	6
	30	12
	31	3
	32	4
	33	2
	82	2
	83	10
	87	4
	88	4
	89	4
	90	2
	92	12
	93	4

Примечание см. на листе 154

Перечень позиций на одну колонну

Марка колонны	№ поз.	Кол-во шт.
К19-8-1	Арматурные изделия	
	2	110
	33	8
	52	4
	56	80
	61	2
	62	4
	63	4
	64	2
	65	2
	66	2
	67	2
	84	16
	86	1
	Закладные детали	
	3	4
	4	4
	15	2
	16	2
	17	4
	18	4
	19	4
	22	2
	23	6

Марка колонны	№ поз.	Кол-во шт.
К19-8-1	24	6
	25	6
	27	6
	28	6
	30	6
	31	3
	32	4
	33	2
	41	2
	42	2
	43	16
	45	1
	46	8
	47	6
	48	12
	76	1
	82	2
	83	10
	87	4
	88	4
	89	4
	90	2

Марка колонны	№ поз.	Кол-во шт.
К19-8-3	Арматурные изделия	
	2	110
	33	8
	52	4
	56	80
	61	2
	62	4
	63	4
	64	2
	65	2
	66	2
	67	2
	84	16
	86	1
	Закладные детали	
	3	4
	4	4
	15	2
	16	2
	17	4
	18	4
	19	4
	22	2
	23	6

Марка колонны	№ поз	Кол-во шт.
К19-8-3	24	6
	25	6
	27	6
	28	6
	30	10
	31	3
	32	4
	33	2
	82	2
	83	10
	87	4
	88	4
	89	4
	90	2
	92	8
К19-9-1	Арматурные изделия	
	2	110
	16	4
	33	8
	53	4
	56	80
	61	2
	62	4
	63	4

Марка колонны	№ поз.	Кол-во шт
К19-9-1	64	2
	65	2
	66	2
	67	2
	84	16
	86	1
	Закладные детали	
	3	4
	4	4
	15	2
	16	2
	17	4
	18	4
	19	4
	22	2
	23	6
	24	6
	25	6
	27	6
	28	6
	30	6
	31	3
	32	4
	33	2

Марка колонны	№ поз	Кол-во шт.
К19-9-1	41	2
	42	2
	43	16
	45	1
	46	8
	47	6
	76	1
	82	2
	83	10
	87	4
	88	4
	89	4
	90	2
К20-10	Арматурные изделия	
	2	112
	36	8
	44	4
	56	80
	59	16
	61	4
	62	8
	67	2
	74	4
	75	2

Марка колонны	№ поз.	Кол-во шт.
К20-10	76	2
	77	2
	86	1
	Закладные детали	
	3	4
	4	4
	15	4
	16	4
	17	8
	18	8
	19	8
	20	4
	32	4
	33	2
	79	2
	80	12
К20-10-1	Арматурные изделия	
	2	112
	36	8
	44	4
	56	80
	59	16

Примечание см. на листе 154

ТК 1974	Перечень позиций на одну колонну.	1.420-6 Выпуск 1
		Лист 167

Москва | Инж. Проверил | Хвалебнова Тарадина

Перечень позиций на одну колонну.

Марка колонны	№ поз.	Кол-во шт.
КГ20-10-1 (продолжение)	61	4
	62	8
	67	2
	74	4
	75	2
	76	2
	77	2
	86	1
	Закладные детали	
	3	4
	4	4
	15	4
	16	4
	17	8
	18	8
	19	8
	20	4
	32	1
	33	2
	41	2
	42	2
	43	16
	45	1
	47	6

Марка колонны	№ поз.	Кол-во шт
КГ20-10-1	48	12
	76	1
	79	2
	80	12
	46	8
КГ20-10-3	Арматурные изделия	
	2	108
	36	8
	44	4
	56	80
	59	16
	61	4
	67	2
	74	4
	75	2
	76	2
	77	2
	83	6
	86	1
	Закладные детали	
	3	4
	4	4
	8	2

Марка колонны	№ поз.	Кол-во шт.
КГ20-10-3	9	4
	15	4
	16	4
	17	8
	18	8
	19	8
	20	4
	32	4
	33	2
	35	4
	36	4
	37	4
	38	4
	39	4
	40	4
	79	2
	80	12
КГ20-10-5	Арматурные изделия	
	2	112
	36	8
	44	4
	56	80
	59	16
	61	4

Марка колонны	№ поз.	Кол-во шт.
КГ20-10-5	62	8
	67	2
	74	4
	75	2
	76	2
	77	2
	86	1
	Закладные детали	
	3	4
	4	4
	15	4
	16	4
	17	8
	18	8
	19	8
	20	4
	23	12
	24	12
	25	12
	30	12
	32	4
	33	2
	79	2
	80	12

Марка колонны	№ поз.	Кол-во шт.
КГ20-10-5	92	24
	93	4
	Арматурные изделия	
	2	116
	33	8
	53	4
	56	80
	61	4
	62	8
	67	2
	74	4
	75	2
	76	2
	77	2
	84	16
	86	1
КГ20-11	Закладные детали	
	3	4
	4	4
	15	4
	16	4
	17	8

Марка колонны	№ поз.	Кол-во шт.
КГ20-11	18	8
	19	8
	20	4
	32	4
	33	2
	79	2
	80	12
КГ20-11-1 КГ20-12-1	Арматурные изделия	
	2	112
	33	8
	53	4
	56	80
	61	4
	62	8
	67	2
	74	4
	75	2
	76	2
	77	2
	84	16
	86	1

Марка колонны	№ поз.	Кол-во шт.
КГ20-11-1 КГ20-12-1	Закладные детали	
	3	4
	4	4
	15	4
	16	4
	17	8
	18	8
	19	8
	20	4
	32	4
	33	2
	41	2
	43	16
	45	1
	46	8
	47	6
	48	12
	76	1
	79	2
	80	12
КГ20-11-3	Арматурные изделия	
	2	108
	33	8
	53	4

Инв. № подл. | Подпись и дата | Взам. инв. №

Гип — Ужк
Ст. инж. — Гавей
Проверил. — Тарасов

ЦНИИПромзданий
Москва

Примечание см. на листе 154

ТК 1974

Перечень позиций на одну колонну.

1.420-6
Выпуск 1
Лист 168

Перечень позиций на одну колонну

Марка колонны	№ поз.	Кол-во шт.
К20-11-3 (продолжение)	61	4
	67	2
	74	4
	75	2
	76	2
	77	2
	83	8
	84	16
	86	1
	56	80
	Закладные детали	
	3	4
	4	4
	8	2
	9	4
	15	4
	16	4
	17	8
	18	8
	19	8
	20	4
	32	4
	33	2
	35	4
	36	4

Марка колонны	№ поз.	Кол-во шт.
К20-11-3	37	4
	38	4
	39	4
	40	4
	79	2
	80	12
К21-7-1	Арматурные изделия	
	2	146
	6	4
	37	4
	38	4
	56	120
	59	16
	61	2
	62	4
	63	4
	64	2
	65	2
	66	2
	67	2
	86	1

Марка колонны	№ поз.	Кол-во шт.
К21-7-1	Закладные детали	
	3	2
	4	2
	15	2
	16	2
	17	4
	18	4
	19	4
	22	2
	23	6
	24	6
	25	6
	27	6
	28	6
	30	10
	31	5
	32	4
	33	2
	41	1
	42	1
	43	8
	45	4
	46	32
	47	24
	48	6
	76	4

Марка колонны	№ поз.	Кол-во шт.
К21-7-3	82	2
	83	10
	87	4
	88	4
	89	4
	90	2
	Арматурные изделия	
	2	146
	6	4
	37	4
	38	4
	56	120
	59	16
	61	2
	62	4
	63	4
	64	2
	65	2
	66	2
	67	2
	86	1

Марка колонны	№ поз.	Кол-во шт.
К21-7-3	Закладные детали	
	3	2
	4	2
	15	2
	16	2
	17	4
	18	4
	19	4
	22	2
	23	6
	24	6
	25	6
	27	6
	28	6
	30	14
	31	5
	32	4
	33	2
	82	2
	83	10
	87	4
	88	4
	89	4
	90	2
	92	8

Марка колонны	№ поз.	Кол-во шт.
К21-7-5	Арматурные изделия	
	2	146
	6	4
	37	4
	38	4
	56	120
	59	16
	61	2
	62	4
	63	4
	64	2
	65	2
	66	2
	67	2
	86	1
	Закладные детали	
	3	2
	4	2
	15	2
	16	2
	17	4
	18	4
	19	4
	22	2

Марка колонны	№ поз.	Кол-во шт.
К21-7-5	23	18
	24	18
	25	18
	27	6
	28	6
	30	20
	31	5
	32	4
	33	2
	82	2
	83	10
	87	4
	88	4
	89	4
	90	2
	92	20
	93	4
К21-8-1	Арматурные изделия	
	2	146
	37	8
	56	120
	61	2
	62	4
	63	4

Примечание см. на листе 154

Инв.№ подл. | Подпись и дата | Взам.инв.№

Перечень позиций на одну колонну.

Марка колонны	№ поз.	Кол-во шт.
К21-8-1 (проб	64	2
	65	2
	66	2
	67	2
	84	16
	86	1
	Закладные детали	
	3	2
	4	2
	15	2
	16	2
	17	4
	18	4
	19	4
	22	2
	23	6
	24	6
	25	6
	27	6
	28	6
	30	10
	31	5
	32	4
	33	2

Марка колонны	№ поз.	Кол-во шт.
К21-8-1	41	1
	42	1
	43	8
	45	4
	46	32
	47	24
	48	6
	76	4
	82	2
	83	10
	87	4
	88	4
	89	4
	90	2
К21-8-3	Арматурные изделия	
	2	146
	37	8
	56	120
	61	2
	62	4
	63	4
	64	2
	65	2
	66	2

Марка колонны	№ поз.	Кол-во шт.
К21-8-3	67	2
	84	16
	86	1
	Закладные детали	
	3	2
	4	2
	15	2
	16	2
	17	4
	18	4
	19	4
	22	2
	23	6
	24	6
	25	6
	27	6
	28	6
	30	14
	31	5
	32	4
	33	2
	82	2
	83	10
	87	4

Марка колонны	№ поз.	Кол-во шт
К21-9-1	88	4
	89	4
	90	2
	92	8
	Арматурные изделия	
	2	146
	37	8
	54	4
	56	120
	61	2
	62	4
	63	4
	64	2
	65	2
	66	2
	67	2
	84	16

Марка колонны	№ поз.	Кол-во шт
К21-9-1	86	1
	Закладные детали	
	3	2
	4	2
	15	2
	16	2
	17	4
	18	4
	19	4
	22	2
	23	6
	24	6
	25	6
	27	6
	28	6
	30	10
	31	5
	32	4
	33	2
	41	2
	42	1
	43	2
	45	4
	46	32

Марка колонны	№ поз.	Кол-во шт
К22-8	47	24
	48	6
	76	4
	82	2
	83	10
	87	4
	88	4
	89	4
	90	2
	Арматурные изделия	
	2	148
	39	4
	40	4
	41	4
	56	120
	59	16
	61	4
	62	8
	67	2
	74	4
	75	2
	76	2
	77	2
	86	1

Марка колонны	№ поз.	Кол-во шт
К22-8	Закладные детали	
	3	2
	4	2
	15	4
	16	4
	17	8
	18	8
	19	8
	20	4
	32	4
	33	2
	79	2
	80	12
К22-8-1	Арматурные изделия	
	2	148
	39	4
	40	4
	41	4
	56	120
	59	16
	61	4
	62	8
	67	2
	74	4

Примечание см. на листе 154.

Гл. инж. пр.	Верижников	
Ст. инж.	Хвалебнов	
Ст. инж.	Тарасинов	
Проверил	Тафинцев	

ЦНИИПРОМЗДАНИЙ
Москва

ТК 1974 — Перечень позиций на одну колонну — 1.420-6 Выпуск 1 — Лист 170

Перечень позиций на одну колонну.

Марка колонны	№ поз.	Кол-во шт.
К22-8-1 (продолжение)	75	2
	76	2
	77	2
	86	1
	Закладные детали	
	3	2
	4	2
	15	4
	16	4
	17	8
	18	8
	19	8
	20	4
	32	4
	33	2
	41	1
	42	1
	43	8
	45	4
	46	32
	47	24
	48	6
	76	4
	79	2

Марка колонны	№ поз.	Кол-во шт.
К22-8-1	80	12
	Арматурные изделия	
	2	144
	39	4
	40	4
	41	4
	56	120
	59	16
	61	4
	67	2
	74	4
	75	2
	76	2
	77	2
	83	8
	86	1
	Закладные детали	
	3	2
	4	2
	8	2
	9	4
	15	4

Марка колонны	№ поз.	Кол-во шт.
К22-8-3	16	4
	17	8
	18	8
	19	8
	20	4
	32	4
	33	2
	35	4
	36	4
	37	4
	38	4
	39	4
	40	4
	79	2
	80	12
К22-8-5	Арматурные изделия	
	2	148
	39	4
	40	4
	41	4
	56	120
	59	16
	61	4
	62	8

Марка колонны	№ поз.	Кол-во шт.
К22-8-5	67	2
	74	4
	75	2
	76	2
	77	2
	86	1
	Закладные детали	
	3	2
	4	2
	15	4
	16	4
	17	8
	18	8
	19	8
	20	4
	23	12
	24	12
	25	12
	30	20
	32	4
	33	2
	79	2
	80	12
	92	40

Марка колонны	№ поз.	Кол-во шт
К22-8-5	93	4
	Арматурные изделия	
	2	148
	37	4
	39	4
	41	4
	56	120
	59	16
	61	4
	62	8
	67	2
	74	4
	75	2
	76	2
	77	2
	86	1
К22-9	Закладные детали	
	3	2
	4	2
	15	4
	16	4
	17	8

Марка колонны	№ поз.	Кол-во шт.
К22-9	18	8
	19	8
	20	4
	32	4
	33	2
	79	2
	80	12
К22-9-1	Арматурные изделия	
	2	148
	37	4
	39	4
	41	4
	56	120
	59	16
	61	4
	62	8
	67	2
	74	4
	75	2
	76	2
	77	2
	86	1

Марка колонны	№ поз.	Кол-во шт.
К22-9-1	Закладные детали	
	3	2
	4	2
	15	4
	16	4
	17	8
	18	8
	19	8
	20	4
	32	4
	33	2
	41	1
	42	1
	43	8
	45	4
	46	32
	47	24
	48	6
	76	4
	79	2
	80	12

Инв. № подл. | Подпись и дата | Взам. инв. №

Примечание см. на листе 154.

Перечень позиций на одну колонну.

Марка колонны	№ поз	Кол-во шт.
К22-9-3	Арматурные изделия	
	2	144
	37	4
	39	4
	41	4
	59	16
	61	4
	67	2
	74	4
	75	2
	76	2
	77	2
	83	8
	86	1
	56	120
	Закладные детали	
	3	2
	4	2
	8	2
	9	4
	15	4
	16	4
	17	8
	18	8
	19	8

Марка колонны	№ поз.	Кол-во шт
К22-9-3	20	4
	32	4
	33	2
	35	4
	36	4
	37	4
	38	4
	39	4
	40	4
	79	2
	80	12
К22-10	Арматурные изделия	
	2	148
	16	4
	37	8
	41	4
	56	120
	61	4
	62	8
	67	2
	74	4
	75	2
	76	2
	77	2

Марка колонны	№ поз.	Кол-во шт.
К22-10	84	16
	86	1
	Закладные детали	
	3	2
	4	2
	15	4
	16	4
	17	8
	18	8
	19	8
	20	4
	32	4
	33	2
	79	2
	80	12
К22-10-1 К22-11-1	Арматурные изделия	
	2	148
	16	4
	37	8
	41	4
	55	120
	61	4

Марка колонны	№ поз.	Кол-во шт.
К22-10-1 К22-11-1	62	8
	67	2
	74	4
	75	2
	76	2
	77	2
	84	16
	86	1
	Закладные детали	
	3	2
	4	2
	15	4
	16	4
	17	8
	18	8
	19	8
	20	4
	32	4
	33	2
	41	1
	42	1
	43	8
	45	4
	46	32

Марка колонны	№ поз.	Кол-во шт.
К22-10-1 К22-11-1	47	24
	48	6
	76	4
	79	2
	80	12
К22-10-3	Арматурные изделия	
	2	144
	16	4
	37	8
	41	4
	56	120
	61	4
	67	2
	74	4
	75	2
	76	2
	77	2
	83	8
	84	16
	86	1

Марка колонны	№ поз.	Кол-во шт.
К22-10-3	Закладные детали	
	3	2
	4	2
	8	2
	9	4
	15	4
	16	4
	17	8
	18	8
	19	8
	20	4
	32	4
	33	2
	35	4
	36	4
	37	4
	38	4
	39	4
	40	4
	79	2
	80	12
К23-11-1	Арматурные изделия	
	2	119
	19	2

Марка колонны	№ поз.	Кол-во шт.
К23-11-1	31	2
	37	2
	42	2
	43	2
	44	2
	45	4
	56	104
	57	40
	58	52
	59	8
	60	10
	61	2
	62	4
	68	2
	69	1
	70	1
	71	2
	72	2
	73	2
	86	1
	Закладные детали	
	3	2
	4	2
	15	2

Примечание см на листе 154

ТК	Перечень позиций на одну колонну.	1 420-6 Выпуск 1
		Лист 172

ЦНИИПРОМЗДАНИЙ Москва

Ст. инж.	Верижников	Верижников
Ст. инж.	Хвалебнова	Хвалебнова
Проверил	Тарадина	Тарадина

Перечень позиций на одну колонну.

Марка колонны	№ поз.	Кол-во шт.
К23-11-1 (продолжение)	16	2
	17	4
	18	4
	19	4
	22	2
	23	6
	24	6
	25	6
	27	6
	28	6
	30	12
	31	5
	32	4
	34	2
	45	3
	46	24
	47	18
	49	4
	51	4
	74	4
	75	8
	82	2
	83	5
	84	5
	87	4
	88	4

Марка колонны	№ поз.	Кол-во шт
К23-11-1	89	2
	90	2
	91	2
	92	4
	76	3
Арматурные изделия		
	2	119
	19	2
	31	2
	37	2
	42	2
	43	2
	44	2
К23-11-3	45	4
	56	104
	57	40
	58	52
	59	8
	60	10
	61	2
	62	4
	68	2
	69	1
	70	1
	71	2

Марка колонны	№ поз.	Кол-во шт
К23-11-3	72	2
	73	2
	86	1
Закладные детали		
	3	2
	4	2
	15	2
	16	2
	17	4
	18	4
	19	4
	22	2
	23	6
	24	6
	25	6
	27	6
	28	6
	30	14
	31	5
	32	4
	34	2
	82	2
	83	5
	84	5

Марка колонны	№ поз.	Кол-во шт
К23-11-3	87	4
	88	4
	89	2
	90	2
	91	2
	92	4
Арматурные изделия		
	2	119
	19	2
	31	2
	37	2
	42	2
	43	2
	44	2
К23-11-5	45	4
	56	104
	57	40
	58	52
	59	8
	60	10
	61	2
	62	4
	68	2
	69	1

Марка колонны	№ поз.	Кол-во шт
К23-11-5	70	1
	71	2
	72	2
	73	2
	86	1
Закладные детали		
	3	2
	4	2
	15	2
	16	2
	17	4
	18	4
	19	4
	22	2
	23	18
	24	18
	25	18
	27	6
	28	6
	30	20
	31	5
	32	4
	34	2
	82	2

Марка колонны	№ поз.	Кол-во шт
К23-11-5	83	5
	84	5
	87	4
	88	4
	89	2
	90	2
	91	2
	92	20
	93	4
Арматурные изделия		
	2	130
	9	2
	17	2
	19	2
	32	2
	37	2
	43	2
	45	4
К23-12-1	56	104
	57	40
	58	58
	59	8
	60	8
	61	2

Марка колонны	№ поз.	Кол-во шт
К23-12-1	62	4
	68	2
	69	1
	70	1
	71	2
	72	2
	73	2
	86	1
Закладные детали		
	3	2
	4	2
	15	2
	16	2
	17	4
	18	4
	19	4
	22	2
	23	6
	24	6
	25	6
	27	6
	28	6
	30	12
	31	5

Инв. № подл. | Подпись и дата | Взам. инв. № | Инв. № дубл. | Подпись и дата

Примечание см. на листе 154

Перечень позиций на одну колонну

Марка колонны	№ поз.	Кол. шт.
К23-12-1 (продолжение)	32	4
	34	2
	45	3
	46	24
	47	18
	49	4
	51	4
	74	4
	15	8
	76	3
	82	2
	83	5
	84	5
	87	4
	88	4
	89	2
	90	2
	91	2
	92	4
К23-12-3	Арматурные изделия	
	2	130
	9	2
	11	2
	19	2

Марка колонны	N поз.	Кол. шт.
К23-12-3	32	2
	37	2
	43	2
	45	4
	56	104
	57	40
	58	58
	59	8
	60	8
	61	2
	62	4
	68	2
	69	1
	70	1
	71	2
	72	2
	73	2
	86	1
	Закладные детали	
	3	2
	4	2
	15	2
	16	2
	17	4

Марка колонны	N поз.	Кол. шт.
К23-12-3	18	4
	19	4
	22	2
	23	6
	24	6
	25	6
	27	6
	28	6
	30	14
	31	5
	32	4
	34	2
	82	2
	83	5
	84	5
	87	4
	88	4
	89	2
	90	2
	91	2
	92	4
К23-13-1	Арматурные изделия	
	2	127

Марка колонны	N поз.	Кол. шт.
К23-13-1	11	2
	19	4
	37	2
	43	2
	46	4
	56	104
	57	40
	58	52
	61	2
	62	4
	68	2
	69	1
	70	1
	71	2
	72	2
	73	2
	84	8
	86	1
	87	2
	85	8

Марка колонны	N поз.	Кол. шт.
К23-13-1	Закладные детали	
	3	2
	4	2
	15	2
	16	2
	17	4
	18	4
	19	4
	22	2
	23	6
	24	6
	25	6
	27	6
	28	6
	30	12
	31	5
	32	4
	34	2
	45	3
	46	24
	47	18
	49	4
	51	4
	74	4
	75	8
	82	2

Марка колонны	№ поз.	Кол. шт.
К23-13-1	83	5
	84	5
	87	4
	88	4
	89	2
	90	2
	91	2
	92	4
	76	3
К23-13-3	Арматурные изделия	
	2	127
	11	2
	19	4
	37	2
	43	2
	46	4
	56	104
	57	40
	58	52
	61	2
	62	4

Марка колонны	N поз.	Кол. шт.
К23-13-3	68	2
	69	1
	70	1
	71	2
	72	2
	73	2
	84	8
	86	1
	87	2
	85	8
	Закладные детали	
	3	2
	4	2
	15	2
	16	2
	17	4
	18	4
	19	4
	22	2
	23	6
	24	6
	25	6
	27	6
	28	6
	30	14
	31	5

Примечание см. на листе 154.

Гл. инженер	Бернштейн		
Гл. инженер проекта	Кулаг	Хабибуллина	
Проверил	Тирас	Гарофалиди	

ЦНИИПРОМЗДАНИЙ Москва

ТК 1974

Перечень позиций на одну колонну

1.420-6 Выпуск 1

Лист 174

Перечень позиций на одну колонну.

Марка колонны	№ поз.	Кол-во шт.
К23-15-3 (продолжение)	32	4
	34	2
	82	2
	83	5
	84	5
	87	4
	88	4
	89	2
	90	2
	91	2
	92	4
К23-14-1	Арматурные изделия	
	2	146
	19	4
	37	4
	43	4
	46	4
	56	104
	57	40
	58	66
	61	2
	62	4
	68	2
	69	1

Марка колонны	№ поз.	Кол-во шт.
К23-14-1	70	1
	71	2
	72	2
	73	2
	84	8
	85	8
	86	1
	Закладные детали	
	3	2
	4	2
	15	2
	16	2
	17	4
	18	4
	19	4
	28	2
	23	6
	24	6
	25	6
	27	6
	28	6
	30	12
	31	15
	32	4

Марка колонны	№ поз.	Кол-во шт.
К23-14-1	34	2
	45	3
	46	24
	47	18
	49	4
	51	4
	74	4
	75	8
	78	3
	82	2
	83	5
	84	5
	87	4
	88	4
	89	2
	90	2
	91	2
	92	4
К24-12	Арматурные изделия	
	2	108
	31	4
	45	8
	47	4
	56	104

Марка колонны	№ поз.	Кол-во шт.
К24-12-1	57	40
	58	48
	59	10
	60	10
	61	4
	62	8
	72	2
	78	2
	79	1
	80	2
	81	2
	82	2
	86	1
	Закладные детали	
	3	2
	4	2
	15	4
	16	4
	17	8
	18	8
	19	8
	20	2
	21	2
	32	4

Марка колонны	№ поз.	Кол-во шт.
К24-12	34	2
	79	2
	80	6
	81	6
К24-12-1	Арматурные изделия	
	2	108
	31	4
	46	8
	47	4
	56	104
	57	40
	58	48
	59	10
	60	10
	61	4
	62	8
	72	2
	78	2
	79	1
	80	2
	81	2
	82	2
	86	1

Марка колонны	№ поз.	Кол-во шт.
К24-12-1	Закладные детали	
	3	2
	4	2
	15	4
	16	4
	17	8
	18	8
	19	8
	20	2
	21	2
	32	4
	34	2
	45	3
	46	24
	47	18
	49	4
	50	4
	51	4
	52	8
	76	3
	79	2
	80	6
	81	6

Марка колонны	№ поз.	Кол-во шт.
К24-12-3	Арматурные изделия	
	2	106
	31	4
	46	8
	47	4
	56	104
	57	40
	58	46
	59	10
	60	10
	61	4
	72	2
	78	2
	79	1
	80	2
	81	2
	82	2
	83	8
	86	1
	Закладные детали	
	3	2
	4	2
	8	2
	9	4

Примечание см. на листе 154

ЦНИИПромзданий Москва
Гл. инж. Проверил
Гл. спец. Гл. конс.
Хабаровск Торбеево

Перечень позиций на одну колонну

Марка колонны	№ поз.	Кол-во шт.
К24-12-3 (продолжение)	15	4
	16	4
	17	8
	18	8
	19	8
	20	2
	21	2
	32	4
	34	2
	35	4
	36	4
	37	4
	38	4
	39	4
	40	4
	79	2
	80	6
	81	6
К24-13-5	Арматурные изделия	
	2	148
	32	4
	39	4
	48	8
	56	104

Марка колонны	№ поз.	Кол-во шт.
К24-13-5	57	40
	58	66
	59	8
	60	8
	61	4
	62	8
	72	2
	78	2
	79	1
	80	2
	81	2
	82	2
	86	1
	Закладные детали	
	3	2
	4	2
	15	4
	16	4
	17	8
	18	8
	19	8
	20	2
	21	2
	23	12

Марка колонны	№ поз.	Кол-во шт.
К24-12-5	24	12
	25	12
	30	20
	32	4
	34	2
	79	2
	80	6
	81	6
	92	40
	93	4
К24-13	Арматурные изделия	
	2	148
	32	4
	39	4
	48	8
	56	104
	57	40
	58	66
	59	8
	60	8
	61	4
	62	8
	72	2
	78	2

Марка колонны	№ поз.	Кол-во шт.
К24-13	79	1
	80	2
	81	2
	82	2
	86	1
	Закладные детали	
	3	2
	4	2
	15	4
	16	4
	17	8
	18	8
	19	8
	20	2
	21	2
	32	4
	34	2
	79	2
	80	6
	81	6

Марка колонны	№ поз.	Кол-во шт.
К24-13-1	Арматурные изделия	
	2	148
	32	4
	39	4
	48	8
	56	104
	57	40
	58	66
	59	8
	60	8
	61	4
	62	8
	72	2
	78	2
	79	1
	80	2
	81	2
	82	2
	86	1
	Закладные детали	
	3	2
	4	2
	15	4
	16	4

Марка колонны	№ поз.	Кол-во шт.
К24-13-1	17	8
	18	8
	19	8
	20	2
	21	2
	32	4
	34	2
	45	3
	46	24
	47	18
	49	4
	50	4
	51	4
	52	8
	76	3
	79	2
	80	6
	81	6
К24-13-3	Арматурные изделия	
	2	146
	32	4
	39	4
	48	8
	56	104

Марка колонны	№ поз.	Кол-во шт.
К24-13-3	57	40
	58	64
	59	8
	60	8
	61	4
	72	2
	78	2
	79	1
	80	2
	81	2
	82	2
	83	8
	86	1
	Закладные детали	
	3	2
	4	2
	8	2
	9	4
	15	4
	16	4
	17	8
	18	8
	19	8
	20	2

Примечание см. на листе 154

ТК 1974	Перечень позиций на одну колонну.	1.420-6 Выпуск 1
		Лист 176

ЦНИИПРОМЗДАНИЙ Москва

Ст. инж. Зарицев
Ст. инж. Хвалебнова
Проверил Тарадина

14337-02 43

Перечень позиций на одну колонну

Марка колонны	№ поз.	Кол-во шт.
К24-13-3 (продолжение)	21	2
	32	4
	34	2
	35	4
	36	4
	37	4
	38	4
	39	4
	40	4
	79	2
	80	6
	81	6
К24-14 К24-15	Арматурные изделия	
	2	148
	19	4
	37	4
	43	8
	55	4
	56	104
	57	40
	58	66
	61	4
	62	8
	72	2

Марка колонны	№ поз.	Кол-во шт.
К24-14 К24-15	78	2
	79	1
	80	2
	81	2
	82	2
	84	8
	85	8
	86	1
	Закладные детали	
	3	2
	4	2
	15	4
	16	4
	17	8
	18	8
	19	8
	20	2
	21	2
	32	4
	34	2
	79	2
	80	6
	81	6

Марка колонны	№ поз.	Кол-во шт.
К24-14-1 К24-15-1	Арматурные изделия	
	2	148
	19	4
	37	4
	43	8
	55	4
	56	104
	57	40
	58	66
	61	4
	62	8
	72	2
	78	2
	79	1
	80	2
	81	2
	82	2
	84	8
	85	8
	86	1
	Закладные детали	
	3	2
	4	2
	15	4

Марка колонны	№ поз.	Кол-во шт.
К24-14-1 К24-15-1	16	4
	17	8
	18	8
	19	8
	20	2
	21	2
	32	4
	34	2
	45	3
	45	24
	47	18
	49	4
	50	4
	51	4
	52	8
	76	3
	79	2
	80	6
	81	6

Марка колонны	№ поз.	Кол-во шт.
К24-14-3 К24-15-3	Арматурные изделия	
	2	146
	19	4
	37	4
	43	8
	55	4
	56	104
	57	40
	58	64
	61	4
	72	2
	78	2
	79	1
	80	2
	81	2
	82	2
	83	8
	84	8
	85	8
	86	1
	Закладные детали	
	3	2
	4	2
	8	2

Марка колонны	№ поз.	Кол-во шт.
	9	4
	15	4
	16	4
	17	8
	18	8
	19	8
	20	2
	21	2
	32	4
	34	2
	35	4
	36	4
	37	4
	38	4
	39	4
	40	4
	79	2
	80	6
	81	6

Марка колонны	№ поз.	Кол-во шт.

Примечание см. на листе 154

Инв.№ подл. | Подпись и дата | Взам.инв.№ | Инв.№ дубл. | Подпись и дата | Москва

Выборка стали на одну колонну, кг

Марка колонны	Арматурные изделия																				
	Сталь ГОСТ 5781-61*																	ГОСТ 380-71*			Итого
	Класса А III												Класса А I						Прокат с 38/23		
	ф мм											Итого	ф мм					Итого	Профиль	Итого	
	32	28	25	22	20	12	10						12	8					δ=20		
К11-8-3	186,4	64,8				4,4	14,0					269,6		9,8				9,8			279,4
К11-8-5	186,4	64,8				4,4	14,0					269,6		9,8				9,8			279,4
К12-10			56,8		36,4	8,8	9,2					111,2	2,6	9,6				12,2			123,4
К12-10-5			56,8		36,4	8,8	9,2					111,2	2,6	9,6				12,2			123,4
К12-11			113,6			8,8	9,2					131,6	2,6	9,6				12,2			143,8
К13-6-1	282,4	64,8	120,4			8,8	27,6					504,0	5,9	24,9				30,8	3,1	3,1	537,9
К13-6-3	282,4	64,8	120,4			8,8	27,6					504,0	5,9	24,9				30,8	3,1	3,1	537,9
К13-6-5	282,4	64,8	120,4			8,8	27,6					504,0	5,9	24,9				30,8	3,1	3,1	537,9
К13-7-1	564,8					8,8	37,2					610,8		28,3				28,3	3,1	3,1	642,2
К13-7-3	564,8					8,8	37,2					610,8		28,3				28,3	3,1	3,1	642,2

Выборка стали на одну колонну, кг

Марка колонны	Закладные детали																														
	Сталь ГОСТ 5781-61*											ГОСТ 380-71*																		Итого	Всего
	Класса А III									Класса А I		Прокат с 38/23																			
	ф мм								Итого	ф мм	Итого	Профиль																	Итого		
	36	32	28	22	20	18	16	12		8		L200×125×12	L63×40×8	L75×8	L45×5	L100×12	δ=30	δ=25	δ=20	δ=18	δ=16	δ=12	δ=10	δ=8	Газ. тр dy=40	Гайка М16	L140×12	L140×90×10			
К11-8-3			5,8		0,9		6,3	3,2	16,2	0,2	0,2	10,7	6,9		3,9							31,3	19,0	1,7	3,0	0,2	9,7	15,2	101,6	118,0	397,4
К11-8-5			5,8		0,9		12,9	3,2	22,8	0,2	0,2	10,7	6,9		3,9							49,9	19,0	1,7	3,0	0,2	9,7	15,2	120,2	143,2	422,6
К12-10		10,2					6,0	2,0	18,2	0,4	0,4	21,4										25,0			3,0	0,4		21,8	71,6	90,2	213,6
К12-10-5		10,2					12,6	4,4	27,2	0,4	0,4	21,4										43,6	6,4		3,0	0,4		21,8	96,6	124,2	247,6
К12-11		10,2					6,0	2,0	18,2	0,4	0,4	21,4										25,0			3,0	0,4		21,8	71,6	90,2	234,0
К13-6-1	42,0		11,6	44,8	1,8		18,6	2,0	120,8	0,4	0,4	21,4	13,8		7,8		42,6				77,6	44,8	41,6	6,8	3,0	0,4		8,6	268,4	389,6	927,5
К13-6-3	42,0		11,6		1,8		12,6	4,4	72,4	0,4	0,4	21,4	13,8		7,8		42,6					34,2	48,0	6,8	3,0	0,4		8,6	186,6	259,4	797,3
К13-6-5	42,0		11,6		1,8		25,8	6,8	88,0	0,4	0,4	21,4	13,8		7,8		42,6					71,4	54,4	6,8	3,0	0,4		8,6	230,2	318,6	856,5
К13-7-1	42,0		11,6	44,8	1,8		18,6	2,0	120,8	0,4	0,4	21,4	13,8		7,8		42,6				77,6	44,8	41,6	6,8	3,0	0,4		8,6	268,4	389,6	1031,8
К13-7-3	42,0		11,6		1,8		12,6	4,4	72,4	0,4	0,4	21,4	13,8		7,8		42,6					34,2	48,0	6,8	3,0	0,4		8,6	186,6	259,4	901,6

Примечание

Марка стали указывается в проекте конкретного объекта.

ТК 1974	Выборка стали на одну колонну	1.420-6 Выпуск 1
		Лист 178

Ст. инженер — Держинина
Ст. инженер — Ивалебнова
Проверил — Торадина

ЦНИИПРОМЗДАНИЙ Москва

Выборка стали на одну колонну, кг

Марка колонны	Арматурные изделия. Сталь ГОСТ 5781-61* Класса A III, Ø мм: 32	28	25	22	20	12	10	Итого	Класса A I, Ø мм: 12	8	Итого	ГОСТ 380-71* Прокат с38/23 Профиль δ=20	Итого	Итого
К13-8-1	564,8	77,2				8,8	37,2	688,0		28,3	28,3	3,1	3,1	719,4
К14-8		351,6	64,4			17,6	27,6	461,2	5,9	28,8	34,7	3,1	3,1	499,0
К14-8-1		351,6	64,4			17,6	27,6	461,2	5,9	28,8	34,7	3,1	3,1	499,0
К14-8-3		351,6	64,4			17,6	27,6	461,2	5,9	28,2	34,1	3,1	3,1	498,4
К14-8-5		351,6	64,4			17,6	27,6	461,2	5,9	28,8	34,7	3,1	3,1	499,0
К14-9	564,8		108,0			17,6	37,2	727,6		30,6	30,6	3,1	3,1	761,3
К14-9-1	564,8		108,0			17,6	37,2	727,6		30,6	30,6	3,1	3,1	761,3
К14-9-3	564,8		108,0			17,6	37,2	727,6		30,0	30,0	3,1	3,1	160,7
К14-10	741,6					17,6	37,2	796,4		30,6	30,6	3,1	3,1	830,1
К14-10-1	741,6					17,6	37,2	796,4		30,6	30,6	3,1	3,1	830,1

Выборка стали на одну колонну, кг

Марка колонны	Закладные детали. Сталь ГОСТ 5781-61* Класса A III, Ø мм: 36	32	28	22	20	18	16	12	Итого	Класса AI, Ø мм: 8	Итого	ГОСТ 380-71* Прокат с38/23 Профиль: ∠200×125×12	∠63×40×8	∠75×8	∠45×5	∠100×12	δ=30	δ=25	δ=20	δ=18	δ=16	δ=12	δ=10	δ=8	Поз. тр. α4=40	Гайка М16	∠40×30×10		Итого	Итого	Всего
К13-8-1	42,0		11,6	44,8	1,8		18,6	2,01	120,8	0,4	0,4	21,4	13,8		7,8		42,6				77,6	44,8	41,6	6,8	3,0	0,4	8,6		268,4	389,6	1109,0
К14-8	67,2	20,4					12,0	2,0	101,6	0,8	0,8	42,8		4,8								21,6			3,0	0,8	8,6		81,6	184,0	683,0
К14-8-1	67,2	20,4		44,8			18,0	2,0	152,4	0,8	0,8	42,8		4,8							77,6	32,2			3,0	0,8	8,6		169,8	323,0	822,0
К14-8-3	83,2	20,4					12,0	2,0	117,6	0,8	0,8	42,8		4,8		4,8		57,2		11,2		54,8			3,0	0,8	8,6		188,0	306,4	804,8
К14-8-5	67,2	20,4					25,2	11,6	124,4	0,8	0,8	42,8		4,8								58,8	25,6		3,0	0,8	8,6		144,4	269,6	108,6
К14-9	67,2	20,4					12,0	2,0	101,6	0,8	0,8	42,8		4,8								21,6			3,0	0,8	8,6		81,6	184,0	945,3
К14-9-1	67,2	20,4		44,8			18,0	2,0	152,4	0,8	0,8	42,8		4,8							77,6	32,2			3,0	0,8	8,6		169,8	323,0	1084,3
К14-9-3	83,2	20,4					12,0	2,0	117,6	0,8	0,8	42,8		4,8		4,8		57,2		11,2		54,8			3,0	0,8	8,6		188,0	306,4	1067,1
К14-10	67,2	20,4					12,0	2,0	101,6	0,8	0,8	42,8		4,8								21,6			3,0	0,8	8,6		81,6	184,0	1014,1
К14-10-1	67,2	20,4		44,8			18,0	2,0	152,4	0,8	0,8	42,8		4,8							77,6	32,2			3,0	0,8	8,6		169,8	323,0	1153,1

Примечание:

Марка стали указывается в проекте конкретного объекта.

ТК 1974 — Выборка стали на одну колонну — 1.420-6 Выпуск 1 — Лист 179

Инв. № подл. | Подпись и дата | Взам. инв. № | Инв. № дубл. | Подпись и дата | Москва

Выборка стали на одну колонну, кг

Марка колонны	Арматурные изделия																								Итого
	Сталь ГОСТ 5781-61*																				ГОСТ 380-71*				
	Класса А-III													Класса АI							Прокат С 38/23				
	ф мм													ф мм							Профиль				
	32	28	25	22	20	12	10					Итого		12	8					Итого	δ-20			Итого	
К14-10-3	741,6					17,6	37,2					796,4			30,0					30,0	3,1			3,1	829,5
К14-11-1	741,6					17,6	37,2					796,4			30,6					30,6	3,1			3,1	830,1
К14-12-3	564,8	212,8				17,6	37,2					832,4			30,0					30,0	3,1			3,1	865,5
К15-11-1	428,8	114,4				8,8	14,0					566,0		2,6	23,7					26,3					592,3
К15-11-3	428,8	114,4				8,8	14,0					566,0		2,6	23,7					26,3					592,3
К15-11-5	428,8	114,4				8,8	14,0					566,0		2,6	23,7					26,3					592,3
К15-12-1	634,8					8,8	18,8					662,4			23,7					23,7					686,1
К15-12-3	634,8					8,8	18,8					662,4			23,7					23,7					686,1

Выборка стали на одну колонну, кг.

Марка колонны	Закладные детали																															Итого	Всего
	Сталь ГОСТ 5781-61*													ГОСТ 380-71*																				
	Класса А III									Класса АI				Прокат С 38/23																				
	ф мм									ф мм				Профиль																				
	36	32	28	22	20	18	16	12	Итого	8	Итого	L200×125×18	L63×40×8	L75×8	L45×5	L100×12	δ=30	δ=25	δ=20	δ=18	δ=16	δ=12	δ=10	δ=8	Газ.тр. d4=40	Гайка М16	L140×90×10	L140×12	Итого				
К14-10-3	83,2	20,4					12,0	2,0	117,6	0,8	0,8	42,8		4,8		4,8		57,2		11,2		54,8			3,0	0,8	8,6		188,0	306,4	1135,9	
К14-11-1	67,2	20,4		44,8			18,0	2,0	152,4	0,8	0,8	42,8		4,8							77,6	32,2			3,0	0,8	8,6		169,8	323,0	1153,1	
К14-12-3	83,2	20,4					12,0	2,0	117,6	0,8	0,8	42,8		4,8		4,8		57,2		11,2		54,8			3,0	0,8	8,6		188,0	306,4	1171,9	
К15-11-1	21,0		11,6		1,8		18,6	3,2	56,2	0,4	0,4	21,4	13,8		7,8		21,3					53,6	39,8	5,1	3,0	0,4	15,2	9,7	191,1	247,7	840,0	
К15-11-3	21,0		11,6		1,8		12,6	4,4	51,4	0,4	0,4	21,4	13,8		7,8		21,3					43,0	43,0	5,1	3,0	0,4	15,2	9,7	183,7	235,5	827,8	
К15-11-5	21,0		11,6		1,8		25,8	5,6	65,8	0,4	0,4	21,4	13,8		7,8		21,3					80,2	46,2	5,1	3,0	0,4	15,2	9,7	224,1	290,3	882,6	
К15-12-1	21,0		11,6		1,8		18,6	3,2	56,2	0,4	0,4	21,4	13,8		7,8		21,3					53,6	39,8	5,1	3,0	0,4	15,2	9,7	191,1	247,7	933,8	
К15-12-3	21,0		11,6		1,8		12,6	4,4	51,4	0,4	0,4	21,4	13,8		7,8		21,3					43,0	43,0	5,1	3,0	0,4	15,2	9,7	183,7	235,5	921,6	

Примечание:

Марка стали указывается в проекте конкретного объекта.

ТК 1974

Выборка стали на одну колонну.

1.420-6
Выпуск 1
Лист 180

ЦНИИПРОМЗДАНИЙ
Москва
Ст. инженер Вершинин
Ст. инженер Хвалебнова
Гл. инженер Тарадина
Руковод. группы Вершинин
Проверил Хвалебнова
Гл. инженер проекта Тарадина

Выборка стали на одну колонну, кг

Марка колонны	Арматурные изделия																						
	Сталь ГОСТ 5781-61*																		ГОСТ 380-71*			Итого
	Класса А III													Класса А I					Прокат С 38/23			
	ф мм													ф мм					Профиль			
	32	28	25	22	20	12	10					Итого	12	8				Итого			Итого	
К 16-8			130,8		84,0	17,6	9,2					241,6	5,9	22,2				28,1				269,7
К 16-8-1			130,8		84,0	17,6	9,2					241,6	5,9	22,2				28,1				269,7
К 16-8-3			130,8		84,0	17,6	9,2					241,6	5,9	21,9				27,8				269,4
К 16-8-5			130,8		84,0	17,6	9,2					241,6	5,9	22,2				28,1				269,7
К 16-9		341,6	50,8			17,6	9,2					419,2	5,3	24,6				29,9				449,1
К 16-9-1		341,6	50,8			17,6	9,2					419,2	5,3	24,6				29,9				449,1
К 16-9-3		341,6	50,8			17,6	9,2					419,2	5,3	24,3				29,6				448,8
К 16-10-3	428,8		80,0			17,6	18,8					545,2		25,2				25,2				570,4

Выборка стали на одну колонну, кг

Марка колонны	Закладные детали																														
	Сталь ГОСТ 5781-61*											ГОСТ 380-71*																			
	Класса А III									Класса А I		Прокат С 38/23																			
	ф мм									ф мм		Профиль																			
	36	32	28	22	20	18	16	12	Итого	8	Итого	L200×125×12	L63×40×8	L75×8	L45×5	L100×12	δ=30	δ=25	δ=20	δ=18	δ=16	δ=12	δ=10	δ=8	Газ.тр. ду=40	Гайка М16	L140×90×10		Итого	Итого	Всего
К 16-8	33,6	20,4					12,0	2,0	68,0	0,8	0,8	42,8		2,4								30,4			3,0	0,8	21,8		101,2	170,0	439,7
К 16-8-1	33,6	20,4					18,0	2,0	74,0	0,8	0,8	42,8		2,4								41,0			3,0	0,8	21,8		111,8	186,6	456,3
К 16-8-3	41,6	20,4					12,0	2,0	76,0	0,8	0,8	42,8		2,4				28,6				55,0			3,0	0,8	21,8		154,4	231,2	500,6
К 16-8-5	33,6	20,4					25,2	9,2	88,4	0,8	0,8	42,8		2,4								67,5	19,2		3,0	0,8	21,8		157,6	246,8	516,5
К 16-9	33,6	20,4					12,0	2,0	68,0	0,8	0,8	42,8		2,4								[illegible]			3,0	0,8	21,8		[illegible]	170,0	[illegible]
К 16-9-1	33,6	20,4					18,0	2,0	74,0	0,8	0,8	42,8		2,4								41,0			3,0	0,8	21,8		111,8	186,6	635,7
К 16-9-3	41,6	20,4					12,0	2,0	76,0	0,8	0,8	42,8		2,4				28,6				55,0			3,0	0,8	21,8		154,4	231,2	680,0
К 16-10-3	41,6	20,4					12,0	2,0	76,0	0,8	0,8	42,8		2,4				28,6				55,0			3,0	0,8	21,8		154,4	231,2	801,6

Примечание.

Марка стали указывается в проекте конкретного объекта.

ТК 1974	Выборка стали на одну колонну	1.420-6 Выпуск 1	Лист 181

Москва | Проверил | Старш. — | Тарадина

Выборка стали на одну колонну, кг

Марка колонны	Арматурные изделия																						
	Сталь ГОСТ 5781-61*																			ГОСТ 380-71*			Итого
	Класса А III												Класса А-I							Прокат С 38/23			
	ф мм											Итого	ф мм					Итого	Профиль		Итого	
	32	28	25	22	20	12	10						12	8					δ 20			
К17-10-1	292,0			99,4	92,8	8,8	37,9					530,9	8,4	33,2				41,6	3,1		3,1	575,6
К17-10-3	292,0			99,4	92,8	8,8	37,9					530,9	8,4	33,2				41,6	3,1		3,1	575,6
К17-10-5	292,0			99,4	92,8	8,8	37,9					530,9	8,4	33,2				41,6	3,1		3,1	575,6
К17-11-1	395,6			152,4		8,8	42,7					599,5	5,1	35,7				40,8	3,1		3,1	643,4
К17-11-3	395,6			152,4		8,8	42,7					599,5	5,1	35,7				40,8	3,1		3,1	643,4
К17-12-1	143,2	337,4	178,3			8,8	42,7					709,1	4,1	42,3				46,4	3,1		3,1	758,6
К17-12-3	143,2	337,4	178,3			8,8	42,7					709,1	4,1	42,3				46,4	3,1		3,1	758,6
К18-14			538,0			17,6	37,9					593,5	8,4	35,3				43,7	3,1		3,1	640,3
К18-14-1			538,0			17,6	37,9					593,5	8,4	35,3				43,7	3,1		3,1	640,3

Выборка стали на одну колонну, кг

Марка колонны	Закладные детали																													
	Сталь ГОСТ 5781-61*											ГОСТ 380-71*																	Итого	Всего
	Класса А III									Класса А I		Прокат С 38/23																		
	ф мм								Итого	ф мм	Итого	Профиль																Итого		
	35	32	28	22	20	18	16	12		8		L200×125×12	L63×40×8	L75×8	L49×5	L100×12	δ=30	δ=25	δ=20	δ=18	δ=16	δ=12	δ=10	δ=8	Газ. тр dy=40	Гайка М16	L140×90×10				
К17-10-1	50,0		13,6	33,6	1,8		12,6	3,2	114,8	0,4	0,4	21,4	13,8		7,8		42,6				106,2	53,4	44,8	6,8	4,6	0,4	8,6		310,4	425,6	1001,2
К17-10-3	50,0		13,6		1,8		12,6	4,4	82,4	0,4	0,4	21,4	13,8		7,8		42,6					53,4	28,8	6,8	4,6	0,4	8,6		188,2	271,0	846,6
К17-10-5	50,0		13,6		1,8		25,8	6,8	98,0	0,4	0,4	21,4	13,8		7,8		42,6					71,4	54,4	6,8	4,6	0,4	8,6		231,8	330,2	905,8
К17-11-1	50,0		13,6	33,6	1,8		12,6	3,2	114,8	0,4	0,4	21,4	13,8		7,8		42,6				106,2	53,4	44,8	6,8	4,6	0,4	8,6		310,4	425,6	1069,0
К17-11-3	50,0		13,6		1,8		12,6	4,4	82,4	0,4	0,4	21,4	13,8		7,8		42,6					53,4	28,8	6,8	4,6	0,4	8,6		188,2	271,0	914,4
К17-12-1	50,0		13,6	33,6	1,8		12,6	3,2	114,8	0,4	0,4	21,4	13,8		7,8		42,6				106,2	53,4	44,8	6,8	4,6	0,4	8,6		310,4	425,6	1185,5
К17-12-3	50,0		13,6		1,8		12,6	4,4	82,4	0,4	0,4	21,4	13,8		7,8		42,6					53,4	28,8	6,8	4,6	0,4	8,6		188,2	271,0	1030,9
К18-14	76,8	23,0					12,0	2,0	113,8	0,8	0,8	42,8			4,8							21,6			4,6	0,8	8,6		83,2	197,8	838,1
К18-14-1	76,8	23,0		33,6			12,0	2,0	147,4	0,8	0,8	42,8			4,8						119,4	44,0			4,6	0,8	8,6		225,0	373,2	1013,5

Примечание

Марка стали указывается в проекте конкретного объекта.

Выборка стали на одну колонну, кг

Марка колонны	Арматурные изделия																								Итого
	Сталь ГОСТ 5781-61*																						ГОСТ 380-71*		
	Класса AIII											Итого	Класса AI						Итого	Прокат С38/23			Итого	
	ф мм												ф мм							Профиль				
	32	28	25	22	20	12	10						12	8						δ=20				
К18-14-3			538,0			17,6	37,9					593,5	8,4	34,5				42,9	3,1		3,1	639,5
К18-15		674,8				17,6	37,9					730,3	6,7	44,3				51,0	3,1		3,1	784,4
К18-15-1		674,8				17,6	37,9					730,3	6,7	44,3				51,0	3,1		3,1	784,4
К18-15-3		674,8				17,6	37,9					730,3	6,7	43,6				50,3	3,1		3,1	783,7
К18-15-5		674,8				17,6	37,9					730,3	6,7	44,3				51,0	3,1		3,1	784,4
К18-16	881,2					17,6	48,3					947,1		44,3				44,3	3,1		3,1	994,5
К18-16-1	881,2					17,6	48,3					947,1		44,3				44,3	3,1		3,1	994,5
К18-16-3	881,2					17,6	48,3					947,1		43,6				43,6	3,1		3,1	993,8

Выборка стали на одну колонну, кг

Марка колонны	Закладные детали																																Итого	Всего
	Сталь ГОСТ 5781-61*									Класса AI		ГОСТ 380-71*																						
	Класса AIII											Прокат С38/23																						
	ф мм								Итого	ф мм	Итого	Профиль																					Итого		
	36	32	28	22	20	18	16	12		8		L200×125×12	L63×40×8	L75×8	L45×5	L100×12	δ=30	δ=25	δ=20	δ=18	δ=16	δ=12	δ=10	δ=8	Газ.тр. dy=40	Гайка М16	L140×90×10						
К18-14-3	92,8	23,0					12,0	2,0	129,8	0,8	0,8	42,8		4,8		4,8		57,2		11,2		54,8			4,6	0,8	8,6					189,6	320,2	959,7
К18-15	76,8	23,0					12,0	2,0	113,8	0,8	0,8	42,8		4,8								21,6			4,6	0,8	8,6					83,2	197,8	982,9
К18-15-1	76,8	23,0		33,6			12,0	2,0	147,4	0,8	0,8	42,8		4,8							119,4	44,0			4,6	0,8	8,6					225,0	373,2	1157,6
К18-15-3	92,8	23,0					12,0	2,0	129,8	0,8	0,8	42,8		4,8		4,8		57,2		11,2		54,8			4,6	0,8	8,6					189,6	320,2	1103,9
К18-15-5	76,8	23,0					25,2	11,6	136,6	0,8	0,8	42,8		4,8								58,8	25,6		4,6	0,8	8,6					146,0	283,4	1067,8
К18-16	76,8	23,0					12,0	2,0	113,8	0,8	0,8	42,8		4,8								21,6			4,6	0,8	8,6					83,2	197,8	1192,3
К18-16-1	76,8	23,0		33,6			12,0	2,0	147,4	0,8	0,8	42,8		4,8							119,4	44,0			4,6	0,8	8,6					225,0	373,2	1367,7
К18-16-3	92,8	23,0					12,0	2,0	129,8	0,8	0,8	42,8		4,8		4,8		57,2		11,2		54,8			4,6	0,8	8,6					189,6	320,2	1314,0

Примечание:

Марка стали указывается в проекте конкретного объекта.

ТК 1974

Выборка стали на одну колонну

1.420-6 Выпуск 1

Лист 183

Выборка стали на одну колонну, кг

Марка колонны	Арматурные изделия. Сталь ГОСТ 5781-61*. Класса А III, ф мм: 32	28	25	22	20	12	10					Итого	Класса А I, ф мм: 12	8				Итого	ГОСТ 380-71*. Прокат С38/23. Профиль: δ=20		Итого	Итого
К18-17	881,2					17,6	48,3					947,1		44,3				44,3	3,1		3,1	994,5
К18-17-1	881,2					17,6	48,3					947,1		44,3				44,3	3,1		3,1	994,5
К18-17-3	881,2					17,6	48,3					947,1		43,6				43,6	3,1		3,1	993,8
К19-7-3	343,2			65,6		8,8	23,2					440,8	3,3	23,1				26,4	3,1		3,1	470,3
К19-7-5	343,2			65,6		8,8	23,2					440,8	3,3	23,1				26,4	3,1		3,1	470,3
К19-8-1	481,6		36,8			8,8	28,0					555,2		25,3				25,3	3,1		3,1	583,6
К19-8-3	481,6		36,8			8,8	28,0					555,2		25,3				25,3	3,1		3,1	583,6
К19-9-1	613,2		50,8			8,8	28,0					700,8		25,3				25,3	3,1		3,1	729,2

Выборка стали на одну колонну, кг

Марка колонны	Закладные детали. Сталь ГОСТ 5781-61*. Класса А III, ф мм: 36	32	28	22	20	18	16	12	Итого	Класса А I, ф мм: 8	Итого	ГОСТ 380-71*. Прокат С38/23. Профиль: ∟200×125×12	∟63×40×8	∟75×8	∟45×5	∟100×12	б=30	б=25	б=20	б=18	б=16	б=12	б=10	б=8	Газ. тр. dу=40	Гайка М16	∟140×90×10		Итого	Итого	Всего
К18-17	76,8	23,0					12,0	2,0	113,8	0,8	0,8	42,8		4,8								21,6			4,6	0,8	8,6		83,2	197,8	1192,3
К18-17-1	76,8	23,0		33,6			12,0	2,0	147,4	0,8	0,8	42,8		4,8							119,4	44,0			4,6	0,8	8,6		225,0	373,2	1367,7
К18-17-3	92,8	23,0					12,0	2,0	129,8	0,8	0,8	42,8		4,8		4,8		57,2		11,2		54,8			4,6	0,8	8,6		189,6	320,2	1314,0
К19-7-3	42,0		11,6		1,8		12,6	4,4	72,4	0,4	0,4	21,4	13,8		7,8		42,6					45,0	44,8	5,1	3,0	0,4	17,2		201,1	273,9	744,2
К19-7-5	42,0		11,6		1,8		25,8	5,6	86,8	0,4	0,4	21,4	13,8		7,8		42,6					82,2	48,0	5,1	3,0	0,4	17,2		241,5	328,7	799,0
К19-8-1	42,0		11,6	11,2	1,8		24,6	2,0	93,2	0,4	0,4	21,4	13,8		7,8		42,6				19,4	66,2	38,4	5,1	3,0	0,4	17,2		235,3	328,9	912,5
К19-8-3	42,0		11,6		1,8		12,6	4,4	72,4	0,4	0,4	21,4	13,8		7,8		42,6					45,0	44,8	5,1	3,0	0,4	17,2		201,1	273,9	857,5
К19-9-1	42,0		11,6	11,2	1,8		24,6	2,0	93,2	0,4	0,4	21,4	13,8		7,8		42,6				19,4	66,2	38,4	5,1	3,0	0,4	17,2		235,3	328,9	1058,1

Примечание

Марка стали указывается в проекте конкретного объекта

ТК 1974	Выборка стали на одну колонну	1.420-6 Выпуск 1
		Лист 184

Ст. инженер Проверил — Квалебнова, Тарасина

Москва Цинтипромстрой

Выборка стали на одну колонну, кг

Марка колонны	Арматурные изделия. Сталь ГОСТ 5781-61* Класса А-III ф мм 32	28	25	22	20	12	10	Итого	Класса А-I ф мм 12	8	Итого	ГОСТ 380-71* Прокат С38/23 Профиль δ=20	Итого	Итого
К20-10		368,8	80,0			17,6	18,4	484,8	5,3	27,6	32,9	3,1	3,1	520,8
К20-10-1		368,8	80,0			17,6	18,4	484,8	5,3	27,6	32,9	3,1	3,1	520,8
К20-10-3		368,8	80,0			17,6	18,4	484,8	5,3	27,0	32,3	3,1	3,1	520,2
К20-10-5		368,8	80,0			17,6	18,4	484,6	5,3	27,6	32,9	3,1	3,1	520,8
К20-11	613,2					17,6	28,0	658,8		27,6	27,6	3,1	3,1	689,5
К20-11-1	613,2					17,6	28,0	658,8		27,6	27,6	3,1	3,1	689,5
К20-11-3	813,2					17,6	28,0	658,8		27,0	27,0	3,1	3,1	688,9
К20-12-1	613,2					17,6	28,0	658,8		27,6	27,6	3,1	3,1	689,5

Выборка стали на одну колонну, кг

Марка колонны	Закладные детали. Сталь ГОСТ 5781-61* Класса А III ф мм 36	32	28	22	20	18	16	12	Итого	Класса А I ф мм 8	Итого	ГОСТ 380-71* Прокат С38/23 Профиль ∟200×125×12	∟63×40×8	∟75×8	∟45×5	∟100×12	δ=30	δ=25	δ=20	δ=18	δ=16	δ=12	δ=10	δ=8	Швеллер №14	Уголок №16	∟140×90×10	Итого	Итого	Всего
К20-10	67,2	20,4					12,0	2,0	101,6	0,8	0,8	42,8		4,8								32,4			3,0	0,8	17,2		101,0	203,4	724,2
К20-10-1	67,2	20,4		11,2			24,0	2,0	124,8	0,8	0,8	42,8		4,8							19,4	53,6			3,0	0,8	17,2		141,6	267,2	788,0
К20-10-3	83,2	20,4					12,0	2,0	117,6	0,8	0,8	42,8		4,8		4,8		57,2		11,2		65,6			3,0	0,8	17,2		207,4	325,8	846,0
К20-10-5	67,2	20,4					25,2	9,2	122,0	0,8	0,8	42,8		4,8								69,6	19,2		3,0	0,8	17,2		157,4	280,2	801,0
К20-11	67,2	20,4					12,0	2,0	101,6	0,8	0,8	42,8		4,8								32,4			3,0	0,8	17,2		101,0	203,4	892,9
К20-11-1	67,2	20,4		11,2			24,0	2,0	124,8	0,8	0,8	42,8		4,8							19,4	53,6			3,0	0,8	17,2		141,6	267,2	956,7
К20-11-3	83,2	20,4					12,0	2,0	117,6	0,8	0,8	42,8		4,8		4,8		57,2		11,2		65,6			3,0	0,8	17,2		207,4	325,8	1014,7
К20-12-1	67,2	20,4		11,2			24,0	2,0	124,8	0,8	0,8	42,8		4,8							19,4	53,6			3,0	0,8	17,2		141,6	267,2	956,7

Примечание.
Марка стали указывается в проекте конкретного объекта.

ЦИИПРОЖИЛЗДАНИЯ Москва

Ст. инженер Вдовина
Ст. инженер Пронорина
Проверил Шафрай
Гарбузин

ТК 1974

Выборка стали на одну колонну

1.420-6 Выпуск 1

Лист 185

14337-02

Выборка стали на одну колонну, кг

Марка колонны	Арматурные изделия																						Итого
	Сталь ГОСТ 5781-61*																		ГОСТ 380-71*				
	Класса AIII												Класса AI						Прокат С38/23				
	ф мм											Итого	ф мм					Итого	Профиль			Итого	
	32	28	25	22	20	12	10						12	8					Б20				
К21-7-1	312,8	64,8	139,2			8,8	27,6					553,2	5,3	30,7				36,0	3,1		3,1	592,3
К21-7-3	312,8	64,8	139,2			8,8	27,6					553,2	5,3	30,7				36,0	3,1		3,1	592,3
К21-7-5	312,8	64,8	139,2			8,8	27,6					553,2	5,3	30,7				36,0	3,1		3,1	592,3
К21-8-1	625,6					8,8	37,2					671,6		30,7				30,7	3,1		3,1	705,4
К21-8-3	625,6					8,8	37,2					671,6		30,7				30,7	3,1		3,1	705,4
К21-9-1	625,6	155,2				8,8	37,2					826,8		30,7				30,7	3,1		3,1	860,6
К22-8	206,0	320,8				17,6	27,6					572,0	5,3	33,0				38,3	3,1		3,1	613,4
К22-8-1	206,0	320,8				17,6	27,6					572,0	5,3	33,0				38,3	3,1		3,1	613,4
К22-8-3	206,0	320,8				17,6	27,6					572,0	5,3	32,4				37,7	3,1		3,1	612,8

Выборка стали на одну колонну, кг

Марка колонны	Закладные детали																															Итого	Всего
	Сталь ГОСТ 5781-61*													ГОСТ 380-71*																			
	Класса AIII									Класса AI				Прокат С38/23																			
	ф мм								Итого	ф мм		Итого		Профиль																		Итого	
	36	32	28	22	20	18	16	12		8			L200×125×12	L63×40×8	L75×8	L45×5	L100×12	Б=30	Б=25	Б=20	Б=18	Б=16	Б=12	Б=10	Б=8	Газ.-тр Ду=40	Гайка М16	L140×90×10					
К21-7-1	42,0		11,6	44,8	1,8		18,6	2,0	120,8	0,4	0,4		21,4	13,8		7,8		42,6				77,6	44,8	44,8	8,5	3,0	0,4	8,6			273,3	394,5	986,8
К21-7-3	42,0		11,6		1,8		12,6	4,4	72,4	0,4	0,4		21,4	13,8		7,8		42,6					34,2	51,2	8,5	3,0	0,4	8,5			191,5	264,3	856,6
К21-7-5	42,0		11,6		1,8		25,8	8,0	89,2	0,4	0,4		21,4	13,8		7,8		42,6					71,4	60,8	8,5	3,0	0,4	8,6			238,3	327,9	920,2
К21-8-1	42,0		11,6	44,8	1,8		18,6	2,0	120,8	0,4	0,4		21,4	13,8		7,8		42,6				77,6	44,8	44,8	8,5	3,0	0,4	8,6			273,3	394,5	1099,9
К21-8-3	42,0		11,6		1,8		12,6	4,4	72,4	0,4	0,4		21,4	13,8		7,8		42,6					34,2	51,2	8,5	3,0	0,4	8,6			191,5	264,3	969,7
К21-9-1	42,0		11,6	44,8	1,8		18,6	2,0	120,8	0,4	0,4		21,4	13,8		7,8		42,6				77,6	44,8	44,8	8,5	3,0	0,4	8,6			273,3	394,5	1255,1
К22-8	67,2	20,4					12,6	2,0	101,6	0,8	0,8		42,8		4,8								21,6			3,0	0,8	8,6			81,6	184,0	797,4
К22-8-1	67,2	20,4		44,8			18,0	2,0	159,4	0,8	0,8		42,8		4,8							77,6	32,2			3,0	0,8	8,6			169,8	323,0	936,4
К22-8-3	83,2	20,4					12,0	2,0	117,6	0,8	0,8		42,8		4,8				57,2		11,2		59,6			3,0	0,8	8,6			188,0	306,4	919,2

Примечание

Марка стали указывается в проекте конкретного объекта.

ТК 1974	Выборка стали на одну колонну	1.420-6 Выпуск 1	
		Лист	186

ЦНИИПромзданий Москва — Гл. инженер Верников; Ст. инженер Иванебнова; Проверил Тарбина; Вед. — Марар —

Выборка стали на одну колонну, кг

Марка колонны	Арматурные изделия. Сталь ГОСТ 5781-61*. Класса А III, ф мм: 32	28	25	22	20	12	10					Итого	Класса А-I, ф мм: 12	8				Итого	ГОСТ 380-71*. Прокат с38/23. Профиль: δ20		Итого	Итого
К22-8-5	206,0	320,8				17,6	27,6					572,0	5,3	33,0				38,3	3,1		3,1	613,4
К22-9	518,8	239,2				17,6	27,6					803,2	5,3	33,0				38,3	3,1		3,1	844,6
К22-9-1	518,8	239,2				17,6	27,6					803,2	5,3	33,0				38,3	3,1		3,1	844,6
К22-9-3	518,8	239,2				17,6	27,6					803,2	5,3	32,4				37,7	3,1		3,1	844,0
К22-10	831,6		50,8			17,6	37,2					937,2		33,0				33,0	3,1		3,1	973,3
К22-10-1	831,6		50,8			17,6	37,2					937,2		33,0				33,0	3,1		3,1	973,3
К22-10-3	831,6		50,8			17,6	37,2					937,2		32,4				32,4	3,1		3,1	972,7
К22-11-1	831,6		50,8			17,6	37,2					937,2		33,0				33,0	3,1		3,1	973,3

Выборка стали на одну колонну, кг

Закладные детали (ГОСТ 5781-61*)

Марка колонны	Класса А III, ф мм: 36	32	28	22	20	18	16	12	Итого	Класса АI, ф мм: 8	Итого
К22-8-5	67,2	20,4					25,2	14,0	126,8	0,8	0,8
К22-9	67,2	20,4					12,0	2,0	101,6	0,8	0,8
К22-9-1	67,2	20,4		44,8			18,0	2,0	152,4	0,8	0,8
К22-9-3	83,2	20,4					12,0	2,0	117,6	0,8	0,8
К22-10	67,2	20,4					12,0	2,0	101,6	0,8	0,8
К22-10-1	67,2	20,4		44,8			18,0	2,0	152,4	0,8	0,8
К22-10-3	83,2	20,4					12,0	2,0	117,6	0,8	0,8
К22-11-1	67,2	20,4		44,8			18,0	2,0	152,4	0,8	0,8

Закладные детали (ГОСТ 380-71*, Прокат с38/23)

Марка колонны	Профиль: ∟200×125×12	∟63×40×8	∟75×8	∟45×5	⊔100×12	δ=30	δ=25	δ=20	δ=18	δ=16	δ=12	δ=10	δ=8	Газ. тр. dу=40	Гайка М16	∟140×90×10		Итого	Итого	Всего
К22-8-5	42,8		4,8								58,8	32,0		3,0	0,8	8,6		150,8	278,4	891,8
К22-9	42,8		4,8								21,6			3,0	0,8	8,6		81,6	184,0	1028,6
К22-9-1	42,8		4,8							77,6	32,2			3,0	0,8	8,6		169,8	323,0	1167,6
К22-9-3	42,8		4,8				57,2		11,2		59,6			3,0	0,8	8,6		188,0	306,4	1150,4
К22-10	42,8		4,8								21,6			3,0	0,8	8,6		81,6	184,0	1157,3
К22-10-1	42,8		4,8							77,6	32,2			3,0	0,8	8,5		169,8	323,0	1296,3
К22-10-3	42,8		4,8				57,2		11,2		59,6			3,0	0,8	8,6		188,0	306,4	1279,1
К22-11-1	42,8		4,8							77,6	32,2			3,0	0,8	8,6		169,8	323,0	1296,3

Примечание:

Марка стали указывается в проекте конкретного объекта

Ст. инженер | Проверил | Тарадина | Москва

ТК 1974	Выборка стали на одну колонну	1.420-6 Выпуск 1	Лист 187

Выборка стали на одну колонну, кг

Марка колонны	Арматурные изделия																						
	Сталь ГОСТ 5781-61*																		ГОСТ 380-71*			Итого
	Класса А III												Класса А I						Прокат С 38/23			
	ф мм												ф мм						Профиль			
	32	28	25	22	20	12	10					Итого	12	8				Итого	б 20		Итого	
К23-11-1	322,4		113,6	126,4		8,8	37,9					609,1	7,7	38,8				46,5	3,1		3,1	658,7
К23-11-3	322,4		113,6	126,4		8,8	37,9					609,1	7,7	38,8				46,5	3,1		3,1	658,7
К23-11-5	322,4		113,6	126,4		8,8	37,9					609,1	7,7	38,8				46,5	3,1		3,1	658,7
К23-12-1	322,4	142,4		126,4		8,8	37,9					637,9	6,7	41,7				48,4	3,1		3,1	689,4
К23-12-3	322,4	142,4		126,4		8,8	37,9					637,9	6,7	41,7				48,4	3,1		3,1	689,4
К23-13-1	550,2		163,2			8,8	48,3					770,5		40,0				40,0	3,1		3,1	813,6
К23-13-3	550,2		163,2			8,8	48,3					770,5		40,0				40,0	3,1		3,1	813,6
К23-14-1	644,8		163,2			8,8	48,3					865,1		46,0				46,0	3,1		3,1	914,2

Выборка стали на одну колонну, кг

Марка колонны	Закладные детали																														
	Сталь ГОСТ 5781-61*											ГОСТ 380-71*																			
	Класса А III									Класса А I		Прокат С 38/23																			
	ф мм									ф мм		Профиль																			
	36	32	28	22	20	18	16	12	Итого	8	Итого	∟200×125×12	∟63×40×8	∟75×5	∟45×5	∟100×12	б=30	б=25	б=20	б=18	б=16	б=12	б=10	б=8	газ.тр. dy=40	гайка М16	∟140×90×10		Итого	Итого	Всего
К23-11-1	50,0		13,6	33,6	1,8		12,6	3,2	114,8	0,4	0,4	21,4	13,8		7,8		42,6				106,2	53,4	48,0	8,5	4,6	0,4	8,6		315,3	430,5	1089,2
К23-11-3	50,0		13,6		1,8		12,6	3,2	81,2	0,4	0,4	21,4	13,8		7,8		42,6					34,2	51,2	8,5	4,6	0,4	8,6		193,1	274,7	933,4
К23-11-5	50,0		13,6		1,8		25,8	8,0	99,2	0,4	0,4	21,4	13,8		7,8		42,6					71,4	60,4	8,5	4,6	0,4	8,6		239,5	339,1	997,8
К23-12-1	50,0		13,6	33,6	1,8		12,6	3,2	114,8	0,4	0,4	21,4	13,8		7,8		42,6				106,2	53,4	48,0	8,5	4,6	0,4	8,6		315,3	430,5	1119,9
К23-12-3	50,0		13,6		1,8		12,6	3,2	81,2	0,4	0,4	21,4	13,8		7,8		42,6					34,2	51,2	8,5	4,6	0,4	8,6		193,1	274,7	964,1
К23-13-1	50,0		13,6	33,6	1,8		12,6	3,2	114,8	0,4	0,4	21,4	13,8		7,8		42,6				106,2	53,4	48,0	8,5	4,6	0,4	8,6		315,3	430,5	1244,1
К23-13-3	50,0		13,6		1,8		12,6	3,2	81,2	0,4	0,4	21,4	13,8		7,8		42,6					34,2	51,2	8,5	4,6	0,4	8,6		193,1	274,7	1088,3
К23-14-1	50,0		13,6	33,6	1,8		12,6	3,2	114,8	0,4	0,4	21,4	13,8		7,8		42,6				106,2	53,4	48,0	8,5	4,6	0,4	8,6		315,3	430,5	1344,7

Примечание:

Марка стали указывается в проекте конкретного объекта

ТК 1974

Выборка стали на одну колонну

1.420-6 Выпуск 1

Лист 188

ЦНИИПРОМЗДАНИЙ Москва
Гл. инж. пр. Стружко
Ст. инженер Вершинников
Ст. инженер Хвалебнов
Проверил Тарадина

Выборка стали на одну колонну, кг

Марка колонны	Арматурные изделия																								Итого
	Сталь ГОСТ 5781-61*																						ГОСТ 380-71*		
	Класса AIII												Класса A-I										Прокат С 38/23		
	ф мм												ф мм										Профиль		
	32	28	25	22	20	12	10					Итого	12	8					Итого				δ 20		Итого	
К24-12			556,4			17,6	37,9					611,9	8,4	38,4					46,8				3,1		3,1	661,8
К24-12-1			556,4			17,6	37,9					611,9	8,4	38,4					46,8				3,1		3,1	661,8
К24-12-3			556,4			17,6	37,9					611,9	8,4	37,7					46,1				3,1		3,1	661,1
К24-13-5		698,0				17,6	37,9					753,5	6,7	48,6					55,3				3,1		3,1	811,9
К24-13		698,0				17,6	37,9					753,5	6,7	48,6					55,3				3,1		3,1	811,9
К24-13-1		698,0				17,6	37,9					753,5	6,7	48,6					55,3				3,1		3,1	811,9
К24-13-3		698,0				17,6	37,9					753,5	6,7	47,8					54,5				3,1		3,1	811,1

Выборка стали на одну колонну, кг

Марка колонны	Закладные детали																															Итого	Всего
	Сталь ГОСТ 5781-61*													ГОСТ 380-71*																			
	Класса AIII									Класса AI				Прокат С 38/23																			
	ф мм									ф мм				Профиль																			
	36	32	28	22	20	18	16	12	Итого	8	Итого	L200×125×12	L63×40×8	L75×8	L45×5	L100×12	δ=30	δ=25	δ=20	δ=18	δ=16	δ=12	δ=10	δ=8	Гд 3.Тр $d_в$=40	Гайка М16	L140×90×10		Итого			
К24-12	76,8	23,0					12,0	2,0	113,8	0,8	0,8	42,8		4,8								21,6			4,6	0,8	8,5		83,2	197,8	859,6
К24-12-1	76,8	23,0		33,6			12,0	2,0	147,4	0,8	0,8	42,8		4,8							119,4	44,0			4,6	0,8	8,6		225,0	373,2	1035,0
К24-12-3	92,8	23,0					12,0	2,0	129,8	0,8	0,8	42,8		4,8				57,2		11,2		59,6			4,6	0,8	8,6		189,6	320,2	981,3
К24-13-5	76,8	23,0					25,2	14,0	139,0	0,8	0,8	42,8		4,8								58,8	32,0		4,6	0,8	8,6		152,4	292,2	1104,1
К24-13	76,8	23,0					12,0	2,0	113,8	0,8	0,8	42,8		4,8								21,6			4,6	0,8	8,6		83,2	197,8	1009,7
К24-13-1	76,8	23,0		33,6			12,0	2,0	147,4	0,8	0,8	42,8		4,8							119,4	44,0			4,6	0,8	8,6		225,0	373,2	1185,1
К24-13-3	92,8	23,0					12,0	2,0	129,8	0,8	0,8	42,8		4,8				57,2		11,2		59,6			4,6	0,8	8,6		189,6	320,2	1131,3

Примечание.

Марка стали указывается в проекте конкретного объекта

ТК 1974

Выборка стали на одну колонну

1.420-6 Выпуск 1

Лист 189

Выборка стали на одну колонну, кг

Марка колонны	Арматурные изделия																									Итого
	Сталь ГОСТ 5781-61 *																						ГОСТ 380-71 *			
	Класса А III											Итого	Класса А I					Итого	Прокат С38/23				Итого	
	ф мм												ф мм						Профиль					
	32	28	25	22	20	12	10						12	8					б12					
К24-14	912,4	46,0				17,6	48,3					1024,3		48,6				48,6	3,1				3,1	1076,0
К24-14-1	912,4	46,0				17,6	48,3					1024,3		48,6				48,6	3,1				3,1	1076,0
К24-14-3	912,4	46,0				17,6	48,3					1024,3		47,8				47,8	3,1				3,1	1075,2
К24-15	912,4	46,0				17,6	48,3					1024,3		48,6				48,6	3,1				3,1	1076,0
К24-15-1	912,4	46,0				17,6	48,3					1024,3		48,6				48,6	3,1				3,1	1076,0
К24-15-3	912,4	46,0				17,6	48,3					1024,3		47,8				47,8	3,1				3,1	1075,2

Выборка стали на одну колонну, кг

Марка колонны	Закладные детали																																Всего
	Сталь ГОСТ 5781-61 *													ГОСТ 380-71 *																		Итого	
	Класса А III									Класса А I			Прокат С 38/23																				
	ф мм								Итого	ф мм		Итого	Профиль																			Итого	
	36	32	28	22	20	18	16	12		8			L200×125×12	L63×40×8	L75×8	L45×5	L100×12	б=30	б=25	б=20	б=18	б=16	б=12	б=10	б=8	газ. тр. dу=40	гайка М16	L140×90×10					
К24-14	76,8	23,0					12,0	2,0	113,8	0,8	0,8		42,8		4,8								21,6			4,6	0,8	8,6			83,2	197,8	1273,8
К24-14-1	76,8	23,0		33,6			12,0	2,0	147,4	0,8	0,8		42,8		4,8							119,4	44,0			4,6	0,8	8,6			225,0	373,2	1449,2
К24-14-3	92,8	23,0					12,0	2,0	129,8	0,8	0,8		42,8		4,8				57,2		11,2		59,6			4,6	0,8	8,6			189,6	320,2	1395,4
К24-15	76,8	23,0					12,0	2,0	113,8	0,8	0,8		42,8		4,8								21,6			4,6	0,8	8,6			83,2	197,8	1273,8
К24-15-1	76,8	23,0		33,6			12,0	2,0	147,4	0,8	0,8		42,8		4,8							119,4	44,0			4,6	0,8	8,6			225,0	373,2	1449,2
К24-15-3	92,8	23,0					12,0	2,0	129,8	0,8	0,8		42,8		4,8				57,2		11,2		59,6			4,6	0,8	8,6			189,6	320,2	1395,4

Примечание.

Марка стали указывается в проекте конкретного объекта.

ТК 1974	Выборка стали на одну колонну	1.420-6 Выпуск 1	
		Лист	190

ЦНИИПромзданий Москва

Гл. инж. пр. Шишков
Ст. инженер Вершинкова
Ст. инженер Хвалебнова
Проверил Тарасина

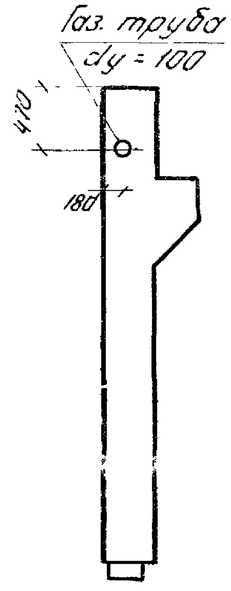

К11

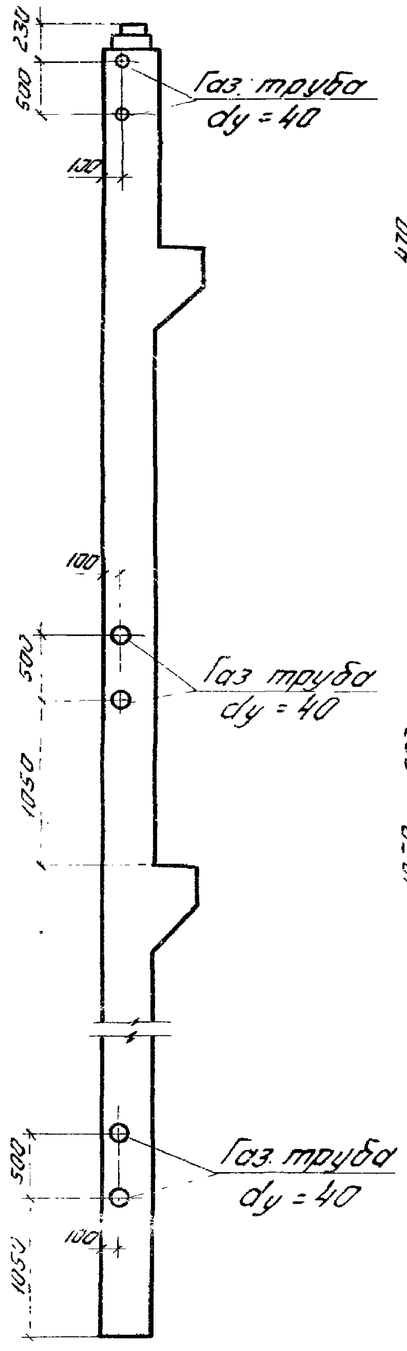

К13, К21

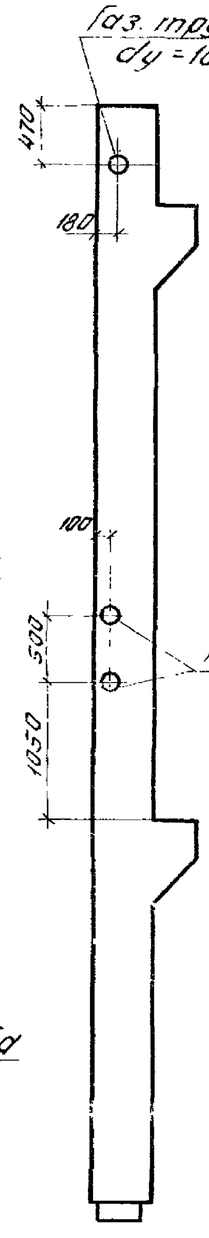

К15

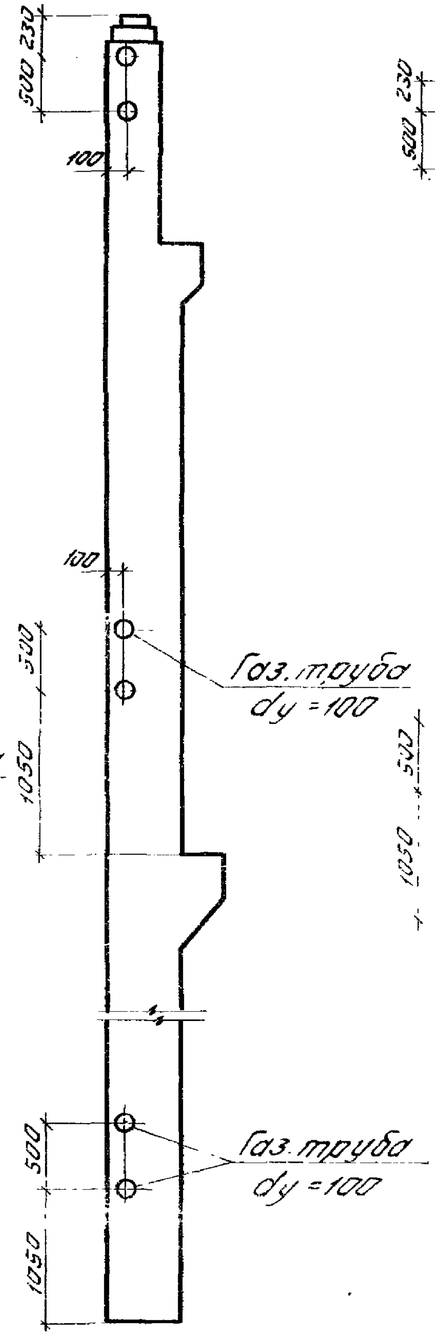

К17, К23

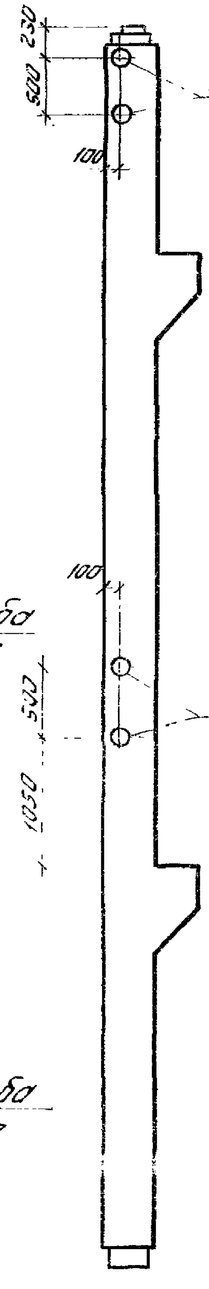

К19

Типовой проект

Москва

ТК 1974	Пример устройства отверстий для пропуска труб отопления в колонных типоразмеров К11, К13, К15, К17, К19, К21, К23	1.420-6 Выпуск 1
		Лист 191

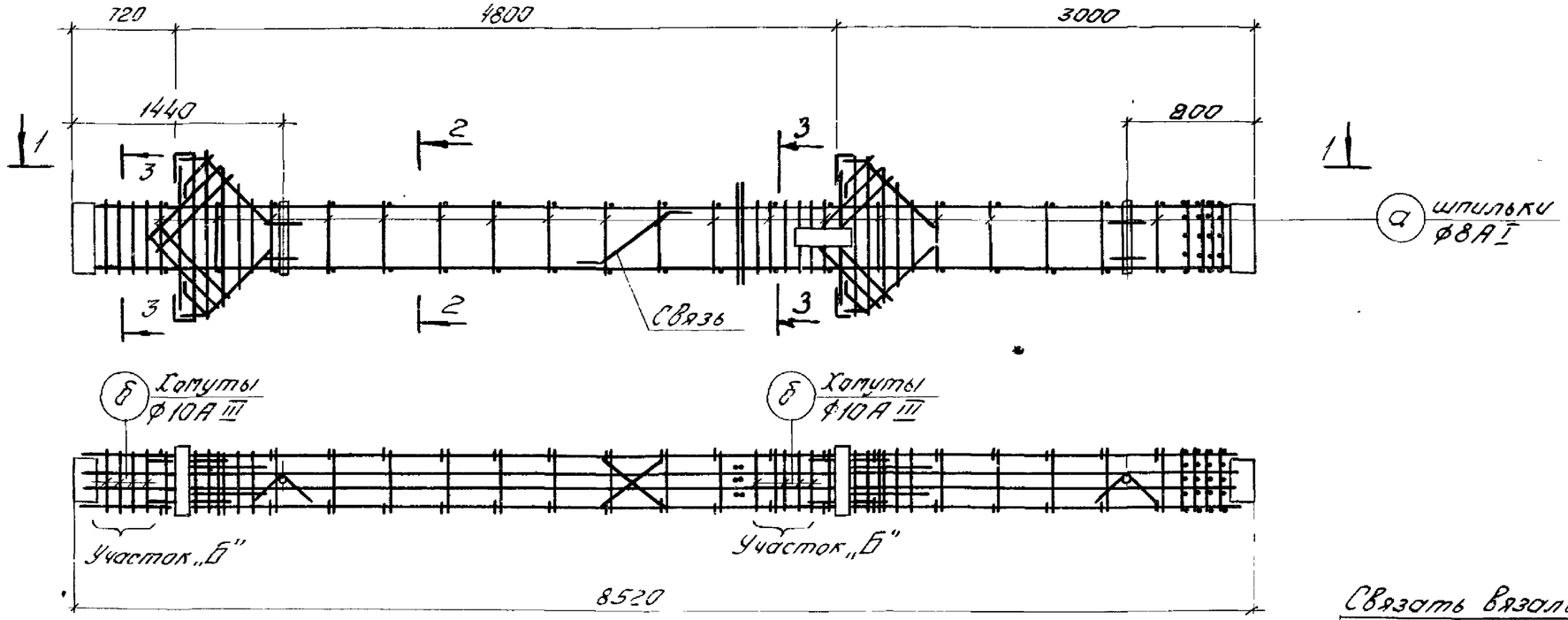

1-1

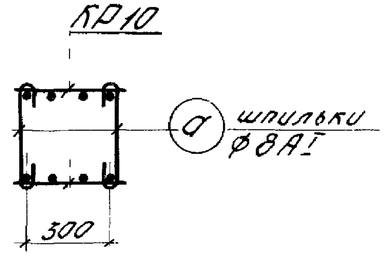

2-2

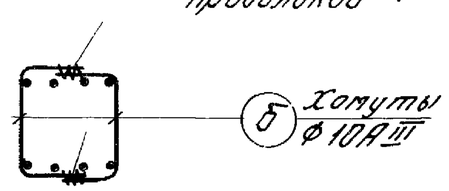

3-3

Спецификация марок арматурных изделий и закладных деталей на один пространственный каркас

Марка простр. каркаса	Марка изделия	Кол. шт.	№ листа	Марка простр. каркаса	Марка изделия	Кол. шт.	№ листа	Марка простр. каркаса	Марка изделия	Кол. шт.	№ листа
ПК13-1	КР10	2	130	ПК13-1	61	4	140	ПК13-1	а	38	194
	М2	1	142		62	8			б	18	
	М10	4	143		67	2			связь	1	195
	М16	2	145		74	4	141		М19	1	146
	М31	1	148		75	2					
	М39	1	142		76	2					
	С1	4	139		77	2		Масса ПК464,6кг			

Примечания:

1. При отсутствии необходимого сварочного оборудования плоские каркасы объединяются в пространственный с помощью соединительных стержней-шпилек поз. „а", которые крепятся к плоским каркасам вязальной проволокой. Применение дуговой сварки в местах пересечения стержней при образовании пространственного каркаса запрещается.
2. На листе дан пример откорректированного чертежа и спецификация марок арматурных изделий и закладных деталей на каркас ПК13-1.
3. На участке „Б" поз. „59" с уплотненным шагом заменяется замкнутыми хомутами ф10АIII (поз. б).
4. Для придания каркасу при транспортировании необходимой пространственной жесткости предусмотрена установка связей.
5. Узел каркаса, связи, спецификацию и выборку стали на дополнительные арматурные изделия см. на листах 194, 195

ТК 1974	Пример образования пространственного каркаса при помощи шпилек	1.420-6 Выпуск 1
		Лист 192

ЦНИИпромзданий Госстроя

Гл. инж. пр. Ткаченко
Ст. инженер Веремьев
Провери Тарасова

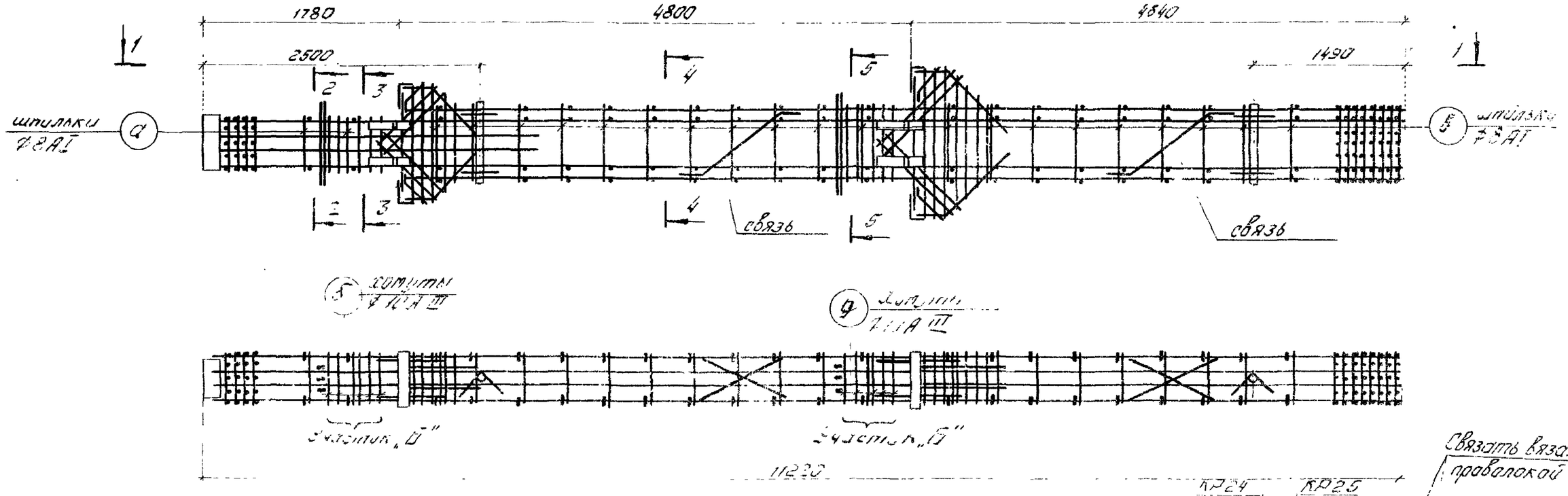

Спецификация марок арматурных изделий и закладных деталей на один пространственный каркас

Марка простр. каркаса	Марка изделия	Кол. шт	№ листа	Марка простр. каркаса	Марка изделия	Кол. шт.	№ листа	Марка простр. каркаса	Марка изделия	Кол. шт.	№ листа
ПК19-3	КР24	2	136	ПК19-3	С1	4	139	ПК19-3	83	8	141
	КР25	2			С2	8			85	1	152
	М2	1	142		52	4	152		а	4	194
	М5*	2			61	4	140		б	10	
	М10	2	143		72	2	141		в	40	
	М11	2			78	2			д	10	
	М17	2	145		79	1			связь	2	195
	М18	4			80	2					
	М31	1	148		81	2					
	М32	1			82	2			Масса ПК-9т 2,5кг		

Примечания

1. При отсутствии необходимого сварочного оборудования плоские каркасы объединяются в пространственный с помощью соединительных стержней-шпилек поз. „а" и „в", которые крепятся к плоским каркасам вязальной проволокой. Применение дуговой сварки в местах пересечения стержней при образовании пространственного каркаса запрещается.
2. На листе дан пример откорректированного чертежа и спецификация марок арматурных изделий и закладных деталей на каркас ПК19-3.
3. На участке „Б" поз. „59" и „60" с уменьшенным шагом заменяются замкнутыми хомутами ⌀10 А III (поз. „б" и „д").
4. Для придания каркасу при транспортировании необходимой пространственной жесткости предусмотрена установка связей.
5. Узел каркаса, связи, спецификацию и выборку стали на дополнительные арматурные изделия см. на листах 194 195

ТК 1974	Пример образования пространственного каркаса при помощи шпилек	1.420-6 Выпуск 1
		Лист 193

Москва

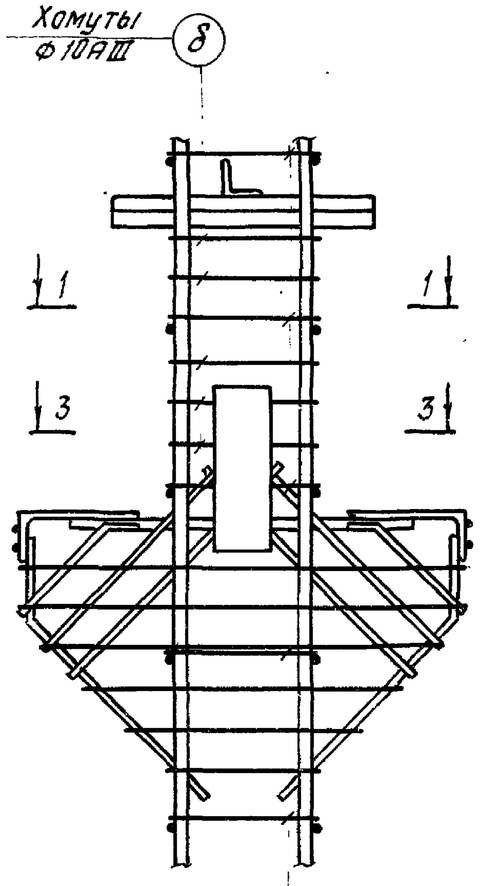

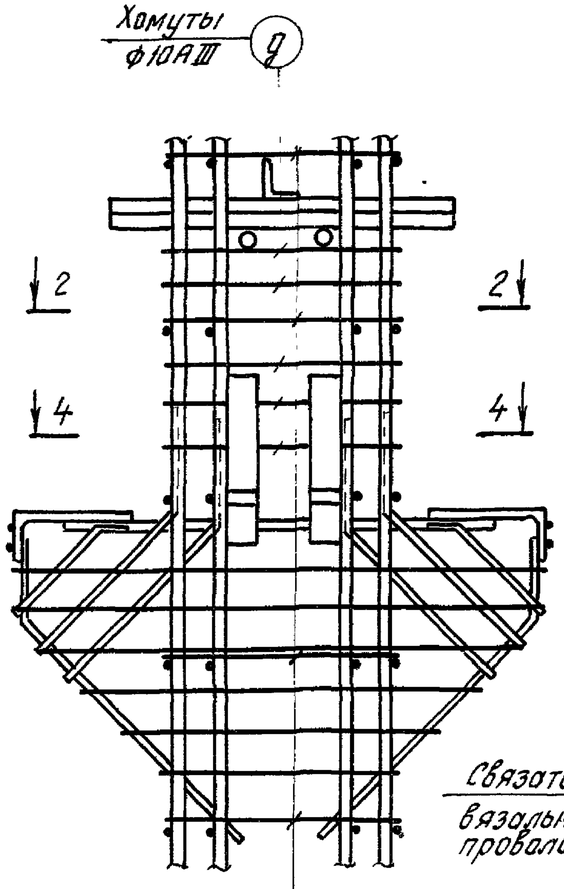

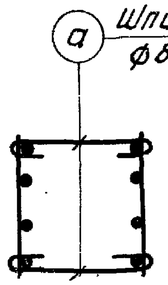

1-1

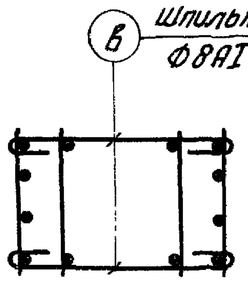

2-2

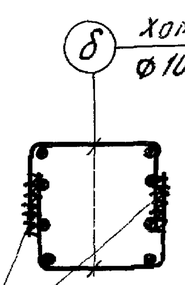

Связать вязальной проволокой

3-3

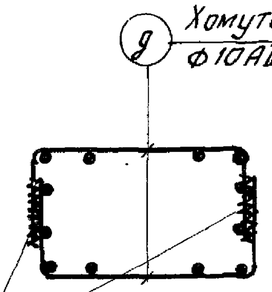

Связать вязальной проволокой

4-4

Спецификация и выборка стали на одно дополнительное арматурное изделие

Сечение колонны	Марка (наименование)	№ поз.	Эскиз	ф мм	Длина, мм	Кол, шт.	Общая длина, м	Выборка стали: ф мм	Выборка стали: Общая длина, м	Выборка стали: Масса кг
40×40	Шпилька	а	R=14, 325	8AI	450	1	0,4	8AI	0,4	0,2
	Хомут	б	300, 300, 300	10AIII	950	1	0,9	10AIII	0,9	0,6
40×60	Шпилька	в	R=16, 525	8AI	650	1	0,7	8AI	0,7	0,3
	Хомут	д	300, 500, 300	10AIII	1150	1	1,2	10AIII	1,2	0,7

Примечания:

1. Пространственные каркасы ПК13-1 и ПК19-3 см. на листах 192 и 193
2. На листе дана спецификация и выборка стали на дополнительное арматурное изделие для случаев образования пространственных каркасов с помощью шпилек.

Гл. инж. пр-та Ю. Старцев
Ст. инженер Верников
Проверил Торопова

ЦНИИПРОМЗДАНИЙ
Москва

Типовые узлы

ТК 1974	Узлы пространственных каркасов ПК13-1; ПК19-3. Спецификация и выборка стали	1.420-6 Выпуск 1
		Лист 194

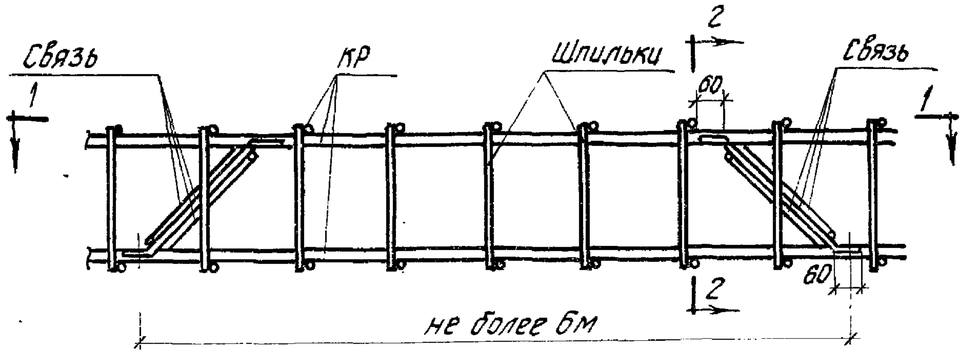

Пространственный каркас для колонн сеч. 40×40 см

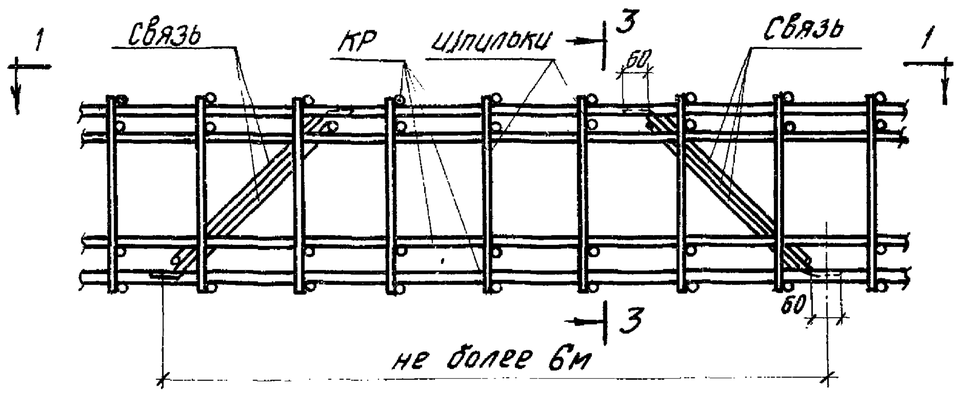

Пространственный каркас для колонн сеч. 40×60 см

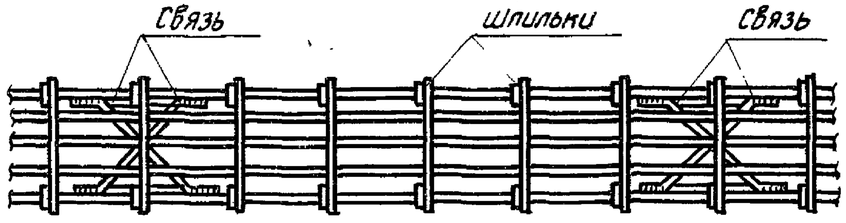

1-1

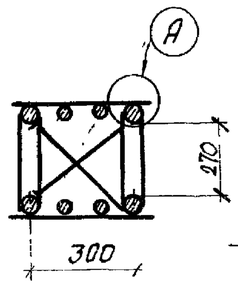

2-2

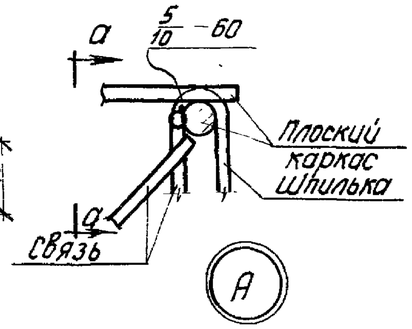

5/10 - 60

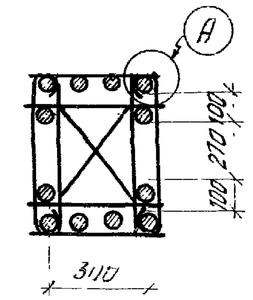

3-3

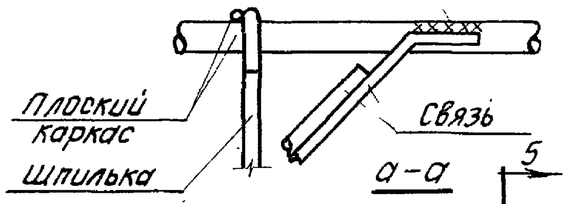

а-а

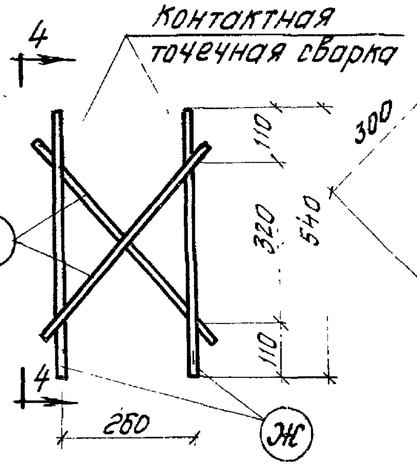

4-4

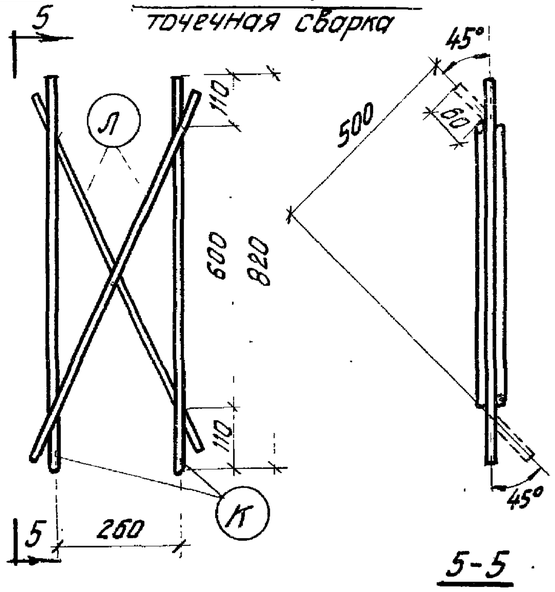

5-5

Сварные каркасы связей

Примечания:

1. В пространственном каркасе, образованном с помощью шпилек (см. лист 192), следует предусмотреть связи для придания каркасу необходимой пространственной жесткости при транспортировании. Связи привариваются дуговой сваркой к крайним продольным стержням плоских каркасов на расстоянии не реже 6 м.
2. Связи изготавливаются с помощью контактной точечной сварки из стержней Ф 12 AI.
3. Связи приварить к рабочей арматуре плоских каркасов электродами типа Э50А-Ф по ГОСТ 10922-75.

Спецификация и выборка стали на одну связь

Марка изделия	№ поз.	Эскиз	Ф мм	Длина мм	Кол. шт.	Общая длина м	Выборка стали: Ф или сечен. мм	Общая длина м	Вес кг
Связь для колонн сеч. 40×40	Ж	—	12 AI	540	2	1,1	12 AI	2,0	1,8
	И		12 AI	460	2	0,9	Итого		1,8
Связь для колонн сеч. 40×60	К	—	12 AI	820	2	1,6	12 AI	3,0	2,7
	Л		12 AI	700	2	1,4	Итого		2,7

ТК 1974	Устройство связей в пространственном каркасе, образованном с помощью шпилек	1.420-6 Выпуск 1
		Лист 195

Типовой проект Гидроинженерпроект Москва

РАЗДЕЛ III

ВАРИАНТ КОЛОНН БЕЗ СТАЛЬНЫХ ОГОЛОВКОВ

Показатели на одну колонну

Марка колонны	Масса т	Марка бетона	Объем бетона м³	Расход стали кг
К11а-8-3	1,7	300	0,66	386,0
К11а-8-5				411,2
К12а-10	1,8		0,73	195,8
К12а-10-5				229,8
К12а-11				224,2
К13а-6-1	4,8	400	1,93	916,0
К13а-6-3				785,8
К13а-6-5				845,0
К13а-7-1				1019,5
К13а-7-3				889,3
К13а-8-1				1096,8
К14а-8	5,2	400	2,06	671,6
К14а-8-1				811,0
К14а-8-3				794,5
К14а-8-5				785,3
К14а-9				932,6
К14а-9-1				1072,0
К14а-9-3				1055,6
К14а-10				1001,4
К14а-10-1				1140,8
К14а-10-3				1124,4
К14а-11-1		500		1140,9
К14а-12-3		400		1160,4
К15а-11-1	3,8	400	1,5	828,6
К15а-11-3				816,4
К15а-11-5				871,2
К15а-12-1				922,4

Марка колонны	Масса т	Марка бетона	Объем бетона м³	Расход стали кг
К15а-12-3	3,8	400	1,5	910,2
К16а-8	4,1		1,63	430,9
К16а-8-1				447,5
К16а-8-3				491,2
К16а-8-5				507,1
К16а-9				608,5
К16а-9-1				625,1
К16а-9-3				669,4
К16а-10-3				780,6
К17а-10-1	6,6	300	2,63	990,2
К17а-10-3				835,6
К17а-10-5				894,8
К17а-11-1		400		1056,5
К17а-11-3				901,4
К17а-12-1				1169,7
К17а-12-3				1015,9
К18а-14	6,9	400	2,77	826,8
К18а-14-1				1001,6
К18а-14-3				947,8
К18а-15-5				1057,9
К18а-15				973,1
К18а-15-1				1148,5
К18а-15-3				1094,5
К18а-16		500		1186,6
К18а-16-1				1362,0
К18а-16-3				1310,3
К18а-17		600		1186,6

Марка колонны	Масса т	Марка бетона	Объем бетона м³	Расход стали кг
К18а-17-1	6,9	600	2,77	1362,0
К18а-17-3				1308,5
К19а-7-3	4,2	300	1,66	722,7
К19а-7-5				777,7
К19а-8-1		400		889,2
К19а-8-3				834,2
К19а-9-1				1035,0
К20а-10	4,5	400	1,8	704,5
К20а-10-1				767,3
К20а-10-3				826,3
К20а-10-5				781,3
К20а-11				873,2
К20а-11-1				937,0
К20а-11-3				995,0
К20а-12-1		500		937,0
К21а-7-1	5,3	400	2,12	974,9
К21а-7-3				844,7
К21а-7-5				908,7
К21а-8-1				1087,6
К21а-8-3				957,4
К21а-9-1				1242,8
К22а-8	5,6	400	2,25	785,5
К22а-8-1				924,5
К22а-8-3				907,3
К22а-8-5				879,9
К22а-9				1016,7
К22а-9-1				1155,7

Марка колонны	Масса т	Марка бетона	Объем бетона м³	Расход стали кг
К22а-9-3	5,6	400	2,25	1138,5
К22а-10				1145,0
К22а-10-1				1285,0
К22а-10-3				1266,8
К22а-11-1		500		1284,0
К23а-11-1	7,3	400	2,93	1077,2
К23а-11-3				921,4
К23а-11-5				985,8
К23а-12-1				1106,7
К23а-12-3				951,6
К23а-13-1				1230,7
К23а-13-3				1074,9
К23а-14-1				1332,2
К24а-12	7,6	400	3,05	848,1
К24а-12-1				1023,5
К24а-12-3				969,8
К24а-13-5				1095,4
К24а-13				1001,0
К24а-13-1				1176,4
К24а-13-3				1122,6
К24а-14		500		1265,5
К24а-14-1				1440,9
К24а-14-3				1387,1
К24а-15		600		1265,5
К24а-15-1				1440,9
К24а-15-3				1387,1

Гл. инж. пр-та	[signature]	Старцев
Ст. инженер	[signature]	Верижников
Ст. инженер	[signature]	Шаброва
Проверил	[signature]	Тарадина

ЦНИИПРОМЗДАНИЙ
Москва

ТК 1974	Показатели на одну колонну.	1.420-6 Выпуск 1 Лист 196

Измененная марка колонн	Марка пространственного каркаса	Схематический чертеж опалубки и армирования с измененными размерами и закладными деталями	Измененная марка колонн	Марка пространственного каркаса	Схематический чертеж опалубки и армирования с измененными размерами и закладными деталями.
К11а-8-3	ПК1а-3	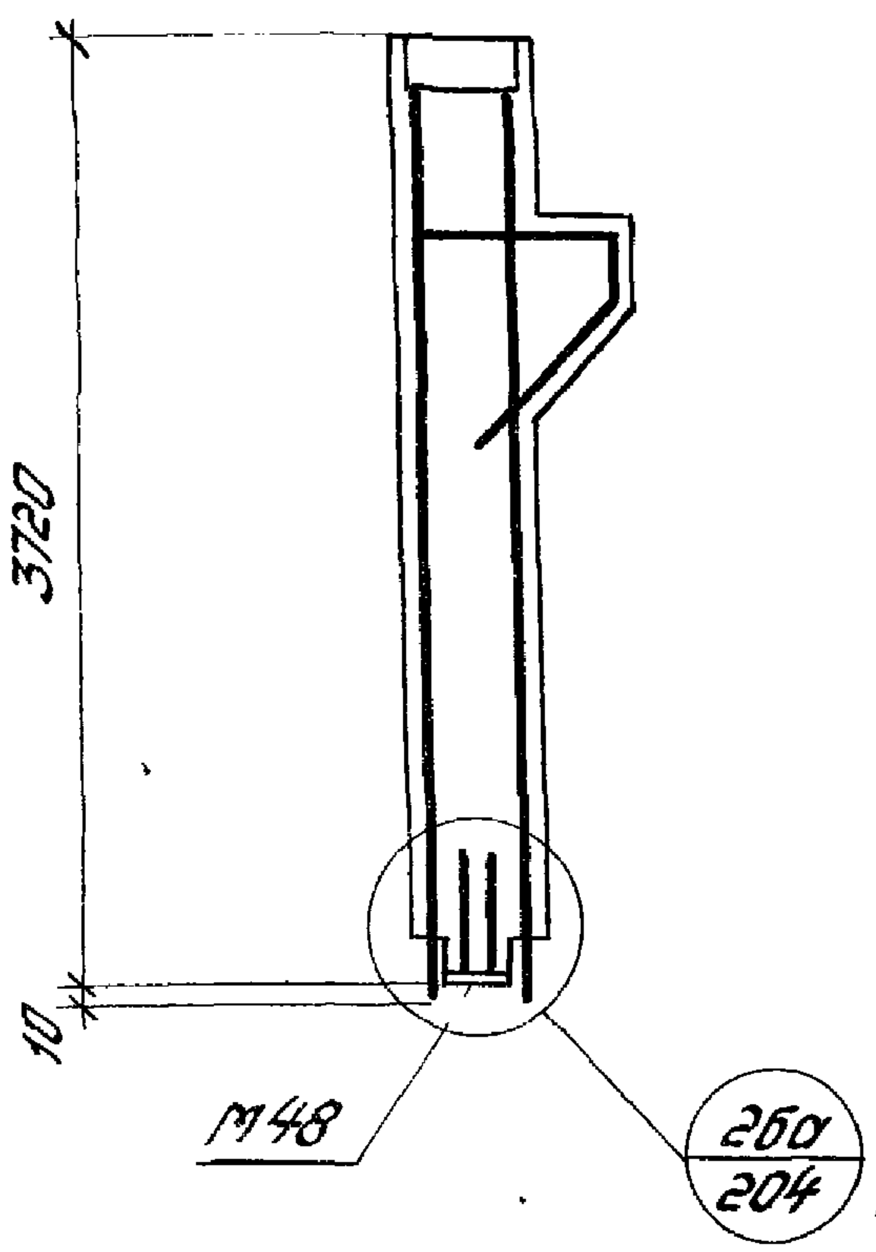	К12а-10	ПК2а	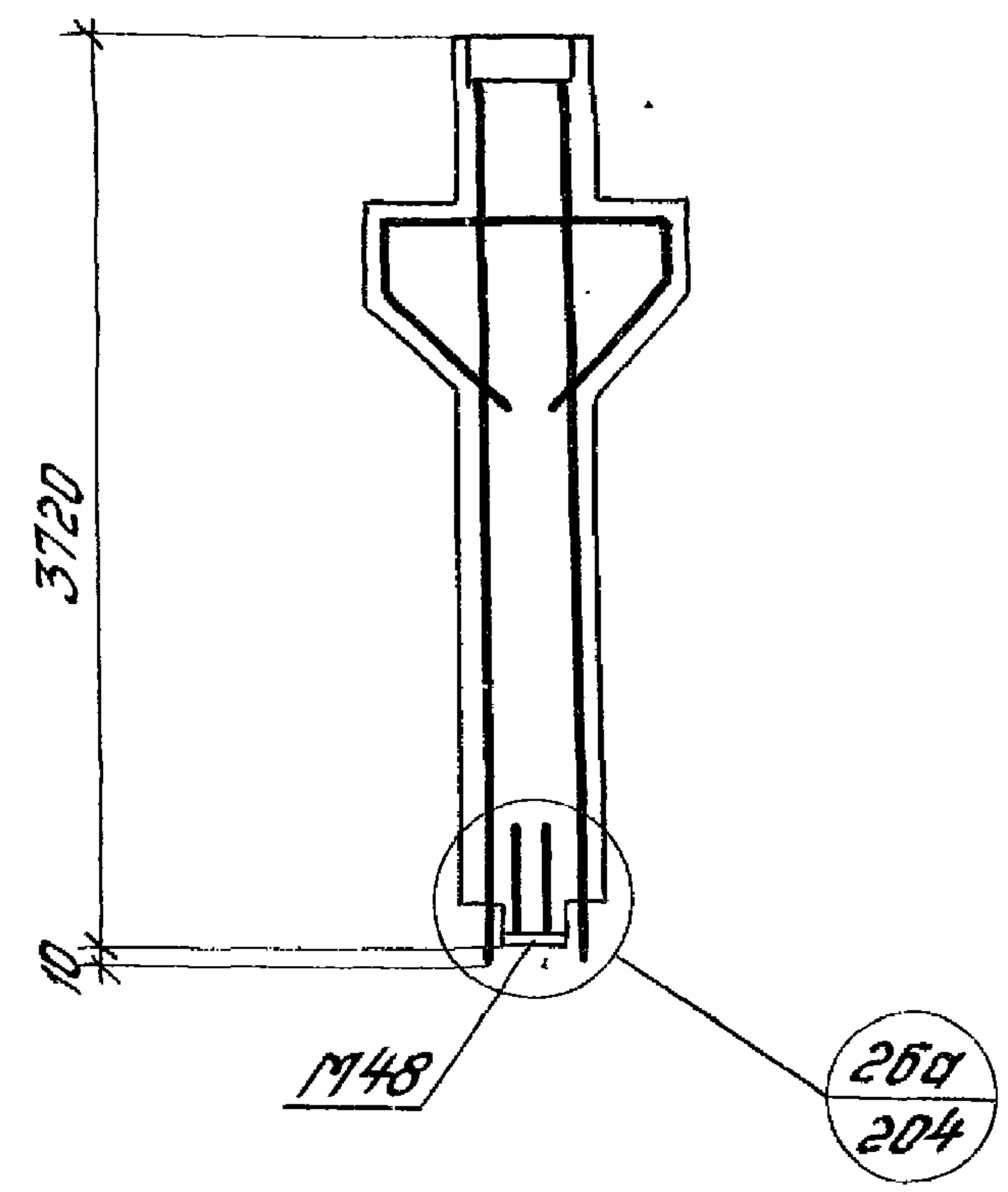
			К12а-10-5	ПК2а-5	
К11а-8-5	ПК1а-5		К12а-11	ПК3а	

Примечания:

1. При изготовлении колонн помимо чертежей этого раздела следует пользоваться так же чертежами соответствующих колонн (без индекса „а" в марке колонны) раздела II с учетом исключения стальных оголовков (кроме верхнего оголовка в колоннах верхних этажей); изменения длины продольной арматуры плоских каркасов; изменения опалубочных размеров торцов колонн.
2. Плоские каркасы см. на листах 216-221, закладные детали М48, М49 и сетку С3 см. на листе 222. Спецификации пространственных каркасов см. на листах 205-215.
3. Технические условия на изготовление колонн приведены в пояснительной записке к настоящему альбому.
4. Выборка стали дана на листах 250-260.

ТК 1974	Изменения в опалубочных чертежах и чертежах армирования колонн.	1.420-6 Выпуск 1	Лист 197

Ст. инженер — Лободич
Проверил — Старцев
ЦНИИПромзданий Москва

Измененная марка колонн	Марка пространственного каркаса	Схематический чертеж опалубки и армирования с измененными размерами и закладными деталями.
К13а-6-1	ПК4а-1	
К13а-6-3	ПК4а-3	
К13а-6-5	ПК4а-5	
К13а-7-1	ПК5а-1	
К13а-7-3	ПК5а-3	
К13а-8-1	ПК6а-1	

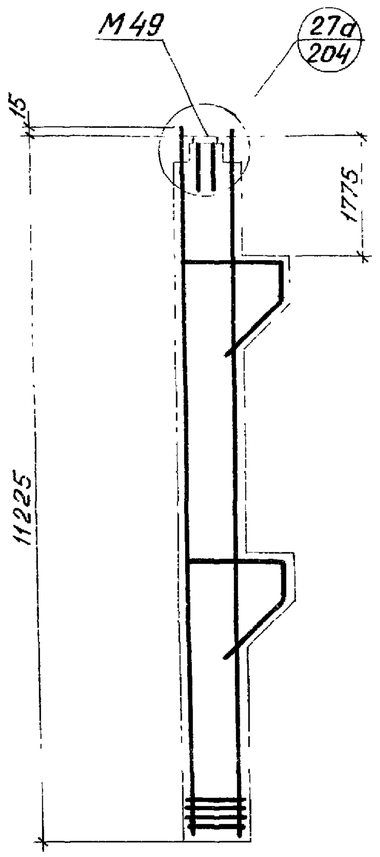

Измененная марка колонн	Марка пространственного каркаса	Схематический чертеж опалубки и армирования с измененными размерами и закладными деталями.
К14а-8	ПК7а	
К14а-8-1	ПК7а-1	
К14а-8-3	ПК7а-3	
К14а-8-5	ПК7а-5	
К14а-9	ПК8а	
К14а-9-1	ПК8а-1	
К14а-9-3	ПК8а-3	
К14а-10	ПК-9а	
К14а-10-1	ПК9а-1	
К14а-10-3	ПК9а-3	
К14а-11-1	ПК9а-1	
К14а-12-3	ПК10а-3	

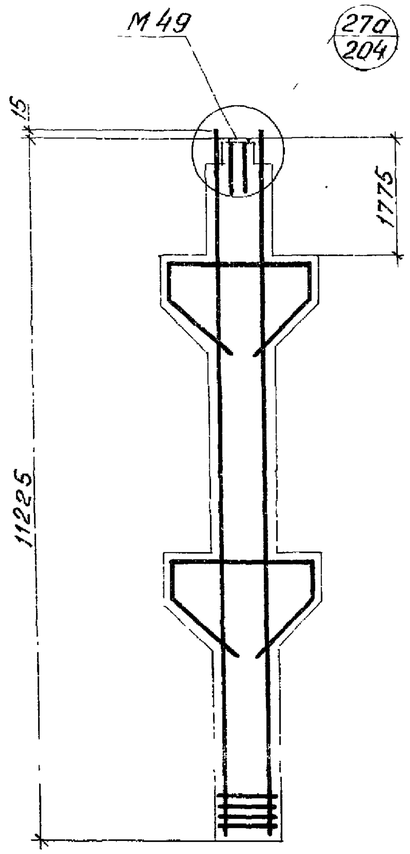

Гл. инж. пр. — Старцев
Ст. инженер — Вержиников
Ст. инженер — Лобович
Проверил — Старцев

ЦНИИПРОМЗДАНИЙ
Москва

Примечание.
Примечания см. на листе 197.

ТК 1974

Изменения в опалубочных чертежах и чертежах армирования колонн.

1.420-6
Выпуск 1
Лист 198

Измененная марка колонн	Марка пространственного каркаса	Схематический чертеж опалубки и армирования с измененными размерами и закладными деталями
К15а-11-1	ПК11а-1	
К15а-11-3	ПК-11а-3	
К15а-11-5	ПК11а-5	
К15а-12-1	ПК12а-1	
К15а-12-3	ПК12а-3	

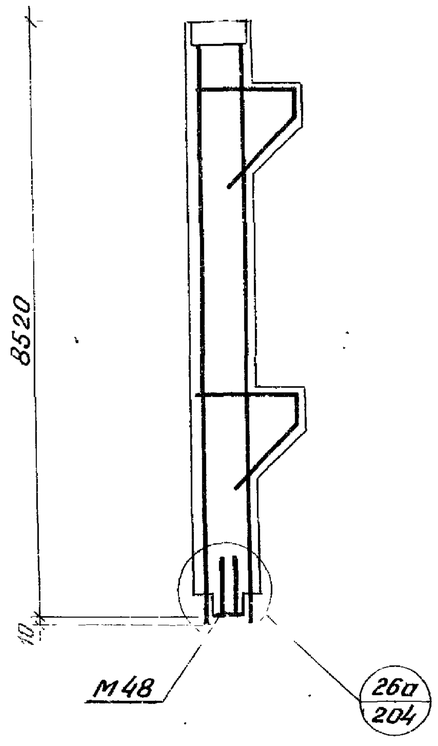

Измененная марка колонн	Марка пространственного каркаса	Схематический чертеж опалубки и армирования с измененными размерами и закладными деталями
К16а-8	ПК13а	
К16а-8-1	ПК13а-1	
К16а-8-3	ПК13а-3	
К16а-8-5	ПК13а-5	
К16а-9	ПК14а	
К16а-9-1	ПК14а-1	
К16а-9-3	ПК14а-3	
К16а-10-3	ПК15а-3	

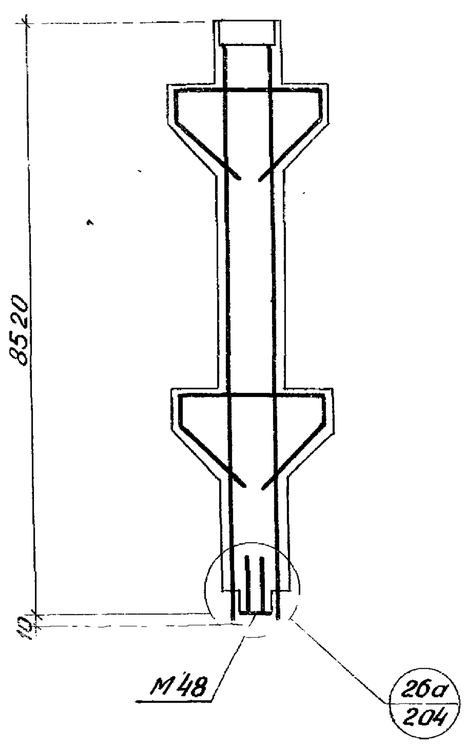

Примечание.
Примечания см. на листе 197.

ТК 1974	Изменения в опалубочных чертежах и чертежах армирования колонн.	1.420-6 Выпуск 1	
		Лист	199

Москва | Проверил | Старцев

Измененная марка колонн	Марка пространственного каркаса	Схематический чертеж опалубки и армирования с измененными размерами и закладными деталями
К17а-10-1	ПК16а-1	
К17а-10-3	ПК16а-3	
К17а-10-5	ПК16а-5	
К17а-11-1	ПК17а-1	
К17а-11-3	ПК17а-3	
К17а-12-1	ПК18а-1	
К17а-12-3	ПК18а-3	

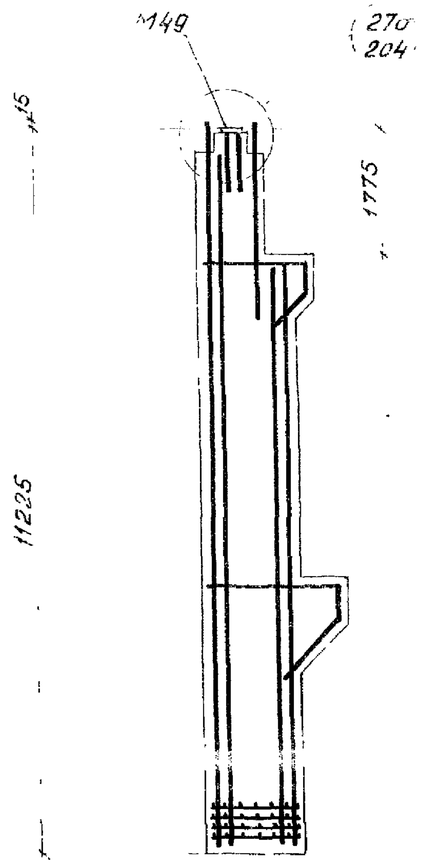

Измененная марка колонн	Марка пространственного каркаса	Схематический чертеж опалубки и армирования с измененными размерами и закладными деталями
К18а-14	ПК19а	
К18а-14-1	ПК19а-1	
К18а-14-3	ПК19а-3	
К18а-15-5	ПК19а-5	
К18а-15	ПК20а	
К18а-15-1	ПК20а-1	
К18а-15-3	ПК20а-3	
К18а-16	ПК21а	
К18а-16-1	ПК21а-1	
К18а-16-3	ПК21а-3	
К18а-17	ПК21а	
К18а-17-1	ПК21а-1	
К18а-17-3	ПК21а-3	

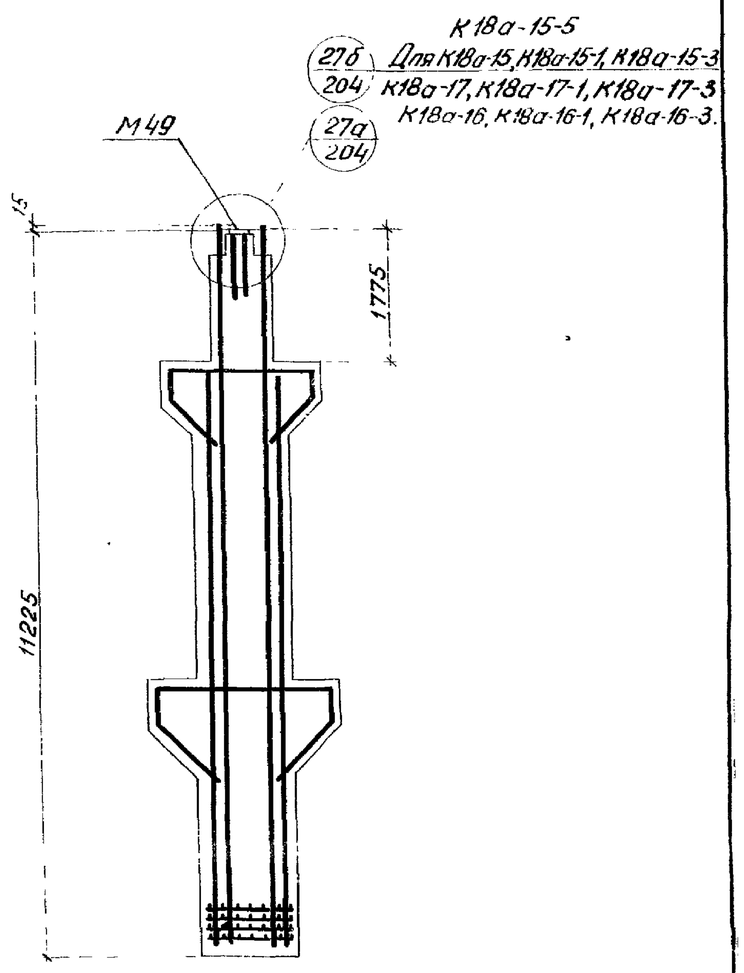

Примечание.

Примечания см. на листе 197.

ТК 1974	Изменения в опалубочных чертежах и чертежах армирования колонн	1.420-6 Выпуск 1
		Лист 200

ЦНИИПРОМЗДАНИЙ Москва

Ст. инженер Ст. инженер Проверил

Верижников Лобович Старцев

14337-02

Измененная марка колонн	Марка пространственного каркаса
К19а-7-3	ПК22а-3
К19а-7-5	ПК22а-5
К19а-8-1	ПК23а-1
К19а-8-3	ПК23а-3
К19а-9-1	ПК24а-1

Схематический чертеж опалубки и армирования с измененными размерами и закладными деталями

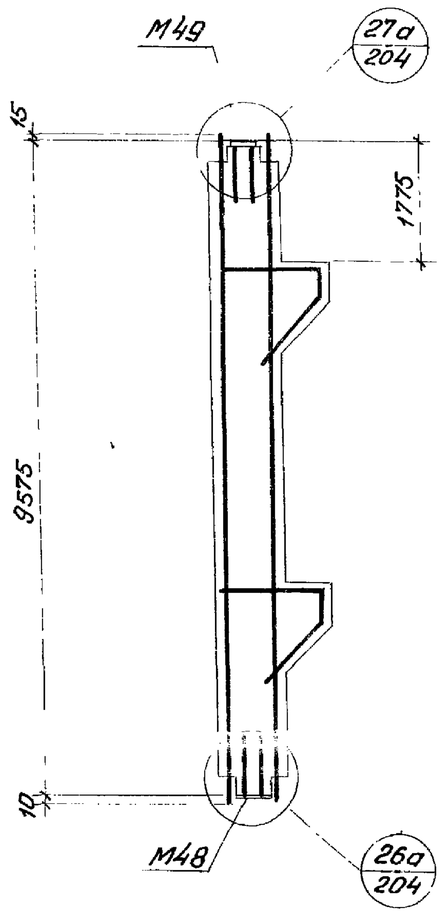

Измененная марка колонн	Марка пространственного каркаса
К20а-10	ПК25а
К20а-10-1	ПК25а-1
К20а-10-3	ПК25а-3
К20а-10-5	ПК25а-5
К20а-11	ПК26а
К20а-11-1	ПК26а-1
К20а-11-3	ПК26а-3
К20а-12-1	ПК26а-1

Схематический чертеж опалубки и армирования с измененными размерами и закладными деталями

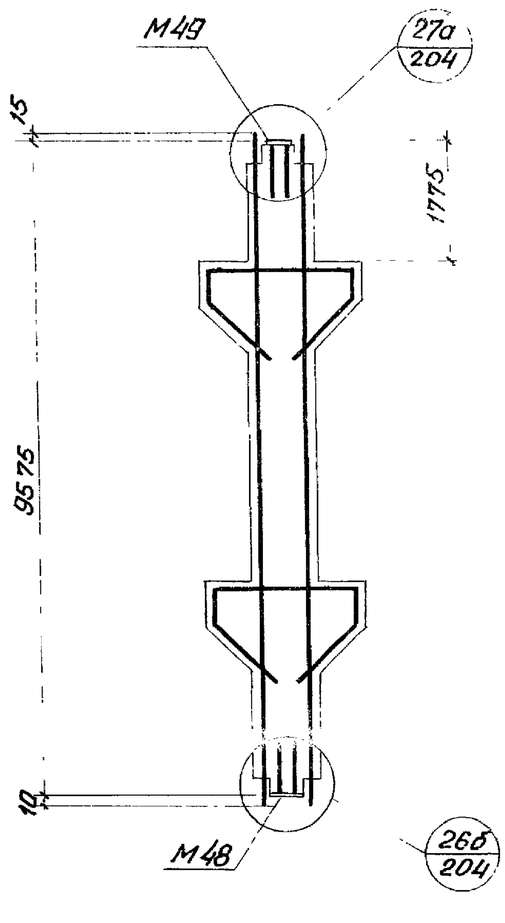

Примечание.

Примечания см. на листе 197.

Измененная марка колонн	Марка пространственного каркаса	Схематический чертеж опалубки и армирования с измененными размерами и закладными деталями
К21а-7-1	ПК27а-1	
К21а-7-3	ПК27а-3	
К21а-7-5	ПК27а-5	
К21а-8-1	ПК28а-1	
К21а-8-3	ПК28а-3	
К21а-9-1	ПК29а-1	

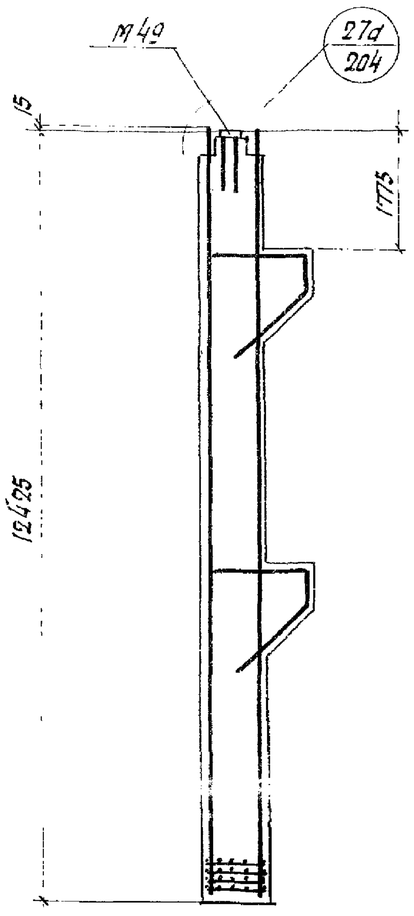

Измененная марка колонн	Марка пространственного каркаса	Схематический чертеж опалубки и армирования с измененными размерами и закладными деталями
К22а-8	ПК30а	
К22а-8-1	ПК30а-1	
К22а-8-3	ПК30а-3	
К22а-8-5	ПК30а-5	
К22а-9	ПК31а	
К22а-9-1	ПК31а-1	
К22а-9-3	ПК31а-3	
К22а-10	ПК32а	
К22а-10-1	ПК32а-1	
К22а-10-3	ПК32а-3	
К22а-11-1	ПК32а-1	

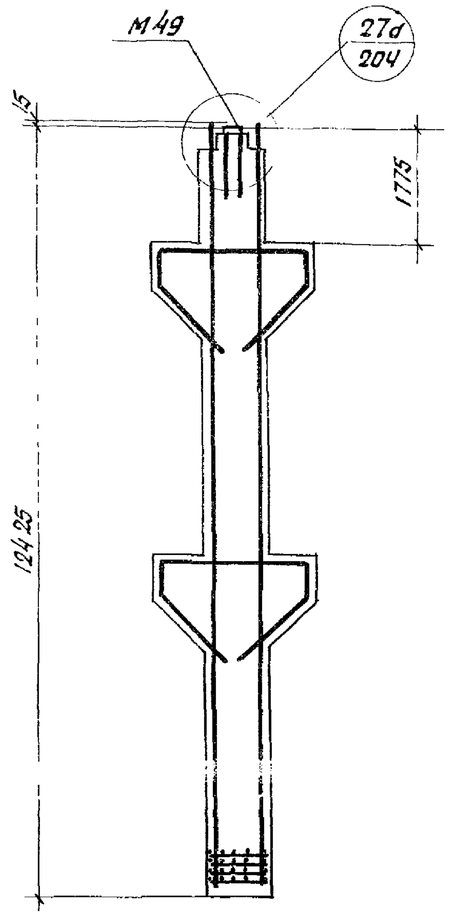

Примечание:

Примечания см. на листе 197.

ТК 1974	Изменения в опалубочных чертежах и чертежах армирования колонн	1.420-6 Выпуск 1	
		Лист	202

ЦНИИПРОМЗДАНИЙ Москва

Ст. инженер Верижников
Ст. инженер Лобович
Проверил Старцев

14337-02 7

Измененная марка колонн	Марка пространственного каркаса
К23а-11-1	ПК33а-1
К23а-11-3	ПК33а-3
К23а-11-5	ПК33а-5
К23а-12-1	ПК34а-1
К23а-12-3	ПК34а-3
К23а-13-1	ПК35а-1
К23а-13-3	ПК35а-3
К23а-14-1	ПК36а-1

Схематический чертеж опалубки и армирования с измененными размерами и закладными деталями

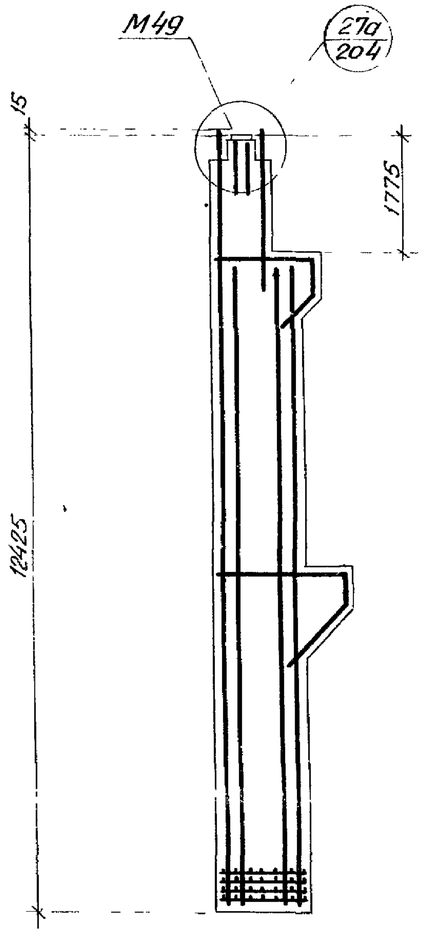

Измененная марка колонн	Марка пространственного каркаса
К24а-12	ПК37а
К24а-12-1	ПК37а-1
К24а-12-3	ПК37а-3
К24а-13-5	ПК37а-5
К24а-13	ПК38а
К24а-13-1	ПК38а-1
К24а-13-3	ПК38а-3
К24а-14	ПК39а
К24а-14-1	ПК39а-1
К24а-14-3	ПК39а-3
К24а-15	ПК39а
К24а-15-1	ПК39а-1
К24а-15-3	ПК39а-3

Схематический чертеж опалубки и армирования с измененными размерами и закладными деталями.

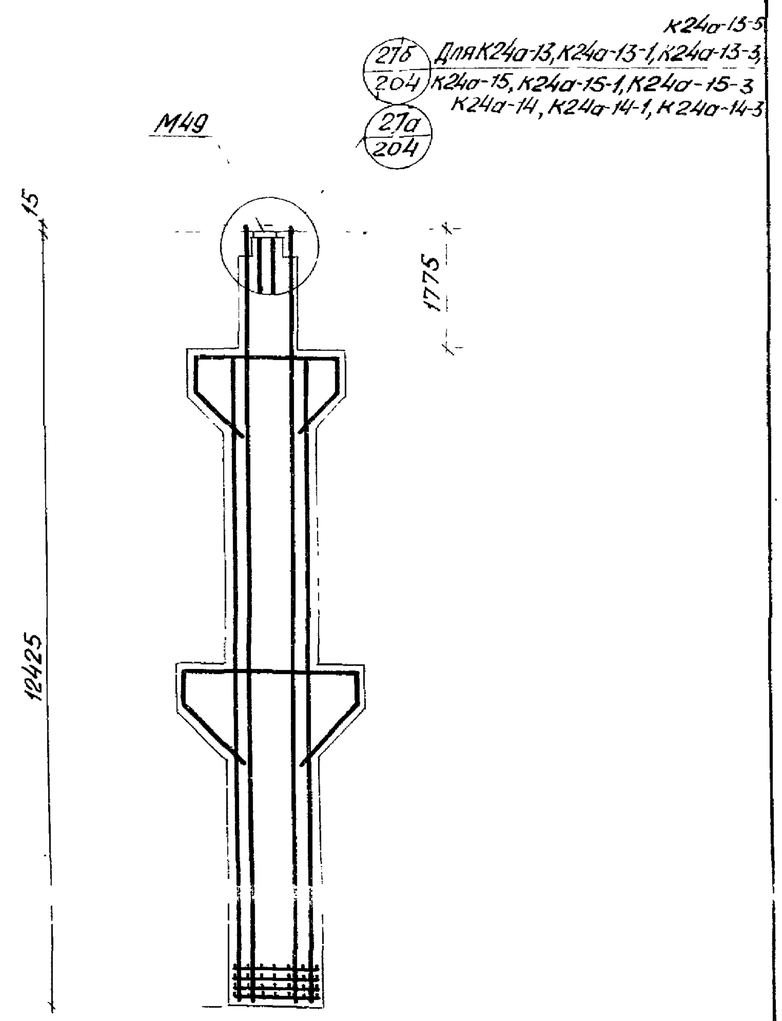

Ст. инженер Проверил — Новович Старцев

Москва

Примечание.

Примечания см. на листе 197.

ТК 1974	Изменения в опалубочных чертежах и чертежах армирования колонн	1.420-6 Выпуск 1 Лист 203

14337·02 76

Госстрой СССР
ЦНИИПРОМЗДАНИЙ
Москва

Гл. инж. пр.		Старцев
Ст. инженер	Верижников	Верижников
Ст. инженер	Лобович	Лобович
Проверил		Старцев

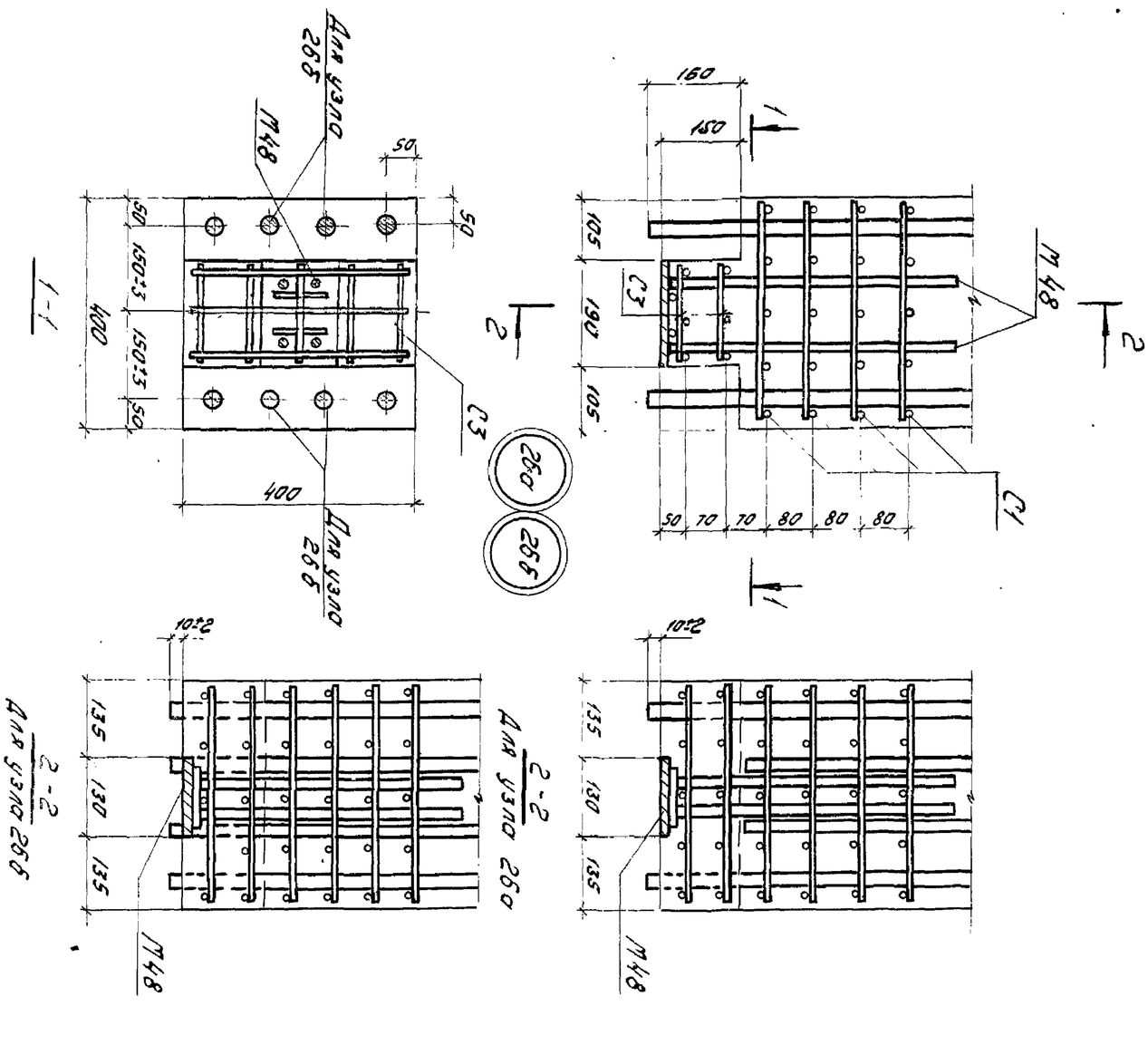

Спецификация марок арматурных изделий и закладных деталей на один пространственный каркас.

Марка простр. каркаса	Марка изделия	Кол. шт.	№ листа
ПК1а-3	Кр1а	2	216
	М9	1	143
	М12	1	144
	М15	1	144
	М16	2	145
	М35	1	149
	М36	1	149
	М39а	1	142
	М40	1	147
	М42	2	144
	М48	1	222
	С1	4	139
	С3	2	222
	2	18	152
	6	4	
	61	1	
	62	2	
	63	2	
	64	1	140
	65	1	
	66	1	
	67	1	
	84	8	141
	Масса ПК		386,0кг
ПК2а	Кр2а	2	216
	М10	2	143
	М16	2	145
	М39	1	142
	М48	1	222
	С1	4	139
	С3	2	222

Марка простр. каркаса	Марка изделия	Кол. шт.	№ листа
ПК2а	2	14	152
	59	8	
	61	2	140
	62	4	
	67	1	
	74	2	141
	75	1	
	76	1	
	77	1	
	Масса ПК 195,8кг		
ПК3а	Кр3а	2	130
	Все позиции кроме Кр2а см. ПК2а		
	Масса ПК 224,2кг		
ПК1а-5	Кр1а	2	216
	М9	1	143
	М12	1	144
	М15	1	
	М16	2	145
	М35	1	149
	М36	1	
	М39а	1	142
	М40	1	147
	М42	2	144
	М43	2	
	М49	1	222
	С1	4	139
	С3	2	222
	2	18	152
	6	4	
	61	1	140

Марка простр. каркаса	Марка изделия	Кол. шт.	№ листа
ПК1а-5	62	2	140
	63	2	
	64	1	
	65	1	
	66	1	
	67	1	
	84	8	141
	Масса ПК 411,2кг		
ПК2а-5	Кр2а	2	216
	М10	2	143
	М16	2	145
	М39	1	142
	М42	4	144
	М43	2	
	М49	1	222
	С1	2	139
	С3	2	222
	2	14	152
	59	8	
	61	2	140
	62	4	
	67	1	
	74	2	141
	75	1	
	76	1	
	77	1	
	Масса ПК 229,8кг		

Марка простр. каркаса	Марка изделия	Кол. шт.	№ листа
ПК4а-1	Кр4а	2	
	М9	2	143
	М12	2	144
	М15	4	
	М16	2	145
	М19	1	146
	М20	4	
	М33	2	148
	М37	2	149
	М38	2	
	М40	2	147
	М49	1	222
	С1	12	139
	С3	2	222
	2	55	152
	59	18	
	61	2	
	62	4	
	63	4	
	64	2	140
	65	2	
	66	2	
	67	2	
	86	1	152
	Масса ПК 916,0кг		
ПК4а-3	М42	4	144
	Кр4а, М9, М12, М15, М16, М33, М37, М38, М40, М49, С1, С3 поз. 2, 59, 61, 62, 63÷67, 86. см ПК4а-1		
	Масса ПК 785,8кг		

Марка простр. каркаса	Марка издел.	Кол. шт.	№ листа
ПК4а-5	Кр4а	2	216
	М9	2	143
	М12	2	144
	М15	4	
	М16	2	145
	М33	2	148
	М37	2	149
	М38	2	
	М40	2	147
	М42	8	144
	М43	4	
	М49	1	222
	С1	12	139
	С3	2	222
	2	55	152
	59	18	
	61	2	
	62	4	
	63	4	
	64	2	140
	65	2	
	66	2	
	67	2	
	86	1	152
	Масса ПК 845,0кг		

Марка простр. каркаса	Марка изделия	Кол. шт.	№ листа
ПК5а-3	Кр5а	2	216
	М9	2	143
	М12	2	144
	М15	4	
	М16	2	145
	М33	2	146
	М37	2	149
	М38	2	
	М40	2	147
	М42	4	144
	М49	1	222
	С1	12	139
	С3	2	222
	2	68	158
	61	2	140
	62	4	
	63	4	
	64	2	
	65	2	
	66	2	
	67	2	
	84	16	
	86	1	
	Масса ПК 889,3кг		
ПК5а-1	М19	1	146
	М20	4	
	М9, М12, М15, М16, М33, М37, М38, М40, М42, М49, С1, С3, поз. 2, 61-67, 84, 86 см. ПК5а-3		
	Масса ПК 1019,5кг		

Гип	Верижников	
Рук. группы	Кирилл	
Ст. инженер	Белый	
Проверил	Шавырова	

ЦНИИПРОМЗДАНИЙ
г. Москва

ТК 1974	Спецификация марок арматурных изделий и закладных деталей на один пространственный каркас ПК 1а-3 ÷ ПК 5а-3	1.420-6 Выпуск 1
		Лист 205

Спецификация марок арматурных изделий закладных деталей на один пространственный каркас

Марка простр. каркаса	Марка изделия	Кол. шт	№ листа
ПК6а-1	М19	1	146
	М20	4	
	Кр5а, М9, М12, М15, М16, М33, М37, М38, М40, М49, С1, С3, поз. 2, 61÷67, 84, 86 см ПК5а-3		
	Масса ПК 1096,9 кг		
ПК7а	Кр6а	2	218
	М10	4	143
	М16	2	145
	М31	2	148
	М49	1	222
	С1	12	139
	С3	2	222
	2	60	152
	59	18	
	61	4	140
	62	8	
	67	2	
	74	4	141
	75	2	
	76	2	
	77	2	
	86	1	152
	Масса ПК 671,6 кг		

Марка простр. каркаса	Марка изделия	Кол. шт	№ листа
ПК7а-1	М19	1	146
	М20	4	
	Кр6а, М10, М16, М31, М49, С1, С3 поз. 2, 59, 61, 62, 67, 74÷77, 86 см. ПК7а		
	Масса ПК 811,0 кг		
ПК7а-3	Кр6а	2	218
	М5а	2	142
	М10	4	143
	М16	2	145
	М18	4	
	М31	2	148
	М49	1	222
	С1	12	139
	С3	2	222
	2	56	152
	59	18	
	61	4	140
	67	2	
	74	4	141
	75	2	
	76	2	
	77	2	
	83	8	152
	86	1	
	Масса ПК 794,5 кг		

Марка простр. каркаса	Марка изделия	Кол. шт	№ листа
ПК7а-5	Кр6а	2	218
	М10	4	143
	М16	2	145
	М31	2	148
	М42	16	144
	М43	4	
	М49	1	
	С1	12	139
	С3	2	
	2	60	152
	59	18	
	61	4	140
	62	8	
	67	2	
	74	4	141
	75	2	
	76	2	
	77	2	
	86	1	152
	Масса ПК 785,3 кг		
ПК8а	Кр7а	2	217
	М10	4	143
	М16	2	145
	М31	2	148
	М49	1	222

Марка простр. каркаса	Марка изделия	Кол. шт	№ листа
ПК8а	С1	12	139
	С3	2	222
	2	66	152
	42	4	
	61	4	140
	62	8	
	67	2	
	74	4	141
	75	2	
	76	2	
	77	2	
	84	16	152
	86	1	
	Масса ПК-932,6 кг		
ПК9а	87	4	152
	Кр7а, М10, М16, М31, М49, С1, С3, поз. 2, 61, 62, 67, 74÷77, 84, 86 см ПК8а		
	Масса ПК 1001,4 кг		
ПК8а-1	М19	1	146
	М20	4	
	Кр7а, М10, М16, М31, М49, С1, С3 поз. 2, 42, 61, 62, 67 74÷77, 84, 86, см. ПК8а		
	Масса ПК 10720,0 кг		

Марка простр. каркаса	Марка изделия	Кол. шт	№ листа
ПК9а-1	М19	1	146
	М20	4	
	87	4	152
	Кр7а, М10, М16, М31, М49, С1, С3, поз. 2, 61, 62, 67, 74÷77, 84, 86 см. ПК8а		
	Масса ПК 1140,8 кг		
ПК8а3	Кр7а	2	217
	М5а	2	142
	М10	4	143
	М16	2	145
	М18	4	
	М31	2	148
	М49	1	222
	С1	12	139
	С3	2	222
	2	62	152
	42	4	
	61	4	140
	67	2	
	74	4	141
	75	2	
	76	2	
	77	2	
	83	8	
	84	16	

Марка простр. каркаса	Марка изделия	Кол. шт	№ листа
ПК8а-3	86	1	152
	Масса ПК 1055,6 кг		
ПК9а-3	87	4	152
	Кр7а, М5а, М10, М16, М18, М31, М49, С1, С3, поз. 2, 61, 67, 74÷77, 83, 84, 86 см. ПК8а-3		
	Масса ПК 1124,4 кг		
ПК10а-3	Кр7а	2	217
	М5а	2	142
	М10	4	143
	М16	2	145
	М18	4	
	М31	2	148
	М49	1	222
	С1	12	139
	С3	2	222
	2	62	152
	61	4	140
	67	2	
	74	4	141
	75	2	
	76	2	
	77	2	
	83	8	
	84	16	
	86	1	152
	89	4	
	Масса ПК 1160,4 кг		

Гип Белоцкий Шифрова
Гл. инженер Проверил Шаф
Москва

ТК 1974	Спецификация марок арматурных изделий и закладных деталей на один пространственный каркас ПК6а-1÷ПК10а-3	1.420-6 Выпуск 1
		Лист 206

Спецификация марок арматурных изделий и закладных деталей на один пространственный каркас

Марка простр. каркаса	Марка изделия	Кол. шт.	№ листа
ПК11а-3	Кр9а	2	217
	М9	2	143
	М12	2	144
	М15	3	
	М16	2	145
	М33	1	148
	М35	1	149
	М36	1	
	М37	1	
	М38	1	
	М39а	1	142
	М40	2	147
	М42	4	144
	М48	1	222
	С1	4	139
	С3	2	222
	2	51	152
	49	4	
	59	8	
	61	2	140
	62	4	
	63	4	
	64	2	
	65	2	
	66	2	
	67	2	
	84	8	141
	Масса ПК 816,4кг		

Марка простр. каркаса	Марка изделия	Кол. шт	№ листа
ПК11а-1	М19	2	146
	М42	2	144
	Кр9а, М9, М12, М15, М16, М33, М35÷М40, М48, С1, С3, поз. 2 49, 59, 61÷67, 84 см. ПК 11а-3		
	Масса ПК 828,6кг		
ПК11а-2	Кр9а	2	217
	М9	2	143
	М12	2	144
	М15	3	
	М16	2	145
	М33	1	148
	М35	1	149
	М36	1	
	М37	1	
	М38	1	
	М39а	1	142
	М40	2	147
	М42	6	144
	М43	4	
	М48	1	222
	С1	4	139
	С3	2	222
	2	51	152
	49	4	
	59	8	
	61	2	140
	62	4	

Марка простр. каркаса	Марка изделия	Кол. шт.	№ листа
ПК11а-3	63	4	140
	64	2	
	65	2	
	66	2	
	67	2	
	84	8	141
	Масса ПК		871,2кг
ПК12а-3	Кр9а	2	217
	М9	2	143
	М12	2	144
	М15	3	
	М16	2	145
	М33	1	148
	М35	1	149
	М36	1	
	М37	1	
	М38	1	
	М39а	1	142
	М40	2	147
	М42	4	144
	М48	1	222
	С1	4	139
	С3	2	222
	2	51	152
	41	4	
	61	2	
	62	4	
	63	4	
	64	2	
	65	2	

Марка простр. каркаса	Марка изделия	Кол. шт.	№ листа
ПК12а-3	66	2	140
	67	2	
	84	16	141
	Масса ПК 910,2кг		
ПК12а-1	М19	1	146
	М42	2	144
	Кр9а, М9, М12, М15 М16, М33, М35÷М40, М48, С1, С3, поз. 2, 41, 61÷67, 84 см. ПК 12а-3		
	Масса ПК 922,4кг		
ПК 13а	Кр10а	2	218
	М10	4	143
	М16	2	145
	М31	1	148
	М39	1	142
	М48	1	222
	С1	4	139
	С3	2	222
	2	38	152
	59	18	
	61	4	140
	62	8	
	67	2	
	74	4	141
	75	2	
	76	2	
	77	2	
	Масса ПК - 430,9кг		

Марка простр. каркаса	Марка изделия	Кол. шт	№ листа
ПК13а-1	М19	1	14,6
	Кр10а, М10, М16, М31, М39, М48, С1, С3, поз. 2, 59, 61, 62, 67, 74 75, 76, 77 см. ПК 13а		
	Масса ПК 447,5кг		
ПК13а-3	Кр10а	2	218
	М5а	1	142
	М10	4	143
	М16	2	145
	М18	2	
	М31	1	148
	М39	1	142
	М48	1	222
	С1	4	139
	С3	2	222
	2	36	152
	59	18	
	61	4	140
	62	4	
	67	2	
	74	4	141
	75	2	
	76	2	
	77	2	
	83	4	
	Масса ПК 491,2кг		

Марка простр. каркаса	Марка изделия	Кол. шт.	№ листа
ПК13а-5	Кр10а	2	218
	М10	4	143
	М16	2	145
	М31	1	148
	М39	1	142
	М42	12	144
	М43	4	
	М48	1	222
	С1	4	139
	С3	2	222
	2	38	152
	59	18	
	61	4	140
	62	8	
	67	2	
	74	4	141
	75	2	
	76	2	
	77	2	
	Масса ПК 507,1кг		
ПК14а	Кр11а	2	217
	2	46	152
	50	4	
	59	16	
	М10, М16, М31, М39, М48, С1, С3 поз. 61, 62, 67, 74 ÷ 77 см ПК 13а-5		
	Масса ПК 608,5кг		

ЦНИИПромзданий
Москва

Рук. группы
Ст. инженер
Проверил

Зернин
Шаев
Ильин

верхников
Шавраба
Хватеенова

Спецификация марок арматурных изделий и закладных деталей на один пространственный каркас

Марка простр. каркаса	Марка изделия	Кол. шт	№ листа
ПК14а-1	Кр11а	2	217
	М10	4	143
	М16	2	145
	М19	1	146
	М31	1	148
	М39	1	142
	М48	1	222
	С1	4	139
	С3	2	222
	2	46	152
	50	4	
	59	16	
	61	4	140
	62	8	
	67	2	
	74	4	141
	75	2	
	76	2	
	77	2	
	Масса ПК 625,1кг.		
ПК14а-3	Кр11а	2	217
	М5а	1	142
	М10	4	143
	М16	2	145
	М18	2	
	М31	1	148
	М39	1	142
	М48	1	222
	С1	4	139
	С3	2	222
	2	44	152
	50	4	
	59	16	

Марка простр. каркаса	Марка изделия	Кол. шт.	№ листа
ПК14а-3	61	4	140
	62	4	
	67	2	
	74	4	141
	75	2	
	76	2	
	77	2	
	83	4	
	Масса ПК 669,4кг		
ПК15а-3	Кр8а	2	218
	М5а	1	142
	М10	4	143
	М16	2	145
	М18	2	
	М31	1	148
	М39	1	142
	М48	1	222
	С1	4	139
	С3	2	222
	2	48	152
	44	4	
	61	4	140
	62	4	
	67	2	
	74	4	141
	75	2	
	76	2	
	77	2	
	83	4	
	84	16	
	Масса ПК 780,6кг.		

Марка простр. каркаса	Марка изделия	Кол. шт.	№ листа
ПК16а-3	Кр12а	1	218
	Кр13а	1	217
	Кр14	1	133
	Кр15	2	134
	М9	2	143
	М12	2	144
	М15	4	
	М17	2	145
	М33	1	148
	М34	1	
	М37	2	149
	М38	2	
	М40	1	147
	М41	1	
	М42	4	144
	М49	1	222
	С1	4	139
	С2	8	
	С3	2	222
	2	6	152
	58	42	
	59	10	
	60	10	
	61	2	140
	62	4	
	68	2	
	69	1	
	70	1	
	71	2	
	72	2	141
	73	2	
	86	1	152
	Масса ПК-835,6кг		

Марка простр. каркаса	Марка изделия	кол шт.	№ листа
ПК16а-1	М20	3	146
	М30	2	147
	М42	2	144
	Кр12а, Кр13а, Кр14, Кр15, М9, М12, М15, М17, М33, М34, М37, М38, М40, М41, М49, С1, С2, С3, поз. 2, 58÷62, 68÷73, 86		
	см. ПК16а-3		
	Масса ПК-990,2кг		
ПК16а-5	Кр12а	1	218
	Кр13а	1	217
	Кр14	1	133
	Кр15	4	134
	М9	2	143
	М12	2	144
	М15	4	
	М17	2	145
	М33	1	148
	М34	1	
	М37	2	149
	М38	2	
	М40	1	147
	М41	1	
	М42	8	144
	М43	4	
	М49	1	222
	С1	4	139
	С2	8	
	С3	2	222

Марка простр. каркаса	Марка изделия	Кол. шт.	№ листа
ПК16а-5	2	6	152
	58	42	
	59	10	
	60	10	
	61	2	140
	62	4	
	68	2	
	69	1	
	70	1	
	71	2	
	72	2	141
	73	2	
	86	1	152
	Масса ПК-894,9кг		
ПК17а-3	Кр16а	1	219
	Кр17а	1	217
	Кр18	1	135
	Кр19	2	
	М9	2	143
	М12	2	144
	М15	4	
	М17	2	145
	М33	1	148
	М34	1	
	М37	2	149
	М38	2	
	М40	1	147
	М41	1	
	М42	4	144
	М49	1	222
	С1	4	139
	С2	8	
	С3	2	222

Марка простр. каркаса	Марка изделия	Кол. шт	№ листа
ПК17а-3	2	8	158
	51	4	
	58	46	
	60	10	
	61	2	140
	62	4	
	68	2	
	69	1	
	71	2	
	72	2	141
	73	2	
	84	8	152
	86	1	
	Масса ПК 901,4кг		
ПК17а-1	М42	2	144
	М20	3	146
	М30	2	147
	Кр16а, Кр17а, Кр18, Кр19, М9, М12, М15, М17, М33, М34, М37, М38, М40, М41, М49, С1, С2, С3. поз. 2, 51, 58, 60, 61, 62, 68, 69, 72, 73, 84, 86.		
	См. ПК17а-3		
	Масса ПК-1056,5кг.		

Ст. инженер Белонучкина
Проверил Шаврова
г. Москва

ТК 1974

Спецификация марок арматурных изделий и закладных деталей на один пространственный каркас ПК14а-1 ÷ ПК17а-3.

1.420-6
Выпуск 1
Лист 208

Спецификация марок арматурных изделий и закладных деталей на один пространственный каркас

Марка простр. каркаса	Марка изделия	Кол. шт.	№ листа
ПК18а-3	Кр17а	1	217
	Кр20а	1	220
	Кр21	1	136
	Кр22	1	134
	Кр23	1	
	М9	2	143
	М12	2	144
	М15	4	
	М17	2	145
	М33	1	148
	М34	1	
	М37	2	149
	М38	2	
	М40	1	147
	М41	1	
	М42	4	144
	М49	1	222
	С1	4	139
	С2	8	
	С3	2	222
	2	8	152
	52	2	
	58	58	
	60	8	
	61	2	140
	62	4	
	68	2	
	69	1	
	70	1	
	71	2	
	72	2	141
	73	2	

Марка простр. каркаса	Марка изделия	Кол. шт.	№ листа
ПК18а-3	84	8	141
	86	1	152
	Масса ПК-1015,9кг		
ПК18а-1	М20	3	146
	М30	2	147
	М42	2	144
	Кр17а; Кр20а; Кр21; Кр22; Кр23; М9; М12; М15; М17; М33; М34; М37; М38; М40; М41; М49; С1; С2; С3; п.2; 52; 58; 60; 61; 68; 69; 70; 71; 72; 73; 84; 86 см. ПК 18а-3		
	Масса ПК-1169,5кг		
ПК19а	Кр24а	2	218
	Кр25	2	136
	М10	2	143
	М11	2	
	М17	2	145
	М31	1	148
	М32	1	
	М49	1	222
	С1	4	139
	С2	8	
	С3	2	222
	2	6	152
	52	4	
	58	42	

Марка простр. каркаса	Марка изделия	Кол. шт.	№ листа
ПК19а	59	10	152
	60	10	
	61	4	140
	62	8	
	72	2	141
	78	2	
	79	1	
	80	2	
	81	2	
	82	2	
	86	1	152
	Масса ПК-826,8кг		
ПК19а-1	М20	3	146
	М21	2	
	Кр24а; Кр25; М10; М11; М17; М31; М32; М49; С1; С2; С3; п2; 52; 58÷62; 72; 78÷82; 86 см ПК19а		
	Масса ПК-1001,6кг		
ПК19а-3	Кр24а	2	218
	Кр25	2	136
	М5а	2	142
	М10	2	143
	М11	2	
	М17	2	145
	М18	4	
	М31	1	148
	М32	1	
	М49	1	222

Марка простр. каркаса	Марка изделия	Кол. шт.	№ листа
ПК19а-3	С1	4	139
	С2	8	
	С3	2	222
	2	4	152
	52	4	
	58	40	
	59	10	
	60	10	
	61	4	140
	72	2	141
	78	2	
	79	1	
	80	2	
	81	2	
	82	2	
	83	8	
	86	1	152
	Масса ПК-947,8кг		
ПК19а-5	Кр21а	2	218
	Кр26	2	136
	М10	2	143
	М11	2	
	М17	2	145
	М31	1	148
	М32	1	
	М42	16	144
	М43	4	
	М49	1	222
	С1	4	139
	С2	8	
	С3	2	222
	2	8	152

Марка простр. каркаса	Марка изделия	Кол. шт.	№ листа
ПК19а-5	55	4	152
	58	58	
	59	8	
	60	8	
	61	4	140
	62	8	
	72	2	141
	78	2	
	79	1	
	80	2	
	81	2	
	82	2	
	86	1	152
	Масса ПК-1057,9кг		
ПК20а	Кр21	2	136
	Кр26а	2	221
	М10	2	143
	М11	2	
	М17	2	145
	М31	1	148
	М32	1	
	М49	1	222
	С1	4	139
	С2	8	
	С3	2	222
	2	8	152
	55	4	
	58	58	
	59	8	
	60	8	
	61	4	140
	62	8	
	72	2	
	78	2	141
	79	1	

Марка простр. каркаса	Марка изделия	Кол. шт.	№ листа
ПК20а	80	2	141
	81	2	
	82	2	
	86	1	152
	Масса ПК-973,1кг		
ПК20а-1	М20	3	146
	М21	2	
	Кр21а; Кр26а; М10, М11, М17, М31, М32 С1÷С3, поз.2, 55, 58, 59÷62, 72, 78÷82, 86 см. ПК 20а		
	Масса ПК-1148,5кг		
ПК20а-3	Кр21	2	136
	Кр26а	2	221
	М5а	2	142
	М10	2	143
	М11	2	
	М17	2	145
	М18	4	
	М31	1	148
	М32	1	
	М49	1	222
	С1	4	139
	С2	8	
	С3	2	222
	2	6	152
	55	4	
	58	56	
	59	8	
	60	8	
	61	4	140
	72	2	141

ЦНИИПромзданий
Москва

Гл. спец. гр. Кольников
Рук. группы Белоцуркина
Ст. инженер Шаврова
Проверил

ТК 1974

Спецификация марок арматурных изделий и закладных деталей на один пространственный каркас ПК18-3 ÷ ПК20а-3.

1.420-6
Выпуск 1

Лист 209

14337-02

Спецификация марок арматурных изделий и закладных деталей на один пространственный каркас.

Марка простр. каркаса	Марка изделия	Кол. шт.	№ листа
ПК20а-3	78	2	141
	79	1	
	80	2	
	81	2	
	82	2	
	83	8	
	86	1	152
	Масса ПК - 1094,5кг		
ПК21а	Кр27а	2	221
	Кр28	2	136
	М10	2	143
	М11	2	
	М17	2	145
	М31	1	148
	М32	1	
	М49	1	222
	С1	4	139
	С2	8	
	С3	2	222
	2	8	152
	58	58	
	61	4	140
	62	8	
	72	2	141
	78	2	
	79	1	
	80	2	
	81	2	
	82	2	
	84	8	
	85	8	152

Марка простр. каркаса	Марка изделия	Кол. шт.	№ листа
	86	1	152
	88	4	
	Масса ПК-1186,6кг		
ПК21а-1	М20	3	146
	М21	2	
	Кр27а, Кр28, М10, М11, М17, М31, М32, М49, С1, С2, С3, п.2, 58, 61, 62, 72, 78-82, 84-86, 88 см. ПК21а		
	Масса ПК-1362,0кг		
ПК21а-3	Кр27а	2	221
	Кр28	2	136
	М5а	2	142
	М10	2	143
	М11	2	
	М17	2	145
	М18	4	
	М31	1	148
	М32	1	
	М49	1	222
	С1	4	139
	С2	8	
	С3	2	222
	2	6	152
	58	56	
	61	4	140
	72	2	141
	78	2	
	79	1	

Марка простр. каркаса	Марка изделия	Кол. шт.	№ листа
ПК21а-3	80	2	141
	81	2	
	82	2	
	83	8	
	84	8	152
	85	8	
	86	1	
	88	4	
	Масса ПК-1310,3кг		
ПК22а-3	Кр29а	2	219
	М9	2	143
	М12	2	144
	М15	3	
	М16	2	145
	М33	2	148
	М37	2	149
	М38	2	
	М40	2	147
	М42	4	144
	М48	1	222
	М49	1	
	С1	8	139
	С3	4	222
	2	49	152
	35	4	
	59	10	
	61	2	140
	62	4	
	63	4	
	64	2	

Марка простр. каркаса	Марка изделия	Кол. шт.	№ листа
ПК22а-3	65	2	140
	66	2	
	67	2	
	84	8	141
	86	1	152
	Масса ПК - 722,7кг		
ПК22а-5	Кр29а	2	219
	М9	2	143
	М12	2	144
	М15	3	
	М16	2	145
	М33	2	148
	М37	2	149
	М38	2	
	М40	2	147
	М42	6	144
	М43	4	
	М48	1	222
	М49	1	
	С1	8	139
	С3	4	222
	2	49	152
	35	4	
	59	10	
	61	2	140
	62	4	
	63	4	
	64	2	
	65	2	
	66	2	

Марка простр. каркаса	Марка изделия	Кол. шт.	№ листа
ПК22а-5	67	2	140
	84	8	141
	86	1	152
	Масса ПК - 777,7кг		
ПК23а-1	Кр30а	2	220
	М2	2	142
	М9	2	143
	М12	2	144
	М15	3	
	М16	2	145
	М19	2	146
	М20	1	
	М33	2	148
	М37	2	149
	М38	2	
	М40	2	147
	М48	1	222
	М49	1	
	С1	8	139
	С3	4	222
	2	58	159
	52	4	140
	61	2	
	62	4	
	63	4	
	64	2	
	65	2	
	66	2	
	67	2	
	84	16	152

Марка простр. каркаса	Марка изделия	Кол. шт.	№ листа
ПК23а-1	86	1	152
	Масса ПК - 889,2кг		
ПК24а-1	16	4	152
	53	4	
	Кр30а, М9, М12, М15, М16, М19, М20, М33, М37, М38, М40, М48, М49, С1, С3, п.2, 61, 62, 63, 64, 65, 66, 67, 84, 86 см. ПК23а-1.		
	Масса ПК-1035,0кг.		
ПК23а-3	Кр30а	2	220
	М9	2	143
	М12	2	144
	М15	3	
	М16	2	145
	М33	2	148
	М37	2	149
	М38	2	
	М40	2	147
	М42	4	144
	М48	1	222
	М49	1	
	С1	8	139
	С3	4	222
	2	58	152
	52	4	
	61	2	140
	62	4	

Спецификация марок арматурных изделий и закладных деталей на один пространственный каркас

Марка простр. каркаса	Марка изделия	Кол. шт.	№ листа
ПК 23а-3	63	4	140
	64	2	
	65	2	
	66	2	
	67	2	
	84	16	152
	86	1	
	Масса ПК - 834,2 кг		
ПК 25а	Кр31а	2	217
	М10	4	143
	М16	2	145
	М31	2	148
	М48	1	222
	М49	1	
	С1	8	139
	С3	4	222
	2	56	152
	44	4	
	59	16	
	61	4	140
	62	8	
	67	2	
	74	4	141
	75	2	
	76	2	
	77	2	
	86	1	152
	Масса ПК-704,5 кг		
ПК 25а-1	М19	2	146
	М20	1	
	Кр31а, М10, М16, М31, М48, М49, С1, С3, поз. 2, 44, 59, 61 62, 67, 74 ÷ 77, 86 см. ПК 25		
	Масса ПК-767,3 кг		

Марка простр. каркаса	Марка изделия	Кол. шт.	№ листа
ПК 25а-3	Кр31а	2	136
	М5с	2	142
	М10	4	143
	М16	2	145
	М18	4	
	М31	2	148
	М48	1	222
	М49	1	
	С1	8	139
	С3	4	222
	2	52	152
	44	4	
	59	16	
	61	4	140
	67	2	
	74	4	141
	75	2	
	76	2	
	77	2	
	83	8	
	86	1	152
	Масса ПК-826,3 кг		
ПК 25а-5	Кр31а	2	136
	М10	4	143
	М16	2	145
	М31	2	148
	М42	12	144
	М43	4	
	М48	1	222
	М49	1	
	С1	8	139
	С3	4	222
	2	56	152
	44	4	

Марка простр. каркаса	Марка изделия	Кол. шт	№ листа
ПК 25а-5	59	16	152
	61	4	140
	62	8	
	67	2	
	74	4	141
	75	2	
	76	2	
	77	2	
	86	1	152
	Масса ПК-781,3 кг		
ПК 26а-1	Кр32а	2	220
	М2	2	142
	М10	4	143
	М16	2	145
	М19	2	146
	М20	1	
	М31	2	148
	М48	1	222
	М49	1	
	С1	8	139
	С3	4	222
	2	56	152
	53	4	
	61	4	140
	62	8	
	67	2	
	74	4	141
	75	2	
	76	2	
	77	2	
	84	16	152
	86	1	
	Масса ПК-937,0 кг		

Марка простр. каркаса	Марка изделия	Кол. шт.	№ листа
ПК 26а	Кр32а, М10, М16, М48, М49, М31, С1, С3; поз 2, 53, 61, 62, 67, 74, 75, 76, 77, 84, 86. см. ПК 26а-1		
	Масса ПК-873,2 кг		
ПК 26а-3	Кр32а	2	220
	М5с	2	142
	М10	4	143
	М16	2	145
	М18	4	
	М31	2	148
	М48	1	222
	М49	1	
	С1	8	139
	С3	4	222
	2	52	152
	53	4	
	61	4	140
	67	2	
	74	4	141
	75	2	
	76	2	
	77	2	
	83	8	
	84	16	152
	86	1	
	Масса ПК-995,0 кг		

Марка простр. каркаса	Марка изделия	Кол. шт.	№ листа
ПК 27а-1	Кр33а	2	221
	М9	2	143
	М12	2	144
	М15	5	
	М16	2	145
	М19	1	146
	М20	4	
	М33	2	148
	М37	2	149
	М38	2	
	М40	2	147
	М49	1	222
	С1	12	139
	С3	2	222
	2	76	152
	59	16	
	61	2	
	62	4	
	63	4	140
	64	2	
	65	2	
	66	2	
	67	2	
	86	1	152
	Масса ПК-974,9 кг		
ПК 27а-3	М42	10	144
	Кр33а, М9, М12, М15, М16, М33, М37, М38, М40, М49, С1, С3, поз 2, 59, 61 ÷ 67, 86 см. ПК 27а-1		
	Масса ПК-844,1 кг		

Марка простр. каркаса	Марка изделия	Кол. шт.	№ листа
ПК 27а-5	Кр33а	2	221
	М9	2	143
	М12	2	144
	М15	5	
	М16	2	145
	М33	2	148
	М37	2	149
	М38	2	
	М40	2	147
	М42	10	144
	М43	4	
	М49	1	222
	С1	12	139
	С3	2	222
	2	76	152
	59	16	
	61	2	
	62	4	
	63	4	140
	64	2	
	65	2	
	66	2	
	67	2	
	86	1	152
	Масса ПК-908,7 кг		

ЦНИИПРОМЗДАНИЙ
Москва

Рук. группы	Зверинцев	Зверинцев
Ст. инженер	Белоцерковцина	Белоцерковцина
Пр. Зверин	Шаврова	Шаврова

ТК 1974	Спецификация марок арматурных изделий и закладных деталей на один пространственный каркас ПК 23а-3 ÷ ПК27а-15	1.420-6 Выпуск 1
		Лист 211

Спецификация марок арматурных изделий и закладных деталей на один пространственный каркас

Марка простр. каркаса	Марка изделия	Кол. шт.	№ листа
ПК28а-1	Кр34а	2	216
	М9	2	143
	М12	2	144
	М15	5	
	М16	2	145
	М19	1	146
	М20	4	
	М33	2	148
	М37	2	149
	М38	2	
	М40	2	147
	М49	1	222
	С1	12	139
	С3	2	222
	2	76	152
	61	2	140
	62	4	
	63	4	
	64	2	
	65	2	
	66	2	
	67	2	
	84	16	141
	86	1	152
	Масса ПК-1087,6		
ПК29а-1	54	4	152
	Кр34а, М9, М12, М15, М16, М20, М33, М37, М38, М40, М49, С1, С3, поз.2, 61÷67, 84, 86 см. ПК 28а-1		
	Масса ПК-1242,8кг		

Марка простр. каркаса	Марка изделия	Кол. шт.	№ листа
ПК28а-3	Кр34а	2	216
	М2	1	142
	М9	2	143
	М12	2	144
	М15	5	
	М16	2	145
	М33	2	148
	М37	2	149
	М38	2	
	М40	2	147
	М42	4	144
	М49	1	222
	С1	12	139
	С3	2	222
	2	76	152
	61	2	140
	62	4	
	63	4	
	64	2	
	65	2	
	66	2	
	67	2	
	84	16	152
	86	1	
	Масса ПК-957,4кг		
ПК30а	Кр35а	2	221
	М10	4	143
	М16	2	145
	М31	2	148
	М49	1	222
	С1	12	139

Марка простр. каркаса	Марка изделия	Кол. шт.	№ листа
ПК30а	С3	2	222
	2	74	16
	59	16	
	61	4	140
	62	8	
	67	2	
	74	4	
	75	2	141
	76	2	
	77	2	
	86	1	152
	Масса ПК-785,5кг		
ПК31а	Кр36а	2	
	41	4	152
	М10, М16, М31, М49, С1, С3, поз.2, 59, 61, 62, 67, 74÷77, 86 см. ПК 30а		
	Масса ПК-1016,7кг		
ПК30а-1	Кр35а	2	221
	М10	4	143
	М16	2	145
	М19	1	146
	М20	4	
	М31	2	148
	М49	1	222
	С1	12	139
	С3	2	222
	2	74	152
	59	16	
	61	4	140

Марка простр. каркаса	Марка изделия	Кол. шт.	№ листа
ПК30а-1	62	8	140
	67	2	
	74	4	141
	75	2	
	76	2	
	77	2	
	86	1	152
	Масса ПК-924,5кг		
ПК31а-1	Кр36а	2	
	41	4	152
	М10, М16, М19, М20, М31, М49, С1, С3, поз.2, 59, 61, 62, 67, 74, 75, 76, 77, 86. см. ПК 30а-1		
	Масса ПК-1155,7кг		
ПК30а-3	Кр35а	2	221
	М5а	2	142
	М10	4	143
	М16	2	145
	М18	4	
	М31	2	148
	М49	1	222
	С1	12	139
	С3	2	222
	2	74	152
	59	16	
	61	4	140
	67	2	
	74	4	141
	75	2	

Марка простр. каркаса	Марка изделия	Кол. шт	№ листа
ПК30а-3	76	2	141
	77	2	140
	83	8	141
	86	1	152
	Масса ПК-907,3кг		
ПК31а-3	Кр36а	2	
	41	4	152
	М5а, М10, М16, М18, М31, М49, С1, С3, поз. 2, 59, 61, 67, 74, 75, 76, 77, 83, 86 см. ПК 30а-3		
	Масса ПК 1138,5кг		
ПК30а-5	Кр35а	2	221
	М10	4	143
	М16	2	145
	М31	2	148
	М42	20	144
	М43	4	
	М49	1	222
	С1	12	139
	С3	2	222
	2	74	152
	59	16	
	61	4	140
	62	8	
	67	2	
	74	4	141
	75	2	
	76	2	
	77	2	
	86	1	152
	Масса ПК 879,9кг		

Марка простр. каркаса	Марка изделия	Кол. шт.	№ листа
ПК32а-1	Кр37а	2	220
	М10	4	143
	М16	2	145
	М19	1	146
	М20	4	
	М31	2	148
	М49	1	222
	С1	12	139
	С3	2	222
	2	74	152
	16	4	
	41	4	
	61	4	
	62	8	140
	67	2	
	74	4	
	75	2	141
	76	2	
	77	2	
	84	16	152
	86	1	
	Масса ПК 1285,0кг		
ПК 32а	Кр37а, М10, М16, М31, М49, С1, С3, поз2, 16, 41, 61, 62, 67, 74, 75, 76, 77, 84, 86 см. ПК 32а-1		
	Масса ПК 1145,0кг		

Привязан | Инв. №

ТК 1974	Спецификация марок арматурных изделий и закладных деталей на один пространственный каркас ПК 28а-1 ÷ ПК 32а-1	1.420-6 Выпуск 1
		Лист 212

Спецификация марок арматурных изделий и закладных деталей на один пространственный каркас

Марка простр. каркаса	Марка изделия	Кол. шт.	№ листа
ПК32а-3	Кр37а	2	220
	М5а	2	142
	М10	4	143
	М16	2	145
	М18	4	
	М31	2	148
	М49	1	222
	С1	12	139
	2	70	152
	16	4	
	41	4	
	61	4	140
	67	2	
	74	4	141
	75	2	
	76	2	
	77	2	
	83	8	
	84	16	152
	86	1	
	Масса ПК-1266,8кг		
ПК33а-1	Кр38а	1	219
	Кр39	1	137
	Кр40	2	
	Кр41а	1	
	М9	2	144
	М12	2	
	М15	5	
	М17	2	145
	М20	3	146

Марка простр. каркаса	Марка изделия	Кол. шт.	№ листа
ПК33а-1	М30	2	147
	М33	1	148
	М34	1	
	М37	2	149
	М38	2	
	М40	1	147
	М41	1	
	М42	2	222
	М49	1	
	С1	4	139
	С2	8	
	С3	2	222
	2	8	152
	58	52	
	59	8	
	60	10	
	61	2	140
	62	4	
	68	2	
	69	1	
	70	1	
	71	2	
	72	2	14[illegible]
	[illegible]	[illegible]	
	86	1	152
	Масса ПК-1077,2кг		

Марка простр. каркаса	Марка изделия	Кол. шт.	№ листа
ПК33а-3	М42	4	144
	Кр38а, Кр39, Кр40, Кр41, М2, М9, М12, М15, М17, М33, М34, М37, М49, М40, М41, С1, С2, С3, 58, 59÷62, 68-73. см ПК33а-1		
	Масса ПК-921,4кг		
ПК33а-5	Кр38а	1	219
	Кр39	1	137
	Кр40	2	135
	Кр41а	1	138
	М9	2	143
	М12	2	144
	М15	5	
	М17	2	145
	М33	1	148
	М34	1	
	М37	2	149
	М38	2	
	М40	1	147
	М41	1	
	[illegible]	[illegible]	144
	М43	4	
	М49	1	222
	С1	139	139
	С2	8	139
	С3	2	222
	2	8	152

Марка простр. каркаса	Марка изделия	Кол. шт.	№ листа
ПК33а-5	58	52	152
	59	8	
	60	10	
	61	2	140
	62	4	
	68	2	
	69	1	
	70	1	
	71	2	
	72	2	141
	73	2	
	86	1	152
	Масса ПК-985,8кг		
ПК34а-1	Кр42а	1	219
	Кр43	1	137
	Кр44	2	135
	Кр45а	1	220
	М9	2	143
	М12	2	144
	М15	5	
	М17	2	145
	М20	3	146
	[illegible]	[illegible]	
	М33	1	148
	М34	1	
	М37	2	149
	М38	2	
	М40	1	147

Марка простр. каркаса	Марка изделия	Кол. шт.	№ листа
ПК34а-1	М41	1	147
	М42	2	144
	М49	1	222
	С1	4	139
	С2	8	
	С3	2	222
	2	8	152
	58	58	
	59	8	
	60	8	
	61	2	140
	62	4	
	68	2	
	69	1	
	70	1	
	71	2	
	72	2	141
	73	2	
	86	1	152
	Масса ПК-1106,7кг		
ПК34а-3	М42	4	158
	Кр42а-Кр45а		
	М33, М34, М37, М38, М40, М41, М49, С1, С2, С3, поз. 2, 58÷62, 68-73, 86. см ПК34а-1		
	Масса ПК-951,8кг		

Марка простр. каркаса	Марка изделия	Кол. шт.	№ листа
ПК35а-1	Кр17а	1	217
	Кр46а	1	219
	Кр47	1	159
	Кр48	2	155
	М9	2	143
	М12	2	144
	М15	5	
	М17	2	145
	М20	3	146
	М30	2	147
	М33	1	148
	М34	1	
	М37	2	149
	М38	2	
	М40	1	147
	М41	1	
	М42	2	144
	М49	1	222
	С1	4	139
	С2	8	
	С3	2	222
	2	8	152
	58	52	
	[illegible]	[illegible]	
	62	4	140
	68	2	
	69	1	
	70	1	
	71	2	

ТК 1974	Спецификация марок арматурных изделий и закладных деталей на один пространственный каркас ПК32а-3 ÷ ПК33а-1	1420 Выпуск 1 Лист 213

ЦНИИПРОМЗДАНИЙ Москва

Рис. Гриллы, Ст. инженер, Проверил: Зерниц, Белонучкина, Шаврова

14337-02 26

Спецификация марок арматурных изделий и закладных деталей на один пространственный каркас

Марка простр. каркаса	Марка изделия	Кол. шт.	N листа
ПК35а-1	72	2	141
	73	2	
	84	8	
	85	8	152
	86	1	
	Масса ПК-1230,7кг		
ПК35а-3	М42	4	144
	Кр17а, Кр46а, Кр47, кр48, М9, М12, М15, М17, М33, М34, М40, М41, М49, С1, С2, С3, поз 2, 58, 60-62, 68-73, 84, 86. см. ПК35а-1		
	Масса ПК-1074,9кг		
ПК36а-1	Кр17а	1	217
	Кр34а	1	216
	Кр49	1	132
	Кр50	2	134
	М9	2	143
	М12	2	144
	М15	5	
	М17	2	145
	М20	3	146
	М30	2	147
	М33	1	148
	М34	1	
	М37	2	149

Марка простр. каркаса	Марка изделия	Кол. шт.	N листа
ПК36а-1	М38	2	149
	М40	1	147
	М41	1	
	М42	2	144
	М49	1	222
	С1	4	139
	С2	8	
	С3	2	222
	2	8	152
	58	66	
	61	2	140
	62	4	
	68	2	
	69	1	140
	70	1	
	71	2	
	72	2	141
	73	2	
	84	8	
	85	8	
	86	1	152
	Масса ПК-1332,2кг		
ПК37а	Кр51а	2	218
	Кр52	2	132
	М10	2	143
	М11	2	145
	М17	2	
	М31	1	148

Марка простр. каркаса	Марка изделия	Кол. шт.	N листа
ПК37а	М32	1	138
	М49	1	222
	С1	4	139
	С2	8	
	С3	2	222
	2	6	152
	58	48	
	59	10	
	60	10	
	61	4	140
	62	8	
	72	2	141
	78	2	
	79	1	
	80	2	
	81	2	
	82	2	
	86	1	152
	Масса ПК-848,1кг		
ПК37а-1	М20	3	146
	М21	2	
	Кр51а, Кр52, М10, М11, М17, М31, М32, М42, С1, С2, С3, поз 2, 58-62, 72, 78-82, 86. см. ПК37а		
	Масса ПК-1023,6кг		

Марка простр. каркаса	Марка изделия	Кол. шт.	N листа
ПК37а-3	Кр51а	2	218
	Кр51	2	132
	М5а	2	142
	М10	2	145
	М11	2	
	М17	2	145
	М18	4	
	М31	1	149
	М32	1	
	М49	1	222
	С1	4	139
	С2	8	
	С3	4	222
	2	4	152
	58	46	
	59	10	
	60	10	
	61	4	140
	72	2	141
	78	2	
	79	1	
	80	2	
	81	2	
	82	2	
	83	8	
	86	1	152
	Масса ПК-969,8кг		

Марка простр. каркаса	Марка изделия	Кол. шт.	N листа
ПК37а-5	Кр53а	2	218
	Кр54	2	132
	М10	2	143
	М11	2	
	М17	2	145
	М31	1	148
	М32	1	
	М42	20	144
	М43	4	
	М49	1	222
	С1	4	139
	С2	8	
	С3	1	222
	2	8	141
	58	66	
	59	8	
	60	8	
	61	4	
	62	8	
	72	8	
	78	2	
	79	1	
	80	2	
	81	2	
	82	2	
	86	1	152
	Масса ПК-1095,4кг		

Марка простр. каркаса	Марка изделия	Кол. шт.	N листа
ПК38а	Кр53а	2	221
	Кр54	2	132
	М10	2	143
	М11	2	
	М17	2	145
	М31	1	148
	М32	1	
	М49	1	222
	С1	4	139
	С2	8	
	С3	2	222
	2	8	152
	58	66	
	59	8	
	60	8	
	61	4	140
	62	8	
	72	2	141
	78	2	
	79	1	
	80	2	
	81	2	
	82	2	
	86	1	152
	Масса ПК-1001,0кг		

ТК 1974	Спецификация марок арматурных изделий и закладных деталей на один пространственный каркас ПК35а-1 ÷ ПК38а.	1.420-6 Выпуск 1	
		Лист	214

Ст. инженер Проверил | Шаврова | г. Москва

Спецификация марок арматурных изделий и закладных деталей на один пространственный каркас

Марка простр. каркаса	Марка изделия	Кол. шт.	№ листа
ПК38а-1	Кр53а	2	221
	Кр54	2	132
	М10	2	143
	М11	2	
	М17	2	145
	М20	3	146
	М21	2	
	М31	1	148
	М32	1	
	М49	1	222
	С1	4	139
	С2	8	
	С3	2	222
	2	8	152
	58	66	
	59	8	
	60	8	
	61	4	140
	62	8	
	72	2	141
	78	2	
	79	1	
	80	2	
	81	2	
	82	2	
	86	1	152
	Масса ПК-1176,4кг		

Марка простр. каркаса	Марка изделия	Кол. шт.	№ листа
ПК39а-3	Кр53а	2	221
	Кр54	2	132
	М2	1	142
	М5а	2	
	М10	2	143
	М11	2	
	М17	2	145
	М18	4	
	М31	1	148
	М32	1	
	М49	1	222
	С1	4	139
	С2	8	
	С3	2	222
	2	5	152
	58	64	
	59	8	
	60	8	
	61	4	140
	72	2	141
	78	2	
	79	1	
	80	2	
	81	2	
	82	2	
	83	8	
	86	1	152
	Масса ПК-1122,6кг		

Марка простр. каркаса	Марка изделия	Кол. шт.	№ листа
ПК39а-3	Кр49	2	132
	Кр55	2	133
	55	4	152
	84	8	141
	85	8	
	М5а, М10, М11, М17, М18, М31, М32, М49, С1, С2, С3, поз. 2, 58, 61, 72, 78 ÷ 83, 86 см. ПК38а-3		
	Масса ПК-1387,1кг		
ПК39а	Кр49	2	132
	Кр55а	2	221
	М10	2	143
	М11	2	
	М17	2	145
	М31	1	148
	М32	1	
	М49	1	222
	С1	4	139
	С2	8	
	С3	1	222
	2	8	152
	55	4	
	58	66	
	61	4	140
	72	2	141
	78	2	
	79	1	
	80	2	

Марка простр. каркаса	Марка изделия	Кол. шт.	№ листа
ПК39а	81	2	141
	82	2	
	62	8	140
	84	8	141
	85	8	
	86	1	152
	Масса ПК-1265,5кг		
ПК39а-1	М20	3	146
	М21	2	
	Кр49, Кр55а, М10, М11, М17, М31, М32, М49, С1, С2, С3, поз 2, 55, 58, 61, 72, 78 ÷ 86 см. ПК39а		
	Масса ПК-1440,9кг		

Марка простр. каркаса	Марка изделия	Кол. шт.	№ листа

Марка простр. каркаса	Марка изделия	Кол. шт.	№ листа

Марка простр. каркаса	Марка изделия	Кол. шт.	№ листа

ЦНИИПРОМЗДАНИЙ
Москва

Рук. группы — Склере
Ст. инженер — Хваледнова
Проверил — Верижников

ТК 1974	Спецификация марок арматурных изделий и закладных деталей на один пространственный каркас ПК38а-1÷ПК39а-1.	1.420-6 Выпуск 1	
		лист	215

14337-02 86

Спецификация стали на одно арматурное изделие

Марка изделия	№ поз.	Ф, мм	Длина, мм	Кол., шт	Масса изделия кг
КР1а	2	8 AI	370	9	92,9
	130	32 AIII	3710	2	
	131	32 AIII	3550	2	
КР2а	2	8 AI	370	7	47,1
	132	25 AIII	3710	2	
	133	20 AIII	3550	2	
КР3а	2	8 AI	370	7	56,9
	132	25 AIII	3710	2	
	134	25 AIII	3550	2	
КР4а	2	8 AI	370	26	237,0
	7	25 AIII	7830	2	
	135	32 AIII	11230	2	
	138	28 AIII	3230	2	

Марка изделия	№ поз.	Ф, мм	Длина, мм	Кол., шт	Масса изделия кг
КР5а	2	8 AI	370	31	285,8
	135	32 AIII	11230	2	
	139	32 AIII	11060	2	
КР34а	2	8 AI	370	35	316,7
	162	32 AIII	12430	2	
	165	32 AIII	12260	2	

Верх колонны

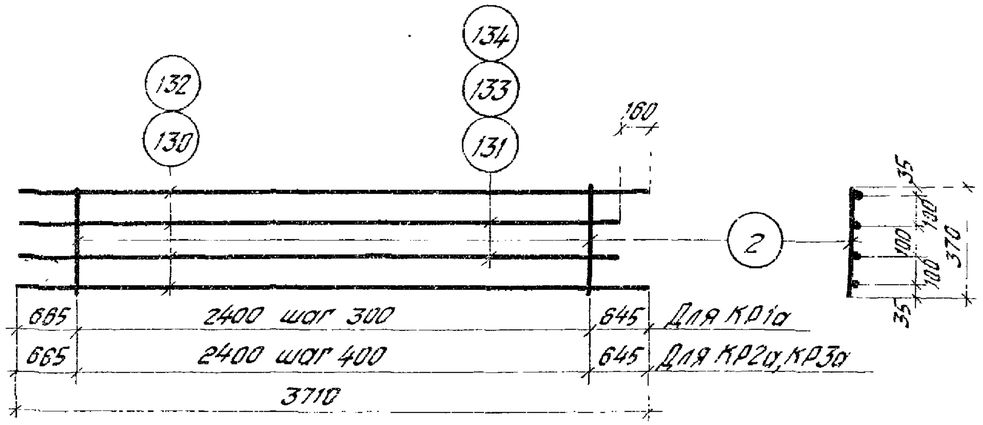

КР1а, КР2а, КР3а

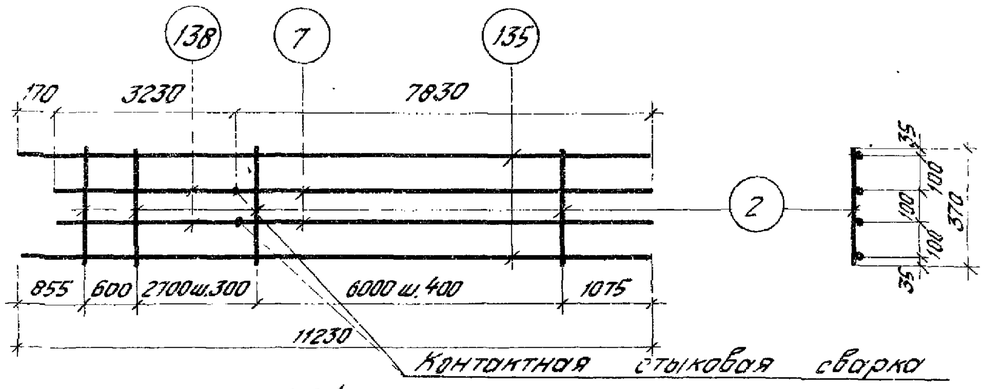

КР4а

Верх колонны

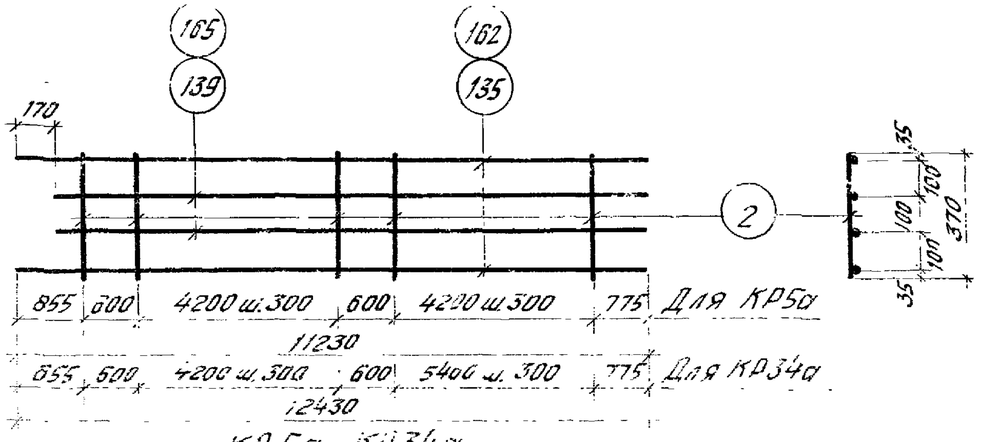

КР5а, КР34а

Примечания:

1. Каркасы изготавливаются при помощи контактной точечной сварки в соответствии с ГОСТ 10922-75 „Арматура и закладные детали сварные для железобетонных конструкций. Технические требования и методы испытаний."
2. Все размеры даны в осях стержней.
3. Размеры поз. 7 и 138 даны без припуска на длину при контактной стыковой сварке.

ТК 1974	Плоские каркасы КР1а÷КР5а, КР34а	1.420-6 Выпуск 1	
		Лист	216

Гл. инженер	Вронский	
Гл. инженер проекта		Шабаров
Ст. инженер		
Проверил		Хвалебнова

ЦНИИПРОМЗДАНИЙ Москва

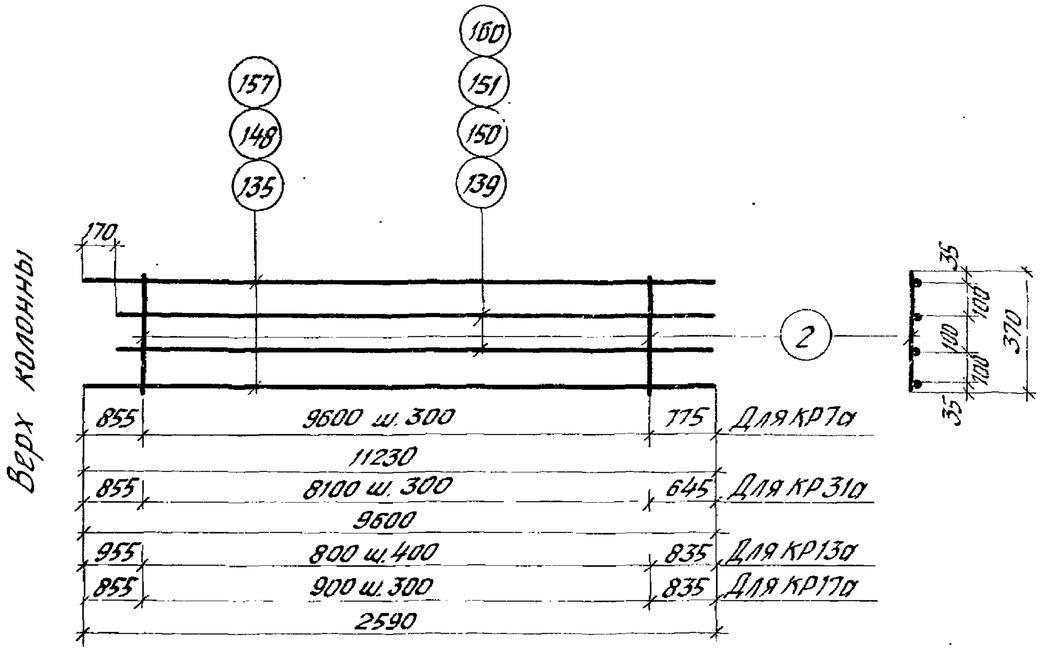

КР7а, КР13а, КР17а, КР31а

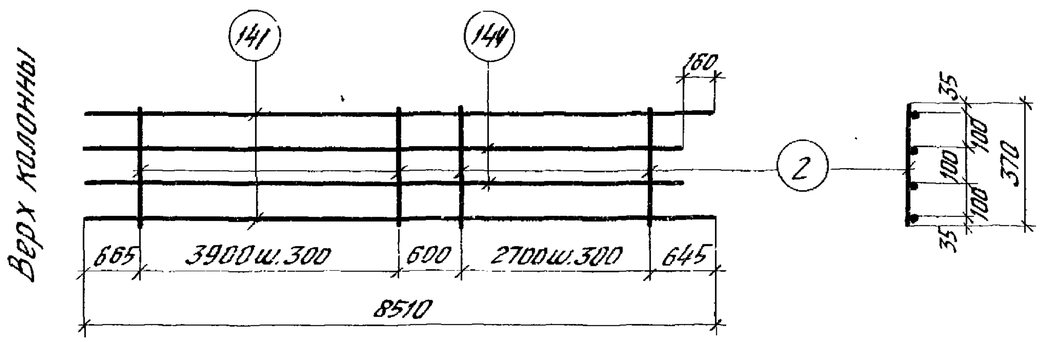

КР9а

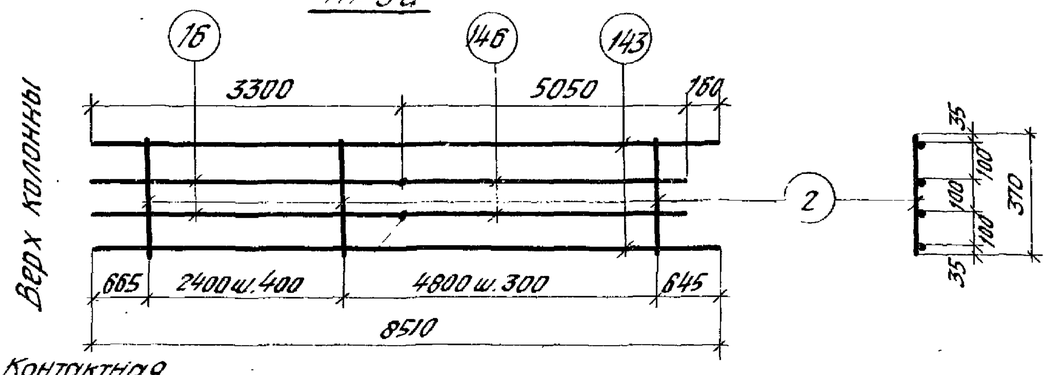

Контактная стыковая сварка

КР11а

Спецификация стали на одно арматурное изделие

Марка изделия	№ поз.	Ф, мм	Длина, мм	Кол. шт.	Масса издел. кг
КР7а	2	8 AI	370	33	286,1
	135	32 A III	11230	2	
	139	32 A III	11060	2	
КР9а	2	8 AI	370	24	217,6
	141	32 A III	8513	2	
	144	32 A III	8350	2	
КР11а	2	8 AI	370	23	159,8
	16	25 A III	3300	2	
	143	28 A III	8510	2	
	146	28 A III	5050	2	
КР13а	2	8 AI	370	3	47,6
	148	32 A III	2590	2	
	150	22 A III	2420	2	

Марка изделия	№ поз.	Ф, мм	Длина, мм	Кол, шт.	Масса издел кг
КР17а	2	8 AI	370	4	63,8
	148	32 A III	2590	2	
	151	32 A III	2420	2	
КР31а	2	8 AI	370	28	187,9
	157	28 A III	9600	2	
	160	28 A III	9430	2	

Примечания:

1. Каркасы изготовляются при помощи контактной точечной сварки в соответствии с ГОСТ 10922-75 „Арматура и закладные детали сварные для железобетонных конструкций. Технические требования и методы испытаний".
2. Все размеры даны в осях стержней.
3. Размеры поз. 16 и 146 даны без припуска на длину при контактной стыковой сварке.

Шифр и инв. № Москва | Ст. инженер | Шаброва | Проверил | Хвалебнова

ТК 1974	Плоские каркасы КР7а, КР9а, КР11а, КР13а, КР17а, КР31а	1.420-6 Выпуск 1
		Лист 217

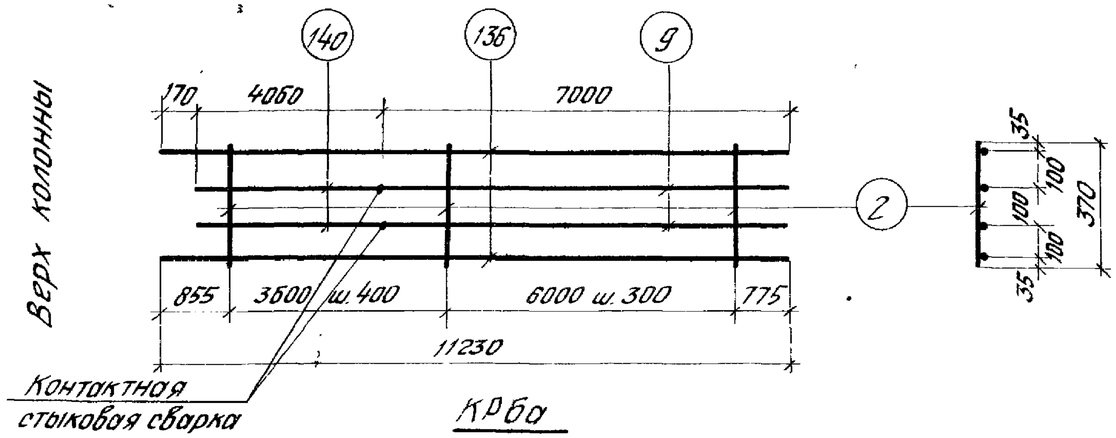

КР6а

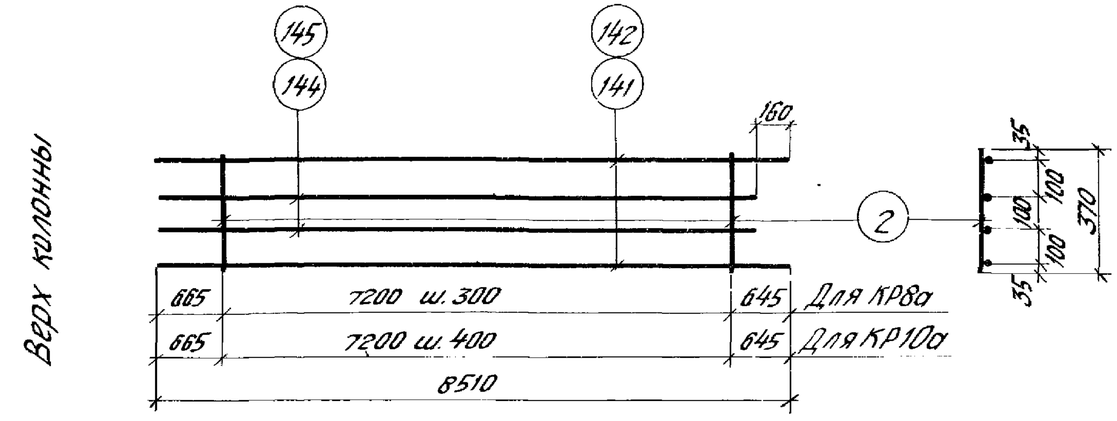

КР8а, КР10а

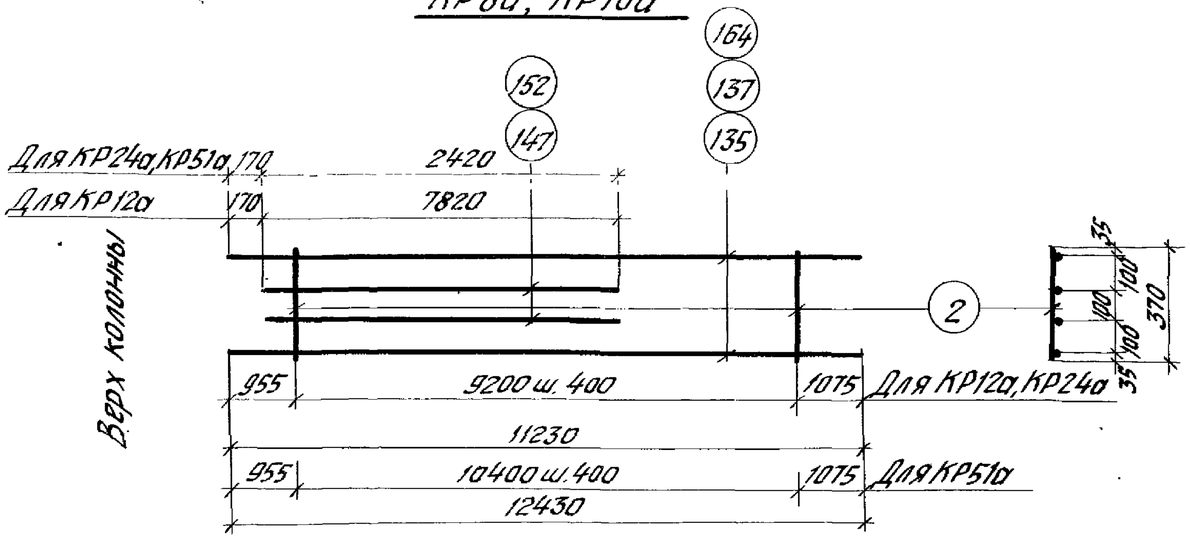

КР12а, КР24а, КР51а

Спецификация стали на одно арматурное изделие

Марка изделия	№ поз.	Ф, мм	Длина мм	Кол., шт.	Масса издел. кг.
КР6а	2	8АI	370	30	211,7
	9	28АIII	7000	2	
	136	28АIII	11230	2	
	140	25АIII	4060	2	
КР8а	2	8АI	370	25	216,4
	141	32АIII	8510	2	
	144	32АIII	8350	2	
КР10а	2	8АI	370	19	109,5
	142	25АIII	8510	2	
	145	20АIII	8350	2	
КР12а	2	8АI	370	24	191,9
	135	32АIII	11230	2	
	147	22АIII	7820	2	

Марка изделия	№ поз.	Ф, мм	Длина, мм	Кол., шт.	Масса издел. кг
КР24а	2	8АI	370	24	108,6
	137	25АIII	11230	2	
	152	25АIII	2420	2	
КР51а	2	8АI	370	27	118,3
	152	25АIII	2420	2	
	164	25АIII	12430	2	

Примечания:

1. Каркасы изготовляются при помощи контактной точечной сварки в соответствии с ГОСТ 10922-75 „Арматура и закладные детали сварные для железобетонных конструкций. Технические требования и методы испытаний."
2. Все размеры даны в осях стержней.
3. Размеры поз. 9 и 140 даны без припуска на длину при контактной стыковой сварке.

ТК 1974	Плоские каркасы КР6а, КР8а, КР10а, КР12а, КР24а, КР51а.	1.420-6 Выпуск 1
		Лист 218

ЦНИИПРОМЗДАНИЙ Москва

Гл. инж. пр-та — Дурнева
Рук. группы — Верижников
Ст. инженер — Шаврова
Проверил — Хвалебнова

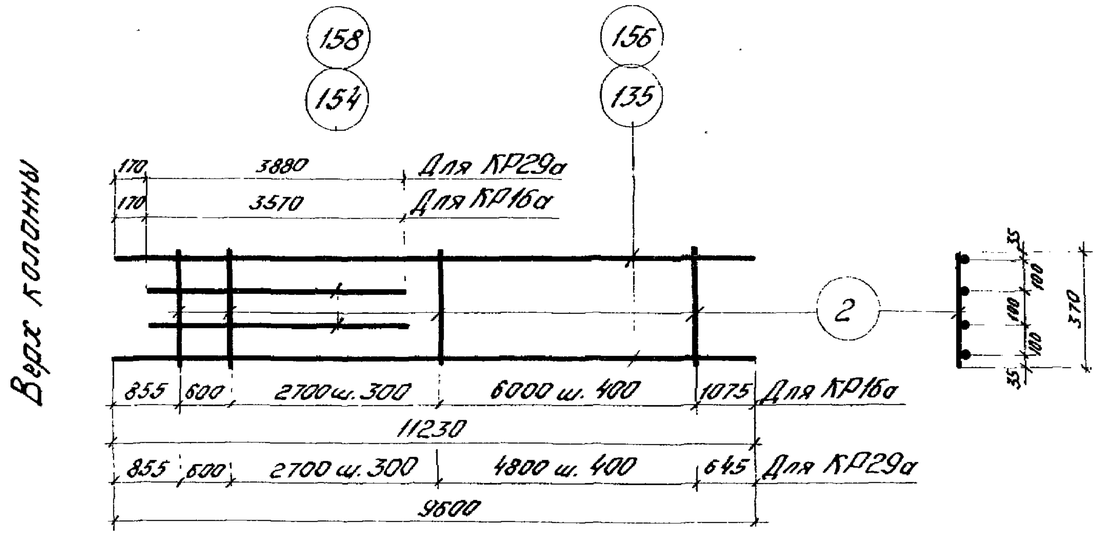

КР16а, КР29а

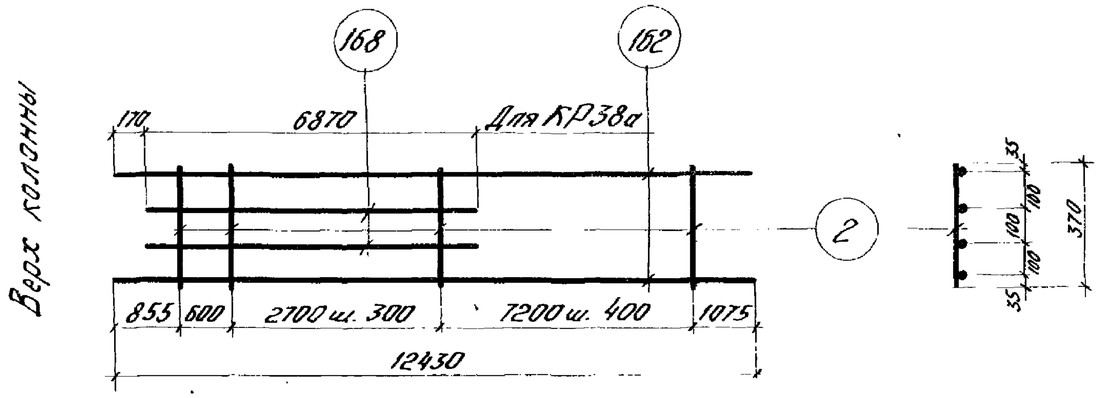

КР38а

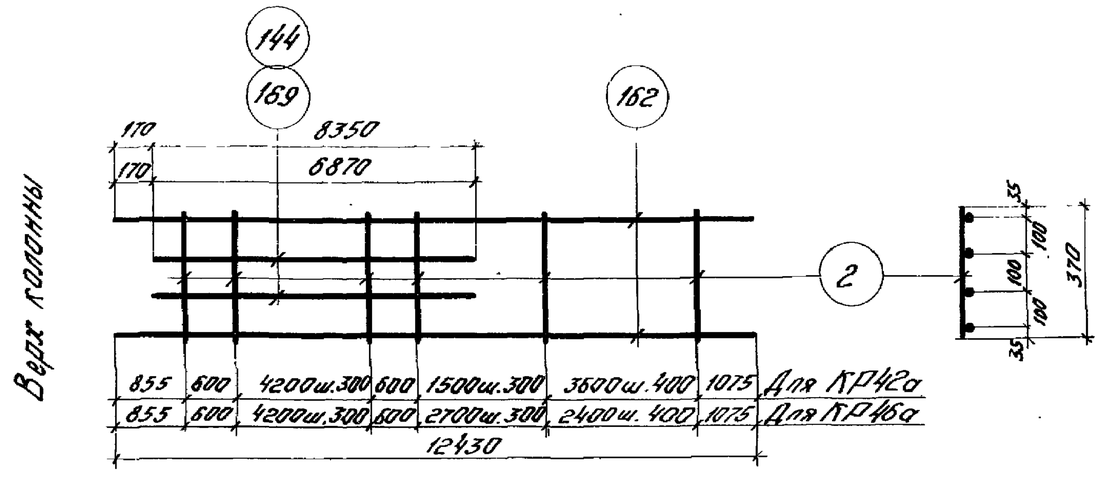

КР42а, КР46а

Спецификация стали на одно арматурное изделие

Марка изделия	№ поз.	∅ мм	Длина мм	Кол. шт.	Масса изделия кг
КР16а	2	8AI	370	26	190,6
	135	32AIII	11230	2	
	154	32AIII	3570	2	
КР29а	2	8AI	370	23	173,5
	156	32AIII	9600	2	
	158	32AIII	3880	2	
КР38а	2	8AI	370	29	214,0
	182	32AIII	12430	2	
	168	25AIII	6870	2	

Марка изделия	№ поз.	∅ мм	Длина мм	Кол. шт.	Масса изделия кг
КР42а	2	8AI	370	31	227,8
	162	32AIII	12430	2	
	169	28AIII	6870	2	
КР46а	2	8AI	370	31	266,8
	144	32AIII	8350	2	
	162	32AIII	12430	2	

Примечания:

1. Каркасы изготовляются при помощи контактной точечной сварки в соответствии с ГОСТ 10922-75 „Арматура и закладные детали сварные для железобетонных конструкций. Технические требования и методы испытаний."
2. Все размеры даны в осях стержней.

Инв. № подл. | Подпись и дата | Взам. инв. №

Москва | Проверил | Гипрогазспецмонтаж | 28.8

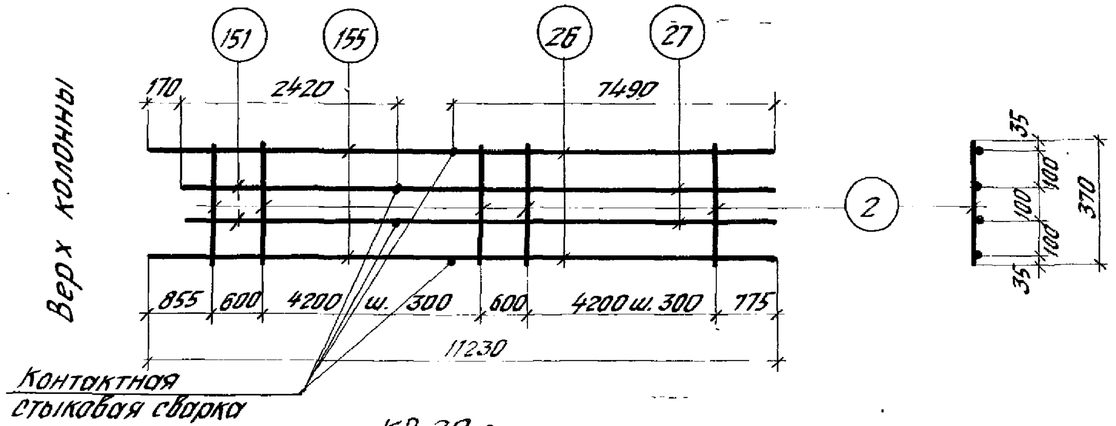

КР 20 а

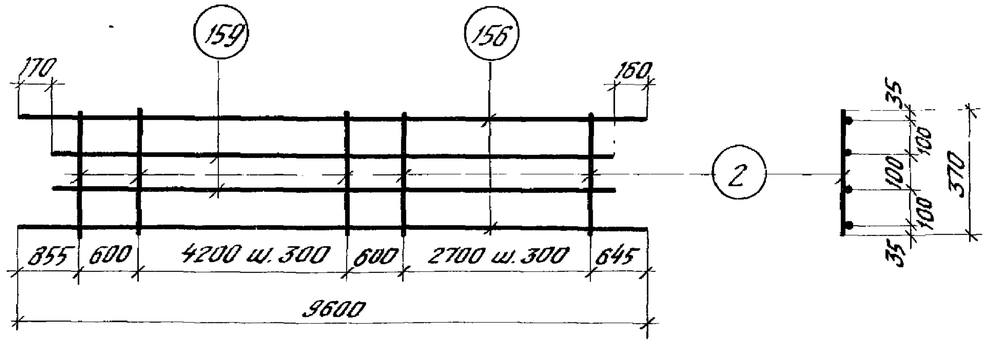

КР 30а

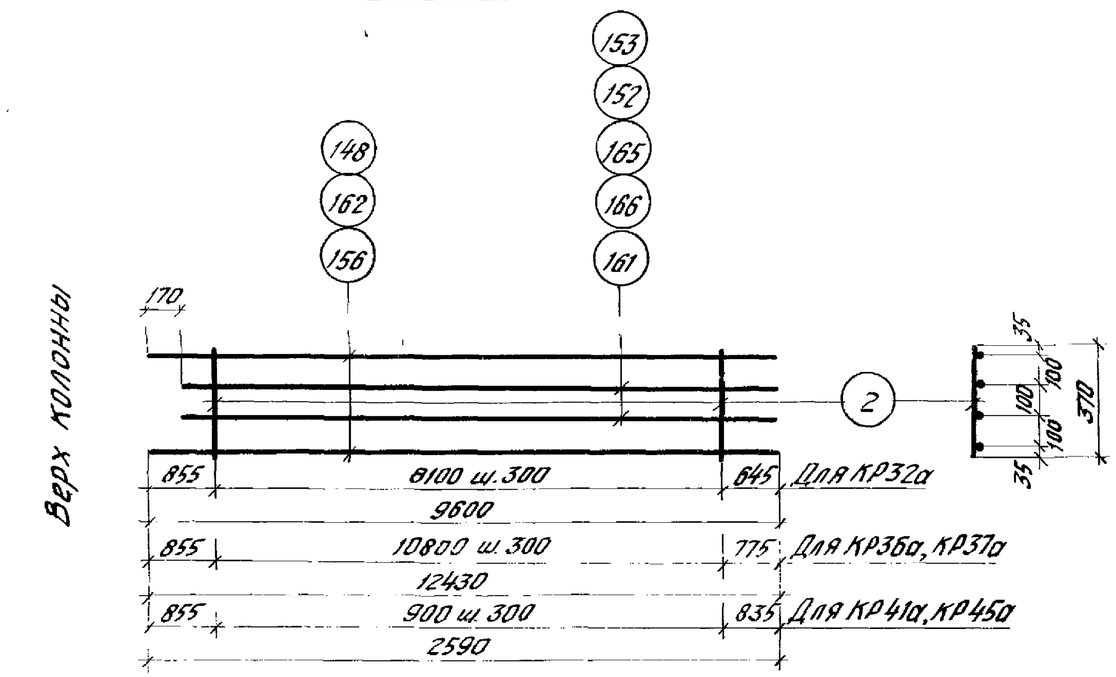

КР32а, КР36а, КР37а, КР41а, КР45а

Спецификация стали на одно арматурное изделие

Марка изделия	№ поз.	Ф, мм	Длина, мм	Кол., шт.	Масса изделия кг
КР20а	2	8АI	370	31	238,1
	26	28АIII	7490	2	
	27	28АIII	8640	2	
	151	32АIII	2420	2	
	155	32АIII	3740	2	
КР30а	2	8АI	370	26	241,9
	156	32АIII	9600	2	
	159	32АIII	9270	2	
КР32а	2	8АI	370	28	244,3
	156	32АIII	9600	2	
	161	32АIII	9430	2	
КР36а	2	8АI	370	37	280,7
	162	32АIII	12430	2	
	166	28АIII	12260	2	

Марка изделия	№ поз.	Ф, мм	Длина, мм	Кол., шт.	Масса издел., кг
КР37а	2	8АI	370	37	312,2
	162	32АIII	12430	2	
	165	32АIII	12260	2	
КР41а	2	8АI	370	4	51,9
	148	32АIII	2590	2	
	152	25АIII	2420	2	
КР45а	2	8АI	370	4	56,7
	148	32АIII	2590	2	
	153	28АIII	2420	2	

Примечания:

1. Каркасы изготовляются при помощи контактной точечной сварки в соответствии с ГОСТ 10922-75 „Арматура и закладные детали сварные для железобетонных конструкций. Технические требования и методы испытаний."
2. Все размеры даны в осях стержней.
3. Размеры поз. 26, 27, 151 и 155 даны без припуска на длину при контактной стыковой сварке.

ТК 1974	Плоские каркасы КР20а, КР30а, КР32а, КР36а, КР37а, КР41а, КР45а.	1.420-6 Выпуск 1
		Лист 220

ЦНИИПРОМЗДАНИЙ Москва

Гл. инж. пр-та — Дурнева
Рук. группы — Верижников
Ст. инженер — Шаврова
Проверил — Хваледнова

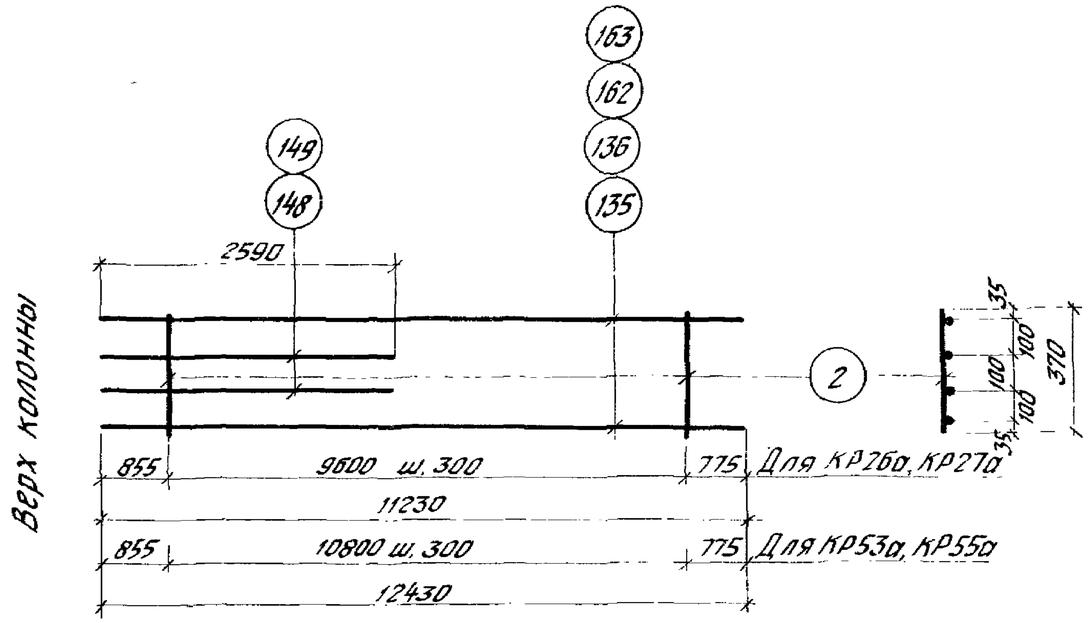

КР 26а, КР 27а, КР 53а, КР 55а

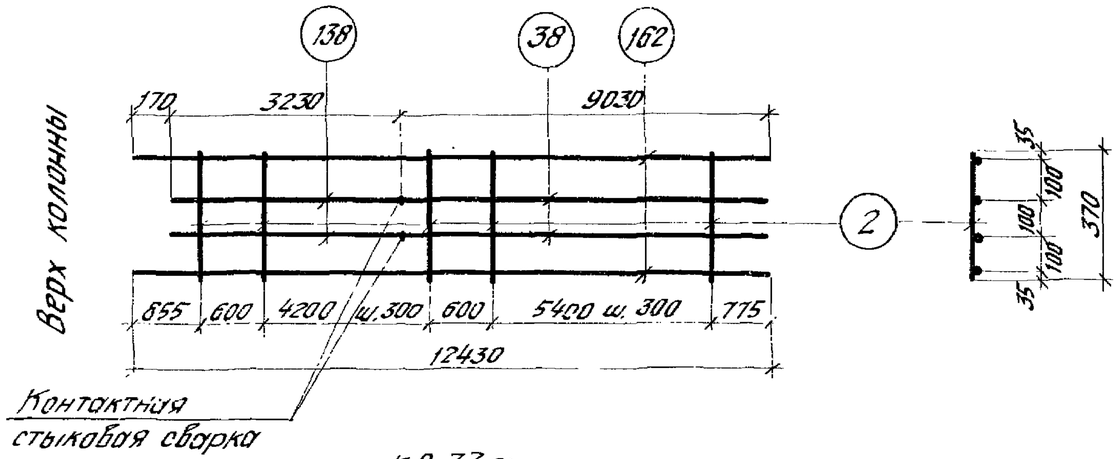

КР 33а

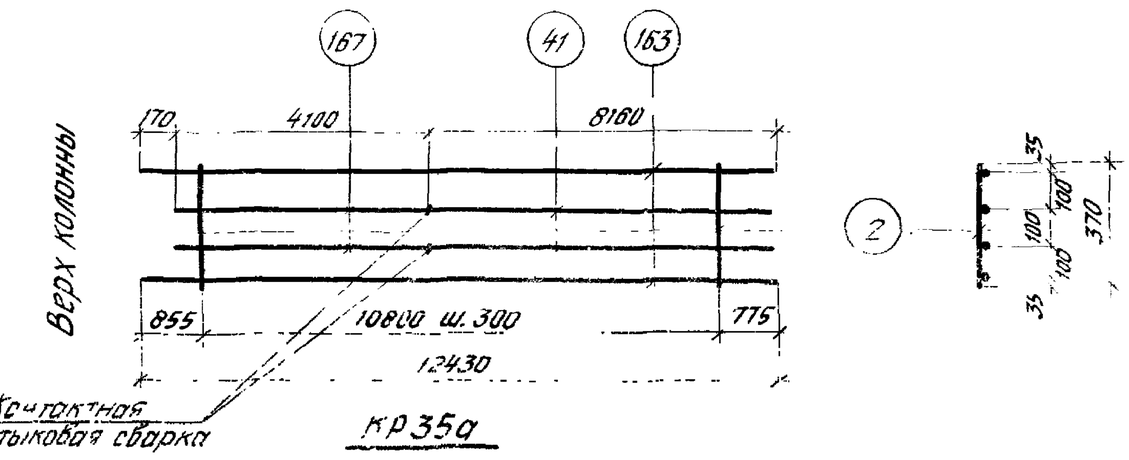

КР 35а

Спецификация стали на одно арматурное изделие

Марка изделия	№ поз.	Ф, мм	Длина, мм	Кол, шт.	Масса изделия кг
КР26а	2	8АI	370	33	138,3
	136	28АIII	11230	2	
	149	28АIII	2590	2	
КР27а	2	8АI	370	33	179,2
	135	32АIII	11230	2	
	148	32АIII	2590	2	
КР33а	2	8АI	370	35	262,7
	38	25АIII	9030	2	
	138	28АIII	3230	2	
	162	32АIII	12430	2	
КР35а	2	8АI	370	37	268,1
	41	32АIII	8160	2	
	163	28АIII	12430	2	
	167	28АIII	4100	2	

Марка изделия	№ поз.	Ф, мм	Длина, мм	Кол, шт.	Масса изделия, кг
КР53а	2	8АI	370	37	150,5
	149	28АIII	2590	2	
	163	28АIII	12430	2	
КР55а	2	8АI	370	37	195,0
	148	32АIII	2590	2	
	162	32АIII	12430	2	

Примечания:

1. Каркасы изготовляются при помощи контактной точечной сварки в соответствии с ГОСТ 10922-75. „Арматура и закладные детали сварные для железобетонных конструкций. Технические требования и методы испытаний."
2. Все размеры даны в осях стержней.
3. Размеры поз. 38, 41, 138 и 167 даны без припуска на длину при контактной стыковой сварке.

ТК 1974	Плоские каркасы КР25а, КР27а, КР33а, КР35а, КР53а, КР55а	1.420-6 Выпуск 1	Лист 221

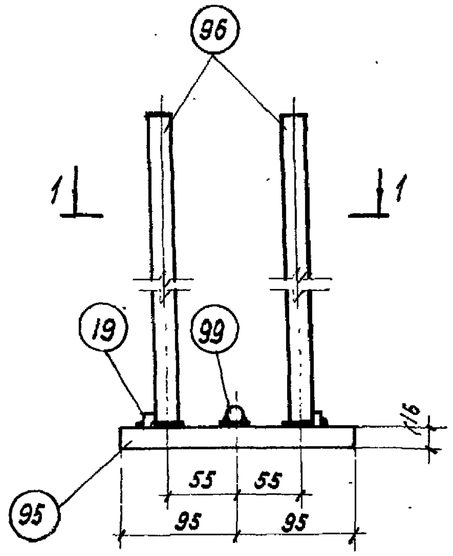

М48

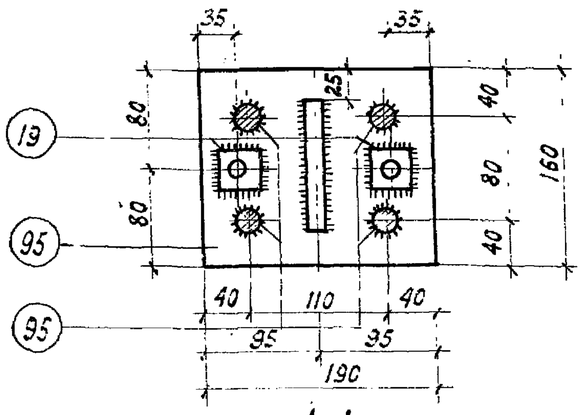

1-1

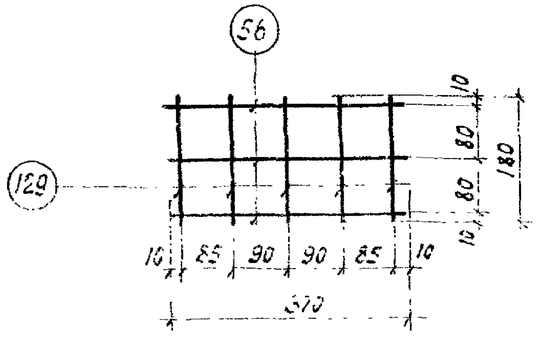

С3

Спецификация стали на одну закладную деталь

Марка детали	№ поз.	Профиль	Длина мм	Кол. шт.	Масса кг	Класс стали
М48	95	−160×16	190	1	8,6	С38/23
	96	ф18АIII	520	4		—
	19	Гайка М16		2		С38/23
	99	ф18АIII	110	1		—

Спецификация стали на одно арматурное изделие

Марка изделия	№ поз.	ф мм	Длина мм	Кол. шт	Масса кг
С3	56	10АIII	370	3	1,24
	129	10АIII	180	5	

Примечания:

1. Длина поз. 96 в спецификации дана без припуска на длину при сварке под флюсом, при изготовлении деталей М48 необходимо учесть величину припуска.
2. Марка стали арматуры устанавливается в проекте конкретного объекта.
3. Сварка поз. 96 с сортовой сталью производится под слоем флюса прочая – электродами Э42-Т по ГОСТ 9467-60.

ТК 1974	Закладная деталь М48 и сетка С3	1.420-6 Выпуск 1	
		Лист	222

ЦНИИПРОМЗДАНИЙ Москва

Рук группы Дурнева
Ст инженер Верижников
Проверил Шаврова
Хвалебнова

Спецификация позиций арматурных изделий

№ поз.	Ø или сечение мм	Длина мм	Масса кг
2	8 AI	370	0,15
6	28 AIII	3360	16,2
7	25 AIII	7830	30,1
9	28 AIII	7000	33,8
16	25 AIII	3300	12,7
17	28 AIII	5190	25,1
21	32 AIII	9400	59,3
22	22 AIII	6160	18,4
23	32 AIII	1960	12,4
24	22 AIII	9400	28,0
25	20 AIII	9400	23,2
26	28 AIII	7490	36,2
27	28 AIII	8640	41,7
28	28 AIII	9400	45,4
29	25 AIII	11190	43,1
30	25 AIII	9400	36,2
35	22 AIII	5490	16,4
38	25 AIII	9030	34,8
41	32 AIII	8160	51,6
42	25 AIII	7000	27,0
43	32 AIII	10600	66,9
44	25 AIII	5230	20,0
45	22 AIII	10600	31,6
46	25 AIII	10600	40,8
48	28 AIII	10600	51,2
49	28 AIII	6920	28,5
50	28 AIII	4000	19,3
51	22 AIII	3400	10,1
52	25 AIII	2380	9,2
53	32 AIII	5220	32,9
54	28 AIII	8040	38,8
55	28 AIII	2380	11,5
56	10 AIII	370	0,23
57	10 AIII	570	0,35
58	8 AI	570	0,23
59	12 AI	370	0,33
60	12 AI	570	0,51
61	12 AIII	1070	1,0
62	12 AIII	1900	1,7
63	8 AI	2140	0,8
64	8 AI	2080	0,8
65	8 AI	1880	0,7
66	8 AI	1700	0,7
67	8 AI	1510	0,6
68	8 AI	2540	1,0
69	8 AI	2480	1,0
70	8 AI	2280	0,9
71	8 AI	2100	0,8
72	8 AI	1910	0,8
73	8 AI	2160	0,9
74	8 AI	2700	1,1
75	8 AI	2580	1,0
76	8 AI	2180	0,9
77	8 AI	1820	0,7
78	8 AI	3100	1,2
79	8 AI	2980	1,2
80	8 AI	2580	1,0
81	8 AI	2280	0,9
82	8 AI	2720	1,1
83	12 AIII	1900	1,7
84	10 AIII	950	0,5
85	10 AIII	1150	0,7
87	32 AIII	7000	44,2
88	32 AIII	2380	15,0
89	28 AIII	11020	52,2
129	10 AIII	180	0,11
130	32 AIII	3710	23,4
131	32 AIII	3550	22,4
132	25 AIII	3710	14,3
133	20 AIII	3550	8,8
134	25 AIII	3550	13,7
135	32 AIII	11230	70,9
136	28 AIII	11230	54,2
137	25 AIII	11230	43,2
138	28 AIII	3230	15,6
139	32 AIII	11060	69,8
140	25 AIII	4060	15,6
141	32 AIII	8510	53,7
142	25 AIII	8510	32,8
143	28 AIII	8510	41,1
144	32 AIII	8350	52,7
145	20 AIII	8350	20,6
146	28 AIII	5050	24,4
147	22 AIII	7820	23,3
148	32 AIII	2590	16,3
149	28 AIII	2590	12,5
150	22 AIII	2420	7,22
151	32 AIII	2420	15,3
152	25 AIII	2420	9,3
153	28 AIII	2420	11,7
154	32 AIII	3570	22,5
155	32 AIII	3740	23,6
156	32 AIII	9600	60,6
157	28 AIII	9600	46,4
158	32 AIII	3880	24,4
159	32 AIII	9270	58,5
160	28 AIII	9430	45,6
161	32 AIII	9430	59,5
162	32 AIII	12430	78,4
163	28 AIII	12430	60,0
164	25 AIII	12430	47,9
165	32 AIII	12260	77,4
166	28 AIII	12260	59,2
167	28 AIII	4100	19,8
168	25 AIII	6870	26,5
169	28 AIII	6870	33,2

Примечание

Марка стали указывается в проекте конкретного объекта

Москва

Спецификация позиций закладных деталей на альбом.

N поз	Профиль	Класс стали	Длина мм	Масса кг
1	-150×12		310	4,4
2	∠140×90×10	С38/23	376	6,6
8	-140×25		400	11,0
9	⌀ 36 А III	—	495	4,0
15	-80×12	С38/23	360	2,7
16	∠200×125×12	-"-	360	10,7
17	⌀8 А I	—	370	0,1
18	⌀ 16 А III	—	930	1,5
19	Гайка М16	С38/23	—	0,1
20	⌀ 32 А III	—	810	5,1
21	⌀ 32 А III	—	1010	6,4
22	-240×12	С38/23	396	9,0
23	⌀ 16 А III	—	250	0,4
24	⌀ 16 А III	—	360	0,6
25	⌀ 16 А III	—	80	0,1
27	∠63×40×8		380	2,3
28	∠45×5	С38/23	380	1,3
30	-100×10		200	1,6
31	-70×8		380	1,7
32	⌀ 12 А III	—	600	0,5
33	Газ. труба d_y=40	—	400	1,5
34	Газ. труба d_y=40	—	600	2,3
35	-70×12		360	2,4
36	-70×12		370	2,4
37	-70×18		280	2,8
38	-70×26	С38/23	638	8,8
39	∠100×12		70	1,2
40	-100×12		370	3,5
41	-140×12		400	5,3
42	-140×12		400	5,3
43	⌀ 16 А III	—	388	0,6
45	-140×16	С38/23	550	9,7
46	⌀ 22 А III	—	384	1,1
47	⌀ 22 А III	—	140	0,4
48	⌀ 16 А III	—	140	0,2
49	-140×16		500	8,8
50	-140×16		368	6,5
51	-120×12		368	4,2
52	-50×12	С38/23	140	0,7
74	-70×16		368	3,2
75	-50×12		70	0,3
76	-140×16		550	9,7
79	∠75×75×8	С38/23	270	2,4
80	⌀ 36 А III	—	700	5,6
81	⌀ 36 А III	—	900	7,2
82	-240×30	С38/23	380	21,3
83	⌀ 36 А III	—	520	4,2
84	⌀ 36 А III	—	720	5,8
85	-130×10		350	3,6
86	-100×10		350	2,7
87	-130×10	С38/23	400	4,1
88	-100×10		400	3,1
89	⌀ 28 А III	—	600	2,9
90	⌀ 20 А III	—	350	0,9
91	⌀ 28 А III	—	800	3,9
92	⌀ 12 А III	—	350	0,3
93	-260×12		380	9,3
94	∠140×140×12	С38/23	376	9,7
95	-160×16		190	3,8
96	⌀ 18 А III	—	520	1,1
98	-160×20	С38/23	190	4,8
99	⌀ 18 А III	—	110	0,2

Примечание

Марка стали указывается в проекте конкретного объекта.

Гл. инж. пр-та Жиц
Рук. группы Веремников
Проверил Шавро

ЦНИИПРОМЗДАНИЙ
Москва

ТК 1974

Спецификация позиций закладных деталей.

1.420-6 Выпуск-1

Лист 224

14337-02 97

Перечень позиций на одну колонну

Марка колонны	№ поз.	Кол. шт.
К 11а-8-3	Арматурные изделия	
	2	36
	6	4
	56	46
	61	1
	62	2
	63	2
	64	1
	65	1
	66	1
	67	1
	84	8
	129	10
	130	4
	131	4
	Закладные детали	
	1	2
	2	1
	15	1
	16	1
	17	2
	18	2
	19	4
	22	1

Марка колонны	№ поз.	Кол. шт.
К 11а-8-3	23	3
	24	3
	25	3
	27	3
	28	3
	30	4
	31	1
	32	4
	33	2
	85	2
	86	2
	89	2
	90	1
	92	4
	94	1
	95	1
	96	4
	.	
	99	1
К 11а-8-5	Арматурные изделия	
	2	36
	6	4
	56	46
	61	1

Марка колонны	№ поз.	Кол. шт.
К 11а-8-5	62	2
	63	2
	64	1
	65	1
	66	1
	67	1
	84	8
	129	10
	130	4
	131	4
	Закладные детали	
	1	2
	2	1
	15	1
	16	1
	17	2
	18	2
	19	4
	22	1
	23	9
	24	9
	25	9
	27	3
	28	3

Марка колонны	№ поз.	Кол. шт.
К 11а-8-5	30	4
	31	1
	32	4
	33	2
	85	2
	86	2
	89	2
	90	1
	92	4
	93	2
	94	1
	95	1
	96	4
	.	
	99	1
К 12а-10	Арматурные изделия	
	2	28
	56	46
	59	8
	61	2
	62	4
	67	1
	74	2
	75	1

Марка колонны	№ поз.	Кол. шт.
К 12а-10	76	1
	77	1
	129	10
	132	4
	133	4
	Закладные детали	
	1	2
	2	2
	15	2
	16	2
	17	4
	18	4
	19	6
	20	2
	32	4
	33	2
	95	1
	96	4
	99	1

Марка колонны	№ поз.	Кол. шт.
К 12а-10-5	Арматурные изделия	
	2	28
	56	46
	59	8
	61	2
	62	4
	67	1
	74	2
	75	1
	76	1
	129	10
	132	4
	133	4
	Закладные детали	
	1	2
	2	2
	15	2
	16	2
	17	4
	18	4
	19	6
	20	2
	23	6
	24	6

Марка колонны	№ поз.	Кол. шт.
К 12а-10-5	25	6
	30	4
	32	4
	33	2
	92	8
	93	2
	95	1
	96	4
	99	1
К 12а-11	Арматурные изделия	
	2	28
	56	46
	59	8
	61	2
	62	4
	67	1
	74	2
	75	1
	76	1
	77	1
	129	10
	132	4
	134	4

Примечания:
1. Спецификация позиций арматурных изделий дана на листе 223
2. Спецификация позиций закладных деталей дана на листе 224

ТК 1974	Перечень позиций на одну колонну.	1.420-6 Выпуск 1
		Лист 225

Стройгенпроект Москва — Гл. инженер проекта Яровой — Нач. отд. Шагов — Конструктор Шабоева

14337-02 8

Перечень позиций на одну колонну

Марка колонны	№ поз.	Кол. шт.
К120-11 (продолжение)	Закладные детали	
	1	2
	2	2
	15	2
	16	2
	17	4
	18	4
	19	6
	20	2
	32	4
	33	2
	95	1
	96	4
	99	1
К130-6-1	Арматурные изделия	
	2	105
	7	4
	56	126
	59	18
	61	2
	62	4
	63	4
	64	2

Марка колонны	№ поз.	Кол. шт.
К130-6-1	65	2
	66	2
	67	2
	129	10
	135	4
	138	4
	Закладные детали	
	15	2
	16	2
	17	4
	18	4
	19	6
	22	2
	23	6
	24	6
	25	6
	27	6
	28	6
	30	8
	31	4
	32	4
	33	2

Марка колонны	№ поз.	Кол. шт.
К130-6-1	41	1
	42	1
	43	8
	45	4
	46	32
	47	24
	48	6
	76	4
	82	2
	83	10
	87	4
	88	4
	89	4
	90	2
	96	4
	98	1
	99	1
К130-6-3	Арматурные изделия	
	2	105
	7	4
	56	126
	59	18
	61	2

Марка колонны	№ поз.	Кол. шт.
К130-6-3	62	4
	63	4
	64	2
	65	2
	66	2
	67	2
	129	10
	135	4
	138	4
	Закладные детали	
	15	2
	16	2
	17	4
	18	4
	19	6
	22	2
	23	6
	24	6
	25	6
	27	6
	28	6
	30	12
	31	4

Марка колонны	№ поз.	Кол. шт.
К130-6-3	32	4
	33	2
	82	2
	83	10
	87	4
	88	4
	89	4
	90	2
	92	8
	96	4
	98	1
	99	1
К130-6-5	Арматурные изделия	
	2	105
	7	4
	56	126
	59	18
	61	2
	62	4
	63	4
	64	2
	65	2
	66	2

Марка колонны	№ поз.	Кол. шт.
К130-6-5	67	2
	129	10
	135	4
	138	4
	Закладные детали	
	15	2
	16	2
	17	4
	18	4
	19	6
	22	2
	23	18
	24	18
	25	18
	27	6
	28	6
	30	16
	31	4
	32	4
	33	2
	82	2
	83	10
	87	4

Марка колонны	№ поз.	Кол. шт.
К130-6-5	88	4
	89	4
	90	2
	92	16
	93	4
	96	4
	98	1
	99	1
К130-7-1	Арматурные изделия	
	2	130
	56	126
	61	2
	62	4
	63	4
	64	2
	65	2
	66	2
	67	2
	84	16
	129	10
	135	4
	139	4

Примечания см. на листе 225

ГИП Журнеева
Рук. группы Ерошников
Ст. инженер Хвалебнова
Проверил Шавров
Гл. инж. пр-та Фуис
Рук. группы Ерошин
Ст. инженер Шаз
ЦНИИПРОМЗДАНИЙ
Москва

Перечень позиций на одну колонну

Марка колонны	№ поз.	Количество шт.
К13а-7-1 (продолжение)	Закладные детали	
	15	2
	16	2
	17	4
	18	4
	19	6
	22	2
	23	6
	24	6
	25	6
	27	6
	28	6
	30	8
	31	4
	32	4
	33	2
	41	1
	42	1
	43	8
	45	4
	46	32
	47	24
	48	6
	76	4
	82	2
	83	10

Марка колонны	№ поз.	Количество шт.
К13а-7-1	87	4
	88	4
	89	4
	90	2
	96	4
	98	1
	99	1
К13а-7-3	Арматурные изделия	
	2	130
	56	126
	61	2
	62	4
	63	4
	64	2
	65	2
	66	2
	67	2
	84	16
	129	10
	135	4
	139	4

Марка колонны	№ поз.	Количество шт.
К13а-7-3	Закладные детали	
	15	2
	16	2
	17	4
	18	4
	19	6
	22	2
	23	6
	24	6
	25	6
	27	6
	28	6
	30	12
	31	4
	32	4
	33	2
	82	2
	83	10
	87	4
	88	4
	89	4
	90	2
	92	8
	96	4
	98	1

Марка колонны	№ поз.	Количество шт.
К13а-8-1	99	1
	Арматурные изделия	
	2	130
	50	4
	56	126
	61	2
	62	4
	63	4
	64	2
	65	2
	66	2
	67	2
	84	16
	129	10
	135	4
	139	4
	Закладные детали	
	15	2
	16	2
	17	4
	18	4

Марка колонны	№ поз.	Количество шт.
К13а-8-1	19	6
	22	2
	23	6
	24	6
	25	6
	27	6
	28	6
	30	8
	31	4
	32	4
	33	2
	41	1
	42	1
	43	8
	45	4
	46	32
	47	24
	48	6
	76	4
	82	2
	83	10
	87	4
	88	4
	89	4
	90	2
	96	4

Марка колонны	№ поз.	Количество шт
К13а-8-1		
	98	1
	99	1
К14а-8	Арматурные изделия	
	2	120
	9	4
	56	126
	59	18
	61	4
	62	8
	67	2
	74	4
	75	2
	76	2
	77	2
	129	10
	136	4
	140	4
	Закладные детали	
	15	4
	16	4

Марка колонны	№ поз.	Количество шт.
К14а-8-1	17	8
	18	8
	19	10
	20	4
	32	4
	33	2
	79	2
	80	12
	96	4
	98	1
	99	1
	Арматурные изделия	
	2	120
	9	4
	56	126
	59	18
	61	4
	62	8
	67	2
	74	4
	75	2
	76	2
	77	2

Примечания см. на листе 225

Перечень позиций на одну колонну.

Марка колонны	№ поз.	Количество шт.
К14а-8-1 (продолжение)		
	129	10
	136	4
	140	4
	Закладные детали	
	16	4
	17	8
	19	10
	20	4
	32	4
	33	2
	41	1
	42	1
	43	8
	45	4
	46	32
	47	24
	48	6
	76	4
	79	2
	80	12
	96	4
	98	1

Марка колонны	№ поз.	Количество шт.
К14а-8-1	99	1
	15	4
	Арматурные изделия	
	2	116
	9	4
	56	126
	59	18
	61	4
	67	2
	74	4
	75	2
	76	2
	77	2
	83	8
	129	10
	136	4
	140	4
	Закладные детали	
	8	2
	9	4
	15	4
	16	4

Марка колонны	№ поз.	Количество шт.
К14а-8-3	17	8
	18	8
	19	10
	20	4
	32	4
	33	2
	35	4
	36	4
	37	4
	38	4
	39	4
	40	4
	79	2
	80	12
	96	4
	98	1
	99	1
К14а-8-5	Арматурные изделия	
	2	120
	9	4
	56	126
	59	18
	61	4

Марка колонны	№ поз.	Количество шт.
К14а-8-5	62	8
	67	2
	74	4
	75	2
	76	2
	77	2
	129	10
	136	4
	140	4
	Закладные детали	
	15	4
	16	4
	17	8
	18	8
	19	10
	20	4
	25	12
	24	12
	25	12
	30	16
	32	4
	33	2
	79	2

Марка колонны	№ поз.	Количество шт.
К14а-9	80	12
	92	32
	93	4
	96	4
	98	1
	99	1
	Арматурные изделия	
	2	132
	42	4
	56	126
	61	4
	62	8
	67	2
	74	4
	75	2
	76	2
	77	2
	84	16
	129	10
	135	4
	139	4

Марка колонны	№ поз.	Количество шт.
К14а-9	Закладные детали	
	15	4
	16	4
	17	8
	18	8
	19	10
	20	4
	32	4
	33	2
	79	2
	80	12
	96	4
	98	1
	99	1
К14а-9-1	Арматурные изделия	
	2	132
	42	4
	56	126
	61	4
	62	8
	67	2
	74	4
	75	2

Марка колонны	№ поз.	Количество шт.
К14а-9-1	76	2
	77	2
	84	16
	129	10
	135	4
	139	4
	Закладные детали	
	15	4
	16	4
	17	8
	18	8
	19	10
	20	4
	32	4
	33	2
	41	1
	42	1
	43	8
	45	4
	46	32
	47	24
	48	6
	76	4

Примечания см. на листе 225

ЦНИИПРОМЗДАНИЙ
Москва

Инженер ... Шифр
Рук. группы ... Верхнего
Ст. инженер ... Гавриленко
Проверил ... Шифр ... Шифрова

ТК 1974

Перечень позиций на одну колонну.

1.420-6 Выпуск 1
Лист 228

14337-02 101

Перечень позиций на одну колонну.

Марка колонны	№ поз.	Количество шт.
К14а-9-1 (продолжение)	79	2
	80	12
	96	4
	98	1
	99	1
	Арматурные изделия	
	2	128
	42	4
	56	126
	61	4
	67	2
	74	4
	75	2
	76	2
	77	2
	83	8
	84	16
	129	10
	135	4
	139	4
К14а-9-3	Закладные детали	
	8	2
	9	4
	15	4
	16	4
	17	8
	18	8
	19	10
	20	4
	32	4
	33	2
	35	4
	36	4
	37	4
	38	4
	39	4
	40	4
	79	2
	80	12
	96	4
	98	1
	99	1
К14а-10	Арматурные изделия	
	2	132
	56	126
	61	4
	62	8
	67	2
	74	4
	75	2
	76	2
	77	2
	84	16
	87	4
	129	10
	135	4
	139	4
	Закладные детали	
	15	4
	16	4
	17	8
	18	8
	19	10
	20	4
	32	4

Марка колонны	№ поз.	Количество шт
К14а-10	33	2
	79	2
	80	12
	96	4
	98	1
	99	1
	Арматурные изделия	
	2	132
	56	126
	61	4
	62	8
	67	2
	74	4
	75	2
	76	2
	77	2
	84	16
	87	4
	129	10
	135	4
	139	4
К14а-10-1 К14а-11-1		

Марка колонны	№ поз.	Количество шт.
К14а-10-1 К14а-11-1	Закладные детали	
	15	4
	16	4
	17	8
	18	8
	19	10
	20	4
	32	4
	33	2
	41	1
	42	1
	43	8
	45	4
	46	32
	47	24
	48	6
	76	4
	79	2
	80	12
	96	4
	98	1
	99	1

Марка колонны	№ поз.	Количество шт.
К14а-10-3	Арматурные изделия	
	2	128
	56	126
	61	4
	67	2
	74	4
	75	2
	76	2
	77	2
	83	8
	84	16
	87	4
	129	10
	135	4
	139	4
	Закладные детали	
	8	2
	9	4
	15	4
	16	4
	17	8
	18	8
	19	10

Марка колонны	№ поз.	Количество шт.
К14а-10-3	20	4
	32	4
	33	2
	35	4
	36	4
	37	4
	38	4
	39	4
	40	4
	79	2
	80	12
	96	4
	98	1
	99	1
К14а-12-3	Арматурные детали	
	2	128
	56	126
	61	4
	67	2
	74	4
	75	2
	76	2
	77	2

Примечания см. на листе 225

ЦНИИЭПсельстроя
Москва
Гип. арх. гпп Шаврова
Ст. инженер Шаврова
Руководитель Шаврова
Проверил Шаврова

Перечень позиций на одну колонну.

Марка колонны	№ поз.	Количество шт.
К14а-12-3 (продолжение)	83	8
	84	16
	89	4
	129	10
	135	4
	139	4
	Закладные детали	
	8	2
	9	4
	15	4
	16	4
	17	8
	18	8
	19	10
	20	4
	32	4
	33	2
	35	4
	36	4
	37	4
	38	4
	39	4
	40	4

Марка колонны	№ поз.	Количество шт.
К14а-12-3	79	2
	80	12
	98	4
	98	1
	99	1
К15а-11-1	Арматурные изделия	
	2	99
	49	4
	56	46
	59	8
	61	2
	62	4
	63	4
	64	2
	65	2
	66	2
	67	2
	84	8
	129	10
	141	4
	144	4

Марка колонны	№ поз.	Количество шт.
К15а-11-1	Закладные детали	
	1	2
	2	1
	15	2
	16	2
	17	4
	18	4
	19	6
	22	2
	23	6
	24	6
	25	6
	27	6
	28	6
	30	8
	31	3
	32	4
	33	2
	41	1
	42	1
	43	8
	48	6
	82	1
	83	5
	85	2
	86	2

Марка колонны	№ поз.	Количество шт.
К15а-11-1	87	2
	88	2
	89	4
	90	2
	92	4
	94	1
	95	1
	96	4
	99	1
К15а-11-3	Арматурные изделия	
	2	99
	49	4
	56	46
	59	8
	61	2
	62	4
	63	4
	64	2
	65	2
	66	2
	67	2
	84	8
	129	10

Марка колонны	№ поз.	Количество шт.
К15а-11-3	141	4
	144	4
	Закладные детали	
	1	2
	2	1
	15	2
	16	2
	17	4
	18	4
	19	6
	22	2
	23	6
	24	6
	25	6
	27	6
	28	6
	30	10
	31	3
	32	4
	33	2
	82	1
	83	5
	85	2

Марка колонны	№ поз	Количество шт
К15а-11-3	86	2
	87	2
	88	2
	89	4
	90	2
	92	8
	94	1
	95	1
	96	4
	99	1
К15а-11-5	Арматурные изделия	
	2	99
	49	4
	56	46
	59	8
	61	2
	62	4
	63	4
	64	2
	65	2
	66	2
	67	2

Марка колонны	№ поз.	Количество шт.
К15а-11-5	84	8
	129	10
	141	4
	144	4
	Закладные детали	
	1	2
	2	1
	15	2
	16	2
	17	4
	18	4
	19	6
	22	2
	23	18
	24	18
	25	18
	27	6
	28	6
	30	12
	31	3
	32	4
	33	2
	82	1
	83	5

Примечания см. на листе 225

ЦНИИПРОМЗДАНИЙ г. Москва

Гл. ин. нс. пр. Рук. группы Ст. инженер Провелил

Дурнева Верженикова Свалебнова Шаврова

ТК 1974 | Перечень позиций на одну колонну. | 1.420-6 Выпуск 1 | Лист 230

Перечень позиций на одну колонну

Марка колонны	№ поз.	Кол. шт
К15а-11-5 (продолжение)	85	2
	86	2
	87	2
	88	2
	89	4
	90	2
	92	12
	93	4
	94	1
	95	1
	96	4
	99	1
К15а-12-1	Арматурные изделия	
	2	99
	41	4
	56	46
	61	2
	62	4
	63	4
	64	2
	65	2
	66	2
	67	2

Марка колонны	№ поз.	Кол. шт.
К15а-12-1	84	16
	129	10
	141	4
	144	4
	Закладные детали	
	1	2
	2	1
	15	2
	16	2
	17	4
	18	4
	19	6
	22	2
	23	6
	24	6
	25	6
	27	6
	28	6
	30	8
	31	3
	32	4
	33	2
	41	1
	42	1

Марка колонны	№ поз.	Кол. шт.
К15а-12-1	43	8
	48	6
	82	1
	83	5
	85	2
	86	2
	87	2
	88	2
	89	4
	90	2
	92	4
	94	1
	95	1
	96	4
	99	1
К15а-12-3	Арматурные изделия	
	2	99
	41	4
	56	46
	61	2
	62	4
	63	4
	64	2

Марка колонны	№ поз.	Кол. шт.
К15а-12-3	65	2
	66	2
	67	2
	84	16
	129	10
	141	4
	144	4
	Закладные детали	
	1	2
	2	1
	15	2
	16	2
	17	4
	18	4
	19	6
	22	2
	23	6
	24	6
	25	6
	27	6
	28	6
	30	10
	31	3
	32	4

Марка колонны	№ поз.	Кол. шт.
К15а-12-3	33	2
	82	1
	83	5
	85	2
	86	2
	87	2
	88	2
	89	4
	90	2
	92	8
	94	1
	95	1
	96	4
	99	1
К16а-8	Арматурные изделия	
	2	76
	56	45
	59	18
	61	4
	62	8
	67	2
	74	4
	75	2

Марка колонны	№ поз.	Кол. шт.
К16а-8	76	2
	77	2
	129	10
	142	4
	145	4
	Закладные детали	
	1	2
	2	2
	15	4
	16	4
	17	8
	18	8
	19	10
	20	4
	32	4
	33	2
	79	1
	80	6
	95	1
	96	4
	99	1

Марка колонны	№ поз.	Кол. шт.
К16а-8-1	Арматурные изделия	
	2	76
	56	46
	59	18
	61	4
	62	8
	67	2
	74	4
	75	2
	76	2
	77	2
	129	10
	142	4
	145	4
	Закладные детали	
	1	2
	2	2
	15	4
	16	4
	17	8
	18	8
	19	10
	20	4
	32	4

Примечания см. на листе 225

ТК 1974	Перечень позиций на одну колонну	1.420-6 Выпуск 1
		Лист 231

Москва

Ст. инженер Проверил

Хвалебнова Шаврова

Перечень позиций на одну колонну

Марка колонны	№ поз.	Кол. шт.
К16а-8-1 (продолжение)	33	2
	41	1
	42	1
	43	8
	48	6
	79	1
	80	6
	95	1
	96	4
	99	1
К16а-8-3	Арматурные изделия	
	2	74
	56	46
	59	18
	61	4
	62	8
	67	2
	74	4
	75	2
	76	2
	77	2
	129	10
	142	4
	145	4

Марка колонны	№ поз.	Кол. шт.
К16а-8-3	Закладные детали	
	1	2
	2	2
	8	1
	9	2
	15	4
	16	4
	17	8
	18	8
	19	10
	20	4
	32	4
	33	2
	35	2
	36	2
	37	2
	38	2
	39	2
	40	2
	79	1
	80	6
	95	1
	96	4
	99	1

Марка колонны	№ поз.	Кол. шт.
К16а-8-5	Арматурные изделия	
	2	76
	56	46
	59	18
	61	4
	62	8
	67	2
	74	4
	75	2
	76	2
	77	2
	129	10
	142	4
	145	4
К16а-9	Закладные детали	
	1	2
	2	2
	15	4
	16	4
	17	8
	18	8
	19	10
	20	4
	23	12

Марка колонны	№ поз.	Кол. шт.
К16а-8-5	24	12
	25	12
	30	12
	32	4
	33	2
	49	1
	80	6
	92	24
	93	4
	95	1
	96	4
	99	1
К16а-9	Арматурные изделия	
	2	92
	16	4
	50	4
	56	46
	59	16
	61	4
	62	8
	67	2
	74	4
	75	2
	76	2

Марка колонны	№ поз.	Кол. шт.
К16а-9	77	2
	129	10
	143	4
	146	4
К16а-9-1	Закладные детали	
	1	2
	2	2
	15	4
	16	4
	17	8
	18	8
	19	10
	20	4
	32	4
	33	2
	79	1
	80	6
	95	1
	96	4
	99	1
К16а-9-1	Арматурные изделия	
	2	92

Марка колонны	№ поз.	Кол. шт.
К16а-9-1	16	4
	50	4
	56	46
	59	16
	61	4
	62	8
	67	2
	74	4
	75	2
	76	2
	77	2
	129	10
	143	4
	146	4
К16а-9-3	Закладные детали	
	1	2
	2	2
	15	4
	16	4
	17	8
	18	8
	19	10
	20	4
	32	4

Марка колонны	№ поз.	Кол. шт.
К16а-9-1	33	2
	41	1
	42	1
	43	8
	48	6
	79	1
	80	6
	95	1
	96	4
	99	1
К16а-9-3	Арматурные изделия	
	2	90
	16	4
	50	4
	56	46
	59	16
	61	4
	62	4
	67	2
	74	4
	75	2
	76	2
	77	2
	83	4
	129	10

Примечания см. на листе 225

ТК 1974	Перечень позиций на одну колонну.	1.420-6 Выпуск 1	Лист 232

ЦНИИПРОМЗДАНИЙ Москва

Рук. группы Дурнова
Ст. инженер Верижников
Проверил Хваледнова
Шаврова

14337-02 105

Перечень позиций на одну колонну.

Марка колонны	№ поз.	Кол. шт.
К16а-9-3 (продолжение)	143	4
	146	4
	Закладные детали	
	1	2
	2	2
	8	1
	9	2
	15	4
	16	4
	17	8
	18	8
	19	10
	20	4
	32	4
	33	2
	35	2
	36	2
	37	2
	38	2
	39	2
	40	2
	79	1
	80	6
	95	1

Марка колонны	№ поз.	Кол. шт.
К16а-9-3	96	4
	99	1
	Арматурные изделия	
	2	98
	44	4
	56	46
	61	4
	62	4
	67	2
	74	4
	75	2
	76	2
	77	2
	83	4
	84	16
	129	10
	141	4
	144	4
	Закладные детали	
	1	2
	2	2

Марка колонны	№ поз.	Кол. шт.
К16а-10-3	8	1
	9	2
	15	4
	16	4
	17	8
	18	8
	19	10
	20	4
	32	4
	33	2
	35	2
	36	2
	37	2
	38	2
	39	2
	40	2
	79	1
	80	6
	95	1
	96	4
	99	1

Марка колонны	№ поз.	Кол. шт
К17а-10-1	Арматурные изделия	
	2	96
	21	2
	22	2
	25	4
	56	110
	57	40
	58	42
	59	10
	60	10
	61	2
	62	4
	68	2
	69	1
	70	1
	71	2
	72	2
	73	2
	129	10
	135	2
	147	2
	148	2
	150	2

Марка колонны	№ поз.	Кол. шт.
К17а-10-1	Закладные детали	
	15	2
	16	2
	17	4
	18	4
	19	6
	22	2
	23	6
	24	6
	25	6
	27	6
	28	6
	30	10
	31	4
	32	4
	34	2
	45	3
	46	24
	47	18
	49	4
	51	4
	74	4
	75	8
	76	3
	82	2
	83	5

Марка колонны	№ поз.	Кол. шт
К17а-1а-1	84	5
	87	4
	88	4
	89	2
	90	2
	91	2
	92	4
	96	4
	98	1
	99	1
К17а-10-3	Арматурные изделия	
	2	96
	21	2
	22	2
	25	4
	56	110
	57	40
	58	42
	59	10
	60	10
	61	2
	62	4
	68	2

Марка колонны	№ поз.	Кол. шт.
К17а-10-3	69	1
	70	1
	71	2
	72	2
	73	2
	129	10
	135	2
	147	2
	148	2
	150	2
	Закладные детали	
	15	2
	16	2
	17	4
	18	4
	19	6
	22	2
	23	6
	24	6
	25	6
	27	6
	28	6
	30	12

Инв. № подл. | Подпись и дата | Взам. инв. № | Инв. № дубл. | Подпись и дата

Шаврова

Проверил

Москва

Примечания см. на листе 225

ТК 1974

Перечень позиций на одну колонну.

1.420-6 Выпуск 1

Лист 233

Перечень позиций на одну колонну

Марка колонны	№ поз.	Кол. шт.
К17а-10-3 (продолжение)	31	4
	32	4
	34	2
	82	2
	83	5
	84	5
	87	4
	88	4
	89	2
	90	2
	91	2
	92	8
	96	4
	98	1
	99	1
	Арматурные изделия	
	2	96
	21	2
	22	2
	25	4
	56	110
	57	40
	58	42

Марка колонны	№ поз.	Кол. шт.
К17а-10-5	59	10
	60	10
	61	2
	62	4
	68	2
	69	1
	70	1
	71	2
	72	2
	73	2
	129	10
	135	2
	147	2
	148	2
	150	2
	Закладные детали	
	15	2
	16	2
	17	4
	18	4
	19	6
	22	2
	25	4

Марка колонны	№ поз.	Кол. шт.
К17а-10-5	56	110
	57	40
	58	42
	59	10
	60	10
	61	2
	62	4
	68	2
	69	1
	70	1
	71	2
	72	2
	73	2
	86	1
	96	4
	98	1
	99	1
	Арматурные изделия	
	2	108
	21	2
	23	2
	24	4
	51	4

Марка колонны	№ поз.	Кол. шт.
К17а-11-1	56	110
	57	40
	58	46
	60	10
	61	2
	62	4
	68	2
	69	1
	70	1
	71	2
	72	2
	73	2
	84	8
	129	10
	135	2
	148	2
	151	2
	154	2
	Закладные детали	
	15	2
	16	2
	17	4
	18	4

Марка колонны	№ поз.	Кол. шт.
К17а-11-1	19	6
	22	2
	23	6
	24	6
	25	6
	27	6
	28	6
	30	10
	31	4
	32	4
	34	2
	45	3
	46	24
	47	18
	49	4
	57	4
	74	4
	75	8
	76	3
	82	2
	83	5
	84	5
	87	4
	88	4
	89	2
	90	2

Марка колонны	№ поз.	Кол. шт.
К17а-11-1	91	2
	92	4
	96	4
	98	1
	99	1
	Арматурные изделия	
	2	108
	21	2
	23	2
	24	4
	51	4
	56	110
	57	40
	58	46
	60	10
	61	2
	62	4
	68	2
	69	1
	70	1
	71	2
	72	2

Марка колонны	№ поз.	Кол. шт.
К17а-11-3	73	2
	84	8
	129	10
	135	2
	148	2
	151	2
	154	2
	Закладные детали	
	15	2
	16	2
	17	4
	18	4
	19	6
	22	2
	23	6
	24	6
	25	6
	27	6
	28	6
	30	12
	31	4
	32	4
	34	2

Примечания см. на листе 225

ТК 1974 | Перечень позиций на одну колонну | 1.420-6 Выпуск 1 | Лист 234

ЦНИИПРОМЗДАНИЙ Москва

Рук. группы | Берижников
Ст. инженер | Хвалебнова
Проверил | Шаврова

Перечень позиций на одну колонну

Марка колонны	№ поз.	Кол. шт.
К17а-11-3 (продолжение)	82	2
	83	5
	84	5
	87	4
	88	4
	89	2
	90	2
	91	2
	92	8
	96	4
	98	1
	99	1
К17а-12-1	Арматурные изделия	
	2	134
	26	2
	27	2
	28	4
	29	2
	30	2
	52	2
	56	110
	57	40

Марка колонны	№ поз.	Кол. шт.
К17а-12-1	58	58
	60	8
	61	2
	62	4
	68	2
	69	1
	70	1
	71	2
	72	2
	73	2
	84	8
	129	10
	148	2
	151	4
	155	2
	Закладные детали	
	15	2
	16	2
	17	4
	18	4
	19	6
	22	2
	23	6

Марка колонны	№ поз.	Кол. шт.
К17а-12-1	24	6
	25	6
	27	6
	28	6
	30	10
	31	4
	32	4
	34	2
	45	3
	46	24
	47	18
	49	4
	51	4
	74	4
	75	8
	76	3
	82	2
	83	5
	84	5
	87	4
	88	4
	89	2
	90	2
	91	2
	92	4
	96	4

Марка колонны	№ поз.	Кол. шт.
К17а-12-3	98	1
	99	1
	Арматурные изделия	
	2	134
	26	2
	27	2
	28	4
	29	2
	30	2
	52	2
	56	110
	57	40
	58	58
	60	8
	61	2
	62	4
	68	2
	69	1
	70	1
	71	2
	72	2
	73	2

Марка колонны	№ поз.	Кол. шт.
К17а-12-3	84	8
	129	10
	148	2
	151	4
	155	2
	Закладные детали	
	15	2
	16	2
	17	4
	18	4
	19	6
	22	2
	23	6
	24	6
	25	6
	27	6
	28	6
	30	12
	31	4
	32	4
	34	2
	82	2
	83	5

Марка колонны	№ поз.	Кол. шт.
К17а-12-3	84	5
	87	4
	88	4
	89	2
	90	2
	91	2
	92	8
	96	4
	98	1
	99	1
К18а-14	Арматурные изделия	
	2	96
	30	8
	52	4
	56	110
	57	40
	58	42
	59	10
	60	10
	61	4
	62	8
	72	2
	78	2

Марка колонны	№ поз.	Кол. шт.
К18а-14	79	1
	80	2
	81	2
	82	2
	129	10
	137	4
	152	4
	Закладные детали	
	15	4
	16	4
	17	8
	18	8
	19	10
	20	2
	21	2
	32	4
	34	2
	79	2
	80	6
	81	6
	96	4
	98	1

Примечания см. на листе 225

Гл. инженер проекта Шашина
Нач. отд. Хвалибова
Проверил Шаврова
Москва

Перечень позиций на одну колонну

Марка колонны	№ поз.	Кол. шт.
К18а-14 (продолж.)	99	1
К18а-14-1	Арматурные изделия	
	2	96
	30	8
	52	4
	56	110
	57	40
	58	42
	59	10
	60	10
	61	4
	62	8
	72	2
	78	2
	79	1
	80	2
	81	2
	82	2
	129	10
	137	4
	152	4

Марка колонны	№ поз.	Кол. шт.
К18а-14-1	Закладные детали	
	15	4
	16	4
	17	8
	18	8
	19	10
	20	2
	21	2
	32	4
	34	2
	45	3
	46	24
	47	18
	49	4
	50	4
	51	4
	52	8
	76	3
	79	2
	80	6
	81	6
	96	4
	98	1
	99	1

Марка колонны	№ поз.	Кол. шт.
К18а-14-3	Арматурные изделия	
	2	94
	30	8
	52	4
	56	110
	57	40
	58	40
	59	10
	60	10
	61	4
	72	2
	78	2
	79	1
	80	2
	81	2
	82	2
	83	8
	129	10
	137	4
	152	4
	Закладные детали	
	8	2
	9	4

Марка колонны	№ поз.	Кол. шт.
К18а-14-3	15	4
	16	4
	17	8
	18	8
	19	10
	20	2
	21	2
	32	4
	34	2
	35	4
	36	4
	37	4
	38	4
	39	4
	40	4
	79	2
	80	6
	81	6
	96	4
	98	1
	99	1

Марка колонны	№ поз.	Кол. шт.
К18а-14-5	Арматурные изделия	
	2	132
	28	8
	55	4
	56	110
	57	40
	58	42
	59	8
	60	8
	61	4
	62	8
	72	2
	78	2
	79	1
	80	2
	81	2
	82	2
	129	10
	136	4
	149	4
	Закладные детали	
	15	4
	16	4

Марка колонны	№ поз.	Кол. шт.
К18а-14-5	17	8
	18	8
	19	10
	20	2
	21	2
	23	12
	24	12
	25	12
	30	16
	32	4
	34	2
	79	2
	80	6
	81	6
	92	32
	93	4
	96	4
	98	1
	99	1
К18а-15	Арматурные изделия	
	2	132
	28	8
	55	4

Марка колонны	№ поз.	Кол. шт.
К18а-15	56	110
	57	40
	58	58
	59	8
	60	8
	61	4
	62	8
	72	2
	78	2
	79	4
	80	2
	81	2
	82	2
	129	10
	136	4
	149	4
	Закладные детали	
	15	4
	16	4
	17	8
	18	8
	19	10
	20	2

Примечания см. на листе 225

ТК 1974 | Перечень позиций на одну колонну. | 1.420-6 Выпуск 1 | Лист 236

ЦНИИПРОМЗДАНИЙ Москва

Рук. группы Ст. инженер Проверил | Шаг | Бережников Хваледнова Шаврова

Перечень позиций на одну колонну

Марка колонны	№ поз.	Кол. шт.
К18а-15 (продолжение)	21	2
	32	4
	34	2
	79	2
	80	6
	81	6
	96	4
	98	1
	99	1
К18а-15-1	Арматурные изделия	
	2	132
	28	8
	55	4
	56	110
	57	40
	58	58
	59	8
	60	8
	61	4
	62	8
	72	2
	78	2
	79	1

Марка колонны	№ поз.	Кол. шт.
К18а-15-1	80	2
	81	2
	82	2
	129	10
	136	4
	149	4
	Закладные детали	
	15	4
	16	4
	17	8
	18	8
	19	10
	20	2
	21	2
	32	4
	34	2
	45	3
	46	24
	47	18
	49	4
	50	4
	51	4
	52	8

Марка колонны	№ поз.	Кол. шт.
К18а-15-3	79	2
	80	6
	81	6
	96	4
	98	1
	99	1
	Арматурные изделия	
	2	130
	28	8
	55	4
	56	110
	57	40
	58	56
	59	8
	60	8
	61	4
	72	2
	78	2
	79	1
	80	2
	81	2
	82	2
	83	8

Марка колонны	№ поз.	Кол. шт.
К18а-15-3	129	10
	136	4
	149	4
	Закладные детали	
	8	2
	9	4
	15	4
	16	4
	17	8
	18	8
	19	10
	20	2
	21	2
	32	4
	34	2
	35	4
	36	4
	31	4
	38	4
	39	4
	40	4
	79	2
	80	6

Марка колонны	№ поз.	Кол. шт.
К18а-15-3	81	1
	95	4
	98	1
	99	1
К18а-16 К18а-17	Арматурные изделия	
	2	132
	21	8
	56	110
	57	40
	58	58
	61	4
	62	8
	72	2
	78	2
	79	1
	80	2
	81	2
	82	2
	84	8
	85	8
	88	4
	129	10
	135	4

Марка колонны	№ поз.	Кол. шт.
К18а-16 К18а-17	148	4
	Закладные детали	
	15	4
	16	4
	17	8
	18	8
	19	10
	20	2
	21	2
	32	4
	34	2
	79	2
	80	6
	81	6
	96	4
	98	1
	99	1
К18а-16-1 К18а-17-1	Арматурные изделия	
	2	132
	21	8

Марка колонны	№ поз.	Кол. шт.
К18а-16-1 К18а-17-1	56	110
	57	40
	58	58
	61	4
	62	8
	72	2
	78	2
	79	1
	80	2
	81	2
	82	2
	84	8
	85	8
	88	4
	129	10
	135	4
	148	4
	Закладные детали	
	15	4
	16	4
	17	8
	18	8
	19	10

Примечания см. на листе 225

Проверил Шаль Шаброва

Москва

Перечень позиций на одну колонну

Марка колонны	№ поз.	Кол. шт.
К18а-16-1 К18а-17-1 (продолжение)	20	2
	21	2
	32	4
	34	2
	45	3
	46	24
	47	18
	49	4
	50	4
	51	4
	52	8
	76	3
	79	2
	80	6
	81	6
	96	4
	98	1
	99	1
К18а-16-3 К18а-17-3	Арматурные изделия	
	2	130
	21	8
	56	110
	57	40

Марка колонны	№ поз.	Кол. шт.
К18а-16-3 К18а-17-3	58	56
	61	4
	72	2
	78	2
	79	1
	80	2
	81	2
	82	2
	83	8
	84	8
	85	8
	88	4
	129	10
	135	4
	148	4
	Закладные детали	
	8	2
	9	4
	15	4
	16	4
	17	8
	18	8
	19	10

Марка колонны	№ поз.	Кол. шт.
К18а-16-3 К18а-17-3	20	2
	21	2
	32	4
	34	2
	35	4
	36	4
	37	4
	38	4
	39	4
	40	4
	79	2
	80	6
	81	6
	96	4
	98	1
	99	1
К19а-7-3	Арматурные изделия	
	2	95
	35	4
	56	92
	59	10
	61	2
	62	4

Марка колонны	№ поз.	Кол. шт.
К19а-7-3	63	4
	64	2
	65	2
	66	2
	67	2
	84	8
	129	20
	156	4
	158	4
	Закладные детали	
	15	2
	16	2
	17	4
	18	4
	19	8
	22	2
	23	6
	24	6
	25	6
	27	6
	28	6
	30	10
	31	3

Марка колонны	№ поз.	Кол. шт.
К19а-7-3	32	4
	33	2
	82	2
	83	10
	87	4
	88	4
	89	4
	90	2
	92	8
	95	1
	96	8
	98	1
	99	2
К19а-7-5	Арматурные изделия	
	2	95
	35	4
	56	92
	59	10
	61	2
	62	4
	63	4
	64	2
	65	2

Марка колонны	№ поз.	Кол. шт.
К19а-7-5	66	2
	67	2
	84	8
	129	20
	156	4
	158	4
	Закладные детали	
	15	2
	16	2
	17	4
	18	4
	19	8
	22	2
	23	18
	24	18
	25	18
	27	6
	28	6
	30	12
	31	3
	32	4
	33	2
	82	2

Марка колонны	№ поз.	Кол. шт.
К19а-7-5 К19а-9-1	83	10
	87	4
	88	4
	89	4
	90	2
	92	12
	93	4
	95	1
	96	8
	98	1
	99	2
	Арматурные изделия	
	2	110
	52	4
	56	92
	61	2
	62	4
	63	4
	64	2
	65	2
	66	2
	67	2
	84	16

Примечания см. на листе 225

ЦНИИПРОМЗДАНИЙ
Москва
Рук. группы Верижников
Гл. инженер Хвалебнова
Гл. архитектор Шаврова

Перечень позиций на одну колонну

Марка колонны	№ поз.	Кол. шт.
К 19а-8-1 (продолжение)	129	20
	156	4
	159	4
	Закладные детали	
	15	2
	16	2
	17	4
	18	4
	19	8
	22	2
	23	6
	24	6
	25	6
	27	6
	28	6
	30	6
	31	3
	32	4
	33	2
	41	2
	42	2
	43	16
	45	1

Марка колонны	№ поз.	Кол. шт.
К 19а-8-1	46	8
	47	6
	48	12
	76	1
	82	2
	83	10
	87	4
	88	4
	89	4
	90	2
	95	1
	96	8
	98	1
	99	2
К 19а-8-3	Арматурные изделия	
	2	110
	52	4
	56	92
	61	2
	62	4
	63	4
	64	2
	65	2

Марка колонны	№ поз.	Кол. шт.
К 19а-8-3	66	2
	67	2
	84	16
	129	20
	156	4
	159	4
	Закладные детали	
	15	2
	16	2
	17	4
	18	4
	19	8
	22	2
	23	6
	24	6
	25	6
	27	6
	28	6
	30	10
	31	3
	32	4
	33	2
	82	2

Марка колонны	№ поз	Кол. шт.
К 19а-8-3	83	10
	87	4
	88	4
	89	4
	90	2
	92	8
	95	1
	96	8
	98	1
	99	2
К 19а-9-1	Арматурные изделия	
	2	110
	16	4
	53	4
	56	92
	61	2
	62	4
	63	4
	64	2
	65	2
	66	2
	67	2
	84	16

Марка колонны	№ поз.	Кол. шт.
К 19а-9-1	129	20
	156	4
	159	4
	Закладные детали	
	15	2
	16	2
	17	4
	18	4
	19	8
	22	2
	23	6
	24	6
	25	6
	27	6
	28	6
	30	6
	31	3
	32	4
	33	2
	41	2
	42	2
	43	16
	45	1

Марка колонны	№ поз.	Кол. шт.
К 19а-9-1	46	8
	47	6
	76	1
	82	2
	83	10
	87	4
	88	4
	89	4
	90	2
	95	1
	96	8
	98	1
	99	2
К 20а-10	Арматурные изделия	
	2	112
	44	4
	56	92
	59	16
	61	4
	62	8
	67	2
	74	4
	75	2

Марка колонны	№ поз.	Кол. шт.
К 20а-10	76	2
	77	2
	129	20
	157	4
	160	4
	Закладные детали	
	15	4
	16	4
	17	8
	18	8
	19	12
	20	4
	32	4
	33	2
	79	2
	80	12
	95	1
	96	8
	98	1
	99	2

Ст. инженер Проверил — Ивалевнова, Шаврова

Шаг

Москва

Примечания см. на листе 225

Перечень позиций на одну колонну

Марка колонны	№ поз.	Кол. шт.
К 20а-10-1	Арматурные изделия	
	2	112
	44	4
	56	92
	59	16
	61	4
	62	8
	67	2
	74	4
	75	2
	76	2
	77	2
	129	20
	157	4
	160	4
	Закладные детали	
	15	4
	16	4
	17	8
	18	8
	19	12
	20	4
	32	4

Марка колонны	№ поз.	Кол. шт.
К 20а-10-1	33	2
	41	2
	42	2
	43	16
	45	1
	46	8
	47	6
	48	12
	76	1
	79	2
	80	12
	95	1
	96	8
	98	1
	99	2
К 20а-10-3	Арматурные изделия	
	2	108
	44	4
	56	92
	59	16
	61	4
	67	2
	74	4

Марка колонны	№ поз.	Кол. шт.
К 20а-10-3	75	2
	76	2
	77	2
	83	8
	129	20
	157	4
	160	4
	Закладные детали	
	8	2
	9	4
	15	4
	16	4
	17	8
	18	8
	19	12
	20	4
	32	4
	33	2
	35	4
	36	4
	37	4
	38	4
	39	4

Марка колонны	№ поз.	Кол. шт.
К 20а-10-3	40	4
	79	2
	80	12
	95	1
	96	8
	98	1
	99	2
К 20а-10-5	Арматурные изделия	
	2	112
	44	4
	56	92
	59	16
	61	4
	62	8
	67	2
	74	4
	75	2
	76	2
	77	2
	129	20
	157	4
	160	4

Марка колонны	№ поз	Кол. шт.
К 20а-10-5	Закладные детали	
	15	4
	16	4
	17	8
	18	8
	19	12
	20	4
	23	12
	24	12
	25	12
	30	12
	32	4
	33	2
	79	2
	80	12
	92	24
	93	4
	95	1
	96	8
	98	1
	99	2
К 20а-11	Арматурные изделия	
	2	112
	53	4
	56	92
	61	4

Марка колонны	№ поз.	Кол. шт.
К 20а-11	62	8
	67	2
	74	4
	75	2
	76	2
	77	2
	84	16
	129	20
	156	4
	161	4
К 20а-11-1 К 20а-12-1	Закладные детали	
	15	4
	16	4
	17	8
	18	8
	19	12
	20	4
	32	4
	33	2
	79	2
	80	12
	95	1
	96	8

Марка колонны	№ поз.	Кол. шт.
К 20а-11	98	1
	99	2
К 20а-11-1 К 20а-12-1	Арматурные изделия	
	2	112
	53	4
	56	92
	61	4
	62	8
	67	2
	74	4
	75	2
	76	2
	77	2
	84	16
	129	20
	156	4
	161	4
	Закладные детали	
	15	4
	16	4

Примечания см. на листе 225

ЦНИИПРОМЗДАНИЙ
Москва

Гип. группы — Вержинтов
Рук. группы — Вержинтов
Ст. инженер — Хвалебнова
Проверил — Шаврова

ТК 1974

Перечень позиций на одну колонну.

1420-6
Выпуск 1
Лист 240

Перечень позиций на одну колонну

Марка колонны	№ поз.	Кол. шт.
К20а-11-1 К20а-12-1 (продолжение)	17	8
	18	8
	19	12
	20	4
	32	4
	33	2
	41	2
	43	16
	45	1
	46	8
	47	6
	48	12
	76	1
	79	2
	80	12
	95	1
	96	8
	98	1
	99	2
К20а-11-3	Арматурные изделия	
	2	108
	53	4
	56	92

Марка колонны	№ поз.	Кол. шт.
К20а-11-3	61	4
	67	2
	74	4
	75	2
	76	2
	77	2
	83	8
	84	16
	129	20
	156	4
	161	4
	Закладные детали	
	8	2
	9	4
	15	4
	16	4
	17	8
	18	8
	19	12
	20	4
	32	4
	33	2
	35	4

Марка колонны	№ поз.	Кол. шт.
К20а-11-3	36	4
	37	4
	38	4
	39	4
	40	4
	79	2
	80	12
	95	1
	96	8
	98	1
	99	2
К210-7-1	Арматурные изделия	
	2	146
	38	4
	56	126
	59	16
	61	2
	62	4
	63	4
	64	2
	65	2
	66	2
	67	2

Марка колонны	№ поз.	Кол. шт.
К210-7-1	129	10
	138	4
	162	4
	Закладные детали	
	15	2
	16	2
	17	4
	18	4
	19	6
	22	2
	23	6
	24	6
	25	6
	27	6
	28	6
	30	10
	31	5
	32	4
	33	2
	41	1
	42	1
	43	8
	45	4

Марка колонны	№ поз.	Кол. шт.
К210-7-3	46	32
	47	24
	48	6
	76	4
	82	2
	83	10
	87	4
	88	4
	89	4
	90	2
	96	4
	98	1
	99	1
К210-7-5	Арматурные изделия	
	2	146
	38	4
	56	126
	59	16
	61	2
	62	4
	63	4
	64	2
	65	2

Марка колонны	№ поз.	Кол. шт.
К210-7-3	66	2
	67	2
	129	10
	138	4
	162	4
	Закладные детали	
	15	2
	16	2
	17	4
	18	4
	19	6
	22	2
	23	6
	24	6
	25	6
	27	6
	28	6
	30	14
	31	5
	32	4
	33	2
	82	2
	83	10

Марка колонны	№ поз.	Кол. шт.
К21а-7-3	87	4
	88	4
	89	4
	90	2
	92	8
	96	4
	98	1
	99	1
К210-7-5	Арматурные изделия	
	2	146
	38	4
	56	126
	59	16
	61	2
	62	4
	63	4
	64	2
	65	2
	66	2
	67	2
	129	10
	138	4
	162	4

Марка колонны	№ поз.	Кол. шт.
К21а-7-5		
	Закладные детали	
	15	2
	16	2
	17	4
	18	4
	19	6
	22	2
	23	18
	24	18
	25	18
	27	6
	28	6
	30	20
	31	5
	32	4
	33	2
	82	2
	83	10
	87	4
	88	4
	89	4
	90	2
	92	20

Примечания см. на листе 225

ТК 1974	Перечень позиций на одну колонну	1.420-6 Выпуск 1 Лист 241

Хоменкова Шоврова
Ст. инженер Шаз
Проверил
Москва

Перечень позиций на одну колонну

Марка колонны	№ поз.	Кол. шт.
К210-7-5 (продолж.)	93	4
	96	4
	98	1
	99	1
	Арматурные изделия	
	2	146
	56	126
	61	2
	62	4
	63	4
	64	2
	65	2
	66	2
	67	2
	84	16
	129	10
	162	4
	165	4
	Закладные детали	
	15	2
	16	2
	17	4
	18	4
	19	6

Марка колонны	№ поз.	Кол. шт.
К210-8-1	22	2
	23	6
	24	6
	25	6
	27	6
	28	6
	30	10
	31	5
	32	4
	33	2
	41	1
	42	1
	43	8
	45	4
	46	32
	47	24
	48	6
	76	4
	82	2
	83	10
	87	4
	88	4
	89	4
	90	2
	96	4
	98	1

Марка колонны	№ поз.	Кол. шт.
К210-8-1	99	1
	Арматурные изделия	
	2	146
	56	126
	61	2
	62	4
	63	4
	64	2
	65	2
	66	2
	67	2
	84	16
	129	10
	162	4
	165	4
	Закладные детали	
	15	2
	16	2
	17	4
	18	4

Марка колонны	№ поз.	Кол. шт.
К210-8-3	19	6
	22	2
	23	6
	24	6
	25	6
	27	6
	28	6
	30	14
	31	5
	32	4
	33	2
	82	2
	83	10
	87	4
	88	4
	89	4
	90	2
	92	8
	96	4
	98	1
	99	1

Марка колонны	№ поз.	Кол. шт.
К210-9-1	Арматурные изделия	
	2	146
	54	4
	56	126
	61	2
	62	4
	63	4
	64	2
	65	2
	66	2
	67	2
	84	16
	129	10
	162	4
	165	4
	Закладные детали	
	15	2
	16	2
	17	4
	18	4
	19	6
	22	2
	23	6

Марка колонны	№ поз.	Кол. шт.
К210-9-1	24	6
	25	6
	27	6
	28	6
	30	10
	31	5
	32	4
	33	2
	41	2
	42	1
	43	2
	45	4
	46	32
	47	24
	48	6
	76	4
	82	2
	83	10
	87	4
	88	4
	89	4
	90	2
	96	4
	98	1
	99	1

Марка колонны	№ поз.	Кол. шт.
К220-8	Арматурные изделия	
	2	148
	41	4
	56	126
	59	16
	61	4
	62	8
	67	2
	74	4
	75	2
	76	2
	77	2
	129	10
	163	4
	167	4
	Закладные детали	
	15	4
	16	4
	17	8
	18	8
	19	10
	20	4
	32	4

Примечания см. на листе 225

ЦНИИПромзданий
Москва
Гл. инженер проекта Шварцбург
Ст. инженер Шлав
Руководитель группы Бержинская
Инженеры Хвалебнова
Шоробова

Перечень позиций на одну колонну

Марка колонны	№ поз.	Кол. шт.
К 220-8-(продолжение)	33	2
	79	2
	80	12
	96	4
	98	1
	99	1
К 220-8-1	Арматурные изделия	
	2	148
	41	4
	56	126
	59	16
	61	4
	62	8
	67	2
	74	4
	75	2
	76	2
	77	2
	129	10
	163	4
	167	4

Марка колонны	№ поз.	Кол. шт.
К 220-8-1	Закладные детали	
	15	4
	16	4
	17	8
	18	8
	19	10
	20	4
	32	4
	33	2
	41	1
	42	1
	43	8
	45	4
	46	32
	47	24
	48	6
	76	4
	79	2
	80	12
	96	4
	98	1
	99	1

Марка колонны	№ поз.	Кол. шт.
К 220-8-3	Арматурные изделия	
	2	144
	41	4
	56	126
	59	16
	61	4
	67	2
	74	4
	75	2
	76	2
	77	2
	83	8
	129	10
	163	4
	167	4
	Закладные детали	
	8	2
	9	4
	15	4
	16	4
	17	8
	18	8
	19	10

Марка колонны	№ поз.	Кол. шт.
К 220-8-3	20	4
	32	4
	33	2
	35	4
	36	4
	37	4
	38	4
	39	4
	40	4
	79	2
	80	12
	96	4
	98	1
	99	1
К 220-8-5	Арматурные изделия	
	2	148
	41	4
	56	126
	59	16
	61	4
	62	8
	67	2
	74	4

Марка колонны	№ поз.	Кол. шт.
К 220-8-5	75	2
	76	2
	77	2
	129	10
	163	4
	167	4
	Закладные детали	
	15	4
	16	4
	17	8
	18	8
	19	10
	20	4
	23	12
	24	12
	25	12
	30	20
	32	4
	33	2
	79	2
	80	12
	92	40
	93	4

Марка колонны	№ поз.	Кол. шт.
К 22а-9	96	4
	98	1
	99	1
	Арматурные изделия	
	2	148
	41	4
	56	126
	59	16
	61	4
	62	8
	67	2
	74	4
	75	2
	76	2
	77	2
	129	10
	162	4
	166	4
	Закладные детали	
	15	4

Марка колонны	№ поз.	Кол. шт.
К 220-9	16	4
	17	8
	18	8
	19	10
	20	4
	32	4
	33	2
	79	2
	80	12
	96	4
	98	1
	99	1
К 220-9-1	Арматурные изделия	
	2	148
	41	4
	56	126
	59	16
	61	4
	62	8
	67	2
	74	4
	75	2
	76	2

Примечания см. на листе 225

Москва | Проверил | Шаг | Шифрова

Перечень позиций на одну колонну

Марка колонны	№ поз.	Кол. шт.
К22а-9-1 (продолжение)	77	2
	129	10
	162	4
	166	4
	Закладные детали	
	15	4
	16	4
	17	8
	18	8
	19	10
	20	4
	32	4
	33	2
	41	1
	42	1
	43	8
	45	4
	46	32
	47	24
	48	6
	76	4
	79	2
	80	12

Марка колонны	№ поз.	Кол. шт.
К22а-9-3	96	4
	98	1
	99	1
	Арматурные изделия	
	2	144
	41	4
	56	126
	59	16
	61	4
	67	2
	74	4
	75	2
	76	2
	77	2
	83	8
	129	10
	162	4
	166	4

Марка колонны	№ поз.	Кол. шт.
К22а-9-3	Закладные детали	
	8	2
	9	4
	15	4
	16	4
	17	8
	18	8
	19	10
	20	4
	32	4
	33	2
	35	4
	36	4
	37	4
	38	4
	39	4
	40	4
	79	2
	80	12
	96	4
	98	1
	99	1

Марка колонны	№ поз.	Кол. шт.
К22а-10	Арматурные изделия	
	2	148
	16	4
	41	4
	56	126
	61	4
	62	8
	67	2
	74	4
	75	2
	76	2
	77	2
	84	16
	129	10
	162	4
	165	4
	Закладные детали	
	15	4
	16	4
	17	8
	18	8
	19	10
	20	4

Марка колонны	№ поз.	Кол. шт.
К22а-10-1 К22а-11-1	32	4
	33	2
	79	2
	80	12
	96	4
	98	1
	99	1
	Арматурные изделия	
	2	148
	16	4
	41	4
	56	126
	61	4
	62	8
	67	2
	74	4
	75	2
	76	2
	77	2
	84	16
	129	10
	162	4
	165	4

Марка колонны	№ поз.	Кол. шт.
К22а-10-1 К22а-11-1		
	Закладные детали	
	15	4
	16	4
	17	8
	18	8
	19	10
	20	4
	32	4
	33	2
	41	1
	42	1
	43	8
	45	4
	46	32
	47	24
	48	6
	76	4
	79	2
	80	12
	96	4
	98	1
	99	1

Марка колонны	№ поз.	Кол. шт.
К22а-10-3		
	Арматурные изделия	
	2	144
	16	4
	41	4
	56	126
	61	4
	67	2
	74	4
	75	2
	76	2
	77	2
	83	8
	84	16
	129	10
	162	4
	165	4
	Закладные детали	
	8	2
	9	4
	15	4
	16	4
	17	8

Марка колонны	№ поз.	Кол. шт.
К22а-10-3 К23а-11-1	18	8
	19	10
	20	4
	32	4
	33	2
	35	4
	36	4
	37	4
	38	4
	39	4
	40	4
	79	2
	80	12
	96	4
	98	1
	99	1
	Арматурные изделия	
	2	119
	43	2
	44	2
	45	4
	56	110
	57	40

ЦНИИПРОМЗДАНИЙ
Москва

Рук. группы	Вдовин	Здрожников
Ст. инженер		Хвалебнова
Проверил	Шив	Шоврова

Примечания см. на листе 225

ТК 1974	Перечень позиций на одну колонну	1.420-6 Выпуск 1
		Лист 244

Перечень позиций на одну колонну

Марка колонны	№ поз.	Кол. шт.
К 23а-11-1 (продолжение)	58	52
	59	8
	60	10
	61	2
	62	4
	68	2
	69	1
	70	1
	71	2
	72	2
	73	2
	129	10
	148	2
	152	2
	162	2
	168	2
	Закладные детали	
	15	2
	16	2
	17	4
	18	4
	19	6
	22	2

Марка колонны	№ поз.	Кол. шт.
К 23а-11-1	23	6
	24	6
	25	6
	27	6
	28	6
	30	12
	31	5
	32	4
	34	2
	45	3
	46	24
	47	18
	49	4
	51	4
	74	4
	75	8
	82	2
	83	5
	84	5
	87	4
	88	4
	89	2
	90	2
	91	2
	92	4
	76	3

Марка колонны	№ поз.	Кол. шт.
К 23а-11-1	96	4
	98	1
	99	1
	Арматурные изделия	
К 23а-11-3	2	119
	43	2
	44	2
	45	4
	56	110
	57	40
	58	52
	59	8
	60	10
	61	2
	62	4
	68	2
	69	1
	70	1
	71	2
	72	2
	73	2
	129	10
	148	2
	152	2
	162	2

Марка колонны	№ поз.	Кол. шт.
К 23а-11-3	168	2
	Закладные детали	
	15	2
	16	2
	17	4
	18	4
	19	6
	22	2
	23	6
	24	6
	25	6
	27	6
	28	6
	30	14
	31	5
	32	4
	34	2
	82	2
	83	5
	84	5
	87	4
	88	4
	89	2
	90	2
	91	2
	92	4

Марка колонны	№ поз.	Кол. шт.
К 23а-11-3	96	4
	98	1
	99	1
	Арматурные изделия	
К 23а-11-5	2	119
	43	2
	44	2
	45	4
	56	110
	57	40
	58	52
	59	8
	60	10
	61	2
	62	4
	68	2
	69	1
	70	1
	71	2
	72	2
	73	2
	129	10
	148	2
	152	2
	162	2
	168	2

Марка колонны	№ поз.	Кол. шт.
К 23а-11-5	Закладные детали	
	15	2
	16	2
	17	4
	18	4
	19	6
	22	2
	23	18
	24	18
	25	18
	27	6
	28	6
	30	20
	31	5
	32	4
	34	2
	82	2
	83	5
	84	5
	87	4
	88	4
	89	2
	90	2
	91	2
	92	20
	93	4

Марка колонны	№ поз.	Кол. шт.
К 23а-11-5	96	4
	98	1
	99	1
	Арматурные изделия	
К 23а-12-1	2	130
	17	2
	43	2
	45	4
	56	110
	57	40
	58	58
	59	8
	60	8
	61	2
	62	4
	68	2
	69	1
	70	1
	71	2
	72	2
	73	2
	129	10

Примечания см. на листе 225

ТК 1974	Перечень позиций на одну колонну	1.420-6 Выпуск 1
		Лист 245

Москва

Гл. инженер Проверил | Шаг | Ходлейнина Шаврова

14337-02

Перечень позиций на одну колонну

Марка колонны	№ поз.	Кол. шт
К230-12-1 (продолжение)	148	2
	153	2
	162	2
	169	2
	Закладные детали	
	15	2
	16	2
	17	4
	18	4
	19	6
	22	2
	23	6
	24	6
	25	6
	27	6
	28	6
	30	12
	31	5
	32	4
	34	2
	45	3
	46	24
	47	18
	49	4

Марка колонны	№ поз.	Кол. шт.
К230-12-1	51	4
	74	4
	75	8
	76	3
	82	2
	83	5
	84	5
	87	4
	88	4
	89	2
	90	2
	91	2
	92	4
	96	4
	98	1
	99	1
К230-12-3	Арматурные изделия	
	2	130
	17	2
	43	2
	45	4
	56	110
	57	40

Марка колонны	№ поз.	Кол. шт.
К230-12-3	58	58
	59	8
	60	6
	61	2
	62	4
	68	2
	69	1
	70	1
	71	2
	72	2
	73	2
	129	16
	148	2
	153	2
	162	2
	159	2
	Закладные детали	
	15	2
	16	2
	17	4
	18	4
	19	6
	22	2

Марка колонны	№ поз.	Кол. шт.
К230-12-3	23	6
	24	6
	25	6
	27	6
	28	6
	30	14
	31	5
	32	4
	34	2
	82	2
	83	5
	84	5
	87	4
	88	4
	89	2
	90	2
	91	2
	92	4
	96	4
	98	1
	99	1

Марка колонны	№ поз.	Кол. шт.
К230-13-1	Арматурные изделия	
	2	127
	43	2
	46	4
	55	110
	57	40
	58	52
	61	2
	62	4
	68	2
	69	1
	70	1
	71	2
	72	2
	73	2
	84	8
	87	2
	85	8
	129	10
	144	2
	148	2
	151	2
	162	2

Марка колонны	№ поз.	Кол. шт.
К230-13-1	Закладные детали	
	15	2
	16	2
	17	4
	18	4
	19	6
	22	2
	23	6
	24	6
	25	6
	27	6
	28	6
	30	12
	31	5
	32	4
	34	2
	45	3
	46	24
	47	18
	49	4
	51	4
	74	4
	75	8
	82	2
	83	5
	84	5

Марка колонны	№ поз.	Кол. шт.
К230-13-1	87	4
	88	4
	89	2
	90	2
	91	2
	92	4
	76	3
	96	4
	98	1
	99	1
К230-13-3	Арматурные изделия	
	2	127
	43	2
	46	4
	56	110
	57	40
	58	52
	68	2
	69	1
	70	1
	71	2
	72	2
	73	2

Примечания см. на листе 225

ЦНИИПРОМЗДАНИЙ
Москва
Гл. инж. пр-та Гаврилов
Рук. группы Воронцов
Стр. инженер Верников
Проверил Шаяк
Гл. конструктор Хволесных
Шоврова

Перечень позиций на одну колонну

Марка колонны	№ поз.	Кол. шт.
К 23а-13-3 (продолжение)	84	8
	85	8
	87	2
	129	10
	144	2
	148	2
	151	2
	162	2
	Закладные детали	
	15	2
	16	2
	17	4
	18	4
	19	6
	22	2
	23	6
	24	6
	25	6
	27	6
	28	6
	30	14
	31	5
	32	4

Марка колонны	№ поз.	Кол. шт.
К 23а-13-3	34	2
	82	2
	83	5
	84	5
	87	4
	88	4
	89	2
	90	2
	91	2
	92	4
	96	4
	98	1
	99	1
К 23а-14-1	Арматурные изделия	
	2	146
	43	4
	46	4
	56	110
	57	40
	58	66
	61	2
	62	4
	68	2

Марка колонны	№ поз.	Кол. шт.
К 23а-14-1	69	1
	70	1
	71	2
	72	2
	73	2
	84	8
	85	8
	129	10
	148	2
	151	2
	162	2
	165	2
	Закладные детали	
	15	2
	16	2
	17	4
	18	4
	19	6
	22	2
	23	6
	24	6
	25	6
	27	6

Марка колонны	№ поз.	Кол. шт.
К 23а-14-1	28	6
	30	12
	31	5
	32	4
	34	2
	45	3
	46	24
	47	18
	49	4
	51	4
	74	4
	75	8
	76	3
	82	2
	83	5
	84	5
	87	4
	88	4
	89	2
	90	2
	91	2
	92	4
	96	4
	98	1
	99	1

Марка колонны	№ поз.	Кол. шт.
К 24а-12	Арматурные изделия	
	2	108
	46	8
	56	110
	57	40
	58	48
	59	10
	60	10
	61	4
	62	8
	72	2
	78	2
	79	1
	80	2
	81	2
	82	2
	129	10
	152	4
	164	4

Марка колонны	№ поз.	Кол. шт.
К 24а-12	Закладные детали	
	15	4
	16	4
	17	8
	18	8
	19	10
	20	2
	21	2
	32	4
	34	2
	79	2
	80	6
	81	6
	96	4
	98	1
	99	1
К 24а-12-1	Арматурные изделия	
	2	108
	46	8
	56	110
	57	40
	58	48
	59	10

Марка колонны	№ поз.	Кол. шт.
К 24а-12-1	60	10
	61	4
	62	8
	72	2
	78	2
	79	1
	80	2
	81	2
	82	2
	129	10
	152	4
	164	4
	Закладные детали	
	15	4
	16	4
	17	8
	18	8
	19	10
	20	2
	21	2
	32	4
	34	2
	45	3
	46	24

Примечания см. на листе 225

ТК 1974	Перечень позиций на одну колонну.	1.420-6 Выпуск 1	
		Лист	247

Москва | Проверил | Шав | Шаврова

Перечень позиций на одну колонну

Марка колонны	№ поз.	Кол. шт.
К24а-12-1 (продолжение)	47	18
	49	4
	50	4
	51	4
	52	8
	76	3
	79	2
	80	6
	81	6
	96	4
	98	1
	99	1
К24а-12-3	Арматурные изделия	
	2	106
	46	8
	56	110
	57	40
	58	46
	59	10
	60	10
	61	4
	72	2
	78	2

Марка колонны	№ поз.	Кол. шт.
К24а-12-3	79	1
	80	2
	81	2
	82	2
	83	8
	129	10
	152	4
	164	4
	Закладные детали	
	8	2
	9	4
	15	4
	16	4
	17	8
	18	8
	19	10
	20	2
	21	2
	32	4
	34	2
	35	4
	36	4
	37	4

Марка колонны	№ поз.	Кол. шт.
К24а-12-3	38	4
	39	4
	40	4
	79	2
	80	6
	81	6
	96	4
	98	1
	99	1
К24а-13-5	Арматурные изделия	
	2	148
	48	8
	56	110
	57	40
	58	66
	59	8
	60	8
	61	4
	62	8
	72	2
	78	2
	79	1
	80	2

Марка колонны	№ поз.	Кол. шт.
К24а-13-5	81	2
	82	2
	129	10
	149	4
	163	4
	Закладные детали	
	15	4
	16	4
	17	8
	18	8
	19	10
	20	2
	21	2
	23	12
	24	12
	25	12
	30	20
	32	4
	34	2
	79	2
	80	6
	81	6
	92	40

Марка колонны	№ поз.	Кол. шт.
К24а-12-5	93	4
	96	4
	98	1
	99	1
К24а-13	Арматурные изделия	
	2	148
	48	8
	56	110
	57	40
	58	66
	59	8
	60	8
	61	4
	62	8
	72	2
	78	2
	79	1
	80	2
	81	2
	82	2
	129	10
	149	4
	163	4

Марка колонны	№ поз.	Кол. шт.
К24а-13	Закладные детали	
	15	4
	16	4
	17	8
	18	8
	19	10
	20	2
	21	2
	32	4
	34	2
	79	2
	80	6
	81	6
	96	4
	98	1
	99	1
К24а-13-1	Арматурные изделия	
	2	148
	48	8
	56	110
	57	40
	58	66
	59	8

Марка колонны	№ поз.	Кол. шт.
К24а-13-1	60	8
	61	4
	62	8
	72	2
	78	2
	79	1
	80	2
	81	2
	82	2
	129	10
	149	4
	163	4
	Закладные детали	
	15	4
	16	4
	17	8
	18	8
	19	10
	20	2
	21	2
	32	4
	34	2
	45	3

Примечания см. на листе 225

ТК 1974	Перечень позиций на одну колонну.	1.420-6 Выпуск 1
		Лист 248

ЦНИИПРОМЗДАНИЙ Москва

Гл. инж. пр-та Рук. группы Ст. инженер Проверил

Цурнева Веремникова Хвалебнова Шаброва

Перечень позиций на одну колонну

Марка колонны	№ поз.	Кол. шт.
К240-13-1 (продолжение)	46	24
	47	18
	49	4
	50	4
	51	4
	52	8
	76	3
	79	2
	80	6
	81	6
	96	4
	98	1
	99	1
К240-13-3	Арматурные изделия	
	2	146
	48	8
	36	110
	57	40
	58	64
	59	8
	60	8
	61	4
	72	2

Марка колонны	№ поз.	Кол. шт.
К240-13-3	78	2
	79	1
	80	2
	81	2
	82	2
	83	8
	86	1
	129	10
	149	4
	163	4
	Закладные детали	
	8	2
	9	4
	15	4
	16	4
	17	8
	18	8
	19	10
	20	2
	21	2
	32	4
	34	2
	35	4
	36	4

Марка колонны	№ поз.	Кол. шт.
К240-13-3	37	4
	38	4
	39	4
	40	4
	79	2
	80	6
	81	6
	96	4
	98	1
	99	1
	Арматурные изделия	
	2	148
	43	8
	55	4
	56	110
	57	40
	58	66
	61	4
	62	8
	72	2
	78	2
	79	1
	80	2

Марка колонны	№ поз.	Кол. шт.
К240-14 К240-15	81	2
	82	2
	84	8
	85	8
	86	1
	129	10
	148	4
	162	4
	Закладные детали	
	15	4
	16	4
	17	8
	18	8
	19	10
	20	2
	21	2
	32	4
	34	2
	79	2
	80	6
	81	6
	96	4
	98	1
	99	1

Марка колонны	№ поз.	Кол. шт.
К240-14-1 К240-15-1		
	Арматурные изделия	
	2	148
	43	8
	55	4
	56	110
	57	40
	58	66
	61	4
	62	8
	72	2
	78	2
	79	1
	80	2
	81	2
	82	2
	84	8
	85	8
	86	1
	129	10
	148	4
	162	4

Марка колонны	№ поз.	Кол. шт.
К240-14-1 К240-15-1	Закладные детали	
	15	4
	16	4
	17	8
	18	8
	19	10
	20	2
	21	2
	32	4
	34	2
	45	3
	46	24
	47	18
	49	4
	50	4
	51	4
	52	8
	76	3
	79	2
	80	6
	81	6
	96	4
	98	1
	99	1

Марка колонны	№ поз.	Кол. шт.
К240-14-3 К240-15-3	Арматурные изделия	
	2	146
	43	8
	55	4
	56	110
	57	40
	58	64
	61	4
	72	2
	78	2
	79	1
	80	2
	81	2
	82	2
	83	8
	84	8
	85	8
	86	1
	129	10
	148	4
	162	4
	Закладные детали	
	8	2
	9	4

Марка колонны	№ поз.	Кол. шт.
К240-14-3 К240-15-3	15	4
	16	4
	17	8
	18	8
	19	10
	20	2
	21	2
	32	4
	34	2
	35	4
	36	4
	37	4
	38	4
	39	4
	40	4
	79	2
	80	6
	81	6
	96	4
	98	1
	99	1

Примечания см. на листе 225

ТК 1974	Перечень позиций на одну колонну.	1.420-6 Выпуск 1
		Лист 249

Гл. инженер Проверил Хобленнова Шаврова

Москва

14337-02 122

Выборка стали на одну колонну, кг

Марка колонны	Арматурные изделия																																Итого
	Сталь ГОСТ 5781-61*																												ГОСТ 380-71*				
	Класса А-III													Класса АI									Прокат с38/23								
	ф мм												Итого	ф мм								Итого	Профиль								Итого	Итого
	32	28	25	22	20	12	10							12	8								б 20										
К11а-8-3	183,2	64,8				4,4	16,6						269,0		9,8							9,8											278,8
К11а-8-5	183,2	64,8				4,4	16,6						269,0		9,8							9,8											278,8
К12а-10			57,2		35,2		11,8						104,2	2,6	9,6							12,2											116,4
К12а-10-5			57,2		35,2		11,8						104,2	2,6	9,6							12,2											116,4
К12а-11			112,0			8,8	11,8						132,6	2,6	9,6							12,2											144,8
К13а-6-1	283,6	62,4	120,4			8,8	30,2						505,4	5,9	24,9							30,8											536,2
К13а-6-3	283,6	62,4	120,4			8,8	30,2						505,4	5,9	24,9							30,8											536,2
К13а-6-5	283,6	62,4	120,4			8,8	30,2						505,4	5,9	24,9							30,8											536,2
К13а-7-1	562,8					8,8	39,8						611,4		28,3							28,3											639,7
К13а-7-3	562,8					8,8	39,8						611,4		28,3							28,3											639,7

Выборка стали на одну колонну, кг

Марка колонны	Закладные детали																																			Итого	Всего
	Сталь ГОСТ 5781-61*																												ГОСТ 380-71*								
	Класса А III									Класса АI																			Прокат с 38/23								
	ф мм								Итого	ф мм		Итого	Профиль																						Итого		
	36	32	28	22	20	18	16	12		8			L 200×125×12	L 63×40×8	L 75×8	L 45×5	U 100×12	б=30	б=25	б=20	б=18	б=16	б=12	б=10	б=8	Газ. тр Ду=40	Гайка М16	L 140×12	L 140×30×10						
К11а-8-3			5,8		0,9	4,6	6,3	3,2	20,8	0,2	0,2		10,7	6,9		3,9						3,8	20,5	19,0	1,7	3,0	0,4	9,7	6,6					86,2	107,2	386,0
К11а-8-5			5,8		0,9	4,6	12,9	3,2	27,4	0,2	0,2		10,7	6,9		3,9						3,8	39,1	19,0	1,7	3,0	0,4	9,7	6,6					104,8	132,4	411,2
К12а-10		10,2				4,6	6,0	2,0	22,8	0,4	0,4		21,4									3,8	14,2			3,0	0,6		13,2					56,2	79,4	195,8
К12а-10-5		10,2				4,6	12,6	4,4	31,8	0,4	0,4		21,4									3,8	32,8	6,4		3,0	0,6		13,2					81,2	113,4	229,8
К12а-11		10,2				4,6	6,0	2,0	22,8	0,4	0,4		21,4									3,8	14,2			3,0	0,6		13,2					56,2	79,4	224,2
К13а-6-1	42,0		11,6	44,8	1,8	4,6	18,6	2,0	125,4	0,4	0,4		21,4	13,8		7,8		42,6		4,8		77,6	34,0	41,6	6,8	3,0	0,6							254,0	379,8	916,0
К13а-6-3	42,0		11,6		1,8	4,6	12,6	4,4	77,0	0,4	0,4		21,4	13,8		7,8		42,6		4,8			23,4	48,0	6,8	3,0	0,6							172,2	249,6	785,8
К13а-6-5	42,0		11,6		1,8	4,6	25,8	6,8	92,6	0,4	0,4		21,4	13,8		7,8		42,6		4,8			60,6	54,4	6,8	3,0	0,6							215,8	308,8	845,0
К13а-7-1	42,0		11,6	44,8	1,8	4,6	18,6	2,0	125,4	0,4	0,4		21,4	13,8		7,8		42,6		4,8		77,6	34,0	41,6	6,8	3,0	0,6		13,2					254,0	379,8	1019,5
К13а-7-3	42,0		11,6		1,8	4,6	12,6	4,4	77,0	0,4	0,4		21,4	13,8		7,8		42,6		4,8			23,4	48,0	6,8	3,0	0,6							172,2	249,6	889,3

Примечание

Марка стали указывается в проекте конкретного объекта.

ЦНИИПромзданий Москва

Ст. инженер Верижников
Ст. инженер Иванова
Проверил Гордвин

ТК 1974

Выборка стали на одну колонну

1.420-6 Выпуск 1

Лист 250

14.337-02

Выборка стали на одну колонну, кг.

Марка колонны	Арматурные изделия																					
	Сталь ГОСТ 5781-61*																		ГОСТ 380-71*			Итого
	Класса А III												Класса А I						Прокат с 38/23			
	ø мм											Итого	ø мм					Итого	Профиль		Итого	
	32	28	25	22	20	12	10						12	8								
К13а-8-1	562,8	77,2				8,8	39,8					688,6		28,3				28,3				716,9
К14а-8		352,8	62,4			17,6	30,2					463,0	5,9	28,8				34,7				497,7
К14а-8-1		352,8	62,4			17,6	30,2					463,0	5,9	28,8				34,7				497,7
К14а-8-3		352,8	62,4			17,6	30,2					463,0	5,9	28,2				34,1				497,1
К14а-8-5		352,8	62,4			17,6	30,2					463,0	5,9	28,8				34,7				497,7
К14а-9	562,8		108,0			17,6	39,8					728,2		30,6				30,6				758,8
К14а-9-1	562,8		108,0			17,6	39,8					728,2		30,6				30,6				758,8
К14а-9-3	562,8		108,0			17,6	39,8					728,2		30,0				30,0				758,2
К14а-10	739,6					17,6	39,8					797,0		30,6				30,6				827,6
К14а-10-1	739,6					17,6	39,8					797,0		30,6				30,6				827,6

Выборка стали на одну колонну, кг.

Марка колонны	Закладные детали																														
	Сталь ГОСТ 5781-61*											ГОСТ 380-71*																			Всего
	Класса А III									Класса А I		Прокат с 38/23																		Итого	
	ø мм								Итого	ø мм	Итого	Профиль																	Итого		
	36	32	28	22	20	18	16	12		8		L200×125×12	L63×40×8	L75×8	L45×5	L100×12	δ=30	δ=25	δ=20	δ=18	δ=16	δ=12	δ=10	δ=8	Газ.тр dy=40	Гайка М16					
К13а-8-1	42,0		11,6	44,8	1,8	4,6	18,6	2,0	125,4	0,4	0,4	21,4	13,8		7,8		42,6		4,8		77,6	34,0	41,6	6,8	3,0	0,6			254,0	379,8	1096,7
К14а-8	67,2	20,4				4,6	12,0	2,0	106,2	0,8	0,8	42,8		4,8					4,8			10,8			3,0	0,6			66,8	173,8	671,5
К14а-8-1	67,2	20,4		44,8		4,6	18,0	2,0	157,0	0,8	0,8	42,8		4,8					4,8		77,6	21,4			3,0	1,0			155,4	313,2	810,9
К14а-8-3	83,2	20,4				4,6	12,0	2,0	122,2	0,8	0,8	42,8		4,8		4,8		57,2	4,8	11,2		44,8			3,0	1,0			174,4	297,4	794,5
К14а-8-5	67,2	20,4				4,6	25,2	11,6	129,0	0,8	0,8	42,8		4,8					4,8			48,8	25,6		3,0	1,0			130,8	260,6	758,3
К14а-9	67,2	20,4				4,6	12,0	2,0	106,2	0,8	0,8	42,8		4,8					4,8			10,8			3,0	0,6			66,8	173,8	932,6
К14а-9-1	67,2	20,4		44,8		4,6	18,0	2,0	157,0	0,8	0,8	42,8		4,8					4,8		77,6	21,4			3,0	1,0			155,4	313,2	1072,0
К14а-9-3	83,2	20,4				4,6	12,0	2,0	122,2	0,8	0,8	42,8		4,8		4,8		57,2	4,8	11,2		44,8			3,0	1,0			174,4	297,4	1055,6
К14а-10	67,2	20,4				4,6	12,0	2,0	106,2	0,8	0,8	42,8		4,8					4,8			10,8			3,0	0,6			66,8	173,8	1001,4
К14а-10-1	67,2	20,4		44,8		4,6	18,0	2,0	157,0	0,8	0,8	42,8		4,8					4,8		77,6	21,4			3,0	1,0			155,4	313,2	1140,8

Примечание.

Марка стали указывается в проекте конкретного объекта.

ТК 1974	Выборка стали на одну колонну	1.420-6 Выпуск 1
		Лист 251

Выборка стали на одну колонну, кг.

Марка колонны	Арматурные изделия																															Итого
	Сталь ГОСТ 5731-61*																															
	Класса А-III													Класса AI										ГОСТ 380-71*							
	Ø мм													Ø мм										Прокат с 38/23							
	32	28	25	22	20	12	10					Итого		12	8				Итого					Профиль						Итого	Итого
																								δ-20							
К14а-10-3	739,6					17,6	39,8					797,0			30,0				30,0												827,0
К14а-11-1	739,6					17,6	39,8					797,0			30,6				30,6												827,6
К14а-12-3	562,8	212,8				17,6	39,8					833,0			30,0				30,0												863,0
К15а-11-1	425,6	114,4				8,8	16,6					565,4		2,6	23,7				26,3												591,7
К15а-11-3	425,6	114,4				8,8	16,6					565,4		2,6	23,7				26,3												591,7
К15а-11-5	425,6	114,4				8,8	16,6					565,4		2,6	23,7				26,3												591,7
К15а-12-1	631,6					8,8	21,4					661,8			23,7				23,7												685,5
К15а-12-3	631,6					8,8	21,4					661,8			23,7				23,7												685,5
К16а-8			131,2		82,4	17,6	12,4					243,6		5,9	22,2				28,1												271,7
К16а-8-1			131,2		82,4	17,6	12,4					243,6		5,9	22,2				28,1												271,7

Выборка стали на одну колонну, кг.

Марка колонны	Закладные детали																																		Итого	Всего
	Сталь ГОСТ 5781-61*																																			
	Класса А III										Класса AI																									
	Ø мм										Ø мм																									
	36	32	28	22	20	18	16	12		Итого	8		Итого																									
К14а-10-3	83,2	20,4				4,6	12,0	2,0		122,2	0,8		0,8																									
К14а-11-1	67,2	20,4		44,8		4,6	18,0	2,0		157,0	0,8		0,8																									
К14а-12-3	83,2	20,4				4,6	12,0	2,0		122,2	0,8		0,8																									
К15а-11-1	21,0		11,6		1,8	4,6	18,6	3,2		60,8	0,4		0,4																									
К15а-11-3	21,0		11,6		1,8	4,6	12,6	4,4		56,0	0,4		0,4																									
К15а-11-5	21,0		11,6		1,8	4,6	25,8	5,6		70,4	0,4		0,4																									
К15а-12-1	21,0		11,6		1,8	4,6	18,6	3,2		60,8	0,4		0,4																									
К15а-12-3	21,0		11,6		1,8	4,6	12,6	4,4		56,0	0,4		0,4																									
К16а-8	33,6	20,4				4,6	12,0	2,0		72,6	0,8		0,8																									
К16а-8-1	33,6	20,4				4,6	18,0	2,0		78,6	0,8		0,8																									

	Гост 380-71*																																			
	Прокат с 38/23																																			
	Профиль																																			
	L200×125×12	L63×40×8	L75×8	L45×5	L100×12	δ=30	δ=25	δ=20	δ=18	δ=16	δ=12	δ=10	δ=8	Газ.тр dy=40	Гайка М16	L140×90×10	L140×12	Итого	Итого	Всего
К14а-10-3	42,8		4,8		4,8		57,2	4,8	11,2		44,8			3,0	1,0			174,4	297,4	1124,4
К14а-11-1	42,8		4,8					4,8		77,6	21,4			3,0	1,0			155,4	313,2	1140,8
К14а-12-3	42,8		4,8		4,8		57,2	4,8	11,2		44,8			3,0	1,0			174,4	297,4	1160,4
К15а-11-1	21,4	13,8		7,8		21,3				3,8	42,8	39,8	5,1	3,0	0,6	6,6	9,7	175,7	236,9	828,6
К15а-11-3	21,4	13,8		7,8		21,3				3,8	32,2	43,0	5,1	3,0	0,6	6,6	9,7	168,3	224,7	816,4
К15а-11-5	21,4	13,8		7,8		21,3				3,8	69,4	46,2	5,1	3,0	0,6	6,6	9,7	208,7	279,5	871,2
К15а-12-1	21,4	13,8		7,8		21,3				3,8	42,8	39,8	5,1	3,0	0,6	6,6	9,7	175,7	236,9	922,4
К15а-12-3	21,4	13,8		7,8		21,3				3,8	32,2	43,0	5,1	3,0	0,6	6,6	9,7	168,3	224,7	910,2
К16а-8	42,8		2,4							3,8	19,6			3,0	1,0	13,2		85,8	159,2	430,9
К16а-8-1	42,8		2,4							3,8	30,2			3,0	1,0	13,2		96,4	175,8	447,5

Примечание.

Марка стали указывается в проекте конкретного объекта.

ТК 1974	Выборка стали на одну колонну	1.420-6 Выпуск 1
		Лист 252

ЦНИИПРОМЗДАНИЙ Москва

Гл. инж. Верников
Гл. инженер проекта Вершинский
Ст. инженер Хвалебнов
Ст. инженер Тарадина
Проверил Тарадина

14337-02 125

Выборка стали на одну колонну, кг

Марка колонны	Арматурные изделия																						Итого
	Сталь ГОСТ 5781-61*																		ГОСТ 380-71*				
	Класса А-III												Класса АI						Прокат с 38/23				
	ф мм												ф мм						Профиль				
	32	28	25	22	20	12	10					Итого	12	8				Итого	б 20			Итого	
К16а-8-3			131,2		82,4	17,6	11,8					243,0	5,9	21,9				27,8					270,8
К16а-8-5			131,2		82,4	17,6	11,8					243,0	5,9	22,2				28,1					271,1
К16а-9		339,2	50,8			17,6	11,8					419,4	5,3	24,6				29,9					449,3
К16а-9-1		339,2	50,8			17,6	11,8					419,4	5,3	24,6				29,9					449,3
К16а-9-3		339,2	50,8			17,6	11,8					419,4	5,3	24,3				29,6					449,0
К16а-10-3	425,6		80,0			17,6	11,8					535,0		25,2				25,2					560,2
К17а-10-1	293,0			97,7	92,8	8,8	40,5					532,8	8,4	33,2				41,6					574,4
К17а-10-3	293,0			97,7	92,8	8,8	40,5					532,8	8,4	33,2				41,6					574,4
К17а-10-5	293,0			97,7	92,8	8,8	40,5					532,8	8,4	33,2				41,6					574,4
К17а-11-1	393,4			152,4		8,8	45,3					599,9	5,1	35,7				40,8					640,7

Выборка стали на одну колонну, кг

Марка колонны	Закладные детали																														Итого	Всего
	Сталь ГОСТ 5781-61*														ГОСТ 380-71*																	
	Класса А III									Класса АI			Прокат с 38/23																			
	ф мм								Итого	ф мм		Итого	Профиль																		Итого	
	36	32	28	22	20	18	16	12		8			L 200×125×12	L 63×40×8	L 75×8	L 45×5	L 100×12	б=30	б=25	б=20	б=18	б=16	б=12	б=10	б=8	Газ. тр. dу=40	Гайка М16	L 140 L 90×10				
К16а-8-3	41,6	20,4				4,6	12,0	2,0	80,6	0,8	0,8		42,8		2,4				28,6			3,8	44,2			3,0	1,0	13,2			139,0	220,4	491,2
К16а-8-5	33,6	20,4				4,6	25,2	9,2	93,0	0,8	0,8		42,8		2,4							3,8	56,8	19,2		3,0	1,0	13,2			142,2	236,0	507,1
К16а-9	33,6	20,4				4,6	12,0	2,0	72,6	0,8	0,8		42,8		2,4							3,8	19,6			3,0	1,0	13,2			85,8	159,2	608,5
К16а-9-1	33,6	20,4				4,6	18,0	2,0	78,6	0,8	0,8		42,8		2,4							3,8	30,2			3,0	1,0	13,2			96,4	175,8	625,1
К16а-9-3	41,6	20,4				4,6	12,0	2,0	80,6	0,8	0,8		42,8		2,4				28,6			3,8	44,2			3,0	1,0	13,2			139,0	220,4	669,4
К16а-10-3	41,6	20,4				4,6	12,0	2,0	80,6	0,8	0,8		42,8		2,4				28,6			3,8	44,2			3,0	1,0	13,2			139,0	220,4	780,6
К17а-10-1	50,0		13,6	33,6	1,8	4,6	12,6	3,2	119,4	0,4	0,4		21,4	13,8		7,8		42,6		4,8		106,2	42,6	44,8	6,8	4,6	0,6			296,0	415,8	990,2
К17а-10-3	50,0		13,6		1,8	4,6	12,6	4,4	87,0	0,4	0,4		21,4	13,8		7,8		42,6		4,8			42,6	28,8	6,8	4,6	0,6			173,8	261,2	835,6
К17а-10-5	50,0		13,6		1,8	4,6	25,8	6,8	102,6	0,4	0,4		21,4	13,8		7,8		42,6		4,8			60,6	54,4	6,8	4,6	0,6			217,4	320,4	894,8
К17а-11-1	50,0		13,6	33,6	1,8	4,6	12,6	3,2	119,4	0,4	0,4		21,4	13,8		7,8		42,6		4,8		105,2	42,6	44,8	6,8	4,6	0,6			296,0	415,8	1056,5

Примечание

Марка стали указывается в проекте конкретного объекта.

ТК 1974

Выборка стали на одну колонну

1.420-6 Выпуск 1

Лист 253

Гарфонов | Проверил Шифрин | Инв. № подл.

Выборка стали на одну колонну, кг

Марка колонны	Арматурные изделия																						Итого
	Сталь ГОСТ 5781-61*																		ГОСТ 380-71*				
	Класса А-III											Итого	Класса АI					Итого	Прокат с 38/23			Итого	
	ф мм												ф мм						Профиль				
	32	28	25	22	20	12	10						12	8					б 20				
К17а-11-3	393,4			152,4		8,8	45,3					599,9	5,1	35,7				40,8					640,7
К17а-12-1	141,0	337,4	175,8			8,8	45,3					708,3	4,1	42,3				46,4					754,7
К17а-12-3	141,0	337,4	175,8			8,8	45,3					708,3	4,1	42,3				46,4					754,7
К18а-14			536,4			17,6	40,5					594,5	8,4	35,3				43,7					638,2
К18а-14-1			536,4			17,6	40,5					594,5	8,4	35,3				43,7					638,2
К18а-14-3			536,4			17,6	40,5					594,5	8,4	34,5				42,9					637,4
К18а-15-5		670,8				17,6	40,8					734,1	6,7	44,3				51,0					785,1
К18а-15		676,0				17,6	40,5					734,1	6,7	44,3				51,0					785,1
К18а-15-1		676,0				17,6	40,5					734,1	6,7	44,3				51,0					785,1
К18а-15-3		676,0				17,6	40,5					734,1	6,7	43,6				50,3					784,4

Выборка стали на одну колонну, кг

Марка колонны	Закладные детали																													Итого	Всего
	Сталь ГОСТ 5781-61*													ГОСТ 380-71*																	
	Класса А III										Класса АI			Прокат с 38/23																	
	ф мм								Итого		ф мм	Итого		Профиль																Итого	
	36	32	28	22	20	18	16	12			8			200×125×12	63×40×8	175×8	145×5	100×12	б=30	б=25	б=20	б=18	б=16	б=12	б=10	б=8	Газ. тр. dу=40	Гайка М16				
К17а-11-3	50,0		13,6		1,8	4,6	12,6	4,4	87,0	0,4	0,4		21,4	13,8		7,8		42,6		4,8			42,6	28,8	6,8	4,6	0,6			173,3	260,7	901,4
К17а-12-1	50,0		13,6	33,6	1,8	4,6	12,6	3,2	119,4	0,4	0,4		21,4	13,8		7,8		42,6		4,8		106,2	42,6	44,8	6,8	4,6	0,6			295,2	415,0	1169,7
К17а-12-3	50,0		13,6		1,8	4,6	12,6	4,4	87,0	0,4	0,4		21,4	13,8		7,8		42,6		4,8			42,6	28,8	6,8	4,6	0,6			173,8	261,2	1015,9
К18а-14	76,8	23,0				4,6	12,0	2,0	118,4	0,8	0,8		42,8		4,8					4,8			10,8			4,6	1,0			68,8	188,0	826,2
К18а-14-1	76,8	23,0		33,6		4,6	12,0	2,0	152,0	0,8	0,8		42,8		4,8					4,8		119,4	33,2			4,6	1,0			210,6	363,4	1001,6
К18а-14-3	92,8	23,0				4,6	12,0	2,0	134,4	0,8	0,8		42,8		4,8		4,8		57,2	4,8	11,2		44,0			4,6	1,0			175,2	310,4	947,0
К18а-15-5	76,8	23,0				4,6	25,2	11,6	141,2	0,4	0,4		42,8		4,8					4,8			48,0	25,6		4,6	0,6			131,2	272,8	1057,9
К18а-15	76,8	23,0				4,6	12,0	2,0	118,4	0,8	0,8		42,8		4,8					4,8			10,8			4,6	1,0			68,8	188,0	973,1
К18а-15-1	76,8	23,0		33,6		4,6	12,0	2,0	152,0	0,8	0,8		42,8		4,8					4,8		119,4	33,2			4,6	1,0			210,6	363,4	1148,5
К18а-15-3	92,8	23,0				4,6	12,0	2,0	134,4	0,8	0,8		42,8		4,8		4,8		57,2	4,8	11,2		44,0			4,6	1,0			175,2	310,4	1094,8

Примечание

Марка стали указывается в проекте конкретного объекта.

ТК 1974

Выборка стали на одну колонну.

1.420-6 Выпуск 1

Лист 254

ЦНИИПромзданий Москва

Гл. инженер Жариков
Ст. инженер Дворцов
Проверил Тарадина
Разработал Авдеева

Выборка стали на одну колонну кг

Марка колонны	Арматурные изделия																					
	Сталь ГОСТ 5781-61*																		ГОСТ 380-71*			Итого
	Класса А III												Класса А I						Прокат с 38/23			
	ф мм											Итого	ф мм					Итого	Профиль		Итого	
	32	28	25	22	20	12	10						12	8					б20			
К18а-16	883,2					17,6	53,5					954,3		44,3				44,3				998,6
К18а-16-1	883,2					17,6	53,5					954,3		44,3				44,3				998,6
К18а-16-3	883,2					17,6	53,5					954,3		43,6				43,6				997,9
К18а-17	883,2					17,6	53,5					954,3		44,3				44,3				998,6
К18а-17-1	883,2					17,6	53,5					954,3		44,3				44,3				998,6
К18а-17-3	883,2					17,6	53,5					954,3		43,6				43,6				997,9
К19а-7-3	340,0			65,6		8,8	28,8					443,2	3,3	23,1				26,4				469,6
К19а-7-5	340,0			65,6		8,8	28,8					443,2	3,3	23,1				26,4				469,6
К19а-8-1		476,4	36,8			8,8	33,6					555,6		25,3				25,3				580,9
К19а-8-3		476,4	36,8			8,8	33,6					555,6		25,3				25,3				580,9

Выборка стали на одну колонну кг.

Марка колонны	Закладные детали																													
	Сталь ГОСТ 5781-61*											ГОСТ 380-71*																	Итого	Всего
	Класса А III									Класса А I		Прокат с 38/23																		
	ф мм								Итого	ф мм	Итого	Профиль																Итого		
	36	32	28	22	20	18	16	12		8		L200×125×12	L63×40×8	L75×8	L45×5	L100×12	δ=30	δ=25	δ=20	δ=18	δ=16	δ=12	δ=10	δ=8	Газ.тр dy=40	Гайка М18					
К18а-16	76,8	23,0				4,6	12,0	2,0	118,4	0,8	0,8	42,8		4,8					4,8			10,8			4,6	1,0			68,8	188,0	1186,6
К18а-16-1	76,8	23,0		33,5		4,6	12,0	2,0	152,0	0,8	0,8	42,8		4,8					4,8		119,4	33,2			4,6	1,0			210,6	363,4	1362,0
К18а-16-3	92,8	23,0				4,6	12,0	2,0	134,4	0,8	0,8	42,8		4,8		4,8		57,2	4,8	11,2		44,0			4,6	1,0			175,2	312,4	1310,3
К18а-17	76,8	23,0				4,6	12,0	2,0	118,4	0,8	0,8	42,8		4,8					4,8			10,8			4,6	1,0			68,8	188,0	1186,6
К18а-17-1	76,8	23,0		33,6		4,6	12,0	2,0	152,0	0,8	0,8	42,8		4,8					4,8		119,4	33,2			4,6	1,0			210,6	363,4	1362,0
К18а-17-3	92,8	23,0				4,6	12,0	2,0	134,4	0,8	0,8	42,8		4,8		4,8		57,2	4,8	11,2		44,0			4,6	1,0			175,4	310,6	1308,5
К19а-7-3	42,0		11,6		1,8	9,2	12,6	4,4	81,6	0,4	0,4	21,4	13,8		7,8		42,6		4,8		3,8	23,2	44,8	5,1	3,0	0,8			171,1	253,1	722,7
К19а-7-5	42,0		11,6		1,8	9,2	25,8	5,6	96,0	0,4	0,4	21,4	13,8		7,8		42,6		4,8		3,8	60,6	48,0	5,1	3,0	0,8			211,7	308,1	777,7
К19а-8-1	42,0		11,6	11,2	1,8	9,2	24,6	2,0	102,4	0,4	0,4	21,4	13,8		7,8		42,6		4,8		23,2	44,6	38,4	5,1	3,0	0,8			205,5	308,3	889,2
К19а-8-3	42,0		11,6		1,8	9,2	12,6	4,4	81,6	0,4	0,4	21,4	13,8		7,8		42,6		4,8		3,8	23,4	44,8	5,1	3,0	0,8			171,3	253,3	834,2

Примечание

Марка стали указывается в проекте конкретного объекта.

ТК 1974	Выборка стали на одну колонну.	1.420-6 Выпуск 1
		Лист 255

Выборка стали на одну колонну кг.

Марка колонны	Арматурные изделия. Сталь ГОСТ 5781-61*. Класса AIII, ф мм: 32	28	25	22	20	12	10	Итого	Класса AI, ф мм: 12	8	Итого	ГОСТ 380-71*. Прокат с 38/23. Профиль: δ20		Итого	Итого
К19а-9-1	60,80		50,8			8,8	33,2	701,4		25,3	25,3				726,7
К20а-10		367,6	80,0			17,6	23,6	488,8	5,3	27,6	32,9				521,7
К20а-10-1		367,6	80,0			17,6	23,6	488,8	5,3	27,6	32,9				521,7
К20а-10-3		367,6	80,0			17,6	23,6	488,8	5,3	27,0	32,3				521,1
К20а-10-5		367,6	80,0			17,6	23,6	488,8	5,3	27,6	32,9				521,7
К20а-11	612,0					17,6	33,2	662,8		27,6	27,6				690,4
К20а-11-1	612,0					17,6	33,2	662,8		27,6	27,6				690,4
К20а-11-3	612,0					17,6	33,2	662,8		27,0	27,0				689,8
К20а-12-1	612,0					17,6	33,2	662,8		27,6	27,6				690,4
К21а-7-1	313,6	62,4	139,2			8,8	30,2	554,2	5,3	30,7	36,0				590,2

Выборка стали на одну колонну кг.

Марка колонны	Закладные детали. Сталь ГОСТ 5781-61*. Класса AIII, ф мм: 36	32	28	22	20	18	16	12	Итого	Класса AI, ф мм: 8	Итого	ГОСТ 380-71*. Прокат с 38/23. Профиль: ∠200×125×12	∠63×40×8	∠75×8	∠45×5	∠100×12	δ=30	δ=25	δ=20	δ=18	δ=16	δ=12	δ=10	δ=8	газ. тр. ф¼=40	Гайка М16			Итого	Итого	Всего
К19а-9-1	42,0		11,6	11,2	1,8	9,2	24,6	2,0	102,4	0,4	0,4	21,4	13,8		7,8		42,6		4,8		23,2	44,6	38,4	5,1	3,0	0,8			205,5	308,3	1035,0
К20а-10	67,2	20,4				9,2	12,0	2,0	110,8	0,8	0,8	42,8		4,8					4,8		3,8	10,8			3,0	1,2			71,2	182,8	704,5
К20а-10-1	67,2	20,4		11,2		9,2	24,0	2,0	134,0	0,8	0,8	42,8		4,8					4,8		23,2	32,0			3,0	1,2			110,8	245,6	767,3
К20а-10-3	83,2	20,4				9,2	12,0	2,0	126,8	0,8	0,8	42,8		4,8		4,8		57,2	4,8	11,2	3,8	44,0			3,0	1,2			177,6	305,2	826,3
К20а-10-5	67,2	20,4				9,2	25,2	9,2	131,2	0,8	0,8	42,8		4,8					4,8		3,8	48,0	19,2		3,0	1,2			127,6	259,6	781,3
К20а-11	67,2	20,4				9,2	12,0	2,0	110,8	0,8	0,8	42,8		4,8					4,8		3,8	10,8			3,0	1,2			71,2	182,8	873,2
К20а-11-1	67,2	20,4		11,2		9,2	24,0	2,0	134,0	0,8	0,8	42,8		4,8					4,8		23,2	32,0			3,0	1,2			111,8	246,6	937,0
К20а-11-3	83,2	20,4				9,2	12,0	2,0	126,8	0,8	0,8	42,8		4,8		4,8		57,2	4,8	11,2	3,8	44,0			3,0	1,2			177,6	305,2	995,0
К20а-12-1	67,2	20,4		11,2		9,2	24,0	2,0	134,0	0,8	0,8	42,8		4,8					4,8		23,2	32,0			3,0	1,2			111,8	246,6	937,0
К21а-7-1	42,0		11,6	44,8	1,8	4,6	18,6	2,0	125,4	0,4	0,4	21,4	13,8		7,8		42,6		4,8		77,6	34,0	44,8	8,5	3,0	0,6			258,9	384,7	974,9

Примечание.

Марка стали указывается в проекте конкретного объекта.

ЦНИИПромзданий г. Москва. Ст. инж. Журинский. Ст. инж. Сагал. Проверил Хвалебнов. Верхников. Тарадина.

ТК 1974

Выборка стали на одну колонну

1.420-6 Выпуск 1. Лист 256

Выборка стали на одну колонну, кг

Марка колонны	Арматурные изделия																						
	Сталь ГОСТ 5781-61*																		ГОСТ 380-71*			Итого
	Класса А III												Класса А I						Прокат с 38/23			
	ф мм												ф мм						Профиль			
	32	28	25	22	20	12	10					Итого	12	8				Итого	б20		Итого	
К21а-7-3	313,6	62,4	139,2			8,8	30,2					554,2	5,3	30,7				36,0				590,2
К21а-7-5	313,6	62,4	139,2			8,8	30,2					554,2	5,3	30,7				36,0				590,2
К21а-8-1	623,6					8,8	39,8					672,2		30,7				30,7				702,9
К21а-8-3	623,6					8,8	39,8					672,2		30,7				30,7				702,9
К21а-9-1	623,6	155,2				8,8	39,8					827,4		30,7				30,7				858,1
К22а-8	206,0	319,2				17,6	30,2					573,0	5,3	33,0				38,3				611,3
К22а-8-1	206,0	319,2				17,6	30,2					573,0	5,3	33,0				38,3				611,3
К22а-8-3	206,0	319,2				17,6	30,2					573,0	5,3	32,4				37,7				610,7
К22а-8-5	206,0	319,2				17,6	30,2					573,0	5,3	33,0				38,3				611,3
К22а-9	519,6	236,8				17,6	30,2					804,2	5,3	33,0				38,3				842,5

Выборка стали на одну колонну, кг

Марка колонны	Закладные детали																												
	Сталь ГОСТ 5781-61*											ГОСТ 380-71*																	Всего
	Класса А III									Класса А I		Прокат с 38/23																Итого	
	ф мм									ф мм		Профиль																	
	36	32	28	22	20	18	16	12	Итого	8	Итого	L200×125×12	L63×40×8	L75×8	L45×5	L100×12	δ=30	δ=26	δ=20	δ=18	δ=16	δ=12	δ=10	δ=8	Газ. тр. ду=40	Гайка М16			Итого		
К21а-7-3	42,0		11,6		1,8	4,6	12,6	4,4	77,0	0,4	0,4	21,4	13,8		7,8		42,6		4,8			23,4	51,2	8,5	3,0	0,6			177,1	254,5	844,7
К21а-7-5	42,0		11,6		1,8	4,6	25,8	8,0	93,8	0,4	0,4	21,4	13,8		7,8		42,6		4,8			60,6	60,8	8,5	3,0	0,6			223,9	318,1	908,3
К21а-8-1	42,0		11,6	44,8	1,8	4,6	18,6	2,0	125,4	0,4	0,4	21,4	13,8		7,8		42,6		4,8		77,6	34,0	44,8	8,5	3,0	0,6			258,9	384,7	1087,6
К21а-8-3	42,0		11,6		1,8	4,6	12,6	4,4	77,0	0,4	0,4	21,4	13,8		7,8		42,6		4,8			23,4	51,2	8,5	3,0	0,6			177,1	254,5	957,4
К21а-9-1	42,0		11,6	44,8	1,8	4,6	18,1	2,0	125,4	0,4	0,4	21,4	13,8		7,8		42,6		4,8		77,6	34,0	44,8	8,5	3,0	0,6			258,9	384,7	1242,8
К22а-8	67,2	20,4				4,6	12,0	2,0	106,2	0,8	0,8	42,8		4,8					4,8			10,8			3,0	1,0			67,2	174,2	785,5
К22а-8-1	67,2	20,4		44,8		4,6	18,0	2,0	157,0	0,8	0,8	42,8		4,8					4,8		77,6	21,4			3,0	1,0			155,4	313,2	924,5
К22а-8-3	83,2	20,4				4,6	12,0	2,0	122,2	0,8	0,8	42,8		4,8				57,2	4,8	11,2		48,8			3,0	1,0			173,6	296,6	907,3
К22а-8-5	67,2	20,4				4,6	25,2	14,0	131,4	0,8	0,8	42,8		4,8					4,8			48,0	32,0		3,0	1,0			136,4	268,6	879,9
К22а-9	67,2	20,4				4,6	12,0	2,0	106,2	0,8	0,8	42,8		4,8					4,8			10,8			3,0	1,0			67,2	174,2	1016,7

Примечание

Марка стали указывается в проекте конкретного объекта

ТК 1974	Выборка стали на одну колонну	1.420-6 Выпуск 1	
		Лист	257

Тарадина | Мирая | Проверил | Москва

Выборка стали на одну колонну

Марка колонны	Арматурные изделия																														Итого
	Сталь ГОСТ 5781-61*																												ГОСТ 380-71*		
	Класса A III													Класса A I														Прокат с 38/23		
	ф мм											Итого		ф мм						Итого	Профиль							Итого		
	32	28	25	22	20	12	10							12	8						б 20									
К22а-9-1	519,6	236,8				17,6	30,2					804,2		5,3	33,0					38,3										842,5
К22а-9-3	519,6	236,8				17,6	30,2					804,2		5,3	32,4					37,7										841,9
К22а-10	829,6		50,8			17,6	39,8					937,8			33,0					33,0										970,8
К22а-10-1	829,6		50,8			17,6	39,8					937,8			33,0					33,0										970,8
К22а-10-3	829,6		50,8			17,6	39,8					937,8			32,4					32,4										970,2
К22а-11-1	829,6		50,8			17,6	39,8					937,8			33,0					33,0										970,8
К23а-11-1	323,4		111,6	126,4		8,8	39,8					610,0		7,7	38,8					46,5										656,5
К23а-11-3	323,4		111,6	126,4		8,8	39,8					610,0		7,7	38,8					46,5										656,5
К23а-11-5	323,4		111,6	126,4		8,8	39,8					610,0		7,7	38,8					46,5										656,5
К23а-12-1	323,4	139,2		126,4		9,8	39,8					637,6		6,7	41,7					48,4										686,0

Выборка стали на одну колонну

Марка колонны	Закладные детали																																		Итого	Всего
	Сталь ГОСТ 5781-61*																												ГОСТ 380-71*								
	Класса A III										Класса AI																		Прокат с 38/23								
	ф мм								Итого		ф мм		Итого																Профиль							Итого		
	36	32	28	22	20	18	16	12			8																										
К22а-9-1	67,2	20,4		44,8		4,6	18,0	2,0	157,0		0,8	0,8	42,8		4,8					4,8		77,6	21,4			3,0	1,0								155,4	313,2	1155,7
К22а-9-3	83,2	20,4				4,6	12,0	2,0	122,2		0,8	0,8	42,8		4,8				57,2	4,8	11,2		48,8			3,0	1,0								173,6	296,8	1138,5
К22а-10	67,2	20,4				4,6	12,0	2,0	106,2		0,8	0,8	42,8		4,8					4,8			10,8			3,0	1,0								67,2	174,2	1145,0
К22а-10-1	67,2	20,4		44,8		4,6	18,0	2,0	157,0		0,8	0,8	42,8		4,8					4,8		77,6	21,4			3,0	1,0								155,4	313,2	1284,0
К22а-10-3	83,2	20,4				4,6	12,0	2,0	122,2		0,8	0,8	42,8		4,8				57,2	4,8	11,2		48,8			3,0	1,0								173,6	296,6	1266,8
К22а-11-1	67,2	20,4		44,8		4,6	18,0	2,0	157,0		0,8	0,8	42,8		4,8					4,8		77,6	21,4			3,0	1,0								155,4	313,2	1284,0
К23а-11-1	50,0		13,6	33,6	1,8	4,6	12,6	3,2	119,4		0,4	0,4	21,4	13,8		7,8		42,6		4,8		106,2	42,6	48,0	8,5	4,6	0,6								300,9	420,7	1077,2
К23а-11-3	50,0		13,6		1,8	4,6	12,6	3,2	85,8		0,4	0,4	21,4	13,8		7,8		42,6		4,8			23,4	51,2	8,5	4,6	0,6								178,7	264,9	921,4
К23а-11-5	50,0		13,6		1,8	4,6	25,8	8,0	103,8		0,4	0,4	21,4	13,8		7,8		42,6		4,8			60,6	60,4	8,5	4,6	0,6								225,1	329,3	985,8
К23а-12-1	50,0		13,6	33,6	1,8	4,6	12,6	3,2	119,4		0,4	0,4	21,4	13,8		7,8		42,6		4,8		106,2	42,6	48,0	8,5	4,6	0,6								300,9	420,7	1106,7

Примечание

Марка стали указывается в проекте конкретного объекта.

ТК 1974	Выборка стали на одну колонну	1.420-6 Выпуск 1
		Лист 258

ЦНИИПРОМЗДНИИ Москва

Гл. инженер Вершинский
Гл. инженер Хвалебнов
Проверил Тарабдина
Верещагин
Ивлев

Выборка стали на одну колонну кг.

Марка колонны	Арматурные изделия																															
	Сталь гост 5731-61*																								гост 380-71*				Итого			
	Класса AIII													Класса AI											прокат с 38/23							
	ф мм											Итого		ф мм							Итого				Профиль			Итого				
	32	28	25	22	20	12	10							12	8										δ 20							
К23а-12-3	323,4	139,2		126,4		8,8	40,5					638,3		6,7	41,7						48,4								686,7			
К23а-13-1	547,8		163,2			8,8	50,9					770,0			40,0						40,0								810,0			
К23а-13-3	547,8		163,2			8,8	50,9					770,0			40,0						40,0								810,0			
К23а-14-1	642,6		163,2			8,8	50,9					865,5			46,0						46,0								911,5			
К24а-12			555,2			17,6	40,5					613,3		8,4	38,4						46,8								660,1			
К24а-12-1			555,2			17,6	40,5					613,3		8,4	38,4						46,8								660,1			
К24а-12-3			555,2			17,6	40,5					613,3		8,4	37,7						46,1								659,4			
К24а-13-5		699,6				17,6	40,5					757,7		6,7	48,6						46,8								813,0			
К24а-13		699,6				17,6	40,5					757,7		6,7	48,6						55,3								813,0			
К24а-13-1		699,6				17,6	40,5					757,7		6,7	48,6						55,3								813,0			

Выборка стали на одну колонну кг.

Марка колонны	Закладные детали																																					
	Сталь гост 5781-61*													гост 380-71*																									
	Класса AIII											Класс AI		Прокат с 38/23																									
	ф мм									Итого		ф мм		Профиль																								Итого	Всего
	36	32	28	22	20	18	16	12	Итого	8	Итого	L200×125×12	L63×40×8	L75×8	L45×5	L100×12	δ=30	δ=25	δ=20	δ=18	δ=16	δ=12	δ=10	δ=8	ГАЗ.ТР. dy=40	Гайка М16			Итого									
К23а-12-3	50,0		13,6		1,8	4,6	12,6	3,2	85,8	0,4	0,4	21,4	13,8		7,8		42,6		4,8			23,4	51,2	8,5	4,6	0,6			178,7	264,9	951,6							
К23а-13-1	50,0		13,6	33,6	1,8	4,6	12,6	3,2	119,4	0,4	0,4	21,4	13,8		7,8		42,6		4,8		106,2	42,6	48,0	8,5	4,6	0,6			300,9	420,7	1230,7							
К23а-13-3	50,0		13,6		1,8	4,6	12,6	3,2	85,8	0,4	0,4	21,4	13,8		7,8		42,6		4,8			23,4	51,2	8,5	4,6	0,6			178,7	264,9	1074,9							
К23а-14-1	50,0		13,6	33,6	1,8	4,6	12,6	3,2	119,4	0,4	0,4	21,4	13,8		7,8		42,6		4,8		106,2	42,6	48,0	8,5	4,6	0,6			300,9	420,7	1332,2							
К24а-12	76,8	23,0				4,6	12,0	2,0	118,4	0,8	0,8	42,8		4,8					4,8			10,3			4,6	1,0			68,8	188,0	848,1							
К24а-12-1	76,8	23,0		33,6		4,6	12,0	2,0	152,0	0,8	0,8	42,8		4,8					4,8		119,4	33,2			4,6	1,0			210,6	363,4	1023,5							
К24а-12-3	92,8	23,0				4,6	12,0	2,0	134,4	0,8	0,8	42,8		4,8				57,2	4,8	11,2		48,8			4,6	1,0			175,2	310,4	969,8							
К24а-13-5	76,8	23,0				4,6	25,2	14,0	143,6	0,8	0,8	42,8		4,8					4,8			48,0	32,0		4,6	1,0			138,0	282,4	1095,4							
К24а-13	76,8	23,0				4,6	12,0	2,0	118,4	0,8	0,8	42,8		4,8					4,8			10,8			4,6	1,0			68,8	188,0	1001,0							
К24а-13-1	76,8	23,0		33,6		4,6	12,0	2,0	152,0	0,8	0,8	42,8		4,8					4,8		119,4	33,2			4,6	1,0			210,6	363,4	1176,4							

Примечание.

Марка стали указывается в проекте конкретного объекта.

ТК 1974

Выборка стали на одну колонну

1.420-6
Выпуск 1
Лист 259

Типовой проект шифр 1.420-6 Выпуск 1 ст. инж. Проверил Тарадин г. Москва

Выборка стали на одну колонну, кг.

Марка колонны	Арматурные изделия																				
	Сталь ГОСТ 5731-61*																	ГОСТ 380-71*			Итого
	Класса А-III											Класса А-I						Прокат с 38/23			
	ф мм										Итого	ф мм					Итого	Профиль		Итого	
	32	28	25	22	20	12	10					12	8					б20			
К 24а-13-3		699,6				17,6	40,5				757,7	6,7	47,8				54,5				812,2
К 24а-14	914,4	46,0				17,6	50,9				1028,9		48,6				48,6				1077,5
К 24а-14-1	914,4	46,0				17,6	50,9				1028,9		48,6				48,6				1077,5
К 24а-14-3	914,4	46,0				17,6	50,9				1028,9		47,8				47,8				1076,7
К 24а-15	914,4	46,0				17,6	50,9				1028,9		48,6				48,6				1077,5
К 24а-15-1	914,4	46,0				17,6	50,9				1028,9		48,6				48,6				1077,5
К 24а-15-3	914,4	46,0				17,6	50,9				1028,9		47,8				47,8				1076,7

Выборка стали на одну колонну, кг.

Марка колонны	Закладные детали																														
	Сталь ГОСТ 5781-61*											ГОСТ 380-71*																	Итого	Всего
	Класса А III									Класса А I		Прокат с 38/23																			
	ф мм								Итого	ф мм	Итого	Профиль																	Итого		
	36	32	28	22	20	18	16	12		8		L200×125×12	L63×40×8	L75×8	L45×5	L100×12	δ=30	δ=25	δ=20	δ=18	δ=16	δ=12	δ=10	δ=8	Газ. тр. dу=40	Гайка М16					
К 24а-13-3	92,8	23,0				4,6	12,0	2,0	134,4	0,8	0,8	42,8		4,8				57,2	4,8	11,2		48,8			4,6	1,0			175,2	310,4	1122,6
К 24а-14	76,8	23,0				4,6	12,0	2,0	118,4	0,8	0,8	42,8		4,8					4,8			10,8			4,6	1,0			68,8	188,0	1265,5
К 24а-14-1	76,8	23,0		33,6		4,6	12,0	2,0	152,0	0,8	0,8	42,8		4,8					4,8		119,4	33,2			4,6	1,0			210,6	363,4	1440,9
К 24а-14-3	92,8	23,0				4,6	12,0	2,0	134,4	0,8	0,8	42,8		4,8				57,2	4,8	11,2		48,8			4,6	1,0			175,2	310,4	1387,1
К 24а-15	76,8	23,0				4,6	12,0	2,0	118,4	0,8	0,8	42,8		4,8					4,8			[illegible]			[illegible]	[illegible]			68,8	188,0	1265,5
К 24а-15-1	76,8	23,0		33,6		4,6	12,0	2,0	152,0	0,8	0,8	42,8		4,8					4,8		119,4	33,2			4,6	1,0			210,6	363,4	1440,9
К 24а-15-3	92,8	23,0				4,6	12,0	2,0	134,4	0,8	0,8	42,8		4,8				57,2	4,8	11,2		48,8			4,6	1,0			175,2	310,4	1387,1

Примечание.

Марка стали указывается в проекте конкретного объекта

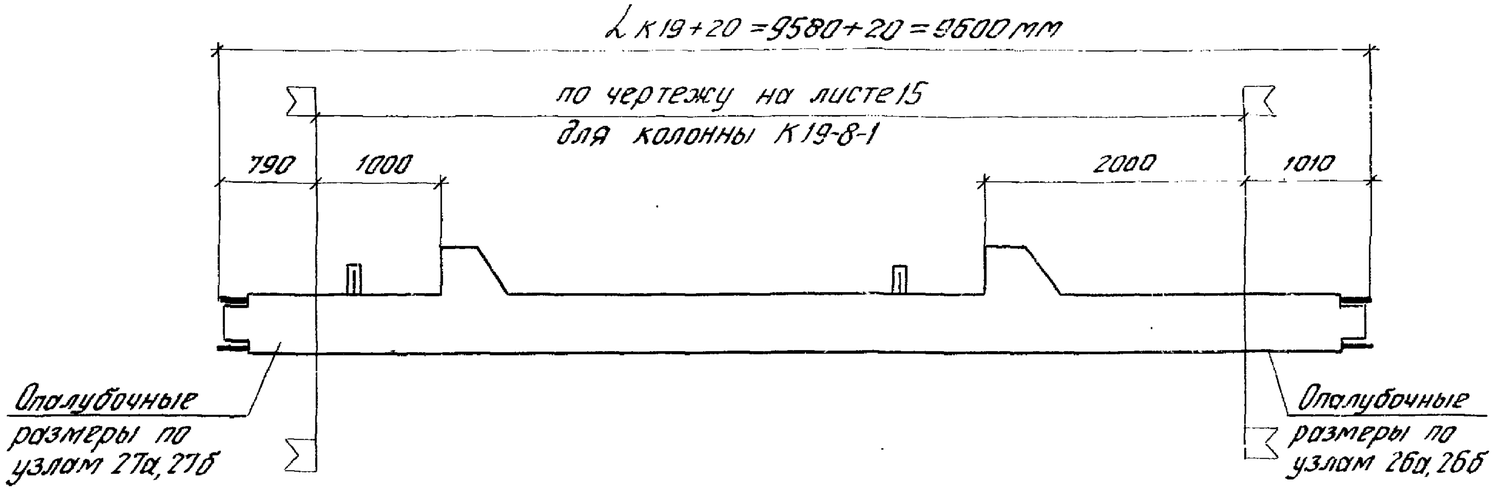

Опалубочный чертеж К19а-8-1

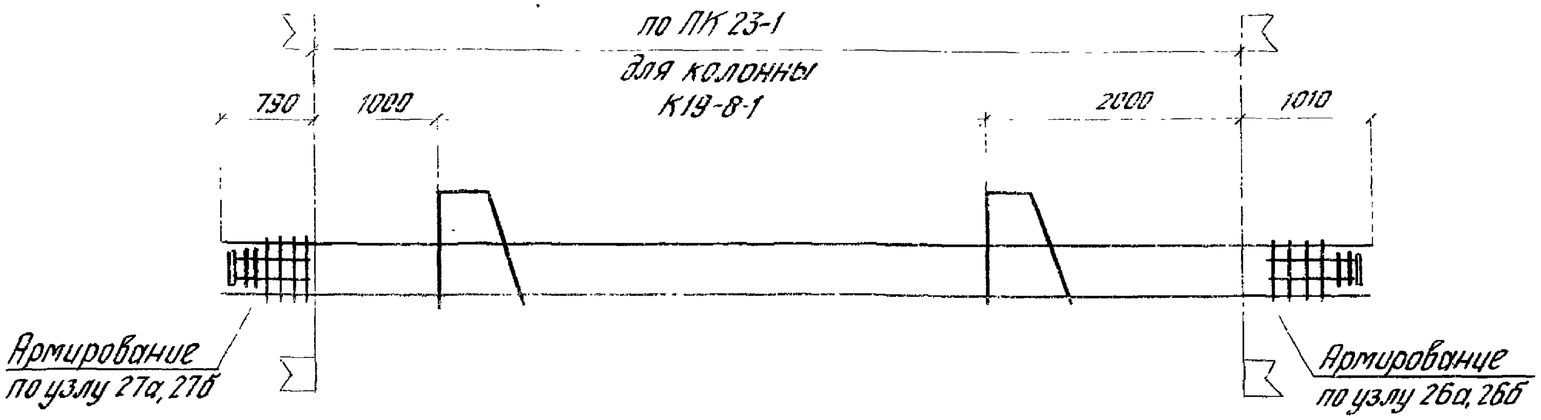

Армирование К19а-8-1

Примечания:

1. Показатели — см. лист 196
2. Опалубочный чертеж — см. лист 15
3. Армирование — см. лист 201
4. Пространственный каркас — см. лист 210
5. Плоские каркасы — см. лист 216-221
6. Закладные детали — см. лист 222
7. Перечень позиций на ПК — см. лист 225-249
8. Выборка — см. лист 250-260

Альбом