ГОСУДАРСТВЕННЫЙ КОМИТЕТ СОВЕТА МИНИСТРОВ СССР ПО ДЕЛАМ СТРОИТЕЛЬСТВА
/ ГОССТРОЙ СССР /

ТИПОВЫЕ КОНСТРУКЦИИ, ИЗДЕЛИЯ И УЗЛЫ ЗДАНИЙ И СООРУЖЕНИЙ

Серия 1.420-12
/ДОПОЛНЕНИЕ К СЕРИИ ИИ20/70/

КОНСТРУКЦИИ МНОГОЭТАЖНЫХ ПРОИЗВОДСТВЕННЫХ ЗДАНИЙ С СЕТКАМИ КОЛОНН 6×6 И 9×6 М

ПОД НАГРУЗКИ СООТВЕТСТВЕННО ДО 2500 И 1500 КГС/М²

ВЫПУСК 2

ЖЕЛЕЗОБЕТОННЫЕ КОЛОННЫ С ПРИМЕНЕНИЕМ СТЫКОВ НА ВАННОЙ СВАРКЕ
ВЫСОТЫ ЭТАЖЕЙ 4,8 М; И 6,0 М

Часть 2

РАБОЧИЕ ЧЕРТЕЖИ

15753-02
ЦЕНА 4-05

ЦЕНТРАЛЬНЫЙ ИНСТИТУТ ТИПОВОГО ПРОЕКТИРОВАНИЯ
ГОССТРОЯ СССР

Москва, А-445, Смольная ул., 22

Сдано в печать 1979 года

Заказ № 10239 Тираж 1600 экз.

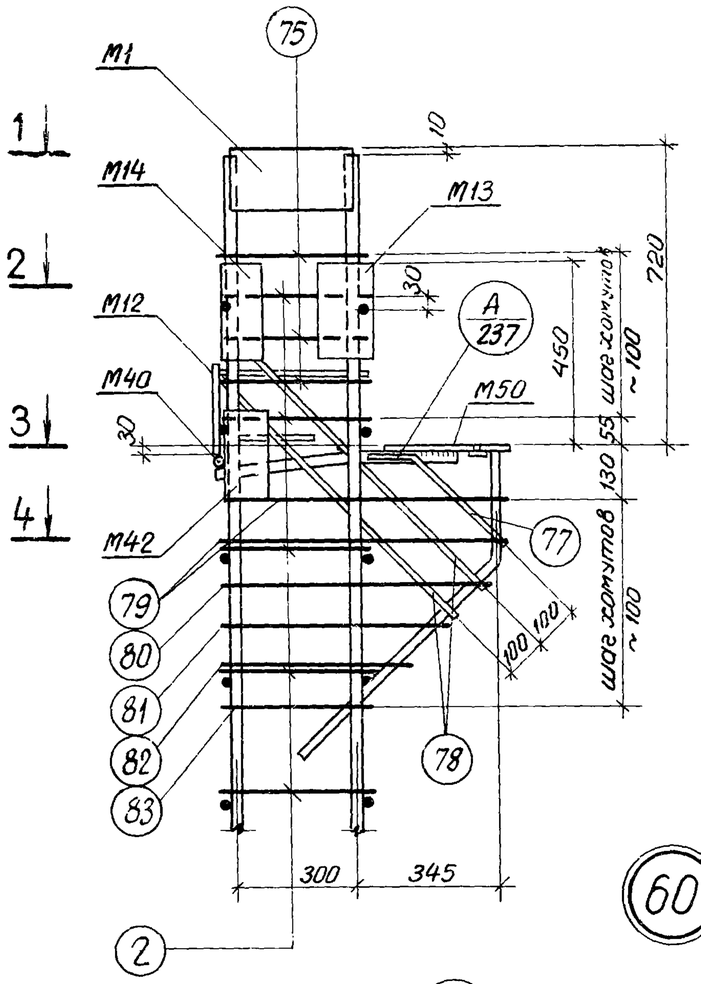

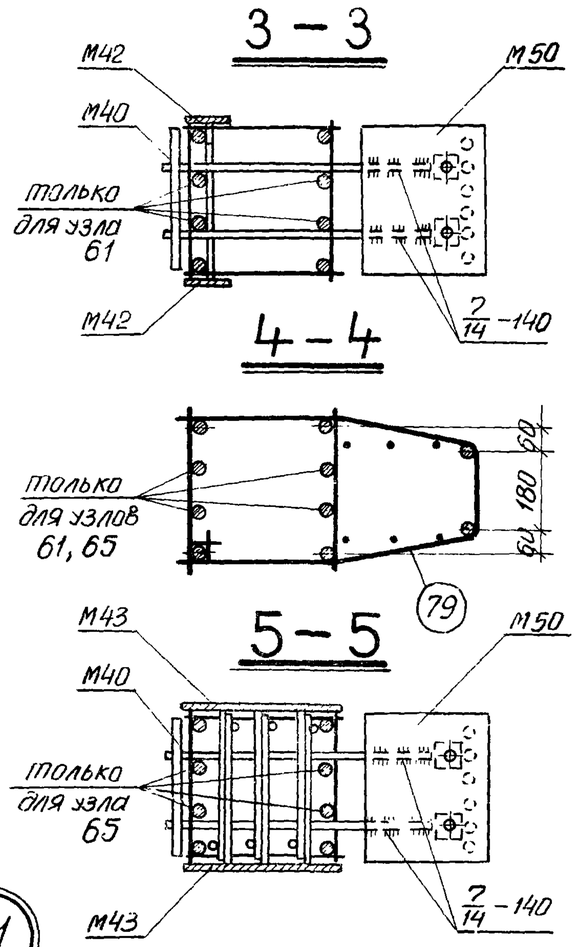

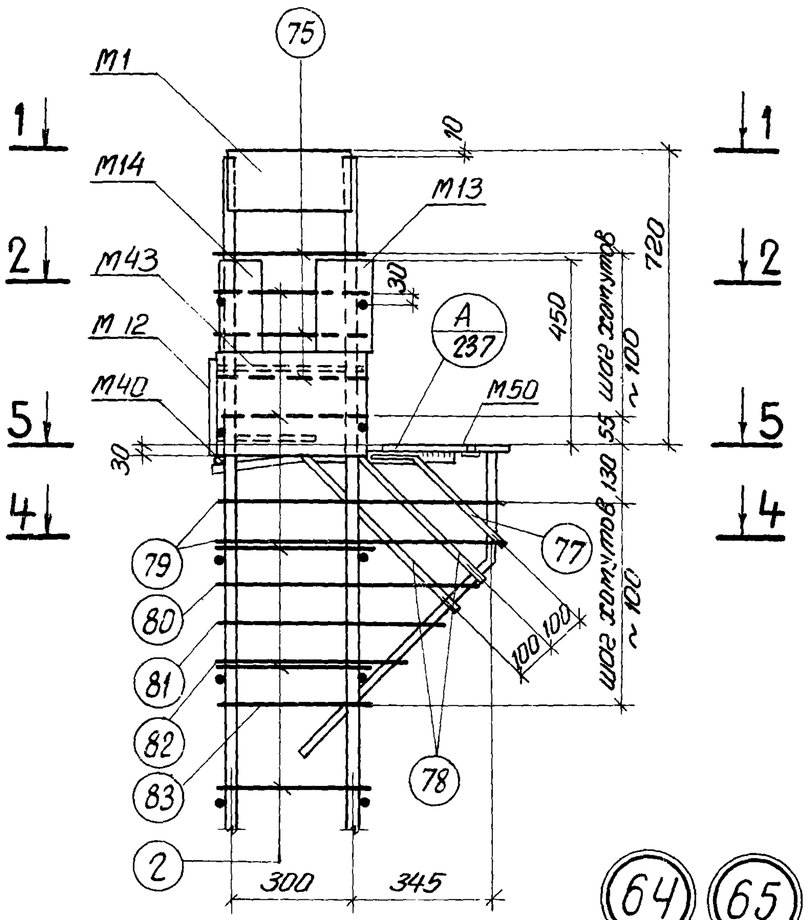

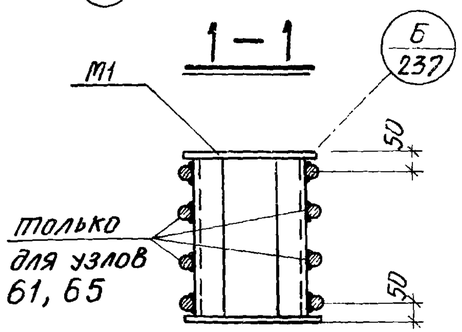

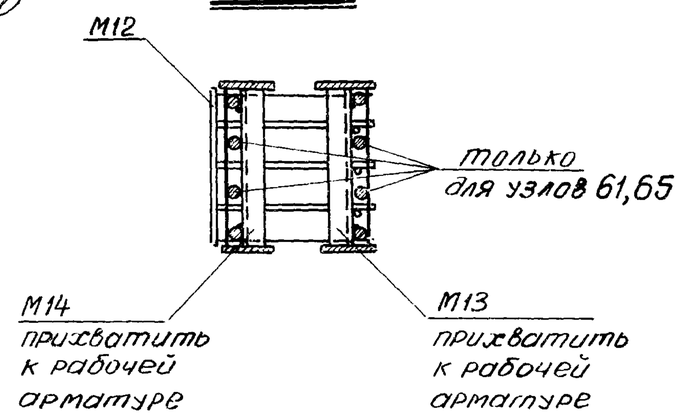

Примечания:

1. Электродуговая сварка выполняется электродами Э50А-Ф.
2. Отдельные стержни поз. 2, 75 соединяются с плоскими каркасами контактной точечной сваркой.
3. Сварные соединения производить в соответствии с „Указаниями по сварке соединений арматуры и закладных деталей железобетонных конструкций" (СН 393-69).
4. Хомуты консолей и закладные детали М12, М40, М42, М43, М50 крепятся к рабочей арматуре вязальной проволокой. Окончательное положение закладных деталей фиксируется в опалубке.
5. Закладная деталь М16 на узлах условно не показана.

ТК 1976	Пространственные каркасы. Узлы 60, 61, 64, 65	1.420–12 Выпуск 2

Гипростроммонтаж г. Ленинград

Нач. сектора Ушкина
Инженер
Проверил

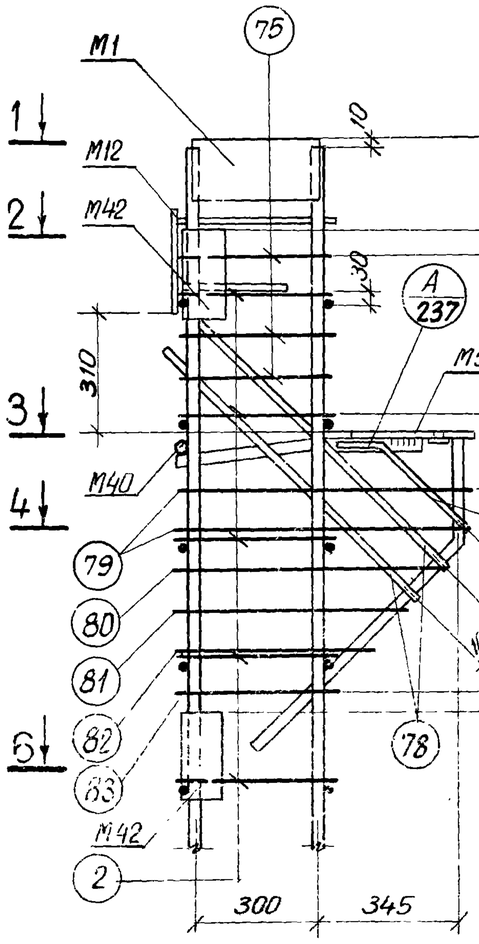

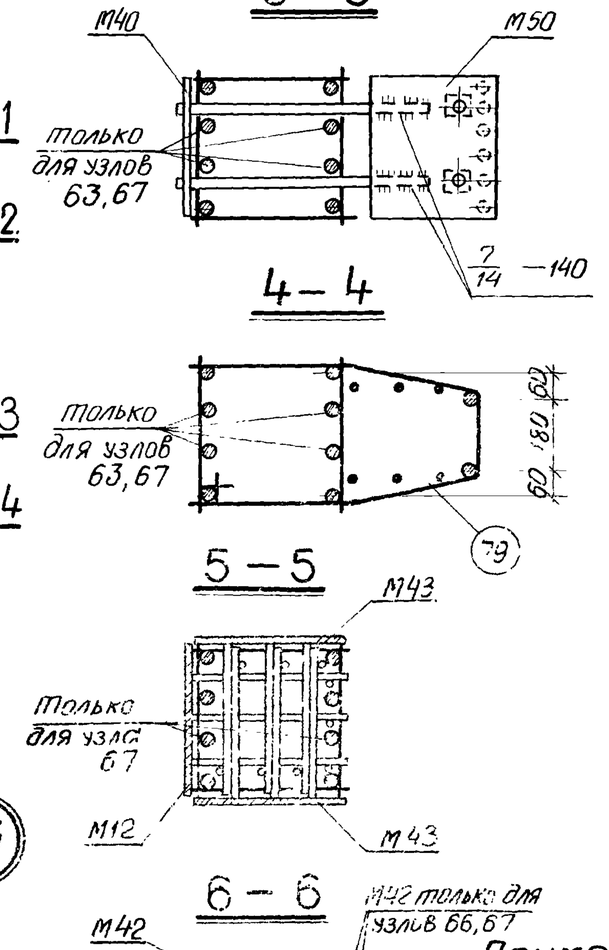

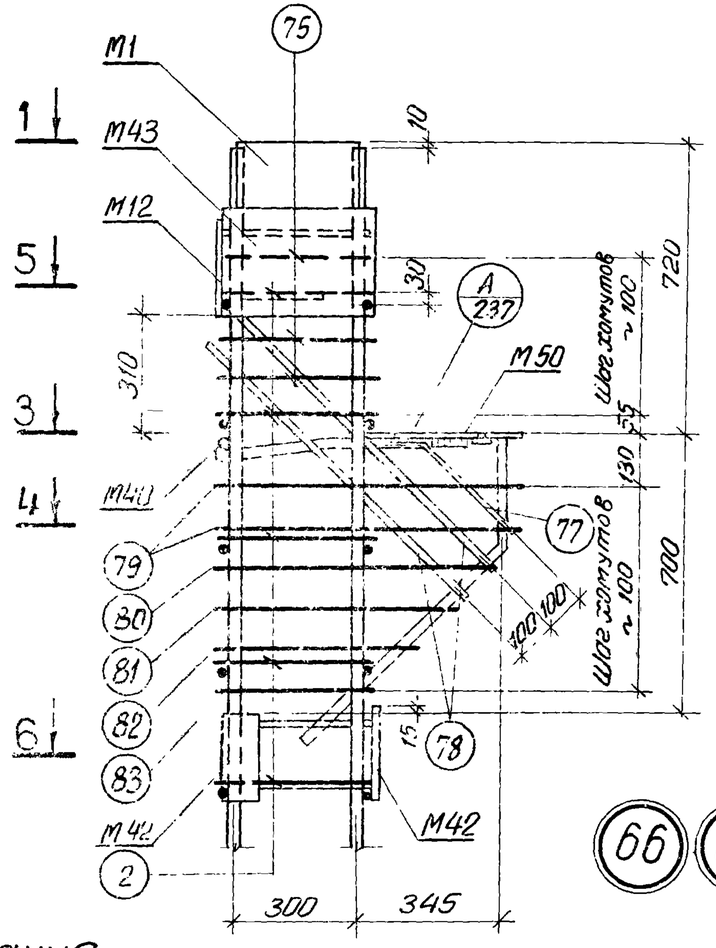

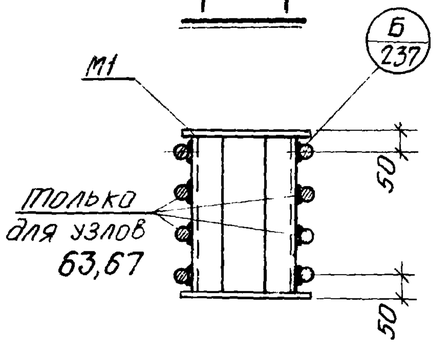

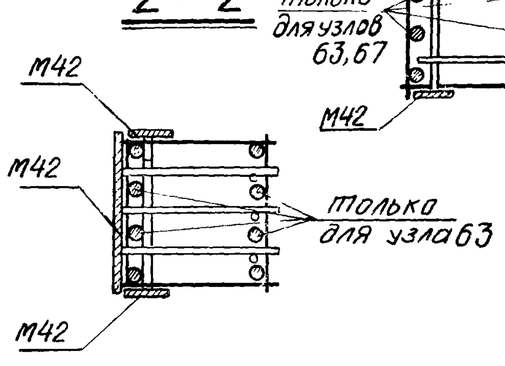

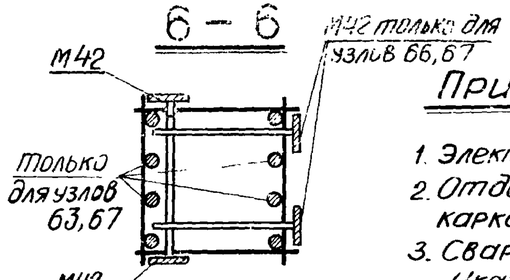

Примечания

1. Электродуговая сварка выполняется электродами Э50А-Ф.
2. Отдельные стержни поз. 2, 75 соединяются с плоскими каркасами контактной точечной сваркой.
3. Сварные соединения производить в соответствии с „Указаниями по сварке соединений арматуры и закладных деталей железобетонных конструкций" (СН 393-69).
4. Хомуты консолей и закладные детали М12, М40, М42, М43, М50 крепятся к рабочей арматуре вязальной проволокой. Окончательное положение закладных деталей фиксируется в опалубке.
5. Закладная деталь М16 на узлах условно не показана.

Инв. № подл. | Подпись и дата | Взам. инв. №

ТК 1976	Пространственные каркасы. Узлы 62, 63, 66, 67	1.420-12 Выпуск 2
		Лист 213

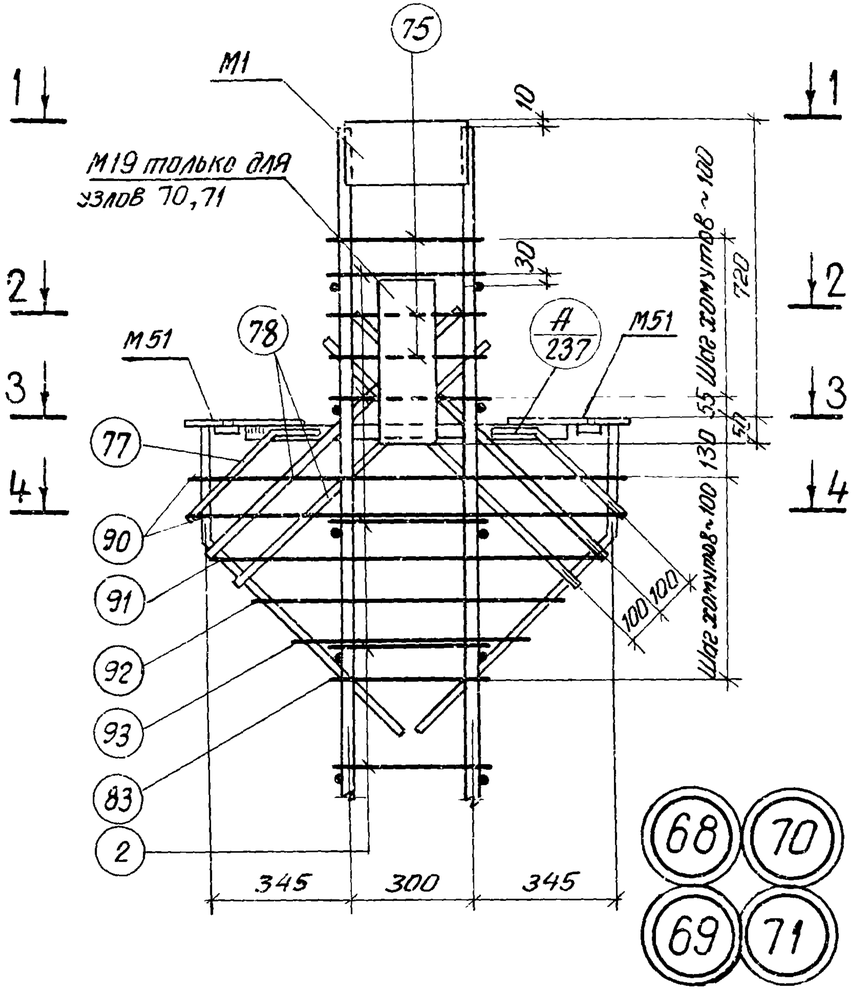

3 — 3

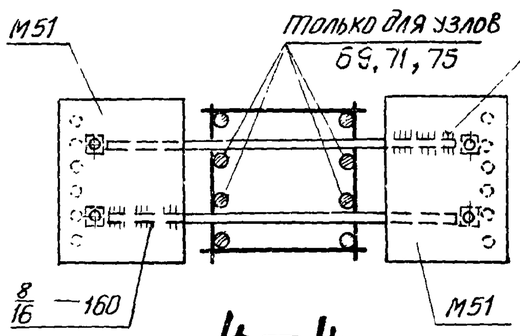

4 — 4

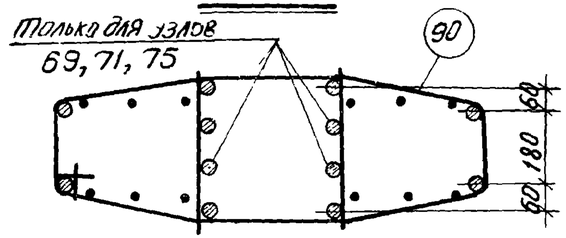

5 — 5

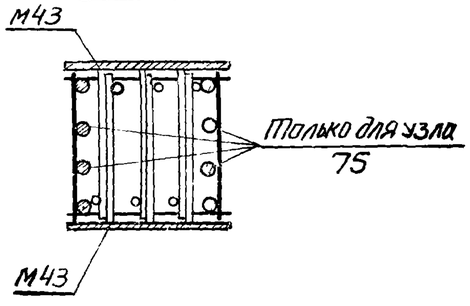

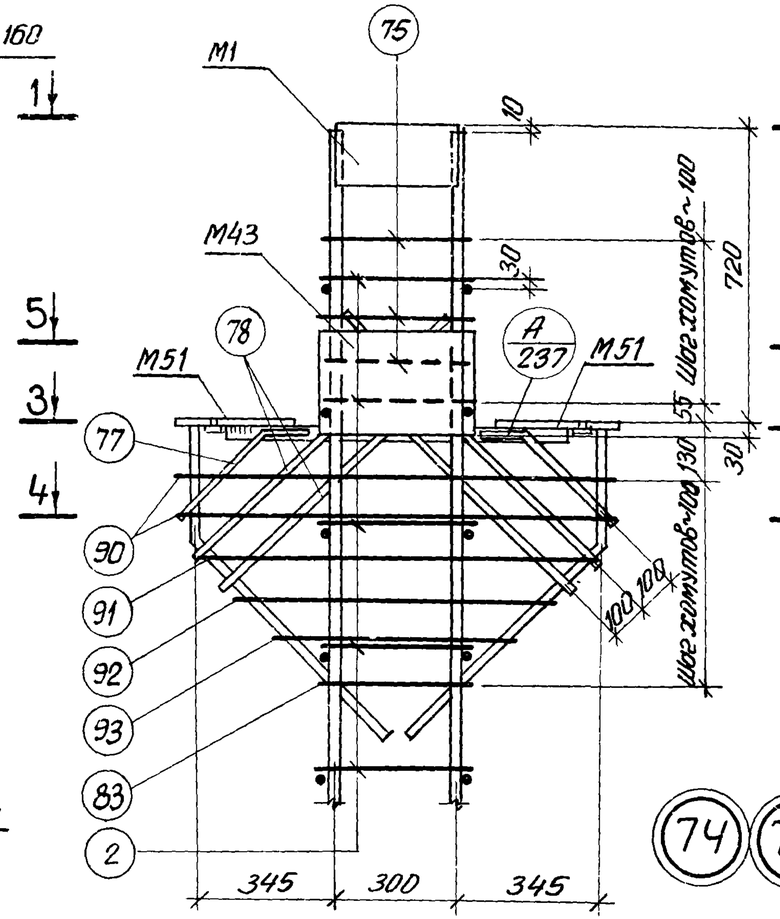

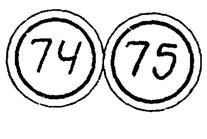

1 — 1

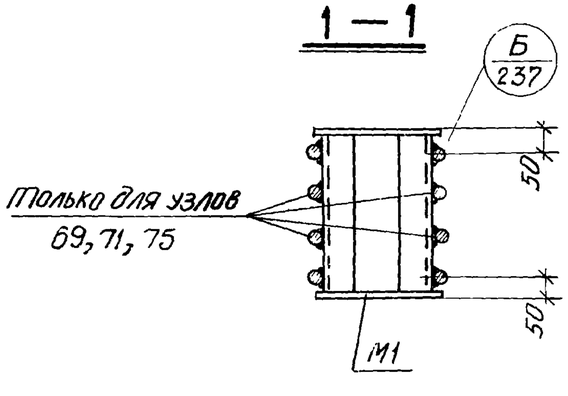

2 — 2

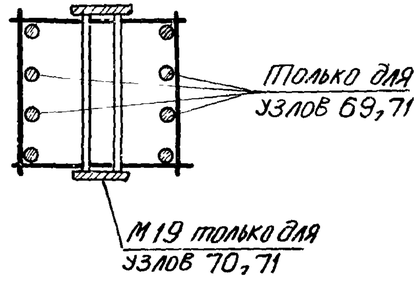

Примечания:

1. Электродуговая сварка выполняется электродами Э50А-Ф.
2. Отдельные стержни поз. 2, 75 соединяются с плоскими каркасами контактной точечной сваркой.
3. Сварные соединения производить в соответствии с „Указаниями по сварке соединений арматуры и закладных деталей железобетонных конструкций" (СН393-69).
4. Хомуты консолей и закладные детали М43, М51 крепятся к рабочей арматуре вязальной проволокой. Окончательное положение закладных деталей фиксируется в опалубке.
5. Примеры крепления закладной детали М19 см. на листе 238.
6. Закладная деталь М16 на узлах условно не показана.

ТК 1976	Пространственные каркасы. Узлы 68-71, 74, 75	1.420-12 Выпуск 2
		Лист 214

"Ленпроект" г. Ленинград
Гл. инженер проекта А. Ивашов
Инженер Яковлев
Проверил Чуйкин
Киевэнергомонтажпроект

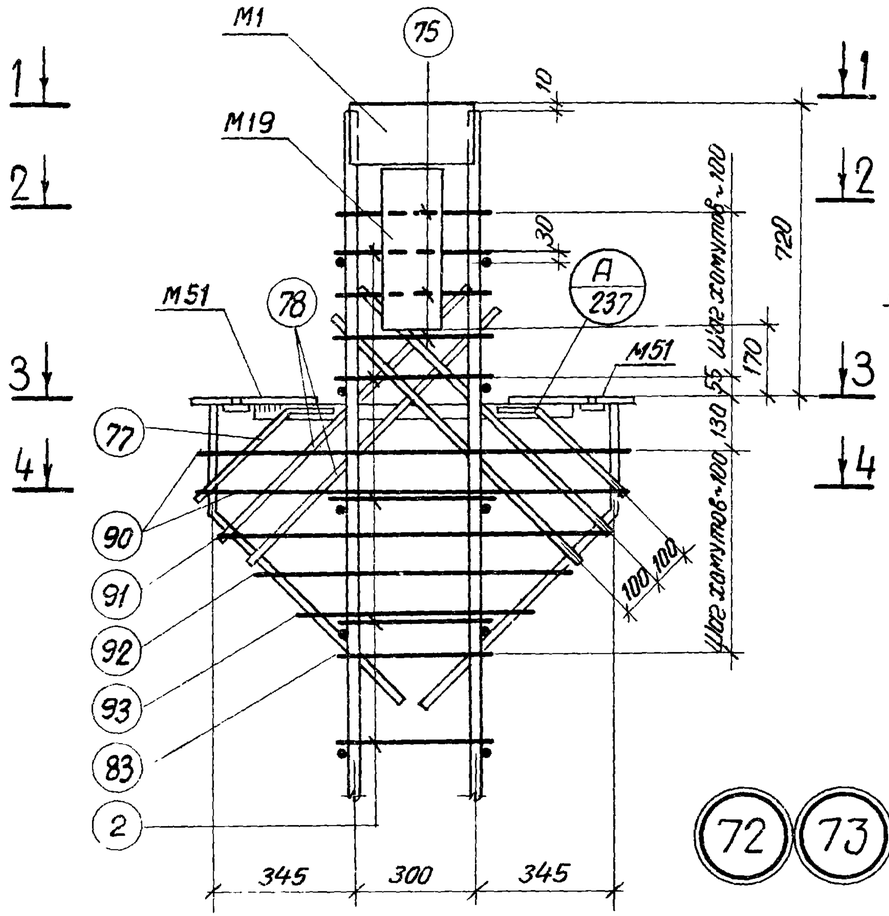

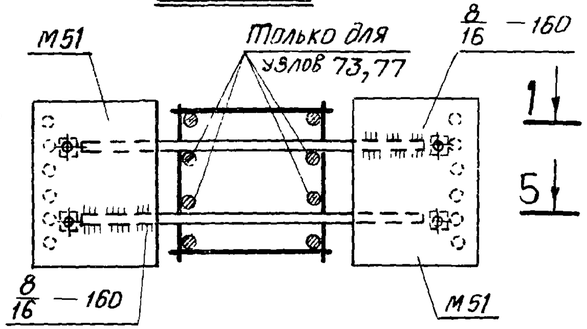

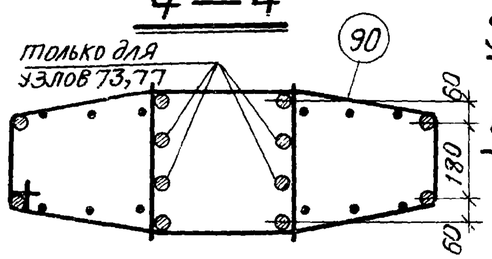

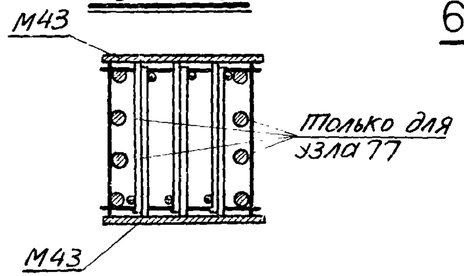

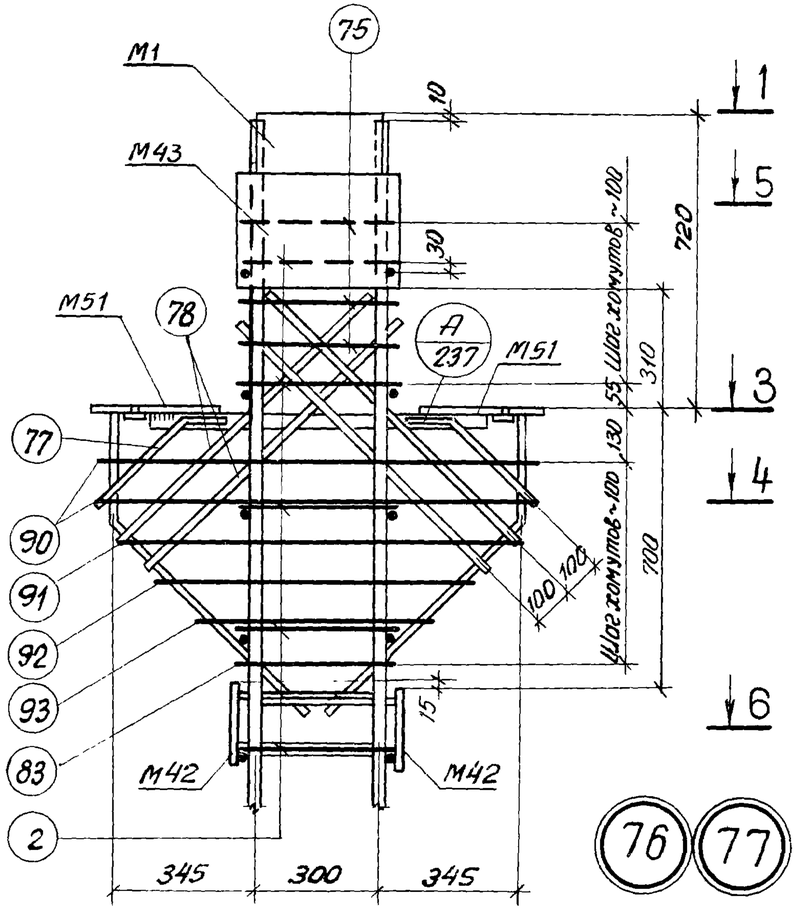

72 73

76 77

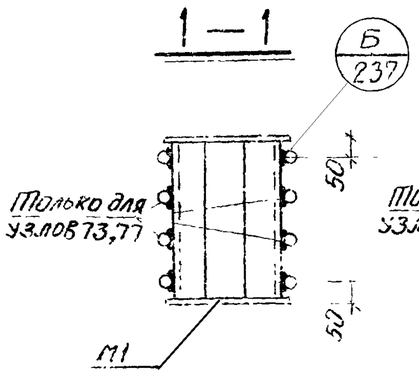

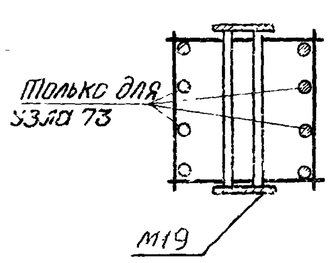

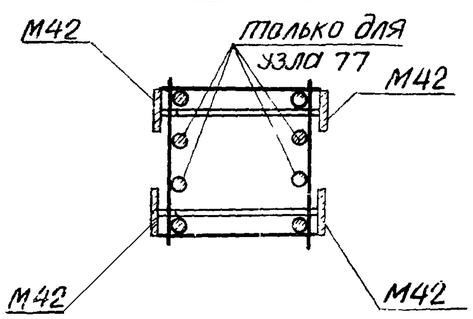

Примечания:

1. Электродуговая сварка выполняется электродами Э50А-Ф.
2. Отдельные стержни поз. 2, 75 соединяются с плоскими каркасами контактной точечной сваркой.
3. Сварные соединения производить в соответствии с „Указаниями по сварке соединений арматуры и закладных деталей железобетонных конструкций" (СН393-69).
4. Хомуты консолей и закладные детали М42, М43, М51 крепятся к рабочей арматуре вязальной проволокой. Окончательное положение закладных деталей фиксируется в опалубке.
5. Примеры крепления закладной детали М19 см. на листе 238. Закладная деталь М16 на узлах условно не показана.

ТК 1976	Пространственные каркасы. Узлы 72,73,76,77	1.420-12 выпуск 2
		Лист 215

Альбом разработан Гипростальконструкцией
Главный инженер проекта Ю.Н. Чуйкин
Руководитель группы Ю.Н. Чуйкин

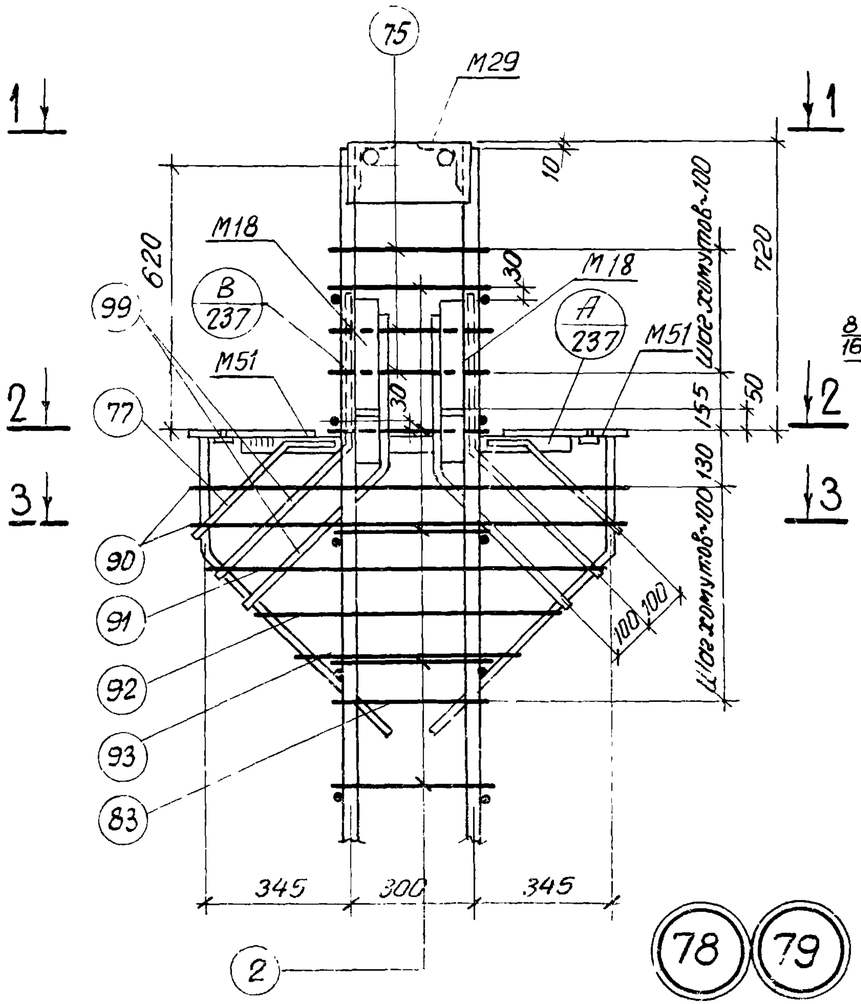

78 79

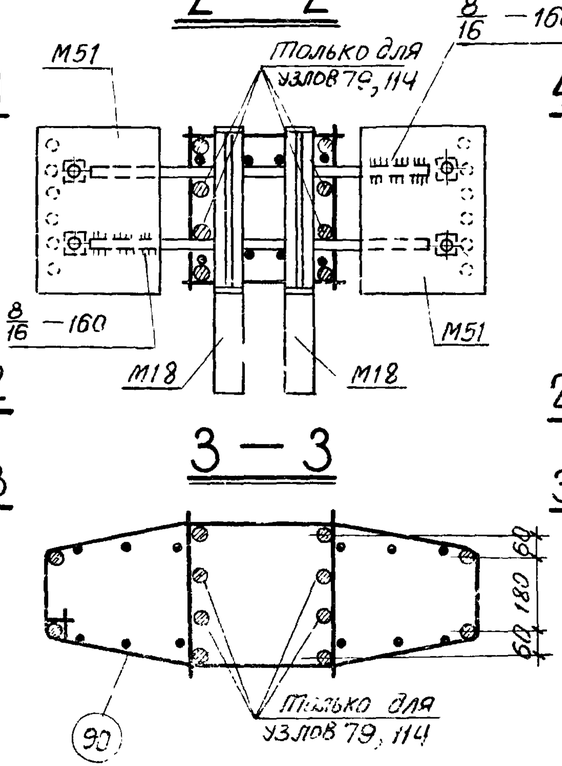

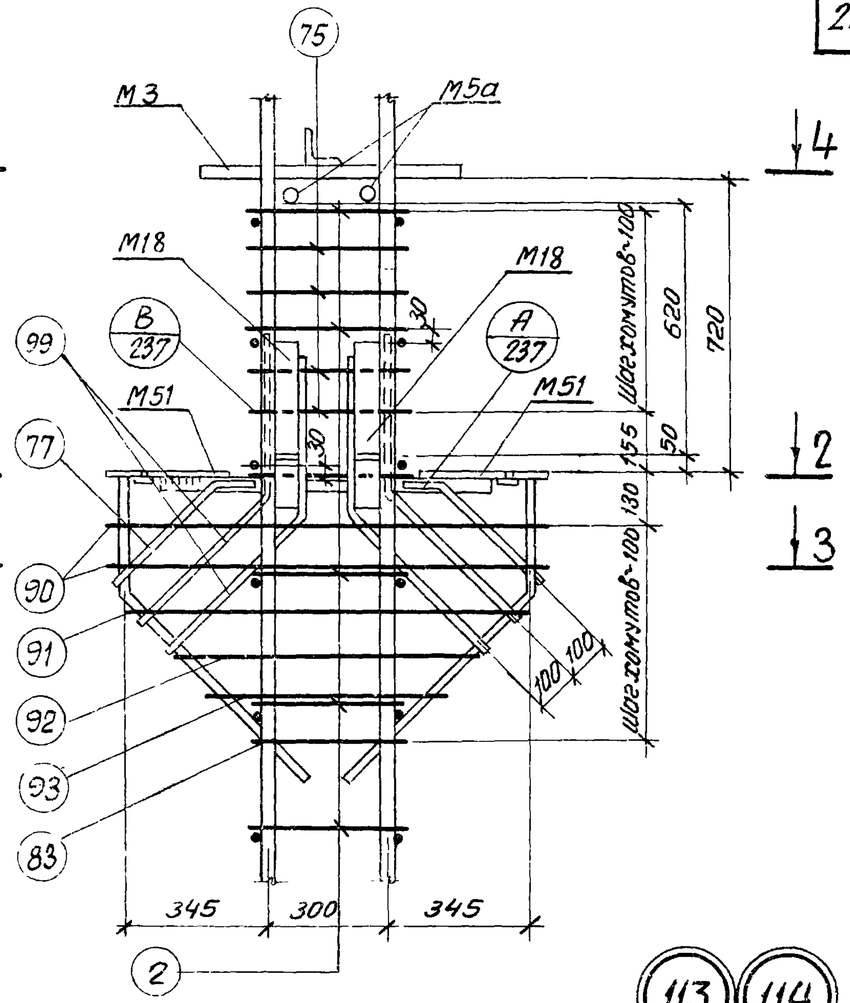

113 114

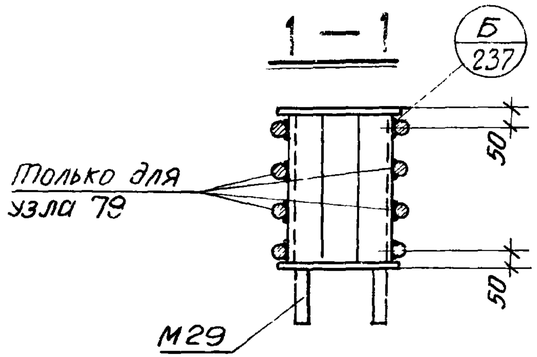

Примечания:

1. Электродуговая сварка выполняется электродами Э50А-Ф.
2. Отдельные стержни поз. 2, 75 соединяются с плоскими каркасами контактной точечной сваркой.
3. Сварные соединения производить в соответствии с „Указаниями по сварке соединений арматуры и закладных деталей железобетонных конструкций" (СН 393-69)
4. Хомуты консолей и закладные детали М3, М5а, М18, М51 крепятся к рабочей арматуре вязальной проволокой. Окончательное положение закладных деталей фиксируется в опалубке.
5. Размеры привязки выпусков арматуры из колонн даны до ее рифов.
6. Закладная деталь М16 на узлах условно не показана.

Гл. инженер проекта	Жуковский	Куц-Женевская	
Нач. сектора	Т. Тишина	Исаев	
Инженер	Жукова	Кибер	
Проверил	Жукова	Куйкина	

ЛПИ г. Ленинград

ТК | Пространственные каркасы. Узлы 78, 79, 113, 114 | 1.420-12 Выпуск 2 | Лист 216

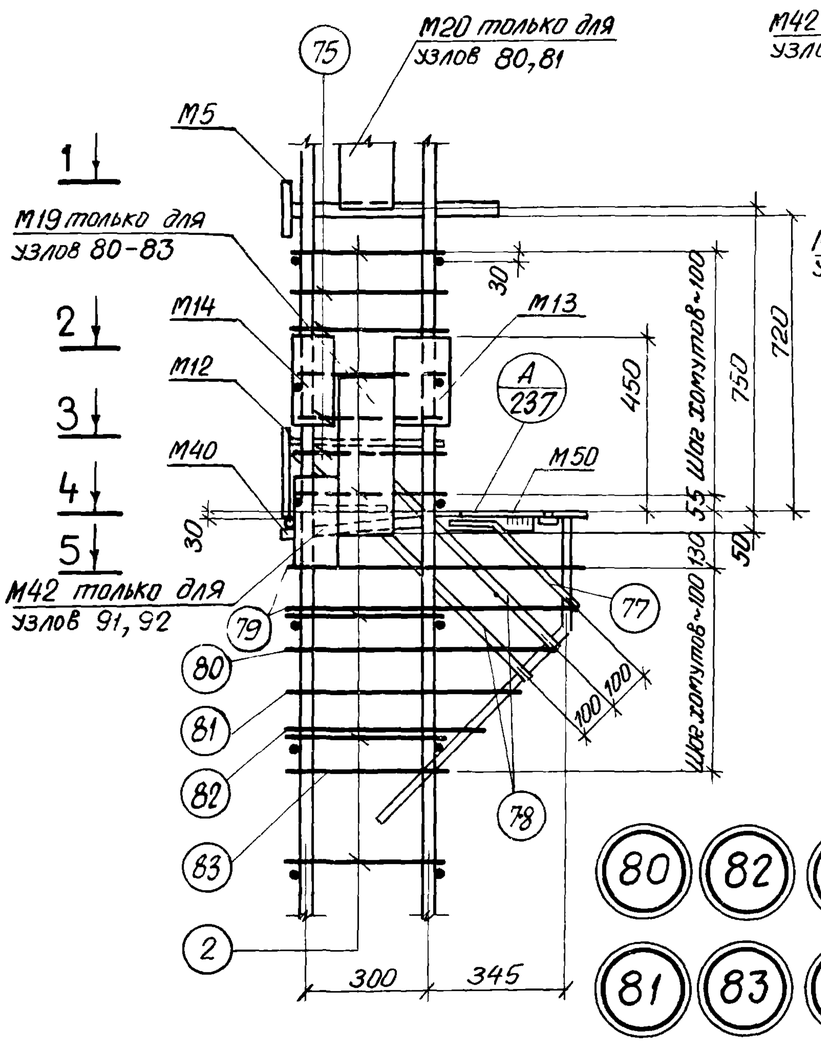

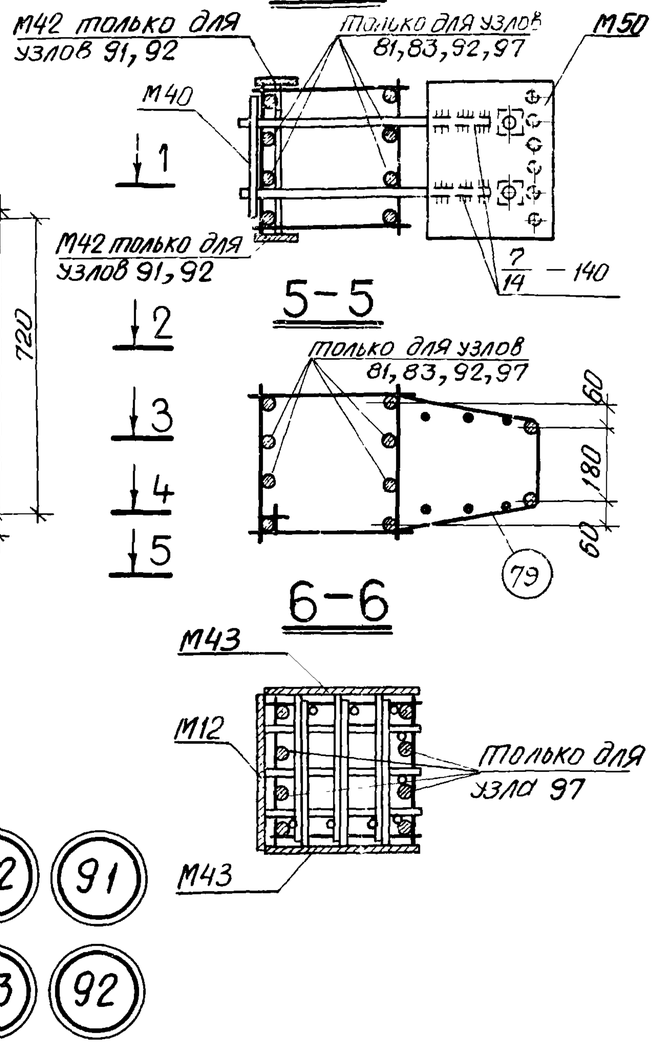

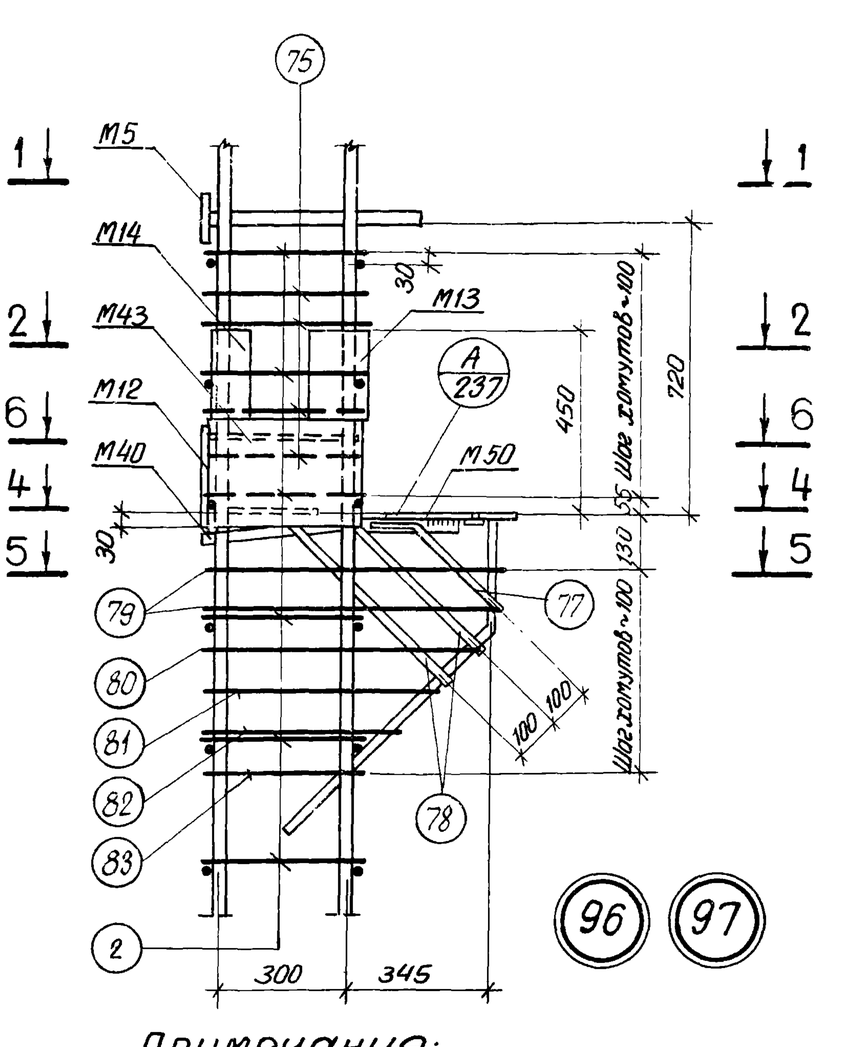

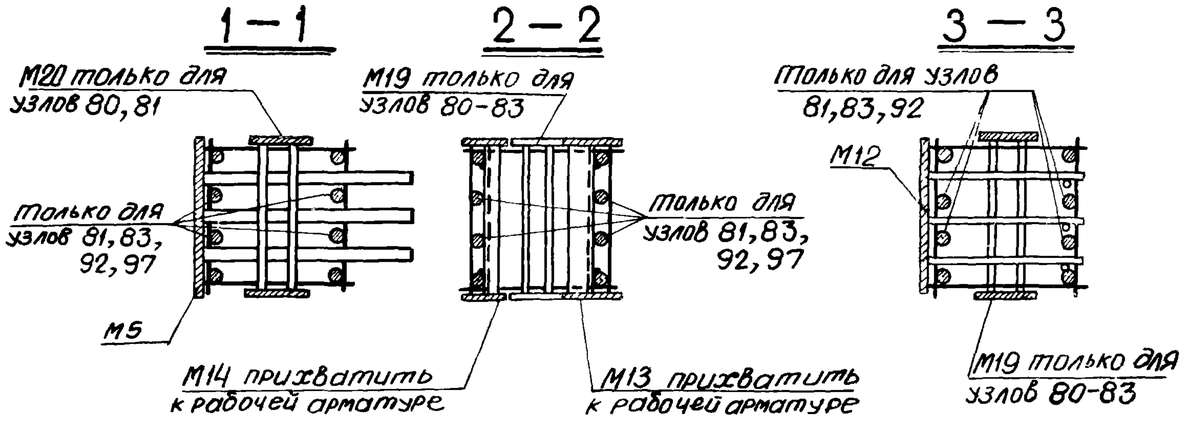

Примечания:

1. Электродуговая сварка выполняется электродами Э50А-Ф
2. Отдельные стержни поз. 2, 75 соединяются с плоскими каркасами контактной точечной сваркой.
3. Сварные соединения производить в соответствии с „Указаниями по сварке соединений арматуры и закладных деталей железобетонных конструкций" (СН393-69).
4. Хомуты консолей и закладные детали М5, М12, М40, М42, М43, М50 крепятся к рабочей арматуре вязальной проволокой. Окончательное положение закладных деталей фиксируется в опалубке.
5. Примеры крепления закладных деталей М19 и М20 см. на листе 238.
6. Размер привязки выпусков арматуры из колонн дан до ее рифов.
7. Закладная деталь М16 на узлах условно не показана.

Инженер	Кочерова	ТК	Пространственные каркасы. Узлы 80-83, 91, 92, 96, 97
Проверил	Чуйкина		1.420-12 Выпуск 2
Г. Ленинград			Лист 217

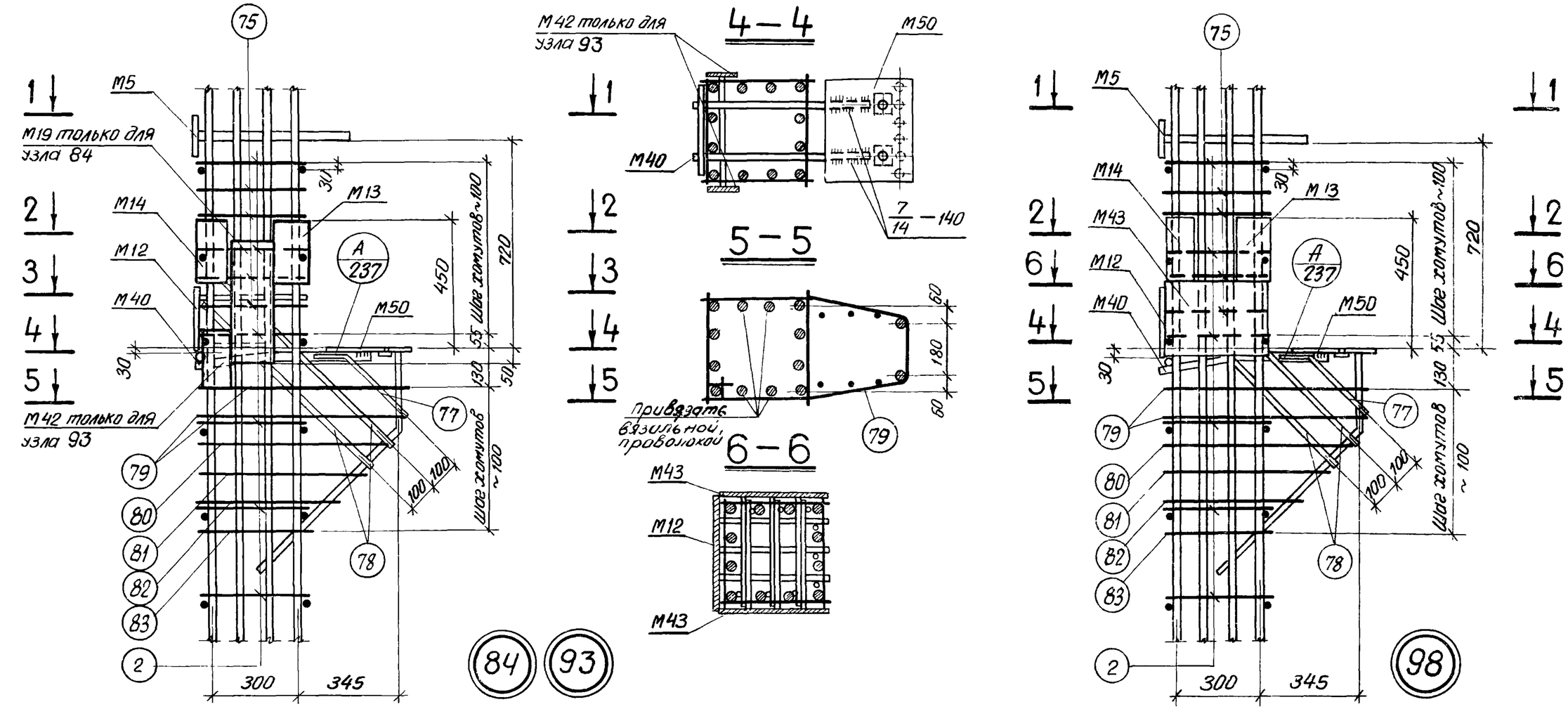

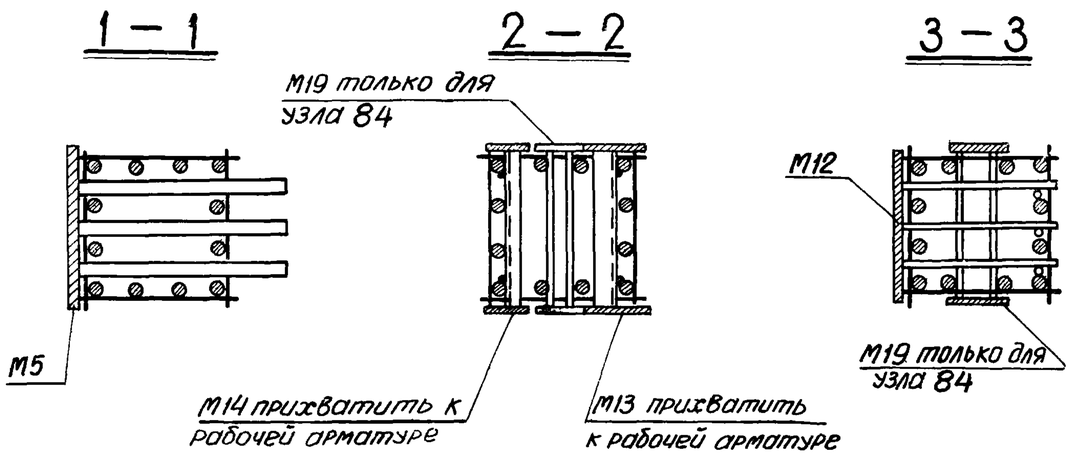

Примечания:

1. Электродуговая сварка выполняется электродами Э50А-Ф.
2. Отдельные стержни поз. 2, 75 соединяются с плоскими каркасами контактной точечной сваркой.
3. Сварные соединения производить в соответствии с „Указаниями по сварке соединений арматуры и закладных деталей железобетонных конструкций" (СН 393-69).
4. Хомуты консолей и закладные детали М5, М12, М40, М42, М43, М50 крепятся к рабочей арматуре вязальной проволокой. Окончательное положение закладных деталей фиксируется в опалубке.
5. Примеры крепления закладной детали М19 см. на листе 238.
6. Размер привязки выпусков арматуры из колонн дан до ее рифов.
7. Закладная деталь М16 на узлах условно не показана.

ТК 1976	Пространственные каркасы. Узлы 84, 93, 98	1.420-12 выпуск 2
		Лист 218

Нач. сектора		Исаев
Инженер		Кибер
Проверил		Чуйкина

г. Ленинград

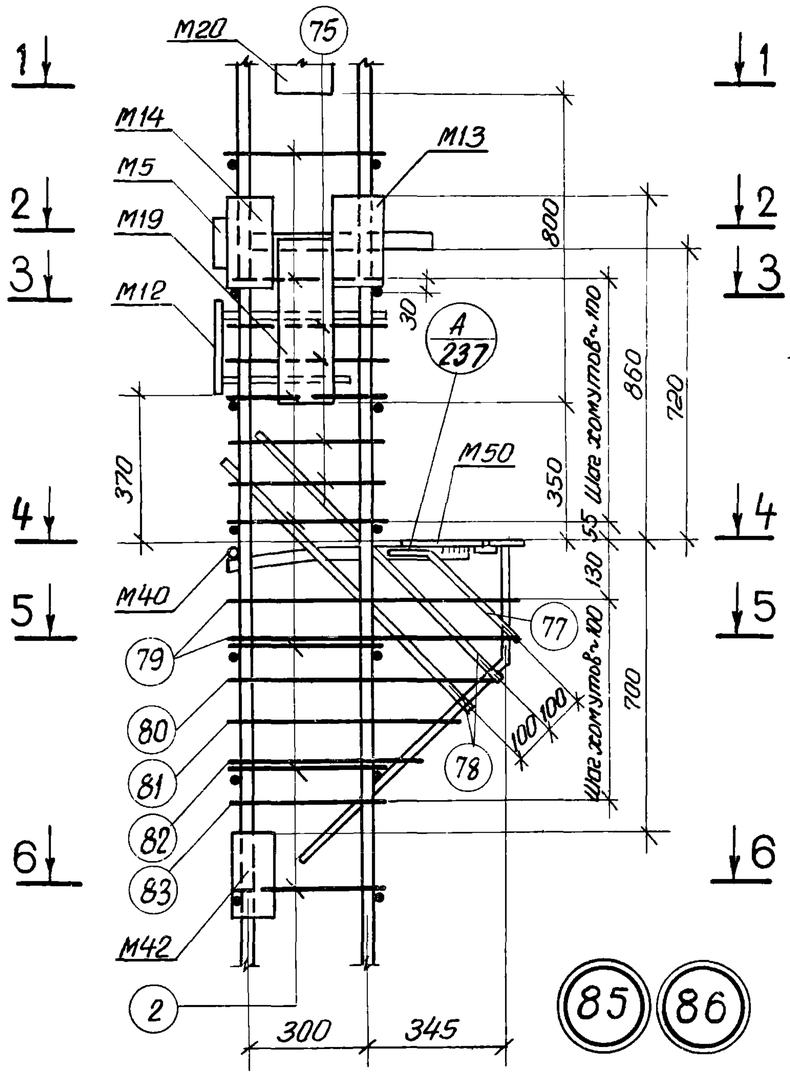

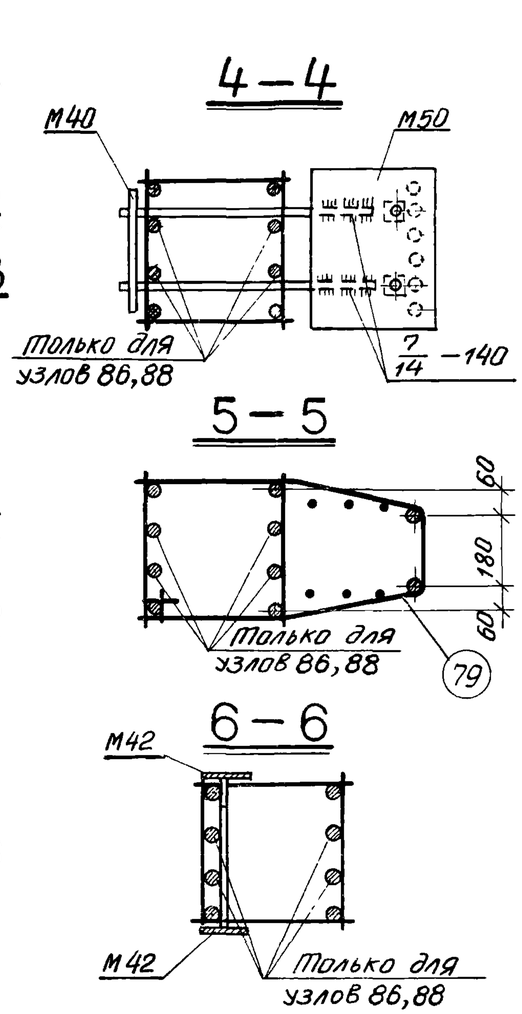

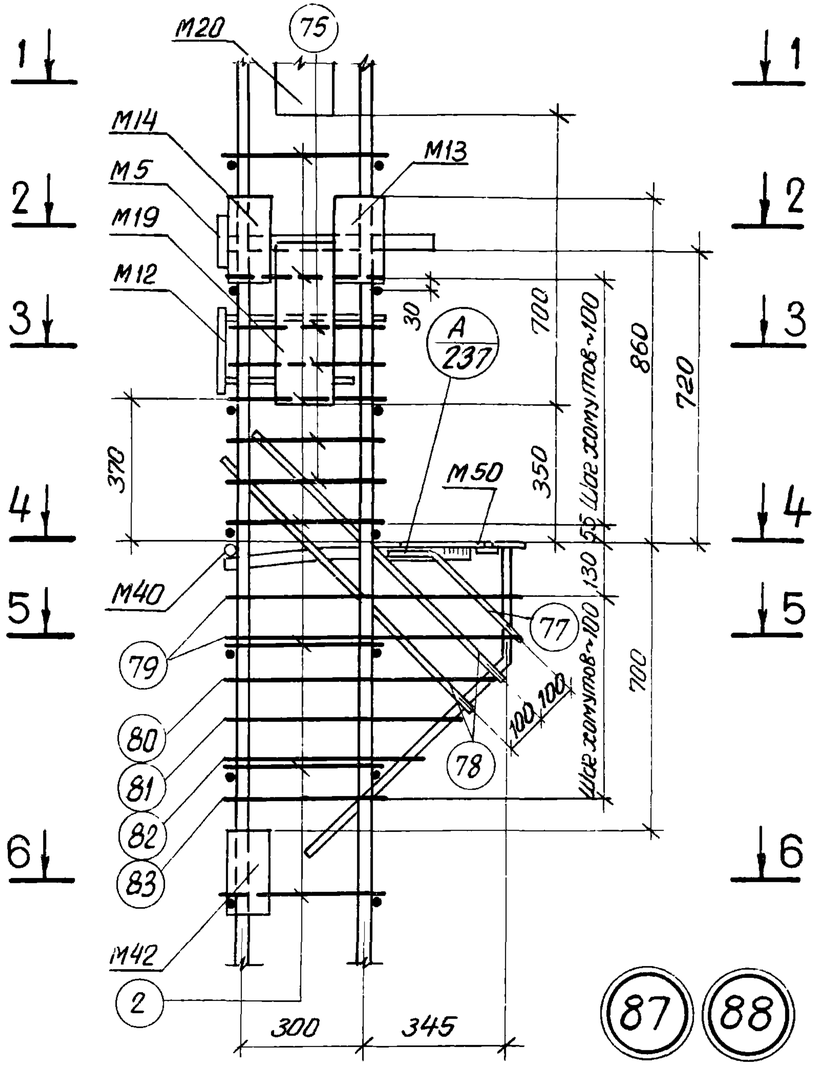

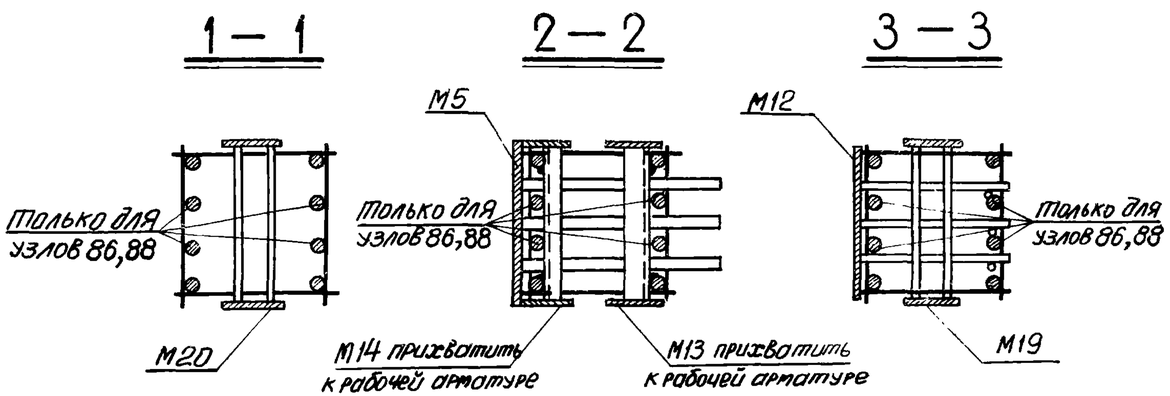

Примечания:

1. Электродуговая сварка выполняется электродами Э50А-Ф.
2. Отдельные стержни поз. 2, 75 соединяются с плоскими каркасами контактной точечной сваркой.
3. Сварные соединения производить в соответствии с „Указаниями по сварке соединений арматуры и закладных деталей железобетонных конструкций" (СН393-69).
4. Хомуты консолей и закладные детали М5, М12, М40, М42, М50 крепятся к рабочей арматуре вязальной проволокой. Окончательное положение закладных деталей фиксируется в опалубке.
5. Примеры крепления закладных деталей М19, М20 см на листе 238.
6. Размер привязки выпусков арматуры из колонн дан до ее рифов.
7. Закладная деталь М16 на узлах условно не показана.

ТК 1976	Пространственные каркасы Узлы 85-88	1.420-12 Выпуск 2 Лист 219

Проверил Чуйкина

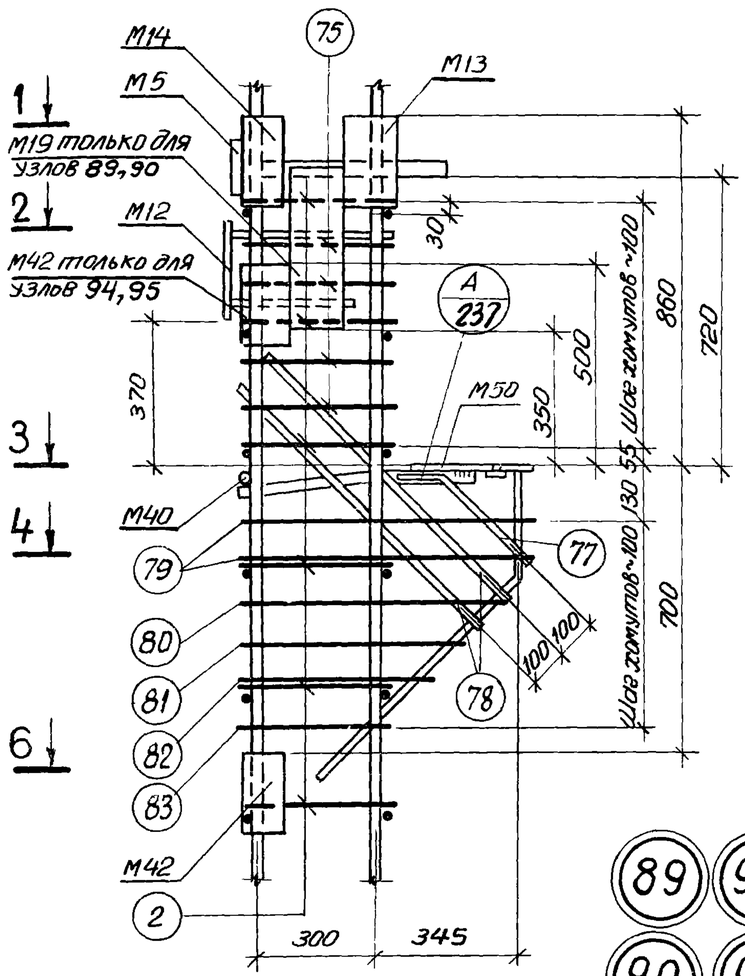

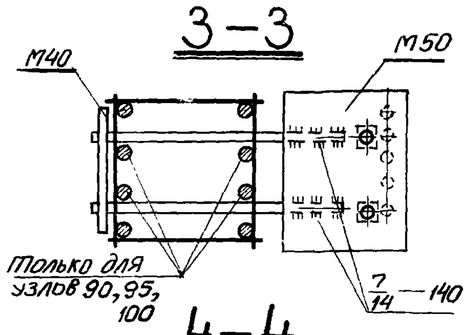

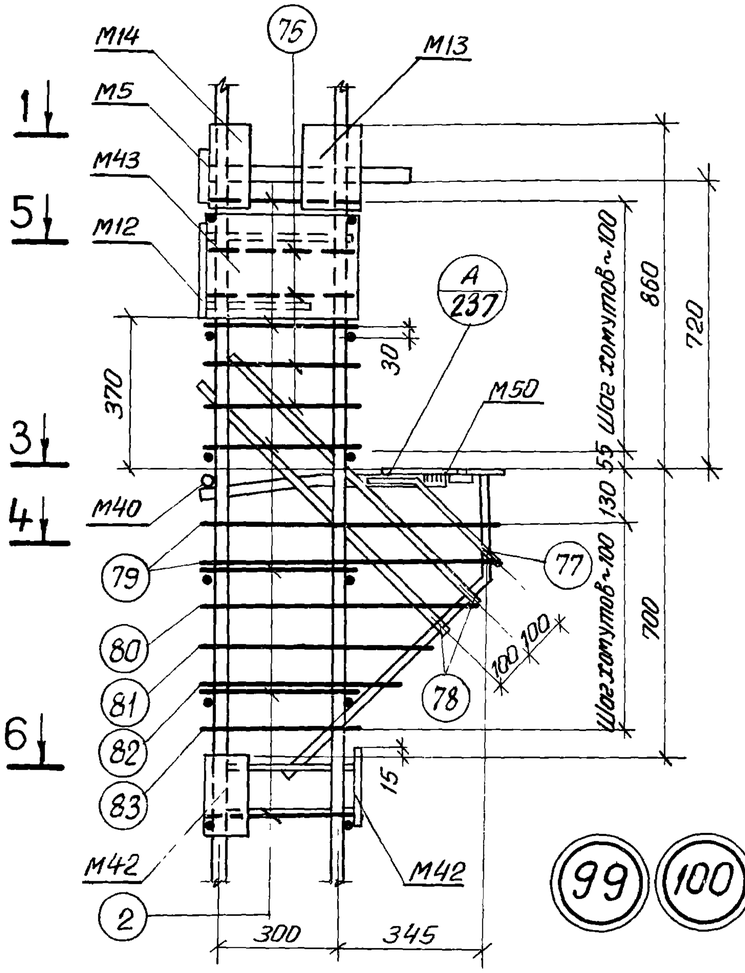

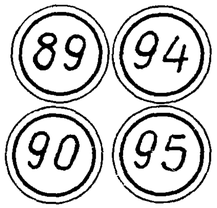

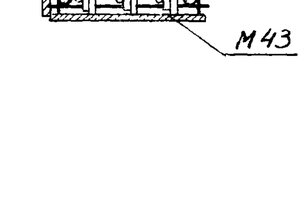

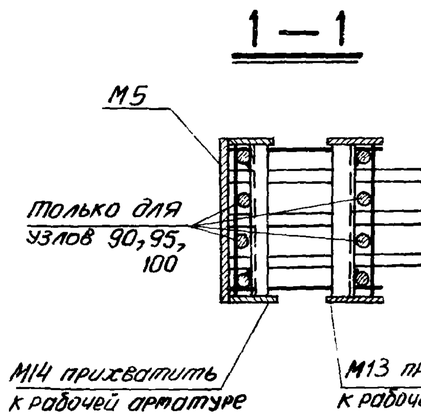

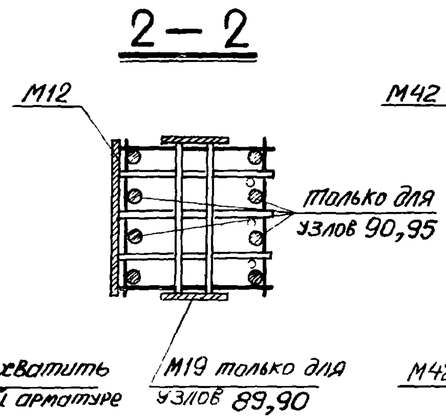

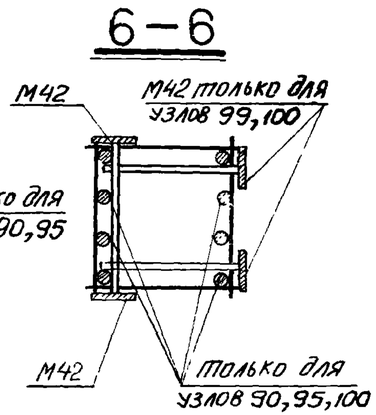

Примечания:

1. Электродуговая сварка выполняется электродами Э50А-Ф.
2. Отдельные стержни поз. 2, 75 соединяются с плоскими каркасами контактной точечной сваркой.
3. Сварные соединения производить в соответствии с „Указаниями по сварке соединений арматуры и закладных деталей железобетонных конструкций" (СН393-69).
4. Хомуты консолей и закладные детали М5, М12, М40, М42, М43, М50 крепятся к рабочей арматуре вязальной проволокой. Окончательное положение закладных деталей фиксируется в опалубке.
5. Примеры крепления закладной детали М19 см. на листе 238.
6. Размер привязки выпусков арматуры из колонн дан до ее рифов.
7. Закладная деталь М16 на узлах условно не показана.

ТК 1976	Пространственные каркасы. Узлы 89,90,94,95,99,100	1.420-12 выпуск 2
		Лист 220

Ленинград

Ин. № подл. | Подп. и дата | Взам. инв. №

Гл. инженер проекта — Усатов
Нач. сектора — Кибер
Инженер — Чуйкина
Проверил

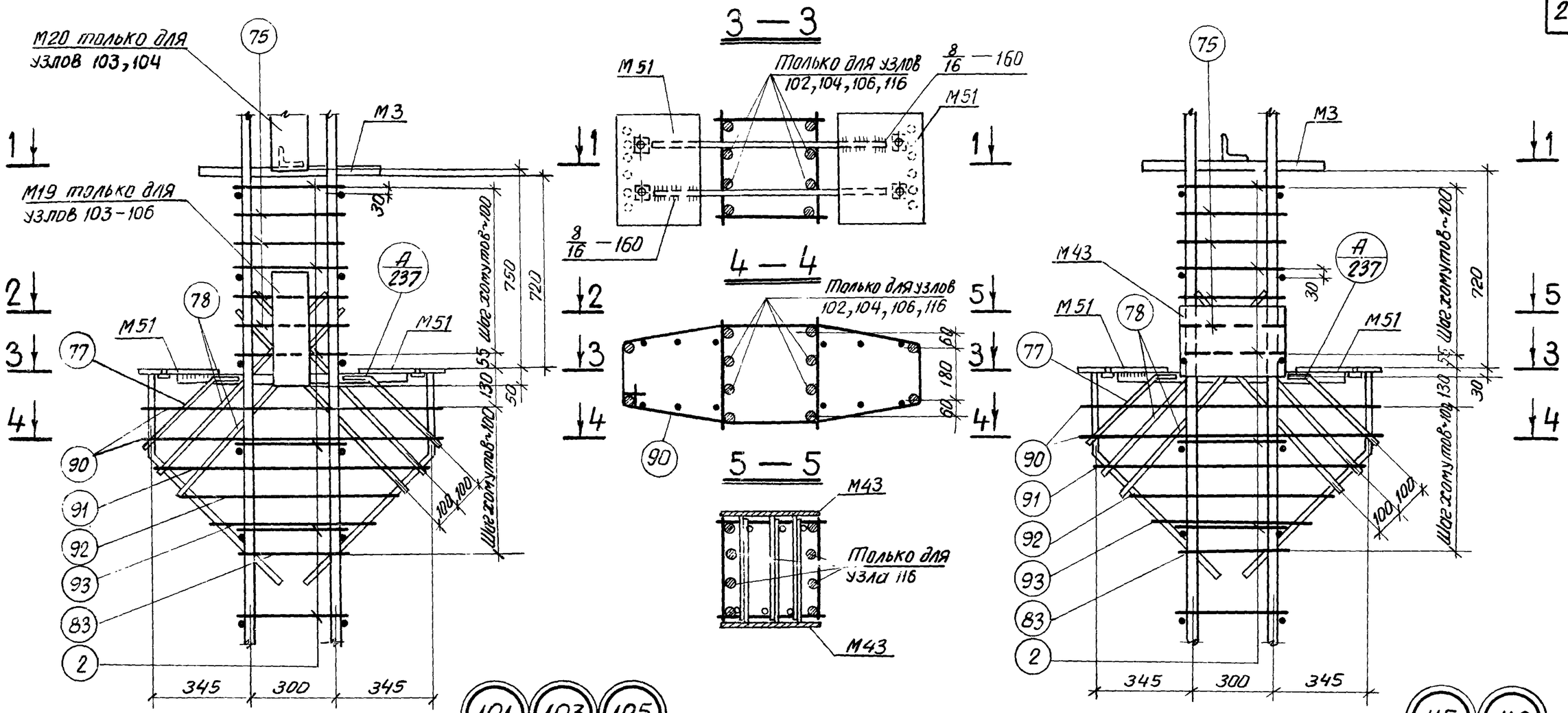

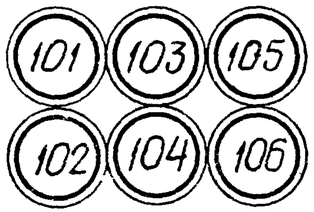

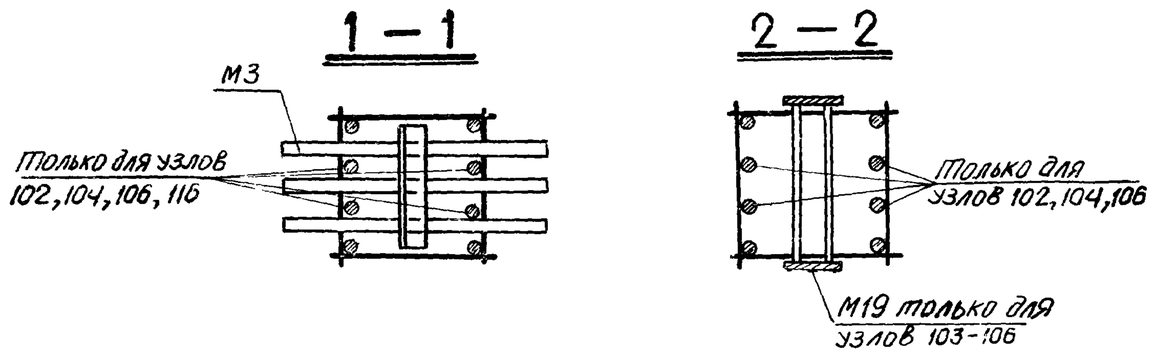

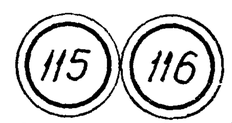

Примечания:

1. Электродуговая сварка выполняется электродами Э50А-Ф.
2. Отдельные стержни поз. 2, 75 соединяются с плоскими каркасами контактной точечной сваркой.
3. Сварные соединения производить в соответствии с „Указаниями по сварке соединений арматуры и закладных деталей железобетонных конструкций" (СН393-69).
4. Хомуты консолей и закладные детали М3, М43, М51 крепятся к рабочей арматуре вязальной проволокой. Окончательное положение закладных деталей фиксируется в опалубке.
5. Примеры крепления закладных деталей М19, М20 см. на листе 238.
6. Закладная деталь М16 на узлах условно не показана.

ТК 1976	Пространственные каркасы. Узлы 101-106, 115, 116	1.420-12 выпуск 2
		Лист 221

г. Ленинград

Инженер Кибер
Проверил Чуйкина

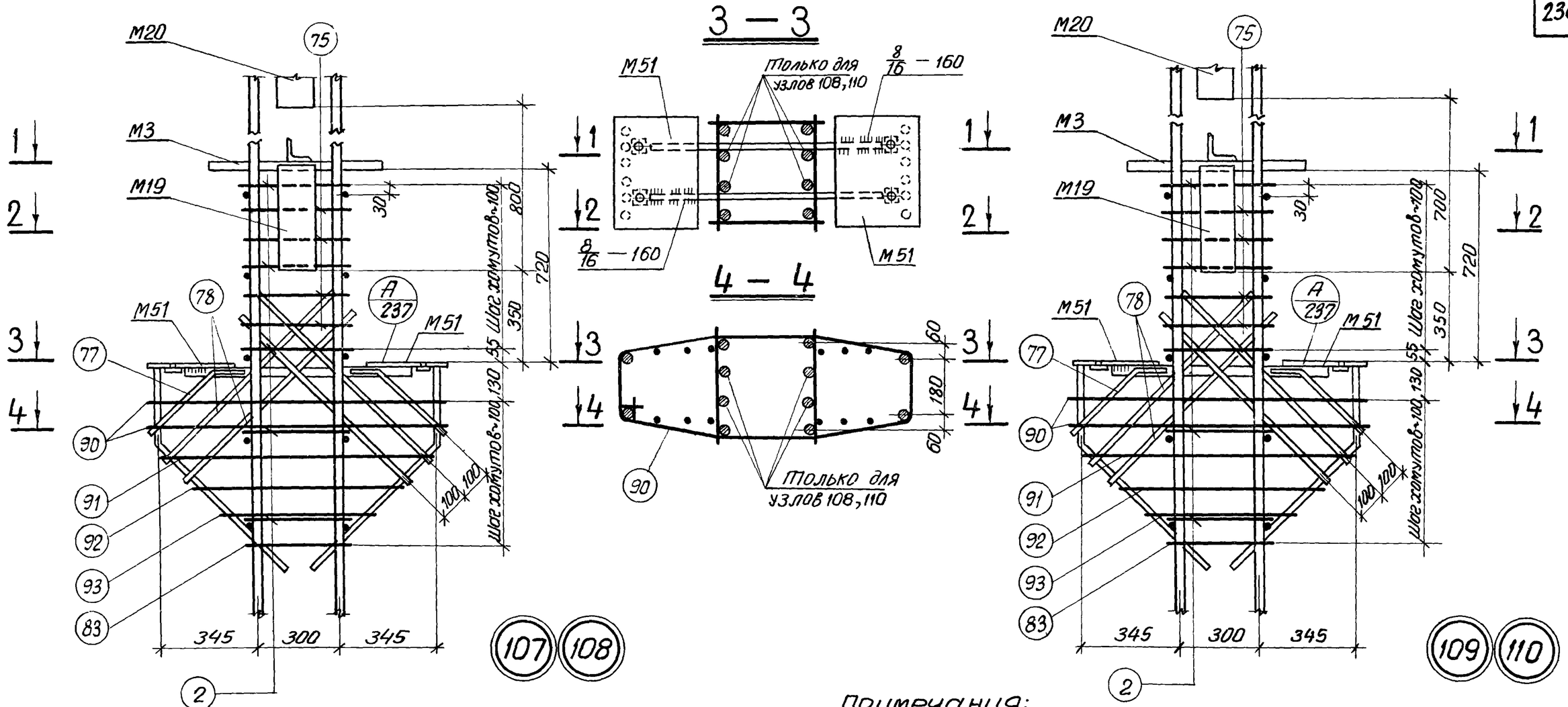

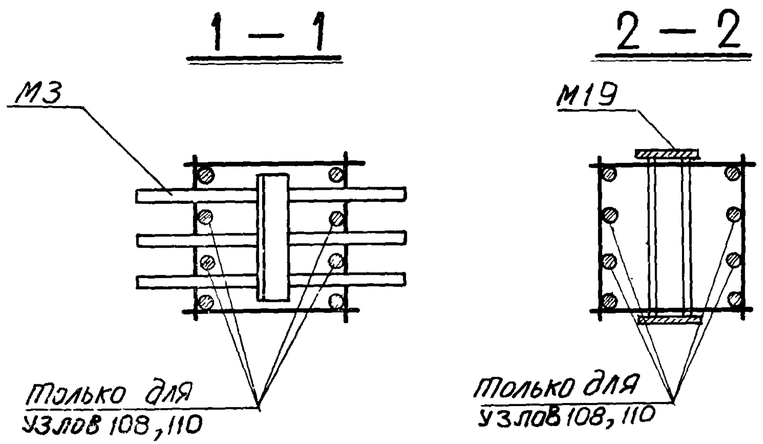

Примечания:

1. Электродуговая сварка выполняется электродами Э50А-Ф.
2. Отдельные стержни поз. 2, 75 соединяются с плоскими каркасами контактной точечной сваркой.
3. Сварные соединения производить в соответствии с „Указаниями по сварке соединений арматуры и закладных деталей железобетонных конструкций" (СН393-69).
4. Хомуты консолей и закладные детали М3, М51 крепятся к рабочей арматуре вязальной проволокой. Окончательное положение закладных деталей фиксируется в опалубке.
5. Примеры крепления закладных деталей М19, М20 см. на листе 238.
6. Закладная деталь М16 на узлах условно не показана.

ТК 1976	Пространственные каркасы. Узлы 107—110	1.420—12 Выпуск 2
		Лист 222

г. Ленинград
Гл. конструктор
Нач. сектора
Инженер
Проверил
Усаев
Кибер
Чуйкина

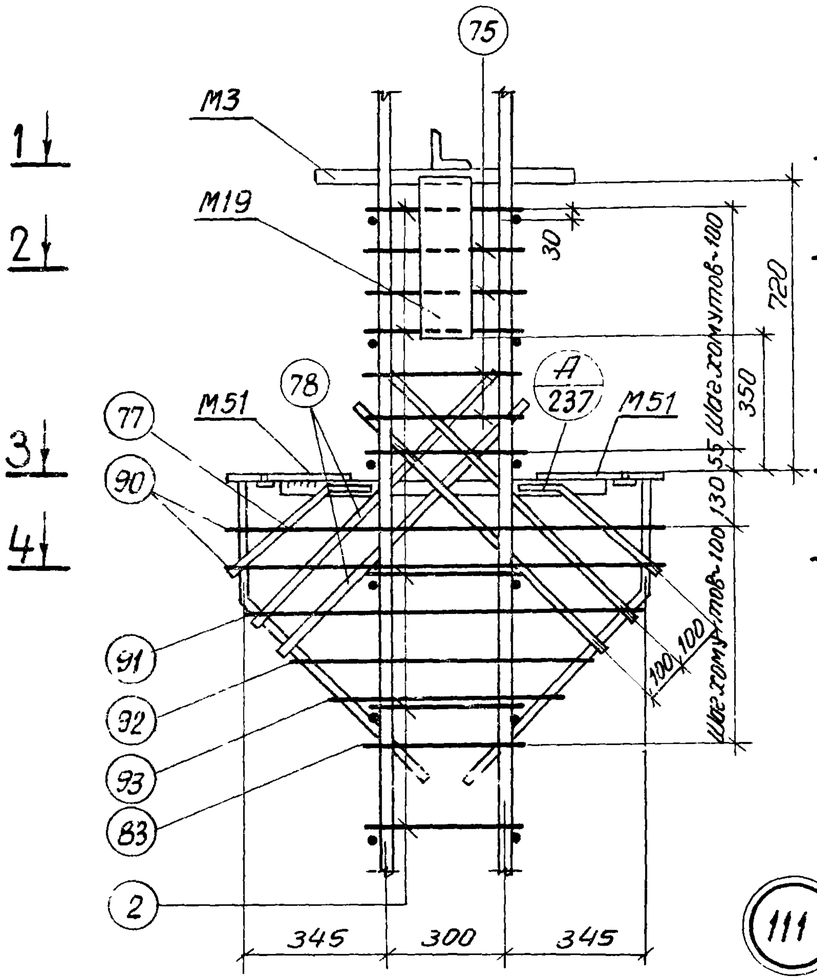

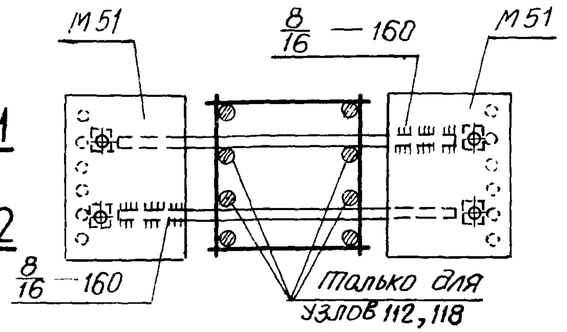

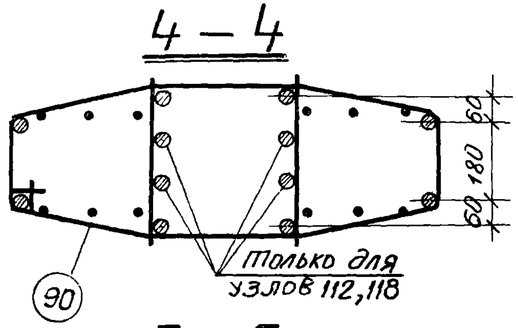

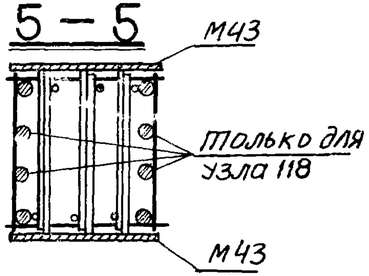

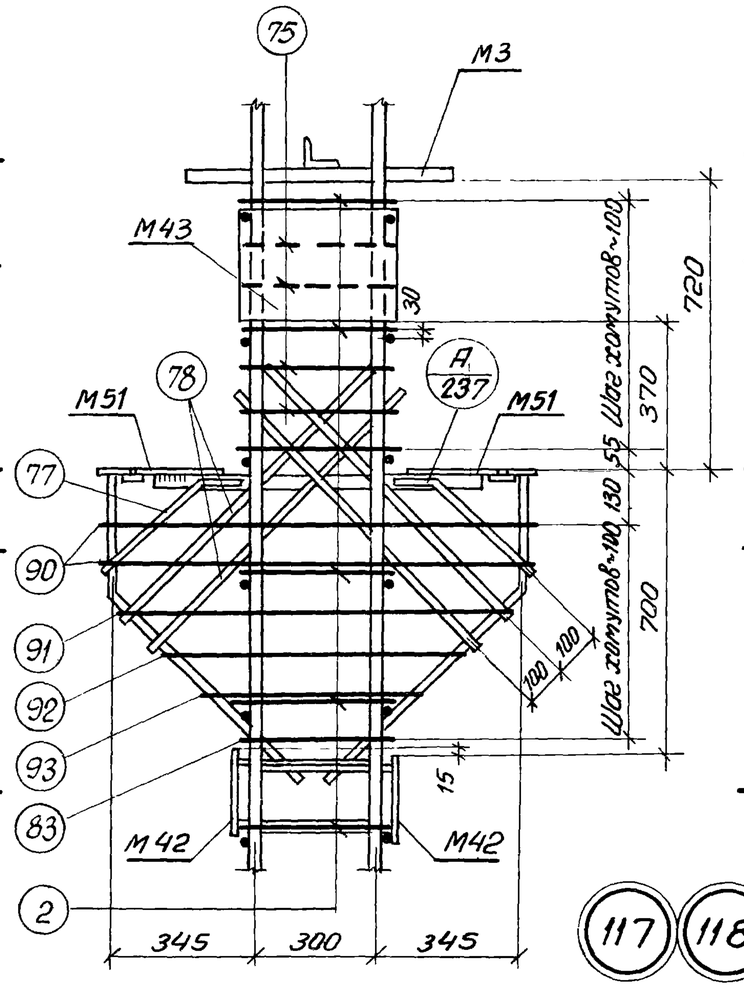

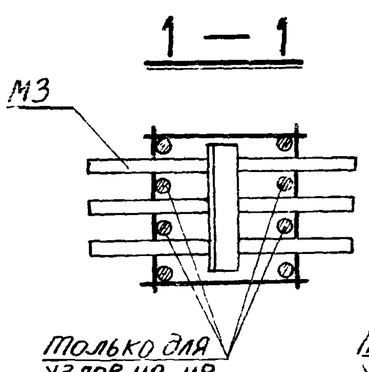

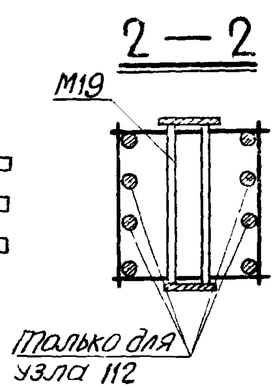

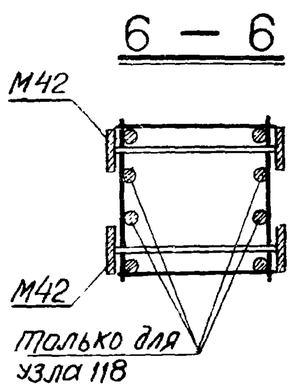

111 112

117 118

Примечания:

1. Электродуговая сварка выполняется электродами Э50А-Ф.
2. Отдельные стержни поз. 2, 75 соединяются с плоскими каркасами контактной точечной сваркой.
3. Сварные соединения производить в соответствии с „Указаниями по сварке соединений арматуры и закладных деталей железобетонных конструкций" (СН393-69).
4. Хомуты консолей и закладные детали М3, М42, М43, М51 крепятся к рабочей арматуре вязальной проволокой. Окончательное положение закладных деталей фиксируется в опалубке.
5. Примеры крепления закладной детали М19 см. на листе 238.
6. Закладная деталь М16 на узлах условно не показана.

ТК 1976	Пространственные каркасы. Узлы 111, 112, 117, 118	1.420-12 Выпуск 2
		Лист 223

Инв. № подл. | Подпись и дата | Взам. инв. №

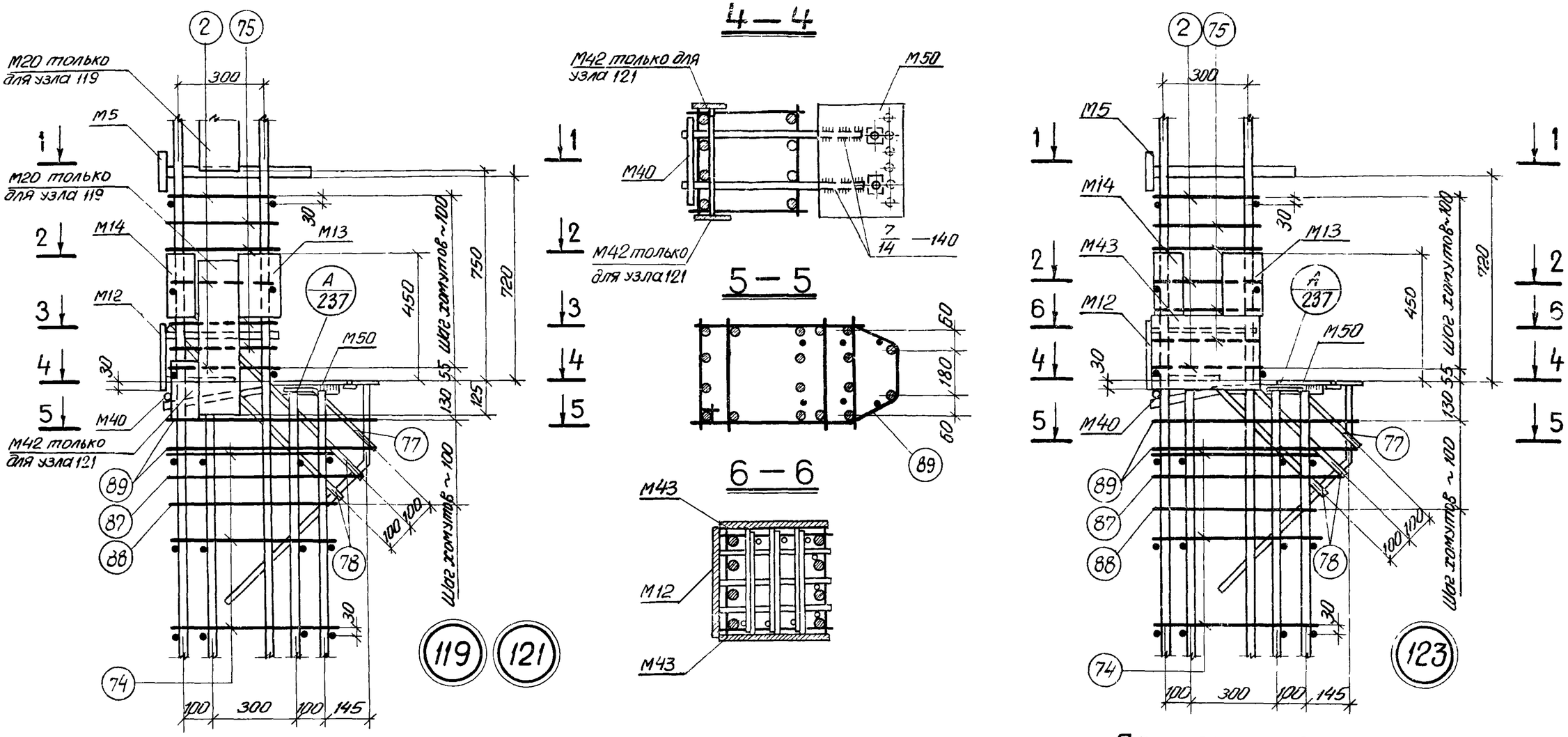

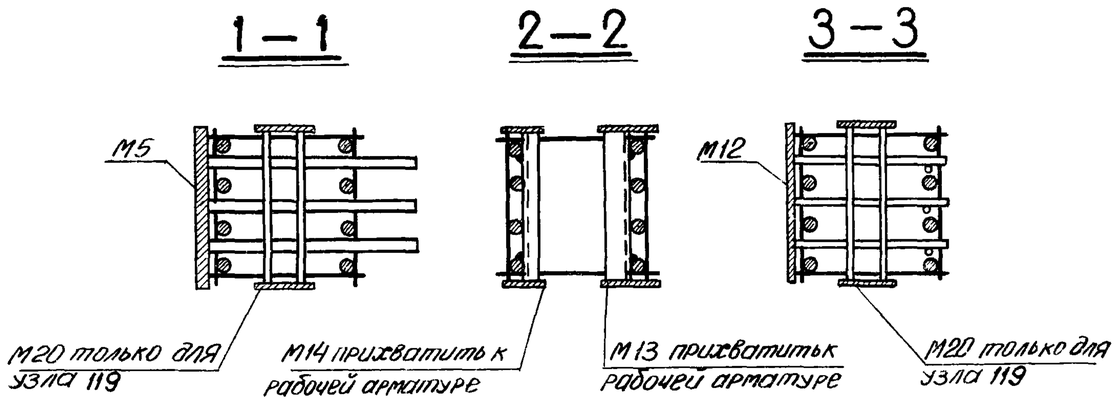

Примечания:

1. Электродуговая сварка выполняется электродами Э50А-Ф.
2. Отдельные стержни поз. 2, 74, 75 соединяются с плоскими каркасами контактной точечной сваркой.
3. Сварные соединения производить в соответствии с „Указаниями по сварке соединений арматуры и закладных деталей железобетонных конструкций" (СН 395-69).
4. Хомуты консолей и закладные детали М5, М12, М40, М42, М43, М50 крепятся к рабочей арматуре вязальной проволокой. Окончательное положение закладных деталей фиксируется в [illegible].
5. Примеры крепления закладных деталей М20 см. на листе 238.
6. Размер привязки выпусков арматуры [illegible] рифов.
7. Закладная деталь М17 на узлах условно не показана.

ТК 1976	Пространственные каркасы Узлы 119, 121, 123	1.420-12 Выпуск 2
		Лист 224

Нач сектора	[illegible]	Исаев
Инженер	[illegible]	Кибер
Проверил	[illegible]	Чуйкина

г. Ленинград

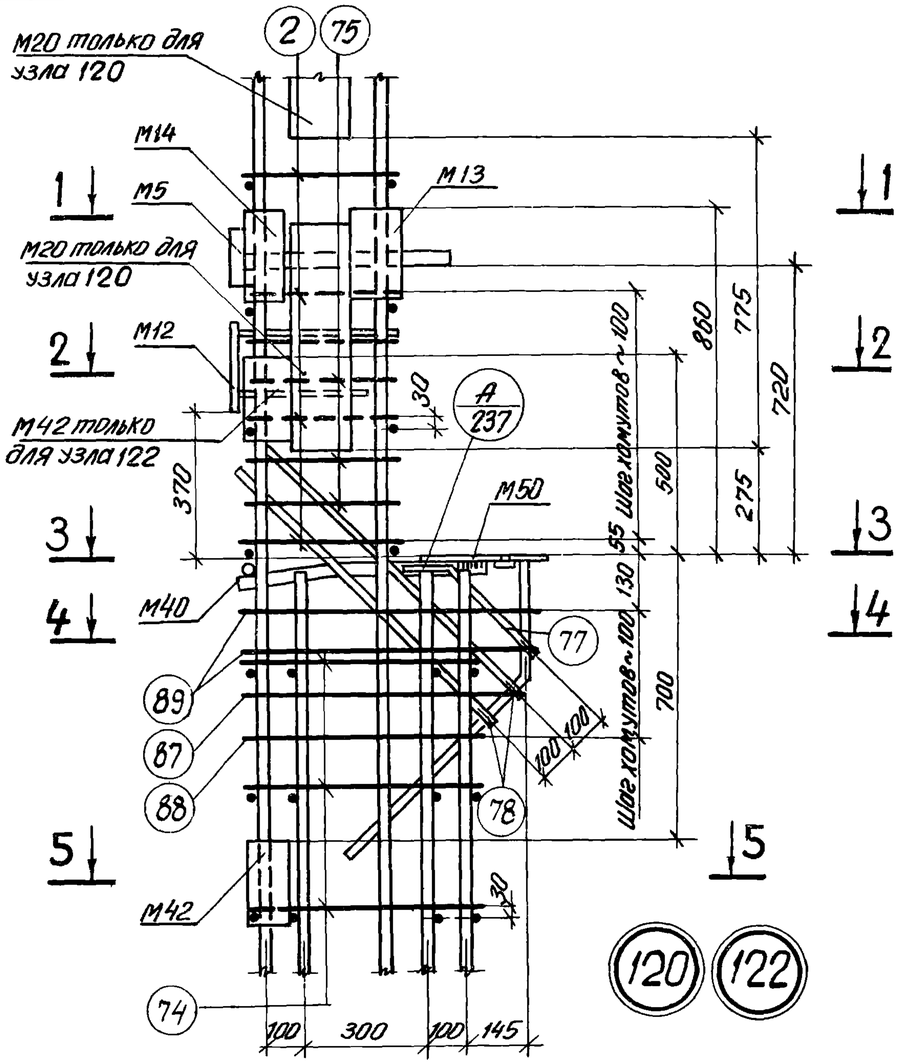

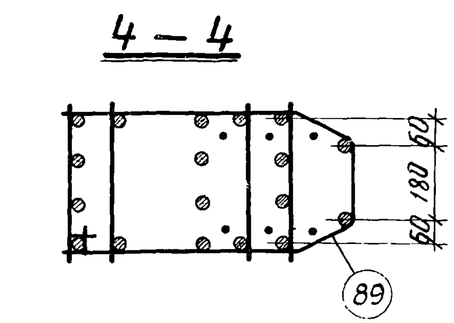

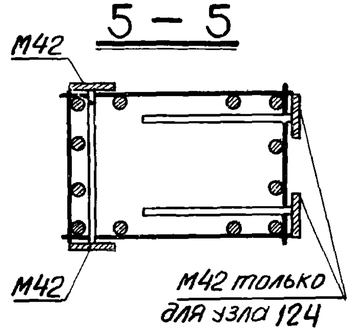

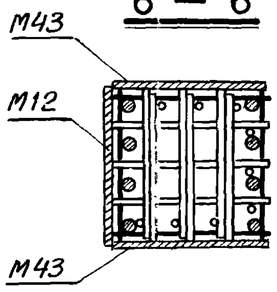

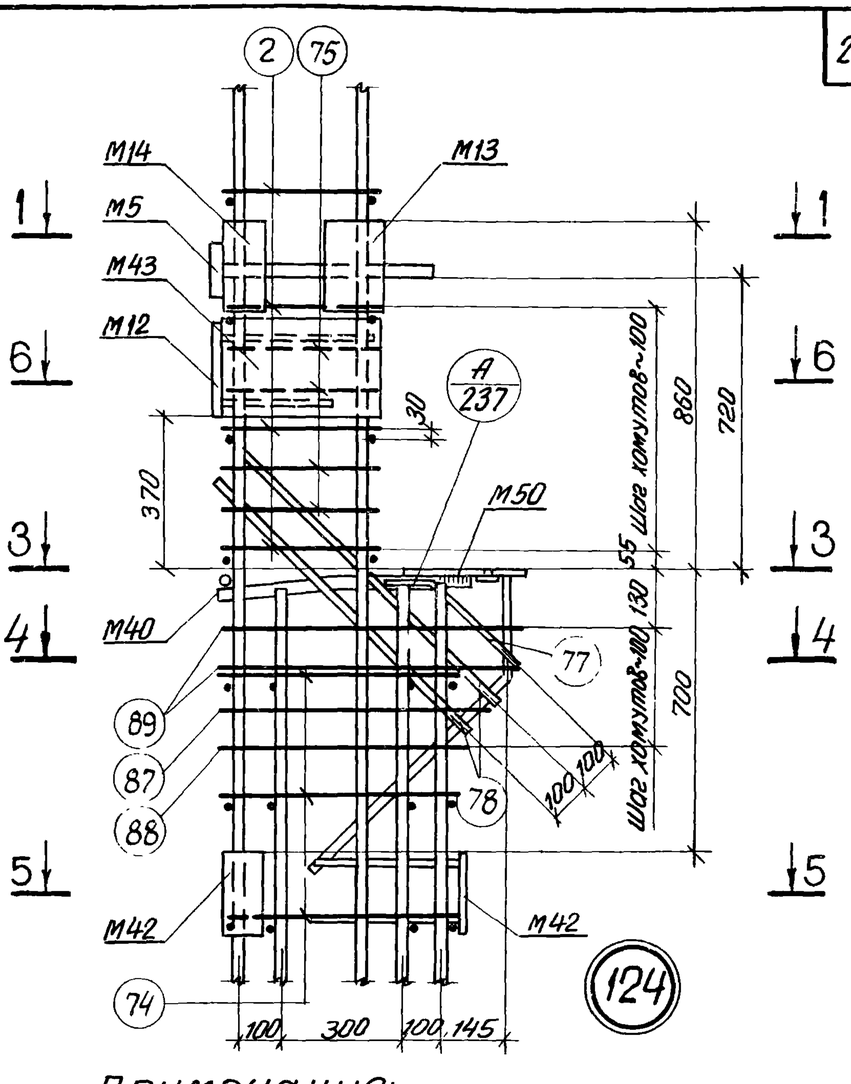

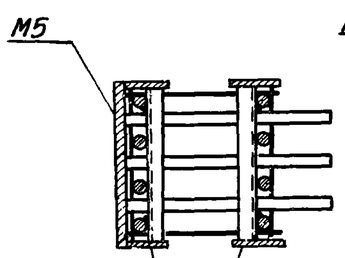

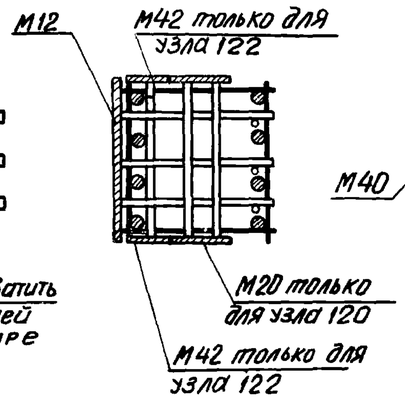

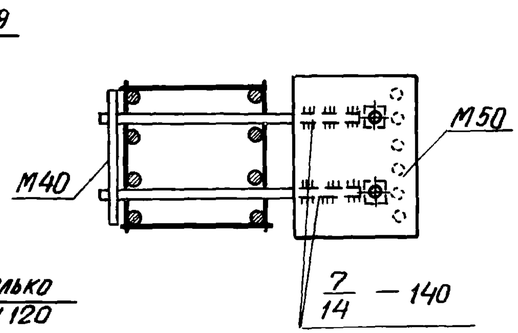

Примечания:

1. Электродуговая сварка выполняется электродами Э50А-Ф.
2. Отдельные стержни поз. 2, 74, 75 соединяются с плоскими каркасами контактной точечной сваркой.
3. Сварные соединения производить в соответствии с Указаниями по сварке соединений арматуры и закладных деталей железобетонных конструкций (СН393-69).
4. Хомуты консолей и закладные детали М5, М12, М40, М42, М43, М50 крепятся к рабочей арматуре вязальной проволокой. Окончательное положение закладных деталей фиксируется в опалубке.
5. Примеры крепления закладных деталей М20 см. на листе 238.
6. Размер привязки выпусков арматуры из колонн дан до ее рифов.
7. Закладная деталь М17 на узлах условно не показана.

ТК 1976	Пространственные каркасы. Узлы 120, 122, 124	1.420—12 выпуск 2
		Лист 225

Гипрокаучук
Чуйкина
Проверил

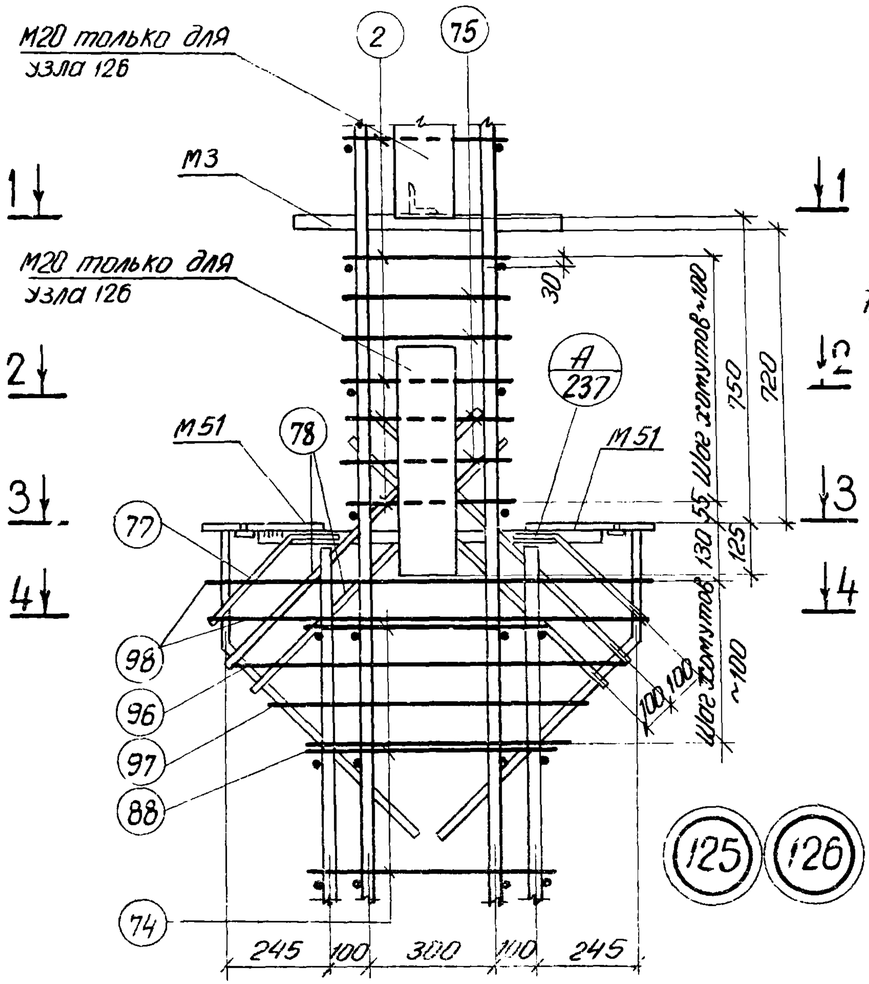

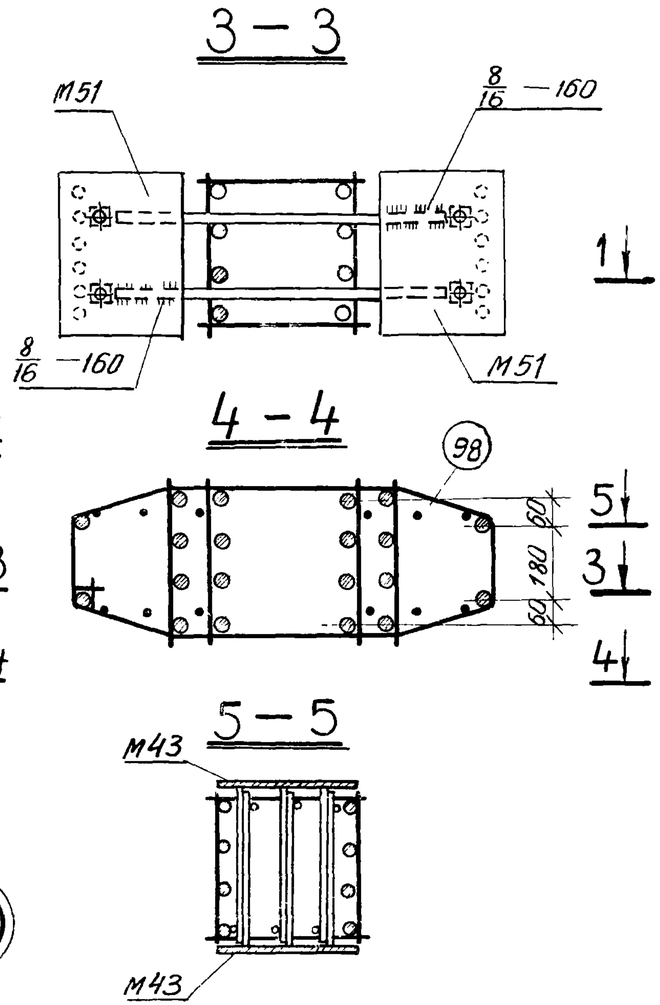

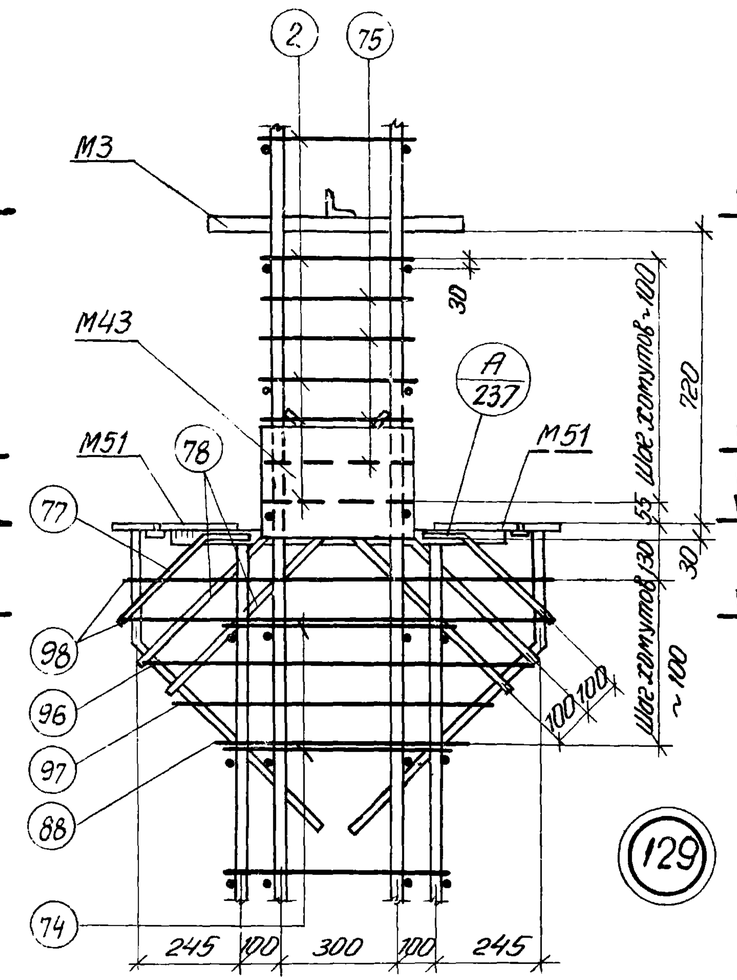

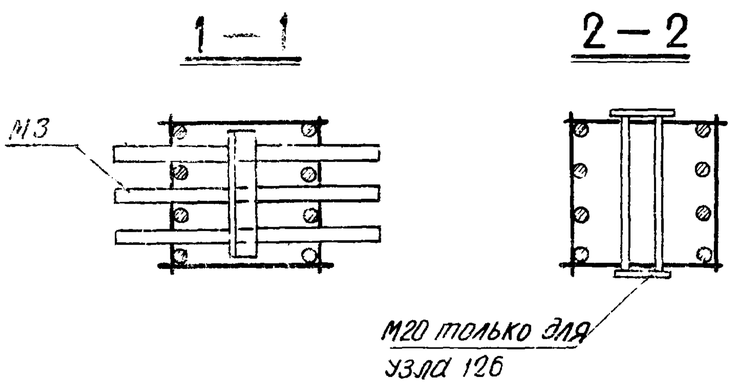

Примечания:

1. Электродуговая сварка выполняется электродами Э50А-Ф
2. Отдельные стержни поз 2, 74, 75 соединяются с плоскими каркасами контактной точечной сваркой.
3. Сварные соединения производить в соответствии с „Указаниями по сварке соединений арматуры и закладных деталей железобетонных конструкций" (СН393-69).
4. Хомуты консолей и закладные детали М3, М43, М51 крепятся к рабочей арматуре вязальной проволокой. Окончательное положение закладных деталей фиксируется в опалубке.
5. Примеры крепления закладных деталей М20 см на листе 238
6. Размер привязки выпусков арматуры колонн дан до ее рифов.
7. Закладная деталь М17 на узлах условно не показана.

ТК 1976	Пространственные каркасы. Узлы 125, 126, 129	1 420 – 12 выпуск 2
		Лист 226

Нач.сектора		Исаев
Инженер		Кибер
Проверил		Чуйкина

г. Ленинград

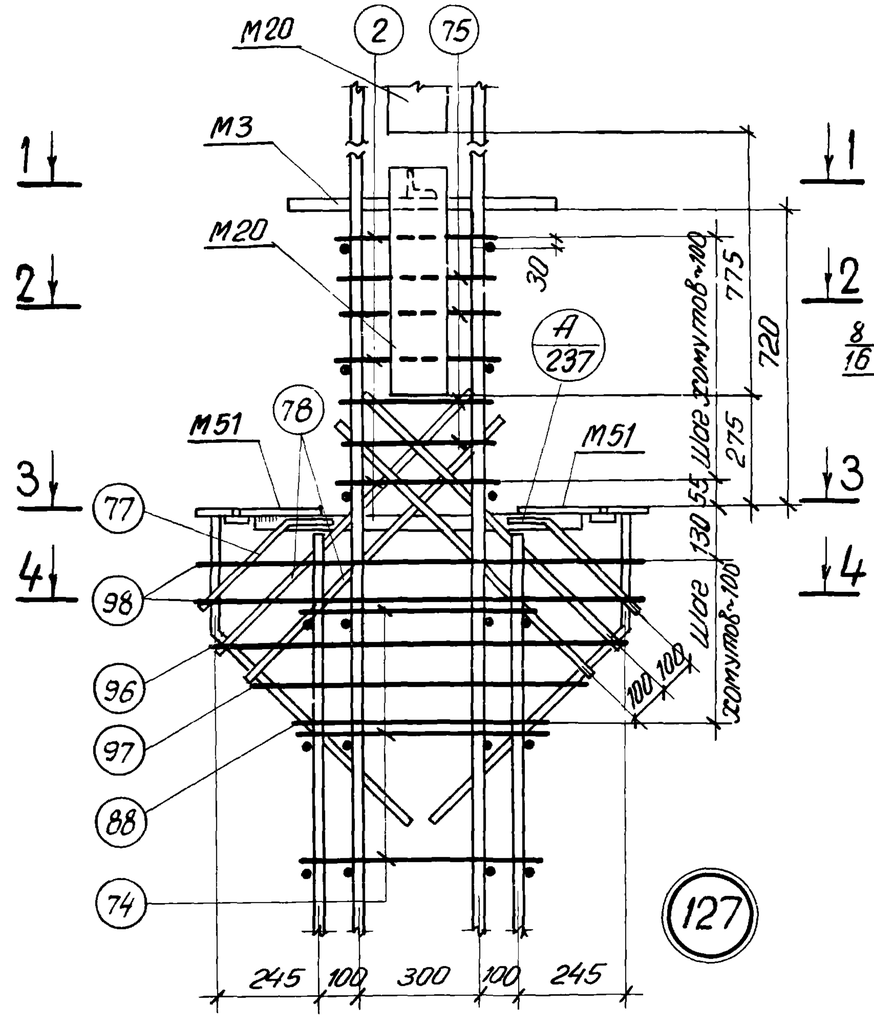

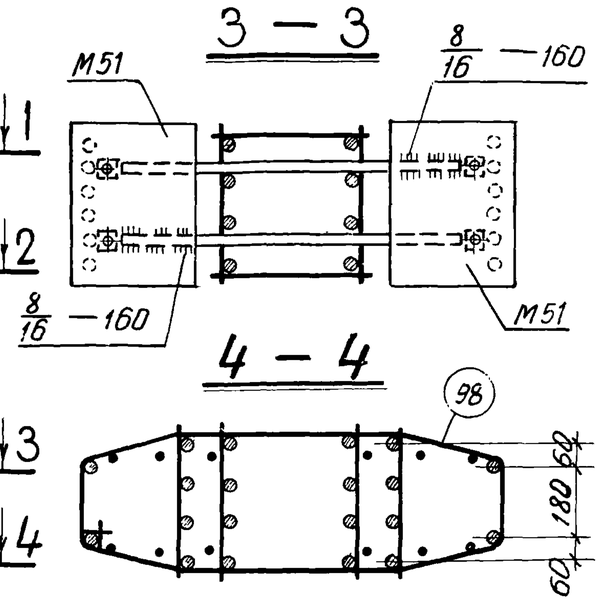

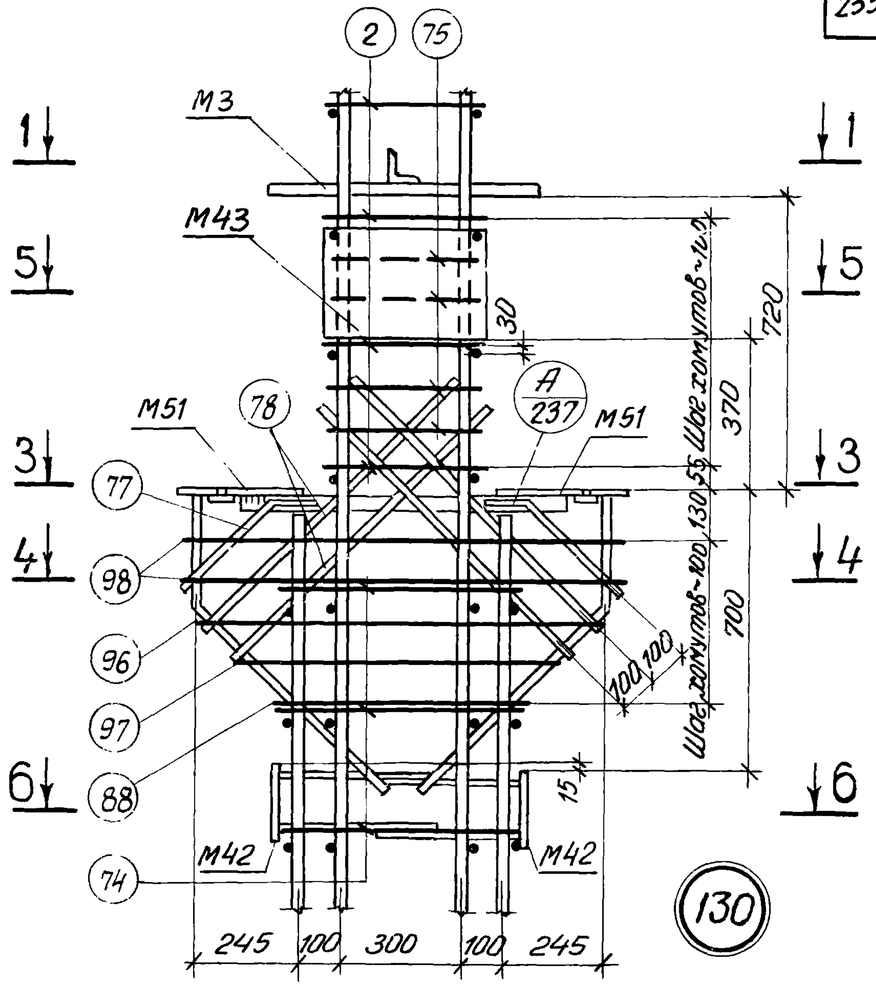

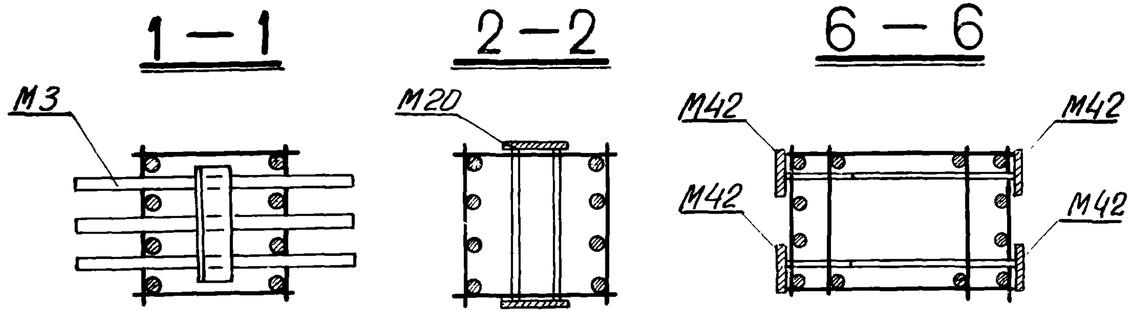

Примечания:

1. Электродуговая сварка выполняется электродами Э50А-Ф.
2. Отдельные стержни поз. 2, 74, 75 соединяются с плоскими каркасами контактной точечной сваркой.
3. Сварные соединения производить в соответствии с „Указаниями по сварке соединений арматуры и закладных деталей железобетонных конструкций" (СН393-69).
4. Хомуты консолей и закладные детали М3, М42, М43, М51 крепятся к рабочей арматуре вязальной проволокой. Окончательное положение закладных деталей фиксируется в опалубке.
5. Примеры крепления закладных деталей М20 см. на листе 238.
6. Размер привязки выпусков арматуры из колонн дан до ее рифов
7. Закладная деталь М17 на узлах условно не показана.

ТК 1976	Пространственные каркасы. Узлы 127, 130	1.420-12 Выпуск 2
		Лист 227

г. Ленинград | Инженер | Проверил | Кибер | Чуйкина

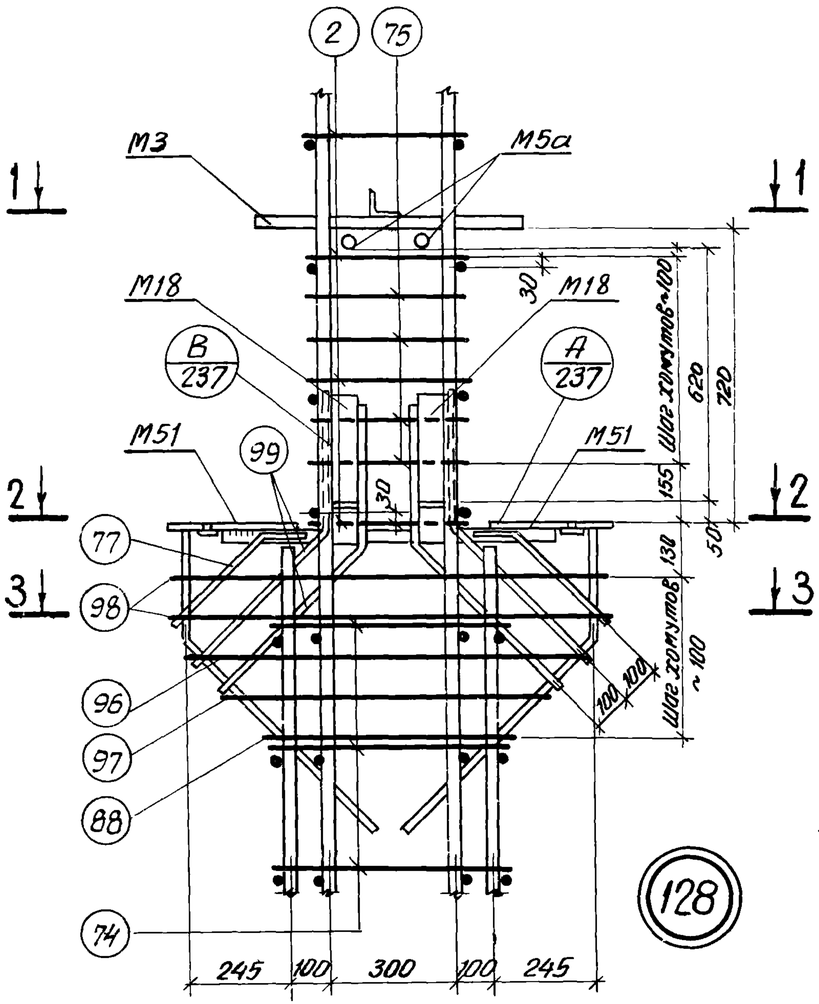

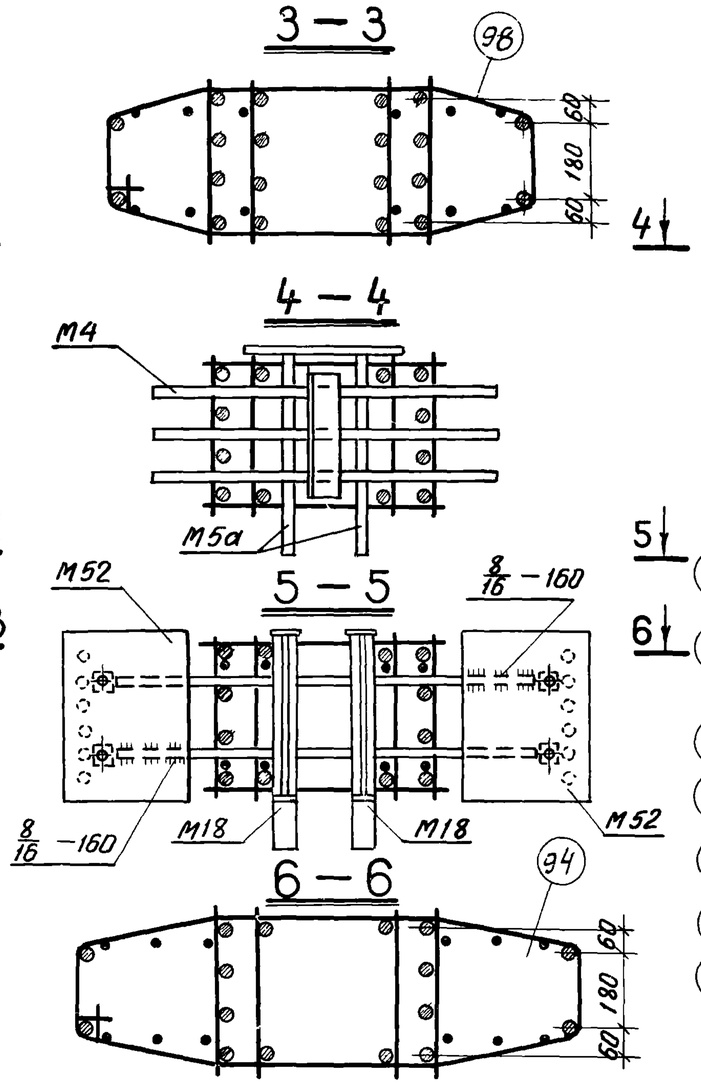

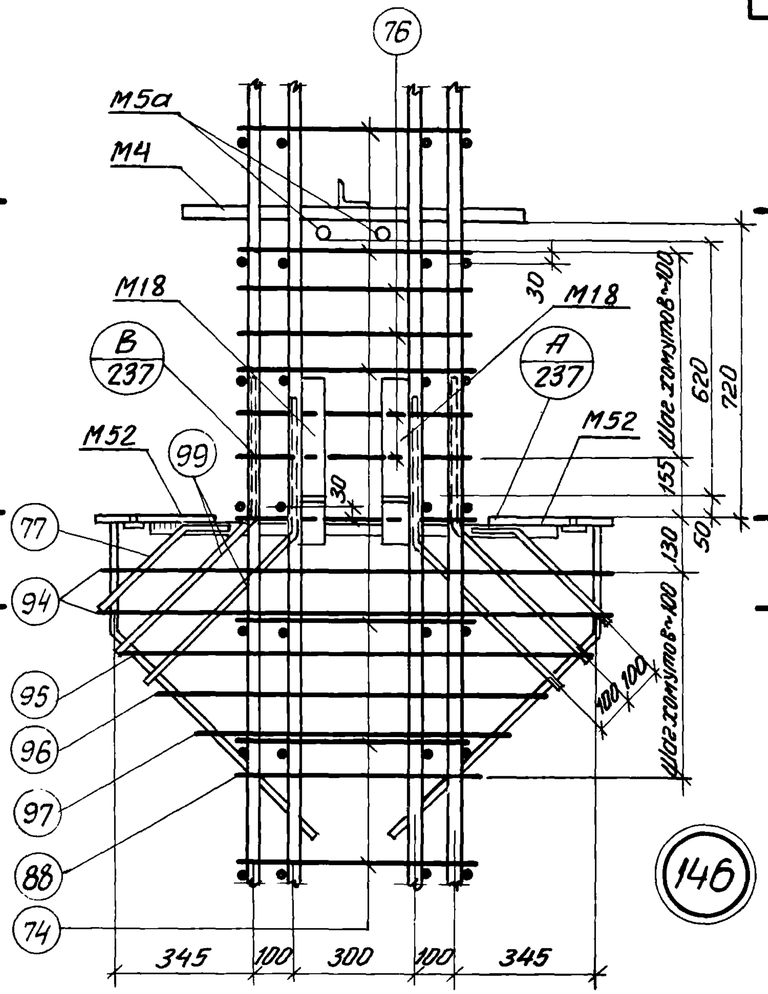

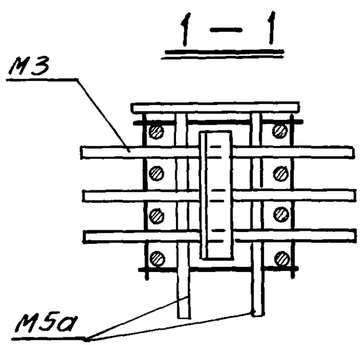

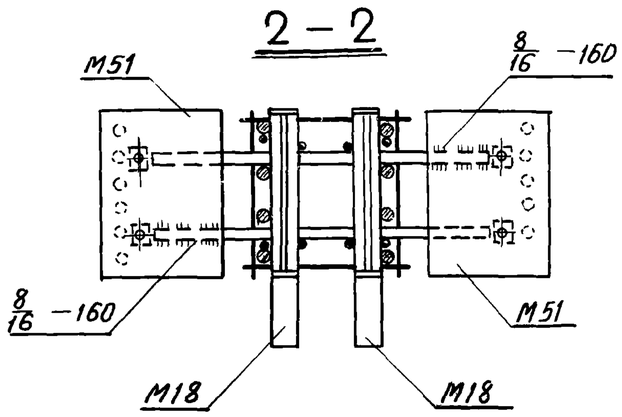

Примечания:

1. Электродуговая сварка выполняется электродами Э50А-Ф.
2. Отдельные стержни поз. 2, 74, 75, 76 соединяются с плоскими каркасами контактной точечной сваркой.
3. Сварные соединения производить в соответствии с „Указаниями по сварке соединений арматуры и закладных деталей железобетонных конструкций" (СН393-69).
4. Хомуты консолей и закладные детали М3, М4, М5, М18, М51, М52 крепятся к рабочей арматуре вязальной проволокой. Окончательное положение закладных деталей фиксируется в опалубке.
5. Размеры привязки выпусков арматуры из колонн даны до ее рифов.
6. Закладная деталь М17 на узлах условно не показана.

ТК 1976	Пространственные каркасы. Узлы 128, 146	1.420-12 Выпуск 2
		Лист 228

Гл. констр. отд.	[illegible]	Исаев
Нач. сектора	[illegible]	Кибер
Инженер	[illegible]	Чуйкина
Проверил	[illegible]	

ЛЕНИН
г. Ленинград

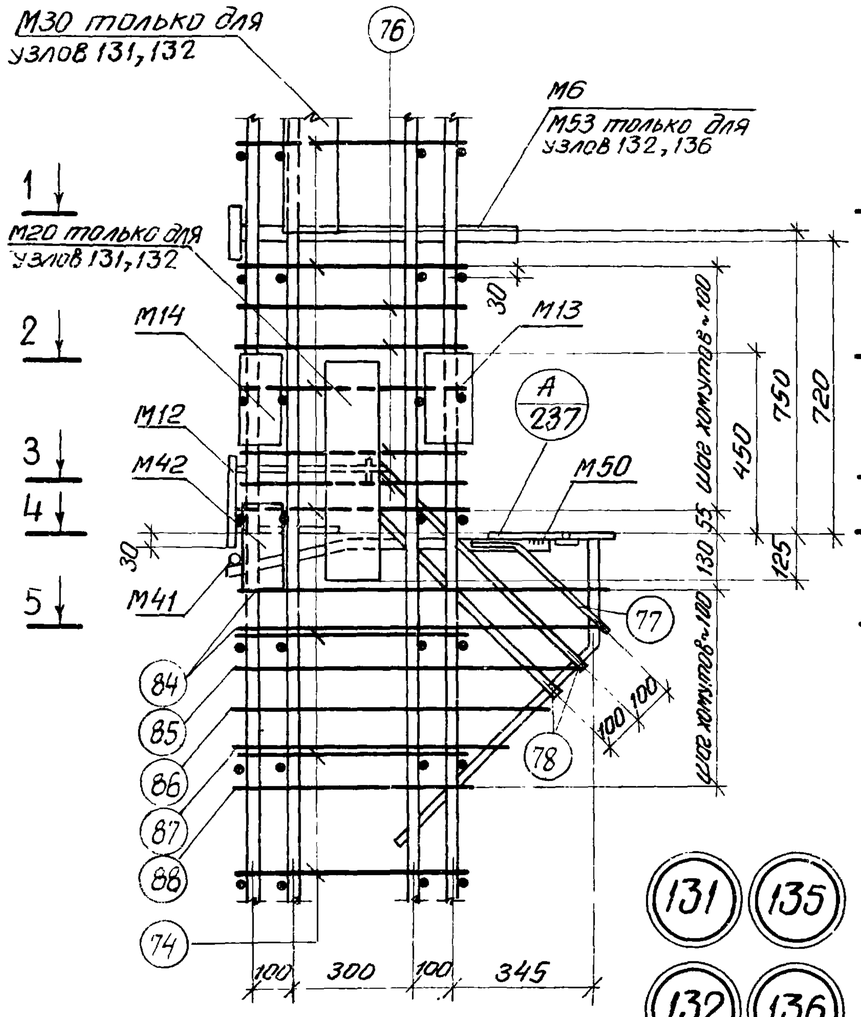

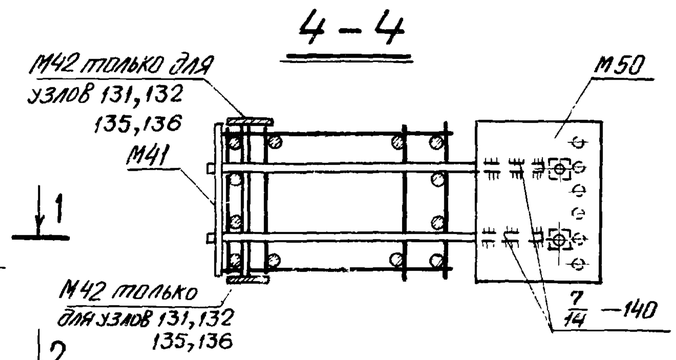

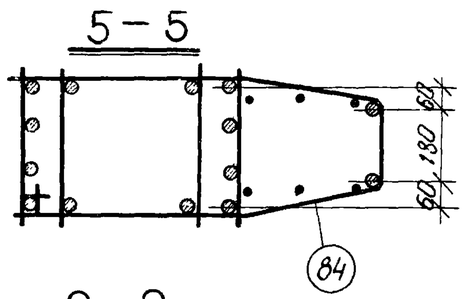

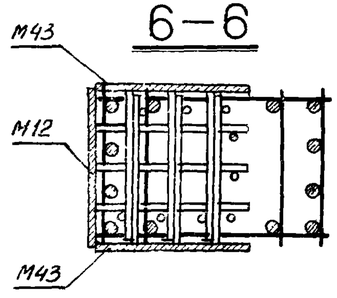

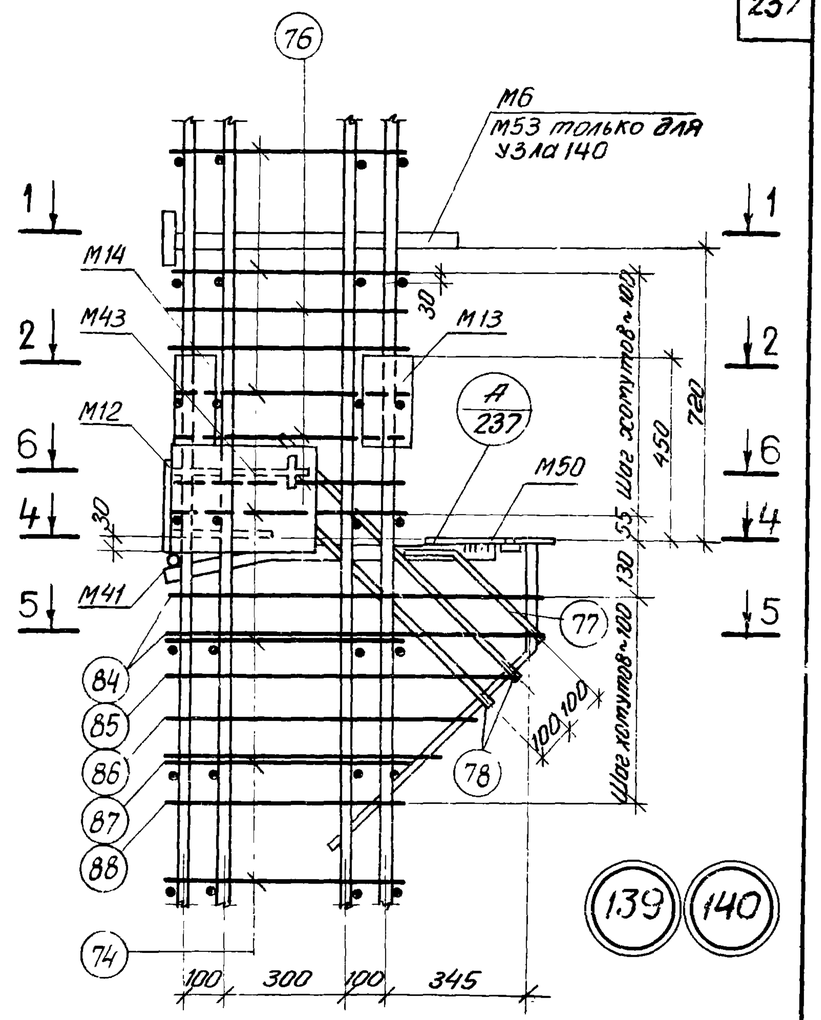

131 135

132 136

139 140

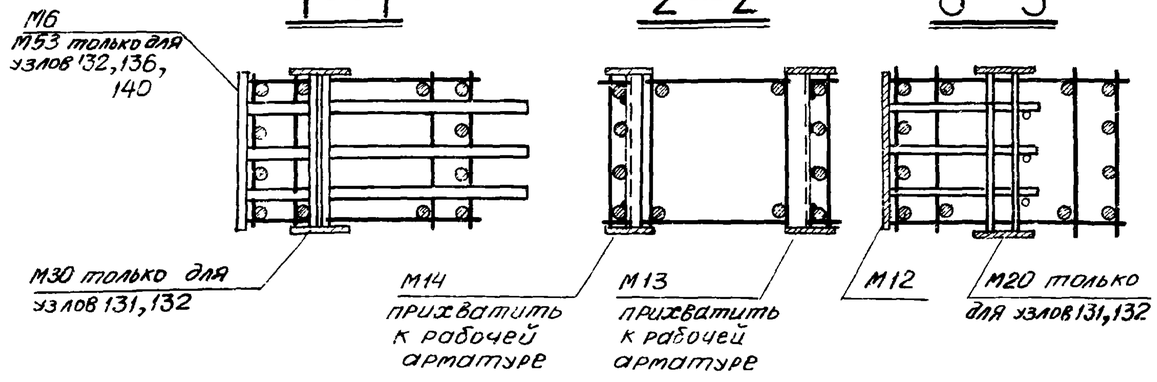

Примечания

1. Электродуговая сварка выполняется электродами Э50А-Ф
2. Отдельные стержни поз 74, 76 соединяются с плоскими каркасами контактной точечной сваркой.
3. Сварные соединения производить в соответствии с „Указаниями по сварке соединений арматуры и закладных деталей железобетонных конструкций" (СН 393-69)
4. Хомуты консолей и закладные детали М6, М12, М41, М42, М43, М50, М53 крепятся к рабочей арматуре вязальной проволокой. Окончательное положение закладных деталей фиксируется в опалубке.
5. Примеры крепления закладных деталей М20, М30 см. на листе 238.
6. Размер привязки выпусков арматуры из колонн дан до ее рифов
7. Закладная деталь М17 на узлах условно не показана.

ТК 1976	Пространственные каркасы. Узлы 131,132,135,136,139,140	1.420-12 выпуск 2
		Лист 229

г. Ленинград | Инженер | Проверил | Кибер | Чуйкина

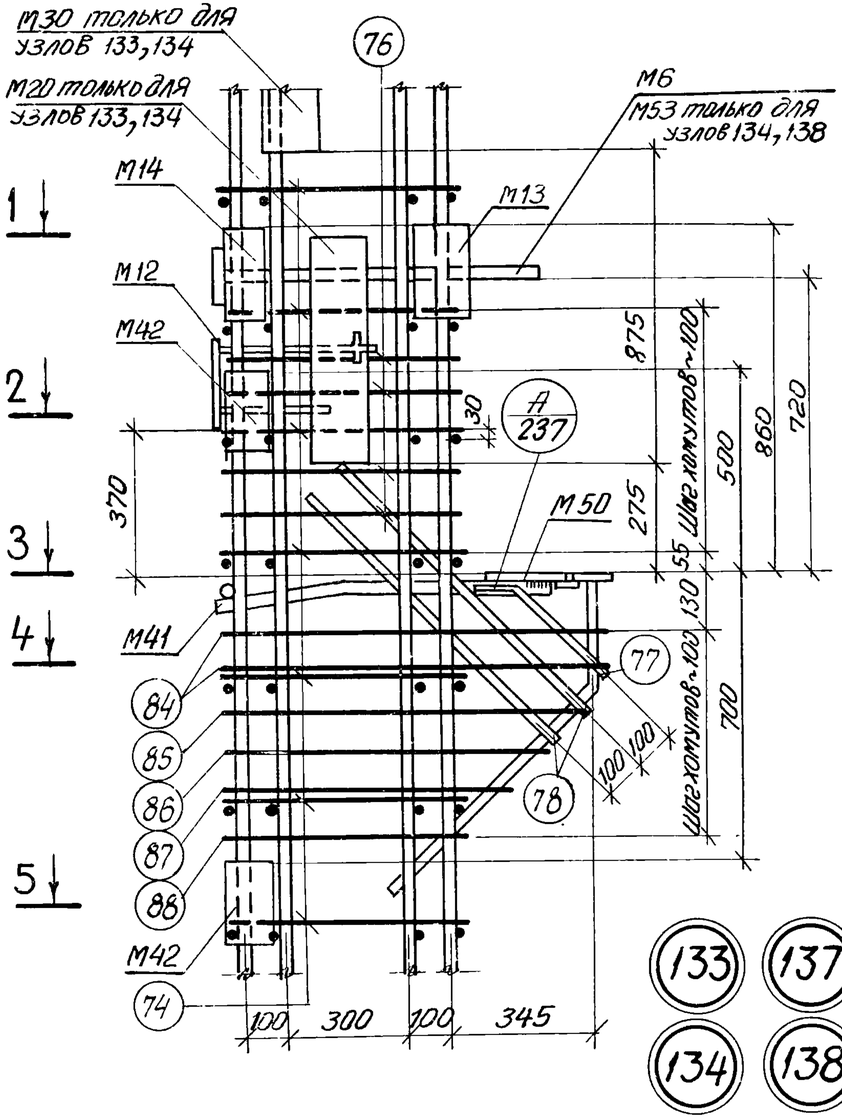

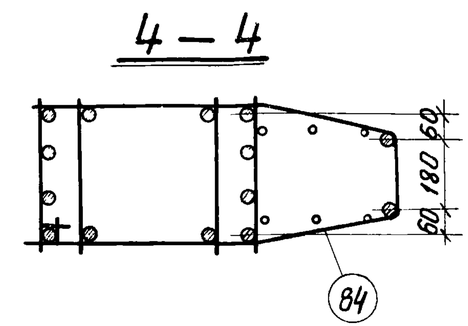

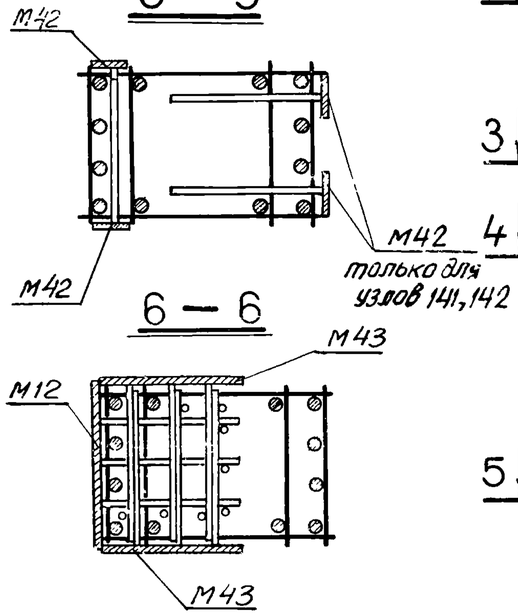

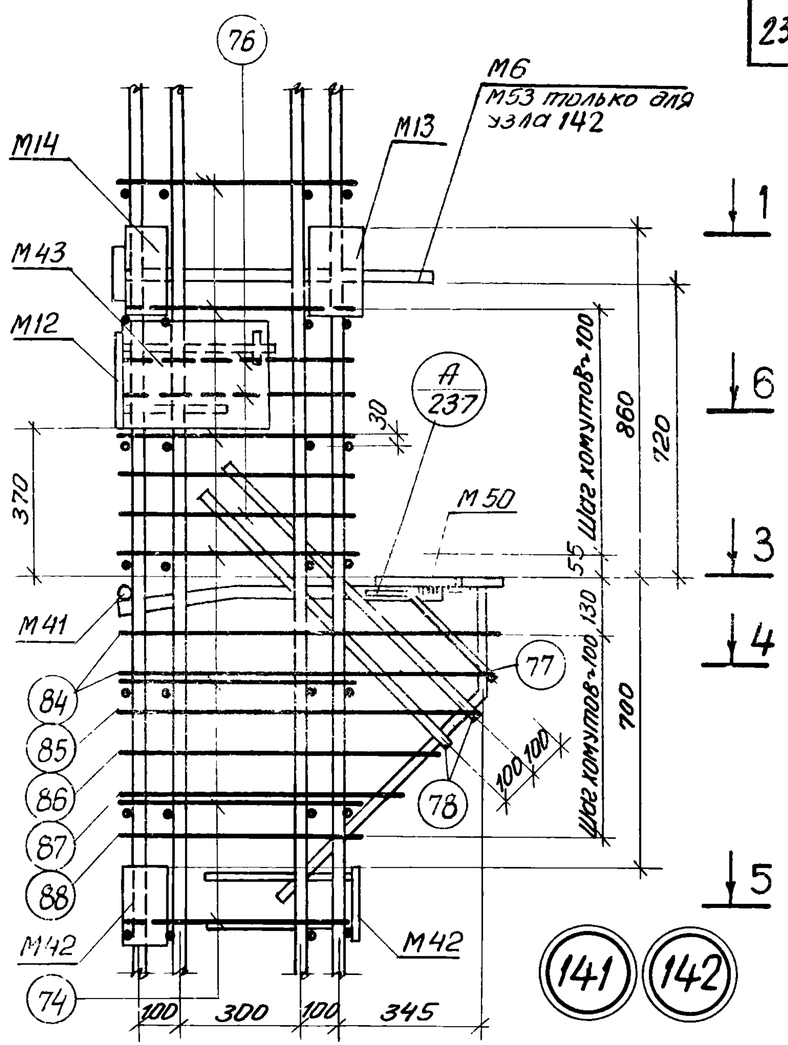

Примечания:

1. Электродуговая сварка выполняется электродами Э50А-Ф.
2. Отдельные стержни поз. 74, 76 соединяются с плоскими каркасами контактной точечной сваркой.
3. Сварные соединения производить в соответствии с „Указаниями по сварке соединений арматуры и закладных деталей железобетонных конструкций" (СН393-69).
4. Хомуты консолей и закладные детали М6, М12, М41, М42, М43, М50, М53 крепятся к рабочей арматуре вязальной проволокой. Окончательное положение закладных деталей фиксируется в опалубке.
5. Примеры крепления закладных деталей М20, М30 см. на листе 238.
6. Размер привязки выпусков арматуры колонн дан до ее рифов.
7. Закладная деталь М17 на узлах условно не показана.

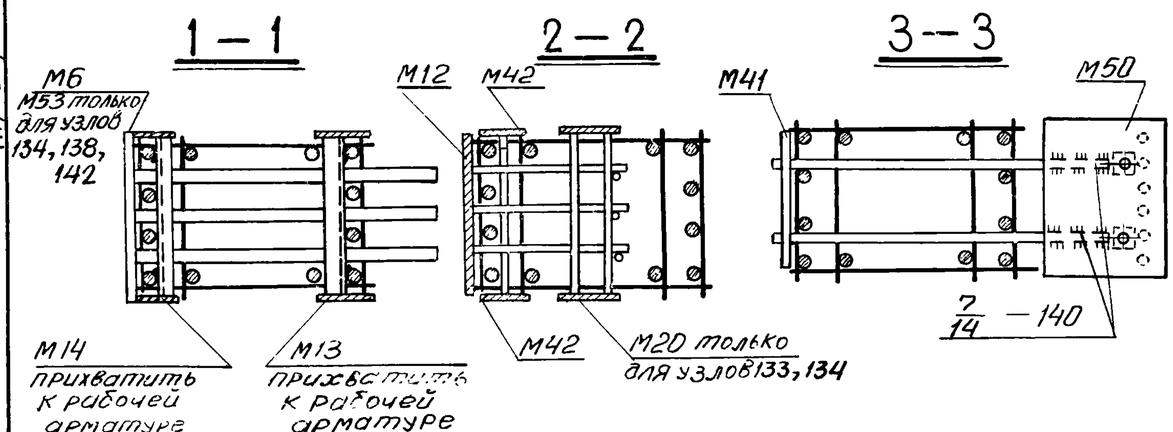

ГИП		г. Ленинград
Гл. конструктор		
Нач. сектора	И. Соев	
Инженер	Кибер	
Проверил	Чубкина	

ТК 1976

Пространственные каркасы. Узлы 133, 134, 137, 138, 141, 142

1.420-12 выпуск 2

Лист 230

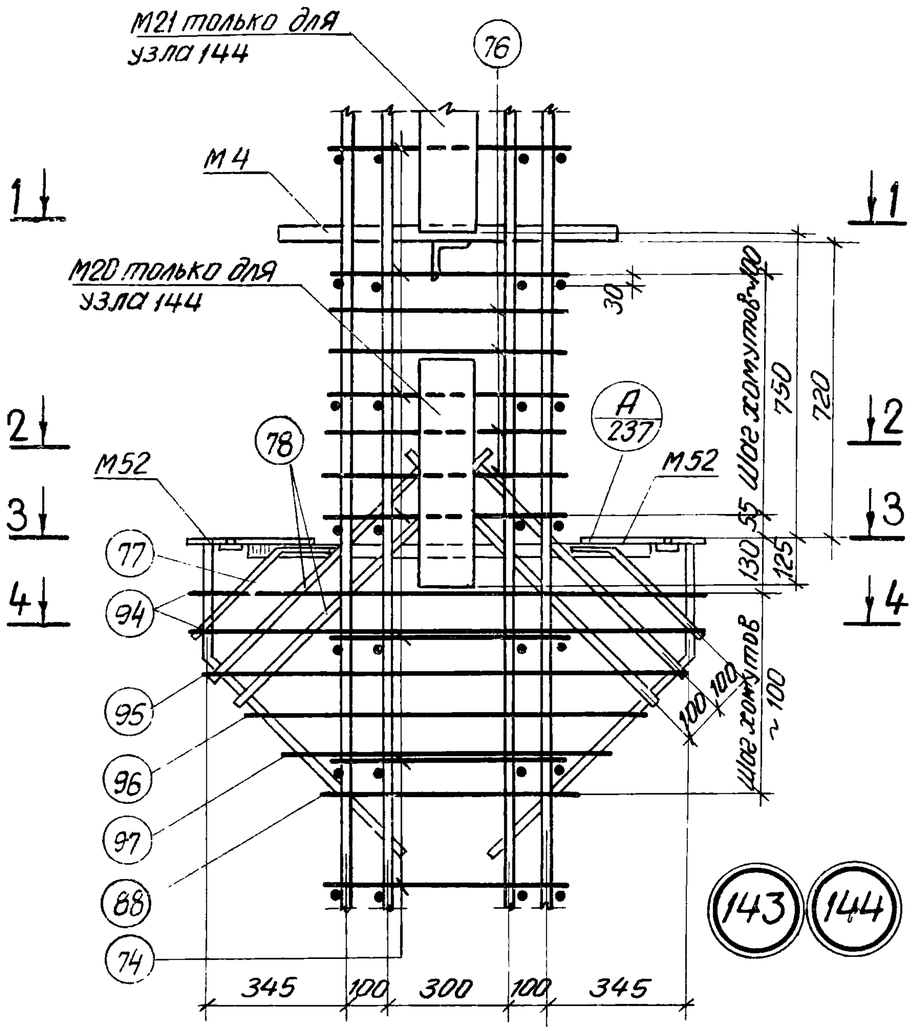

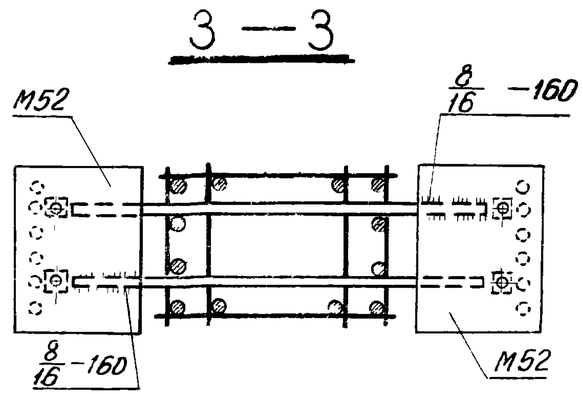

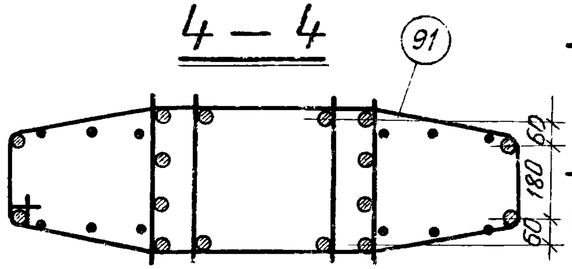

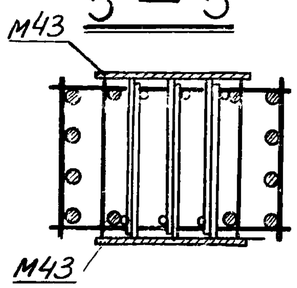

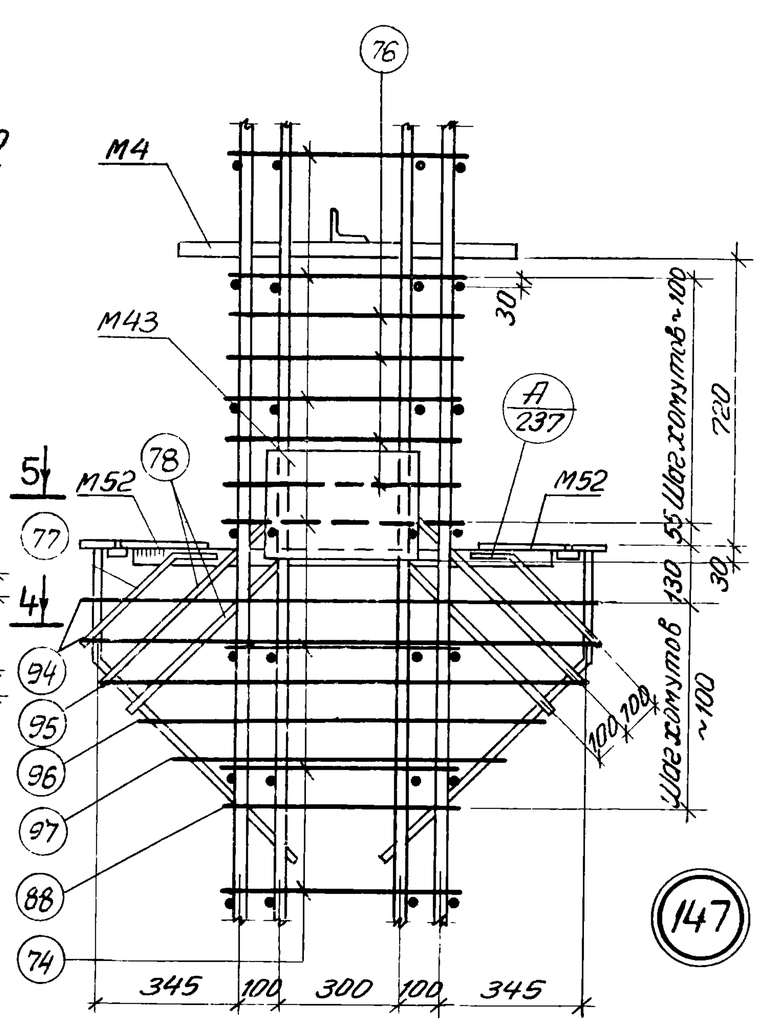

143 144 147

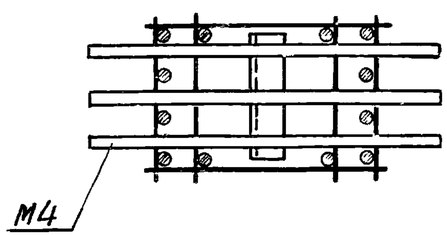

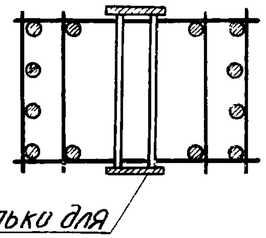

Примечания:

1. Электродуговая сварка выполняется электродами Э50А-Ф.
2. Отдельные стержни поз. 74, 76 соединяются с плоскими каркасами контактной точечной сваркой.
3. Сварные соединения производить в соответствии с „Указаниями по сварке соединений арматуры и закладных деталей железобетонных конструкций" (СН 393-69).
4. Хомуты консолей и закладные детали М4, М43, М52 крепятся к рабочей арматуре вязальной проволокой. Окончательное положение закладных деталей фиксируется в опалубке.
5. Примеры крепления закладных деталей М20, М21см на листе 238.
6. Размер привязки выпусков арматуры из колонн дан до ее рифов.
7. Закладная деталь М17 на узлах условно не показана.

ТК 1976	Пространственные каркасы. Узлы 143, 144, 147	1.420-12 Выпуск 2
		Лист 231

Проверил Жукин

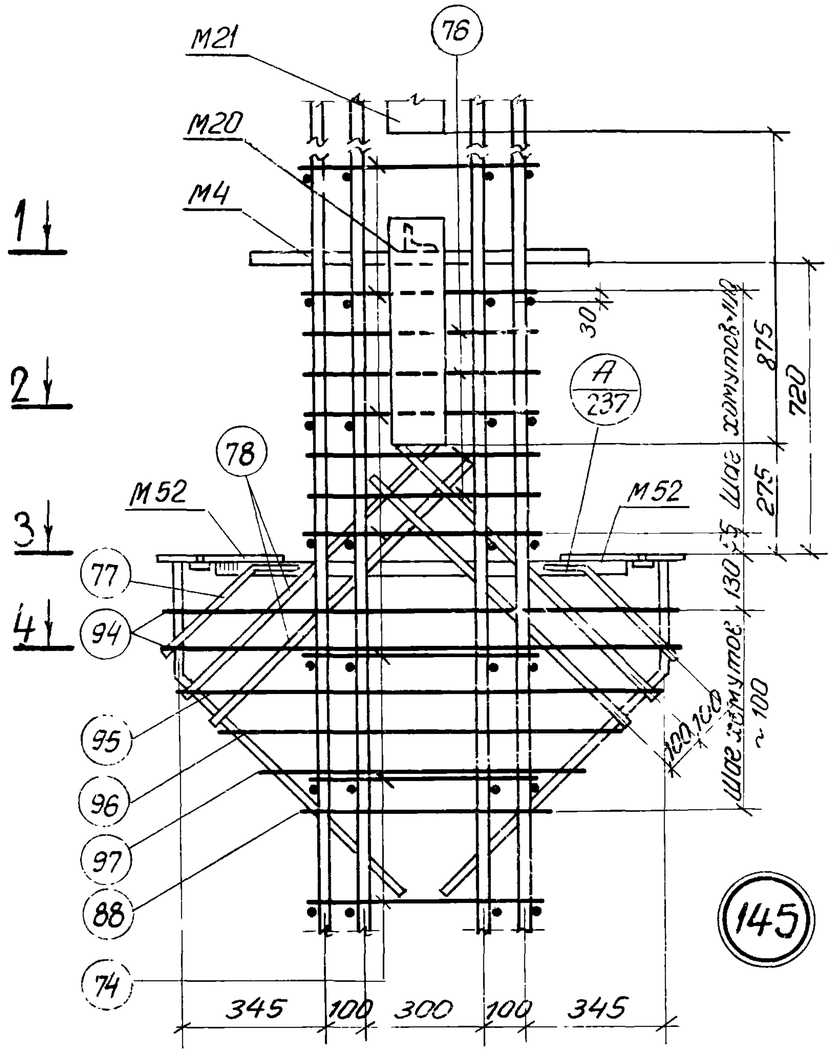

145

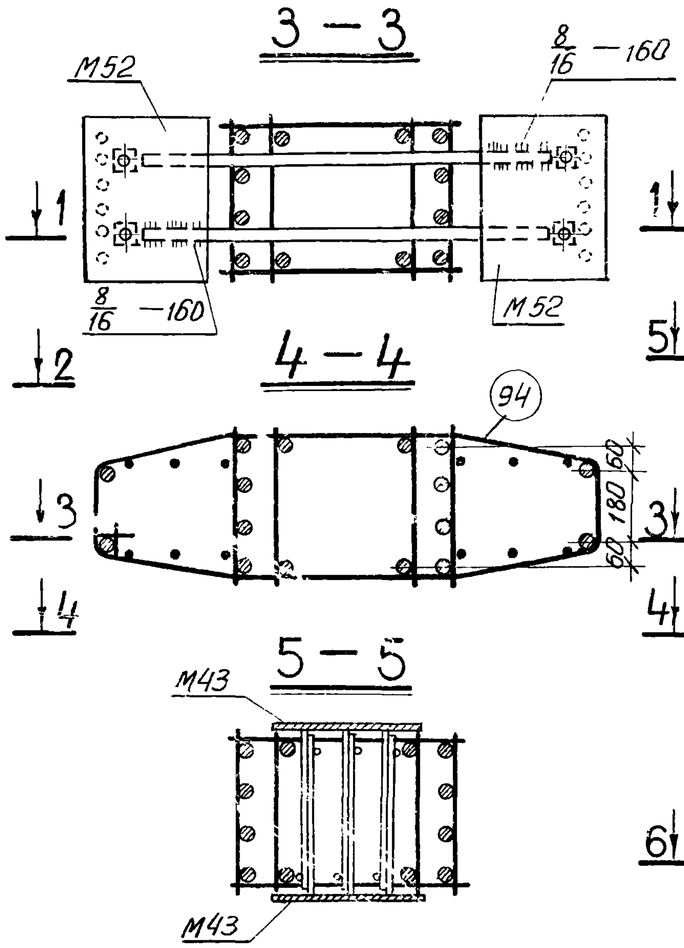

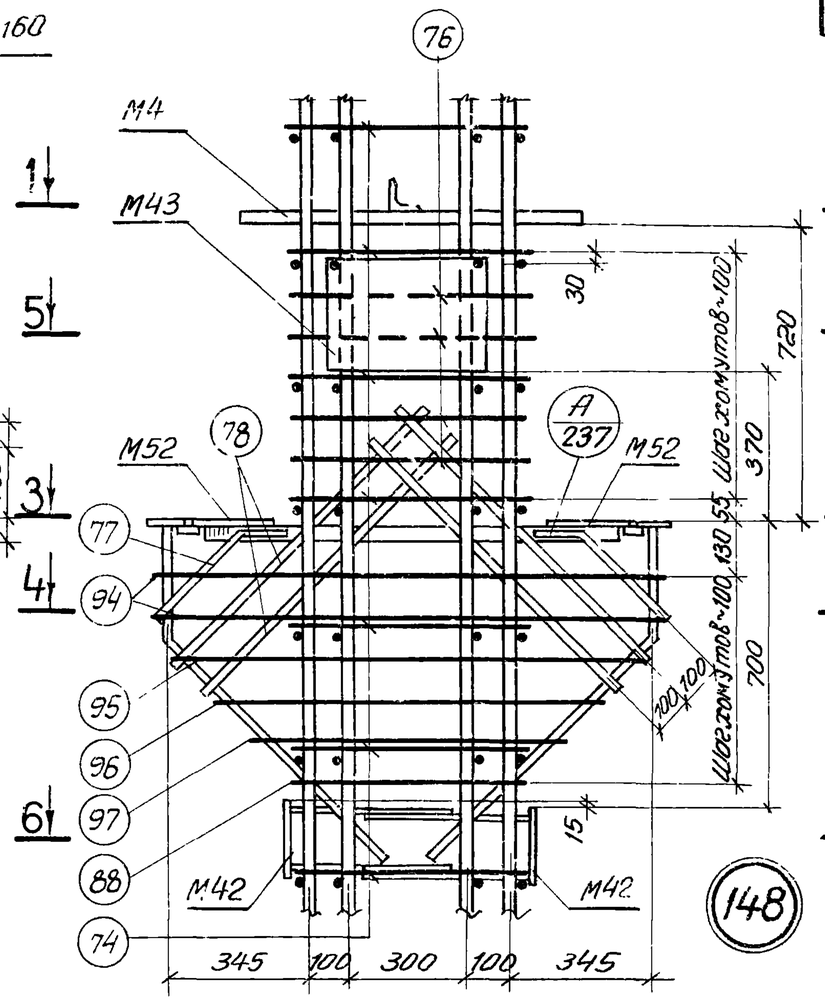

148

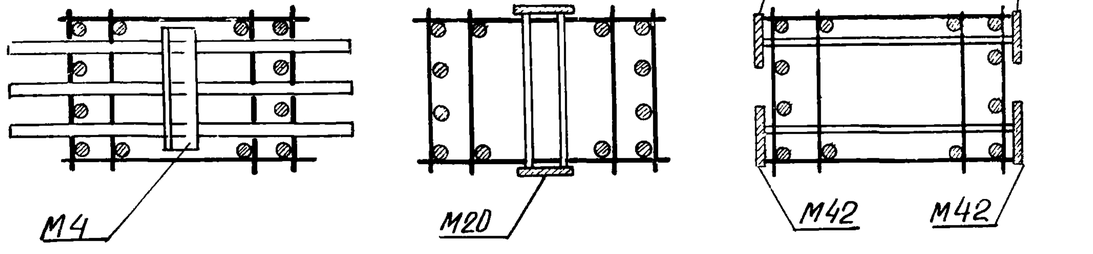

Примечания:

1. Электродуговая сварка выполняется электродами Э50А-Ф.
2. Отдельные стержни поз. 74, 76 соединяются с плоскими каркасами контактной точечной сваркой.
3. Сварные соединения производить в соответствии с „Указаниями по сварке соединений арматуры и закладных деталей железобетонных конструкций" (СН393-69).
4. Хомуты консолей и закладные детали М4, М42, М43, М52 крепятся к рабочей арматуре вязальной проволокой. Окончательное положение закладных деталей фиксируется в опалубке.
5. Примеры крепления закладных деталей М20, М21 см. на листе 238.
6. Размер привязки выпусков арматуры из колонн дан до ее рифов.
7. Закладная деталь М17 на узлах условно не показана.

Гл. инженер проекта	Гершкович		
Нач. сектора	Гусев		
Инженер	Кибер		
Проверил	Чуйкина		

АГПИ г. Ленинград

ТК 1976

Пространственные каркасы. Узлы 145. 148

1.420—12 выпуск 2

Лист 232

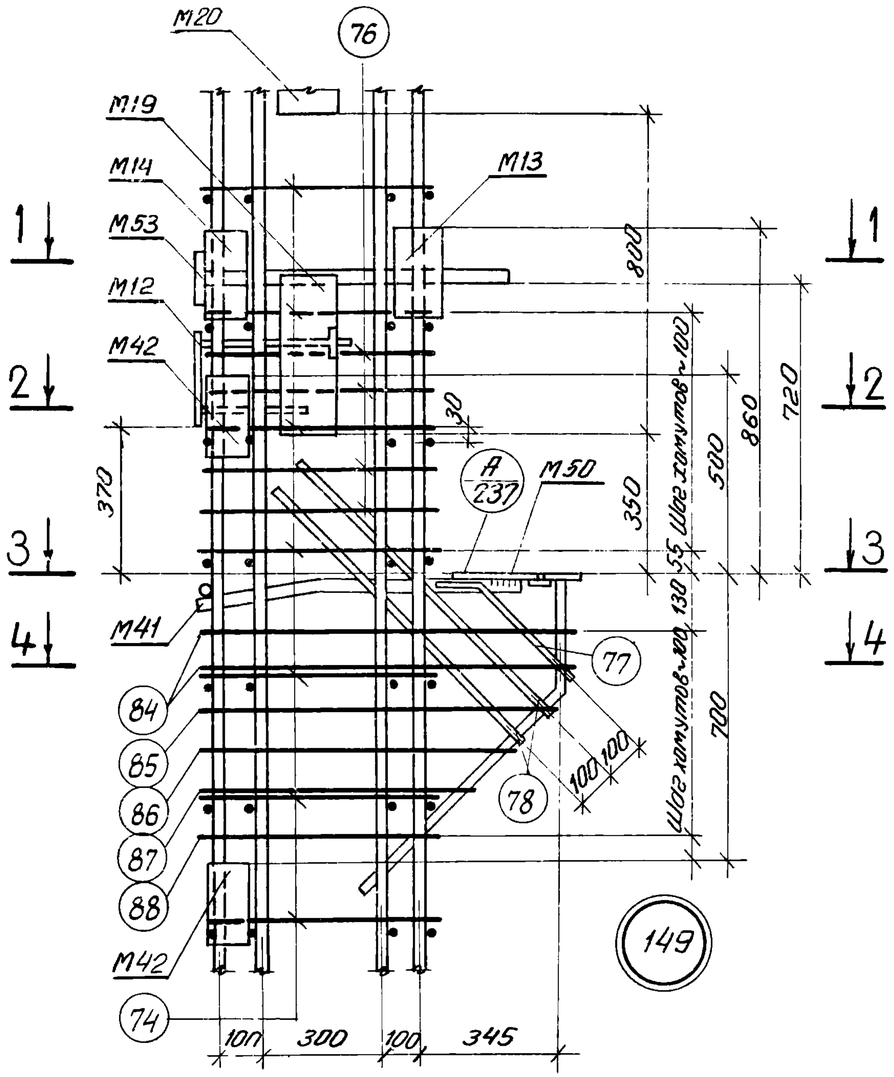

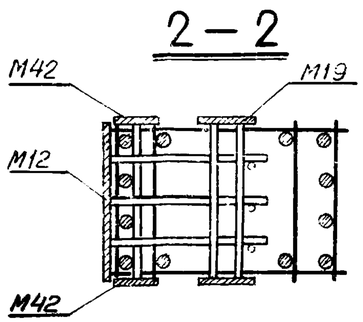

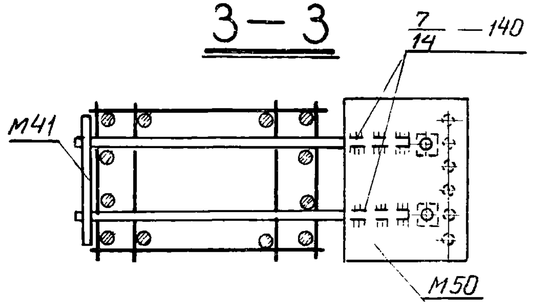

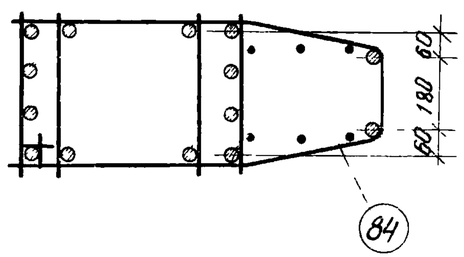

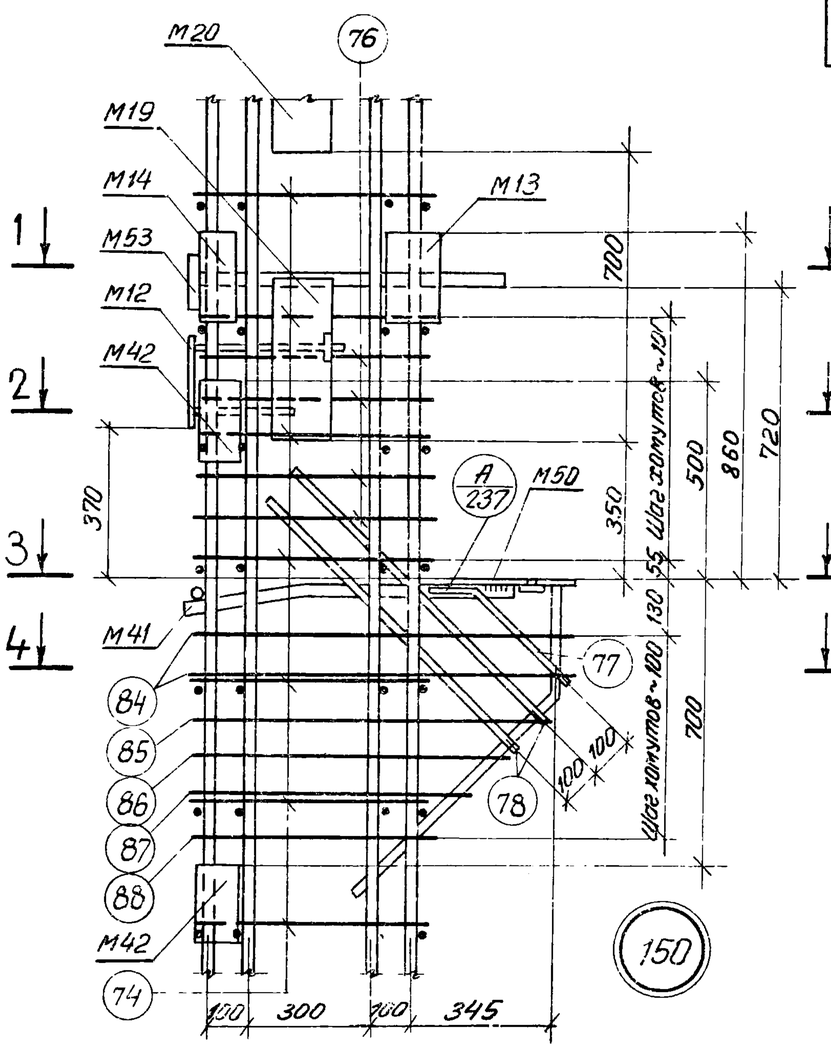

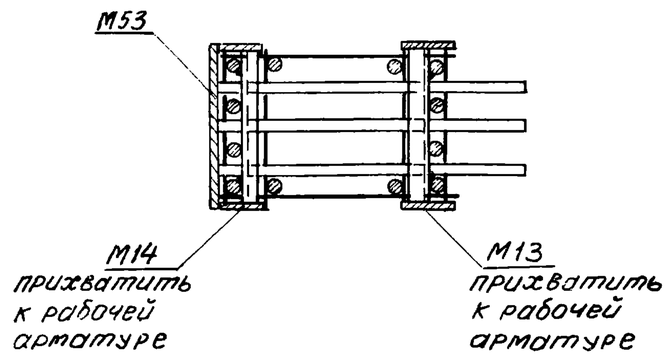

Примечания

1. Электродуговая сварка выполняется электродами Э50А-Ф.
2. Отдельные стержни поз. 74, 76 соединяются с плоскими каркасами контактной точечной сваркой.
3. Сварные соединения производить в соответствии с „Указаниями по сварке соединений арматуры и закладных деталей железобетонных конструкций" (СН393-69).
4. Хомуты консолей и закладные детали М12, М41, М42, М50, М53 крепятся к рабочей арматуре вязальной проволокой. Окончательное положение закладных деталей фиксируется в опалубке.
5. Примеры крепления закладных деталей М19, М20 см. на листе 238.
6. Размер привязки выпусков арматуры из колонн дан со сверлов.
7. Закладная деталь М17 на узлах условно не показана.

ТК	Пространственные каркасы. Узлы 149, 150	1.420—12 Выпуск 2
		Лист 232

Инв. № подл. | Подпись и дата | Взам. инв. №
Гипронефтеспецстрой
Проверил
Чуйкина
1. Ленинский

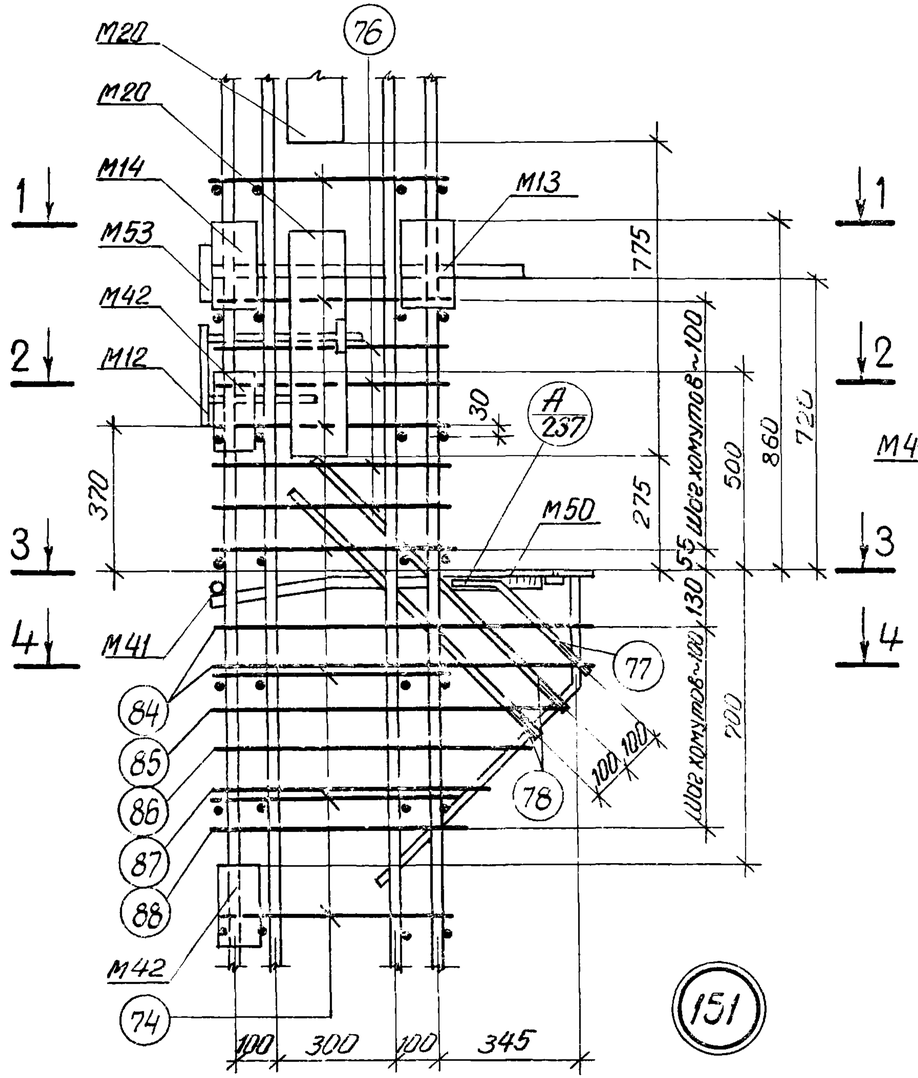

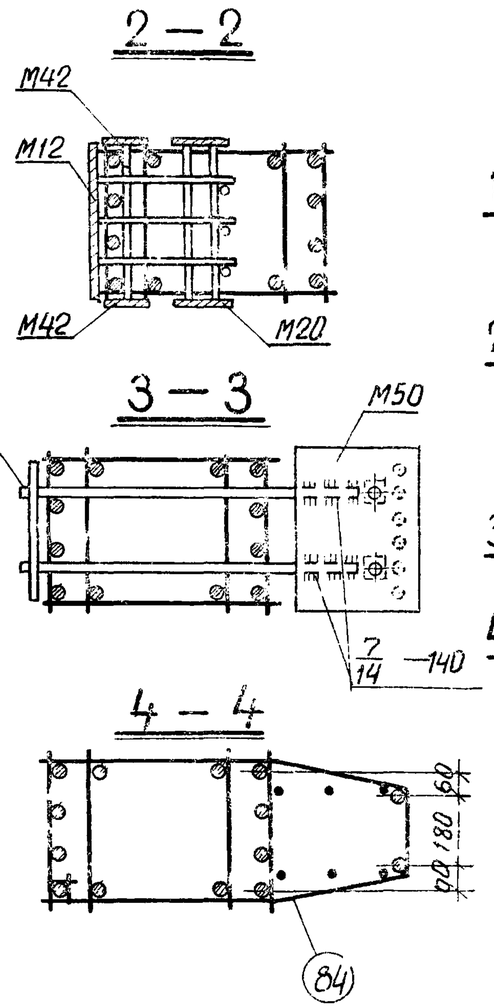

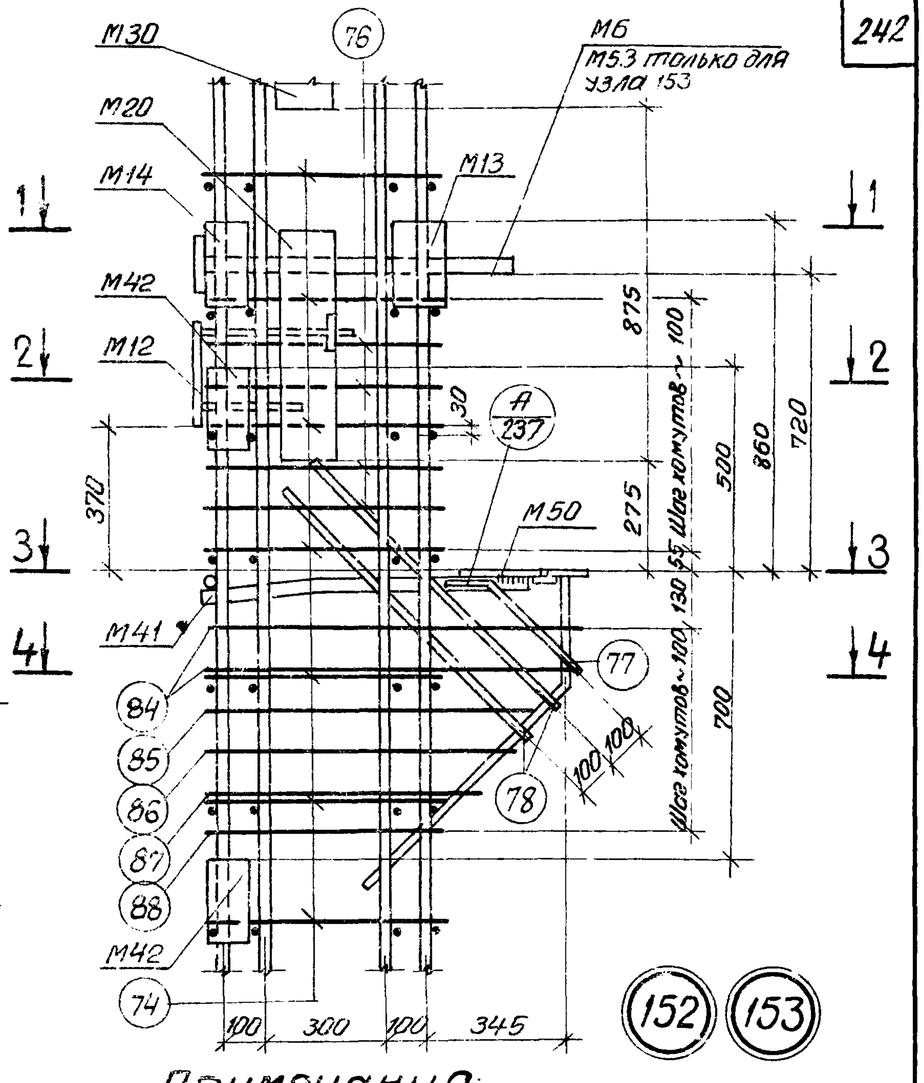

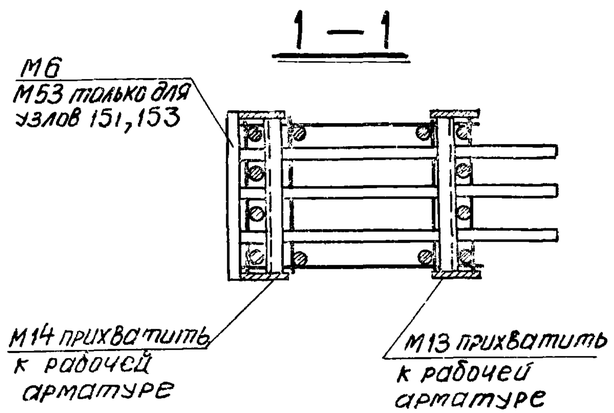

Примечания:

1. Электродуговая сварка выполняется электродами Э50А-Ф.
2. Отдельные стержни поз 74, 76 соединяются с плоскими каркасами контактной точечной сваркой.
3. Сварные соединения производить в соответствии с „Указаниями по сварке соединений арматуры и закладных деталей железобетонных конструкций" (СН393-69).
4. Хомуты консолей и закладные детали М6, М12, М41, М42, М50, М53 крепятся к рабочей арматуре вязальной проволокой. Окончательное положение закладных деталей фиксируется в опалубке.
5. Примеры крепления закладных деталей М20, М30 см. на листе 238.
6. Размер привязки выпусков арматуры колонн дан до ее рифов.
7. Закладная деталь М17 на узлах условно не показана.

ТК	Пространственные каркасы. Узлы 151, 152, 153	1.420-12 Выпуск 2

Гипрострой		Корженевская
Нач. сектора		Исаев
Инженер		Кибер
Проверил		Чуйкина

ЛИИ г. Ленинград

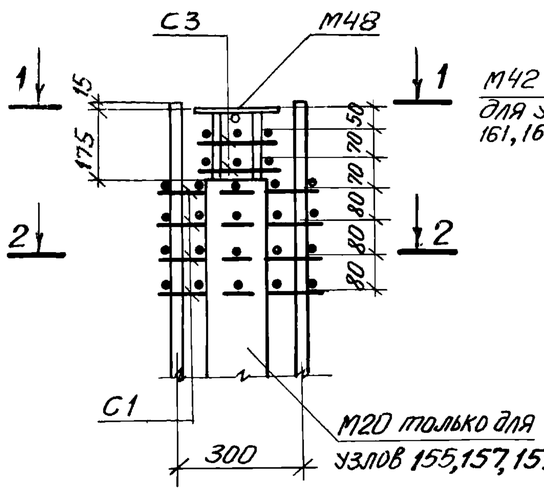

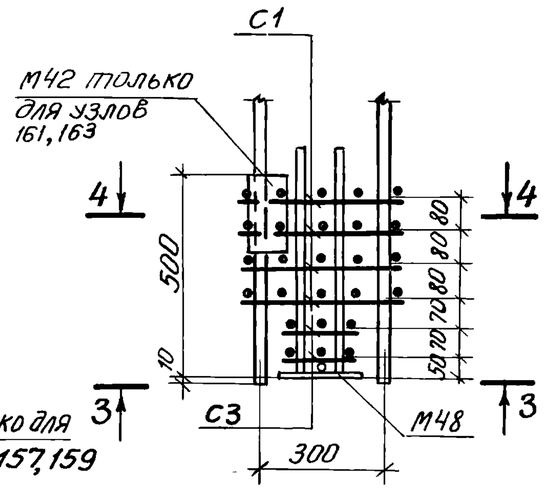

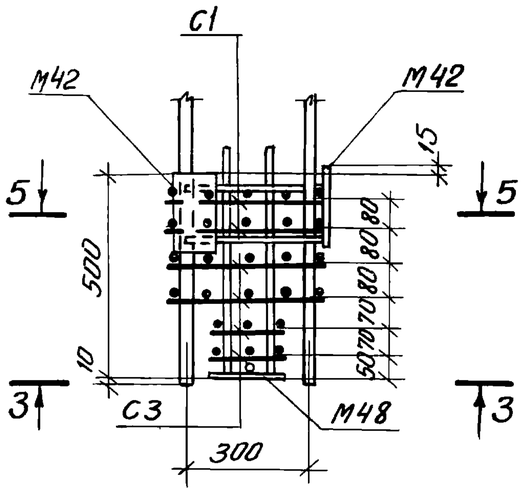

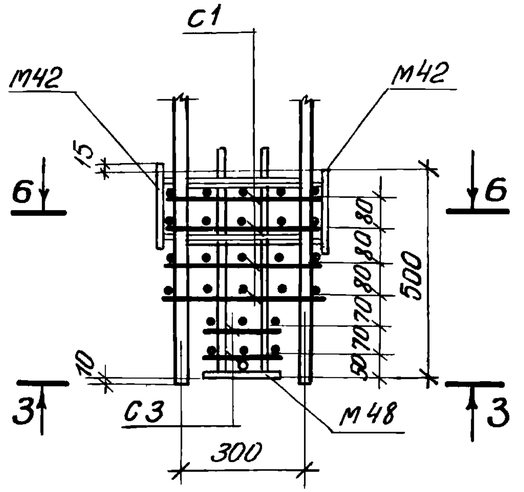

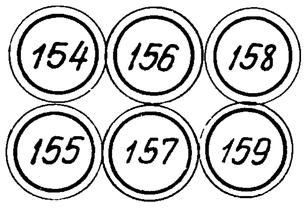

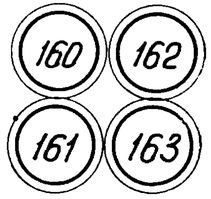

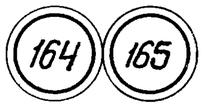

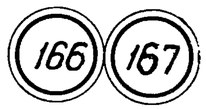

1 — 1

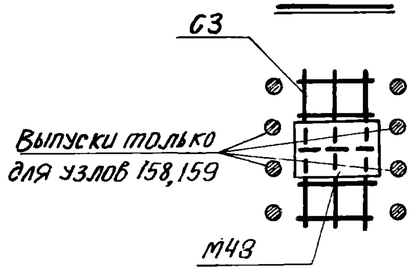

2 — 2

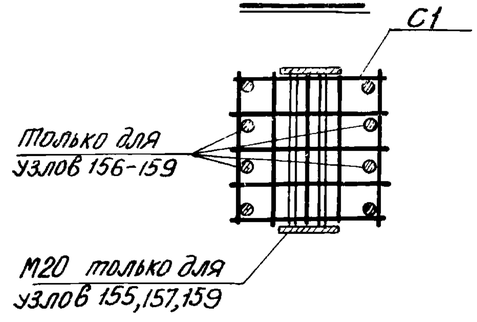

3 — 3

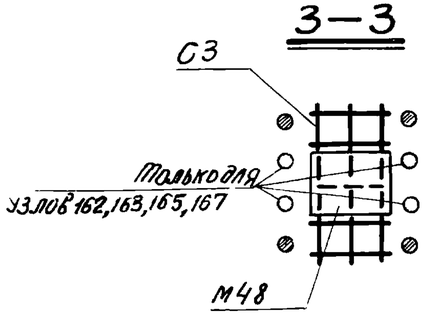

4 — 4

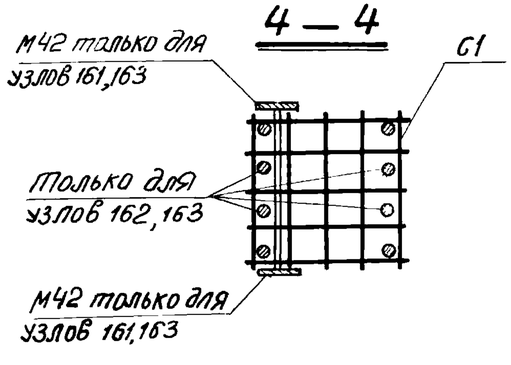

5 — 5

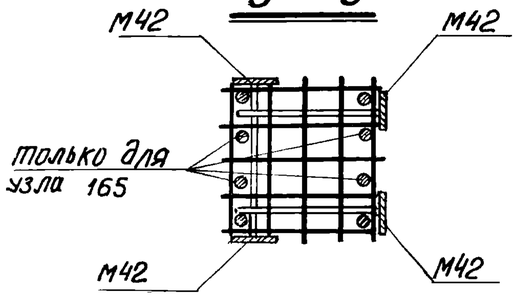

6 — 6

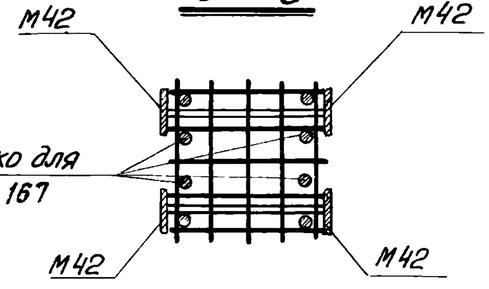

Примечания:

1. Сварные соединения производить в соответствии с „Указаниями по сварке соединений арматуры и закладных деталей железобетонных конструкций" (СН 393-69).
2. Сетки С1, С3 и закладные детали М42, М48, М49 крепятся к рабочей арматуре вязальной проволокой. Окончательное положение закладных деталей фиксируется в опалубке.
   Примеры крепления закладной детали М20 см. на листе 238.

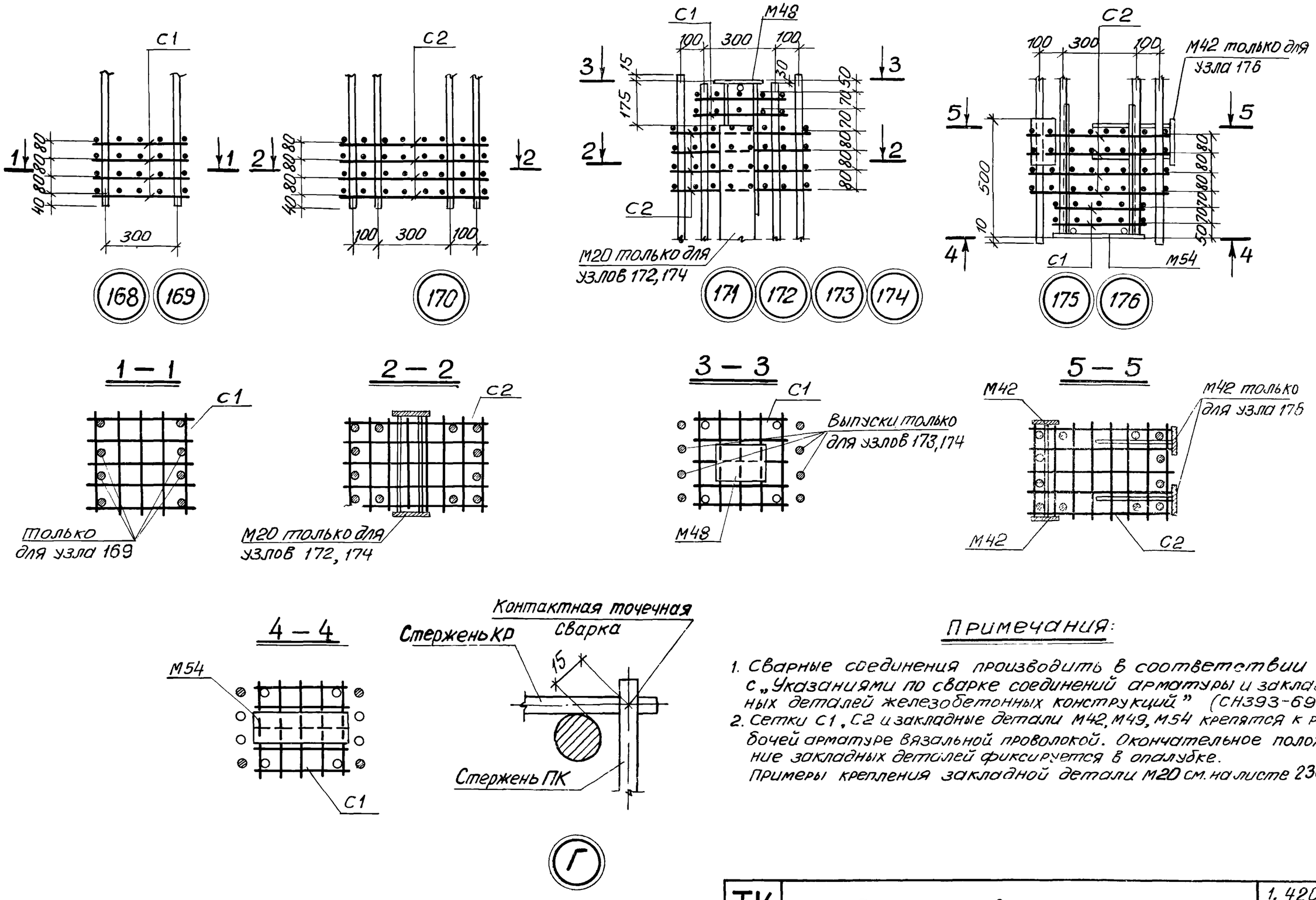

Примечания:

1. Сварные соединения производить в соответствии с „Указаниями по сварке соединений арматуры и закладных деталей железобетонных конструкций" (СН393-69).
2. Сетки С1, С2 и закладные детали М42, М49, М54 крепятся к рабочей арматуре вязальной проволокой. Окончательное положение закладных деталей фиксируется в опалубке.
Примеры крепления закладной детали М20 см. на листе 238.

ТК	Пространственные каркасы. Узлы 168-176. Деталь Г	1.420-12 выпуск 2
		Лист 236

ЛГПИ г. Ленинград

Нач. отдела		Корженевская
Гл. конструктор		Исаев
Нач. сектора		Спирина
Ст. техник		Чуйкина
Проверил		

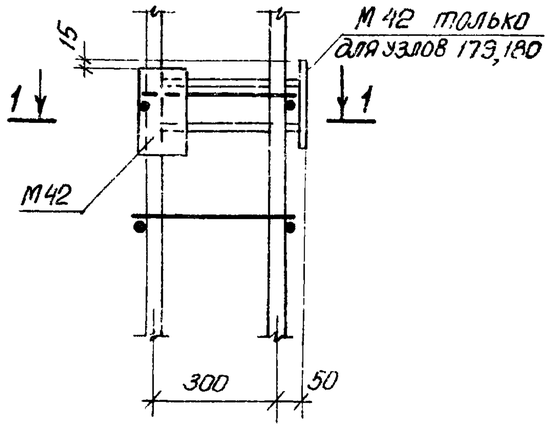

177 179 178 180

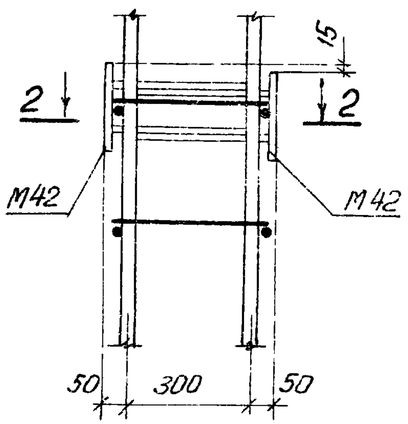

181 182

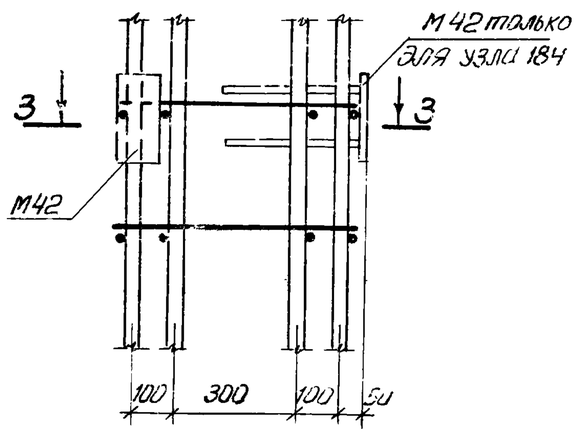

183 184

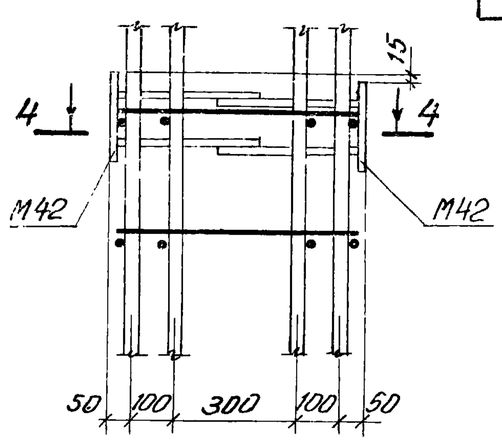

185

1—1

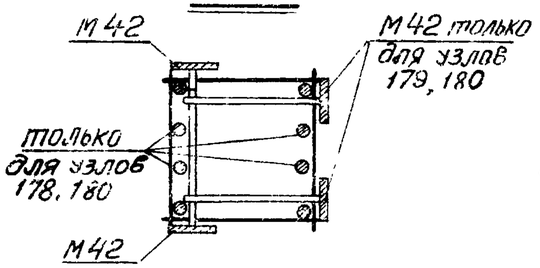

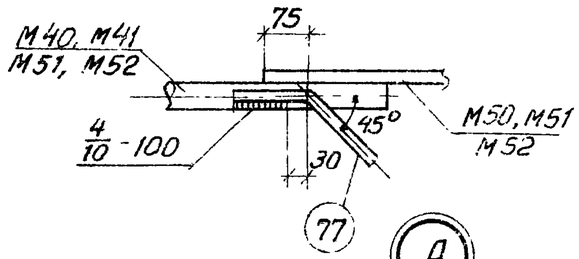

А

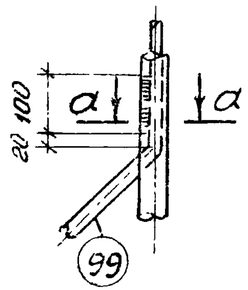

В

2—2

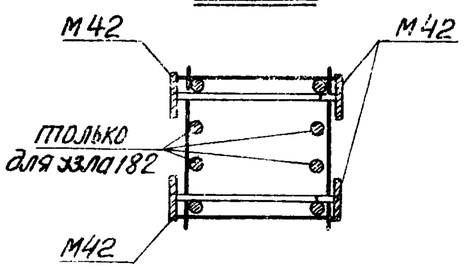

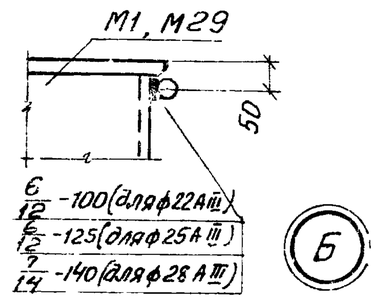

Б

а—а

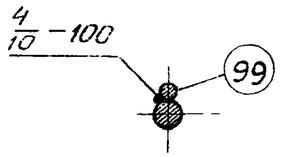

3—3

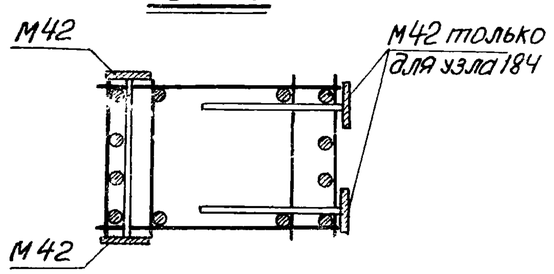

4—4

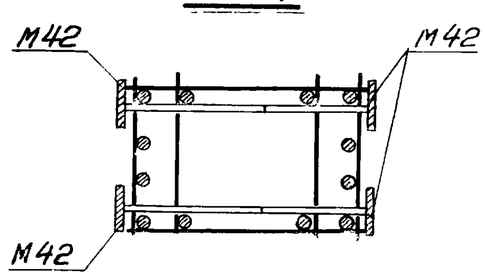

Примечания:

1. Сварные соединения производить в соответствии с „Указаниями по сварке соединений арматуры и закладных деталей железобетонных конструкций" (СН393-69).
2. Закладные детали М42 крепятся к рабочей арматуре вязальной проволокой. Окончательное положение закладных деталей фиксируется в опалубке.
3. Электродуговая сварка выполняется электродами Э50А-Ф.

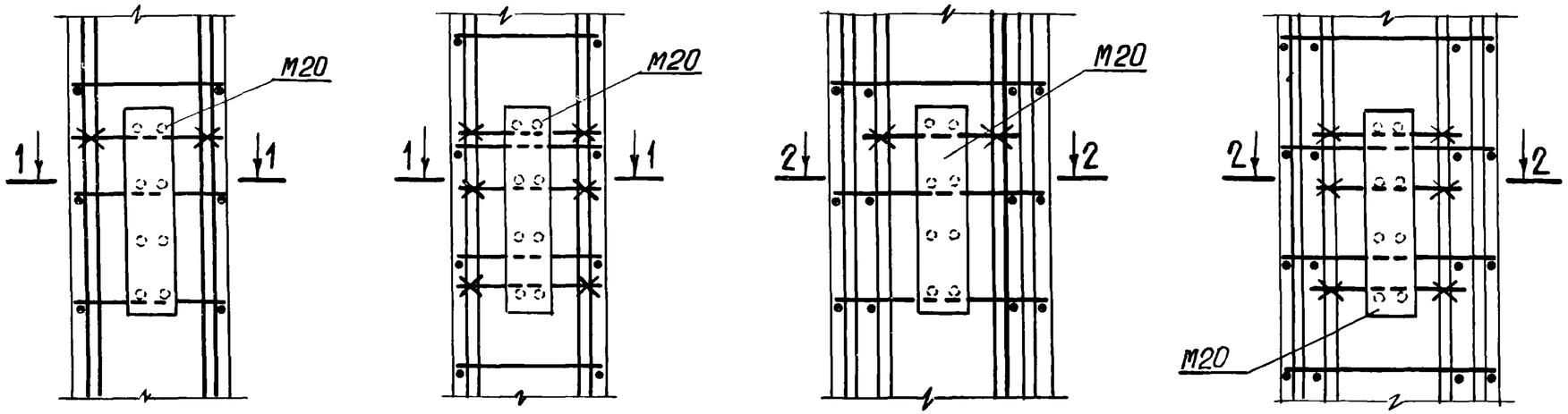

1 — 1

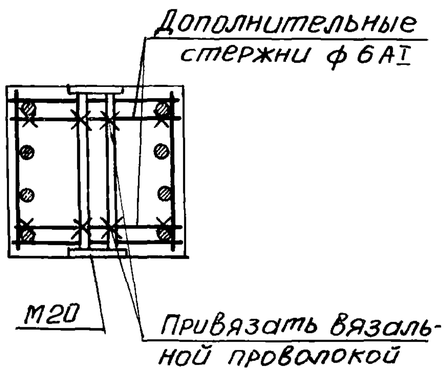

2 — 2

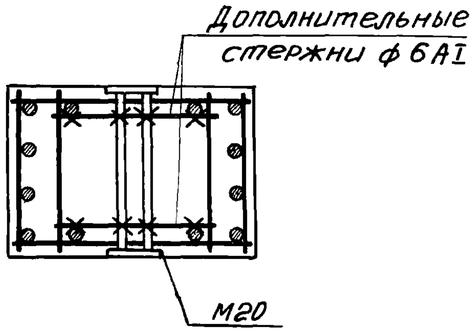

Примечание:

Закладные детали М19, М21, 30 рекомендуется крепить аналогично креплению детали М20

ТК 1976	Примеры крепления закладных деталей М19, М20, М21, М30 в пространственных каркасах колонн	1.420-12 выпуск 2
		Лист 238

ЛГПИ г. Ленинград

Гл. конструктор		Коржевский
Нач. сектора		Исаев
Ст. техник		Спирина
Проверил		Чуйкина

КР1, КР2

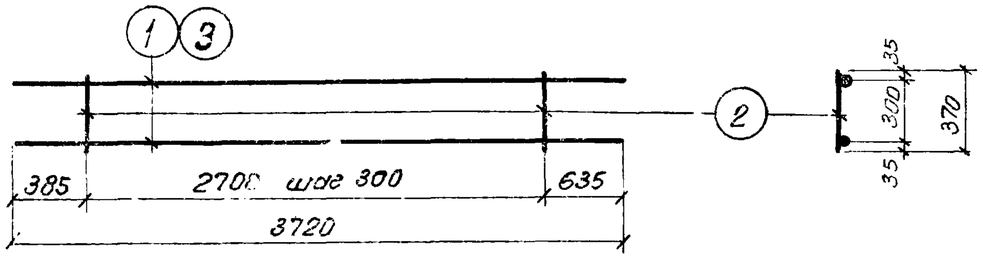

КР3, КР4, КР5

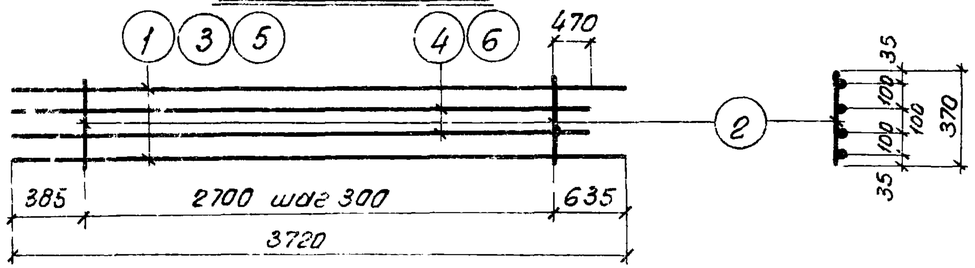

КР6, КР7

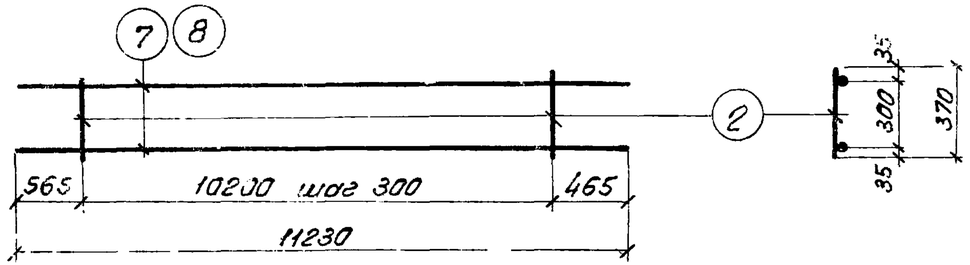

КР8, КР9, КР10, КР11, КР12

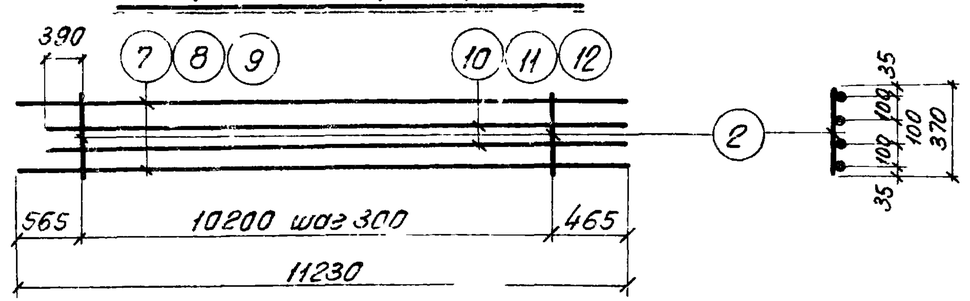

Спецификация стали на одно арматурное изделие

Марка изделия	N поз.	ф мм	Длина мм	Колич шт.	Вес изделия кгс
КР1	1	22А III	3720	2	23.7
	2	8А I	370	10	
КР2	2	8А I	370	10	30.1
	3	25А III	3720	2	
КР3	1	22А III	3720	2	37.9
	2	8А I	370	10	
	4	18А III	3555	2	
КР4	2	8А I	370	10	44.3
	3	25А III	3720	2	
	4	18А III	3555	2	
КР5	2	8А I	370	10	64.9
	5	28А III	3720	2	
	6	25А III	3555	2	
КР6	2	8А I	370	35	91.8
	7	25А III	11230	2	

Марка изделия	N поз	ф мм	Длина мм	Колич шт.	Вес изделия кгс
КР7	2	8А I	370	35	113.8
	8	28А III	11230	2	
КР8	2	8А I	370	35	138.2
	9	22А III	11230	2	
	10	22А III	11055	2	
КР9	2	8А I	370	35	136.0
	7	25А III	11230	2	
	11	18А III	11055	2	
КР10	2	8А I	370	35	157.8
	7	25А III	11230	2	
	10	22А III	11055	2	
КР11	2	8А I	370	35	177.0
	7	25А III	11230	2	
	12	25А III	11055	2	
КР12	2	8А I	370	35	158.0
	8	28А III	11230	2	
	11	18А III	11055	2	

Примечания:

1. Каркасы и сетки изготовляются при помощи контактной точечной сварки в соответствии с ГОСТ 10922-75 „Арматура и закладные детали сварные для железобетонных конструкций. Технические требования и методы испытаний.
2. Все размеры даны в осях стержней.

ТК 1976	Плоские каркасы КР1 - КР12	1.420-12 выпуск 2
		Лист 239

Чуйкина

Проверил

г. Ленинград

КР13, КР15, КР16, КР17

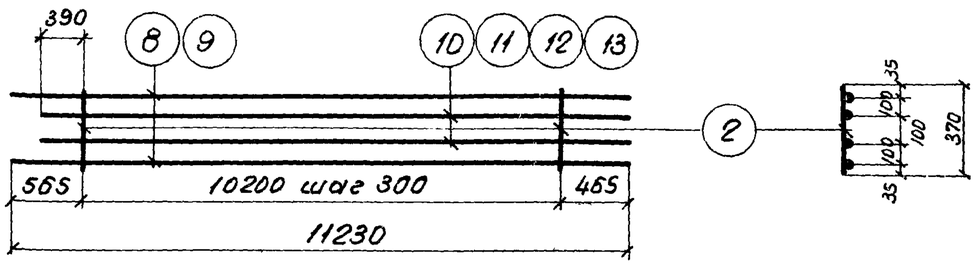

КР14, КР18

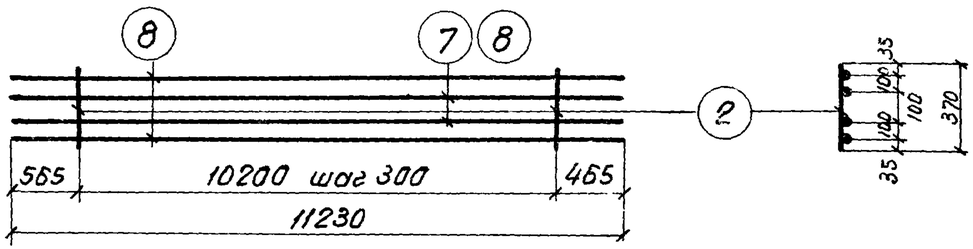

КР19, КР20, КР21, КР22, КР23

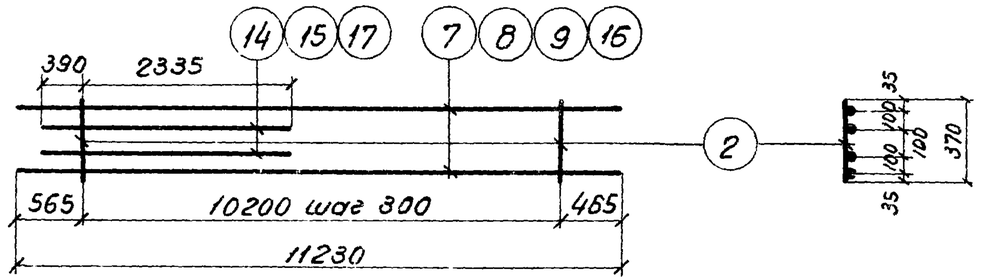

КР24, КР25, КР26

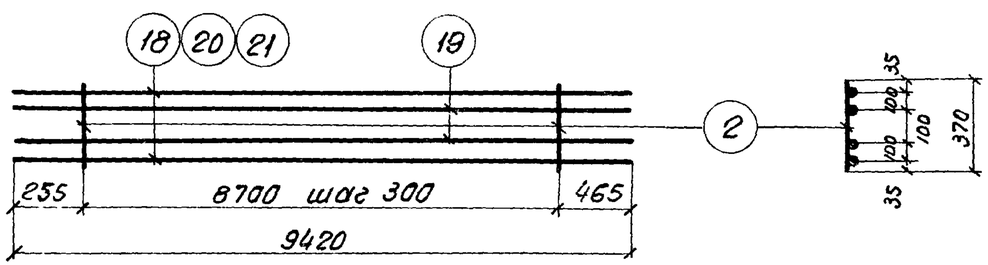

Спецификация стали на одно арматурное изделие

Марка изделия	N поз.	ф мм	Длина мм	Колич шт.	Вес изделия кгс
КР13	2	8АI	370	35	199.0
	8	28АIII	11230	2	
	12	25АIII	11055	2	
КР14	2	8АI	370	35	200.4
	[illegible]	25АIII	11230	2	
	8	28АIII	11230	2	
КР15	2	8АI	370	35	116.4
	9	22АIII	11230	2	
	11	18АIII	11055	2	
КР16	2	8АI	370	35	179.8
	8	28АIII	11230	2	
	10	22АIII	11055	2	
КР17	2	8АI	370	35	220.6
	8	28АIII	11230	2	
	13	28АIII	11055	2	
КР18	2	8АI	370	35	222.4
	8	28АIII	11230	4	
КР19	2	8АI	370	35	88.4
	9	22АIII	11230	2	
	14	22АIII	2725	2	

Марка изделия	N поз.	ф мм	Длина мм	Колич шт.	Вес изделия кгс
КР20	2	8АI	370	35	112.8
	7	25АIII	11230	2	
	15	25АIII	2725	2	
КР21	2	8АI	370	35	130.0
	8	28АIII	11230	2	
	14	22АIII	2725	2	
КР22	2	8АI	370	35	134.8
	8	28АIII	11230	2	
	15	25АIII	2725	2	
КР23	2	8АI	370	35	173.4
	16	32АIII	11230	2	
	17	28АIII	2725	2	
КР24	2	8АI	370	30	88.5
	18	20АIII	9420	2	
	19	18АIII	9420	2	
КР25	2	8АI	370	30	99.3
	19	18АIII	9420	2	
	20	22АIII	9420	2	
КР26	2	8АI	370	30	114.7
	19	18АIII	9420	2	
	21	25АIII	9420	2	

Примечания:

1. Каркасы и сетки изготовляются при помощи контактной точечной сварки в соответствии с ГОСТ 10922-75 „Арматура и закладные детали сварные для железобетонных конструкций. Технические требования и методы испытаний".
2. Все размеры даны в осях стержней.

ТК 1976	Плоские каркасы КР13–КР26	1.420-12 Выпуск 2
		Лист 240

Гл. констр. отд. Корженевский
Нач. сектора Исаев
Инженер Фатеева
Проверил Чуйкина

ЛПИ г. Ленинград

КР 27, КР 29

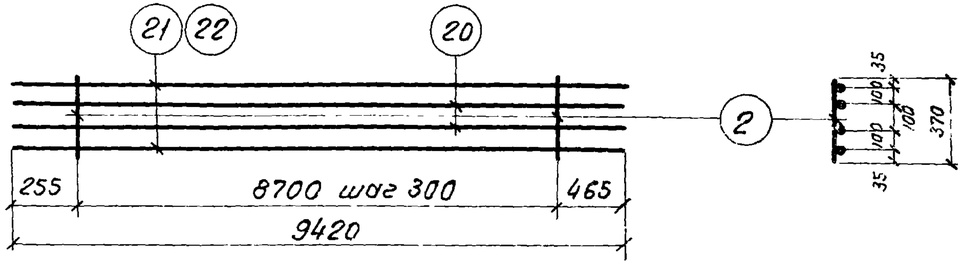

КР 28, КР 30, КР 31

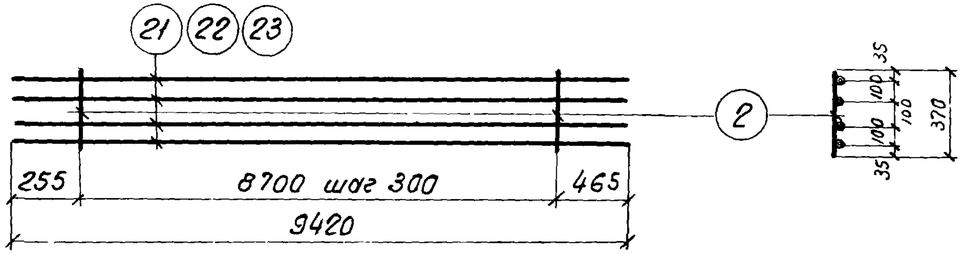

КР 32, КР 33

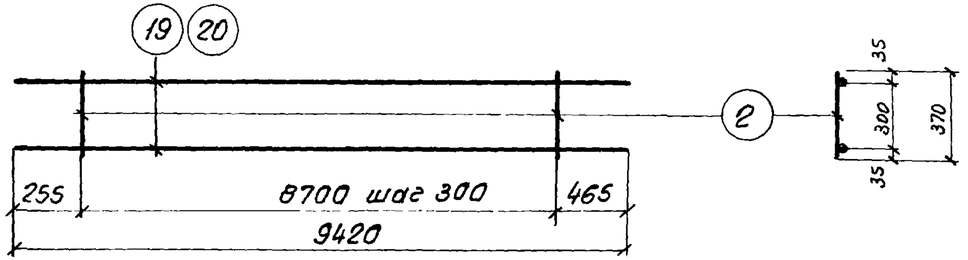

КР 34, КР 35

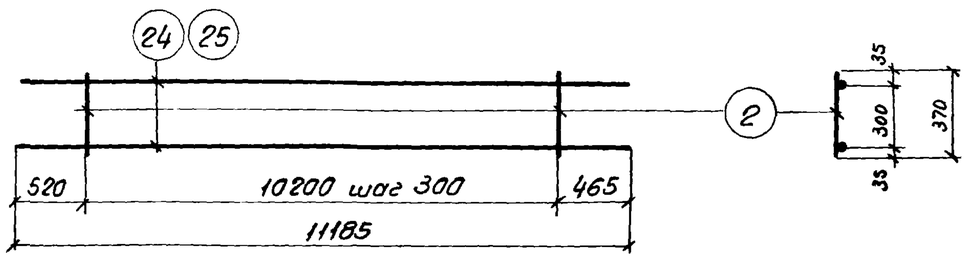

Спецификация стали на одно арматурное изделие

Марка изделия	N поз	ф мм	Длина мм	Колич. шт.	Вес изделия кгс
КР27	2	8AI	370	30	133.3
	20	22AIII	9420	2	
	21	25AIII	9420	2	
КР28	2	8AI	370	30	149.7
	21	25AIII	9420	4	
КР29	2	8AI	370	30	151.7
	20	22AIII	9420	2	
	22	28AIII	9420	2	
КР30	2	8AI	370	30	186.5
	22	28AIII	9420	4	
КР31	2	8AI	370	30	242.5
	23	32AIII	9420	4	

Марка изделия	N поз.	ф мм	Длина мм	Колич. шт	Вес изделия кгс
КР32	2	8AI	370	30	42.1
	19	18AIII	9420	2	
КР33	2	8AI	370	30	60.7
	20	22AIII	9420	2	
КР34	2	8AI	370	35	50.0
	24	18AIII	11185	2	
КР35	2	8AI	370	35	91.2
	25	25AIII	11185	2	

Примечания:

1. Каркасы изготовляются при помощи контактной точечной сварки в соответствии с ГОСТ 10922-75 „Арматура и закладные детали сварные для железобетонных конструкций. Технические требования и методы испытаний."
2. Все размеры даны в осях стержней.

Проверил Чуйкин

КР36, КР37, КР38, КР39

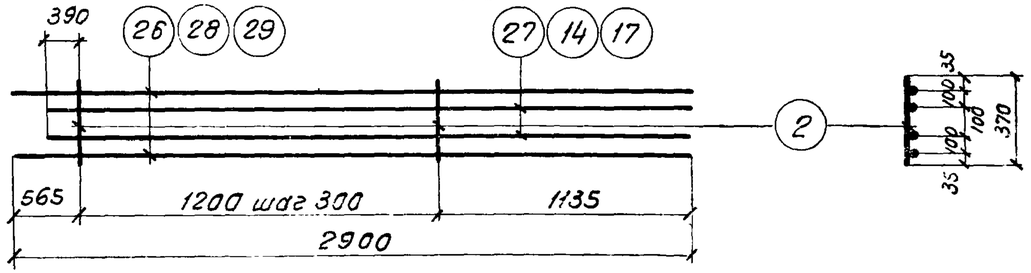

КР40

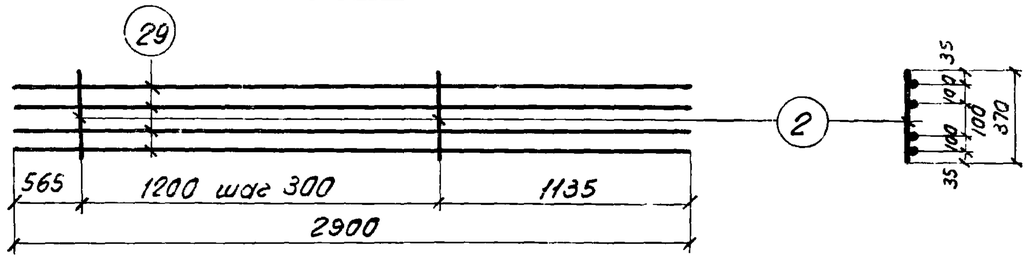

КР41, КР42

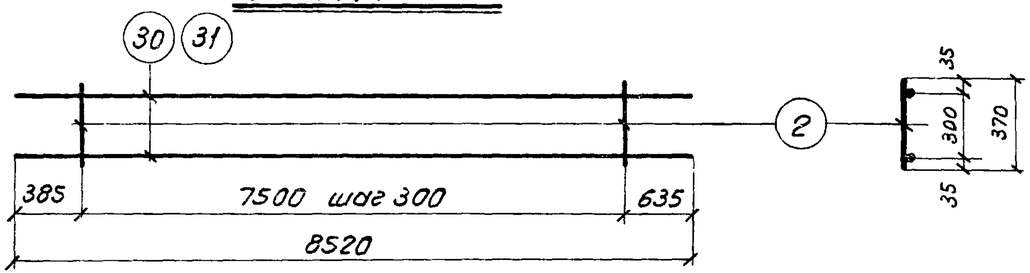

КР43, КР44, КР45, КР46, КР47, КР48, КР49

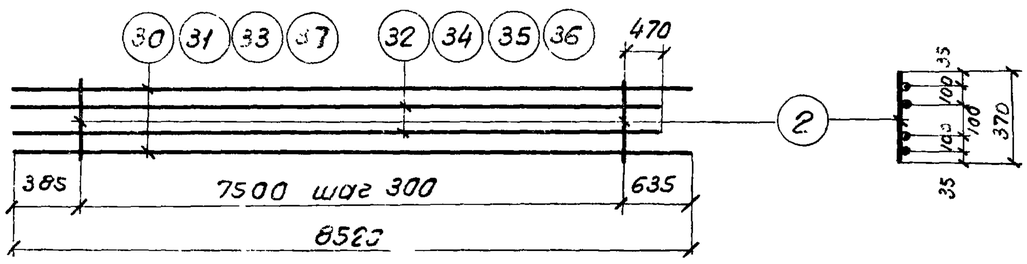

Спецификация стали на одно арматурное изделие

Марка изделия	N поз.	ф мм	Длина мм	Колич шт.	Вес изделия кгс
КР36	2	8А I	370	5	28.8
	26	22А III	2900	2	
	27	18А III	2725	2	
КР37	2	8А I	370	5	34.0
	27	18А III	2725	2	
	28	25А III	2900	2	
КР38	2	8А I	370	5	45.0
	14	22А III	2725	2	
	29	28А III	2900	2	
КР39	2	8А I	370	5	55.2
	17	28А III	2725	2	
	29	28А III	2900	2	
КР40	2	8А I	370	5	56.8
	29	28А III	2900	4	
КР41	2	8А I	370	26	54.7
	30	22А III	8520	2	
КР42	2	8А I	370	26	86.3
	31	28А III	8520	2	

Марка изделия	N поз.	ф мм	Длина мм	Колич шт.	Вес изделия кгс
КР43	2	8А I	370	26	88.1
	30	22А III	8520	2	
	32	18А III	8355	2	
КР44	2	8А I	370	26	102.9
	32	18А III	8355	2	
	33	25А III	8520	2	
КР45	2	8А I	370	26	119.3
	33	25А III	8520	2	
	34	22А III	8355	2	
КР46	2	8А I	370	26	133.9
	33	25А III	8520	2	
	35	25А III	8355	2	
КР47	2	8А I	370	26	150.7
	31	28А III	8520	2	
	35	25А III	8355	2	
КР48	2	8А I	370	26	167.1
	31	28А III	8520	2	
	36	28А III	8355	2	
КР49	2	8А I	370	26	192.3
	36	28А III	8355	2	
	37	32А II	8520	2	

Примечания:

1. Каркасы изготовляются при помощи контактной точечной сварки в соответствии с ГОСТ 10922-75 „Арматура и закладные детали сварные для железобетонных конструкций. Технические требования и методы испытаний."
2. Все размеры даны в осях стержней.

Гл. констр. отд.	Корниенебская	
Нач. сектора	Исаев	
Инженер	Фатеева	
Проверил	Чуйкина	

ЛЕНИНГРАД

ТК	Плоские каркасы КР36 - КР49	1420-12 Выпуск 2

КР 50, КР51

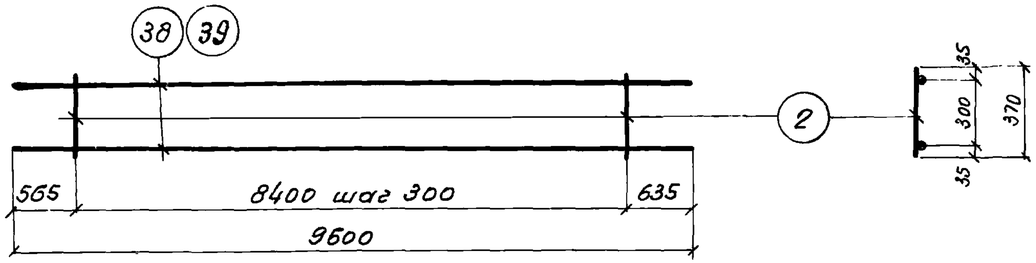

КР52, КР53, КР54, КР55

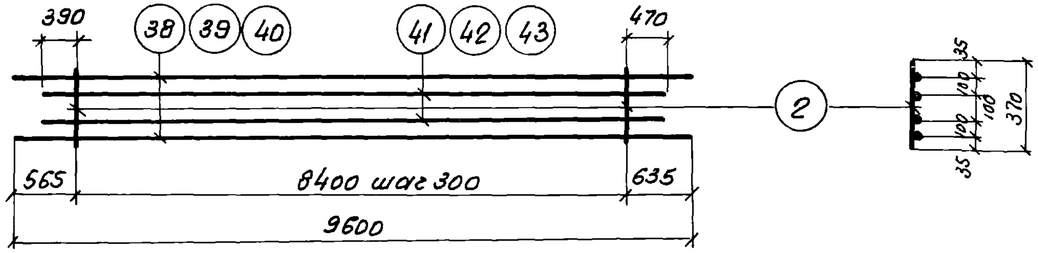

КР56, КР57, КР58

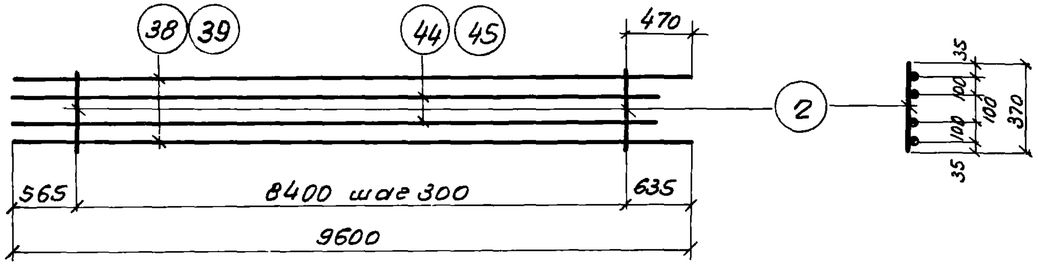

КР 59, КР60

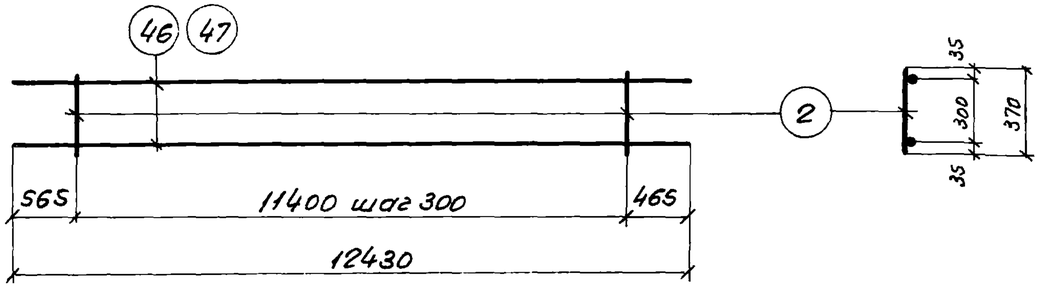

Спецификация стали на одно арматурное изделие

Марка изделия	N поз.	ф мм	Длина мм	Колич. шт.	Вес изделия кгс
КР50	2	8AI	370	29	78,4
	38	25AIII	9600	2	
КР51	2	8AI	370	29	97,2
	39	28AIII	9600	2	
КР52	2	8AI	370	29	98,6
	40	22AIII	9600	2	
	41	18AIII	9260	2	
КР53	2	8AI	370	29	115,4
	38	25AIII	9600	2	
	41	18AIII	9260	2	
КР54	2	8AI	370	29	149,8
	38	25AIII	9600	2	
	42	25AIII	9260	2	
КР55	2	8AI	370	29	186,8
	39	28AIII	9600	2	
	43	28AIII	9260	2	

Марка изделия	N поз	ф мм	Длина мм	Колич. шт.	Вес изделия кгс
КР56	2	8AI	370	29	151.0
	38	25AIII	9600	2	
	44	25AIII	9435	2	
КР57	2	8AI	370	29	169,8
	39	28AIII	9600	2	
	44	25AIII	9435	2	
КР58	2	8AI	370	29	188.4
	39	28AIII	9600	2	
	45	28AIII	9435	2	
КР59	2	8AI	370	39	101,6
	46	25AIII	12430	2	
КР60	2	8AI	370	39	126.0
	47	28AIII	12430	2	

Примечания:

1. Каркасы изготовляются при помощи контактной точечной сварки в соответствии с ГОСТ 10922-75 „Арматура и закладные детали железобетонных конструкций. Технические требования и методы испытаний."
2. Все размеры даны в осях стержней.

г. Ленинград
Проверил
Чуйкина
Гипрокоммунстрой

КР61, КР62, КР63, КР64, КР65

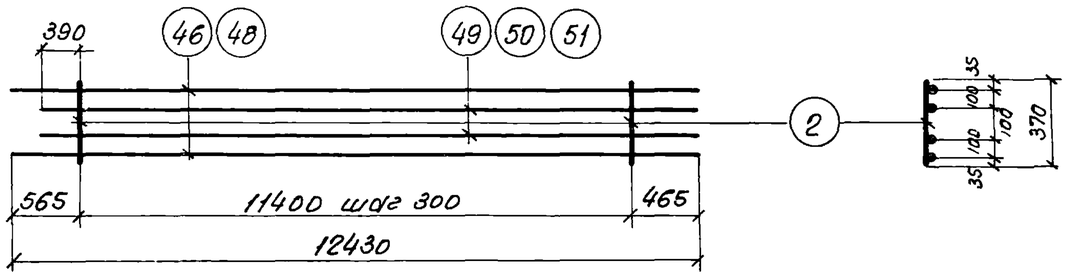

КР66, КР67, КР68, КР69

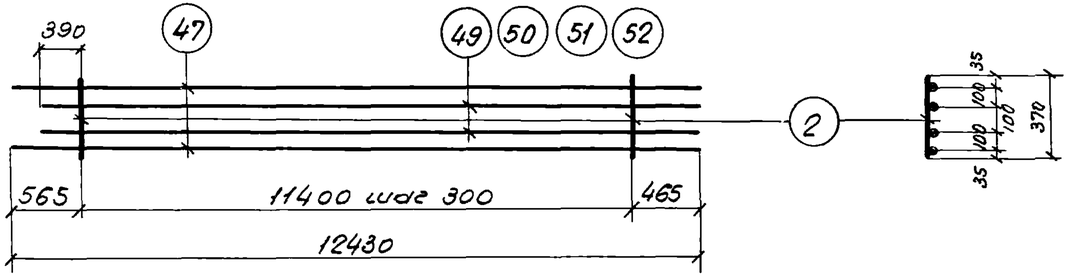

КР70, КР71, КР72, КР73, КР74, КР75

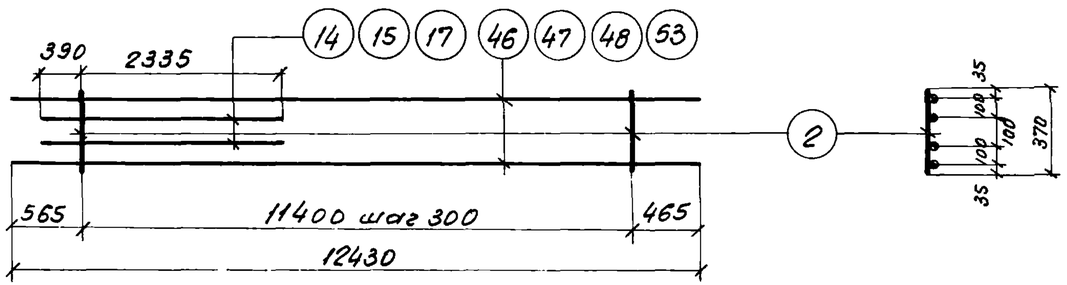

Спецификация стали на одно арматурное изделие

Марка изделия	N поз.	ф мм	Длина мм	Кол. шт.	Вес изделия кгс
КР61	2	8А I	370	39	129,0
	48	22А III	12430	2	
	49	18А III	12255	2	
КР62	2	8А I	370	39	153,2
	48	22А III	12430	2	
	50	22А III	12255	2	
КР63	2	8А I	370	39	150,6
	46	25А III	12430	2	
	49	18А III	12255	2	
КР64	2	8А I	370	39	174,8
	46	25А III	12430	2	
	50	22А III	12255	2	
КР65	2	8А I	370	39	196,0
	46	25А III	12430	2	
	51	25А III	12255	2	
КР66	2	8А I	370	39	175,0
	47	28А III	12430	2	
	49	18А III	12255	2	
КР67	2	8А I	370	39	199,2
	47	28А III	12430	2	
	50	22А III	12255	2	
КР68	2	8А I	370	39	220,4
	47	28А III	12430	2	
	51	25А III	12255	2	

Марка изделия	N поз.	ф мм	Длина мм	Кол. шт.	Вес изделия кгс
КР69	2	8А I	370	39	244,6
	47	28А III	12430	2	
	52	28А III	12255	2	
КР70	2	8А I	370	39	96,2
	14	22А III	2725	2	
	48	22А III	12430	2	
КР71	2	8А I	370	39	117,8
	14	22А III	2725	2	
	46	25А III	12430	2	
КР72	2	8А I	370	39	122,6
	15	25А III	2725	2	
	46	25А III	12430	2	
КР73	2	8А I	370	39	142,2
	14	22А III	2725	2	
	47	28А III	12430	2	
КР74	2	8А I	370	39	147,0
	15	25А III	2725	2	
	47	28А III	12430	2	
КР75	2	8А I	370	39	189,2
	17	28А III	2725	2	
	53	32А III	12430	2	

Примечания:

1. Каркасы изготовляются при помощи контактной точечной сварки в соответствии с ГОСТ 10922-75 „Арматура и закладные детали сварные для железобетонных конструкций. Технические требования и методы испытаний."
2. Все размеры даны в осях стержней.

Гл. констр. отд.	Корженевская	
Гл. специалист	Исаев	
Инженер	Фатеева	
Проверил	Чуйкина	

ЛИИ г. Ленинград

ТК Плоские каркасы КР61 – КР75

1.420-12 выпуск 2

КР 76, КР77, КР78

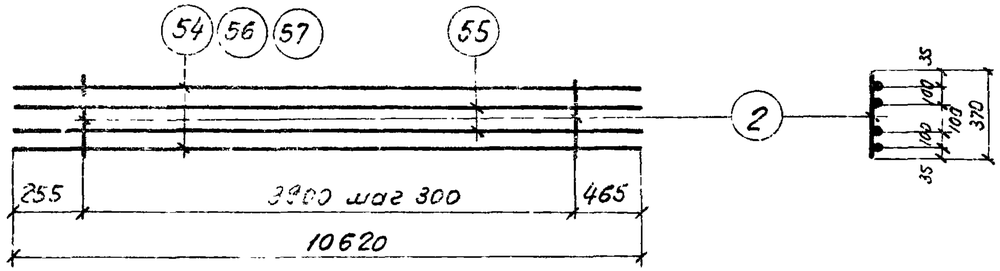

КР79, КР81

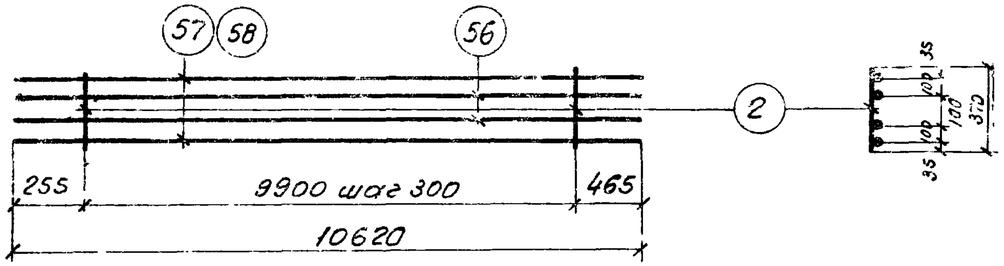

КР80, КР82, КР83

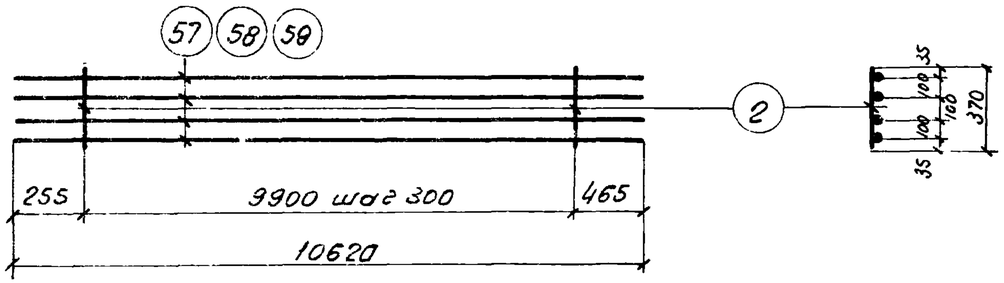

Спецификация стали на одно арматурное изделие

Марка изделия	N поз.	ф мм	Длина мм	Колич. шт.	Вес изделия кгс
КР76	2	8А I	370	34	99.9
	54	20А III	10620	2	
	55	18А III	10620	2	
КР77	2	8А I	370	34	110.9
	55	18А III	10620	2	
	56	22А III	10620	2	
КР78	2	8А I	370	34	129.5
	55	18А III	10620	2	
	57	25А III	10620	2	
КР79	2	8А I	370	34	150.5
	56	22А III	10620	2	
	57	25А III	10620	2	

Марка изделия	N поз.	ф мм	Длина мм	Колич. шт.	Вес изделия кгс
КР80	2	8А I	370	34	169.1
	57	25А III	10620	4	
КР81	2	8А I	370	34	171.3
	56	22А III	10620	2	
	58	28А III	10620	2	
КР82	2	8А I	370	34	210.7
	58	28А III	10620	4	
КР83	2	8А I	370	34	273.1
	59	32А III	10620	4	

Примечания:

1. Каркасы изготовляются при помощи контактной точечной сварки в соответствии с ГОСТ 10922-75 „Арматура и закладные детали сварные для железобетонных конструкций. Технические требования и методы испытаний."
2. Все размеры даны в осях стержней.

ТК	Плоские каркасы КР76–КР83	1420-12 Выпуск 2

Проверил Чуйкина

г. Ленинград

КР84, КР85

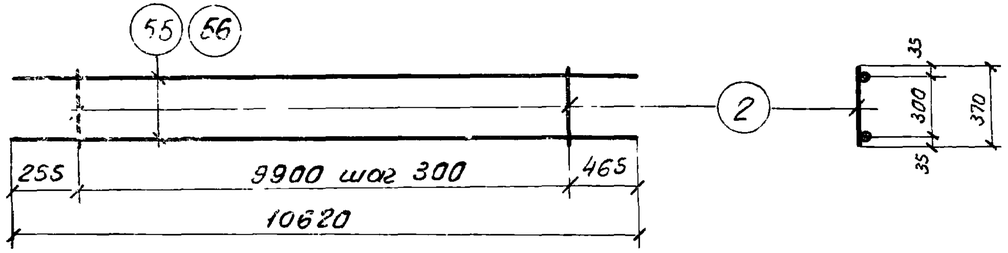

КР86, КР87, КР88

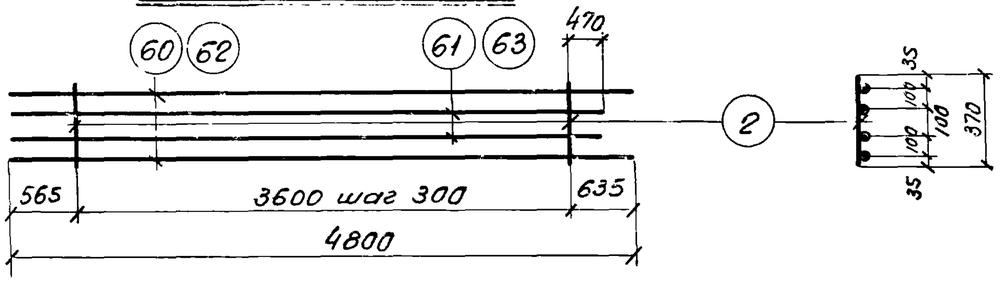

КР89, КР90

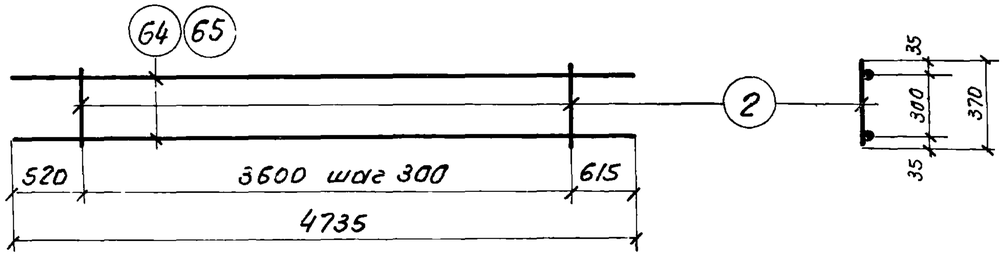

КР91, КР92, КР93

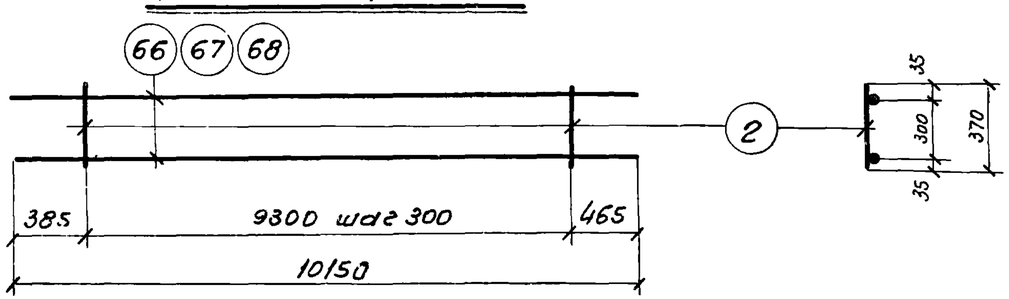

Спецификация стали на одно арматурное изделие

Марка изделия	N поз.	ф мм	Длина мм	Колич. шт.	Вес изделия кгс
КР84	2	8АI	370	34	47,5
	55	18АIII	10620	2	
КР85	2	8АI	370	34	68,5
	56	22АIII	10620	2	
КР86	2	8АI	370	13	74,6
	60	25АIII	4800	2	
	61	25АIII	4635	2	
КР87	2	8АI	370	13	84,0
	61	25АIII	4635	2	
	62	28АIII	4800	2	
КР88	2	8АI	370	13	93,2
	62	28АIII	4800	2	
	63	28АIII	4635	2	

Марка изделия	N поз.	ф мм	Длина мм	Колич. шт.	Вес изделия кгс
КР89	2	8АI	370	13	21,0
	64	18АIII	4735	2	
КР90	2	8АI	370	13	38,4
	65	25АIII	4735	2	
КР91	2	8АI	370	32	65,4
	66	22АIII	10150	2	
КР92	2	8АI	370	32	82,8
	67	25АIII	10150	2	
КР93	2	8АI	370	32	102,8
	68	28АIII	10150	2	

Примечания:

1. Каркасы и сетки изготовляются при помощи контактной точечной сварки в соответствии с ГОСТ 10922-75 „Арматура и закладные детали сварные для железобетонных конструкций. Технические требования и методы испытаний."
2. Все размеры даны в осях стержней.

Гл. констр. отд. Корневская
Нач. сектора Исаев
Инженер Фотеева
Проверил Чуйкина

АГПИ г. Ленинград

КР94, КР95

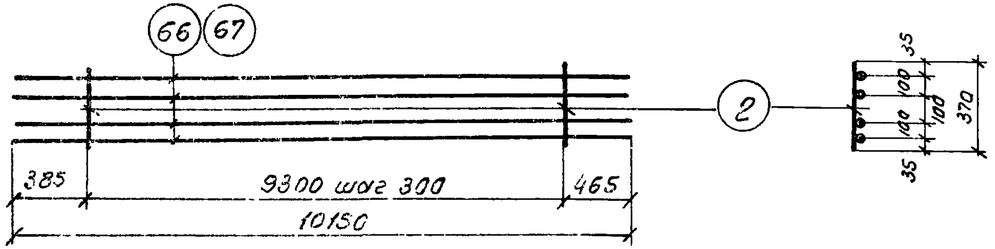

КР96

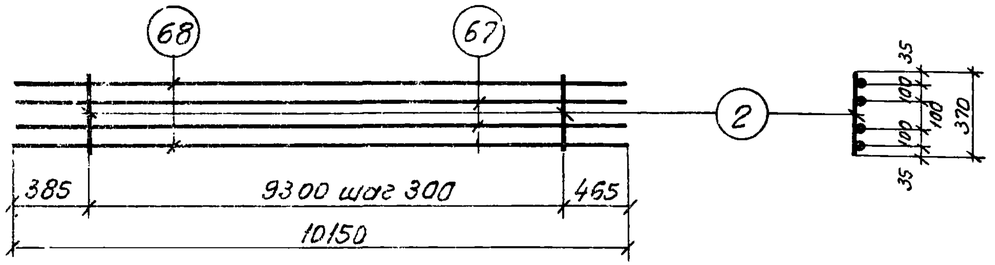

КР97, КР98

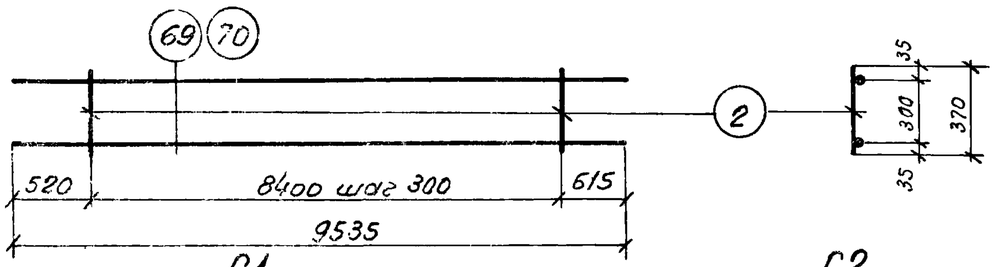

С1

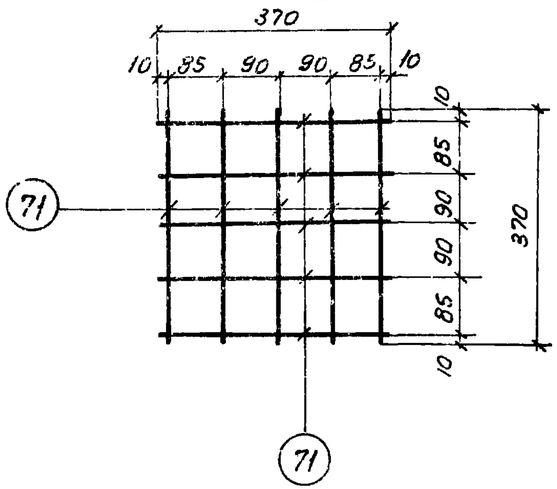

С2

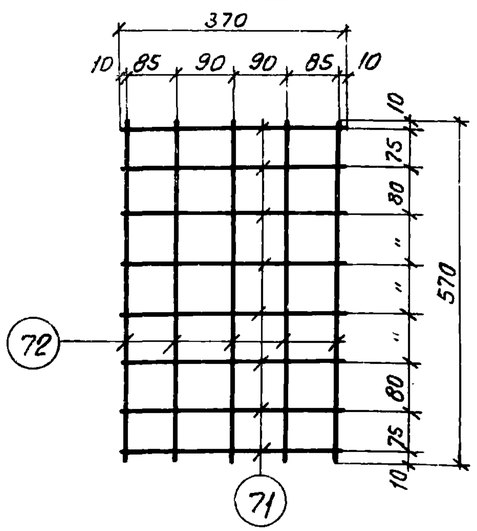

С3

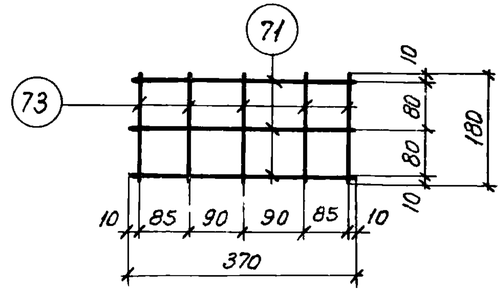

Спецификация стали на одно арматурное изделие

Марка изделия	N поз.	ф мм	Длина мм	Колич. шт.	Вес изделия кгс
КР94	2	8 AI	370	32	126.0
	66	22 AIII	10150	4	
КР95	2	8 AI	370	32	160.8
	67	25 AIII	10150	4	
КР96	2	8 AI	370	32	180.8
	67	25 AIII	10150	2	
	68	28 AIII	10150	2	
КР97	2	8 AI	370	29	42.4
	69	18 AIII	9535	2	
КР98	2	8 AI	370	29	77.8
	70	25 AIII	9535	2	
С1	71	10 AIII	370	10	2.0
С2	71	10 AIII	370	8	3.6
	72	10 AIII	570	5	
С3	71	10 AIII	370	3	1.1
	73	10 AIII	180	5	

Примечания:

1. Каркасы и сетки изготовляются при помощи контактной точечной сварки в соответствии с ГОСТ 10922-75 „Арматура и закладные детали сварные для железобетонных конструкций." Технические требования и методы испытаний."
2. Все размеры даны в осях стержней.

Инв. № подл. | Подпись и дата | Взам. инв. №

Проверил | Чубгирия

ТК 1976

Плоские каркасы КР94 – КР98.
Сетки С1, С2, С3

1.420-12
Выпуск 2
Лист 247

поз.77

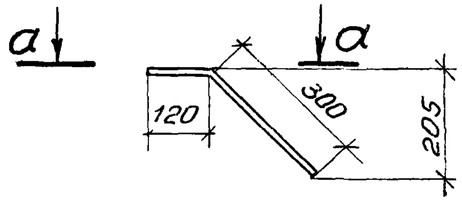

а – а

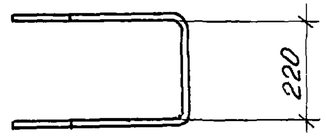

поз.78

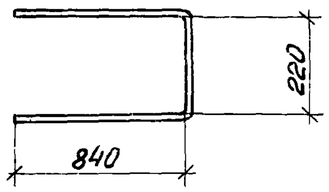

поз.79

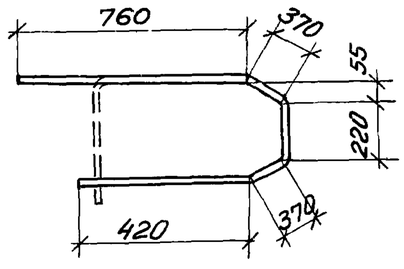

поз.80

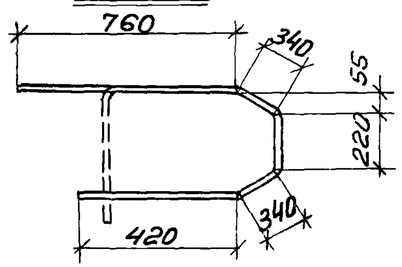

поз.81

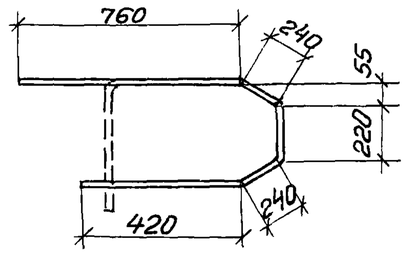

поз.82

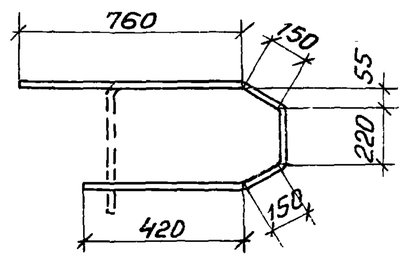

поз.83

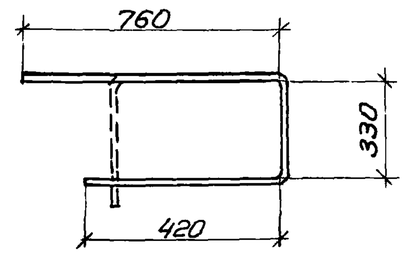

поз.84

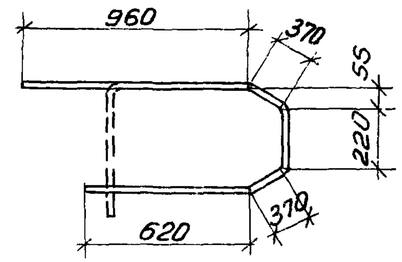

поз.85

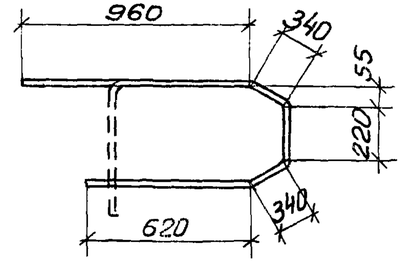

поз.86

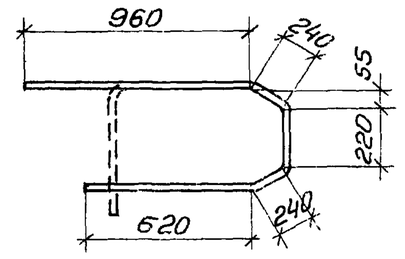

поз.87

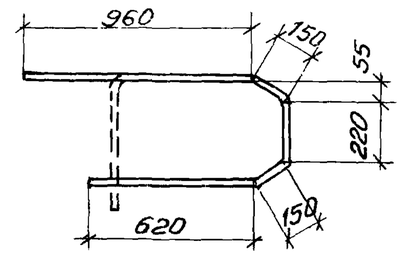

Спецификация стали на одно арматурное изделие

N поз.	ф мм	Длина мм	Вес кгс
77	12 AIII	1070	0,9
78	12 AIII	1900	1,7
79	8 AI	2140	0,8
80	8 AI	2080	0,8
81	8 AI	1880	0,7
82	8 AI	1700	0,7
83	8 AI	1510	0,6
84	8 AI	2540	1,0
85	8 AI	2480	1,0
86	8 AI	2280	0,9
87	8 AI	2100	0,8

ГИП	Корженевская	
Гл. конструктор этапа		
Нач. сектора	Исаев	
Инженер	Кибер	
Проверил	Чуйкина	

АГПИ г. Ленинград

ТК 1074

Арматурные изделия поз. 77–87. Спецификация

1.420-12 Выпуск 2

Лист 248

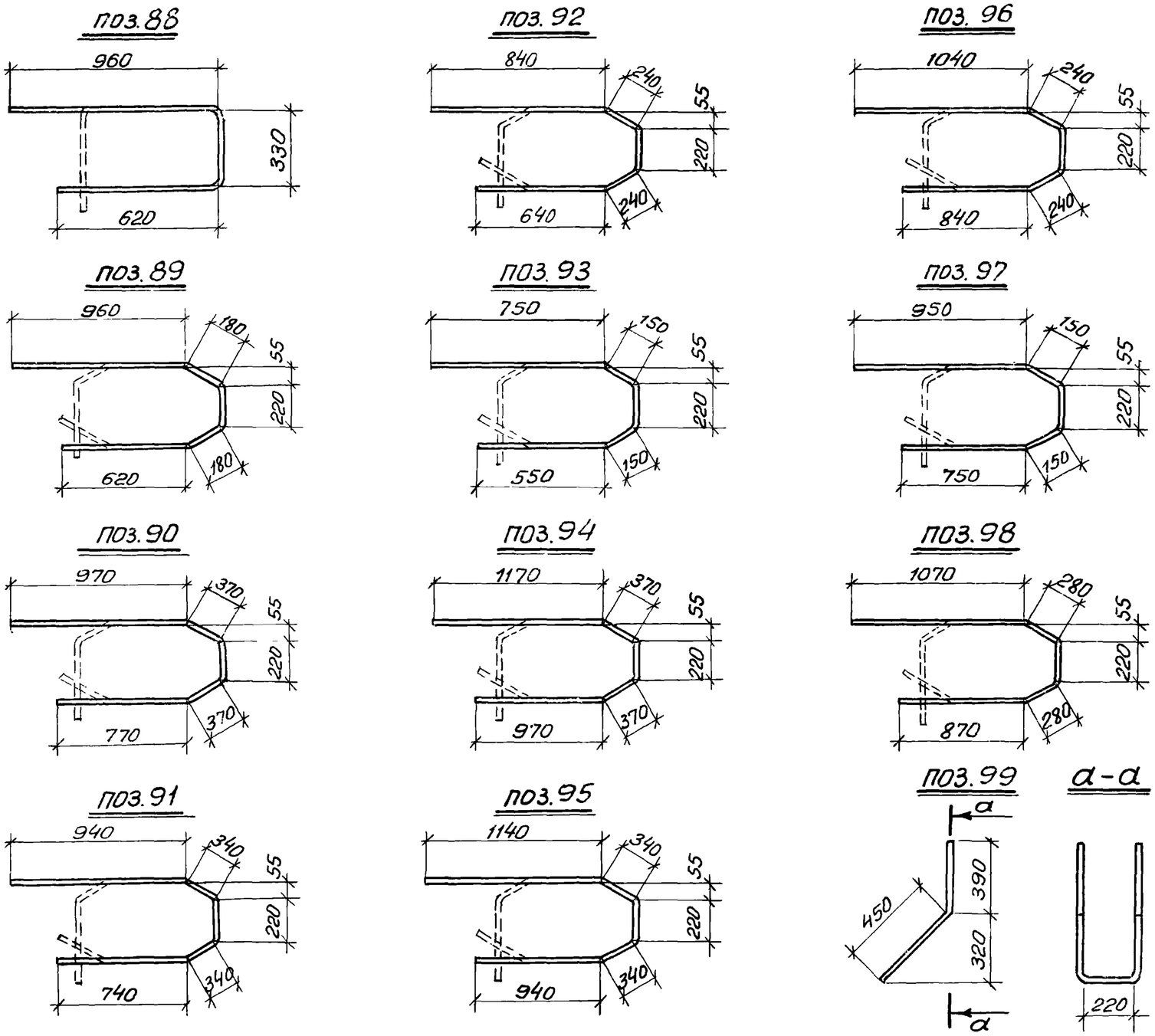

Спецификация стали на одно арматурное изделие

N поз.	ф мм	Длина мм	Вес кгс
88	8 A I	1910	0,8
89	8 A I	2160	0,8
90	8 A I	2700	1,1
91	8 A I	2580	1,0
92	8 A I	2180	0,9
93	8 A I	1820	0,7
94	8 A I	3100	1,2
95	8 A I	2980	1,2
96	8 A I	2580	1,0
97	8 A I	2220	0,9
98	8 A I	2720	1,1
99	12 A III	1900	1,7

ТК 1976	Арматурные изделия поз. 88-99. Спецификация	1 420-12 Выпуск 2
		Лист 249

Спецификация позиций арматурных изделий на альбом

№ поз.	Ф или сечение мм	Длина мм	Вес кгс
1	22 А III	3720	11,1
2	8 А I	370	0,15
3	25 А III	3720	14,3
4	18 А III	3555	7,1
5	28 А III	3720	18,0
6	25 А III	3555	13,7
7	25 А III	11230	43,3
8	28 А III	11230	54,3
9	22 А III	11230	33,5
10	22 А III	11055	33,0
11	18 А III	11055	22,1
12	25 А III	11055	42,6
13	28 А III	11055	53,4
14	22 А III	2725	8,1
15	25 А III	2725	10,5
16	32 А III	11230	70,9
17	28 А III	2725	13,2
18	20 А III	9420	23,2
19	18 А III	9420	18,8
20	22 А III	9420	28,1
21	25 А III	9420	36,3
22	28 А III	9420	45,5
23	32 А III	9420	59,5
24	18 А III	11185	22,4
25	25 А III	11185	43,0
26	22 А III	2900	8,6

№ поз.	Ф или сечение мм	Длина мм	Вес кгс
27	18 А III	2725	5,4
28	25 А III	2900	11,2
29	28 А III	2900	14,0
30	22 А III	8520	25,4
31	28 А III	8520	41,2
32	18 А III	8355	16,7
33	25 А III	8520	32,8
34	22 А III	8355	24,9
35	25 А III	8355	32,2
36	28 А III	8355	40,4
37	32 А III	8520	53,8
38	25 А III	9600	37,0
39	28 А III	9600	46,4
40	22 А III	9600	28,6
41	18 А III	9260	18,5
42	25 А III	9260	35,7
43	28 А III	9260	44,8
44	25 А III	9435	36,3
45	28 А III	9435	45,6
46	25 А III	12430	47,9
47	28 А III	12430	60,1
48	22 А III	12430	37,1
49	18 А III	12255	24,5
50	22 А III	12255	36,6
51	25 А III	12255	47,2
52	28 А III	12255	59,3

№ поз.	Ф или сечение мм	Длина мм	Вес кгс
53	32 А III	12430	78,5
54	20 А III	10620	26,2
55	18 А III	10620	21,2
56	22 А III	10620	31,7
57	25 А III	10620	41,0
58	28 А III	10620	51,4
59	32 А III	10620	67,0
60	25 А III	4800	18,5
61	25 А III	4635	17,8
62	28 А III	4800	23,2
63	28 А III	4635	22,4
64	18 А III	4735	9,5
65	25 А III	4735	18,2
66	22 А III	10150	30,3
67	25 А III	10150	39,0
68	28 А III	10150	49,0
69	18 А III	9535	19,0
70	25 А III	9535	36,7
71	10 А III	370	0,2
72	10 А III	570	0,4
73	10 А III	180	0,1
74	8 А I	570	0,2
75	12 А I	370	0,3
76	12 А I	570	0,5
77	12 А III	1060	0,9
78	12 А III	1900	1,7

№ поз.	Ф или сечение мм	Длина мм	Вес кгс
79	8 А I	2140	0,8
80	8 А I	2080	0,8
81	8 А I	1880	0,7
82	8 А I	1700	0,7
83	8 А I	1510	0,6
84	8 А I	2540	1,0
85	8 А I	2480	1,0
86	8 А I	2280	0,9
87	8 А I	2100	0,8
88	8 А I	1910	0,8
89	8 А I	2160	0,8
90	8 А I	2700	1,1
91	8 А I	2580	1,0
92	8 А I	2180	0,9
93	8 А I	1820	0,7
94	8 А I	3100	1,2
95	8 А I	2980	1,2
96	8 А I	2580	1,0
97	8 А I	2220	0,9
98	8 А I	2720	1,1
99	12 А III	1900	1,7
100	28 А III	2850	13,8

Примечание:
Марка стали устанавливается в проекте конкретного объекта.

ЛГПИ г. Ленинград

Гл. констр. отд.	[signature]	Корженевская
Нач. сектора	[signature]	Исаев
Ст. техник	[signature]	Спирина
Проверил	[signature]	Чуйкина

ТК 1976	Спецификация позиций арматурных изделий на альбом	1.420-12 Выпуск 2
		лист 250

Перечень позиций на одну колонну

Марка колонн	№ поз.	Колич. шт.
К 11а-1-3	Арматурные изделия	
	2	40
	3	4
	71	46
	73	10
	75	6
	77	1
	78	2
	79	2
	80	1
	81	1
	82	1
	83	1
	Закладные детали	
	1	2
	2	2
	18	2
	19	4
	22	1
	23	3
	24	3
	25	3
	26	2
	27	2
	28	2
	29	2
	30	4
	32	4
	33	2

Марка колонн	№ поз.	Колич. шт.
К 11а-1-3 (продолжен.)	89	2
	90	1
	92	8
	95	1
	96	4
	99	1
	104	1
	105	4
К 11а-1-4	Арматурные изделия	
	2	40
	3	4
	71	46
	73	10
	75	6
	77	1
	78	2
	79	2
	80	1
	81	1
	82	1
	83	1
	Закладные детали	
	1	2
	2	2
	18	2
	19	4
	22	1
	23	3

Марка колонн	№ поз	Колич. шт.
К 11а-1-4 (продолжение)	24	3
	25	3
	30	6
	32	4
	33	2
	89	2
	90	1
	92	12
	95	1
	96	4
	99	1
	104	1
	105	4
К 11а-1-5	Арматурные изделия	
	2	40
	3	4
	71	46
	73	10
	75	6
	77	1
	78	2
	79	2
	80	1
	81	1
	82	1
	83	1
	Закладные детали	
	1	2

Марка колонн	№ поз.	Колич. шт.
К 11а-1-5 (продолжение)	2	2
	18	2
	19	4
	22	1
	23	9
	24	9
	25	9
	26	2
	27	2
	28	2
	29	2
	30	4
	32	4
	33	2
	89	2
	90	1
	92	8
	93	2
	95	1
	96	4
	99	1
	104	1
	105	4

Марка колонн	№ поз	Колич. шт.
К 11а-1-6	Арматурные изделия	
	2	40
	3	4
	71	46
	73	10
	75	6
	77	1
	78	2
	79	2
	80	1
	81	1
	82	1
	83	1
	Закладные детали	
	1	2
	2	2
	18	2
	19	4
	22	1
	23	9
	24	9
	25	9

Марка колонн	№ поз.	Колич. шт.
К 11а-1-6 (продолжение)	30	8
	32	4
	33	2
	89	2
	90	1
	92	16
	93	2
	95	1
	96	4
	99	1
	104	1
	105	4
К 11а-2-3	Арматурные изделия	
	1	4
	2	40
	4	4
	71	46
	73	10
	75	6
	77	1
	78	2
	79	2
	80	1

Марка колонн	№ поз.	Колич. шт.
К 11а-2-3 (продолжение)	81	1
	82	1
	83	1
	Закладные детали	
	1	2
	2	2
	18	2
	19	4
	22	1
	23	3
	24	3
	25	3
	26	2
	27	2
	28	2
	29	2
	30	4
	32	4
	33	2
	89	2
	90	1
	92	8
	95	1

Примечание:
Спецификацию позиций арматурных изделий на альбом см. лист 250, закладные детали см. альбом 1.420-12 выпуск 5.

Перечень позиций на одну колонну

Марка колонны	№ поз.	Колич. шт.
К 11а-2-3 (продолжение)	96	4
	99	1
	104	1
	105	4
	Арматурные изделия	
	1	4
	2	40
	4	4
	71	46
	73	10
	75	6
	77	1
	78	2
	79	2
	80	1
	81	1
	82	1
	83	1
	Закладные детали	
	1	2
	2	2
	18	2
	19	4
	22	1
	23	3
	24	3
	25	3
	30	6
К 11а-2-4		

Марка колонны	№ поз.	Колич. шт.
К 11а-2-4 (продолжение)	32	4
	33	2
	89	2
	90	1
	92	12
	95	1
	96	4
	99	1
	104	1
	105	4
	Арматурные изделия	
	1	4
	2	40
	4	4
	71	46
	73	10
	75	6
	77	1
	78	2
	79	2
	80	1
	81	1
	82	1
	83	1
	Закладные детали	
	1	2
	2	2
	18	2
К 11а-2-5		

Марка колонны	№ поз.	Колич. шт.
К 11а-2-5 (продолжение)	19	4
	22	1
	23	9
	24	9
	25	9
	26	2
	27	2
	28	2
	29	2
	30	4
	32	4
	33	2
	89	2
	90	1
	92	8
	93	2
	95	1
	96	4
	99	1
	104	1
	105	4
	Арматурные изделия	
	1	4
	2	40
	4	4
	71	46
	73	10
	75	6
	77	1
	78	2
К 11а-2-6		

Марка колонны	№ поз.	Колич. шт.
К 11а-2-6 (продолжение)	79	2
	80	1
	81	1
	82	1
	83	1
	Закладные детали	
	1	2
	2	2
	18	2
	19	4
	22	1
	23	9
	24	9
	25	9
	30	8
	32	4
	33	2
	89	2
	90	1
	92	16
	93	2
	95	1
	96	4
	99	1
	104	1
	105	4
К 11а-3-3		

Марка колонны	№ поз.	Колич. шт.
К 11а-3-3		
	Арматурные изделия	
	2	40
	5	4
	6	4
	71	46
	73	10
	75	6
	77	1
	78	2
	79	2
	80	1
	81	1
	82	1
	83	1
	Закладные детали	
	1	2
	2	2
	18	2
	19	4
	22	1
	23	3
	24	3
	25	3
	26	2
К 11а-3-3 (продолжение)	27	2
	28	2
	29	2
	30	4
	32	4
	33	2
	89	2
	90	1
	92	8
	95	1
	96	4
	99	1
	104	1
	105	4
К 11а-3-5		

Марка колонны	№ поз.	Колич. шт.
К 11а-3-5		
	Арматурные изделия	
	2	40
	5	4
	6	4
	71	46
	73	10
	75	6
	77	1
	78	2
	79	2
	80	1
	81	1
К 11а-3-5 (продолжение)	82	1
	83	1
	Закладные детали	
	1	2
	2	2
	18	2
	19	4
	22	1
	23	9
	24	9
	25	9
	26	2
	27	2
	28	2
	29	2
	30	4
	32	4
	33	2
	89	2
	90	1
	92	8
	93	2
	95	1
	96	4
	99	1
	104	1

Примечание см. на листе 251.

ГПИ г. Ленинград
Нач. отдела Горяинская
Гл. констр. сект. Глазев
Нач. сектора Стурцина
Ст. техн. Чуйкина
Проверил

Перечень позиций на одну колонну

К12а-1

Марка колонны	№ поз.	Колич. шт.
К116-3-5 (продолжение)	105	4
К12а-1	Арматурные изделия	
	1	4
	2	40
	71	46
	73	10
	75	6
	77	2
	78	4
	83	1
	90	2
	91	1
	92	1
	93	1
	Закладные детали	
	1	2
	2	2
	18	4
	19	6
	20	2
	32	4
	33	2
	95	1
	96	4
	99	1
	104	2
	105	8

К12а-1-3

Марка колонны	№ поз.	Колич. шт.
К12а-1-3		
	Арматурные изделия	
	1	4
	2	40
	71	46
	73	10
	75	6
	77	2
	78	4
	83	1
	90	2
	91	1
	92	1
	93	1
	Закладные детали	
	1	2
	2	2
	18	4
	19	6
	20	2
	23	6
	24	6
	25	6
	30	4
	32	4
	33	2
	92	8
	93	2
	95	1

К12а-1-6

Марка колонны	№ поз.	Колич. шт.
К12а-1-5 (продолжение)	96	4
	99	1
	104	2
	105	8
К12а-1-6	Арматурные изделия	
	1	4
	2	40
	71	46
	73	10
	75	6
	77	2
	78	4
	83	1
	90	2
	91	1
	92	1
	93	1
	Закладные детали	
	1	2
	2	2
	18	4
	19	6
	20	2
	23	6
	24	6
	25	6
	30	8
	32	4

К12а-2

Марка колонны	№ поз.	Колич. шт.
К12а-1-6 (продолжение)	33	2
	92	16
	93	2
	95	1
	96	4
	99	1
	104	2
	105	8
К12а-2	Арматурные изделия	
	1	4
	2	40
	4	4
	71	46
	73	10
	75	6
	77	2
	78	4
	83	1
	90	2
	91	1
	92	1
	93	1
	Закладные детали	
	1	2

К12а-2-3

Марка колонны	№ поз.	Колич. шт.
К12а-2 (продолжение)	2	2
	18	4
	19	6
	20	2
	32	4
	33	2
	95	1
	96	4
	99	1
	104	2
	105	8
К12а-2-3	Арматурные изделия	
	1	4
	2	40
	4	4
	71	46
	73	10
	75	6
	77	2
	78	4
	83	1
	90	2
	91	1
	92	1
	93	1

К12а-2-5

Марка колонны	№ поз.	Колич. шт.
К12а-2-3 (продолжение)	Закладные детали	
	2	2
	18	4
	19	6
	20	2
	23	6
	24	6
	25	6
	30	4
	32	4
	33	2
	35	2
	36	2
	37	2
	38	2
	39	2
	40	2
	72	2
	73	2
	95	1
	96	4
	99	1
	104	2
	105	8
К12а-2-5	Арматурные изделия	
	1	4
	2	40
	4	4
	71	46

К12а-2-5 (продолжение)

Марка колонны	№ поз.	Колич. шт.
	73	10
	75	6
	77	2
	78	4
	83	1
	90	2
	91	1
	92	1
	93	1
	Закладные детали	
	1	2
	2	2
	18	4
	19	6
	20	2
	23	6
	24	6
	25	6
	30	4
	32	4
	33	2
	92	8
	93	2
	95	1
	96	4
	99	1

Примечание см. на листе 251.

Перечень позиций на одну колонну

Марка колонны	№ поз.	Колич. шт.
К12а-2-5 (продолж.)	104	2
	105	8
	Арматурные изделия	
	1	4
	2	40
	4	4
	71	46
	73	10
	75	6
	77	2
	78	4
	83	1
	90	2
	91	1
	92	1
	93	1
	Закладные детали	
	1	2
	2	2
	18	4
	19	6
	20	2
	23	6
	24	6
	25	6
	30	8
	32	4
	33	2

К12а-2-6

Марка колонны	№ поз.	Колич. шт.
К12а-2-6 (продолжение)	92	16
	93	2
	95	1
	96	4
	99	1
	104	2
	105	8
	Арматурные изделия	
	2	40
	3	4
	4	4
	71	46
	73	10
	75	6
	77	2
	78	4
	83	1
	90	2
	91	1
	92	1
	93	1
	Закладные детали	
	1	2
	2	2
	18	4
	19	6
	20	2
	32	4

К12а-3

Марка колонны	№ поз.	Колич. шт.
К12а-3 (продолжение)	33	2
	95	1
	96	4
	99	1
	104	2
	105	8
	Арматурные изделия	
	2	40
	3	4
	4	4
	71	46
	73	10
	75	6
	77	2
	78	4
	83	1
	90	2
	91	1
	92	1
	93	1
	Закладные детали	
	1	2
	2	2
	18	4
	19	6
	20	2
	23	6
	24	6

К12а-3-5

Марка колонны	№ поз.	Колич. шт.
К12а-3-5 (продолжение)	25	6
	30	4
	32	4
	33	2
	92	8
	93	2
	95	1
	96	4
	99	1
	104	2
	105	8
	Арматурные изделия	
	2	40
	3	4
	4	4
	71	46
	73	10
	75	6
	77	2
	78	4
	83	1
	90	2
	91	1
	92	1
	93	1

К12а-3-6

Марка колонны	№ поз.	Колич. шт.
К12а-3-5 (продолжение)	Закладные детали	
	1	2
	2	2
	18	4
	19	6
	20	2
	23	6
	24	6
	25	6
	30	8
	32	4
	33	2
	92	16
	93	2
	95	1
	96	4
	99	1
	104	2
	105	8
К12а-4	Арматурные изделия	
	2	40
	5	4
	6	4
	71	46
	73	10

Марка колонны	№ поз.	Колич. шт.
К12а-4 (продолжение)	75	6
	77	2
	78	4
	83	1
	90	2
	91	1
	92	1
	93	1
	Закладные детали	
	1	2
	2	2
	18	4
	19	6
	20	2
	32	4
	33	2
	95	1
	96	4
	99	1
	104	2
	105	8
К12а-4-1 К12а-4-2	Арматурные изделия	
	2	40
	5	4

Марка колонны	№ поз.	Колич. шт.
К12а-4-1, К12а-4-2 (продолжение)	6	4
	71	46
	73	10
	75	6
	77	2
	78	4
	83	1
	90	2
	91	1
	92	1
	93	1
	Закладные детали	
	1	2
	2	2
	18	4
	19	6
	20	2
	32	4
	33	2
	41	1
	42	1
	43	8
	48	6
	95	1
	96	4
	99	1

Примечание см. на листе 251

Гл. конструктор	Корнилин	
Нач. сектора	Егоров	Спирина
Техник	Смир	Чуйкина
Проверил		

ЛГПИ г. Ленинград

Перечень позиций на одну колонну

Марка колонны	№ поз	Колич. шт.
К12а-4-1 К12а-4-2 (продолж.)	104	2
	105	8
	Арматурные изделия	
	2	40
	5	4
	6	4
	71	46
	73	10
	75	6
	77	2
	78	4
	83	1
	90	2
	91	1
	92	1
	93	1
	Закладные детали	
	2	2
	18	4
	19	6
	20	2
	32	4
	33	2
	35	2
	36	2
	37	2
	38	2
	39	2

К12а-4-3

Марка колонны	№ поз.	Колич. шт.
К12а-4-3 (продолжение)	40	2
	72	2
	73	2
	95	1
	96	4
	99	1
	104	2
	105	8
	Арматурные изделия	
	2	40
	5	4
	6	4
	71	46
	73	10
	75	6
	77	2
	78	4
	83	1
	90	2
	91	1
	92	1
	93	1
	Закладные детали	
	1	2
	2	2
	18	4
	19	6
	20	2

К12а-4-5

Марка колонны	№ поз.	Колич. шт.
К12а-4-5 (продолжение)	23	6
	24	6
	25	6
	30	4
	32	4
	33	2
	92	8
	93	2
	95	1
	96	4
	99	1
	104	2
	105	8
	Арматурные изделия	
	2	140
	8	4
	71	86
	73	10
	75	16
	77	2
	78	4
	79	4
	80	2
	81	2
	82	2
	83	2
	Закладные детали	
	8	2

К13а-1-1; К13а-1-2

Марка колонны	№ поз.	Колич. шт.
К13а-1-2 (продолжение)	9	6
	18	4
	19	6
	22	2
	23	6
	24	6
	25	6
	26	4
	27	4
	28	4
	29	4
	30	8
	32	4
	33	2
	41	2
	42	2
	43	16
	45	3
	46	24
	47	18
	48	12
	76	3
	89	4
	90	2
	92	16
	95	1
	96	4
	99	1

К13а-1-1; К13а-1-2

Марка колонны	№ поз.	Колич. шт.
К13а-1-1 К13а-1-2 (продолж.)	104	2
	105	8
	Арматурные изделия	
	2	140
	8	4
	71	86
	73	10
	75	16
	77	2
	78	4
	79	4
	80	2
	81	2
	82	2
	83	2
	Закладные детали	
	8	2
	9	6
	18	4
	19	6
	22	2
	23	6
	24	6
	25	6

К13а-1-3; К13а-1-4

Марка колонны	№ поз.	Колич. шт.
К13а-1-3, К13а-1-4 (продолжение)	26	4
	27	4
	28	4
	29	4
	30	12
	32	4
	33	2
	89	4
	90	2
	92	24
	95	1
	96	4
	99	1
	104	2
	105	8
	Арматурные изделия	
	2	140
	8	4
	71	86
	73	10
	75	16
	77	2
	78	4
	79	4
	80	2
	81	2

К13а-1-5, К13а-1-6

Марка колонны	№ поз	Колич. шт.
К13а-1-5, К13а-1-6 (продолжение)	82	2
	83	2
	Закладные детали	
	8	2
	9	6
	18	4
	19	6
	22	2
	23	18
	24	18
	25	18
	26	4
	27	4
	28	4
	29	4
	30	16
	32	4
	33	2
	89	4
	90	2
	92	32
	93	4
	95	1
	96	4
	99	1
	104	2

Примечание см. на листе 251.

г. Ленинград

Гл. техник Дроворил

Инженер Ушакина

Инженер Чуйкина

Перечень позиций на одну колонну

Марка колонны	№ поз.	Колич. шт.
К13а-1-5 К13а-1-6 (продолжен)	105	8
К13а-2-3, К13а-2-4	Арматурные изделия	
	2	140
	8	4
	11	4
	71	86
	73	10
	75	16
	77	2
	78	4
	79	4
	80	2
	81	2
	82	2
	83	2
	Закладные детали	
	8	2
	9	6
	18	4
	19	6
	22	2
	23	6
	24	6
	25	6
	26	4
	27	4
	28	4

Марка колонны	№ поз.	Колич. шт.
К13а-2-3, К13а-2-4 (продолжение)	29	4
	30	12
	32	4
	33	2
	89	4
	90	2
	92	24
	95	1
	96	4
	99	1
	104	2
	105	8
К13а-2-5, К13а-2-6	Арматурные изделия	
	2	140
	8	4
	11	4
	71	86
	73	10
	75	16
	77	2
	78	4
	79	4
	80	2
	81	2
	82	2
	83	2
	Закладные детали	
	8	2

Марка колонны	№ поз.	Колич. шт.
К13а-2-5, К13а-2-6 (продолжение)	9	6
	18	4
	19	6
	22	2
	23	18
	24	18
	25	18
	26	4
	27	4
	28	4
	29	4
	30	16
	32	4
	33	2
	89	4
	90	2
	92	32
	93	4
	95	1
	96	4
	99	1
	104	2
	105	8
К13а-3-1, К13а-3-2	Арматурные изделия	
	2	140
	7	4
	8	4
	71	86
	73	10
	75	16

Марка колонны	№ поз.	Колич. шт.
К13а-3-1, К13а-3-2 (продолжение)	77	2
	78	4
	79	4
	80	2
	81	2
	82	2
	83	2
	Закладные детали	
	8	2
	9	6
	18	4
	19	6
	22	2
	23	6
	24	6
	25	6
	26	4
	27	4
	28	4
	29	4
	30	8
	32	4
	33	2
	41	2
	42	2
	43	16

Марка колонны	№ поз.	Колич. шт.
К13а-3-1, К13а-3-2 (продолжен.)	45	3
	46	24
	47	18
	48	12
	76	3
	89	4
	90	2
	92	16
	95	1
	96	4
	99	1
	104	2
	105	8
К13а-3-3, К13а-3-4	Арматурные изделия	
	2	140
	7	4
	8	4
	71	86
	73	10
	75	16
	77	2
	78	4
	79	4
	80	2
	81	2
	82	2

Марка колонны	№ поз.	Колич. шт.
К13а-3-3, К13а-3-4 (продолжение)	83	2
	Закладные детали	
	8	2
	9	6
	18	4
	19	6
	22	2
	23	6
	24	6
	25	6
	26	4
	27	4
	28	4
	29	4
	30	12
	32	4
	33	2
	89	4
	90	2
	92	24
	95	1
	96	4
	99	1
	104	2
	105	8

Марка колонны	№ поз.	Колич. шт.
К13а-3-5, К13а-3-6	Арматурные изделия	
	2	140
	7	4
	8	4
	71	86
	73	10
	75	16
	77	2
	78	4
	79	4
	80	2
	81	2
	82	2
	83	2
	Закладные детали	
	8	2
	9	6
	18	4
	19	6
	22	2
	23	18
	24	18
	25	18
	26	4
	27	4

Примечание см. на листе 251.

ТК	Перечень позиций на одну колонну	1.420-12 Выпуск 2

Гл. констр. отд. Кожевников
Нач. сектора Исаев
Техник Спирина
Проверил Чуйкина

ЛПИ г. Ленинград

Перечень позиций на одну колонну

Марка колонны	№ поз.	Колич. шт.
К13а-3-5, К13а-3-6 (продолжение)	28	4
	29	4
	30	16
	32	4
	33	2
	89	4
	90	2
	92	32
	93	4
	95	1
	96	4
	99	1
	104	2
	105	8
К14а-1	Арматурные изделия	
	2	140
	9	4
	10	4
	71	86
	73	10
	75	16
	77	4
	78	8
	83	2
	90	4
	91	2
	92	2
	93	2

Марка колонны	№ поз.	Колич. шт.
К14а-1 (продолжение)	Закладные детали	
	5	6
	6	2
	18	8
	19	10
	20	4
	32	4
	33	2
	95	1
	96	4
	99	1
	104	4
	105	16
К14а-1-5, К14а-1-6	Арматурные изделия	
	2	140
	9	4
	10	4
	71	86
	73	10
	75	16
	77	4
	78	8
	83	2
	90	4
	91	2
	92	2
	93	2

Марка колонны	№ поз.	Колич. шт.
К14а-1-5, К14а-1-6 (продолжение)	Закладные детали	
	5	6
	6	2
	18	8
	19	10
	20	4
	23	12
	24	12
	25	12
	30	16
	32	4
	33	2
	92	32
	93	4
	95	1
	96	4
	99	1
	104	4
	105	16
К14а-2	Арматурные изделия	
	2	140
	7	4
	11	4
	71	86
	73	10
	75	16
	77	4
	78	8
	83	2

Марка колонны	№ поз.	Колич. шт.
К14а-2 (продолжение)	90	4
	91	2
	92	2
	93	2
	Закладные детали	
	5	6
	6	2
	18	8
	19	10
	20	4
	32	4
	33	2
	95	1
	96	4
	99	1
	104	4
	105	16
К14а-2-1; К14а-2-2	Арматурные изделия	
	2	140
	7	4
	11	4
	71	86
	73	10
	75	16

Марка колонны	№ поз.	Колич. шт.
К14а-2-1, К14а-2-2 (продолжение)	77	4
	78	8
	83	2
	90	4
	91	2
	92	2
	93	2
	Закладные детали	
	5	6
	6	2
	18	8
	19	10
	20	4
	32	4
	33	2
	41	2
	42	2
	43	16
	45	2
	46	16
	47	12
	48	12
	76	2
	95	1
	96	4
	99	1

Марка колонны	№ поз.	Колич. шт.
К14а-2-1, К14а-2-2 (продолж.)	104	4
	105	16
К14а-2-5, К14а-2-6	Арматурные изделия	
	2	140
	7	4
	11	4
	71	86
	73	10
	75	16
	77	4
	78	8
	83	2
	90	4
	91	2
	92	2
	93	2
	Закладные детали	
	5	6
	6	2
	18	8
	19	10
	20	4
	23	12
	24	12

Марка колонны	№ поз.	Колич. шт.
К14а-2-5, К14а-2-6 (продолжение)	25	12
	30	16
	32	4
	33	2
	92	32
	93	4
	95	1
	96	4
	99	1
	104	4
	105	16
К14а-3	Арматурные изделия	
	2	140
	7	4
	12	4
	71	86
	73	10
	75	16
	77	4
	78	8
	83	2
	90	4
	91	2
	92	2
	93	2

Примечание см. на листе 251.

Проверил Чуйкина

Перечень позиций на одну колонну

Марка колонны	№ поз.	Колич. шт.
К14а-3 (продолжение)	Закладные детали	
	5	6
	6	2
	18	8
	19	10
	20	4
	32	4
	33	2
	95	1
	96	4
	99	1
	104	1
	105	16
К14а-3-1, К14а-3-2	Арматурные изделия	
	2	140
	7	4
	12	4
	71	86
	73	10
	75	16
	77	4
	78	8
	83	2
	90	4
	91	2
	92	2
	93	2

Марка колонны	№ поз.	Колич. шт.
К14а-3-2 (продолжение)	Закладные детали	
	5	6
	6	2
	18	8
	19	10
	20	4
	32	4
	33	2
	41	2
	42	2
	43	16
	45	2
	46	16
	47	12
	48	12
	76	2
	95	1
	96	4
	99	1
	104	4
	105	16
К14а-3-1, К14а-3-2		
К14а-3-3	Арматурные изделия	
	2	140
	7	4
	12	4
	71	86
	73	10
	75	16
	77	4

Марка колонны	№ поз.	Колич. шт.
К14а-3-3 (продолжение)	78	8
	83	2
	90	4
	91	2
	92	2
	93	2
	Закладные детали	
	5	6
	6	2
	8	2
	9	4
	18	8
	19	10
	20	4
	32	4
	33	2
	35	4
	36	4
	37	4
	38	4
	39	4
	40	4
	95	1
	96	4
	99	1
	104	4
	105	16

Марка колонны	№ поз.	Колич. шт.
К14а-3-5, К14а-3-6	Арматурные изделия	
	2	140
	7	4
	12	4
	71	86
	73	10
	75	16
	77	4
	78	8
	83	2
	90	4
	91	2
	92	2
	93	2
	Закладные детали	
	5	6
	6	2
	18	8
	19	10
	20	4
	23	12
	24	12
	25	12
	30	16
	32	4

Марка колонны	№ поз.	Колич. шт.
К14а-3-5, К14а-3-6 (продолжение)	33	2
	92	32
	93	4
	95	1
	96	4
	99	1
	104	4
	105	16
К14а-4	Арматурные изделия	
	2	140
	8	4
	12	4
	71	86
	73	10
	75	16
	77	4
	78	8
	83	2
	90	4
	91	2
	92	2
	93	2
	Закладные детали	
	5	6

Марка колонны	№ поз.	Колич. шт.
К14а-4 (продолжение)	6	2
	18	8
	19	10
	20	4
	32	4
	33	2
	95	1
	96	4
	99	1
	104	4
	105	16
К14а-4-1, К14а-4-2	Арматурные изделия	
	2	140
	8	4
	12	4
	71	86
	73	10
	75	16
	77	4
	78	8
	83	2
	90	4
	91	2
	92	2
	93	2

Марка колонны	№ поз.	Колич. шт.
К14а-4-1, К14а-4-2 (продолжение)	Закладные детали	
	5	6
	6	2
	18	8
	19	10
	20	4
	32	4
	33	2
	41	2
	42	2
	43	16
	45	2
	46	16
	47	12
	48	12
	76	2
	96	1
	96	4
	99	1
	104	4
	105	16
К14а-4-3	Арматурные изделия	
	2	140
	8	4
	12	4

Примечание см. на листе 251

АГПИ
г. Ленинград
Нач. мастерской Морозов
Гл. инженер проекта Жарких-Гвоздь
Начальник сектора Сидоров
Ст. техник Спирина
Проверил Чуйкина

Перечень позиций на одну колонну

Марка колонны	№ поз.	Колич. шт
К14а-4-3 (продолжение)	71	86
	73	10
	75	16
	77	4
	78	8
	83	2
	90	4
	91	2
	92	2
	93	2
	Закладные детали	
	5	6
	6	2
	8	2
	9	4
	18	8
	19	10
	20	4
	32	4
	33	2
	35	4
	36	4
	37	4
	38	4
	39	4
	40	4
	95	1
	96	4
	99	1
	104	4

Марка колонны	№ поз.	Колич. шт
К14а-4-3 (продолж.)	105	16
К14а-4-6 К14а-4-5,	Арматурные изделия	
	2	140
	8	4
	12	4
	71	86
	73	10
	75	16
	77	4
	78	8
	83	2
	90	4
	91	2
	92	2
	93	2
	Закладные детали	
	5	6
	6	2
	18	8
	19	10
	20	4
	23	12
	24	12
	25	12
	30	16
	32	4
	33	2
	92	32

Марка колонны	№ поз.	Колич. шт
К14а-4-5, К14а-4-6 (продолжение)	93	4
	95	1
	96	4
	99	1
	104	4
	105	16
	Арматурные изделия	
	2	140
	7	4
	71	86
	73	10
	75	16
	77	4
	78	8
	83	2
	90	4
	91	2
	92	2
	93	2
	Закладные детали	
	5	6
	6	2
	18	8
	19	10
	20	4
	32	4
	33	2
	95	1

Марка колонны	№ поз.	Колич. шт
К14а-5	Арматурные изделия	
	2	140
	7	4
	71	86
	73	10
	75	16
	77	4
	78	8
	83	2
	90	4
	91	2
	92	2
	93	2
	Закладные детали	
	5	6
	6	2
	18	8
	19	10
	20	4
	32	4
	33	2
	95	1

Марка колонны	№ поз.	Колич. шт
К14а-5 (продолжение)	96	4
	99	1
	104	4
	105	16
	Арматурные изделия	
	2	140
	7	4
	71	86
	73	10
	75	16
	77	4
	78	8
	83	2
	90	4
	91	2
	92	2
	93	2
	Закладные детали	
	5	6
	6	2
	18	8
	19	10
	20	4
	32	4

Марка колонны	№ поз.	Колич. шт
К14а-5-1, К14а-5-2 (продолжение)	33	2
	41	2
	42	2
	43	16
	45	2
	46	16
	47	12
	48	12
	76	2
	95	1
	96	4
	99	1
	104	4
	105	16
К14а-5-3	Арматурные изделия	
	2	140
	7	4
	71	86
	73	10
	75	16
	77	4
	78	8
	83	2
	90	4
	91	2
	92	2

Марка колонны	№ поз.	Колич. шт
К14а-5-3 (продолжение)	93	2
	Закладные детали	
	5	6
	6	2
	8	2
	9	4
	18	8
	19	10
	20	4
	32	4
	33	2
	35	4
	36	4
	37	4
	38	4
	39	4
	40	4
	95	1
	96	4
	99	1
	104	4
	105	16
К14а-5-5, К14а-5-6	Арматурные изделия	
	2	140

Марка колонны	№ поз.	Колич. шт
К14а-5-5, К14а-5-6 (продолжение)	7	4
	71	86
	73	10
	75	16
	77	4
	78	8
	83	2
	90	4
	91	2
	92	2
	93	2
	Закладные детали	
	5	6
	6	2
	18	8
	19	10
	20	4
	23	12
	24	12
	25	12
	30	16
	32	4
	33	2
	92	32
	93	4
	95	1

Примечание см. на листе 251.

Перечень позиций на одну колонну

Марка колонны	№ поз.	Колич. шт.
К140-5-5 К140-5-6 (продолжение)	96	4
	99	1
	104	4
	105	16
	Арматурные изделия	
	2	140
	7	4
	10	4
	71	86
	73	10
	75	16
	77	4
	78	8
	83	2
	90	4
	91	2
	92	2
	93	2
	Закладные детали	
	5	6
	6	2
	18	8
	19	10
	20	4
	32	4
	33	2
	95	1
	96	4

Марка колонны	№ поз.	Колич. шт.
К140-6 (продолжение)	99	1
	104	4
	105	16
	Арматурные изделия	
	2	140
	7	4
	10	4
	71	86
	73	10
	75	16
	77	4
	78	8
	83	2
	90	4
	91	2
	92	2
	93	2
	Закладные детали	
	5	6
	6	2
	18	8
	19	10
	20	4
	32	4
	33	2
	41	2
	42	2
	43	16

Марка колонны	№ поз	Колич. шт
К140-6-1 (продолжение)	45	2
	46	16
	47	12
	48	12
	76	2
	95	1
	96	4
	99	1
	104	4
	105	16
	Арматурные изделия	
	2	140
	7	4
	10	4
	71	86
	73	10
	75	16
	77	4
	78	8
	83	2
	90	4
	91	2
	92	2
	93	2
	Закладные детали	
	5	6
	6	2
	18	8

Марка колонны	№ поз.	Колич. шт.
К140-6-5 (продолжение)	19	10
	20	4
	23	12
	24	12
	25	12
	30	16
	32	4
	33	2
	92	32
	93	4
	95	1
	96	4
	99	1
	104	4
	105	16
К140-6-1-1	Арматурные изделия	
	2	104
	30	4
	32	4
	73	46
	70	10
	75	14
	77	2
	78	4
	79	4
	80	2

Марка колонны	№ поз.	Колич. шт.
К150-1-1 (продолжение)	81	2
	82	2
	83	2
	Закладные детали	
	1	2
	2	2
	8	1
	9	3
	18	4
	19	6
	22	2
	23	6
	24	6
	25	6
	26	4
	27	4
	28	4
	29	4
	30	8
	32	4
	33	2
	41	1
	42	1
	43	8
	48	6
	89	4

Марка колонны	№ поз.	Колич. шт.
К150-1-1 (продолжение)	90	2
	92	16
	95	1
	96	4
	99	1
	104	2
	105	8
К150-1-2	Арматурные изделия	
	2	104
	30	4
	32	4
	71	46
	73	10
	75	14
	77	2
	78	4
	79	4
	80	2
	81	2
	82	2
	83	2
	Закладные детали	
	1	2
	2	2

Марка колонны	№ поз.	Колич. шт.
К150-1-2 (продолжение)	8	1
	9	3
	18	4
	19	6
	22	2
	23	6
	24	6
	25	6
	26	2
	27	2
	28	2
	29	2
	30	10
	32	4
	33	2
	41	1
	42	1
	43	8
	48	6
	89	4
	90	2
	92	20
	95	1
	96	4
	99	1
	104	2
	105	8

Примечание см. на листе 251.

ЛГПИ г. Ленинград
Гип отдела Жук
Рук. группы Кожевников
Нач. сектора А. Иванов
Ст. техник Смирн
Проверил Пуст
Марсов
Кожевников
Иванов
Спирина
Чуйкина

Перечень позиций на одну колонну

Марка колонны	№ поз	Колич. шт.
К15а-1-3	Арматурные изделия	
	2	104
	30	4
	32	4
	71	46
	73	10
	75	14
	77	2
	78	4
	79	4
	80	2
	81	2
	82	2
	83	2
	Закладные детали	
	1	2
	2	2
	8	1
	9	3
	18	4
	19	6
	22	2
	23	6
	24	6
	25	6
	26	4
	27	4
	28	4
	29	4

Марка колонны	№ поз	Колич. шт.
К15а-1-3 (продолжение)	30	10
	32	4
	33	2
	89	4
	90	2
	92	20
	95	1
	96	4
	99	1
	104	2
	105	8
К15а-1-4	Арматурные изделия	
	2	104
	30	4
	32	4
	71	46
	73	10
	75	14
	77	2
	78	4
	79	4
	80	2
	81	2
	82	2
	83	2
	Закладные детали	
	1	2
	2	2

Марка колонны	№ поз	Колич. шт.
К15а-1-4 (продолжение)	8	1
	9	3
	18	4
	19	6
	22	2
	23	6
	24	6
	25	6
	26	2
	27	2
	28	2
	29	2
	30	12
	32	4
	33	2
	89	4
	90	2
	92	24
	95	1
	96	4
	99	1
	104	2
	105	8
К15а-1-5	Арматурные изделия	
	2	104
	30	4
	32	4
	71	46
	73	10
	75	14

Марка колонны	№ поз	Колич. шт.
К15а-1-5 (продолжение)	77	2
	78	4
	79	4
	80	2
	81	2
	82	2
	83	2
	Закладные детали	
	1	2
	2	2
	8	1
	9	3
	18	4
	19	6
	22	2
	23	18
	24	18
	25	18
	26	4
	27	4
	28	4
	29	4
	30	12
	32	4
	33	2
	89	4

Марка колонны	№ поз	Колич. шт.
К15а-1-5 (продолжение)	90	2
	92	24
	93	4
	95	1
	96	4
	99	1
	104	2
	105	8
К15а-1-6	Арматурные изделия	
	2	104
	30	4
	32	4
	71	46
	73	10
	75	14
	77	2
	78	4
	79	4
	80	2
	81	2
	82	2
	83	2
	Закладные детали	
	1	2

Марка колонны	№ поз	Колич. шт.
К15а-1-6 (продолжение)	2	2
	8	1
	9	3
	18	4
	19	6
	22	2
	23	18
	24	18
	25	18
	26	2
	27	2
	28	2
	29	2
	30	16
	32	4
	33	2
	89	4
	90	2
	92	32
	93	4
	95	1
	96	4
	99	1
	104	2
	105	8
К15а-2-1	Арматурные изделия	
	2	104
	32	4
	33	4
	71	46
	73	10
	75	14
	77	2
	78	4
	79	4
	80	2
	81	2
	82	2
	83	2
	Закладные детали	
	1	2
	2	2
	8	1
	9	3
	18	4
	19	6
	22	2
	23	6
	24	6
	25	6

Примечание см. на листе 251.

Перечень позиций на одну колонну

Марка колонны	№ поз.	Колич. шт
К15а-2-1 (продолжение)	26	4
	27	4
	28	4
	29	4
	30	8
	32	4
	33	2
	41	1
	42	1
	43	8
	48	6
	89	4
	90	2
	92	16
	95	1
	96	4
	99	1
	104	2
	105	8
К15а-2-2	Арматурные изделия	
	2	104
	32	4
	33	4
	71	46
	73	10
	75	14
	77	2
	78	4
	79	4
	80	2

Марка колонны	№ поз.	Колич. шт.
К15а-2-2 (продолжение)	81	2
	82	2
	83	2
	Закладные детали	
	1	2
	2	2
	8	1
	9	3
	18	4
	19	6
	22	2
	23	6
	24	6
	25	6
	26	2
	27	2
	28	2
	29	2
	30	10
	32	4
	33	2
	41	1
	42	1
	43	8
	48	6
	89	4
	90	2
	92	20
	95	1
	96	4

Марка колонны	№ поз.	Колич. шт.
К15а-2-2 (продолжение)	99	1
	104	2
	105	8
К15а-2-3	Арматурные изделия	
	2	104
	32	4
	33	4
	71	46
	73	10
	75	14
	77	2
	78	4
	79	4
	80	2
	81	2
	82	2
	83	2
	Закладные детали	
	1	2
	2	2
	8	1
	9	3
	18	4
	19	6
	22	2
	23	6
	24	6
	25	6

Марка колонны	№ поз.	Колич. шт.
К15а-2-3 (продолжение)	26	4
	27	4
	28	4
	29	4
	30	10
	32	4
	33	2
	89	4
	90	2
	92	20
	95	1
	96	4
	99	1
	104	2
	105	8
К15а-2-4	Арматурные изделия	
	2	104
	32	4
	33	4
	71	46
	73	10
	75	14
	77	2
	78	4
	79	4
	80	2

Марка колонны	№ поз.	Колич. шт.
К15а-2-4 (продолжение)	81	2
	82	2
	83	2
	Закладные детали	
	1	2
	2	2
	8	1
	9	3
	18	4
	19	6
	22	8
	23	6
	24	6
	25	6
	26	2
	27	2
	28	2
	29	2
	30	12
	32	4
	33	2
	89	4
	90	2
	92	24
	95	1
	96	4

Марка колонны	№ поз.	Колич. шт
К15а-2-4 (продолжение)	99	1
	104	2
	105	8
К15а-2-5	Арматурные изделия	
	2	104
	32	4
	33	4
	71	46
	73	10
	75	14
	77	2
	78	4
	79	4
	80	2
	81	2
	82	2
	83	2
	Закладные детали	
	1	2
	2	2
	8	1
	9	3
	18	4
	19	6

Марка колонны	№ поз.	Колич. шт
К15а-2-5 (продолжение)	22	2
	23	18
	24	18
	25	18
	26	4
	27	4
	28	4
	29	4
	30	12
	32	4
	33	2
	89	4
	90	2
	92	24
	93	4
	95	1
	96	4
	99	1
	104	2
	105	8
К15а-2-6	Арматурные изделия	
	2	104
	32	4
	33	4
	71	46
	73	10

Примечание см. на листе 251.

Перечень позиций на одну колонну

Марка колонны	№ поз.	Колич. шт
К15а-2-6 (продолжение)	75	14
	77	2
	78	4
	79	4
	80	2
	81	2
	82	2
	83	2
	Закладные детали	
	1	2
	2	2
	8	1
	9	3
	18	4
	19	6
	22	2
	23	18
	24	18
	25	18
	26	2
	27	2
	28	2
	29	2
	30	16
	32	4
	33	2
	89	4
	90	2
	92	32
	93	4

Марка колонны	№ поз.	Колич. шт
К15а-2-6 (продолжение)	95	1
	96	4
	99	1
	104	2
	105	8
К15а-3-1	Арматурные изделия	
	2	104
	31	4
	35	4
	71	46
	73	10
	75	14
	77	2
	78	4
	79	4
	80	2
	81	2
	82	2
	83	2
	Закладные детали	
	1	2
	2	2
	8	1
	9	3
	18	4
	19	6
	22	2
	23	6

Марка колонны	№ поз.	Колич. шт
К15а-3-1 (продолжение)	24	6
	25	6
	26	4
	27	4
	28	4
	29	4
	30	8
	32	4
	33	2
	41	1
	42	1
	43	8
	48	6
	89	4
	90	2
	92	16
	95	1
	96	4
	99	1
	104	2
	105	8
К15а-3-3	Арматурные изделия	
	2	104
	31	4
	35	4
	71	46
	73	10
	75	14
	77	2
	78	4

Марка колонны	№ поз.	Колич. шт
К15а-3-3 (продолжение)	79	4
	80	2
	81	2
	82	2
	83	2
	Закладные детали	
	1	2
	2	2
	8	1
	9	3
	18	4
	19	6
	22	2
	23	6
	24	6
	25	6
	26	4
	27	4
	28	4
	29	4
	30	10
	32	4
	33	2
	89	4
	90	2
	92	20

Марка колонны	№ поз.	Колич. шт.
К15а-3-3 (продолжение)	95	1
	96	4
	99	1
	104	2
	105	8
К15а-3-5	Арматурные изделия	
	2	104
	31	4
	35	4
	71	46
	73	10
	75	14
	77	2
	78	4
	79	4
	80	2
	81	2
	82	2
	83	2
	Закладные детали	
	1	2
	2	2
	8	1
	9	3

Марка колонны	№ поз.	Колич. шт.
К15а-3-5 (продолжение)	18	4
	19	6
	22	2
	23	18
	24	18
	25	18
	26	4
	27	4
	28	4
	29	4
	30	12
	32	4
	33	2
	89	4
	90	2
	92	24
	93	4
	95	1
	96	4
	99	1
	104	2
	105	8
К15а-4-1	Арматурные изделия	
	2	104
	31	4
	36	4

Марка колонны	№ поз.	Колич. шт.
К15а-4-1 (продолжение)	71	46
	73	10
	75	14
	77	2
	78	4
	79	4
	80	2
	81	2
	82	2
	83	2
	100	4
	Закладные детали	
	1	2
	2	2
	8	1
	9	3
	18	4
	19	6
	22	2
	23	6
	24	6
	25	6
	26	4
	27	4
	28	4
	29	4

Примечание см. на листе 251.

Проверил | Чудкина

ТК 1976	Перечень позиций на одну колонну	1.420-12 Выпуск 2	
		Лист	263

Перечень позиций на одну колонну

Марка колонны	№ поз.	Колич. шт.
К15а-4-1 (продолжение)	30	8
	32	4
	33	2
	41	1
	42	1
	43	8
	48	6
	89	4
	90	2
	92	16
	95	1
	96	4
	99	1
	104	2
	105	8
К15а-4-3	Арматурные изделия	
	2	104
	31	4
	36	4
	71	46
	73	10
	75	14
	77	2
	78	4
	79	4
	80	2
	81	2
	82	2
	83	2
	100	4

Марка колонны	№ поз.	Колич. шт.
К15а-4-3 (продолжение)	Закладные детали	
	1	2
	2	2
	8	1
	9	3
	18	4
	19	6
	22	2
	23	6
	24	6
	25	6
	26	4
	27	4
	28	4
	29	4
	30	10
	32	4
	33	2
	89	4
	90	2
	92	20
	95	1
	96	4
	99	1
	104	2
	105	8
К15а-4-5	Арматурные изделия	
	2	104
	31	4

Марка колонны	№ поз.	Колич. шт.
К15а-4-5 (продолжение)	36	4
	71	46
	73	10
	75	14
	77	2
	78	4
	79	4
	80	2
	81	2
	82	2
	83	2
	100	4
	Закладные детали	
	1	2
	2	2
	8	1
	9	3
	18	4
	19	6
	22	2
	23	18
	24	18
	25	18
	26	4
	27	4
	28	4
	29	4
	30	12
	32	4
	33	2

Марка колонны	№ поз.	Колич. шт.
К15а-4-5 (продолжение)	89	4
	90	2
	92	24
	93	4
	95	1
	96	4
	99	1
	104	2
	105	8
К16а-1	Арматурные изделия	
	2	104
	30	4
	71	46
	73	10
	75	14
	77	4
	78	8
	83	2
	90	4
	91	2
	92	2
	93	2
	Закладные детали	
	1	2

Марка колонны	№ поз.	Колич. шт.
К16а-1 (продолжение)	2	2
	5	3
	6	1
	18	8
	19	10
	20	4
	32	4
	33	2
	95	1
	96	4
	99	1
	104	4
	105	16
К16а-2	Арматурные изделия	
	2	104
	30	4
	32	4
	71	46
	73	10
	75	14
	77	4
	78	8
	83	2
	90	4
	91	2
	92	2

Марка колонны	№ поз.	Колич. шт.
К16а-2	93	2
	Закладные детали	
	1	2
	2	2
	5	3
	6	1
	18	8
	19	10
	20	4
	32	4
	33	2
	95	1
	96	4
	99	1
	104	4
	105	16
К16а-2-1, К16а-2-2	Арматурные изделия	
	2	104
	30	4
	32	4
	71	46
	73	10
	75	14
	77	4

Марка колонны	№ поз.	Колич. шт.
К16а-2-1, К16а-2-2 (продолжение)	78	8
	83	2
	90	4
	91	2
	92	2
	93	2
	Закладные детали	
	1	2
	2	2
	5	3
	6	1
	18	8
	19	10
	20	4
	32	4
	33	2
	41	2
	42	2
	43	16
	45	1
	46	8
	47	6
	48	12
	76	1
	95	1
	96	4

Примечание см. на листе 251.

ТК	Перечень позиций на одну колонну	1.420-12 Выпуск 2

Гл. констр. отд.		Корженевская
Нач. сектора		Исаев
Техник		Спирина
Проверил		Чуйкина

ЛПИ г. Ленинград

Перечень позиций на одну колонну

Марка колонны	№ поз.	Колич. шт.
К16а-2-1, К16а-2-2 (продолжение)	99	1
	104	4
	105	16
	Арматурные изделия	
	2	104
	30	4
	32	4
	71	46
	73	10
	75	14
	77	4
	78	8
	83	2
	90	4
	91	2
	92	2
	93	2
	Закладные детали	
	2	2
	5	3
	6	1
	8	1
	9	2
	18	8
	19	10
	20	4
	32	4
	33	2
К16а-2-3		

Марка колонны	№ поз.	Колич. шт
К16а-2-3 (продолжение)	35	4
	36	4
	37	4
	38	4
	39	4
	40	4
	72	2
	73	2
	95	1
	96	4
	99	1
	104	4
	105	16
К16а-2-5	Арматурные изделия	
	2	104
	30	4
	32	4
	71	46
	73	10
	75	14
	77	4
	78	8
	83	2
	90	4
	91	2
	92	2
	93	2

Марка колонны	№ поз.	Колич. шт
К16а-2-5 (продолжение)	Закладные детали	
	1	2
	2	2
	5	3
	6	1
	18	8
	19	10
	20	4
	23	12
	24	12
	25	12
	30	12
	32	4
	33	2
	92	24
	93	4
	95	1
	96	4
	99	1
	104	4
	105	16
К16а-2-6	Арматурные изделия	
	2	104
	30	4
	32	4
	71	46
	73	10
	75	14
	77	4

Марка колонны	№ поз.	Колич. шт
К16а-2-6 (продолжение)	78	8
	83	2
	90	4
	91	2
	92	2
	93	2
	Закладные детали	
	1	2
	2	2
	5	3
	6	1
	18	8
	19	10
	20	4
	23	12
	24	12
	25	12
	30	16
	32	4
	33	2
	92	32
	93	4
	95	1
	96	4
	99	1
	104	4
К16а-3		

Марка колонны	№ поз.	Колич. шт
К16а-2б (продолжение)	105	16
	Арматурные изделия	
	2	104
	32	4
	33	4
	71	46
	73	10
	75	14
	77	4
	78	8
	83	2
	90	4
	91	2
	92	2
	93	2
	Закладные детали	
	1	2
	2	2
	5	3
	6	1
	18	8
	19	10
	20	4
	32	4
К16а-3-1, К16а-3-2		

Марка колонны	№ поз.	Колич. шт.
К16а-3 (продолжение)	33	2
	95	1
	96	4
	99	1
	104	4
	105	16
	Арматурные изделия	
	2	104
	32	4
	33	4
	71	46
	73	10
	75	14
	77	4
	78	8
	83	2
	90	4
	91	2
	92	2
	93	2
	Закладные детали	
	1	2
	2	2
	5	3
К16а-3-1, К16а-3-2		

Марка колонны	№ поз.	Колич. шт
К16а-3-1, К16а-3-2 (продолжение)	6	1
	18	8
	19	10
	20	4
	32	4
	33	2
	41	2
	42	2
	43	16
	45	1
	46	8
	47	6
	48	12
	76	1
	95	1
	96	4
	99	1
	104	4
	105	16
К16а-3-3	Арматурные изделия	
	2	104
	32	4
	33	4
	71	46
	73	10
	75	14

Примечание см. на листе 251.

Провер. Гук Чуйкина

Перечень позиций на одну колонну

К 16а-3-3 (продолжение)

Марка колонн	№ поз	Колич. шт
	77	4
	78	8
	83	2
	90	4
	91	2
	92	2
	93	2
	Закладные детали	
	2	2
	5	3
	6	1
	8	1
	9	2
	18	8
	19	10
	20	4
	32	4
	33	2
	35	4
	36	4
	37	4
	38	4
	39	4
	40	4
	72	2
	73	2
	95	1
	96	4
	99	1
	104	4

К 16а-3-5

Марка колонн	№ поз	Колич. шт
К 16а-3-3 (продолжение)	105	16
	Арматурные изделия	
	2	104
	32	4
	33	4
	71	46
	73	10
	75	14
	77	4
	78	8
	83	2
	90	4
	91	2
	92	2
	93	2
	Закладные детали	
	1	2
	2	2
	5	3
	6	1
	18	8
	19	10
	20	4
	23	12
	24	12
	25	12
	30	12
	32	4

К 16а-3-6

Марка колонн	№ поз	Колич. шт
К 16а-3-5 (продолжение)	33	2
	92	24
	93	4
	95	1
	96	4
	99	1
	104	4
	105	16
	Арматурные изделия	
	2	104
	32	4
	33	4
	71	46
	73	10
	75	14
	77	4
	78	8
	83	2
	90	4
	91	2
	92	2
	93	2
	Закладные детали	
	1	2
	2	2
	5	3
	6	1
	18	8

К 16а-4

Марка колонн	№ поз	Колич. шт
К 16а-3-6 (продолжение)	19	10
	20	4
	23	12
	24	12
	25	12
	30	16
	32	4
	33	2
	92	32
	93	4
	95	1
	96	4
	99	1
	104	4
	105	16
	Арматурные изделия	
	2	104
	31	4
	35	4
	71	46
	73	10
	75	14
	77	4
	78	8
	83	2
	90	4

К 16а-4-1 К 16а-4-2

Марка колонн	№ поз	Колим шт.
К 16а-4 (продолжение)	91	2
	92	2
	93	2
	Закладные детали	
	1	2
	2	2
	5	3
	6	1
	18	8
	19	10
	20	4
	32	4
	33	2
	95	1
	96	4
	99	1
	104	4
	105	16
	Арматурные изделия	
	2	104
	31	4
	35	4
	71	46
	73	10

К 16а-4-1, К 16а-4-2 (продолжение)

Марка колонн	№ поз.	Колич. шт.
	75	14
	77	4
	78	8
	83	2
	90	4
	91	2
	92	2
	93	2
	Закладные детали	
	1	2
	2	2
	5	3
	6	1
	18	8
	19	10
	20	4
	32	4
	33	2
	41	2
	42	2
	43	16
	45	1
	46	8
	47	6
	48	12
	76	1

К 16а-4-3

Марка колонн	№ поз.	Колич. шт
К 16а-4-1 К 16а-4-2 (продолжение)	95	1
	96	4
	99	1
	104	4
	105	16
	Арматурные изделия	
	2	104
	31	4
	35	4
	71	46
	73	10
	75	14
	77	4
	78	8
	83	2
	90	4
	91	2
	92	2
	93	2
	Закладные детали	
	2	2
	5	3
	6	1
	8	1

Примечание см. на листе 251.

АГПИ г. Ленинград
Гл. конструктор Корженевский
Нач. сектора Исаев
Ст. техн. Спирина
Проверил Чуйкина

Перечень позиций на одну колонну

Марка колонны	№ поз.	Колич. шт.
К16а-4-3 (продолжение)	9	2
	18	8
	19	10
	20	4
	32	4
	33	2
	35	4
	36	4
	37	4
	38	4
	39	4
	40	4
	72	2
	73	2
	95	1
	96	4
	99	1
	104	4
	105	16
К16а-4-5	Арматурные изделия	
	2	104
	31	4
	35	4
	71	46
	73	10
	75	14
	77	4
	78	8
	83	2
	90	4
	91	2

Марка колонны	№ поз.	Колич. шт.
К16а-4-5 (продолжение)	92	2
	93	2
	Закладные детали	
	1	2
	2	2
	5	3
	6	1
	18	8
	19	10
	20	4
	23	12
	24	12
	25	12
	30	12
	32	4
	33	2
	92	24
	93	4
	95	1
	96	4
	99	1
	104	4
	105	16
К16а-4-6	Арматурные изделия	
	2	104
	31	4
	35	4
	71	46

Марка колонны	№ поз.	Колич. шт.
К16а-4-6 (продолжение)	73	10
	75	14
	77	4
	78	8
	83	2
	90	4
	91	2
	92	2
	93	2
	Закладные детали	
	1	2
	2	2
	5	3
	6	1
	18	8
	19	10
	20	4
	23	12
	24	12
	25	12
	30	16
	32	4
	33	2
	92	32
	93	4
	95	1
	96	4
	99	1
	104	4
	105	16

Марка колонны	№ поз.	Колич. шт.
К16а-5		
	Арматурные изделия	
	2	104
	33	4
	34	4
	71	46
	73	10
	75	14
	77	4
	78	8
	83	2
	90	4
	91	2
	92	2
	93	2
	Закладные детали	
	1	2
	2	2
	5	3
	6	1
	18	8
	19	10
	20	4
	32	4
	33	2

Марка колонны	№ поз.	Колич. шт.
К16а-5 (продолжение)	95	1
	96	4
	99	1
	104	4
	105	16
К16а-5-1, К16а-5-2	Арматурные изделия	
	2	104
	33	4
	34	4
	71	46
	73	10
	75	14
	77	4
	78	8
	83	2
	90	4
	91	2
	92	2
	93	2
	Закладные детали	
	1	2
	2	2
	5	3
	6	1

Марка колонны	№ поз.	Колич. шт.
К16а-5-1, К16а-5-2 (продолжение)	18	8
	19	10
	20	4
	32	4
	33	2
	41	2
	42	2
	43	16
	45	1
	46	8
	47	6
	48	12
	76	1
	95	1
	96	4
	99	1
	104	4
	105	16
К16а-5-5	Арматурные изделия	
	2	104
	33	4
	34	4
	71	46
	73	10
	75	14
	77	4

Марка колонны	№ поз.	Колич. шт.
К16а-5-5 (продолжение)	78	8
	83	2
	90	4
	91	2
	92	2
	93	2
	Закладные детали	
	1	2
	2	2
	5	3
	6	1
	18	8
	19	10
	20	4
	23	12
	24	12
	25	12
	30	12
	32	4
	33	2
	92	24
	93	4
	95	1
	96	4
	99	1
	104	4

Примечание см. на листе 251.

г. Ленинград | Чуйкино | Проверил | 148

Перечень позиций на одну колонну

Марка колонны	№ поз.	Колич. шт
К16а-5-6	105	16
	Арматурные изделия	
	2	104
	33	4
	34	4
	71	46
	73	10
	75	14
	77	4
	78	8
	83	2
	90	4
	91	2
	92	2
	93	2
	Закладные детали	
	1	2
	2	2
	5	3
	6	1
	18	8
	19	10
	20	4
	23	12
	24	12
	25	12
	30	16
	32	4

Марка колонны	№ поз.	Колич. шт
К16а-5-5 (продолжение)	33	2
	92	32
	93	4
	95	1
	96	4
	99	1
	104	4
	105	16
К16а-6-1	Арматурные изделия	
	2	104
	31	4
	71	46
	73	10
	75	14
	77	4
	78	8
	83	2
	90	4
	91	2
	92	2
	93	2
	Закладные детали	
	1	2
	2	2
	5	3
	6	1
	18	8
	19	10

Марка колонны	№ поз.	Колич. шт
К16а-6-1 (продолжение)	20	4
	32	4
	33	2
	41	2
	42	2
	43	16
	45	1
	46	8
	47	6
	48	12
	76	1
	95	1
	96	4
	99	1
	104	4
	105	16
К16а-6-3	Арматурные изделия	
	2	104
	31	4
	71	46
	73	10
	75	14
	77	4
	78	8
	83	2
	90	4
	91	2
	92	2
	93	2

Марка колонны	№ поз.	Колич. шт
К16а-6-3 (продолжение)	Закладные детали	
	2	2
	5	3
	6	1
	8	1
	9	2
	18	8
	19	10
	20	4
	32	4
	33	2
	35	4
	36	4
	37	4
	38	4
	39	4
	40	4
	72	2
	73	2
	95	1
	96	4
	99	1
	104	4
	105	16

Марка колонны	№ поз.	Колич. шт.
К16а-7	Арматурные изделия	
	2	104
	33	4
	35	4
	71	46
	73	10
	75	14
	77	4
	78	8
	83	2
	90	4
	91	2
	92	2
	93	2
	Закладные детали	
	1	2
	2	2
	5	3
	6	1
	18	8
	19	10
	20	4
	32	4
	33	2
	95	1

Марка колонны	№ поз.	Колич. шт.
К16а-7 (продолжение)	96	4
	99	1
	104	4
	105	16
К16а-7-5	Арматурные изделия	
	2	104
	33	4
	35	4
	71	46
	73	10
	75	14
	77	4
	78	8
	83	2
	90	4
	91	2
	92	2
	93	2
	Закладные детали	
	1	2
	2	2
	5	3
	6	1
	18	8

Марка колонны	№ поз	Колич. шт
К16а-7-5 (продолжение)	19	10
	20	4
	23	12
	24	12
	25	12
	30	12
	32	4
	33	2
	92	24
	93	4
	95	1
	96	4
	99	1
	104	4
	105	16
К16а-11-1	Арматурные изделия	
	2	104
	36	4
	37	4
	71	46
	73	10
	75	14
	77	4
	78	8
	83	2
	90	4

Примечание см. на листе 251.

ГИП	Клименко		
Нач. сектора		Исаев	
Ст. техник		Спирина	
Проверил		Чуйкина	

ЛГПИ г. Ленинград

ТК 1976

Перечень позиций на одну колонну

1.420-12 Выпуск 2

Лист 268

Перечень позиций на одну колонну

Марка колонны	№ поз.	Колич. шт.
К16а-11-1 (продолжение)	91	2
	92	2
	93	2
	Закладные детали	
	1	2
	2	2
	5	3
	6	1
	18	8
	19	10
	20	4
	32	4
	33	2
	41	2
	42	2
	43	16
	45	1
	46	8
	47	6
	48	12
	76	1
	95	1
	96	4
	99	1
	104	4
	105	16
К17а-1Н, К17а-1-2	Арматурные изделия	
	2	140

Марка колонны	№ поз.	Колич. шт.
К17а-1-1, К17а-1-2 (продолжение)	9	2
	11	2
	19	6
	20	2
	26	2
	27	2
	71	78
	72	20
	73	10
	74	60
	75	8
	76	8
	77	2
	78	4
	84	2
	85	1
	86	1
	87	2
	88	2
	89	2
	Закладные детали	
	8	2
	9	3
	10	3
	18	4
	19	6
	22	2
	23	6
	24	6
	25	6

Марка колонны	№ поз.	Колич. шт.
К17а-1-1, К17а-1-2 (продолжение)	26	4
	27	4
	28	4
	29	4
	30	10
	32	4
	34	2
	45	3
	46	24
	47	18
	49	4
	51	4
	74	4
	75	8
	76	3
	89	2
	90	2
	91	2
	92	20
	95	1
	96	4
	99	1
	104	2
	105	8
К17а-1-3, К17а-1-4	Арматурные изделия	
	2	140
	9	2
	11	2
	19	6
	20	2

Марка колонны	№ поз.	Колич. шт.
К17а-1-3, К17а-1-4 (продолжение)	26	2
	27	2
	71	78
	72	20
	73	10
	74	60
	75	8
	76	8
	77	2
	78	4
	84	2
	85	1
	86	1
	87	2
	88	2
	89	2
	Закладные детали	
	8	2
	9	3
	10	3
	18	4
	19	6
	22	2
	23	6
	24	6
	25	6

Марка колонны	№ поз.	Колич. шт.
К17а-1-3, К17а-1-4 (продолжение)	26	4
	27	4
	28	4
	29	4
	30	12
	32	4
	34	2
	89	2
	90	2
	91	2
	92	24
	95	1
	96	4
	99	1
	104	2
	105	8
К17а-1-5; К17а-1-6	Арматурные изделия	
	2	140
	9	2
	11	2
	19	6
	20	2
	26	2
	27	2
	71	78
	72	20

Марка колонны	№ поз.	Колич. шт.
К17а-1-5, К17а-1-6 (продолжение)	73	10
	74	60
	75	8
	76	8
	77	2
	78	4
	84	2
	85	1
	86	1
	87	2
	88	2
	89	2
	Закладные детали	
	8	2
	9	3
	10	3
	18	4
	19	6
	22	2
	23	18
	24	18
	25	18
	26	4
	27	4
	28	4
	29	4

Марка колонны	№ поз.	Колич. шт.
К17а-1-5, К17а-1-6 (продолжение)	30	16
	32	4
	34	2
	89	2
	90	2
	91	2
	92	32
	93	4
	95	1
	96	4
	99	1
	104	2
	105	8
К17а-2-1, К17а-2-2, К17а-3-1, К17а-3-2	Арматурные изделия	
	2	140
	7	2
	11	2
	19	2
	20	4
	21	2
	27	2
	28	2
	71	78
	72	20
	73	10
	74	60

Примечание см. на листе 251.

Перечень позиций на одну колонну

Марка колонны	№ поз.	Колич. шт.
К17а-2-1, К17а-2-2, К17а-3-1, К17а-3-2 (продолжение)	75	8
	76	8
	77	2
	78	4
	84	2
	85	1
	86	1
	87	2
	88	2
	89	2
	Закладные детали	
	8	2
	9	3
	10	3
	18	4
	19	6
	22	2
	23	6
	24	6
	25	6
	26	4
	27	4
	28	4
	29	4
	30	10
	32	4
	34	2
	45	3
	46	24
	47	18

Марка колонны	№ поз.	Колич. шт.
К17а-2-1, К17а-2-2, К17а-3-1, К17а-3-2 (продолжение)	49	4
	51	4
	74	4
	75	8
	76	3
	89	2
	90	2
	91	2
	92	20
	95	1
	96	4
	99	1
	104	2
	105	8
К17а-2-3, К17а-2-4, К17а-3-3, К17а-3-4	Арматурные изделия	
	2	140
	7	2
	11	2
	19	2
	20	4
	21	2
	27	2
	28	2
	71	78
	72	20
	73	10
	74	60
	75	8
	76	8
	77	2

Марка колонны	№ поз.	Колич. шт.
К17а-2-3, К17а-2-4, К17а-3-3, К17а-3-4 (продолжение)	78	4
	84	2
	85	1
	86	1
	87	2
	88	2
	89	2
	Закладные детали	
	8	2
	9	3
	10	3
	18	4
	19	6
	22	2
	23	6
	24	6
	25	6
	26	4
	27	4
	28	4
	29	4
	30	12
	32	4
	34	2
	89	2
	90	2
	91	2
	92	24
	95	1
	96	4

Марка колонны	№ поз.	Колич. шт.
К17а-2-3, К17а-2-4, К17а-3-3, К17а-3-4 (продолжение)	99	1
	104	2
	105	8
К17а-2-5, К17а-2-6, К17а-3-5, К17а-3-6	Арматурные изделия	
	2	140
	7	2
	11	2
	19	2
	20	4
	21	2
	27	2
	28	2
	71	78
	72	20
	73	10
	74	60
	75	8
	76	8
	77	2
	78	4
	84	2
	85	1
	86	1
	87	2
	88	2
	89	2

Марка колонны	№ поз.	Колич. шт.
К17а-2-5, К17а-2-6, К17а-3-5, К17а-3-6 (продолжение)	Закладные детали	
	8	2
	9	3
	10	3
	18	4
	19	6
	22	2
	23	18
	24	18
	25	18
	26	4
	27	4
	28	4
	29	4
	30	16
	32	4
	34	2
	89	2
	90	2
	91	2
	92	32
	93	4
	95	1
	96	4
	99	1
	104	2
	105	8

Марка колонны	№ поз.	Колич. шт.
К17а-4-1, К17а-4-2	Арматурные изделия	
	2	140
	8	2
	10	2
	14	2
	20	6
	22	2
	29	2
	71	78
	72	20
	73	10
	74	60
	75	8
	76	8
	77	2
	78	4
	84	2
	85	1
	86	1
	87	2
	88	2
	89	2
	Закладные детали	
	8	2
	9	3

Марка колонны	№ поз.	Колич. шт.
К17а-4-1, К17а-4-2 (продолжение)	10	3
	18	4
	19	6
	22	2
	23	6
	24	6
	25	6
	26	4
	27	4
	28	4
	29	4
	30	10
	32	4
	34	2
	45	3
	46	24
	47	18
	49	4
	51	4
	14	4
	75	8
	76	3
	89	2
	90	2
	91	2
	92	20
	95	1
	96	4

Примечание см на листе 251.

ЛГПИ г. Ленинград

Нач. отдела		
Гл. конструктор отд.	Корчмин	Корженевская
Нач. сектора		Исаев
Ст. техн.		Спирина
Проверил		Чуйкина

ТК 197	Перечень позиций на одну колонну	1.420-12 Выпуск 2
		Лист 270

Перечень позиций на одну колонну

К17а-4-1, К17а-4-2 (продолжение)

Марка колонны	№ поз.	Колич. шт.
	99	1
	104	2
	105	8

К17а-4-3, К17а-4-4

Марка колонны	№ поз.	Колич. шт.
	Арматурные изделия	
	2	140
	8	2
	10	2
	14	2
	20	6
	22	2
	29	2
	71	78
	72	20
	73	10
	74	60
	75	8
	76	8
	77	2
	78	4
	84	2
	85	1
	86	1
	87	2
	88	2
	89	2
	Закладные детали	
	8	2
	9	3

К17а-4-3, К17а-4-4 (продолжение)

Марка колонны	№ поз.	Колич. шт.
	10	3
	18	4
	19	6
	22	2
	23	6
	24	6
	25	6
	26	4
	27	4
	28	4
	29	4
	30	12
	32	4
	34	2
	89	2
	90	2
	91	2
	92	24
	95	1
	96	4
	99	1
	104	2
	105	8

К17а-4-5, К17а-4-6

Марка колонны	№ поз.	Колич. шт.
	Арматурные изделия	
	2	140
	8	2
	10	2
	14	2
	20	6
	22	2

К17а-4-5, К17а-4-6 (продолжение)

Марка колонны	№ поз.	Колич. шт.
	29	2
	71	78
	72	20
	73	10
	74	60
	75	8
	76	8
	77	2
	78	4
	84	2
	85	1
	86	1
	87	2
	88	2
	89	2
	Закладные детали	
	8	2
	9	3
	10	3
	18	4
	19	6
	22	2
	23	18
	24	18
	25	18
	26	4
	27	4
	28	4
	29	4
	30	16

К17а-4-5, К17а-4-6 (продолжение)

Марка колонны	№ поз.	Колич. шт.
	32	4
	34	2
	89	2
	90	2
	91	2
	92	32
	93	4
	95	1
	96	4
	99	1
	104	2
	105	8

К17а-5-1, К17а-5-2

Марка колонны	№ поз.	Колич. шт.
	Арматурные изделия	
	2	140
	8	2
	13	2
	17	2
	20	4
	22	4
	29	2
	71	78
	72	20
	73	10
	74	60
	75	8
	76	8

К17а-5-1, К17а-5-2 (продолжение)

Марка колонны	№ поз.	Колич. шт.
	77	2
	78	4
	84	2
	85	1
	86	1
	87	2
	88	2
	89	2
	Закладные детали	
	8	2
	9	3
	10	3
	18	4
	19	6
	22	2
	23	6
	24	6
	25	6
	26	4
	27	4
	28	4
	29	4
	30	10
	32	4
	34	2
	45	3

К17а-5-1, К17а-5-2 (продолжение)

Марка колонны	№ поз.	Колич. шт.
	46	24
	47	18
	49	4
	51	4
	74	4
	75	8
	76	3
	89	2
	90	2
	91	2
	92	20
	95	1
	96	4
	99	1
	104	2
	105	8

К17а-5-3

Марка колонны	№ поз.	Колич. шт.
	Арматурные изделия	
	2	140
	8	2
	13	2
	17	2
	20	4
	22	4
	29	2
	71	78
	72	20

К17а-5-3 (продолжение)

Марка колонны	№ поз.	Колич. шт.
	73	10
	74	60
	75	8
	76	8
	77	2
	78	4
	84	2
	85	1
	86	1
	87	2
	88	2
	89	2
	Закладные детали	
	8	2
	9	3
	10	3
	18	4
	19	6
	22	2
	23	6
	24	6
	25	6
	26	4
	27	4
	28	4
	29	4

Примечание см. на листе 251.

Перечень позиций на одну колонну

Марка колонн	№ поз	Колич. шт
К17а-5-3 (продолжение)	30	12
	32	4
	34	2
	89	2
	90	2
	91	2
	92	24
	95	1
	96	4
	99	1
	104	2
	105	8
К17а-5-5	Арматурные изделия	
	2	140
	8	2
	13	2
	17	2
	20	4
	22	4
	29	2
	71	78
	72	20
	73	10
	74	60
	75	8
	76	8
	77	2
	78	4
	84	2
	85	1

Марка колонн	№ поз.	Колич. шт
К17а-5-5 (продолжение)	86	1
	87	2
	88	2
	89	2
	Закладные детали	
	8	2
	9	3
	10	3
	18	4
	19	6
	22	2
	23	18
	24	18
	25	18
	26	4
	27	4
	28	4
	29	4
	30	16
	32	4
	34	2
	89	2
	90	2
	91	2
	92	32
	93	4
	95	1
	96	4
	99	1
	104	2

Марка колонн	№ поз.	Колич. шт
К17а-5-4 (продолжение)	105	2
К178-5-2, К178-5-1, К178-5-3	Арматурные изделия	
	2	140
	8	4
	20	4
	22	4
	29	4
	71	78
	72	20
	73	10
	74	60
	75	8
	76	8
	77	2
	78	4
	84	2
	85	1
	86	1
	87	2
	88	2
	89	2
	Закладные детали	
	8	2
	9	3
	18	4
	19	6
	22	2
	23	6

Марка колонн	№ поз.	Колич. шт
К178-5-2 (продолжение)	24	6
	25	6
	26	4
	27	4
	28	4
	29	4
	30	10
	32	4
	34	2
	45	3
	46	24
	47	18
	49	4
	51	4
	54	3
	74	4
	75	8
	76	3
	89	2
	90	2
	91	2
	92	20
	95	1
	96	4
	99	1
	104	2
	105	8
К178-5-1, К178-5-3	Арматурные изделия	
	2	140
	8	4
	20	4
	22	4
	29	4
	71	78
	72	20
	73	10
	74	60
	75	8
	76	8
	77	2
	78	4
	84	2
	85	1
	86	1
	87	2
	88	2
	89	2
	Закладные детали	
	8	2
	9	3
	18	4
	19	6

Марка колонн	№ поз.	Колич. шт
К178-5-4 (продолжение)	22	2
	23	6
	24	6
	25	6
	26	4
	27	4
	28	4
	29	4
	30	12
	32	4
	34	2
	54	3
	89	2
	90	2
	91	2
	92	24
	95	1
	96	4
	99	1
	104	2
	105	8
К178-5-3, К178-5-5, К178-5-6	Арматурные изделия	
	2	140
	8	4
	20	4
	22	4

Марка колонн	№ поз	Колич. шт
К178-5-5 (продолжение)	29	4
	71	78
	72	20
	73	10
	74	60
	75	8
	76	8
	77	2
	78	4
	84	2
	85	1
	86	1
	87	2
	88	2
	89	2
	Закладные детали	
	8	2
	9	3
	18	4
	19	6
	22	2
	23	18
	24	18
	25	18
	26	4
	27	4

Примечание см. на листе 251

ЛИИ г. Ленинград
Гл. констр. отд. Корженевский
Нач. сектора Исаев
Ст. техн. Спирина
Провер. Чугина

Перечень позиций на одну колонну

Марка колонны	№ поз.	Колич. шт
К17б-5-5, К17б-5-6 (продолжение)	28	4
	29	4
	30	16
	32	4
	34	2
	54	3
	89	2
	90	2
	91	2
	92	32
	93	4
	95	1
	96	4
	99	1
	104	2
	105	8
К18а-1	Арматурные изделия	
	2	140
	9	4
	14	4
	18	4
	19	4
	71	78
	72	20
	73	10
	74	60
	75	8
	76	8
	77	4
	78	8

Марка колонны	№ поз.	Колич. шт
К18а-1 (продолжение)	88	2
	94	2
	95	1
	96	2
	97	2
	98	2
	Закладные детали	
	5	3
	6	2
	7	3
	18	8
	19	10
	20	2
	21	2
	32	4
	34	2
	95	1
	96	4
	99	1
	104	4
	105	16
К18а-1-1, К18а-1-2	Арматурные изделия	
	2	140
	9	4
	14	4
	18	4
	19	4
	71	78

Марка колонны	№ поз.	Колич. шт
К18а-1-1, К18а-1-2 (продолжение)	72	20
	73	10
	74	60
	75	8
	76	8
	77	4
	78	8
	88	2
	94	2
	95	1
	96	2
	97	2
	98	2
	Закладные детали	
	5	3
	6	2
	7	3
	18	8
	19	10
	20	2
	21	2
	32	4
	34	2
	45	3
	46	24
	47	18
	49	4
	50	4
	51	4
	52	8

Марка колонны	№ поз.	Колич. шт
К18а-1-1, К18а-1-2 (продолжение)	76	3
	95	1
	96	4
	99	1
	104	4
	105	16
К18а-1-5, К18а-1-6	Арматурные изделия	
	2	140
	9	4
	14	4
	18	4
	19	4
	71	78
	72	20
	73	10
	74	60
	75	8
	76	8
	77	4
	78	8
	88	2
	94	2
	95	1
	96	2
	97	2
	98	2

Марка колонны	№ поз.	Колич. шт
К18а-1-5, К18а-1-6 (продолжение)	Закладные детали	
	5	3
	6	2
	7	3
	18	8
	19	10
	20	2
	21	2
	23	12
	24	12
	25	12
	30	16
	32	4
	34	2
	92	32
	93	4
	95	1
	96	4
	99	1
	104	4
	105	16
К18а-2	Арматурные изделия	
	2	140
	8	4
	14	4

Марка колонны	№ поз.	Колич. шт
К18а-2 (продолжение)	20	4
	21	4
	71	78
	72	20
	73	10
	74	60
	75	8
	76	8
	77	4
	78	8
	88	2
	94	2
	95	1
	96	2
	97	2
	98	2
	Закладные детали	
	5	3
	6	2
	7	3
	18	8
	19	10
	20	2
	21	2
	32	4
	34	2

Марка колонны	№ поз.	Колич. шт
К18а-2 (продолжение)	95	1
	96	4
	99	1
	104	4
	105	16
К18а-2-1, К18а-2-2	Арматурные изделия	
	2	140
	8	4
	14	4
	20	4
	21	4
	71	78
	72	20
	73	10
	74	60
	75	8
	76	8
	77	4
	78	8
	88	2
	94	2
	95	1
	96	2
	97	2
	98	2

Примечание см. на листе 251.

Перечень позиций на одну колонну

Марка колонны	№ поз	Колич. шт
К18а-2-1, К18а-2-2 (продолжение)	Закладные детали	
	5	3
	6	2
	7	3
	18	8
	19	10
	20	2
	21	2
	32	4
	34	2
	45	3
	46	24
	47	18
	49	4
	50	4
	51	4
	52	8
	76	3
	95	1
	96	4
	99	1
	104	4
	105	16
К18а-2-3	Арматурные изделия	
	2	140
	8	4
	14	4
	20	4
	21	4

Марка колонны	№ поз.	Колич. шт
К18а-2-3 (продолжение)	71	78
	72	20
	73	10
	74	60
	75	8
	76	8
	77	4
	78	8
	88	2
	94	2
	95	1
	96	2
	97	2
	98	2
К18а-2-3 (продолжение)	Закладные детали	
	5	3
	6	2
	7	3
	8	2
	9	4
	18	8
	19	10
	20	2
	21	2
	32	4
	34	2
	35	4
	36	4
	37	4
	38	4

Марка колонны	№ поз.	Колич. шт
К18а-2-3 (продолжение)	39	4
	40	4
	95	1
	96	4
	99	1
	104	4
	105	16
К18а-2-5, К18а-2-6	Арматурные изделия	
	2	140
	8	4
	14	4
	20	4
	21	4
	71	78
	72	20
	73	10
	74	60
	75	8
	76	8
	77	4
	78	8
	88	2
	94	2
	95	1
	96	2
	97	2
	98	2

Марка колонны	№ поз.	Колич. шт
К18а-2-5, К18а-2-6 (продолжение)	Закладные детали	
	5	3
	6	2
	7	3
	18	8
	19	10
	20	2
	21	2
	23	12
	24	12
	25	12
	30	16
	32	4
	34	2
	92	32
	93	4
	95	1
	96	4
	99	1
	104	4
	105	16
К18а-3, К18а-8	Арматурные изделия	
	2	140
	8	4
	15	4

Марка колонны	№ поз.	Колич. шт.
К18а-3, К18а-8 (продолжение)	22	8
	71	78
	72	20
	73	10
	74	60
	75	8
	76	8
	77	4
	78	8
	88	2
	94	2
	95	1
	96	2
	97	2
	98	2
К18а-3-1, К18а-3-2, К18а-8-1, К18а-8-2	Закладные детали	
	5	3
	6	2
	7	3
	18	8
	19	10
	20	2
	21	2
	32	4
	34	2
	95	1

Марка колонны	№ поз.	Колич. шт.
К18а-3, К18а-8 (продолжение)	96	4
	99	1
	104	4
	105	16
К18а-3-1, К18а-3-2, К18а-8-1, К18а-8-2	Арматурные изделия	
	2	140
	8	4
	15	4
	22	8
	71	78
	72	20
	73	10
	74	60
	75	8
	76	8
	77	4
	78	8
	88	2
	94	2
	95	1
	96	2
	97	2
	98	2

Марка колонны	№ поз	Колич. шт
К18а-3-1, К18а-3-2, К18а-8-1, К18а-8-2 (продолжение)	Закладные детали	
	5	3
	6	2
	7	3
	18	8
	19	10
	20	2
	21	2
	32	4
	34	2
	45	3
	46	24
	47	18
	49	4
	50	4
	51	4
	52	8
	76	3
	95	1
	96	4
	99	1
	104	4
	105	16
К18а-3-5, К18а-3-6 К18а-8-5 К18а-8-6	Арматурные изделия	
	2	140

Примечание см на листе 251.

Технич. Ильина
Проверил Кудз
Стерлина
Чуйкина
г. Ленинград

Перечень позиций на одну колонну

Марка колонн	№ поз.	Колич. шт.
К18а-3-5, К18а-3-6, К18а-8-5, К18а-8-6 (продолжение)	8	4
	15	4
	22	8
	71	78
	72	20
	73	10
	74	60
	75	8
	76	8
	77	4
	78	8
	88	2
	94	2
	95	1
	96	2
	97	2
	98	2
	Закладные детали	
	5	3
	6	2
	7	3
	18	8
	19	10
	20	2
	21	2
	23	12
	24	12
	25	12
	30	16
	32	4

Марка колонн	№ поз.	Колич. шт.
К18а-3-5, К18а-3-6, К18а-8-5, К18а-8-6 (продолжение)	34	2
	92	32
	93	4
	95	1
	96	4
	99	1
	104	4
	105	16
К18а-4, К18а-5	Арматурные изделия	
	2	140
	16	4
	17	4
	23	8
	71	78
	72	20
	73	10
	74	60
	75	8
	76	8
	77	4
	78	8
	88	2
	94	2
	95	1
	96	2
	97	2
	98	2

Марка колонн	№ поз.	Колич. шт
К18а-4, К18а-5 (продолжение)	Закладные детали	
	5	3
	6	2
	7	3
	18	8
	19	10
	20	2
	21	2
	32	4
	34	2
	95	1
	96	4
	99	1
	104	4
	105	16
К18а-4-1, К18а-4-2, К18а-5-1, К18а-5-2, К18а-9-1	Арматурные изделия	
	2	140
	16	4
	17	4
	23	8
	71	78
	72	20
	73	10
	74	60
	75	8
	76	8
	77	4
	78	8
	88	2

Марка колонн	№ поз	Колич. шт.
К18а-4-1, К18а-4-2, К18а-5-1, К18а-5-2, К18а-9-1 (продолжение)	94	2
	95	1
	96	2
	97	2
	98	2
	Закладные детали	
	5	3
	6	2
	7	3
	18	8
	19	10
	20	2
	21	2
	32	4
	34	2
	45	3
	46	24
	47	18
	49	4
	50	4
	51	4
	52	8
	16	3
	95	1
	96	4
	99	1

Марка колонн	№ поз.	Колич. шт
К18а-4-1, К18а-4-2, К18а-5-1, К18а-5-2, К18а-9-1 (продолжение)	104	4
	105	16
К18а-4-3, К18а-5-3	Арматурные изделия	
	2	140
	16	4
	17	4
	23	8
	71	78
	72	20
	73	10
	74	60
	75	8
	76	8
	77	4
	78	8
	88	2
	94	2
	95	1
	96	2
	97	2
	98	2
	Закладные детали	
	5	3
	6	2

Марка колонн	№ поз.	Колич. шт.
К18а-4-3, К18а-5-3 (продолжение)	7	3
	8	2
	9	4
	18	8
	19	10
	20	2
	21	2
	32	4
	34	2
	35	4
	36	4
	37	4
	38	4
	39	4
	40	4
	95	1
	96	4
	99	1
	104	4
	105	16
К18а-4-5, К18а-4-6, К18а-5-5, К18а-5-6	Арматурные изделия	
	2	140
	16	4
	17	4
	23	8
	71	78

Марка колонн	№ поз	Колич. шт.
К18а-4-5, К18а-4-6, К18а-5-5, К18а-5-6 (продолжение)	72	20
	73	10
	74	60
	75	8
	76	8
	77	4
	78	8
	88	2
	94	2
	95	1
	96	2
	97	2
	98	2
	Закладные детали	
	5	3
	6	2
	7	3
	18	8
	19	10
	20	2
	21	2
	23	12
	24	12
	25	12
	30	16
	32	4

Примечание см. на листе 251.

Проверил Чуйкина

Перечень позиций на одну колонну

Марка колонны	№ поз	Колич. шт.
К18а-4-5, К18а-4-6, К18а-5-5, К18а-5-6 (продолжение)	34	2
	92	32
	93	4
	95	1
	96	4
	99	1
	104	4
	105	16
	Арматурные изделия	
	2	140
	7	4
	15	4
	21	8
	71	78
	72	20
	73	10
	74	60
	75	8
	76	8
	77	4
	78	8
	88	2
	94	2
	95	1
	96	2
	97	2
	98	2
К18а-6		

Марка колонны	№ поз.	Колич. шт.
К18а-6 (продолжение)	Закладные детали	
	5	3
	6	2
	7	3
	18	8
	19	10
	20	2
	21	2
	32	4
	34	2
	95	1
	96	4
	99	1
	104	4
	105	16
К18а-6-1, К18а-6-2	Арматурные изделия	
	2	140
	7	4
	15	4
	21	8
	71	78
	72	20
	73	10
	74	60
	75	8
	76	8
	77	4
	78	8
	88	2

Марка колонны	№ поз	Колич. шт
К18а-6-1, К18а-6-2 (продолжение)	94	2
	95	1
	96	2
	97	2
	98	2
	Закладные детали	
	5	3
	6	2
	7	3
	18	8
	19	10
	20	2
	21	2
	32	4
	34	2
	45	3
	46	24
	47	18
	49	4
	50	4
	51	4
	52	8
	76	3
	95	1
	96	4
	99	1
	104	4
	105	16

Марка колонны	№ поз.	Колич шт
К18а-6-3	Арматурные изделия	
	2	140
	7	4
	15	4
	21	8
	71	78
	72	20
	73	10
	74	60
	75	8
	76	8
	77	4
	78	8
	88	2
	94	2
	95	1
	96	2
	97	2
	98	2
	Закладные детали	
	5	3
	6	2
	7	3
	8	2
	9	4

Марка колонны	№ поз.	Колич шт.
К18а-6-3 (продолжение)	18	8
	19	10
	20	2
	21	2
	32	4
	34	2
	35	4
	36	4
	37	4
	38	4
	39	4
	40	4
	95	1
	96	4
	99	1
	104	4
	105	16
К18а-6-5, К18а-6-6	Арматурные изделия	
	2	140
	7	4
	15	4
	21	8
	71	78
	72	20
	73	10
	74	60

Марка колонны	№ поз	Колич шт
К18а-6-5, К18а-6-6 (продолжение)	75	8
	76	8
	77	4
	78	8
	88	2
	94	2
	95	1
	96	2
	97	2
	98	2
	Закладные детали	
	5	3
	6	2
	7	3
	18	8
	19	10
	20	2
	21	2
	23	12
	24	12
	25	12
	30	16
	32	4
	34	2
	92	32
	93	4

Марка колонны	№ поз.	Колич. шт.
К18а-6-5, К18а-6-6 (продолжение)	95	1
	96	4
	99	1
	104	4
	105	16
К18а-7	Арматурные изделия	
	2	140
	7	4
	15	4
	22	8
	71	78
	72	20
	73	10
	74	60
	75	8
	76	8
	77	4
	78	8
	88	2
	94	2
	95	1
	96	2
	97	2
	98	2

Примечание см. на листе 251.

ЛГПИ г. Ленинград
Гип. Шифрин
Нач. сектора Зимин
Ст. техн. Стирина
Проверил Чайкина
Конструкции Корженевский
Усоев

Перечень позиций на одну колонну

Марка колонны	№ поз.	Колич. шт.
К18а-7 (продолжение)	Закладные детали	
	5	3
	6	2
	7	3
	18	8
	19	10
	20	2
	21	2
	32	4
	34	2
	95	1
	96	4
	99	1
	104	4
	105	16
К18а-7-5	Арматурные изделия	
	2	140
	7	4
	15	4
	22	8
	71	78
	72	20
	73	10
	74	60
	75	8
	76	8
	77	4
	78	8
	88	2

Марка колонны	№ поз.	Колич. шт.
К18а-7-5 (продолжение)	94	2
	95	1
	96	2
	97	2
	98	2
	Закладные детали	
	5	3
	6	2
	7	3
	18	8
	19	10
	20	2
	21	2
	23	12
	24	12
	25	12
	30	16
	32	4
	34	2
	92	32
	93	4
	95	1
	96	4
	99	1
	104	4
	105	16
К18а-8-3	Арматурные изделия	
	2	140

Марка колонны	№ поз.	Колич. шт.
К18а-8-3 (продолжение)	8	4
	15	4
	22	8
	71	78
	72	20
	73	10
	74	60
	75	8
	76	8
	77	4
	78	8
	88	2
	94	2
	95	1
	96	2
	97	2
	98	2
	Закладные детали	
	5	3
	6	2
	7	3
	8	2
	9	4
	18	8
	19	10
	20	2
	21	2
	32	4
	34	2
	35	4

Марка колонны	№ поз.	Колич. шт.
К18а-8-3 (продолжение)	36	4
	37	4
	38	4
	39	4
	40	4
	95	1
	96	4
	99	1
	104	4
	105	16
К19а-1-1	Арматурные изделия	
	2	116
	40	4
	41	4
	71	92
	73	20
	75	16
	77	2
	78	4
	79	4
	80	2
	81	2
	82	2
	83	2

Марка колонны	№ поз.	Колич. шт.
К19а-1-1 (продолжение)	Закладные детали	
	8	2
	9	6
	18	4
	19	8
	22	2
	23	6
	24	6
	25	6
	26	4
	27	4
	28	4
	29	4
	30	6
	32	4
	33	2
	41	2
	42	2
	43	16
	45	2
	46	16
	47	12
	48	12
	76	2
	89	4
	90	2
	92	12

Марка колонны	№ поз.	Колич. шт.
К19а-1-1 (продолжение)	95	2
	96	8
	99	2
	104	2
	105	8
К19а-1-2	Арматурные изделия	
	2	116
	40	4
	41	4
	71	92
	73	20
	75	16
	77	2
	78	4
	79	4
	80	2
	81	2
	82	2
	83	2
	Закладные детали	
	8	2
	9	6
	18	4
	19	8

Марка колонны	№ поз.	Колич. шт.
К19а-1-2 (продолжение)	22	2
	23	6
	24	6
	25	6
	26	4
	27	4
	28	4
	29	4
	30	8
	32	4
	33	2
	41	2
	42	2
	43	16
	45	2
	46	16
	47	12
	48	12
	76	2
	89	4
	90	2
	92	16
	95	2
	96	8
	99	2
	104	2
	105	8

Примечание см. на листе 251.

ТК 1976	Перечень позиций на одну колонну	1.420-12 Выпуск 2
		Лист 277

Нач. сектора Ивдев
Техник Спирина
Проверил Чуйкина

г. Ленинград

Перечень позиций на одну колонну

Марка колонны	№ поз.	Колич. шт.
К19а-1-3	Арматурные изделия	
	2	116
	40	4
	41	4
	71	92
	73	20
	75	16
	77	2
	78	4
	79	4
	80	2
	81	2
	82	2
	83	2
	Закладные детали	
	8	2
	9	6
	18	4
	19	8
	22	2
	23	6
	24	6
	25	6
	26	4
	27	4
	28	4
	29	4
	30	10
	32	4

Марка колонны	№ поз.	Колич. шт.
К19а-1-3 (продолжение)	33	2
	89	4
	90	2
	92	20
	95	2
	96	8
	99	2
	104	2
	105	8
К19а-1-4	Арматурные изделия	
	2	116
	40	4
	41	4
	71	92
	73	20
	75	16
	77	2
	78	4
	79	4
	80	2
	81	2
	82	2
	83	2
	Закладные детали	
	8	2
	9	6
	18	4
	19	8

Марка колонны	№ поз.	Колич. шт.
К19а-1-4 (продолжение)	22	2
	23	6
	24	6
	25	6
	26	4
	27	4
	28	4
	29	4
	30	12
	32	4
	33	2
	89	4
	90	2
	92	24
	95	2
	96	8
	99	2
	104	2
	105	8
К19а-1-5	Арматурные изделия	
	2	116
	40	4
	41	4
	71	92
	73	20
	75	16
	77	2
	79	4
	80	2

Марка колонны	№ поз.	Колич. шт.
К19а-1-5 (продолжение)	81	2
	82	2
	83	2
	Закладные детали	
	8	2
	9	6
	18	4
	19	8
	22	2
	23	18
	24	18
	25	18
	26	4
	27	4
	28	4
	29	4
	30	12
	32	4
	33	2
	89	4
	90	2
	92	24
	93	4
	95	2
	96	8
	99	2

Марка колонны	№ поз.	Колич. шт.
К19а-1-5 (продолжение)	104	2
	105	8
К19а-1-6	Арматурные изделия	
	2	116
	40	4
	41	4
	71	92
	73	20
	75	16
	77	2
	78	4
	79	4
	80	2
	81	2
	82	2
	83	2
	Закладные детали	
	8	2
	9	6
	18	4
	19	8
	22	2
	23	18
	24	18

Марка колонны	№ поз.	Колич. шт.
К19а-1-6 (продолжение)	25	18
	26	4
	27	4
	28	4
	29	4
	30	16
	32	4
	33	2
	89	4
	90	2
	92	32
	93	4
	95	2
	96	8
	99	2
	104	2
	105	8
К19а-2-1	Арматурные изделия	
	2	116
	38	4
	41	4
	71	92
	73	20
	75	16
	77	2
	78	4

Марка колонны	№ поз.	Колич. шт.
К19а-2-1 (продолжение)	79	4
	80	2
	81	2
	82	2
	83	2
	Закладные детали	
	8	2
	9	6
	18	4
	19	8
	22	2
	23	6
	24	6
	25	6
	26	4
	27	4
	28	4
	29	4
	30	6
	32	4
	33	2
	41	2
	42	2
	43	16
	45	2
	46	16

Примечание см. на листе 257.

ЛГПИ г. Ленинград

Гл. конструктор — Корженевский
Нач. сектора — Исаев
Ст. техник — Спирина
Проверил — Чуйкина

ТК 1976 — Перечень позиций на одну колонну

1.420-12 Выпуск 2

Лист 278

Перечень позиций на одну колонну

Марка колонны	№ поз.	Колич. шт
К19а-2-1 (продолжение)	47	12
	48	12
	76	2
	89	4
	90	2
	92	12
	95	2
	96	8
	99	2
	104	2
	105	8
К19а-2-2	Арматурные изделия	
	2	116
	38	4
	41	4
	71	92
	73	20
	75	16
	77	2
	78	4
	79	4
	80	2
	81	2
	82	2
	83	2
	Закладные детали	
	8	2
	9	6

Марка колонны	№ поз.	Колич. шт.
К19а-2-2 (продолжение)	18	4
	19	8
	22	2
	23	6
	24	6
	25	6
	26	4
	27	4
	28	4
	29	4
	30	8
	32	4
	33	2
	41	2
	42	2
	43	16
	45	2
	46	16
	47	12
	48	12
	76	8
	89	4
	90	2
	92	16
	95	2
	96	8
	99	2
	104	2
	105	8

Марка колонны	№ поз.	Колич. шт.
К19а-2-3	Арматурные изделия	
	2	116
	38	4
	41	4
	71	92
	73	20
	75	16
	77	2
	78	4
	79	4
	80	2
	81	2
	82	2
	83	2
	Закладные детали	
	8	2
	9	6
	18	4
	19	8
	22	2
	23	6
	24	6
	25	6
	26	4
	27	4
	28	4
	29	4
	30	10
	32	4

Марка колонны	№ поз.	Колич. шт
К19а-2-3 (продолжение)	33	2
	89	4
	90	2
	92	20
	95	2
	96	8
	99	2
	104	2
	105	8
К19а-2-4	Арматурные изделия	
	2	116
	38	4
	41	4
	71	92
	73	20
	75	16
	77	2
	78	4
	79	4
	80	2
	81	2
	82	2
	83	2

Марка колонны	№ поз.	Колич. шт.
К19а-2-4 (продолжение)	8	2
	9	6
	18	4
	19	8
	22	2
	23	6
	24	6
	25	6
	26	4
	27	4
	28	4
	29	4
	30	12
	32	4
	33	2
	89	4
	90	2
	92	24
	95	2
	96	8
	99	2
	104	2
	105	8
К19а-2-5	Арматурные изделия	
	2	116
	38	4

Марка колонны	№ поз	Колич. шт.
К19а-2-5 (продолжение)	41	4
	71	92
	73	20
	75	16
	77	2
	78	4
	79	4
	80	2
	81	2
	82	2
	83	2
	Закладные детали	
	8	2
	9	6
	18	4
	19	8
	22	2
	23	18
	24	18
	25	18
	26	4
	27	4
	28	4
	29	4
	30	12
	32	4

Марка колонны	№ поз.	Колич. шт
К19а-2-5 (продолжение)	33	2
	89	4
	90	2
	92	24
	93	4
	95	2
	96	8
	99	2
	104	2
	105	8
К19а-2-6	Арматурные изделия	
	2	116
	38	4
	41	4
	71	92
	73	20
	75	16
	77	2
	78	4
	79	4
	80	2
	81	2
	82	2
	83	2

Примечание см. на листе 251.

г. Ленинград | Провер | Чуйкина

Перечень позиций на одну колонну

Марка колонны	№ поз.	Колич. шт.
К19а-2-6 (продолжение)	Закладные детали	
	8	2
	9	6
	18	4
	19	8
	22	2
	23	18
	24	18
	25	18
	26	4
	27	4
	28	4
	29	4
	30	16
	32	4
	33	2
	89	4
	90	2
	92	32
	93	4
	95	2
	96	8
	99	2
	104	2
	105	8
К19а-3-1	Арматурные изделия	
	2	116
	39	4
	44	4

Марка колонны	№ поз.	Колич. шт.
К19а-3-1 (продолжение)	71	92
	73	20
	75	16
	77	2
	78	4
	79	4
	80	2
	81	2
	82	2
	83	2
	Закладные детали	
	8	2
	9	6
	18	4
	19	8
	22	2
	23	6
	24	6
	25	6
	26	4
	27	4
	28	4
	29	4
	30	6
	32	4
	33	2
	41	2
	42	2
	43	16
	45	2

Марка колонны	№ поз.	Колич. шт.
К19а-3-1 (продолжение)	46	16
	47	12
	48	12
	76	2
	80	4
	90	2
	92	12
	95	2
	96	8
	99	2
	104	2
	105	8
К19а-3-2	Арматурные изделия	
	2	116
	39	4
	44	4
	71	92
	73	20
	75	16
	77	2
	78	4
	79	4
	80	2
	81	2
	82	2
	83	2
	Закладные детали	
	8	2

Марка колонны	№ поз.	Колич. шт.
К19а-3-2 (продолжение)	9	6
	18	4
	19	8
	22	2
	23	6
	24	6
	25	6
	26	4
	27	4
	28	4
	29	4
	30	8
	32	4
	33	2
	41	2
	42	2
	43	16
	45	2
	46	16
	47	12
	48	12
	76	2
	89	4
	90	2
	92	16
	95	2
	96	8
	99	2

Марка колонны	№ поз.	Колич. шт.
К19а-3-2 (продолжение)	104	2
	105	8
К19а-3-3	Арматурные изделия	
	2	116
	39	4
	44	4
	71	92
	73	20
	75	16
	77	2
	78	4
	79	4
	80	2
	81	2
	82	2
	83	2
	Закладные детали	
	8	2
	9	6
	18	4
	19	8
	22	2
	23	6
	24	6

Марка колонны	№ поз.	Колич. шт.
К19а-3-3 (продолжение)	25	6
	26	4
	27	4
	28	4
	29	4
	30	10
	32	4
	33	2
	89	4
	90	2
	92	20
	95	2
	96	8
	99	2
	104	2
	105	8
К19а-3-4	Арматурные изделия	
	2	116
	39	4
	44	4
	71	92
	73	20
	75	16
	77	2
	78	4
	79	4

Марка колонны	№ поз.	Колич. шт.
К19а-3-4 (продолжение)	80	2
	81	2
	82	2
	83	2
	Закладные детали	
	8	2
	9	6
	18	4
	19	8
	22	2
	23	6
	24	6
	25	6
	26	4
	27	4
	28	4
	29	4
	30	12
	32	4
	33	2
	89	4
	90	2
	92	24
	95	2
	96	8
	99	2

Примечание см. на листе 251.

Нач. отдела	[illegible]	Морозов	
Гл. конструктор	[illegible]	Корчинская	
Нач. сект.	[illegible]	Усов	
Техник	[illegible]	Спирина	
Проверил	[illegible]	Чуйкина	

АГПИ г. Ленинград

ТК 1976

Перечень позиций на одну колонну

1.420-12 Выпуск 2

Лист 280

Перечень позиций на одну колонну

Марка колонны	№ поз	Колич. шт.
К19а-3-4 (продолжение)	104	2
	105	8
К19а-3-5	Арматурные изделия	
	2	116
	39	4
	44	4
	71	92
	73	20
	75	16
	77	2
	78	4
	79	4
	80	2
	81	2
	82	2
	83	2
	Закладные детали	
	8	2
	9	6
	18	4
	19	8
	22	2
	23	18
	24	18
	25	18
	26	4
	27	4
	28	4

Марка колонны	№ поз	Колич. шт
К19а-3-5 (продолжение)	29	4
	30	12
	32	4
	33	2
	89	4
	90	2
	92	24
	93	4
	95	2
	96	8
	99	2
	104	2
	105	8
К19а-3-6	Арматурные изделия	
	2	116
	39	4
	44	4
	71	92
	73	20
	75	16
	77	2
	78	4
	79	4
	80	2
	81	2
	82	2
	83	2

Марка колонны	№ поз	Колич. шт
К19а-3-6 (продолжение)	Закладные детали	
	8	2
	9	6
	18	4
	19	8
	22	2
	23	18
	24	18
	25	18
	26	4
	27	4
	28	4
	29	4
	30	16
	32	4
	33	2
	89	4
	90	2
	92	32
	93	4
	95	2
	96	8
	99	2
	104	2
	105	8
К19а-4-1	Арматурные изделия	
	2	116
	39	4
	45	4

Марка колонны	№ поз	Колич. шт
К19а-4-1 (продолжение)	71	92
	73	20
	75	16
	77	2
	78	4
	79	4
	80	2
	81	2
	82	2
	83	2
	Закладные детали	
	8	2
	9	6
	18	4
	19	8
	22	2
	23	6
	24	6
	25	6
	26	4
	27	4
	28	4
	29	4
	30	6
	32	4
	33	2

Марка колонны	№ поз	Колич. шт
К19а-4-1 (продолжение)	41	2
	42	2
	43	16
	45	2
	46	16
	47	12
	48	12
	76	2
	89	4
	90	2
	92	12
	95	2
	96	8
	99	2
	104	2
	105	8
К19а-4-2	Арматурные изделия	
	2	116
	39	4
	45	4
	71	92
	73	20
	75	16
	77	2
	78	4
	79	4

Марка колонны	№ поз	Колич. шт
К19а-4-2 (продолжение)	80	2
	81	2
	82	2
	83	2
	Закладные детали	
	8	2
	9	6
	18	4
	19	8
	22	2
	23	6
	24	6
	25	6
	26	4
	27	4
	28	4
	29	4
	30	8
	32	4
	33	2
	41	2
	42	2
	43	16
	45	2
	46	16
	47	12

Марка колонны	№ поз	Колич. шт
К19а-4-2 (продолжение)	48	12
	76	2
	89	4
	90	2
	92	16
	95	2
	96	8
	99	2
	104	2
	105	8
К19а-4-3	Арматурные изделия	
	2	116
	39	4
	45	4
	71	92
	73	20
	75	16
	77	2
	78	4
	79	4
	80	2
	81	2
	82	2
	83	2

Примечание см на листе 251.

ТК 1976	Перечень позиций на одну колонну	1.420-12 выпуск 2
		Лист 281

г. Ленинград | Проверил | Чуйкина

Перечень позиций на одну колонну

Марка колонны	№ поз.	Колич. шт.
К19а-4-3 (продолжение)	Закладные детали	
	8	2
	9	6
	18	4
	19	8
	22	2
	23	6
	24	6
	25	6
	26	4
	27	4
	28	4
	29	4
	30	10
	32	4
	33	2
	89	4
	90	2
	92	20
	95	2
	96	8
	99	2
	104	2
	105	8
К19а-4-4	Арматурные изделия	
	2	116
	39	4
	45	4
	71	92

Марка колонны	№ поз.	Колич. шт
К19а-4-4 (продолжение)	73	20
	75	16
	77	2
	78	4
	79	4
	80	2
	81	2
	82	2
	83	2
	Закладные детали	
	8	2
	9	6
	18	4
	19	8
	22	2
	23	6
	24	6
	25	6
	26	4
	27	4
	28	4
	29	4
	30	12
	32	4
	33	2
	89	4
	90	2
	92	24
	95	2
	96	8

Марка колонны	№ поз	Колич. шт.
К19а-4-4 (продолжение)	99	2
	104	2
	105	8
	Арматурные изделия	
	2	116
	39	4
	45	4
	71	92
	73	20
	75	16
	77	2
	78	4
	79	4
	80	2
	81	2
	82	2
	83	2
	Закладные детали	
	8	2
	9	6
	18	4
	19	8
	22	2
	23	18
	24	18
	25	18
	26	4
	27	4

Марка колонны	№ поз.	Колич. шт
К19а-4-5	28	4
	29	4
	30	12
	32	4
	33	2
	89	4
	90	2
	92	24
	93	4
	95	2
	96	8
	99	2
	104	2
	105	8
К19а-4-6	Арматурные изделия	
	2	116
	39	4
	45	4
	71	92
	73	20
	75	16
	77	2
	78	4
	79	4
	80	2
	81	2

Марка колонны	№ поз.	Колич. шт.
К19а-4-6 (продолжение)	82	2
	83	2
	Закладные детали	
	8	2
	9	6
	18	4
	19	8
	22	2
	23	18
	24	18
	25	18
	26	4
	27	4
	28	4
	29	4
	30	16
	32	4
	33	2
	89	4
	90	2
	92	32
	93	4
	95	2
	96	8
	99	2
	104	2

Марка колонны	№ поз.	Колич. шт
К18г-4-6 (продолжение)	105	8
К20а-1, К20а-5, К20а-6	Арматурные изделия	
	2	116
	38	4
	71	92
	73	20
	75	16
	77	4
	78	8
	83	2
	90	4
	91	2
	92	2
	93	2
	Закладные детали	
	5	6
	6	2
	18	8
	19	12
	20	4
	32	4
	33	2
	95	2
	96	8

Марка колонны	№ поз.	Колич. шт
К20а-1, К20а-5, К20а-6 (продолжение)	99	2
	104	4
	105	16
К20а-1-1, К20а-1-2, К20а-5-1 К20а-5-2 К20а-6-1, К20а-6-2	Арматурные изделия	
	2	116
	38	4
	71	92
	73	20
	75	16
	77	4
	78	8
	83	2
	90	4
	91	2
	92	2
	93	2
	Закладные детали	
	5	6
	6	2
	18	8
	19	12
	20	4
	32	4
	33	2

Нач. сектора
Ст. техн.
Проверил Чуйкина

г. Ленинград

Примечание см. на листе N 251.

Перечень позиций на одну колонну

Марка колонны	№ поз.	Колич. шт
К20а-1-1, К20а-1-2, К20а-5-1, К20а-5-2, К20а-6-1, К20а-6-2 (продолжение)	41	2
	42	2
	43	16
	45	1
	46	8
	47	6
	48	12
	76	1
	95	2
	96	8
	99	2
	104	4
	105	16
К20а-1-5, К20а-5-5, К20а-6-5	Арматурные изделия	
	2	116
	38	4
	71	92
	73	20
	75	16
	77	4
	78	8
	83	2
	90	4
	91	2
	92	2
	93	2
	Закладные детали	
	5	6

Марка колонны	№ поз.	Колич. шт
К20а-1-5, К20а-5-5, К20а-6-5 (продолжение)	6	2
	18	8
	19	12
	20	4
	23	12
	24	12
	25	12
	30	12
	32	4
	92	24
	93	4
	95	2
	96	8
	99	2
	104	4
	105	16
К20а-1-6, К20а-5-6, К20а-6-6	Арматурные изделия	
	2	116
	38	4
	71	92
	73	20
	75	16
	77	4
	78	8
	83	2
	90	4
	91	2
	92	2
	93	2

Марка колонны	№ поз.	Колич. шт
К20а-1-6, К20а-5-6, К20а-6-6 (продолжение)	Закладные детали	
	5	6
	6	2
	18	8
	19	12
	20	4
	23	12
	24	12
	25	12
	30	16
	32	4
	33	2
	92	32
	93	4
	95	2
	96	8
	99	2
	104	4
	105	16
К20а-2	Арматурные изделия	
	2	116
	39	4
	71	92
	73	20
	75	16
	77	4
	78	8
	83	2
	90	4

Марка колонны	№ поз.	Колич. шт
К20а-2 (продолжение)	91	2
	92	2
	93	2
	Закладные детали	
	5	6
	6	2
	18	8
	19	12
	20	4
	32	4
	33	2
	95	2
	96	8
	99	2
	104	4
	105	16
К20а-2-1, К20а-2-2	Арматурные изделия	
	2	116
	39	4
	71	92
	73	20
	75	16
	77	4
	78	8

Марка колонны	№ поз.	Колич. шт
К20а-2-1, К20а-2-2 (продолжение)	83	2
	90	4
	91	2
	92	2
	93	2
	Закладные детали	
	5	6
	6	2
	18	8
	19	12
	20	4
	32	4
	33	2
	41	2
	42	2
	43	16
	45	1
	46	8
	47	6
	48	12
	76	1
	95	2
	96	8
	99	2
	104	4
	105	16

Марка колонны	№ поз.	Колич. шт.
К20а-2-3	Арматурные изделия	
	2	116
	39	4
	71	92
	73	20
	75	16
	77	4
	78	8
	83	2
	90	4
	91	2
	92	2
	93	2
	Закладные детали	
	5	6
	6	2
	18	8
	19	12
	20	4
	32	4
	33	2
	35	4
	36	4
	37	4
	38	4

Марка колонны	№ поз.	Колич. шт
К20а-2-3 (продолжение)	39	4
	40	4
	95	2
	96	8
	99	2
	104	4
	105	16
К20а-2-5	Арматурные изделия	
	2	116
	39	4
	71	92
	73	20
	75	16
	77	4
	78	8
	83	2
	90	4
	91	2
	92	2
	93	2
	Закладные детали	
	5	6
	6	2
	18	8

Примечание см. на листе 251.

ТК 1976	Перечень позиций на одну колонну	1.420-12 Выпуск 2
		Лист 283

г. Ленинград | Ст. техник Проверил | Спирина Чуйкина

Перечень позиций на одну колонну

Марка колонны	№ поз.	Колич. шт.
К20а-2-5 (продолжение)	19	12
	20	4
	23	12
	24	12
	25	12
	30	12
	32	4
	33	2
	92	24
	93	4
	95	2
	96	8
	99	2
	104	4
	105	16
К20а-2-6	Арматурные изделия	
	2	116
	39	4
	71	92
	73	20
	75	16
	77	4
	78	8
	83	2
	90	4
	91	2
	92	2
	93	2

Марка колонны	№ поз.	Колич. шт.
К20а-2-6 (продолжение)	Закладные детали	
	5	6
	6	2
	18	8
	19	12
	20	4
	23	12
	24	12
	25	12
	30	16
	32	4
	33	2
	92	32
	93	4
	95	2
	96	8
	99	2
	104	4
	105	16
К20а-3, К20а-7	Арматурные изделия	
	2	116
	38	4
	42	4
	71	92
	73	20
	75	16
	77	4
	78	8
	83	2

Марка колонны	№ поз.	Колич. шт.
К20а-3, К20а-7 (продолжение)	90	4
	91	2
	92	2
	93	2
	Закладные детали	
	5	6
	6	2
	18	8
	19	12
	20	4
	32	4
	33	2
	95	2
	96	8
	99	2
	104	4
	105	16
К20а-3-1, К20а-3-2, К20а-7-1, К20а-7-2	Арматурные изделия	
	2	116
	38	4
	42	4
	71	92
	73	20
	75	16
	77	4
	78	8
	83	2
	90	4

Марка колонны	№ поз.	Колич. шт.
К20а-3-1, К20а-3-2, К20а-7-1, К20а-7-2 (продолжение)	91	2
	92	2
	93	2
	Закладные детали	
	5	6
	6	2
	18	8
	19	12
	20	4
	32	4
	33	2
	41	2
	42	2
	43	16
	45	1
	46	8
	47	6
	48	12
	76	1
	95	2
	96	8
	99	2
	104	4
	105	16

Марка колонны	№ поз.	Колич. шт.
К20а-3-3	Арматурные изделия	
	2	116
	38	4
	42	4
	71	92
	73	20
	75	16
	77	4
	78	8
	83	2
	90	4
	91	2
	92	2
	93	2
	Закладные детали	
	5	6
	6	2
	18	8
	19	12
	20	4
	32	4
	33	2
	35	4
	36	4
	37	4

Марка колонны	№ поз.	Колич. шт.
К20а-3-3 (продолжение)	38	4
	39	4
	40	4
	95	2
	96	8
	99	2
	104	4
	105	16
К20а-3-5, К20а-7-5	Арматурные изделия	
	2	116
	38	4
	42	4
	71	92
	73	20
	75	16
	77	4
	78	8
	83	2
	90	4
	91	2
	92	2
	93	2
	Закладные детали	
	5	6

Марка колонны	№ поз.	Колич. шт.
К20а-3-5, К20а-7-5 (продолжение)	6	2
	18	8
	19	12
	20	4
	23	12
	24	12
	25	12
	30	12
	32	4
	33	2
	92	24
	93	4
	95	2
	96	8
	99	2
	104	4
	105	16
К20а-3-6, К20а-7-6	Арматурные изделия	
	2	116
	38	4
	42	4
	71	92
	73	20
	75	16
	77	4
	78	8

Примечание см. на листе 251.

ТК 1976	Перечень позиций на одну колонну	1.420-12 Выпуск 2
		Лист 284

г. Ленинград

Гл. констр. отд. Нач. сектора Ст. техн. Проверил

Исаев Спирина Чуйкина

15753-02 74

Перечень позиций на одну колонну

Марка колонны	№ поз.	Колич. шт.
К20а-3-6, К20а-7-6 (продолжение)	83	2
	90	4
	91	2
	92	2
	93	2
	Закладные детали	
	5	6
	6	2
	18	8
	19	12
	20	4
	23	12
	24	12
	25	12
	30	16
	32	4
	33	2
	92	32
	93	4
	95	2
	96	8
	99	2
	104	4
	105	16
К20а-4-3	Арматурные изделия	
	2	116
	39	4
	43	4

Марка колонны	№ поз.	Колич. шт.
К20а-4-3 (продолжение)	71	92
	73	20
	75	16
	77	4
	78	8
	83	2
	90	4
	91	2
	92	2
	93	2
	Закладные детали	
	5	6
	6	2
	18	8
	19	12
	20	4
	32	4
	33	2
	35	4
	36	4
	37	4
	38	4
	39	4
	40	4
	95	2
	96	8
	99	2
	104	4
	105	16

Марка колонны	№ поз.	Колич. шт.
К20а-5-3, К20а-6-3	Арматурные изделия	
	2	116
	38	4
	71	92
	73	20
	75	16
	77	4
	78	8
	83	2
	90	4
	91	2
	92	2
	93	2
	Закладные детали	
	5	6
	6	2
	18	8
	19	12
	20	4
	32	4
	33	2
	35	4
	36	4
	37	4
	38	4
	39	4
	40	4
	95	2
	96	8

Марка колонны	№ поз.	Колич. шт.
К20а-5-3, К20а-6-3 (продолжение)	99	2
	104	4
	109	16
К21а-1-1, К21а-1-2	Арматурные изделия	
	2	156
	47	4
	71	86
	73	10
	75	16
	77	2
	78	4
	79	4
	80	2
	81	2
	82	2
	83	2
	Закладные детали	
	8	2
	9	6
	18	4
	19	6
	22	2
	23	6
	24	6

Марка колонны	№ поз.	Колич. шт.
К21а-1-1, К21а-1-2 (продолжение)	25	6
	26	4
	27	4
	28	4
	29	4
	30	10
	32	4
	33	2
	41	2
	42	2
	43	16
	45	2
	46	16
	47	12
	48	12
	76	2
	89	4
	90	2
	92	20
	95	1
	96	4
	99	1
	104	2
	105	8
К21а-1-3, К21а-1-4	Арматурные изделия	
	2	156

Марка колонны	№ поз.	Колич. шт.
К21а-1-3, К21а-1-4 (продолжение)	47	4
	71	86
	73	10
	75	16
	77	2
	78	4
	79	4
	80	2
	81	2
	82	2
	83	2
	Закладные детали	
	8	2
	9	6
	18	4
	19	6
	22	2
	23	6
	24	6
	25	6
	26	4
	27	4
	28	4
	29	4
	30	14
	32	4

Марка колонны	№ поз.	Колич. шт.
К21а-1-3, К21а-1-4 (продолжение)	33	2
	89	4
	90	2
	92	28
	95	1
	96	4
	99	1
	104	2
	105	8
К21а-1-5, К21а-1-6	Арматурные изделия	
	2	156
	47	4
	71	86
	73	10
	75	16
	77	2
	78	4
	79	4
	80	2
	81	2
	82	2
	83	2
	Закладные детали	
	8	2

Примечание см. на листе 251.

ТК 1976	Перечень позиций на одну колонну	1.420-12 Выпуск 2
		Лист 285

г. Ленинград

Ст. техн. Проверил | Спирина | Чуйкина

15753 02 75

Перечень позиций на одну колонну

Марка колонн	№ поз	Колич шт
К21а-1-5, К21а-1-6 (продолжение)	9	6
	18	4
	19	6
	22	2
	23	18
	24	18
	25	18
	26	4
	27	4
	28	4
	29	4
	30	20
	32	4
	33	2
	89	4
	90	2
	92	40
	93	4
	95	1
	96	4
	99	1
	104	2
	105	8
К21а-2-3	Арматурные изделия	
	2	156
	47	4
	49	4
	71	86
	73	10
	75	16

Марка колонн	№ поз	Колич шт
К21а-2-3 (продолжение)	77	2
	78	4
	79	4
	80	2
	81	2
	82	2
	83	2
	Закладные детали	
	8	2
	9	6
	18	4
	19	6
	22	2
	23	6
	24	6
	25	6
	26	4
	27	4
	28	4
	29	4
	30	14
	32	4
	33	2
	89	4
	90	2
	92	28
	95	1
	96	4
	99	1
	104	2

Марка колонн	№ поз	Колич шт
К21а-2-5 (продолжение)	105	8
	Арматурные изделия	
	2	156
	47	4
	49	4
	71	86
	73	10
	75	16
	77	2
	78	4
	79	4
	80	2
	81	2
	82	2
	83	2
	Закладные детали	
	8	2
	9	6
	18	4
	19	6
	22	2
	23	18
	24	18
	25	18
	26	4
	27	4
	28	4
	29	4

Марка колонн	№ поз	Колич шт
К21а-2-5 (продолжение)	30	20
	32	4
	33	2
	89	4
	90	2
	92	40
	93	4
	95	1
	96	4
	99	1
	104	2
	105	8
К21а-3-1	Арматурные изделия	
	2	156
	47	4
	51	4
	71	86
	73	10
	75	16
	77	2
	78	4
	79	4
	80	2
	81	2
	82	2
	83	2

Марка колонн	№ поз.	Колич. шт
К21а-3-1 (продолжение)	Закладные детали	
	8	2
	9	6
	18	4
	19	6
	22	2
	23	6
	24	6
	25	6
	26	4
	27	4
	28	4
	29	4
	30	10
	32	4
	33	2
	41	2
	42	2
	43	16
	45	2
	46	16
	47	12
	48	12
	76	2
	89	4
	90	2
	92	20

Марка колонн	№ поз.	Колич. шт.
К22а-1 (продолжение)	95	1
	96	4
	99	1
	104	2
	105	8
	Арматурные изделия	
	2	156
	48	4
	50	4
	71	86
	73	10
	75	16
	77	4
	78	8
	83	2
	90	4
	91	2
	92	2
	93	2
	Закладные детали	
	5	6
	6	2
	18	8
	19	10

Марка колонн	№ поз.	Колич. шт
К22а-1-5, К22а-1-6 (продолжение)	20	4
	32	4
	33	2
	95	1
	96	4
	99	1
	104	4
	105	16
	Арматурные изделия	
	2	156
	48	4
	50	4
	71	86
	73	10
	75	16
	77	4
	78	8
	83	2
	90	4
	91	2
	92	2
	93	2
	Закладные детали	
	5	6

Примечание см. на листе 251.

ГИП	Ленинград		
Гл. конструктор	Жарский	Орженевская	
Нач. сектора	Шаев	Исаев	
Ст. техн.	Чуйкина	Стирина	
Проверил	Чуйкина	Чуйкина	

ТК 1976

Перечень позиций на одну колонну

1.420-12 выпуск 2

Лист 286

Перечень позиций на одну колонну

Марка колонны	№ поз.	Колич. шт.
К22а-1-5, К22а-1-6 (продолжение)	6	2
	18	8
	19	10
	20	4
	23	12
	24	12
	25	12
	30	20
	32	4
	33	2
	92	40
	93	4
	95	1
	96	4
	99	1
	104	4
	105	16
К22а-2-1, К22а-2-2	Арматурные изделия	
	2	156
	46	4
	49	4
	71	86
	73	10
	75	16
	77	4
	78	8
	83	2
	90	4
	91	2
	92	2

Марка колонны	№ поз.	Колич. шт
К22а-2-1, К22а-2-2 (продолжение)	93	2
	Закладные детали	
	5	6
	6	2
	18	8
	19	10
	20	4
	32	4
	33	2
	41	2
	42	2
	43	16
	45	2
	46	16
	47	12
	48	12
	76	2
	95	1
	96	4
	99	1
	104	4
	105	16
К22а-3	Арматурные изделия	
	2	156
	46	4
	51	4
	71	86
	73	10
	75	16

Марка колонны	№ поз.	Колич. шт.
К22а-3 (продолжение)	75	16
	77	4
	78	8
	83	2
	90	4
	91	2
	92	2
	93	2
	Закладные детали	
	5	6
	6	2
	18	8
	19	10
	20	4
	32	4
	33	2
	95	1
	96	4
	99	1
	104	4
	105	16
К22а-3-1	Арматурные изделия	
	2	156
	46	4
	51	4
	71	86
	73	10
	75	16

Марка колонны	№ поз.	Колич. шт.
К22а-3-1 (продолжение)	77	4
	78	8
	83	2
	90	4
	91	2
	92	2
	93	2
	Закладные детали	
	5	6
	6	2
	18	8
	19	10
	20	4
	32	4
	33	2
	41	2
	42	2
	43	16
	45	2
	46	16
	47	12
	48	12
	76	2
	95	1
	96	4
	99	1

Марка колонны	№ поз.	Колич. шт.
К22а-3-1 (продолжение)	104	4
	105	16
К22а-3-5	Арматурные изделия	
	2	156
	46	4
	51	4
	71	86
	73	10
	75	16
	77	4
	78	8
	83	2
	90	4
	91	2
	92	2
	93	2
	Закладные детали	
	5	6
	6	2
	18	8
	19	10
	20	4
	23	12
	24	12

Марка колонны	№ поз.	Колич. шт.
К22а-3-5 (продолжение)	25	12
	30	20
	32	4
	33	2
	92	40
	93	4
	95	1
	96	4
	99	1
	104	4
	105	16
К22а-4-1	Арматурные изделия	
	2	156
	47	4
	51	4
	71	86
	73	10
	75	16
	77	4
	78	8
	83	2
	90	4
	91	2
	92	2
	93	2

Марка колонны	№ поз.	Колич. шт.
К22а-4-1 (продолжение)	Закладные детали	
	5	6
	6	2
	18	8
	19	10
	20	4
	32	4
	33	2
	41	2
	42	2
	43	16
	45	2
	46	16
	47	12
	48	12
	76	2
	95	1
	96	4
	99	1
	104	4
	105	16
К22а-4-3	Арматурные изделия	
	2	156
	47	4
	51	4

Примечание см. на листе 251.

Перечень позиций на одну колонну

Марка колонны	№ поз	Колич. шт
К22а-4-3 (продолжение)	71	86
	73	10
	75	16
	77	4
	78	8
	83	2
	90	4
	91	2
	92	2
	93	2
	Закладные детали	
	5	6
	6	2
	8	2
	9	4
	18	8
	19	10
	20	4
	32	4
	33	2
	35	4
	36	4
	37	4
	38	4
	39	4
	40	4
	95	1
	96	4
	99	1
	104	4

Марка колонны	№ поз.	Колич шт
К22а-4-3 (продолж.)	105	16
К22а-5	Арматурные изделия	
	2	156
	46	4
	71	86
	73	10
	75	16
	77	4
	78	8
	83	2
	90	4
	91	2
	92	2
	93	2
	Закладные детали	
	5	6
	6	2
	18	8
	19	10
	20	4
	32	4
	33	2
	95	1
	96	4
	99	1
	104	4
	105	16

Марка колонны	№ поз.	Колич шт.
К22а-5-1, К22а-5-2	Арматурные изделия	
	2	156
	46	4
	71	86
	73	10
	75	16
	77	4
	78	8
	83	2
	90	4
	91	2
	92	2
	93	2
	Закладные детали	
	5	6
	6	2
	18	8
	19	10
	20	4
	32	4
	33	2
	41	2
	42	2
	43	16
	45	2
	46	16
	47	12
	48	12
	76	2

Марка колонны	№ поз.	Колич. шт
К22а-5-1, К22а-5-2 (продолжение)	95	1
	96	4
	99	1
	104	4
	105	16
К22а-5-3	Арматурные изделия	
	2	156
	46	4
	71	86
	73	10
	75	16
	77	4
	78	8
	83	2
	90	4
	91	2
	92	2
	93	2
	Закладные детали	
	5	6
	6	2
	8	2
	9	4
	18	8

Марка колонны	№ поз.	Колич. шт.
К22а-5-3 (продолжение)	19	10
	20	4
	32	4
	33	2
	35	4
	36	4
	37	4
	38	4
	39	4
	40	4
	95	1
	96	4
	99	1
	104	4
	105	16
К22а-5-5, К22а-5-6	Арматурные изделия	
	2	156
	46	4
	71	86
	73	10
	75	16
	77	4
	78	8
	83	2
	90	4
	91	2

Марка колонны	№ поз.	Колич шт.
К22а-5-5, К22-5-6 (продолжение)	92	2
	93	2
	Закладные детали	
	5	6
	6	2
	18	8
	19	10
	20	4
	23	12
	24	12
	25	12
	30	20
	32	4
	33	2
	92	40
	93	4
	95	1
	96	4
	99	1
	104	4
	105	16
К22а-6	Арматурные изделия	
	2	156
	46	4
	50	4

Марка колонны	№ поз.	Колич шт
К22а-6 (продолжение)	71	86
	73	10
	75	16
	77	4
	78	8
	83	2
	90	4
	91	2
	92	2
	93	2
	Закладные детали	
	5	6
	6	2
	18	8
	19	10
	20	4
	32	4
	33	2
	95	1
	96	4
	99	1
	104	4
	105	16

Примечание см. на листе 251.

ТК 1976	Перечень позиций на одну колонну	1.420-12 выпуск 2
		Лист 288

ЛЕНИНГРАД г. Ленинград

Констр. отд.	[illegible]	Корженевская
Зав. сектора	[illegible]	Исаев
Ст. техн.	[illegible]	Спирина
Проверил	[illegible]	Чуйкина

Перечень позиций на одну колонну

Марка колонны	№ поз.	Колич. шт.
К 22а-6-1	Арматурные изделия	
	2	156
	46	4
	50	4
	71	86
	73	10
	75	16
	77	4
	78	8
	83	2
	90	4
	91	2
	92	2
	93	2
	Закладные детали	
	5	6
	6	2
	18	8
	19	10
	20	4
	32	4
	33	2
	41	2
	42	2
	43	16
	45	2
	46	16
	47	12
	48	12

Марка колонны	№ поз	Колич. шт.
К 22а-6-1 (продолжение)	76	2
	95	1
	96	4
	99	1
	104	4
	105	16
К 22а-6-5	Арматурные изделия	
	2	156
	46	4
	50	4
	71	86
	73	10
	75	16
	77	4
	78	8
	83	2
	90	4
	91	2
	92	2
	93	2
	Закладные детали	
	5	6
	6	2
	18	8
	19	10
	20	4
	23	12
	24	12

Марка колонны	№ поз.	Колич. шт.
К 22а-6-5 (продолжение)	25	12
	30	20
	32	4
	33	2
	92	40
	93	4
	95	1
	96	4
	99	1
	104	4
	105	16
К 23а-1-1, К 23а-1-2	Арматурные изделия	
	2	156
	26	2
	27	2
	48	2
	49	2
	55	6
	56	2
	71	78
	72	20
	73	10
	74	68
	75	8
	76	8
	77	2
	78	4
	84	2
	85	1
	86	1

Марка колонны	№ поз	Колич. шт
К 23а-1-1, К 23а-1-2 (продолжение)	87	2
	88	2
	89	2
	Закладные детали	
	8	2
	9	3
	10	3
	18	4
	19	6
	22	2
	23	6
	24	6
	25	6
	26	4
	27	4
	28	4
	29	4
	30	12
	32	4
	34	2
	45	3
	46	24
	47	18
	49	4
	51	4
	74	4

Марка колонны	№ поз	Колич. шт
К 23а-1-1, К 23а-1-2 (продолжен.)	75	8
	76	3
	89	2
	90	2
	91	2
	92	24
	95	1
	96	4
	99	1
	104	2
	105	8
К 23а-1-3, К 23а-1-4	Арматурные изделия	
	2	156
	26	2
	27	2
	48	2
	49	2
	55	6
	56	2
	71	78
	72	20
	73	10
	74	68
	75	8
	76	8
	77	2

Марка колонны	№ поз.	Колич. шт.
К 23а-1-3, К 23а-1-4 (продолжение)	78	4
	84	2
	85	1
	86	1
	87	2
	88	2
	89	2
	Закладные детали	
	8	2
	9	3
	10	3
	18	4
	19	6
	22	2
	23	6
	24	6
	25	6
	26	4
	27	4
	28	4
	29	4
	30	14
	32	4
	34	2
	89	2
	90	2

Марка колонны	№ поз.	Колич. шт.
К 23а-1-3, К 23а-1-4 (продолжение)	91	2
	92	28
	95	1
	96	4
	99	1
	104	2
	105	8
К 23а-1-5, К 23а-1-6	Арматурные изделия	
	2	156
	26	2
	27	2
	48	2
	49	2
	55	6
	56	2
	71	78
	72	20
	73	10
	74	68
	75	8
	76	8
	77	2
	78	4
	84	2
	85	1
	86	1

Примечание см. на листе 251.

ТК 1976	Перечень позиций на одну колонну	1.420-12 выпуск 2
		Лист 289

г. Ленинград | Проверил | Чуйкина

Перечень позиций на одну колонну

Марка колонны	№ поз.	Колич. шт.
К23а-1-5, К23а-1-6 (продолжение)	87	2
	88	2
	89	2
	Закладные детали	
	8	2
	9	3
	10	3
	18	4
	19	6
	22	2
	23	18
	24	18
	25	18
	26	4
	27	4
	28	4
	29	4
	30	20
	32	4
	34	2
	89	2
	90	2
	91	2
	92	40
	93	4
	95	1
	96	4
	99	1
	104	2
	105	8

Марка колонны	№ поз.	Колич. шт.
К23а-2-1, К23а-2-2, К23а-3-1, К23а-3-2	Арматурные изделия	
	2	156
	27	2
	28	2
	46	2
	49	2
	55	2
	56	4
	57	2
	71	78
	72	20
	73	10
	74	68
	75	8
	76	8
	77	2
	78	4
	84	2
	85	1
	86	1
	87	2
	88	2
	89	2
	Закладные детали	
	8	2
	9	3
	10	3
	18	4
	19	6

Марка колонны	№ поз.	Колич. шт.
К23а-2-1, К23а-2-2, К23а-3-1, К23а-3-2 (продолжение)	22	2
	23	6
	24	6
	25	6
	26	4
	27	4
	28	4
	29	4
	30	12
	32	4
	34	2
	45	3
	46	24
	47	18
	49	4
	51	4
	74	4
	75	8
	76	3
	89	2
	90	2
	91	2
	92	24
	95	1
	96	4
	99	1
	104	2
	105	8
К23а-2-3, К23а-2-4, К23а-3-3, К23а-3-4	Арматурные изделия	
	2	156

Марка колонны	№ поз.	Колич. шт.
К23а-2-3, К23а-2-4, К23а-3-3, К23а-3-4 (продолжение)	27	2
	28	2
	46	2
	49	2
	55	2
	56	4
	57	2
	71	78
	72	20
	73	10
	74	68
	75	8
	76	8
	77	2
	78	4
	84	2
	85	1
	86	1
	87	2
	88	2
	89	2
	Закладные детали	
	8	2
	9	3
	10	3
	18	4

Марка колонны	№ поз.	Колич. шт.
К23а-2-3, К23а-2-4, К23а-3-3, К23а-3-4 (продолжение)	19	6
	22	2
	23	6
	24	6
	25	6
	26	4
	27	4
	28	4
	29	4
	30	14
	32	4
	34	2
	89	2
	90	2
	91	2
	92	28
	95	1
	96	4
	99	1
	104	2
	105	8
К23а-2-5, К23а-2-6, К23а-3-5, К23а-3-6	Арматурные изделия	
	2	156
	27	2
	28	2
	46	2

Марка колонны	№ поз.	Колич. шт.
К23а-2-5, К23а-2-6, К23а-3-5, К23а-3-6 (продолжение)	49	2
	55	2
	56	4
	57	2
	71	78
	72	20
	73	10
	74	68
	75	8
	76	8
	77	2
	78	4
	84	2
	85	1
	86	1
	87	2
	88	2
	89	2
	Закладные детали	
	8	2
	9	3
	10	3
	18	4
	19	6
	22	2
	23	18

Марка колонны	№ поз.	Колич. шт.
К23а-2-5, К23а-2-6, К23а-3-5, К23а-3-6 (продолж.)	24	18
	25	18
	26	4
	27	4
	28	4
	29	4
	30	20
	32	4
	34	2
	89	2
	90	2
	91	2
	92	40
	93	4
	95	1
	96	4
	99	1
	104	2
	105	8
К23а-4-1, К23а-4-2	Арматурные изделия	
	2	156
	14	2
	29	2
	47	2
	50	2
	56	6

Примечание см. на листе 251.

ЛПИ г. Ленинград
Гл. констр. отд. | Нач. сек. пора | Ст. тех. | Проверил
Иоаев | Спирина | Чуйкина

Перечень позиций на одну колонну

Марка колонны	№ поз.	Колич. шт
К23а-4-1, К23а-4-2 (продолжение)	58	2
	71	78
	72	20
	73	10
	74	68
	75	8
	76	8
	77	2
	78	4
	84	2
	85	1
	86	1
	87	2
	88	2
	89	2
	Закладные детали	
	8	2
	9	3
	10	3
	18	4
	19	6
	22	2
	23	6
	24	6
	25	6
	26	4
	27	4
	28	4
	29	4
	30	12

Марка колонны	№ поз.	Колич. шт.
К23а-4-1, К23а-4-2 (продолжение)	32	4
	34	2
	45	3
	46	24
	47	18
	49	4
	51	4
	74	4
	75	8
	76	3
	89	2
	90	2
	91	2
	92	24
	95	1
	96	4
	99	1
	104	2
	105	8
К23а-4-3, К23а-4-4	Арматурные изделия	
	2	156
	14	2
	29	2
	47	2
	50	2
	56	6
	58	2
	71	78
	72	20
	73	10

Марка колонны	№ поз.	Колич. шт.
К23а-4-3, К23а-4-4 (продолжение)	74	68
	75	8
	76	8
	77	2
	78	4
	84	2
	85	1
	86	1
	87	2
	88	2
	89	2
	Закладные детали	
	8	2
	9	3
	10	3
	18	4
	19	6
	22	2
	23	6
	24	6
	25	6
	26	4
	27	4
	28	4
	29	4
	30	14
	32	4
	34	2
	89	2
	90	2

Марка колонны	№ поз.	Колич. шт
К23а-4-3, К23а-4-4 (продолжение)	91	2
	92	28
	95	1
	96	4
	99	1
	104	2
	105	8
К23а-4-5, К23а-4-6	Арматурные изделия	
	2	156
	14	2
	29	2
	47	2
	50	2
	56	6
	58	2
	71	78
	72	20
	73	10
	74	68
	75	8
	76	8
	77	2
	78	4
	84	2
	85	1
	86	1

Марка колонны	№ поз.	Колич. шт
К23а-4-5, К23а-4-6 (продолжение)	87	2
	88	2
	89	2
	Закладные детали	
	8	2
	9	3
	10	3
	18	4
	19	6
	22	2
	23	18
	24	18
	25	18
	26	4
	27	4
	28	4
	29	4
	30	20
	32	4
	34	2
	89	2
	90	2
	91	2
	92	40
	93	4
	95	1

Марка колонны	№ поз.	Колич. шт
К23а-4-5, К23а-4-6 (продолжение)	96	4
	99	1
	104	2
	105	8
К23а-5-1	Арматурные изделия	
	2	156
	17	2
	29	2
	47	2
	52	2
	56	4
	58	4
	71	78
	72	20
	73	10
	74	68
	75	8
	76	8
	77	2
	78	4
	84	2
	85	1
	86	1
	87	2
	88	2
	89	2

Марка колонны	№ поз.	Колич. шт
К23а-5-1 (продолжение)	Закладные детали	
	8	2
	9	3
	10	3
	18	4
	19	6
	22	2
	23	6
	24	6
	25	6
	26	4
	27	4
	28	4
	29	4
	30	12
	32	4
	34	2
	45	3
	46	24
	47	18
	49	4
	51	4
	74	4
	75	8
	76	3
	89	2
	90	2

Примечание см. на листе 251.

ТК 1976	Перечень позиций на одну колонну	1.420-12 Выпуск 2
		Лист 291

г. Ленинград | Ст. техн. Проверил | Шифр | Спирина Чуйкина

Перечень позиций на одну колонну

Марка колонны	№ поз.	Колич. шт.
К23а-5-1 (продолжение)	91	2
	92	24
	95	1
	96	4
	99	1
	104	2
	105	8
К23а-5-3	Арматурные изделия	
	2	156
	17	2
	29	2
	47	2
	52	2
	56	4
	58	4
	71	78
	72	20
	73	10
	74	68
	75	8
	76	8
	77	2
	78	4
	84	2
	85	1
	86	1
	87	2
	88	2
	89	2

Марка колонны	№ поз.	Колич. шт.
К23а-5-3 (продолжение)	Закладные детали	
	8	2
	9	3
	10	3
	18	4
	19	6
	22	2
	23	6
	24	6
	25	6
	26	4
	27	4
	28	4
	29	4
	30	14
	32	4
	34	2
	89	2
	90	2
	91	2
	92	28
	95	1
	96	4
	99	1
	104	2
	105	8
К23а-5-5	Арматурные изделия	
	2	156
	17	2

Марка колонны	№ поз.	Колич. шт.
К23а-5-5 (продолжение)	29	2
	47	2
	52	2
	56	4
	58	4
	71	78
	72	20
	73	10
	74	68
	75	8
	76	8
	77	2
	78	4
	84	2
	85	1
	86	1
	87	2
	88	2
	89	2
	Закладные детали	
	8	2
	9	3
	10	3
	18	4
	19	6
	22	2
	23	18
	24	18
	25	18
	26	4

Марка колонны	№ поз.	Колич. шт.
К23а-5-5 (продолжение)	27	4
	28	4
	29	4
	30	20
	32	4
	34	2
	89	2
	90	2
	91	2
	92	40
	93	4
	95	1
	96	4
	99	1
	104	2
	105	8
К24а-1	Арматурные изделия	
	2	156
	14	4
	48	4
	54	4
	55	4
	71	78
	72	20
	73	10
	74	68

Марка колонны	№ поз.	Колич. шт.
К24а-1 (продолжение)	75	8
	76	8
	77	4
	78	8
	88	2
	94	2
	95	1
	96	2
	97	2
	98	2
	Закладные детали	
	5	3
	6	2
	7	3
	18	8
	19	10
	20	2
	21	2
	32	4
	34	2
	95	1
	96	4
	99	1
	104	4
	105	16

Марка колонны	№ поз.	Колич. шт.
К24а-1-1, К24а-1-2	Арматурные изделия	
	2	156
	14	4
	48	4
	54	4
	55	4
	71	78
	72	20
	73	10
	74	68
	75	8
	76	8
	77	4
	78	8
	88	2
	94	2
	95	1
	96	2
	97	2
	98	2
	Закладные детали	
	5	3
	6	2
	7	3
	18	8

Марка колонны	№ поз.	Колич. шт.
К24а-1-1, К24а-1-2 (продолжение)	19	10
	20	2
	21	2
	32	4
	34	2
	45	3
	46	24
	47	18
	49	4
	50	4
	51	4
	52	8
	76	5
	95	1
	96	4
	99	1
	104	4
	105	16
К24а-1-5, К24а-1-6	Арматурные изделия	
	2	156
	14	4
	48	4
	54	4
	55	4
	71	75
	72	20

Примечание см. на листе 251

ТК 1976	Перечень позиций на одну колонну	1.420-12 Выпуск 2
		Лист 292

ЛГПИ г. Ленинград

Гл. констр. отд. Кожевническая
Нач. сектора В. Исаев
Ст. техн. Спирина
Проверил Чуйкина

Перечень позиций на одну колонну

Марка колонны	№ поз.	Колич. шт
К24а-1-5, К24а-1-6 (продолжение)	73	10
	74	68
	75	8
	76	8
	77	4
	78	8
	88	2
	94	2
	95	1
	96	2
	97	2
	98	2
	Закладные детали	
	5	3
	6	2
	7	3
	18	8
	19	10
	20	2
	21	2
	23	12
	24	12
	25	12
	30	20
	32	4
	34	2
	92	40
	93	4
	95	1
	96	4

Марка колонны	№ поз.	Колич. шт
К24а-1-5, К24а-1-6 (продолжение)	99	1
	104	4
	105	16
К24а-2	Арматурные изделия	
	2	156
	14	4
	47	4
	56	4
	57	4
	71	78
	72	20
	73	10
	74	68
	75	8
	76	8
	77	4
	78	8
	88	2
	94	2
	95	1
	96	2
	97	2
	98	2
	Закладные детали	
	5	3
	6	2
	7	3
	18	8

Марка колонны	№ поз.	Колич. шт.
К24а-2 (продолжение)	19	10
	20	2
	21	2
	32	4
	34	2
	95	1
	96	4
	99	1
	104	4
	105	16
К24а-2-1, К24а-2-2	Арматурные изделия	
	2	156
	14	4
	47	4
	56	4
	57	4
	71	78
	72	20
	73	10
	74	68
	75	8
	76	8
	77	4
	78	8
	88	2
	94	2
	95	1
	96	2
	97	2
	98	2

Марка колонны	№ поз.	Колич. шт
К24а-2-1, К24а-2-2 (продолжение)	Закладные детали	
	5	3
	6	2
	7	3
	18	8
	19	10
	20	2
	21	2
	32	4
	34	2
	45	3
	46	24
	47	18
	49	4
	50	4
	51	4
	52	8
	76	3
	95	1
	96	4
	99	1
	104	4
	105	16
К24а-2-3	Арматурные изделия	
	2	156

Марка колонны	№ поз.	Колич. шт.
К24а-2-3 (продолжение)	14	4
	47	4
	56	4
	57	4
	71	78
	72	20
	73	10
	74	68
	75	8
	76	8
	77	4
	78	8
	88	2
	94	2
	95	1
	96	2
	97	2
	98	2
	Закладные детали	
	5	3
	6	2
	7	3
	8	2
	9	4
	18	8
	19	10

Марка колонны	№ поз.	Колич. шт
К24а-2-3 (продолжение)	20	2
	21	2
	32	4
	34	2
	35	4
	36	4
	37	4
	38	4
	39	4
	40	4
	95	1
	96	4
	99	1
	104	4
	105	16
К24а-2-5, К24а-2-6	Арматурные изделия	
	2	156
	14	4
	47	4
	56	4
	57	4
	71	78
	72	20
	73	10
	74	68
	75	8

Марка колонны	№ поз.	Колич. шт
К24а-2-5, К24а-2-6 (продолжение)	76	8
	77	4
	78	8
	88	2
	94	2
	95	1
	96	2
	97	2
	98	2
	Закладные детали	
	5	3
	6	2
	7	3
	18	8
	19	10
	20	2
	21	2
	23	12
	24	12
	25	12
	30	20
	32	4
	34	2
	92	40
	93	4
	95	1

Примечание см. на листе 251.

ТК 1976	Перечень позиций на одну колонну	1.420-12 выпуск 2
		Лист 293

г. Ленинград | Проверил | Чуйкина

Перечень позиций на одну колонну

Марка колонны	№ поз.	Колич. шт
К24а-2-5, К24а-2-6 (продолжение)	96	4
	99	1
	104	4
	105	16
К24а-3, К24а-8	Арматурные изделия	
	2	156
	15	4
	47	4
	58	8
	71	78
	72	20
	73	10
	74	68
	75	8
	76	8
	77	4
	78	8
	88	2
	94	2
	95	1
	96	2
	97	2
	98	2
	Закладные детали	
	5	3
	6	2
	7	3
	18	8

Марка колонны	№ поз.	Колич. шт
К24а-3, К24а-8 (продолжение)	19	10
	20	2
	21	2
	32	4
	34	2
	95	1
	96	4
	99	1
	104	4
	105	16
К24а-3-1, К24а-3-2, К24а-8-1, К24а-8-2	Арматурные изделия	
	2	156
	15	4
	47	4
	58	8
	71	78
	72	20
	73	10
	74	68
	75	8
	76	8
	77	4
	78	8
	88	2
	94	2
	95	1
	96	2
	97	2
	98	2

Марка колонны	№ поз.	Колич. шт
К24а-3-1, К24а-3-2, К24а-8-1, К24а-8-2 (продолжение)	Закладные детали	
	5	3
	6	2
	7	3
	18	8
	19	10
	20	2
	21	2
	32	4
	34	2
	45	3
	46	24
	47	18
	49	4
	50	4
	51	4
	52	8
	76	3
	95	1
	96	4
	99	1
	104	4
	105	16
К24а-3-5, К24а-3-6, К24а-8-5, К24а-8-6	Арматурные изделия	
	2	156
	15	4
	47	4
	58	8
	71	78

Марка колонны	№ поз.	Колич. шт
К24а-3-5, К24а-3-6, К24а-8-5, К24а-8-6 (продолжение)	72	20
	73	10
	74	68
	75	8
	76	8
	77	4
	78	8
	88	2
	94	2
	95	1
	96	2
	97	2
	98	2
К24а-3-5, К24а-3-6, К24а-8-5, К24а-8-6	Закладные детали	
	5	3
	6	2
	7	3
	18	8
	19	10
	20	2
	21	2
	23	12
	24	12
	25	12
	30	20
	32	4

Марка колонны	№ поз.	Колич. шт.
К24а-3-5, К24а-3-6, К24а-8-5, К24а-8-6 (продолжение)	34	2
	92	40
	93	4
	95	1
	96	4
	99	1
	104	4
	105	16
К24а-4, К24а-5	Арматурные изделия	
	2	156
	17	4
	53	4
	59	8
	71	78
	72	20
	73	10
	74	68
	75	8
	76	8
	77	4
	78	8
	88	2
	94	2
	95	1
	96	2
	97	2

Марка колонны	№ поз.	Колич. шт
К24а-4, К24а-5 (продолжение)	98	2
К24а-4-1, К24а-4-2, К24а-5-1, К24а-5-2, К24а-9-1	Закладные детали	
	5	3
	6	2
	7	3
	18	8
	19	10
	20	2
	21	2
	32	4
	34	2
	95	1
	96	4
	99	1
	104	4
	105	16
К24а-4-1, К24а-4-2, К24а-5-1, К24а-5-2, К24а-9-1	Арматурные изделия	
	2	156
	17	4
	53	4
	59	8
	71	78
	72	20
	73	10

Марка колонны	№ поз.	Колич. шт
К24а-4-1, К24а-4-2, К24а-5-1, К24а-5-2, К24а-9-1 (продолжение)	74	68
	75	8
	76	8
	77	4
	78	8
	88	2
	94	2
	95	1
	96	2
	97	2
	98	2
	Закладные детали	
	5	3
	6	2
	7	3
	18	8
	19	10
	20	2
	21	2
	32	4
	34	2
	45	3
	46	24
	47	18
	49	4
	50	4

Примечание см. на листе 251.

Гл. конструктор	Корженевская	
Нач. сектора	Исаев	
Техник	Спирина	
Проверил	Чуйкина	

АПИ г. Ленинград

ТК 1976

Перечень позиций на одну колонну

1.420-12 Выпуск 2

Лист 294

15753-02 811

Перечень позиций на одну колонну

Марка колонны	№ поз.	Колич. шт
К24а-4-1, К24а-4-2, К24а-5-1, К24а-5-2, К24а-9-1 (продолжение)	51	4
	52	8
	76	3
	95	1
	96	4
	99	1
	104	4
	105	16
	Арматурные изделия	
	2	156
	17	4
	53	4
	59	8
	71	18
	72	20
	73	10
	74	68
	75	8
	76	8
	77	4
	78	8
	88	2
	94	2
	95	1
	96	2
	97	2
	98	2
К24а-4-3, К24а-5-3		

Марка колонны	№ поз.	Колич. шт
К24а-4-3, К24а-5-3 (продолжение)	Закладные детали	
	5	3
	6	2
	7	3
	8	2
	9	4
	18	8
	19	10
	20	2
	21	2
	32	4
	34	2
	35	4
	36	4
	37	4
	38	4
	39	4
	40	4
	95	1
	96	4
	99	1
	104	4
	105	16
К24а-4-3, К24а-5-3		
К24а-4-5, К24а-4-6, К24а-5-5, К24а-5-6	Арматурные изделия	
	2	156
	17	4
	53	4
	59	8
	71	18

Марка колонны	№ поз.	Колич. шт
К24а-4-5, К24а-4-6, К24а-5-5, К24а-5-6 (продолжение)	72	20
	73	10
	74	68
	75	8
	76	8
	77	4
	78	8
	88	2
	94	2
	95	1
	96	2
	97	2
	98	2
	Закладные детали	
	5	3
	6	2
	7	3
	18	8
	19	10
	20	2
	21	2
	23	12
	24	12
	25	12
	30	20
	32	4
	34	2
	92	40
	93	4
	95	1
К24а-4-5, К24а-4-6, К24а-5-5, К24а-5-6		

Марка колонны	№ поз.	Колич. шт
К24а-4-5, К24а-4-6, К24а-5-5, К24а-5-6 (продолжение)	96	4
	99	1
	104	4
	105	16
	Арматурные изделия	
	2	156
	14	4
	46	4
	57	8
	71	18
	72	20
	73	10
	74	68
	75	8
	76	8
	77	4
	78	8
	88	2
	94	2
	95	1
	96	2
	97	2
	98	2
К24а-6		

Марка колонны	№ поз.	Колич. шт.
К24а-6 (продолжение)	Закладные детали	
	5	3
	6	2
	7	3
	18	8
	19	10
	20	2
	21	2
	32	4
	34	2
	95	1
	96	4
	99	1
	104	4
	105	16
К24а-6		
К24а-6-1, К24а-6-2	Арматурные изделия	
	2	156
	14	4
	46	4
	57	8
	71	18
	72	20
	73	10
	74	68
	75	8

Марка колонны	№ поз.	Колич. шт
К24а-6-1, К24а-6-2 (продолжение)	76	8
	77	4
	78	8
	88	2
	94	2
	95	1
	96	2
	97	2
	98	2
	Закладные детали	
	5	3
	6	2
	7	3
	18	8
	19	10
	20	2
	21	2
	32	4
	34	2
	45	3
	46	24
	47	18
	49	4
	50	4
	51	4
	52	8
24а-6-1, К24а-6-2		

Марка колонны	№ поз.	Колич. шт
К24а-6-1, К24а-6-2 (продолжение)	76	3
	95	1
	96	4
	99	1
	104	4
	105	16
	Арматурные изделия	
	2	156
	14	4
	46	4
	57	8
	71	18
	72	20
	73	10
	74	68
	75	8
	76	8
	77	4
	78	8
	88	2
	94	2
	95	1
	96	2
	97	2
	98	2
К24а-6-3		

Примечание см. на листе 251.

Перечень позиций на одну колонну

Марка колонны	№ поз.	Колич. шт.
К 24а-6-3 (продолжение)	Закладные детали	
	5	3
	6	2
	7	3
	8	2
	9	4
	18	8
	19	10
	20	2
	21	2
	32	4
	34	2
	35	4
	36	4
	37	4
	38	4
	39	4
	40	4
	95	1
	96	4
	99	1
	104	4
	105	16
К 24а-6-5, К 24а-6-6	Арматурные изделия	
	2	156
	14	4
	46	4
	57	8
	71	78

Марка колонны	№ поз.	Колич. шт.
К 24а-6-5, К 24а-6-6 (продолжение)	72	20
	73	10
	74	68
	75	8
	76	8
	77	4
	78	8
	88	2
	94	2
	95	1
	96	2
	97	2
	98	2
	Закладные детали	
	5	3
	6	2
	7	3
	18	8
	19	10
	20	2
	21	2
	23	12
	24	12
	25	12
	30	20
	32	4
	34	2
	92	40
	93	4
	95	1

Марка колонны	№ поз.	Колич. шт.
К 24а-6-5, К 24а-6-6 (продолжение)	96	4
	99	1
	104	4
	105	16
К 24а-7	Арматурные изделия	
	2	156
	15	4
	46	4
	58	8
	71	78
	72	20
	73	10
	74	68
	75	8
	76	8
	77	4
	78	8
	88	2
	94	2
	95	1
	96	2
	97	2
	98	2
	Закладные детали	
	5	3
	6	2
	7	3
	18	8

Марка колонны	№ поз.	Колич. шт.
К 24а-7 (продолжение)	19	10
	20	2
	21	2
	32	4
	34	2
	95	1
	96	4
	99	1
	104	4
	105	16
К 24а-7-5	Арматурные изделия	
	2	156
	15	4
	46	4
	58	8
	71	78
	72	20
	73	10
	74	68
	75	8
	76	8
	77	4
	78	8
	88	2
	94	2
	95	1

Марка колонны	№ поз.	Колич. шт.
К 24а-7-5 (продолжение)	96	2
	97	2
	98	2
	Закладные детали	
	5	3
	6	2
	7	3
	18	8
	19	10
	20	2
	21	2
	23	12
	24	12
	25	12
	30	20
	32	4
	34	2
	92	40
	93	4
	95	1
	96	4
	99	1
	104	4
	105	16

Марка колонны	№ поз.	Колич. шт.
К 24а-8-3	Арматурные изделия	
	2	156
	15	4
	47	4
	58	8
	71	78
	72	20
	73	10
	74	68
	75	8
	76	8
	77	4
	78	8
	88	2
	94	2
	95	1
	96	2
	97	2
	98	2
	Закладные детали	
	5	3
	6	2
	7	3
	8	2
	9	4

Марка колонны	№ поз.	Колич. шт.
К 24а-8-3 (продолжение)	18	8
	19	10
	20	2
	21	2
	32	4
	34	2
	35	4
	36	4
	37	4
	38	4
	39	4
	40	4
	95	1
	96	4
	99	1
	104	4
	105	16
К 35а-1-1	Арматурные изделия	
	2	52
	61	4
	62	4
	71	92
	73	20
	75	8
	77	1
	78	2

Примечание см. на листе 251.

ТК Перечень позиций на одну колонну

1.420-12 Выпуск 2

296

ЛГПИ г. Ленинград

Гл. констр. отд. Нач. сектора Ст. техн. Проверил

Инженер Исаев Спирина Чуйкина

Перечень позиций на одну колонну

Марка колонны	№ поз.	Колич. шт.
К 35а-1-1 (продолжение)	79	2
	80	1
	81	1
	82	1
	83	1
	Закладные детали	
	8	1
	9	3
	18	2
	19	6
	22	1
	23	3
	24	3
	25	3
	26	2
	27	2
	28	2
	29	2
	30	2
	32	4
	33	2
	41	1
	42	1

Марка колонны	№ поз.	Колич. шт.
К 35а-1-1 (продолжение)	43	8
	45	1
	46	8
	47	6
	48	6
	76	1
	89	2
	90	1
	92	4
	95	2
	96	8
	99	2
	104	1
	105	4
К 35а-1-2	Арматурные изделия	
	2	52
	61	4
	62	4
	71	92
	73	20
	75	8
	77	1
	78	2

Марка колонны	№ поз.	Колич. шт.
К 35а-1-2 (продолжение)	79	2
	80	1
	81	1
	82	1
	83	1
	Закладные детали	
	8	1
	9	3
	18	2
	19	6
	22	1
	23	3
	24	3
	25	3
	26	2
	27	2
	28	2
	29	2
	30	4
	32	4
	33	2
	41	1
	42	1

Марка колонны	№ поз.	Колич. шт.
К 35а-1-2 (продолжение)	43	8
	45	1
	46	8
	47	6
	48	6
	76	1
	89	2
	90	1
	92	8
	95	2
	96	8
	99	2
	104	1
	105	4
К 35а-1-3	Арматурные изделия	
	2	52
	61	4
	62	4
	71	92
	73	20
	75	8
	77	1
	78	2

Марка колонны	№ поз.	Колич. шт.
К 35а-1-3 (продолжение)	79	2
	80	1
	81	1
	82	1
	83	1
	Закладные детали	
	8	1
	9	3
	18	2
	19	6
	22	1
	23	3
	24	3
	25	3
	26	2
	27	2
	28	2
	29	2
	30	4
	32	4
	33	2
	89	2
	90	1

Марка колонны	№ поз.	Колич. шт.
К 35а-1-3 (продолжение)	92	8
	95	2
	96	8
	99	2
	104	1
	105	4
К 35а-1-4	Арматурные изделия	
	2	52
	61	4
	62	4
	71	92
	73	20
	75	8
	77	1
	78	2
	79	2
	80	1
	81	1
	82	1
	83	1

Марка колонны	№ поз.	Колич. шт.
К 35а-1-4 (продолжение)	Закладные детали	
	8	1
	9	3
	18	2
	19	6
	22	1
	23	3
	24	3
	25	3
	26	2
	27	2
	28	2
	29	2
	30	6
	32	4
	33	2
	89	2
	90	1
	92	12
	95	2
	96	8
	99	2
	104	1
	105	4

Примечание см. на листе 251.

Гл. сектора	[illegible]	Спирина
Ст. техн.	[illegible]	Чуйкина
Проверил	[illegible]	

г. Ленинград

Перечень позиций на одну колонну

Марка колонны	N поз.	Колич. шт.
К35а-1-5	Арматурные изделия	
	2	52
	61	4
	62	4
	71	92
	73	20
	75	8
	77	1
	78	2
	79	2
	80	1
	81	1
	82	1
	83	1
	Закладные детали	
	8	1
	9	3
	18	2
	19	6
	22	1
	23	9
	24	9

Марка колонны	№ поз.	Колич. шт.
К35а-1-5 (продолжение)	25	9
	26	2
	27	2
	28	2
	29	2
	30	4
	32	4
	33	2
	89	2
	90	1
	92	8
	93	2
	95	2
	96	8
	99	2
	104	1
	105	4
К35а-1-6	Арматурные изделия	
	2	52
	61	4
	62	4
	71	92
	73	20

Марка колонны	№ поз.	Колич. шт.
К35а-1-6 (продолжение)	75	8
	77	1
	78	2
	79	2
	80	1
	81	1
	82	1
	83	1
	Закладные детали	
	8	1
	9	3
	18	2
	19	6
	22	1
	23	9
	24	9
	25	9
	26	2
	27	2
	28	2
	29	2
	30	8
	32	4

Марка колонны	№ поз.	Колич. шт.
К35а-1-6 (продолжение)	33	2
	89	2
	90	1
	92	16
	93	2
	95	2
	96	8
	99	2
	104	1
	105	4
К35а-2-1	Арматурные изделия	
	2	52
	62	4
	63	4
	71	92
	73	20
	75	8
	77	1
	78	2
	79	2
	80	1
	81	1
	82	1

Марка колонны	№ поз.	Колич. шт.
К35а-2-1 (продолжение)	83	1
	Закладные детали	
	8	1
	9	3
	18	2
	19	6
	22	1
	23	3
	24	3
	25	3
	26	2
	27	2
	28	2
	29	2
	30	2
	32	4
	33	2
	41	1
	42	1
	43	8
	45	1
	46	8
	47	6

Марка колонны	№ поз.	Колич. шт.
К35а-2-1 (продолжение)	48	6
	76	1
	89	2
	90	1
	92	4
	95	2
	96	8
	99	2
	104	1
	105	4
К35а-2-3	Арматурные изделия	
	2	52
	62	4
	63	4
	71	92
	73	20
	75	8
	77	1
	78	2
	79	2
	80	1
	81	1
	82	1

Марка колонны	№ поз.	Колич. шт.
К35а-2-3 (продолжение)	83	1
	Закладные детали	
	8	1
	9	3
	18	2
	19	6
	22	1
	23	3
	24	3
	25	3
	26	2
	27	2
	28	2
	29	2
	30	4
	32	4
	33	2
	89	2
	90	1
	92	8
	95	2
	96	8
	99	2

Примечание см. на листе 251.

ТК 1976	Перечень позиций на одну колонну	1.420-12 выпуск 2
		Лист 298

ЛГПИ г. Ленинград

Гл. конструктор [illegible] Исаев
Нач. сектора [illegible] Спирина
Ст. техник [illegible] Чуйкин
Проверил [illegible]

Перечень позиций на одну колонну

Марка колонны	№ поз.	Колич. шт
К35а-2-3 (продолжение)	104	1
	105	4
К35а-2-5	Арматурные изделия	
	2	52
	62	4
	63	4
	71	92
	73	20
	75	8
	77	1
	78	2
	79	2
	80	1
	81	1
	82	1
	83	1
	Закладные детали	
	8	1
	9	3
	18	2
	19	6

Марка колонны	№ поз.	Колич. шт
К35а-2-5 (продолжение)	22	1
	23	9
	24	9
	25	9
	26	2
	27	2
	28	2
	29	2
	30	4
	32	4
	33	2
	89	2
	90	1
	92	8
	93	2
	95	2
	96	8
	99	2
	104	1
	105	4
К36а-1	Арматурные изделия	
	2	128
	66	8

Марка колонны	№ поз.	Колич. шт.
К36а-1 (продолжение)	71	40
	75	14
	77	4
	78	8
	83	2
	90	4
	91	2
	92	2
	93	2
	Закладные детали	
	1	2
	2	2
	5	3
	6	1
	18	8
	19	8
	20	4
	32	4
	33	2
	104	4
	105	16

Марка колонны	№ поз.	Колич. шт
К36а-1-1, К36а-1-2	Арматурные изделия	
	2	128
	66	8
	71	40
	75	14
	77	4
	78	8
	83	2
	90	4
	91	2
	92	2
	93	2
	Закладные детали	
	1	2
	2	2
	5	3
	6	1
	18	8
	19	8
	20	4
	32	4
	33	2

Марка колонны	№ поз	Колич. шт
К36а-1-1, К36а-1-2 (продолжение)	41	2
	42	2
	43	16
	45	2
	46	16
	47	12
	48	12
	76	2
	104	4
	105	16
К36а-1-5, К36а-1-6	Арматурные изделия	
	2	128
	66	8
	71	40
	75	14
	77	4
	78	8
	83	2
	90	4
	91	2
	92	2
	93	2

Марка колонны	№ поз.	Колич. шт.
К36а-1-5, К36а-1-6 (продолжение)	Закладные детали	
	1	2
	2	2
	5	3
	6	1
	18	8
	19	8
	20	4
	23	12
	24	12
	25	12
	30	16
	32	4
	33	2
	92	32
	93	4
	104	4
	105	16
К36а-2 К36а-3	Арматурные изделия	
	2	128
	67	8
	71	40

Марка колонны	№ поз.	Колич. шт
К36а-2, К36а-3 (продолжение)	75	14
	77	4
	78	8
	83	2
	90	4
	91	2
	92	2
	93	2
	Закладные детали	
	1	2
	2	2
	5	3
	6	1
	18	8
	19	8
	20	4
	32	4
	33	2
	104	4
	105	16

Примечание см. на листе 251

Проверил Чуйкина

ТК

Перечень позиций на одну колонну

1.420-12 Выпуск 2

Лист 299

Перечень позиций на одну колонну

Марка колонны	№ поз.	Колич. шт
К36а-2-1, К36а-2-2, К36а-3-1	Арматурные изделия	
	2	128
	67	8
	71	40
	75	14
	77	4
	78	8
	83	2
	90	4
	91	2
	92	2
	93	2
	Закладные детали	
	1	2
	2	2
	5	3
	6	1
	18	8
	19	8
	20	4
	32	4
	33	2

Марка колонны	№ поз.	Колич. шт.
К36а-2-1, К36а-2-2, К36а-3-1 (продолжение)	41	2
	42	2
	43	16
	45	2
	46	16
	47	12
	48	12
	76	2
	104	4
	105	16
К36а-2-5, К36а-2-6, К36а-3-5, К36а-3-6	Арматурные изделия	
	2	128
	67	8
	71	40
	75	14
	77	4
	78	8
	83	2
	90	4
	91	2
	92	2
	93	2

Марка колонны	№ поз.	Колич. шт.
К36а-2-5, К36а-2-6, К36а-3-5, К36а-3-6 (продолжение)	Закладные детали	
	1	2
	2	2
	5	3
	6	1
	18	8
	19	8
	20	4
	23	12
	24	12
	25	12
	30	16
	32	4
	33	2
	92	32
	93	4
	104	4
	105	16
К36а-4, К36а-5	Арматурные изделия	
	2	128
	67	4
	68	4

Марка колонны	№ поз.	Колич. шт.
К36а-4, К36а-5 (продолжение)	11	40
	75	14
	77	4
	78	8
	83	2
	90	4
	91	2
	92	2
	93	2
	Закладные детали	
	1	2
	2	2
	5	3
	6	1
	18	8
	19	8
	20	4
	32	4
	33	2
	104	4
	105	16

Марка колонны	№ поз.	Колич. шт
К36а-4-1, К36а-4-2, К36а-5-1, К36а-5-2	Арматурные изделия	
	2	128
	67	4
	68	4
	71	40
	75	14
	77	4
	78	8
	83	2
	90	4
	91	2
	92	2
	93	2
	Закладные детали	
	1	2
	2	2
	5	3
	6	1
	18	8
	19	8
	20	4
	32	4

Марка колонны	№ поз.	Колич. шт.
К36а-4-1, К36а-4-2, К36а-5-1, К36а-5-2 (продолжение)	33	2
	41	2
	42	2
	43	16
	45	2
	46	16
	47	12
	48	12
	76	2
	104	4
	105	16
К36а-4-5, К36а-5-5, К36а-5-6	Арматурные изделия	
	2	128
	67	4
	68	4
	71	40
	75	14
	77	4
	78	8
	83	2
	90	4
	91	2
	92	2

Марка колонны	№ поз.	Колич. шт
К36а-4-5, К36а-5-5, К36а-5-6 (продолжение)	93	2
	Закладные детали	
	1	2
	2	2
	5	3
	6	1
	18	8
	19	8
	20	4
	23	12
	24	12
	25	12
	30	16
	32	4
	33	2
	92	32
	93	4
	104	4
	105	16
К36а-6	Арматурные изделия	
	2	128

Примечание см. на листе 251.

ТК 1976	Перечень позиций на одну колонну	1.420-12 Выпуск 2
		Лист 300

ЛГПИ г. Ленинград

Нач. сектора — Исаев
Ст. техник — Спирина
Проверил — Чуйкина

Перечень позиций на одну колонну

Марка колонны	№ поз.	Колич. шт.
К36а-6 (продолжение)	66	4
	71	40
	75	14
	77	4
	78	8
	83	2
	90	4
	91	2
	92	2
	93	2
	Закладные детали	
	1	2
	2	2
	5	3
	6	1
	18	8
	19	8
	20	4
	32	4
	33	2
	104	4
	105	16

Марка колонны	№ поз.	Колич. шт.
К36а-6-1, К36а-6-2	Арматурные изделия	
	2	128
	66	4
	71	40
	75	14
	77	4
	78	8
	83	2
	90	4
	91	2
	92	2
	93	2
	Закладные детали	
	1	2
	2	2
	5	3
	6	1
	18	8
	19	8
	20	4
	32	4
	33	2

Марка колонны	№ поз.	Колич. шт.
К36а-6-1 (продолжение) К36а-6-2	41	2
	42	2
	43	16
	45	2
	46	16
	47	12
	48	12
	76	2
	104	4
	105	16
К36а-6-5, К36а-6-6	Арматурные изделия	
	2	128
	66	4
	71	40
	75	14
	77	4
	78	8
	83	2
	90	4
	91	2
	92	2
	93	2

Марка колонны	№ поз.	Колич. шт.
К36а-6-5, К36а-6-6 (продолжение)	Закладные детали	
	1	2
	2	2
	5	3
	6	1
	18	8
	19	8
	20	4
	23	12
	24	12
	25	12
	30	16
	32	4
	33	2
	92	32
	93	4
	104	4
	105	16
К36а-7-2	Арматурные изделия	
	2	128
	67	4
	71	40

Марка колонны	№ поз.	Колич. шт.
К36а-7-2 (продолжение)	75	14
	77	4
	78	8
	83	2
	90	4
	91	2
	92	2
	93	2
	Закладные детали	
	1	2
	2	2
	5	3
	6	1
	18	8
	19	8
	20	4
	32	4
	33	2
	41	2
	42	2
	43	16
	45	2
	46	16

Марка колонны	№ поз.	Колич. шт.
К36а-7-2 (продолжение)	47	12
	48	12
	76	2
	104	4
	105	16
К36а-8-2	Арматурные изделия	
	2	128
	66	4
	71	40
	75	14
	77	4
	78	8
	83	2
	90	4
	91	2
	92	2
	93	2
К36а-8-1, К36а-8-4	Закладные детали	
	1	2
	2	2
	5	3

Марка колонны	№ поз.	Колич. шт.
К36а-8-1, К36а-8-2 (продолжение)	6	1
	18	8
	19	8
	20	4
	32	4
	33	2
	41	2
	42	2
	43	16
	45	2
	46	16
	47	12
	48	12
	76	2
	104	4
	105	16
К37а-1-4, К37а-2-4	Арматурные изделия	
	2	140
	8	4
	11	4
	24	4
	71	84
	72	40

Примечание см. на листе 251.

Инв. № подл. | Подп. и дата | Взам. инв. №

Перечень позиций на одну колонну

Марка колонны	№ поз	Колич. шт
К37а-1-4, К37а-2-4 (продолжение)	74	70
	76	16
	77	2
	78	4
	84	4
	85	2
	86	2
	87	2
	88	2
	Закладные детали	
	8	2
	10	3
	18	4
	19	6
	22	2
	23	6
	24	6
	25	6
	26	4
	27	4
	28	4
	29	4
	30	12

Марка колонны	№ поз.	Колич шт
К37а-1-4, К37а-2-4 (продолжение)	32	4
	34	2
	54	3
	90	2
	91	4
	92	24
	95	1
	96	4
	99	1
	104	2
	105	8
К37а-1-6, К37а-2-6	Арматурные изделия	
	2	140
	8	4
	11	4
	24	4
	71	84
	72	40
	74	70
	76	16
	77	2
	78	4
	84	4

Марка колонны	№ поз.	Колич шт
К37а-1-6, К37а-2-6 (продолжение)	85	2
	86	2
	87	2
	88	2
	Закладные детали	
	8	2
	10	3
	18	4
	19	6
	22	2
	23	18
	24	18
	25	18
	26	4
	27	4
	28	4
	29	4
	30	16
	32	4
	34	2
	54	3
	90	2
	91	4

Марка колонны	№ поз.	Колич шт
К37а-1-6, К37а-2-6 (продолжение)	92	32
	93	4
	95	1
	96	4
	99	1
	104	2
	105	8
К37а-2-2	Арматурные изделия	
	2	140
	8	4
	11	4
	24	4
	71	84
	72	40
	74	70
	76	16
	77	2
	78	4
	84	4
	85	2
	86	2
	87	2
	88	2

Марка колонны	№ поз.	Колич шт.
К37а-2-2 (продолжение)	Закладные детали	
	8	2
	10	3
	18	4
	19	6
	22	2
	23	6
	24	6
	25	6
	26	4
	27	4
	28	4
	29	4
	30	12
	32	4
	34	2
	45	3
	46	24
	47	18
	49	4
	51	4
	54	3
	74	4
	75	8

Марка колонны	№ поз.	Колич шт
К37а-2-2 (продолжение)	76	3
	90	2
	91	4
	92	24
	95	1
	96	4
	99	1
	104	2
	105	8
К37а-3-2, К37а-4-2	Арматурные изделия	
	2	140
	8	4
	13	4
	25	4
	71	84
	72	40
	74	70
	76	16
	77	2
	78	4
	84	4
	85	2
	86	2

Марка колонны	№ поз.	Колич шт.
К37а-4-2 (продолжение)	87	2
	88	2
	Закладные детали	
	8	2
	10	3
	18	4
	19	6
	22	2
	23	6
	24	6
	25	6
	26	4
	27	4
	28	4
	29	4
	30	12
	32	4
	34	2
	45	3
	46	24
	47	18
	49	4
	51	4

Примечание см на листе 251.

Нач. сектора	Исаев	
Ст. техн.	Стирина	
Проверил	Чуткина	

г. Ленинград

ТК 1976

Перечень позиций на одну колонну

1.420-12 Выпуск 2

Лист 302

Перечень позиций на одну колонну

Марка колонны	№ поз.	Колич. шт.
К37а-3-2, К37а-4-2 (продолжение)	54	3
	74	4
	75	8
	76	3
	90	2
	91	4
	92	24
	95	1
	96	4
	99	1
	104	2
	105	8
К37б-3-2	Арматурные изделия	
	2	140
	8	8
	25	4
	71	84
	72	40
	74	70
	76	16
	77	2
	78	4
	84	4

Марка колонны	№ поз.	Колич. шт.
К37б-3-2 (продолжение)	85	2
	86	2
	87	2
	88	2
	Закладные детали	
	8	2
	18	4
	19	6
	22	2
	23	6
	24	6
	25	6
	26	4
	27	4
	28	4
	29	4
	30	12
	32	4
	34	2
	45	3
	46	24
	47	18
	49	4

Марка колонны	№ поз.	Колич. шт.
К37б-3-2 (продолжение)	51	4
	54	6
	74	4
	75	8
	76	3
	90	2
	91	4
	92	24
	95	1
	96	4
	99	1
	104	2
	105	8
К37б-3-4	Арматурные изделия	
	2	140
	8	8
	25	4
	71	84
	72	40
	74	70
	76	16
	77	2
	78	4

Марка колонны	№ поз.	Колич. шт.
К37б-3-4 (продолжение)	84	4
	85	2
	86	2
	87	2
	88	2
	Закладные детали	
	8	2
	18	4
	19	6
	22	2
	23	6
	24	6
	25	6
	26	4
	27	4
	28	4
	29	4
	30	12
	32	4
	34	2
	54	6
	90	2
	91	4

Марка колонны	№ поз.	Колич. шт.
К37б-3-4 (продолжение)	92	24
	95	1
	96	4
	99	1
	104	2
	105	8
К37б-3-6	Арматурные изделия	
	2	140
	8	8
	25	4
	71	84
	72	40
	74	70
	76	16
	77	2
	78	4
	84	4
	85	2
	86	2
	87	2
	88	2

Марка колонны	№ поз.	Колич. шт.
К37б-3-6 (продолжение)	Закладные детали	
	8	2
	18	4
	19	6
	22	2
	23	18
	24	18
	25	18
	26	4
	27	4
	28	4
	29	4
	30	16
	32	4
	34	2
	54	6
	90	2
	91	4
	92	32
	93	4
	95	1
	96	4
	99	1
	104	2

Марка колонны	№ поз.	Колич. шт.
К37б-3-6 (продолжение)	105	8
К37а-4-4	Арматурные изделия	
	2	140
	8	4
	13	4
	25	4
	71	84
	72	40
	74	70
	76	16
	77	2
	78	4
	84	4
	85	2
	86	2
	87	2
	88	2
	Закладные детали	
	8	2
	10	3
	18	4

Примечание см. на листе 251.

ТК 1976	Перечень позиций на одну колонну	1.420-12 выпуск 2
		Лист 303

Проверил | Чуйкина

г. Ленинград

15753-02 02

Перечень позиций на одну колонну

Марка колонны	№ поз.	Колич. шт
К37а-4-4 (продолжение)	19	6
	22	2
	23	6
	24	6
	25	6
	26	4
	27	4
	28	4
	29	4
	30	12
	32	4
	34	2
	54	3
	90	2
	91	4
	92	24
	95	1
	96	4
	99	1
	104	2
	105	8
К37а-4-6	Арматурные изделия	
	2	140

Марка колонны	№ поз.	Колич. шт
К37а-4-6 (продолжение)	8	4
	13	4
	25	4
	71	84
	72	40
	74	70
	76	16
	77	2
	78	4
	84	4
	85	2
	86	2
	87	2
	88	2
	Закладные детали	
	8	2
	10	3
	18	4
	19	6
	22	2
	23	18
	24	18
	25	18

Марка колонны	№ поз.	Колич. шт.
К37а-4-6 (продолжение)	26	4
	27	4
	28	4
	29	4
	30	16
	32	4
	34	2
	54	3
	90	2
	91	4
	92	32
	93	4
	95	1
	96	4
	99	1
	104	2
	105	8
К39а-1-2, К39а-2-2	Арматурные изделия	
	2	52
	60	4
	61	4
	64	4
	71	104

Марка колонны	№ поз.	Колич. шт.
К39а-1-2, К39а-2-2 (продолжение)	72	40
	74	26
	76	8
	77	1
	78	2
	84	2
	85	1
	86	1
	87	1
	88	1
	Закладные детали	
	8	1
	18	2
	19	6
	22	1
	23	3
	24	3
	25	3
	26	2
	27	2
	28	2
	29	2
	30	6

Марка колонны	№ поз.	Колич. шт.
К39а-1-2, К39а-2-2 (продолжение)	32	4
	34	2
	41	1
	42	1
	43	8
	45	1
	46	8
	47	6
	48	6
	54	3
	76	1
	90	1
	91	2
	92	12
	95	2
	96	4
	99	1
	101	1
	102	4
	103	2
	104	1
	105	4

Марка колонны	№ поз	Колич. шт
К39а-1-4, К39а-2-4	Арматурные изделия	
	2	52
	60	4
	61	4
	64	4
	71	104
	72	40
	74	26
	76	8
	77	1
	78	2
	84	2
	85	1
	86	1
	87	1
	88	1
	Закладные детали	
	8	1
	18	2
	19	6
	22	1
	23	3

Марка колонны	№ поз	Колич. шт
К39а-1-4, К39а-2-4 (продолжение)	24	3
	25	3
	26	2
	27	2
	28	2
	29	2
	30	6
	32	4
	34	2
	54	3
	90	1
	91	2
	92	12
	95	2
	96	4
	99	1
	101	1
	102	4
	103	2
	104	1
	105	4
К39а-1-6, К39а-2-6	Арматурные изделия	
	2	52

Примечание см. на листе 251.

ТК 1976	Перечень позиций на одну колонну	1.420-12 Выпуск 2
		Лист 304

ЛГПИ г. Ленинград

Нач. отдела | Гл. констр. отд. | Нач. сектора | Ст. техник | Проверил | Исаев | Спирина | Чуйкина

Перечень позиций на одну колонну

Марка колонны	№ поз.	Колич. шт.
К39а-1-6, К39а-2-6 (продолжение)	60	4
	61	4
	64	4
	71	104
	72	40
	74	26
	76	8
	77	1
	78	2
	84	2
	85	1
	86	1
	87	1
	88	1
	Закладные детали	
	8	1
	18	2
	19	6
	22	1
	23	9
	24	9
	25	9
	26	2

Марка колонны	№ поз.	Колич. шт.
К39а-1-6, К39а-2-6 (продолжение)	27	2
	28	2
	29	2
	30	8
	32	4
	34	2
	54	3
	90	1
	91	2
	92	16
	93	2
	95	2
	96	4
	99	1
	101	1
	102	4
	103	2
	104	1
	105	4
К39а-3-2	Арматурные изделия	
	2	52
	62	4
	63	4

Марка колонны	№ поз.	Колич. шт.
К39а-3-2 (продолжение)	65	4
	71	104
	72	40
	74	26
	76	8
	77	1
	78	2
	84	2
	85	1
	86	1
	87	1
	88	1
	Закладные детали	
	8	1
	18	2
	19	6
	22	1
	23	3
	24	3
	25	3
	26	2
	27	2
	28	2

Марка колонны	№ поз.	Колич. шт.
К39а-3-2 (продолжение)	29	2
	30	6
	32	4
	34	2
	41	1
	42	1
	43	8
	45	1
	46	8
	47	6
	48	6
	54	3
	76	1
	90	1
	91	2
	92	12
	95	2
	96	4
	99	1
	101	1
	102	4
	103	2
	104	1
	105	4

Марка колонны	№ поз.	Колич. шт.
К39а-3-4	Арматурные изделия	
	2	52
	62	4
	63	4
	65	4
	71	104
	72	40
	74	26
	76	8
	77	1
	78	2
	84	2
	85	1
	86	1
	87	1
	88	1
	Закладные детали	
	8	1
	18	2
	19	6
	22	1
	23	3

Марка колонны	№ поз.	Колич. шт.
К39а-3-4 (продолжение)	24	3
	25	3
	26	2
	27	2
	28	2
	29	2
	30	6
	32	4
	34	2
	54	3
	90	1
	91	2
	92	12
	95	2
	96	4
	99	1
	101	1
	102	4
	103	2
	104	1
	105	4
К39а-3-6	Арматурные изделия	
	2	52

Марка колонны	№ поз.	Колич. шт.
К39а-3-6 (продолжение)	62	4
	63	4
	65	4
	71	104
	72	40
	74	26
	76	8
	77	1
	78	2
	84	2
	85	1
	86	1
	87	1
	88	1
	Закладные детали	
	8	1
	18	2
	19	6
	22	1
	23	9
	24	9
	25	9
	26	2

Примечание см. на листе 251.

Ст. Пекн. Проверил | Смирн | Чуйкина

Т. Ленинград

ТК | Перечень позиций на одну колонну | 1.420-12 Выпуск 2 | Лист 305

Перечень позиций на одну колонну

Марка колонны	№ поз.	Колич. шт.
К 39о-3-6 (продолжение)	27	2
	28	2
	29	2
	30	8
	32	4
	34	2
	54	3
	90	1
	91	2
	92	16
	93	2
	95	2
	96	4
	99	1
	101	1
	102	4
	103	2
	104	1
	105	4
К 41о-1-2	Арматурные изделия	
	2	116
	38	4
	44	4

Марка колонны	№ поз	Колич. шт
К 41о-1-2 (продолжение)	69	4
	71	104
	72	40
	74	58
	76	16
	77	2
	78	4
	84	4
	85	2
	86	2
	87	2
	88	2
	Закладные детали	
	8	2
	18	4
	19	8
	22	2
	23	6
	24	6
	25	6
	26	4
	27	4
	28	4

Марка колонны	№ поз	Колич. шт
К 41о-1-2 (продолжение)	29	4
	30	12
	32	4
	34	2
	41	2
	42	2
	43	16
	45	2
	46	16
	47	12
	48	12
	54	6
	76	2
	90	2
	91	4
	92	24
	95	2
	96	4
	99	1
	101	1
	102	4
	103	2
	104	2
	105	8

Марка колонны	№ поз.	Колич. шт
К 41о-1-4	Арматурные изделия	
	2	116
	38	4
	44	4
	69	4
	71	104
	72	40
	74	58
	76	16
	77	2
	78	4
	84	4
	85	2
	86	2
	87	2
	88	2
	Закладные детали	
	8	2
	18	4
	19	8
	22	2
	23	6

Марка колонны	№ поз.	Колич. шт
К 41о-1-4	24	6
	25	6
	26	4
	27	4
	28	4
	29	4
	30	12
	32	4
	34	2
	54	6
	90	2
	91	4
	92	24
	95	2
	96	4
	99	1
	101	1
	102	4
	103	2
	104	2
	105	8
К 41о-1-6	Арматурные изделия	
	2	116

Марка колонны	№ поз.	Колич. шт
К 41о-1-6 (продолжение)	38	4
	44	4
	69	4
	71	104
	72	40
	74	58
	76	16
	77	2
	78	4
	84	4
	85	2
	86	2
	87	2
	88	2
	Закладные детали	
	8	2
	18	4
	19	8
	22	2
	23	18
	24	18
	25	18
	26	4

Марка колонны	№ поз.	Колич. шт
К 41о-1-6 (продолжение)	27	4
	28	4
	29	4
	30	16
	32	4
	34	2
	54	6
	90	2
	91	4
	92	32
	93	4
	95	2
	96	4
	99	1
	101	1
	102	4
	103	2
	104	2
	105	8
К 41о-2-2	Арматурные изделия	
	2	116
	39	4
	45	4

Примечание см. на листе 251.

Нач. сектора Исаев
Ст. техн. Спирина
Проверил Чуйкина
г. Ленинград

Перечень позиций на одну колонну

Марка колонн	№ поз.	Колич. шт.
К41а-2-2	70	4
	71	104
	72	40
	74	58
	76	16
	77	2
	78	4
	84	4
	85	2
	86	2
	87	2
	88	2
	Закладные детали	
	8	2
	18	4
	19	8
	22	2
	23	6
	24	6
	25	6
	26	4
	27	4

Марка колонн	№ поз	Колич. шт
К41а-2-2 (продолжение)	28	4
	29	4
	30	12
	32	4
	34	2
	41	2
	42	2
	43	16
	45	2
	46	16
	47	12
	48	12
	54	6
	76	2
	90	2
	91	4
	92	24
	95	2
	96	4
	99	1
	101	1
	102	4
	103	2
	104	2
	105	8

Марка колонн	№ поз	Колич. шт
К41а-2-4	Арматурные изделия	
	2	116
	39	4
	45	4
	70	4
	71	104
	72	40
	74	58
	76	16
	77	2
	78	4
	84	4
	85	2
	86	2
	87	2
	88	2
	Закладные детали	
	8	2
	18	4
	19	8
	22	2
	23	6

Марка колонн	№ поз	Колич. шт
К41а-2-4 (продолжение)	24	6
	25	6
	26	4
	27	4
	28	4
	29	4
	30	12
	32	4
	34	2
	54	6
	90	2
	91	4
	92	24
	95	2
	96	4
	99	1
	101	1
	102	4
	103	2
	104	2
	105	8
К41а-2-6	Арматурные изделия	
	2	116

Марка колонн	№ поз.	Колич. шт
К41а-2-6 (продолжение)	39	4
	45	4
	70	4
	71	104
	72	40
	74	58
	76	16
	77	2
	78	4
	84	4
	85	2
	86	2
	87	2
	88	2
	Закладные детали	
	8	2
	18	4
	19	8
	22	2
	23	18
	24	18
	25	18
	26	4

Марка колонн	№ поз.	Колич. шт
К41а-2-6 (продолжение)	27	4
	28	4
	29	4
	30	16
	32	4
	34	2
	54	6
	90	2
	91	4
	92	32
	93	4
	95	2
	96	4
	99	1
	101	1
	102	4
	103	2
	104	2
	105	8

Марка колонн	№ поз.	Колич. шт

Примечание см. на листе 251.

Нач. сектора Спирина
Ст. техн. Чуйкина
Проверил Куз
Н. контр. Шаев
г. Ленинград

Выборка стали на одну колонну, кгс

Марка колонны	Арматурные изделия. Сталь ГОСТ 5781-75. Класса А-I, ф мм: 8	12				Итого	Класса А-III, ф мм: 10	12	18	22	25	28								Итого	Итого
К11а-1-3	10.4	1.8				12.2	10.2	4.3	—	—	57.2	—								71.7	83.9
К11а-1-4	10.4	1.8				12.2	10.2	4.3	—	—	57.2	—								71.7	83.9
К11а-1-5	10.4	1.8				12.2	10.2	4.3	—	—	57.2	—								71.7	83.9
К11а-1-6	10.4	1.8				12.2	10.2	4.3	—	—	57.2	—								71.7	83.9
К11а-2-3	10.4	1.8				12.2	10.2	4.3	28.4	44.4	—	—								87.3	99.5
К11а-2-4	10.4	1.8				12.2	10.2	4.3	28.4	44.4	—	—								87.3	99.5
К11а-2-5	10.4	1.8				12.2	10.2	4.3	28.4	44.4	—	—								87.3	99.5
К11а-2-6	10.4	1.8				12.2	10.2	4.3	28.4	44.4	—	—								87.3	99.5
К11а-3-3	10.4	1.8				12.2	10.2	4.3	—	—	54.8	72.0								141.3	153.5
К11а-3-5	10.4	1.8				12.2	10.2	4.3	—	—	54.8	72.0								141.3	153.5

Выборка стали на одну колонну, кгс (продолжение)

Марка колонны	Закладные детали. ГОСТ 380-71*. Прокат с 38/23. Профиль: L 45×5	L 63×40×8	L 140×90×10	— δ=10	— δ=12	— δ=16	газ.тр. dy=40	гайка М16							Итого	Сталь ГОСТ 5781-75. Класса А-III, ф мм: 12	16	18	20	28							Итого	Итого	Всего
К11а-1-3	2.6	4.6	13.2	14.2	28.0	3.8	3.0	0.2							69.6	4.4	7.1	4.6	0.9	5.8							22.8	92.4	176.3
К11а-1-4	—	—	13.2	9.6	28.0	3.8	3.0	0.2							57.8	5.6	7.1	4.6	0.9	5.8							24.0	81.8	165.7
К11а-1-5	2.6	4.6	13.2	14.2	46.6	3.8	3.0	0.2							88.2	4.4	13.7	4.6	0.9	5.8							29.4	117.6	201.5
К11а-1-6	—	—	13.2	12.8	46.6	3.8	3.0	0.2							79.6	6.8	13.7	4.6	0.9	5.8							31.8	111.4	195.3
К11а-2-3	2.6	4.6	13.2	14.2	28.0	3.8	3.0	0.2							69.6	4.4	7.1	4.6	0.9	5.8							22.8	92.4	191.9
К11а-2-4	—	—	13.2	9.6	28.0	3.8	3.0	0.2							57.8	5.6	7.1	4.6	0.9	5.8							24.0	81.8	181.3
К11а-2-5	2.6	4.6	13.2	14.2	46.6	3.8	3.0	0.2							88.2	4.4	13.7	4.6	0.9	5.8							29.4	117.6	217.1
К11а-2-6	—	—	13.2	12.8	46.6	3.8	3.0	0.2							79.6	6.8	13.7	4.6	0.9	5.8							31.8	111.4	210.9
К11а-3-3	2.6	4.6	13.2	14.2	28.0	3.8	3.0	0.2							69.6	4.4	7.1	4.6	0.9	5.8							22.8	92.4	245.9
К11а-3-5	2.6	4.6	13.2	14.2	46.6	3.8	3.0	0.2							88.2	4.4	13.7	4.6	0.9	58							29.4	117.6	271.1

Примечание:
Марка стали устанавливается в проекте конкретного объекта.

ТК 1976	Выборка стали на одну колонну	1.420-12 Выпуск 2
		Лист 308

ЛГПИ г. Ленинград

Нач. отдела Гл. констр. отд. Нач. сектора Техник Проверил

Корженевская Исаев Стратилатов Чуйкина

15753-02

Выборка стали на одну колонну, кгс

Марка колонны	Арматурные изделия. Сталь ГОСТ 5781-75. Класса А-I, ф мм: 8	12				Итого	Класса А-III, ф мм: 10	12	18	22	25									Итого	Итого
К12а-1	11.4	1.8				13.2	10.2	8.6	–	44.4	–									63.2	76.4
К12а-1-5	11.4	1.8				13.2	10.2	8.6	–	44.4	–									63.2	76.4
К12а-1-6	11.4	1.8				13.2	10.2	8.6	–	44.4	–									63.2	76.4
К12а-2	11.4	1.8				13.2	10.2	8.6	28.4	44.4	–									91.6	104.8
К12а-2-3	11.4	1.8				13.2	10.2	8.6	28.4	44.4	–									91.6	104.8
К12а-2-5	11.4	1.8				13.2	10.2	8.6	28.4	44.4	–									91.6	104.8
К12а-2-6	11.4	1.8				13.2	10.2	8.6	28.4	4.4.4	–									91.6	104.8
К12а-3	11.4	1.8				13.2	10.2	8.6	28.4	–	57.2									104.4	117.6
К12а-3-5	11.4	1.8				13.2	10.2	8.6	28.4	–	57.2									104.4	117.6
К12а-3-6	11.4	1.8				13.2	10.2	8.6	28.4	–	57.2									104.4	117.6

Выборка стали на одну колонну, кгс (продолжение)

Марка колонны	Закладные детали. ГОСТ 380-71*. Прокат С38/23. Профиль: L 100×12	L 140×90×10	– δ=10	– δ=12	– δ=16	– δ=18	– δ=25	газ. тр. dy=40	гайка М16						Итого	Сталь ГОСТ 5781-75. Класса А-III, ф мм: 12	16	18	32	36							Итого	Итого	Всего
К12а-1	–	13.2	–	29.2	3.8	–	–	3.0	0.4						49.6	2.0	7.6	4.6	10.2	–							24.4	74.0	150.4
К12а-1-5	–	13.2	6.4	47.8	3.8	–	–	3.0	0.4						74.6	4.4	14.2	4.6	10.2	–							33.4	108.0	184.4
К12а-1-6	–	13.2	12.8	47.8	3.8	–	–	3.0	0.4						81.0	6.8	14.2	4.6	10.2	–							35.8	116.8	193.2
К12а-2	–	13.2	–	29.2	3.8	–	–	3.0	0.4						49.6	2.0	7.6	4.6	10.2	–							24.4	74.0	178.8
К12а-2-3	2.6	13.2	–	45.8	3.8	5.6	17.6	3.0	0.4						92.0	2.0	7.6	4.6	10.2	8.4							32.8	124.8	229.6
К12а-2-5	–	13.2	6.4	47.8	3.8	–	–	3.0	0.4						74.6	4.4	14.2	4.6	10.2	–							33.4	108.0	212.8
К12а-2-6	–	13.2	12.8	47.8	3.8	–	–	3.0	0.4						81.0	6.8	14.8	4.6	10.2	–							35.8	116.8	221.6
К12а-3	–	13.2	–	29.2	3.8	–	–	3.0	0.4						49.6	2.0	7.6	4.6	10.2	–							24.4	74.0	191.6
К12а-3-5	–	13.2	6.4	47.8	3.8	–	–	3.0	0.4						74.6	4.4	14.2	4.6	10.2	–							33.4	108.0	225.6
К12а-3-6	–	13.2	12.8	47.8	3.8	–	–	3.0	0.4						81.0	6.8	14.2	4.6	10.2	–							35.8	116.8	234.4

Примечание см. на листе 308.

Ленинград. Проверил. Чуйкина

ТК 1976	Выборка стали на одну колонну	1.420-12 Выпуск 2	Лист 309

Выборка стали на одну колонну, кгс

Марка колонны	Арматурные изделия																				
	Сталь ГОСТ 5781-75																				
	Класса А-I						Класса А-III														
	ф мм					Итого	ф мм													Итого	Итого
	8	12					10	12	18	25	28										
К12а-4	11.4	1.8				13.2	10.2	8.6	—	54.8	72.0									145.6	158.8
К12а-4-1, К12а-4-2	11.4	1.8				13.2	10.2	8.6	—	54.8	72.0									145.6	158.8
К12а-4-3	11.4	1.8				13.2	10.2	8.6	—	54.8	72.0									145.6	158.8
К12а-4-5	11.4	1.8				13.2	10.2	8.6	—	54.8	72.0									145.6	158.8
К13а-1-1, К13а-1-2	29.8	4.8				34.6	18.2	8.6	—	—	217.2									244.0	278.6
К13а-1-3, К13а-1-4	29.8	4.8				34.6	18.2	8.6	—	—	217.2									244.0	278.6
К13а-1-5, К13а-1-6	29.8	4.8				34.6	18.2	8.6	—	—	217.2									244.0	278.6
К13а-2-3, К13а-2-4	29.8	4.8				34.6	18.2	8.6	88.4	—	217.2									332.4	367.0
К13а-2-5; К13а-2-6	29.8	4.8				34.6	18.2	8.6	88.4	—	217.2									332.4	367.0
К13а-3-1, К13а-3-2	29.8	4.8				34.6	18.2	8.6	—	173.2	217.2									417.2	451.8

Выборка стали на одну колонну, кгс (продолжение)

Марка колонны	Закладные детали																													
	ГОСТ 380-71*															Сталь ГОСТ 5781-75														
	Прокат С38/23															Класса А-III														
	Профиль															ф мм														
	L 45×5	L 100×12	L 63×40×8	L 140×90×10	— б=10	— б=12	— б=16	— б=18	— б=25	газ.тр. dy=10	гайка М16				Итого	12	16	18	20	22	28	32	36				Итого	Итого	Всего
К12а-4	—	—	—	13.2	—	29.2	3.8	—	—	3.0	0.4				49.6	2.0	7.6	4.6	—	—	—	10.2	—				24.4	74.0	232.8
К12а-4-1, К12а-4-2	—	—	—	13.2	—	39.8	3.8	—	—	3.0	0.4				60.2	2.0	13.6	4.6	—	—	—	10.2	—				30.4	90.6	249.4
К12а-4-3	—	2.6	—	13.2	—	45.8	3.8	5.6	17.6	3.0	0.4				92.0	2.0	7.6	4.6	—	—	—	10.2	8.4				32.8	124.8	283.6
К12а-4-5	—	—	—	13.2	6.4	47.8	3.8	—	—	3.0	0.4				74.6	4.4	14.2	4.6	—	—	—	10.2	—				33.4	108.0	266.8
К13а-1-1, К13а-1-2	5.2	—	9.2	—	28.4	59.6	62.0	—	22.0	3.0	0.4				189.8	6.8	16.6	14.2	1.8	36.0	11.6	—	24.0				111.0	300.8	579.4
К13а-1-3, К13а-1-4	5.2	—	9.2	—	34.8	38.4	3.8	—	22.0	3.0	0.4				116.8	9.2	14.2	4.6	1.8	—	11.6	—	24.0				65.4	182.2	460.8
К13а-1-5, К13а-1-6	5.2	—	9.2	—	34.8	75.6	3.8	—	22.0	3.0	0.4				154.0	14.0	27.4	4.6	1.8	—	11.6	—	24.0				83.4	237.4	516.0
К13а-2-3, К13а-2-4	5.2	—	9.2	—	34.8	38.4	3.8	—	22.0	3.0	0.4				116.8	9.2	14.2	4.6	1.8	—	11.6	—	24.0				65.4	182.2	549.2
К13а-2-5, К13а-2-6	5.2	—	9.2	—	34.8	75.6	3.8	—	22.0	3.0	0.4				154.0	14.0	27.4	4.6	1.8	—	11.6	—	24.0				83.4	237.4	604.4
К13а-3-1, К13а-3-2	5.2	—	9.2	—	28.4	59.6	62.0	—	22.0	3.0	0.4				189.8	6.8	16.6	14.2	1.8	36.0	11.6	—	24.0				111.0	300.8	752.6

Примечание см. на листе 308.

Гл. констр. отд.	Кирженевская	
Гл. специалист	Исаев	
Инженер	Кибер	
Проверил	Чуйкина	

ЛПИ г. Ленинград

ТК 1976 | Выборка стали на одну колонну | 1.420-12 Выпуск 2 | Лист 310

Выборка стали на одну колонну, кгс

Марка колонны	Арматурные изделия. Сталь ГОСТ 5781-75. Класса А-I, ф мм: 8	12	Итого	Класса А-III, ф мм: 10	12	18	22	25	28	Итого	Итого
К13а-3-3, К13а-3-4	29.8	4.8	34.6	18.2	8.6	—	—	173.2	217.2	417.2	451.8
К13а-3-5, К13а-3-6	29.8	4.8	34.6	18.2	8.6	—	—	173.2	217.2	417.2	451.8
К14а-1	31.8	4.8	36.6	18.2	17.2	—	266.0	—	—	301.4	338.0
К14а-1-5, К14а-1-6	31.8	4.8	36.6	18.2	17.2	—	266.0	—	—	301.4	338.0
К14а-2	31.8	4.8	36.6	18.2	17.2	88.4	—	173.2	—	297.0	333.6
К14а-2-1, К14а-2-2	31.8	4.8	36.6	18.2	17.2	88.4	—	173.2	—	297.0	333.6
К14а-2-5, К14а-2-6	31.8	4.8	36.6	18.2	17.2	88.4	—	173.2	—	297.0	333.6
К14а-3	31.8	4.8	36.6	18.2	17.2	—	—	343.6	—	379.0	415.6
К14а-3-1, К14а-3-2	31.8	4.8	36.6	18.2	17.2	—	—	343.6	—	379.0	415.6
К14а-3-3	31.8	4.8	36.6	18.2	17.2	—	—	343.6	—	379.0	415.6
К14а-3-5, К14а-3-6	31.8	4.8	36.6	18.2	17.2	—	—	343.6	—	379.0	415.6

Выборка стали на одну колонну, кгс (продолжение)

Марка колонны	Закладные детали. ГОСТ 380-71*. Прокат С 38/23. Профиль: ∟ 45×5	∟ 75×8	∟ 100×12	∟ 63×40×8	— δ=10	— δ=12	— δ=16	— δ=18	— δ=25	газ. тр. dy=40	гайка М16	Итого	Сталь ГОСТ 5781-75. Класса А-III, ф мм: 12	16	18	20	22	28	32	36	Итого	Итого	Всего
К13а-3-3, К13а-3-4	5.2	—	—	9.2	34.8	38.4	3.8	—	22.0	3.0	0.4	116.8	9.2	14.2	4.6	1.8	—	11.6	—	24.0	65.4	182.2	634.0
К13а-3-5, К13а-3-6	5.2	—	—	9.2	34.8	75.6	3.8	—	22.0	3.0	0.4	154.0	14.0	27.4	4.6	1.8	—	11.6	—	24.0	83.4	237.4	689.2
К14а-1	—	5.2	—	—	—	40.8	3.8	—	—	3.0	0.8	53.6	2.0	15.2	4.6	—	—	—	20.4	30.6	72.8	126.4	464.4
К14а-1-5, К14а-1-6	—	5.2	—	—	25.6	78.0	3.8	—	—	3.0	0.8	116.4	11.6	28.4	4.6	—	—	—	20.4	30.6	95.6	212.0	550.0
К14а-2	—	5.2	—	—	—	40.8	3.8	—	—	3.0	0.8	53.6	2.0	15.2	4.6	—	—	—	20.4	30.6	72.8	126.4	460.0
К14а-2-1, К14а-2-2	—	5.2	—	—	—	62.0	42.6	—	—	3.0	0.8	113.6	2.0	27.2	4.6	—	24.0	—	20.4	30.6	108.8	222.4	556.0
К14а-2-5, К14а-2-6	—	5.2	—	—	25.6	78.0	3.8	—	—	3.0	0.8	116.4	11.6	28.4	4.6	—	—	—	20.4	30.6	95.6	212.0	545.6
К14а-3	—	5.2	—	—	—	40.8	3.8	—	—	3.0	0.8	53.6	2.0	15.2	4.6	—	—	—	20.4	30.6	72.8	126.4	542.0
К14а-3-1, К14а-3-2	—	5.2	—	—	—	62.0	42.6	—	—	3.0	0.8	113.6	2.0	27.2	4.6	—	24.0	—	20.4	30.6	108.8	222.4	638.0
К14а-3-3	—	5.2	5.2	—	—	74.0	3.8	11.2	57.2	3.0	0.8	160.4	2.0	15.2	4.6	—	—	—	20.4	46.6	88.8	249.2	664.8
К14а-3-5, К14а-3-6	—	5.2	—	—	25.6	78.0	3.8	—	—	3.0	0.8	116.4	11.6	28.4	4.6	—	—	—	20.4	30.6	95.6	212.0	627.6

Примечание см. на листе 308.

Стропилатов Чуйкина — Техник Проверил — г. Ленинград

Выборка стали на одну колонну, кгс

Марка колонны	Арматурные изделия. Сталь ГОСТ 5781-75. Класса A-I, ф мм: 8	12				Итого	Класса A-III, ф мм: 10	12	22	25	28									Итого	Итого
К14а-4	31.8	4.8				36.6	18.2	17.2	—	170.4	217.2									423.0	459.6
К14а-4-1, К14а-4-2	31.8	4.8				36.6	18.2	17.2	—	170.4	217.2									423.0	459.6
К14а-4-3	31.8	4.8				36.6	18.2	17.2	—	170.4	217.2									423.0	459.6
К14а-4-5, К14а-4-6	31.8	4.8				36.6	18.2	17.2	—	170.4	217.2									423.0	459.6
К14а-5	31.8	4.8				36.6	18.2	17.2	—	173.2	—									208.6	245.2
К14а-5-1, К14а-5-2	31.8	4.8				36.6	18.2	17.2	—	173.2	—									208.6	245.2
К14а-5-3	31.8	4.8				36.6	18.2	17.2	—	173.2	—									208.6	245.2
К14с-5-5; К14а-5-6	31.8	4.8				36.6	18.2	17.2	—	173.2	—									208.6	245.2
К14а-6	31.8	4.8				36.6	18.2	17.2	132.0	173.2	—									340.6	377.2
К14а-6-1	31.8	4.8				36.6	18.2	17.2	132.0	173.2	—									340.6	377.2
К14а-6-5	31.8	4.8				36.6	18.2	17.2	132.0	173.2	—									340.6	377.2

Выборка стали на одну колонну, кгс (продолжение)

Марка колонны	Закладные детали. ГОСТ 380-71*. Прокат С 38/23. Профиль: ∟75х8	∟100х12	δ=10	δ=12	δ=16	δ=18	δ=25	газ. тр. ду=40	гайка М16						Итого	Сталь ГОСТ 5781-75. Класса A-III: 12	16	18	22	32	36						Итого	Итого	Всего
К14а-4	5.2	—	—	40.8	3.8	—	—	3.0	0.8						53.6	2.0	15.2	4.6	—	20.4	30.6						72.8	126.4	586.0
К14а-4-1, К14а-4-2	5.2	—	—	62.0	42.6	—	—	3.0	0.8						113.6	2.0	27.2	4.6	24.0	20.4	30.6						108.8	222.4	682.0
К14а-4-3	5.2	5.2	—	74.0	3.8	11.2	57.2	3.0	0.8						160.4	2.0	15.2	4.6	—	20.4	46.6						88.8	249.2	708.8
К14а-4-5, К14а-4-6	5.2	—	25.6	78.0	3.8	—	—	3.0	0.8						116.4	11.6	28.4	4.6	—	20.4	30.6						95.6	212.0	671.6
К14а-5	5.2	—	—	40.8	3.8	—	—	3.0	0.8						53.6	2.0	15.2	4.6	—	20.4	30.6						72.8	126.4	371.6
К14а-5-1, К14а-5-2	5.2	—	—	62.0	42.6	—	—	3.0	0.8						113.6	2.0	27.2	4.6	24.0	20.4	30.6						108.8	222.4	467.6
К14а-5-3	5.2	5.2	—	74.0	3.8	11.2	57.2	3.0	0.8						160.4	2.0	15.2	4.6	—	20.4	46.6						88.8	240.2	494.4
К14а-5-5, К14а-5-6	5.2	—	25.6	78.0	3.8	—	—	3.0	0.8						116.4	11.6	28.4	4.6	—	20.4	30.6						95.6	212.0	457.2
К14а-6	5.2	—	—	40.8	3.8	—	—	3.0	0.8						53.6	2.0	15.2	4.6	—	20.4	30.6						72.8	126.4	503.6
К14а-6-1	5.2	—	—	62.0	42.6	—	—	3.0	0.8						113.6	2.0	27.2	4.6	24.0	20.4	30.6						108.8	222.4	599.6
К14а-6-5	5.2	—	25.6	78.0	3.8	—	—	3.0	0.8						116.4	11.6	28.4	4.6	—	20.4	30.6						95.6	212.0	589.2

Примечание см. на листе 308.

Разработал Морозов; Гл. конструктор Нач. сектора Техник; Корженевская, Исаев, Спиридонов, Чуйкина; Проверил

ЛГПИ г. Ленинград

ТК | Выборка стали на одну колонну

1.420-12 Выпуск 2

Лист 312

Выборка стали на одну колонну, кгс

Марка колонны	Арматурные изделия. Сталь ГОСТ 5781-75. Класса A-I, ф мм						Класса A-III, ф мм														Итого	Итого
	8	12				Итого	10	12	18	22	25											
К15а-1-1	24.4	4.2				28.6	10.2	8.6	66.8	101.6	—										187.2	215.8
К15а-1-2	24.4	4.2				28.6	10.2	8.6	66.8	101.6	—										187.2	215.8
К15а-1-3	24.4	4.2				28.6	10.2	8.6	66.8	101.6	—										187.2	215.8
К15а-1-4	24.4	4.2				28.6	10.2	8.6	66.8	101.6	—										187.2	215.8
К15а-1-5	24.4	4.2				28.6	10.2	8.6	66.8	101.6	—										187.2	215.8
К15а-1-6	24.4	4.2				28.6	10.2	8.6	66.8	101.6	—										187.2	215.8
К15а-2-1	24.4	4.2				28.6	10.2	8.6	66.8	—	131.2										216.8	245.4
К15а-2-2	24.4	4.2				28.6	10.2	8.6	66.8	—	131.2										216.8	245.4
К15а-2-3	24.4	4.2				28.6	10.2	8.6	66.8	—	131.2										216.8	245.4
К15а-2-4	24.4	4.2				28.6	10.2	8.6	66.8	—	131.2										216.8	245.4

Выборка стали на одну колонну, кгс (продолжение)

Марка колонны	Закладные детали. ГОСТ 380-71*. Прокат С 38/23. Профиль																Сталь ГОСТ 5781-75. Класса A-III										Итого	Итого	Всего
	∟ 45×5	∟ 63×10×8	∟ 90×90×6	— δ=10	— δ=12	— δ=16	— δ=25	газ.гр. dy=40	гайка М16							Итого	12	16	18	20	28	36								
К15а-1-1	5.2	9.2	13.2	28.4	57.8	3.8	11.0	3.0	0.4							132.0	6.8	20.2	4.6	1.8	11.6	12.0							57.0	189.0	404.8
К15а-1-2	2.6	4.6	13.2	23.8	57.8	3.8	11.0	3.0	0.4							120.2	8.0	20.2	4.6	1.8	11.6	12.0							58.2	178.4	394.2
К15а-1-3	5.2	9.2	13.2	31.6	47.2	3.8	11.0	3.0	0.4							124.6	8.0	14.2	4.6	1.8	11.6	12.0							52.2	176.8	392.6
К15а-1-4	2.6	4.6	13.2	27.0	47.2	3.8	11.0	3.0	0.4							112.8	9.2	14.2	4.6	1.8	11.6	12.0							53.4	166.2	382.0
К15а-1-5	5.2	9.2	13.2	34.8	47.2	3.8	11.0	3.0	0.4							127.8	9.2	27.4	4.6	1.8	11.6	12.0							66.6	194.4	410.2
К15а-1-6	2.6	4.6	13.2	33.4	84.4	3.8	11.0	3.0	0.4							156.4	11.6	27.4	4.6	1.8	11.6	12.0							69.0	225.4	441.2
К15а-2-1	5.2	9.2	13.2	28.4	57.8	3.8	11.0	3.0	0.4							132.0	6.8	20.2	4.6	1.8	11.6	12.0							57.0	189.0	434.4
К15а-2-2	2.6	4.6	13.2	23.8	57.8	3.8	11.0	3.0	0.4							120.2	8.0	20.2	4.6	1.8	11.6	12.0							58.2	178.4	423.8
К15а-2-3	5.2	9.2	13.2	31.6	47.2	3.8	11.0	3.0	0.4							124.6	8.0	14.2	4.6	1.8	11.6	12.0							52.2	176.8	422.2
К15а-2-4	2.6	4.6	13.2	27.0	47.2	3.8	11.0	3.0	0.4							112.8	9.2	14.2	4.6	1.8	11.6	12.0							53.4	166.2	411.6

Примечание см. на листе 308.

Чуйкина

Проверил

Выборка стали на одну колонну, кгс

Марка колонны	Арматурные изделия. Сталь ГОСТ 5781-75. Класса А-I, фмм 8	12				Итого	Класса А-III, фмм 10	12	18	22	25	28								Итого	Итого
К15а-2-5	24.4	4.2				28.6	10.2	8.6	66.8	—	131.2	—								216.8	245.4
К15а-2-6	24.4	4.2				28.6	10.2	8.6	66.8	—	131.2	—								216.8	245.4
К15а-3-1	24.4	4.2				28.6	10.2	8.6	—	—	128.8	164.8								312.4	341.0
К15а-3-3	24.4	4.2				28.6	10.2	8.6	—	—	128.8	164.8								312.4	341.0
К15а-3-5	24.4	4.2				28.6	10.2	8.6	—	—	128.8	164.8								312.4	341.0
К15а-4-1	24.4	4.2				28.6	10.2	8.6	—	—	—	326.4								345.2	373.8
К15а-4-3	24.4	4.2				28.6	10.2	8.6	—	—	—	326.4								345.2	373.8
К15а-4 5	24.4	4.2				28.6	10.2	8.6	—	—	—	326.4								345.2	373.8
К16а-1	26.4	4.2				30.6	10.2	17.2	—	101.6	—	—								129.0	159.6
К16а-2	26.4	4.2				30.6	10.2	17.2	66.8	101.6	—	—								195.8	226.4

Выборка стали на одну колонну, кгс (продолжение)

Марка колонны	Закладные детали. ГОСТ 380-71*. Прокат С 38/23. Профиль: L 45×5	L 75×8	L 63×40×8	L 140×90×10	— δ=10	— δ=12	— δ=16	— δ=25	газ.тр. dy=40	гайка М16					Итого	Сталь ГОСТ 5781-75. Класса А-III, фмм 12	16	18	20	28	32	36					Итого	Итого	Всего
К15а-2-5	5.2	—	9.2	13.2	34.8	47.2	3.8	11.0	3.0	0.4					127.8	9.2	27.4	4.6	1.8	11.6	—	12.0					66.6	194.4	439.8
К15а-2-6	2.6	—	4.6	13.2	33.4	84.4	3.8	11.0	3.0	0.4					156.4	11.6	27.4	4.6	1.8	11.6	—	12.0					69.0	225.4	470.8
К15а-3-1	5.2	—	9.2	13.2	28.4	57.8	3.8	11.0	3.0	0.4					132.0	6.8	20.2	4.6	1.8	11.6	—	12.0					57.0	189.0	530.0
К15а-3-3	5.2	—	9.2	13.2	31.6	47.2	3.8	11.0	3.0	0.4					124.6	8.0	14.2	4.6	1.8	11.6	—	12.0					52.2	176.8	517.8
К15а-3-5	5.2	—	9.2	13.2	34.8	47.2	3.8	11.0	3.0	0.4					127.8	9.2	27.4	4.6	1.8	11.6	—	12.0					66.6	194.4	535.4
К15а-4-1	5.2	—	9.2	13.2	28.4	57.8	3.8	11.0	3.0	0.4					132.0	6.8	20.2	4.6	1.8	11.6	—	12.0					57.0	189.0	562.8
К15а-4 3	5.2	—	9.2	13.2	31.6	47.2	3.8	11.0	3.0	0.4					124.6	8.0	14.2	4.6	1.8	11.6	—	12.0					52.2	176.8	550.6
К15а-4-5	5.2	—	9.2	13.2	34.8	47.2	3.8	11.0	3.0	0.4					127.8	9.2	27.4	4.6	1.8	11.6	—	12.0					66.6	194.4	568.2
К16а-1	—	2.6	—	13.2	—	49.6	3.8	—	3.0	0.8					73.0	2.0	15.2	4.6	—	—	20.4	15.3					57.5	130.5	290.1
К16а-2	—	2.6	—	13.2	—	49.6	3.8	—	3.0	0.8					73.0	2.0	15.2	4.6	—	—	20.4	15.3					57.5	130.5	356.9

Примечание см. на листе 308.

Ст. специалист Стратилатов
Техник Чуйкина
Проверил
г. Ленинград

ТК 1976 Выборка стали на одну колонну

1.420-12. Выпуск 2

Лист 314

Выборка стали на одну колонну, кгс

Марка колонны	Арматурные изделия. Сталь ГОСТ 5781-75. Класса А-I, ф мм: 8	12				Итого	Класса А-III, ф мм: 10	12	18	22	25	28								Итого	Итого
К16а-2-1, К16а-2-2	26,4	4,2				30.6	10,2	17,2	66.8	101.6	—	—								195.8	226.4
К16а-2-3	26,4	4,2				30,6	10.2	17.2	66.8	101.6	—	—								195.8	226.4
К16а-2-5	26,4	4,2				30.6	10.2	17.2	66.8	101.6	—	—								195.8	226.4
К16а-2-6	26.4	4.2				30.6	10.2	17.2	66,8	101.6	—	—								195.8	226.4
К16а-3	26.4	4.2				30.6	10,2	17.2	66.8	—	131.2	—								225.4	256.0
К16а-3-1. К16а-3-2	26.4	4.2				30.6	10.2	17.2	66.8	—	131.2	—								225,4	256.0
К16а-3-3	26.4	4.2				30,6	10.2	17.2	66,8	—	131.2	—								225.4	256.0
К16а-3-5	26,4	4.2				30.6	10.2	17.2	66.8	—	131.2	—								225.4	256,0
К16а-3-6	26,4	4.2				30.6	10,2	17.2	66.8	—	131.2	—								225.4	256.0
К16а-4	26,4	4.2				30.6	10,2	17.2	—	—	128.8	164.8								321.0	351.6

Выборка стали на одну колонну, кгс (продолжение)

Марка колонны	Закладные детали. ГОСТ 380-71*. Прокат с 38/23. Профиль: ∟ 75×8	∟ 100×12	∟ 140×90×8	▭ δ=10	▭ δ=12	▭ δ=16	▭ δ=18	▭ δ=25	газ тр. dy=40	гулика М16					Итого	Сталь ГОСТ 5781-75. Классы А-III: 12	16	18	22	32	36						Итого	Итого	Всего
К16а-2-1, К16а-2-2	2.6	—	13.2	—	70.8	23.2	—	—	3.0	0.8					113.6	2.0	27.2	4.6	12.0	20.4	15.3						81.5	195.1	421.5
К16а-2-3	2.6	5.2	13.2	—	82.8	3.8	11.2	46.2	3.0	0 8					168.8	2.0	15.2	4.6	—	20.4	31.7						73.9	242.7	469,1
К16а-2-5	2.6	—	13.2	19.2	86.8	3 8	—	—	3.0	0.8					129.4	9.2	28.4	4.6	—	20.4	15.3						77.9	207,3	433.7
К16а-2-6	2.6	—	13.2	25.6	86.8	3.8	—	—	3.0	0.8					135.8	11.6	28 4	4.6	—	20.4	15.3						80.3	216.1	442.5
К16а-3	2.6	—	13.2	—	49.6	3.8	—	—	3.0	0.8					73.0	2.0	15,2	4.6	—	20.4	15.3						57.5	130,5	386.5
К16а-3-1, К16а-3-2	2.6	—	13.2	—	70.8	23.2	—	—	3,0	0.8					113.6	2.0	27.2	4.6	12.0	20.4	15.3						81.5	195,1	451,1
К16а-3-3	2.6	5.2	13.2	—	82.8	3.8	11.2	46.2	3,0	0.8					168,8	2.0	15,2	4.6	—	20.4	31.7						73,9	242,7	498.7
К16а-3-5	2.6	—	13.2	19.2	86.8	3.8	—	—	3,0	0.8					129.4	9.2	28.4	4.6	—	20.4	15.3						77.9	207.3	463.3
К16а-3-6	2.6	—	13.2	25,6	86.8	3.8	—	—	3,0	0.8					135.8	11.6	28.4	4.6	—	20.4	15,3						80.3	216,1	4721
К16а-4	2.6	—	13.2	—	49.6	3.8	—	—	3.0	0.8					73.0	2.0	15.2	4.6	—	20.4	15.3						57.5	130.5	482.1

Примечание см. на листе 308.

г. Ленинград. Стройпроект. Гл. инженер проекта Чуйкина. Гл. инженер Чуйкина. Главный специалист Чуйкина. Техник Чуйкина. Проверил Чуйкина.

Выборка стали на одну колонну, кгс

Марка колонны	Арматурные изделия. Сталь ГОСТ 5781-75. Класса А-I, ф мм: 8	12				Итого	Класса А-III, ф мм: 10	12	22	25	28									Итого	Итого
К16а-4-1, К16а-4-2	26.4	4.2				30.6	10.2	17.2	—	128.8	164.8									321.0	351.6
К16а-4-3	26.4	4.2				30.6	10.2	17.2	—	128.8	164.8									321.0	351.6
К16а-4-5	26.4	4.2				30.6	10.2	17.2	—	128.8	164.8									321.0	351.6
К16а-4-6	26.4	4.2				30.6	10.2	17.2	—	128.8	164.8									321.0	351.6
К16а-5	26.4	4.2				30.6	10.2	17.2	99.6	131.2	—									258.2	288.8
К16а-5-1, К16а-5-2	26.4	4.2				30.6	10.2	17.2	99.6	131.2	—									258.2	288.8
К16а-5-5	26.4	4.2				30.6	10.2	17.2	99.6	131.2	—									258.2	288.8
К16а-5-6	26.4	4.2				30.6	10.2	17.2	99.6	131.2	—									258.2	288.8
К16а-6-1	26.4	4.2				30.6	10.2	17.2	—	—	164.8									192.2	222.8
К16а-6-3	26.4	4.2				30.6	10,2	17.2	—	—	164.8									192.2	222.8

Выборка стали на одну колонну, кгс (продолжение)

Марка колонны	Закладные детали. ГОСТ 380-71*. Прокат С 38/23. Профиль: L 75×8	L 100×12	L 140×90×8	δ=10	δ=12	δ=16	δ=18	δ=25	газ тр dy-40	гайка М16					Итого	Сталь ГОСТ 5781-75. Класса А-III: 12	16	18	22	32	36						Итого	Итого	Всего
К16а-4-1, К16а-4-2	2.6	—	13.2	—	70.8	23.2	—	—	3.0	0.8					113.6	2.0	27.2	4.6	12.0	20.4	15.3						81.5	195.1	546.7
К16а-4-3	2.6	5.2	13.2	—	82.8	3.8	11.2	46.2	3.0	0.8					168.8	2.0	15.2	4.6	—	20.4	31.7						73.9	242.7	594.3
К16а-4-5	2.6	—	13.2	19.2	86.8	3.8	—	—	3.0	0.8					129.4	9.2	28.4	4.6	—	20.4	15.3						77.9	207.3	558.9
К16а-4-6	2.6	—	13.2	25.6	86.8	3.8	—	—	3.0	0.8					135.8	11.6	28.4	4.6	—	20.4	15.3						80.3	216.1	567.7
К16а-5	2.6	—	13.2	—	49.6	3.8	—	—	3.0	0.8					73.0	2.0	15.2	4.6	—	20.4	15.3						57.5	130.5	419.3
К16а-5-1, К16а-5-2	2.6	—	13.2	—	70.8	23.2	—	—	3.0	0.8					113.6	2.0	27.2	4.6	12.0	20.4	15.3						81.5	195.1	483.9
К16а-5-5	2.6	—	13.2	19.2	86.8	3.8	—	—	3.0	0.8					129.4	9.2	28.4	4.6	—	20.4	15.3						77.9	207.3	496.1
К16а-5-6	2.6	—	13.2	25.6	86.8	3.8	—	—	3.0	0.8					135.8	11.6	28.4	4.6	—	20.4	15.3						80.3	216.1	504.9
К16а-6-1	2.6	—	13.2	—	70.8	23.2	—	—	3.0	0.8					113.6	2.0	27.2	4.6	12.0	20.4	15.3						81.5	195.1	417.9
К16а-6-3	2.6	5.2	13.2	—	82.8	3.8	11.2	46.2	3.0	0.8					168.8	2.0	15.2	4.6	—	20.4	31.7						73.9	242.7	465.5

Примечание см. на листе 308.

Инженер Усаев
Ст. инженер Стратилатова
Гл. специал. Уйкина
Техник
Проверил
Рук. группы
АГПИ г. Ленинград

Выборка стали на одну колонну, кгс

Марка колонны	Арматурные изделия. Сталь ГОСТ 5781-75. Класса А-I, ф мм						Класса А-III, ф мм													Итого	Итого
	8	12				Итого	10	12	18	22	25	28	32							Итого	
К16а-7	26.4	4.2				30.6	10.2	17.2	—	—	260.0	—	—							287.4	318.0
К16а-7-5	26.4	4.2				30.6	10.2	17.2	—	—	260.0	—	—							287.4	318.0
К16а-11-1	26.4	4.2				30.6	10.2	17.2	—	—	—	161.6	215.2							404.2	434.8
К17а-1-1, К17а-1-2	41.7	6.4				48.1	24.6	8.6	167.8	140.4	—	—	—							341.4	389.5
К17а-1-3, К17а-1-4	41.7	6.4				48.1	24.6	8.6	167.8	140.4	—	—	—							341.4	389.5
К17а-1-5, К17а-1-6	41.7	6.4				48.1	24.6	8.6	167.8	140.4	—	—	—							341.4	389.5
К17а-2-1, К17а-2-2	41.7	6.4				48.1	24.6	8.6	92.6	112.4	181.6	—	—							419.8	467.9
К17а-2-3, К17а-2-4	41.7	6.4				48.1	24.6	8.6	92.6	112.4	181.6	—	—							419.8	467.9
К17а-2-5, К17а-2-6	41.7	6.4				48.1	24.6	8.6	92.6	112.4	181.6	—	—							419.8	467.9
К17а-3-1, К17а-3-2	41.7	6.4				48.1	24.6	8.6	92.6	112.4	181.6	—	—							419.8	467.9

Выборка стали на одну колонну, кгс (продолжение)

Марка колонны	Закладные детали. ГОСТ 380-71*. Прокат С 38/23. Профиль															Сталь ГОСТ 5781-75. Класса А-III, ф мм												Итого	Итого	Всего
	∟45×5	∟75×8	∟63×40×8	∟140×90×8	δ=10	δ=12	δ=16	δ=25	Гоз. гр. ду=40	Гайка М16					Итого	12	16	18	20	22	28	32	36				Итого		
К16а-7	—	2.6	—	13.2	—	49.6	3.8	—	3.0	0.8					73.0	2.0	15.2	4.6	—	—	—	20.4	15.3				57.5	130.5	448.5
К16а-7-5	—	2.6	—	13.2	19.2	86.8	3.8	—	3.0	0.8					129.4	9.2	28.4	4.6	—	—	—	20.4	15.3				77.9	207.3	525.3
К16а-11-1	—	2.6	—	13.2	—	70.8	23.2	—	3.0	0.8					113.6	2.0	27.2	4.6	—	12.0	—	20.4	15.3				81.5	195.1	629.9
К17а-1-1, К17а-1-2	5.2	—	9.2	—	31.6	57.6	110.0	22.0	4.6	04					240.6	8.0	8.2	4.6	1.8	36.0	13.6	—	34.8				107.0	347.6	737.1
К17а-1-3, К17а-1-4	5.2	—	9.2	—	34.8	38.4	3.8	22.0	4.6	0.4					118.4	9.2	8.2	4.6	1.8	—	13.6	—	34.8				72.2	190.6	580.1
К17а-1-5, К17а-1-6	5.2	—	9.2	—	41.2	75.6	3.8	22.0	4.6	0.4					162.0	11.6	21.4	4.6	1.8	—	13.6	—	34.8				87.8	249.8	639.3
К17а-2-1, К17а-2-2	5.2	—	9.2	—	31.6	57.6	110.0	22.0	4.6	0.4					240.6	8.0	8.2	4.6	1.8	36.0	13.6	—	34.8				107.0	347.6	815.5
К17а-2-3, К17а-2-4	5.2	—	9.2	—	34.8	38.4	3.8	22.0	4.6	0.4					118.4	9.2	8.2	4.6	1.8	—	13.6	—	34.8				72.2	190.6	658.5
К17а-2-5, К17а-2-6	5.2	—	9.2	—	41.2	75.6	3.8	22.0	4.6	0.4					162.0	11.6	21.4	4.6	1.8	—	13.6	—	34.8				87.8	249.8	717.7
К17а-3-1, К17а-3-2	5.2	—	9.2	—	31.6	57.6	110.0	22.0	4.6	0.4					240.6	8.0	8.2	4.6	1.8	36.0	13.6	—	34.8				107.0	347.6	815.5

Примечание см. на листе 308.

Стропилальщик Кузькина
Техник
г. Ленинград

Выборка стали на одну колонну, кгс

Марка колонны	Арматурные изделия																				
	Сталь ГОСТ 5781-75																				
	Класса А-I						Класса А-III														
	ф мм						ф мм														
	8	12				Итого	10	12	18	22	25	28								Итого	Итого
К17а-3-3, К17а-3-4	41.7	6.4				48.1	24.6	8.6	92.6	112.4	181.6	—								419.8	467.9
К17а-3-5, К17а-3-6	41.7	6.4				48.1	24.6	8.6	92.6	112.4	181.6	—								419.8	467.9
К17а-4-1, К17а-4-2	41.7	6.4				48.1	24.6	8.6	—	250.8	—	227.6								511.6	559.7
К17а-4-3, К17а-4-4	41.7	6.4				48.1	24.6	8.6	—	250.8	—	227.6								511.6	559.7
К17а-4-5, К17а-4-6	41.7	6.4				48.1	24.6	8.6	—	250.8	—	227.6								511.6	559.7
К17а-5-1, К17а-5-2	41.7	6.4				48.1	24.6	8.6	—	112.4	—	451.8								597.4	645.5
К17а-5-3	41.7	6.4				48.1	24.6	8.6	—	112.4	—	451.8								597.4	645.5
К17а-5-5	41.7	6.4				48.1	24.6	8.6	—	112.4	—	451.8								597.4	645.5
К17б-5-1, К17б-5-2	41.7	6.4				48.1	24.6	8.6	—	112.4	—	455.2								600.8	648.9
К17б-5-3, К17б-5-4	41.7	6.4				48.1	24.6	8.6	—	112.4	—	455.2								600.8	648.9

Выборка стали на одну колонну, кгс (продолжение)

Марка колонны	Закладные детали																														
	ГОСТ 380-71*																Сталь ГОСТ 5781-75														
	Прокат С 38/23																Класса А-III														
	Профиль																ф мм														
	L 45×5	L 75×8	L 63×40×8	δ=10	δ=12	δ=16	δ=25	газ.тр. dy=40	гайка М16							Итого	12	16	18	20	22	28	32	36						Итого	Итого	Всего
К17а-3-3, К17а-3-4	5.2	—	9.2	34.8	38.4	3.8	22.0	4.6	0.4							118.4	9.2	8.2	4.6	1.8	—	13.6	—	34.8						72.2	190.6	658.5
К17а-3-5, К17а-3-6	5.2	—	9.2	41.2	75.6	3.8	22.0	4.6	0.4							162.0	11.6	21.4	4.6	1.8	—	13.6	—	34.8						87.8	249.8	717.7
К17а-4-1, К17а-4-2	5.2	—	9.2	31.6	57.6	110.0	22.0	4.6	0.4							240.6	8.0	8.2	4.6	1.8	36.0	13.6	—	34.8						107.0	347.6	907.3
К17а-4-3, К17а-4-4	5.2	—	9.2	34.8	38.4	3.8	22.0	4.6	0.4							118.4	9.2	8.2	4.6	1.8	—	13.6	—	34.8						72.2	190.6	750.3
К17а-4-5, К17а-4-6	5.2	—	9.2	41.2	75.6	3.8	22.0	4.6	0.4							162.0	11.6	21.4	4.6	1.8	—	13.6	—	34.8						87.8	249.8	809.5
К17а-5-1, К17а-5-2	5.2	—	9.2	31.6	57.6	110.0	22.0	4.6	0.4							240.6	8.0	8.2	4.6	1.8	36.0	13.6	—	34.8						107.0	347.6	993.1
К17а-5-3	5.2	—	9.2	34.8	38.4	3.8	22.0	4.6	0.4							118.4	9.2	8.2	4.6	1.8	—	13.6	—	34.8						72.2	190.6	836.1
К17а-5-5	5.2	—	9.2	41.2	75.6	3.8	22.0	4.6	0.4							162.0	11.6	21.4	4.6	1.8	—	13.6	—	34.8						87.8	249.8	895.3
К17б-5-1, К17б-5-2	5.2	—	9.2	31.6	57.6	110.0	22.0	4.6	0.4							240.6	8.0	8.2	4.6	1.8	36.0	13.6	—	36.0						108.2	348.8	997.7
К17б-5-3, К17б-5-4	5.2	—	9.2	34.8	38.4	3.8	22.0	4.6	0.4							118.4	9.2	8.2	4.6	1.8	—	13.6	—	36.0						73.4	191.8	840.7

Примечание см. на листе 308.

Нач. отдела — Корженевская
Гл. констр. отд. — Исаев
Гл. специалист — Стратилатов
Техник — Чуйкина
Проверил

ЛГПИ г. Ленинград

ТК 1976

Выборка стали на одну колонну

1.420-12 Выпуск 2

Лист 318

Выборка стали на одну колонну, кгс

Марка колонны	Арматурные изделия. Сталь ГОСТ 5781-75. Класса А-I, ф мм: 8	12	Итого	Класса А-III, ф мм: 10	12	18	20	22	25	28	Итого	Итого
К17б-5-5, К17б-5-6	41.7	6.4	48.1	24.6	8.6	—	—	113.4	—	455.2	600.8	648.9
К18а-1	44.2	6.4	50.6	24.6	17.2	75.2	92.8	166.4	—	—	376.2	426.8
К18а-1-1, К18а-1-2	44.2	6.4	50.6	24.6	17.2	75.2	92.8	166.4	—	—	376.2	426.8
К18а-1-5, К18а-1-6	44.2	6.4	50.6	24.6	17.2	75.2	92.8	166.4	—	—	376.2	426.8
К18а-2	44.2	6.4	50.6	24.6	17.2	—	—	144.8	145.2	217.2	549.0	599.6
К18а-2-1, К18а-2-2	44.2	6.4	50.6	24.6	17.2	—	—	144.8	145.2	217.2	549.0	599.6
К18а-2-3	44.2	6.4	50.6	24.6	17.2	—	—	144.8	145.2	217.2	549.0	599.6
К18а-2-5, К18а-2-6	44.2	6.4	50.6	24.6	17.2	—	—	144.8	145.2	217.2	549.0	599.6
К18а-3	44.2	6.4	50.6	24.6	17.2	—	—	—	42.0	581.2	665.0	715.6
К18а-3-1, К18а-3-2	44.2	6.4	50.6	24.6	17.2	—	—	—	42.0	581.2	665.0	715.6

Выборка стали на одну колонну, кгс (продолжение)

Марка колонны	Закладные детали. ГОСТ 380-71*. Прокат С 38/23. Профиль: ∟45х5	∟75х8	∟100х12	∟63х10х8	δ=10	δ=12	δ=16	δ=18	δ=25	Ус3.тр. dу=40	гайка М16	Итого	Сталь ГОСТ 5781-75. Класса А-III, ф мм: 12	16	18	20	22	28	32	36	Итого	Итого	Всего
К17б-5-5, К17б-5-6	5.2	—	—	9.2	41.2	75.6	3.8	—	22.0	4.6	0.4	162.0	11.6	21.4	4.6	1.8	—	13.6	—	36.0	89.0	251.0	899.9
К18а-1	—	5.2	—	—	—	40.8	3.8	—	—	4.6	0.8	55.2	2.0	15.2	4.6	—	—	—	23.0	35.4	80.2	135.4	562.2
К18а-1-1, К18а-1-2	—	5.2	—	—	—	63.2	123.2	—	—	4.6	0.8	197.0	2.0	15.2	4.6	—	36.0	—	23.0	35.4	116.2	313.2	740.0
К18а-1-5, К18а-1-6	—	5.2	—	—	25.6	78.0	3.8	—	—	4.6	0.8	118.0	11.6	28.4	4.6	—	—	—	23.0	35.4	103.0	221.0	647.8
К18а-2	—	5.2	—	—	—	40.8	3.8	—	—	4.6	0.8	55.2	2.0	15.2	4.6	—	—	—	23.0	35.4	80.2	135.4	735.0
К18а-2-1, К18а-2-2	—	5.2	—	—	—	63.2	123.2	—	—	4.6	0.8	197.0	2.0	15.2	4.6	—	36.0	—	23.0	35.4	116.2	313.2	912.8
К18а-2-3	—	5.2	5.2	—	—	74.0	3.8	11.2	57.2	4.6	0.8	162.0	2.0	15.2	4.6	—	—	—	23.0	51.4	96.2	258.2	857.8
К18а-2-5, К18а-2-6	—	5.2	—	—	25.6	78.0	3.8	—	—	4.6	0.8	118.0	11.6	28.4	4.6	—	—	—	23.0	35.4	103.0	221.0	820.6
К18а-3	—	5.2	—	—	—	40.8	3.8	—	—	4.6	0.8	55.2	2.0	15.2	4.6	—	—	—	23.0	35.4	80.2	135.4	851.0
К18а-3-1, К18а-3-2	—	5.2	—	—	—	63.2	123.2	—	—	4.6	0.8	197.0	2.0	15.2	4.6	—	36.0	—	23.0	35.4	116.2	313.2	1028.8

Примечание см. на листе 308.

Инв.№ подл. | Подп. и дата | Взам.инв.№ | Инв.№ дубл. | Подп. и дата

Гипрошлакос г. Ленинград

Чуйкино

Техник

Проверил

Выборки стали на одну колонну, кгс

Марка колонны	Арматурные изделия. Сталь ГОСТ 5781-75. Класса А-I, фмм 8	12	Итого	Класса А-III, фмм 10	12	25	28	32	Итого	Итого
К18а-3-5, К18а-3-6	44.2	6.4	50.6	24.6	17.2	42.0	581.2	—	665.0	715.6
К18а-4	44.2	6.4	50.6	24.6	17.2	—	52.8	759.6	854.2	904.8
К18а-4-1, К18а-4-2	44.2	6.4	50.6	24.6	17.2	—	52.8	759.6	854.2	904.8
К18а-4-3	44.2	6.4	50.6	24.6	17.2	—	52.8	759.6	854.2	904.8
К18а-4-5, К18а-4-6	44.2	6.4	50.6	24.6	17.2	—	52.8	759.6	854.2	904.8
К18а-5	44.2	6.4	50.6	24.6	17.2	—	52.8	759.6	854.2	904.8
К18а-5-1, К18а-5-2	44.2	6.4	50.6	24.6	17.2	—	52.8	759.6	854.2	904.8
К18а-5-3	44.2	6.4	50.6	24.6	17.2	—	52.8	759.6	854.2	904.8
К18а-5-5; К18а-5-6	44.2	6.4	50.6	24.6	17.2	—	52.8	759.6	854.2	904.8
К18а-6	44.2	6.4	50.6	24.6	17.2	505.6	—	—	547.4	598.0

Выборка стали на одну колонну, кгс (продолжение)

Марка колонны	Закладные детали. ГОСТ 380-71*. Прокат С 38/23. Профиль: 75×8	∟100×12	— δ=10	— δ=12	— δ=16	— δ=18	— δ=25	газ.тр. dy=40	гайка М16	Итого	Сталь ГОСТ 5781-75. Класса А-III, фмм 12	16	18	22	32	36	Итого	Итого	Всего
К18а-3-5, К18а-3-6	5.2		25.6	78.0	3.8	—	—	4.6	0.8	118.0	11.6	28.4	4.6	—	23.0	35.4	103.0	221.0	936.6
К18а-4	5.2		—	40.8	3.8	—	—	4.6	0.8	55.2	2.0	15.2	4.6	—	23.0	35.4	80.2	135.4	1040.2
К18а-4-1, К18а-4-2	5.2		—	63.2	123.2	—	—	4.6	0.8	197.0	2.0	15.2	4.6	36.0	23.0	35.4	116.2	313.2	1218.0
К18а-4-3	5.2	5.2	—	74.0	3.8	11.2	57.2	4.6	0.8	162.0	2.0	15.2	4.6	—	23.0	51.4	96.2	258.2	1163.0
К18а-4-5, К18а-4-6	5.2		25.6	78.0	3.8	—	—	4.6	0.8	118.0	11.6	28.4	4.6	—	23.0	35.4	103.0	221.0	1125.8
К18а-5	5.2		—	40.8	3.8	—	—	4.6	0.8	55.2	2.0	15.2	4.6	—	23.0	35.4	80.2	135.4	1040.2
К18а-5-1, К18а-5-2	5.2		—	63.2	123.2	—	—	4.6	0.8	197.0	2.0	15.2	4.6	36.0	23.0	35.4	116.2	313.2	1218.0
К18а-5-3	5.2	5.2	—	74.0	3.8	11.2	57.2	4.6	0.8	162.0	2.0	15.2	4.6	—	23.0	51.4	96.0	258.2	1163.0
К18а-5-5; К18а-5-6	5.2		25.6	78.0	3.8	—	—	4.6	0.8	118.0	11.6	28.4	4.6	—	23.0	35.4	103.0	221.0	1125.8
К18а-6	5.2		—	40.8	3.8	—	—	4.6	0.8	55.2	2.0	15.2	4.6	—	23.0	35.4	80.2	135.4	733.4

Примечание см. на листе 308

ГИП Кудинов; Нач.конс.отд. Кудинов; Гл.специалист Кудинов; Техник Статилатов; Проверил Чуйкина; г. Ленинград

Выборка стали на одну колонну, кгс

Марка колонны	Арматурные изделия. Сталь ГОСТ 5781-75. Класса А-I, ф мм: 8	12				Итого	Класса А-III, ф мм: 10	12	18	22	25	28	32							Итого	Итого
К18а-6-1, К18а-6-2	44.2	6.4				50.6	24.6	17.2	—	—	505.6	—	—							547.4	598.0
К18а-6-3	44.2	6.4				50.6	24.6	17.2	—	—	505.6	—	—							547.4	598.0
К18а-6-5, К18а-6-6	44.2	6.4				50.6	24.6	17.2	—	—	505.6	—	—							547.4	598.0
К18а-7	44.2	6.4				50.6	24.6	17.2	—	—	215.2	364.0	—							621.0	671.6
К18а-7-5	44.2	6.4				50.6	24.6	17.2	—	—	215.2	364.0	—							621.0	671.6
К18а-8	44.2	6.4				50.6	24.6	17.2	—	—	42.0	581.2	—							665.0	715.6
К18а-8-1, К18а-8-2	44.2	6.4				50.6	24.6	17.2	—	—	42.0	581.2	—							665.0	715.6
К18а-8-3	44.2	6.4				50.6	24.6	17.2	—	—	42.0	581.2	—							665.0	715.6
К18а-8-5, К18а-8-6	44.2	6.4				50.6	24.6	17.2	—	—	42.0	581.2	—							665.0	715.6
К18а-9-1	44.2	6.4				50.6	24.6	17.2	—	—	—	52.8	759.6							854.2	904.8
К19а-1-1	26.2	4.8				31.0	20.4	8.6	74.0	114.4	—	—	—							217.4	248.4

Выборка стали на одну колонну, кгс (продолжение)

Марка колонны	Закладные детали. ГОСТ 380-71*. Прокат С 38/23. Профиль: L 45×5	L 75×8	L 100×12	L 63×40×8	δ=10	δ=12	δ=16	δ=18	δ=25	газ. тр. dy=40	гайка М16				Итого	Сталь ГОСТ 5781-75. Класса А-III, ф мм: 12	16	18	20	22	28	32	36				Итого	Итого	Всего
К18а-6-1, К18а-6-2	—	5.2	—	—	—	63.2	123.2	—	—	4.6	0.8				197.0	2.0	15.2	4.6	—	36.0	—	23.0	35.4				116.2	313.2	911.2
К18а-6-3	—	5.2	5.2	—	—	74.0	3.8	11.2	57.2	4.6	0.8				162.0	2.0	15.2	4.6	—	—	—	23.0	51.4				96.2	258.2	856.2
К18а-6-5, К18а-6-6	—	5.2	—	—	25.6	78.0	3.8	—	—	4.6	0.8				118.0	11.6	28.4	4.6	—	—	—	23.0	35.4				103.0	221.0	819.0
К18а-7	—	5.2	—	—	—	40.8	3.8	—	—	4.6	0.8				55.2	2.0	15.2	4.6	—	—	—	23.0	35.4				80.2	135.4	807.0
К18а-7-5	—	5.2	—	—	25.6	78.0	3.8	—	—	4.6	0.8				118.0	11.6	28.4	4.6	—	—	—	23.0	35.4				103.0	221.0	892.6
К18а-8	—	5.2	—	—	—	40.8	3.8	—	—	4.6	0.8				55.2	2.0	15.2	4.6	—	—	—	23.0	35.4				80.2	135.4	851.0
К18а-8-1, К18а-8-2	—	5.2	—	—	—	63.2	123.2	—	—	4.6	0.8				197.0	2.0	15.2	4.6	—	36.0	—	23.0	35.4				116.2	313.2	1028.8
К18а-8-3	—	5.2	5.2	—	—	74.0	3.8	11.2	57.2	4.6	0.8				162.0	2.0	15.2	4.6	—	—	—	23.0	51.4				96.2	258.2	973.8
К18а-8-5, К18а-8-6	—	5.2	—	—	25.6	78.0	3.8	—	—	4.6	0.8				118.0	11.6	28.4	4.6	—	—	—	23.0	35.4				103.0	221.0	936.6
К18а-9-1	—	5.2	—	—	—	63.2	123.2	—	—	4.6	0.8				197.0	2.0	15.2	4.6	—	36.0	—	23.0	35.4				116.2	313.2	1218.0
К19а-1-1	5.2	—	—	9.2	25.2	59.6	46.4	—	22.0	3.0	0.4				171.0	5.6	26.2	9.2	1.8	24.0	11.6	—	24.0				102.4	273.4	521.8

Примечание см. на листе 308.

г. Ленинград | Техник проверил | Стратилатов Чуйкина

ТК 1976 | Выборка стали на одну колонну | 1.420-12 Выпуск 2 | Лист 321

Выборка стали на одну колонну, кгс

Марка колонны	Арматурные изделия. Сталь ГОСТ 5781-75. Класса А-I, ф мм: 8	12				Итого	Класса А-III, ф мм: 10	12	18	22	25									Итого	Итого
К19а-1-2	26.2	4.8				31.0	20.4	8.6	74.0	114.4	—									217.4	248.4
К19а-1-3	26.2	4.8				31.0	20.4	8.6	74.0	114.4	—									217.4	248.4
К19а-1-4	26.2	4.8				31.0	20.4	8.6	74.0	114.4	—									217.4	248.4
К19а-1-5	26.2	4.8				31.0	20.4	8.6	74.0	114.4	—									217.4	248.4
К19а-1-6	26.2	4.8				31.0	20.4	8.6	74.0	114.4	—									217.4	248.4
К19а-2-1	26.2	4.8				31.0	20.4	8.6	74.0	—	148.0									251.0	282.0
К19а-2-2	26.2	4.8				31.0	20.4	8.6	74.0	—	148.0									251.0	282.0
К19а-2-3	26.2	4.8				31.0	20.4	8.6	74.0	—	148.0									251.0	282.0
К19а-2-4	26.2	4.8				31.0	20.4	8.6	74.0	—	148.0									251.0	282.0
К19а-2-5	26.2	4.8				31.0	20.4	8.6	74.0	—	148.0									251.0	282.0

Выборка стали на одну колонну, кгс (продолжение)

Марка колонны	Закладные детали. ГОСТ 380-71. Прокат С 38/23. Профиль: L 45×5	L 63×40×8	— δ=10	— δ=12	— δ=16	— δ=25	газ тр. dy=40	гайка М16							Итого	Сталь ГОСТ 5781-75. Класса А-III, ф мм: 12	16	18	20	22	28	36					Итого	Итого	Всего
К19а-1-2	5.2	9.2	28.4	59.6	40.4	22.0	3.0	0.4							174.2	6.8	26.2	9.2	1.8	24.0	11.6	24.0					103.6	277.8	526.2
К19а-1-3	5.2	9.2	31.6	38.4	7.6	22.0	3.0	0.4							117.4	8.0	14.2	9.2	1.8	—	11.6	24.0					68.8	186.2	434.6
К19а-1-4	5.2	9.2	34.8	38.4	7.6	22.0	3.0	0.4							120.6	9.2	14.2	9.2	1.8	—	11.6	24.0					70.0	190.6	439.0
К19а-1-5	5.2	9.2	34.8	75.6	7.6	22.0	3.0	0.4							157.8	9.2	27.4	9.2	1.8	—	11.6	24.0					83.2	241.0	489.4
К19а-1-6	5.2	9.2	41.2	75.6	7.6	22.0	3.0	0.4							164.2	11.6	27.4	9.2	1.8	—	11.6	24.0					85.6	249.8	498.2
К19а-2-1	5.2	9.2	25.2	59.6	46.4	22.0	3.0	0.4							171.0	5.6	26.2	9.2	1.8	24.0	11.6	24.0					102.4	273.4	555.4
К19а-2-2	5.2	9.2	28.4	59.6	46.4	22.0	3.0	0.4							174.2	6.8	26.2	9.2	1.8	24.0	11.6	24.0					103.6	277.8	559.8
К19а-2-3	5.2	9.2	31.6	38.4	7.6	22.0	3.0	0.4							117.4	8.0	14.2	9.2	1.8	—	11.6	24.0					68.8	186.2	468.2
К19а-2-4	5.2	9.2	34.8	38.4	7.6	22.0	3.0	0.4							120.6	9.2	14.2	9.2	1.8	—	11.6	24.0					70.0	190.6	472.6
К19а-2-5	5.2	9.2	34.8	75.6	7.6	22.0	3.0	0.4							157.8	9.2	27.4	9.2	1.8	—	11.6	24.0					83.2	241.0	523.0

Примечание см. на листе 308.

Нач. сектора — Техник — Проверил — Стратилатов — Чуйкина

ЛГПИ г. Ленинград

ТК 1976 — Выборка стали на одну колонну

1.420-12 Выпуск 2 — Лист 322

Выборка стали на одну колонну, кгс

Марка колонны	Арматурные изделия. Сталь ГОСТ 5781-75. Класса A-I, ф мм					Итого	Класса A-III, ф мм												Итого	Итого
	8	12					10	12	18	25	28									
К19а-2-6	26.2	4.8				31.0	20.4	8.6	74.0	148.0	—								251.0	282.0
К19а-3-1	26.2	4.8				31.0	20.4	8.6	—	145.2	185.6								359.8	390.8
К19а-3-2	26.2	4.8				31.0	20.4	8.6	—	145.2	185.6								359.8	390.8
К19а-3-3	26.2	4.8				31.0	20.4	8.6	—	145.2	185.6								359.8	390.8
К19а-3-4	26.2	4.8				31.0	20.4	8.6	—	145.2	185.6								359.8	390.8
К19а-3-5	26.2	4.8				31.0	20.4	8.6	—	145.2	185.6								359.8	390.8
К19а-3-6	26.2	4.8				31.0	20.4	8.6	—	145.2	185.6								359.8	390.8
К19а-4-1	26.2	4.8				31.0	20.4	8.6	—	—	368.0								397.0	428.0
К19а-4-2	26.2	4.8				31.0	20.4	8.6	—	—	368.0								397.0	428.0
К19а-4-3	26.2	4.8				31.0	20.4	8.6	—	—	368.0								397.0	428.0

Выборка стали на одну колонну, кгс (продолжение)

Марка колонны	Закладные детали. ГОСТ 380-71. Прокат с 38/23. Профиль: ∟45×5	∟63×40×8	▭ δ=10	▭ δ=12	▭ δ=16	▭ δ=25	газ. тр. dy=40	гайка М16	Итого	Сталь ГОСТ 5781-75. Класса A-III, ф мм: 12	16	18	20	22	28	36	Итого	Итого	Всего
К19а-2-6	5.2	9.2	41.2	75.6	7.6	22.0	3.0	0.4	164.2	11.6	27.4	9.2	1.8	—	11.6	24.0	85.6	249.8	531.8
К19а-3-1	5.2	9.2	25.2	59.6	46.4	22.0	3.0	0.4	171.0	5.6	26.2	9.2	1.8	24.0	11.6	24.0	102.4	273.4	664.2
К19а-3-2	5.2	9.2	28.4	59.6	46.4	22.0	3.0	0.4	174.2	6.8	26.2	9.2	1.8	24.0	11.6	24.0	103.6	277.8	668.6
К19а-3-3	5.2	9.2	31.6	38.4	7.6	22.0	3.0	0.4	117.4	8.0	14.2	9.2	1.8	—	11.6	24.0	68.8	186.2	577.0
К19а-3-4	5.2	9.2	34.8	38.4	7.6	22.0	3.0	0.4	120.6	9.2	14.2	9.2	1.8	—	11.6	24.0	70.0	190.6	581.4
К19а-3-5	5.2	9.2	34.8	75.6	7.6	22.0	3.0	0.4	157.8	9.2	27.4	9.2	1.8	—	11.6	24.0	83.2	241.0	631.8
К19а-3-6	5.2	9.2	41.2	75.6	7.6	22.0	3.0	0.4	164.2	11.6	27.4	9.2	1.8	—	11.6	24.0	85.6	249.8	640.6
К19а-4-1	5.2	9.2	25.2	59.6	46.4	22.0	3.0	0.4	171.0	5.6	26.2	9.2	1.8	24.0	11.6	24.0	102.4	273.4	701.4
К19а-4-2	5.2	9.2	28.4	59.6	46.4	22.0	3.0	0.4	174.2	6.8	26.2	9.2	1.8	24.0	11.6	24.0	103.6	277.8	705.8
К19а-4-3	5.2	9.2	31.6	38.4	7.6	22.0	3.0	0.4	117.4	8.0	14.2	9.2	1.8	—	11.6	24.0	68.8	186.2	614.2

Примечание см. на листе 308.

Гипростроммаш г. Ленинград. Главный инженер проекта Чуйкина. Главный специалист Куб. Начальник отдела Проверил.

Выборка стали на одну колонну, кгс

Марка колонны	Арматурные изделия. Сталь ГОСТ 5781-75. Класса А-I, ф мм: 8	12	Итого	Класса А-III, ф мм: 10	12	25	28	Итого	Итого
К19а-4-4	26.2	4.8	31.0	20.4	8.6	—	368.0	397.0	428.0
К19а-4-5	26.2	4.8	31.0	20.4	8.6	—	368.0	397.0	428.0
К19а-4-6	26.2	4.8	31.0	20.4	8.6	—	368.0	397.0	428.0
К20а-1	28.2	4.8	33.0	20.4	17.2	148.0	—	185.6	218.6
К20а-1-1, К20а-1-2	28.2	4.8	33.0	20.4	17.2	148.0	—	185.6	218.6
К20а-1-5	28.2	4.8	33.0	20.4	17.2	148.0	—	185.6	218.6
К20а-1-6	28.2	4.8	33.0	20.4	17.2	148.0	—	185.6	218.6
К20а-2	28.2	4.8	33.0	20.4	17.2	—	185.6	223.2	256.2
К20а-2-1, К20а-2-2	28.2	4.8	33.0	20.4	17.2	—	185.6	223.2	256.2
К20а-2-3	28.2	4.8	33.0	20.4	17.2	—	185.6	223.2	256.2

Выборка стали на одну колонну, кгс (продолжение)

Марка колонны	Закладные детали. ГОСТ 380-71*. Прокат С38/23. Профиль: ∟ 75×5	∟ 75×8	∟ 100×12	∟ 63×40×8	δ=10	δ=12	δ=16	δ=18	δ=25	газ. тр. dу=40	гайка М16	Итого	Сталь ГОСТ 5781-75. Класса А-III, ф мм: 12	16	18	20	22	28	32	36	Итого	Итого	Всего
К19а-4-4	5.2	—	—	9.2	34.8	38.4	7.6	—	22.0	3.0	0.4	120.6	9.2	14.2	9.2	1.8	—	11.6	—	24.0	70.0	190.6	618.6
К19а-4-5	5.2	—	—	9.2	34.8	75.6	7.6	—	22.0	3.0	0.4	157.8	9.2	27.4	9.2	1.8	—	11.6	—	24.0	83.2	241.0	669.0
К19а-4-6	5.2	—	—	9.2	41.2	75.6	7.6	—	22.0	3.0	0.4	164.2	11.6	27.4	9.2	1.8	—	11.6	—	24.0	85.6	249.8	677.8
К20а-1	—	5.2	—	—	—	40.8	7.6	—	—	3.0	0.8	57.4	2.0	15.2	9.2	—	—	—	20.4	30.6	77.4	134.8	353.4
К20а-1-1, К20а-1-2	—	5.2	—	—	—	62.0	27.0	—	—	3.0	0.8	98.0	2.0	27.2	9.2	—	12.0	—	20.4	30.6	101.4	199.0	417.6
К20а-1-5	—	5.2	—	—	19.2	78.0	7.6	—	—	3.0	0.8	113.8	9.2	28.4	9.2	—	—	—	20.4	30.6	97.8	211.6	430.2
К20а-1-6	—	5.2	—	—	25.6	78.0	7.6	—	—	3.0	0.8	120.2	11.6	28.4	9.2	—	—	—	20.4	30.6	100.2	220.4	439.0
К20а-2	—	5.2	—	—	—	40.8	7.6	—	—	3.0	0.8	57.4	2.0	15.2	9.2	—	—	—	20.4	30.6	77.4	134.8	391.0
К20а-2-1, К20а-2-2	—	5.2	—	—	—	62.0	27.0	—	—	3.0	0.8	98.0	2.0	27.2	9.2	—	12.0	—	20.4	30.6	101.4	199.0	455.2
К20а-2-3	—	5.2	5.2	—	—	74.0	7.6	11.2	35.2	3.0	0.8	142.2	2.0	15.2	9.2	—	—	—	20.4	30.6	77.4	219.6	475.8

Примечание см. на листе 308.

Гл. специалист Усаев; Техник Стратилатов; Проверил Чуйкина; г. Ленинград

Выборка стали на одну колонну, кгс

Марка колонны	Арматурные изделия. Сталь ГОСТ 5781-75. Класс А-I, ф мм: 8	12	Итого	Класс А-III, ф мм: 10	12	25	28	Итого	Итого
К20а-2-5	28.2	4.8	33.0	20.4	17.2	—	185.6	223.2	256.2
К20а-2-6	28.2	4.8	33.0	20.4	17.2	—	185.6	223.2	256.2
К20а-3	28.2	4.8	33.0	20.4	17.2	290.8	—	328.4	361.4
К20а-3-1, К20а-3-2	28.2	4.8	33.0	20.4	17.2	290.8	—	328.4	361.4
К20а-3-3	28.2	4.8	33.0	20.4	17.2	290.8	—	328.4	361.4
К20а-3-5	28.2	4.8	33.0	20.4	17.2	290.8	—	328.4	361.4
К20а-3-6	28.2	4.8	33.0	20.4	17.2	290.8	—	328.4	361.4
К20а-4-3	28.2	4.8	33.0	20.4	17.2	—	364.8	402.4	435.4
К20а-5	28.2	4.8	33.0	20.4	17.2	148.0	—	185.6	218.6
К20а-5-1, К20а-5-2	28.2	4.8	33.0	20.4	17.2	148.0	—	185.6	218.6

Выборка стали на одну колонну, кгс (продолжение)

Марка колонны	Закладные детали. ГОСТ 380-71*. Прокат С38/23. Профиль: ∟75×8	∟100×12	δ=10	δ=12	δ=16	δ=18	δ=25	газ.тр. dу=40	гайка М16	Итого	Сталь ГОСТ 5781-75. Класс А-III, ф мм: 12	16	18	22	32	36	Итого	Итого	Всего
К20а-2-5	5.2	—	19.2	78.0	7.6	—	—	3.0	0.8	113.8	9.2	28.4	9.2	—	20.4	30.6	97.8	211.6	467.8
К20а-2-6	5.2	—	25.6	78.0	7.6	—	—	3.0	0.8	120.2	11.6	28.4	9.2	—	20.4	30.6	100.2	220.4	476.6
К20а-3	5.2	—	—	40.8	7.6	—	—	3.0	0.8	57.4	2.0	15.2	9.2	—	20.4	30.6	77.4	134.8	496.2
К20а-3-1, К20-3-2	5.2	—	—	62.0	27.0	—	—	3.0	0.8	98.0	2.0	27.2	9.2	12.0	20.4	30.6	101.4	199.4	560.8
К20а-3-3	5.2	5.2	—	74.0	7.6	11.2	35.2	3.0	0.8	142.2	2.0	15.2	9.2	—	20.4	30.6	77.4	219.6	581.0
К20а-3-5	5.2	—	19.2	78.0	7.6	—	—	3.0	0.8	113.8	9.2	28.4	9.2	—	20.4	30.6	97.8	211.6	573.0
К20а-3-6	5.2	—	25.6	78.0	7.6	—	—	3.0	0.8	120.2	11.6	28.4	9.2	—	20.4	30.6	100.2	220.4	581.8
К20а-4-3	5.2	5.2	—	74.0	7.6	11.2	35.2	3.0	0.8	142.2	2.0	15.2	9.2	—	20.4	30.6	77.4	219.6	655.0
К20а-5	5.2	—	—	40.8	7.6	—	—	3.0	0.8	57.4	2.0	15.2	9.2	—	20.4	30.6	77.4	134.8	353.4
К20а-5-1, К20а-5-2	5.2	—	—	62.0	27.0	—	—	3.0	0.8	98.0	2.0	27.2	9.2	12.0	20.4	30.6	101.4	199.4	418.0

Примечание см. на листе 308.

Инв.№ подл. | Подпись и дата | Взам.инв.№ | Инв.№ дубл. | Подпись и дата

Гл.инженер проекта — Стратилатов
Техник — Слуцкина
Проверил — Пронин

г. Ленинград

Выборка стали на одну колонну, кгс

Марка колонны	Арматурные изделия																				
	Сталь ГОСТ 5781-75																				
	Класса А-I						Класса А-III														
	ф мм						ф мм														
	8	12				Итого	10	12	25											Итого	Итого
К20а-5-3	28.2	4.8				33.0	20.4	17.2	148.0											185.6	218.6
К20а-5-5	28.2	4.8				33.0	20.4	17.2	148.0											185.6	218.6
К20а-5-6	28.2	4.8				33.0	20.4	17.2	148.0											185.6	218.6
К20а-6	28.2	4.8				33.0	20.4	17.2	148.0											185.6	218.6
К20а-6-1, К20а-6-2	28.2	4.8				33.0	20.4	17.2	148.0											185.6	218.6
К20а-6-3	28.2	4.8				33.0	20.4	17.2	148.0											185.6	218.6
К20а-6-5	28.2	4.8				33.0	20.4	17.2	148.0											185.6	218.6
К20а-6-6	28.2	4.8				33.0	20.4	17.2	148.0											185.6	218.6
К20а-7	28.2	4.8				33.0	20.4	17.2	290.8											328.4	361.4
К20а-7-1; К20а-7-2	28.2	4.8				33.0	20.4	17.2	290.8											328.4	361.4

Выборка стали на одну колонну, кгс (продолжение)

Марка колонны	Закладные детали																												
	ГОСТ 380-71*																Сталь ГОСТ 5781-75												
	Прокат С 38/23																Класса А-III												
	Профиль																ф мм												
	∟ 75×8	∟ 100×12	⌒ δ=10	⌒ δ=12	⌒ δ=16	⌒ δ=18	⌒ δ=25	газ. тр. dy=40	гайка М16							Итого	12	16	18	22	32	36						Итого	Итого	Всего
К20а-5-3	5.2	5.2	—	74.0	7.6	11.2	35.2	3.0	0.8							142.2	2.0	15.2	9.2	—	20.4	30.6						77.4	219.6	438.2
К20а-5-5	5.2	—	19.2	78.0	7.6	—	—	3.0	0.8							113.8	9.2	28.4	9.2	—	20.4	30.6						97.8	211.6	430.2
К20а-5-6	5.2	—	25.6	78.0	7.6	—	—	3.0	0.8							120.2	11.6	28.4	9.2	—	20.4	30.6						100.2	220.4	439.0
К20а-6	5.2	—	—	40.8	7.6	—	—	3.0	0.8							57.4	2.0	15.2	9.2	—	20.4	30.6						77.4	134.8	353.4
К20а-6-1, К20а-6-2	5.2	—	—	62.0	27.0	—	—	3.0	0.8							98.0	2.0	27.2	9.2	12.0	20.4	30.6						101.4	199.4	418.0
К20а-6-3	5.2	5.2	—	74.0	7.6	11.2	35.2	3.0	0.8							142.2	2.0	15.2	9.2	—	20.4	30.6						77.4	219.6	438.2
К20а-6-5	5.2	—	19.2	78.0	7.6	—	—	3.0	0.8							113.8	9.2	28.4	9.2	—	20.4	30.6						97.8	211.6	430.2
К20а-6-6	5.2	—	25.6	78.0	7.6	—	—	3.0	0.8							120.2	11.6	28.4	9.2	—	20.4	30.6						100.2	220.4	439.0
К20а-7	5.2	—	—	40.8	7.6	—	—	3.0	0.8							57.4	2.0	15.2	9.2	—	20.4	30.6						77.4	134.8	496.2
К20а-7-1, К20а-7-2	5.2	—	—	62.0	27.0	—	—	3.0	0.8							98.0	2.0	27.2	9.2	12.0	20.4	30.6						101.4	199.4	560.8

Примечание см. на листе 308.

Гл. констр. отд. Корженевская
Гл. специалист Исаев
Техник Стратилатов
Проверил Спирина

АГПИ г. Ленинград

ТК 1976

Выборка стали на одну колонну

1.420-12 Выпуск 2

Лист 326

Выборка стали на одну колонну, кгс

Марка колонны	Арматурные изделия. Сталь ГОСТ 5781-75. Класса А-I, ф мм: 8	12	Итого	Класса А-III, ф мм: 10	12	18	22	25	28	Итого	Итого
К20а-7-5	28.2	4.8	33.0	20.4	17.2	–	–	290.8	–	328.4	361.4
К20а-7-6	28.2	4.8	33.0	20.4	17.2	–	–	290.8	–	328.4	361.4
К21а-1-1, К21а-1-2	32.2	4.8	37.0	18.2	8.6	–	–	–	240.4	267.2	304.2
К21а-1-3, К21а-1-4	32.2	4.8	37.0	18.2	8.6	–	–	–	240.4	267.2	304.2
К21а-1-5, К21а-1-6	32.2	4.8	37.0	18.2	8.6	–	–	–	240.4	267.2	304.2
К21а-2-3	32.2	4.8	37.0	18.2	8.6	98.0	–	–	240.4	365.2	402.2
К21а-2-5	32.2	4.8	37.0	18.2	8.6	98.0	–	–	240.4	365.2	402.2
К21а-3-1	32.2	4.8	37.0	18.2	8.6	–	–	188.8	240.4	456.0	493.0
К22а-1	34.2	4.8	39.0	18.2	17.2	–	294.8	–	–	330.2	369.2
К22а-1-5, К22а-1-6	34.2	4.8	39.0	18.2	17.2	–	294.8	–	–	330.2	369.2
К22а-2-1, К22а-2-2	34.2	4.8	39.0	18.2	17.2	98.0		191.6	–	325.0	364.0

Выборка стали на одну колонну, кгс (продолжение)

Марка колонны	Закладные детали. ГОСТ 380-71*. Прокат С38/23. Профиль: L 45×5	L 75×8	L 63×40×8	δ=10	δ=12	δ=16	δ=25	газ.тр. dy=40	гайка М16	Итого	Сталь ГОСТ 5781-75. Класса А-III, ф мм: 12	16	18	20	22	28	32	36	Итого	Итого	Всего
К20а-7-5	–	5.2	–	19.2	78.0	7.6	–	3.0	0.8	113.8	9.2	28.4	9.2	–	–	–	20.4	30.6	97.8	211.6	573.0
К20а-7-6	–	5.2	–	25.6	78.0	7.6	–	3.0	0.8	120.2	11.6	28.4	9.2	–	–	–	20.4	30.6	100.2	220.4	581.8
К21а-1-1, К21а-1-2	5.2	–	9.2	31.6	59.6	42.6	22.0	3.0	0.4	173.6	8.0	26.2	4.6	1.8	24.0	11.6	–	24.0	100.2	273.8	578.0
К21а-1-3, К21а-1-4	5.2	–	9.2	38.0	38.4	3.8	22.0	3.0	0.4	120.0	10.4	14.2	4.6	1.8	–	11.6	–	24.0	66.6	186.6	490.8
К21а-1-5, К21а-1-6	5.2	–	9.2	47.6	75.6	3.8	22.0	3.0	0.4	166.8	14.0	27.4	4.6	1.8	–	11.6	–	24.0	83.4	250.2	554.4
К21а-2-3	5.2	–	9.2	38.0	38.4	3.8	22.0	3.0	0.4	120.0	10.4	14.2	4.6	1.8	–	11.6	–	24.0	66.6	186.6	588.8
К21а-2-5	5.2	–	9.2	47.6	75.6	3.8	22.0	3.0	0.4	166.8	14.0	27.4	4.6	1.8	–	11.6	–	24.0	83.4	250.2	652.4
К21а-3-1	5.2	–	9.2	31.6	59.6	42.6	22.0	3.0	0.4	173.6	8.0	26.2	4.6	1.8	24.0	11.6	–	24.0	100.2	273.8	766.8
К22а-1	–	5.2	–	–	40.8	3.8	–	3.0	0.8	53.6	2.0	15.2	4.6	–	–	–	20.4	30.6	72.8	126.4	495.6
К22а-1-5, К22а-1-6	–	5.2	–	32.0	78.0	3.8	–	3.0	0.8	122.8	14.0	18.4	4.6	–	–	–	20.4	30.6	88.0	210.8	580.0
К22а-2-1, К22а-2-2	–	5.2	–	–	62.0	42.6	–	3.0	0.8	113.6	2.0	27.2	4.6	–	24.0	–	20.4	30.6	108.8	222.4	586.4

Примечание см. на листе 308.

Инв. № подл. | Подпись и дата | Взам. инв. №

ТК 1976	Выборка стали на одну колонну	1.420-12 Выпуск 2
		Лист 327

Выборка стали на одну колонну, кгс

Марка колонны	Арматурные изделия. Сталь ГОСТ 5781-75. Класса А-I, ф мм: 8	12				Итого	Класса А-III, ф мм: 10	12	22	25	28								Итого	Итого
К22а-3	34.2	4.8				39.0	18.2	17.2	—	380.4	—								415.8	454.8
К22а-3-1	34.2	4.8				39.0	18.2	17.2	—	380.4	—								415.8	454.8
К22а-3-5	34.2	4.8				39.0	18.2	17.2	—	380.4	—								415.8	454.8
К22а-4-1	34.2	4.8				39.0	18.2	17.2	—	188.8	240.4								464.6	503.6
К22а-4-3	34.2	4.8				39.0	18.2	17.2	—	188.8	240.4								464.6	503.6
К22а-5	34.2	4.8				39.0	18.2	17.2	—	191.6	—								227.0	266.0
К22а-5-1 К22а-5-2	34.2	4.8				39.0	18.2	17.2	—	191.6	—								227.0	266.0
К22а-5-3	34.2	4.8				39.0	18.2	17.2	—	191.6	—								227.0	266.0
К22а-5-5; К22а-5-6	34.2	4.8				39.0	18.2	17.2	—	191.6	—								227.0	266.0
К22а-6	34.2	4.8				39.0	18.2	17.2	146.4	191.6	—								373.4	412.4
К22а-6-1	34.2	4.8				39.0	18.2	17.2	146.4	191.6	—								373.4	412.4

Выборка стали на одну колонну, кгс (продолжение)

Марка колонны	Закладные детали. ГОСТ 380-71*. Прокат С38/23. Профиль: ∟75×8	δ=10	δ=12	δ=16	δ=18	δ=25	Газ. тр. dу=40	гайка М16							Итого	Сталь ГОСТ 5781-75. Класса А-III, ф мм: 12	16	18	22	32	36							Итого	Итого	Всего
К22а-3	5.2	—	40.8	3.8	—	—	3.0	0.8							53.6	2.0	15.2	4.6	—	20.4	30.6							72.8	126.4	581.2
К22а-3-1	5.2	—	62.0	42.6	—	—	3.0	0.8							113.6	2.0	27.2	4.6	24.0	20.4	30.6							108.8	222.4	677.2
К22а-3-5	5.2	32.0	78.0	3.8	—	—	3.0	0.8							122.8	14.0	18.4	4.6	—	20.4	30.6							88.0	210.8	665.6
К22а-4-1	5.2	—	62.0	42.6	—	—	3.0	0.8							113.6	2.0	27.2	4.6	24.0	20.4	30.6							108.8	222.4	726.0
К22а-4-3	5.2	—	79.2	3.8	11.2	57.2	3.0	0.8							160.4	2.0	15.2	4.6	—	20.4	46.6							88.8	249.2	752.8
К22а-5	5.2	—	40.8	3.8	—	—	3.0	0.8							53.6	2.0	15.2	4.6	—	20.4	30.6							72.8	126.4	392.4
К22а-5-1, К22а-5-2	5.2	—	62.0	42.6	—	—	3.0	0.8							113.6	2.0	27.2	4.6	24.0	20.4	30.6							108.8	222.4	488.4
К22а-5-3	5.2	—	79.2	3.8	11.2	57.2	3.0	0.8							160.4	2.0	15.2	4.6	—	20.4	46.6							88.8	249.2	515.2
К22а-5-5, К22а-5-6	5.2	32.0	78.0	3.8	—	—	3.0	0.8							122.8	14.0	18.4	4.6	—	20.4	30.6							88.0	210.8	476.8
К22а-6	5.2	—	40.8	3.8	—	—	3.0	0.8							53.6	2.0	15.2	4.6	—	20.4	30.6							72.8	126.4	538.8
К22а-6-1	5.2	—	62.0	42.6	—	—	3.0	0.8							113.6	2.0	27.2	4.6	24.0	20.4	30.6							108.8	222.4	634.8

Примечание см. на листе 308.

АГПИ г. Ленинград
Гл. конструктор отд. Корнеевская
Гл. специалист Исаев
Техник Стратилатова
Проверил Спирина

Выборка стали на одну колонну, кгс

Марка колонны	Арматурные изделия																				
	Сталь ГОСТ 5781-75																				
	Класса А-I						Класса А-III														
	ф мм						ф мм														
	8	12				Итого	10	12	18	22	25	28								Итого	Итого
К22а-6-5	34.2	4.8				39.0	18.2	17.2	—	146.4	191.6	—								373.4	412.4
К23а-1-1, К23а-1-2	45.7	6.4				52.1	24.6	8.6	187.0	137.6	—	—								357.8	409.9
К23а-1-3, К23а-1-4	45.7	6.4				52.1	24.6	8.6	187.0	137.6	—	—								357.8	409.9
К23а-1-5, К23а-1-6	45.7	6.4				52.1	24.6	8.6	187.0	137.6	—	—								357.8	409.9
К23а-2-1, К23а-2-2	45.7	6.4				52.1	24.6	8.6	102.2	126.8	200.2	—								462.4	514.5
К23а-2-3, К23а-2-4	45.7	6.4				52.1	24.6	8.6	102.2	126.8	200.2	—								462.4	514.5
К23а-2-5, К23а-2-6	45.7	6.4				52.1	24.6	8.6	102.2	126.8	200.2	—								462.4	514.5
К23а-3-1, К23а-3-2	45.7	6.4				52.1	24.6	8.6	102.2	126.8	200.2	—								462.4	514.5
К23а-3-3, К23а-3-4	45.7	6.4				52.1	24.6	8.6	102.2	126.8	200.2	—								462.4	514.5
К23а-3-5, К23а-3-6	45.7	6.4				52.1	24.6	8.6	102.2	126.8	200.2	—								462.4	514.5
К23а-4-1, К23а-4-2	45.7	6.4				52.1	24.6	8.6	—	279.6	—	251.0								563.8	615.9

Выборка стали на одну колонну, кгс (продолжение)

Марка колонны	Закладные детали																																
	ГОСТ 380-71*																Сталь ГОСТ 5781-75																
	Прокат С38/23																Класса А-III																
	Профиль																ф мм																
	L 45×5	L 75×8	L 63×40×8	δ=10	δ=12	δ=16	δ=25	газ тр dy=40	гайка М16							Итого	12	16	18	20	22	28	32	36					Итого	Итого	Всего
К22а-6-5	—	5.2	—	32.0	78.0	3.8	—	3.0	0.8							122.8	14.0	18.4	4.6	—	—	—	20.4	30.6					88.0	210.8	623.2
К23а-1-1, К23а-1-2	5.2	—	9.2	34.8	57.6	110.0	22.0	4.6	0.4							243.8	9.2	14.2	4.6	1.8	36.0	13.6	—	28.8					108.2	352.0	761.9
К23а-1-3, К23а-1-4	5.2	—	9.2	38.0	38.4	3.8	22.0	4.6	0.4							121.6	10.4	14.2	4.6	1.8	—	13.6	—	28.8					73.4	195.0	604.9
К23а-1-5, К23а-1-6	5.2	—	9.2	47.6	75.6	3.8	22.0	4.6	0.4							168.4	14.0	27.4	4.6	1.8	—	13.6	—	28.8					90.2	258.6	668.5
К23а-2-1, К23а-2-2	5.2	—	9.2	34.8	57.6	110.0	22.0	4.6	0.4							243.8	9.2	14.2	4.6	1.8	36.0	13.6	—	28.8					108.2	352.0	866.5
К23а-2-3, К23а-2-4	5.2	—	9.2	38.0	38.4	3.8	22.0	4.6	0.4							121.6	10.4	14.2	4.6	1.8	—	13.6	—	28.8					73.4	195.0	709.5
К23а-2-5, К23а-2-6	5.2	—	9.2	47.6	75.6	3.8	22.0	4.6	0.4							168.4	14.0	27.4	4.6	1.8	—	13.6	—	28.8					90.2	258.6	773.1
К23а-3-1, К23а-3-2	5.2	—	9.2	34.8	57.6	110.0	22.0	4.6	0.4							243.8	9.2	14.2	4.6	1.8	36.0	13.6	—	28.8					108.2	352.0	866.5
К23а-3-3, К23а-3-4	5.2	—	9.2	38.0	38.4	3.8	22.0	4.6	0.4							121.6	10.4	14.2	4.6	1.8	—	13.6	—	28.8					73.4	195.0	709.5
К23а-3-5, К23а-3-6	5.2	—	9.2	47.6	75.6	3.8	22.0	4.6	0.4							168.4	14.0	27.4	4.6	1.8	—	13.6	—	28.8					90.2	258.6	773.1
К23а-4-1, К23а-4-2	5.2	—	9.2	34.8	57.6	110.0	22.0	4.6	0.4							243.8	9.2	14.2	4.6	1.8	36.0	13.6	—	28.8					108.2	352.0	967.9

Примечание см. на листе 308.

ТК Выборка стали на одну колонну

1.420-12 Выпуск 2

Спирина

Проверил

г. Ленинград

Выборка стали на одну колонну, кгс

Марка колонны	Арматурные изделия. Сталь ГОСТ 5781-75. Класса А-I, ф мм: 8	12				Итого	Класса А-III, ф мм: 10	12	18	20	22	25	28							Итого	Итого
К23а-4-3, К23а-4-4	45.7	6.4				52.1	24.6	8.6	—	—	279.6	—	251.0							563.8	615.9
К23а-4-5, К23а-4-6	45.7	6.4				52.1	24.6	8.6	—	—	279.6	—	251.0							563.8	615.9
К23а-5-1	45.7	6.4				52.1	24.6	8.6	—	—	126.8	—	498.8							658.8	710.9
К23а-5-3	45.7	6.4				52.1	24.6	8.6	—	—	126.8	—	498.8							658.8	710.9
К23а-5-5	45.7	6.4				52.1	24.6	8.6	—	—	126.8	—	498.8							658.8	710.9
К24а-1	48.2	6.4				54.6	24.6	17.2	84.8	104.8	180.8	—	—							412.2	466.8
К24а-1-1, К24а-1-2	48.2	6.4				54.6	24.6	17.2	84.8	104.8	180.8	—	—							412.2	466.8
К24а-1-5, К24а-1-6	48.2	6.4				54.6	24.6	17.2	84.8	104.8	180.8	—	—							412.2	466.8
К24а-2	48.2	6.4				54.6	24.6	17.2	—	—	159.2	164.0	240.4							605.4	660.0
К24а-2-1, К24а-2-2	48.2	6.4				54.6	24.6	17.2	—	—	159.2	164.0	240.4							605.4	660.0
К24а-2-3	48.2	6.4				54.6	24.6	17.2	—	—	159.2	164.0	240.4							605.4	660.0

Выборка стали на одну колонну, кгс (продолжение)

Марка колонны	Закладные детали. ГОСТ 380-71*. Прокат С38/23. Профиль: L 45×5	L 75×8	L 63×40×8	— δ=10	— δ=12	— δ=16	— δ=18	— δ=25	газ.тр. dy=40	гайка М16					Итого	Сталь ГОСТ 5781-75. Класса А-III, ф мм: 12	16	18	20	22	28	32	36				Итого	Итого	Всего
К23а-4-3, К23а-4-4	5.2	—	9.2	38.0	38.4	3.8	—	22.0	4.6	0.4					121.6	10.4	14.2	4.6	1.8	—	13.6	—	28.8				73.4	195.0	810.9
К23а-4-5, К23а-4-6	5.2	—	9.2	47.6	75.6	3.8	—	22.0	4.6	0.4					168.4	14.0	27.4	4.6	1.8	—	13.6	—	28.8				90.2	258.6	874.5
К23а-5-1	5.2	—	9.2	34.8	57.6	110.0	—	22.0	4.6	0.4					243.8	9.2	14.2	4.6	1.8	36.0	13.6	—	28.8				108.2	352.0	1062.9
К23а-5-3	5.2	—	9.2	38.0	38.4	3.8	—	22.0	4.6	0.4					121.6	10.4	14.2	4.6	1.8	—	13.6	—	28.8				73.4	195.0	905.9
К23а-5-5	5.2	—	9.2	47.6	75.6	3.8	—	22.0	4.6	0.4					168.4	14.0	27.4	4.6	1.8	—	13.6	—	28.8				90.2	258.6	969.5
К24а-1	—	5.2	—	—	40.8	3.8	—	—	4.6	0.8					55.2	2.0	15.2	4.6	—	—	—	23.0	35.4				80.2	135.4	602.2
К24а-1-1, К24а-1-2	—	5.2	—	—	63.2	123.2	—	—	4.6	0.8					197.0	2.0	15.2	4.6	—	36.0	—	23.0	35.4				116.2	313.2	780.0
К24а-1-5, К24а-1-6	—	5.2	—	32.0	78.0	3.8	—	—	4.6	0.8					124.4	14.0	28.4	4.6	—	—	—	23.0	35.4				105.4	229.8	696.6
К24а-2	—	5.2	—	—	40.8	3.8	—	—	4.6	0.8					55.2	2.0	15.2	4.6	—	—	—	23.0	35.4				80.2	135.4	795.4
К24а-2-1, К24а-2-2	—	5.2	—	—	63.2	123.2	—	—	4.6	0.8					197.0	2.0	15.2	4.6	—	36.0	—	23.0	35.4				116.2	313.2	973.2
К24а-2-3	—	5.2	—	—	79.2	3.8	11.2	57.2	4.6	0.8					162.0	2.0	15.2	4.6	—	—	—	23.0	51.4				96.2	258.2	918.2

Примечание см. на листе 308.

ЛГПИ г. Ленинград

Гл. констр. отд. — Гл. специалист — Техник — Проверил

Инженерская — Исаев — Стратилатов — Спирина

ТК 1976 | Выборка стали на одну колонну | 1.420-12 выпуск 2 | Лист 330

Выборка стали на одну колонну, кгс

Марка колонны	Арматурные изделия																				
	Сталь ГОСТ 5781-75																				
	Класса А-I						Класса А-III														
	ф мм						ф мм														
	8	12				Итого	10	12	22	25	28	32								Итого	Итого
К24а-2-5, К24а-2-6	48.2	6.4				54.6	24.6	17.2	159.2	164.0	240.4	—								605.4	660.0
К24а-3	48.2	6.4				54.6	24.6	17.2	—	42.0	651,6	—								735,4	790,0
К24а-3-1, К24а-3-2	48.2	6.4				54.6	24.6	17.2	—	42.0	651,6	—								735,4	790.0
К24а-3-5, К24а-3-6	48.2	6.4				54.6	24.6	17.2	—	42.0	651,6	—								735,4	790.0
К24а-4	48.2	6.4				54.6	24.6	17.2	—	—	52.8	850.0								944.6	999.2
К24а-4-1, К24а-4-2	48.2	6.4				54.6	24.6	17.2	—	—	52.8	850.0								944.6	999.2
К24а-4-3	48.2	6.4				54.6	24.6	17.2	—	—	52.8	850.0								944.6	999.2
К24а-4-5, К24а-4-6	48.2	6.4				54.6	24.6	17.2	—	—	52.8	850.0								944.6	999.2
К24а-5	48.2	6.4				54.6	24.6	17.2	—	—	52.8	850.0								944.6	999.2
К24а-5-1, К24а-5-2	48.2	6.4				54.6	24.6	17.2	—	—	52.8	850.0								944.6	999.2
К24а-5-3	48.2	6.4				54.6	24.6	17.2	—	—	52.8	850.0								944.6	999.2

Выборка стали на одну колонну, кгс (продолжение)

Марка колонны	Закладные детали																													
	ГОСТ 380-71*																Сталь ГОСТ 5781-75													
	Прокат С 38/23																Класса А-III													
	Профиль																ф мм													
	∟ 75×8	∟ δ=10	— δ=12	— δ=16	— δ=18	— δ=25	газ. тр. dy=40	гайка М16								Итого	12	16	18	22	32	36							Итого	Итого	Всего
К24а-2-5, К24а-2-6	5,2	32.0	78.0	3.8	—	—	4.6	0.8								124.4	14.0	28.4	4.6	—	23.0	35.4							105.4	229.8	889.8
К24а-3	5.2	—	40.8	3.8	—	—	4.6	0.8								55.2	2.0	15.2	4.6	—	23.0	35.4							80.2	135.4	925,4
К24а-3-1, К24а-3-2	5.2	—	63.2	123.2	—	—	4.6	0.8								197.0	2.0	15.2	4.6	36.0	23.0	35.4							116.2	313.2	1103,2
К24а-3-5, К24а-3-6	5.2	32.0	78.0	3.8	—	—	4.6	0.8								124.4	14.0	28.4	4.6	—	23.0	35,4							105,4	229,8	1019,8
К24а-4	5.2	—	40.8	3.8	—	—	4.6	0.8								55.2	2.0	15.2	4.6	—	23.0	35,4							80.2	135.4	1134.6
К24а-4-1, К24а-4-2	5.2	—	63.2	123.2	—	—	4.6	0.8								197.0	2.0	15.2	4.6	36.0	23.0	35.4							116.2	313.2	1312.4
К24а-4-3	5.2	—	79.2	3.8	11.2	57.2	4.6	0.8								162.0	2.0	15.2	4.6	—	23.0	51.4							96.2	258.2	1257.4
К24а-4-5, К24а-4-6	5.2	32.0	78.0	3.8	—	—	4.6	0.8								124.4	14.0	28.4	4.6	—	23.0	35.4							105.4	229.8	1229.0
К24а-5	5.2	—	40.8	3.8	—	—	4.6	0.8								55.2	2.0	15.2	4.6	—	23.0	35.4							80.2	135.4	1134.6
К24а-5-1, К24а-5-2	5.2	—	63.2	123.2	—	—	4.6	0.8								197.0	2.0	15.2	4.6	36.0	23.0	35.4							116.2	313.2	1312.4
К24а-5-3	5.2	—	79.2	3.8	11.2	57.2	4.6	0.8								162.0	2.0	15.2	4.6	—	23.0	51.4							96.2	258.2	1257.4

Спирина

Проверил

Примечание см. на листе 308.

ТК Выборка стали на одни колонни

1.420-12 Выпуск 2

Выборка стали на одну колонну, кгс

Марка колонны	Арматурные изделия. Сталь ГОСТ 5781-75. Класса А-I, ф мм: 8	12				Итого	Класса А-III, ф мм: 10	12	22	25	28	32								Итого	Итого
К24а-5-5, К24а-5-6	48.2	6.4				54.6	24.6	17.2	—	—	52.8	850.0								944.6	999.2
К24а-6	48.2	6.4				54.6	24.6	17.2	32.4	519.6	—	—								593.8	648.4
К24а-6-1, К24а-6-2	48.2	6.4				54.6	24.6	17.2	32.4	519.6	—	—								593.8	648.4
К24а-6-3	48.2	6.4				54.6	24.6	17.2	32.4	519.6	—	—								593.8	648.4
К24а-6-5, К24а-6-6	48.2	6.4				54.6	24.6	17.2	32.4	519.6	—	—								593.8	648.4
К24а-7	48.2	6.4				54.6	24.6	17.2	—	233.6	411.2	—								686.6	741.2
К24а-7-5	48.2	6.4				54.6	24.6	17.2	—	233.6	411.2	—								686.6	741.2
К24а-8	48.2	6.4				54.6	24.6	17.2	—	42.0	651.6	—								735.4	790.0
К24а-8-1, К24а-8-2	48.2	6.4				54.6	24.6	17.2	—	42.0	651.6	—								735.4	790.0
К24а-8-3	48.2	6.4				54.6	24.6	17.2	—	42.0	651.6	—								735.4	790.0
К24а-8-5; К24а-8-6	48.2	6.4				54.6	24.6	17.2	—	42.0	651.6	—								735.4	790.0

Выборка стали на одну колонну, кгс (продолжение)

Марка колонны	Закладные детали. ГОСТ 380-71*. Прокат С 38/23. Профиль: 75×8	δ=10	δ=12	δ=16	δ=18	δ=25	газ тр. dy=40	гайка М16	Итого	Сталь ГОСТ 5781-75. Класса А-III, ф мм: 12	16	18	22	32	36	Итого	Итого	Всего
К24а-5-5, К24а-5-6	5.2	32.0	78.0	3.8	—	—	4.6	0.8	124.4	14.0	28.4	4.6	—	23.0	35.4	105.4	229.8	1229.0
К24а-6	5.2	—	40.8	3.8	—	—	4.6	0.8	55.2	2.0	15.2	4.6	—	23.0	35.4	80.2	135.4	783.8
К24а-6-1, К24а-6-2	5.2	—	63.2	123.2	—	—	4.6	0.8	197.0	2.0	15.2	4.6	36.0	23.0	35.4	116.2	313.2	961.6
К24а-6-3	5.2	—	79.2	3.8	11.2	57.2	4.6	0.8	162.0	2.0	15.2	4.6	—	23.0	51.4	96.2	258.2	906.6
К24а-6-5, К24а-6-6	5.2	32.0	78.0	3.8	—	—	4.6	0.8	124.4	14.0	28.4	4.6	—	23.0	35.4	105.4	229.8	878.2
К24а-7	5.2	—	40.8	3.8	—	—	4.6	0.8	55.2	2.0	15.2	4.6	—	23.0	35.4	80.2	135.4	876.6
К24а-7-5	5.2	32.0	78.0	3.8	—	—	4.6	0.8	124.4	14.0	28.4	4.6	—	23.0	35.4	105.4	229.8	971.0
К24а-8	5.2	—	40.8	3.8	—	—	4.6	0.8	55.2	2.0	15.2	4.6	—	23.0	35.4	80.2	135.4	925.4
К24а-8-1, К24а-8-2	5.2	—	63.2	123.2	—	—	4.6	0.8	197.0	2.0	15.2	4.6	36.0	23.0	35.4	116.2	313.2	1103.2
К24а-8-3	5.2	—	79.2	3.8	11.2	57.2	4.6	0.8	162.0	2.0	15.2	4.6	—	23.0	51.4	96.2	258.2	1048.2
К24а-8-5, К24а-8-6	5.2	32.0	78.0	3.8	—	—	4.6	0.8	124.4	14.0	28.4	4.6	—	23.0	35.4	105.4	229.8	1019.8

Примечание см. на листе 308.

Гл. конструктор отд. Корженевская
Гл. специалист Исаев
Техник Стратилатов
Проверил Спирина

ЛГПИ г. Ленинград

ТК 1976 | Выборка стали на одну колонну | 1.420-12 Выпуск 2 | Лист 332

Выборка стали на одну колонну, кгс

Марка колонны	Арматурные изделия																				
	Сталь ГОСТ 5781-75																				
	Класса А-I						Класса А-III														
	ф мм						ф мм														
	8	12				Итого	10	12	22	25	28	32								Итого	Итого
К24а-9-1	48.2	6.4				54.6	24.6	17.2	—	—	52.8	850.0								944.6	999.2
К35а-1-1	12.2	2.4				14.6	20.4	4.3	—	71.2	92.8	—								188.7	203.3
К35а-1-2	12.2	2.4				14.6	20.4	4.3	—	71.2	92.8	—								188.7	203.3
К35а-1-3	12.2	2.4				14.6	20.4	4.3	—	71.2	92.8	—								188.7	203.3
К35а-1-4	12.2	2.4				14.6	20.4	4.3	—	71.2	92.8	—								188.7	203.3
К35а-1-5	12.2	2.4				14.6	20.4	4.3	—	71.2	92.8	—								188.7	203.3
К35а-1-6	12.2	2.4				14.6	20.4	4.3	—	71.2	92.8	—								188.7	203.3
К35а-2-1	12.2	2.4				14.6	20.4	4.3	—	—	182.4	—								207.1	221.7
К35а-2-3	12.2	2.4				14.6	20.4	4.3	—	—	182.4	—								207.1	221.7
К35а-2-5	12.2	2.4				14.6	20.4	4.3	—	—	182.4	—								207.1	221.7
К36а-1	30.0	4.2				34.2	8.0	17.2	242.4	—	—	—								267.6	301.8

Выборка стали на одну колонну, кгс (продолжение)

Марка колонны	Закладные детали																														
	ГОСТ 380-71*																Сталь ГОСТ 5781-75														
	Прокат С 38/23																Класса А-III														
	Профиль																ф мм														
	L 45×5	L 75×8	L 63×40×8	δ=10	δ=12	δ=16	δ=25	газ. тр. dy=40	гайка М16							Итого	12	16	18	20	22	28	32	36					Итого	Итого	Всего
К24а-9-1	—	5.2	—	—	63.2	123.2	—	4.6	0.8							197.0	2.0	15.2	4.6	—	36.0	—	23.0	35.4					116.2	313.2	1312.4
К35а-1-1	2.6	—	4.6	11.0	29.8	27.0	11.0	3.0	0.2							89.2	3.2	13.1	9.2	0.9	12.0	5.8	—	12.0					56.2	145.4	348.7
К35а-1-2	2.6	—	4.6	14.2	29.8	27.0	11.0	3.0	0.2							92.4	4.4	13.1	9.2	0.9	12.0	5.8	—	12.0					57.4	149.8	353.1
К35а-1-3	2.6	—	4.6	14.2	19.2	7.6	11.0	3.0	0.2							62.4	4.4	7.1	9.2	0.9	—	5.8	—	12.0					39.4	101.8	305.1
К35а-1-4	2.6	—	4.6	17.4	19.2	7.6	11.0	3.0	0.2							65.6	5.6	7.1	9.2	0.9	—	5.8	—	12.0					40.6	106.2	309.5
К35а-1-5	2.6	—	4.6	14.2	37.8	7.6	11.0	3.0	0.2							81.0	11.0	7.1	9.2	0.9	—	5.8	—	12.0					46.0	127.0	330.3
К35а-1-6	2.6	—	4.6	20.6	37.8	7.6	11.0	3.0	0.2							87.4	6.8	13.7	9.2	0.9	—	5.8	—	12.0					48.4	135.8	339.1
К35а-2-1	2.6	—	4.6	11.0	29.8	27.0	11.0	3.0	0.2							89.2	3.2	13.1	9.2	0.9	12.0	5.8	—	12.0					56.2	145.4	367.1
К35а-2-3	2.6	—	4.6	14.2	19.2	7.6	11.0	3.0	0.2							62.4	4.4	7.1	9.2	0.9	—	5.8	—	12.0					39.4	101.8	323.5
К35а-2-5	2.6	—	4.6	14.2	37.8	7.6	11.0	3.0	0.2							81.0	11.0	7.1	9.2	0.9	—	5.8	—	12.0					46.0	127.0	348.7
К36а-1	—	2.6	—	13.2	49.6	—	—	3.0	0.8							69.2	2.0	15.2	—	—	—	—	20.4	15.3					52.9	122.1	423.9

Примечание см. на листе 308.

ТК

Выборка стали на одну колонну

1.420-12 выпуск 2

Выборка стали на одну колонну, кгс

Марка колонны	Арматурные изделия. Сталь ГОСТ 5781-75. Класса А-I, ф мм: 8	12				Итого	Класса А-III, ф мм: 10	12	22	25	28								Итого	Итого
К36а-1-1, К36а-1-2	30,0	4,2				34,2	8,0	17,2	242,4	—	—								267,6	301,8
К36а-1-5, К36а-1-6	30,0	4,2				34,2	8,0	17,2	242,4	—	—								267,6	301,8
К36а-2	30,0	4,2				34,2	8,0	17,2	—	312,0	—								337,2	371,4
К36а-2-1, К36а-2-2	30,0	4,2				34,2	8,0	17,2	—	312,0	—								337,2	371,4
К36а-2-5, К36а-2-6	30,0	4,2				34,2	8,0	17,2	—	312,0	—								337,2	371,4
К36а-3	30,0	4,2				34,2	8,0	17,2	—	312,0	—								337,2	371,4
К36а-3-1	30,0	4,2				34,2	8,0	17,2	—	312,0	—								337,2	371,4
К36а-3-5, К36а-3-6	30,0	4,2				34,2	8,0	17,2	—	312,0	—								337,2	371,4
К36а-4	30,0	4,2				34,2	8,0	17,2	—	156,0	196,0								377,2	411,4
К36а-4-1, К36а-4-2	30,0	4,2				34,2	8,0	17,2	—	156,0	196,0								377,2	411,4
К36а-4-5	30,0	4,2				34,2	8,0	17,2	—	156,0	196,0								377,2	411,4

Выборка стали на одну колонну, кгс (продолжение)

Марка колонны	Закладные детали. ГОСТ 380-71*. Прокат С38/23. Профиль: ∟75×8	δ=10	δ=12	δ=16	газ. тр. dy=40	гайка М16								Итого	Сталь. ГОСТ 5781-75. Класса А-III, ф мм: 12	16	22	32	36							Итого	Итого	Всего
К36а-1-1, К36а-1-2	2,6	13,2	70,8	38,8	3,0	0,8								129,2	2,0	27,2	24,0	20,4	15,3							88,9	218,1	519,9
К36а-1-5, К36а-1-6	2,6	38,8	86,8	—	3,0	0,8								132,0	11,6	28,4	—	20,4	15,3							75,7	207,7	509,5
К36а-2	2,6	13,2	49,6	—	3,0	0,8								69,2	2,0	15,2	—	20,4	15,3							52,9	122,1	493,5
К36а-2-1, К36а-2-2	2,6	13,2	70,8	38,8	3,0	0,8								129,2	2,0	27,2	24,0	20,4	15,3							88,9	218,1	589,5
К36а-2-5, К36а-2-6	2,6	38,8	86,8	—	3,0	0,8								132,0	11,6	28,4	—	20,4	15,3							75,7	207,7	579,1
К36а-3	2,6	13,2	49,6	—	3,0	0,8								69,2	2,0	15,2	—	20,4	15,3							52,9	122,1	493,5
К36а-3-1	2,6	13,2	70,8	38,8	3,0	0,8								129,2	2,0	27,2	24,0	20,4	15,3							88,9	218,1	589,5
К36а-3-5, К36а-3-6	2,6	38,8	86,8	—	3,0	0,8								132,0	11,6	28,4	—	20,4	15,3							75,7	207,7	579,1
К36а-4	2,6	13,2	49,6	—	3,0	0,8								69,2	2,0	15,2	—	20,4	15,3							52,9	122,1	533,5
К36а-4-1, К36а-4-2	2,6	13,2	70,8	38,8	3,0	0,8								129,2	2,0	27,2	24,0	20,4	15,3							88,9	218,1	629,5
К36а-4-5	2,6	38,8	86,8	—	3,0	0,8								132,0	11,6	28,4	—	20,4	15,3							75,7	207,7	619,1

Примечание см на листе 308.

Альбом разработан Ленинградским отделением Гипростальконструкция
Гл. конструктор Спирина
Гл. специалист Ершов
Техник Ершов
Проверил Ершов
г. Ленинград

Выборка стали на одну колонну, кгс

Марка колонны	Арматурные изделия. Сталь ГОСТ 5781-75. Класса А-I, ф мм						Класса А-III, ф мм														Итого	Итого
	8	12				Итого	10	12	18	22	25	28										
К36а-5	30,0	4,2				34,2	8,0	17,2	—	—	156,0	196,0									377,2	411,4
К36а-5-1, К36а-5-2	30,0	4,2				34,2	8,0	17,2	—	—	156,0	196,0									377,2	411,4
К36а-5-5, К36а-5-6	30,0	4,2				34,2	8,0	17,2	—	—	156,0	196,0									377,2	411,4
К36а-6	30,0	4,2				34,2	8,0	17,2	—	121,2	—	—									146,4	180,6
К36а-6-1, К36а-6-2	30,0	4,2				34,2	8,0	17,2	—	121,2	—	—									146,4	180,6
К36а-6-5, К36а-6-6	30,0	4,2				34,2	8,0	17,2	—	121,2	—	—									146,4	180,6
К36а-7-2	30,0	4,2				34,2	8,0	17,2	—	—	156,0	—									181,2	215,4
К36а-8-1, К36а-8-2	30,0	4,2				34,2	8,0	17,2	—	—	—	196,0									221,2	255,4
К37а-1-4	46,0	8,0				54,0	32,8	8,6	178,0	—	—	217,2									436,6	490,6
К37а-1-6	46,0	8,0				54,0	32,8	8,6	178,0	—	—	217,2									436,6	490,6
К37а-2-2	46,0	8,0				54,0	32,8	8,6	178,0	—	—	217,2									436,6	490,6

Выборка стали на одну колонну, кгс (продолжение)

Марка колонны	Закладные детали. ГОСТ 380-71*. Прокат С38/23. Профиль															Итого	Сталь ГОСТ 5781-75. Класса А-III, ф мм											Итого	Итого	Всего
	∟45х5	∟75х8	∟63х40х8	δ=10	δ=12	δ=16	δ=25	гор. пр. dу=40	гайка М16								12	16	18	20	22	28	32	36						
К36а-5	—	2,6	—	13,2	49,6	—	—	3,0	0,8							69,2	2,0	15,2	—	—	—	—	20,4	15,3				52,9	122,1	533,5
К36а-5-1, К36а-5-2	—	2,6	—	13,2	70,8	38,8	—	3,0	0,8							129,2	2,0	27,2	—	—	24,0	—	20,4	15,3				88,9	218,1	629,5
К36а-5-5, К36а-5-6	—	2,6	—	38,8	86,8	—	—	3,0	0,8							132,0	11,6	28,4	—	—	—	—	20,4	15,3				75,7	207,7	619,1
К36а-6	—	2,6	—	13,2	49,6	—	—	3,0	0,8							69,2	2,0	15,2	—	—	—	—	20,4	15,3				52,9	122,1	302,7
К36а-6-1, К36а-6-2	—	2,6	—	13,2	70,8	38,8	—	3,0	0,8							129,2	2,0	27,2	—	—	24,0	—	20,4	15,3				88,9	218,1	398,7
К36а-6-5, К36а-6-6	—	2,6	—	38,8	86,8	—	—	3,0	0,8							132,0	11,6	28,4	—	—	—	—	20,4	15,3				75,7	207,7	388,3
К36а-7-2	—	2,6	—	13,2	70,8	38,8	—	3,0	0,8							129,2	2,0	27,2	—	—	24,0	—	20,4	15,3				88,9	218,1	433,5
К36а-8-1, К36а-8-2	—	2,6	—	13,2	70,8	38,8	—	3,0	0,8							129,2	2,0	27,2	—	—	24,0	—	20,4	15,3				88,9	218,1	473,5
К37а-1-4	5,2	—	9,2	34,8	38,4	3,8	22,0	4,6	0,4							118,4	9,2	14,2	4,6	1,8	—	15,6	—	34,8				80,2	198,6	689,2
К37а-1-6	5,2	—	9,2	41,2	75,6	3,8	22,0	4,6	0,4							162,0	10,6	28,4	4,6	1,8	—	15,6	—	34,8				95,8	257,8	748,4
К37а-2-2	5,2	—	9,2	34,8	57,6	110,0	22,0	4,6	0,4							243,8	9,2	14,2	4,6	1,8	36,0	15,6	—	34,8				116,2	360,0	850,6

Примечание см. на листе 308.

г. Ленинград. Инв. № подл. | Подпись и дата | Взам. инв. №. Стройпроект. Спирина. Гл. инженер проекта. Гл. специалист. Гл. инженер. Гл. архитектор. Начальник отдела. Начальник сектора. Руководитель группы. Старший инженер. Инженер. Техник. Чертежник.

ТК 1976

Выборка стали на одну колонну

1.420-12 Выпуск 2

Лист 335

Выборка стали на одну колонну, кгс

Марка колонны	Арматурные изделия. Сталь ГОСТ 5781-75. Класса А-I, ф мм					Итого	Класса А-III, ф мм												Итого	Итого
	8	12					10	12	18	25	28									
К37а-2-4	46.0	8.0				54.0	32.8	8.6	178.0	—	217.2								436.6	490.6
К37а-2-6	46.0	8.0				54.0	32.8	8.6	178.0	—	217.2								436.6	490.6
К37а-3-2	46.0	8.0				54.0	32.8	8.6	—	172.0	430.8								644.2	698.2
К37б-3-2	46.0	8.0				54.0	32.8	8.6	—	172.0	434.4								647.8	701.8
К37б-3-4	46.0	8.0				54.0	32.8	8.6	—	172.0	434.4								647.8	701.8
К37б-3-6	46.0	8.0				54.0	32.8	8.6	—	172.0	434.4								647.8	701.8
К37а-4-2	46.0	8.0				54.0	32.8	8.6	—	172.0	430.8								644.2	698.2
К37а-4-4	46.0	8.0				54.0	32.8	8.6	—	172.0	430.8								644.2	698.2
К37а-4-6	46.0	8.0				54.0	32.8	8.6	—	172.0	430.8								644.2	698.2
К39а-1-2, К39а-2-2	18.5	4.0				22.5	36.8	4.3	38.0	145.2	—								224.3	246.8
К39а-1-4, К39а-2-4	18.5	4.0				22.5	36.8	4.3	38.0	145.2	—								224.3	246.8

Выборка стали на одну колонну, кгс (продолжение)

Марка колонны	Закладные детали. ГОСТ 380-71*. Прокат с 38/23. Профиль: ∟45×5	∟63×40×6	— δ=10	— δ=12	— δ=16	— δ=25	газ.тр. dy=40	гайка М16	Итого	Сталь ГОСТ 5781-75. Класса А-III, ф мм: 12	16	18	20	22	28	36	Итого	Итого	Всего
К37а-2-4	5.2	9.2	34.8	38.4	3.8	22.0	4.6	0.4	118.4	9.2	14.2	4.6	1.8	—	15.6	34.8	80.2	198.6	689.2
К37а-2-6	5.2	9.2	41.2	75.6	3.8	22.0	4.6	0.4	162.0	10.6	28.4	4.6	1.8	—	15.6	34.8	95.8	257.8	748.4
К37а-3-2	5.2	9.2	34.8	57.6	110.0	22.0	4.6	0.4	243.8	9.2	14.2	4.6	1.8	36.0	15.6	34.8	116.2	360.0	1058.2
К37б-3-2	5.2	9.2	34.8	57.6	110.0	22.0	4.6	0.4	243.8	9.2	14.2	4.6	1.8	36.0	15.6	36.0	117.4	361.2	1063.0
К37б-3-4	5.2	9.2	34.8	38.4	3.8	22.0	4.6	0.4	118.4	9.2	14.2	4.6	1.8	—	15.6	36.0	81.4	199.8	901.6
К37б-3-6	5.2	9.2	41.2	75.6	3.8	22.0	4.6	0.4	162.0	10.6	28.4	4.6	1.8	—	15.6	36.0	97.0	259.0	960.8
К37а-4-2	5.2	9.2	34.8	57.6	110.0	22.0	4.6	0.4	243.8	9.2	14.2	4.6	1.8	36.0	15.6	34.8	116.2	360.0	1058.2
К37а-4-4	5.2	9.2	34.8	38.4	3.8	22.0	4.6	0.4	118.4	9.2	14.2	4.6	1.8	—	15.6	34.8	80.2	198.6	896.8
К37а-4-6	5.2	9.2	41.2	75.6	3.8	22.0	4.6	0.4	162.0	10.6	28.4	4.6	1.8	—	15.6	34.8	95.8	257.8	956.0
К39а-1-2, К39а-2-2	2.6	4.6	17.4	35.7	27.0	11.0	4.6	0.2	103.1	5.6	13.1	4.6	7.5	12.0	7.8	18.0	68.6	171.7	418.5
К39а-1-4, К39а-2-4	2.6	4.6	17.4	25.1	7.6	11.0	4.6	0.2	73.1	5.6	7.1	4.6	7.5	—	7.8	18.0	50.6	123.7	370.5

Примечание см. на листе 308.

Гл. инженер отд. Кременевская
Гл. специалист Исаев
Техник Строилотов
Проверил Спирина
ЛГПИ г. Ленинград

Выборка стали на одну колонну, кгс

Марка колонны	Арматурные изделия																				
	Сталь ГОСТ 5781-75																				
	Класса А-I						Класса А-III														
	ф мм						ф мм														
	8	12				Итого	10	12	18	25	28									Итого	Итого
К39а-1-6, К39а-2-6	18.5	4.0				22.5	36.8	4.3	38.0	145.2	—									224.3	246.8
К39а-3-2	18.5	4.0				22.5	36.8	4.3	—	72.8	182.4									296.3	318.8
К39а-3-4	18.5	4.0				22.5	36.8	4.3	—	72.8	182.4									296.3	318.8
К39а-3-6	18.5	4.0				22.5	36.8	4.3	—	72.8	182.4									296.3	318.8
К41а-1-2	40.0	8.0				48.0	36.8	8.6	76.0	293.2	—									414.6	462.6
К41а-1-4	40.0	8.0				48.0	36.8	8.6	76.0	293.2	—									414.6	462.6
К41а-1-6	40.0	8.0				48.0	36.8	8.6	76.0	293.2	—									414.6	462.6
К41а-2-2	40.0	8.0				48.0	36.8	8.6	—	146.8	368.0									560.2	608.2
К41а-2-4	40.0	8.0				48.0	36.8	8.6	—	146.8	368.0									560.2	608.2
К41а-2-6	40.0	8.0				48.0	36.8	8.6	—	146.8	368.0									560.2	608.2

Выборка стали на одну колонну, кгс (продолжение)

Марка колонны	Закладные детали																												
	ГОСТ 380-71*															Сталь ГОСТ 5781-75													
	Прокат С38/23															Класса А-III													
	Профиль															ф мм													
	L 45×5	L 63×40×8	— δ=10	— δ=12	— δ=16	— δ=25	газ. тр. dy=40	гайка М16							Итого	12	16	18	20	22	28	36					Итого	Итого	Всего
К39а-1-6, К39а-2-6	2.6	4.6	20.6	43.7	7.6	11.0	4.6	0.2							94.9	6.8	13.7	4.6	7.5	—	7.8	18.0					58.4	153.3	400.1
К39а-3-2	2.6	4.6	17.4	35.7	27.0	11.0	4.6	0.2							103.1	5.6	13.1	4.6	7.5	12.0	7.8	18.0					68.6	171.7	490.5
К39а-3-4	2.6	4.6	17.4	25.1	7.6	11.0	4.6	0.2							73.1	5.6	7.1	4.6	7.5	—	7.8	18.0					50.6	123.7	442.5
К39а-3-6	2.6	4.6	20.6	43.7	7.6	11.0	4.6	0.2							94.9	6.8	13.7	4.6	7.5	—	7.8	18.0					58.4	153.3	472.1
К41а-1-2	5.2	9.2	34.8	65.5	46.4	22.0	4.6	0.4							188.1	9.2	26.2	4.6	8.4	24.0	15.6	36.0					124.0	312.1	774.7
К41а-1-4	5.2	9.2	34.8	44.3	7.6	22.0	4.6	0.4							128.1	9.2	14.2	4.6	8.4	—	15.6	36.0					88.0	216.1	678.7
К41а-1-6	5.2	9.2	41.2	81.5	7.6	22.0	4.6	0.4							171.7	11.6	27.4	4.6	8.4	—	15.6	36.0					103.6	275.3	737.9
К41а-2-2	5.2	9.2	34.8	65.5	46.4	22.0	4.6	0.4							188.1	9.2	26.2	4.6	8.4	24.0	15.6	36.0					124.0	312.1	920.3
К41а-2-4	5.2	9.2	34.8	44.3	7.6	22.0	4.6	0.4							128.1	9.2	14.2	4.6	8.4	—	15.6	36.0					88.0	216.1	824.3
К41а-2-6	5.2	9.2	41.2	81.5	7.6	22.0	4.6	0.4							171.7	11.6	27.4	4.6	8.4	—	15.6	36.0					103.6	275.3	883.5

Примечание см. на листе 308.

Стратилатов
Спирина
Техник
Проверил
г. Ленинград

ТК 1976 | Выборка стали на одну колонну | 1.420-12 Выпуск 2 | Лист 337

К11а

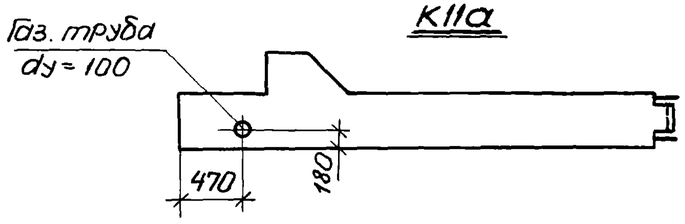

К19а

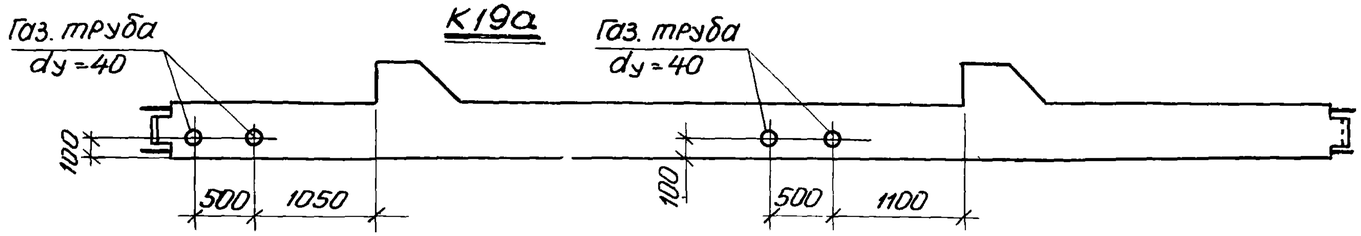

К13а, К21а

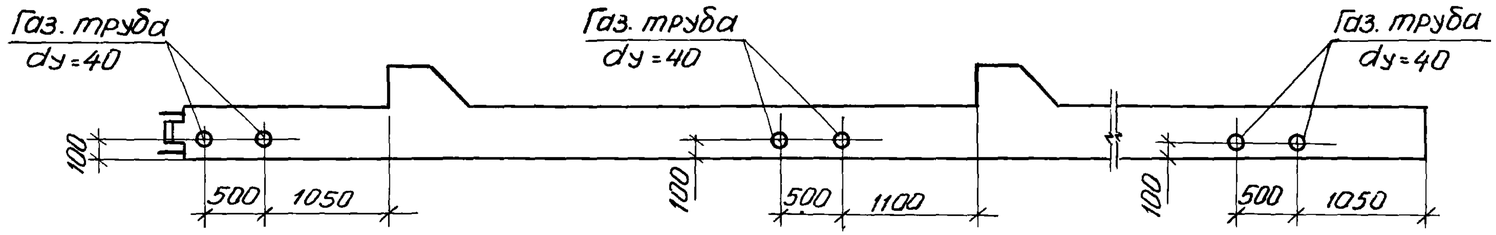

К15а

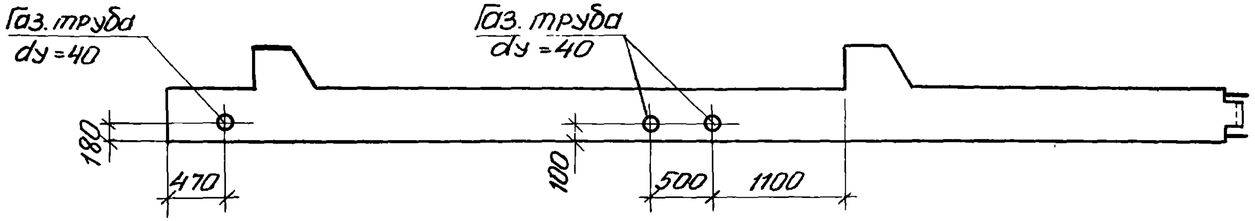

К35а

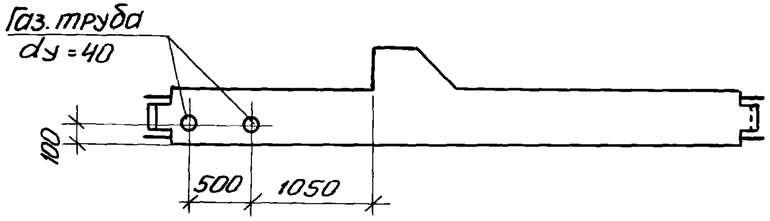

К17а, К17б, К23а

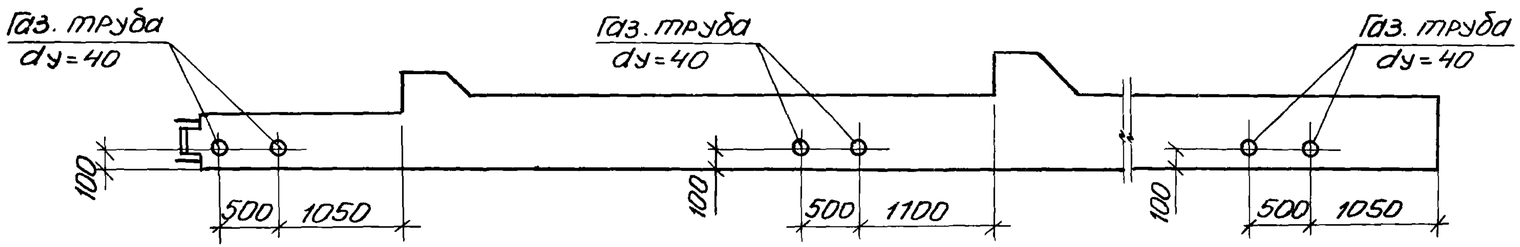

Инв. № подл. | Подпись и дата | Взам. инв. №

ТК 1976	Примеры устройства отверстий для пропуска труб отопления в колоннах типоразмеров К11а, К13а, К15а, К17а, К17б, К19а, К21а, К23а, К35а при перекрытиях типа 1	1.420-12 Выпуск 2
		Лист 338

К11а

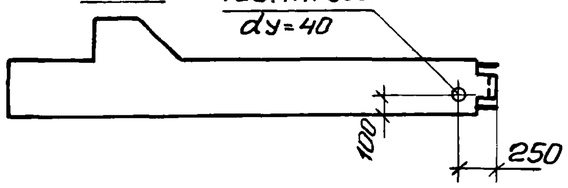

К15а

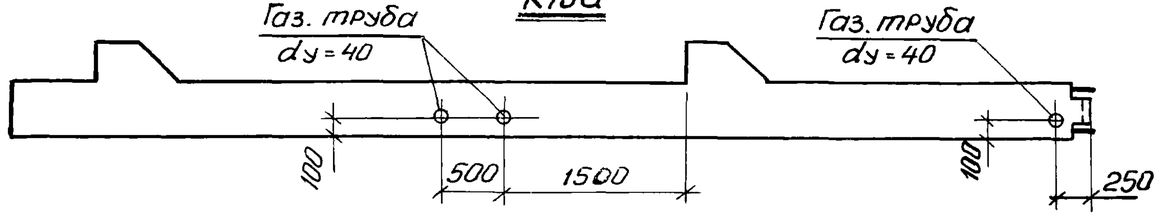

К13а, К21а

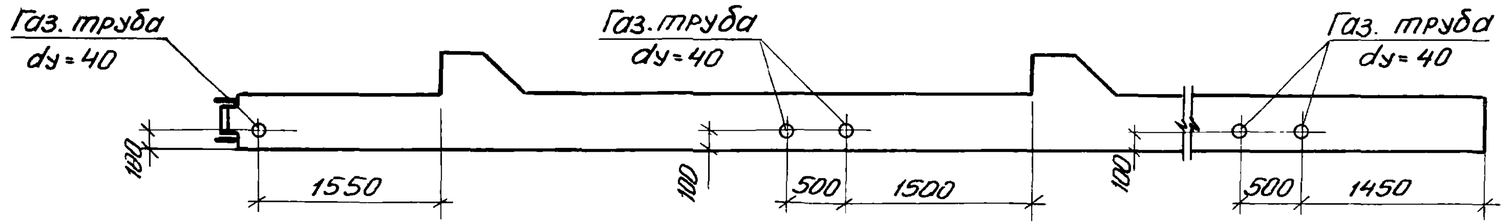

К17а, К17б, К23а

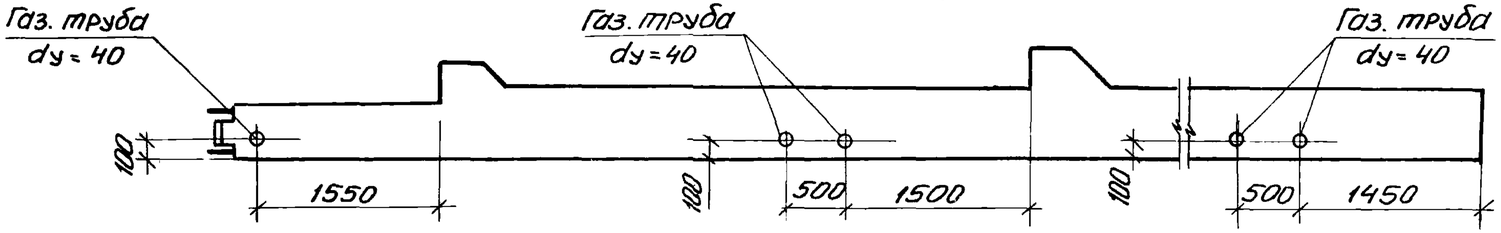

К19а

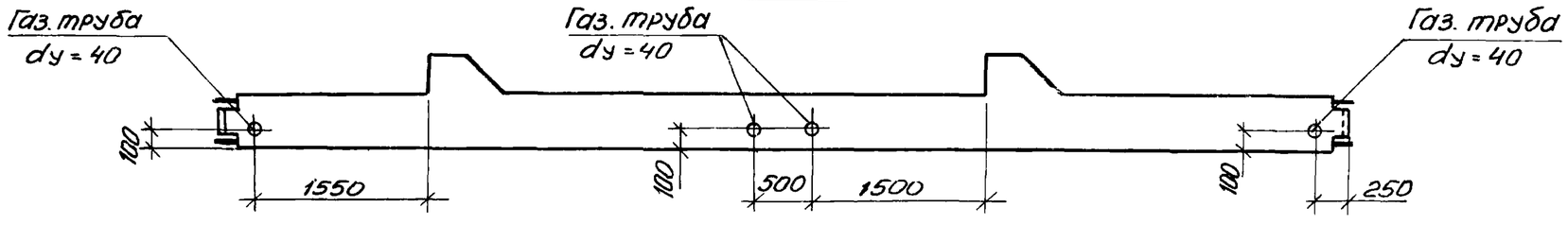

г. Ленинград

Инженер	Власова	
Проверил	Чуйкина	

ТК 1076

Примеры устройства отверстий для пропуска труб отопления в колоннах типоразмеров К11а, К13а, К15а, К17а, К17б, К19а, К21а, К23а при перекрытиях типа 2

1.420-12 Выпуск 2

Лист 339

К 35а

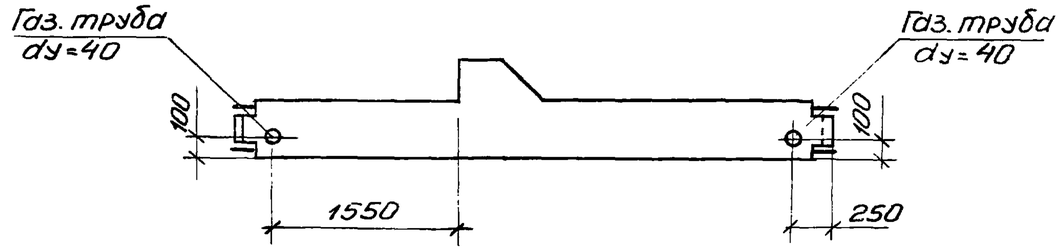

К 39а

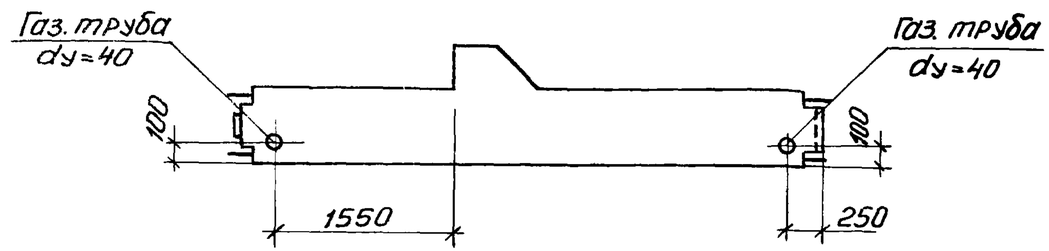

К37а, К37б

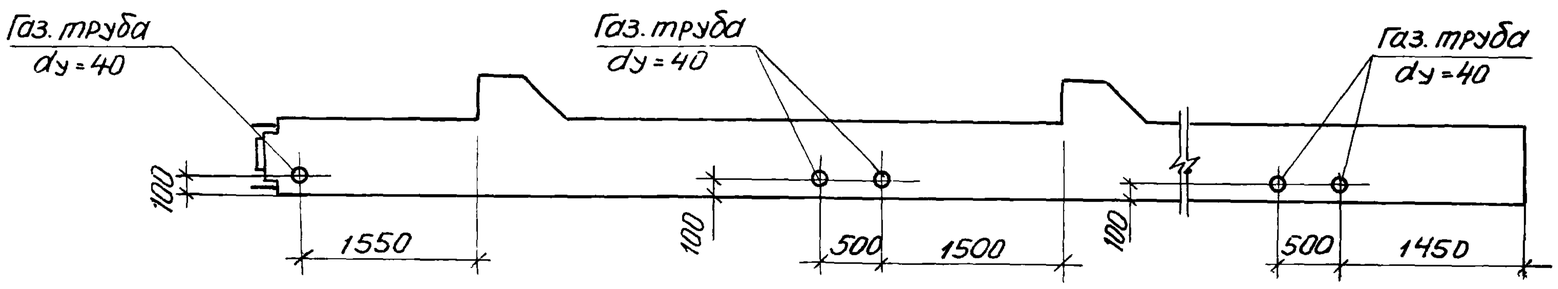

К41а

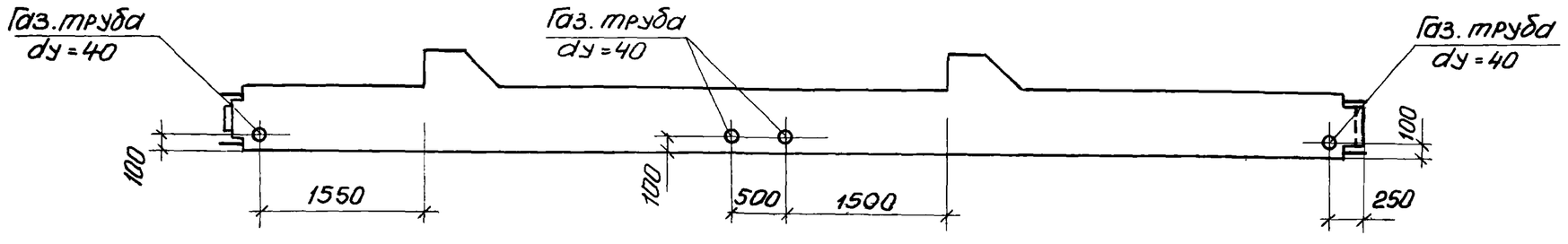

ТК 1976	Примеры устройства отверстий для пропуска труб отопления в колоннах типоразмеров К35а, К37а, К37б, К39а, К41а при перекрытиях типа 2	1.420-12 Выпуск 2
		Лист 340

ПК 49-3

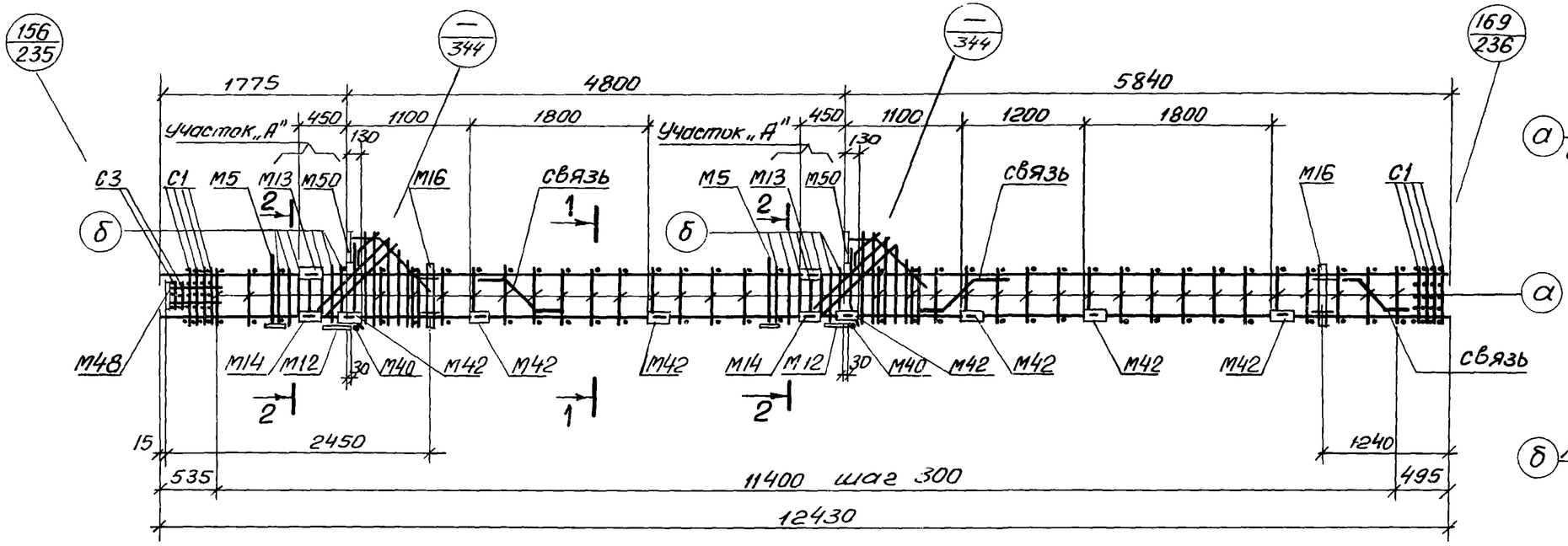

1—1

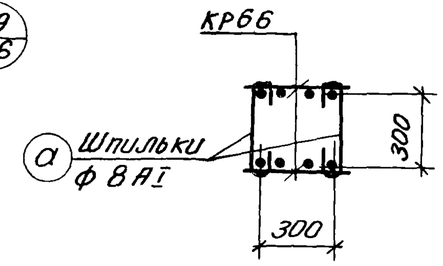

2—2

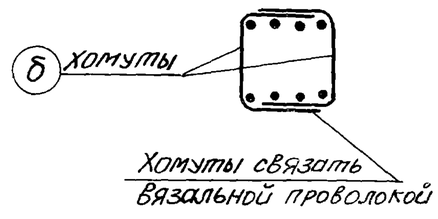

Спецификация марок арматурных изделий и закладных деталей на один пространственный каркас

Марка простр. каркаса	Марка изделия	Колич. шт.	№ листа
ПК49-3	КР66	2	244
	С1	8	247
	С3	2	
	М5	2	Серия 1.420-12 Вып. 5
	М12	2	
	М13	2	
	М14	2	
	М16	2	

Марка простр. каркаса	Марка изделия	Колич. шт.	№ листа
ПК49-3 (продолжение)	М40	2	Серия 1.420-12 Вып. 5
	М42	14	
	М48	1	
	М50	2	
	поз. а	66	343
	поз. б	28	
	связь	3	344
	поз. 77	2	248

Марка простр. каркаса	Марка изделия	Колич. шт.	№ листа
ПК49-3 (продолжение)	поз. 78	4	248
	поз. 79	4	
	поз. 80	2	
	поз. 81	2	
	поз. 82	2	
	поз. 83	2	
	Вес ПК49-3=607,6 кгс		

Примечания:

1. При отсутствии необходимого сварочного оборудования плоские каркасы объединяются в пространственные с помощью соединительных стержней (шпилек ф8AI) поз. „а", которые крепятся к плоским каркасам вязальной проволокой.
   Применение дуговой сварки при образовании пространственного каркаса в местах пересечения стержней запрещается.
2. На листе дан пример откорректированного чертежа, спецификация арматурных изделий и закладных деталей на пространственный каркас ПК49-3.
3. На участке „А" поз. „2" и поз. „75" с учащенным шагом заменяются замкнутыми хомутами ф 10 AIII (поз. „б").
4. Для придания каркасу при транспортировании необходимой пространственной жесткости предусмотрена установка связей (см. лист 344).
5. Узел каркаса, спецификацию и выборку стали на дополнительные арматурные изделия см. на листе 343.

ТК 1976	Пример изготовления пространственного каркаса при помощи шпилек	1.420-1 Выпуск 3 Лист

Инв. № подл. | Подпись и дата | Взам. инв. № | Инв. № дубл. | Подпись и дата
Проверил | Гуйкина
Н. контр. | Шлосер
Гл. инженер | И. Ленинград

ПК 61

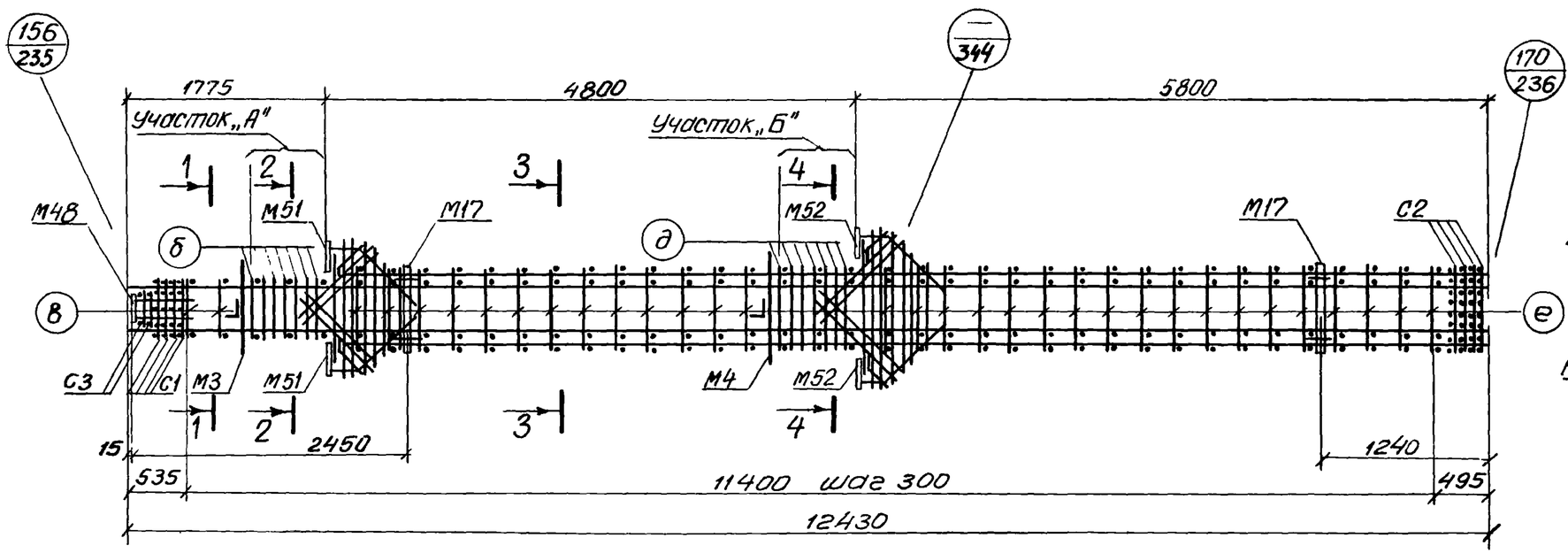

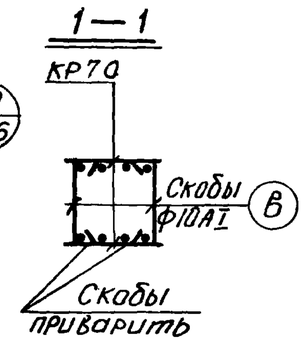

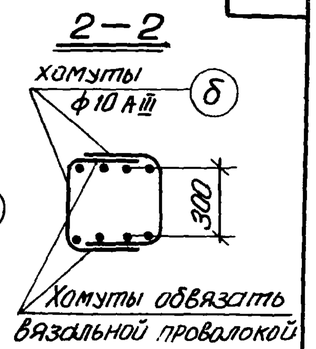

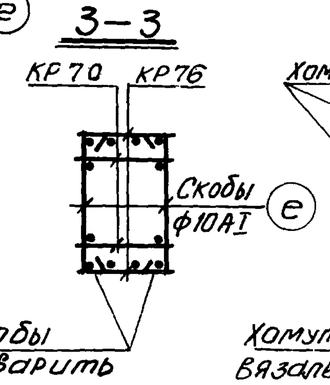

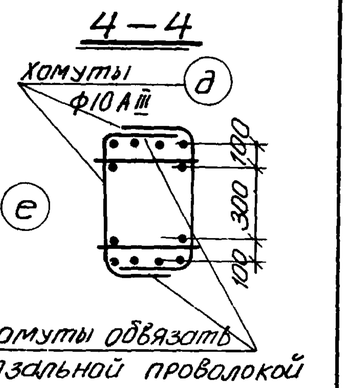

Спецификация марок арматурных изделий и закладных деталей на один пространственный каркас

Марка простр. каркаса	Марка изделия	Колич. шт.	№ листа
ПК61	КР70	2	244
	КР76	2	245
	С1	4	247
	С2	4	
	С3	2	
	М3	1	Серия 1.420-12 Вып 5
	М4	1	
	М17	2	
	М48	1	

Марка простр. каркаса	Марка изделия	Колич. шт.	№ листа
ПК61 (продолжение)	М51	2	Серия 1.420-12 Вып. 5
	М52	2	
	поз.б	14	343
	поз.в	4	
	поз.д	14	
	поз.е	62	
	поз.77	4	248
	поз.78	8	
	поз.88	2	245

Марка простр. каркаса	Марка изделия	Колич. шт.	№ листа
ПК61 (продолжение)	поз.94	2	249
	поз.95	1	
	поз.96	2	
	поз.97	2	
	поз.98	2	
	Вес ПК61 = 624,5 кгс		

Примечания:

1. При отсутствии необходимого сварочного оборудования плоские каркасы объединяются в пространственные с помощью соединительных скоб ф10АI (поз. „в" и „е"), которые привариваются к поперечным стержням плоских каркасов дуговой сваркой
2. На листе дан пример откорректированного чертежа, спецификация арматурных изделий и закладных деталей на пространственный каркас ПК61.
3. На участках „А" и „Б" поз. „2, 74, 75 и 76" с учащенным шагом заменяются замкнутыми хомутами ф10АIII (поз. „б" и „д").
4. Сварку скоб поз. „в" и „е" с поперечными стержнями плоских каркасов выполнять электродами типа Э42-Т.
5. Узел каркаса, спецификацию и выборку стали на дополнительные арматурные изделия см. на листе 343.

Типовой проект 1.420-12 Выпуск 2
Разработан Госстроем СССР
Гипростроммаш
Главный инженер проекта Чуйкина
Руководитель группы Кибер
Инженер Цаев
Проверил Ткаченко
Н. контр. Цаев
Нач. отд. Ткаченко
Г. Ленинград

Узел ПК49-3

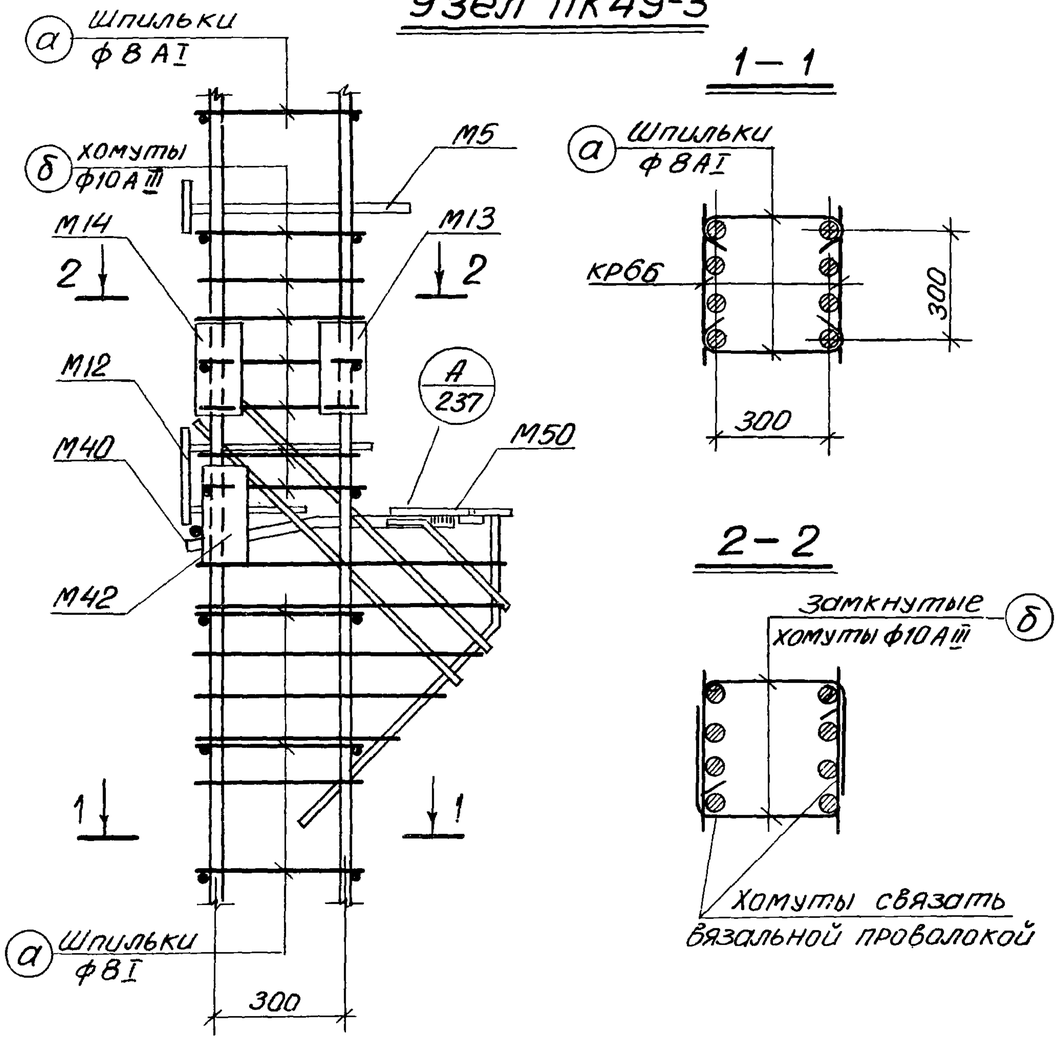

Узел ПК61

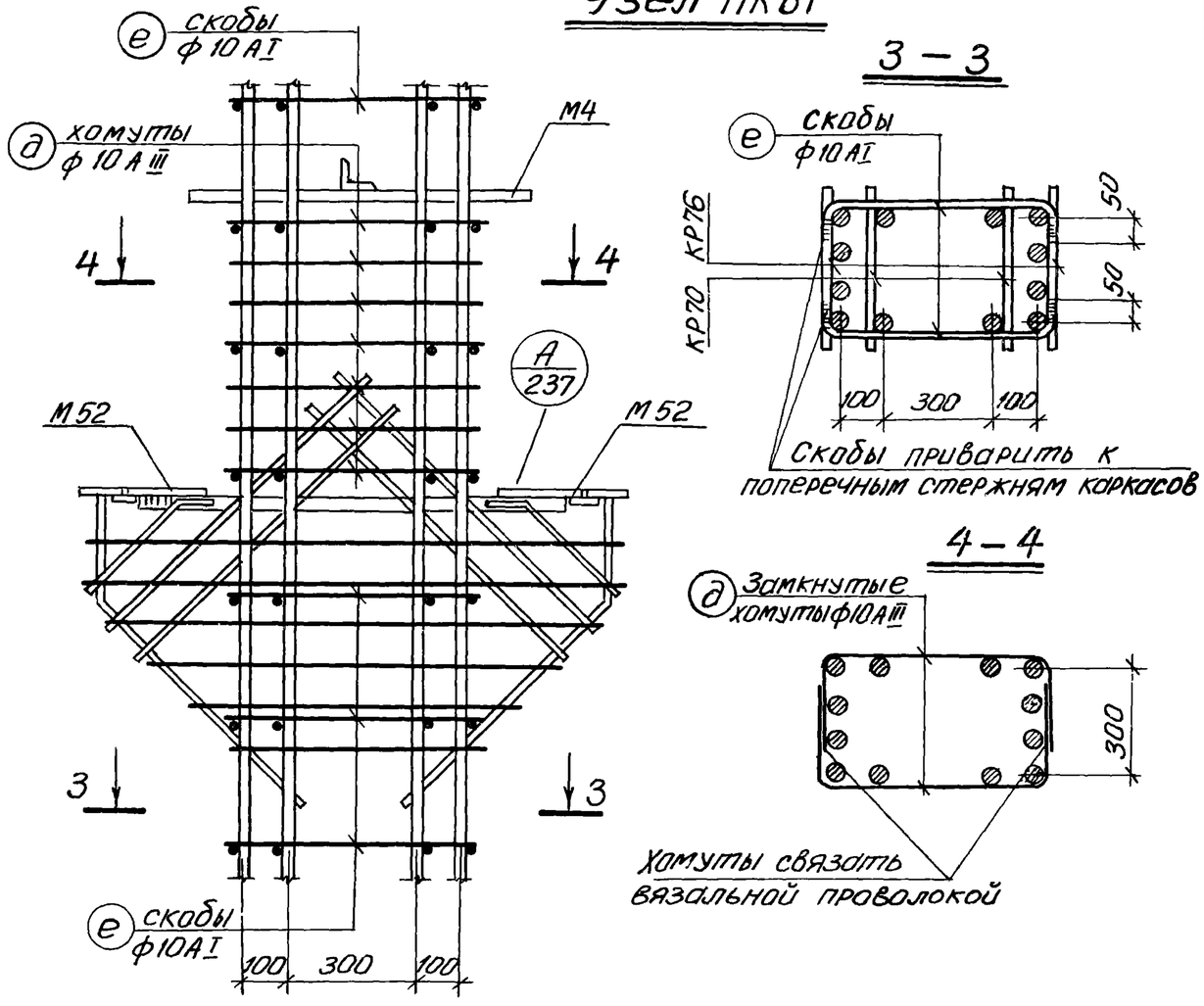

Спецификация и выборка стали на одно дополнительное арматурное изделие

Сечение колонны	Наименование	№ поз.	Эскиз	ф мм	Длина мм	Колич. шт.	Общая длина м	Выборка стали ф мм	Выборка стали Длина м	Выборка стали Вес кгс
40×40	Шпилька	а	R=14 325	8 А I	450	1	0,4	8 А I	0,4	0,2
	Хомут	б	300 R=15 300 300	10 А III	950	1	1,0	10 А III	1,0	0,6
	Скоба	в	80 R=15 300 80	10 А I	510	1	0,5	10 А I	0,5	0,3
40×60	Шпилька	г	R=16 525	8 А I	650	1	0,7	8 А I	0,7	0,3
	Хомут	д	300 R=16 500 300	10 А III	1150	1	1,2	10 А III	1,2	0,7
	Скоба	е	80 R=16 500 80	10 А I	710	1	0,7	10 А I	0,7	0,4

Примечания:

1. Пространственные каркасы ПК49-3, ПК61 см. на листах 341, 342.
2. На листе дана спецификация дополнительных арматурных изделий для случаев образования пространственных каркасов при помощи шпилек или скоб.

ТК 1976	Узлы пространственных каркасов ПК49-3, ПК61	1.420-12 выпуск 2
		Лист 343

г. Ленинград

Инженер Кибер

Проверил Чуйкина

Пространственный каркас для колонн сеч. 400×400 мм

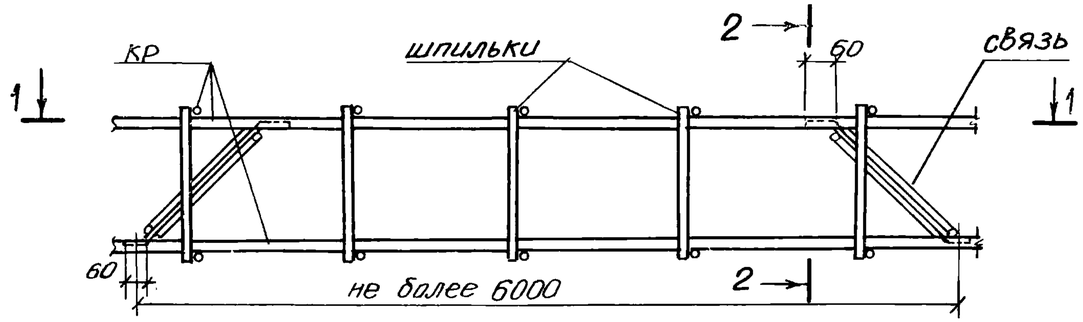

Пространственный каркас для колонн сеч. 400×600 мм

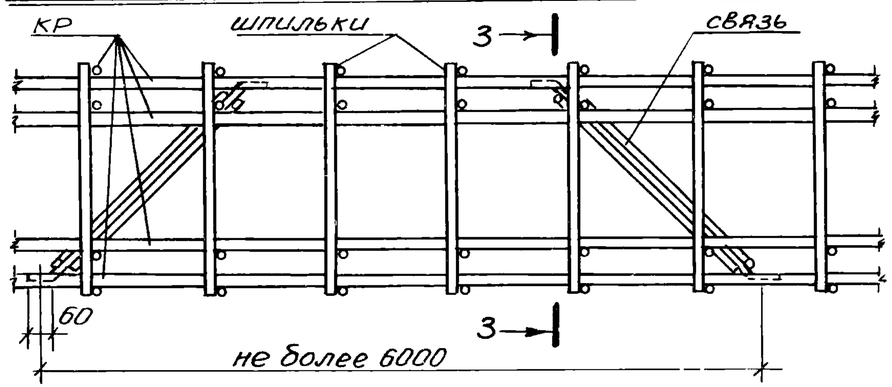

1–1

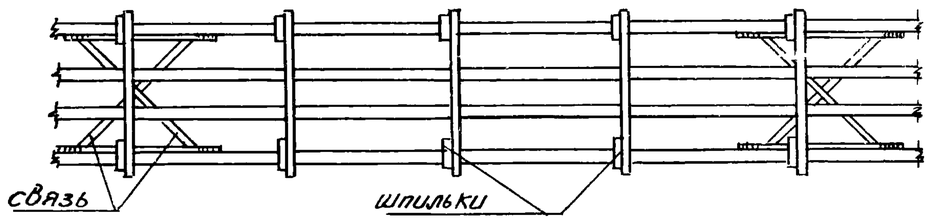

2–2

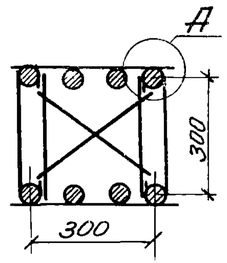

Деталь „А"

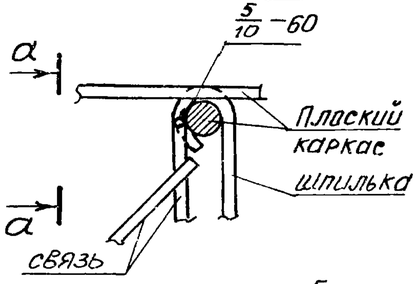

3–3

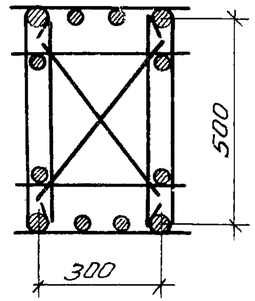

а–а

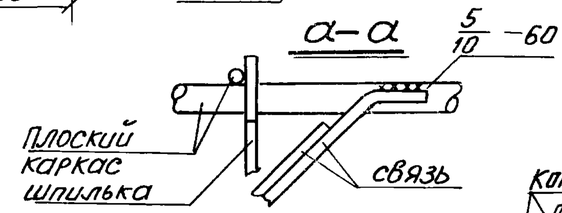

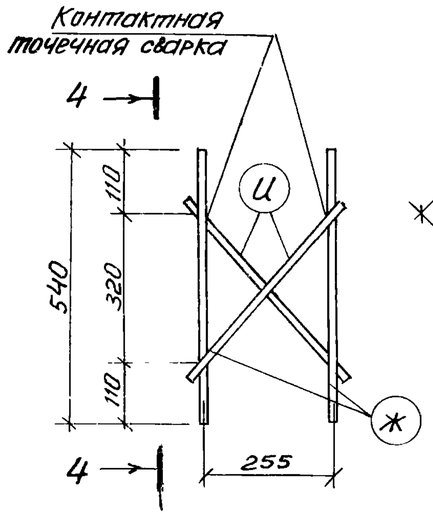

4–4

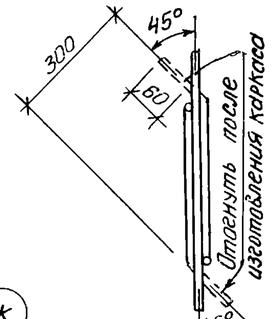

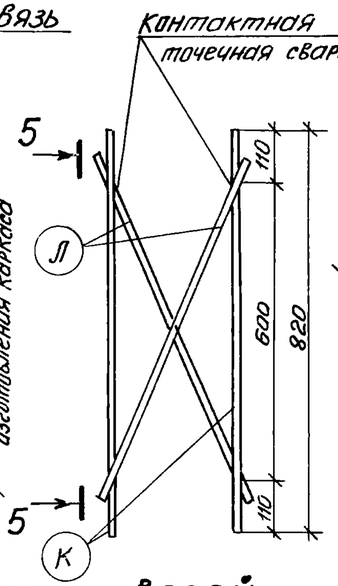

5–5

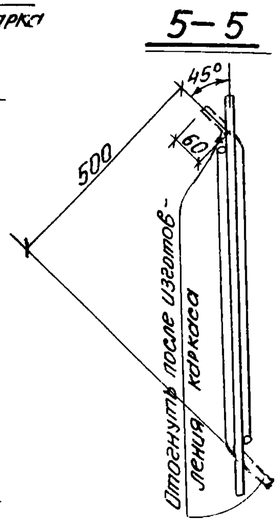

Сварные каркасы связей

Спецификация и выборка стали на одну связь

Марка изделия	№ поз.	Эскиз	ф мм	Длина мм	Колич. шт.	Общая длина м	Выборка стали: ф мм	Выборка стали: длина м	Выборка стали: вес кгс
Связь для колонн сеч 400×400	Ж	—	12 AI	540	2	1,1	12 AI	2,0	1,8
	И		12 AI	460	2	0,9	Итого:		1,8
Связь для колонн сеч 400×600	К	—	12 AI	820	2	1,6	12 AI	3,0	2,7
	Л		12 AI	700	2	1,4	Итого:		2,7

Примечания:

1. В пространственном каркасе, образованном с помощью шпилек, следует предусматривать связи для придания каркасу необходимой пространственной жесткости при транспортировании. Связи привариваются дуговой сваркой к крайним продольным стержням плоских каркасов на расстоянии не реже 6 м и не менее двух на один пространственный каркас.
2. Связи изготовляются с помощью контактной точечной сварки из стержней ф 12 AI.
3. Связи приварить к рабочей арматуре плоских каркасов электродами типа Э50А–Ф.

ТК 1976	Устройство связей в пространственных каркасах, образованных с помощью шпилек	1.420-12 Выпуск 2
		Лист 344

Гл. инж.	Исаев	
Нач. сект.	Фатеева	
Инженер	Кибер	
Проверил		

г. Ленинград