ГОСУДАРСТВЕННЫЙ КОМИТЕТ СОВЕТА МИНИСТРОВ СССР ПО ДЕЛАМ СТРОИТЕЛЬСТВА
/ ГОССТРОЙ СССР /

ТИПОВЫЕ КОНСТРУКЦИИ, ИЗДЕЛИЯ И УЗЛЫ ЗДАНИЙ И СООРУЖЕНИЙ

Серия 1.420-12

/ДОПОЛНЕНИЕ К СЕРИИ ИИ20 /70/

КОНСТРУКЦИИ МНОГОЭТАЖНЫХ ПРОИЗВОДСТВЕННЫХ ЗДАНИЙ С СЕТКАМИ КОЛОНН 6 × 6 И 9 × 6 М

ПОД НАГРУЗКИ СООТВЕТСТВЕННО ДО 2500 и 1500 КГС/М²

Выпуск 0-3

МАТЕРИАЛЫ ДЛЯ ПРОЕКТИРОВАНИЯ ЗДАНИЙ С СЕТКОЙ КОЛОНН 6 × 6 М С ПЕРЕКРЫТИЯМИ ТИПА 2 ИЗ ПЛИТ ОПИРАЮЩИХСЯ НА РИГЕЛИ ПРЯМОУГОЛЬНОГО СЕЧЕНИЯ

Часть 2

15750-02
ЦЕНА 2-22
2-40

Исключена без замены
пост. Госстроя СССР
от 11.09.91 № 4
И-12-91

Продление срока действия
03.79 – 12.93 г.
И-3-92

ЦЕНТРАЛЬНЫЙ ИНСТИТУТ ТИПОВОГО ПРОЕКТИРОВАНИЯ
ГОССТРОЯ СССР

Москва, А-445, Смольная ул., 22

Сдано в печать 1979 года

Заказ № 9824 Тираж 1500 экз.

Схема рамы

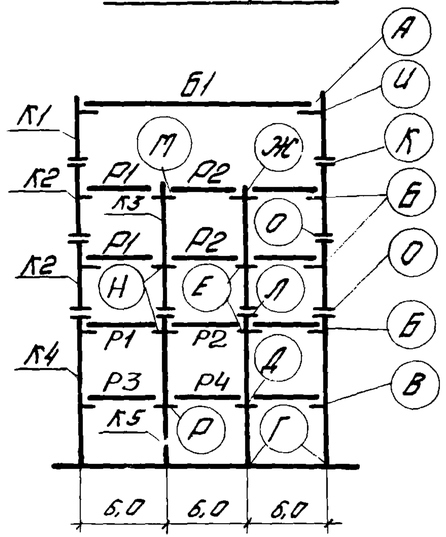

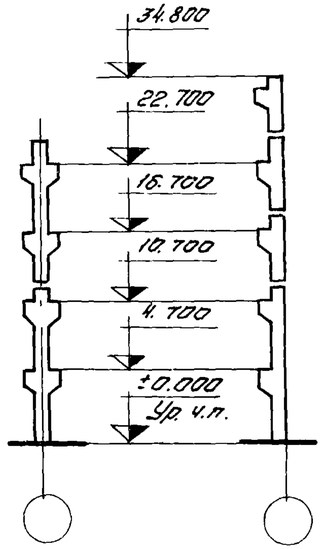

Перечень листов альбома, рассматриваемых совместно с данным листом

Содержание листа	№ листа
Маркировочные схемы вертикальных связей: а. Вариант разреженной постановки.	67
б Вариант постановки в каждом ряду	79

Район СССР по скоростному напору ветра	Нормативная временная длительная нагрузка на перекрытие кгс/м²	Тип колонн по положению в каркасе	Условные марки колонн по схеме поперечной рамы: К1	К2	К3	К4	К5		Условные марки ригелей и балок покрытия по схеме поперечной рамы: Р1	Р2	Р3	Р4	Б1	Условные марки монтажных деталей по схеме поперечной рамы: А	Б	В	Г	Д	Е	Ж	И	К	Л	М	Н	Р	О
			Рабочие марки колонн по серии 1.420-12 Выпуск 3						Рабочие марки ригелей по сериям 1.420-12 вып. 8, балок по 1.462-3					Рабочие марки монтажных деталей по сериям ТДМ22-2/70, 1.420-12 Вып. 11														
III - IV	1000	рядовые; ут. ш.	К160-24	К150-14	К70-2	К130-14	К300-2														1/33				30/31			
		связевые а	К160-22	К150-12	—	К130-22	—		УБ7-1 / УБ7-9	УБ9-2	УБ7-1 / УБ7-9	УБ8-25	1БДР18 2БДР18 3БДР18	32	6	5	1	9	10	19	30	49	47	21	13	12	48
		связевые б	К160-22	К150-12	К70-22	К130-22	К300-32																					
		торцевые	К160-26	К150-16	К70-26	К130-16	К300-36		Б45-1	Б47-1	Б45-1	Б46-1			37	36	33	38	39	43	50			45	41	40		
	1500	рядовые; ут. ш.	К160-24	К150-14	К70-2	К130-24	К300-2														1/33				30/31			
		связевые а	К160-22	К150-12	—	К130-22	—		УБ7-2 / УБ7-4	УБ9-2 / УБ9-14	УБ7-2 / УБ7-4	УБ8-6 / УБ8-8		32	6	5	1	9	10	19	30	49	47	21	13	12	48
		связевые б	К160-22	К150-12	К70-22	К130-22	К300-42																					
		торцевые	К160-26	К150-16	К70-26	К130-26	К300-36		Б45-1	Б47-1	Б45-1	Б46-1			37	36	33	38	39	43	50			45	41	40		
	2000	рядовые; ут. ш.	К160-24	К150-14	К70-4	К130-24	К300-4														1/33				30/31			
		связевые а	К160-22	К150-12	—	К130-22	—		УБ7-4	УБ9-3 / УБ9-4	УБ7-4	УБ8-8		32	6	5	1	9	10	19	30	49	47	21	13	12	48
		связевые б	К160-22	К150-12	К70-42	К130-22	К300-42																					
		торцевые	К160-26	К150-16	К70-36	К130-26	К300-36		Б45-1	Б47-1	Б45-1	Б46-1			37	36	33	38	39	43	50			45	41	40		

1. Указания по применению маркировочных схем даны в пояснительной записке стр. 40-43
2. Марка балки покрытия уточняется по фактическим нагрузкам.

Разработано	Чечелева	Выпуск
Н. контр.	Корнюшина	
Гл. инж. пр-та	Горячева	
Нач. отдела	Смилянский	
Рук. группы	Дунаева	
Гл. инж. пр-та	Проверил	

ТК 1976

Маркировочная схема поперечных рам 3-6-5 (6С, 6О, 108)

1.420-12 Выпуск 0-3

Лист 41

Шифр поперечной рамы и № листа маркировочной схемы	Нормативная временная длительная нагрузки и ветровой район кгс/м²	Тип колонн по положению в каркасе		Условные марки колонн по схемам поперечных и продольных рам						Условные марки ригелей по схеме поперечной рамы						Условные марки монтажных деталей по схеме поперечной рамы										
				К1	К2	К3	К4			Р1	Р2	Р3	Р4	Р5	Р6	А	Б	В	Г	Д	Е	Ж	И	К	Л	М	Н
				Рабочие марки колонн по серии 1.420-12 Вып. 2						Рабочие марки ригелей по сериям ИИ23-3/70, торцевых по 1.420-12 вып. 8						Рабочие марки монтажных деталей по сериям Т,Д М 22-2/70, 1.420-12 вып. 11										
2-6-3 (48) 1	1000 I-IV	Рядовые, у т.ш.		К11а-1-4	К12а-1	К13а-1-4	К14а-5			ИБ8-20	ИБ8-1	ИБ8-1	—	—	—	14	3	3	1(33) 1	9	9	16	46	—	—	—	—
		Колонны продольных рам		—	—	—	К14а-5-3																				
		Связевые	а	—	—	—	К14а-5-2																				
			б	—	—	К13а-1-2	К14а-5-2																				
		Торцевые		К11а-1-6	К12а-1-6	К13а-1-6	К14а-5-6			Б46-1	Б46-1	Б46-1	—	—	—	35	34	34	33	38	38	42					
2-6-4 (48) 2	2500 I-IV	Рядовые, у т.ш.		К15а-2-4	К16а-4	К17а-4-4	К18а-8			ИБ8-20	ИБ8-4 / ИБ8-22	ИБ7-4	—	—	—	14	5	5	1(33) 1	9	9	16	46	46	—	—	—
		Колонны продольных рам		—	К16а-4-3	—	К18а-4-3																				
		Связевые	а	—	К16а-4-2	—	К18а-8-2																				
			б	К15а-2-2	К16а-4-2	К17а-4-2	К18а-8-2																				
		Торцевые		К15а-2-6	К16а-4-6	К17а-4-6	К18а-8-6			Б46-1	Б46-1	Б45-1	—	—	—	35	34	36	33	38	38	42					
П-6-3 (48) 3	1000 I-IV	Рядовые, у т.ш.		К11а-1-4	К12а-1	К13а-1-4	К14а-5			ИБ8-20	ИБ9-13	ИБ8-1 / ИБ8-21	ИБ9-2	ИБ8-1 / ИБ8-21	ИБ9-2	14	3	3	1(33) 1	9	9	16	46	17	12	12	
		Колонны продольных рам		—	—	—	К14а-5-3																				
		Связевые	а	—	—	—	К14а-5-2																				
			б	—	—	К13а-1-2	К14а-5-2																				
		Торцевые		К11а-1-6	К12а-1-6	К13а-1-6	К14а-5-6			Б46-1	Б47-1	Б46-1	Б47-1	Б46-1	Б47-1	35	34	34	33	38	38	42		44	40	40	
П-6-4 (48) 4	2500 I-IV	Рядовые, у т.ш.		К15а-2-4	К16а-4	К17а-4-4	К18а-8			ИБ8-20	ИБ9-13	ИБ8-4 / ИБ8-22	ИБ9-4 / ИБ9-15	ИБ7-4	ИБ8-8	14	5	5	1(33) 1	9	9	16	46	46	17	12	
		Колонны продольных рам		—	К16а-4-3	—	К18а-8-3																				
		Связевые	а	—	К16а-4-2	—	К18а-8-2																				
			б	К15а-2-2	К16а-4-2	К17а-4-2	К18а-8-2																				
		Торцевые		К15а-2-6	К16а-4-6	К17а-4-6	К18а-8-6			Б46-1	Б47-1	Б46-1	Б47-1	Б45-1	Б46-1	35	34	36	33	38	38	42			44	40	

Гл. инж. пр-та Ткачук
Гл. инж. пр-та Старцев
Нач. сектора Емельянский
Проверил Журнова
Гл. конструктор отд. Корженевская
Нач. сектора Исаев
Проверил Чуйкина

Данный лист см. совместно с листами 1, 2, 3 и 4.

ТК 1976

Таблица рабочих марок колонн, ригелей и монтажных деталей. Вариант с применением колонн из бетона марки „600"

1.420-12 Выпуск 0-3

Лист 42

Шифр поперечной рамы и № листа маркировочной схемы	Нормативная временная длительная нагрузка и ветровой район кгс/м²	Тип колонн по положению в каркасе	Условные марки колонн по схемам поперечных и продольных рам						Условные марки ригелей по схеме поперечной рамы						Условные марки монтажных деталей по схеме поперечной рамы											
			К1	К2	К3	К4	К5	К6	Р1	Р2	Р3	Р4	Р5	Р6	А	Б	В	Г	Д	Е	Ж	И	К	Л	М	Н	О
			Рабочие марки колонн по серии 1.420-12 Вып. 2						Рабочие марки ригелей по сериям ИИ23-3/70, торцевых по 1.420-12 вып 8						Рабочие марки монтажных деталей по сериям ТДМ 22-2/70, 1.420-12 Вып. 11											
П-6-5(48) 6	1000 III–IV	Рядовые у т.ш	К11а-2-4	К12а-1	К19а-1-4	К20а-5	К17а-1-4	К18а-2	ИБ8-20	ИБ9-13	ИБ8-1 / ИБ8-21	ИБ9-2	ИБ7-1	ИБ8-23	14	3	5	1(33)	9	9	16	46	46	17	12	12	46
		Колонны продольных рам	—	К12а-2-3	—	К20а-5-3	—	К18а-2-3																			
		Связевые а	—	—	—	К20а-5-2	—	К18а-2-2																			
		Связевые б	—	—	К19а-1-2	К20а-5-2	К17а-1-2	К18а-2-2																			
		Торцевые	К11а-2-6	К12а-2-6	К19а-1-6	К20а-5-6	К17а-1-6	К18а-2-6	Б46-1	Б47-1	Б46-1	Б47-1	Б45-1	Б46-1	35	34	36	33	38	38	42			44	40	40	
П-6-5(48) 6	1500 III–IV	Рядовые, у т.ш	К11а-2-4	К12а-1	К19а-1-4	К20а-6	К17а-2-4	К18а-6	ИБ8-20	ИБ9-13	ИБ8-2	ИБ9-2 / ИБ9-14	ИБ7-2	ИБ8-6 / ИБ8-8	14	3	5	1(33)	9	9	16	46	46	17	12	12	46
		Колонны продольных рам	—	К12а-2-3	—	К20а-6-3	—	К18а-6-3																			
		Связевые а	—	—	—	К20а-3-2	—	К18а-5-2																			
		Связевые б	—	—	К19а-1-2	К20а-6-2	К17а-3-2	К18а-6-2																			
		Торцевые	К11а-2-6	К12а-2-6	К19а-1-6	К20а-6-6	К17а-2-6	К18а-6-6	Б46-1	Б47-1	Б46-1	Б47-1	Б45-1	Б46-1	35	34	36	33	38	38	42			44	40	40	
П-6-5(48) 6	2000 III–IV	Рядовые, у т.ш	К11а-2-4	К12а-2	К19а-2-4	К20а-7	К17а-3-4	К18а-8	ИБ8-20	ИБ9-13	ИБ8-4	ИБ9-3 / ИБ9-4	ИБ7-4	ИБ8-8	14	5	5	1(33)	9	9	16	46	46	17	12	12	46
		Колонны продольных рам	—	К12а-4-3	—	К20а-4-3	—	К18а-5-3																			
		Связевые а	—	—	—	—	—	—																			
		Связевые б	—	—	К19а-2-2	К20а-7-2	К17а-3-2	К18а-8-2																			
		Торцевые	К11а-2-6	К12а-2-6	К19а-2-6	К20а-7-6	К17а-3-6	К18а-8-6	Б46-1	Б47-1	Б46-1	Б47-1	Б45-1	Б46-1	35	34	36	33	38	38	42			44	40	40	
2-6-3(60,48) 7	1000 I–IV	Рядовые, у т ш	К11а-1-4	К12а-1	К21а-1-4	К22а-5	—	—	ИБ8-20	ИБ8-1	ИБ8-1	—	—	—	14	3	3	1(33)	9	9	16	46	—	—	—	—	—
		Колонны продольных рам	—	—	—	К22а-5-3	—	—																			
		Связевые а	—	—	—	К22-5-2	—	—																			
		Связевые б	—	—	К21а-1-2	К22а-5-2	—	—																			
		Торцевые	К11а-1-6	К12а-1-6	К21а-1-6	К22а-5-6	—	—	Б46-1	Б46-1	Б46-1	—	—	—	35	34	34	33	38	38	42						
2-6-4(60,48) 8	2500 I–IV	Рядовые, у т.ш	К15а-2-4	К16а-4	К23а-4-4	К24а-8	—	—	ИБ8-20	ИБ8-4 / ИБ8-22	ИБ7-4 / ИБ7-10	—	—	—	14	5	5	1(33)	9	9	16	46	46	—	—	—	—
		Колонны продольных рам	—	К16а-4-3	—	К24а-4-3	—	—																			
		Связевые а	—	К16а-4-2	—	К24а-8-2	—	—																			
		Связевые б	К15а-2-2	К16а-4-2	К23а-4-2	К24а-8-2	—	—																			
		Торцевые	К15а-2-6	К16а-4-6	К23а-4-6	К24а-8-6	—	—	Б46-1	Б46-1	Б45-1	—	—	—	35	34	36	33	38	38	42						

Данный лист см. совместно с листами 6, 7 и 8.

Гл. инж. пр. та — Чуйкина
Нач. отд. — Дурнева
Проверил — Дурнева
Н. контр. — Дурнева
Проверил — Чуйкина

ТК 1976

Таблица рабочих марок колонн, ригелей и монтажных деталей. Вариант с применением колонн из бетона марки „600"

1.420-12 Выпуск 0-3

Лист 43

15750-02 3

Шифр поперечной рамы и № листа маркировочной схемы	Нормативная временная длительная нагрузка и ветровой район кгс/м²	Тип колонн по положению в каркасе	Условные марки колонн по схемам поперечных и продольных рам						Условные марки ригелей по схеме поперечной рамы						Условные марки монтажных деталей по схеме поперечной рамы											
			К1	К2	К3	К4	К5	К6	Р1	Р2	Р3	Р4	Р5	Р6	А	Б	В	Г	Д	Е	Ж	И	К	Л	М	Н	О
			Рабочие марки колонн по серии 1.420-12 Вып. 2						Рабочие марки ригелей по сериям ИИ23-3/70, торцевых по 1.420-12 вып. 8						Рабочие марки монтажных деталей по сериям ТДМ 22-2/70, 1.420-12 Вып. 11											
П-6-3 (60,48) 9	1000 I-IV	Рядовые, у т.ш.	К11а-1-4	К12а-1	К21а-1-4	К22а-5	—	—	ИБ8-20	ИБ9-13	ИБ8-1 / ИБ8-21	ИБ9-2	ИБ8-1 / ИБ8-21	ИБ9-2	14	3	3	1(33) 1	9	9	16	46	46	17	12	12	—
		Колонны продольных рам	—	—	—	К22а-5-3	—	—																			
		Связевые а	—	—	—	К22а-5-2	—	—																			
		Связевые б	—	—	К21а-1-2	К22а-5-2	—	—																			
		Торцевые	К11а-1-6	К12а-1-6	К21а-1-6	К22а-5-6	—	—	Б46-1	Б47-1	Б46-1	Б47-1	Б46-1	Б47-1	35	34	34	33	38	38	42			44	40	40	
П-6-4 (60,48) 10	2500 I-IV	Рядовые, у т.ш.	К15а-2-4	К16а-4	К23а-4-4	К24а-8	—	—	ИБ8-20	ИБ9-13	ИБ8-4 / ИБ8-22	ИБ9-4 / ИБ9-15	ИБ7-4 / ИБ7-10	ИБ8-8	14	5	5	1(33) 1	9	9	16	46	46	17	12	12	
		Колонны продольных рам	—	К16а-4-3	—	К24а-8-3	—	—																			
		Связевые а	—	К16а-4-2	—	К24а-8-2	—	—																			
		Связевые б	К15а-2-2	К16а-4-2	К23а-4-2	К24а-8-2	—	—																			
		Торцевые	К15а-2-6	К16а-4-6	К23а-4-6	К24а-8-6	—	—	Б46-1	Б47-1	Б46-1	Б47-1	Б45-1	Б46-1	35	34	36	33	38	38	42			44	40	40	
П-6-5 (60,48) 12	1000 III-IV	Рядовые, у т.ш.	К11а-2-4	К12а-1	К19а-1-4	К20а-5	К23а-1-4	К24а-2	ИБ8-20	ИБ9-13	ИБ8-1 / ИБ8-21	ИБ9-2	ИБ7-1	ИБ8-23	14	3	5	1(33) 1	9	9	16	46	46	17	12	12	46
		Колонны продольных рам	—	К12а-2-3	—	К20а-5-3	—	К24а-2-3																			
		Связевые а	—	—	—	К20а-2-2	—	К24а-4-2																			
		Связевые б	—	—	К19а-1-2	К20а-5-2	К23а-1-2	К24а-2-2																			
		Торцевые	К11а-2-6	К12а-2-6	К19а-1-6	К20а-5-6	К23а-1-6	К24а-2-6	Б46-1	Б47-1	Б46-1	Б47-1	Б45-1	Б46-1	35	34	36	33	38	38	42			44	40	40	
П-6-5 (60,48) 12	1500 III-IV	Рядовые, у т.ш.	К11а-2-4	К12а-1	К19а-1-4	К20а-6	К23а-2-4	К24а-6	ИБ8-20	ИБ9-13	ИБ8-2	ИБ9-2 / ИБ9-14	ИБ7-2	ИБ8-6 / ИБ8-8	14	3	5	1(33) 1	9	9	16	46	46	17	12	12	46
		Колонны продольных рам	—	К12а-2-3	—	К20а-6-3	—	К24а-6-3																			
		Связевые а	—	—	—	К20а-3-2	—	К24а-5-2																			
		Связевые б	—	—	К19а-1-2	К20а-6-2	К23а-3-2	К24а-6-2																			
		Торцевые	К11а-2-6	К12а-2-6	К19а-1-6	К20а-6-6	К23а-2-6	К24а-6-6	Б46-1	Б47-1	Б46-1	Б47-1	Б45-1	Б46-1	35	34	36	33	38	38	42			44	40	40	
П-6-5 (60,48) 12	2000 III-IV	Рядовые, у т.ш.	К11а-2-4	К12а-2	К19а-2-4	К20а-7	К23а-3-4	К24а-8	ИБ8-20	ИБ9-13	ИБ8-4	ИБ9-3 / ИБ9-4	ИБ7-4	ИБ8-8	14	5	5	1(33) 1	9	9	16	46	46	17	12	12	46
		Колонны продольных рам	—	К12а-4-3	—	К20а-4-3	—	К24а-5-3																			
		Связевые а	—	—	—	—	—	—																			
		Связевые б	—	—	К19а-2-2	К20а-7-2	К23а-3-2	К24а-8-2																			
		Торцевые	К11а-2-6	К12а-2-6	К19а-2-6	К20а-7-6	К23а-3-6	К24а-8-6	Б46-1	Б47-1	Б46-1	Б47-1	Б45-1	Б46-1	35	34	36	33	38	38	42			44	40	40	

Данный лист см. совместно с листами 9, 10 и 12

ГИП	Ю. Кочетов		
Гл. инж. пр-та	Смоленский		
Гл. инж. пр-та	Дурнева		
Проверил			
Н. контр.	Ю. Кочетов		
Нач. сектора	Смоленский		
Проверил	Дурнева		
Рук. гр.	Жеменевская		
Инж.	Исаев		
Инж.	Уйкина		

ТК 1976

Таблица рабочих марок колонн, ригелей и монтажных деталей. Вариант с применением колонн из бетона марки „600"

1.420-12 Выпуск 0-3

Лист 44

Шифр поперечной рамы и № листа маркировочной схемы	Нормативная временная длительная нагрузка и ветровой район кгс/м²	Тип колонн по положению в каркасе		Условные марки колонн по схемам поперечных и продольных рам: К1	К2	К3	К4	К5		Условные марки ригелей и балок покрытия по схеме поперечной рамы: Р1	Р2	Р3	Р4		Б1	Условные марки монтажных деталей по схеме поперечной рамы: А	Б	В	Г	Д	Е	Ж	И	К	Л	М	Н	О
				Рабочие марки колонн по серии 1.420-12 вып. 2,3						Рабочие марки ригелей по сериям ИИ 23-3/70 торцевых по 1.420-12 вып. 8, балок 1.462-3						Рабочие марки монтажных деталей по сериям ТДМ 22-2/70, 1.420-12 вып. 11												
3-6-3(48,48,72) 21	1500 I–IV	Рядовые, у т.ш.		К44а-1-4	К13а-3-4	К36а-6	—	—		ИБ8-2	ИБ9-2 / ИБ9-14	ИБ8-2	—			32	3	1(33) 1	9	18	20	3	47	12	—	—	—	—
		Колонны продольных рам		—	—	—	—	—																				
		Связевые	а	К44а-1-2	К13а-3-2	—	—	—																				
			б	К44а-1-2	К13а-3-2	К36а-6-2	—	—																				
		Торцевые		К44а-1-6	К13а-3-6	К36а-6-6	—	—		Б46-1	Б47-1	Б46-1	—				34	33	38	42	44	34		40				
3-6-3(48,48,72) 21	2000 I–IV	Рядовые, у т.ш.		К44а-1-4	К13а-3-4	К36а-6	—	—		ИБ8-4	ИБ9-3	ИБ8-4	—		1БДР18 2БДР18 3БДР18	32	5	1(33) 1	9	18	20	5	47	12	—	—	—	—
		Колонны продольных рам		—	—	—	—	—																				
		Связевые	а	К44а-1-2	К13а-3-2	—	—	—																				
			б	К44а-1-2	К13а-3-2	К36а-6-2	—	—																				
		Торцевые		К44а-1-6	К13а-3-6	К36а-6-6	—	—		Б46-1	Б47-1	Б46-1	—				34	33	38	42	44	34		40				
3-6-3(48,48,72) 21	2500 I–IV	Рядовые, у т.ш.		К44а-1-4	К17б-5-4	К36а-6	—	—		ИБ8-4 / ИБ8-22	ИБ9-4 / ИБ9-15	ИБ7-4	—			32	5	1(33) 1	10	18	20	6	47	13	—	—	—	—
		Колонны продольных рам		—	—	—	—	—																				
		Связевые	а	К44а-1-2	К17б-5-2	—	—	—																				
			б	К44а-1-2	К17б-5-2	К36а-8-2	—	—																				
		Торцевые		К44а-2-6	К17б-5-6	К36а-6-6	—	—		Б46-1	Б47-1	Б45-1	—				34	33	39	43	45	37		41				
3-6-4(48,48,72) 22	2500 I–III	Рядовые, у т.ш.		К44а-1-4	К35а-1-4	К12а-3	К17а-4-4	К18а-6		ИБ8-4 / ИБ8-22	ИБ7-4	ИБ9-4 / ИБ9-15	ИБ8-8			32	5	5	1(33) 1	9	18	9	47	46	20	12	12	46
		Колонны продольных рам		—	—	—	—	—																				
		Связевые	а	К44а-1-2	К35а-1-2	—	К17а-4-2	—																				
			б	К44а-1-2	К35а-1-2	К12а-4-2	К17а-4-2	К18а-8-2																				
		Торцевые		К44а-1-6	К35а-1-6	К12а-3-6	К17а-4-6	К18а-6-6		Б46-1	Б45-1	Б47-1	Б46-1				34	36	33	38	42	38			44	40	40	

Данный лист см. совместно с листами 21,22

ТК 1976	Таблица рабочих марок колонн, ригелей и монтажных деталей. Вариант с применением колонн из бетона марки „600"	1.420-12 выпуск 0-3 Лист 45

Гл инж пр-та Проверил | Дурнева | Проверил | Чуйкина

Шифр поперечной рамы и № листа маркировочной схемы	Нормативная временная длительная нагрузка и ветровой район, кгс/м²	Тип колонн по положению в каркасе	Условные марки колонн по схемам поперечных и продольных рам					Условные марки ригелей по схеме поперечной рамы						Условные марки монтажных деталей по схеме поперечной рамы											
			К1	К2	К3	К4	К5	Р1	Р2	Р3	Р4		Б1	А	Б	В	Г	Д	Е	Ж	И	К	Л	М	Н	О
			Рабочие марки колонн по серии 1.420-12 вып. 2.3.					Рабочие марки ригелей по сериям ИИ23-3/70, торцевых по 1.420-12 вып. 8, блок 1.462-3						Рабочие марки монтажных деталей по сериям ТДМ 22-2/70, 1.420-12 вып. 11											
3-6-5 (48,48,72) 23	2000 I-II	Рядовые, у т.ш.	К44а-1-4	К19а-3-4	К18а-5	К17а-4-4	К18а-6	ИБ8-4	ИБ7-4	ИБ9-3 / ИБ9-4	ИБ8-8		1БДР18	32	5	5	1 (33)	9	9	18	47	46	20	12	12	46
		Колонны продольных рам	—	—	—	—	—								34	36	33	38	38	42			44	40	40	
		Связевые а	К44а-1-2	К19а-3-2	—	К17а-4-2	—																			
		Связевые б	К44а-1-2	К19а-3-2	К16а-5-2	К17а-4-2	К18а-6-2																			
		Торцевые	К44а-1-6	К19а-3-6	К16а-5-6	К17а-4-6	К18а-6-6	Б46-1	Б45-1	Б47-1	Б46-1															
3-6-5 (48,48,72) 24	2000 III-IV	Рядовые, у т.ш.	К44а-2-4	К19а-4-4	К16а-5	К17а-4-4	К18а-6	ИБ8-4	ИБ7-4	ИБ9-3 / ИБ9-4	ИБ8-8		2БДР18 3БДР18	32	5	5	1 (33)	9	9	18	47	46	20	12	12	46
		Колонны продольных рам	—	—	—	—	—								34	36	33	38	38	42			44	40	40	
		Связевые а	К44а-2-2	К19а-4-2	—	К17а-5-2	—																			
		Связевые б	К44а-2-2	К19а-4-2	К16а-5-2	К17а-5-2	К18а-6-2																			
		Торцевые	К44а-2-6	К19а-4-6	К16а-5-6	К17а-4-6	К18а-6-6	Б46-1	Б45-1	Б47-1	Б46-1															
3-6-3 (48,48,108) 31	2000 I-IV	Рядовые, у т.ш.	К46а-1-4	К37б-3-4	К36а-6	—	—	ИБ7-4	ИБ9-3 / ИБ9-4	ИБ7-4	—		1БДР18 2БДР18 3БДР18	32	6	1	1 (33)	10	19	30 (31)	49	21	13	—	—	—	—
		Колонны продольных рам	—	—	—	—	—								37	33	39	43	50		45	41				
		Связевые а	К46а-1-2	К37б-3-2	—	—	—																			
		Связевые б	К46а-1-2	К37б-3-2	К36а-7-2	—	—																			
		Торцевые	К46а-1-6	К37б-3-6	К36а-6-6	—	—	Б45-1	Б47-1	Б45-1																
3-6-3 (48,48,108) 31	2500 I-IV	Рядовые, у т.ш	К46а-1-4	К37б-3-4	К36а-6	—	—	ИБ7-4 / ИБ7-10	ИБ9-4 / ИБ9-15	ИБ7-4 / ИБ7-10	—			32	6	1	1 (33)	10	19	30 (31)	49	21	13	—	—	—	—
		Колонны продольных рам	—	—	—	—	—								37	33	39	43	50		45	41				
		Связевые а	К46а-1-2	К37б-3-2	—	—	—																			
		Связевые б	К46а-1-2	К37б-3-2	К36а-8-2	—	—																			
		Торцевые	К44а-1-6	К37б-3-6	К36а-6-6	—	—	Б45-1	Б47-1	Б45-1																

Данный лист см. совместно с листами 23, 24 и 31.

ГИП	Волкевич	
Гл. инж. пр-та	Старцев	
Гл. инж. пр-та	Саакянцкий	
Гл. инж. пр-та	Дурнева	
Рук. группы	Кадышев	
Нач. отдела	Кожевников	
Гл. конструктор	Ноженко	
Нач. сектора	Цоев	
Проверил	Чуйкина	

ТК 1976

Таблица рабочих марок колонн, ригелей и монтажных деталей. Вариант с применением колонн из бетона марки „600"

1.420-12 выпуск 0-3

Лист 46

Шифр поперечной рамы и № листа маркировочной схемы	Нормативная временная длительная нагрузка и ветровой район кгс/м²	Тип колонн по положению в каркасе		Условные марки колонн по схемам поперечных и продольных рам К1	К2	К3	К4	К5		Условные марки ригелей по схеме поперечной рамы Р1	Р2	Р3			Б1	Условные марки монтажных деталей по схеме поперечной рамы А	Б	В	Г	Д	Е	Ж	И	К	Л	М	Н	О	Р
				Рабочие марки колонн по серии 1.420-12 вып. 2,3.						Рабочие марки ригелей по сериям ИИ23-3/70, торцевых по 1.420-12 вып.8, болок 1.462-3						Рабочие марки монтажных деталей по сериям ТДМ 22-2/70 и 1.420-12 вып. 11.													
3-6-4(48,48,108) 32	2500 I-II	Рядовые, у т.ш.		К46а-1-4	К39а-2-4	К12а-3	К37а-4-4	К18а-6		ИБ7-4 ИБ7-10	ИБ9-4 ИБ9-15	ИБ8-8 ИБ8-24			1БДР18 2БДР18 3БДР18	32	6	5	1(33) 1	9	10	19	30(31) 30	49	46	21	13	48	12
		Колонны продольных рам		—	—	—	—	—																				
		Связевые	а	К46а-1-2	К39а-2-2	—	К37а-4-2	—																				
			б	К46а-1-2	К39а-2-2	К12а-4-2	К37а-4-2	К18а-8-2																				
		Торцевые		К46а-1-6	К39а-2-6	К12а-3-6	К37а-4-6	К18а-6-6		Б45-1	Б47-1	Б46-1					37	36	33	38	39	43	50			45	41		40
3-6-4(48,48,108) 33	2500 III-IV	Рядовые, у т.ш.		К46а-2-4	К39а-3-4	К12а-3	К37а-4-4	К18а-6		ИБ7-4 ИБ7-10	ИБ9-4 ИБ9-15	ИБ8-8 ИБ8-24				32	6	5	1(33) 1	9	10	19	30(31) 30	49	46	21	13	48	12
		Колонны продольных рам		—	—	—	—	—																				
		Связевые	а	К46а-2-2	К39а-3-2	—	К37а-4-2	—																				
			б	К46а-2-2	К39а-3-2	К12а-4-2	К37а-4-2	К18а-8-2																				
		Торцевые		К46а-2-6	К39а-3-6	К12а-3-6	К37а-4-6	К18а-6-6		Б45-1	Б47-1	Б46-1					37	36	33	38	39	43	50			45	41		40
3-6-5(48,48,108) 34	2000 I-II	Рядовые, у т.ш.		К46а-1-4	К41а-1-4	К16а-5	К37а-4-4	К18а-6		ИБ7-4	ИБ9-3 ИБ9-4	ИБ8-8 ИБ8-24				32	6	5	1(33) 1	9	10	19	30(31) 30	49	46	21	13	48	12
		Колонны продольных рам		—	—	—	—	—																				
		Связевые	а	К46а-1-2	К41а-1-2	—	К37а-4-2	—																				
			б	К46а-1-2	К41а-1-2	К16а-5-2	К37а-4-2	К18а-6-2																				
		Торцевые		К46а-1-6	К41а-1-6	К16а-5-6	К37а-4-6	К18а-6-6		Б45-1	Б47-1	Б46-1					37	36	33	38	39	43	50			45	41		40
3-6-5(48,48,108) 35	2000 III-IV	Рядовые, у т.ш		К46а-2-4	К41а-2-4	К16а-5	К37а-4-4	К18а-6		ИБ7-4	ИБ9-3 ИБ9-4	ИБ8-8 ИБ8-24				32	6	5	1(33) 1	9	10	19	30(31) 30	49	46	21	13	48	12
		Колонны продольных рам		—	—	—	—	—																				
		Связевые	а	К46а-2-2	К41а-2-2	—	К37а-4-2	—																				
			б	К46а-2-2	К41а-2-2	К16а-5-2	К37а-4-2	К18а-6-2																				
		Торцевые		К46а-2-6	К41а-2-6	К16а-5-6	К37а-4-6	К18а-6-6		Б45-1	Б47-1	Б46-1					37	36	33	38	39	43	50			45	41		40

Данный лист см. совместно с листами 32, 33, 34 и 35

Инв. № подл. | Подпись и дата | Взам. инв. № | Инв. № дубл. | Подпись и дата

ТК 1976

Таблица рабочих марок колонн, ригелей и монтажных деталей. Вариант с применением колонн из бетона марки „600".

1.420-12 Выпуск 0-3

Лист 47

Шифр поперечной рамы и № листа с маркировочной схемой	Нормативная временная длительная нагрузка и ветровой район кгс/м²	Тип колонн по положению в каркасе	Условные марки колонн по схемам поперечных и продольных рам						Условные марки ригелей по схеме поперечной рамы						Условные марки монтажных деталей по схеме поперечной рамы										
			К1	К2	К3	К4			Р1	Р2	Р3	Р4	Р5	Р6	А	Б	В	Г	Д	Е	Ж	И	К	Л	М
			Рабочие марки колонн по серии 1.420-12 выпуск 3						Рабочие марки ригелей по сериям ИИ23-3/70, 1.420-12 выпуск 8						Рабочие марки монтажных деталей по сериям ТДМ 22-2/70, 1.420-12 выпуск 11										
2-Б-3(60) 13	1500 I-IV	рядовые, у т.ш.	К25а-1-4	К26а-1	К27а-5-4	К28б-13			ИБ8-20	ИБ8-2	ИБ8-2	—	—	—	14	3	3	1(33) 1	9	9	16	46	—	—	—
		продольн. рам	—	К26а-1-3	—	К28б-13-3																			
		связевые а	—	—	—	К28б-13-2																			
		связевые б	—	—	К27а-5-2	К28б-13-2			Б46-1	Б46-1	Б46-1	—	—	—	35	34	34	33	38	38	42		—	—	—
		торцевые	К25а-1-6	К26а-1-6	К27а-3-6	К28а-2-6																			
П-Б-3(60) 15	1500 I-IV	рядовые, у т.ш.	К25а-1-4	К26а-1	К27а-5-4	К28б-13			ИБ8-20	ИБ8-13	ИБ8-2	ИБ9-2	ИБ8-2	ИБ9-2	14	3	3	1(33) 1	9	9	17	46	16	12	12
		продольн. рам	—	К26а-1-3	—	К28б-13-3																			
		связевые а	—	—	—	К28б-13-2																			
		связевые б	—	—	К27а-5-2	К28б-13-2			Б46-1	Б47-1	Б46-1	Б47-1	Б46-1	Б47-1	35	34	34	33	38	38	44		42	40	40
		торцевые	К25а-1-6	К26а-1-6	К27а-3-6	К28а-2-6																			
2-Б-4(60) 14	1000 I-IV	рядовые; у т.ш.	К69а-1-4	К70а-1	К27а-5-4	К28а-14			ИБ8-20	ИБ8-1	ИБ8-1	—	—	—	14	3	3	1(33) 1	9	9	16	46 47 46	46	—	—
		продольн. рам	—	К70а-2-3	—	К28а-14-3																			
		связевые а	—	К70а-1-2	—	К28а-14-2																			
		связевые б	К69а-1-2	К70а-1-2	К27а-5-2	К28а-14-2			Б46-1	Б46-1	Б46-1	—	—	—	35	34	34	33	38	38	42	47		—	—
		торцевые	К69а-1-6	К70а-2-6	К27а-3-6	К28а-14-6																			
2-Б-4(60) 14	2500 I-IV	рядовые; у т.ш.	К69а-24	К70а-2	К29а-24	К30а-6			ИБ8-20	ИБ8-4 ИБ8-22	ИБ7-4 ИБ7-10	—	—	—	14	5	5	1(33) 1	9	9	16	46 47	46	—	—
		продольн. рам	—	К70а-3-3	—	К30а-3-3																			
		связевые а	—	К70а-3-2	—	К30а-3-2																			
		связевые б	К69а-2-2	К70а-3-2	К29а-2-2	К30а-3-2			Б46-1	Б46-1	Б45-1	—	—	—	35	34	36	33	38	38	42		—	—
		торцевые	К69а-1-6	К70а-2-6	К29а-1-6	К30а-3-6																			

Данный лист см. совместно с листами 13, 14, 15.

ТК 1976

Таблица рабочих марок ригелей, колонн и монтажных деталей. Вариант с применением колонн из бетона марки „600".

1.420-12 Выпуск 0-3

Лист 46

75150-1

Шифр поперечной рамы и № листа с маркировочной схемы	Нормативная временная длительная нагрузка и ветровой район $\frac{к_{2е}}{кг/м^2}$	Тип колонн по положению в каркасе		Условные марки колонн по схемам поперечных и продольных рам: К1	К2	К3	К4			Условные марки ригелей по схеме поперечной рамы: Р1	Р2	Р3	Р4	Р5	Р6	Условные марки монтажных деталей по схеме поперечной рамы: А	Б	В	Г	Д	Е	Ж	К	И	Л	М	Н
				Рабочие марки колонн по серии 1.420-12 выпуск 3						Рабочие марки ригелей по сериям ИИ23-3/70; 1.420-12 выпуск 8						Рабочие марки монтажных деталей по сериям ТДМ 22-2/70, 1.420-12 выпуск 11											
П-6-4(60) 16	1000 I-IV	рядовые; у т.ш.		К69а-1-4	К70а-1	К27а-5-4	К28б-14			ИБ8-20	ИБ9-13	ИБ8-1 / ИБ8-21	ИБ9-2	ИБ8-1 / ИБ8-21	ИБ9-2	14	3	3	1(33)	9	9	16	46	46 / 47	17	12	12
		продольн. рам		—	К70а-2-3	—	К28б-14-3																				
		связевые	а	—	К70а-1-2	—	К28б-14-2																				
			б	К69а-1-2	К70а-1-2	К27а-5-2	К28б-14-2																				
		торцевые		К69а-1-6	К70а-2-6	К27а-3-6	К28б-14-6			Б46-1	Б47-1	Б46-1	Б47-1	Б46-1	Б47-1	35	34	34	33	38	38	42		47	46	40	40
П-6-4(60) 16	2500 I-IV	рядовые; у т.ш.		К69а-2-4	К70а-2	К29а-2-4	К30а-6			ИБ8-20	ИБ9-13	ИБ8-4 / ИБ8-22	ИБ9-4 / ИБ9-15	ИБ7-4 / ИБ7-10	ИБ8-8	14	5	5	1(33)	9	9	16	46	46 / 47	17	12	12
		продольн. рам		—	К70а-3-3	—	К30а-3-3																				
		связевые	а	—	К70а-3-2	—	К30а-3-2																				
			б	К69а-2-2	К70а-3-2	К29а-2-2	К30а-3-2																				
		торцевые		К69а-1-6	К70а-2-6	К29а-1-6	К30а-3-6			Б46-1	Б47-1	Б46-1	Б47-1	Б45-1	Б46-1	35	34	36	33	38	38	42			46	40	40
П-6-4(72,60) 19	2500 I-IV	рядовые; у т.ш.		К69а-2-4	К70а-2	К33а-2-4	К34а-6			ИБ8-20	ИБ9-13	ИБ8-4 / ИБ8-22	ИБ9-4 / ИБ9-15	ИБ7-4 / ИБ7-10	ИБ8-8	14	5	5	1(33)	9	9	16	46	47	17	12	12
		продольн. рам		—	К70а-3-3	—	К34а-3-3																				
		связевые	а	—	К70а-3-2	—	К34а-5-2																				
			б	К69а-2-2	К70а-3-2	К33а-3-2	К34а-5-2																				
		торцевые		К69а-1-6	К70а-2-6	К33а-1-6	К34а-3-6			Б46-1	Б47-1	Б46-1	Б47-1	Б45-1	Б46-1	35	34	36	33	38	38	42			46	40	40
		рядовые; у т.ш.																									
		продольн. рам																									
		связевые	а																								
			б																								
		торцевые																									

Данный лист см. совместно с листами 16, 19.

ТК 1976	Таблица рабочих марок ригелей, колонн и монтажных деталей. Вариант с применением колонн из бетона марки „600"	1.420-12 Выпуск 0-3
		Лист 49

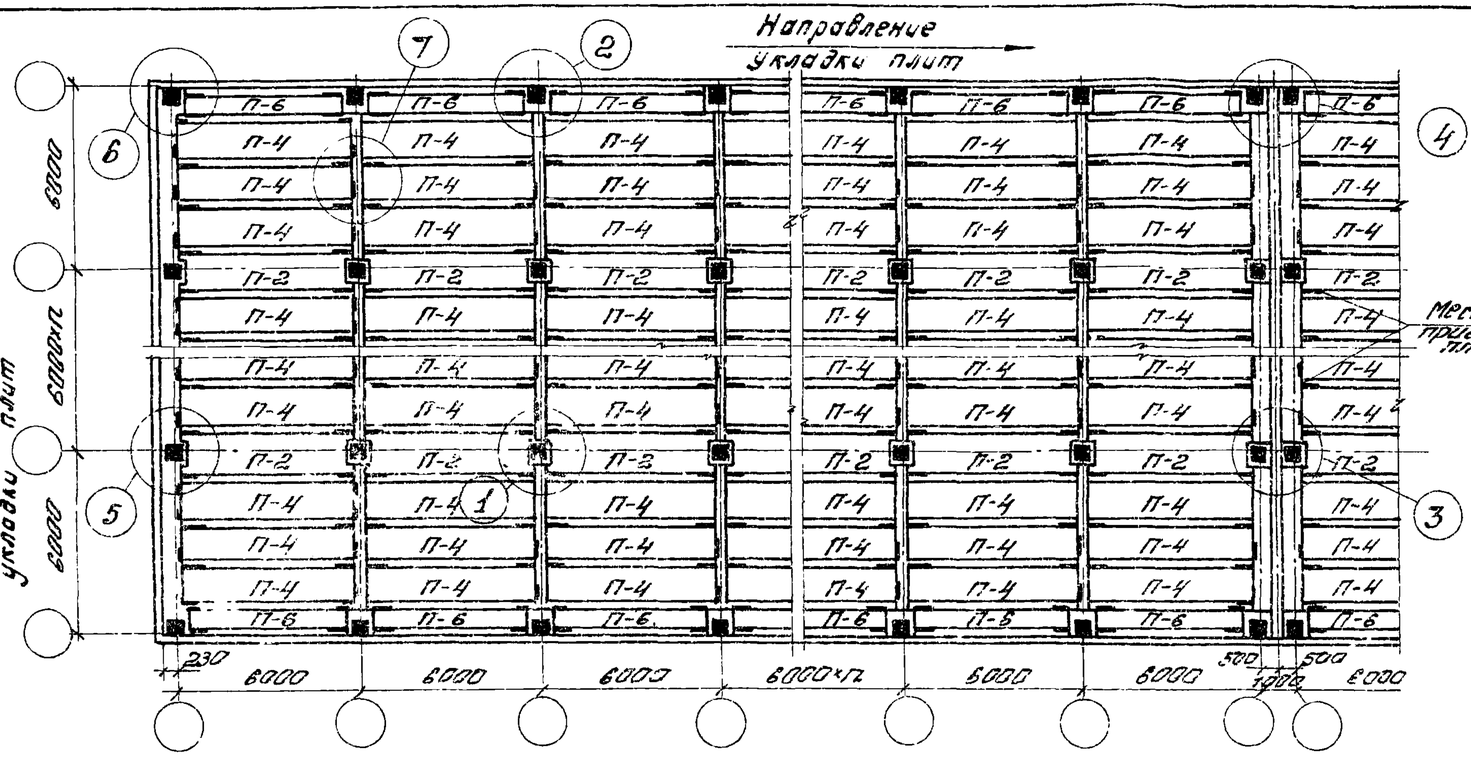

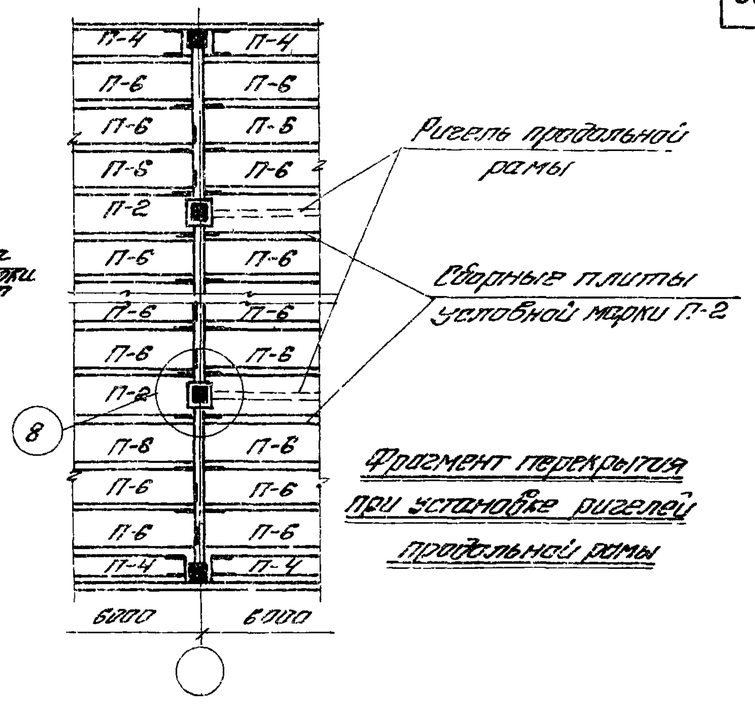

Нормативная временная длительная нагрузка на перекрытие кгс/м²	Армирование	Условные марки плит						Условные марки монтажных деталей							
		П-2	П-4	П-6				1	2	3	4	5	6	7	8
		Рабочие марки плит по сериям ИИ24-2/70		Рабочие марки плит по серии ИИ24-9				Рабочие марки монтажных деталей по серии 1.427-12 Выпуск 13							
Межэтажное перекрытие															
500	С предварительным напряжением	ИП5-2-2	ИП5-2	—				2	3х	5	7х, 9хх	17	18х	1	29
	Без предварительного напряжения	—	—	(ПЗ-1) ПЗ-6											
1000	С предварительным напряжением	ИП5-3-2	ИП5-3	—								(22)	19хх		
	Без предварительного напряжения	—	—	ПЗ-2								(23)			
1500	С предварительным напряжением	ИП5-4-2	ИП5-4	—					4хх						
	Без предварительного напряжения	—	—	ПЗ-3											
2000	С предварительным напряжением	ИП5-5-2	ИП5-5	—											
	Без предварительного напряжения	—	—	ПЗ-4											
2500	С предварительным напряжением	ИП5-6-2	ИП5-6	—											
	Без предварительного напряжения	—	—	ПЗ-5											
Покрытие															
—	С предварительным напряжением	ИП5-1-2	ИП5-1	—				11	12	13	15	20	21	1	30
	Без предварительного напряжения	—	—	ПЗ-1											

х – только при сечении колонны 400×400 мм. хх – только при сечении колонны 500×400 мм.

1. Узлы 22 и 23 даны для зданий с выступами среднего этажа 7.2 м и 10.8 м соответственно.
2. Указанные в скобках марки плит применяются только в непредрессивных средах.
3. На маркировочных схемах приведены рабочие марки плит шириной 1,5 м, армированных сталью классов А-IIIВ и А-IV по серии ИИ24-2/70. Марки плит, армированных сталью классов А-V, Ат-V, Ат-VI и П7 следует назначать в соответствии с указаниями пояснительной записки и табл. 1, 7 и 8 серии ИИ24-6.

ТК 1976

Маркировочные схемы раскладки плит межэтажных перекрытий и покрытий при решении температурного шва со вставкой

1.427-12 Выпуск 0-3

Лист 50

ЦНИИПромзданий г. Москва

Инв. № подл. | Подпись и дата | Взам. инв. №

Гип Сухотова

Нач. отд. Сухотова

Нач. сект.

Рук. группы Сухотова

Инв. № 46-12

Альбом 0

15750-02 10

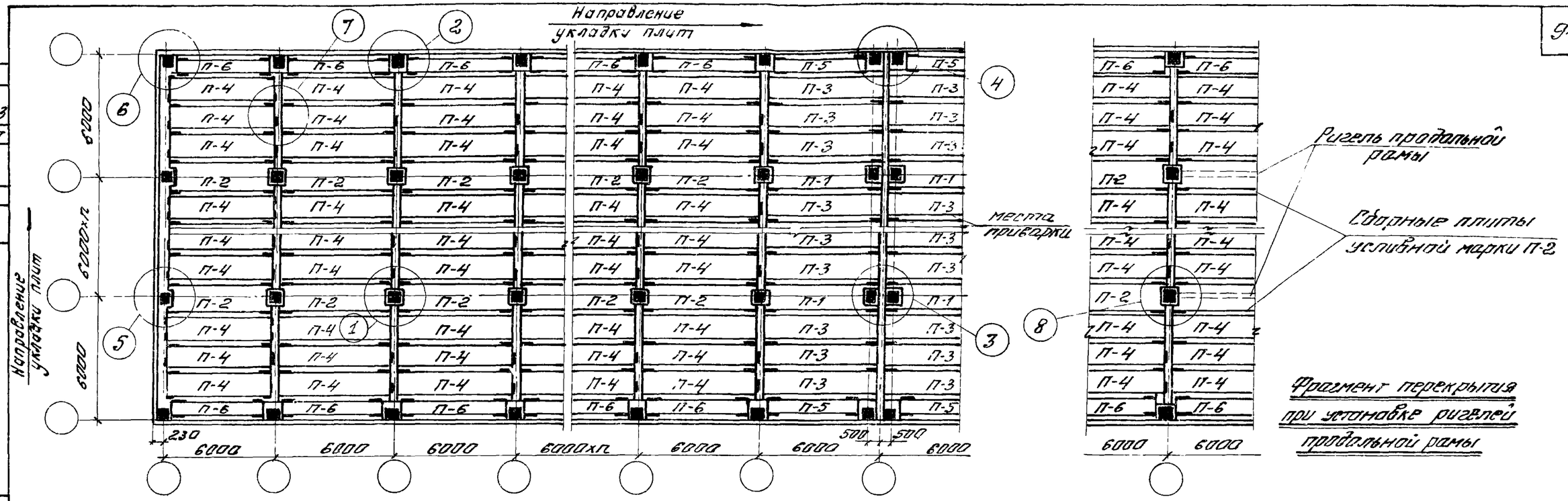

Нормативная временная длительная нагрузка на перекрытие кгс/м2	Армирование	Условные марки плит						Условные марки монтажных деталей							
		П-1	П-2	П-3	П-4	П-5	П-6	1	2	3	4	5	6	7	8
		Рабочие марки плит по сериям 1.424-2/70				Рабочие марки плит по серии 1.424-9		Рабочие марки монтажных деталей по серии 1.420-12 Выпуск 13.							

Междуэтажное перекрытие

500	С предварительным напряжением	УП5-2-3	УП5-2-2	УП5-2-1	УП5-2	—	—	2	3х 4хх	6	8х 10хх	17 (22) (23)	18х 19хх	1	29
	Без предварительного напряжения	—	—	—	—	(П4-1) П4-2	(П3-1) П3-6								
1000	С предварительным напряжением	УП5-3-3	УП5-3-2	УП5-3-1	УП5-3	—	—								
	Без предварительного напряжения	—	—	—	—	(П4-2) П4-3	П3-2								
1500	С предварительным напряжением	УП5-4-3	УП5-4-2	УП5-4-1	УП5-4	—	—								
	Без предварительного напряжения	—	—	—	—	(П4-3) П4-4	П3-3								
2000	С предварительным напряжением	УП5-5-3	УП5-5-2	УП5-5-1	УП5-5	—	—								
	Без предварительного напряжения	—	—	—	—	П4-4	П3-4								
2500	С предварительным напряжением	УП5-6-3	УП5-6-2	УП5-6-1	УП5-6	—	—								
	Без предварительного напряжения	—	—	—	—	П4-5	П3-5								

Покрытие

—	С предварительным напряжением	УП5-2-3	УП5-1-2	УП5-1-1	УП5-1	—	—	11	12	14	16	20	21	1	30
	Без предварительного напряжения	—	—	—	—	П4-1	П3-1								

х — только при сечении колонны 400х400мм.
хх — только при сечении колонны 600х400мм.

1. Узлы 22 и 23 даны для зданий с высотами верхнего этажа 7,2м и 10,8м соответственно.
2. Указанные в скобках марки плит применяются только в неагрессивных средах.
3. На маркировочных схемах приведены рабочие марки плит шириной 1,5м, армированных сталью классов А-IIIв и А-IV по серии 1.424-2/70. Марки плит, армированных сталью классов А-V, Ат-V, Ат-VI и П7 следует назначать в соответствии с указаниями пояснительной записки и прим. 3, 7 и 8 серии 1.424-6.

ТК 1976	Маркировочные схемы раскладки плит междуэтажных перекрытий и покрытий при решении температурного шва без вставки	1.420-12 Выпуск 0-3
		Лист 51

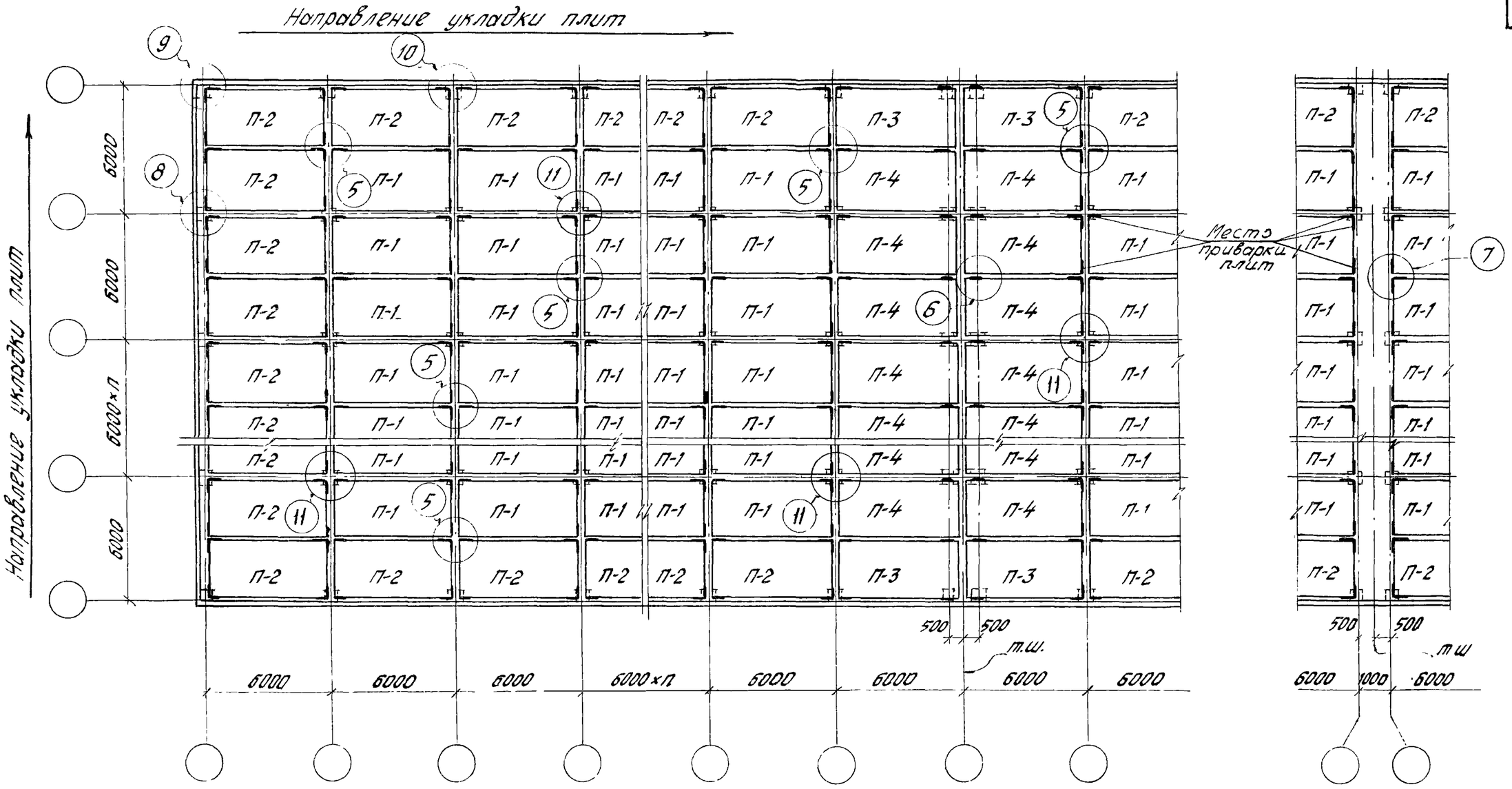

Вариант температурного шва со вставкой

1. Плиты покрытия принимаются по ГОСТ 22701.0-77 – ГОСТ 22701.5-77
2. На маркировочных схемах даны условные марки плит. Рабочие марки плит, из числа приведенных в ГОСТ 22701.0-77 – ГОСТ 22701.5-77 назначаются по фактическим нагрузкам на покрытие и условиям эксплуатации. Рабочая марка плиты, имеющая условную марку „П-2" должна иметь индекс „а", плита с условной маркой „П-3" должна иметь индекс „в", а плита „П-4" должна иметь индекс „б"
3. Марки монтажных деталей указаны рабочие по выпуску 14 серии 1.420-12

ТК 1976	Маркировочные схемы раскладки плит покрытия шириной 3,0м при решении температурного шва со вставкой и без вставки	1.420-12 Выпуск 0-3
		Лист 52

ЦНИИПРОМЗДАНИЙ Москва

Рук группы
Ст. инженер
Ст. инженер

Гапеев
Ревякина
Баранова

15750-02 12

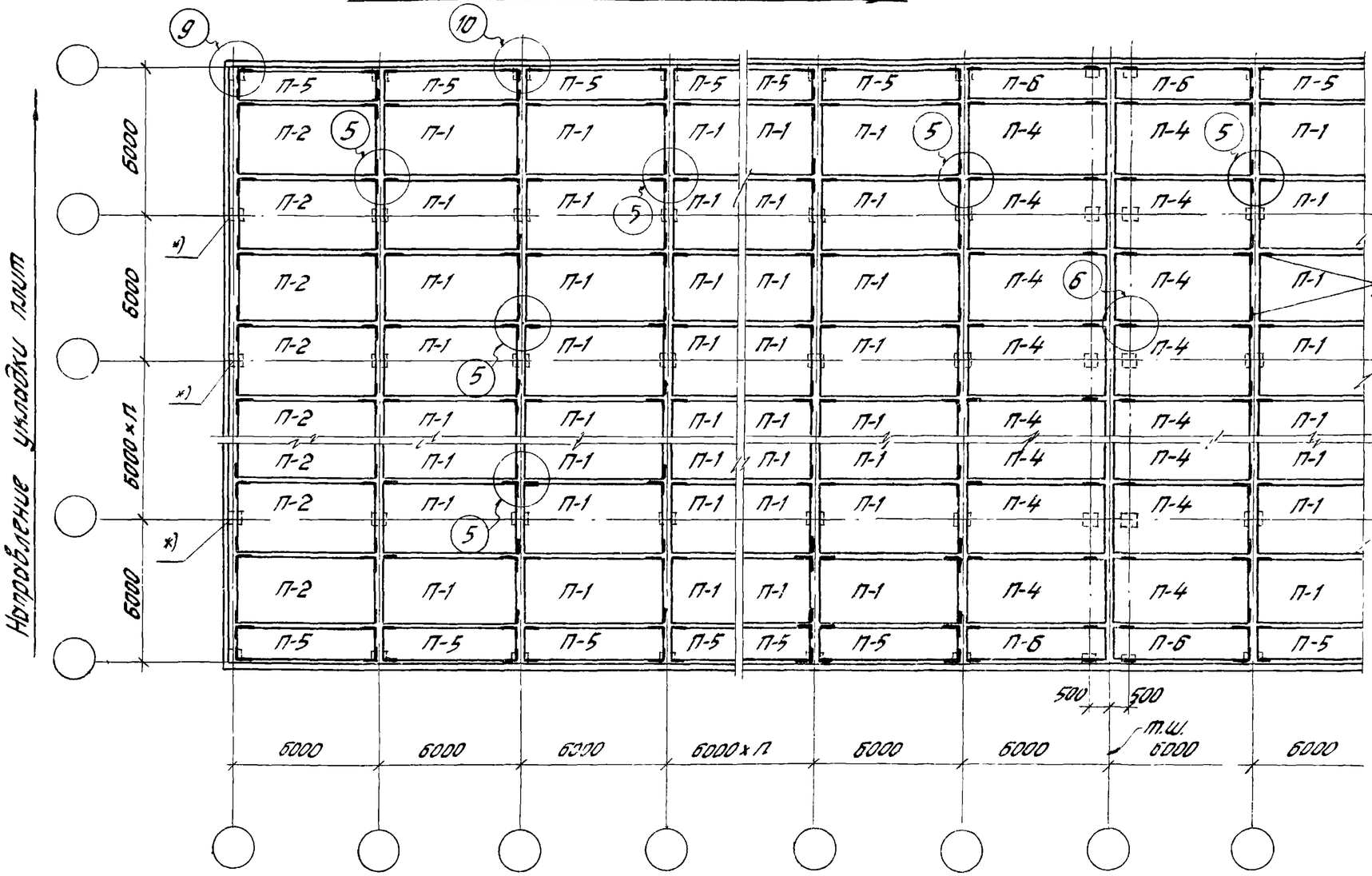

Вариант температурного шва со вставкой.

1. Плиты покрытия принимаются по серии 1.465-7, выпуски 3, 4 и. по ГОСТ 22701.0-77 – ГОСТ 22701.5-77.
2. На маркировочных схемах даны условные марки плит Рабочие марки плит, из числа приведенных в серии 1.465-7, ГОСТ 22701.0-77 - ГОСТ 22701.5-77. назначаются по фактическим нагрузкам на покрытие и условиям эксплуатации. Рабочие марки плит, имеющих условную марку „П-2" или „П-5", должны иметь индекс „а", плита с условной маркой „П-6" должна иметь индекс „в", а плита „П-4" должна иметь индекс „б"
3. Марки монтажных деталей указаны рабочие по выпуску 14 серии 1.420-12.

*) Плита покрытия устанавливается после приварки соединительных деталей для крепления стеновых панелей по серии 2.430-17.

Москва

ТК 1976	Маркировочные схемы раскладки плит покрытия шириной 3,0м +1,5м при решении температурного шва со вставкой и без вставки	1.420-12 Выпуск 0-3
		Лист 53

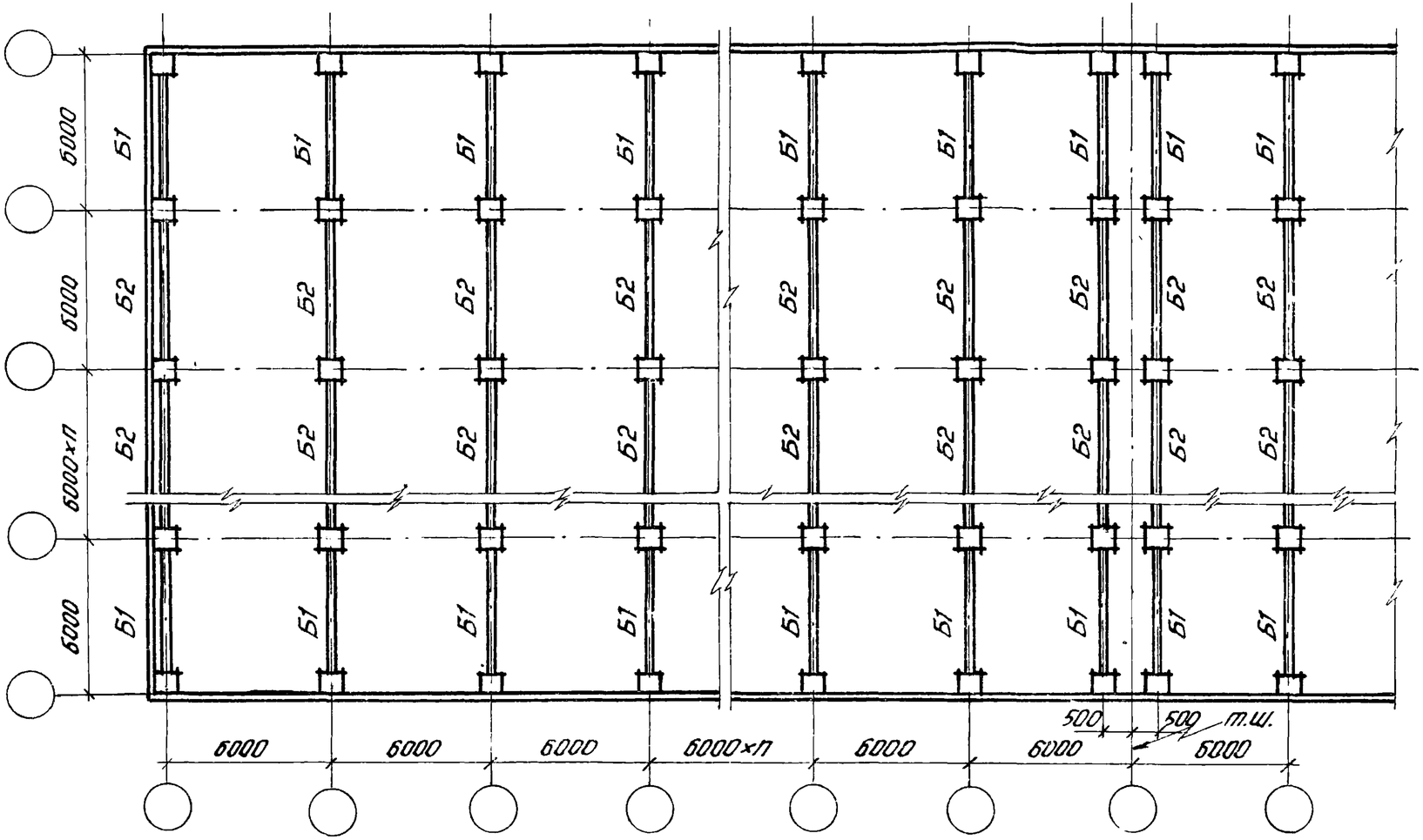

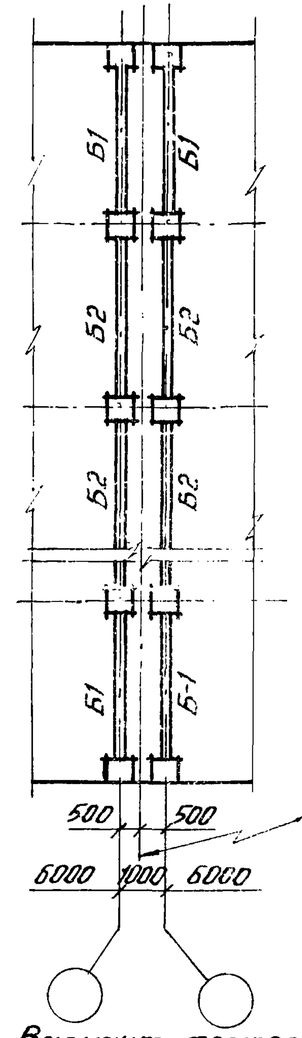

Вариант температурного шва со вставкой.

Тип ригелей по положению в покрытии	Условная марка ригелей покрытия			
	Б1	Б2	Б1	Б2
	Рабочие марки ригелей по серии			
	ИИ23-3/70		1.420-12 Вып.8	
Рядовые	ИБ8-20-а	ИБ9-13-а	—	—
Торцевые	—	—	Б46-1-а	Б47-1-а
У температурного шва	ИБ8-20-а	ИБ9-13-а	—	—

Данный лист рассматривать совместно с листом 52.

ТК 1976	Маркировочные схемы раскладки ригелей покрытия под плиты покрытия шириной 3,0м при решении температурного шва со вставкой и без вставки.	1.420-12 Выпуск 0-3
		Лист 54

Гл. инж. пр-та Голенков
Ст. инженер Ревякина
Ст. инженер Максимов

ЦНИИПРОМЗДАНИЙ Москва

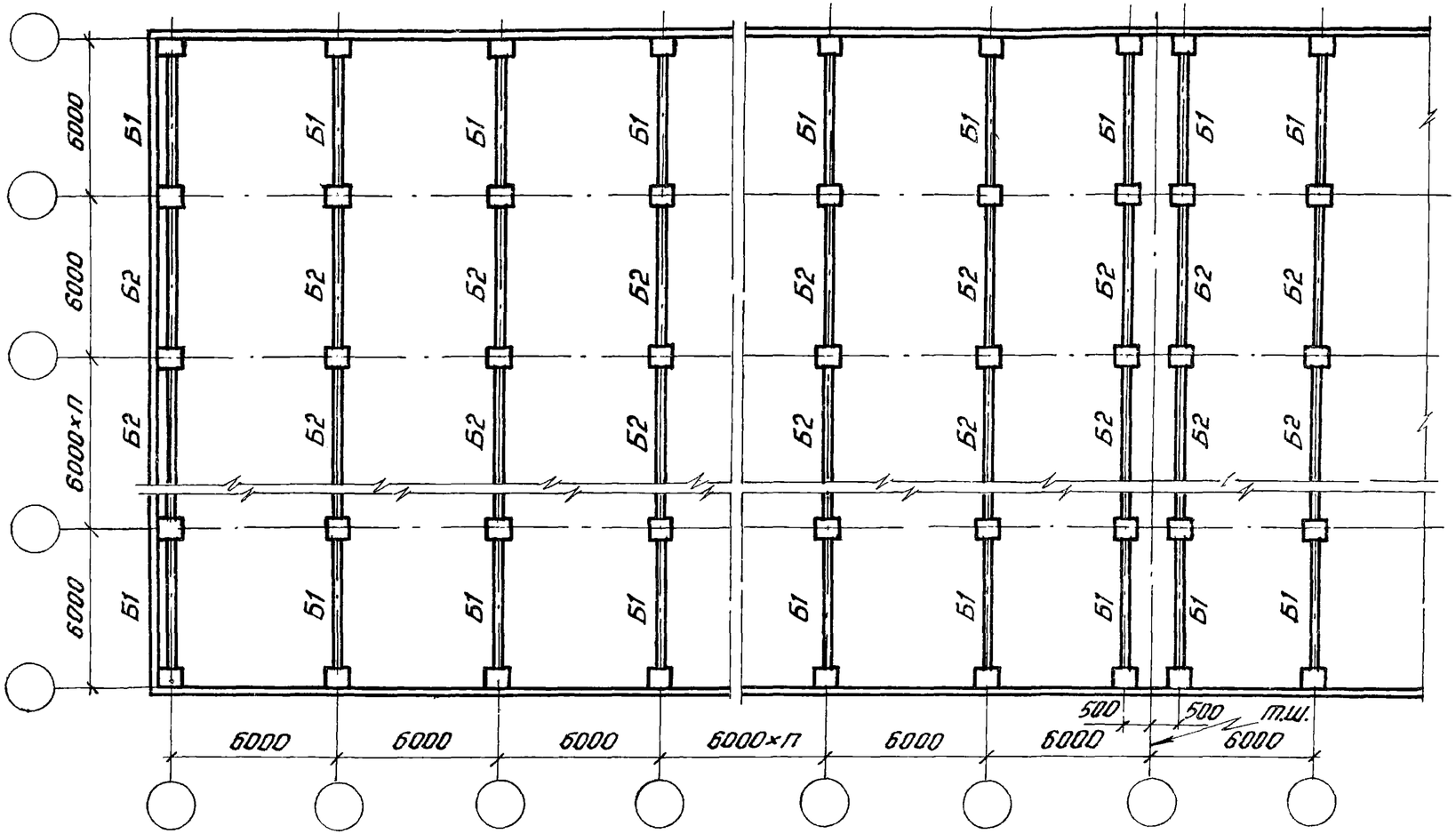

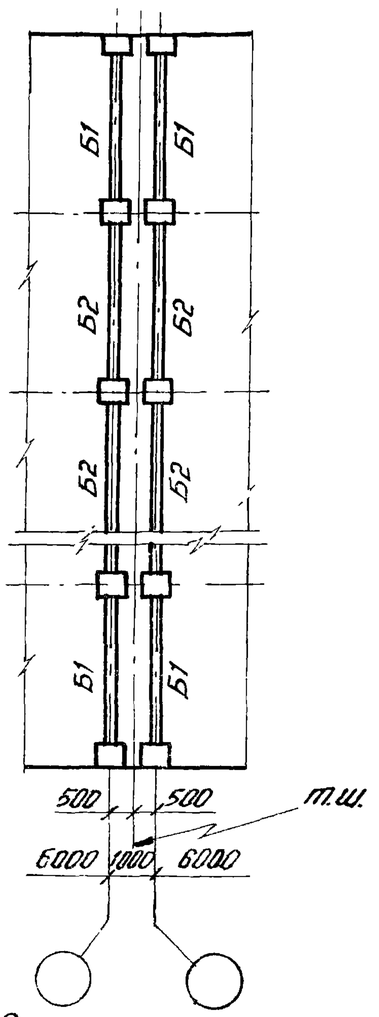

Вариант температурного шва со вставкой

Тип ригелей по положению в покрытии	Условная марка ригелей покрытия			
	Б1	Б2	Б1	Б2
	Рабочие марки ригелей по серии			
	ИИ23-3/70		1.420-12 Вып. 8	
Рядовые	ИБ8-20-б	ИБ9-13-б	—	—
Торцевые	—	—	Б46-1-б	Б47-1-б
У температурного шва	ИБ8-20-б	ИБ9-13-б	—	—

Данный лист рассматривать совместно с листом 53.

ТК 1976	Маркировочные схемы раскладки ригелей покрытия под плиты покрытия шириной 3,0м и 1,5м при решении температурного шва со вставкой и без вставки.	1.420-12 Выпуск 0-3
		Лист 55

Максимов

Ст. инженер

Москва

Ригель ИБ-8-20а

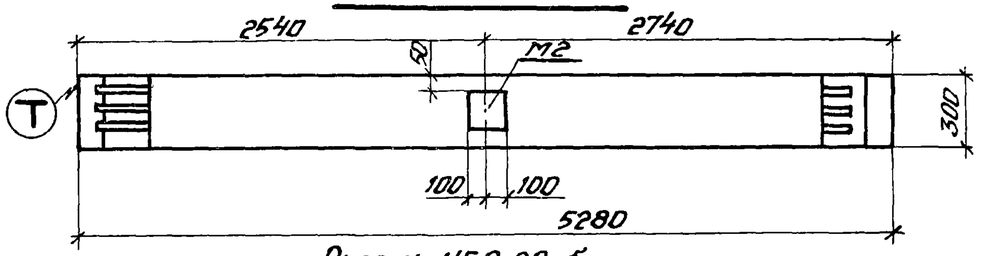

Ригель ИБ8-20-б

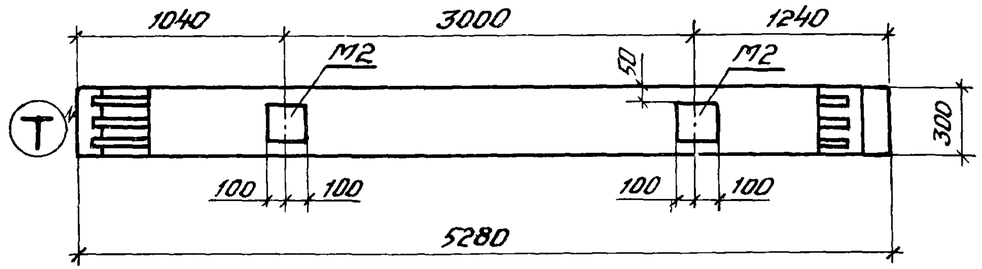

Ригель Б46-1-а

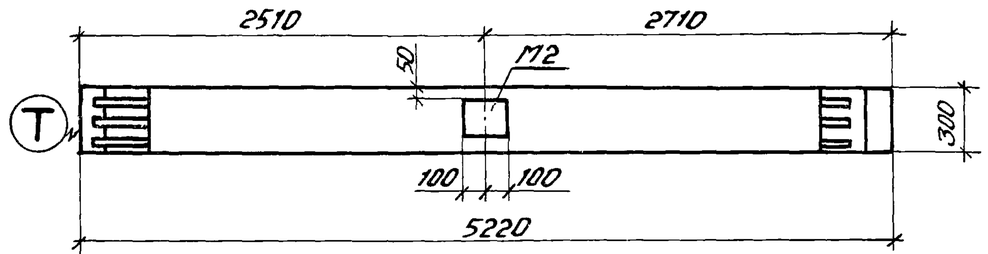

Ригель Б46-1-б

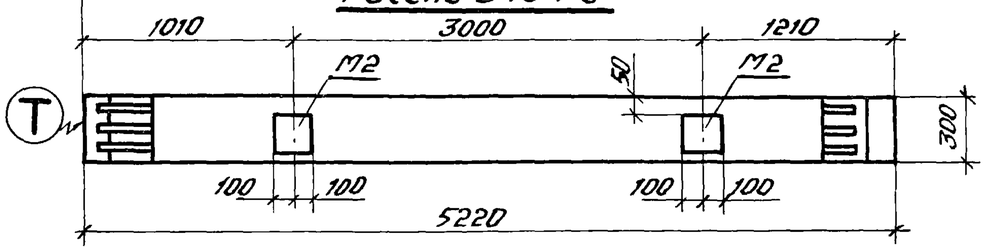

Ригель ИБ9-13-а

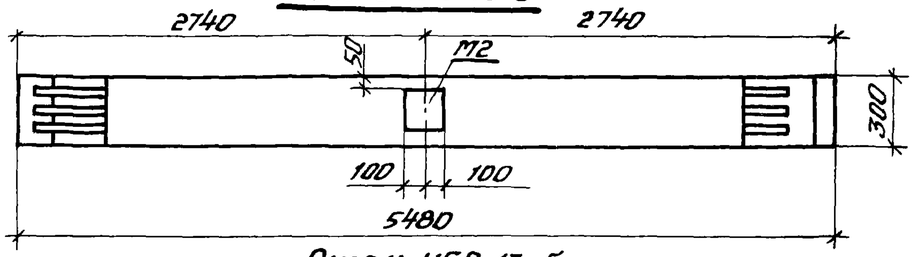

Ригель ИБ9-13-б

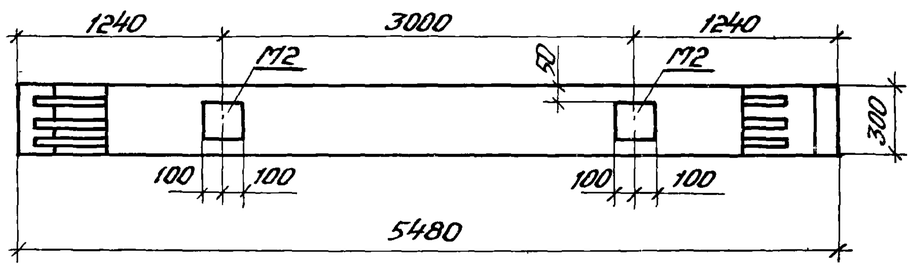

Ригель Б47-1-а

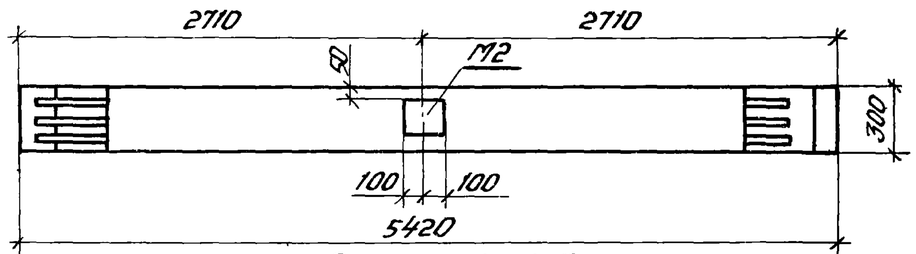

Ригель Б47-1-б

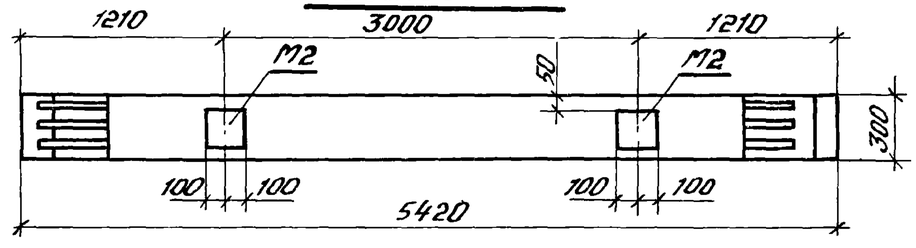

Спецификация дополнительных закладных деталей для крепления плит покрытия

Марка ригеля	Местоположение ригеля в раме	Марка и количество закладных деталей М2
ИБ8-20-а	В крайнем пролете	1
ИБ8-20-б		2
Б46-1-а		1
Б46-1-б		2

Марка ригеля	Местоположение ригеля в раме	Марка и количество закладных деталей М2
ИБ9-13-а	В среднем пролёте	1
ИБ9-13-б		2
Б47-1-а		1
Б47-1-б		2

1. Ригели ИБ8-20-а, ИБ8-20-б, ИБ9-13-а, ИБ9-13-б выполнять по чертежам ригелей ИБ8-20 и ИБ9-13 по серии ИИ23-3/70, а ригели Б46-1-а, Б46-1-б, Б47-1-а, Б47-1-б по чертежам ригелей Б46-1 и Б47-1 по серии 1.420-12, выпуск 8 с разбивкой закладных деталей М2 для крепления плит покрытия по данному чертежу.
2. Закладная деталь М2 разработана в серии ИИ23-3/70.
3. Буква „Т" (для ориентации ригелей ИБ8-20а, ИБ8-20-б, Б46-1-а, Б46-1-б при монтаже) наносится несмываемой краской на боковой грани ригеля.

ТК 1976	Разбивку дополнительных закладных деталей для крепления плит покрытия в ригелях ИБ8-20-а, ИБ8-20-б, ИБ9-13-а, ИБ9-13-б, Б46-1-а, Б46-1-б, Б47-1-а, Б47-1-б	1.420-12 Выпуск 03
		Лист 56

ЦНИИПРОМЗДАНИЙ Москва
Рук. группы Ревякино
Техник Зверева

Шифр поперечной рамы	Район СССР по скоростному напору ветра	Нормативная временная длительная нагрузка на перекрытие кгс/м²	Здание из одного температурного блока		Здание из 2-х и более температ. блоков	
			Необходимое число продольных рам в среднем ряду колонн при числе пролетов			
			2		2	
			Длина блока здания, м		Длина меньшего блока здания, м	
			36	42-60	36	42-60
2-6-3 (48)	I	1000, 1500, 2500	1	1	1	1
		2000	2	1	1	1
	II	1000, 1500, 2500	2	2	1	1
		2000	–	2	1	1
	III	1000, 2500	2	2	1	1
		1500, 2000	–	2	2	1
	IV	1000, 2500	2	2	2	2
		1500, 2000	–	2	–	2
2-6-4 (48)	I	1000÷2500	1	1	1	1
	II	1000÷2000	1	1	1	1
		2500	2	1	1	1
	III	1000÷2500	2	2	1	1
	IV	1000÷2000	2	2	1	1
		2500	–	2	2	1

Шифр поперечной рамы	Район СССР по скоростному напору ветра	Нормативная временная длительная нагрузка на перекрытие кгс/м²	Здание из одного температурного блока						Здание из 2-х и более температурных блоков					
			Необходимое число продольных рам по средним рядам колонн при числе пролетов											
			3		4		5 и более		3		4		5 и более	
			Длина блока здания, м						Длина меньшего блока здания, м					
			36	42-60	36	42-60	36	42-60	36	42-60	36	42-60	36	42-60
П-6-3(48)	I, II	1000÷2500	1	1	1	1	1	1	1	1	1	1	1	1
	III, IV	1000÷2500	2	2	2	2	2	2	1	1	1	1	1	1
П-6-4(48)	I÷III	1000÷2500	1	1	1	1	1	1	1	1	1	1	1	1
	IV	1000÷2500	2	2	2	2	2	2	1	1	1	1	1	1
П-6-5 (48)	I	1000, 1500	1	1	1	1	1	1	1	1	1	1	1	1
		2000	2	2	2	2	2	2	1	1	1	1	1	1
	II	1000, 1500	2	2	1	1	1	1	1	1	1	1	1	1
		2000	–	2	–	2	2	2	2	2	2	2	2	2
	III	1000, 1500	2	2	2	2	2	2	1	1	1	1	1	1
		2000	–	3	–	3	–	3	2	2	2	2	2	2
	IV	1000	2	2	2	2	2	2	2	2	1	1	1	1
		1500	–	2	–	2	–	2	2	2	1	1	1	1
		2000	–	3	–	3	–	3	–	2	–	2	2	2

Примечание:

Количество рам для зданий, состоящих из 2-х или более температурных блоков, определено при условии одновременного возведения не менее 2-х рядом расположенных блоков здания.

ТК 1976	Таблица подбора необходимого числа продольных рам по средним рядам колонн на один блок здания. Высота этажей 4,8 м	1.420-12 Выпуск 0-3
		Лист 57

Шифр поперечной рамы	Район СССР по скоростному напору ветра	Нормативная временная длительная нагрузка на перекрытие кгс/м²	Здание из одного температурного блока		Здание из 2х и более температ. блоков	
			Необходимое число продольных рам в среднем ряду колонн при числе пролетов			
			2		2	
			Длина блока здания, м		Длина меньшего блока здания, м	
			36	42-60	36	42-60
2-6-3 (60, 48)	I	1000 ÷ 2500	1	1	1	1
	II	1000 ÷ 2500	2	2	1	1
	III	1000 ÷ 2500	2	2	1	1
	IV	1000 ÷ 2500	–	3	2	2
2-6-4 (60, 48)	I	1000 ÷ 2500	1	1	1	1
	II, III	1000 ÷ 2500	2	2	1	1
	IV	1000, 2000	2	2	2	2
		1500, 2500	–	2	2	2

Шифр поперечной рамы	Район СССР по скоростному напору ветра	Нормативная временная длительная нагрузка на перекрытие кгс/м²	Здание из одного темературного блока						Здание из 2х и более температурных блоков					
			Необходимое число продольных рам по средним рядам колонн при числе пролетов											
			3		4		5 и более		3		4		5 и более	
			Длина блока здания, м						Длина меньшего блока здания, м					
			36	42-60	36	42-60	36	42-60	36	42-60	36	42-60	36	42-60
П-6-3 (60, 48)	I, II	1000 ÷ 2500	1	1	1	1	1	1	1	1	1	1	1	1
	III	1000 ÷ 2500	2	2	2	2	1	1	1	1	1	1	1	1
	IV	1000 ÷ 2500	2	2	2	2	2	2	1	1	1	1	1	1
П-6-4 (60, 48)	I, II	1000 ÷ 2500	1	1	1	1	1	1	1	1	1	1	1	1
	III	1000 ÷ 2500	2	2	1	1	1	1	1	1	1	1	1	1
	IV	1000 ÷ 2500	2	2	2	2	2	2	1	1	1	1	1	1
П-6-5 (60, 48)	I	1000, 1500	1	1	1	1	1	1	1	1	1	1	1	1
		2000	2	2	2	2	2	2	1	1	1	1	1	1
	II	1000, 1500	2	2	2	1	1	1	1	1	1	1	1	1
		2000	–	2	–	2	2	2	2	2	2	2	2	2
	III	1000, 1500	2	2	2	2	2	2	1	1	1	1	1	1
		2000	–	3	–	3	–	3	2	2	2	2	2	2
	IV	1000	2	2	2	2	2	2	2	2	2	1	1	1
		1500	–	2	–	2	–	2	2	2	2	1	1	1
		2000	–	3	–	3	–	3	–	2	–	2	2	2

Примечание:

Количество рам для зданий, состоящих из 2х или более температурных блоков, определено при условии одновременного возведения не менее 2х рядом расположенных блоков здания.

Гл. констр. отд.	Корзина	Корженевская
Рук. группы	[illegible]	Исаев

ТК 1976	Таблица подбора необходимого числа продольных рам по средним рядам колонн на один блок здания. Высота этажей 6,0 – 4,8м	1.420-12 Выпуск 0-3
		Лист 58

Шифр поперечной рамы	Район СССР по скоростному напору ветра	Нормативная временная длительная нагрузка на перекрытие кг/м²	Здание из одного температурного блока		Здание из 2-х и более температурных блоков	
			Необходимое число продольных рам в среднем ряду колонн при числе пролетов			
			2		2	
			Длина блока здания		Длина меньшего блока здания	
			36	42-60	36	42-60
2-6-3 (60)	I	1000	2	2	1	1
		1500÷2500	1	1	1	1
	II-III	1000÷2500	2	2	1	1
	IV	1000	-	3	2	2
		1500÷2500	2	2	1	1
2-6-4 (60)	I-II	1000÷2500	2	2	1	1
	III-IV	1000÷2500	-	3	2	2

Шифр поперечной рамы	Район СССР по скоростному напору ветра	Нормативная временная длительная нагрузка на перекрытие кг/м²	Здания из одного температурного блока						Здание из 2-х и более температурных блоков					
			Необходимое число продольных рам в среднем ряду колонн при числе пролетов											
			3		4		5 и более		3		4		5 и более	
			Длина блока здания, м						Длина меньшего блока здания, м					
			36	42-60	36	42-60	36	42-60	36	42-60	36	42-60	36	42-60
П-6-3(60)	I	1000÷2500	1	1	1	1	1	1	1	1	1	1	1	1
	II	1000	2	2	1	1	1	1	1	1	1	1	1	1
		1500÷2500	1	1	1	1	1	1	1	1	1	1	1	1
	III-IV	1000÷2500	2	2	2	2	2	2	1	1	1	1	1	1
П-6-4(60)	I-II	1000÷2500	2	2	2	2	2	2	1	1	1	1	1	1
	III	1000÷2500	-	3	-	3	2	2	2	2	2	2	2	2
	IV	1000÷2500	-	3	-	3	-	3	2	2	2	2	2	2
П-6-5(60)	I	1000÷1500	-	3	-	3	-	3	2	2	2	2	2	2
	II-IV	1000	-	3	-	3	-	3	2	2	2	2	2	2

Количество рам для зданий, состоящих из 2-х или более температурных блоков определено при условии одновременного возведения не менее 2-х рядом расположенных блоков здания.

Шифр поперечной рамы	Район СССР по скоростному напору ветра	Нормативная бременная длительная нагрузка на перекрытие кгс/м²	Здание из одного температурного блока						Здание из 2 и более температурных блоков					
			Необходимое число продольных рам в среднем ряду колонн при числе пролетов											
			3		4		5 и более		3		4		5 и более	
			Длина блока здания, м						Длина меньшего блока здания, м					
			36	42-60	36	42-60	36	42-60	36	42-60	36	42-60	36	42-60
П-6-3(72;60)	I-II	1000÷2500	1	1	1	1	1	1	1	1	1	1	1	1
	III-IV	1000÷2500	2	2	2	2	2	2	1	1	1	1	1	1
П-6-4(72;60)	I-II	1000÷2500	2	2	2	2	2	2	1	1	1	1	1	1
	III	1000÷2500	—	3	—	3	2	2	2	2	2	2	2	2
	IV	1000÷2500	—	3	—	3	—	3	2	2	2	2	2	2
П-6-5(72;60)	I	1000÷1500	—	3	—	3	—	3	2	2	2	2	2	2
	II-IV	1000	—	3	—	3	—	3	2	2	2	2	2	2

Количество рам для зданий, состоящих из 2 или более температурных блоков определено при условии одновременного воздействия не менее 2 рядом расположенных блоков здания.

Нач. отдела	Уранов	
Гл. специалист	Чечелева	
Рук. группы	Яковлева	

ГСПИ-10

ТК 1976	Таблица подбора необходимого числа продольных рам по средним рядам колонн на один блок здания. Высота этажей 7,2-6,0 м.	1.420-12 Выпуск 0-3	
		Лист	60

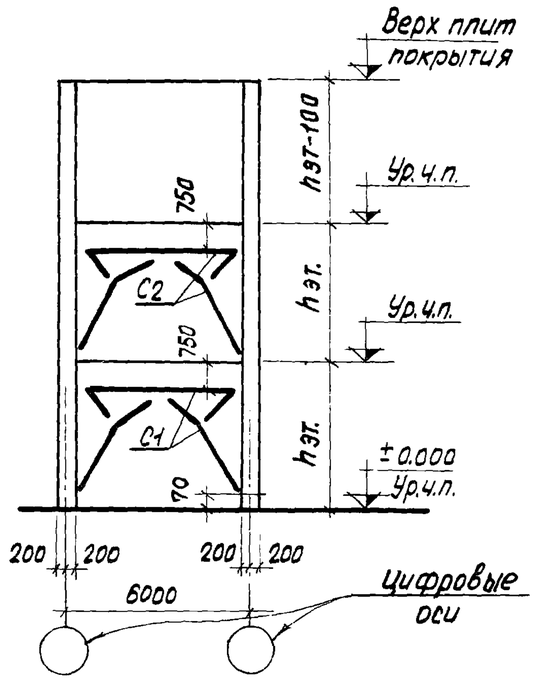

Шифр габаритных схем:
2-6-3 (48); П-6-3 (48)

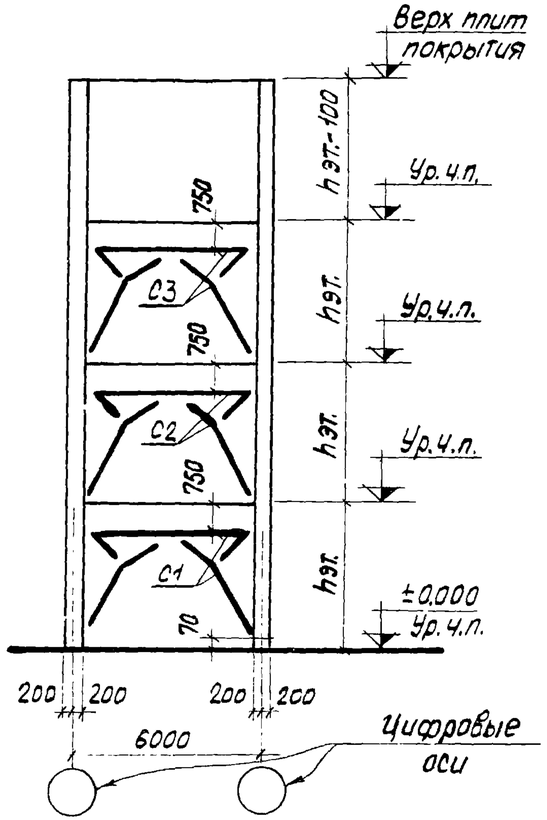

Шифр габаритных схем:
2-6-4 (48); П-6-4 (48)

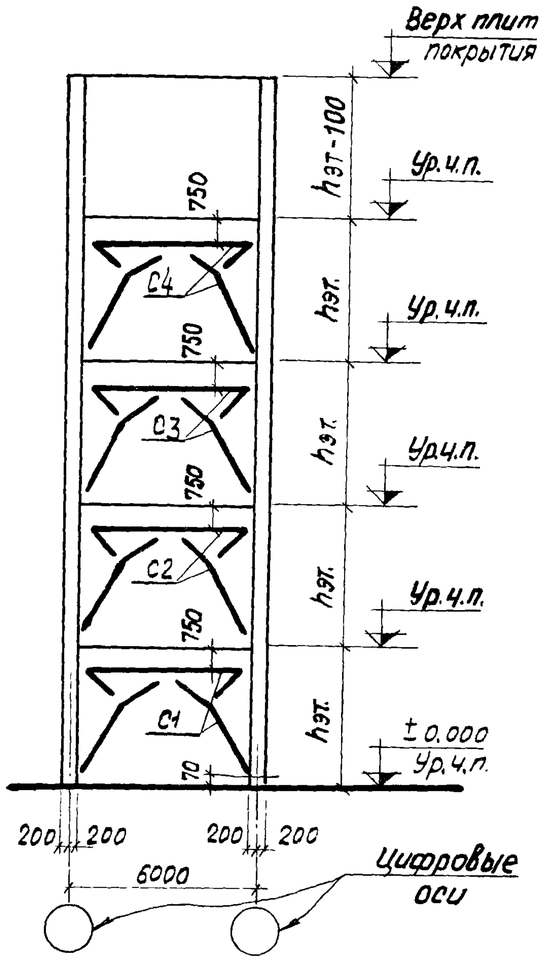

Шифр габаритных схем:
П-6-5 (48)

1. На схемах указаны условные марки вертикальных связей. Таблица подбора рабочих марок связей, а также схемы расположения связей в плане даны на листах 68,69.
2. Вертикальные связи устанавливаются в одном среднем шаге каждого деформационного блока здания.
3. Вертикальные связи состоят из 3х отправочных марок. Во время монтажа связи собираются и крепятся к закладным деталям колонн с помощью электросварки. Чертежи монтажных деталей приведены в альбоме ТДМ 22-2/70. Номер монтажных деталей для каждой связи совпадает с ее рабочей маркой. Например, для связи марки СП 11 назначается монтажная деталь „СП 11" по альбому ТДМ 22-2/70.
4. Отметка уровня чистого пола второго и последующих этажей принята на 100 мм выше отметки верха плит перекрытия.

ТК 1970	Маркировочные схемы вертикальных стальных связей (вариант разреженной постановки). Высота этажей 4.8 м.	1.420-12 Выпуск 0-3
		Лист 61

Шорина | Проверил | г. Москва

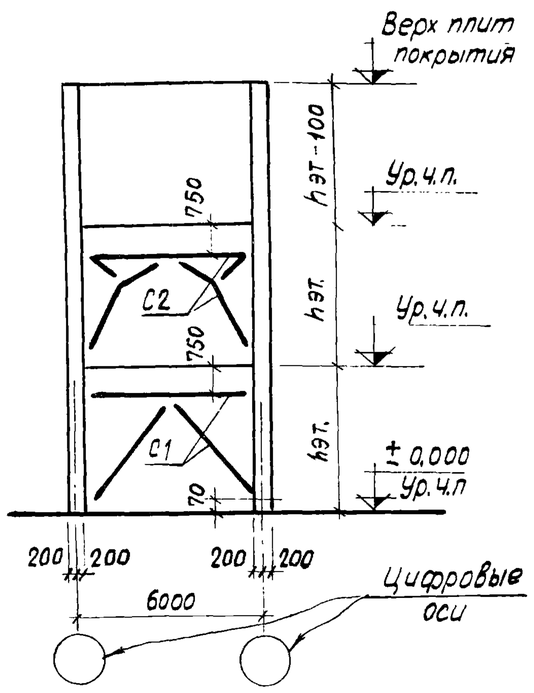

Шифр габаритных схем:
2-6-3(60; 48); П-6-3(60;48)

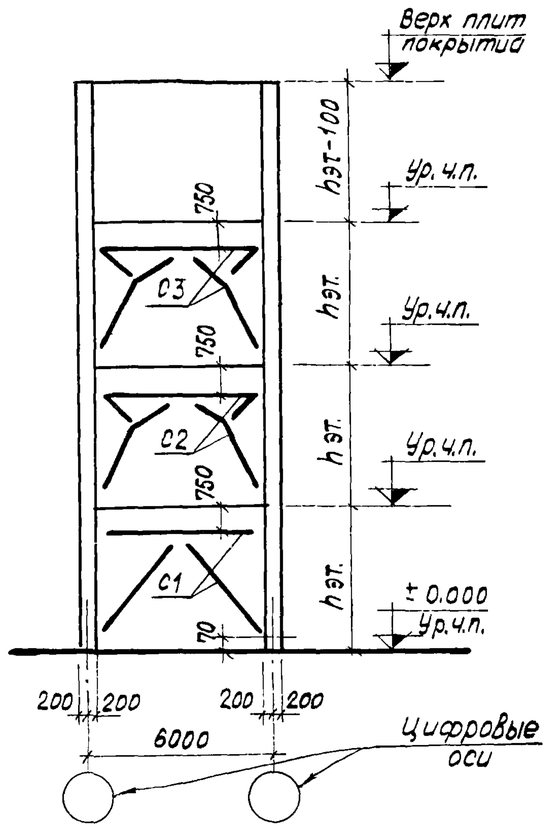

Шифр габаритных схем:
2-6-4(60; 48), П-6-4(60; 48).

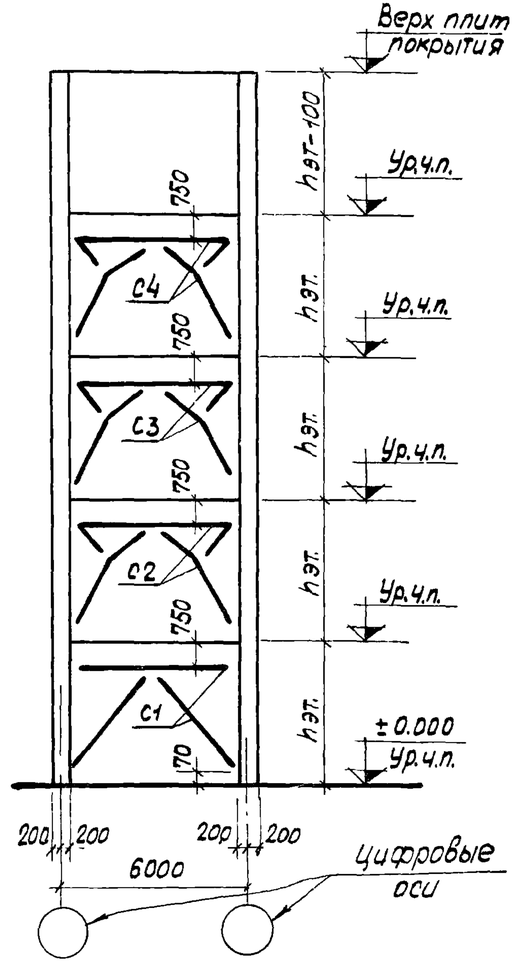

Шифр габаритных схем:
П-6-5(60; 48)

1. На схемах указаны условные марки вертикальных связей. Таблица подбора рабочих марок связей, а также схемы расположения связей в плане даны на листах 70, 71.
2. Вертикальные связи устанавливаются в одном среднем шаге каждого деформационного блока здания.
3. Вертикальные связи состоят из 3х отправочных марок. Во время монтажа связи собираются и крепятся к закладным деталям колонн с помощью электросварки. Чертежи монтажных деталей приведены в альбоме ТДМ 22-2/70. Номер монтажных деталей для каждой связи совпадает с её рабочей маркой. Например, для связи марки СП 13 назначается монтажная деталь „СП 13" по альбому ТДМ 22-2/70.
4. Отметка уровня чистого пола второго и последующих этажей принята на 100мм выше отметки верха плит перекрытия.

ЦНИИПРОМЗДАНИЙ г. Москва

Разработал — Ямпольский
Гл. спец. гр. — Селевестова
Нач. сект. — Шорина
Проверил

ТК 1976

Маркировочные схемы вертикальных стальных связей (вариант разреженной постановки. Высота этажей 6.0-4.8м

1.420-12 Выпуск 0-3
Лист 62

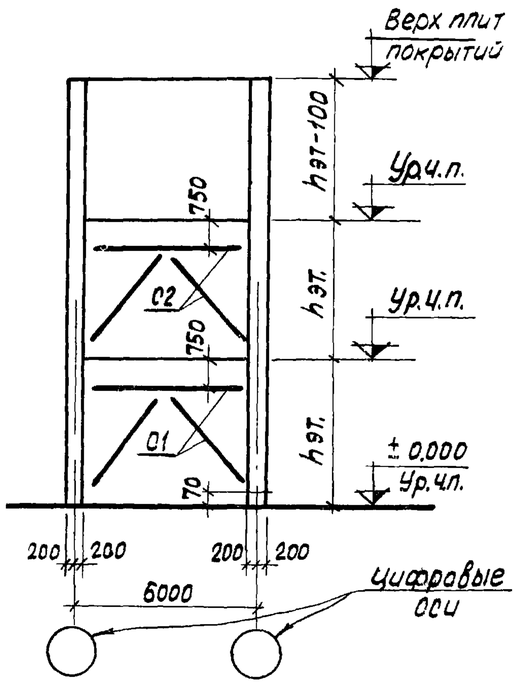

Шифр габаритных схем:
2-6-3 (60); П-6-3(60); П-6-3(72; 60).

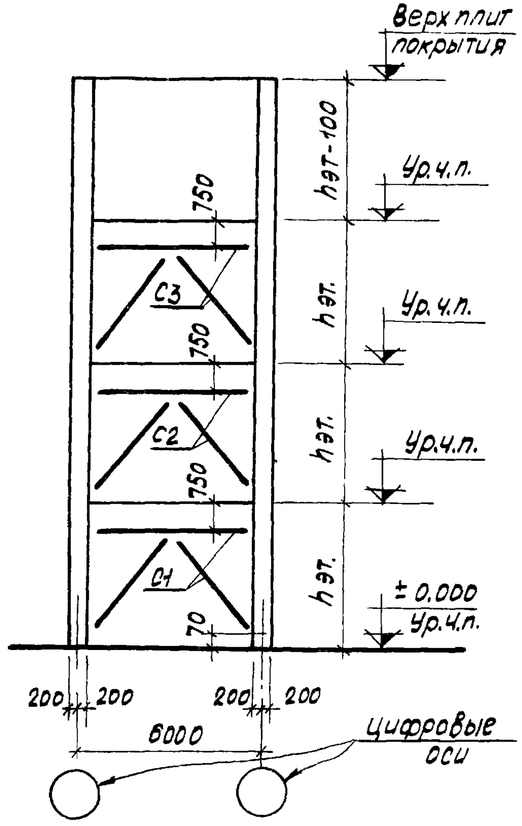

Шифр габаритных схем:
2-6-4(60); П-6-4(60); П-6-4(72;60)

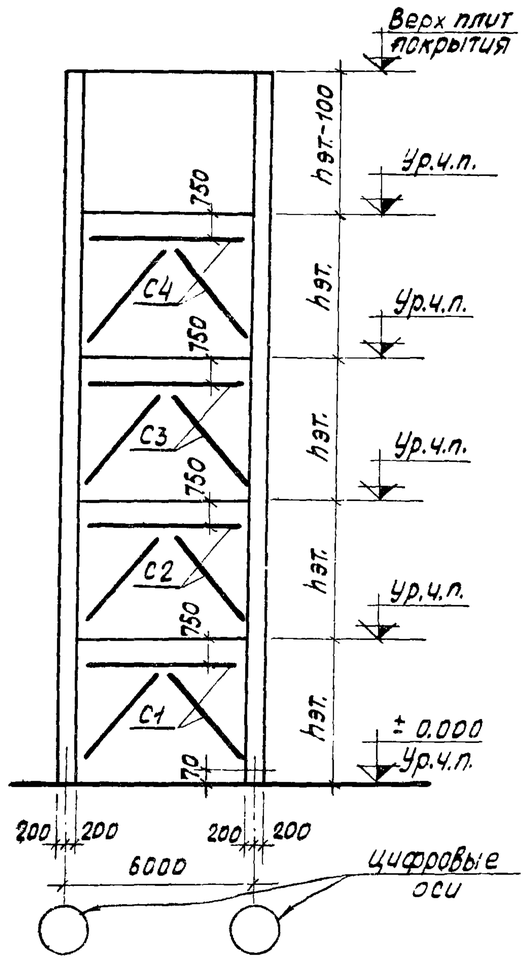

Шифр габаритных схем:
П-6-5(60); П-6-5(72;60)

1. На схемах указаны условные марки вертикальных связей. Таблица подбора рабочих марок связей, а также схемы расположения связей в плане даны на листах 72-75.
2. Вертикальные связи устанавливаются в одном среднем шаге каждого деформационного блока здания.
3. Вертикальные связи состоят из 3х отправочных марок. Во время монтажа связи собираются и крепятся к закладным деталям колонн с помощью электросварки. Чертежи монтажных деталей приведены в альбоме ТДМ22-2/70. Номер монтажных деталей для каждой связи совпадает с её рабочей маркой. Например, для связи марки СП15, назначается монтажная деталь „СП15" по альбому ТДМ 22-2/70.
4. Отметка уровня чистого пола второго и последующих этажей принята на 100мм выше отметки верха плит перекрытия.

ТК 1976	Маркировочные схемы вертикальных стальных связей (вариант разреженной постановки). Высота этажей 6.0 м и 7.2-6.0 м	1.420-12 Выпуск 0-3	
		Лист	63

Шорина | Проверил | г. Москва

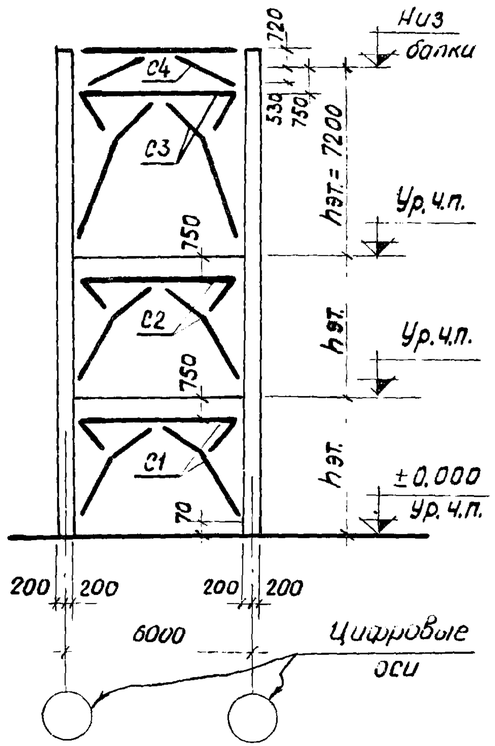

Шифр габаритных схем:
3-6-3 (48; 48; 72)

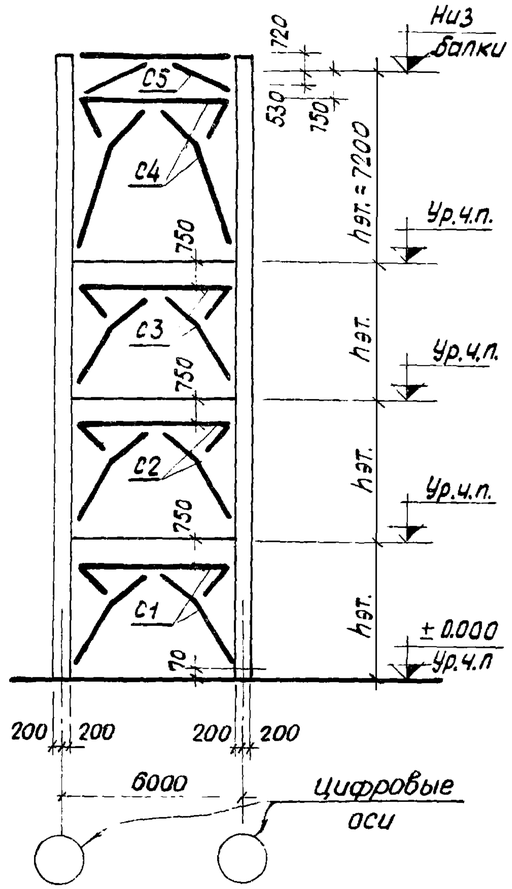

Шифр габаритных схем:
3-6-4 (48; 48; 72)

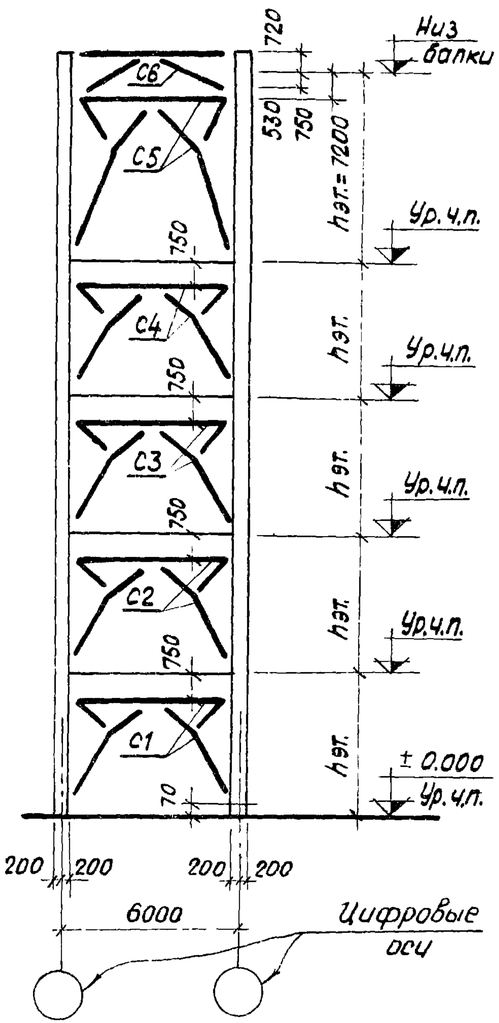

Шифр габаритных схем:
3-6-5 (48; 48; 72)

1. На схемах указаны условные марки вертикальных связей. Таблица подбора рабочих марок связей, а также схемы расположения связей в плане даны на листе 76.
2. Вертикальные связи устанавливаются в одном среднем шаге каждого деформационного блока здания.
3. Вертикальные связи состоят из 3х отправочных марок. Во время монтажа связи собираются и крепятся к закладным деталям колонн с помощью электросварки Чертежи монтажных деталей приведены в альбоме ТДМ 22-2/70. Номер монтажных деталей для каждой связи совпадает с ее рабочей маркой. Например, для связи СП 10 назначается монтажная деталь „СП 10" по альбому ТДМ 22-2/70.
4. Отметка уровня чистого пола второго и последующих этажей принята на 100 мм выше отметки верха плит перекрытия.

ТК 1976	Маркировочные схемы вертикальных стальных связей (вариант разреженной постановки). Высота этажей 4.8; 4.8; 7.2 м	1.420-12 Выпуск 0-3	
		Лист	64

ЦНИИПРОМЗДАНИЙ г. Москва

Гл. инж. др. Рук. группы Проверил

Ямпольский Селеверстова Шорина

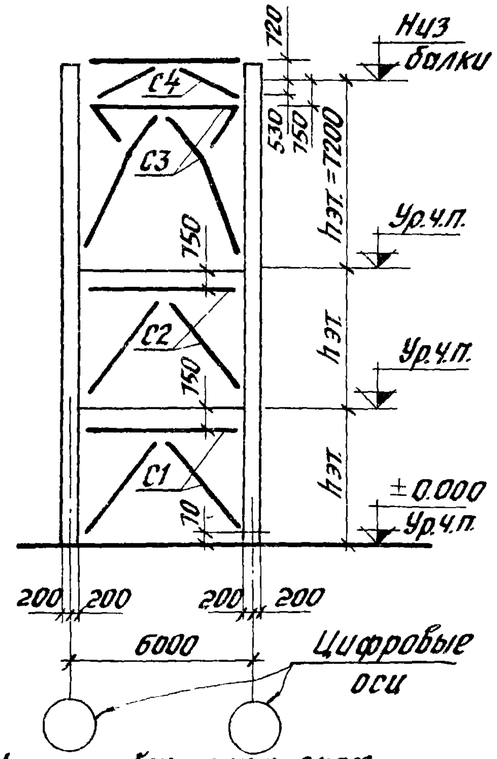

Шифр габаритных схем:
3-6-3 (60; 60; 72)

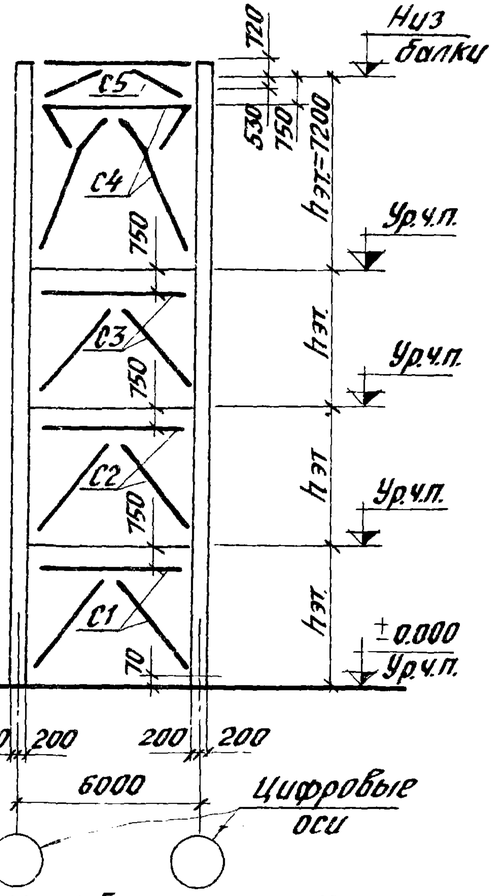

Шифр габаритных схем:
3-6-4 (60; 60; 72)

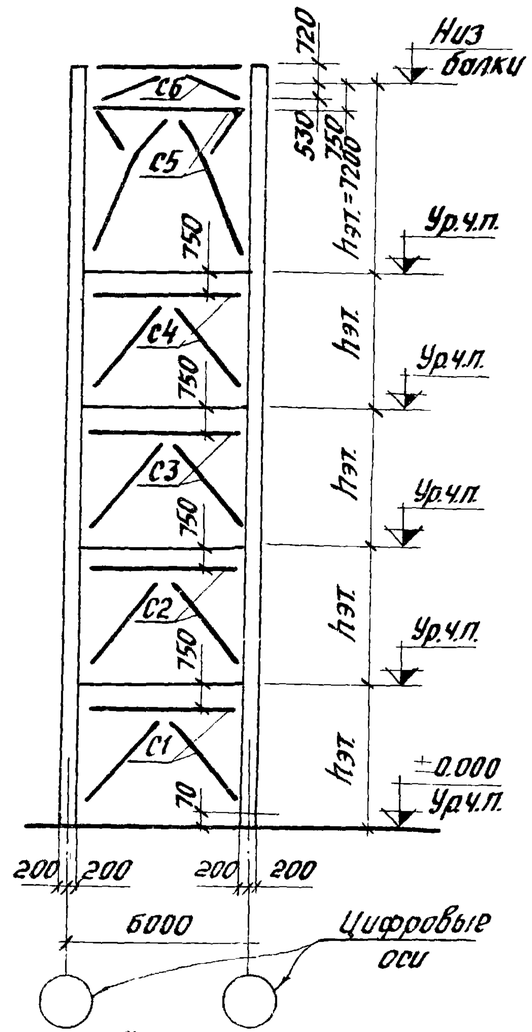

Шифр габаритных схем:
3-6-5 (60; 60; 72)

1. На схемах указаны условные марки вертикальных связей. Таблица подбора рабочих марок связей, а также схемы расположения связей в плане даны на листе 76.
2. Вертикальные связи устанавливаются в одном среднем шаге каждого деформационного блока здания.
3. Вертикальные связи состоят из 3х отправочных марок. Во время монтажа связи собираются и крепятся к закладным деталям колонн с помощью электросварки. Чертежи монтажных деталей приведены в альбоме ТДМ 22-2/70. Номер монтажных деталей для каждой связи совпадает с её рабочей маркой. Например, для связи марки СП10, назначается монтажная деталь „СП10" по альбому ТДМ 22-2/70.
4. Отметка уровня чистого пола второго и последующих этажей принята на 100 мм выше отметки верха плит перекрытия.

ТК 1976	Маркировочные схемы вертикальных стальных связей (вариант разреженной постановки). Высота этажей 6,0; 6,0; 7,2 м.	1.420-12 Выпуск 0-3	
		Лист	65

Москва | Проверил | Шорина

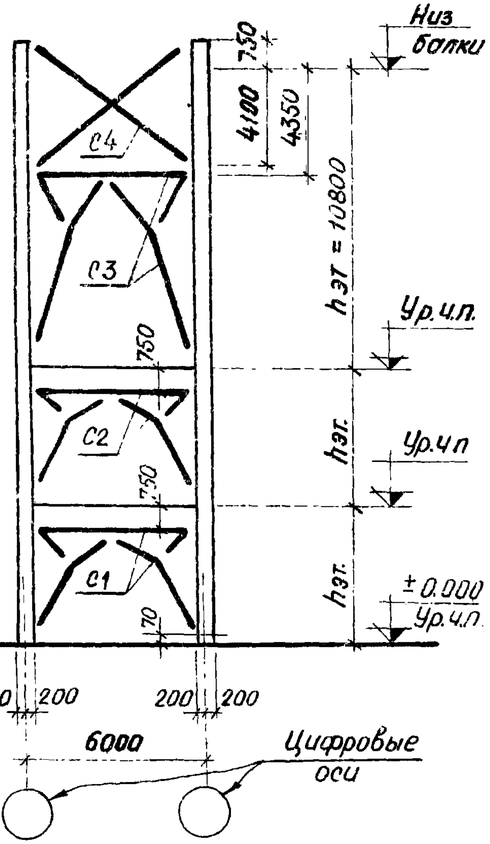

Шифр габаритных схем
3-6-3 (48; 48; 108)

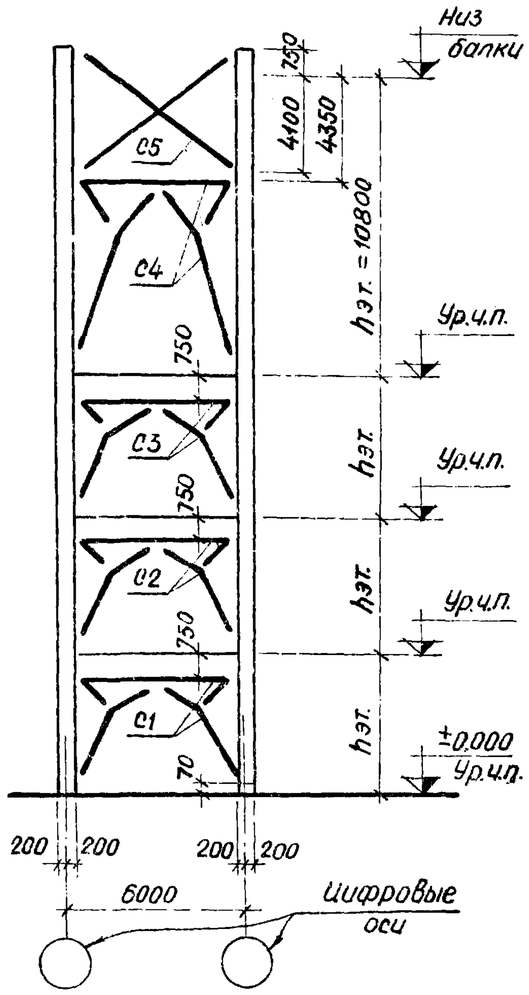

Шифр габаритных схем
3-6-4 (48; 48; 108)

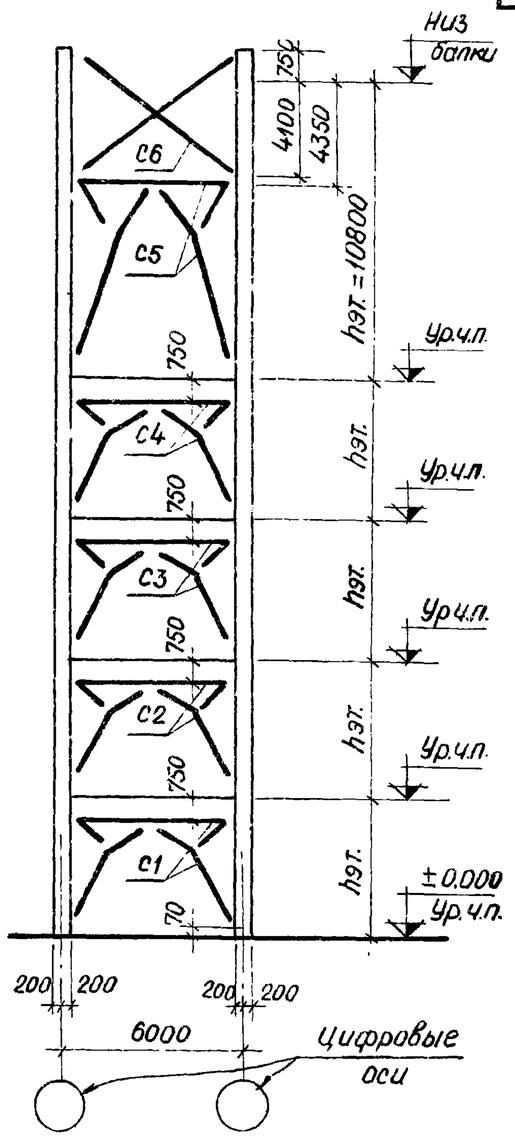

Шифр габаритных схем
3-6-5 (48; 48; 108)

1. На схемах указаны условные марки вертикальных **связей**. Таблица подбора рабочих марок связей, а также схемы расположения связей в плане даны на листе 76.
2. Вертикальные связи устанавливаются в одном среднем шаге каждого деформационного блока здания.
3. Вертикальные связи состоят из 3х отправочных марок. Во время монтажа связи собираются и крепятся к **закладным** деталям колонн с помощью электросварки. Чертежи монтажных деталей приведены в альбоме ТДМ 22-2/70. Номер монтажных деталей для каждой связи совпадает с ее рабочей маркой. Например, для связи марки СП 10 назначается монтажная деталь „СП10" по альбому ТДМ 22-2/70.
4. Отметка уровня чистого пола второго и последующих этажей принята на 100мм выше отметки верха плит перекрытия.

ТК 1976	Маркировочные схемы вертикальных стальных связей (вариант разреженной постановки). Высота этажей 4.8; 4,8; 10,8 м	1.420-12 Выпуск 0-3
		Лист 66

ЦНИИПРОМЗДАНИЙ г. Москва
Рук. группы
Проверил
Селиверстов
Шорина

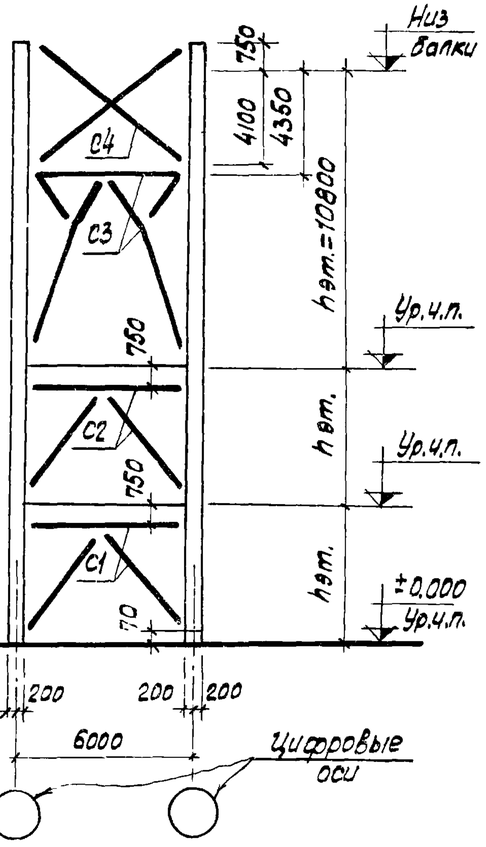

Шифр габаритных схем:
3-6-3 (60; 60; 108)

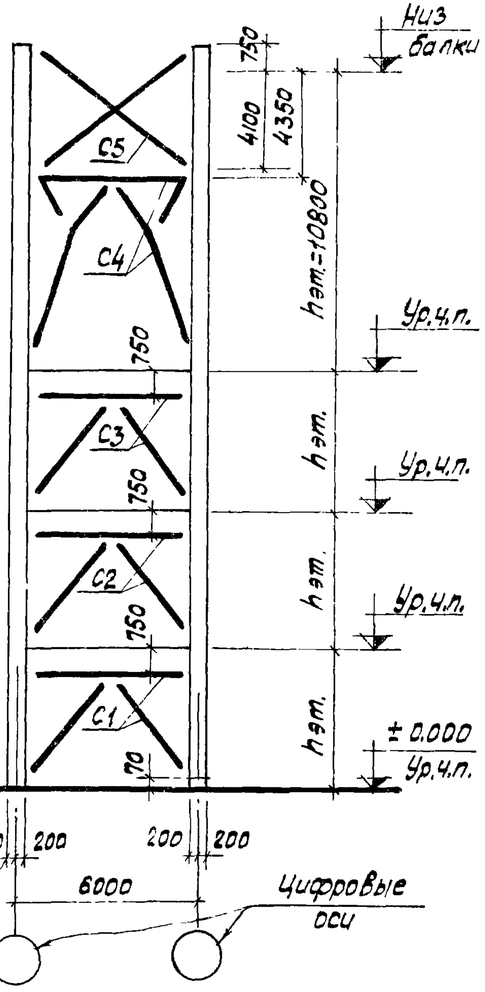

Шифр габаритных схем
3-6-4(60; 60; 108)

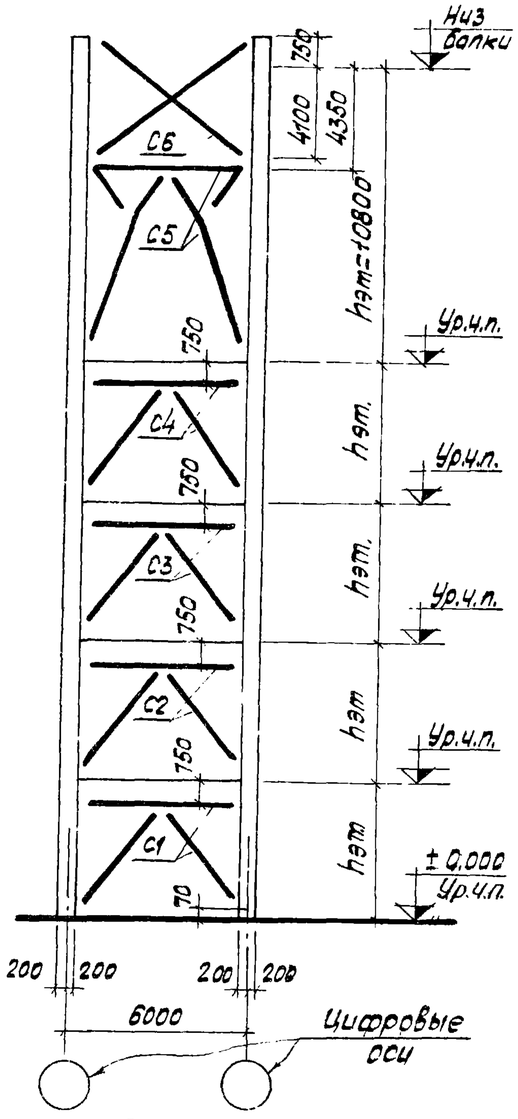

Шифр габаритных схем
3-6-5 (60; 60; 108)

1. На схемах указаны условные марки вертикальных связей. Таблица подбора рабочих марок связей, а также схемы расположения связей в плане даны на листе 76.
2. Вертикальные связи устанавливаются в одном среднем шаге каждого деформационного блока здания.
3. Вертикальные связи состоят из 3х отправочных марок. Во время монтажа связи собираются и крепятся к закладным деталям колонн с помощью электросварки. Чертежи монтажных деталей приведены в альбоме ТДМ 22-2/70. Номер монтажных деталей для каждой связи совпадает с её рабочей маркой. Например, для связи марки СП10 назначается монтажная деталь „СП10" по альбому ТДМ 22-2/70.
4. Отметка уровня чистого пола второго и последующих этажей принята на 100мм выше отметки верха плит перекрытия.

ТК 1976	Маркировочные схемы вертикальных стальных связей (вариант разреженной постановки). Высота этажей 6.0;6.0;10.8м	1.420-12 Выпуск 0-3
		Лист 67

Типовой проект разработан Шорин Москва

Подвергин

15750-02 27

Число пролетов	Шифр габаритной схемы (поперечной рамы)	Район СССР по скоростному напору ветра	Число связевых ферм в плане	Условные марки связей по этажам: С1	С2	С3	С4	Схема расположения вертикальных связей в плане при разреженной постановке	№ схемы
				Рабочие марки связей по серии ИИ29-4/70					
2	2-6-3 (48)	I-II	1	СП11	СП13	—	—	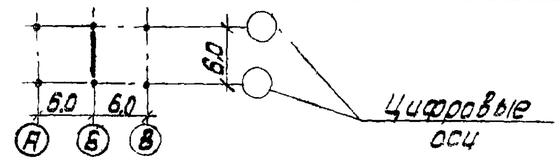	1
		III-IV	1	СП10	СП12	—	—		
	2-6-4 (48)	I-II	1	СП11	СП11	СП13	—		
		III-IV	1	СП10	СП10	СП12	—		
3	3-6-3 (48)	I-II	2	СП11	СП13	—	—	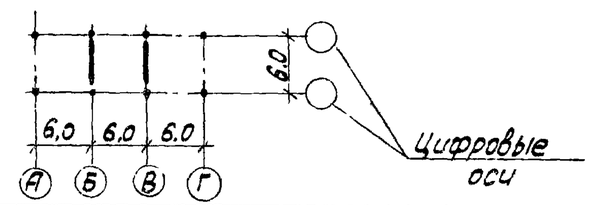	2
		III-IV	2	СП10	СП12	—	—		
	3-6-4 (48)	I-II	2	СП11	СП11	СП13	—		
		III-IV	2	СП10	СП10	СП12	—		
	3-6-5 (48)	I-II	2	СП11	СП11	СП13	СП13		
		III-IV	2	СП10	СП10	СП10	СП12		
4	4-6-3 (48)	I-II	2	СП11	СП13	—	—	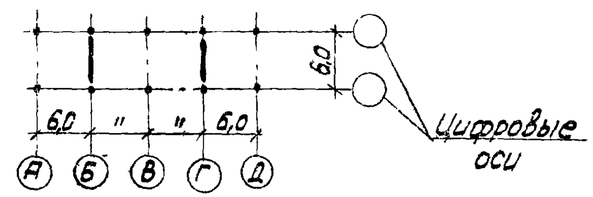	3
		III-IV	2	СП10	СП12	—	—		
	4-6-4 (48)	I-II	2	СП11	СП11	СП13	—		
		III-IV	2	СП10	СП10	СП12	—		
	4-6-5 (48)	I-II	2	СП11	СП11	СП13	СП13		
		III-IV	2	СП10	СП10	СП10	СП12		
5	5-6-3 (48)	I-II	2	СП10	СП12	—	—	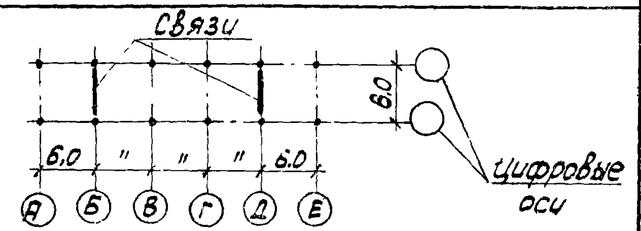	4
		III-IV	2	СП10	СП10	—	—		
	5-6-4 (48)	I-II	2	СП10	СП10	СП12	—		
		III-IV	2	СП10	СП10	СП10			
	5-6-5 (48)	I-II	2	СП10	СП10	СП10	СП12		
		III-IV	2	СП10	СП10	СП10	СП10		
6	6-6-3 (48)	I-II	3	СП11	СП13	—	—	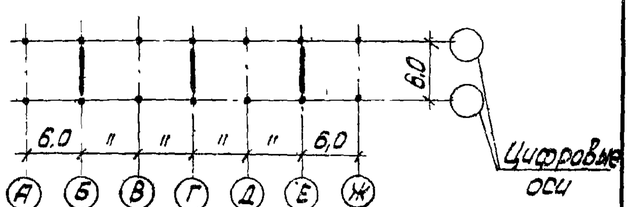	5
		III-IV	3	СП10	СП12	—	—		
	6-6-4 (48)	I-II	3	СП11	СП11	СП13	—		
		III-IV	3	СП10	СП10	СП12	—		
	6-6-5 (48)	I-II	3	СП11	СП11	СП13	СП13		
		III-IV	3	СП10	СП10	СП10	СП12		

ЦНИИПРОМЗДАНИЙ г. Москва

Рук. группы Селеверстова

Проверил Шорина

ТК 1976	Схема расположения вертикальных связей в плане и таблица для подбора рабочих марок связей для зданий с высотой этажей 4,8 м; (вариант разреженной постановки)	1.420-12 Выпуск 0-3	Лист 68

Число пролетов	Шифр габаритной схемы (поперечной рамы)	Район СССР по скоростному напору ветра	Число связевых ферм в плане	Условные марки связей: С1	С2	С3	С4	Схема расположения вертикальных связей в плане при разреженной постановке.	№ схемы
				Рабочие марки связей по серии ИИ29-4/70					
7	7-6-3 (48)	I-II	4	СП11	СП13	—	—	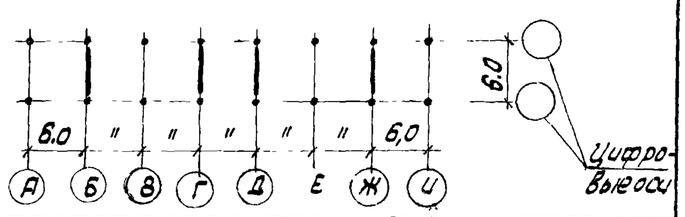	6
		III-IV	4	СП10	СП12	—	—		
	7-6-4 (48)	I-II	4	СП11	СП11	СП13	—		
		III-IV	4	СП10	СП10	СП12	—		
	7-6-5 (48)	I-II	4	СП11	СП11	СП13	СП13		
		III-IV	4	СП10	СП10	СП10	СП12		
8	8-6-3 (48)	I-II	4	СП11	СП13	—	—	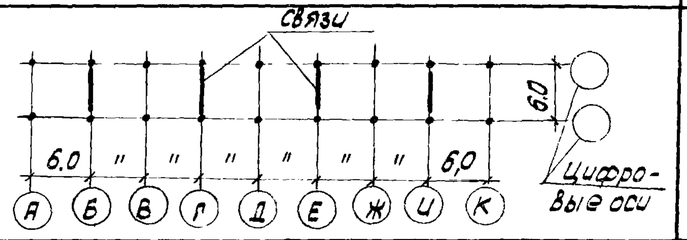	7
		III-IV	4	СП10	СП12	—	—		
	8-6-4 (48)	I-II	4	СП11	СП11	СП13	—		
		III-IV	4	СП10	СП10	СП12	—		
	8-6-5 (48)	I-II	4	СП11	СП11	СП13	СП13		
		III-IV	4	СП10	СП10	СП10	СП12		
9	9-6-3 (48)	I-II	4	СП10	СП12	—	—	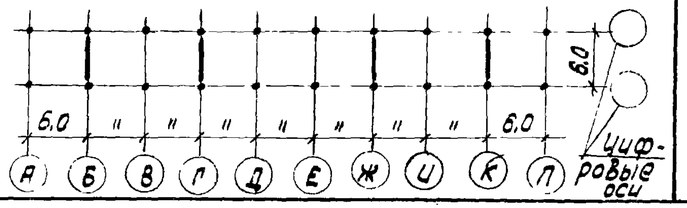	8
		III-IV	4	СП10	СП10	—	—		
	9-6-4 (48)	I-II	4	СП10	СП10	СП12	—		
		III-IV	4	СП10	СП10	СП10	—		
	9-6-5 (48)	I-II	4	СП10	СП10	СП10	СП12		
		III-IV	4	СП10	СП10	СП10	СП10		

г. Москва

ТК 1976	схема расположения вертикальных связей в плане и таблица для подбора рабочих марок связей для зданий с высотой этажей 4,8 м (вариант разреженной постановки)	1.420-12 Выпуск 0-3	
		Лист	69

Число пролетов	Шифр габаритной схемы (поперечной рамы)	Район СССР по скоростному напору ветра	Число связевых ферм в плане	Условные марки связей по этажам: С1	С2	С3	С4	Схема расположения вертикальных связей в плане при разреженной постановке	№ схемы
				Рабочие марки связей по серии ИИ29-4/70					
2	2-6-3(60; 48)	I-II	1	СП 15	СП 13	—	—	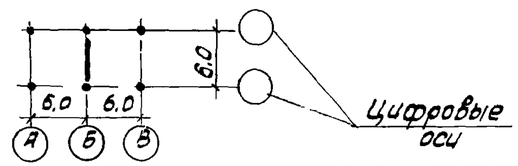	1
		III-IV	1	СП 15	СП 12	—	—		
	2-6-4(60; 48)	I-II	1	СП 15	СП 11	СП 13	—		
		III-IV	1	СП 15	СП 10	СП 12	—		
3	3-6-3 (60; 48)	I-II	2	СП 15	СП 13	—	—	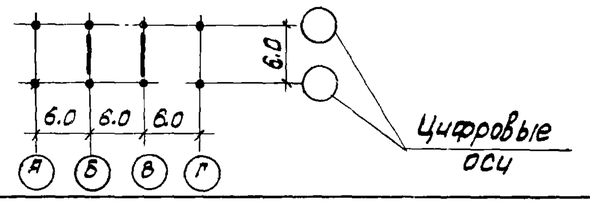	2
		III-IV	2	СП 15	СП 12	—	—		
	3-6-4(60; 48)	I-II	2	СП 15	СП 11	СП 13	—		
		III-IV	2	СП 15	СП 10	СП 12	—		
	3-6-5 (60; 48)	I-II	2	СП 15	СП 11	СП 13	СП 13		
		III-IV	2	СП 15	СП 10	СП 10	СП 12		
4	4-6-3 (60; 48)	I-II	2	СП 15	СП 13	—	—	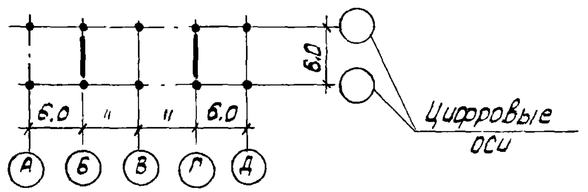	3
		III-IV	2	СП 15	СП 12	—	—		
	4-6-4 (60; 48)	I-II	2	СП 15	СП 11	СП 13	—		
		III-IV	2	СП 15	СП 10	СП 12	—		
	4-6-5 (60; 48)	I-II	2	СП 15	СП 11	СП 13	СП 13		
		III-IV	2	СП 15	СП 10	СП 10	СП 12		
5	5-6-3 (60; 48)	I-II	2	СП 15	СП 12	—	—	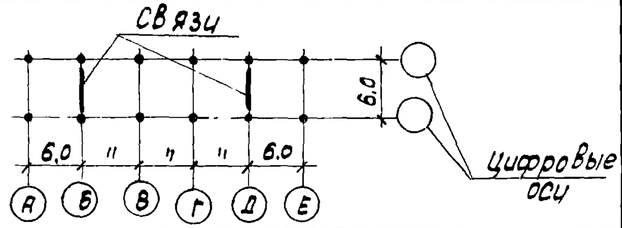	4
		III-IV	2	СП 15	СП 10	—	—		
	5-6-4 (60; 48)	I-II	2	СП 15	СП 10	СП 12	—		
		III-IV	2	СП 15	СП 10	СП 10	—		
	5-6-5 (60; 48)	I-II	2	СП 15	СП 10	СП 10	СП 12		
		III-IV	2	СП 14	СП 10	СП 10	СП 10		
6	6-6-3 (60; 48)	I-II	3	СП 15	СП 13	—	—	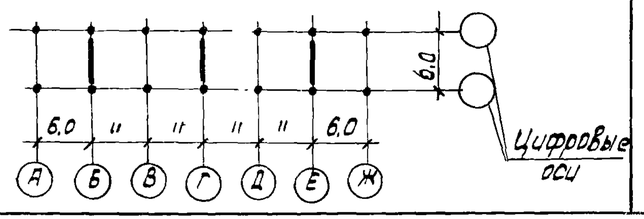	5
		III-IV	3	СП 15	СП 12	—	—		
	6-6-4 (60; 48)	I-II	3	СП 15	СП 11	СП 13	—		
		III-IV	3	СП 15	СП 10	СП 12	—		
	6-6-5 (60; 48)	I-II	3	СП 15	СП 11	СП 13	СП 13		
		III-IV	3	СП 15	СП 10	СП 10	СП 12		

ЦНИИПРОМЗДАНИЙ г. Москва

Рук. группы Проверил

Селезнев Шорина

ТК 1976	Схема расположения вертикальных связей в плане и таблица для подбора рабочих марок связей для зданий с высотой этажей 6.0–4.8 м (вариант разреженной постановки).	1.420-12 Выпуск 0-3	
		Лист	70

Число пролетов	Шифр габаритной схемы (поперечной рамы)	Район СССР по скоростному напору ветра	Число связевых ферм в плане	Условные марки связей по этажам: С1	С2	С3	С4	Схема расположения вертикальных связей в плане при разреженной постановке	№ схемы
				Рабочие марки связей по серии ИИ29-4/70					
7	7-6-3 (60; 48)	I-II	4	СП15	СП13	—	—	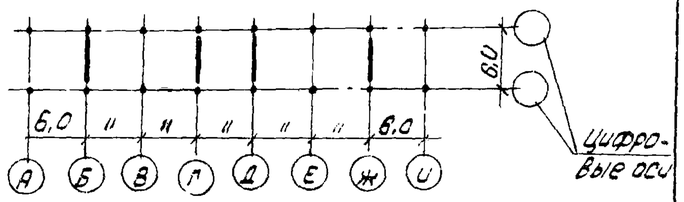	6
		III-IV	4	СП15	СП12	—	—		
	7-6-4 (60; 48)	I-II	4	СП15	СП11	СП13	—		
		III-IV	4	СП15	СП10	СП12	—		
	7-6-5 (60; 48)	I-II	4	СП15	СП11	СП13	СП13		
		III-IV	4	СП15	СП10	СП10	СП12		
8	8-6-3 (60; 48)	I-II	4	СП15	СП13	—	—	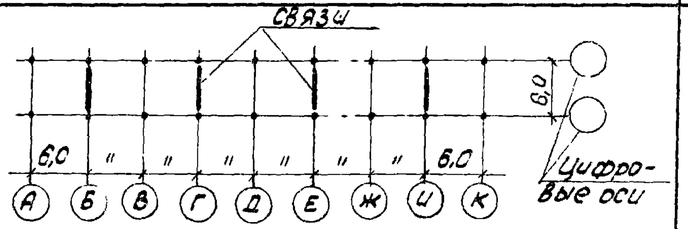	7
		III-IV	4	СП15	СП12	—	—		
	8-6-4 (60; 48)	I-II	4	СП15	СП11	СП13	—		
		III-IV	4	СП15	СП10	СП12	—		
	8-6-5 (60; 48)	I-II	4	СП15	СП11	СП13	СП13		
		III-IV	4	СП15	СП10	СП10	СП12		
9	9-6-3 (60; 48)	I-II	4	СП15	СП12	—	—	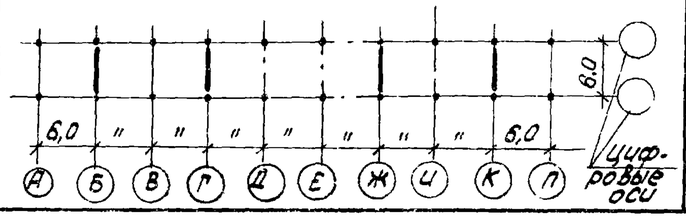	8
		III-IV	4	СП15	СП10	—	—		
	9-6-4 (60; 48)	I-II	4	СП15	СП10	СП12	—		
		III-IV	4	СП15	СП10	СП10	—		
	9-6-5 (60; 48)	I-II	4	СП15	СП10	СП10	СП12		
		III-IV	4	СП14	СП10	СП10	СП10		

ЦНИИПРОПОДАНИЙ г. Москва

Проверил

Шорина

ТК 1976	Схема расположения вертикальных связей в плане и таблица для подбора рабочих марок связей для зданий с высотой этажей 6,0-4,8 м (Вариант разреженной постановки)	1420-12 Выпуск 0-3	
		Лист	71

Число пролетов	Шифр габаритной схемы (поперечной рамы)	Район СССР по скоростному напору ветра	Число связевых ферм в плане.	Условные марки связей по этажам. С1	С2	С3	С4	Схема расположения вертикальных связей в плане при разреженной постановке	№ схемы
				Рабочие марки связей по серии ИИ-29-4/70					
2	2-6-3 (60)	I-II	1	СП15	СП15	—	—	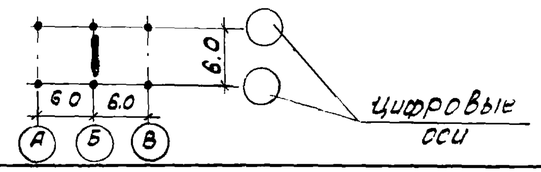	1
		III-IV	1	СП15	СП15	—	—		
	2-6-4 (60)	I-II	1	СП15	СП15	СП15	—		
		III-IV	1	СП15	СП15	СП15	—		
3	3-6-3 (60)	I-II	2	СП15	СП15	—	—	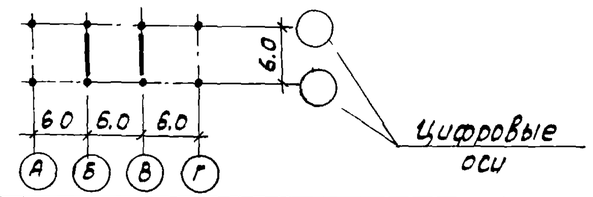	2
		III-IV	2	СП15	СП15	—	—		
	3-6-4 (60)	I-II	2	СП15	СП15	СП15	—		
		III-IV	2	СП15	СП15	СП15	—		
	3-6-5 (60)	I-II	2	СП15	СП15	СП15	СП15		
		III-IV	2	СП15	СП15	СП15	СП15		
4	4-6-3 (60)	I-II	2	СП15	СП15	—	—	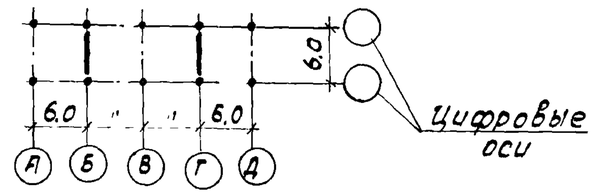	3
		III-IV	2	СП15	СП15	—	—		
	4-6-4 (60)	I-II	2	СП15	СП15	СП15	—		
		III-IV	2	СП15	СП15	СП15	—		
	4-6-5 (60)	I-II	2	СП15	СП15	СП15	СП15		
		III-IV	2	СП15	СП15	СП15	СП15		
5	5-6-3 (60)	I-II	2	СП15	СП15	—	—	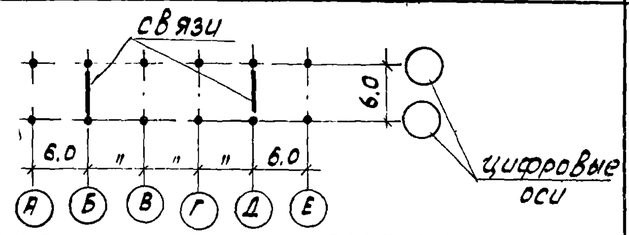	4
		III-IV	2	СП15	СП15	—	—		
	5-6-4 (60)	I-II	2	СП15	СП15	СП15	—		
		III-IV	2	СП15	СП15	СП15	—		
	5-6-5 (60)	I-II	2	СП15	СП15	СП15	СП15		
		III-IV	2	СП15	СП15	СП15	СП15		
6	6-6-3 (60)	I-II	3	СП15	СП15	—	—	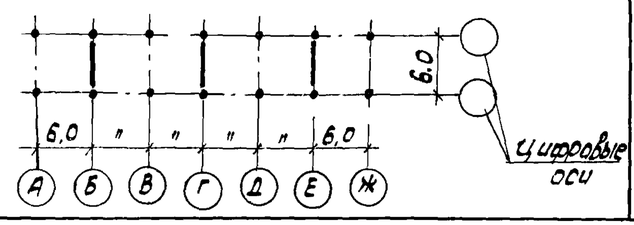	5
		III-IV	3	СП15	СП15	—	—		
	6-6-4 (60)	I-II	3	СП15	СП15	СП15	—		
		III-IV	3	СП15	СП15	СП15	—		
	6-6-5 (60)	I-II	3	СП15	СП15	СП15	СП15		
		III-IV	3	СП15	СП15	СП15	СП15		

ГИП конструктивного отдела	Смирнов
Нач отдела	Уранов
Гл специалист	Чечелёва
Рук группы	Яковлева

ТК 1976

Схема расположения вертикальных связей в плане и таблица для подбора рабочих марок связей для связей с высотой этажей 6.0м (вариант разреженной постановки)

1.420-12 Выпуск 0-3

Лист 72

Число пролетов.	Шифр габаритной схемы (поперечной рамы)	Район СССР по скоростному напору ветра	Число связевых ферм в плане	Условные марки связей по этажам				Схема расположения вертикальных связей в плане при разреженной постановке.	№ схемы
				С1	С2	С3	С4		
				Рабочие марки связей по серии ИИ29-4/70					
7	7-6-3 (60)	I-II	4	СП15	СП15	—	—	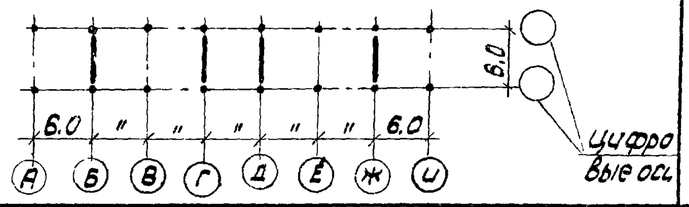	6
		III-IV	4	СП15	СП15	—	—		
	7-6-4 (60)	I-II	4	СП15	СП15	СП15	—		
		III-IV	4	СП15	СП15	СП15	—		
	7-6-5 (60)	I-II	4	СП15	СП15	СП15	СП15		
		III-IV	4	СП15	СП15	СП15	СП15		
8	8-6-3 (60)	I-II	4	СП15	СП15	—	—	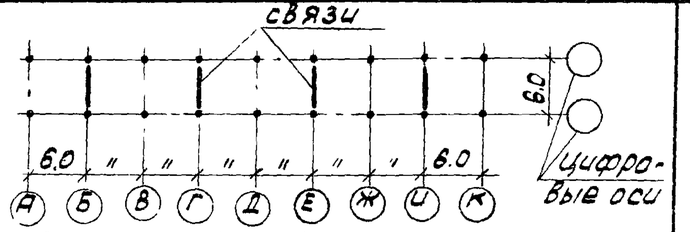	7
		III-IV	4	СП15	СП15	—	—		
	8-6-4 (60)	I-II	4	СП15	СП15	СП15	—		
		III-IV	4	СП15	СП15	СП15	—		
	8-6-5 (60)	I-II	4	СП15	СП15	СП15	СП15		
		III-IV	4	СП15	СП15	СП15	СП15		
9	9-6-3 (60)	I-II	4	СП15	СП15	—	—	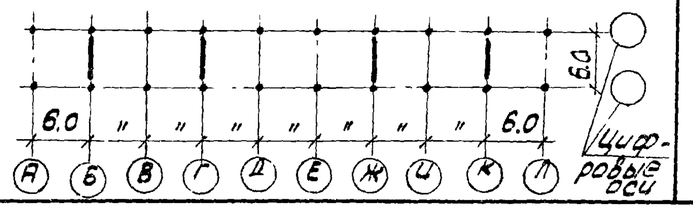	8
		III-IV	4	СП15	СП15	—	—		
	9-6-4 (60)	I-II	4	СП15	СП15	СП15	СП15		
		III-IV	4	СП15	СП15	СП15	СП15		
	9-6-5 (60)	I-II	4	СП15	СП15	СП15	СП15		
		III-IV	4	СП14	СП15	СП15	СП15		

Гл. специал. — Черепёва
Рук. группы — Яковлева

ТК 1976

Схема расположения вертикальных связей в плане и таблица для подбора рабочих марок связей для зданий с высотой этажей 6.0 м (Вариант разреженной постановки)

1.420.12 Выпуск 0-3

Лист 73

Число пролетов	Шифр габаритной схемы (поперечной рамы)	Район СССР по скоростному напору ветра	Число связевых ферм в плане	Условные марки связей по этажам: С 1	С 2	С 3	С 4	Схема расположения вертикальных связей в плане при разреженной постановке	№ схемы
				Рабочие марки связей по серии ИЦ 29-4/70					
3	3-6-3 (72; 60)	I-II	2	СП17	СП15	—	—	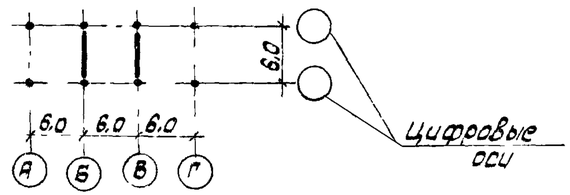	1
		III-IV	2	СП17	СП15	—	—		
	3-6-4 (72; 60)	I-II	2	СП17	СП15	СП15	—		
		III-IV	2	СП17	СП15	СП15	—		
	3-6-5 (72; 60)	I-II	2	СП17	СП15	СП15	СП-15		
		III-IV	2	СП17	СП15	СП15	СП-15		
4	4-6-3 (72; 60)	I-II	2	СП17	СП15	—	—	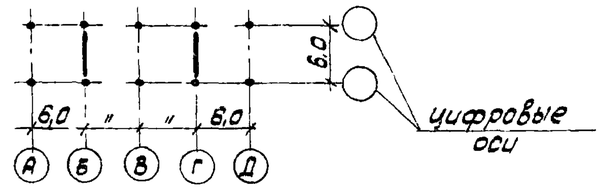	2
		III-IV	2	СП17	СП15	—	—		
	4-6-4 (72; 60)	I-II	2	СП17	СП15	СП15	—		
		III-IV	2	СП17	СП15	СП15	—		
	4-6-5 (72; 60)	I-II	2	СП17	СП15	СП15	СП15		
		III-IV	2	СП16	СП15	СП15	СП15		
5	5-6-3 (72; 60)	I-II	2	СП17	СП15	—	—	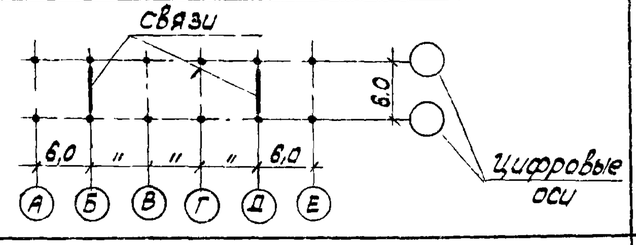	3
		III-IV	2	СП17	СП15	—	—		
	5-6-4 (72; 60)	I-II	2	СП17	СП15	СП15	—		
		III-IV	2	СП16	СП15	СП15	—		
	5-6-5 (72; 60)	I-II	2	СП17	СП15	СП15	СП15		
		III-IV	2	СП16	СП15	СП15	СП15		
6	6-6-3 (72; 60)	I-II	3	СП17	СП15	—	—	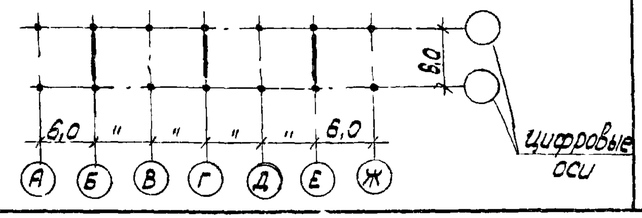	4
		III-IV	3	СП17	СП15	—	—		
	6-6-4 (72; 60)	I-II	3	СП17	СП15	СП15	—		
		III-IV	3	СП17	СП15	СП15	—		
	6-6-5 (72; 60)	I-II	3	СП17	СП15	СП15	СП15		
		III-IV	3	СП16	СП15	СП15	СП15		

Нач. отдела		Уранов
Гл. специал.		Чечелёва
Рук. группы		Яковлева

ТК 1976	Схема расположения вертикальных связей в плане и таблица для подбора рабочих марок связей для зданий с высотой этажей 7,2-6,0 м (вариант разреженной постановки)	1.420-12 Выпуск 0-3
		Лист 74

Число пролетов	Шифр габаритной схемы (поперечной рамы)	Район СССР по скоростному напору ветра	Число связевых ферм в плане	Условные марки связей по этажам				Схема расположения вертикальных связей в плане при разреженной постановке	№ схемы
				С1	С2	С3	С4		
				Рабочие марки связей по серии ИИ 29-4/70					
7	7-6-3 (72; 60)	I-II	4	СП17	СП15	—	—	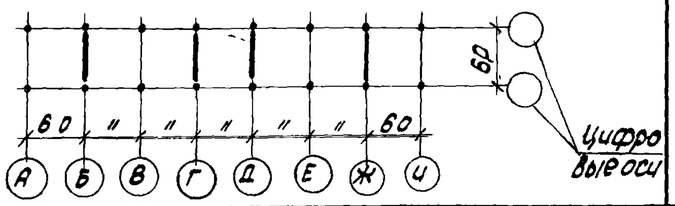	5
		III-IV	4	СП17	СП15	—	—		
	7-6-4 (72; 60)	I-II	4	СП17	СП15	СП15	—		
		III-IV	4	СП17	СП15	СП15	—		
	7-6-5 (72; 60)	I-II	4	СП17	СП15	СП15	СП15		
		III-IV	4	СП17	СП15	СП15	СП15		
8	8-6-3 (72; 60)	I-II	4	СП17	СП15	—	—	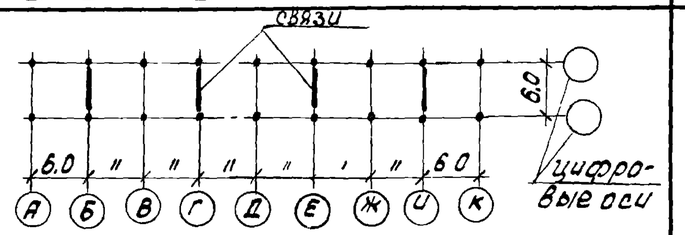	8
		III-IV	4	СП17	СП15	—	—		
	8-6-4 (72; 60)	I-II	4	СП17	СП15	СП15	—		
		III-IV	4	СП17	СП15	СП15	—		
	8-6-5 (72; 60)	I-II	4	СП17	СП15	СП15	—		
		III-IV	4	СГ16	СП15	СП15	—		
9	9-6-3 (72; 60)	I-II	4	СП17	СП15	—	—	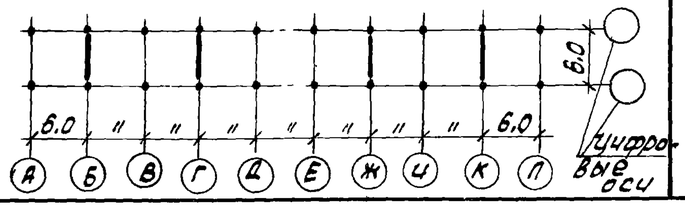	7
		III-IV	4	СП17	СП15	—	—		
	9-6-4 (72; 60)	I-II	4	СП17	СП15	СП15	—		
		III-IV	4	СП16	СП15	СП15	—		
	9-6-5 (72; 60)	I-II	4	СП17	СП15	СП15	СП15		
		III-IV	4	СП16	СП15	СП15	СП15		

Гл. спец.	Чечелева
Рук. группы	Яковлева

ТК 1976

Схема расположения вертикальных связей в плане и таблица для подбора рабочих марок связей для зданий с высотой этажей 7,2-6,0 м. (Вариант разреженной постановки)

1.420-12 Выпуск 0-3

Лист 75

Число пролетов	Шифр габаритной схемы (поперечной рамы)	Район СССР по скоростному напору ветра	Число связевых ферм в плане	Условные марки связей по этажам: С1	С2	С3	С4	С5	С6	Схема расположения вертикальных связей в плане при разреженной постановке	№ схемы
				Рабочие марки связей по серии ИИ 29-4/70							
3	3-6-3 (48;48;72)	I-II	2	СП11	СП12	СП6	СП18	—	—	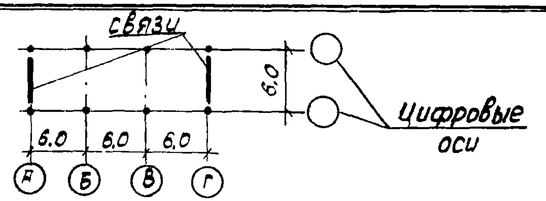	1
		III-IV	2	СП10	СП12	СП6	СП18	—	—		
	3-6-4 (48;48;72)	I-II	2	СП11	СП11	СП12	СП6	СП12	—		
		III-IV	2	СП10	СП10	СП12	СП6	СП18	—		
	3-6-5 (48;48;72)	I-II	2	СП11	СП11	СП12	СП12	СП6	СП18		
		III-IV	2	СП10	СП10	СП10	СП12	СП6	СП18		
3	3-6-3 (48;48;108)	I-II	2	СП10	СП12	СП6	СК1	—	—	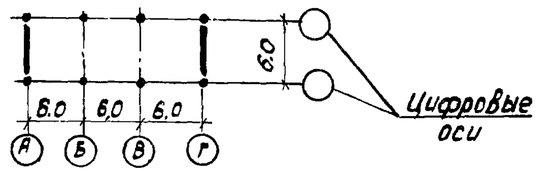	2
		III-IV	2	СП10	СП10	СП6	СК1	—	—		
	3-6-4 (48;48;108)	I-II	2	СП10	СП10	СП12	СП6	СК1	—		
		III-IV	2	СП10	СП10	СП10	СП6	СК1	—		
	3-6-5 (48;48;108)	I-II	2	СП10	СП10	СП10	СП12	СП6	СК1		
		III-IV	2	СП10	СП10	СП10	СП10	СП6	СК1		
3	3-6-3 (60;60;72)	I-II	2	СП15	СП15	СП6	СП18	—	—	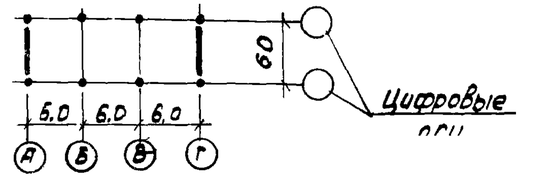	3
		III-IV	2	СП15	СП15	СП6	СП18	—	—		
	3-6-4 (60;60;72)	I-II	2	СП15	СП15	СП15	СП6	СП18	—		
		III-IV	2	СП15	СП15	СП15	СП6	СП18	—		
	3-6-5 (60;60;72)	I-II	2	СП15	СП15	СП15	СП15	СП6	СП18		
		III-IV	2	СП15	СП15	СП15	СП15	СП6	СП18		
3	3-6-3 (60;60;108)	I-II	2	СП15	СП15	СП6	СК1	—	—	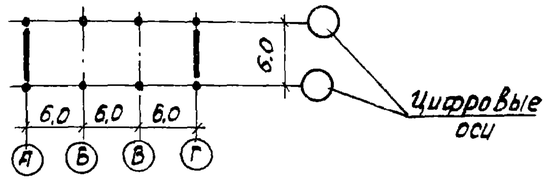	4
		III-IV	2	СП15	СП15	СП6	СК1	—	—		
	3-6-4 (60;60;108)	I-II	2	СП15	СП15	СП15	СП6	СК1	—		
		III-IV	2	СП15	СП15	СП15	СП6	СК1	—		
	3-6-5 (60;60;108)	I-II	2	СП15	СП15	СП15	СП15	СП6	СК1		
		III-IV	2	СП15	СП15	СП15	СП15	СП6	СК1		

ЦНИИПРОМЗДАНИЙ г. Москва

Гл. инж. пр. | Рук. группы | Проверил | Селеверстова | Шорина

ТК 1976	Схема расположения вертикальных связей в плане и таблица для подбора рабочих марок связей для зданий с высотой этажей 4,8-7,2; 4,8-10,8; 6,0-7,2; 6,0-10,8 м (Вариант разреженной постановки).	1.420-12 Выпуск 0-3	Лист 76

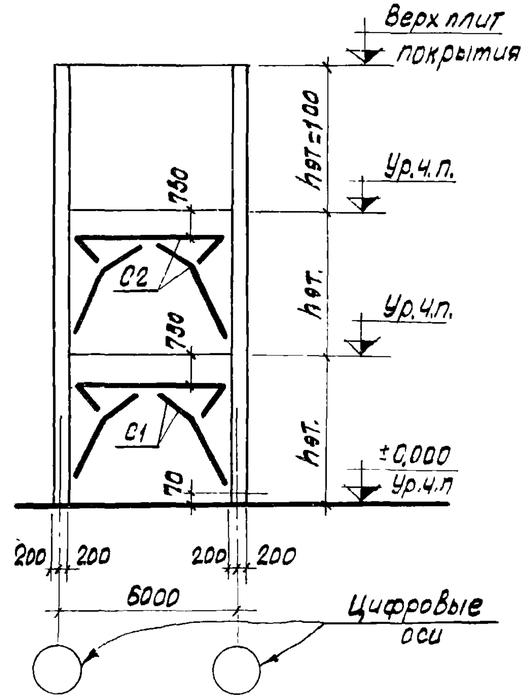

Шифр габаритных схем

2-6-3 (48); П-6-3 (48); 2-6-3(60),
П-6-3 (60); П-6-3 (60; 48); П-6-3(72; 60)
2-6-3 (60, 48)

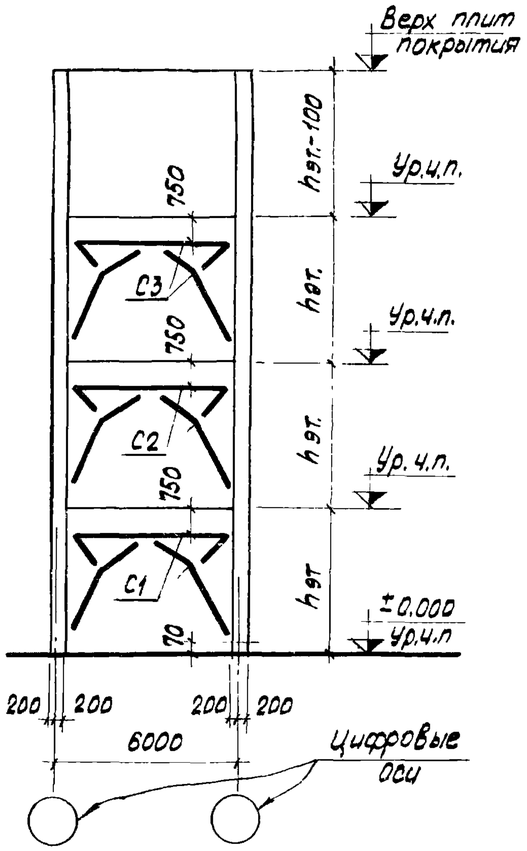

Шифр габаритных схем

2-6-4 (48); П-6-4 (48); 2-6-4(60);
П-6-4(60); П-6-4(60;48) П-6-4(72;60).
2-6-4(60;48).

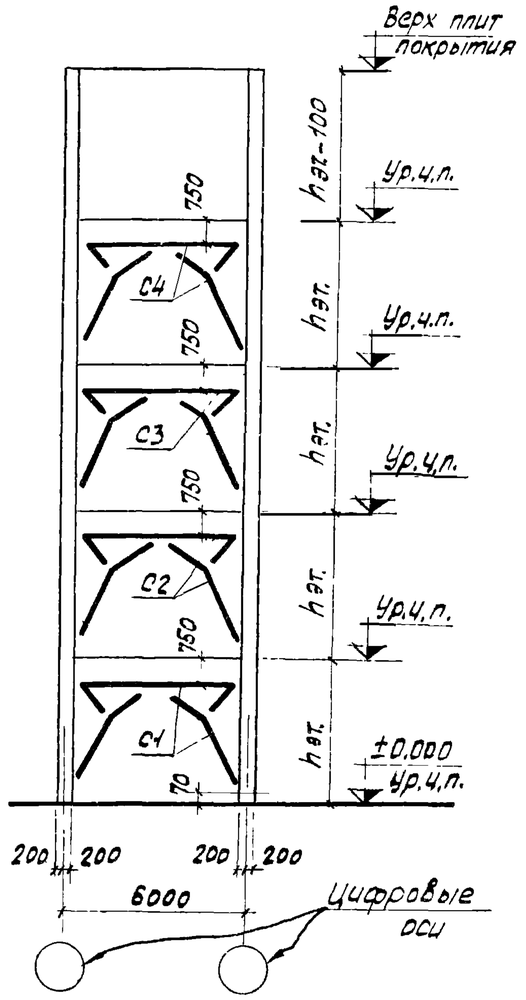

Шифр габаритных схем

П-6-5 (48); П-6-5 (60);
П-6-5 (60; 48), П-6-5 (72; 60)

1. На схемах указаны условные марки вертикальных связей. Таблица подбора рабочих марок связей дана на листе 80.
2. Вертикальные связи устанавливаются в одном среднем шаге каждого деформационного блока здания
3. Вертикальные связи состоят из 3х отправочных марок Во время монтажа связи собираются и крепятся к закладным деталям колонн с помощью электросварки Чертежи монтажных деталей приведены в альбоме ТДМ 22-2/70. Номер монтажных деталей для каждой связи совпадает с ее рабочей маркой Например, для связи марки СП2 назначается монтажная деталь „СП2" по альбому ТДМ 22-2/70
4. Отметка уровня чистого пола второго и последующих этажей принята на 100мм выше отметки верха плит. перекрытия

ТК 1976	Маркировочные схемы вертикальных стальных связей (вариант постановки связей в каждом ряду).	1.420-12 Выпуск 0-3
		Лист 77

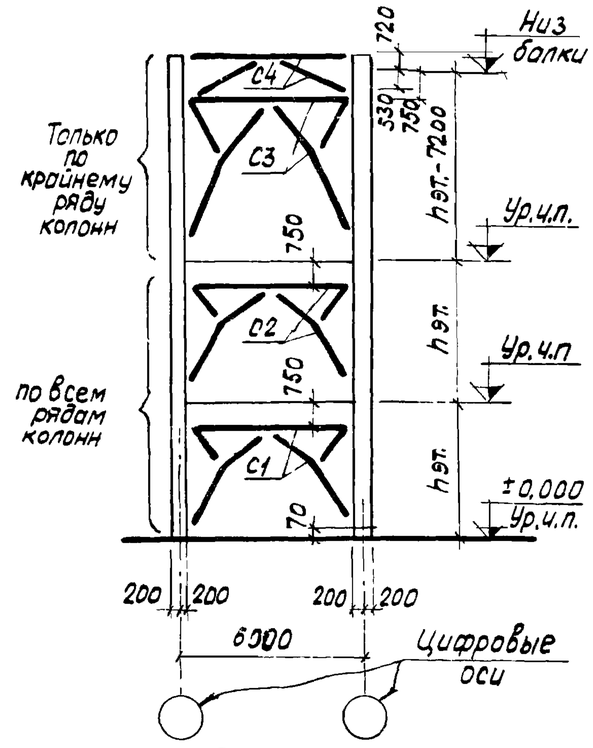

Шифр габаритных схем

3-6-3 (48; 48; 72); 3-6-3 (60; 60; 72)

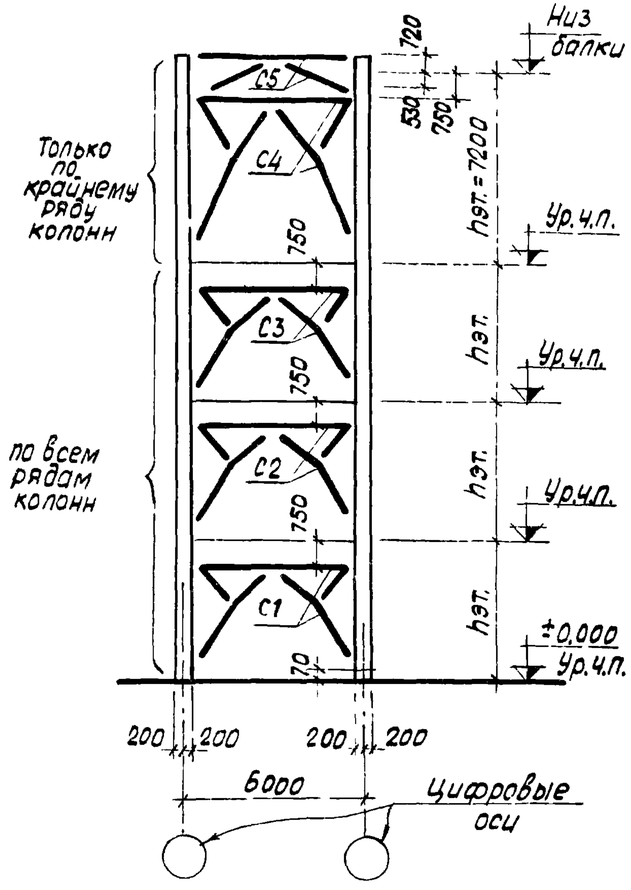

Шифр габаритных схем:

3-6-4 (48; 48; 72); 3-6-4 (60; 60; 72)

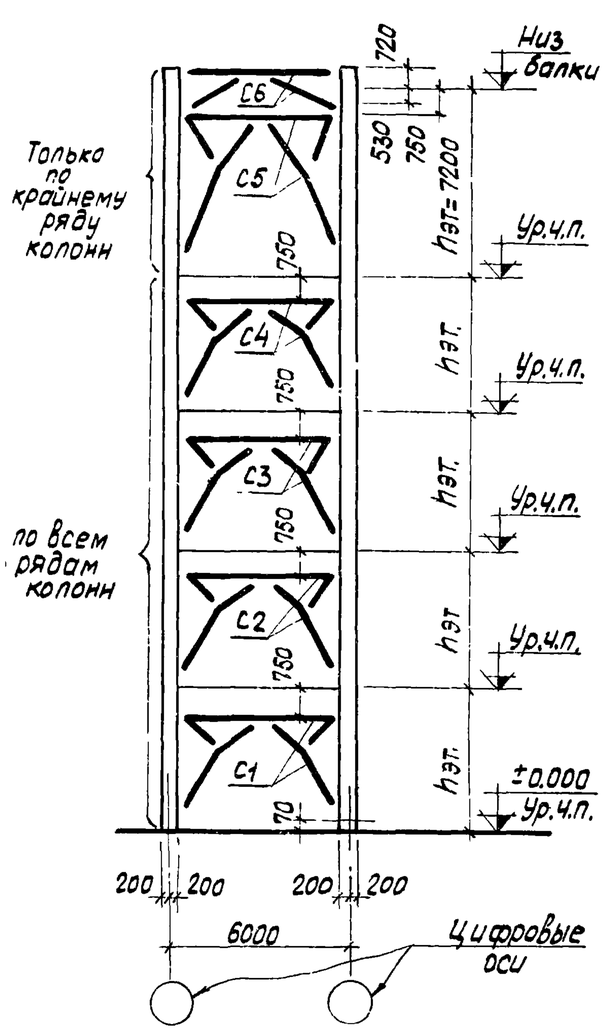

Шифр габаритных схем

3-6-5 (48; 48; 72); 3-6-5 (60; 60; 72)

1. На схемах указаны условные марки вертикальных связей. Таблица подбора рабочих марок связей дана на листе 80
2. Вертикальные связи устанавливаются в одном среднем шаге каждого деформационного блока здания
3. Вертикальные связи состоят из 3х отправочных марок. Во время монтажа связи собираются и крепятся к закладным деталям колонн с помощью электросварки. Чертежи монтажных деталей приведены в альбоме ТДМ 22-2/70. Номер монтажных деталей для каждой связи совпадает с её рабочей маркой. Например, для связи марки СП2 назначается монтажная деталь „СП2" по альбому ТДМ 22-2/70.
4. Отметка уровня чистого пола второго и последующих этажей принята на 100мм выше отметки верха плит перекрытия.

ЦНИИПРОМЗДАНИЙ г. Москва

Гл. инж. пр. Ямпольский
Рук. группы Селевестров
Проверил Шорина

ТК 1976	Маркировочные схемы вертикальных стальных связей (вариант постановки связей в каждом ряду).	1.420-12 Выпуск 0-3
		Лист 78

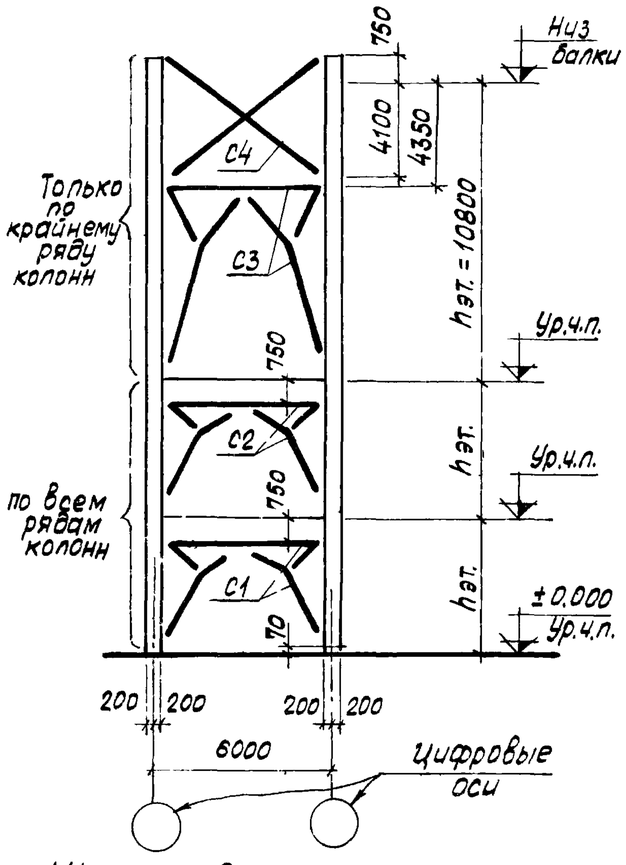

Шифр габаритных схем:
3-6-3 (48; 48; 108); 3-6-3(60; 60; 108)

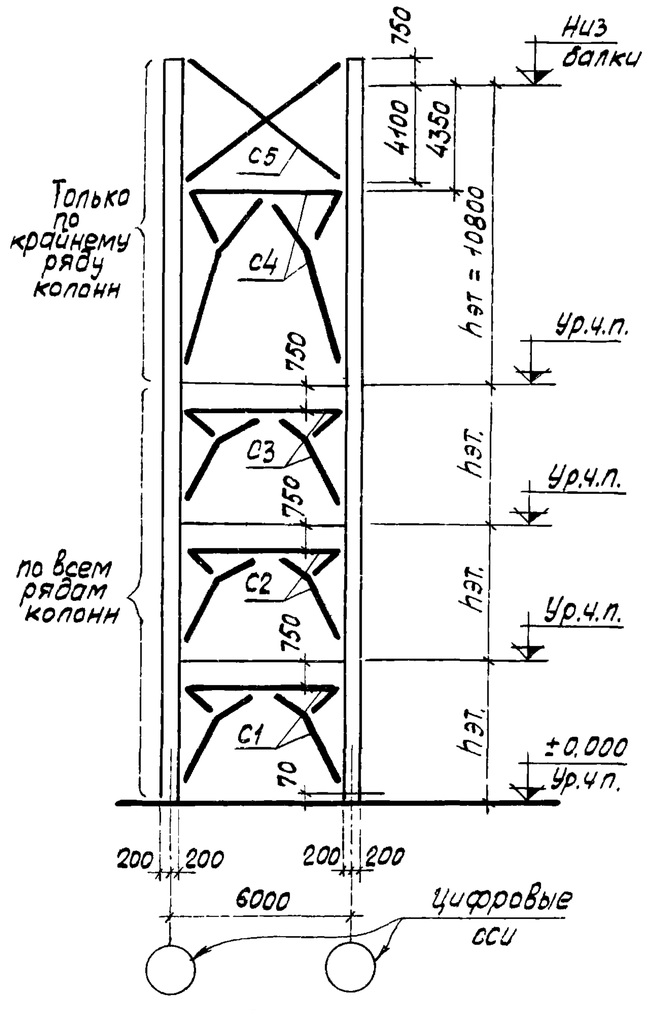

Шифр габаритных схем:
3-6-4 (48; 48; 108); 3-6-4(60; 60; 108)

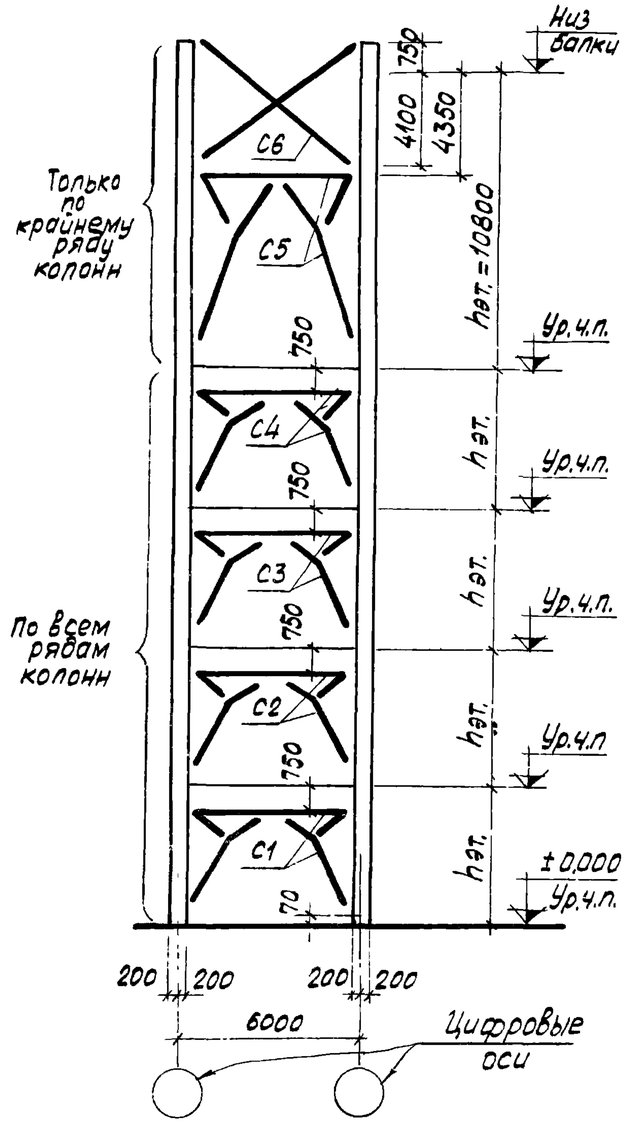

Шифр габаритных схем:
3-6-5(48; 48; 108); 3-6-5(60; 60; 108)

1. На схемах указаны марки вертикальных связей. Таблица подбора рабочих марок связей дана на листе 80.
2. Вертикальные связи устанавливаются в одном среднем шаге каждого деформационного блока здания.
3. Вертикальные связи состоят из 3х отправочных марок. Во время монтажа связи собираются и крепятся к закладным деталям колонн с помощью электросварки. Чертежи монтажных деталей даны в альбоме ТДМ 22-2/70. Номер монтажных деталей для каждой связи совпадает с её рабочей маркой. Например, для связи СП2 назначается монтажная деталь „СП2" по альбому ТДМ 22-2/70
4. Отметка уровня чистого пола второго и последующих этажей принята на 100мм выше отметки верха плит перекрытия.

ТК 1976	Маркировочные схемы вертикальных стальных связей (вариант постановки связей в каждом ряду).	1.420-12 Выпуск 0-3
		Лист 79

г. Москва Шорин Мишин Проверил

Шифр габаритной схемы (поперечной рамы)	Район СССР по скоростному напору ветра	Условные марки связей по этажам					
		С1	С2	С3	С4	С5	С6
		Рабочие марки связей по серии ЦИ29-4/70					
2-6-3 (48) П-6-3 (48)	I-II	СП2	СП2	—	—	—	—
	III-IV	СП2	СП2	—	—	—	—
2-6-4 (48) П-6-4 (48)	I-II	СП2	СП2	СП2	—	—	—
	III-IV	СП2	СП2	СП2	—	—	—
П-6-5 (48)	I-II	СП2	СП2	СП2	СП2	—	—
	III-IV	СП2	СП2	СП2	СП2	—	—
2-6-3 (60) П-6-3 (60)	I-II	СП4	СП3	—	—	—	—
	III-IV	СП5	СП4	—	—	—	—
2-6-4 (60) П-6-4 (60)	I-II	СП4	СП4	СП3	—	—	—
	III-IV	СП5	СП4	СП4	—	—	—
П-6-5 (60)	I-II	СП4	СП4	СП3	СП3	—	—
	III-IV	СП5	СП4	СП4	СП3	—	—
2-6-3 (60, 48) П-6-3 (60; 48)	I-II	СП4	СП2	—	—	—	—
	III-IV	СП4	СП2	—	—	—	—
2-6-4 (60; 48) П-6-4 (60; 48)	I-II	СП4	СП2	СП2	—	—	—
	III-IV	СП5	СП2	СП2	—	—	—
П-6-5 (60; 48)	I-II	СП4	СП2	СП2	СП2	—	—
	III-IV	СП5	СП2	СП2	СП2	—	—
П-6-3 (72; 60)	I-II	СП6	СП3	—	—	—	—
	III-IV	СП6	СП4	—	—	—	—
П-6-4 (72; 60)	I-II	СП6	СП4	СП3	—	—	—
	III-IV	СП6	СП4	СП4	—	—	—
П-6-5 (72, 60)	I-II	СП6	СП4	СП3	СП3	—	—
	III-IV	СП6	СП4	СП4	СП3	—	—

Шифр габаритной схемы (поперечной рамы)	Район СССР по скоростному напору ветра	Условные марки связей по этажам					
		С1	С2	С3	С4	С5	С6
		Рабочие марки связей по серии ЦИ29-4/70					
3-6-3 (48; 48 72)	I-II	СП2	СП2	СП6	СП18	—	—
	III-IV	СП2	СП2	СП6	СП 18	—	—
3-6-4 (48, 48; 72)	I-II	СП2	СП2	СП2	СП6	СП 18	—
	III-IV	СП2	СП2	СП2	СП6	СП 18	—
3-6-5 (48; 48; 72)	I-II	СП2	СП2	СП2	СП2	СП6	СП 18
	III-IV	СП2	СП2	СП2	СП2	СП6	СП 18
3-6-3 (60; 60; 72)	I-II	СП4	СП4	СП6	СП18	—	—
	III-IV	СП4	СП4	СП6	СП 18	—	—
3-6-4 (60; 60, 72)	I-II	СП4	СП3	СП3	СП6	СП 18	—
	III-IV	СП4	СП4	СП4	СП6	СП 18	—
3-6-5 (60; 60, 72)	I-II	СП4	СП4	СП3	СП3	СП 6	СП 18
	III-IV	СП4	СП4	СП4	СП4	СП6	СП 18
3-6-3 (48; 48, 108)	I-II	СП2	СП2	СП6	СК1	—	—
	III-IV	СП2	СП2	СП6	СК1	—	—
3-6-4 (48; 48, 108)	I-II	СП2	СП2	СП2	СП6	СК1	—
	III-IV	СП2	СП2	СП2	СП6	СК1	—
3-6-5 (48, 48; 108)	I-II	СП2	СП2	СП2	СП2	СП6	СК1
	III-IV	СП2	СП2	СП2	СП2	СП6	СК1
3-6-3 (60; 60; 108)	I-II	СП4	СП4	СП6	СК1	—	—
	III-IV	СП4	СП4	СП6	СК1	—	—
3-6-4 (60, 60; 108)	I-II	СП4	СП3	СП3	СП6	СК1	—
	III-IV	СП4	СП4	СП4	СП6	СК1	—
3-6-5 (60, 60, 108)	I-II	СП4	СП4	СП3	СП3	СП6	СК1
	III-IV	СП4	СП4	СП4	СП4	СП6	СК1

ЦНИИПРОМЗДАНИЙ
Москва

Гл. инж. пр. —
Рук. группы —
Проверил —

Внесен Госстроем Селевероостроем
Разработан ЦИ Шифр

ТК 1976

Таблица для подбора рабочих марок связей (вариант постановки связей в каждом ряду)

1.420-12
Выпуск 0-3
Лист 80

15750-02
40

Усилия от нормативных нагрузок на фундаменты колонн

Пояснительная записка.

1. Схема фундамента с усилиями по обрезу дана на рисунке.

2. Усилия, направления действия которых совпадают с указанными на рисунке, считаются положительными. В противном случае перед значением усилия в таблицах поставлен знак „–" /минус/.

3. В таблицах типы фундаментов условно обозначены буквами: буква „А" соответствует фундаментам наружных рядов колонн; буква „Б" соответствует фундаментам внутренних (средних) рядов колонн.

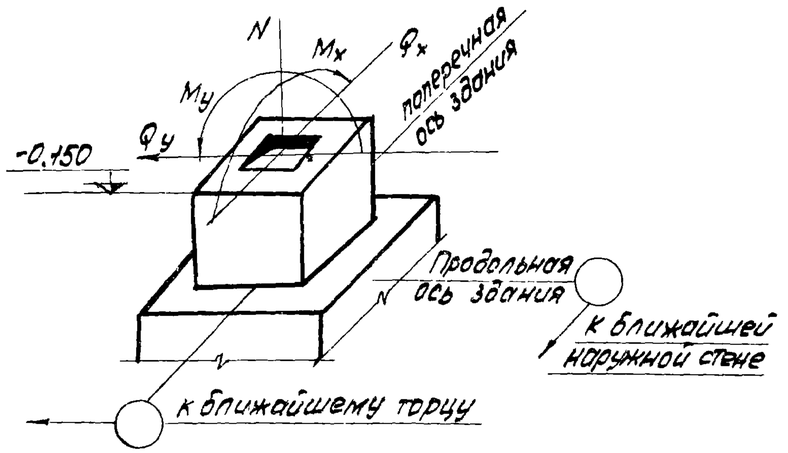

Схема фундамента с усилиями по обрезу

4. Для каждого типа фундамента колонн зданий с высотами этажей 4,8 м; 6,0 м; 7,2 м приводится 4 варианта комбинаций значений нормальной силы, а также изгибающих моментов, действующих в плоскости и из плоскости поперечной рамы. Невыгоднейшие варианты комбинаций усилий определяются в проекте конкретного здания при расчете основания и элементов фундамента.

– В первой строке приводится комбинация усилий, отвечающая максимальному значению нормальной силы и соответствующему ему значению изгибающего момента при действии ветровой нагрузки в плоскости поперечной рамы.

– Во второй строке приводится комбинация усилий, отвечающая: максимальному значению нормальной силы и соответствующему ему значению изгибающего момента в плоскости

Москва

ТК 1976	Усилия от нормативных нагрузок на фундаменты колонн. Пояснительная записка	1.420-12 Выпуск 0-3
		Лист 81

поперечной рамы, а также изгибающему моменту из плоскости поперечной рамы от действия ветровой нагрузки.

– В третьей строке приводится комбинация усилий, отвечающая: максимальному значению изгибающего момента в плоскости поперечной рамы при действии ветровой нагрузки в той же плоскости, а также соответствующему значению нормальной силы.

– В четвертой строке приводится комбинация усилий, отвечающая: максимальному значению изгибающего момента в плоскости поперечной рамы при действии ветровой нагрузки из плоскости поперечной рамы,, соответствующему значению нормальной силы; изгибающему моменту, действующему из плоскости рамы.

5. Для зданий, состоящих из двух и более температурных блоков, значения усилий Му и Фу, действующих из плоскости поперечных рам, следует принимать с учетом понижающего коэффициента К = 0,6

6. Значения усилий N; M_x; Qx для фундаментов колонн, расположенных у торцов или деформационных швов зданий, принимаются с учетом понижающего коэффициента К = 0,6.

7. Нагрузки на фундаменты наружных продольных рядов колонн, приведенные в таблицах, учитывают вес навесных панельных стен (без проёмов) равный 230 кг/м², однако не учтена нагрузка от веса фундаментных балок и цокольных панелей и её следует учитывать дополнительно.

При расчете фундаментов под колонны торцового ряда следует дополнительно учитывать нагрузку от веса торцевой стены.

8. Значения усилий для фундаментов связевых колонн или колонн продольных рам определяются как сумма соответствующих усилий, приведенных в таблицах усилий на фундаменты рядовых колонн и в таблицах дополнительных усилий на фундаменты связевых колонн или колонн продольных рам.

ЦНИИПРОМЗДАНИЙ
г. Москва
Гл. инж. пр-та
Ямпольский

Усилия от нормативных нагрузок на фундаменты рядовых колонн

Шифр маркировочной схемы, нагрузка на перекрытие, ветровой район	Тип фундамента	При основных сочетаниях нагрузок					При дополнительных сочетаниях нагрузок				
		N т	M_x тм	M_y тм	Q_x т	Q_y т	N т	M_x тм	M_y тм	Q_x т	Q_y т
2-6-3(48) 1000-II	А	89	-5,4	—	-3,7	—	98	-5,1	—	-3,4	—
		84	-2,9	±3,2	-2.5	±0,9	94	-2,9	±2,9	-2,5	±0,8
		75	-6,2	—	-4,5	—	83	-6,0	—	-4,2	—
		70	-3,7	±3,2	-3,2	±0,9	80	-3,7	±2,9	-3,2	±0,8
	Б	152	±3,1	—	±1,6	—	179	±2,8	—	±1,4	—
		152	0,0	±3,2	0,0	±0,9	179	0,0	±2,9	0,0	±0,8
		131	±6,0	—	±4,6	—	158	±5,7	—	±4,3	—
		131	±2,9	±3,2	±2,2	±0,9	158	±2,9	±2,9	±2,2	±0,8
2-6-3(48) 1000-IV	А	94	-7,0	—	-4,3	—	101	-6,6	—	-4,1	—
		84	-2,9	±3,5	-2,5	±0,9	94	-2,9	±3,1	-2,5	±0,9
		77	-7,9	—	-5,2	—	84	-7,5	—	-4,9	—
		70	-3,7	±3,5	-3,2	±0,9	78	-3,7	±3,1	-3,2	±0,9
	Б	152	±4,8	—	±2,4	—	179	±4,3	—	±2,2	—
		152	0,0	±3,5	0.0	±0,9	179	0,0	±3,1	0,0	±0,9
		131	±7,6	—	±4,7	—	158	±7,2	—	±4,5	—
		131	±2,9	±3,5	±2,2	±0,9	158	±2,9	±3,1	±2,2	±0,9
2-6-3(48) 1500-II	А	105	-6.4	—	-4,3	—	114	-6,1	—	-4,1	—
		101	-3,8	±3,2	-3,1	±0.9	111	-3,8	±2,9	-3,1	±0,8
		82	-7.6	—	-5,7	—	101	-7.4	—	-5,4	—
		78	-5,1	±3,2	-4,4	±0,9	97	-5,1	±2,9	-4,4	±0,8
	Б	184	±3,1	—	±1,6	—	212	±2.8	—	±1.4	—
		184	0,0	±3,2	0,0	±0,9	212	0,0	±2,9	0 0	±0 8
		164	±7,5	—	±4,9	—	192	±7,1	—	±4,8	—
		164	±4,3	±3,2	±3,4	±0,9	192	±4,3	±2,9	±3,4	±0,8
2-6-3(48) 1500-IV	А	108	-8,0	—	-5,1	—	118	-7,6	—	-4,9	—
		99	-3,9	±3,5	-3,1	±0,9	111	-3,9	±3,1	-3,1	±0,9
		85	-9,3	—	-6,4	—	104	-8,8	—	-6,1	—
		78	-5,3	±3,5	-4,4	±0,9	97	±5,3	±3,1	±4,4	±0,9
	Б	184	±4,8	—	±2,4	—	212	±4,3	—	±2,2	—
		184	0,0	±3,5	0,0	±0,9	212	0,0	±3,1	0,0	±0,9
		164	±11,0	—	±5,9	—	192	±11,6	—	±5,6	—
		164	±4,4	±3,5	±3,4	±0,9	192	±4,4	±3,1	±3,4	±0,9

Шифр маркировочной схемы, нагрузка на перекрытие, ветровой район	Тип фундамента	При основных сочетаниях нагрузок					При дополнительных сочетаниях нагрузок				
		N т	M_x тм	M_y тм	Q_x т	Q_y т	N т	M_x тм	M_y тм	Q_x т	Q_y т
2-6-3(48) 2000-II	А	122	-7.3	—	-5,1	—	132	-7.0	—	-4,8	—
		118	-4,8	±3,2	-3,9	±0,9	127	-4,8	±2,9	-3,9	±0,8
		90	-8.9	—	-6,9	—	110	-8.7	—	-6,6	—
		86	-6,4	±3,2	-5,6	±0,9	106	-6,4	±2,9	-5,6	±0,8
	Б	241	±3,1	—	±1,6	—	268	±2,8	—	±1,4	—
		241	0,0	±3,2	0,0	±0,9	268	0,0	±2,9	0,0	±0,8
		200	±8,9	—	±5,0	—	227	±8,5	—	±5,9	—
		200	±5,8	±3,2	±4,5	±0,9	227	±5,8	±2,9	±4,5	±0,8
2-6-3(48) 2000-IV	А	125	-9,0	—	-6,0	—	135	-8,5	—	-5,8	—
		120	-4,8	±3,5	-4,0	±0,9	130	-4,8	±3,1	-4,0	±0,9
		93	-10,6	—	-7,6	—	112	-10,2	—	-7,4	—
		87	-6,4	±3,5	-5,6	±0,9	106	-6,4	±3,1	-5,6	±0,9
	Б	241	±4,8	—	± 2,4	—	268	±4,3	—	±2,2	—
		241	0,0	±3,5	0,0	±0,9	268	0,0	±3,1	0,0	±0,9
		200	±11,2	—	±7,0	—	227	±10,1	—	±6,7	—
		200	±5,8	±3,5	±4,5	±0,9	227	±5,8	±3,1	±4,5	±0,9
2-6-3(48) 2500-II	А	139	-11,4	—	-7,4	—	148	-11,1	—	-7,2	—
		134	-8,8	±4,8	-6,2	±1,6	144	-8,8	±4,4	-6,2	±1,5
		98	-14,7	—	-9,9	—	117	-14,4	—	-9,8	—
		93	-12,1	±4,8	-8,6	±1,6	113	-12,1	±4,4	-8,6	±1,5
	Б	283	±3,1	—	±1,6	—	310	±2,8	—	±1,4	—
		283	0,0	±4,8	0,0	±1,6	310	0,0	±4,4	0,0	±1,5
		232	±14,7	—	±10,0	—	259	±14,4	—	±10,0	—
		232	±11,6	±4,8	±8,0	±1,6	259	±11,6	±4,4	±8,0	±1,5
2-6-3(48) 2500-IV	А	142	-13,0	—	-8,3	—	153	-12,6	—	-8,1	—
		137	-8,9	±5.2	-6,3	±1,7	146	8,9	±4,7	-6,3	±1.6
		101	-16,3	—	-10,6	—	120	-15,9	—	-10,4	—
		90	-12,2	±5,2	-8,8	±1,7	113	-12,2	±4,7	-8,6	±1,6
	Б	283	±4,8	—	±2,4	—	310	±4.3	—	±2,2	—
		283	0,0	±5,2	0,0	±1,7	310	0,0	±4.7	0,0	±1,6
		232	±16,4	—	±11,0	—	259	±15,9	—	±11,0	—
		232	±11,6	±5,2	±8,0	±1,7	259	±11,6	±4.7	±8,0	±1,6

ТК 1976	Усилия от нормативных нагрузок на фундаменты рядовых колонн маркировочных схем 2-6-3(48)	1.420-12 Выпуск 0-3
		Лист 83

Усилия от нормативных нагрузок на фундаменты рядовых колонн

Шифр маркировочн. схемы, нагрузка на перекрытие, ветровой район	Тип фундамента	При основных сочетаниях нагрузок					При дополнительных сочетаниях нагрузок				
		N т	Mx тм	My тм	Qx т	Qy т	N т	Mx тм	My тм	Qx т	Qy т
2-6-4 (48) 1000-II	А	125	-8.4	—	-4.6	—	135	-8.0	—	-4.4	—
		120	-4.5	±6.4	-3.2	±1.8	131	-4.5	±5.8	-3.2	±1.6
		111	-9.7	—	-5.2	—	120	-9.3	—	-5.0	—
		106	-5.8	±6.4	-4.2	±1.8	116	-5.8	±5.8	-4.2	±1.6
	Б	224	±4.8	—	±2.8	—	250	±4.5	—	±2.6	—
		224	0.0	±6.4	0.0	±1.8	250	0.0	±5.8	0.0	±1.6
		202	±9.6	—	±5.5	—	228	±9.3	—	±5.2	—
		202	±4.8	±8.4	±3.1	±1.8	228	±4.8	±5.8	±3.1	±1.6
2-6-4 (48) 1000-IV	А	130	-10.6	—	-5.8	—	138	-10.0	—	-5.5	—
		121	-4.5	±10.1	-3.2	±2.9	131	-4.5	±9.1	-3.2	±2.6
		116	-11.9	—	-6.6	—	123	-11.3	—	-6.0	—
		107	-5.8	±10.1	-4.2	±2.9	115	-5.8	±9.1	-4.2	±2.6
	Б	224	±7.8	—	±4.5	—	251	±7.0	—	±4.0	—
		224	0.0	±10.1	0.0	±2.9	251	0.0	±9.1	0.0	±2.6
		202	±12.6	—	±7.2	—	229	±11.8	—	±6.7	—
		202	±4.8	±10.1	±3.1	±2.9	229	±4.8	±9.1	±3.1	±2.6
2-6-4 (48) 1500-II	А	164	-9.8	—	-5.4	—	163	-9.5	—	-5.2	—
		155	-6.0	±6.4	-4.3	±1.8	162	-6.0	±5.8	-4.3	±1.6
		139	-11.7	—	-6.3	—	146	-11.4	—	-6.0	—
		130	-7.9	±6.4	-5.5	±1.8	145	-7.9	±5.8	-5.5	±1.6
	Б	278	±4.8	—	±2.4	—	304	±4.5	—	±2.6	—
		278	0.0	±6.4	0.0	±1.8	304	0.0	±5.8	0.0	±1.6
		250	±12.0	—	±6.9	—	274	±11.7	—	±6.7	—
		250	±7.2	±6.4	±4.6	±1.8	274	±7.2	±5.8	±4.6	±1.6
2-6-4 (48) 1500-IV	А	164	-12.1	—	-6.8	—	172	-11.5	—	-6.5	—
		155	-6.0	±10.1	-4.3	±2.9	162	-6.0	±9.1	-4.3	±2.6
		139	-13.9	—	-7.6	—	147	-13.3	—	-7.2	—
		130	-7.8	±10.1	-5.5	±2.9	137	-7.8	±9.1	-5.5	±2.6
	Б	278	±7.8	—	±3.8	—	305	±7.0	—	±4.0	—
		278	0.0	±10.1	0.0	±2.9	305	0.0	±9.1	0.0	±2.6
		250	±15.0	—	±8.6	—	275	±14.2	—	±8.1	—
		250	±7.2	±10.1	±4.6	±2.9	275	±7.2	±9.1	±4.6	±2.6

Шифр маркировочн. схемы, нагрузка на перекрытие, ветровой район	Тип фундамента	При основных сочетаниях нагрузок					При дополнительных сочетаниях нагрузок				
		N т	Mx тм	My тм	Qx т	Qy т	N т	Mx тм	My тм	Qx т	Qy т
2-6-4 (48) 2000-II	А	173	-11.2	—	-6.9	—	182	-11.1	—	-6.8	—
		167	-7.4	±6.4	-5.2	±1.8	178	-7.4	±5.8	-5.1	±1.6
		143	-13.9	—	-7.4	—	152	-13.5	—	-7.3	—
		137	-10.2	±6.4	-6.9	±1.8	147	-9.6	±5.8	-7.2	±1.6
	Б	330	±4.9	—	±2.5	—	357	±4.5	—	±2.4	—
		330	0.0	±6.4	±0.1	±1.8	357	0.0	±5.8	0.1	±1.6
		290	±14.5	—	±8.3	—	316	±14.1	—	±8.0	—
		290	±9.6	±6.4	±6.2	±1.8	316	±9.6	±5.8	±6.2	±1.6
2-6-4 (48) 2000-IV	А	176	-13.5	—	-7.9	—	185	-13.0	—	-7.5	—
		167	-7.4	±10.1	-5.2	±2.9	178	-7.4	±9.1	-5.3	±2.6
		146	-16.0	—	-8.7	—	155	-15.6	—	-8.2	—
		137	-10.2	±10.1	-6.9	±2.9	147	-9.6	±9.1	-6.9	±2.6
	Б	330	±7.7	—	±4.4	—	357	±7.0	—	±4.0	—
		330	0.0	±10.1	±0.1	±2.9	357	0.0	±9.1	±0.1	±2.6
		290	±17.3	—	±9.9	—	316	±16.6	—	±9.5	—
		290	±9.6	±10.1	±6.2	±2.9	316	±9.6	±9.1	±6.2	±2.6
2-6-4 (48) 2500-II	А	199	-12.7	—	-8.0	—	204	-12.6	—	-7.0	—
		184	-8.9	±6.4	-6.3	±1.8	198	-8.9	±5.8	-6.3	±1.6
		158	-15.1	—	-9.4	—	166	-14.9	—	-8.4	—
		150	-11.4	±6.4	-8.6	±1.8	161	-11.4	±5.8	-8.6	±1.6
	Б	384	±4.9	—	±2.5	—	411	±4.4	—	±2.4	—
		384	0.0	±6.4	±0.1	±1.8	411	0.0	±5.8	±0.1	±1.6
		334	±16.9	—	±9.5	—	360	±16.4	—	±9.5	—
		334	±12.0	±6.4	±7.7	±1.8	360	±12.0	±5.8	±7.7	±1.6
2-6-4 (48) 2500-IV	А	199	-15.0	—	-8.8	—	207	-14.3	—	-7.9	—
		189	-8.9	±10.1	-6.3	±2.9	198	-8.9	±9.1	-6.3	±2.6
		160	-17.5	—	-9.7	—	169	-16.8	—	-9.4	—
		150	-11.4	±10.1	-8.4	±2.9	161	-11.4	±9.1	-8.6	±2.6
	Б	384	±7.7	—	±3.9	—	411	±7.0	—	±3.5	—
		384	0.0	±10.1	±0.1	±2.9	411	0.0	±9.1	±0.1	±2.6
		334	±19.7	—	±11.2	—	360	±19.0	—	±10.8	—
		334	±12.0	±10.1	±7.7	±2.9	360	±12.0	±9.1	±7.7	±2.6

Гл. констр. отд.	Корбий	Корженевская	
Рук группы	В. Исаев	Исаев	

ТК 1976	Усилия от нормативных нагрузок на фундаменты рядовых колонн маркировочных схем 2-6-4 (48)	1.420-12 Выпуск 0-3	
		лист	84

Усилия от нормативных нагрузок на фундаменты рядовых колонн

Шифр маркировочной схемы, нагрузка на перекрытие, ветровой район	Тип фундамента	При основных сочетаниях нагрузок					При дополнительных сочетаниях нагрузок				
		N m	Mx тм	My тм	Qx m	Qy m	N m	Mx тм	My тм	Qx m	Qy m
3-6-3 (48) 1000-II	А	94	-5,9	—	-3,9	—	104	-5,6	—	-3,6	—
		90	-3,5	±3,2	-2,7	±0,9	100	-3,5	±2,9	-2,7	±0,8
		74	-6,6	—	-4,5	—	84	-6,4	—	-4,5	—
		69	-5,0	±3,2	-4,0	±0,9	80	-5,0	±2,9	-4,0	±0,8
	Б	160	±3,2	—	±1,6	—	187	±2,9	—	±1,4	—
		159	±0,3	±3,2	±0,2	±0,9	185	±0,3	±2,9	±0,2	±0,8
		140	±5,7	—	±3,6	—	167	±5,1	—	±3,2	—
		138	±2,6	±3,2	±2,1	±0,9	164	±2,6	±2,9	±2,1	±0,8
3-6-3 (48) 1000-IV	А	97	-7,2	—	-4,5	—	105	-7,0	—	-4,3	—
		90	-3,6	±3,5	-2,8	±0,9	100	-3,5	±3,1	-2,8	±0,8
		77	-8,0	—	-5,7	—	66	-7,8	—	-5,5	—
		70	-4,5	±3,5	-3,2	±0,9	80	-4,3	±3,1	-4,3	±0,8
	Б	161	±4,8	—	±2,4	—	187	±4,4	—	±2,2	—
		159	±0,3	±3,5	±0,2	±0,9	185	±0,3	±3,1	±0,2	±0,8
		141	±7,0	—	±4,3	—	167	±6,7	—	±4,1	—
		139	±2,6	±3,5	±2,1	±0,9	164	±2,6	±3,1	±2,1	±0,8
3-6-3 (48) 1500-II	А	111	-7,1	—	-4,9	—	119	-6,9	—	-4,8	—
		105	-4,8	±3,2	-3,8	±0,9	115	-4,8	±2,9	-3,9	±0,8
		86	-8,9	—	-6,0	—	94	-8,1	—	-5,9	—
		80	-6,0	±3,2	-4,3	±0,9	90	-6,0	±2,9	-4,5	±0,8
	Б	202	±3,3	—	±1,6	—	228	±3,0	—	±1,5	—
		200	±0,4	±3,2	±0,3	±0,9	226	±0,4	±2,9	±0,3	±0,8
		162	±6,7	—	±4,5	—	198	±6,3	—	±4,4	—
		160	±3,8	±3,2	±3,1	±0,9	196	±3,8	±2,9	±3,1	±0,8
3-6-3 (48) 1500-IV	А	112	-8,4	—	-5,3	—	121	-8,1	—	-5,2	—
		105	-4,8	±3,5	-3,8	±0,9	116	-4,7	±3,1	-3,8	±0,8
		83	-9,6	—	-6,7	—	91	-9,3	—	-6,6	—
		66	-6,0	±3,5	-4,3	±0,9	86	-6,0	±3,1	-4,3	±0,8
	Б	202	±4,8	—	±2,4	—	228	±4,5	—	±2,3	—
		200	±0,4	±3,5	±0,3	±0,9	226	±0,4	±3,1	±0,3	±0,8
		162	±8,3	—	±5,3	—	198	±7,9	—	±4,5	—
		160	±3,8	±3,5	±3,1	±0,9	196	±3,8	±3,1	±3,1	±0,8

Шифр маркировочной схемы, нагрузка на перекрытие, ветровой район	Тип фундамента	При основных сочетаниях нагрузок					При дополнительных сочетаниях нагрузок				
		N m	Mx тм	My тм	Qx m	Qy m	N m	Mx тм	My тм	Qx m	Qy m
3-6-3 (48) 2000-II	А	126	-8,2	—	-5,8	—	136	-8,8	—	-5,7	—
		122	-5,8	±3,2	-4,7	±0,9	132	-5,8	±2,9	-4,7	±0,8
		101	-10,0	—	-7,0	—	111	-10,0	—	-7,0	—
		97	-7,4	±3,2	-5,2	±0,9	107	-7,4	±2,9	-5,2	±0,8
	Б	242	±3,4	—	±1,7	—	268	±3,0	—	±0,9	—
		240	±0,5	±3,2	±0,4	±0,9	266	±0,5	±2,9	±0,4	±0,8
		203	±8,0	—	±5,5	—	227	±7,6	—	±5,4	—
		201	±5,1	±3,2	±4,2	±0,9	224	±5,1	±2,9	±4,2	±0,8
3-6-3 (48) 2000-IV	А	129	-9,6	—	-6,4	—	138	-9,2	—	-6,3	—
		122	-5,8	±3,5	-4,8	±0,9	132	-5,8	±3,1	-4,8	±0,8
		103	-11,4	—	-8,0	—	112	-10,8	—	-7,5	—
		97	-7,4	±3,5	-5,2	±0,9	106	-7,4	±3,1	-5,2	±0,8
	Б	242	±5,2	—	±2,4	—	268	±4,6	—	±2,2	—
		240	±0,5	±3,5	±0,4	±0,9	266	±0,5	±3,1	±0,4	±0,8
		203	±9,8	—	±6,3	—	227	±9,2	—	±6,1	—
		201	±5,1	±3,5	±4,1	±0,9	224	±5,1	±3,1	±4,1	±0,8
3-6-3 (48) 2500-II	А	141	-13,5	—	-8,5	—	151	-13,2	—	-8,4	—
		139	-11,0	±4,8	-7,4	±1,6	147	-11,0	±4,4	-7,4	±1,5
		120	-16,8	—	-12,3	—	133	-16,5	—	-12,2	—
		118	-14,3	±4,8	-11,4	±1,6	132	-14,3	±4,4	-11,4	±1,5
	Б	284	±4,4	—	±2,1	—	310	±4,0	—	±2,0	—
		281	±1,4	±4,8	±0,7	±1,6	307	±1,4	±4,4	±0,7	±1,5
		232	±16,0	—	±11,2	—	259	±15,6	—	±11,1	—
		230	±13,0	±4,8	±9,9	±1,6	257	±13,0	±4,4	±9,9	±1,5
3-6-3 (48) 2500-IV	А	144	-14,8	—	-9,0	—	149	-14,4	—	-8,9	—
		137	-11,1	±5,2	-7,4	±1,7	148	-11,1	±4,7	-7,4	±1,6
		125	-18,1	—	-12,9	—	135	-17,3	—	-12,7	—
		120	-14,4	±5,2	-11,1	±1,7	133	-14,4	±4,7	-11,1	±1,6
	Б	284	±5,9	—	±2,9	—	310	±5,5	—	±2,7	—
		281	±1,5	±5,2	±0,8	±1,7	307	±1,5	±4,7	±0,8	±1,6
		232	±17,5	—	±12,0	—	259	±17,1	—	±11,8	—
		231	±13,1	±5,2	±9,9	±1,7	257	±13,1	±4,7	±9,9	±1,6

Инженер отд. Рук. группы | Исаев

ТК 1976	Усилия от нормативных нагрузок на фундаменты рядовых колонн маркировочных схем 3-6-3 (48)	1.420-12 Выпуск 0-3	Лист 85

Усилия от нормативных нагрузок на фундаменты рядовых колонн

Шифр маркировочной схемы, нагрузка на перекрытие, ветровой район	Тип фундамента	При основных сочетаниях нагрузок					При дополнительных сочетаниях нагрузок				
		N т	Mx тм	My тм	Qx т	Qy т	N т	Mx тм	My тм	Qx т	Qy т
3-6-4 (48) 1000-II	А	132	-8.4	—	-5.0	—	142	-8.1	—	-4.9	—
		127	-5.5	±6.2	-3.7	±1.8	137	-5.5	±5.6	-5.7	±1.6
		115	-9.7	—	-6.5	—	125	-9.4	—	-6.4	—
		110	-6.7	±6.2	-4.6	±1.8	120	-6.7	±5.6	-4.6	±1.6
	Б	222	±4.4	—	±2.1	—	239	±3.9	—	±2.0	—
		220	±0.8	±6.2	±0.4	±1.8	237	±0.7	±5.6	±0.4	±1.6
		202	±8.7	—	±5.8	—	228	±8.2	—	±5.6	—
		200	±5.1	±6.2	±3.3	±1.8	226	±9.0	±5.6	±3.3	±1.6
3-6-4 (48) 1000-IV	А	136	-10.1	—	-5.7	—	145	-9.6	—	-5.6	—
		127	-5.5	±9.7	-3.7	±2.8	137	-5.5	±8.7	-3.7	±2.5
		119	-11.4	—	-7.7	—	128	-10.9	—	-7.5	—
		110	-6.8	±9.7	-4.6	±2.8	120	-6.8	±8.7	-4.6	±2.5
	Б	223	±6.3	—	±3.1	—	242	±5.8	—	±7.8	—
		220	±0.8	±9.7	±0.4	±2.8	239	±0.8	±8.7	±0.4	±2.5
		202	±10.6	—	±6.7	—	228	±10.1	—	±6.5	—
		200	±5.1	±9.7	±3.3	±2.8	226	±5.1	±8.7	±3.3	±2.5
3-6-4 (48) 1500-II	А	157	-10.3	—	-6.2	—	167	-9.9	—	-6.1	—
		152	-7.3	±6.2	-4.9	±1.8	163	-7.2	±5.6	-4.9	±1.6
		132	-12.3	—	-8.5	—	142	-11.9	—	-8.4	—
		127	-9.3	±6.2	-6.3	±1.8	138	-9.2	±5.6	-6.3	±1.6
	Б	275	±4.6	—	±2.2	—	289	±4.2	—	±2.1	—
		272	±1.0	±6.2	±0.5	±1.8	287	±1.0	±5.6	±0.5	±1.6
		242	±11.1	—	±7.1	—	270	±10.7	—	±7.0	—
		240	±7.5	±6.2	±6.0	±1.8	266	±7.5	±5.6	±5.0	±1.6
3-6-4 (48) 1500-IV	А	161	-11.9	—	-7.0	—	169	-11.5	—	-6.8	—
		152	-7.3	±9.7	-4.9	±2.8	162	-7.3	±8.7	-4.9	±2.5
		196	-13.9	—	-9.3	—	144	-13.5	—	-9.1	—
		127	-9.3	±9.7	-6.3	±2.8	137	-9.3	±8.7	-6.3	±2.5
	Б	275	±6.5	—	±3.2	—	291	±6.0	—	±3.0	—
		272	±1.0	±9.7	±0.5	±2.8	288	±1.0	±8.7	±0.6	±2.5
		242	±13.0	—	±8.6	—	270	±12.5	—	±8.4	—
		240	±7.5	±9.7	±6.0	±2.8	267	±7.5	±8.7	±6.0	±2.5

Шифр маркировочной схемы, нагрузка на перекрытие, ветровой район	Тип фундамента	При основных сочетаниях нагрузок					При дополнительных сочетаниях нагрузок				
		N т	Mx тм	My тм	Qx т	Qy т	N т	Mx тм	My тм	Qx т	Qy т
3-6-4 (48) 2000-II	А	180	-12.2	—	-7.5	—	190	-11.9	—	-7.4	—
		175	-9.2	±6.2	-6.2	±1.8	186	-9.2	±5.6	-6.2	±1.6
		146	14.8	—	-9.0	—	156	-14.5	—	-9.0	—
		141	11.8	±6.2	-8.0	±1.8	152	-11.8	±5.6	-8.0	±1.6
	Б	334	±4.8	—	±2.4	—	361	±4.4	—	±2.2	—
		332	±1.2	±6.2	±0.6	±1.8	359	±1.2	±5.6	±0.6	±1.6
		292	±13.4	—	±8.0	—	319	±13.0	—	±8.0	—
		290	±9.8	±6.2	±7.0	±1.8	317	±9.8	±5.6	±7.0	±1.6
3-6-4 (48) 2000-IV	А	179	-13.8	—	-8.2	—	180	-13.4	—	-8.0	—
		174	-9.2	±9.7	-6.2	±2.8	175	-9.2	±8.7	-6.2	±2.5
		145	-16.4	—	-10.0	—	146	-16.0	—	-10.8	—
		140	-11.8	±9.7	-8.1	±2.8	141	-11.8	±8.7	-8.1	±2.5
	Б	335	±6.7	—	±3.3	—	362	±6.3	—	±3.1	—
		332	±1.2	±9.7	±0.6	±2.8	360	±1.2	±8.7	±0.6	±2.5
		293	±15.3	—	±9.0	—	320	±14.9	—	±9.0	—
		290	±9.8	±9.7	±7.0	±2.8	318	±9.8	±8.7	±7.0	±2.5
3-6-4 (48) 2500-II	А	206	-13.9	—	-8.7	—	215	-13.7	—	-8.7	—
		203	-11.0	±6.2	-7.4	±1.8	215	-11.0	±5.6	-7.4	±1.6
		164	-17.2	—	-11.5	—	173	-17.0	—	-11.5	—
		161	-14.3	±6.2	-9.5	±1.8	173	-14.3	±5.6	-9.5	±1.6
	Б	388	±5.0	—	±2.5	—	415	±4.6	—	±2.3	—
		386	±1.5	±6.2	±0.8	±1.8	413	±1.5	±5.6	±0.8	±1.6
		338	±15.8	—	±9.0	—	365	±15.4	—	±9.0	—
		336	±12.3	±6.2	±8.0	±1.8	363	±12.3	±5.6	±8.0	±1.6
3-6-4 (48) 2500-IV	А	208	-15.6	—	-9.4	—	208	-15.1	—	-9.2	—
		203	-11.0	±9.7	-7.4	±2.8	205	-11.0	±8.7	-7.4	±2.5
		166	-18.9	—	-12.2	—	166	-18.4	—	-12.0	—
		161	-11.3	±9.7	-9.5	±2.8	163	-14.3	±8.7	-9.5	±2.5
	Б	390	±7.0	—	±3.4	—	417	±6.5	—	±3.2	—
		386	±1.5	±9.7	±0.8	±2.8	413	±1.5	±8.7	±0.8	±2.5
		340	±17.8	—	±11.3	—	365	±17.3	—	±11.5	—
		336	±12.3	±9.7	±8.0	±2.8	361	±12.3	±8.7	±8.0	±2.5

Конструкции одобрены
Гл. конструктор Кожиневской
Рук. группы В. Иванов 1/6068

ТК 1976

Усилия от нормативных нагрузок на фундаменты рядовых колонн маркировочных схем 3-6-4 (48)

1.420-12 Выпуск 0-3

лист 86

Усилия от нормативных нагрузок на фундаменты рядовых колонн

Шифр маркировочной схемы, нагрузка на перекрытие, ветровой район	Тип фундамента	При основных сочетаниях нагрузок					При дополнительных сочетаниях нагрузок				
		N т	Mx тм	My тм	Qx т	Qy т	N т	Mx тм	My тм	Qx т	Qy т
3-6-5 (48) 1000-II	А	168	-9.3	—	-5.1	—	177	-9.0	—	-5.0	—
		161	-5.5	±8.2	-3.9	±2.4	172	-5.5	±7.4	-3.9	±2.1
		161	-10.6	—	-5.8	—	160	-10.3	—	-5.7	—
		144	-6.8	±8.2	-4.8	±2.4	155	-6.8	±7.4	-4.8	±2.1
	Б	284	±5.4	—	±3.1	—	310	±4.8	—	±2.7	—
		282	±0.8	±8.2	±0.4	±2.4	308	±0.8	±7.4	±0.4	±2.1
		264	±9.7	—	±5.6	—	290	±9.1	—	±5.2	—
		262	±5.1	±8.2	±3.4	±2.4	288	±5.1	±7.4	±3.4	±2.1
3-6-5 (48) 1000-IV	А	173	-11.5	—	-6.3	—	181	-10.9	—	-6.1	—
		161	-5.5	±13.0	-3.9	±3.7	172	-5.5	±11.7	-3.9	±3.4
		156	-12.8	—	-7.1	—	164	-12.2	—	-6.7	—
		144	-6.8	±13.0	-4.8	±3.7	155	-6.8	±11.7	-4.8	±3.4
	Б	286	±7.9	—	±4.5	—	311	±7.2	—	±4.1	—
		282	±0.8	±13.0	±0.4	±3.7	308	±0.8	±11.7	±0.4	±3.4
		266	±12.2	—	±7.0	—	291	±11.5	—	±6.6	—
		262	±5.1	±13.0	±3.4	±3.7	288	±5.1	±11.7	±3.4	±3.4
3-6-5 (48) 1500-II	А	200	-11.1	—	-6.3	—	210	-10.8	—	-6.2	—
		194	-7.3	±8.2	-4.9	±2.4	204	-7.3	±7.4	-4.9	±2.1
		174	-13.0	—	-7.4	—	185	-12.7	—	-6.9	—
		168	-9.2	±8.2	-6.5	±2.4	179	-9.2	±7.4	-6.5	±2.1
	Б	355	±5.6	—	±3.3	—	380	±5.0	—	±2.9	—
		352	±1.0	±8.2	±0.5	±2.4	378	±1.0	±7.4	±0.5	±2.1
		325	±12.0	—	±7.0	—	350	±11.4	—	±6.6	—
		322	±7.4	±8.2	±4.9	±2.4	348	±7.4	±7.4	±4.9	±2.1

Шифр маркировочной схемы, нагрузка на перекрытие, ветровой район	Тип фундамента	При основных сочетаниях нагрузок					При дополнительных сочетаниях нагрузок				
		N т	Mx тм	My тм	Qx т	Qy т	N т	Mx тм	My тм	Qx т	Qy т
3-6-5 (48) 1500-III	А	206	-13.3	—	-7.6	—	214	-12.7	—	-7.3	—
		194	-7.3	±13.0	-4.9	±3.7	204	-7.3	±11.7	-4.9	±3.4
		180	-15.2	—	-8.7	—	189	-14.6	—	-8.3	—
		169	-9.2	±13.0	-6.6	±3.7	179	-9.2	±11.7	-6.5	±3.4
	Б	356	±8.1	—	±4.7	—	382	±7.4	—	±4.3	—
		352	±1.0	±13.0	±0.5	±3.7	378	±1.0	±11.7	±0.5	±3.4
		326	±14.5	—	±8.4	—	352	±13.6	—	±8.0	—
		322	±7.4	±13.0	±4.9	±3.7	348	±7.4	±11.7	±4.9	±3.4
3-6-5 (48) 2000-II	А	233	-13.0	—	-7.6	—	242	-12.5	—	-7.3	—
		226	-9.1	±8.2	-6.4	±2.4	236	-9.1	±7.4	-6.4	±2.1
		198	-15.6	—	-9.1	—	208	-15.1	—	-9.8	—
		191	-11.7	±8.2	-8.2	±2.4	202	-10.7	±7.4	-8.2	±2.1
	Б	425	±5.8	—	±3.4	—	450	±5.3	—	±3.1	—
		422	±1.2	±8.2	±0.8	±2.4	449	±1.2	±7.4	±0.8	±2.1
		385	±14.4	—	±8.4	—	410	±13.9	—	±8.2	—
		382	±9.8	±8.2	±6.5	±2.4	409	±9.8	±7.4	±6.5	±2.1
3-6-5 (48) 2000-IV	А	237	-15.1	—	-8.8	—	246	-14.8	—	-8.5	—
		218	-9.1	±13.0	-6.2	±3.7	228	-9.1	±11.7	-6.2	±3.4
		202	-19.8	—	-11.8	—	215	-19.1	—	-11.5	—
		178	-13.8	±13.0	-9.2	±3.7	193	-13.8	±11.7	-9.2	±3.4
	Б	430	±8.3	—	±4.1	—	456	±7.7	—	±3.8	—
		422	±1.2	±13.0	±0.6	±3.7	450	±1.2	±11.7	±0.6	±3.4
		318	±19.0	—	±11.4	—	332	±18.3	—	±11.2	—
		314	±11.8	±13.0	±8.5	±3.7	328	±11.8	±11.7	±8.5	±3.4

Усилия от нормативных нагрузок на фундаменты рядовых колонн

Шифр маркировочн. схемы, нагрузка на перекрытие, ветровой район	Тип фундамента	При основных сочетаниях нагрузок					При дополнительных сочетаниях нагрузок				
		N т	Mx тм	My тм	Qx т	Qy т	N т	Mx тм	My тм	Qx т	Qy т
2-6-3 (60,48) 1000-II	А	92	-5.8	—	-3.2	—	108	-5.6	—	-3.0	—
		80	-2.9	±2.0	-2.0	±0.5	102	-2.9	±1.8	-2.0	±0.4
		77	-6.8	—	-3.9	—	86	-6.5	—	-3.8	—
		72	-3.7	±2.0	-2.6	±0.5	80	-3.7	±1.8	-2.6	±0.4
	Б	171	±3.7	—	±1.5	—	192	±3.3	—	±1.3	—
		171	0.0	±2.0	0.0	±0.5	189	0.0	±1.8	0.0	±0.4
		154	±6.5	—	±4.2	—	167	±6.2	—	±3.8	—
		154	±2.9	±2.0	±1.8	±0.5	167	±2.9	±1.8	±1.8	±0.4
2-6-3 (60,48) 1000-IV	А	95	-7.5	—	-3.7	—	103	-7.7	—	-3.5	—
		88	-2.9	±3.1	-2.0	±0.9	98	-2.9	±2.8	-2.0	±0.8
		82	-8.5	—	-4.5	—	88	-8.0	—	-4.2	—
		65	-3.7	±3.1	-2.6	±0.9	78	-3.7	±2.8	-2.6	±0.8
	Б	171	±5.5	—	±2.2	—	189	±5.0	—	±2.1	—
		171	0.0	±3.1	0.0	±0.9	180	0.0	±2.8	0.0	±0.8
		154	±8.4	—	±4.2	—	167	±8.0	—	±4.0	—
		154	±2.9	±3.1	±1.8	±0.9	167	±2.9	±2.8	±1.8	±0.8
2-6-3 (60,48) 1500-II	А	108	-6.8	—	-3.5	—	118	-6.5	—	-3.3	—
		105	-3.5	±2.0	-2.5	±0.5	115	-3.5	±1.8	-2.5	±0.4
		85	-8.0	—	-4.8	—	95	-7.7	—	-4.5	—
		83	-5.0	±2.0	-3.5	±0.5	86	-5.0	±1.8	-3.5	±0.4
	Б	206	±3.5	—	±1.4	—	220	±3.2	—	±1.3	—
		206	0.0	±2.0	0.0	±0.5	220	0.0	±1.8	0.0	±0.4
		186	±8.0	—	±4.2	—	198	±7.5	—	±4.1	—
		186	±4.3	±2.0	±2.7	±0.5	198	±4.3	±1.8	±2.7	±0.4
2-6-3 (60,48) 1500-IV	А	110	-8.5	—	-4.1	—	118	-8.0	—	-3.9	—
		104	-3.5	±3.1	-2.5	±0.9	115	-3.5	±2.8	-2.5	±0.8
		87	-9.8	—	-5.4	—	97	-9.5	—	-5.2	—
		87	-5.0	±3.1	-3.5	±0.9	92	-5.0	±2.8	-3.5	±0.8
	Б	206	±5.5	—	±2.2	—	220	±5.0	—	±2.1	—
		206	0.0	±3.1	0.0	±0.9	220	0.0	±2.8	0.0	±0.8
		186	±10.6	—	±4.5	—	198	±10.0	—	±4.4	—
		186	±4.3	±3.1	±2.7	±0.9	198	±4.3	±2.8	±2.7	±0.8

Шифр маркировочн. схемы, нагрузка на перекрытие, ветровой район	Тип фундамента	При основных сочетаниях нагрузок					При дополнительных сочетаниях нагрузок				
		N т	Mx тм	My тм	Qx т	Qy т	N т	Mx тм	My тм	Qx т	Qy т
2-6-3 (60,48) 2000-II	А	125	-7.9	—	-4.4	—	134	-7.6	—	-4.1	—
		122	-4.0	±2.0	-3.1	±0.5	132	-4.0	±1.8	-3.1	±0.4
		93	-9.0	—	-5.6	—	114	-8.7	—	-5.3	—
		89	-6.0	±2.0	-4.5	±0.5	111	-6.0	±1.8	-4.5	±0.4
	Б	248	±3.6	—	±1.5	—	275	±3.2	—	±1.3	—
		248	0.0	±2.0	0.0	±0.5	275	0.0	±1.8	0.0	±0.4
		208	±9.4	—	±5.0	—	234	±9.0	—	±4.9	—
		208	±5.8	±2.0	±3.6	±0.5	234	±5.8	±1.8	±3.6	±0.4
2-6-3 (60,48) 2000-IV	А	128	-9.5	—	-5.1	—	138	-9.0	—	-4.9	—
		123	-4.8	±3.1	-3.1	±0.9	138	-4.0	±2.8	-3.1	±0.8
		96	-11.1	—	-6.4	—	115	-10.5	—	-6.1	—
		90	-6.0	±3.1	-4.5	±0.9	109	-6.0	±2.8	-4.5	±0.8
	Б	248	±5.5	—	±2.2	—	275	±5.0	—	±2.1	—
		248	0.0	±3.1	0.0	±0.9	275	0.0	±2.8	0.0	±0.8
		208	±11.6	—	±5.9	—	234	±10.3	—	±5.7	—
		208	±5.8	±3.1	±3.6	±0.9	234	±5.8	±2.8	±3.6	±0.8
2-6-3 (60,48) 2500-II	А	142	-12.2	—	-6.4	—	151	-11.5	—	-6.0	—
		138	-8.9	±3.5	-4.7	±0.9	148	-8.9	±3.2	-4.7	±0.8
		101	-15.0	—	-8.1	—	120	-14.8	—	-7.8	—
		97	-12.2	±3.5	-6.9	±0.9	117	-12.2	±3.2	-6.9	±0.8
	Б	295	±4.4	—	±1.7	—	323	±4.2	—	±1.7	—
		295	0.0	±3.5	0.0	±0.9	323	0.0	±3.2	0.0	±0.8
		244	±15.1	—	±8.3	—	272	±14.9	—	±8.2	—
		244	±10.7	±3.5	±6.4	±0.9	272	±10.7	±3.2	±6.4	±0.8
2-6-3 (60,48) 2500-IV	А	145	-13.6	—	-6.9	—	156	-13.1	—	-6.7	—
		141	-8.9	±5.4	-4.7	±1.3	153	-8.9	±4.9	-4.7	±1.2
		104	-17.0	—	-8.7	—	123	-16.5	—	-8.7	—
		100	-12.2	±5.4	-6.9	±1.3	120	-12.2	±4.9	-6.9	±1.2
	Б	295	±5.5	—	±2.4	—	323	±5.0	—	±2.1	—
		295	0.0	±5.4	0.0	±1.3	323	0.0	±4.9	0.0	±1.2
		244	±16.8	—	±9.1	—	272	±16.4	—	±9.0	—
		244	±10.7	±5.4	±6.4	±1.3	272	±10.7	±4.9	±6.4	±1.2

Гл. констр. ин-та — Дробкин
Гл. констр. отд. — Корженевская
Рук. группы — Исаев

ТК 1976	Усилия от нормативных нагрузок на фундаменты рядовых колонн маркировочных схем 2-6-3 (60,48)	1.420-12 Выпуск 0-3	Лист 88

Усилия от нормативных нагрузок на фундаменты рядовых колонн

Шифр маркировочной схемы, нагрузка на перекрытие, ветровой район	Тип фундамента	При основных сочетаниях нагрузок					При дополнительных сочетаниях нагрузок				
		N т	Mx тм	My тм	Qx т	Qy т	N т	Mx тм	My тм	Qx т	Qy т
2-6-4 (60, 48) 1000-II	А	129	-8.9	—	-3.6	—	137	-8.5	—	-3.4	—
		123	-4.6	±4.0	-2.8	±0.8	134	-4.6	±3.6	-2.8	±0.7
		112	-10.0	—	-4.2	—	120	-9.6	—	-4.0	—
		106	-5.8	±4.0	-3.4	±0.8	117	-5.8	±3.6	-3.4	±0.7
	Б	224	±5.8	—	±2.8	—	260	±5.2	—	±2.6	—
		224	0.0	±4.0	0.0	±0.8	250	0.0	±3.6	0.0	±0.7
		204	±10.6	—	±4.9	—	230	±10.0	—	±1.8	—
		204	±4.8	±4.0	±2.4	±0.8	230	±4.8	±3.6	±2.4	±0.7
2-6-4 (60, 48) 1000-IV	А	132	-11.5	—	-5.1	—	142	-10.8	—	-5.0	—
		124	-4.6	±6.1	-2.7	±1.2	133	-4.6	±5.5	-2.7	±1.1
		115	-12.6	—	-6.6	—	125	-11.9	—	-5.4	—
		107	-5.8	±6.1	-3.4	±1.2	116	-5.8	±5.5	-3.4	±1.1
	Б	223	±8.9	—	±4.1	—	250	±8.0	—	±4.0	—
		223	0.0	±6.1	0.0	±1.2	250	0.0	±5.5	0.0	±1.1
		203	±13.7	—	±6.2	—	230	±12.8	—	±6.1	—
		203	±4.8	±6.1	±2.4	±1.2	230	±4.8	±5.5	±2.4	±1.1
2-6-4 (60, 48) 1500-II	А	152	-10.4	—	-4.6	—	162	-10.0	—	-4.2	—
		146	-6.0	±4.0	-3.6	±0.8	157	-6.0	±3.6	-3.6	±0.7
		127	-12.0	—	-5.1	—	147	-11.6	—	-4.9	—
		121	-7.9	±4.0	-4.6	±0.8	132	-7.9	±3.6	-4.6	±0.7
	Б	278	±5.8	—	±2.8	—	304	±5.2	—	±2.7	—
		278	±0.0	±4.0	±0.05	±0.8	304	0.0	±3.6	0.0	±0.7
		248	±12.9	—	±6.0	—	274	±12.2	—	±5.8	—
		248	±7.2	±4.0	±3.6	±0.8	274	±7.2	±3.6	±3.6	±0.7
2-6-4 (60, 48) 1500-IV	А	167	-13.0	—	-5.7	—	175	-12.2	—	-5.5	—
		160	-6.0	±6.1	-3.6	±1.2	165	-6.0	±5.5	-3.6	±1.1
		151	-14.6	—	-6.2	—	148	-13.8	—	-6.0	—
		122	-7.9	±6.1	-4.6	±1.2	137	-7.9	±5.5	-4.6	±1.1
	Б	278	±8.9	—	±3.4	—	304	±8.0	—	±3.3	—
		278	0.0	±6.1	0.0	±1.2	304	0.0	±5.5	0.0	±1.1
		248	±16.1	—	±7.5	—	274	±15.1	—	±7.3	—
		248	±7.2	±6.1	±3.6	±1.2	274	±7.2	±5.5	±3.6	±1.1

Шифр маркировочной схемы, нагрузка на перекрытие, ветровой район	Тип фундамента	При основных сочетаниях нагрузок					При дополнительных сочетаниях нагрузок				
		N т	Mx тм	My тм	Qx т	Qy т	N т	Mx тм	My тм	Qx т	Qy т
2-6-4 (60, 48) 2000-II	А	177	-11.8	—	-5.8	—	187	-11.4	—	-5.6	—
		178	-7.5	±4.0	-4.5	±0.8	182	-7.5	±3.6	-4.5	±0.7
		143	-14.4	—	-6.2	—	153	-14.1	—	-6.0	—
		145	-10.1	±4.0	-5.8	±0.8	148	-10.1	±3.6	-5.8	±0.7
	Б	330	±5.8	—	±2.4	—	358	±5.2	—	±2.2	—
		330	0.0	±4.0	0.0	±0.8	358	0.0	±3.6	0.0	±0.7
		290	±15.4	—	±7.0	—	318	±14.9	—	±6.5	—
		290	±9.6	±4.0	±4.8	±0.8	318	±9.6	±3.6	±4.8	±0.7
2-6-4 (60, 48) 2000-IV	А	180	-14.4	—	-6.6	—	189	-13.7	—	-6.4	—
		178	-7.5	±6.1	-4.5	±1.2	181	-7.5	±5.5	-4.5	±1.1
		146	-17.0	—	-7.5	—	155	-16.4	—	-7.0	—
		144	-10.1	±6.1	-5.8	±1.2	147	-10.1	±5.5	-5.8	±1.1
	Б	331	±8.9	—	±4.1	—	357	±8.0	—	±3.5	—
		331	0.0	±6.1	0.0	±1.2	357	0.0	±5.5	0.0	±1.1
		291	±18.5	—	±8.2	—	317	±17.5	—	±7.7	—
		291	±9.6	±6.1	±4.8	±1.2	317	±9.6	±5.5	±4.8	±1.1
2-6-4 (60, 48) 2500-II	А	202	-13.3	—	-6.6	—	211	-12.9	—	-6.5	—
		206	-8.9	±4.0	-5.1	±0.8	205	-8.9	±3.6	-5.1	±0.7
		259	-15.8	—	-7.2	—	168	-15.4	—	-7.0	—
		163	-11.4	±4.0	-7.0	±0.8	169	-11.4	±3.6	-7.0	±0.7
	Б	384	±5.6	—	±2.4	—	410	±5.2	—	±2.3	—
		384	0.0	±4.0	0.0	±0.8	410	0.0	±3.6	0.0	±0.7
		334	±17.8	—	±8.0	—	360	±17.0	—	±7.7	—
		334	±12.0	±4.0	±6.0	±0.8	360	±12.0	±3.6	±6.0	±0.7
2-6-4 (60, 48) 2500-IV	А	205	-15.8	—	-7.5	—	214	-15.1	—	-7.3	—
		206	-8.9	±6.1	-5.0	±1.2	206	-8.9	±5.5	-5.0	±1.1
		162	-18.4	—	-8.3	—	171	-17.7	—	-8.0	—
		163	-11.4	±6.1	-6.9	±1.2	163	-11.4	±5.5	-6.9	±1.1
	Б	384	±8.9	—	3.5	—	410	±8.0	—	±2.9	—
		384	0.0	±6.1	0.0	±1.2	410	0.0	±5.5	0.0	±1.1
		334	±20.9	—	9.4	—	360	±19.9	—	±9.0	—
		334	±12.0	±6.1	6.0	±1.2	360	±12.0	±5.5	±6.0	±1.1

Рук. группы [illegible] Исаев

ТК 1976	Усилия от нормативных нагрузок на фундаменты рядовых колонн маркировочных схем 2-6-4 (60, 48)	1.420-12 Выпуск 0-3
		Лист 89

Усилия от нормативных нагрузок на фундаменты рядовых колонн

Шифр маркировочной схемы, нагрузка на перекрытие, ветровой район	Тип фундамента	При основных сочетаниях нагрузок					При дополнительных сочетаниях нагрузок				
		N т	Mx тм	My тм	Qx т	Qy т	N т	Mx тм	My тм	Qx т	Qy т
3-6-3 (60, 48) 1000-II	А	96	-6.3	—	-3.3	—	106	-6.1	—	-3.1	—
		93	-3.5	±2.0	-2.2	±0.5	103	-3.5	±1.8	-2.2	±0.4
		75	-7.0	—	-3.8	—	85	-7.5	—	-4.2	—
		72	-5.0	±2.0	-3.2	±0.5	82	-5.0	±1.8	-3.2	±0.4
	Б	165	±3.6	—	±1.3	—	192	±3.3	—	±1.2	—
		164	±0.3	±2.0	±0.2	±0.5	190	±0.3	±1.8	±0.2	±0.4
		145	±5.8	—	±2.9	—	172	±5.4	—	±2.9	—
		143	±2.6	±2.0	±1.7	±0.5	169	±2.6	±1.8	±1.7	±0.4
3-6-3 (60, 48) 1000-IV	А	97	-7.8	—	-3.9	—	107	-7.4	—	-3.6	—
		93	-3.6	±3.1	-2.2	±0.9	103	-3.5	±2.8	-2.2	±0.8
		77	-9.3	—	-5.3	—	87	-8.9	—	-5.0	—
		72	-4.5	±3.1	-2.5	±0.9	82	-4.3	±2.8	-2.5	±0.8
	Б	166	±5.1	—	±2.0	—	192	±4.8	—	±1.8	—
		164	±0.3	±3.1	±0.2	±0.9	190	±0.3	±2.8	±0.2	±0.8
		146	±7.5	—	±3.7	—	172	±7.1	—	±3.5	—
		143	±2.6	±3.1	±1.7	±0.9	169	±2.6	±2.8	±1.7	±0.8
3-6-3 (60, 48) 1500-II	А	111	-7.9	—	-4.4	—	120	-7.6	—	-4.2	—
		108	-4.8	±2.0	-3.0	±0.5	118	-4.8	±1.8	-3.0	±0.4
		86	-9.0	—	-5.8	—	94	-8.7	—	-5.7	—
		83	-6.0	±2.0	-3.4	±0.5	92	-6.0	±1.8	-3.4	±0.4
	Б	205	±3.9	—	±1.4	—	232	±3.3	—	±1.3	—
		204	±0,4	±2.0	±0,3	±0.5	230	±0.4	±1.8	±0.3	±0.4
		165	+7.4	—	±3.9	—	202	±6.7	—	±3.7	—
		164	±3.8	±2.0	±2.5	±0.5	200	±3.8	±1.8	±2.5	±0.4
3-6-3 (60, 48) 1500-IV	А	113	-9.5	—	-4.8	—	122	-9.1	—	-4.3	—
		108	-4.8	±3,1	-3.0	±0.9	118	-4.7	±2.8	-3.0	±0.8
		92	-11.0	—	-5.9	—	103	-11.1	—	-5.6	—
		88	-6.0	±3.1	-3.5	±0.9	98	-6.0	±2.8	-3.5	±0.8
	Б	205	±5.1	—	±2.0	—	232	±4.4	—	±1.8	—
		202	±0.4	±3.1	±0,3	±0.9	230	±0.4	±2.8	±0.3	±0.8
		165	±8.9	—	±4.5	—	202	±8.4	—	±3.8	—
		164	±3.8	±3.1	±2.5	±0.9	200	±3.9	±2.8	±2.5	±0.8

Шифр маркировочной схемы, нагрузка на перекрытие, ветровой район	Тип фундамента	При основных сочетаниях нагрузок					При дополнительных сочетаниях нагрузок				
		N т	Mx тм	My тм	Qx т	Qy т	N т	Mx тм	My тм	Qx т	Qy т
3-6-3 (60, 48) 2000-II	А	126	-9.2	—	-5.2	—	137	-9.0	—	-4.7	—
		123	-5.8	±2.0	-3.8	±0.5	134	-5.8	±1.8	-3.8	±0.4
		107	-11.0	—	-6.2	—	118	-10.6	—	-6.2	—
		104	-1.4	±2.0	-4.2	±0.5	115	-7.4	±1.8	-4.2	±0.4
	Б	244	±3.6	—	±1.4	—	270	±3.3	—	±1.3	—
		242	±0.5	±2.0	±0.3	±0.5	268	±0.5	±1.8	±0.3	±0.4
		203	±8.5	—	±4.7	—	229	±8.2	—	±4.6	—
		201	±5.1	±2.0	±3.4	±0.5	226	±5.1	±1.8	±3.4	±0.4
3-6-3 (60, 48) 2000-IV	А	128	-10.8	—	-5.8	—	137	-10.3	—	-5.6	—
		123	-5.8	±3.1	-3.8	±0.9	134	-5.8	±2.8	-3.8	±0.8
		109	-12.6	—	-7.0	—	119	-11.9	—	-6.6	—
		104	-7.4	±3.1	-4.2	±0.9	115	-7.4	±2.8	-4.2	±0.8
	Б	244	±5.3	—	±2.0	—	270	±4.9	—	±1.7	—
		242	±0.5	±3.1	±0.3	±0.9	268	±0.5	±2.8	±0.3	±0.8
		203	±10.3	—	±5.3	—	229	±9.8	—	±5.2	—
		201	±5.1	±3.1	±3.3	±0.9	226	±5.1	±2.8	±3.3	±0.8
3-6-3 (60, 48) 2500-II	А	142	-14.0	—	-6.9	—	152	-13.7	—	-6.9	—
		139	-11.0	±3.5	-6.0	±0.9	150	-11.0	±3.1	-6.0	±0.8
		124	-19.5	—	-11.5	—	134	-19.1	—	-11.3	—
		122	-14.3	±3.5	-9.2	±0.9	132	-14.3	±3.1	-9.2	±0.8
	Б	286	±14.5	—	±1.7	—	315	±4.2	—	±1.7	—
		283	±1.4	±3.5	±0.6	±0.9	312	±1.4	±3.1	±0.6	±0.8
		234	±17.7	—	±9.8	—	264	±17.2	—	±9.8	—
		233	±13.0	±3.5	±7.9	±0.9	262	±13.0	±3.1	±7.9	±0.8
3-6-3 (60, 48) 2500-IV	А	144	-15.4	—	-7.5	—	154	-14.9	—	-7.4	—
		139	-11.1	±5.4	-5.9	±1.3	150	-11.1	±4.9	-5.9	±1.2
		126	-21.0	—	-12.0	—	136	-20.8	—	-12.0	—
		122	-14.4	±5.4	-8.9	±1.3	132	-14.4	±4.9	-8.9	±1.2
	Б	286	±6.2	—	±2.4	—	315	±5.4	—	±2.1	—
		283	±1.5	±5.4	±0.6	±1.3	312	±1.5	±4.9	±0.6	±1.2
		296	±19.4	—	±10.6	—	264	±19.0	—	±10.4	—
		233	±13.1	±5.4	±7.9	±1.3	262	±15.1	±4.9	±7.9	±1.2

Гл.констр.отд. Корниф Корженевская
Рук. группы А. Кантор Цодев

ТК 1976	Усилия от нормативных нагрузок на фундаменты рядовых колонн маркировочных схем 3-6-3 (60, 48)	1.420-12 Выпуск 0-3
		Лист 90

Усилия от нормативных нагрузок на фундаменты рядовых колонн

Шифр маркировочн. схемы, нагрузка на перекрытие, ветровой район	Тип фундамента	При основных сочетаниях нагрузок					При дополнительных сочетаниях нагрузок				
		N m	Mx тм	My тм	Qx m	Qy m	N m	Mx тм	My тм	Qx m	Qy m
3-6-4 (60,48) 1000-II	А	134	-9.3	—	-4.4	—	144	-9.0	—	-4.2	—
		128	-5.0	±3.8	-3.0	±1.0	138	-5.0	±3.4	-3.0	±0.9
		117	-10.6	—	-5.8	—	127	-10.3	—	-5.6	—
		111	-6.3	±3.8	-4.0	±1.0	121	-6.3	±3.4	-4.0	±0.9
	Б	225	±6.0	—	±2.3	—	250	±5.6	—	±2.2	—
		222	±0.8	±3.8	±0.4	±1.0	250	±0.8	±3.4	±0.4	±0.8
		204	±10.4	—	±5.0	—	229	±9.0	—	±5.0	—
		201	±4.4	±3.8	±3.0	±1.0	229	±4.4	±3.4	±3.0	±0.9
3-6-4 (60,48) 1000-IV	А	137	-10.8	—	-4.8	—	146	-10.3	—	-4.8	—
		128	-5.0	±5.8	-3.0	±1.5	138	-5.0	±5.2	-3.0	±1.4
		120	-12.1	—	-6.5	—	129	-11.6	—	-6.1	—
		111	-6.3	±5.8	-4.0	±1.5	121	-6.3	±5.2	-4.0	±1.4
	Б	225	±7.1	—	±2.9	—	250	±6.4	—	±2.7	—
		222	±0.8	±5.8	±0.4	±1.5	250	±0.8	±5.2	±0.4	±1.4
		204	±12.2	—	±6.0	—	229	±11.5	—	±5.6	—
		201	±4.4	±5.8	±2.0	±1.5	229	±4.4	±5.2	±2.0	±1.4
3-6-4 (60,48) 1500-II	А	159	-10.6	—	-5.1	—	169	-10.1	—	-5.0	—
		153	-7.3	±3.8	-3.9	±1.0	164	-7.3	±3.4	-3.9	±0.9
		129	-11.8	—	-6.9	—	144	-11.3	—	-6.8	—
		128	-8.5	±3.8	-5.0	±1.0	139	-8.5	±3.4	-5.0	±0.9
	Б	277	±6.2	—	±2.4	—	302	±5.7	—	±2.3	—
		277	±1.0	±3.8	±0.4	±1.0	302	±1.0	±3.4	±0.4	±0.9
		246	±13.0	—	±6.4	—	271	±12.5	—	±6.2	—
		246	±8.1	±3.8	±4.8	±1.0	271	±8.0	±3.4	±4.8	±0.9
3-6-4 (60,48) 1500-IV	А	162	-12.5	—	-5.8	—	171	-12.0	—	-5.6	—
		153	-7.3	±5.8	-3.9	±1.5	164	-7.3	±5.2	-3.9	±1.4
		137	-14.5	—	-7.6	—	146	-14.0	—	-7.5	—
		128	-9.3	±5.8	-6.0	±1.5	139	-9.3	±5.2	-6.0	±1.4
	Б	277	±7.3	—	±2.9	—	302	±7.3	—	±2.6	—
		277	±1.0	±5.8	±0.4	±1.5	302	±1.0	±5.2	±0.4	±1.4
		246	±14.1	—	±7.2	—	271	±13.5	—	±7.0	—
		246	±8.0	±5.8	±4.8	±1.5	271	±8.0	±5.2	±4.8	±1.4

Шифр маркировочн. схемы, нагрузка на перекрытие, ветровой район	Тип фундамента	При основных сочетаниях нагрузок					При дополнительных сочетаниях нагрузок				
		N m	Mx тм	My тм	Qx m	Qy m	N m	Mx тм	My тм	Qx m	Qy m
3-6-4 (60,48) 2000-II	А	185	-12.4	—	-5.8	—	195	-12.0	—	-5.7	—
		178	-9.1	±3.8	-4.9	±1.0	190	-9.0	±3.4	-4.0	±0.9
		151	-15.0	—	-7.5	—	161	-14.7	—	-7.3	—
		144	-11.6	±3.8	-6.5	±1.0	156	-11.6	±3.4	-6.5	±0.9
	Б	334	±6.4	—	±2.6	—	364	±5.9	—	±2.4	—
		334	±1.2	±3.8	±0.5	±1.0	364	±1.2	±3.4	±0.5	±0.9
		292	±15.0	—	±7.1	—	322	±14.5	—	±7.0	—
		292	±10.0	±3.8	±5.6	±1.0	322	±10.0	±3.4	±5.6	±0.9
3-6-4 (60,48) 2000-IV	А	187	-14.5	—	-6.8	—	196	-13.8	—	-6.6	—
		185	-9.0	±5.8	-4.9	±1.5	189	-9.0	±5.2	-4.9	±1.4
		153	-16.9	—	-8.6	—	162	-16.4	—	-8.5	—
		147	-11.6	±5.8	-6.5	±1.5	156	-11.6	±5.2	-6.5	±1.4
	Б	334	±7.5	—	±2.9	—	364	±6.8	—	±2.6	—
		334	±1.2	±5.8	±0.5	±1.5	364	±1.2	±5.2	±0.5	±1.4
		292	±16.1	—	±7.8	—	322	±15.4	—	±7.6	—
		292	±10.0	±5.8	±5.6	±1.5	322	±10.0	±5.2	±5.6	±1.4
3-6-4 (60,48) 2500-II	А	210	-14.3	—	-7.0	—	219	-14.0	—	-7.0	—
		205	-11.0	±3.8	-5.9	±1.5	215	-11.0	±3.4	-5.9	±0.9
		168	-18.1	—	-10.1	—	177	-17.7	—	-10.0	—
		163	-14.2	±3.8	-7.6	±1.0	173	-14.2	±3.4	-7.6	±0.9
	Б	390	±6.6	—	±2.6	—	392	±6.1	—	±2.5	—
		386	±1.5	±3.8	±0.6	±1.0	420	±1.5	±3.4	±0.5	±0.9
		338	±17.3	—	±8.1	—	368	±16.8	—	±8.0	—
		334	±12.2	±3.8	±6.4	±1.0	368	±12.2	±3.4	±6.4	±0.9
3-6-4 (60,48) 2500-IV	А	210	-16.2	—	-7.8	—	221	-15.8	—	-7.6	—
		202	-11.0	±5.8	-5.9	±1.5	215	-11.0	±5.2	-5.9	±1.4
		168	-19.4	—	-10.0	—	179	-18.9	—	-9.9	—
		160	-14.2	±5.8	-7.6	±1.5	173	-14.2	±5.2	-7.6	±1.4
	Б	390	±7.6	—	±3.0	—	390	±7.2	—	±2.8	—
		388	±1.5	±5.8	±0.6	±1.5	420	±1.5	±5.2	±0.6	±1.4
		338	±18.3	—	±9.3	—	368	±17.8	—	±9.0	—
		334	±12.0	±5.8	±6.4	±1.5	368	±12.2	±5.2	±6.4	±1.4

Рук. группы | В. [illegible] | Исаев

ТК 1976	Усилия от нормативных нагрузок на фундаменты рядовых колонн маркировочных схем 3-6-4 (60,48)	1.420-12 Выпуск 0-3	
		Лист	91

Усилия от нормативных нагрузок на фундаменты рядовых колонн

Шифр маркировочн. схемы, нагрузка на перекрытие, ветровой район	тип фундамента	При основных сочетаниях нагрузок					При дополнительных сочетаниях нагрузок				
		N т	Mx тм	My тм	Qx т	Qy т	N т	Mx тм	My тм	Qx т	Qy т
3-6-5 (60,48) 1000-II	А	170	-9.9	—	-4.5	—	178	-9.5	—	-4.4	—
		163	-5.5	±5.0	-3.0	±1.3	174	-5.5	±4.5	-3.0	±1.2
		153	-11.2	—	-5.0	—	161	-10.8	—	-5.0	—
		146	-6.8	±5.0	-4.0	±1.3	167	-6.8	±4.5	-4.0	±1.2
	Б	286	±6.1	—	±2.5	—	316	±5.6	—	±2.4	—
		284	±0.8	±5.0	±0.4	±1.3	314	±0.7	±4.5	±0.4	±1.2
		266	±10.4	—	±5.0	—	296	±10.0	—	±5.0	—
		264	±5.1	±5.0	±3.0	±1.3	294	±5.1	±4.5	±3.0	±1.2
3-6-5 (60,48) 1000-IV	А	175	-12.3	—	-5.4	—	182	-11.7	—	-5.2	—
		164	-5.5	±6.8	-3.0	±1.7	172	-5.5	±6.1	-4.0	±1.5
		158	-13.7	—	-6.1	—	165	-13.0	—	-6.0	—
		147	-6.8	±6.8	-4.0	±1.7	158	-6.8	±6.1	-4.0	±1.5
	Б	288	±9.0	—	±4.1	—	317	±7.8	—	±3.6	—
		284	±0.8	±6.8	±0.4	±1.7	314	±0.4	±6.1	±0.3	±1.5
		268	±13.3	—	±6.1	—	297	±12.8	—	±6.0	—
		264	±5.1	±6.8	±3.0	±1.7	294	±5.1	±6.1	±3.0	±1.5
3-6-5 (60,48) 1500-II	А	206	-11.7	—	-5.5	—	216	-11.3	—	-5.4	—
		200	-7.4	±5.0	-4.1	±1.3	214	-7.4	±4.5	-4.1	±1.2
		180	-13.2	—	-7.3	—	190	-12.8	—	-7.2	—
		174	-8.8	±5.0	-5.2	±1.3	188	-8.8	±4.5	-5.2	±1.2
	Б	365	±6.4	—	±3.0	—	381	±5.8	—	±2.8	—
		362	±1.0	±5.0	±0.5	±1.3	380	±1.0	±4.5	±0.5	±1.2
		335	±12.9	—	±6.0	—	351	±12.3	—	±6.0	—
		332	±7.5	±5.0	±4.0	±1.3	350	±7.5	±4.5	±4.0	±1.2

Шифр маркировочн. схемы, нагрузки на перекрытие ветровой район	тип фундамента	При основных сочетаниях нагрузок					При дополнительных сочетаниях нагрузок				
		N т	Mx тм	My тм	Qx т	Qy т	N т	Mx тм	My тм	Qx т	Qy т
3-6-5 (60,48) 1500-IV	А	208	-14.2	—	-6.4	—	218	-13.5	—	-6.1	—
		200	-7.3	±6.8	-4.1	±1.7	208	-7.3	±6.1	-4.1	±1.5
		182	-16.6	—	-8.0	—	192	-16.0	—	-8.0	—
		174	-9.8	±6.8	-5.0	±1.7	182	-9.8	±6.1	-5.2	±1.5
	Б	366	±9.2	—	±4.3	—	386	±8.0	—	±3.2	—
		362	±1.0	±6.8	±0.5	±1.7	380	±0.7	±6.1	±0.4	±1.5
		336	±15.7	—	±7.5	—	356	±14.9	—	±7.1	—
		332	±7.5	±6.8	±4.0	±1.7	350	±7.5	±6.1	±4.0	±1.5
3-6-5 (60,48) 2000-II	А	236	-13.5	—	-6.5	—	247	-1.3	—	-6.4	—
		228	-9.2	±5.0	-5.1	±1.3	239	-9.2	±4.5	-5.1	±1.2
		200	-16.6	—	-8.0	—	212	-16.2	—	-8.0	—
		193	-12.2	±5.0	-6.5	±1.3	204	-12.2	±4.5	-6.5	±1.2
	Б	430	±6.5	—	±3.1	—	461	±6.0	—	±3.0	—
		422	±1.2	±3.0	±0.6	±1.3	460	±1.2	±4.5	±0.6	±1.2
		398	±17.1	—	±8.0	—	421	±16.6	—	±8.0	—
		388	±11.8	±5.0	±6.3	±1.3	420	±11.8	±4.5	±6.3	±1.2
3-6-5 (60,48) 2000-IV	А	237	-16.0	—	-9.2	—	246	-15.3	—	-8.9	—
		226	-9.1	±6.8	-6.2	±1.7	237	-9.1	±6.1	-6.2	±1.5
		199	-20.3	—	-12.3	—	208	-19.9	—	-11.5	—
		188	-13.7	±6.8	-9.2	±1.7	198	-13.7	±6.1	-9.2	±1.5
	Б	434	±9.5	—	±4.7	—	460	±8.2	—	±4.1	—
		423	±1.0	±6.8	±0.7	±1.7	430	±1.0	±6.1	±0.7	±1.5
		318	±20.0	—	±11.9	—	333	±19.3	—	±11.5	—
		312	±11.8	±6.8	±7.8	±1.7	306	±11.8	±6.1	±7.8	±1.5

Гл. констр. ин-та	[signature]	Драбкин
Гл. констр. отд.	[signature]	Корженевская
Рук. группы	[signature]	Исаев

ТК 1976	Усилия от нормативных нагрузок на фундаменты рядовых колонн маркировочных схем 3-6-5 (60,48)	1.420-12 Выпуск 0-3
		Лист 92

Усилия от нормативных нагрузок на фундаменты рядовых колонн

Шифр маркировочн. схемы, нагрузка на перекрытие, ветровой район	Тип фундамента	При основных сочетаниях нагрузок: N т	Mx тм	My тм	Qx т	Qy т	При дополнительных сочетаниях нагрузок N т	Mx тм	My тм	Qx т	Qy т
3-6-3 (48, 48, 72) 1000-II	А	119	-7.8	—	-4.6	—	136	-7.5	—	-4.4	—
		112	-3.7	±3.6	-2.6	±1.1	129	-3.7	±3.2	-2.6	±1.0
		103	-8.1	—	-4.8	—	120	-7.8	—	-4.6	—
		86	-4.0	±3.6	-3.8	±1.1	113	-4.0	±3.2	-3.8	±1.0
	Б	141	±4.3	—	±3.2	—	—	—	—	—	—
		135	±0.8	±3.6	±0.7	±1.1	—	—	—	—	—
		118	±7.0	—	±5.3	—	—	—	—	—	—
		112	±3.5	±3.6	±2.8	±1.1	—	—	—	—	—
3-6-3 (48, 48, 72) 1000-IV	А	125	-10.2	—	-6.0	—	141	-9.6	—	-5.7	—
		112	-3.7	±6.4	-2.6	±1.8	129	-3.7	±5.8	-2.6	±1.6
		109	-10.5	—	-6.2	—	125	-9.9	—	-5.9	—
		96	-4.0	±6.4	-2.8	±1.8	113	-4.0	±5.8	-3.8	±1.6
	Б	144	±6.3	—	±4.7	—	—	—	—	—	—
		134	±0.8	±6.4	±0.7	±1.8	—	—	—	—	—
		121	±9.0	—	±6.8	—	—	—	—	—	—
		111	±3.5	±6.4	±2.8	±1.8	—	—	—	—	—
3-6-3 (48, 48, 72) 1500-II	А	136	-9.1	—	-5.5	—	152	-8.8	—	-5.2	—
		129	-5.0	±3.6	-3.5	±1.1	146	-5.0	±3.2	-3.5	±1.0
		112	-9.6	—	-5.7	—	128	-9.3	—	-5.5	—
		105	-5.5	±3.6	-3.9	±1.1	122	-5.5	±3.2	-3.9	±1.0
	Б	180	±4.5	—	±3.4	—	—	—	—	—	—
		174	±1.0	±3.6	±0.8	±1.1	—	—	—	—	—
		146	±8.5	—	±6.4	—	—	—	—	—	—
		140	±5.0	±3.6	±4.0	±1.1	—	—	—	—	—
3-6-3 (48, 48, 72) 1500-IV	А	141	-11.5	—	-6.8	—	157	-12.9	—	-7.6	—
		129	-5.0	±6.4	-3.5	±1.8	146	-5.0	±5.8	-3.5	±1.6
		117	-12.0	—	-7.1	—	133	-13.4	—	-7.9	—
		105	-5.5	±6.4	-3.9	±1.8	122	-5.5	±5.8	-3.9	±1.6
	Б	184	±6.4	—	±4.8	—	—	—	—	—	—
		174	±1.0	±6.4	±0.8	±1.8	—	—	—	—	—
		150	±10.4	—	±7.8	—	—	—	—	—	—
		140	±5.0	±6.4	±4.0	±1.8	—	—	—	—	—

Шифр маркировочн. схемы, нагрузка на перекрытие, ветровой район	Тип фундамента	При основных сочетаниях нагрузок N т	Mx тм	My тм	Qx т	Qy т	При дополнительных сочетаниях нагрузок N т	Mx тм	My тм	Qx т	Qy т
3-6-3 (48, 48, 72) 2000-II	А	146	-10.3	—	-6.1	—	162	-10.0		-6.0	
		144	-6.2	±3.6	-4.4	±1.1	162	-6.2	±3.2	-4.4	±1.0
		114	-11.0	—	-6.4	—	130	-10.7		-6.3	
		112	-6.0	±3.6	-4.8	±1.1	130	-6.0	±3.2	-4.9	±1.0
	Б	221	±4.8	—	±3.6	—	—	—	—	—	—
		215	±1.3	±3.6	±1.1	±1.1	—	—	—	—	—
		176	±10.2	—	±7.7	—	—	—	—	—	—
		170	±6.7	±3.6	±5.4	±1.1	—	—	—	—	—
3-6-3 (48, 48, 72) 2000-IV	А	157	-12.7	—	-7.5	—	173	-12.1	—	-7.1	—
		144	-6.2	±6.4	-4.4	±1.8	162	-6.2	±5.8	-4.4	±1.6
		125	-13.4	—	-7.9	—	141	-12.8	—	-7.6	—
		112	-6.9	±6.4	-4.8	±1.8	130	-6.9	±5.8	-4.9	±1.6
	Б	225	±6.7	—	±5.0	—	—	—	—	—	—
		215	±1.3	±6.4	±1.1	±1.8	—	—	—	—	—
		180	±12.1	—	±9.1	—	—	—	—	—	—
		170	±6.7	±6.4	±5.4	±1.8	—	—	—	—	—
3-6-3 (48, 48, 72) 2500-II	А	167	-15.7	—	-9.4	—	185	-15.3	—	-9.2	—
		152	-11.5	±3.6	-7.5	±1.1	152	-11.5	±3.2	-7.5	±1.0
		146	-20.3	—	-12.6	—	162	-20.3	—	-12.4	—
		129	-16.4	±3.6	-10.7	±1.1	129	-16.4	±3.2	-10.7	±1.0
	Б	264	±5.0	—	±2.5	—	—	—	—	—	—
		255	±1.0	±3.6	±1.0	±1.1	—	—	—	—	—
		213	±12.8	—	±7.8	—	—	—	—	—	—
		204	±9.6	±3.6	±6.2	±1.1	—	—	—	—	—
3-6-3 (48, 48, 72) 2500-IV	А	173	-18.0	—	-10.4	—	189	-17.3	—	-10.2	—
		160	-11.5	±6.4	-7.5	±1.8	160	-11.5	±5.8	-7.5	±1.6
		150	-22.9	—	-13.6	—	167	-22.3	—	-13.3	—
		137	-16.4	±6.4	-10.7	±1.8	137	-16.4	±5.8	-10.7	±1.6
	Б	264	±6.9	—	±3.4	—	—	—	—	—	—
		255	±1.6	±6.4	±1.0	±1.8	—	—	—	—	—
		213	±14.7	—	±10.0	—	—	—	—	—	—
		204	±9.6	±6.5	±6.2	±1.8	—	—	—	—	—

Рук группы — Исаев

ТК 1976	Усилия от нормативных нагрузок на фундаменты рядовых колонн маркировочных схем 3-6-3 (48,48,72)	1.420-12 Выпуск 0-3
		Лист 93

Усилия от нормативных нагрузок на фундаменты рядовых колонн

Шифр маркировочн. схемы, нагрузка на перекрытие, ветровой район	Тип фундамента	При основных сочетаниях нагрузок					При дополнительных сочетаниях нагрузок				
		N т	Mx тм	My тм	Qx т	Qy т	N т	Mx тм	My тм	Qx т	Qy т
3-6-4 (48, 48, 72) 1000-II	А	164	-7.8	—	-4.1	—	180	-7.5	—	-4.0	—
		151	-3.7	±4.8	-2.5	±1.4	168	-3.7	±4.4	-2.5	±1.2
		148	-8.4	—	-4.5	—	164	-8.1	—	-4.3	—
		135	-4.3	±4.8	-2.9	±1.4	152	4.3	±4.4	-2.9	±1.2
	Б	204	±5.4	—	±2.9	—	—	—	—	—	—
		196	±1.2	±4.8	±0.8	±1.4	—	—	—	—	—
		183	±10.6	—	±5.6	—	—	—	—	—	—
		175	±6.4	±4.8	±4.4	±1.4	—	—	—	—	—
3-6-4 (48, 48, 72) 1000-IV	А	171	-10.0	—	-5.3	—	186	-9.4	—	-5.0	—
		151	-3.7	±7.5	-2.5	±2.1	168	-3.7	±6.8	-2.5	±1.9
		155	-10.6	—	-5.6	—	170	-10.0	—	-5.4	—
		135	-4.3	±7.5	-2.9	±2.1	152	-4.3	±6.8	-2.9	±1.9
	Б	209	±7.8	—	±4.1	—	—	—	—	—	—
		196	±1.2	±7.5	±0.8	±2.1	—	—	—	—	—
		188	±13.0	—	±6.9	—	—	—	—	—	—
		175	±6.4	±7.5	±4.4	±2.1	—	—	—	—	—
3-6-4 (48, 48, 72) 1500-II	А	190	-9.4	—	-5.3	—	207	-9.1	—	-5.1	—
		176	-4.9	±4.8	-3.3	±1.4	195	-4.9	±4.4	-3.3	±1.2
		165	-10.2	—	-5.7	—	182	-9.9	—	-5.6	—
		151	-5.7	±4.8	-3.9	±1.4	170	-5.7	±4.4	-3.9	±1.2
	Б	265	±5.6	—	±3.2	—	—	—	—	—	—
		252	±1.4	±4.8	±1.0	±1.4	—	—	—	—	—
		233	±13.4	—	±7.7	—	—	—	—	—	—
		220	±9.3	±4.8	±6.4	±1.4	—	—	—	—	—
3-6-4 (48, 48, 72) 1500-IV	А	199	-13.1	—	-7.3	—	204	-12.5	—	-7.0	—
		176	-4.9	±7.5	-3.3	±2.1	195	-4.9	±6.8	-3.3	±1.9
		174	-13.9	—	-8.0	—	179	-13.3	—	-7.7	—
		151	-5.7	±7.5	-3.9	±2.1	170	-5.7	±6.8	-3.9	±1.9
	Б	265	±8.0	—	±4.6	—	—	—	—	—	—
		252	±1.4	±7.5	±1.0	±2.1	—	—	—	—	—
		233	±15.9	—	±9.1	—	—	—	—	—	—
		220	±9.3	±7.5	±6.4	±2.1	—	—	—	—	—

Шифр маркировочн. схемы, нагрузка на перекрытие, ветровой район	Тип фундамента	При основных сочетаниях нагрузок					При дополнительных сочетаниях нагрузок				
		N т	Mx тм	My тм	Qx т	Qy т	N т	Mx тм	My тм	Qx т	Qy т
3-6-4 (48, 48, 72) 2000-II	А	216	-13.7	—	-7.6	—	233	-13.4	—	-7.4	—
		205	-9.7	±4.8	-6.6	±1.4	221	-9.7	±4.4	-6.6	±1.2
		183	-14.8	—	-8.2	—	200	-14.5	—	-8.2	—
		172	10.8	±4.8	-7.3	±1.4	188	-10.8	±4.4	-7.3	±1.2
	Б	320	±5.9	—	±2.9	—	—	—	—	—	—
		311	±1.6	±4.8	±1.1	±1.4	—	—	—	—	—
		277	±16.3	—	±9.0	—	—	—	—	—	—
		268	±12.0	±4.8	±8.0	±1.4	—	—	—	—	—
3-6-4 (48, 48, 72) 2000-IV	А	233	-16.1	—	-9.1	—	238	-15.5	—	-8.9	—
		205	-9.7	±7.5	-6.6	±2.1	221	-9.7	±6.8	-6.6	±1.9
		200	-17.2	—	-9.8	—	205	-16.6	—	-9.3	—
		172	-10.8	±7.5	-7.3	±2.1	188	-10.8	±6.8	-7.3	±1.9
	Б	325	±8.3	—	±4.7	—	—	—	—	—	—
		312	±1.6	±7.5	±1.1	±2.1	—	—	—	—	—
		282	±18.7	—	±10.5	—	—	—	—	—	—
		268	±12.0	±7.5	±8.0	±2.1	—	—	—	—	—
3-6-4 (48, 48, 72) 2500-II	А	242	-15.7	—	-8.8	—	258	-15.3	—	-8.7	—
		230	-11.6	±4.8	-7.9	±1.4	247	-11.6	±4.4	-7.9	±1.2
		201	-17.1	—	-9.8	—	217	-16.7	—	-9.5	—
		189	-15.0	±4.8	-8.9	±1.4	206	-13.0	±4.4	8.9	±1.2
	Б	371	±6.1	—	±3.5	—	—	—	—	—	—
		363	±1.8	±4.8	±1.2	±1.4	—	—	—	—	—
		318	±19.1	—	±11.0	—	—	—	—	—	—
		310	±14.8	±4.8	±10.0	±1.4	—	—	—	—	—
3-6-4 (48, 48, 72) 2500-IV	А	248	-18.0	—	-10.4	—	264	-17.4	—	-10.1	—
		230	-11.6	±7.5	-7.9	±2.1	247	-11.6	±6.8	-7.9	±1.9
		207	-19.4	—	-11.1	—	223	-18.8	—	-10.7	—
		189	-13.0	±7.5	-8.9	±2.1	206	-13.0	±6.8	-8.9	±1.9
	Б	376	±8.4	—	±4.8	—	—	—	—	—	—
		363	±1.8	±7.5	±1.2	±2.1	—	—	—	—	—
		323	±21.4	—	±12.2	—	—	—	—	—	—
		310	±14.8	±7.5	±10.0	±2.1	—	—	—	—	—

Гл. констр. отд. Корженевская
Рук. группы Усоев

ТК 1976

Усилия от нормативных нагрузок на фундаменты рядовых колонн маркировочных схем 3-6-4 (48,48,72)

1.420-12 Выпуск 0-3
лист 94

Усилия от нормативных нагрузок на фундаменты рядовых колонн

Шифр маркировочн. схемы, нагрузка на перекрытие, ветровой район	Тип фундамента	При основных сочетаниях нагрузок					При дополнительных сочетаниях нагрузок				
		N т	Mx тм	My тм	Qx т	Qy т	N т	Mx тм	My тм	Qx т	Qy т
3-6-5 (48,48,72) 1000-II	А	197	-10,3	—	-5.7	—	214	-9,9	—	-5,0	—
		182	-5.7	±9,1	-3.7	±2.6	200	-5,7	±8,2	-3,9	±2,3
		187	-12,0	—	-6.0	—	203	-11,5	—	-6.0	—
		171	-7,0	±9.1	-5.0	±2.6	190	-7,6	±8.2	-5,0	±2,3
	Б	274	±6,4	—	±3,2	—	—	—	—	—	—
		258	±0,9	±9.1	±0.5	±2,6	—	—	—	—	—
		253	±10.0	—	±6.0	—	—	—	—	—	—
		237	±4,4	±9.1	±2,8	±2,6	—	—	—	—	—
3-6-5 (48,48,72) 1000-IV	А	206	-12,9	—	-6,9	—	222	-12 2	—	-6.6	—
		182	-5,7	±14.3	-3.8	±3,9	200	-5,7	±12,9	-3.8	±3,6
		196	-14,7	—	-8,2	—	211	-14.0	—	-7.9	—
		171	-7,6	±14.3	-5,0	±3,9	190	-7.6	±12.9	-5.0	±3.6
	Б	280	±9.5	—	±4.7	—	—	—	—	—	—
		258	±0.9	±14.3	±0.5	±3,9	—	—	—	—	—
		260	±14.0	—	±8.4	—	—	—	—	—	—
		237	±4.4	±14.3	±4.2	±3,9	—	—	—	—	—
3-6-5 (48,48,72) 1500-II	А	230	-12.3	—	-7.0	—	246	-11.8	—	-6.9	—
		214	-7.7	±9.1	-5.2	±2,6	232	-7.7	±8.2	-5.2	±2.3
		213	-13,9	—	-8.0	—	230	-13.5	—	-8.0	—
		197	-10.0	±9.1	-6,9	±2.6	216	-10.5	±8.2	-6 9	±2.3
	Б	342	±6.6	—	±3.5	—	—	—	—	—	—
		332	±1.0	±9.1	±0.6	±2.6	—	—	—	—	—
		312	±14.0	—	±8.0	—	—	—	—	—	—
		302	±8.4	±9,1	±5.0	±2,6	—	—	—	—	—

Шифр маркировочн. схемы, нагрузка на перекрытие, ветровой район	Тип фундамента	При основных сочетаниях нагрузок					При дополнительных сочетаниях нагрузок				
		N т	Mx тм	My тм	Qx т	Qy т	N т	Mx тм	My тм	Qx т	Qy т
3-6-5 (48,48,72) 1500-IV	А	238	-14,8	—	-8,2	—	254	-14,1	—	-7.9	—
		214	-7.7	±14.3	-5,2	±3,9	232	-7.7	±12.9	-5,0	±3,6
		222	-16.7	—	-10,1	—	238	-16 0	—	-9,8	—
		197	-10.0	±14.3	-6,9	±3,9	216	-10 0	±12.9	-6,9	±3,6
	Б	347	±9,7	—	±4.8	—	—	—	—	—	—
		332	±1,0	±14,3	±0,6	±3,9	—	—	—	—	—
		317	±17.0	—	±10.3	—	—	—	—	—	—
		302	±9.3	±14,3	±6.1	±3,9	—	—	—	—	—
3-6-5 (48,48,72) 2000-II	А	261	-14.2	—	-7,1	—	278	-13,7	—	-6,6	—
		245	-9,6	±9,1	-6,5	±2,6	264	-8,3	±8,2	-6,5	±2.3
		239	-16.4	—	-8,2	—	256	-16,0	—	-8,0	—
		224	-11.8	±9,1	-8,0	±2.6	242	-11,8	±8,2	-8,0	±2,3
	Б	410	±6,9	—	±3,7	—	—	—	—	—	—
		400	±1,3	±9,1	±0,7	±2,6	—	—	—	—	—
		370	±15,9	—	±8,5	—	—	—	—	—	—
		360	±10,3	±9,1	±7.0	±2,6	—	—	—	—	—
3-6-5 (48,48,72) 2000-IV	А	270	-16.7	—	-8,4	—	285	-16.0	—	-8.0	—
		245	-9,6	±14.3	-6,5	±3,9	264	-9,6	±12,9	-6.5	±3,6
		248	-18,7	—	-12,0	—	264	-18,0	—	-11.7	—
		224	-11.8	±14.3	-8,8	±3,9	282	11,8	±12,9	-8,9	±3,6
	Б	415	±9,9	—	±4.9	—	—	—	—	—	—
		400	±1.3	±14.3	±0,7	±3,9	—	—	—	—	—
		375	±19.0	—	±12,0	—	—	—	—	—	—
		360	±10.3	±14.3	±7 0	±3,9	—	—	—	—	—

Исаев

Рук. группы

ТК 1976	Усилия от нормативных нагрузок на фундаменты рядовых колонн маркировочных схем 3-6-5 (48,48,72)	1.420-12 Выпуск 0-3
		Лист 95

Усилия от нормативных нагрузок на фундаменты рядовых колонн

Шифр маркировочн. схемы, нагрузка на перекрытие, ветровой район	Тип фундамента	При основных сочетаниях нагрузок					При дополнительных сочетаниях нагрузок				
		N т	Mx тм	My тм	Qx т	Qy т	N т	Mx тм	My тм	Qx т	Qy т
3-6-3 (48,48,108) 1000-II	А	136	-12.1	—	-6.0	—	170	-12,5	—	-6,3	—
		122	-6.8	±5.4	-5.1	±1,6	156	-7.7	±4,9	-5,8	±1.5
		122	-13,0	—	-6.5	—	156	-13,4	—	-6.7	—
		108	-1.7	±5.4	-5,8	±1.6	142	-8.6	±4.9	-6.5	±1.5
	Б	151	± 3.7	—	±1,9	—	—	—	—	—	—
		140	± 0.5	±3,6	± 0.3	±1,0	—	—	—	—	—
		134	± 6.5	—	± 3,3	—	—	—	—	—	—
		123	± 3.3	±3,6	± 1,8	± 1,0	—	—	—	—	—
3-6-3 (48,48,108) 1000-IV	А	144	-15.2	—	-7.6	—	178	-15.3	—	-7.7	—
		122	-6.8	±8.5	-5,1	±2,5	156	-7.7	±7.7	-5.8	±2.3
		130	-16.1	—	-8.1	—	164	-16.2	—	-8.1	—
		108	-7.7	±8.5	-5.8	±2.5	142	-8.6	±7.7	6.5	±2.3
	Б	157	± 5.5	—	± 2.8	—	—	—	—	—	—
		140	± 0.5	±5.7	± 0.3	±1.5	—	—	—	—	—
		140	± 8.3	—	± 4.2	—	—	—	—	—	—
		123	± 3.3	±5.7	± 1.8	±1.5	—	—	—	—	—
3-6-3 (48,48,108) 1500-II	А	155	-13.9	—	-7.0	—	189	-14.3	—	-7.2	—
		141	-8.6	±5.4	-6.5	±1.6	175	-9.9	±4.9	-7.1	±1.5
		134	-15.3	—	-7.2	—	168	-15.7	—	-7.9	—
		120	-10.0	±5.4	-7.5	±1.6	154	-10.9	±4.9	-8.0	±1.5
	Б	186	±4.0	—	±2.0	—	—	—	—	—	—
		175	±0.8	±3.6	±0.4	±1.0	—	—	—	—	—
		161	±8.2	—	±4.1	—	—	—	—	—	—
		150	±5.0	±3.6	±2.8	±1.0	—	—	—	—	—
3-6-3 (48,48,108) 1500-IV	А	163	-17.0	—	-8.5	—	197	-17.1	—	-8.5	—
		141	-8.6	±8.5	-6.5	±2.5	175	-9.5	±7.7	-7.1	±2.3
		142	-18.4	—	-9.2	—	176	-18.5	—	-9.3	—
		120	-10.0	±8.5	-7.5	±2.5	154	-10.9	±7.7	-8.0	±2.3
	Б	192	±5.8	—	±2.9	—	—	—	—	—	—
		175	±0.8	±5.7	±0.4	±1.5	—	—	—	—	—
		167	±10.0	—	±5.0	—	—	—	—	—	—
		150	±5.0	±5.7	±2.8	±1.5	—	—	—	—	—

Шифр маркировочн. схемы, нагрузка на перекрытие, ветровой район	Тип фундамента	При основных сочетаниях нагрузок					При дополнительных сочетаниях нагрузок				
		N т	Mx тм	My тм	Qx т	Qy т	N т	Mx тм	My тм	Qx т	Qy т
3-6-3 (48,48,108) 2000-II	А	174	-16.7	—	-7.9	—	208	-16.1	—	-8.1	—
		160	-10.4	±5.4	-7.8	±1.6	194	-11.3	±4.9	-8.5	±1.5
		146	-17.5	—	-8.8	—	180	-17.9	—	-8.0	—
		132	-12.2	±5.4	-9.2	±1.6	166	-13.1	±4.9	-9.9	±1.5
	Б	221	±4.2	—	±2.1	—	—	—	—	—	—
		210	±1.0	±3.6	±0.6	±1.0	—	—	—	—	—
		187	±9.8	—	±4.9	—	—	—	—	—	—
		176	±6.6	±3.6	±3.7	±1.0	—	—	—	—	—
3-6-3 (48,48,108) 2000-IV	А	182	-18.8	—	-9.4	—	216	-18.9	—	-9.5	—
		160	-10.4	±8.5	-7.8	±2.5	194	-11.3	±7.7	-8.0	±2.3
		154	-20.6	—	-10.3	—	188	-20.7	—	-10.4	—
		132	-12.2	±8.5	-9.2	±2.5	166	-13.1	±7.7	-9.9	±2.3
	Б	227	±6.0	—	±3.0	—	—	—	—	—	—
		210	±1.0	±5.7	±0.6	±1.5	—	—	—	—	—
		193	±11.6	—	±5.8	—	—	—	—	—	—
		176	±6.6	±5.7	±3.7	±1.5	—	—	—	—	—
3-6-3 (48,48,108) 2500-II	А	190	-19.7	—	-11.0	—	226	-19.5	—	-10.9	—
		178	-10.2	±5.4	-6.7	±1.6	215	-11.0	±4.9	-9.0	±1.5
		146	-24.5	—	-14.4	—	180	-24.3	—	-14.4	—
		133	-15.0	±5.4	-10.2	±1.6	169	-15.7	±4.9	-12.5	±1.5
	Б	250	±4.3	—	±2.1	—	—	—	—	—	—
		241	±1.5	±3.6	±0.5	±1.0	—	—	—	—	—
		199	±15.7	—	±9.8	—	—	—	—	—	—
		190	±12.7	±3.6	±8.7	±1.0	—	—	—	—	—
3-6-3 (48,48,108) 2500-IV	А	199	-25.4	—	-13.5	—	234	-24.5	—	-13.2	—
		179	-10.2	±8.5	-6.7	±2.5	217	-11.0	±7.7	-9.0	±2.3
		155	-30.2	—	-16.9	—	188	-29.4	—	-16.6	—
		134	-14.9	±8.5	-10.2	±2.5	170	-15.7	±7.7	-12.5	±2.3
	Б	258	±5.2	—	±2.7	—	—	—	—	—	—
		241	±1.5	±5.7	±0.5	±1.5	—	—	—	—	—
		207	±16.5	—	±10.3	—	—	—	—	—	—
		190	±12.7	±5.7	±8.7	±1.5	—	—	—	—	—

Гл.конструктор отд	Корнеев	Дробкин
Рук группы	Исаев	

ТК 1976	Усилия от нормативных нагрузок на фундаменты рядовых колонн маркировочных схем 3-6-3 (48,48,108)	1.420-12 Выпуск 0-3
		Лист 96

Усилия от нормативных нагрузок на фундаменты рядовых колонн

Шифр маркировочн. схемы, нагрузка на перекрытие, ветровой район	Тип фундамента	При основных сочетаниях нагрузок					При дополнительных сочетаниях нагрузок				
		N т	Mx тм	My тм	Qx т	Qy т	N т	Mx тм	My тм	Qx т	Qy т
3-6-4 (48,48,108) 1000-II	А	178	-9.8	—	-5.4	—	214	-9.9	—	-5.5	—
		164	-5.0	±7.0	-3.5	±1.9	201	-5.6	±6.3	-3.9	±1.7
		164	-10.7	—	-5.9	—	200	-10.8	—	-6.0	—
		150	-5.9	±7.0	-4.2	±1.9	187	-6.5	±6.3	-4.6	±1.7
	Б	207	±6.1	—	±3.7	—	210	±6.3	—	±3.8	—
		196	±0.5	±4.7	±0.3	±1.3	200	±1.2	±4.3	±0.8	±1.2
		191	±6.9	—	±4.2	—	194	±7.1	—	±4.3	—
		180	±1.3	±4.7	±0.9	±1.3	184	±2.0	±4.3	±1.4	±1.2
3-6-4 (48,48,108) 1000-IV	А	186	-12.5	—	-6.9	—	221	-12.4	—	-6.8	—
		164	-5.0	±11.0	-3.5	±3.0	201	-5.6	±10.0	-3.9	±2.7
		172	-13.4	—	-7.4	—	207	-13.3	—	-7.3	—
		150	-5.9	±11.0	-4.2	±3.0	187	-6.5	±10.0	-4.6	±2.7
	Б	213	±9.3	—	±5.6	—	215	±9.2	—	±5.5	—
		196	±0.5	±7.3	±0.3	±2.0	200	±1.2	±6.6	±0.6	±1.8
		197	±10.1	—	±6.1	—	199	±10.0	—	±6.0	—
		180	±1.3	±7.3	±0.9	±2.0	184	±2.0	±6.6	±1.4	±1.8
3-6-4 (48,48,108) 1500-II	А	208	-11.5	—	-6.3	—	244	-11.6	—	-6.4	—
		194	-6.7	±7.0	-4.7	±1.9	231	-7.3	±6.3	-5.1	±1.7
		187	-12.8	—	-7.1	—	223	-12.9	—	-7.1	—
		173	-8.0	±7.0	-5.6	±1.9	210	-8.6	±6.3	-6.0	±1.7
	Б	261	±6.3	—	±3.8	—	264	±6.5	—	±3.9	—
		250	±0.7	±4.7	±0.5	±1.3	254	-1.4	±4.3	±1.0	±1.2
		237	±7.5	—	±4.5	—	240	+7.7	—	±4.6	—
		226	±1.9	±4.7	±1.3	±1.3	230	-2.6	±4.3	±1.7	±1.2
3-6-4 (48,48,108) 1500-IV	А	216	-14.2	—	-7.8	—	251	-14.1	—	-7.8	—
		194	-6.7	±11.0	-4.7	±3.0	231	-7.3	±10.0	-5.1	±2.7
		195	-15.5	-	-8.6	-	230	-15.4	-	-8.5	-
		173	-8.0	±11.0	-5.6	±3.0	210	-8.6	±10.0	-6.1	±2.7
	Б	267	±9.5	—	±5.7	—	269	±9.4	—	±5.6	—
		250	±0.7	±7.3	±0.5	±2.0	254	±1.4	±6.6	±1.0	±1.8
		243	±10.7	—	±6.4	—	245	±10.6	—	±6.4	—
		226	±1.9	±7.3	±1.3	±2.0	230	±2.6	±6.6	±1.7	±1.8

Шифр маркировочн. схемы, нагрузка на перекрытие, ветровой район	Тип фундамента	При основных сочетаниях нагрузок					При дополнительных сочетаниях нагрузок				
		N т	Mx тм	My тм	Qx т	Qy т	N т	Mx тм	My тм	Qx т	Qy т
3-6-4 (48,48,108) 2000-II	А	238	-13.2	—	-7.3	—	274	-13.3	—	-7.3	—
		224	-8.4	±7.0	-5.9	±1.9	261	-9.0	±6.3	-6.3	±1.7
		210	-15.0	—	-8.3	—	246	-15.1	—	-8.3	—
		196	-10.2	±7.0	-7.2	±1.9	233	-10.8	±6.3	-7.6	±1.7
	Б	311	±6.4	—	±3.9	—	314	±6.6	—	±4.0	—
		300	±0.8	±4.7	±0.5	±1.3	304	±1.5	±4.3	±1.0	±1.2
		279	±8.0	—	±4.8	—	282	±8.2	—	±4.9	—
		268	±2.4	±4.7	±1.6	±1.3	272	±3.1	±4.3	±2.1	±1.2
3-6-4 (48,48,108) 2000-IV	А	246	-15.9	—	-8.8	—	281	-15.8	—	-8.7	—
		224	-8.4	±11.0	-5.9	±3.0	261	-9.0	±10.0	-6.3	±2.7
		219	-17.7	—	-9.8	—	253	-17.6	—	-9.7	—
		196	-10.2	±11.0	-7.2	±3.0	233	-10.8	±10.0	-7.6	±2.7
	Б	317	±9.6	—	±5.8	—	333	±9.5	—	±5.7	—
		300	±0.8	±7.3	±0.5	±2.0	304	±1.5	±6.6	±1.0	±1.8
		285	±11.2	—	±6.8	—	287	±11.1	—	±6.8	—
		268	±2.4	±7.3	±1.6	±2.0	272	±3.1	±6.6	±2.1	±1.8
3-6-4 (48,48,108) 2500-II	А	268	-14.9	—	-8.3	—	304	-15.0	—	-8.3	—
		254	-10.1	±7.0	-7.1	±1.9	291	-10.7	±6.3	-7.6	±1.7
		233	-17.1	—	-9.8	—	269	-17.2	—	-9.5	—
		219	-12.3	±7.0	-8.6	±1.9	256	-19.2	±6.3	-9.0	±1.7
	Б	365	±6.6	—	±4.0	—	368	±6.8	—	4.1	—
		354	±1.0	±4.7	±0.7	±1.3	358	±1.70	±4.3	±1.1	±1.2
		325	±8.6	—	±5.2	—	328	±8.8	—	±5.3	—
		314	±3.0	±4.7	±2.0	±1.3	318	±3.7	±4.3	±2.5	±1.2
3-6-4 (48,48,108) 2500-IV	А	276	-17.6		-9.7	—	311	-17.5	—	-9.7	—
		254	-10.1	±11.0	-7.1	±3.0	291	-10.7	±10.0	-7.6	±2.7
		233	-19.8	-	-10.9	-	276	-19.7	—	-10.9	—
		219	-12.3	±11.0	-8.6	±3.0	256	-12.9	±10.0	-9.0	±2.7
	Б	371	±9.8	—	±5.9	—	373	±9.7	—	±5.8	—
		354	±1.0	±7.3	±0.7	±2.0	358	±1.7	±6.6	±1.1	±1.8
		331	±11.8	—	±7.1	—	333	±11.7	—	±7.1	—
		314	±3.0	±7.3	±2.0	±2.0	318	±3.7	±6.6	±2.5	±1.8

Рук. группы | Исаев

ТК 1976	Усилия от нормативных нагрузок на фундаменты рядовых колонн маркировочных схем 3-6-4 (48,48,108)	1.420-12 Выпуск 0-3	
		Лист	97

Усилия от нормативных нагрузок на фундаменты рядовых колонн

Шифр маркировочн. схемы, нагрузка на перекрытие, ветровой район	Тип фундамента	При основных сочетаниях нагрузок					При дополнительных сочетаниях нагрузок				
		N т	Mx тм	My тм	Qx т	Qy т	N т	Mx тм	My тм	Qx т	Qy т
3-6-5 (48, 48, 108) 1000-II	А	226	-10.6	–	-5.8	–	265	-10.8	–	-5.9	–
		211	-5.0	±12.3	-3.5	±3.5	250	-5.7	±11.1	-4.0	±3.2
		209	-11.7	–	-6.5	–	249	-11.9	–	-6.6	–
		194	-6.1	±12.3	-4.3	±3.5	234	-6.8	±11.1	-4.8	±3.2
	Б	270	±7.0	–	±4.1	–	273	±6.6	–	±3.8	–
		258	±0.4	±12.3	±0.3	±3.5	262	±1.0	±11.1	±0.7	±3.2
		251	±10.9	–	±6.3	–	254	±10.9	–	±6.3	–
		239	±4.7	±12.3	±3.3	±3.5	243	±5.3	±11.1	±5.7	±3.2
3-6-5 (48, 48, 108) 1000-IV	А	235	-13.5	–	-7.5	–	274	-13.4	–	-7.4	–
		211	-5,0	±18.4	-3.5	±5.5	250	-5.7	±16.6	-4.0	±5.0
		218	-14.6	–	-8.1	–	258	-14.5	–	-8.0	–
		194	-6.1	±18.4	-4.3	±5.5	234	-6.8	±16.6	-4.8	±5.0
	Б	277	±10.3	–	±6.0	–	279	±9.7	–	±5.6	–
		258	±0.4	±18.4	±0.3	±5.5	262	±1.0	±16.6	±0.7	±5.0
		258	±14.4	–	±8.4	–	260	±14.0	–	±8.1	–
		239	±4.7	±18.4	±3.3	±5.5	243	±5.3	±16.6	±3.7	±5.0
3-6-5 (48, 48, 108) 1500-II	А	271	-12.6	–	-7.0	–	310	-12.8	–	-7.0	–
		256	-7.0	±12.3	-4.9	±3.5	295	-7.7	±11.1	-5.4	±3.2
		247	-14.2	–	-7.8	–	286	-14.4	–	-7.9	–
		232	-8.6	±12.3	-6.0	±3.5	271	-9.3	±11.1	-6.5	±3.2
	Б	343	±6.8	–	±3.9	–	346	±6.9	–	±4.0	–
		331	±0.6	±12.3	±0.4	±3.5	335	±1.3	±11.1	±0.9	±3.2
		315	±13.3	–	±7.8	–	318	±13.3	–	±7.8	–
		303	±7.1	±12.3	±5.0	±3.5	307	±7.7	±11.1	±5.4	±3.2

Шифр маркировочн. схемы, нагрузка на перекрытие, ветровой район	Тип фундамента	При основных сочетаниях нагрузок					При дополнительных сочетаниях нагрузок				
		N т	Mx тм	My тм	Qx т	Qy т	N т	Mx тм	My тм	Qx т	Qy т
3-6-5 (48, 48, 108) 1500-I	А	280	-15.5	–	-7.0	–	319	-15.4	–	-8.5	–
		256	-7.0	±18.4	-4.9	±5.5	295	-7.7	±16.6	-5.4	±5.0
		256	-17.1	–	-9.4	–	295	-17.0	–	-9.4	–
		232	-8.6	±18.4	-6.0	±5.5	271	-9.3	±16.6	-5.5	±5.0
	Б	350	±10.3	–	±6.0	–	352	±10.0	–	±5.8	–
		331	±0.6	±18.4	±0.4	±5.5	335	±1.3	±16.6	±0.9	±5.0
		322	±16.8	–	±9.8	–	324	±16.4	–	±9.5	–
		303	±7.1	±18.4	±5.0	±5.5	307	±7.7	±16.6	±5.4	±5.0
3-6-5 (48, 48, 108) 2000-II	А	313	-14.3	–	-7.9	–	353	-14.5	–	-8.0	–
		298	-8.7	±12.3	-6.1	±3.5	337	-9.4	±11.1	-6.6	±3.2
		281	-16.6	–	-9.1	–	320	-16.7	–	-9.2	–
		266	-10.9	±12.3	-7.6	±3.5	305	-11.6	±11.1	-8.2	±3.2
	Б	427	±7.0	–	±4.1	–	429	±7.1	–	±4.1	–
		403	±0.8	±12.3	±0.6	±3.5	407	±1.5	±11.1	±1.1	±3.2
		389	±15.6	–	±9.1	–	391	±15.7	–	±9.1	–
		365	±9.4	±12.3	±6.6	±3.5	369	±10.1	±11.1	±7.1	±3.2
3-6-5 (48, 48, 108) 2000-IV	А	242	-20.8	–	-11.2	–	275	-20.5	–	-11.3	–
		211	-8.6	±18.4	-5.7	±5.5	244	-8.6	±16.6	-5.7	±5.0
		202	-24.5	–	-13.8	–	220	-24.2	–	-13.8	–
		178	-12.3	±18.4	-8.4	±5.5	196	-12.3	±16.6	-8.4	±5.0
	Б	277	±10.8	–	±5.2	–	279	±10.5	–	±5.0	–
		260	±0.8	±18.4	±1.7	±5.5	270	±0.8	±16.6	±1.7	±5.0
		341	±21.6	–	±11.8	–	345	±20.4	–	±11.6	–
		321	±11.2	±18.4	±7.8	±5.5	326	±11.2	±16.6	±7.8	±5.0

Гл. конструктор Драбкин
Гл. конструктор отд. Корженевская
Рук. группы Исаев

ТК 1976	Усилия от нормативных нагрузок на фундаменты рядовых колонн маркировочных схем 3-6-5 (48, 48, 108)	1.420-12 Выпуск 0-3
		лист 98

Дополнительные усилия от нормативных ветровых нагрузок на фундаменты связевых колонн и колонн продольных рам

Шифр маркировочн. схемы / ветровой р-н	Усилия	При установке связей по каждому ряду					При разреженной установке связей					При установке продольных рам								
		Тип ф-та	Количество пролетов поперечной рамы				Тип ф-та	Количество пролетов поперечной рамы				Тип ф-та	Отдельно стоящий блок здан. Количество пролетов поперечной рамы				Сдвоенный блок здания Количество пролетов поперечной рамы			
			2	3	4	5 и более		2, 4, 6, 8	3	5	7		2	3	4	5 и более	2	3	4	5 и более
П-6-3 (48) II	M_4 (тм)	А, Б	±0,3	±0.35	±0,35	±0.4	Б	±0.9	±0,7	±1,1	±0.75	Б	±4.7	±4.5	±3.6	±3.2	±5,0	±2.9	±2,2	±1,9
	N (т)		±4.5	±5.0	±5.3	±5.6		±13,4	±10,1	±16.7	±11.7		±7.6	±7.4	±6.5	±6,1	±7.8	±5.9	±5,2	±4.9
	Q_y (т)		±1.4	±1,60	±1.7	±1.8		±4.3	±3.2	±5.4	±3 8		±2.4	±2.3	±2.0	±1,7	±2.5	±1.7	±1.5	±1.3
П-6-3 (48) IV	M_y (тм)	А, Б	±0.45	±0.55	±0.55	±0.6	Б	±1.4	±1.0	±1.8	±1.3	Б	±2.5	±2.5	±1.9	±1.5	±7.0	±6.1	±5.0	±4.5
	N (т)		±7.1	±7.9	±8.4	±8.8		±21.0	±15.7	±26.3	±18.4		±7.7	±5.8	±5.2	±4.8	±10.0	±9.0	±8.2	±7.7
	Q_y (т)		±2.30	±2.5	±2.7	±2.8		±6.8	±5.1	±8.5	±5.9		±2.4	±1.6	±1.3	±1,1	±3,5	±3.2	±2.6	±2.4
П-6-4 (48) II	M_y (тм)	А, Б	±0.3	±0.35	±0.35	±0.4	Б	±0 9	±0.7	±1.1	±0,75	Б	±8 3	±4.8	±3.6	±0.9	±5.3	±2,6	±1.6	±1.2
	N (т)		±8,3	±9.3	±9.9	±10,3		±24.7	±18,5	±30,9	±21,7		±19.3	±14.5	±12.8	±9.3	±15.5	±11.6	±10.2	±9.7
	Q_y (т)		±2.0	±2,3	±2.4	±2,5		±6.0	±4.5	±7,5	±5,3		±4.2	±2.7	±2.2	±1.1	±3.0	±1.8	±1.4	±1.2
П-6-4 (48) IV	M_y (тм)	А, Б	±0.45	±0.55	±0.60	±0.60	Б	±1.4	±1.0	±1.8	±1.3	Б	±1.4	±4.4	±2,8	±2,1	±8.4	±4.1	±2.6	±1.8
	N (т)		±12.9	±14.5	±15.4	±16.1		±38.6	±28.9	±48.2	±33.8		±15,1	±18,6	±16.4	±15,5	±24.4	±18.2	±16.0	±15.2
	Q_y (т)		±3.2	±3.6	±3.8	±3.9		±9.5	±7.1	±11.9	±8.4		±1.8	±2.9	±2.2	±1,9	±4.6	±2,8	±2,1	±1.8
П-6-5 (48) II	M_y (тм)	А, Б	—	±0.4	±0.4	±0.4	Б	±1.10	±0.8	±1.4	±1.0	Б	—	±3.1	±4.9	±4.1	—	±3 6	±2.3	±1.7
	N (т)		—	±15.2	±16.2	±16.9		±40.4	±30.3	±50.4	±35.3		—	±19,2	±22,1	±20.8	—	±20.0	±17.7	±16.7
	Q_y (т)		—	±3.0	±3.3	±3.4		±9.0	±6.8	±11.3	±8.0		—	±2,3	±3.0	±2.7	—	±2,5	±1.9	±1,6
П-6-5 (48) IV	M_y (тм)	А, Б	—	±0.6	±0.65	±0.7	Б	±1.8	±1,4	±2,2	±1.6	Б	—	0	0	0	—	±2,1	±3.5	±2.5
	N (т)		—	±23.9	±25.4	±26.4		±63,5	±47.5	±79.2	±55.5		—	±19.6	±17.4	±16.3	—	±25,6	±27.8	±25,1
	Q_y (т)		—	±4.8	±5.2	±5,4		±14.2	±10.7	±17.8	±12,5		—	±1.1	±0.6	±0,3	—	±2,6	±3.1	±2,7

1. Дополнительные усилия на фундаменты колонн продольных рам даны по I и II, а также III и IV районам СССР по скоростному напору ветра
2. Данные усилия суммируются с усилиями N, M_y, Q_y, приведенными для рядовых колонн.

ТК 1976	Дополнительные усилия от нормативных ветровых нагрузок на фундаменты связевых колонн и колонн продольных рам маркировочных схем П-6-3(48); П-6-4(48); П-6-5(48)	1.420-12 Выпуск 0-3	
		Лист	99

Рук. группы Селеверстова
Проверил Шорина

Дополнительные усилия от нормативных ветровых нагрузок на фундаменты связевых колонн и колонн продольных рам

Шифр маркировочной схемы / Ветровой р-н	Усилия	При установке связей по каждому ряду: Тип ф-та	Количество пролетов поперечной рамы: 2	3	4	5 и более	При разреженной установке связей: Тип ф-та	Количество пролетов поперечной рамы: 2,4,6,8	3	6	7	При установке продольных рам: Тип ф-та	Отдельно стоящий блок здания, количество пролетов поперечной рамы: 2	3	4	5 и более	Сдвоенный блок здания, количество пролетов поперечной рамы: 2	3	4	5 и более
П-6-3(60;48)	Му (тм)	А, Б	±0.3	±0.3	±0.35	±0.4	Б	±0.9	±0.7	±1.1	±0,8	Б	±8.5	±8,2	±7,0	±6,4	±8,9	±6,1	±5,2	±4,7
	N (т)		±5,3	±6.0	±6.3	±6.6		±15.9	±11.9	±19,8	±13,9		±8,7	±8,4	±7,5	±7,0	±9.0	±6,8	±6,0	±5,6
II	Qу (т)		±1.5	±1,70	±1.8	±1.9		±4.5	±3.4	±5,6	±4,1		±2,6	±2,5	±2,1	±2,0	±2,7	±1,8	±1,5	±1,3
П-6-3(60;48)	Му (тм)	А, Б	±0.4	±0,45	±0.5	±0.5	Б	±1.2	±0,9	±1,5	±1,1	Б	±7.6	±4,9	±4,0	±3,5	±10,8	±9,7	±8,3	±7,5
	N (т)		±8.4	±9.3	±10	±10,5		±24,9	±18,6	±31,0	±21,8		±8,8	±6,6	±5,9	±5,5	±11,5	±10,5	±9,5	±8,8
IV	Qу (т)		±2.4	±2.7	±2.9	±3.0		±7,2	±5,4	±9,0	±6,3		±2,7	±1,8	±1,5	±1,3	±3,7	±3,4	±2,9	±2,4
П-6-4(60;48)	Му (тм)	А, Б	±0,35	±0.4	±4.2	±4.4	Б	±1,0	±0,75	±1,3	±0,9	Б	±15	±10.5	±8,9	±5,3	±11,2	±7,7	±6,4	±5,8
	N (т)		±9.4	±10.5	±11.2	±11.7		±28,0	±21,0	±35,0	±24,5		±21.2	±15,9	±14,2	±10,3	±17,0	±12,7	11,4	±10,7
II	Qу (т)		±2.0	±2.2	±2.4	±2.5		±6,0	±4,5	±7,5	±5,2		±5,6	±4,0	±3,5	±2,3	±4,3	±3,0	±2,6	±2,4
П-6-4(60;48)	Му (тм)	А, Б	±0,9	±0.6	±1,1	±1.1	Б	±2,7	±2,0	±3.4	±2,4	Б	±8,8	±17,5	±10.5	±9,5	±17,7	±12,2	±10,2	±9,2
	N (т)		±14,7	±16.5	±17,5	±18.2		±43,8	±32,8	±54,8	±38,4		±16,7	±20.4	±18,2	±17,0	±26,6	±20,0	±17,8	±16,8
IV	Qу (т)		±3.2	±3.6	±3.8	±4.0		±9,6	±7,2	±12,0	±8,4		±3,8	±4,9	±4,3	±3,9	±6,8	±4,7	±4,1	±3,8
П-6-5(60;48)	Му (тм)	А, Б	—	±0.45	±0.5	±0.5	Б	±1,2	±0,9	±1,5	±1,1	Б	—	±9,6	±11,8	±10.8	—	±10,2	±8.0	±7,6
	N (т)		—	±16.7	±17,7	±17.4		±44,4	±33,3	±55,4	±38,9		—	±20,8	±23,9	±22.4	—	±21.6	±19.2	±17,9
II	Qу (т)		—	±3.1	±3,3	±3,2		±8,3	±6,2	±10.4	±7,2		—	±3,6	±4,3	±4,0	—	±3.7	±3,2	±3,0
П-6-5(60;48)	Му (тм)	А, Б	—	±0.75	±0,8	±0.8	Б	±2,0	±1,50	±2,5	±1,8	Б	—	±8,1	±6,4	±5,6	—	±12.7	±14,3	±13,3
	N (т)		—	±26,0	±27.6	±27.0		±69.5	±52,1	±86,7	±60,7		—	±21.2	±18,8	±17,6	—	±27.6	±30	±28,2
IV	Qу (т)		—	±4.9	±5,2	±5.1		±13.1	±9.8	±16,4	±11,4		—	±3,3	±2,7	±2.5	—	±4,8	±5,3	±5,0

1. Дополнительные усилия на фундаменты колонн продольных рам даны по I-II, а также III-IV районам СССР по скоростному напору ветра.
2. Данные усилия суммируются с усилиями N, Му и Qу, приведенными для рядовых колонн.

ТК 1976	Дополнительные усилия от нормативных ветровых нагрузок на фундаменты связевых колонн и колонн продольных рам маркировочных схем П-6-3 (60;48) П-6-4(60;48); П-6-5 (60;48)	1.420-12 Выпуск 0-3	Лист 100

ЦНИИПРОМЗДАНИЙ г. Москва

Инж. пр. Рук. группы Проверил

Ульяновский Селевестова Шорина

Дополнительные усилия от нормативных нагрузок на фундаменты торцевых колонн и колонн у деформационных швов

Шифр маркировочной схемы	Временная длительная нагрузка кгс/м²	Тип фундамента	M'y тм	Q'y при высоте первого этажа	
				4.8 м	6.0 м
П-6-3 (48) П-6-4 (48) П-6-5 (48)	1000	А	+ 1.4	+ 1,0	+ 0,8
		Б	+ 2,8	+ 1,9	+ 1.5
П-6-3 (60,48) П-6-4 (60,48) П-6-5 (60,48)	1500	А	+ 1,9	+ 1,3	+ 1,0
		Б	+ 3.8	+ 2,5	+ 2,0
3-6-3 (48,48,72) 3-6-4 (48,48,72) 3-6-5 (48,48,72) 3-6-3 (48,48,108) 3-6-4 (48,48,108) 3-6-5 (48,48,108)	2000	А	+ 2.3	+ 1.6	+ 1,2
		Б	+ 4,6	+ 3,1	+ 2,4
	2500	А	+ 2.8	+ 1,9	+ 1,5
		Б	+ 5,6	+ 3,7	+ 2 9

Примечания:

1. Значения усилий на фундаменты торцевых рам или рам у деформационных швов принимаются по таблице усилий на фундаменты рядовых колонн с коэффициентом к = 0,6 и к ним добавляются усилия, приведенные в настоящей таблице. Кроме того, при расчете фундаментов торцевых колонн следует дополнительно учитывать вес торцевой стены.
2. В шифрах маркировочных схем значения „П" принимают с интервалом от 2 до 10.

Дополнительные усилия от нормативных нагрузок на фундаменты связевых колонн

При установке связей по каждому ряду				
Шифр маркировочной схемы / Ветровой район	Тип фундамента	N' т	M'_y тм	Q'_y т
3-6-3 (48, 48,72) II	А	±11,0	±0,3	±26
	Б	± 5,0	±0,3	±2,6
3-6-3 (48,48,72) IV	А	±17,0	±0,4	±4,1
	Б	± 7,0	±0,4	±4,1
3-6-4 (48,48,72) II	А	±17,0	±0,3	±3,5
	Б	±10,0	±0,3	±3,5
3-6-4 (48,48,72) IV	А	±26,0	±0,5	±5,4
	Б	±16,0	±0,5	±5,4
3-6-5 (48,48,72) II	А	±22,0	±0,5	±4,2
	Б	±16,0	±0,5	±4,2
3-6-5 (48,48,72) IV	А	±35,0	±0,7	±6,5
	Б	±25,0	±0,7	±6,5

При разреженной установке связей				
Шифр маркировочной схемы / Ветровой район	Тип фундамента	N' т	M'_y тм	Q'_y т
3-6-3 (48,48,72) II	А	±16,0	±0,6	±4,8
3-6-3 (48,48,72) IV	А	±24,0	±0,8	±7,2
3-6-4 (48,48,72) II	А	±27,0	±0,6	±6,2
3-6-4 (48,48,72) IV	А	±42,0	±1,0	±9,7
3-6-5 (48,48,72) II	А	±38,0	±1,0	±7,2
3-6-5 (48,48,72) IV	А	±60,0	±1,4	±12,2

Примечание:

Данные усилия суммируются с усилиями N, M_y, Q_y, приведенными в таблицах для рядовых колонн.

Гл. констр. ин-та		Грабкин	
Гл. констр. отд.		Корженевская	
Рук. группы		Исаев	

ТК 1976	Дополнительные усилия от нормативных нагрузок на фундаменты связевых колонн маркировочных схем 3-6-3(48,48,72), 3-6-4(48,48,72), 3-6-5(48,48,72)	1.420-12 Выпуск 0-3	Лист 102

Дополнительные усилия от нормативных нагрузок на фундаменты связевых колонн

При установке связей по каждому ряду				
Шифр маркировочной схемы, ветровой район	Тип фундамента	N^I т	M^I_y тм	Q^I_y т
3-6-3 (48,48,108) II	А	±16,0	±0,4	±3,5
	Б	± 8,0	±0,4	±3,5
3-6-3 (48,48,108) IV	А	±25,0	±0,6	±5,4
	Б	± 5,0	±06	±54
3-6-4 (48,48,108) II	А	±23,0	±0,5	±4,1
	Б	±10,0	±0,5	±4,1
3-6-4 (48,48,108) IV	А	±35,0	±0,8	±6,5
	Б	±15,0	±0,8	±6,5
3-6-5 (48,48,108) II	А	±30,0	±0,6	±4,9
	Б	±17,0	±0,6	±4,9
3-6-5 (48,48,108) IV	А	±46,0	±1,0	±7,6
	Б	±26,0	±1,0	±7,6

При разреженной установке связей				
Шифр маркировочной схемы ветровой район	Тип фундамента	N^I т	M^I_y тм	Q^I_y т
3-6-3 (48,48,108) II	А	±24,0	±0,8	±6,0
3-6-3 (48,48,108) IV	А	±30,0	±1,2	±9,5
3-6-4 (48,48,108) II	А	±33,0	±1,0	±7,6
3-6-4 (48,48,108) IV	А	±50,0	±1,6	±12,0
3-6-5 (48,48,108) II	А	±47,0	±1,2	±8,8
3-6-5 (48,48,108) IV	А	± 72,0	±2,0	±13,7

Примечание:

Данные усилия суммируются с усилиями N, My, Qy, приведенными в таблицах для рядовых колонн.

Усилия от нормативных нагрузок на фундаменты рядовых колонн.

Шифр маркировочн. схемы, нагрузка на перекрытие, ветровой район	Тип фундамента	При основных сочетаниях нагрузок					При дополнительных сочетаниях нагрузок				
		N т	Mx тм	My тм	Qx т	Qy т	N т	Mx тм	My тм	Qx т	Qy т
2-6-3 (60) 3-6-3 (60) 3-6-3 (72,60) 1000-IV	А	80	-13,0	—	-6,2	—	86	-12,4	—	-6,0	—
		73	-6,6	5,9	-3,8	1,49	80	-6,6	5,3	-3,8	1,34
		96	-11,3	—	-5,2	—	105	-10,7	—	-5,0	—
		89	-4,9	5,9	-2,8	1,49	99	-4,9	5,3	-2,8	1,34
	Б	147	13,7	—	6,5	—	159	12,9	—	6,2	—
		147	5,7	5,9	3,0	1,49	159	5,9	5,3	3,0	1,34
		170	8,8	—	3,9	—	198	7,8	—	3,6	—
		170	0,78	5,9	0,4	1,49	198	0,78	5,3	0,4	1,34
2-6-3 (60) 3-6-3 (60) 3-6-3 (72,60) 1500-IV	А	88	-15,4	—	-7,6	—	94	-14,8	—	-7,4	—
		81	-9,0	5,9	-5,2	1,49	88	-9,0	5,3	-5,2	1,34
		111	-13,0	—	-6,2	—	121	-12,4	—	-6,0	—
		104	-6,6	5,9	-3,8	1,49	115	-6,6	5,3	-3,8	1,34
	Б	176	16,5	—	8,0	—	188	16,5	—	7,9	—
		176	8,5	5,9	4,5	1,49	188	9,5	5,3	4,7	1,34
		210	9,1	—	4,0	—	240	8,1	—	3,7	—
		210	1,05	5,9	0,5	1,49	240	1,05	5,3	0,5	1,34
2-6-3 (60) 3-6-3 (60) 3-6-3 (72,60) 2000-IV	А	95	-18,1	—	-9,1	—	102	-17,4	—	-6,9	—
		88	-11,7	5,9	-6,7	1,49	96	-11,6	5,3	-6,7	1,34
		128	-14,7	—	-7,2	—	132	-14,0	—	-6,9	—
		121	-8,3	5,9	-4,8	1,49	132	-8,2	5,3	-4,7	1,34
	Б	204	19,3	—	9,5	—	216	18,5	—	9,2	—
		204	11,3	5,9	6,0	1,49	216	11,5	5,3	6,0	1,34
		250	9,3	—	4,1	—	277	8,3	—	3,8	—
		250	1,3	5,9	0,6	1,49	277	1,3	5,3	0,6	1,34
2-6-3 (60) 3-6-3 (60) 3-6-3 (72,60) 2500-IV	А	103	-20,6	—	-10,5	—	110	-20,0	—	-10,3	—
		96	-14,2	5,9	-8,1	1,49	104	-14,2	5,3	-8,1	1,34
		143	-16,3	—	-8,1	—	151	-15,7	—	-7,9	—
		136	-9,9	5,9	-5,7	1,49	145	-9,9	5,3	-5,7	1,34
	Б	228	22,0	—	11,0	—	236	21,3	—	10,7	—
		228	14,0	5,9	7,5	1,49	236	14,3	5,3	7,5	1,34
		288	9,6	—	4,2	—	315	8,6	—	3,9	—
		288	1,6	5,9	0,7	1,49	315	1,6	5,3	0,7	1,34

Шифр маркировочн. схемы, нагрузка на перекрытие, ветровой район.	Тип фундамента	При основных сочетаниях нагрузок					При дополнительных сочетаниях нагрузок				
		N т	Mx тм	My тм	Qx т	Qy т	N т	Mx тм	My тм	Qx т	Qy т
3-6-3 (60, 60, 72) 1000-IV	А	87	-12,9	—	-6,4	—	106	-12,3	—	-6,2	—
		78	-6,7	5,2	-3,8	1,3	98	-6,7	4,7	-3,8	1,2
		111	-11,3	—	-5,4	—	125	-10,6	—	-5,2	—
		102	-5,1	5,2	-2,8	1,3	117	-5,0	4,7	-2,8	1,2
	Б	75	11,8	—	5,8	—	74	-11,1	—	5,5	—
		67	4,0	5,2	2,9	1,2	67	4,0	4,7	2,9	1,1
		118	7,7	—	-3,3	—	117	7,0	—	3,0	—
		110	0	5,2	0,4	1,2	110	0	4,7	0,4	1,1
3-6-3 (60, 60, 72) 1500-IV	А	99	-15,5	—	-7,8	—	112	-14,9	—	-7,6	—
		90	-9,3	5,2	-5,2	1,3	104	-9,3	4,7	-5,2	1,2
		127	-12,9	—	-6,3	—	142	-12,3	—	-6,1	—
		118	-6,7	5,2	-3,7	1,3	134	-6,7	4,7	-3,7	1,2
	Б	92	14,2	—	7,1	—	90	13,5	—	6,8	—
		84	6,4	5,2	4,2	1,2	83	6,5	4,7	4,2	1,1
		165	7,9	—	3,4	—	164	7,2	—	3,1	—
		157	0,2	5,2	0,5	1,2	157	0,2	4,7	0,5	1,1
3-6-3 (60;60,72) 2000-IV	А	108	-18,0	—	-9,3	—	122	-17,4	—	-9,1	—
		99	-11,8	5,2	-6,7	1,3	114	-11,8	4,7	-6,7	1,2
		140	-14,5	—	-7,3	—	154	-14,0	—	-7,1	—
		131	-8,3	5,2	-4,7	1,3	146	-8,4	4,7	-4,7	1,2
	Б	105	16,5	—	8,5	—	104	15,8	—	8,1	—
		97	8,7	5,2	5,6	1,2	97	8,8	4,7	5,6	1,1
		196	8,2	—	3,5	—	195	7,4	—	3,2	—
		188	0,4	5,2	0,6	1,2	188	0,4	4,7	0,6	1,1
3-6-3 (60, 60, 72) 2500-IV	А	114	-20,3	—	-10,8	—	129	-19,9	—	-10,6	—
		105	-14,1	5,2	-8,2	1,3	121	-14,3	4,7	8,2	1,2
		153	-16,3	—	-8,3	—	167	-15,7	—	-8,1	—
		144	-11,1	5,2	-5,7	1,3	159	-10,1	4,7	5,7	1,2
	Б	128	18,9	—	9,8	—	127	18,2	—	9,5	—
		120	11,1	5,2	5,9	1,2	120	11,2	4,7	5,9	1,1
		240	8,3	—	3,6	—	239	7,6	—	3,3	—
		232	0,5	5,2	0,7	1,2	232	0,5	4,7	0,7	1,1

10 ГСПИ

Гипрокрасноярск
Гл. специалист Челеева
Рук. группы Яковлева

ТК 1976

Усилия от нормативных нагрузок на фундаменты рядовых колонн маркировочных схем 2-6-3(60); 3-6-3(60); 3-6-3 (72, 60); 3-6-3 (60, 60, 72)

1.420-12 Выпуск 0-3

Лист 104

15752-02 АИ

Усилия от нормативных нагрузок на фундаменты рядовых колонн

Шифр маркировочн. схемы, нагрузка на перекрытие, ветровой район	Тип фундамента	При основных сочетаниях нагрузок					При дополнительных сочетаниях нагрузок				
		N т	Mx тм	My тм	Qx т	Qy т	N т	Mx тм	My тм	Qx т	Qy т
2-6-4 (60) 3-6-4 (60) 3-6-4 (72,60) 1000-IV	А	124	-15.3	—	-6.9	—	129	-14.3	—	-6.5	—
		110	-4.8	8.45	-2.9	2.08	117	-4.8	7.6	-2.9	1.86
		134	-14.4	—	-6.4	—	144	-13.4	—	-6.0	—
		120	-3.9	8.45	-2.4	2.08	132	-3.9	7.6	-2.4	1.88
	Б	177	18.7	—	8.4	—	190	17.4	—	7.9	—
		177	5.7	8.45	3.0	2.08	190	5.7	7.6	3.0	1.88
		232	13.0	—	5.4	—	260	11.7	—	4.9	—
		232	0	8.45	0	2.08	260	0	7.6	0	1.88
2-6-4 (60) 3-6-4 (60) 3-6-4 (72,60) 1500-IV	А	134	-16.9	—	-8.0	—	141	-16.0	—	-7.6	—
		120	-6.4	8.45	-4.0	2.08	129	-6.5	7.6	-4.0	1.88
		156	-15.5	—	-7.1	—	165	-14.5	—	-6.7	—
		142	-5.0	8.45	-3.1	2.08	153	-5.0	7.6	-3.1	1.88
	Б	204	21.4	—	9.9	—	218	20.1	—	9.4	—
		204	8.4	8.45	4.5	2.08	218	8.4	7.6	4.5	1.88
		287	13.0	—	5.4	—	314	11.7	—	4.9	—
		287	0	8.45	0	2.08	314	0	7.6	0	1.88
2-6-4 (60) 3-6-4 (60) 3-6-4 (72,60) 2000-IV	А	149	-18.7	—	-9.1	—	156	-17.7	—	-8.7	—
		135	-8.2	8.45	-5.1	2.08	144	-8.2	7.6	-5.1	1.88
		178	-16.9	—	-7.9	—	185	-16.0	—	-7.5	—
		164	-6.5	8.45	-3.9	2.08	173	-6.5	7.6	-3.9	1.88
	Б	232	24.2	—	11.6	—	246	22.0	—	10.9	—
		232	11.2	8.45	6.2	2.08	246	11.3	7.6	6.0	1.88
		342	13.0	—	5.4	—	370	11.7	—	4.8	—
		342	0	8.45	0	2.08	370	0	7.6	0	1.88
2-6-4 (60) 3-6-4 (60) 3-6-4 (72,60) 2500-IV	А	163	-20.4	—	-10.2	—	170	-19.4	—	-9.8	—
		149	-9.9	8.45	-6.2	2.08	158	-9.9	7.6	-6.2	1.88
		199	-18.2	—	-8.7	—	207	-17.2	—	-8.3	—
		185	-7.7	8.45	-4.7	2.08	195	-7.7	7.6	-4.7	1.88
	Б	260	27.0	—	12.9	—	274	25.8	—	12.4	—
		260	14.0	8.45	7.5	2.08	274	14.1	7.6	7.5	1.88
		398	13.0	—	5.4	—	425	11.6	—	4.9	—
		398	0	8.45	0	2.08	425	0	7.6	0	1.88

Шифр маркировочн. схемы, нагрузка на перекрытие, ветровой район	Тип фундамента	При основных сочетаниях нагрузок					При дополнительных сочетаниях нагрузок				
		N т	Mx тм	My тм	Qx т	Qy т	N т	Mx тм	My тм	Qx т	Qy т
3-6-4 (60, 60, 72) 1000-IV	А	139	-15.6	—	-7.3	—	154	-14.7	—	-7.0	—
		122	-6.6	9.0	-3.8	2.1	138	-6.6	8.1	-3.8	1.9
		157	-13.9	—	-6.3	—	171	-13.1	—	-6.0	—
		140	-5.0	9.0	-2.8	2.1	155	-5.0	8.1	-2.8	1.9
	Б	127	15.6	—	7.3	—	126	14.5	—	6.9	—
		115	5.1	9.0	2.9	2.1	105	5.1	8.1	2.9	1.9
		217	11.5	—	4.9	—	216	10.4	—	4.4	—
		205	0.87	9.0	0.41	2.1	205	0.87	8.1	0.41	1.9
3-6-4 (60; 60; 72) 1500-IV	А	157	-18.2	—	-8.7	—	171	-17.3	—	-8.5	—
		140	-9.3	9.0	-5.2	2.1	155	-9.3	8.1	-5.3	1.9
		184	-15.6	—	-7.3	—	198	-14.7	—	-7.0	—
		167	-6.6	9.0	-3.8	2.1	182	-6.6	8.1	-3.8	1.9
	Б	161	18.0	—	9.6	—	153	16.9	—	8.1	—
		149	7.4	9.0	5.2	2.1	142	5.9	8.1	4.1	1.9
		271	11.8	—	4.9	—	260	10.6	—	4.5	—
		259	1.13	9.0	0.41	2.1	259	1.13	8.1	0.52	1.9
3-6-4 (60, 60, 72) 2000-IV	А	165	-20.7	—	-10.2	—	180	-19.8	—	-9.9	—
		148	-11.8	9.0	-6.7	2.1	164	-11.8	8.1	-6.7	1.9
		202	-17.3	—	-8.3	—	216	-16.5	—	-7.9	—
		185	-8.4	9.0	-4.8	2.1	200	-8.4	8.1	-4.8	1.9
	Б	165	20.4	—	9.9	—	159	19.2	—	9.6	—
		153	9.8	9.0	5.5	2.1	148	9.8	8.1	5.6	1.9
		340	11.9	—	5.0	—	338	10.4	—	4.5	—
		328	1.3	9.0	0.49	2.1	327	1.31	8.1	0.55	1.9
3-6-4 (60, 60, 72) 2500-IV	А	170	-23.2	—	-11.7	—	184	-22.3	—	-11.4	—
		153	-14.3	9.0	-8.2	2.1	168	-14.3	8.1	-8.2	1.9
		223	-19.0	—	-9.2	—	237	-18.1	—	-8.9	—
		206	-10.0	9.0	-5.7	2.1	221	-10.0	8.1	-5.7	1.9
	Б	176	22.0	—	11.2	—	175	20.8	—	11.0	—
		164	11.3	9.0	6.8	2.1	164	11.3	8.1	7.0	1.9
		400	12.2	—	5.1	—	400	11.1	—	4.7	—
		388	1.57	9.0	0.7	2.1	389	1.57	8.1	0.7	1.9

Инв. № подл. | Подп. и дата | Взам. инв. №

Усилия от нормативных нагрузок на фундаменты рядовых колонн

Шифр, маркировочные схемы, нагрузка на перекрытие, ветровой район	Тип фундамента	При основных сочетаниях нагрузок					При дополнительных сочетаниях нагрузок				
		N m	Mx mm	My mm	Qx m	Qy m	N m	Mx mm	My mm	Qx m	Qy m
3-6-5 (60) 3-6-5 (72,60) 1000-IV	А	165	-17,0	—	-7,7	—	180	-15,9	—	-7,3	—
		147	-6,6	11,6	-3,8	2,84	164	-6,5	10,4	-3,8	2,66
		177	-15,3	—	-6,9	—	185	-14,3	—	-6,4	—
		159	-4,9	11,6	-3,1	2,84	169	-4,9	10,4	-2,9	2,66
	Б	241	17,1	—	7,9	—	252	16,0	—	7,4	—
		232	5,1	11,6	2,9	2,84	244	5,1	10,4	2,9	2,66
		297	12,8	—	5,4	—	324	11,5	—	4,9	—
		288	0,78	11,6	0,38	2,84	316	0,7	10,4	0,38	2,66
3-6-5 (60) 3-6-5 (72,60) 1500-IV	А	188	-19,6	—	-9,2	—	196	-18,6	—	-8,8	—
		170	-9,2	11,6	-5,3	2,84	180	-9,2	10,4	-5,3	2,66
		205	-17,0	—	-7,7	—	214	-15,0	—	-7,3	—
		187	-6,6	11,6	-3,8	2,84	198	-6,5	10,4	-3,8	2,66
	Б	286	19,5	—	9,2	—	296	18,2	—	8,7	—
		277	7,5	11,6	4,2	2,84	288	7,5	10,4	4,2	2,66
		371	13,1	—	5,5	—	396	11,8	—	5,0	—
		362	1,1	11,6	0,49	2,84	388	1,1	10,4	0,49	2,66
3-6-5 (60) 3-6-5 (72,60) 2000 IV	А	210	-222	—	-10,6	—	219	-21,2	—	-10,2	—
		192	-11,8	11,6	-6,65	—	205	-11,8	10,4	-6,65	2,66
		234	-18,7	—	-8,6	—	242	-17,7	—	-8,3	—
		216	-8,4	11,6	-4,75		226	-8,4	10,4	-4,75	2,66
	Б	330	21,6	—	10,5	—	340	20,6	—	10,0	—
		322	13,9	11,6	6,3	2,84	332	13,9	10,4	6,3	2,66
		442	13,4	—	5,6	—	467	12,3	—	5,16	—
		434,1	1,3	11,6	0,58	2,84	459	1,3	10,4	0,58	2,66

Шифр маркировочные схемы, нагрузка на перекрытие, ветровой район	Тип фундамента	При основных сочетаниях нагрузок					При дополнительных сочетаниях нагрузок				
		N m	Mx mm	My mm	Qx m	Qy m	N m	Mx mm	My mm	Qx m	Qy m
3-6-5 (60,60,72) 1000-IV	А	172	-18,3	—	-8,4	—	188	-17,1	—	-7,9	—
		148	-6,6	9,0	-3,8	2,1	167	-6,6	8,1	-3,8	1,9
		200	-16,7	—	-7,3	—	216	-15,5	—	-6,9	—
		176	-5,0	9,0	-2,7	2,1	195	-5,0	8,1	-2,8	1,9
	Б	213	18,8	—	8,6	—	216	17,4	—	8,0	—
		203	5,1	9,0	2,9	2,1	207	5,1	8,1	2,9	1,9
		286	14,6	—	6,1	—	285	13,2	—	5,5	—
		276	0,87	9,0	0,41	2,1	276	0,87	8,1	0,41	1,9
3-6-5 (60,60,72) 1500-IV	А	187	-20,9	—	-9,9	—	203	-19,8	—	-9,4	—
		163	-9,2	9,0	-5,3	2,1	182	-9,3	8,1	-5,3	1,9
		230	-18,4	—	-8,4	—	247	-17,2	—	-7,9	—
		207	-6,7	9,0	-3,8	2,1	226	-6,7	8,1	-3,8	1,9
	Б	265	21,1	—	9,9	—	261	19,7	—	9,4	—
		254	7,4	9,0	4,3	2,1	252	7,4	8,1	4,3	1,9
		357	14,9	—	6,2	—	355	13,5	—	5,6	—
		341	1,13	9,0	0,52	2,1	346	1,13	8,1	0,52	1,9
3-6-5 (60,60,72) 2000-IV	А	203	-23,5	—	-11,3	—	218	-22,3	—	-10,8	—
		178	-11,8	9,0	-6,7	2,1	197	-11,8	8,1	-6,7	1,9
		260	-20,1	—	-9,4	—	275	-18,9	—	-8,9	—
		236	-8,4	9,0	-4,8	2,1	254	-8,4	8,1	-4,8	1,9
	Б	311	23,5	—	11,3	—	309	22,1	—	10,7	—
		301	9,8	9,0	5,6	2,1	300	9,8	8,1	5,6	1,9
		435	15,0	—	6,3	—	433	13,7	—	5,7	—
		419	1,31	9,0	0,6	2,1	424	1,31	8,1	0,6	1,9

Разработано 10 ГСПИ

Нач. отдела — Уринов

Гл. специалист — Чечелева

Рук. группы — Яковлева

ТК 1976 — Усилия от нормативных нагрузок на фундаменты рядовых колонн маркировочных схем 3-6-5(60); 3-6-5(72,60); 3-6-5(60,60,72)

1.420-12 Выпуск 0-3

Лист 106

Усилия от нормативных нагрузок на фундаменты рядовых колонн

Шифр маркировочн. схемы, нагрузка на перекрытие, ветровой район	Тип фундамента	При основных сочетаниях нагрузок					При дополнительных сочетаниях нагрузок				
		N т	Mx тм	My тм	Qx т	Qy т	N т	Mx тм	My тм	Qx т	Qy т
3-6-3 (60;60;108) 1000-IV	А	108	-14,1	—	-6,7	—	134	-13,5	—	-6,6	—
		97	-6,9	11,4	-4,2	2,5	124	-7,0	10,3	-4,4	2,4
		118	-11,9	—	-5,5	—	154	-11,3	—	-5,3	—
		107	-4,7	11,4	-3,0	2,5	144	-4,8	10,3	-3,1	2,4
	Б	126	12,5	—	5,6	—	128	12,7	—	5,3	—
		110	4,7	11,4	2,8	2,5	114	5,7	10,3	2,8	2,4
		144	8,4	—	3,3	—	146	8,5	—	3,0	—
		128	0,6	11,4	0,5	2,5	132	1,5	10,3	0,5	2,4
3-6-3 (60;60;108) 1500-IV	А	109	-16,9	—	-8,3	—	125	-16,2	—	-6,2	—
		99	-9,7	11,4	-5,8	2,5	115	-9,7	10,3	-6,0	2,4
		132	-13,9	—	-6,5	—	168	-12,2	—	-6,2	—
		121	-6,7	11,4	-4,0	2,5	158	6,7	10,3	-4,0	2,4
	Б	157	15,3	—	7,1	—	157	14,9	—	6,8	—
		141	7,5	11,4	4,3	2,5	143	7,9	10,3	4,3	2,4
		183	8,5	—	3,4	—	185	8,7	—	3,1	—
		167	0,7	11,4	0,6	2,5	171	1,7	10,3	0,6	2,4
3-6-3 (60;60;108) 2000-IV	А	116	-19,7	—	-10,0	—	132	-19,0	—	-9,8	—
		105	-12,5	11,4	-7,5	2,5	122	-12,5	10,3	-7,6	2,4
		145	-15,7	—	-7,5	—	183	-14,8	—	-7,9	—
		134	-8,5	11,4	-5,0	2,5	173	-8,3	10,3	-5,7	2,4
	Б	186	17,0	—	8,4	—	187	17,1	—	8,1	—
		170	9,2	11,4	5,6	2,5	173	10,1	10,3	5,6	2,4
		220	8,7	—	3,5	—	222	8,8	—	3,2	—
		204	0,9	11,4	0,7	2,5	208	1,8	10,3	0,7	2,4
3-6-3 (60;60;108) 2500-IV	А	122	-22,6	—	-11,8	—	139	-21,7	—	-11,4	—
		111	-15,4	11,4	-9,3	2,5	129	-15,2	10,3	-9,2	2,4
		161	-17,4	—	-8,5	—	195	-16,5	—	-8,3	—
		150	-10,2	11,4	-6,0	2,5	185	-10,0	10,3	-6,1	2,4
	Б	222	19,2	—	10,0	—	226	19,4	—	9,7	—
		206	11,4	11,4	7,2	2,5	212	12,4	10,3	7,2	2,4
		256	9,0	—	3,6	—	259	9,2	—	3,3	—
		240	1,2	11,4	0,8	2,5	245	2,2	10,3	0,8	2,4

Шифр маркировочн. схемы, нагрузка на перекрытие, ветровой район	Тип фундамента	При основных сочетаниях нагрузок					При дополнительных сочетаниях нагрузок				
		N т	Mx тм	My тм	Qx т	Qy т	N т	Mx тм	My тм	Qx т	Qy т
3-6-4 (60;60;108) 1000-IV	А	160	-19,0	—	-9,0	—	176	-18,4	—	-8,6	—
		132	-7,1	8,3	-4,3	2,0	151	-7,7	7,5	-4,4	1,8
		176	-16,9	—	-7,7	—	215	-16,2	—	-7,4	—
		148	-5,0	8,3	-3,0	2,0	190	-5,6	7,5	-3,2	1,8
	Б	161	16,6	—	6,9	—	161	14,1	—	6,5	—
		137	4,7	8,3	2,7	2,0	139	4,7	7,5	2,7	1,8
		216	11,0	—	4,5	—	215	9,9	—	4,1	—
		192	0,52	8,3	0,24	2,0	193	0,52	7,5	0,24	1,8
3-6-4 (60;60;108) 1500-IV	А	186	-21,7	—	-10,5	—	193	-212	—	-10,3	—
		158	-9,9	8,3	-5,8	2,0	168	-10,5	7,5	-6,1	1,8
		201	-19,4	—	-8,5	—	235	-18,0	—	-8,3	—
		173	-7,5	8,3	-4,3	2,0	210	-7,3	7,5	-4,1	1,8
	Б	149	17,4	—	8,2	—	189	16,5	—	7,9	—
		[illegible]5	7,0	8,3	4,0	2,0	167	7,0	7,5	3,7	1,8
		[illegible]9	11,1	—	4,6	—	266	10,3	—	4,1	—
		24[illegible]	0,7	8,3	0,3	2,0	245	0,7	7,5	0,3	1,8
3-6-4 (60;60;108) 2000-IV	А	194	-24,6	—	-12,2	—	214	-25,0	—	-12,0	—
		166	-12,7	8,3	-7,5	2,0	189	-14,3	7,5	-7,8	1,8
		235	-21,0	—	-9,8	—	274	-19,8	—	-9,4	—
		207	-9,1	8,3	-5,1	2,0	248	-9,1	7,5	-5,2	8
	Б	220	19,6	—	9,3	—	219	18,7	—	9,4	—
		196	9,2	8,3	5,1	2,0	197	9,2	7,5	5,2	1,8
		320	11,3	—	4,6	—	319	10,4	—	4,3	—
		296	0,9	8,3	0,3	2,0	297	0,9	7,5	0,5	1,8
3-6-4 (60;60;108) 2500-IV	А	221	-29,0	—	-13,9	—	237	-27,9	—	-13,7	—
		193	-17,1	8,3	-9,2	2,0	242	-17,2	7,5	-9,5	1,8
		262	-22,8	—	-10,6	—	297	-22,2	—	-10,4	—
		234	-10,7	8,3	-5,9	2,0	270	-11,5	7,5	-6,2	1,8
	Б	247	21,8	—	10,7	—	246	21,0	—	10,7	—
		223	11,4	8,3	6,5	2,0	224	11,6	7,5	6,9	1,8
		376	11,6	—	4,7	—	374	10,3	—	4,4	—
		352	1,2	8,3	0,4	2,0	352	1,2	7,5	0,6	1,8

ЦНИИпромзданий Рук. группы Яковлева Инж. Яковлева

ТК 1976	Усилия от нормативных нагрузок на фундаменты рядовых колонн маркировочных схем 3-6-3(60; 60; 108); 3-6-4(60; 60; 108)	1.420-12 Выпуск 0-3
		Лист 107

Усилия от нормативных нагрузок на фундаменты рядовых колонн

Шифр маркировочн. схемы, нагрузка на перекрытие ветровой район	Тип фундамента	При основных сочетаниях нагрузок					При дополнительных сочетаниях нагрузок				
		N m	My тм	My тм	Qx m	Qy m	N m	Mx тм	My тм	Qx m	Qy m
3-6-5 (60;60;108) 1000-IV	А	187	-20,6	—	-9.5	—	219	-19.0	—	-9.2	—
		151	-7,2	11,9	-4.2	3.1	187	-7.8	10.7	-4.4	2.8
		221	-18.5	—	-8.2	—	254	-17.8	—	-8.0	—
		185	-5,0	11.9	-2.9	3.1	222	-5.6	10.7	-3.2	2.8
	Б	205	20.3	—	9.0	—	202	19.6	—	8.8	—
		175	4.7	11.9	2.7	3.1	175	5.5	10.7	3.1	2.8
		280	16.2	—	6.6	—	280	15.3	—	6.2	—
		250	0.5	11.9	0.3	3.1	263	1.2	10.7	0.5	2.8
3-6-5 (60,60,108) 1500-IV	А	201	-23.4	—	-11.1	—	235	-22.7	—	-10.8	—
		165	-9.9	11.9	-5.8	3.1	203	-10.5	10.7	-6.0	2.8
		253	-20.1	—	-9.4	—	285	-19.5	—	-9.2	—
		217	-6.6	11.9	-4.1	3.1	258	-7.3	10.7	-4.3	2.8
	Б	238	22.6	—	10.3	—	236	21.7	—	10.0	—
		208	7.0	11.9	4.0	3.1	209	7.6	10.7	4.3	2.8
		350	16.3	—	6.6	—	350	15.5	—	6.2	—
		320	0.69	11.9	0.3	3.1	323	1.6	10.7	0.5	2.8

Шифр маркировочн. схемы, нагрузка на перекрытие, ветровой район	Тип фундамента	При основных сочетаниях нагрузок					При дополнительных сочетаниях нагрузок				
		N m	Mx тм	My тм	Qx m	Qy m	N m	Mx тм	My тм	Qx m	Qy m
3-6-5 (60;60,108) 2000-IV	А	217	-26.2	—	-12.8	—	249	-25.5	—	-12.5	—
		181	-12.7	11.9	-7.5	3.1	217	-13.3	10.7	-7.7	2.8
		284	21,9	—	-10.3	—	317	-21.3	—	-10.0	—
		248	-8.4	11.9	-4.9	3.1	285	-9.1	10.7	-5.2	2.8
	Б	268	24.8	—	11.6	—	266	23.9	—	11.3	—
		238	9.2	11.9	5.3	3.1	238	9.8	10.7	5.6	2.8
		424	16.5	—	6.7	—	420	15.7	—	6.3	—
		388	0,9	11.9	0.3	3.1	393	1.6	10.7	0.6	2.8

Разработано 10 ГСПИ

Нач. отдела — Уранов
Гл. спец. — Чечелева
Рук. группы — Яковлева

ТК 1976	Усилия от нормативных нагрузок на фундаменты рядовых колонн маркировочных схем 3-6-5(60,60,108)	1.420-12 Выпуск 0-3	
		Лист	108

Дополнительные усилия от нормативных нагрузок на фундаменты торцевых колонн и колонн у деформационных швов.

Шифр маркировочной схемы	Временная длительная нагрузка кгс/м²	Тип фундамента	M_y[1] тм	Q_y при высоте первого этажа т	
				6,0 м	7,2 м
П-6-3 (60) П-6-4 (60) П-8-5 (60) П-6-3 (72,60) П-6-4 (72,60) П-6-5 (72,60) 3-6-3 (60,60,72) 3-6-3 (60,60,108) 3-6-4 (60,60,72) 3-6-4 (60,60,108) 3-6-5 (60,60,72) 3-6-5 (60,60,108)	1000	А	+ 1,2	+ 0,7	+ 0,6
		Б	+ 2,4	+ 1,4	+ 1,2
	1500	А	+ 1,6	+ 0,9	+ 0,7
		Б	+ 3,2	+ 1,8	+ 1,4
	2000	А	+ 2,0	+ 1,1	+ 0,9
		Б	+ 4,0	+ 2,2	+ 1,8
	2500	А	+ 2,4	+ 1,3	+ 1,1
		Б	+ 4,8	+ 2,6	+ 2,2

1. Значения усилий на фундаменты торцевых рам или рам у деформационных швов принимаются по таблице усилий на фундаменты рядовых колонн с коэффициентом к=0,6 и к ним добавляются усилия, приведенные в настоящей таблице. Кроме того, при расчете фундаментов торцевых колонн следует дополнительно учитывать вес торцевой стены.
2. В шифрах маркировочных схем значения „т" принимают с интервалом от 2 до 10.

ТК 1976	Дополнительные усилия от нормативных нагрузок на фундаменты торцевых колонн маркировочных схем П-6-3(60); П-6-4(60); П-6-5(60); П-6-3(72,60), П-6-4(72,60); П-6-5(72,60); 3-6-3(60,60,72); 3-6-3(60,60,108); 3-6-4(60,60,72); 3-6-4(60,60,108); 3-6-5(60,60,72); 3-6-5(60,60,108)	1.420-12 Выпуск 0-3	
		Лист	109

Гл. специалист Ужесенц Ученицы
Рук. группы Яковлева

Дополнительные усилия от нормативных нагрузок на фундаменты связевых колонн и колонн продольных рам

Шифр маркировочной схемы / Ветровой район	Усилия	При установке связей по каждому ряду: Тип фундамента	Количество пролетов: 2	3	4	5 и более	При разреженной установке связей: Тип фундамента	Количество пролетов: 2, 4, 6	3	5	7	При установке продольных рам: Тип фундамента	Отдельно стоящий блок здания, Количество пролетов: 2	3	4	5 и более	Сдвоенный блок здания, Количество пролетов: 2	3	4	5 и более
П-6-3 (60) II в.р.	My (тм)	А.Б	0.40	0.40	0.5	0.5	Б	1.20	0.9	1.5	1.0	Б *	8.2	6.3/12.3	10.9	10.2	4.7	7.1	6.2	5.8
	N (т)		7.2	8.05	8.60	9.7		21.5	16.1	26.9	18.8		7.8	5.9/11.8	10.4	9.8	4.5	6.8	5.9	5.5
	Qy (т)		1.81	2.02	2.16	2.43		5.4	4.05	6.75	4.74		5.3	4.0/8.0	7.0	6.6	3.0	4.5	4.0	5.2
П-6-3 (72,60) II в.р.	My (тм)	А.Б	—	0.40	0.5	0.5	Б	—	0.90	1.50	1.0	Б	—	14.7	13.1	12.3	—	8.4	7.5	7.0
	N (т)		—	8.75	9.35	10.5		—	17.5	29.1	20.4		—	12.2	10.8	10.1	—	7.0	6.1	5.8
	Qy (т)		—	2.03	2.17	2.14		—	4.06	6.78	4.75		—	8.1	7.2	6.7	—	4.6	4.1	3.8
П-6-4 (60) II в.р.	My (тм)	А.Б	0.3	0.4	0.4	0.45	Б	1.0	0.75	1.2	0.90	Б	18.0	9.0	8.1	7.5	20.6	10.3	9.1	8.5
	N (т)		13.5	15.1	16.2	1.82		40.1	3.01	50.1	35.2		23.9	11.9	10.6	10.0	26.3	13.7	12.1	11.3
	Qy (т)		2.64	2.94	3.15	3.54		7.85	5.9	9.81	6.85		11.6	5.8	5.2	4.9	13.2	6.7	5.9	5.5
П-6-4 (72,60) II в.р.	My (тм)	А.Б	—	0.30	0.3	0.4	Б	—	0.75	1.20	0.90	Б	—	11.2	10.0	9.4	—	12.8	11.3	10.6
	N (т)		—	16.6	17.7	19.9		—	33.2	55.1	38.6		—	13.0	11.6	10.9	—	14.9	13.2	12.3
	Qy (т)		—	3.02	3.24	3.64		—	6.01	10.1	7.05		—	6.0	5.4	5.1	—	6.9	6.1	5.7
П-6-5 (60) II в.р.	My (т.м)	А.Б	—	0.50	0.50	0.60	Б	—	1.0	1.7	1.2	Б	—	8.1	7.2	6.8	—	7.0	6.2	5.8
	N (т)		—	24.8	26.5	29.8		—	49.8	83.0	58.0		—	13.8	12.1	11.6	—	11.8	10.4	9.9
	Qy (т)		—	3.97	4.24	4.75		—	7.95	13.3	9.3		—	5.2	4.6	4.3	—	4.5	3.9	3.7
П-6-5 (72,60) II в.р.	My (тм)	АБ	—	0.4	0.4	0.45	Б	—	0.6	1.0	0.7	Б	—	9.8	8.7	8.3	—	8.5	7.5	7.1
	N (т)		—	26.8	28.6	32.3		—	53.6	89.5	62.5		—	14.5	12.8	12.2	—	12.5	11.1	10.4
	Qy (т)		—	4.05	4.32	4.86		—	8.12	13.6	9.49		—	5.8	5.1	4.9	—	5.0	4.4	4.2

* В числителе даны значения M, N, Q для нагрузки 1000 кг/м²;
в знаменателе – для нагрузок 1500-2500 кг/м².

Гл. констр. ин-та	[signature]	Смирнов
Нач. отдела	[signature]	Иванов
Гл. специал.	[signature]	Чечелёва
Рук. группы	[signature]	Яковлева

ТК 1976	Дополнительные усилия от нормативных нагрузок на фундаменты связевых колонн и колонн продольных рам маркировочных схем П-6-3 (60); П-6-3 (72;60); П-6-4 (60); П-6-4 (72;60); П-6-5 (60); П-6-5 (72;60).	1.420-12 Выпуск 0-3	Лист 110

Дополнительные усилия от нормативных нагрузок на фундаменты связевых колонн

При установке связей по каждому ряду				
Шифр маркировочной схемы ветровой район	Тип фундамента	M'_y тм	N^1 т	Q_y^1 т
3-6-3 (60,60,108) II	А	± 0,5	± 23,97	± 3.8
	Б	± 0,5	± 10,8	± 2,8
3-6-3 (60,60,108) IV	А	± 0,9	± 37,6	± 6,0
	Б	± 0,7	± 16,9	± 4,4
3-6-4 (60,60,108) II	А	± 0,7	± 37,2	± 4,9
	Б	± 0,5	± 20,2	± 3,8
3-6-4 (60,60,108) IV	А	± 1,0	± 71,2	± 7,7
	Б	± 0,8	± 31,6	± 5,9
3-6-5 (60,60,108) II	А	± 0.7	± 54,7	± 6,2
	Б	± 0.5	± 33,4	± 4,9
3-6-5 (60,60,108) IV	А	± 1,0	± 85,6	± 9,7
	Б	± 0,8	± 22,7	± 7,7

При разреженной установке связей				
Шифр маркировочной схемы ветровой район	Тип фундамента	M_y^1 тм	N^1 т	Q_y^1 т
3-6-3 (60,60,108) II	А	± 1,0	± 34,97	± 6,6
3-6-3 (60,60,108) IV	А	± 1,6	± 54,5	± 10,4
3-6-4 (60,60,108) II	А	± 1,2	± 57,4	± 8,7
3-6-4 (60,60,108) IV	А	± 1,8	± 112,8	± 13,6
3-6-5 (60,60,108) II	А	± 1,2	± 98,1	± 11,1
3-6-5 (60,60,108) IV	А	± 1,8	± 118,3	± 17,4

1. Данные усилия суммируются с усилиями N, M_y, Q_y, приведенными в таблицах для рядовых колонн.

ТК 1976	Дополнительные усилия от нормативных нагрузок на фундаменты связевых колонн маркировочных схем 3-6-3 (60,60,108); 3-6-4 (60,60,108); 3-6-5 (60,60,108).	1.420-12 Выпуск 0-3	
		Лист	111

Рук. группы | Яковлева

Дополнительные усилия от нормативных нагрузок на фундаменты связевых колонн

При установке связей по каждому ряду				
Шифр маркировочной схемы ветровой район	Тип фундамента	M_y^1 тм	N^1 т	Q_y^1 т
3-6-3(60,60,72) II	А	± 0,5	± 14,4	± 2,8
	Б	± 0,4	± 8,3	± 2,2
3-6-3(60,60,72) IV	А	± 0,9	± 36,4	± 4,3
	Б	± 0,7	± 13,0	± 3,5
3-6-4(60,60,72) II	А	± 0,7	± 26,4	± 4,01
	Б	± 0,5	± 16,3	± 3,2
3-6-4(60,60,72) IV	А	± 1,0	± 41,7	± 6,4
	Б	± 0,8	± 25,6	± 5,0
3-6-5(60,60,72) II	А	± 0,7	± 40,5	± 5,1
	Б	± 0,5	± 27,5	± 4,2
3-6-5(60,60,72) IV	А	± 1,0	± 62,7	± 7,9
	Б	± 0,9	± 42,5	± 6,5

При разреженной установке связей				
Шифр маркировочной схемы ветровой район	Тип фундамента	M_y^1 тм	N^1 т	Q_y^1 т
3-6-3(60,60,72) II	А	± 0,9	± 22,7	± 5,0
3-6-3(60,60,72) IV	А	± 1,6	± 49,4	± 7,8
3-6-4(60,60,72) II	А	± 1,2	± 42,7	± 7,2
3-6-4(60,60,72) IV	А	± 1,8	± 67,3	± 11,4
3-6-5(60,60,72) II	А	± 1,2	± 68,0	± 9,3
3-6-5(60,60,72) IV	А	± 1,9	± 105,2	± 14,4

1. Данные усилия суммируются с усилиями N, M_y, Q_y, приведенными в таблицах для рядовых колонн.

нач. отдела	[illegible]	нов
Гл. специалист	[illegible]	елёва
Рук. группы	[illegible]	Яковлева

ТК 1976	Дополнительные усилия от нормативных нагрузок на фундаменты связевых колонн маркировочных схем 3-6-3(60,60,72); 3-6-4(60,60,72); 3-6-5(60,60,72).	1.420-12 Выпуск 0-3 Лист 112

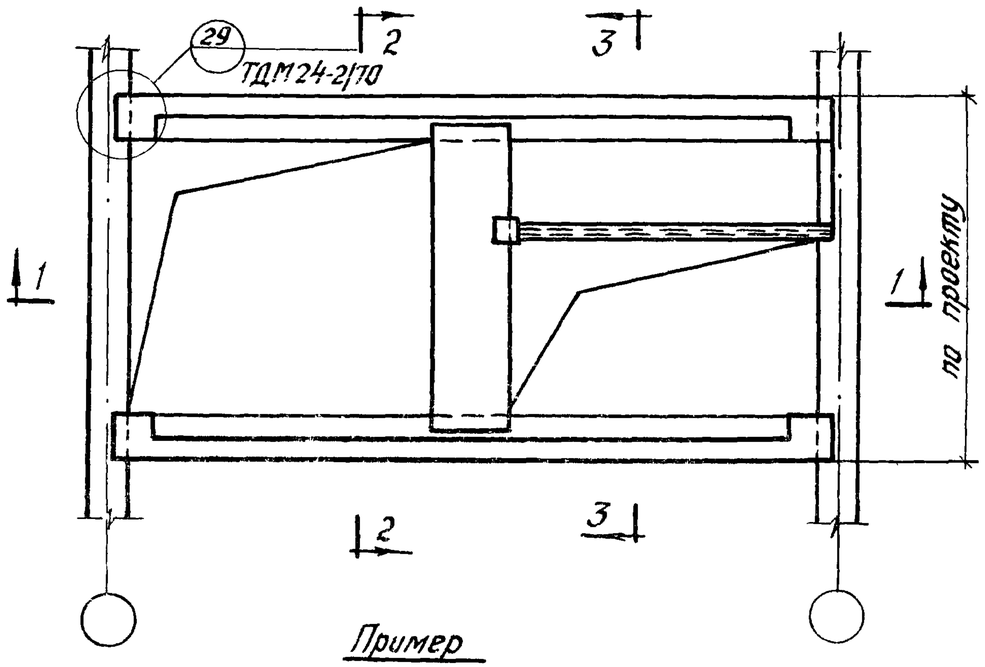

Пример

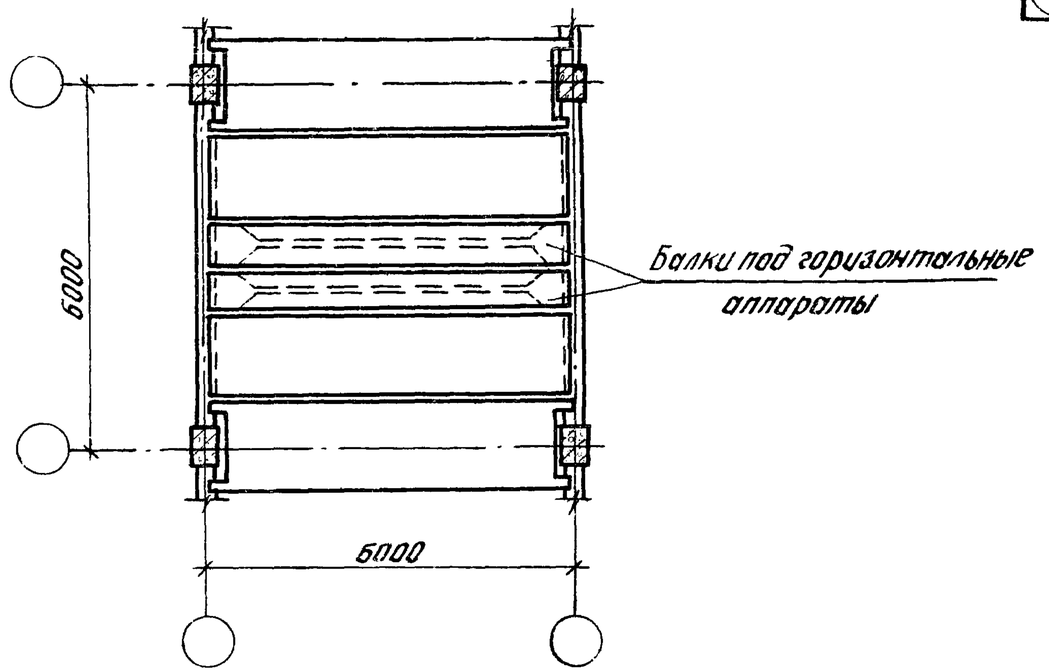

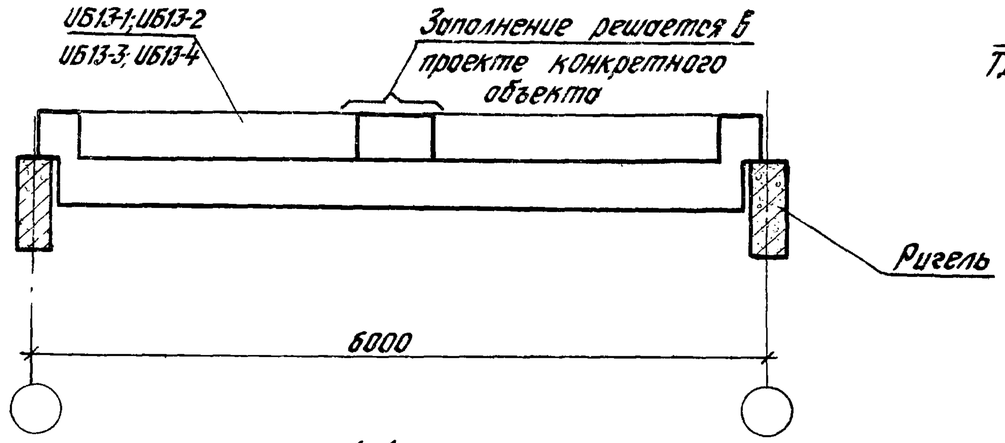

1-1

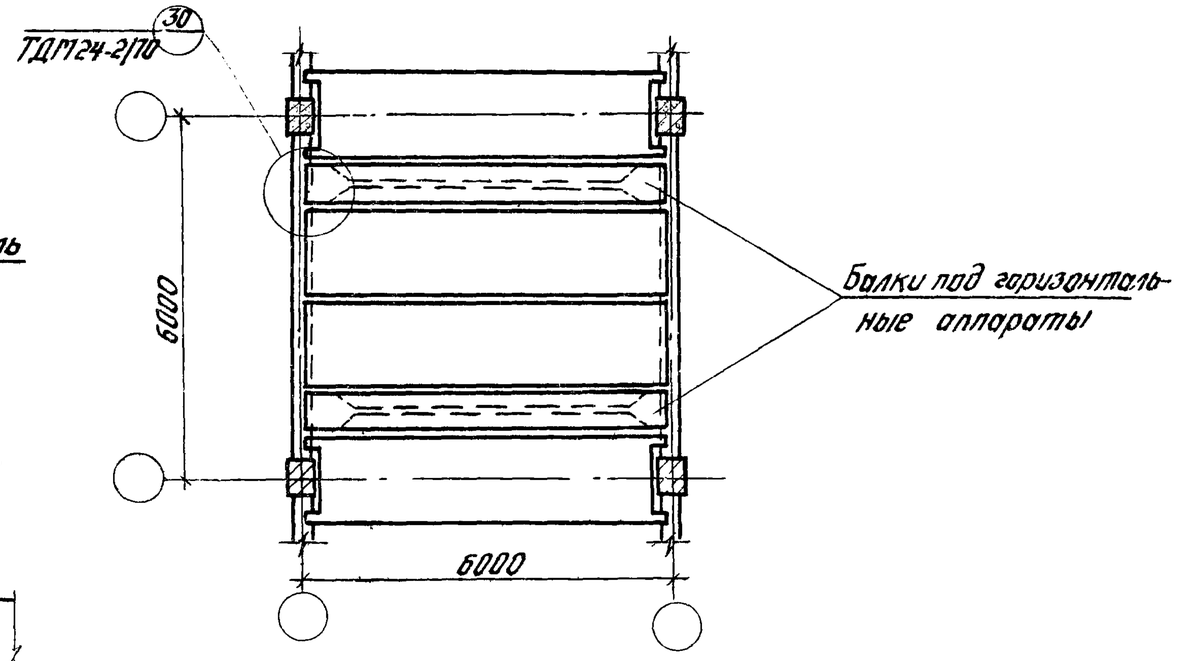

Пример

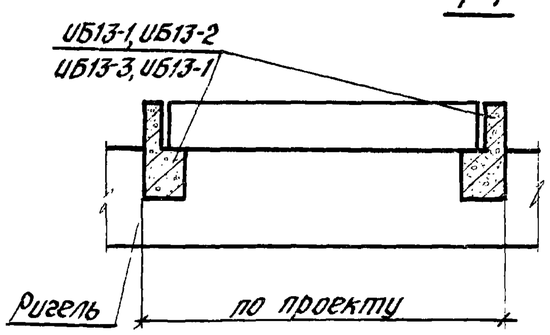

2-2

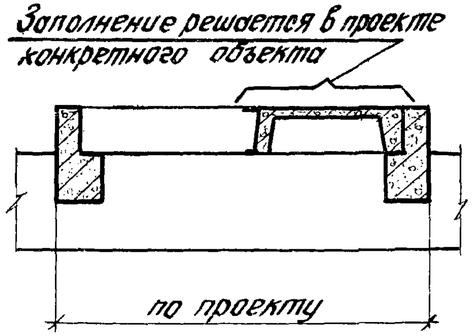

3-3

ТК 1976	Примеры компоновки монтажных панелей и примеры раскладки балок под горизонтальные аппараты по серии ИИ29-3	1.420-12 Выпуск 0-3
		Лист 113

ЦНИИПРОМЗДАНИЙ Москва
Ленинградский Селиверстов
15750-02