ТИПОВЫЕ КОНСТРУКЦИИ, ИЗДЕЛИЯ И УЗЛЫ ЗДАНИЙ И СООРУЖЕНИЙ.

# СЕРИЯ 1.141-1

# ПАНЕЛИ ПЕРЕКРЫТИЙ ЖЕЛЕЗОБЕТОННЫЕ МНОГОПУСТОТНЫЕ

## ВЫПУСК 65

ПРЕДВАРИТЕЛЬНО НАПРЯЖЕННЫЕ ПАНЕЛИ С КРУГЛЫМИ ПУСТОТАМИ ДЛИНОЙ 6280, 5980, 5680, 5380, 5080 И 4780 мм, ШИРИНОЙ 1790, 1490, 1190 И 990 мм, АРМИРОВАННЫЕ ВЫСОКОПРОЧНОЙ АРМАТУРНОЙ ПРОВОЛОКОЙ КЛАССА Вр-II С ВЫСАЖЕННЫМИ АНКЕРНЫМИ ГОЛОВКАМИ

МЕТОД НАТЯЖЕНИЯ-ЭЛЕКТРОТЕРМИЧЕСКИЙ

РАБОЧИЕ ЧЕРТЕЖИ

20924
ЦЕНА 2-93

ЦЕНТРАЛЬНЫЙ ИНСТИТУТ ТИПОВОГО ПРОЕКТИРОВАНИЯ
ГОССТРОЯ СССР

Москва, А-445, Смольная ул., 22

Сдано в печать I 1986 года

Заказ № Тираж 3040 экз

ТИПОВЫЕ КОНСТРУКЦИИ, ИЗДЕЛИЯ И УЗЛЫ ЗДАНИЙ И СООРУЖЕНИЙ.

# СЕРИЯ 1.141-1

# ПАНЕЛИ ПЕРЕКРЫТИЙ ЖЕЛЕЗОБЕТОННЫЕ МНОГОПУСТОТНЫЕ

## ВЫПУСК 65

ПРЕДВАРИТЕЛЬНО НАПРЯЖЕННЫЕ ПАНЕЛИ С КРУГЛЫМИ ПУСТОТАМИ ДЛИНОЙ 6280, 5980, 5680, 5380, 5080 И 4780 мм, ШИРИНОЙ 1790, 1490, 1190 И 990 мм, АРМИРОВАННЫЕ ВЫСОКОПРОЧНОЙ АРМАТУРНОЙ ПРОВОЛОКОЙ КЛАССА Вр-II С ВЫСАЖЕННЫМИ АНКЕРНЫМИ ГОЛОВКАМИ

МЕТОД НАТЯЖЕНИЯ - ЭЛЕКТРОТЕРМИЧЕСКИЙ

РАБОЧИЕ ЧЕРТЕЖИ


Разработаны ЦНИИЭП жилища

Рук. отделения проектных работ — В.М. Острецов

Начальник отдела №24 — Н.Б. Росинский

Гл. инженер проекта — Н.А. Лиханская

При участии НИИЖБ

Зам. директора — Н.Н. Коровин

Рук. лаборатории предварительно напряженных конструкций — Г.И. Бердичевский

Рук. сектора предварительно напряженных конструкций зданий — Б.Г. Крамарь



Утверждены и введены в действие с 20.12.85 г. Госгражданстроем приказ № 372 от 29.11.85 г.

| Обозначение | Наименование | Стр. |
|---|---|---|
| 1.141-1.65 000 ТО | Техническое описание | 3 |
| 1.141-1.65 100 | Панель перекрытия многопустотная | |
| | шириной 1790 мм | 31 |
| 1.141-1.65 100 СБ | Панель перекрытия многопустотная | |
| | шириной 1790 мм. | |
| | Сборочный чертеж | 33 |
| | | |
| 1.141-1.65 200 | Панель перекрытия многопустотная | |
| | шириной 1490 мм | 37 |
| 1.141-1.65 200 СБ | Панель перекрытия многопустотная | |
| | шириной 1490 мм. | |
| | Сборочный чертеж | 39 |
| | | |
| 1.141-1.65 300 | Панель перекрытия многопустотная | |
| | шириной 1190 мм | 42 |
| 1.141-1.65 300 СБ | Панель перекрытия многопустотная | |
| | шириной 1190 мм. | |
| | Сборочный чертеж | 44 |
| | | |
| 1.141-1.65 400 | Панель перекрытия многопустотная | |
| | шириной 990 мм | 46 |
| 1.141-1.65 400 СБ | Панель перекрытия многопустотная | |
| | шириной 990 мм. | |
| | Сборочный чертеж | 48 |
| | | |
| 1.141-1.65 110 | Каркас (КР1... КР3) | 50 |
| 1.141-1.65 110 СБ | Каркас (КР1... КР3) | |
| | Сборочный чертеж | 50 |

| Обозначение | Наименование | Стр. |
|---|---|---|
| 1.141-1.65 120 | Каркас (КР4... КР5) | 51 |
| 1.141-1.65 120 СБ | Каркас (КР4... КР5) | |
| | Сборочный чертеж | 51 |
| 1.141-1.65 130 | Сетка (С1... С4) | 52 |
| 1.141-1.65 130 СБ | Сетка (С1... С4). Сборочный чертеж | 52 |
| 1.141-1.65 140 | Сетка С5 | 53 |
| | | |
| 1.141-1.65 150 | Сетка (С6 ... С11) | 54 |
| 1.141-1.65 210 | Сетка (С12... С17) | 55 |
| 1.141-1.65 310 | Сетка (С18... С23) | 56 |
| 1.141-1.65 410 | Сетка (С24... С29) | 57 |
| 1.141-1.65 101 | Стержень напрягаемый (Т1...Т6) | 58 |
| 1.141-1.65 102 | Петля (П1... П3) | 58 |
| 1.141-1.65 000 РС | Ведомость расхода стали | |
| | на элемент | 59 |
| 1.141-1.65 000 РМ | Ведомость расхода материалов | 64 |


| | | | |
|---|---|---|---|
| Н. контр. | Гиберман | | 1.141-1.65 000 |
| Нач. отд. | Росинский | | |
| Гл. конс. отд. | Пальман | | Содержание |
| Гл. инж. пр. | Лиханская | | |
| Ст. инж. | Милосердова | | |

| Стадия | Лист | Листов |
|---|---|---|
| Р | | 1 |

ЦНИИЭП жилища

# 1. Общая часть

1.1. Чертежи панелей предназначены для применения при проектировании жилых и общественных зданий и для производства изделий предприятиями строительной промышленности.

Панели перекрытий относятся к 3й категории трещиностойкости, в них допускаются трещины при эксплуатации, при этом ширина раскрытия трещин должна быть не более 0,1 мм.

В связи с этим панели следует применять для перекрытий жилых и общественных зданий с центральным отоплением, нормально работающей вентиляцией и качественно выполненной гидроизоляцией в санузлах, душевых и ванных комнатах.

1.2. Рабочие чертежи разработаны на расчетные нагрузки (без учета собственного веса панели) 300, 450, 600 и 800 кгс/м$^2$. Состав нагрузок, принятых при расчете панелей, приводится на листе 4 (табл.1)

1.3. Глубина опирания панелей должна быть не менее 90 мм.

Места опирания при складировании и транспортировке принимаются на расстоянии 300 мм от торцов.

1.4. Для обеспечения распределения нагрузки на смежные панели и улучшения звукоизоляции перекрытий в проектах должны быть даны указания по необходимости тщательного заполнения швов бетоном марки не ниже М150 или раствором марки не ниже М100

Применение панелей без заделки открытого торца (с отверстием диаметром 159 мм) допускается в тех случаях, когда величина напряжений на уровне верхней поверхности панелей не превышает 17кгс/см$^2$.

При величинах напряжений более 17кгс/см$^2$ открытые торцы усиливаются в заводских условиях заделкой бетонными вкладышами.

Рабочая арматура в этих панелях тождественна арматуре, принятой для панелей, изготовляемых без вкладышей.

Бетонные вкладыши и панели должны быть изготовлены из бетона одинаковой марки.

Заделка вкладышей в торцы выполняется непосредственно после извлечения пуансонов, до пропаривания панелей, при этом должно быть обеспечено плотное примыкание вкладышей. Торцы панелей с выходным отверстием малого диаметра, образуемым при формовании, укладываются на стену, несущую большую нагрузку.

Допускаемые напряжения от нагрузок на опорные торцы (исходя из прочности бетона марки 200) могут быть приняты: при глубине опирания 100мм не более 45кгс/см$^2$
при глубине опирания 250мм не более 30кгс/см$^2$

При промежуточных значениях глубины опирания панелей величины напряжений принимаются по интерполяции.

1.5. Номенклатура панелей на листах 5...14

Маркировка панелей принята по ГОСТ 23009-78.

Марка панели состоит из буквенно цифровых групп. Так, например, марка панели ПК63.12-8 Вр$\overline{II}$Т-α расшифровывается следующим образом:

ПК- панель перекрытия с круглыми пустотами
63.12- длиной 628, шириной 119см (размеры с округлением в дм)
8- под расчетную нагрузку 800 кгс/м$^2$ (без учета собственного веса)
Вр$\overline{II}$- с напрягаемой рабочей арматурой из стали класса Вр$\overline{II}$
Т- изготавливается из тяжелого бетона.
α- индекс для панелей с усиленными торцами.

Марка должна быть нанесена на боковой грани каждой

| | | | | | | |
|---|---|---|---|---|---|---|
| | | | | 1.141-1.65 000 ТО | | |
| Гл.контр. | Гиберман | | | Техническое описание | Стадия | Лист | Листов |
| Нач.отд. | Росинский | | | | Р | 1 | 26 |
| Гл.конс.отд. | Пальман | | | | ЦНИИЭП жилища | | |
| Гл.инж.пр. | Киханская | | | | | | |
| Ст.инж. | Миловсердова | | | | | | |

ПАНЕЛИ НЕСМЫВАЕМОЙ КРАСКОЙ. ВНЕСЕНИЕ ИЗМЕНЕНИЙ В ОБОЗНАЧЕНИЯ МАРОК ПАНЕЛЕЙ НЕ ДОПУСКАЕТСЯ

1.6. РАСЧЕТ ПАНЕЛЕЙ ПО ПРОЧНОСТИ СЕЧЕНИЙ, НАКЛОННЫХ К ПРОДОЛЬНОЙ ОСИ ЭЛЕМЕНТА, С УЧЕТОМ ДОПОЛНЕНИЯ ПУНКТА 3.36 СНИП II-21-75 ДАЛ ВОЗМОЖНОСТЬ СНЯТЬ РАСЧЕТНЫЕ ПРИОПОРНЫЕ КАРКАСЫ В ПАНЕЛЯХ ПЕРЕКРЫТИЙ, ЗАПРОЕКТИРОВАННЫХ ПОД НАГРУЗКУ 300, 450 КГС/М$^2$, А ТАК ЖЕ В ПАНЕЛЯХ ПОД НАГРУЗКУ 600 КГС/М$^2$ ДЛИНОЙ 5680, 5380, 5080 И 4780 ММ.

КАРКАСЫ КР4 И КР5 ДЛИНОЙ 840 ММ УСТАНОВЛЕНЫ В ВЫШЕ УКАЗАННЫХ ПАНЕЛЯХ В КАЧЕСТВЕ РАБОЧЕГО АРМИРОВАНИЯ ПРИ РАСЧЕТЕ НА ИЗГИБАЮЩИЙ МОМЕНТ, ПОЯВЛЯЮЩИЙСЯ ПРИ ЗАЩЕМЛЕНИИ ТОРЦОВ.

ВСЕ КАРКАСЫ, ИМЕЮЩИЕ ПРОДОЛЬНЫЕ СТЕРЖНИ РАЗНОГО ДИАМЕТРА, УСТАНАВЛИВАЮТСЯ ТАКИМ ОБРАЗОМ, ЧТОБЫ БОЛЬШИЙ ДИАМЕТР НАХОДИЛСЯ В ВЕРХНЕЙ ЗОНЕ ПАНЕЛИ.

1.7. ПРЕДЕЛ ОГНЕСТОЙКОСТИ ПАНЕЛЕЙ 1 ЧАС, ЧТО СООТВЕТСТВУЕТ ТРЕБОВАНИЯМ СНИП II-2-80 ДЛЯ ЗДАНИЙ I СТЕПЕНИ ОГНЕСТОЙКОСТИ

## 2. ТЕХНИЧЕСКИЕ ТРЕБОВАНИЯ.

2.1. ПАНЕЛИ ДОЛЖНЫ ИЗГОТОВЛЯТЬСЯ В СООТВЕТСТВИИ С ТЕХНИЧЕСКИМИ ТРЕБОВАНИЯМИ ГОСТ 9561-76, ГОСТ 13015.0-83.

ПАНЕЛИ ПЕРЕКРЫТИЙ АРМИРУЮТСЯ ВЫСОКОПРОЧНОЙ ПРОВОЛОКОЙ ПЕРИОДИЧЕСКОГО ПРОФИЛЯ КЛАССА Вр-II (ГОСТ 7348-81) С ВЫСАЖЕННЫМИ АНКЕРНЫМИ ГОЛОВКАМИ; $R^н_a$ = 12800 КГС/СМ$^2$, $R_a$ = 10700 КГС/СМ$^2$.

ЗАЩИТНЫЙ СЛОЙ ДО НИЗА РАБОЧЕЙ АРМАТУРЫ ПРИНЯТ 20 ММ.

2.2. МЕТОД НАТЯЖЕНИЯ РАБОЧЕЙ АРМАТУРЫ ПРИНЯТ ЭЛЕКТРОТЕРМИЧЕСКИЙ.

ПРИ НАТЯЖЕНИИ ТЕМПЕРАТУРА ЭЛЕКТРОНАГРЕВА СТЕРЖНЕЙ ДОЛЖНА СТРОГО КОНТРОЛИРОВАТЬСЯ И НЕ ПРЕВЫШАТЬ 500°С. ПРИ ЭЛЕКТРОНАГРЕВЕ В ПРЕДЕЛАХ ОТ 400°-500°С ПРИНЯТО СНИЖЕНИЕ ВЕЛИЧИН НОРМАТИВНОГО И РАСЧЕТНОГО СОПРОТИВЛЕНИЙ НА 10%. КОНТРОЛЬ МЕХАНИЧЕСКИХ СВОЙСТВ ПРОВОЛОК ДО И ПОСЛЕ НАГРЕВА ДОЛЖЕН ПРОИЗВОДИТЬСЯ СИСТЕМАТИЧЕСКИ.

ВЕЛИЧИНА КОНТРОЛИРУЕМЫХ ПРЕДВАРИТЕЛЬНЫХ НАТЯЖЕНИЙ В АРМАТУРЕ ОПРЕДЕЛЯЛАСЬ ИСХОДЯ ИЗ ПРИНЯТОЙ НА ЗАВОДАХ ПОТОЧНО-АГРЕГАТНОЙ ИЛИ КОНВЕЙЕРНОЙ ТЕХНОЛОГИИ С НАТЯЖЕНИЕМ АРМАТУРЫ НА УПОРЫ. ДЛИНА НАТЯГИВАЕМЫХ ПРОВОЛОК ПОКАЗАНА УСЛОВНО РАВНОЙ ДЛИНЕ ПАНЕЛИ. ДЛИНУ ЗАГОТОВКИ НАТЯГИВАЕМОЙ АРМАТУРЫ СЛЕДУЕТ ОПРЕДЕЛЯТЬ С УЧЕТОМ ВЫПУСКОВ ДЛЯ ЗАХВАТНЫХ ПРИСПОСОБЛЕНИЙ, ПРИМЕНЯЕМЫХ НА ЗАВОДАХ, А ТАКЖЕ В СООТВЕТСТВИИ С УКАЗАНИЯМИ „РУКОВОДСТВО ПО ТЕХНОЛОГИИ ИЗГОТОВЛЕНИЯ ПРЕДВАРИТЕЛЬНО НАПРЯЖЕННЫХ ЖЕЛЕЗОБЕТОННЫХ КОНСТРУКЦИЙ" (НИИЖБ ГОССТРОЯ СССР, 1975г) КОНЦЫ НАПРЯГАЕМОЙ АРМАТУРЫ ДОЛЖНЫ БЫТЬ ЗАЩИЩЕНЫ СЛОЕМ РАСТВОРА ТОЛЩИНОЙ НЕ МЕНЕЕ 5 ММ.

2.3. ВЕЛИЧИНА ОСТАТОЧНОГО ПРЕДВАРИТЕЛЬНОГО НАПРЯЖЕНИЯ ПЕРЕД БЕТОНИРОВАНИЕМ – 7500 КГС/СМ$^2$.

ДОПУСТИМЫЕ ОТКЛОНЕНИЯ ПРЕДВАРИТЕЛЬНОГО НАПРЯЖЕНИЯ ПРИНЯТЫ:

ПРИ ДЛИНЕ ПАНЕЛИ 6280 ММ – 870 КГС/СМ$^2$,
ПРИ ДЛИНЕ ПАНЕЛИ 5980 ММ – 900 КГС/СМ$^2$,
ПРИ ДЛИНЕ ПАНЕЛИ 5680 – 930 КГС/СМ$^2$
ПРИ ДЛИНЕ ПАНЕЛИ 5380 – 955 КГС/СМ$^2$
ПРИ ДЛИНЕ ПАНЕЛИ 5080 – 1005 КГС/СМ$^2$
ПРИ ДЛИНЕ ПАНЕЛИ 4780 – 1050 КГС/СМ$^2$

2.4. ВЕРХНИЕ СЕТКИ, КАРКАСЫ И КОРЫТООБРАЗНЫЕ СЕТКИ ИЗГОТАВЛИВАЮТСЯ ИЗ АРМАТУРЫ КЛАССА Вр-I (ГОСТ 6727-80). ИЗГОТОВЛЕНИЕ КАРКАСОВ И СЕТОК ДОЛЖНО ПРОИЗВОДИТЬСЯ КОНТАКТНОЙ ТОЧЕЧНОЙ ЭЛЕКТРОСВАРКОЙ В СООТВЕТСТВИИ С ГОСТ 10922-75 И ГОСТ 14098-68.

МОНТАЖНЫЕ ПЕТЛИ ИЗГОТАВЛИВАЮТСЯ ИЗ СТАЛИ КЛАССА А-I В СООТВЕТСТВИИ С ТРЕБОВАНИЯМИ ГОСТ 13015.0-83, СНиП II-21-75 И ГОСТ 380-71* (МАРКИ СТАЛИ ВСТ3СП2 И ВСТ3ПС2). ПРИ МОНТАЖЕ ПАНЕЛЕЙ ПРИ ТЕМПЕРАТУРЕ НИЖЕ МИНУС 40°С СТАЛЬ МАРКИ ВСТ3ПС2 НЕ ПРИМЕНЯТЬ.

2.5. Проектная марка бетона по прочности на сжатие М200, передаточная прочность бетона $R_o$=160 кгс/см$^2$.

Бетон для панелей должен изготовляться на фракционированном, незагрязненном щебне из скальных пород типа гранита, известняка и др; допускается применение в качестве заполнителя гравия в соответствии с требованиями ГОСТа 8268-82. Содержание крупного заполнителя должно быть не менее 800л на 1м$^3$ бетона.

Поставка панелей потребителю производится по достижении бетоном отпускной прочности.

Величина отпускной прочности бетона панелей устанавливается предприятием-изготовителем по согласованию с потребителем и проектной организацией.

Назначение этой величины должно производиться с учетом условий транспортирования, монтажа и срока загружения панелей, а также с учетом технологии их изготовления и возможности дальнейшего нарастания прочности бетона в панелях в зависимости от климатических условий района строительства и времени года.

При отпускной прочности бетона панелей ниже его проектной марки предприятие-изготовитель обязано гарантировать достижение бетоном проектной прочности через 28 суток со дня изготовления. При производстве работ в зимнее время и в других случаях, когда по условиям возведения зданий не может быть обеспечено своевременное приращение прочности бетона, предприятие-изготовитель обязано поставлять панели с прочностью не ниже 100%.

Марка бетона по морозостойкости должна назначаться в зависимости от условий эксплуатации панелей в зданиях и сооружениях и должна быть не менее указанной в таблице 2 ГОСТ 9561-76 (раздел 2)

## 3. Методы контроля и испытаний.

Методы испытаний и оценки прочности, жесткости и трещиностойкости производить в соответствии с ГОСТ 8829-77.

Данные для испытаний приведены на листах 14...28.

## 4. Правила приемки.

4.1. Отклонения от размеров панелей не должны превышать по длине ±6мм, по толщине и ширине ±5мм, по длине вкладышей ±10мм.

4.2. Панели должны иметь прямолинейные грани; в отдельных панелях допускается искривление нижней или боковой поверхности не более 3мм на длине 2м и не более 8мм по всей длине панели.

4.3. На поверхности панелей не допускаются:

а) раковины, местные наплывы и впадины, размеры которых превышают указанные в табл. 3 ГОСТ 9561-76;

б) околы бетона глубиной более 5мм, длиной более 50мм на длине 1м продольных нижних ребер, глубиной более 10мм и длиной более 100 мм на верхних гранях и кромках торцов;

в) трещины в бетоне панелей, за исключением местных поверхностных усадочных шириной не более 0,1 мм;

г) жировые и ржавые пятна на лицевых поверхностях.

4.4. Нижняя потолочная поверхность должна быть гладкая, подготовленная под окраску.

## 5. Правила хранения и транспортировки

5.1. Панели следует хранить в рабочем положении, между панелями должны быть уложены деревянные прокладки прямоугольного сечения. (см. п. 1.3)

5.2. Прокладки под нижний ряд панелей следует укладывать по плотному тщательно выравненному основанию. Прокладки всех вышележащих панелей должны быть расположены по вертикали одна над другой.

При хранении панели должны быть рассортированы по маркам.

При перевозке панели следует укладывать в рабочем положении продольной осью по направлению движения, с деревянными прокладками согласно пункта 5.1 и 5.2

5.5. Все операции, связанные с погрузкой, разгрузкой и складированием панелей, должны производиться с соблюдением мер, исключающих возможность их повреждения.

## 6. Нагрузки

6.1. Панели разработаны на расчетные нагрузки (без учета собственного веса панели) 300, 450, 600 и 800 кгс/м². Состав нагрузок, принятых при расчете панелей, приводится в таблице 1.

Таблица 1

| Вид нагрузки | | Величина нагрузки на панели, кгс/м² | | | |
|---|---|---|---|---|---|
| | | ПК...-3 Вр II Т* | ПК...-4 Вр II Т* | ПК...-6 Вр II Т | ПК...-8 Вр II Т |
| Расчет по предельным состоян I группы | Расчетная | 630/300 | 780/450 | 930/600 | 1130/800 |
| Расчет по предельным состоянием II группы | Полная нормативн | 540/240 | 660/360 | 800/500 | 970/670 |
| | Постоянная и длительная | 500/200 | 560/260 | 700/400 | 870/570 |
| | Кратковременная | 40 | 100 | 100 | 100 |

Нагрузки приняты в соответствии с указаниями СНиП II-6-74. В числителе указаны нагрузки, включающие собственный вес панели, в знаменателе – нагрузки без собственного веса панели.

* Панели под нагрузки 300 и 450 кгс/м² разработаны с учетом коэффициента надежности по назначению $\gamma_n = 0.95$

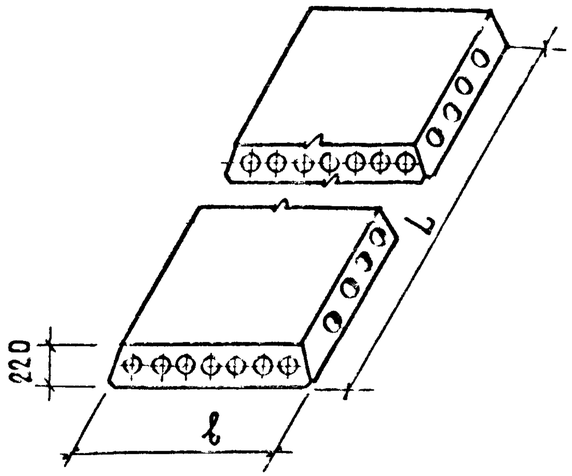


Таблица 2

## Номенклатура панелей

| Обозначение | Марка панели | Размеры, мм | | Приведенн. толщина бетона, см. | Масса, кг | Расход стали на 1 м², кг | |
|---|---|---|---|---|---|---|---|
| | | L | b | | | Натуральный | Приведенн. к классу А-I |
| 1.141-1.65 100 | ПК 63.18 - 8 ВрIIIT | 6280 | 1790 | 11,90 | 3350 | 4,93 | 10,99 |
| -01 | ПК 60.18 - 8 ВрIIIT | 5980 | 1790 | 11,90 | 3175 | 4,34 | 9,62 |
| -02 | ПК 57.18 - 8 ВрIIIT | 5680 | 1790 | 11,91 | 3025 | 4,28 | 9,36 |
| -03 | ПК 54.18 - 8 ВрIIIT | 5380 | 1790 | 11,91 | 2875 | 3,80 | 8,24 |
| -04 | ПК 51.18 - 8 ВрIIIT | 5080 | 1790 | 11,91 | 2700 | 3,60 | 7,58 |
| -05 | ПК 48.18 - 8 ВрIIIT | 4780 | 1790 | 11,92 | 2550 | 3,30 | 6,68 |
| -06 | ПК 63.18 - 6 ВрIIIT | 6280 | 1790 | 11,90 | 3350 | 4,14 | 9,07 |
| -07 | ПК 60.18 - 6 ВрIIIT | 5980 | 1790 | 11,90 | 3175 | 3,68 | 8,07 |
| -08 | ПК 57.18 - 6 ВрIIIT | 5680 | 1790 | 11,91 | 3025 | 3,39 | 7,34 |
| -09 | ПК 54.18 - 6 ВрIIIT | 5380 | 1790 | 11,91 | 2875 | 3,20 | 6,78 |
| -10 | ПК 51.18 - 6 ВрIIIT | 5080 | 1790 | 11,91 | 2700 | 3,07 | 6,35 |
| -11 | ПК 48.18 - 6 ВрIIIT | 4780 | 1790 | 11,92 | 2550 | 2,72 | 5,26 |
| -12 | ПК 63.18 - 4 ВрIIIT | 6280 | 1790 | 11,90 | 3350 | 3,47 | 7,35 |

ПРОДОЛЖЕНИЕ ТАБЛ. 2

| Обозначение | Марка панели | Размеры, мм | | Приведенн толщина бетона, см. | Масса, кг | Расход стали на 1м², кг | |
|---|---|---|---|---|---|---|---|
| | | L | b | | | натуральный | Приведенн к классу А-I |
| 1. 141-1.65 100 - 13 | ПК 60.18 - 4 Вр II Т | 5980 | 1790 | 11,90 | 3175 | 3,13 | 6,70 |
| - 14 | ПК 57.18 - 4 Вр II Т | 5680 | 1790 | 11,91 | 3025 | 2,70 | 5,53 |
| - 15 | ПК 54.18 - 4 Вр II Т | 5380 | 1790 | 11,91 | 2875 | 2,57 | 5,06 |
| - 16 | ПК 51.18 - 4 Вр II Т | 5080 | 1790 | 11,91 | 2700 | 2,52 | 4,83 |
| - 17 | ПК 48.18 - 4 Вр II Т | 4780 | 1790 | 11,92 | 2550 | 2,50 | 4,70 |
| - 18 | ПК 63.18 - 3 Вр II Т | 6280 | 1790 | 11,90 | 3350 | 2,74 | 5,36 |
| - 19 | ПК 60.18 - 3 Вр II Т | 5980 | 1790 | 11,90 | 3175 | 2,47 | 4,92 |
| - 20 | ПК 57.18 - 3 Вр II Т | 5680 | 1790 | 11,91 | 3025 | 2,44 | 4,79 |
| - 21 | ПК 54.18 - 3 Вр II Т | 5380 | 1790 | 11,91 | 2875 | 2,48 | 4,78 |
| - 22 | ПК 51.18 - 3 Вр II Т | 5080 | 1790 | 11,91 | 2700 | 2,32 | 4,32 |
| - 23 | ПК 48.18 - 3 Вр II Т | 4780 | 1790 | 11,92 | 2550 | 2,29 | 4,18 |
| 1. 141-1.65 200 | ПК 63.15 - 8 Вр II Т | 6280 | 1490 | 12,55 | 2950 | 4,80 | 10,98 |
| - 01 | ПК 60.15 - 8 Вр II Т | 5980 | 1490 | 12,60 | 2800 | 4,44 | 9,87 |
| - 02 | ПК 57.15 - 8 Вр II Т | 5680 | 1490 | 12,60 | 2675 | 4,34 | 9,51 |
| - 03 | ПК 54.15 - 8 Вр II Т | 5380 | 1490 | 12,60 | 2525 | 3,81 | 8,24 |
| - 04 | ПК 51.15 - 8 Вр II Т | 5080 | 1490 | 12,60 | 2400 | 3,66 | 7,72 |
| - 05 | ПК 48.15 - 8 Вр II Т | 4780 | 1490 | 12,63 | 2250 | 3,40 | 6,93 |
| - 06 | ПК 63.15 - 6 Вр II Т | 6280 | 1490 | 12,55 | 2950 | 3,95 | 8,91 |
| - 07 | ПК 60.15 - 6 Вр II Т | 5980 | 1490 | 12,60 | 2800 | 3,69 | 8,08 |
| - 08 | ПК 57.15 - 6 Вр II Т | 5680 | 1490 | 12,60 | 2675 | 3,45 | 7,50 |
| - 09 | ПК 54.15 - 6 Вр II Т | 5380 | 1490 | 12,60 | 2525 | 3,22 | 6,83 |

ПРОДОЛЖЕНИЕ ТАБЛ. 2

| Обозначение | Марка панели | Размеры, мм | | Приведенн. толщина бетона, см. | Масса, кг | Расход стали на 1 м², кг | |
|---|---|---|---|---|---|---|---|
| | | L | b | | | натуральный | приведенн. к классу А-I |
| 1.141-1.65 200-10 | ПК 51.15-6ВрIIIТ | 5080 | 1490 | 12,60 | 2400 | 2,86 | 5,72 |
| -11 | ПК 48.15-6ВрIIIТ | 4780 | 1490 | 12,63 | 2250 | 2,74 | 5,26 |
| -12 | ПК 63.15-4ВрIIIТ | 6280 | 1490 | 12,55 | 2950 | 3,33 | 7,30 |
| -13 | ПК 60.15-4ВрIIIТ | 5980 | 1490 | 12,60 | 2800 | 3,16 | 6,75 |
| -14 | ПК 57.15-4ВрIIIТ | 5680 | 1490 | 12,60 | 2675 | 2,77 | 5,66 |
| -15 | ПК 54.15-4ВрIIIТ | 5380 | 1490 | 12,60 | 2525 | 2,58 | 5,05 |
| -16 | ПК 51.15-4ВрIIIТ | 5080 | 1490 | 12,60 | 2400 | 2,62 | 5,10 |
| -17 | ПК 48.15-4ВрIIIТ | 4780 | 1490 | 12,63 | 2250 | 2,57 | 4,88 |
| -18 | ПК 63.15-3ВрIIIТ | 6280 | 1490 | 12,55 | 2950 | 2,56 | 5,20 |
| -19 | ПК 60.15-3ВрIIIТ | 5980 | 1490 | 12,60 | 2800 | 2,37 | 4,63 |
| -20 | ПК 57.15-3ВрIIIТ | 5680 | 1490 | 12,60 | 2675 | 2,43 | 4,74 |
| -21 | ПК 54.15-3ВрIIIТ | 5380 | 1490 | 12,60 | 2525 | 2,34 | 4,43 |
| -22 | ПК 51.15-3ВрIIIТ | 5080 | 1490 | 12,60 | 2400 | 2,39 | 4,48 |
| -23 | ПК 48.15-3ВрIIIТ | 4780 | 1490 | 12,63 | 2250 | 2,37 | 4,30 |
| 1.141-1.65 300- | ПК 63.12-8ВрIIIТ | 6280 | 1190 | 11,80 | 2200 | 5,11 | 11,57 |
| -01 | ПК 60.12-8ВрIIIТ | 5980 | 1190 | 11,82 | 2100 | 4,78 | 10,53 |
| -02 | ПК 57.12-8ВрIIIТ | 5680 | 1190 | 11,85 | 2000 | 4,42 | 9,66 |
| -03 | ПК 54.12-8ВрIIIТ | 5380 | 1190 | 11,85 | 1900 | 4,07 | 9,06 |
| -04 | ПК 51.12-8ВрIIIТ | 5080 | 1190 | 11,88 | 1800 | 3,73 | 8,02 |
| -05 | ПК 48.12-8ВрIIIТ | 4780 | 1190 | 11,92 | 1700 | 3,51 | 7,36 |
| -06 | ПК 63.12-6ВрIIIТ | 6280 | 1190 | 11,80 | 2200 | 4,24 | 9,42 |

ПРОДОЛЖЕНИЕ ТАБЛ. 2

| Обозначение | Марка панели | Размеры, мм | | Приведенн. толщина бетона, см. | Масса, кг | Расход стали на 1м², кг | |
|---|---|---|---|---|---|---|---|
| | | L | b | | | натуральный | Приведенн. к классу А-I |
| 1.141-1.65 300-07 | ПК 60.12-6ВрIIIТ | 5980 | 1190 | 11,82 | 2100 | 4,16 | 9,10 |
| -08 | ПК 57.12-6ВрIIIТ | 5680 | 1190 | 11,85 | 2000 | 3,52 | 7,79 |
| -09 | ПК 54.12-6ВрIIIТ | 5380 | 1190 | 11,85 | 1900 | 3,37 | 7,35 |
| -10 | ПК 51.12-6ВрIIIТ | 5080 | 1190 | 11,88 | 1800 | 2,90 | 5,92 |
| -11 | ПК 48.12-6ВрIIIТ | 4780 | 1190 | 11,92 | 1700 | 2,72 | 5,33 |
| -12 | ПК 63.12-4ВрIIIТ | 6280 | 1190 | 11,80 | 2200 | 3,61 | 7,81 |
| -13 | ПК 60.12-4ВрIIIТ | 5980 | 1190 | 11,82 | 2100 | 3,40 | 7,12 |
| -14 | ПК 57.12-4ВрIIIТ | 5680 | 1190 | 11,85 | 2000 | 2,82 | 5,88 |
| -15 | ПК 54.12-4ВрIIIТ | 5380 | 1190 | 11,85 | 1900 | 2,59 | 5,17 |
| -16 | ПК 51.12-4ВрIIIТ | 5080 | 1190 | 11,88 | 1800 | 2,48 | 4,80 |
| -17 | ПК 48.12-4ВрIIIТ | 4780 | 1190 | 11,92 | 1700 | 2,55 | 4,91 |
| -18 | ПК 63.12-3ВрIIIТ | 6280 | 1190 | 11,80 | 2200 | 2,79 | 5,56 |
| -19 | ПК 60.12-3ВрIIIТ | 5980 | 1190 | 11,82 | 2100 | 2,71 | 5,26 |
| -20 | ПК 57.12-3ВрIIIТ | 5680 | 1190 | 11,85 | 2000 | 2,39 | 4,73 |
| -21 | ПК 54.12-3ВрIIIТ | 5380 | 1190 | 11,85 | 1900 | 2,43 | 4,75 |
| -22 | ПК 51.12-3ВрIIIТ | 5080 | 1190 | 11,88 | 1800 | 2,35 | 4,45 |
| -23 | ПК 48.12-3ВрIIIТ | 4780 | 1190 | 11,92 | 1700 | 2,42 | 4,54 |
| 1.141-1.65 400- | ПК 63.10-8ВрIIIТ | 6280 | 990 | 11,72 | 1825 | 5,17 | 11,75 |
| -01 | ПК 60.10-8ВрIIIТ | 5980 | 990 | 11,72 | 1725 | 4,77 | 10,51 |
| -02 | ПК 57.10-8ВрIIIТ | 5680 | 990 | 11,75 | 1650 | 4,74 | 10,32 |
| -03 | ПК 54.10-8ВрIIIТ | 5380 | 990 | 11,75 | 1575 | 4,00 | 8,54 |

| Обозначение | Марка панели | Размеры, мм | | Приведенная толщина бетона, см | Масса, кг | Расход стали на 1м², кг | |
|---|---|---|---|---|---|---|---|
| | | L | b | | | Натуральный | Приведенный к классу А-I |
| 1.141-1.65 400 - 04 | ПК 51.10 - 8 ВрIIIТ | 5080 | 990 | 11,78 | 1475 | 3,91 | 8,18 |
| - 05 | ПК 48.10 - 8 ВрIIIТ | 4780 | 990 | 11,80 | 1400 | 3,65 | 7,38 |
| - 06 | ПК 63.10 - 6 ВрIIIТ | 6280 | 990 | 11,72 | 1825 | 4,27 | 9,60 |
| - 07 | ПК 60.10 - 6 ВрIIIТ | 5980 | 990 | 11,72 | 1725 | 4,17 | 9,22 |
| - 08 | ПК 57.10 - 6 ВрIIIТ | 5680 | 990 | 11,75 | 1650 | 3,66 | 7,90 |
| - 09 | ПК 54.10 - 6 ВрIIIТ | 5380 | 990 | 11,75 | 1575 | 3,32 | 6,92 |
| - 10 | ПК 51.10 - 6 ВрIIIТ | 5080 | 990 | 11,78 | 1475 | 3,38 | 6,98 |
| - 11 | ПК 48.10 - 6 ВрIIIТ | 4780 | 990 | 11,80 | 1400 | 3,00 | 5,82 |
| - 12 | ПК 63.10 - 4 ВрIIIТ | 6280 | 990 | 11,72 | 1825 | 3,52 | 7,67 |
| - 13 | ПК 60.10 - 4 ВрIIIТ | 5980 | 990 | 11,72 | 1725 | 3,26 | 6,85 |
| - 14 | ПК 57.10 - 4 ВрIIIТ | 5680 | 990 | 11,75 | 1650 | 2,97 | 6,04 |
| - 15 | ПК 54.10 - 4 ВрIIIТ | 5380 | 990 | 11,75 | 1575 | 2,62 | 5,55 |
| - 16 | ПК 51.10 - 4 ВрIIIТ | 5080 | 990 | 11,78 | 1475 | 2,72 | 5,18 |
| - 17 | ПК 48.10 - 4 ВрIIIТ | 4780 | 990 | 11,80 | 1400 | 2,65 | 4,87 |
| - 18 | ПК 63.10 - 3 ВрIIIТ | 6280 | 990 | 11,72 | 1825 | 2,69 | 5,41 |
| - 19 | ПК 60.10 - 3 ВрIIIТ | 5980 | 990 | 11,72 | 1725 | 2,55 | 4,98 |
| - 20 | ПК 57.10 - 3 ВрIIIТ | 5680 | 990 | 11,75 | 1650 | 2,62 | 5,09 |
| - 21 | ПК 54.10 - 3 ВрIIIТ | 5380 | 990 | 11,75 | 1575 | 2,51 | 4,68 |
| - 22 | ПК 51.10 - 3 ВрIIIТ | 5080 | 990 | 11,78 | 1475 | 2,56 | 4,75 |
| - 23 | ПК 48.10 - 3 ВрIIIТ | 4780 | 990 | 11,80 | 1400 | 2,65 | 4,87 |

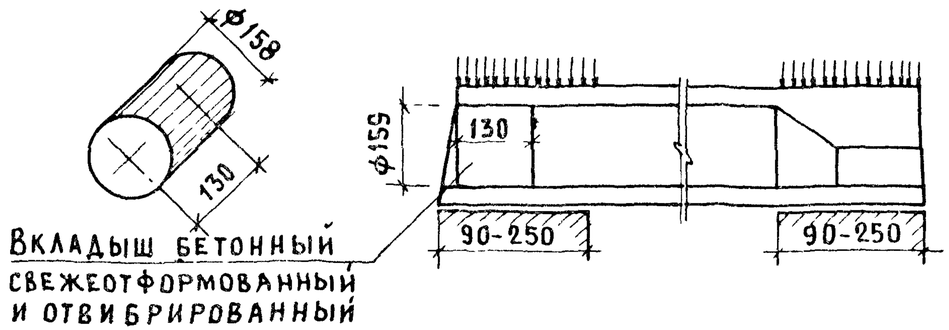


Таблица 3

## 8. Номенклатура панелей с усиленными торцами.

| Марка панели | Приведенн толщина бетона, см | Масса, кг | Расход стали на 1 м², кг. | |
|---|---|---|---|---|
| | | | натуральный | приведенн к классу А-I |
| ПК 63.18-8 ВрIIIТ-а | 12,10 | 3400 | 4,93 | 10,99 |
| ПК 60.18-8 ВрIIIТ-а | 12,10 | 3250 | 4,34 | 9,62 |
| ПК 57.18-8 ВрIIIТ-а | 12,12 | 3075 | 4,28 | 9,36 |
| ПК 54.18-8 ВрIIIТ-а | 12,14 | 2925 | 3,80 | 8,24 |
| ПК 51.18-8 ВрIIIТ-а | 12,15 | 2775 | 3,60 | 7,58 |
| ПК 48.18-8 ВрIIIТ-а | 12,20 | 2600 | 3,30 | 6,68 |
| ПК 63.18-6 ВрIIIТ-а | 12,10 | 3400 | 4,14 | 9,07 |
| ПК 60.18-6 ВрIIIТ-а | 12,10 | 3250 | 3,68 | 8,07 |
| ПК 57.18-6 ВрIIIТ-а | 12,12 | 3075 | 3,39 | 7,34 |
| ПК 54.18-6 ВрIIIТ-а | 12,14 | 2925 | 3,20 | 6,78 |
| ПК 51.18-6 ВрIIIТ-а | 12,15 | 2775 | 3,07 | 6,35 |
| ПК 48.18-6 ВрIIIТ-а | 12,20 | 2600 | 2,72 | 5,26 |
| ПК 63.18-4 ВрIIIТ-а | 12,10 | 3400 | 3,47 | 7,35 |
| ПК 60.18-4 ВрIIIТ-а | 12,10 | 3250 | 3,13 | 6,70 |

| Марка панели | Приведенн толщина бетона, см | Масса, кг | Расход стали на 1м², кг. | |
|---|---|---|---|---|
| | | | натуральный | Приведенн. к классу А-I |
| ПК 57.18 - 4 Вр II Т-а | 12,12 | 3075 | 2,70 | 5,53 |
| ПК 54.18 - 4 Вр II Т-а | 12,14 | 2925 | 2,57 | 5,06 |
| ПК 51.18 - 4 Вр II Т-а | 12,15 | 2775 | 2,52 | 4,83 |
| ПК 48.18 - 4 Вр II Т-а | 12,20 | 2600 | 2,50 | 4,70 |
| ПК 63.18 - 3 Вр II Т-а | 12,10 | 3400 | 2,74 | 5,36 |
| ПК 60.18 - 3 Вр II Т-а | 12,10 | 3250 | 2,47 | 4,92 |
| ПК 57.18 - 3 Вр II Т-а | 12,12 | 3075 | 2,44 | 4,79 |
| ПК 54.18 - 3 Вр II Т-а | 12,14 | 2925 | 2,48 | 4,78 |
| ПК 51.18 - 3 Вр II Т-а | 12,15 | 2775 | 2,32 | 4,32 |
| ПК 48.18 - 3 Вр II Т-а | 12,20 | 2600 | 2,29 | 4,18 |
| ПК 63.15 - 8 Вр II Т-а | 12,75 | 2975 | 4,80 | 10,98 |
| ПК 60.15 - 8 Вр II Т-а | 12,77 | 2850 | 4,44 | 9,87 |
| ПК 57.15 - 8 Вр II Т-а | 12,80 | 2700 | 4,34 | 9,51 |
| ПК 54.15 - 8 Вр II Т-а | 12,82 | 2575 | 3,81 | 8,24 |
| ПК 51.15 - 8 Вр II Т-а | 12,83 | 2425 | 3,66 | 7,72 |
| ПК 48.15 - 8 Вр II Т-а | 12,90 | 2300 | 3,40 | 6,93 |
| ПК 63.15 - 6 Вр II Т-а | 12,75 | 2975 | 3,95 | 8,91 |
| ПК 60.15 - 6 Вр II Т-а | 12,77 | 2850 | 3,69 | 8,08 |
| ПК 57.15 - 6 Вр II Т-а | 12,80 | 2700 | 3,45 | 7,50 |
| ПК 54.15 - 6 Вр II Т-а | 12,82 | 2575 | 3,22 | 6,83 |
| ПК 51.15 - 6 Вр II Т-а | 12,83 | 2425 | 2,86 | 5,72 |

| Марка панели | Приведенн толщина бетона, см | Масса, кг | Расход стали на 1м², кг. | |
|---|---|---|---|---|
| | | | натуральный | Приведенн. к классу А-I |
| ПК 48.15 - 6 Вр II Т-а | 12,90 | 2300 | 2,74 | 5,26 |
| ПК 63.15 - 4 Вр II Т-а | 12,75 | 2975 | 3,33 | 7,30 |
| ПК 60.15 - 4 Вр II Т-а | 12,77 | 2850 | 3,16 | 6,75 |
| ПК 57.15 - 48 Вр II Т-а | 12,80 | 2700 | 2,77 | 5,66 |
| ПК 54.15 - 4 Вр II Т-а | 12,82 | 2575 | 2,58 | 5,05 |
| ПК 51.15 - 4 Вр II Т-а | 12,83 | 2425 | 2,62 | 5,10 |
| ПК 48.15 - 4 Вр II Т-а | 12,90 | 2300 | 2,57 | 4,88 |
| ПК 63.15 - 3 Вр II Т-а | 12,75 | 2975 | 2,56 | 5,20 |
| ПК 60.15 - 3 Вр II Т-а | 12,77 | 2850 | 2,37 | 4,63 |
| ПК 57.15 - 3 Вр II Т-а | 12,80 | 2700 | 2,43 | 4,74 |
| ПК 54.15 - 3 Вр II Т-а | 12,82 | 2575 | 2,34 | 4,43 |
| ПК 51.15 - 3 Вр II Т-а | 12,83 | 2425 | 2,39 | 4,48 |
| ПК 48.15 - 3 Вр II Т-а | 12,90 | 2300 | 2,37 | 4,30 |
| ПК 63.12 - 8 Вр II Т-а | 12,00 | 2250 | 5,11 | 11,57 |
| ПК 60.12 - 8 Вр II Т-а | 12,05 | 2150 | 4,78 | 10,53 |
| ПК 57.12 - 8 Вр II Т-а | 12,07 | 2050 | 4,42 | 9,66 |
| ПК 54.12 - 8 Вр II Т-а | 12,08 | 1950 | 4,07 | 9,06 |
| ПК 51.12 - 8 Вр II Т-а | 12,12 | 1825 | 3,73 | 8,02 |
| ПК 48.12 - 8 Вр II Т-а | 12,15 | 1725 | 3,51 | 7,36 |
| ПК 63.12 - 6 Вр II Т-а | 12,00 | 2250 | 4,24 | 9,42 |
| ПК 60.12 - 6 Вр II Т-а | 12,05 | 2150 | 4,16 | 9,10 |

| Марка панели | Приведенн толщина бетона, см | Масса, кг | Расход стали на 1м², кг | |
|---|---|---|---|---|
| | | | натуральный | приведенн к классу А-I |
| ПК 57.12-6 Вр II Т-а | 12,07 | 2050 | 3,52 | 7,79 |
| ПК 54.12-6 Вр II Т-а | 12,08 | 1950 | 3,37 | 7,39 |
| ПК 51.12-6 Вр II Т-а | 12,12 | 1825 | 2,90 | 5,92 |
| ПК 48.12-6 Вр II Т-а | 12,15 | 1725 | 2,72 | 5,33 |
| ПК 63.12-4 Вр II Т-а | 12,00 | 2250 | 3,61 | 7,81 |
| ПК 60.12-4 Вр II Т-а | 12,05 | 2150 | 3,40 | 7,12 |
| ПК 57.12-4 Вр II Т-а | 12,07 | 2050 | 2,92 | 5,88 |
| ПК 54.12-4 Вр II Т-а | 12,08 | 1950 | 2,59 | 5,17 |
| ПК 51.12-4 Вр II Т-а | 12,12 | 1825 | 2,48 | 4,80 |
| ПК 48.12-4 Вр II Т-а | 12,15 | 1725 | 2,55 | 4,91 |
| ПК 63.12-3 Вр II Т-а | 12,00 | 2250 | 2,79 | 5,56 |
| ПК 60.12-3 Вр II Т-а | 12,05 | 2150 | 2,71 | 5,26 |
| ПК 57.12-3 Вр II Т-а | 12,07 | 2050 | 2,39 | 4,73 |
| ПК 54.12-3 Вр II Т-а | 12,08 | 1950 | 2,43 | 4,75 |
| ПК 51.12-3 Вр II Т-а | 12,12 | 1825 | 2,35 | 4,45 |
| ПК 48.12-3 Вр II Т-а | 12,15 | 1725 | 2,42 | 4,54 |
| ПК 63.10-8 Вр II Т-а | 11,93 | 1850 | 5,17 | 11,75 |
| ПК 60.10-8 Вр II Т-а | 11,96 | 1775 | 4,77 | 10,51 |
| ПК 57.10-8 Вр II Т-а | 11,98 | 1675 | 4,74 | 10,32 |
| ПК 54.10-8 Вр II Т-а | 12,00 | 1600 | 4,00 | 8,54 |

| Марка панели | Приведенн толщина бетона, см | Масса, кг | Расход стали на 1м², кг. | |
|---|---|---|---|---|
| | | | натуральный | приведенн. к классу А-I |
| ПК 51.10-8 Вр II Т-а | 12,04 | 1525 | 3,91 | 8,18 |
| ПК 48.10-8 Вр II Т-а | 12,05 | 1425 | 3,65 | 7,38 |
| ПК 63.10-6 Вр II Т-а | 11,93 | 1850 | 4,27 | 9,60 |
| ПК 60.10-6 Вр II Т-а | 11,96 | 1775 | 4,17 | 9,22 |
| ПК 57.10-6 Вр II Т-а | 11,98 | 1675 | 3,66 | 7,90 |
| ПК 54.10-6 Вр II Т-а | 12,00 | 1600 | 3,32 | 6,92 |
| ПК 51.10-6 Вр II Т-а | 12,04 | 1525 | 3,38 | 6,98 |
| ПК 48.10-6 Вр II Т-а | 12,05 | 1425 | 3,00 | 5,82 |
| ПК 63.10-4 Вр II Т-а | 11,93 | 1850 | 3,52 | 7,67 |
| ПК 60.10-4 Вр II Т-а | 11,96 | 1775 | 3,26 | 6,85 |
| ПК 57.10-4 Вр II Т-а | 11,98 | 1675 | 2,97 | 6,04 |
| ПК 54.10-4 Вр II Т-а | 12,00 | 1600 | 2,82 | 5,55 |
| ПК 51.10-4 Вр II Т-а | 12,04 | 1525 | 2,72 | 5,18 |
| ПК 48.10-4 Вр II Т-а | 12,05 | 1425 | 2,65 | 4,87 |
| ПК 63.10-3 Вр II Т-а | 11,93 | 1850 | 2,69 | 5,41 |
| ПК 60.10-3 Вр II Т-а | 11,96 | 1775 | 2,55 | 4,98 |
| ПК 57.10-3 Вр II Т-а | 11,98 | 1675 | 2,62 | 5,09 |
| ПК 54.10-3 Вр II Т-а | 12,00 | 1600 | 2,51 | 4,68 |
| ПК 51.10-3 Вр II Т-а | 12,04 | 1525 | 2,56 | 4,75 |
| ПК 48.10-3 Вр II Т-а | 12,05 | 1425 | 2,65 | 4,87 |

Таблица 4.

## 9. Величина расчетного прогиба.

| Марка панели | Расчетн. пролет $L_0$, мм | Расчетный прогиб от постоянной и длительн. нагрузки, см. | Марка панели | Расчетн. пролет $L_0$, мм | Расчетный прогиб от постоянной и длительн. нагрузки, см | Марка панели | Расчетн. пролет $L_0$, мм | Расчетный прогиб от постоянной и длительн. нагрузки, см | Марка панели | Расчетн. пролет $L_0$, мм | Расчетный прогиб от постоянной и длительн. нагрузки, см |
|---|---|---|---|---|---|---|---|---|---|---|---|
| ПК 63.18-8ВрIIIт | 6200 | 1,71 | ПК 63.15-8ВрIIIт | 6200 | 1,56 | ПК 63.12-8ВрIIIт | 6200 | 1,82 | ПК 63.10-8ВрIIIт | 6200 | 1,67 |
| ПК 60.18-8ВрIIIт | 5900 | 1,45 | ПК 60.15-8ВрIIIт | 5900 | 1,41 | ПК 60.12-8ВрIIIт | 5900 | 1,35 | ПК 60.10-8ВрIIIт | 5900 | 1,45 |
| ПК 57.18-8ВрIIIт | 5600 | 0,87 | ПК 57.15-8ВрIIIт | 5600 | 0,91 | ПК 57.12-8ВрIIIт | 5600 | 0,95 | ПК 57.10-8ВрIIIт | 5600 | 0,85 |
| ПК 54.18-8ВрIIIт | 5300 | 0,63 | ПК 54.15-8ВрIIIт | 5300 | 0,62 | ПК 54.12-8ВрIIIт | 5300 | 0,60 | ПК 54.10-8ВрIIIт | 5300 | 0,72 |
| ПК 51.18-8ВрIIIт | 5000 | 0,50 | ПК 51.15-8ВрIIIт | 5000 | 0,54 | ПК 51.12-8ВрIIIт | 5000 | 0,45 | ПК 51.10-8ВрIIIт | 5000 | 0,41 |
| ПК 48.18-8ВрIIIт | 4700 | 0,57 | ПК 48.15-8ВрIIIт | 4700 | 0,45 | ПК 48.12-8ВрIIIт | 4700 | 0,34 | ПК 48.10-8ВрIIIт | 4700 | 0,62 |
| ПК 63.18-6ВрIIIт | 6200 | 1,53 | ПК 63.15-6ВрIIIт | 6200 | 1,22 | ПК 63.12-6ВрIIIт | 6200 | 1,10 | ПК 63.10-6ВрIIIт | 6200 | 1,48 |
| ПК 60.18-6ВрIIIт | 5900 | 1,48 | ПК 60.15-6ВрIIIт | 5900 | 0,98 | ПК 60.12-6ВрIIIт | 5900 | 1,09 | ПК 60.10-6ВрIIIт | 5900 | 0,89 |
| ПК 57.18-6ВрIIIт | 5600 | 0,76 | ПК 57.15-6ВрIIIт | 5600 | 0,60 | ПК 57.12-6ВрIIIт | 5600 | 0,95 | ПК 57.10-6ВрIIIт | 5600 | 0,81 |
| ПК 54.18-6ВрIIIт | 5300 | 0,67 | ПК 54.15-6ВрIIIт | 5300 | 0,55 | ПК 54.12-6ВрIIIт | 5300 | 0,60 | ПК 54.10-6ВрIIIт | 5300 | 0,52 |
| ПК 51.18-6ВрIIIт | 5000 | 0,50 | ПК 51.15-6ВрIIIт | 5000 | 0,45 | ПК 51.12-6ВрIIIт | 5000 | 0,45 | ПК 51.10-6ВрIIIт | 5000 | 0,41 |
| ПК 48.18-6ВрIIIт | 4700 | 0,35 | ПК 48.15-6ВрIIIт | 4700 | 0,33 | ПК 48.12-6ВрIIIт | 4700 | 0,34 | ПК 48.10-6ВрIIIт | 4700 | 0,36 |
| ПК 63.18-4ВрIIIт | 6200 | 1,00 | ПК 63.15-4ВрIIIт | 6200 | 0,85 | ПК 63.12-4ВрIIIт | 6200 | 0,87 | ПК 63.10-4ВрIIIт | 6200 | 0,91 |
| ПК 60.18-4ВрIIIт | 5900 | 0,88 | ПК 60.15-4ВрIIIт | 5900 | 0,60 | ПК 60.12-4ВрIIIт | 5900 | 0,69 | ПК 60.10-4ВрIIIт | 5900 | 0,68 |
| ПК 57.18-4ВрIIIт | 5600 | 0,54 | ПК 57.15-4ВрIIIт | 5600 | 0,51 | ПК 57.12-4ВрIIIт | 5600 | 0,50 | ПК 57.10-4ВрIIIт | 5600 | 0,47 |
| ПК 54.18-4ВрIIIт | 5300 | 0,39 | ПК 54.15-4ВрIIIт | 5300 | 0,40 | ПК 54.12-4ВрIIIт | 5300 | 0,40 | ПК 54.10-4ВрIIIт | 5300 | 0,42 |
| ПК 51.18-4ВрIIIт | 5000 | 0,33 | ПК 51.15-4ВрIIIт | 5000 | 0,33 | ПК 51.12-4ВрIIIт | 5000 | 0,32 | ПК 51.10-4ВрIIIт | 5000 | 0,35 |
| ПК 48.18-4ВрIIIт | 4700 | 0,27 | ПК 48.15-4ВрIIIт | 4700 | 0,27 | ПК 48.12-4ВрIIIт | 4700 | 0,24 | ПК 48.10-4ВрIIIт | 4700 | 0,38 |
| ПК 63.18-3ВрIIIт | 6200 | 0,76 | ПК 63.15-3ВрIIIт | 6200 | 0,73 | ПК 63.12-3ВрIIIт | 6200 | 0,73 | ПК 63.10-3ВрIIIт | 6200 | 0,77 |
| ПК 60.18-3ВрIIIт | 5900 | 0,63 | ПК 60.15-3ВрIIIт | 5900 | 0,66 | ПК 60.12-3ВрIIIт | 5900 | 0,66 | ПК 60.10-3ВрIIIт | 5900 | 0,66 |
| ПК 57.18-3ВрIIIт | 5600 | 0,50 | ПК 57.15-3ВрIIIт | 5600 | 0,50 | ПК 57.12-3ВрIIIт | 5600 | 0,50 | ПК 57.10-3ВрIIIт | 5600 | 0,47 |
| ПК 54.18-3ВрIIIт | 5300 | 0,42 | ПК 54.15-3ВрIIIт | 5300 | 0,40 | ПК 54.12-3ВрIIIт | 5300 | 0,40 | ПК 54.10-3ВрIIIт | 5300 | 0 |
| ПК 51.18-3ВрIIIт | 5000 | 0,33 | ПК 51.15-3ВрIIIт | 5000 | 0,30 | ПК 51.12-3ВрIIIт | 5000 | 0,30 | ПК 51.10-3ВрIIIт | 5000 | 0 |
| ПК 48.18-3ВрIIIт | 4700 | 0,24 | ПК 48.15-3ВрIIIт | 4700 | 0,24 | ПК 48.12-3ВрIIIт | 4700 | 0,22 | ПК 48.10-3ВрIIIт | 4700 | 0 |

## 10 ДАННЫЕ ДЛЯ ИСПЫТАНИЙ.

СХЕМА ОПИРАНИЯ И ЗАГРУЖЕНИЯ ПРИ ИСПЫТАНИИ

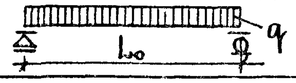


ТАБЛИЦА 5

РАСЧЕТНЫЕ ПРОЛЕТЫ, ПЛОЩАДИ ЗАГРУЖЕНИЯ ПРИ ИСПЫТАНИИ ПАНЕЛЕЙ

| МАРКА ПАНЕЛИ | РАСЧЕТН. ПРОЛЕТ $L_0$, ММ | ПЛОЩАДЬ ЗАГРУЖЕН. М×М | МАРКА ПАНЕЛИ | РАСЧЕТН. ПРОЛЕТ $L_0$, ММ | ПЛОЩАДЬ ЗАГРУЖЕН. М×М |
|---|---|---|---|---|---|
| ПК 63.18 – 8 ВрIIIТ | 6200 | 6,2×1,76 | ПК 63.15 – 8 ВрIIIТ | 6200 | 6,2×1,46 |
| ПК 60.18 – 8 ВрIIIТ | 5900 | 5,9×1,76 | ПК 60.15 – 8 ВрIIIТ | 5900 | 5,9×1,46 |
| ПК 57.18 – 8 ВрIIIТ | 5600 | 5,6×1,76 | ПК 57.15 – 8 ВрIIIТ | 5600 | 5,6×1,46 |
| ПК 54.18 – 8 ВрIIIТ | 5300 | 5,3×1,76 | ПК 54.15 – 8 ВрIIIТ | 5300 | 5,3×1,46 |
| ПК 51.18 – 8 ВрIIIТ | 5000 | 5,0×1,76 | ПК 51.15 – 8 ВрIIIТ | 5000 | 5,0×1,46 |
| ПК 48.18 – 8 ВрIIIТ | 4700 | 4,7×1,76 | ПК 48.15 – 8 ВрIIIТ | 4700 | 4,7×1,46 |
| ПК 63.18 – 6 ВрIIIТ | 6200 | 6,2×1,76 | ПК 63.15 – 6 ВрIIIТ | 6200 | 6,2×1,46 |
| ПК 60.18 – 6 ВрIIIТ | 5900 | 5,9×1,76 | ПК 60.15 – 6 ВрIIIТ | 5900 | 5,9×1,46 |
| ПК 57.18 – 6 ВрIIIТ | 5600 | 5,6×1,76 | ПК 57.15 – 6 ВрIIIТ | 5600 | 5,6×1,46 |
| ПК 54.18 – 6 ВрIIIТ | 5300 | 5,3×1,76 | ПК 54.15 – 6 ВрIIIТ | 5300 | 5,3×1,46 |
| ПК 51.18 – 6 ВрIIIТ | 5000 | 5,0×1,76 | ПК 51.15 – 6 ВрIIIТ | 5000 | 5,0×1,46 |
| ПК 48.18 – 6 ВрIIIТ | 4700 | 4,7×1,76 | ПК 48.15 – 6 ВрIIIТ | 4700 | 4,7×1,46 |
| ПК 63.18 – 4 ВрIIIТ | 6200 | 6,2×1,76 | ПК 63.15 – 4 ВрIIIТ | 6200 | 6,2×1,46 |
| ПК 60.18 – 4 ВрIIIТ | 5900 | 5,9×1,76 | ПК 60.15 – 4 ВрIIIТ | 5900 | 5,9×1,46 |
| ПК 57.18 – 4 ВрIIIТ | 5600 | 5,6×1,76 | ПК 57.15 – 4 ВрIIIТ | 5600 | 5,6×1,46 |
| ПК 54.18 – 4 ВрIIIТ | 5300 | 5,3×1,76 | ПК 54.15 – 4 ВрIIIТ | 5300 | 5,3×1,46 |
| ПК 51.18 – 4 ВрIIIТ | 5000 | 5,0×1,76 | ПК 51.15 – 4 ВрIIIТ | 5000 | 5,0×1,46 |
| ПК 48.18 – 4 ВрIIIТ | 4700 | 4,7×1,76 | ПК 48.15 – 4 ВрIIIТ | 4700 | 4,7×1,46 |
| ПК 63.18 – 3 ВрIIIТ | 6200 | 6,2×1,76 | ПК 63.15 – 3 ВрIIIТ | 6200 | 6,2×1,46 |
| ПК 60.18 – 3 ВрIIIТ | 5900 | 5,9×1,76 | ПК 60.15 – 3 ВрIIIТ | 5900 | 5,9×1,46 |
| ПК 57.18 – 3 ВрIIIТ | 5600 | 5,6×1,76 | ПК 57.15 – 3 ВрIIIТ | 5600 | 5,6×1,46 |
| ПК 54.18 – 3 ВрIIIТ | 5300 | 5,3×1,76 | ПК 54.15 – 3 ВрIIIТ | 5300 | 5,3×1,46 |
| ПК 51.18 – 3 ВрIIIТ | 5000 | 5,0×1,76 | ПК 51.15 – 3 ВрIIIТ | 5000 | 5,0×1,46 |
| ПК 48.18 – 3 ВрIIIТ | 4700 | 4,7×1,76 | ПК 48.15 – 3 ВрIIIТ | 4700 | 4,7×1,46 |

РАСЧЕТНЫЕ ПРОЛЕТЫ, ПЛОЩАДИ ЗАГРУЖЕНИЯ ПРИ ИСПЫТАНИИ ПАНЕЛЕЙ

| МАРКА ПАНЕЛИ | РАСЧЕТН. ПРОЛЕТ $L_0$, ММ | ПЛОЩАДЬ ЗАГРУЖЕН. М×М | МАРКА ПАНЕЛИ | РАСЧЕТН. ПРОЛЕТ $L_0$, ММ | ПЛОЩАДЬ ЗАГРУЖЕН. М×М |
|---|---|---|---|---|---|
| ПК 63.12 – 8 ВрIIIТ | 6200 | 6,2×1,16 | ПК 63.10 – 8 ВрIIIТ | 6200 | 6,2×0,96 |
| ПК 60.12 – 8 ВрIIIТ | 5900 | 5,9×1,16 | ПК 60.10 – 8 ВрIIIТ | 5900 | 5,9×0,96 |
| ПК 57.12 – 8 ВрIIIТ | 5600 | 5,6×1,16 | ПК 57.10 – 8 ВрIIIТ | 5600 | 5,6×0,96 |
| ПК 54.12 – 8 ВрIIIТ | 5300 | 5,3×1,16 | ПК 54.10 – 8 ВрIIIТ | 5300 | 5,3×0,96 |
| ПК 51.12 – 8 ВрIIIТ | 5000 | 5,0×1,16 | ПК 51.10 – 8 ВрIIIТ | 5000 | 5,0×0,96 |
| ПК 48.12 – 8 ВрIIIТ | 4700 | 4,7×1,16 | ПК 48.10 – 8 ВрIIIТ | 4700 | 4,7×0,96 |
| ПК 63.12 – 6 ВрIIIТ | 6200 | 6,2×1,16 | ПК 63.10 – 6 ВрIIIТ | 6200 | 6,2×0,96 |
| ПК 60.12 – 6 ВрIIIТ | 5900 | 5,9×1,16 | ПК 60.10 – 6 ВрIIIТ | 5900 | 5,9×0,96 |
| ПК 57.12 – 6 ВрIIIТ | 5600 | 5,6×1,16 | ПК 57.10 – 6 ВрIIIТ | 5600 | 5,6×0,96 |
| ПК 54.12 – 6 ВрIIIТ | 5300 | 5,3×1,16 | ПК 54.10 – 6 ВрIIIТ | 5300 | 5,3×0,96 |
| ПК 51.12 – 6 ВрIIIТ | 5000 | 5,0×1,16 | ПК 51.10 – 6 ВрIIIТ | 5000 | 5,0×0,96 |
| ПК 48.12 – 6 ВрIIIТ | 4700 | 4,7×1,16 | ПК 48.10 – 6 ВрIIIТ | 4700 | 4,7×0,96 |
| ПК 63.12 – 4 ВрIIIТ | 6200 | 6,2×1,16 | ПК 63.10 – 4 ВрIIIТ | 6200 | 6,2×0,96 |
| ПК 60.12 – 4 ВрIIIТ | 5900 | 5,9×1,16 | ПК 60.10 – 4 ВрIIIТ | 5900 | 5,9×0,96 |
| ПК 57.12 – 4 ВрIIIТ | 5600 | 5,6×1,16 | ПК 57.10 – 4 ВрIIIТ | 5600 | 5,6×0,96 |
| ПК 54.12 – 4 ВрIIIТ | 5300 | 5,3×1,16 | ПК 54.10 – 4 ВрIIIТ | 5300 | 5,3×0,96 |
| ПК 51.12 – 4 ВрIIIТ | 5000 | 5,0×1,16 | ПК 51.10 – 4 ВрIIIТ | 5000 | 5,0×0,96 |
| ПК 48.12 – 4 ВрIIIТ | 4700 | 4,7×1,16 | ПК 48.10 – 4 ВрIIIТ | 4700 | 4,7×0,96 |
| ПК 63.12 – 3 ВрIIIТ | 6200 | 6,2×1,16 | ПК 63.10 – 3 ВрIIIТ | 6200 | 6,2×0,96 |
| ПК 60.12 – 3 ВрIIIТ | 5900 | 5,9×1,16 | ПК 60.10 – 3 ВрIIIТ | 5900 | 5,9×0,96 |
| ПК 57.12 – 3 ВрIIIТ | 5600 | 5,6×1,16 | ПК 57.10 – 3 ВрIIIТ | 5600 | 5,6×0,96 |
| ПК 54.12 – 3 ВрIIIТ | 5300 | 5,3×1,16 | ПК 54.10 – 3 ВрIIIТ | 5300 | 5,3×0,96 |
| ПК 51.12 – 3 ВрIIIТ | 5000 | 5,0×1,16 | ПК 51.10 – 3 ВрIIIТ | 5000 | 5,0×0,96 |
| ПК 48.12 – 3 ВрIIIТ | 4700 | 4,7×1,16 | ПК 48.10 – 3 ВрIIIТ | 4700 | 4,7×0,96 |

Таблица 6

## Проверка прочности.

| Марка панели | Виды разрушений и величина коэффициента С по ГОСТ 8829-77 | Величина разрушающей нагрузки - q, кгс/м² | | |
|---|---|---|---|---|
| | 1. Текучесть продольной растянутой арматуры до наступления раздробления сжатой зоны С=1,4 | При которой панели признаются годными | | При которой требуется повторное испытание |
| | 1. Разрыв продольной растянутой арматуры. С=1,6<br>2. Раздробление бетона сжатой зоны до наступления текучести продольной растянутой арматуры С=1,6 | С учетом собств. веса панели | За вычетом собств веса панели | С учетом собственного веса панели |
| ПК 63.18-8ВрIIIт<br>ПК 60.18-8ВрIIIт<br>ПК 57.18-8ВрIIIт<br>ПК 54.18-8ВрIIIт<br>ПК 51.18-8ВрIIIт<br>ПК 48.18-8ВрIIIт | 1,4 | ≥1618 | ≥1319 | <1618, НО≥1375 |
| | 1,6 | ≥1850 | ≥1551 | <1850, НО≥1573 |
| ПК 63.18-6ВрIIIт<br>ПК 60.18-6ВрIIIт<br>ПК 57.18-6ВрIIIт<br>ПК 54.18-6ВрIIIт<br>ПК 51.18-6ВрIIIт<br>ПК 48.18-6ВрIIIт | 1,4 | ≥1331 | ≥1032 | <1331, НО≥1131 |
| | 1,6 | ≥1522 | ≥1223 | <1522, НО≥1294 |
| ПК 63.18-4ВрIIIт<br>ПК 60.18-4ВрIIIт<br>ПК 57.18-4ВрIIIт<br>ПК 54.18-4ВрIIIт<br>ПК 51.18-4ВрIIIт<br>ПК 48.18-4ВрIIIт | 1,4 | ≥1117 | ≥818 | <1117, НО≥949 |
| | 1,6 | ≥1277 | ≥978 | <1277, НО≥1085 |
| ПК 63.18-3ВрIIIт<br>ПК 60.18-3ВрIIIт<br>ПК 57.18-3ВрIIIт<br>ПК 54.18-3ВрIIIт<br>ПК 51.18-3ВрIIIт<br>ПК 48.18-3ВрIIIт | 1,4 | ≥903 | ≥604 | <903, НО≥767 |
| | 1,6 | ≥1032 | ≥733 | <1032, НО≥877 |

| Марка панели | Виды разрушений и величина коэффициента С по ГОСТ 8829-77 | Величина разрушающей нагрузки - q, кгс/м² | | |
|---|---|---|---|---|
| | 1. Текучесть продольной растянутой арматуры до наступления раздробления сжатой зоны С=1,4 | При которой панели признаются годными | | При которой требуется повторное испытание |
| | 1. Разрыв продольной растянутой арматуры С=1,6<br>2. Раздробление бетона сжатой зоны до наступления текучести продольной растянутой арматуры С=1,6 | С учетом собств веса панели | За вычетом собст веса панели | С учетом собственного веса панели |
| ПК 63.15-8ВрIIIт<br>ПК 60.15-8ВрIIIт<br>ПК 57.15-8ВрIIIт<br>ПК 54.15-8ВрIIIт<br>ПК 51.15-8ВрIIIт<br>ПК 48.15-8ВрIIIт | 1,4 | ≥1625 | ≥1310 | <1625, НО≥1380 |
| | 1,6 | ≥1857 | ≥1543 | <1857, НО≥1579 |
| ПК 63.15-6ВрIIIт<br>ПК 60.15-6ВрIIIт<br>ПК 57.15-6ВрIIIт<br>ПК 54.15-6ВрIIIт<br>ПК 51.15-6ВрIIIт<br>ПК 48.15-6ВрIIIт | 1,4 | ≥1338 | ≥1024 | <1338, НО≥1138 |
| | 1,6 | ≥1528 | ≥1214 | <1528, НО≥1298 |
| ПК 63.15-4ВрIIIт<br>ПК 60.15-4ВрIIIт<br>ПК 57.15-4ВрIIIт<br>ПК 54.15-4ВрIIIт<br>ПК 51.15-4ВрIIIт<br>ПК 48.15-4ВрIIIт | 1,4 | ≥1123 | ≥809 | <1123, НО≥955 |
| | 1,6 | ≥1283 | ≥969 | <1283, НО≥1090 |
| ПК 63.15-3ВрIIIт<br>ПК 60.15-3ВрIIIт<br>ПК 57.15-3ВрIIIт | 1,4 | ≥906 | ≥591 | <906, НО≥790 |
| ПК 5 3ВрIIIт<br>ПК 5 -3ВрIIIт<br>ПК 4 -3ВрIIIт | 1,6 | ≥1035 | ≥720 | <1035, НО≥880 |

| Марка панели | Виды разрушений и величина коэффициента С по ГОСТ 8829-77 | Величина разрушающей нагрузки - q, кгс/м² | | |
|---|---|---|---|---|
| | 1. Текучесть продольной растянутой арматуры до наступления раздробления сжатой зоны С=1,4 | при которой панели признаются годными | | при которой требуется повторное испытание |
| | 1. Разрыв продольной растянутой арматуры С=1,6<br>2. Раздробление бетона сжатой зоны до наступления текучести продольной растянутой арматуры С=1,6 | с учетом собств. веса панели | за вычетом собств. веса панели | с учетом собственного веса панели |
| ПК 63.12-8ВрIIIт<br>ПК 60.12-8ВрIIIт<br>ПК 57.12-8ВрIIIт<br>ПК 54.12-8ВрIIIт<br>ПК 51.12-8ВрIIIт<br>ПК 48.12-8ВрIIIт | 1,4 | ≥1637 | ≥1339 | < 1637, но 1391 |
| | 1,6 | ≥1870 | ≥1572 | < 1870, но 1590 |
| ПК 63.12-6ВрIIIт<br>ПК 60.12-6ВрIIIт<br>ПК 57.12-6ВрIIIт<br>ПК 54.12-6ВрIIIт<br>ПК 51.12-6ВрIIIт<br>ПК 48.12-6ВрIIIт | 1,4 | ≥1347 | ≥1049 | < 1347, но 1144 |
| | 1,6 | ≥1540 | ≥1242 | < 1540, но 1308 |
| ПК 63.12-4ВрIIIт<br>ПК 60.12-4ВрIIIт<br>ПК 57.12-4ВрIIIт<br>ПК 54.12-4ВрIIIт<br>ПК 51.12-4ВрIIIт<br>ПК 48.12-4ВрIIIт | 1,4 | ≥1130 | ≥832 | < 1130, но 961 |
| | 1,6 | ≥1290 | ≥992 | < 1290, но 1098 |
| ПК 63.12-3ВрIIIт<br>ПК 60.12-3ВрIIIт<br>ПК 57.12-3ВрIIIт<br>ПК 54.12-3ВрIIIт<br>ПК 51.12-3ВрIIIт<br>ПК 48.12-3ВрIIIт | 1,4 | ≥913 | ≥615 | < 913, но 776 |
| | 1,6 | ≥1043 | ≥745 | < 1043, но 887 |

| Марка панели | Виды разрушений и величина коэффициента С по ГОСТ 8829-77 | Величина разрушающей нагрузки - q, кгс/м² | | |
|---|---|---|---|---|
| | 1. Текучесть продольной растянутой арматуры до наступления раздробления сжатой зоны С=1,4 | при которой панели признаются годными | | при которой требуется повторное испытание |
| | 1. Разрыв продольной растянутой арматуры С=1,6<br>2. Раздробление бетона сжатой зоны до наступления текучести продольной растянутой арматуры С=1,6 | с учетом собств веса панели | за вычетом собств веса панели | с учетом собственного веса панели |
| ПК 63.10-8ВрIIIт<br>ПК 60.10-8ВрIIIт<br>ПК 57.10-8ВрIIIт<br>ПК 54.10-8ВрIIIт<br>ПК 51.10-8ВрIIIт<br>ПК 48.10-8ВрIIIт | 1,4 | ≥1646 | ≥1349 | <1646, но 1400 |
| | 1,6 | ≥1880 | ≥1583 | <1880, но 1600 |
| ПК 63.10-6ВрIIIт<br>ПК 60.10-6ВрIIIт<br>ПК 57.10-6ВрIIIт<br>ПК 54.10-6ВрIIIт<br>ПК 51.10-6ВрIIIт<br>ПК 48.10-6ВрIIIт | 1,4 | ≥1352 | ≥1055 | <1352, но 1150 |
| | 1,6 | ≥1548 | ≥1251 | <1548, но 1315 |
| ПК 63.10-4ВрIIIт<br>ПК 60.10-4ВрIIIт<br>ПК 57.10-4ВрIIIт<br>ПК 54.10-4ВрIIIт<br>ПК 51.10-4ВрIIIт<br>ПК 48.10-4ВрIIIт | 1,4 | ≥1140 | ≥843 | <1140, но 969 |
| | 1,6 | ≥1301 | ≥1004 | <1301, но 1105 |
| ПК 63.10-3ВрIIIт<br>ПК 60.10-3ВрIIIт<br>ПК 57.10-3ВрIIIт<br>ПК 54.10-3ВрIIIт<br>ПК 51.10-3ВрIIIт<br>ПК 48.10-3ВрIIIт | 1,4 | ≥918 | ≥621 | <918, но 780 |
| | 1,6 | ≥1050 | ≥753 | <1050, но 893 |

## Проверка жесткости

Таблица 7

| Марка панели | Срок испытания панелей после их изгот. в сутках | Контрольн. нагрузка за вычетом собств. веса панели, кгс/м² | $f_{дл}/f_{пред}$ % | Прогиб от полной контрольн. нагрузки $f_к$, мм | Прогиб $f$ измеренный, мм: при котором панели признаются годными | Прогиб $f$ измеренный, мм: при котором требуется повторн. испытание |
|---|---|---|---|---|---|---|
| ПК 63.18-8ВрIIIT | 3 | 711 | 55 | 13,2 | ≤ 16,8 | > 16,8, но ≤ 17,2 |
| | 7 | 711 | | 11,7 | ≤ 14,0 | > 14,0, но ≤ 15,2 |
| | 14 | 710 | | 10,3 | ≤ 12,4 | > 12,4, но ≤ 13,4 |
| | 28 | 713 | | 8,0 | ≤ 9,6 | > 9,6, но ≤ 10,4 |
| | 100 | 692 | | 6,5 | ≤ 7,8 | > 7,8, но ≤ 8,5 |
| ПК 60.18-8ВрIIIT | 3 | 700 | 48 | 10,3 | ≤ 12,4 | > 12,4, но ≤ 13,3 |
| | 7 | 704 | | 9,4 | ≤ 11,3 | > 11,3, но ≤ 12,2 |
| | 14 | 705 | | 8,2 | ≤ 9,9 | > 9,9, но ≤ 10,6 |
| | 28 | 711 | | 6,7 | ≤ 8,0 | > 8,0, но ≤ 8,7 |
| | 100 | 692 | | 5,5 | ≤ 6,0 | > 6,0, но ≤ 7,2 |
| ПК 57.18-8ВрIIIT | 3 | 692 | 29 | 8,1 | ≤ 9,7 | > 9,7, но ≤ 10,6 |
| | 7 | 692 | | 6,8 | ≤ 8,2 | > 8,2, но ≤ 8,8 |
| | 14 | 694 | | 6,3 | ≤ 7,5 | > 7,5, но ≤ 8,2 |
| | 28 | 707 | | 6,0 | ≤ 7,2 | > 7,2, но ≤ 7,8 |
| | 100 | 692 | | 5,5 | ≤ 6,6 | > 6,6 но ≤ 7,2 |
| ПК 54.18-8ВрIIIT | 3 | 692 | 24 | 6,7 | ≤ 8,0 | > 8,0, но ≤ 8,7 |
| | 7 | 692 | | 6,3 | ≤ 7,6 | > 7,6, но ≤ 8,2 |
| | 14 | 698 | | 6,0 | ≤ 7,2 | > 7,2, но ≤ 7,8 |
| | 28 | 709 | | 5,5 | ≤ 6,6 | > 6,6, но ≤ 7,2 |
| | 100 | 692 | | 5,3 | ≤ 6,3 | > 6,3, но ≤ 6,9 |
| ПК 51.18-8ВрIIIT | 3 | 692 | 20 | 5,3 | ≤ 6,4 | > 6,4, но ≤ 6,9 |
| | 7 | 692 | | 4,9 | ≤ 5,9 | > 5,9, но ≤ 6,4 |
| | 14 | 694 | | 4,7 | ≤ 5,6 | > 5,6, но ≤ 6,1 |
| | 28 | 707 | | 4,3 | ≤ 5,2 | > 5,2, но ≤ 5,6 |
| | 100 | 692 | | 4,2 | ≤ 5,0 | > 5,0, но ≤ 5,4 |

| Марка панели | Срок испытания панелей после их изгот. в сутках | Контрольн. нагрузка за вычетом собственн. веса панели, кгс/м² | $f_{дл}/f_{пред}$ % | Прогиб от полной контрольн. нагрузки $f_к$, мм | Прогиб $f$ измеренный, мм: при котором панели признаются годными | Прогиб $f$ измеренный, мм: при котором требуется повторн. испытание |
|---|---|---|---|---|---|---|
| ПК 48.18-8ВрIIIT | 3 | 692 | 24 | 4,8 | ≤ 5,8 | > 5,8, но ≤ 6,2 |
| | 7 | 692 | | 4,2 | ≤ 5,0 | > 5,0, но ≤ 5,4 |
| | 14 | 692 | | 3,6 | ≤ 4,3 | > 4,3, но ≤ 4,7 |
| | 28 | 703 | | 3,2 | ≤ 3,8 | > 3,8, но ≤ 4,1 |
| | 100 | 692 | | 3,0 | ≤ 3,6 | > 3,6, но ≤ 3,9 |
| ПК 63.18-6ВрIIIT | 3 | 519 | 52 | 9,9 | ≤ 11,9 | > 11,9, но ≤ 12,9 |
| | 7 | 521 | | 9,0 | ≤ 10,8 | > 10,8, но ≤ 11,7 |
| | 14 | 523 | | 8,1 | ≤ 9,7 | > 9,7, но ≤ 10,5 |
| | 28 | 530 | | 6,7 | ≤ 8,1 | > 8,1, но ≤ 8,7 |
| | 100 | 518 | | 5,0 | ≤ 6,0 | > 6,0, но ≤ 6,5 |
| ПК 60.18-6ВрIIIT | 3 | 518 | 50 | 9,7 | ≤ 11,6 | > 11,6, но ≤ 12,4 |
| | 7 | 519 | | 9,1 | ≤ 10,9 | > 10,9, но ≤ 11,8 |
| | 14 | 525 | | 8,0 | ≤ 9,6 | > 9,6, но ≤ 10,4 |
| | 28 | 532 | | 6,8 | ≤ 8,2 | > 8,2, но ≤ 8,8 |
| | 100 | 518 | | 5,0 | ≤ 6,0 | > 6,0, но ≤ 6,5 |
| ПК 57.18-6ВрIIIT | 3 | 518 | 27 | 6,8 | ≤ 8,1 | > 8,1, но ≤ 8,8 |
| | 7 | 518 | | 6,2 | ≤ 7,4 | > 7,4, но ≤ 8,1 |
| | 14 | 518 | | 5,9 | ≤ 7,1 | > 7,1, но ≤ 7,7 |
| | 28 | 527 | | 5,1 | ≤ 6,1 | > 6,1, но ≤ 6,6 |
| | 100 | 518 | | 4,5 | ≤ 5,4 | > 5,4, но ≤ 5,8 |
| ПК 54.18-6ВрIIIT | 3 | 518 | 25 | 5,0 | ≤ 6,0 | > 6,0, но ≤ 6,5 |
| | 7 | 518 | | 4,8 | ≤ 5,8 | > 5,8, но ≤ 6,3 |
| | 14 | 518 | | 4,7 | ≤ 5,6 | > 5,6, но ≤ 6,1 |
| | 28 | 525 | | 4,6 | ≤ 5,5 | > 5,5, но ≤ 6,0 |
| | 100 | 518 | | 4,3 | ≤ 5,2 | > 5,2, но ≤ 5,6 |

ПРОДОЛЖЕНИЕ ТАБЛ. 7

| Марка панели | Срок испытания панелей после их изгот. в сутках. | Контрольн. нагрузка за вычетом собственн. веса панели, кгс/м² | $f_{ДЛ}$ / $f_{ПРЕД}$ % | Прогиб от полной контрольн. нагрузки $f_к$, мм | Прогиб $f$ измеренный, мм: при котором панели признаются годными. | Прогиб $f$ измеренный, мм: при котором требуется повторное испытание. |
|---|---|---|---|---|---|---|
| ПК 51.18-6ВрIIIT | 3 | 518 | 20 | 3,8 | ≤ 4,6 | > 4,6, но ≤ 5,0 |
| | 7 | 518 | | 3,3 | ≤ 4,0 | > 4,0, но ≤ 4,3 |
| | 14 | 518 | | 3,2 | ≤ 3,8 | > 3,8, но ≤ 4,2 |
| | 28 | 524 | | 3,0 | ≤ 3,6 | > 3,6, но ≤ 3,9 |
| | 100 | 518 | | 2,9 | ≤ 3,5 | > 3,5, но ≤ 3,8 |
| ПК 48.18-6ВрIIIT | 3 | 518 | 14 | 3,1 | ≤ 3,7 | > 3,7, но ≤ 4,0 |
| | 7 | 518 | | 2,9 | ≤ 3,5 | > 3,5, но ≤ 3,8 |
| | 14 | 518 | | 2,7 | ≤ 3,2 | > 3,2, но ≤ 3,5 |
| | 28 | 524 | | 2,5 | ≤ 3,0 | > 3,0, но ≤ 3,2 |
| | 100 | 518 | | 2,4 | ≤ 2,9 | > 2,9, но ≤ 3,1 |
| ПК 63.18-4ВрIIIT | 3 | 375 | 32 | 7,2 | ≤ 8,6 | > 8,6, но ≤ 9,3 |
| | 7 | 375 | | 6,4 | ≤ 7,7 | > 7,7, но ≤ 8,3 |
| | 14 | 375 | | 5,6 | ≤ 6,7 | > 6,7, но ≤ 7,3 |
| | 28 | 381 | | 4,7 | ≤ 5,6 | > 5,6, но ≤ 6,1 |
| | 100 | 375 | | 4,5 | ≤ 5,4 | > 5,4, но ≤ 5,9 |
| ПК 60.18-4ВрIIIT | 3 | 375 | 30 | 5,0 | ≤ 6,0 | > 6,0, но ≤ 6,5 |
| | 7 | 375 | | 4,6 | ≤ 5,5 | > 5,5, но ≤ 6,0 |
| | 14 | 375 | | 4,2 | ≤ 5,0 | > 5,0, но ≤ 5,4 |
| | 28 | 380 | | 3,8 | ≤ 4,5 | > 4,5, но ≤ 4,9 |
| | 100 | 375 | | 3,5 | ≤ 4,2 | > 4,2, но ≤ 4,5 |
| ПК 57.18-4ВрIIIT | 3 | 375 | 19 | 4,0 | ≤ 4.8 | > 4,8, но ≤ 5.2 |
| | 7 | 375 | | 3,6 | ≤ 4,5 | > 4,5, но ≤ 4,9 |
| | 14 | 375 | | 3,6 | ≤ 4,3 | > 4,3, но ≤ 4,7 |
| | 28 | 380 | | 3,3 | ≤ 3,9 | > 3,9, но ≤ 4,3 |
| | 100 | 375 | | 3,2 | ≤ 3,8 | > 3,8, но ≤ 4,1 |

| Марка панели | Срок испытания панелей после их изгот. в сутках. | Контрольн. нагрузка за вычетом собственн. веса панели, кгс/м² | $f_{ДЛ}$ / $f_{ПРЕД}$ % | Прогиб от полной контрольн. нагрузки $f_к$, мм | Прогиб $f$ измеренный, мм: при котором панели признаются годными | Прогиб $f$ измеренный, мм: при котором требуется повторное испытание |
|---|---|---|---|---|---|---|
| ПК 54.18-4ВрIIIT | 3 | 375 | 15 | 3,3 | ≤ 4,0 | > 4,0, но ≤ 4,3 |
| | 7 | 375 | | 3,1 | ≤ 3,7 | > 3,7, но ≤ 4,0 |
| | 14 | 375 | | 2,9 | ≤ 3,5 | > 3,5, но ≤ 3,8 |
| | 28 | 380 | | 2,7 | ≤ 3,2 | > 3,2, но ≤ 3,5 |
| | 100 | 375 | | 2,6 | ≤ 3,1 | > 3,1, но ≤ 3,4 |
| ПК 51.18-4ВрIIIT | 3 | 375 | 13 | 2,6 | ≤ 3,1 | > 3,1, но ≤ 3,4 |
| | 7 | 375 | | 2,4 | ≤ 2,9 | > 2,9, но ≤ 3,1 |
| | 14 | 375 | | 2,3 | ≤ 2,7 | > 2,7, но ≤ 3,0 |
| | 28 | 378 | | 2,1 | ≤ 2,5 | > 2,5, но ≤ 2,7 |
| | 100 | 375 | | 2,0 | ≤ 2,4 | > 2,4, но ≤ 2,6 |
| ПК 48.18-4ВрIIIT | 3 | 375 | 11 | 2,0 | ≤ 2,4 | > 2,4, но ≤ 2,6 |
| | 7 | 375 | | 1,9 | ≤ 2,3 | > 2,3, но ≤ 2,5 |
| | 14 | 375 | | 1,8 | ≤ 2,2 | > 2,2, но ≤ 2,4 |
| | 28 | 378 | | 1,6 | ≤ 1,9 | > 1,9, но ≤ 2,1 |
| | 100 | 375 | | 1,6 | ≤ 1,9 | > 1,9, но ≤ 2,1 |
| ПК 63.18-3ВрIIIT | 3 | 253 | 24 | 3,5 | ≤ 4,2 | > 4,2, но ≤ 4,6 |
| | 7 | 253 | | 3,3 | ≤ 4,0 | > 4,0, но ≤ 4,3 |
| | 14 | 253 | | 3,2 | ≤ 3,8 | > 3,8, но ≤ 4,1 |
| | 28 | 256 | | 3,1 | ≤ 3,7 | > 3,7, но ≤ 4,0 |
| | 100 | 253 | | 3,0 | ≤ 3,6 | > 3,6, но ≤ 3,9 |
| ПК 60.18-3ВрIIIT | 3 | 253 | 21 | 3,3 | ≤ 4,0 | > 4,0, но ≤ 4,3 |
| | 7 | 253 | | 3,1 | ≤ 3,7 | > 3,7, но ≤ 4,0 |
| | 14 | 253 | | 2,9 | ≤ 3,5 | > 3,5, но ≤ 3,8 |
| | 28 | 256 | | 2,7 | ≤ 3,2 | > 3,2, но ≤ 3,5 |
| | 100 | 253 | | 2,6 | ≤ 3,1 | > 3,1, но ≤ 3,4 |

| Марка панели | Срок испытания панелей после их изгот. в сутках. | Контрольн. нагрузка за вычетом собственн. веса панели, кгс/м² | f дл / f пред % | Прогиб от полной контрольн нагрузки fк, мм | Прогиб f измеренный, мм: при котором панели признаются годными. | Прогиб f измеренный, мм: при котором требуется повторное испытание. |
|---|---|---|---|---|---|---|
| ПК 57.18-3ВрIIIT | 3 | 253 | 18 | 2,8 | ≤ 3,4 | > 3,4, но ≤ 3,7 |
| | 7 | 253 | | 2,6 | ≤ 3,1 | > 3,1, но ≤ 3,4 |
| | 14 | 253 | | 2,5 | ≤ 3,0 | > 3,0, но ≤ 3,3 |
| | 28 | 255 | | 2,3 | ≤ 2,8 | > 2,8, но ≤ 3,0 |
| | 100 | 253 | | 2,2 | ≤ 2,7 | > 2,7, но ≤ 2,9 |
| ПК 54.18-3ВрIIIT | 3 | 253 | 16 | 2,1 | ≤ 2,5 | > 2,5, но ≤ 2,7 |
| | 7 | 253 | | 2,0 | ≤ 2,4 | > 2,4, но ≤ 2,6 |
| | 14 | 253 | | 1,9 | ≤ 2,3 | > 2,3, но ≤ 2,5 |
| | 28 | 255 | | 1,7 | ≤ 2,0 | > 2,0, но ≤ 2,2 |
| | 100 | 253 | | 1,7 | ≤ 2,0 | > 2,0, но ≤ 2,2 |
| ПК 51.18-3ВрIIIT | 3 | 253 | 13 | 1,7 | ≤ 2,0 | > 2,0, но ≤ 2,2 |
| | 7 | 253 | | 1,6 | ≤ 1,9 | > 1,9, но ≤ 2,1 |
| | 14 | 253 | | 1,5 | ≤ 1,8 | > 1,8, но ≤ 2,0 |
| | 28 | 255 | | 1,4 | ≤ 1,7 | > 1,7, но ≤ 1,8 |
| | 100 | 253 | | 1,3 | ≤ 1,6 | > 1,6, но ≤ 1,7 |
| ПК 48.18-3ВрIIIT | 3 | 253 | 10 | 1,3 | ≤ 1,6 | > 1,6, но ≤ 1,7 |
| | 7 | 253 | | 1,2 | ≤ 1,5 | > 1,5, но ≤ 1,6 |
| | 14 | 253 | | 1,2 | ≤ 1,5 | > 1,5, но ≤ 1,6 |
| | 28 | 255 | | 1,1 | ≤ 1,3 | > 1,3, но ≤ 1,4 |
| | 100 | 253 | | 1,0 | ≤ 1,2 | > 1,2, но ≤ 1,3 |
| ПК 63.15-8ВрIIIT | 3 | 714 | 50 | 11,2 | ≤ 13,4 | > 13,4, но ≤ 14,6 |
| | 7 | 715 | | 10,0 | ≤ 12,0 | > 12,0, но ≤ 13,0 |
| | 14 | 712 | | 9,0 | ≤ 10,8 | > 10,8, но ≤ 11,7 |
| | 28 | 718 | | 7,4 | ≤ 8,9 | > 8,9, но ≤ 9,6 |
| | 100 | 696 | | 5,9 | ≤ 7,1 | > 7,1, но ≤ 7,7 |

| Марка панели | Срок испытания панелей после их изгот в сутках. | Контрольн. нагрузка за вычетом собственн. веса панели, кгс/м² | f дл / f пред % | Прогиб от полной контрольн нагрузки fк, мм | Прогиб f измеренный, мм: при котором панели признаются годными. | Прогиб f измеренный, мм: при котором требуется повторное испытание. |
|---|---|---|---|---|---|---|
| ПК 60.15-8ВрIIIT | 3 | 705 | 48 | 10,3 | ≤ 12,3 | > 12,3, но ≤ 13,3 |
| | 7 | 708 | | 9,3 | ≤ 11,1 | > 11,1, но ≤ 12,1 |
| | 14 | 709 | | 8,2 | ≤ 9,8 | > 9,8, но ≤ 10,7 |
| | 28 | 714 | | 6,6 | ≤ 7,9 | > 7,9, но ≤ 8,6 |
| | 100 | 696 | | 5,2 | ≤ 6,2 | > 6,2, но ≤ 6,7 |
| ПК 57.15-8ВрIIIT | 3 | 701 | 32 | 7,3 | ≤ 8,8 | > 8,8, но ≤ 9,5 |
| | 7 | 704 | | 6,5 | ≤ 7,8 | > 7,8, но ≤ 8,4 |
| | 14 | 706 | | 5,6 | ≤ 6,7 | > 6,7, но ≤ 7,3 |
| | 28 | 713 | | 4,3 | ≤ 5,2 | > 5,2, но ≤ 5,6 |
| | 100 | 696 | | 3,8 | ≤ 4,5 | > 4,5, но ≤ 4,9 |
| ПК 54.15-8ВрIIIT | 3 | 696 | 26 | 6,2 | ≤ 7,4 | > 7,4, но ≤ 8,0 |
| | 7 | 696 | | 5,8 | ≤ 7,0 | > 7,0, но ≤ 7,5 |
| | 14 | 696 | | 5,4 | ≤ 6,5 | > 6,5, но ≤ 7,0 |
| | 28 | 709 | | 4,4 | ≤ 5,3 | > 5,3, но ≤ 5,7 |
| | 100 | 696 | | 3,8 | ≤ 4,6 | > 4,6, но ≤ 5,0 |
| ПК 51.15-8ВрIIIT | 3 | 696 | 22 | 4,8 | ≤ 5,8 | > 5,8, но ≤ 6,2 |
| | 7 | 696 | | 4,4 | ≤ 5,3 | > 5,3, но ≤ 5,7 |
| | 14 | 696 | | 4,1 | ≤ 4,4 | > 4,4, но ≤ 5,3 |
| | 28 | 708 | | 3,9 | ≤ 4,6 | > 4,6, но ≤ 5,1 |
| | 100 | 696 | | 3,5 | ≤ 4,2 | > 4,2, но ≤ 4,6 |
| ПК 48.15-8ВрIIIT | 3 | 696 | 20 | 4,0 | ≤ 4,8 | > 4,8, но ≤ 5,2 |
| | 7 | 696 | | 3,8 | ≤ 4,6 | > 4,6, но ≤ 4,9 |
| | 14 | 696 | | 3,5 | ≤ 3,5 | > 3,5, но ≤ 4,5 |
| | 28 | 707 | | 3,2 | ≤ 3,8 | > 3,8, но ≤ 4,2 |
| | 100 | 696 | | 3,0 | ≤ 3,6 | > 3,6, но ≤ 3,9 |

| Марка панели | Срок испытания панелей после их изгот. в сутках | Контрольн. нагрузка за вычетом собственн веса панели, кгс/м² | $f_{дл}/f_{пред}$ % | Прогиб от полной контрольн нагрузки $f_к$, мм | Прогиб $f$ измеренный, мм: при котором панели признаются годными | Прогиб $f$ измеренный, мм: при котором требуется повторное испытание |
|---|---|---|---|---|---|---|
| ПК 63.15-6ВрIIIT | 3 | 521 | 39 | 8,4 | ≤ 10,0 | > 10,0, но ≤ 10,8 |
| | 7 | 526 | | 7,5 | ≤ 9,0 | > 9,0, но ≤ 9,8 |
| | 14 | 527 | | 6,5 | ≤ 7,8 | > 7,8, но ≤ 8,4 |
| | 28 | 531 | | 5,1 | ≤ 6,1 | > 6,1, но ≤ 6,6 |
| | 100 | 521 | | 3,4 | ≤ 4,1 | > 4,1, но ≤ 4,4 |
| К 60.15-6ВрIIIT | 3 | 521 | 44 | 9,5 | ≤ 11,4 | > 11,4, но ≤ 12,4 |
| | 7 | 523 | | 9,0 | ≤ 10,8 | > 10,8, но ≤ 11,7 |
| | 14 | 526 | | 8,1 | ≤ 9,7 | > 9,7, но ≤ 10,5 |
| | 28 | 532 | | 6,6 | ≤ 7,9 | > 7,9, но ≤ 8,6 |
| | 100 | 521 | | 4,9 | ≤ 5,9 | > 5,9, но ≤ 6,4 |
| ПК 57.15-6ВрIIIT | 3 | 521 | 22 | 6,1 | ≤ 7,3 | > 7,3, но ≤ 7,9 |
| | 7 | 521 | | 5,7 | ≤ 6,9 | > 6,9, но ≤ 7,4 |
| | 14 | 522 | | 5,4 | ≤ 6,5 | > 6,5, но ≤ 7,0 |
| | 28 | 532 | | 5,1 | ≤ 6,1 | > 6,1, но ≤ 6,6 |
| | 100 | 521 | | 4,0 | ≤ 4,8 | > 4,8, но ≤ 5,5 |
| ПК 54.15-6ВрIIIT | 3 | 521 | 23 | 5,0 | ≤ 6,0 | > 6,0, но ≤ 6,5 |
| | 7 | 521 | | 4,8 | ≤ 5,7 | > 5,7, но ≤ 6,2 |
| | 14 | 521 | | 4,3 | ≤ 5,2 | > 5,2, но ≤ 5,6 |
| | 28 | 529 | | 4,0 | ≤ 4,8 | > 4,8, но ≤ 5,2 |
| | 100 | 521 | | 3,1 | ≤ 3,7 | > 3,7, но ≤ 4,0 |
| ПК 51.15-6ВрIIIT | 3 | 521 | 18 | 4,2 | ≤ 5,0 | > 5,0, но ≤ 5 |
| | 7 | 521 | | 3,4 | ≤ 4,1 | > 4,1, но ≤ 4 |
| | 14 | 521 | | 3,4 | ≤ 4,1 | > 4,1, но ≤ 4 |
| | 28 | 528 | | 3,2 | ≤ 3,8 | > 3,8, но ≤ 1 |
| | 100 | 521 | | 3,1 | ≤ 3,7 | > 3,7, но ≤ 0 |

| Марка панели | Срок испытания панелей после их изгот. в сутках | Контрольн нагрузка за вычетом собственн веса панели, кгс/м² | $f_{дл}/f_{пред}$ | Прогиб от полной контрольн нагрузки $f_к$, мм | Прогиб $f$ измеренный, мм: при котором панели признаются годными | Прогиб $f$ измеренный, мм: при котором требуется повторное испытание |
|---|---|---|---|---|---|---|
| ПК 48.15-6ВрIIIT | 3 | 521 | 14 | 3,1 | ≤ 3,7 | > 3,7, но ≤ 4,0 |
| | 7 | 521 | | 2,9 | ≤ 3,5 | > 3,5, но ≤ 3,8 |
| | 14 | 521 | | 2,7 | ≤ 3,2 | > 3,2, но ≤ 3,5 |
| | 28 | 528 | | 2,5 | ≤ 3,0 | > 3,0, но ≤ 3,2 |
| | 100 | 521 | | 2,4 | ≤ 2,9 | > 2,9, но ≤ 3,1 |
| ПК 63.15-4ВрIIIT | 3 | 377 | 29 | 6,2 | ≤ 7,4 | > 7,4, но ≤ 8,0 |
| | 7 | 377 | | 5,9 | ≤ 7,1 | > 7,1, но ≤ 7,7 |
| | 14 | 377 | | 5,7 | ≤ 6,8 | > 6,8, но ≤ 7,4 |
| | 28 | 383 | | 4,6 | ≤ 5,5 | > 5,5, но ≤ 6,0 |
| | 100 | 377 | | 3,7 | ≤ 4,4 | > 4,4, но ≤ 4,8 |
| ПК 60.15-4ВрIIIT | 3 | 377 | 20 | 4,7 | ≤ 5,7 | > 5,7, но ≤ 6,1 |
| | 7 | 377 | | 4,2 | ≤ 5,0 | > 5,0, но ≤ 5,4 |
| | 14 | 377 | | 4,2 | ≤ 5,0 | > 5,0, но ≤ 5,4 |
| | 28 | 383 | | 4,0 | ≤ 4,8 | > 4,8, но ≤ 5,2 |
| | 100 | 377 | | 3,2 | ≤ 3,8 | > 3,8, но ≤ 4,1 |
| ПК 57.15-4ВрIIIT | 3 | 377 | 18 | 4,0 | ≤ 4,8 | > 4,8, но ≤ 5,2 |
| | 7 | 377 | | 3,7 | ≤ 4,4 | > 4,4, но ≤ 4,8 |
| | 14 | 377 | | 3,5 | ≤ 4,2 | > 4,2, но ≤ 4,6 |
| | 28 | 382 | | 3,3 | ≤ 4,0 | > 4,0, но ≤ 4,3 |
| | 100 | 377 | | 3,2 | ≤ 3,8 | > 3,8, но ≤ 4,2 |
| ПК 54.15-4ВрIIIT | 3 | 377 | 15 | 3,2 | ≤ 3,8 | > 3,8, но ≤ 4,2 |
| | 7 | 377 | | 3,0 | ≤ 3,6 | > 3,6, но ≤ 3,9 |
| | 14 | 377 | | 2,8 | ≤ 3,4 | > 3,4, но ≤ 3,7 |
| | 28 | 382 | | 2,6 | ≤ 3,1 | > 3,1, но ≤ 3,4 |
| | 100 | 377 | | 2,6 | ≤ 3,1 | > 3,1, но ≤ 3,4 |

| Марка панели | Срок испытания панелей после их изгот. в сутках. | Контрольн. нагрузка за вычетом собственн. веса панели кгс/м² | $f_{дл}/f_{пред}$ % | Прогиб от полной контрольн. нагрузки. $f_к$, мм | Прогиб $f$ измеренный, мм: при котором панели признаются годными | Прогиб $f$ измеренный, мм: при котором требуется повторное испытание |
|---|---|---|---|---|---|---|
| ПК 51.15-4ВрIIIT | 3 | 377 | 13 | 2,5 | ≤ 3,0 | > 3,0, но ≤ 3,3 |
| | 7 | 377 | | 2,4 | ≤ 2,9 | > 2,9, но ≤ 3,1 |
| | 14 | 377 | | 2,2 | ≤ 2,6 | > 2,6, но ≤ 2,9 |
| | 28 | 382 | | 2,1 | ≤ 2,5 | > 2,5, но ≤ 2,7 |
| | 100 | 377 | | 2,0 | ≤ 2,4 | > 2,4, но ≤ 2,6 |
| ПК 48.15-4ВрIIIT | 3 | 377 | 12 | 2,0 | ≤ 2,4 | > 2,4, но ≤ 2,6 |
| | 7 | 377 | | 1,9 | ≤ 2,3 | > 2,3, но ≤ 2,5 |
| | 14 | 377 | | 1,8 | ≤ 2,2 | > 2,2, но ≤ 2,3 |
| | 28 | 382 | | 1,6 | ≤ 1,9 | > 1,9, но ≤ 2,1 |
| | 100 | 377 | | 1,6 | ≤ 1,9 | > 1,9, но ≤ 2,1 |
| ПК 63.15-3ВрIIIT | 3 | 255 | 23 | 3,9 | ≤ 4,7 | > 4,7, но ≤ 5,1 |
| | 7 | 255 | | 3,7 | ≤ 4,5 | > 4,5, но ≤ 4,8 |
| | 14 | 255 | | 3,5 | ≤ 4,2 | > 4,2, но ≤ 4,5 |
| | 28 | 259 | | 3,2 | ≤ 3,8 | > 3,8, но ≤ 4,2 |
| | 100 | 255 | | 3,1 | ≤ 3,7 | > 3,7, но ≤ 4,0 |
| ПК 60.15-3ВрIIIT | 3 | 255 | 22 | 4,0 | ≤ 4,8 | > 4,8, но ≤ 5,2 |
| | 7 | 255 | | 3,0 | ≤ 3,6 | > 3,6, но ≤ 3,9 |
| | 14 | 255 | | 2,8 | ≤ 3,4 | > 3,4, но ≤ 3,7 |
| | 28 | 259 | | 2,6 | ≤ 3,1 | > 3,1, но ≤ 3,4 |
| | 100 | 255 | | 2,6 | ≤ 3,1 | > 3,1, но ≤ 3,4 |
| ПК 57.15-3ВрIIIT | 3 | 255 | 18 | 2,8 | ≤ 3,4 | > 3,4, но ≤ 3,6 |
| | 7 | 256 | | 2,6 | ≤ 3,1 | > 3,1, но ≤ 3,4 |
| | 14 | 255 | | 2,5 | ≤ 3,0 | > 3,0, но ≤ 3,2 |
| | 28 | 258 | | 2,3 | ≤ 2,8 | > 2,8, но ≤ 3,0 |
| | 100 | 255 | | 2,2 | ≤ 2,6 | > 2,6, но ≤ 2,8 |

| Марка панели | Срок испытания панелей после их изгот. в сутках. | Контрольн. нагрузка за вычетом собственн. веса панели, кгс/м² | $f_{дл}/f_{пред}$ % | Прогиб от полной контрольн. нагрузки $f_к$, мм | Прогиб $f$ измеренный, мм: при котором панели признаются годными. | Прогиб $f$ измеренный, мм: при котором требуется повторное испытание. |
|---|---|---|---|---|---|---|
| ПК 54.15-3ВрIIIT | 3 | 255 | 15 | 2,1 | ≤ 2,5 | > 2,5, но ≤ 2,7 |
| | 7 | 255 | | 2,0 | ≤ 2,4 | > 2,4, но ≤ 2,6 |
| | 14 | 255 | | 1,9 | ≤ 2,3 | > 2,3, но ≤ 2,5 |
| | 28 | 257 | | 1,7 | ≤ 2,0 | > 2,0, но ≤ 2,2 |
| | 100 | 255 | | 1,7 | ≤ 2,0 | > 2,0, но ≤ 2,2 |
| ПК 51.15-3ВрIIIT | 3 | 255 | 12 | 1,7 | ≤ 2,0 | > 2,0, но ≤ 2,2 |
| | 7 | 255 | | 1,6 | ≤ 1,9 | > 1,9, но ≤ 2,1 |
| | 14 | 255 | | 1,5 | ≤ 1,8 | > 1,8, но ≤ 1,9 |
| | 28 | 257 | | 1,4 | ≤ 1,7 | > 1,7, но ≤ 1,8 |
| | 100 | 255 | | 1,3 | ≤ 1,6 | > 1,6, но ≤ 1,7 |
| ПК 48.15-3ВрIIIT | 3 | 255 | 10 | 1,4 | ≤ 1,7 | > 1,7, но ≤ 1,8 |
| | 7 | 255 | | 1,4 | ≤ 1,7 | > 1,7, но ≤ 1,8 |
| | 14 | 255 | | 1,3 | ≤ 1,6 | > 1,6, но ≤ 1,7 |
| | 28 | 257 | | 1,2 | ≤ 1,5 | > 1,5, но ≤ 1,6 |
| | 100 | 255 | | 1,1 | ≤ 1,3 | > 1,3, но ≤ 1,4 |
| ПК 63.12-8ВрIIIT | 3 | 725 | 45 | 11,9 | ≤ 14,3 | > 14,3, но ≤ 15,5 |
| | 7 | 724 | | 10,5 | ≤ 12,6 | > 12,6, но ≤ 13,6 |
| | 14 | 722 | | 8,7 | ≤ 10,4 | > 10,4, но ≤ 11,3 |
| | 28 | 724 | | 6,3 | ≤ 7,6 | > 7,6, но ≤ 8,2 |
| | 100 | 700 | | 4,1 | ≤ 4,9 | > 4,9, но ≤ 5,3 |
| ПК 60.12-8ВрIIIT | 3 | 700 | 44 | 10,1 | ≤ 12,1 | > 12,1, но ≤ 13,1 |
| | 7 | 706 | | 9,2 | ≤ 11,0 | > 11,0, но ≤ 12,0 |
| | 14 | 708 | | 8,6 | ≤ 10,3 | > 10,3, но ≤ 11,2 |
| | 28 | 708 | | 6,5 | ≤ 7,8 | > 7,8, но ≤ 8,4 |
| | 100 | 700 | | 4,6 | ≤ 5,5 | > 5,5, но ≤ 6,0 |

| Марка панели | Срок испытания панелей после их изгот. в сутках. | Контрольн. нагрузка за вычетом собственн. веса панели кгс/м² | $f_{пл.}/f_{пред}$ % | Прогиб от полной контрольн. нагрузки $f_к$, мм | Прогиб $f$ измеренный, мм: при котором панели признаются годными. | Прогиб $f$ измеренный, мм: при котором требуется повторное испытание. |
|---|---|---|---|---|---|---|
| ПК 57.12-8ВрIIIT | 3 | 700 | 34 | 7,5 | ≤ 9,0 | > 9,0, но ≤ 9,7 |
| | 7 | 700 | | 6,1 | ≤ 7,3 | > 7,3, но ≤ 7,9 |
| | 14 | 703 | | 5,6 | ≤ 6,7 | > 6,7, но ≤ 7,3 |
| | 28 | 715 | | 4,5 | ≤ 5,4 | > 5,4, но ≤ 5,9 |
| | 100 | 700 | | 4,0 | ≤ 4,8 | > 4,8, но ≤ 5,2 |
| ПК 54.12-8ВрIIIT | 3 | 700 | 26 | 4,0 | ≤ 4,8 | > 4,8, но ≤ 5,2 |
| | 7 | 700 | | 3,9 | ≤ 4,7 | > 4,7, но ≤ 5,1 |
| | 14 | 701 | | 3,7 | ≤ 4,4 | > 4,4, но ≤ 4,8 |
| | 28 | 708 | | 3,4 | ≤ 4,1 | > 4,1, но ≤ 4,4 |
| | 100 | 700 | | 3,2 | ≤ 3,8 | > 3,8, но ≤ 4,2 |
| ПК 51.12-8ВрIIIT | 3 | 700 | 22 | 3,8 | ≤ 4,6 | > 4,6, но ≤ 4,9 |
| | 7 | 700 | | 3,6 | ≤ 4,3 | > 4,3, но ≤ 4,7 |
| | 14 | 700 | | 3,3 | ≤ 4,0 | > 4,0, но ≤ 4,3 |
| | 28 | 708 | | 3,1 | ≤ 3,7 | > 3,7, но ≤ 4,0 |
| | 100 | 700 | | 2,9 | ≤ 3,5 | > 3,5, но ≤ 3,8 |
| ПК 48.12-8ВрIIIT | 3 | 700 | 20 | 3,2 | ≤ 3,8 | > 3,8, но ≤ 4,2 |
| | 7 | 700 | | 3,1 | ≤ 3,7 | > 3,7, но ≤ 4,0 |
| | 14 | 700 | | 2,9 | ≤ 3,5 | > 3,5, но ≤ 3,8 |
| | 28 | 708 | | 2,8 | ≤ 3,3 | > 3,3, но ≤ 3,6 |
| | 100 | 700 | | 2,6 | ≤ 3,1 | > 3,1, но ≤ 3,4 |
| ПК 63.12-6ВрIIIT | 3 | 526 | 35 | 8,2 | ≤ 9,9 | > 9,9, но ≤ 10,7 |
| | 7 | 526 | | 7,3 | ≤ 8,8 | > 8,8, но ≤ 9,5 |
| | 14 | 526 | | 6,5 | ≤ 7,8 | > 7,8, но ≤ 8,4 |
| | 28 | 537 | | 5,6 | ≤ 6,7 | > 6,7, но ≤ 7,3 |
| | 100 | 526 | | 4,2 | ≤ 5,0 | > 5,0, но ≤ 5,4 |

| Марка панели | Срок испытания панелей после их изготов. в сутках. | Контрольная нагрузка за вычетом собственн. веса панели кгс/м² | $f_{пл.}/f_{пред}$ % | Прогиб от полной контрольн. нагрузки $f_к$, мм | Прогиб $f$ измеренный, мм: при котором панели признаются годными. | Прогиб $f$ измеренный, мм: при котором требуется повторное испытание. |
|---|---|---|---|---|---|---|
| ПК 60.12-6ВрIIIT | 3 | 526 | 38 | 8,1 | ≤ 9,7 | > 9,7, но ≤ 10,5 |
| | 7 | 526 | | 7,6 | ≤ 9,1 | > 9,1, но ≤ 9,8 |
| | 14 | 526 | | 6,8 | ≤ 8,2 | > 8,2, но ≤ 8,8 |
| | 28 | 536 | | 5,6 | ≤ 6,7 | > 6,7, но ≤ 7,3 |
| | 100 | 526 | | 4,5 | ≤ 5,4 | > 5,4, но ≤ 5,8 |
| ПК 57.12-6ВрIIIT | 3 | 526 | 27 | 5,3 | ≤ 6,4 | > 6,4, но ≤ 6,9 |
| | 7 | 526 | | 4,9 | ≤ 5,9 | > 5,9, но ≤ 6,4 |
| | 14 | 526 | | 4,6 | ≤ 5,5 | > 5,5, но ≤ 6,0 |
| | 28 | 535 | | 4,3 | ≤ 5,2 | > 5,2, но ≤ 5,6 |
| | 100 | 526 | | 3,8 | ≤ 4,5 | > 4,5, но ≤ 4,9 |
| ПК 54.12-6ВрIIIT | 3 | 526 | 19,5 | 4,9 | ≤ 5,9 | > 5,9, но ≤ 6,3 |
| | 7 | 526 | | 4,6 | ≤ 5,5 | > 5,5, но ≤ 6,0 |
| | 14 | 526 | | 4,1 | ≤ 4,9 | > 4,9, но ≤ 5,3 |
| | 28 | 535 | | 3,8 | ≤ 4,5 | > 4,5, но ≤ 4,9 |
| | 100 | 526 | | 3,0 | ≤ 3,6 | > 3,6, но ≤ 3,9 |
| ПК 51.12-6ВрIIIT | 3 | 526 | 18 | 3,0 | ≤ 3,6 | > 3,6, но ≤ 3,9 |
| | 7 | 526 | | 2,8 | ≤ 3,4 | > 3,4, но ≤ 3,6 |
| | 14 | 526 | | 2,7 | ≤ 3,2 | > 3,2, но ≤ 3,5 |
| | 28 | 535 | | 2,4 | ≤ 2,9 | > 2,9, но ≤ 3,1 |
| | 100 | 526 | | 2,4 | ≤ 2,9 | > 2,9, но ≤ 3,1 |
| ПК 48.12-6ВрIIIT | 3 | 526 | 15 | 3,2 | ≤ 3,8 | > 3,8, но ≤ 4,2 |
| | 7 | 526 | | 3,0 | ≤ 3,6 | > 3,6, но ≤ 3,9 |
| | 14 | 526 | | 2,8 | ≤ 3,4 | > 3,4, но ≤ 3,7 |
| | 28 | 534 | | 2,6 | ≤ 3,1 | > 3,1, но ≤ 3,4 |
| | 100 | 526 | | 2,5 | ≤ 3,0 | > 3,0, но ≤ 3,2 |

| Марка панели | Срок испытания панелей после их изгот. в сутках. | Контрольн. нагрузка за вычетом собствен. веса панели кгс/м² | $f_{ал}/f_{пред}$ % | Прогиб от полной контрольн. нагрузки $f_к$, мм | Прогиб $f$ измеренный, мм: при котором панели признаются годными. | Прогиб $f$ измеренный, мм: при котором требуется повторное испытание |
|---|---|---|---|---|---|---|
| ПК 63.12-4ВрIIIT | 3 | 384 | 28 | 6,9 | ≤ 8,3 | > 8,3, но ≤ 9,0 |
| | 7 | 384 | | 6,1 | ≤ 7,3 | > 7,3, но ≤ 7,9 |
| | 14 | 384 | | 5,6 | ≤ 6,7 | > 6,7, но ≤ 7,3 |
| | 28 | 390 | | 4,8 | ≤ 5,8 | > 5,8, но ≤ 6,2 |
| | 100 | 384 | | 3,8 | ≤ 4,6 | > 4,6, но ≤ 4,9 |
| ПК 60.12-4ВрIIIT | 3 | 384 | 23 | 4,9 | ≤ 5,9 | > 5,9, но ≤ 6,4 |
| | 7 | 384 | | 4,6 | ≤ 5,5 | > 5,5, но ≤ 6,0 |
| | 14 | 384 | | 4,4 | ≤ 5,3 | > 5,3, но ≤ 5,7 |
| | 28 | 389 | | 4,1 | ≤ 4,9 | > 4,9, но ≤ 5,3 |
| | 100 | 384 | | 3,6 | ≤ 4,3 | > 4,3, но ≤ 4,7 |
| ПК 57.12-4ВрIIIT | 3 | 384 | 18 | 4,1 | ≤ 4,9 | > 4,9, но ≤ 5,3 |
| | 7 | 384 | | 3,9 | ≤ 4,7 | > 4,7, но ≤ 5,1 |
| | 14 | 384 | | 3,7 | ≤ 4,4 | > 4,4, но ≤ 4,8 |
| | 28 | 389 | | 3,4 | ≤ 4,1 | > 4,1, но ≤ 4,4 |
| | 100 | 384 | | 3,3 | ≤ 4,0 | > 4,0, но ≤ 4,3 |
| ПК 54.12-4ВрIIIT | 3 | 384 | 15 | 3,3 | ≤ 4,0 | > 4,0, но ≤ 4,3 |
| | 7 | 384 | | 3,1 | ≤ 3,7 | > 3,7, но ≤ 4,0 |
| | 14 | 384 | | 3,0 | ≤ 3,6 | > 3,6, но ≤ 3,9 |
| | 28 | 389 | | 2,8 | ≤ 3,4 | > 3,4, но ≤ 3,6 |
| | 100 | 384 | | 2,7 | ≤ 3,2 | > 3,2, но ≤ 3,5 |
| ПК 51.12-4ВрIIIT | 3 | 384 | 12 | 2,6 | ≤ 3,1 | > 3,1, но ≤ 3,4 |
| | 7 | 384 | | 2,4 | ≤ 2,9 | > 2,9, но ≤ 3,1 |
| | 14 | 384 | | 2,3 | ≤ 2,8 | > 2,8, но ≤ 3,0 |
| | 28 | 389 | | 2,2 | ≤ 2,7 | > 2,7, но ≤ 2,9 |
| | 100 | 384 | | 2,1 | ≤ 2,5 | > 2,5, но ≤ 2,7 |

| Марка панели | Срок испытания панелей после их изгот. в сутках. | Контрольн. нагрузка за вычетом собствен. веса панели кгс/м² | $f_{ал}/f_{пред}$ % | Прогиб от полной контрольн. нагрузки $f_к$, мм | Прогиб $f$ измеренный, мм: при котором панели признаются годными. | Прогиб $f$ измеренный, мм: при котором требуется повторное испытание. |
|---|---|---|---|---|---|---|
| ПК 48.12-4ВрIIIT | 3 | 384 | 11 | 2,1 | ≤ 2,5 | > 2,5, но ≤ 2,7 |
| | 7 | 384 | | 2,0 | ≤ 2,4 | > 2,4, но ≤ 2,6 |
| | 14 | 384 | | 1,8 | ≤ 2,2 | > 2,2, но ≤ 2,4 |
| | 28 | 388 | | 1,7 | ≤ 2,0 | > 2,0, но ≤ 2,2 |
| | 100 | 384 | | 1,6 | ≤ 1,9 | > 1,9, но ≤ 2,1 |
| ПК 63.12-3ВрIIIT | 3 | 259 | 24 | 4,0 | ≤ 4,8 | > 4,8, но ≤ 5,2 |
| | 7 | 259 | | 3,8 | ≤ 4,5 | > 4,5, но ≤ 4,9 |
| | 14 | 259 | | 3,6 | ≤ 4,3 | > 4,3, но ≤ 4,7 |
| | 28 | 262 | | 3,3 | ≤ 4,0 | > 4,0, но ≤ 4,3 |
| | 100 | 259 | | 3,2 | ≤ 3,8 | > 3,8, но ≤ 4,2 |
| ПК 60.12-3ВрIIIT | 3 | 259 | 22 | 3,7 | ≤ 4,4 | > 4,4, но ≤ 4,8 |
| | 7 | 259 | | 3,4 | ≤ 4,1 | > 4,1, но ≤ 4,4 |
| | 14 | 259 | | 3,0 | ≤ 3,6 | > 3,6, но ≤ 3,9 |
| | 28 | 262 | | 2,7 | ≤ 3,2 | > 3,2, но ≤ 3,5 |
| | 100 | 259 | | 2,6 | ≤ 3,1 | > 3,1, но ≤ 3,4 |
| ПК 57.12-3ВрIIIT | 3 | 259 | 18 | 2,9 | ≤ 3,5 | > 3,5, но ≤ 3,8 |
| | 7 | 259 | | 2,7 | ≤ 3,2 | > 3,2, но ≤ 3,5 |
| | 14 | 259 | | 2,5 | ≤ 3,0 | > 3,0, но ≤ 3,2 |
| | 28 | 262 | | 2,3 | ≤ 2,8 | > 2,8, но ≤ 3,0 |
| | 100 | 259 | | 2,3 | ≤ 2,8 | > 2,8, но ≤ 3,0 |
| ПК 54.12-3ВрIIIT | 3 | 259 | 15 | 2,2 | ≤ 2,6 | > 2,6, но ≤ 2,8 |
| | 7 | 259 | | 2,1 | ≤ 2,5 | > 2,5, но ≤ 2,7 |
| | 14 | 259 | | 2,0 | ≤ 2,4 | > 2,4, но ≤ 2,6 |
| | 28 | 262 | | 1,8 | ≤ 2,3 | > 2,3, но ≤ 2,4 |
| | 100 | 259 | | 1,8 | ≤ 2,3 | > 2,3, но ≤ 2,4 |

| Марка панели | Срок испытания панелей после их изгот. в сутках. | Контрольн. нагрузка за вычетом собственн. веса панели, кгс/м² | $f_{дл}/f_{пред}$ % | Прогиб от полной контрольн. нагрузки $f_к$, мм | Прогиб f измеренный, мм: при котором панели признаются годными | Прогиб f измеренный, мм: при котором требуется повторное испытание |
|---|---|---|---|---|---|---|
| ПК 51.12-3ВрIIIТ | 3 | 259 | 12 | 1,6 | ≤ 1,9 | > 1,9, но ≤ 2,1 |
| | 7 | 259 | | 1,6 | ≤ 1,9 | > 1,9, но ≤ 2,1 |
| | 14 | 259 | | 1,4 | ≤ 1,7 | > 1,7, но ≤ 1,8 |
| | 28 | 260 | | 1,4 | ≤ 1,7 | > 1,7, но ≤ 1,8 |
| | 100 | 259 | | 1,3 | ≤ 1,5 | > 1,5, но ≤ 1,7 |
| ПК 48.12-3ВрIIIТ | 3 | 259 | 10 | 1,3 | ≤ 1,6 | > 1,6, но ≤ 1,7 |
| | 7 | 259 | | 1,3 | ≤ 1,6 | > 1,6, но ≤ 1,7 |
| | 14 | 259 | | 1,2 | ≤ 1,4 | > 1,4, но ≤ 1,5 |
| | 28 | 262 | | 1,1 | ≤ 1,3 | > 1,3, но ≤ 1,4 |
| | 100 | 259 | | 1,1 | ≤ 1,3 | > 1,3, но ≤ 1,4 |
| ПК 63.10-8ВрIIIТ | 3 | 716 | 54 | 13,1 | ≤ 15,7 | > 15,7, но ≤ 17,0 |
| | 7 | 719 | | 11,8 | ≤ 14,1 | > 14,1, но ≤ 15,3 |
| | 14 | 721 | | 10,5 | ≤ 12,6 | > 12,6, но ≤ 13,6 |
| | 28 | 728 | | 8,2 | ≤ 9,8 | > 9,8, но ≤ 10,6 |
| | 100 | 710 | | 6,6 | ≤ 7,9 | > 7,9, но ≤ 8,6 |
| ПК 60.10-8ВрIIIТ | 3 | 710 | 49 | 10,8 | ≤ 13,0 | > 13,0, но ≤ 14,0 |
| | 7 | 714 | | 9,7 | ≤ 11,6 | > 11,6, но ≤ 12,6 |
| | 14 | 716 | | 8,7 | ≤ 10,4 | > 10,4, но ≤ 11,3 |
| | 28 | 726 | | 7,0 | ≤ 8,4 | > 8,4, но ≤ 9,1 |
| | 100 | 710 | | 5,0 | ≤ 6,0 | > 6,0, но ≤ 6,5 |
| ПК 57.10-8ВрIIIТ | 3 | 710 | 31 | 8,0 | ≤ 9,6 | > 9,6, но ≤ 10,4 |
| | 7 | 710 | | 6,5 | ≤ 7,8 | > 7,8, но ≤ 8,4 |
| | 14 | 714 | | 6,1 | ≤ 7,3 | > 7,3, но ≤ 7,9 |
| | 28 | 725 | | 6,9 | ≤ 7,1 | > 7,1, но ≤ 7,6 |
| | 100 | 710 | | 5,1 | ≤ 6,1 | > 6,1, но ≤ 6,6 |

| Марка панели | Срок испытания панелей после их изгот. в сутках | Контрольн нагрузка за вычетом собственн веса панели кгс/м² | $f_{дл}/f_{пред}$ % | Прогиб от полной контрольн нагрузки $f_к$, мм | Прогиб f измеренный, мм: при котором панели признаются годными | Прогиб f измеренный, мм: при котором требуется повторное испытание |
|---|---|---|---|---|---|---|
| ПК 54.10-8ВрIIIТ | 3 | 710 | 27 | 5,4 | ≤ 6,5 | > 6,5, но ≤ 7,0 |
| | 7 | 710 | | 4,9 | ≤ 5,9 | > 5,9, но ≤ 6,4 |
| | 14 | 710 | | 4,6 | ≤ 5,5 | > 5,5, но ≤ 6,0 |
| | 28 | 724 | | 4,2 | ≤ 5,0 | > 5,0, но ≤ 5,4 |
| | 100 | 710 | | 4,0 | ≤ 4,8 | > 4,8, но ≤ 5,2 |
| ПК 51.10-8ВрIIIТ | 3 | 710 | 20 | 4,4 | ≤ 5,3 | > 5,3, но ≤ 5,7 |
| | 7 | 710 | | 4,1 | ≤ 4,9 | > 4,9, но ≤ 5,3 |
| | 14 | 710 | | 3,9 | ≤ 4,7 | > 4,7, но ≤ 5,1 |
| | 28 | 722 | | 3,8 | ≤ 4,5 | > 4,5, но ≤ 4,9 |
| | 100 | 710 | | 3,2 | ≤ 3,9 | > 3,9, но ≤ 4,2 |
| ПК 48.10-8ВрIIIТ | 3 | 710 | 26 | 4,1 | ≤ 4,9 | > 4,9, но ≤ 5,3 |
| | 7 | 710 | | 3,6 | ≤ 4,3 | > 4,3, но ≤ 4,7 |
| | 14 | 710 | | 3,3 | ≤ 4,0 | > 4,0, но ≤ 4,3 |
| | 28 | 722 | | 3,0 | ≤ 3,6 | > 3,6, но ≤ 3,9 |
| | 100 | 710 | | 2,5 | ≤ 3,0 | > 3,0, но ≤ 3,3 |
| ПК 63.10-6ВрIIIТ | 3 | 532 | 48 | 8,2 | ≤ 9,8 | > 9,8, но ≤ 10,6 |
| | 7 | 532 | | 7,4 | ≤ 8,9 | > 8,9, но ≤ 9,6 |
| | 14 | 534 | | 6,3 | ≤ 7,6 | > 7,6, но ≤ 8,2 |
| | 28 | 543 | | 4,9 | ≤ 5,9 | > 5,9, но ≤ 6,4 |
| | 100 | 532 | | 4,1 | ≤ 4,9 | > 4,9, но ≤ 5,3 |
| ПК 60.10-6ВрIIIТ | 3 | 532 | 30 | 7,3 | ≤ 8,7 | > 8,7, но ≤ 9,5 |
| | 7 | 532 | | 6,5 | ≤ 7,8 | > 7,8, но ≤ 8,4 |
| | 14 | 533 | | 5,2 | ≤ 6,2 | > 6,2, но ≤ 6,7 |
| | 28 | 543 | | 4,7 | ≤ 5,6 | > 5,6, но ≤ 6,1 |
| | 100 | 532 | | 3,6 | ≤ 4,3 | > 4,3, но ≤ 4,7 |

ПРОДОЛЖЕНИЕ ТАБЛ. 7

| Марка панели | Срок испытания панелей после их изгот. в сутках. | Контрольн. нагрузка за вычетом собствен. веса панели, кгс/м² | $f_{ал}/f_{пред}$ % | Прогиб от полной контрольн нагрузки $f_к$, мм | Прогиб $f$ измеренный, мм: при котором панели признаются годными. | Прогиб $f$ измеренный, мм: при котором требуется повторное испытание. |
|---|---|---|---|---|---|---|
| ПК 57.10-6 ВрIIIT | 3 | 532 | 29 | 6,2 | ≤ 7,4 | > 7,4, но ≤ 8,0 |
| | 7 | 532 | | 5,9 | ≤ 7,1 | > 7,1, но ≤ 7,7 |
| | 14 | 532 | | 5,1 | ≤ 6,1 | > 6,1, но ≤ 6,6 |
| | 28 | 541 | | 4,8 | ≤ 5,7 | > 5,7, но ≤ 6,2 |
| | 100 | 532 | | 4,0 | ≤ 4,8 | > 4,8, но ≤ 5,2 |
| ПК 54.10-6 ВрIIIT | 3 | 532 | 20 | 4,2 | ≤ 5,0 | > 5,0, но ≤ 5,4 |
| | 7 | 532 | | 3,8 | ≤ 4,5 | > 4,5, но ≤ 4,9 |
| | 14 | 532 | | 3,6 | ≤ 4,3 | > 4,3, но ≤ 4,7 |
| | 28 | 541 | | 3,4 | ≤ 4,1 | > 4,1, но ≤ 4,4 |
| | 100 | 532 | | 3,0 | ≤ 3,6 | > 3,6, но ≤ 3,9 |
| ПК 51.10-6ВрIIIT | 3 | 532 | 17 | 3,4 | ≤ 4,1 | > 4,1, но ≤ 4,4 |
| | 7 | 532 | | 3,1 | ≤ 3,7 | > 3,7, но ≤ 4,0 |
| | 14 | 532 | | 3,0 | ≤ 3,6 | > 3,6, но ≤ 3,9 |
| | 28 | 540 | | 2,9 | ≤ 3,5 | > 3,5, но ≤ 3,8 |
| | 100 | 532 | | 2,8 | ≤ 3,3 | > 3,3, но ≤ 3,6 |
| ПК 48.10-6ВрIIIT | 3 | 532 | 16 | 3,1 | ≤ 3,7 | > 3,7, но ≤ 4,0 |
| | 7 | 532 | | 2,9 | ≤ 3,5 | > 3,5, но ≤ 3,8 |
| | 14 | 532 | | 2,8 | ≤ 3,4 | > 3,4, но ≤ 3,6 |
| | 28 | 539 | | 2,6 | ≤ 3,1 | > 3,1, но ≤ 3,4 |
| | 100 | 532 | | 2,5 | ≤ 3,0 | > 3,0, но ≤ 3,3 |
| ПК 63.10-4ВрIIIT | 3 | 385 | 29 | 6,2 | < 7,4 | > 7,4, но ≤ 8,0 |
| | 7 | 385 | | 5,8 | ≤ 6,9 | > 6,9, но ≤ 7,5 |
| | 14 | 385 | | 5,2 | ≤ 6,2 | > 6,2, но ≤ 6,7 |
| | 28 | 391 | | 4,3 | ≤ 5,1 | > 5,1, но ≤ 5,6 |
| | 100 | 385 | | 3,7 | ≤ 4,4 | > 4,4, но ≤ 4,8 |

| Марка панели | Срок испытания панелей после их изгот. в сутках. | Контрольн. нагрузка за вычетом собствен. веса панели кгс/м² | $f_{ал}/f_{пред}$ % | Прогиб от полной контрольн. нагрузки $f_к$, мм | Прогиб $f$ измеренный, мм: при котором панели признаются годными. | Прогиб $f$ измеренный, мм: при котором требуется повторное испытание. |
|---|---|---|---|---|---|---|
| ПК 60.10-4ВрIIIT | 3 | 385 | 23 | 4,8 | ≤ 5,7 | > 5,7, но ≤ 6,2 |
| | 7 | 385 | | 4,3 | ≤ 5,1 | > 5,1, но ≤ 5,6 |
| | 14 | 385 | | 4,0 | ≤ 4,8 | > 4,8, но ≤ 5,2 |
| | 28 | 391 | | 3,8 | ≤ 4,5 | > 4,5, но ≤ 4,9 |
| | 100 | 385 | | 3,2 | ≤ 3,8 | > 3,8, но ≤ 4,2 |
| ПК 57.1[illegible]-4ВрIIIT | 3 | 385 | 16 | 4,1 | ≤ 4,9 | > 4,9, но ≤ 5,3 |
| | 7 | 385 | | 3,9 | ≤ 4,7 | > 4,7, но ≤ 5,1 |
| | 14 | 385 | | 3,7 | ≤ 4,4 | > 4,4, но ≤ 4,8 |
| | 28 | 391 | | 3,4 | ≤ 4,1 | > 4,1, но ≤ 4,4 |
| | 100 | 385 | | 3,3 | ≤ 4,0 | > 4,0, но ≤ 4,3 |
| ПК 54.10-4ВрIIIT | 3 | 385 | 16 | 3,4 | ≤ 4,1 | > 4,1, но ≤ 4,4 |
| | 7 | 385 | | 3,2 | ≤ 3,8 | > 3,8, но ≤ 4,1 |
| | 14 | 385 | | 3,0 | ≤ 3,6 | > 3,6, но ≤ 3,9 |
| | 28 | 390 | | 2,7 | ≤ 3,2 | > 3,2, но ≤ 3,5 |
| | 100 | 385 | | 2,7 | ≤ 3,2 | > 3,2, но ≤ 3,5 |
| ПК 51.10-4ВрIIIT | 3 | 385 | 14 | 2,5 | ≤ 3,0 | > 3,0, но ≤ 3,3 |
| | 7 | 385 | | 2,4 | ≤ 2,9 | > 2,9, но ≤ 3,1 |
| | 14 | 385 | | 2,3 | ≤ 2,8 | > 2,8, но ≤ 3,0 |
| | 28 | 390 | | 2,1 | ≤ 2,5 | > 2,5, но ≤ 2,7 |
| | 100 | 385 | | 2,1 | ≤ 2,5 | > 2,5 но ≤ 2,7 |
| ПК 48.10-4ВрIIIT | 3 | 385 | 17 | 3,8 | ≤ 4,5 | > 4,5, но ≤ 4,9 |
| | 7 | 385 | | 2,7 | ≤ 3,2 | > 3,2, но ≤ 3,5 |
| | 14 | 385 | | 2,6 | ≤ 3,1 | > 3,1, но ≤ 3,4 |
| | 28 | 390 | | 2,3 | ≤ 2,7 | > 2,7, но ≤ 3,0 |
| | 100 | 385 | | 2,3 | ≤ 2,7 | > 2,7, но ≤ 3,0 |

ПРОДОЛЖЕНИЕ ТАБЛ. 7

| Марка панели | Срок испытания панелей после их изготов в сутках. | Контрольн. нагрузка за вычетом собствен веса панели, кгс/м² | $f_{дл}/f_{пред}$ % | Прогиб от полной контрольн нагрузки $f_к$, мм | Прогиб $f$ измеренный, мм: при котором панели признаются годными. | Прогиб $f$ измеренный, мм: при котором требуется повторное испытание |
|---|---|---|---|---|---|---|
| ПК 63.10-3Вр II Т | 3 | 261 | 24 | 4,6 | ≤ 5,5 | > 5,5 , но ≤ 6,0 |
| | 7 | 261 | | 3,6 | ≤ 4,3 | > 4,3 , но ≤ 4,7 |
| | 14 | 261 | | 3,6 | ≤ 4,3 | > 4,3 , но ≤ 4,7 |
| | 28 | 264 | | 3,4 | ≤ 4,1 | > 4,1 , но ≤ 4,4 |
| | 100 | 261 | | 3,3 | ≤ 4,0 | > 4,0 , но ≤ 4,3 |
| ПК 60.10-3Вр II Т | 3 | 261 | 22 | 3,3 | ≤ 4,0 | > 4,0 , но ≤ 4,3 |
| | 7 | 261 | | 3,1 | ≤ 3,7 | > 3,7 , но ≤ 4,0 |
| | 14 | 261 | | 2,9 | ≤ 3,5 | > 3,5 , но ≤ 3,8 |
| | 28 | 264 | | 2,7 | ≤ 3,2 | > 3,2 , но ≤ 3,5 |
| | 100 | 261 | | 2,6 | ≤ 3,1 | > 3,1 , но ≤ 3,4 |
| ПК 57.10-3Вр II Т | 3 | 261 | 16 | 2,7 | ≤ 3,2 | > 3,2 , но ≤ 3,5 |
| | 7 | 261 | | 2,5 | ≤ 3,0 | > 3,0 , но ≤ 3,3 |
| | 14 | 261 | | 2,4 | ≤ 2,9 | > 2,9 , но ≤ 3,1 |
| | 28 | 264 | | 2,2 | ≤ 2,6 | > 2,6 , но ≤ 2,8 |
| | 100 | 261 | | 2,1 | ≤ 2,5 | > 2,5 , но ≤ 2,7 |

| Марка панели | Срок испытания панелей после их изготов в сутках. | Контрольн. нагрузка за вычетом собствен. веса панели, кгс/м² | $f_{дл}/f_{пред}$ % | Прогиб от полной контрольн нагрузки $f_к$, мм | Прогиб $f$ измеренный, мм: при котором панели признаются годными | Прогиб $f$ измеренный, мм: при котором требуется повторное испытание. |
|---|---|---|---|---|---|---|
| ПК 54.10-3Вр II Т | 3 | 261 | 15 | 2,2 | ≤ 2,6 | > 2,6 , но ≤ 2,8 |
| | 7 | 261 | | 2,0 | ≤ 2,4 | > 2,4 , но ≤ 2,6 |
| | 14 | 261 | | 1,9 | ≤ 2,3 | > 2,3 , но ≤ 2,5 |
| | 28 | 264 | | 1,8 | ≤ 2,2 | > 2,2 , но ≤ 2,4 |
| | 100 | 261 | | 1,7 | ≤ 2,0 | > 2,0 , но ≤ 2,2 |
| ПК 51.10-3Вр II Т | 3 | 261 | 15 | 1,7 | ≤ 2,0 | > 2,0 , но ≤ 2,2 |
| | 7 | 261 | | 1,6 | ≤ 1,9 | > 1,9 , но ≤ 2,1 |
| | 14 | 261 | | 1,6 | ≤ 1,9 | > 1,9 , но ≤ 2,1 |
| | 28 | 263 | | 1,4 | ≤ 1,7 | > 1,7 , но ≤ 1,8 |
| | 100 | 261 | | 1,4 | ≤ 1,7 | > 1,7 , но ≤ 1,8 |
| ПК 48.10-3Вр II Т | 3 | 261 | 10 | 1,4 | ≤ 1,7 | > 1,7 , но ≤ 1,8 |
| | 7 | 261 | | 1,3 | ≤ 1,6 | > 1,6 , но ≤ 1,7 |
| | 14 | 261 | | 1,2 | ≤ 1,4 | > 1,4 , но ≤ 1,6 |
| | 28 | 264 | | 1,1 | ≤ 1,3 | > 1,3 , но ≤ 1,4 |
| | 100 | 261 | | 1,1 | ≤ 1,3 | > 1,3 , но ≤ 1,4 |

Таблица 8

## Проверка трещиностойкости.

| Марка панели | Срок испытания панелей после их изготовления в сутках | | | | | Контрольн. ширина раскрыт. трещин, мм. |
|---|---|---|---|---|---|---|
| | 3 | 7 | 14 | 28 | 100 | |
| | Контрольная нагрузка за вычетом собственного веса панели, кгс/м² | | | | | |
| ПК 63.18 - 8 ВрIIIТ | 711 | 711 | 710 | 713 | 692 | 0,10 |
| ПК 60.18 - 8 ВрIIIТ | 700 | 704 | 705 | 711 | 692 | |
| ПК 57.18 - 8 ВрIIIТ | 692 | 692 | 695 | 707 | 692 | |
| ПК 54.18 - 8 ВрIIIТ | 692 | 692 | 698 | 709 | 692 | |
| ПК 51.18 - 8 ВрIIIТ | 692 | 692 | 694 | 707 | 692 | |
| ПК 48.18 - 8 ВрIIIТ | 692 | 692 | 692 | 703 | 692 | |
| ПК 63.18 - 6 ВрIIIТ | 519 | 521 | 523 | 530 | 518 | |
| ПК 60.18 - 6 ВрIIIТ | 518 | 519 | 525 | 532 | 518 | |
| ПК 57.18 - 6 ВрIIIТ | 518 | 518 | 518 | 527 | 518 | |
| ПК 54.18 - 6 ВрIIIТ | 518 | 518 | 518 | 525 | 518 | |
| ПК 51.18 - 6 ВрIIIТ | 518 | 518 | 518 | 524 | 518 | |
| ПК 48.18 - 6 ВрIIIТ | 518 | 518 | 518 | 524 | 518 | |
| ПК 63.18 - 4 ВрIIIТ | 375 | 375 | 375 | 381 | 375 | |
| ПК 60.18 - 4 ВрIIIТ | 375 | 375 | 375 | 380 | 375 | |
| ПК 57.18 - 4 ВрIIIТ | 375 | 375 | 375 | 380 | 375 | |
| ПК 54.18 - 4 ВрIIIТ | 375 | 375 | 375 | 380 | 375 | |
| ПК 51.18 - 4 ВрIIIТ | 375 | 375 | 375 | 378 | 375 | |
| ПК 48.18 - 4 ВрIIIТ | 375 | 375 | 375 | 378 | 375 | |
| ПК 63.18 - 3 ВрIIIТ | 253 | 253 | 253 | 256 | 253 | |
| ПК 60.18 - 3 ВрIIIТ | 253 | 253 | 253 | 256 | 253 | |
| ПК 57.18 - 3 ВрIIIТ | 253 | 253 | 253 | 255 | 253 | |
| ПК 54.18 - 3 ВрIIIТ | 253 | 253 | 253 | 255 | 253 | |
| ПК 51.18 - 3 ВрIIIТ | 253 | 253 | 253 | 255 | 253 | |
| ПК 48.18 - 3 ВрIIIТ | 253 | 253 | 253 | 255 | 253 | |

| Марка панели | Срок испытания панелей после их изготовления в сутках. | | | | | Контрольн. ширина раскрыт. трещин, мм. |
|---|---|---|---|---|---|---|
| | 3 | 7 | 14 | 28 | 100 | |
| | Контрольная нагрузка за вычетом собственного веса панели, кгс/м² | | | | | |
| ПК 63.15 - 8 ВрIIIТ | 714 | 715 | 714 | 718 | 696 | 0,10 |
| ПК 60.15 - 8 ВрIIIТ | 705 | 708 | 709 | 714 | 696 | |
| ПК 57.15 - 8 ВрIIIТ | 701 | 704 | 706 | 713 | 696 | |
| ПК 54.15 - 8 ВрIIIТ | 696 | 696 | 696 | 709 | 696 | |
| ПК 51.15 - 8 ВрIIIТ | 696 | 696 | 696 | 708 | 696 | |
| ПК 48.15 - 8 ВрIIIТ | 696 | 696 | 696 | 707 | 696 | |
| ПК 63.15 - 6 ВрIIIТ | 521 | 526 | 527 | 533 | 521 | |
| ПК 60.15 - 6 ВрIIIТ | 521 | 523 | 526 | 532 | 521 | |
| ПК 57.15 - 6 ВрIIIТ | 521 | 521 | 522 | 532 | 521 | |
| ПК 54.15 - 6 ВрIIIТ | 521 | 521 | 521 | 529 | 521 | |
| ПК 51.15 - 6 ВрIIIТ | 521 | 521 | 521 | 528 | 521 | |
| ПК 48.15 - 6 ВрIIIТ | 521 | 521 | 521 | 528 | 521 | |
| ПК 63.15 - 4 ВрIIIТ | 377 | 377 | 377 | 383 | 377 | |
| ПК 60.15 - 4 ВрIIIТ | 377 | 377 | 377 | 383 | 377 | |
| ПК 57.15 - 4 ВрIIIТ | 377 | 377 | 377 | 382 | 377 | |
| ПК 54.15 - 4 ВрIIIТ | 377 | 377 | 377 | 382 | 377 | |
| ПК 51.15 - 4 ВрIIIТ | 377 | 377 | 377 | 381 | 377 | |
| ПК 48.15 - 4 ВрIIIТ | 377 | 377 | 377 | 381 | 377 | |
| ПК 63.15 - 3 ВрIIIТ | 255 | 255 | 255 | 259 | 255 | |
| ПК 60.15 - 3 ВрIIIТ | 255 | 255 | 255 | 258 | 255 | |
| ПК 57.15 - 3 ВрIIIТ | 255 | 255 | 255 | 258 | 255 | |
| ПК 54.15 - 3 ВрIIIТ | 255 | 255 | 255 | 257 | 255 | |
| ПК 51.15 - 3 ВрIIIТ | 255 | 255 | 255 | 257 | 255 | |
| ПК 48.15 - 3 ВрIIIТ | 255 | 255 | 255 | 257 | 255 | |

| Марка панели | Срок испытания панелей после их изготовления в сутках. | | | | | Контрольн. ширина раскрыт трещин, мм. |
|---|---|---|---|---|---|---|
| | 3 | 7 | 14 | 28 | 100 | |
| | Контрольная нагрузка за вычетом собственного веса панели, кгс/м² | | | | | |
| ПК 63.12-8 ВрIIIТ | 725 | 724 | 722 | 724 | 700 | |
| ПК 60.12-8 ВрIIIТ | 700 | 706 | 708 | 718 | 700 | |
| ПК 57.12-8 ВрIIIТ | 700 | 700 | 703 | 715 | 700 | |
| ПК 54.12-8 ВрIIIТ | 700 | 700 | 701 | 708 | 700 | |
| ПК 51.12-8 ВрIIIТ | 700 | 700 | 700 | 708 | 700 | |
| ПК 48.12-8 ВрIIIТ | 700 | 700 | 700 | 711 | 700 | |
| ПК 63.12-6 ВрIIIТ | 526 | 526 | 526 | 537 | 526 | |
| ПК 60.12-6 ВрIIIТ | 526 | 526 | 526 | 536 | 526 | |
| ПК 57.12-6 ВрIIIТ | 526 | 526 | 526 | 535 | 526 | |
| ПК 54.12-6 ВрIIIТ | 526 | 526 | 526 | 535 | 526 | |
| ПК 51.12-6 ВрIIIТ | 526 | 526 | 526 | 530 | 526 | |
| ПК 48.12-6 ВрIIIТ | 526 | 526 | 526 | 534 | 526 | |
| ПК 63.12-4 ВрIIIТ | 384 | 384 | 384 | 390 | 384 | |
| ПК 60.12-4 ВрIIIТ | 384 | 384 | 384 | 389 | 384 | |
| ПК 57.12-4 ВрIIIТ | 384 | 384 | 384 | 389 | 384 | |
| ПК 54.12-4 ВрIIIТ | 384 | 384 | 384 | 389 | 384 | |
| ПК 51.12-4 ВрIIIТ | 384 | 384 | 384 | 389 | 384 | |
| ПК 48.12-4 ВрIIIТ | 384 | 384 | 384 | 388 | 384 | |
| ПК 63.12-3 ВрIIIТ | 259 | 259 | 259 | 262 | 259 | |
| ПК 60.12-3 ВрIIIТ | 259 | 259 | 259 | 262 | 259 | |
| ПК 57.12-3 ВрIIIТ | 259 | 259 | 259 | 262 | 259 | |
| ПК 54.12-3 ВрIIIТ | 259 | 259 | 259 | 262 | 259 | |
| ПК 51.12-3 ВрIIIТ | 259 | 259 | 259 | 260 | 259 | |
| ПК 48.12-3 ВрIIIТ | 259 | 259 | 259 | 262 | 259 | |

| Марка панели | Срок испытания панелей после их изготовления в сутках | | | | | Контрольн. ширина раскрыт трещин, мм. |
|---|---|---|---|---|---|---|
| | 3 | 7 | 14 | 28 | 100 | |
| | Контрольная нагрузка за вычетом собственного веса панели, кгс/м² | | | | | |
| ПК 63.10-8 ВрIIIТ | 716 | 719 | 721 | 728 | 710 | |
| ПК 60.10-8 ВрIIIТ | 710 | 714 | 716 | 726 | 710 | |
| ПК 57.10-8 ВрIIIТ | 710 | 710 | 714 | 725 | 710 | |
| ПК 54.10-8 ВрIIIТ | 710 | 710 | 710 | 724 | 710 | |
| ПК 51.10-8 ВрIIIТ | 710 | 710 | 710 | 722 | 710 | |
| ПК 48.10-8 ВрIIIТ | 710 | 710 | 710 | 722 | 710 | |
| ПК 63.10-6 ВрIIIТ | 532 | 532 | 534 | 543 | 532 | |
| ПК 60.10-6 ВрIIIТ | 532 | 532 | 533 | 543 | 532 | |
| ПК 57.10-6 ВрIIIТ | 532 | 532 | 532 | 541 | 532 | |
| ПК 54.10-6 ВрIIIТ | 532 | 532 | 532 | 541 | 532 | |
| ПК 51.10-6 ВрIIIТ | 532 | 532 | 532 | 540 | 532 | |
| ПК 48.10-6 ВрIIIТ | 532 | 532 | 532 | 539 | 532 | 0,10 |
| ПК 63.10-4 ВрIIIТ | 385 | 385 | 385 | 391 | 385 | |
| ПК 60.10-4 ВрIIIТ | 385 | 385 | 385 | 391 | 385 | |
| ПК 57.10-4 ВрIIIТ | 385 | 385 | 385 | 391 | 385 | |
| ПК 54.10-4 ВрIIIТ | 385 | 385 | 385 | 390 | 385 | |
| ПК 51.10-4 ВрIIIТ | 385 | 385 | 385 | 390 | 385 | |
| ПК 48.10-4 ВрIIIТ | 385 | 385 | 385 | 390 | 385 | |
| ПК 63.10-3 ВрIIIТ | 261 | 261 | 261 | 264 | 261 | |
| ПК 60.10-3 ВрIIIТ | 261 | 261 | 261 | 264 | 261 | |
| ПК 57.10-3 ВрIIIТ | 261 | 261 | 261 | 264 | 261 | |
| ПК 54.10-3 ВрIIIТ | 261 | 261 | 261 | 264 | 261 | |
| ПК 51.10-3 ВрIIIТ | 261 | 261 | 261 | 263 | 261 | |
| ПК 48.10-3 ВрIIIТ | 261 | 261 | 261 | 264 | 261 | |

| Формат | Зона | Позиция | Обозначение | Наименование | Количество на исполнение 1.141-1. 65 100- | | | | | | | | | | | | | | | | | | | | | | | |
|---|---|---|---|---|---|---|---|---|---|---|---|---|---|---|---|---|---|---|---|---|---|---|---|---|---|---|---|---|
| | | | | | – | 01 | 02 | 03 | 04 | 05 | 06 | 07 | 08 | 09 | 10 | 11 | 12 | 13 | 14 | 15 | 16 | 17 | 18 | 19 | 20 | 21 | 22 | 23 |
| | | | | **Документация** | | | | | | | | | | | | | | | | | | | | | | | | |
| А3 | | | 1. 141-1. 65 100 СБ | Сборочный чертеж | × | × | × | × | × | × | × | × | × | × | × | × | × | × | × | × | × | × | × | × | × | × | × | × |
| А3 | | | 1. 141-1. 65 000 ТО | Техническое описание | × | × | × | × | × | × | × | × | × | × | × | × | × | × | × | × | × | × | × | × | × | × | × | × |
| А3 | | | 1. 141-1. 65 000 РС | Ведомость расхода стали | × | × | × | × | × | × | × | × | × | × | × | × | × | × | × | × | × | × | × | × | × | × | × | × |
| | | | | **Сборочные единицы.** | | | | | | | | | | | | | | | | | | | | | | | | |
| | | 1 | 1. 141-1. 65 110 | Каркас КР1 | 12 | 12 | 12 | | | | | | | | | | | | | | | | | | | | | |
| | | | – 01 | Каркас КР2 | | | | 12 | 12 | | 12 | 12 | | | | | | | | | | | | | | | | |
| | | | – 02 | Каркас КР3 | | | | | | 12 | | | | | | | | | | | | | | | | | | |
| | | 1 | 1. 141-1. 65 120 | Каркас КР4 | | | | | | | | | 12 | | | | 12 | 12 | | | | | | | | | | |
| | | | – 01 | Каркас КР5 | | | | | | | | | | 12 | 12 | 12 | | | 10 | 10 | 8 | 8 | 12 | 10 | 10 | 8 | 6 | 6 |
| | | 2 | 1. 141-1. 65 130 | Сетка С1 | 2 | 2 | 2 | 2 | 2 | 2 | 2 | 2 | 2 | 2 | 2 | 2 | 2 | 2 | 2 | 2 | 2 | 2 | 2 | 2 | 2 | 2 | 2 | 2 |
| | | 3 | 1. 141-1. 65 140 | Сетка С5 | 1 | 1 | 1 | 1 | 1 | 1 | 1 | 1 | 1 | 1 | 1 | 1 | 1 | 1 | 1 | 1 | 1 | 1 | 1 | 1 | 1 | 1 | 1 | 1 |
| | | 4 | 1. 141-1. 65 150 | Сетка С6 | 1 | | | | | | 1 | | | | | | 1 | | | | | | 1 | | | | | |
| | | | – 01 | Сетка С7 | | 1 | | | | | | 1 | | | | | | 1 | | | | | | 1 | | | | |
| | | | – 02 | Сетка С8 | | | 1 | | | | | | 1 | | | | | | 1 | | | | | | 1 | | | |
| | | | – 03 | Сетка С9 | | | | 1 | | | | | | 1 | | | | | | 1 | | | | | | 1 | | |
| | | | – 04 | Сетка С10 | | | | | 1 | | | | | | 1 | | | | | | 1 | | | | | | 1 | |
| | | | – 05 | Сетка С11 | | | | | | 1 | | | | | | 1 | | | | | | 1 | | | | | | 1 |

| | | | |
|---|---|---|---|
| Н. контр. | Гиберман | | |
| Рук. отд. 24 | Росинский | | |
| Гл. конс. отд. | Пальман | | |
| Гл. инж. пр. | Лиханская | | |
| Ст. инж. | Милосердова | | |

1.141-1.65 100

Панель перекрытия многопустотная шириной 1790 мм

| Стадия | Лист | Листов |
|---|---|---|
| Р | 1 | 2 |

ЦНИИЭП жилища

| Формат | Зона | Позиц. | Обозначение | Наименование | Количество на исполнение 1.141-1. 65 100- | | | | | | | | | | | | | | | | | | | | | | | |
|---|---|---|---|---|---|---|---|---|---|---|---|---|---|---|---|---|---|---|---|---|---|---|---|---|---|---|---|---|
| | | | | | – | 01 | 02 | 03 | 04 | 05 | 06 | 07 | 08 | 09 | 10 | 11 | 12 | 13 | 14 | 15 | 16 | 17 | 18 | 19 | 20 | 21 | 22 | 23 |
| | | | | Детали | | | | | | | | | | | | | | | | | | | | | | | | |
| А4 | | 5 | 1.141-1. 65 101 | Стержень Т1 | 35 | | | | | | 28 | | | | | | 22 | | | | | | 14 | | | | | |
| | | | – 01 | Стержень Т2 | | 30 | | | | | | 25 | | | | | | 20 | | | | | | 13 | | | | |
| | | | – 02 | Стержень Т3 | | | 28 | | | | | | 22 | | | | | | 15 | | | | | | 12 | | | |
| | | | – 03 | Стержень Т4 | | | | 25 | | | | | | 20 | | | | | | 13 | | | | | | 12 | | |
| | | | – 04 | Стержень Т5 | | | | | 22 | | | | | | 18 | | | | | | 12 | | | | | | 10 | |
| | | | – 05 | Стержень Т6 | | | | | | 18 | | | | | | 13 | | | | | | 11 | | | | | | 9 |
| А4 | | 6 | 1.141-1. 65 102 – 01 | Петля П2 | | 4 | 4 | 4 | 4 | 4 | | 4 | 4 | 4 | 4 | 4 | | 4 | 4 | 4 | 4 | 4 | | 4 | 4 | 4 | 4 | 4 |
| | | | – 02 | Петля П3 | 4 | | | | | | 4 | | | | | | 4 | | | | | | 4 | | | | | |
| | | | | Материалы | | | | | | | | | | | | | | | | | | | | | | | | |
| | | | | Бетон марки М200 м³ | 1,34 | 1,27 | 1,21 | 1,15 | 1,08 | 1,02 | 1,34 | 1,27 | 1,21 | 1,15 | 1,08 | 1,02 | 1,34 | 1,27 | 1,21 | 1,15 | 1,08 | 1,02 | 1,34 | 1,27 | 1,21 | 1,15 | 1,08 | 1,02 |

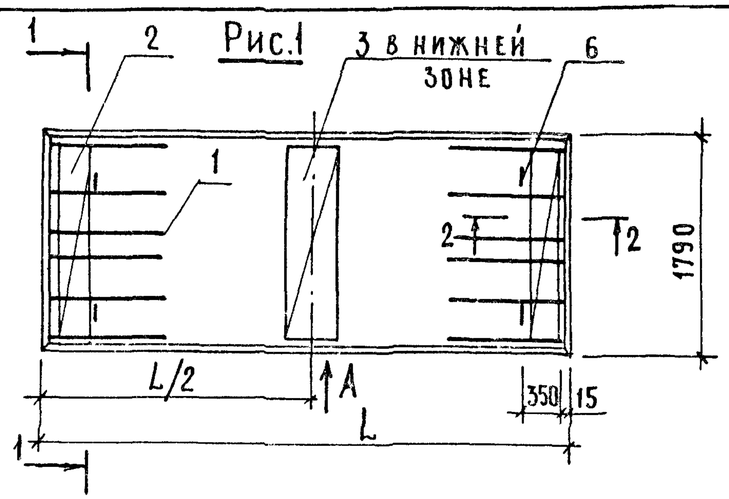


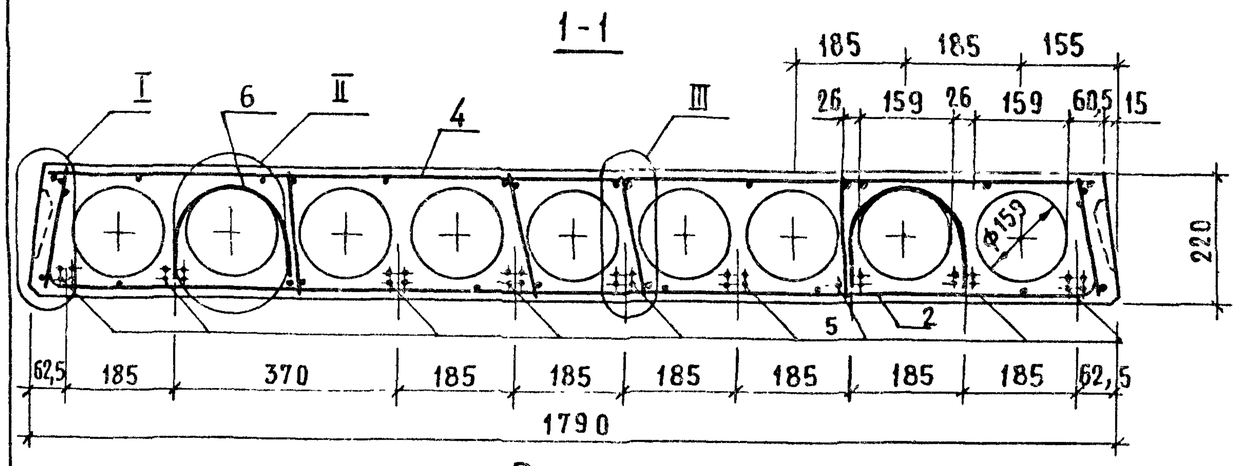


Рис.2

ОСТАЛЬНОЕ - СМ. РИС.1

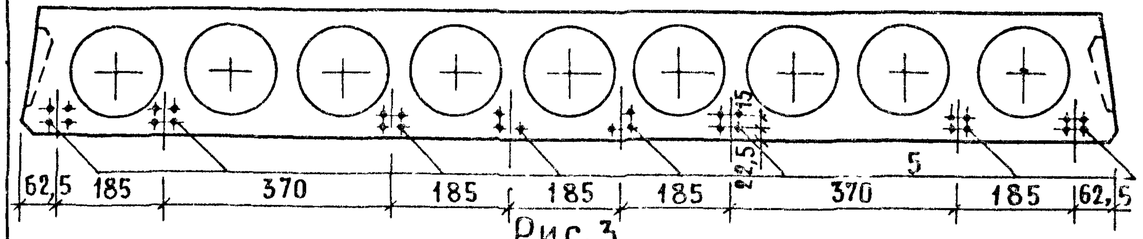


Рис.3

ОСТАЛЬНОЕ -СМ. Рис.1

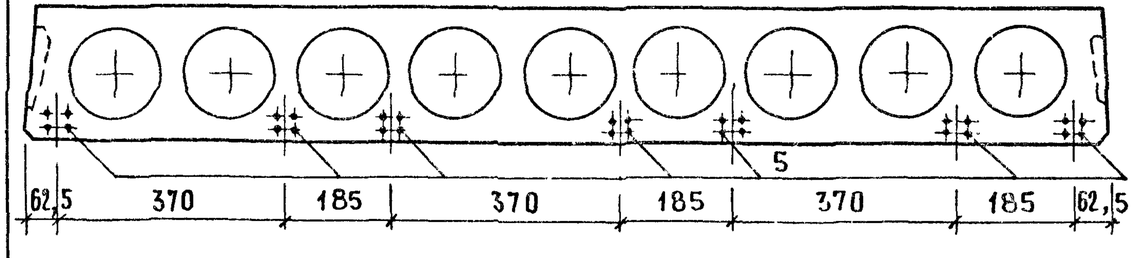


| Обозначение | Марка | Рис. | L, мм | L/2, мм | Масса, кг |
|---|---|---|---|---|---|
| 1.141-1.65 100 | ПК 63.18-8Вр II Т | 1 | 6280 | 3140 | 3350 |
| -01 | ПК 60.18-8Вр II Т | 2 | 5980 | 2990 | 3175 |
| -02 | ПК 57.18-8Вр II Т | 3 | 5680 | 2840 | 3025 |
| -03 | ПК 54.18-8Вр II Т | 4 | 5380 | 2690 | 2875 |
| -04 | ПК 51.18-8Вр II Т | 5 | 5080 | 2540 | 2700 |
| -05 | ПК 48.18-8Вр II Т | 6 | 4780 | 2390 | 2550 |
| -06 | ПК 63.18-6Вр II Т | 3 | 6280 | 3140 | 3350 |
| -07 | ПК 60.18-6Вр II Т | 4 | 5980 | 2990 | 3175 |
| -08 | ПК 57.18-6Вр II Т | 5 | 5680 | 2840 | 3025 |
| -09 | ПК 54.18-6Вр II Т | 8 | 5380 | 2690 | 2875 |
| -10 | ПК 51.18-6Вр II Т | 6 | 5080 | 2540 | 2700 |
| -11 | ПК 48.18-6Вр II Т | 10 | 4780 | 2390 | 2550 |
| -12 | ПК 63.18-4Вр II Т | 5 | 6280 | 3140 | 3350 |
| -13 | ПК 60.18-4Вр II Т | 8 | 5980 | 2990 | 3175 |
| -14 | ПК 57.18-4Вр II Т | 7 | 5680 | 2840 | 3025 |
| -15 | ПК 54.18-4Вр II Т | 11 | 5380 | 2690 | 2875 |
| -16 | ПК 51.18-4Вр II Т | 14 | 5080 | 2540 | 2700 |
| -17 | ПК 48.18-4Вр II Т | 13 | 4780 | 2390 | 2550 |
| -18 | ПК 63.18-3Вр II Т | 9 | 6280 | 3140 | 3350 |
| -19 | ПК 60.18-3Вр II Т | 11 | 5980 | 2990 | 3175 |
| -20 | ПК 57.18-3Вр II Т | 12 | 5680 | 2840 | 3025 |
| -21 | ПК 54.18-3Вр II Т | 14 | 5380 | 2690 | 2875 |
| -22 | ПК 51.18-3Вр II Т | 15 | 5080 | 2540 | 2700 |
| -23 | ПК 48.18-3Вр II Т | 16 | 4780 | 2390 | 2550 |

| | | |
|---|---|---|
| Н. контр. | Гиберман | |
| Нач отд 24 | Росинский | |
| Гл конструктор | Пальман | |
| Гл инж пр. | Лиханская | |
| Ст инж | Милосердова | |

1.141-1.65 100 СБ

Панель перекрытия многопустотная шириной 1790 мм
Сборочный чертеж

| Стадия | Масса | Масштаб |
|---|---|---|
| Р | см. табл. | |
| Лист 1 | Листов 4 | |

ЦНИИЭП жилища

Рис. 4
ОСТАЛЬНОЕ - СМ. РИС. 1

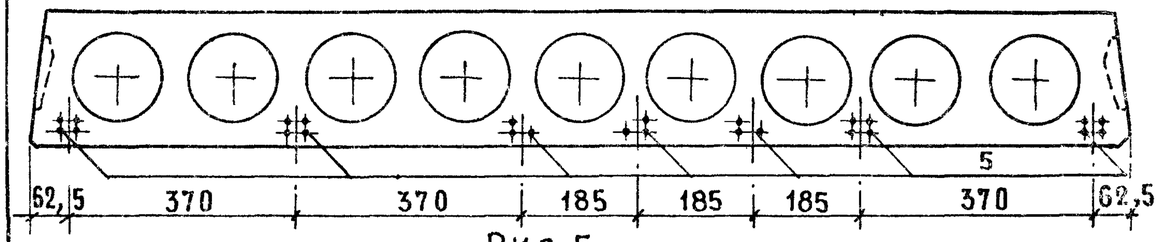


Рис 5
ОСТАЛЬНОЕ - СМ. РИС. 1

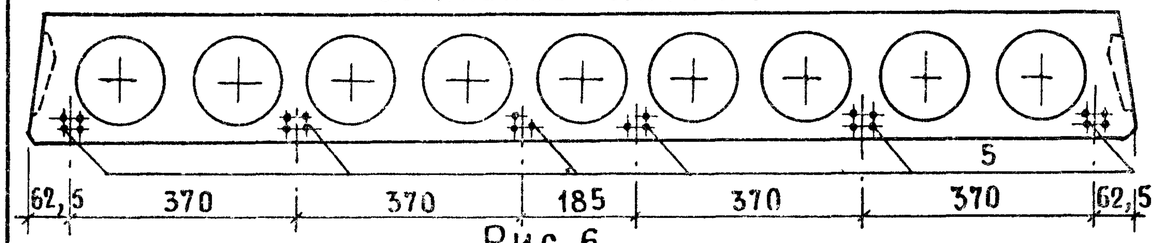


Рис. 6
ОСТАЛЬНОЕ - СМ. РИС. 1

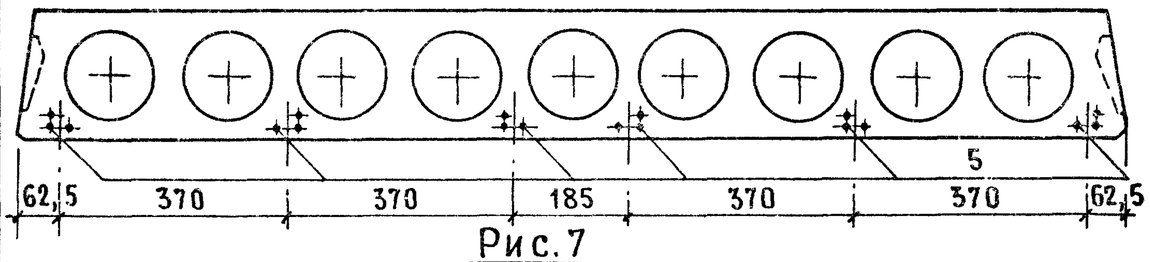


Рис. 7
ОСТАЛЬНОЕ - СМ. РИС. 1

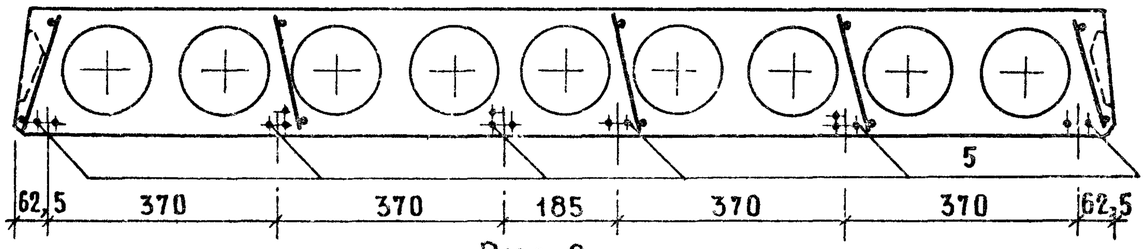


Рис. 8
ОСТАЛЬНОЕ - СМ. РИС. 1

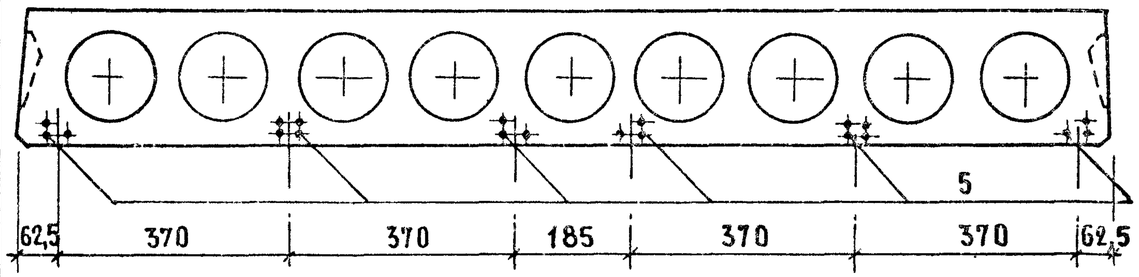


Рис. 9
ОСТАЛЬНОЕ СМ. РИС. 1

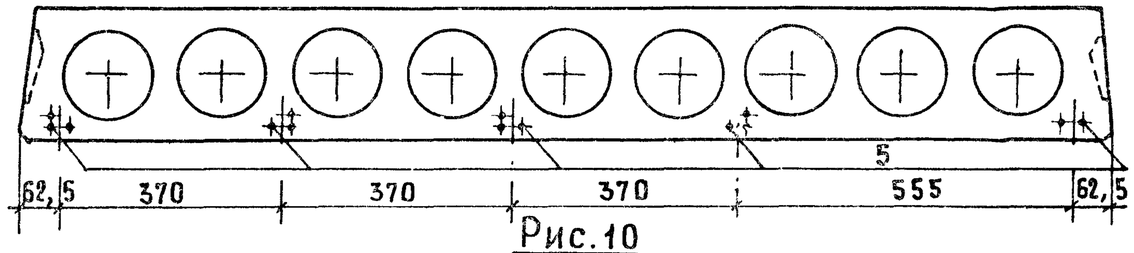


Рис. 10
ОСТАЛЬНОЕ - СМ. РИС. 1

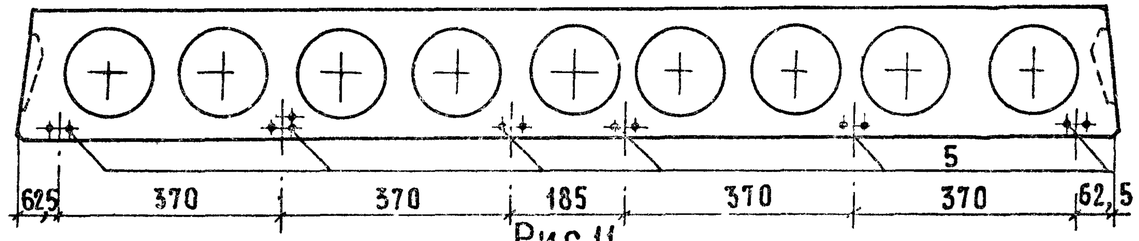


Рис. 11
ОСТАЛЬНОЕ - СМ. РИС. 1

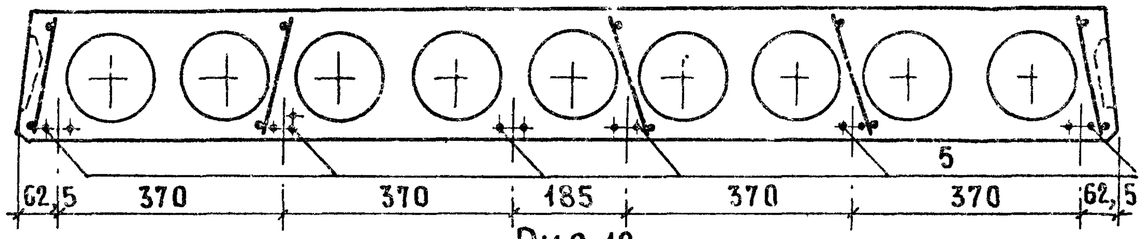


Рис. 12
ОСТАЛЬНОЕ - СМ. РИС. 1

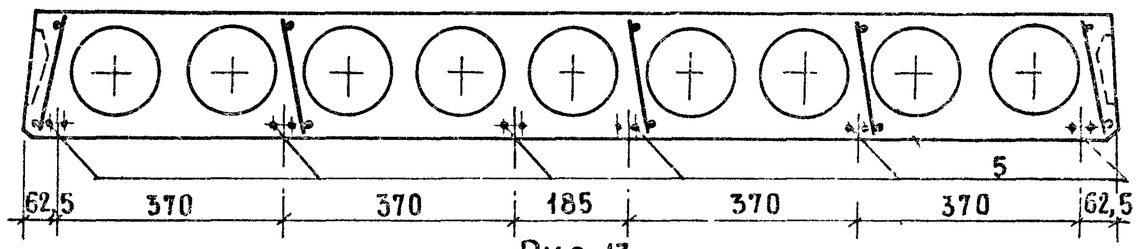


Рис. 13
ОСТАЛЬНОЕ - СМ. РИС. 1

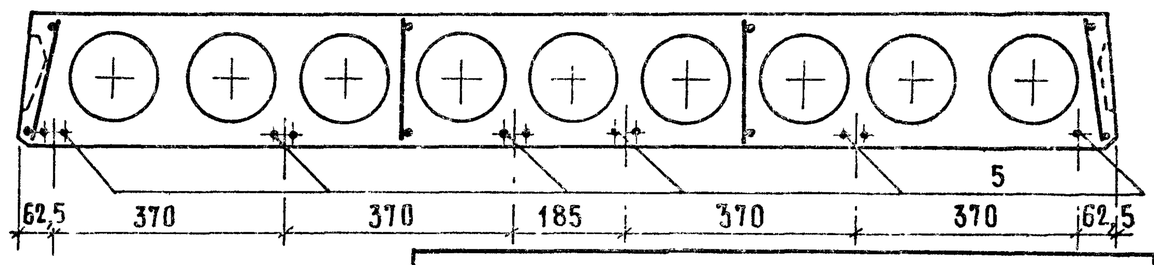

Рис. 14
ОСТАЛЬНОЕ - СМ. Рис.1

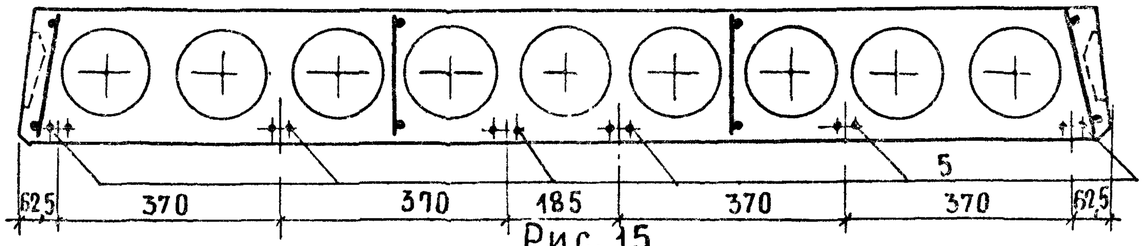


Рис. 15
ОСТАЛЬНОЕ СМ. Рис.1

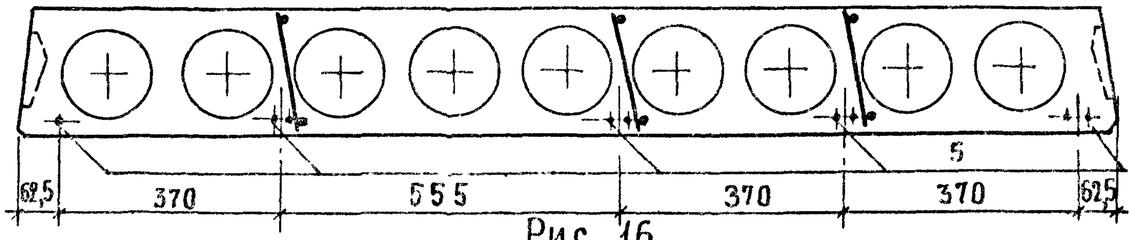


Рис. 16
ОСТАЛЬНОЕ - СМ. Рис.1

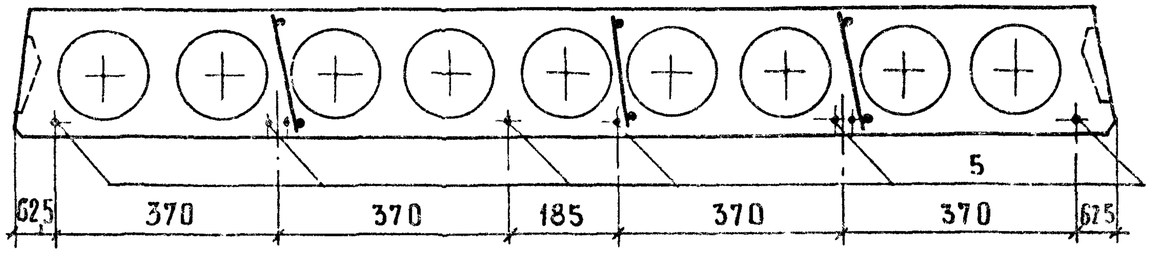


2 - 2

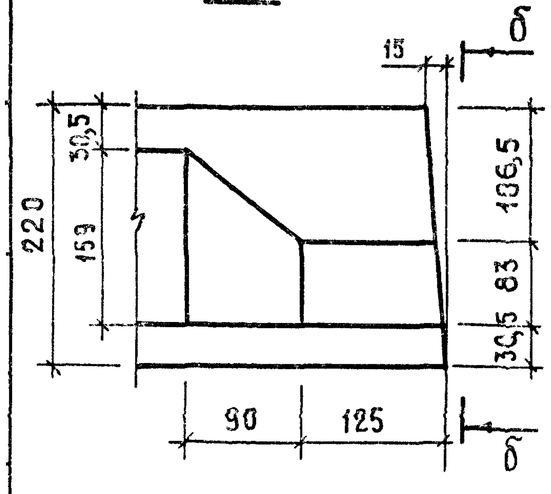


б - б

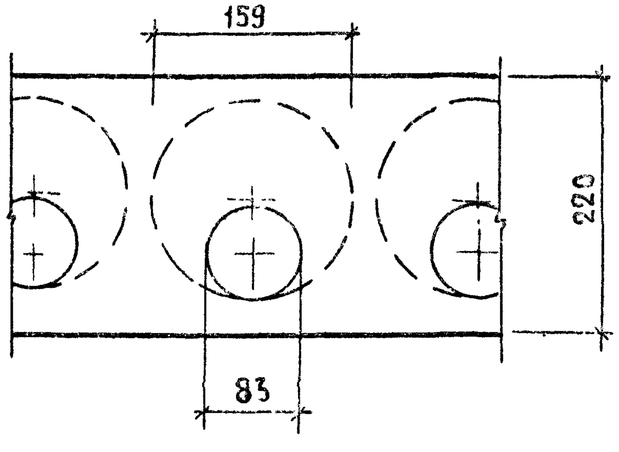


ВИД А

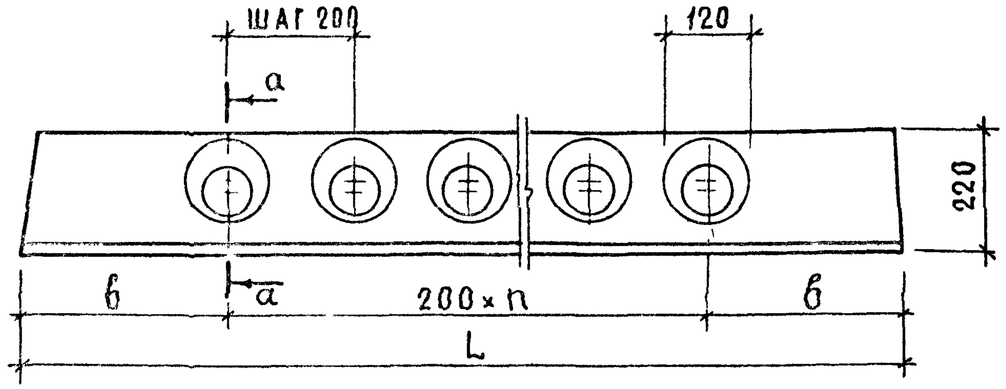


а - а

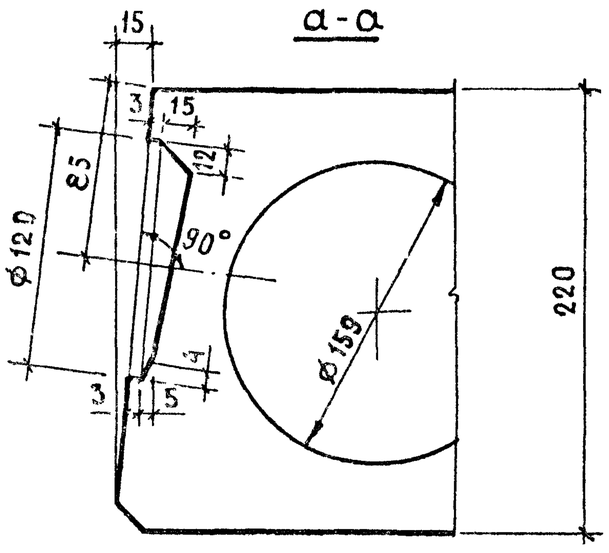


| L, мм | n, шт | б, мм |
|---|---|---|
| 6280 | 28 | 340 |
| 5980 | 27 | 290 |
| 5680 | 25 | 340 |
| 5380 | 24 | 290 |
| 5080 | 22 | 340 |
| 4780 | 21 | 290 |

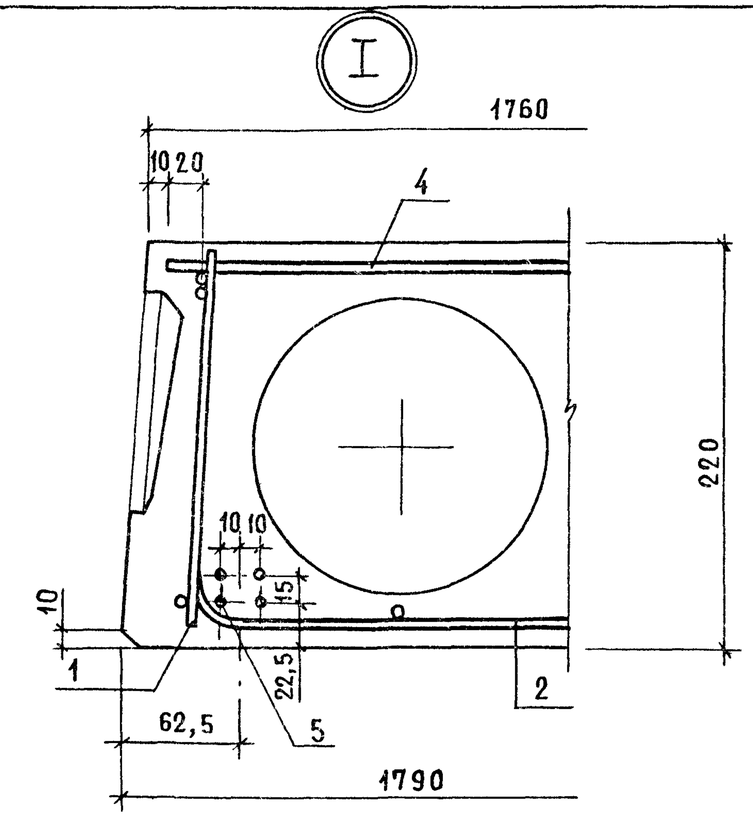


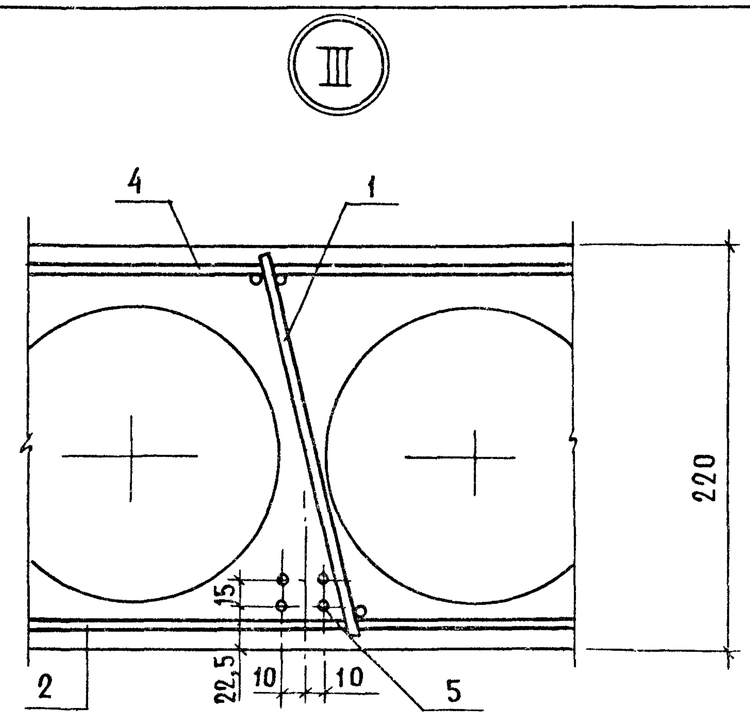


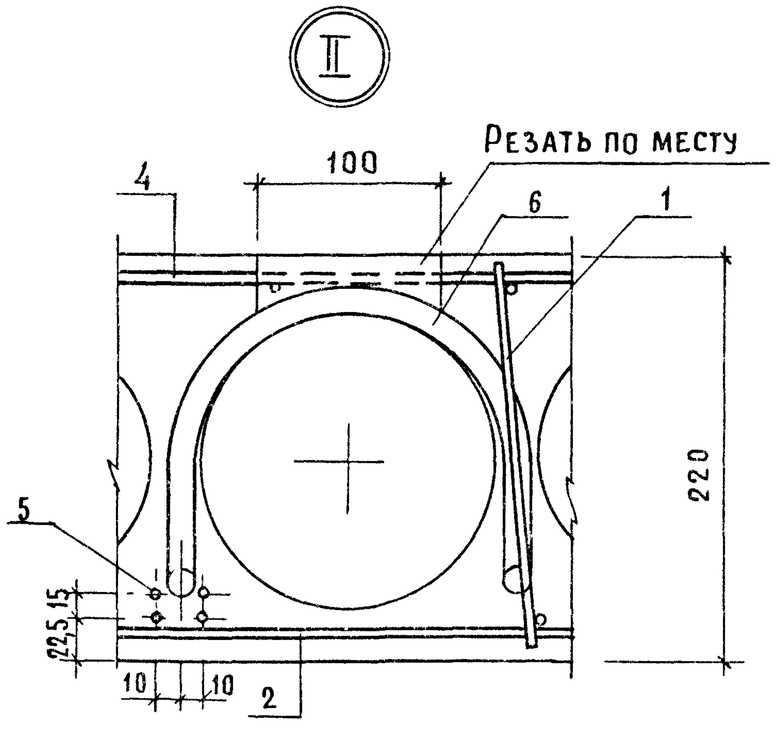


Выемка для монтажной петли размером 100×150 мм устраивается после заглаживания поверхности панели перекрытия до пропаривания. В проекте должно быть указание о заделке выемки для монтажной петли бетоном марки не ниже М150 после установки панели перекрытия.

| Зона | Позиц. | Обозначение | Наименование | Количество на исполнение 1.141-1.65 200- | | | | | | | | | | | | | | | | | | | | | | |
|---|---|---|---|---|---|---|---|---|---|---|---|---|---|---|---|---|---|---|---|---|---|---|---|---|---|---|
| | | | | – | 01 | 02 | 03 | 04 | 05 | 06 | 07 | 08 | 09 | 10 | 11 | 12 | 13 | 14 | 15 | 16 | 17 | 18 | 19 | 20 | 21 | 22 | 23 |
| | | | | | | | | | | | | | | | | | | | | | | | | | | | |
| | | | Документация | | | | | | | | | | | | | | | | | | | | | | | | |
| | | 1.141-1.65 200 СБ | Сборочный чертеж | × | × | × | × | × | × | × | × | × | × | × | × | × | × | × | × | × | × | × | × | × | × | × | × |
| | | 1.141-1.65 100 СБ | Сборочный чертеж | × | × | × | × | × | × | × | × | × | × | × | × | × | × | × | × | × | × | × | × | × | × | × | × |
| | | 1.141-1.65 000 ТО | Техническое описание | × | × | × | × | × | × | × | × | × | × | × | × | × | × | × | × | × | × | × | × | × | × | × | × |
| | | 1.141-1 65 000 РС | Ведомость расхода | × | × | × | × | × | × | × | × | × | × | × | × | × | × | × | × | × | × | × | × | × | × | × | × |
| | | | стали | | | | | | | | | | | | | | | | | | | | | | | | |
| | | | | | | | | | | | | | | | | | | | | | | | | | | | |
| | | | Сборочные единицы | | | | | | | | | | | | | | | | | | | | | | | | |
| | 1 | 1.141-1.65 110 | Каркас КР1 | 10 | 10 | 10 | | | | | | | | | | | | | | | | | | | | | |
| | | – 01 | Каркас КР2 | | | | 10 | 10 | | 10 | 10 | | | | | | | | | | | | | | | | |
| | | – 02 | Каркас КР3 | | | | | | 10 | | | | | | | | | | | | | | | | | | |
| | 1 | 1.141-1.65 120 | Каркас КР4 | | | | | | | | | 10 | | | | 10 | 10 | | | | | | | | | | |
| | | – 01 | Каркас КР5 | | | | | | | | | | 10 | 10 | 10 | | | 10 | 8 | 8 | 6 | 10 | 8 | 8 | 6 | 6 | 6 |
| | 2 | 1.141-1.65 130-01 | Сетка С2 | 2 | 2 | 2 | 2 | 2 | 2 | 2 | 2 | 2 | 2 | 2 | 2 | 2 | 2 | 2 | 2 | 2 | 2 | 2 | 2 | 2 | 2 | 2 | 2 |
| | 4 | 1.141-1.65 210 | Сетка С12 | 1 | | | | | | 1 | | | | | | 1 | | | | | | 1 | | | | | |
| | | – 01 | Сетка С13 | | 1 | | | | | | 1 | | | | | | 1 | | | | | | 1 | | | | |
| | | – 02 | Сетка С14 | | | 1 | | | | | | 1 | | | | | | 1 | | | | | | 1 | | | |
| | | – 03 | Сетка С15 | | | | 1 | | | | | | 1 | | | | | | 1 | | | | | | 1 | | |
| | | – 04 | Сетка С16 | | | | | 1 | | | | | | 1 | | | | | | 1 | | | | | | 1 | |
| | | – 05 | Сетка С17 | | | | | | 1 | | | | | | 1 | | | | | | 1 | | | | | | 1 |
| | | | | | | | | | | | | | | | | | | | | | | | | | | | |

| | | | |
|---|---|---|---|
| Н. контр. | Гиберман | | 1.141-1.65 200 |
| Нач. отд. 24 | Росинский | | Панель перекрытия многопустотная шириной 1490 мм |
| Гл. инж. отд. | Пальман | | |
| Гл. инж. пр. | Лиханская | | |
| Ст. инж. | Милосердова | | |

| Стадия | Лист | Листов |
|---|---|---|
| Р | 1 | 2 |

ЦНИИЭП жилища

| Формат | Зона | Позиц. | Обозначение | Наименование | Количество на исполнение 1.141-1.65 200- | | | | | | | | | | | | | | | | | | | | | | |
|---|---|---|---|---|---|---|---|---|---|---|---|---|---|---|---|---|---|---|---|---|---|---|---|---|---|---|---|
| | | | | | | 01 | 02 | 03 | 04 | 05 | 06 | 07 | 08 | 09 | 10 | 11 | 12 | 13 | 14 | 15 | 16 | 17 | 18 | 19 | 20 | 21 | 22 | 23 |
| | | | | Детали | | | | | | | | | | | | | | | | | | | | | | | | |
| А4 | | 5 | 1.141-1. 65 101 - | Стержень Т1 | 30 | | | | | | 24 | | | | | | 19 | | | | | | 12 | | | | | |
| | | | - 01 | Стержень Т2 | | 26 | | | | | | 21 | | | | | | 17 | | | | | | 10 | | | | |
| | | | - 02 | Стержень Т3 | | | 24 | | | | | | 19 | | | | | | 13 | | | | | | 10 | | | |
| | | | - 03 | Стержень Т4 | | | | 21 | | | | | | 17 | | | | | | 11 | | | | | | 9 | | |
| | | | - 04 | Стержень Т5 | | | | | 19 | | | | | | 13 | | | | | | 11 | | | | | | 9 | |
| | | | - 05 | Стержень Т6 | | | | | | 16 | | | | | | 11 | | | | | | 10 | | | | | | 8 |
| А4 | | 6 | 1.141-1. 65 102 - 01 | Петля П2 | 4 | 4 | 4 | 4 | 4 | 4 | 4 | 4 | 4 | 4 | 4 | 4 | 4 | 4 | 4 | 4 | 4 | 4 | 4 | 4 | 4 | 4 | 4 | 4 |
| | | | | Материалы | | | | | | | | | | | | | | | | | | | | | | | | |
| | | | | Бетон марки М200 $м^3$ | 1,18 | 1,12 | 1,07 | 1,01 | 0,96 | 0,90 | 1,18 | 1,12 | 1,07 | 1,01 | 0,96 | 0,90 | 1,18 | 1,12 | 1,07 | 1,01 | 0,96 | 0,90 | 1,18 | 1,12 | 1,07 | 1,01 | 0,96 | 0,90 |

Рис.1

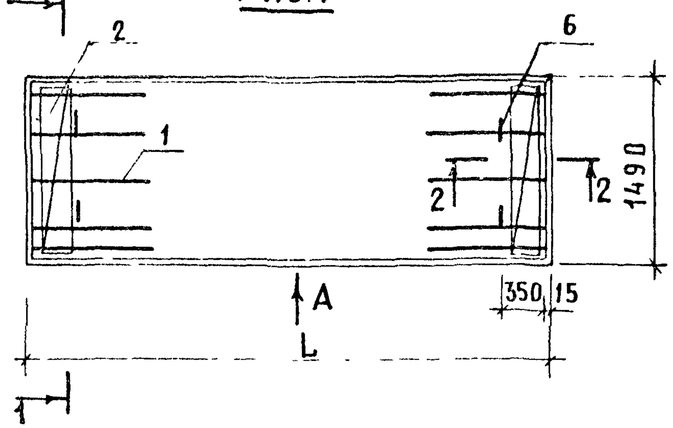


1-1

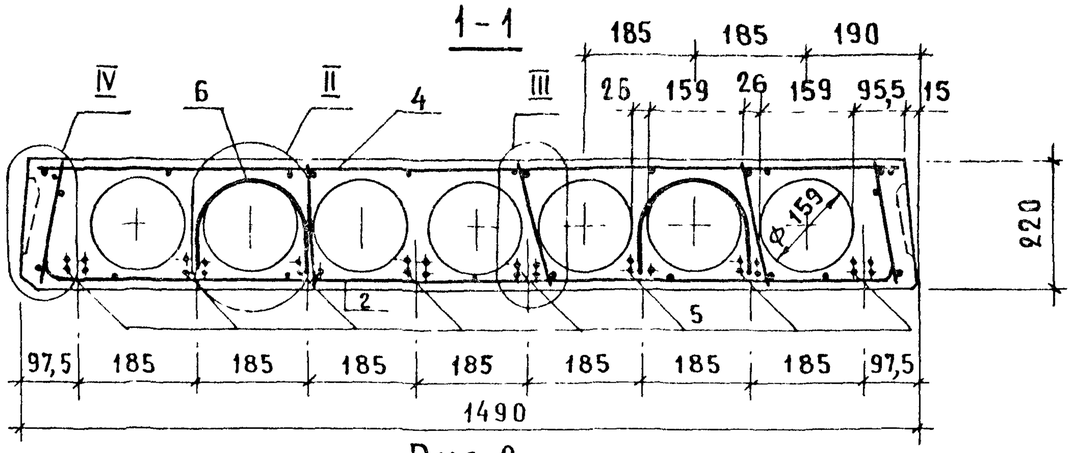


Рис.2

ОСТАЛЬНОЕ - СМ. РИС 1.

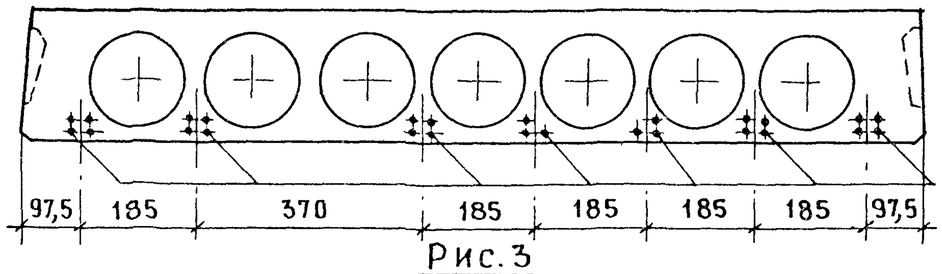


Рис.3

ОСТАЛЬНОЕ - СМ. РИС.1

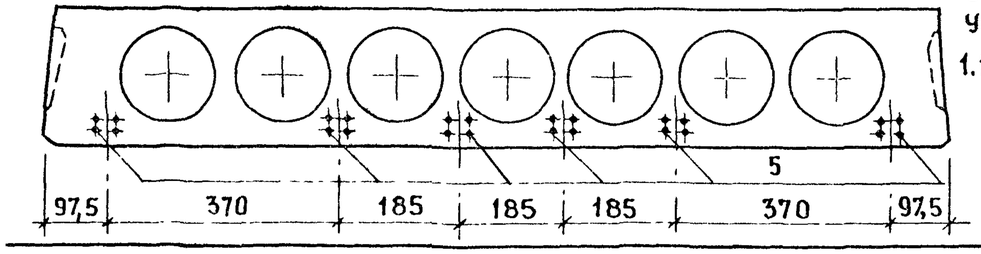


ВИД А,
СЕЧЕНИЕ 2-2 И
УЗЕЛ II, III СМ.
1.141-1.65 100 СБ

| Обозначение | Марка | Рис. | L, мм | Масса, кг |
|---|---|---|---|---|
| 1.141-1.65 200 | ПК 63.15-8 ВрIIIт | 1 | 6280 | 2950 |
| -01 | ПК 60.15-8 ВрIIIт | 2 | 5980 | 2800 |
| -02 | ПК 57.15-8 ВрIIIт | 3 | 5680 | 2675 |
| -03 | ПК 54.15-8 ВрIIIт | 4 | 5380 | 2525 |
| -04 | ПК 51.15-8 ВрIIIт | 5 | 5080 | 2400 |
| -05 | ПК 48.15-8 ВрIIIт | 7 | 4780 | 2250 |
| -06 | ПК 63.15-6 ВрIIIт | 3 | 6280 | 2950 |
| -07 | ПК 60.15-6 ВрIIIт | 4 | 5980 | 2800 |
| -08 | ПК 57.15-6 ВрIIIт | 5 | 5680 | 2675 |
| -09 | ПК 54.15-6 ВрIIIт | 6 | 5380 | 2525 |
| -10 | ПК 51.15-6 ВрIIIт | 12 | 5080 | 2400 |
| -11 | ПК 48.15-6 ВрIIIт | 9 | 4780 | 2250 |
| -12 | ПК 63.15-4 ВрIIIт | 5 | 6280 | 2950 |
| -13 | ПК 60.15-4 ВрIIIт | 6 | 5980 | 2800 |
| -14 | ПК 57.15-4 ВрIIIт | 12 | 5680 | 2675 |
| -15 | ПК 54.15-4 ВрIIIт | 10 | 5380 | 2525 |
| -16 | ПК 51.15-4 ВрIIIт | 10 | 5080 | 2400 |
| -17 | ПК 48.15-4 ВрIIIт | 14 | 4780 | 2250 |
| -18 | ПК 63.15-3 ВрIIIт | 8 | 6280 | 2950 |
| -19 | ПК 60.15-3 ВрIIIт | 11 | 5980 | 2800 |
| -20 | ПК 57.15-3 ВрIIIт | 11 | 5680 | 2675 |
| -21 | ПК 54.15-3 ВрIIIт | 13 | 5380 | 2525 |
| -22 | ПК 51.15-3 ВрIIIт | 13 | 5080 | 2400 |
| -23 | ПК 48.15-3 ВрIIIт | 15 | 4780 | 2250 |

| | | |
|---|---|---|
| Н. контр. | Гиберман | |
| Нач. отд. 24 | Росинский | |
| Гл. конс. отд. | Пальман | |
| Гл. инж. пр. | Лиханская | |
| Ст. инж. | Милосердова | |

1.141-1.65 200 СБ

Панель перекрытия многопустотная шириной 1490 мм сборочный чертеж

| Стадия | Масса | Масштаб |
|---|---|---|
| Р | см. табл. | |
| Лист 1 | Листов 3 | |

ЦНИИЭП жилища

Рис. 4
ОСТАЛЬНОЕ - СМ. РИС. 1

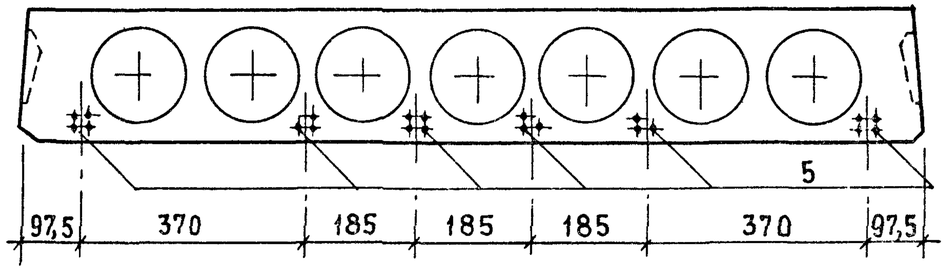


Рис. 5
ОСТАЛЬНОЕ - СМ. РИС. 1

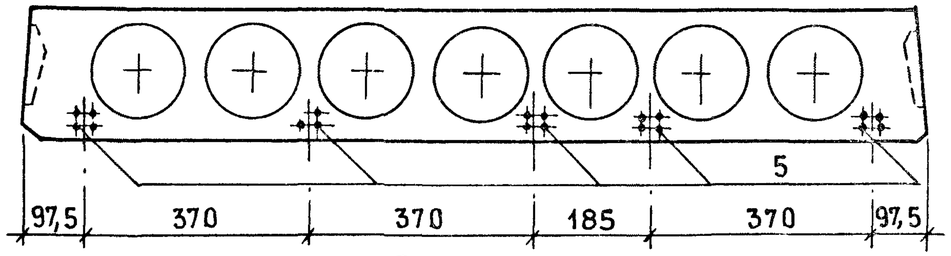


Рис. 6
ОСТАЛЬНОЕ - СМ. РИС. 1

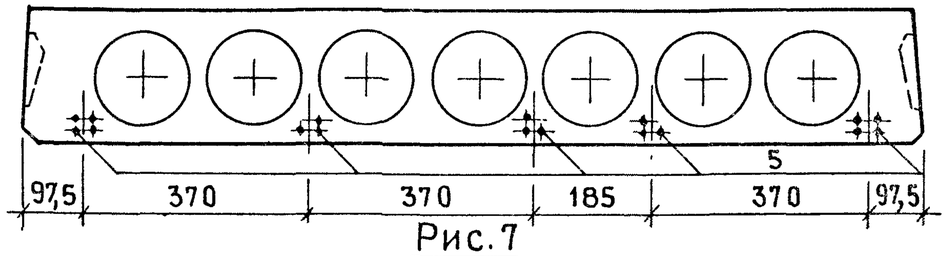


Рис. 7
ОСТАЛЬНОЕ - СМ. РИС. 1

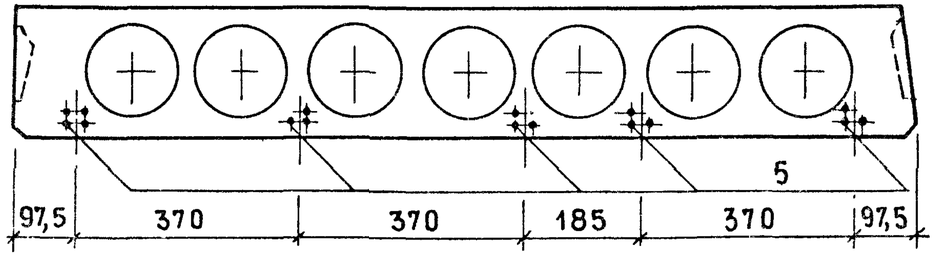


Рис. 8
ОСТАЛЬНОЕ - СМ. РИС. 1

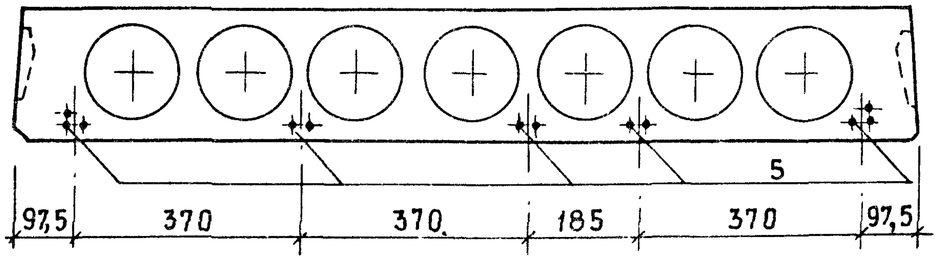


Рис. 9
ОСТАЛЬНОЕ - СМ. РИС. 1

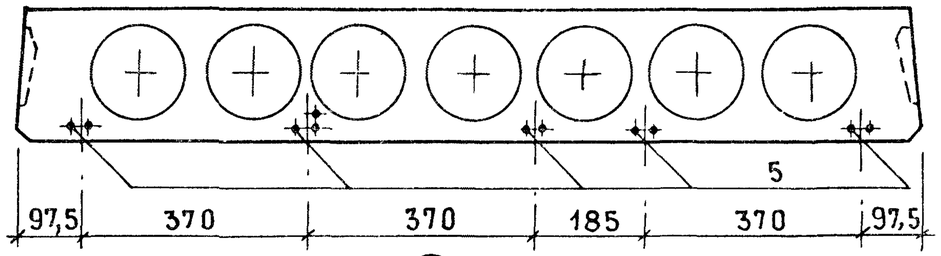


Рис. 10
ОСТАЛЬНОЕ - СМ. РИС. 1

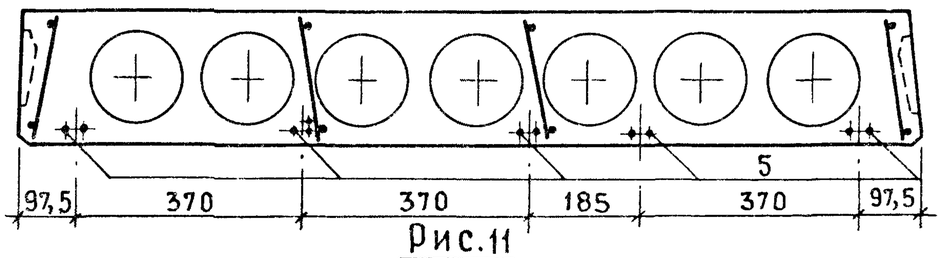


Рис. 11
ОСТАЛЬНОЕ - СМ. РИС. 1

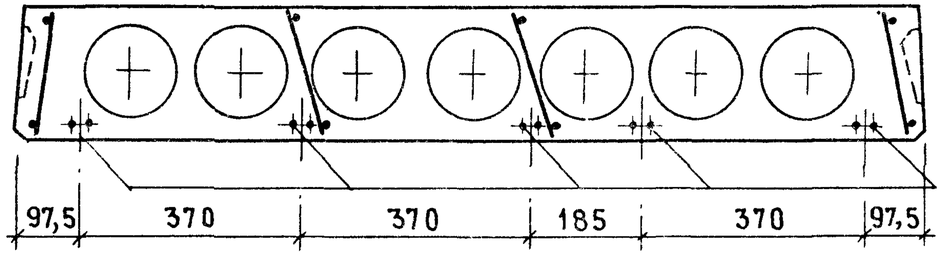

Рис. 12

ОСТАЛЬНОЕ - СМ. Рис.1

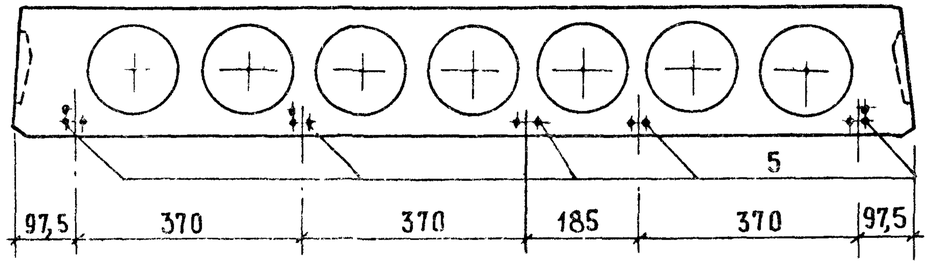


Рис. 13

ОСТАЛЬНОЕ - СМ. Рис.1

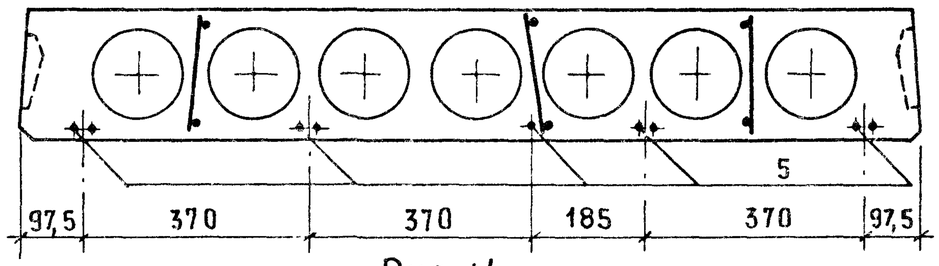


Рис. 14

ОСТАЛЬНОЕ - СМ. Рис.1

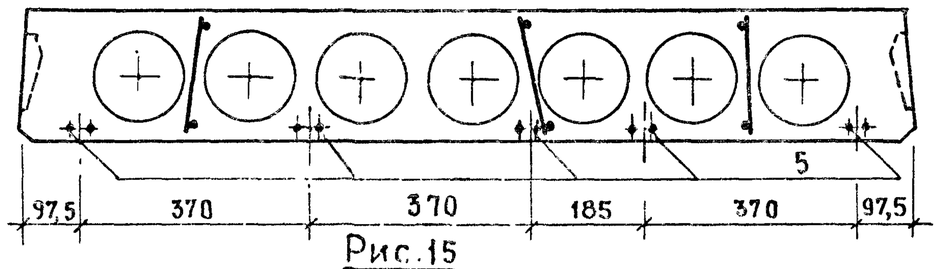


Рис. 15

ОСТАЛЬНОЕ - СМ. Рис.1

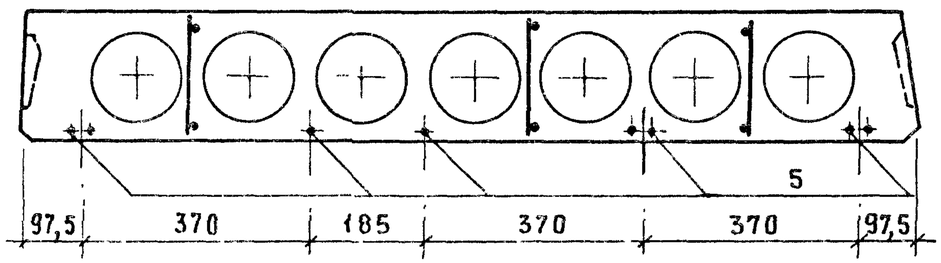


IV

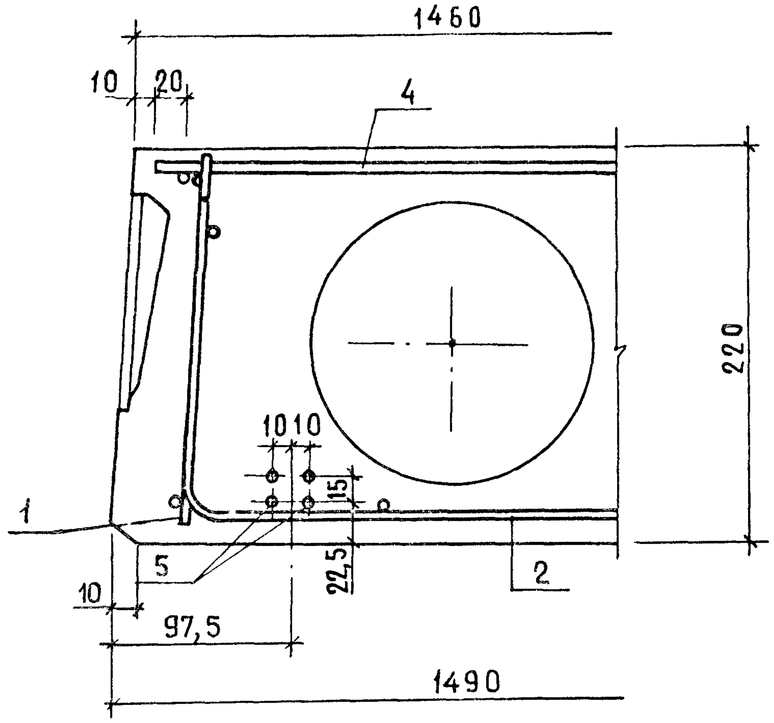

| Формат | Зона | Позиц. | Обозначение | Наименование | Количество на исполнение 1.141-1.65 300- | | | | | | | | | | | | | | | | | | | | | | |
|---|---|---|---|---|---|---|---|---|---|---|---|---|---|---|---|---|---|---|---|---|---|---|---|---|---|---|---|
| | | | | | – | 01 | 02 | 03 | 04 | 05 | 06 | 07 | 08 | 09 | 10 | 11 | 12 | 13 | 14 | 15 | 16 | 17 | 18 | 19 | 20 | 21 | 22 | 23 |
| | | | | Документация | | | | | | | | | | | | | | | | | | | | | | | | |
| А3 | | | 1.141-1.65 300 СБ | Сборочный чертеж | × | × | × | × | × | × | × | × | × | × | × | × | × | × | × | × | × | × | × | × | × | × | × |
| А3 | | | 1.141-1.65 100 СБ | Сборочный чертеж | × | × | × | × | × | × | × | × | × | × | × | × | × | × | × | × | × | × | × | × | × | × | × |
| А3 | | | 1.141-1.65 000 ТО | Техническое описание | × | × | × | × | × | × | × | × | × | × | × | × | × | × | × | × | × | × | × | × | × | × | × |
| А3 | | | 1.141-1.65 000 РС | Ведомость расхода стали | × | × | × | × | × | × | × | × | × | × | × | × | × | × | × | × | × | × | × | × | × | × | × |
| | | | | Сборочные единицы | | | | | | | | | | | | | | | | | | | | | | | |
| А4 | | 1 | 1.141-1.65 110 | Каркас КР1 | 8 | 8 | 8 | | | | | | | | | | | | | | | | | | | | |
| | | | – 01 | Каркас КР2 | | | | 8 | 8 | | 8 | 8 | | | | | | | | | | | | | | | |
| | | | – 02 | Каркас КР3 | | | | | | 8 | | | | | | | | | | | | | | | | | |
| А4 | | 1 | 1.141-1.65 120 | Каркас КР4 | | | | | | | | | 8 | | | | 8 | 8 | | | | | | | | | |
| | | | – 01 | Каркас КР5 | | | | | | | | | | 8 | 8 | 8 | | | 8 | 8 | 6 | 6 | 8 | 8 | 6 | 6 | 6 | 6 |
| А4 | | 2 | 1.141-1.65 130 – 02 | Сетка С3 | 2 | 2 | 2 | 2 | 2 | 2 | 2 | 2 | 2 | 2 | 2 | 2 | 2 | 2 | 2 | 2 | 2 | 2 | 2 | 2 | 2 | 2 | 2 |
| А3 | | 4 | 1.141-1.65 310 | Сетка С18 | 1 | | | | | | 1 | | | | | | 1 | | | | | | 1 | | | | |
| | | | – 01 | Сетка С19 | | 1 | | | | | | 1 | | | | | | 1 | | | | | | 1 | | | |
| | | | – 02 | Сетка С20 | | | 1 | | | | | | 1 | | | | | | 1 | | | | | | 1 | | |
| | | | – 03 | Сетка С21 | | | | 1 | | | | | | 1 | | | | | | 1 | | | | | | 1 | |
| | | | – 04 | Сетка С22 | | | | | 1 | | | | | | 1 | | | | | | 1 | | | | | | 1 |
| | | | – 05 | Сетка С23 | | | | | | 1 | | | | | | 1 | | | | | | 1 | | | | | 1 |

| | | |
|---|---|---|
| Н. контр. | Гиберман | |
| Нач. отд. 24 | Росинский | |
| Гл. конс. отд. | Пальман | |
| Гл. инж. пр. | Лиханская | |
| Ст. инж. | Милосердова | |

1.141-1.65 300

Панель перекрытия многопустотная шириной 1190 мм

| Стадия | Лист | Листов |
|---|---|---|
| Р | 1 | 2 |

ЦНИИЭП жилища

| Формат | Зона | Позиц. | Обозначение | Наименование | Количество на исполнение 1.141-1.65 300- | | | | | | | | | | | | | | | | | | | | | | | |
|---|---|---|---|---|---|---|---|---|---|---|---|---|---|---|---|---|---|---|---|---|---|---|---|---|---|---|---|---|
| | | | | | – | 01 | 02 | 03 | 04 | 05 | 06 | 07 | 08 | 09 | 10 | 11 | 12 | 13 | 14 | 15 | 16 | 17 | 18 | 19 | 20 | 21 | 22 | 23 |
| | | | | Детали | | | | | | | | | | | | | | | | | | | | | | | | |
| А4 | | 5 | 1.141-1.65 101 | Стержень Т1 | 25 | | | | | | 20 | | | | | | 16 | | | | | | 10 | | | | | |
| | | | – 01 | Стержень Т2 | | 22 | | | | | | 19 | | | | | | 14 | | | | | | 9 | | | | |
| | | | – 02 | Стержень Т3 | | | 20 | | | | | | 16 | | | | | | 11 | | | | | | 8 | | | |
| | | | – 03 | Стержень Т4 | | | | 19 | | | | | | 15 | | | | | | 9 | | | | | | 8 | | |
| | | | – 04 | Стержень Т5 | | | | | 16 | | | | | | 11 | | | | | | 8 | | | | | | 7 | |
| | | | – 05 | Стержень Т6 | | | | | | 14 | | | | | | 9 | | | | | | 8 | | | | | | 7 |
| А4 | | 6 | 1.141-1.65 102 | Петля П1 | | | 4 | 4 | 4 | 4 | | | 4 | 4 | 4 | 4 | | | 4 | 4 | 4 | 4 | | | 4 | 4 | 4 | 4 |
| | | | – 01 | Петля П2 | 4 | 4 | | | | | 4 | 4 | | | | | 4 | 4 | | | | | 4 | 4 | | | | |
| | | | | Материалы | | | | | | | | | | | | | | | | | | | | | | | | |
| | | | | Бетон марки М200, м³ | 0,88 | 0,84 | 0,80 | 0,76 | 0,72 | 0,68 | 0,88 | 0,84 | 0,80 | 0,76 | 0,72 | 0,68 | 0,88 | 0,84 | 0,80 | 0,76 | 0,72 | 0,68 | 0,88 | 0,84 | 0,80 | 0,76 | 0,72 | 0,68 |

Рис.1

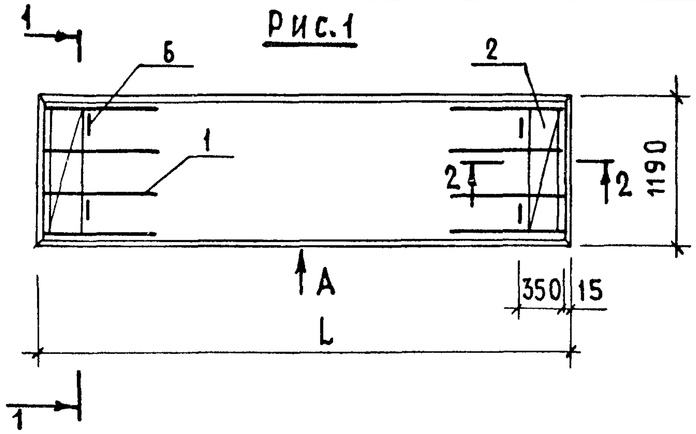


1-1

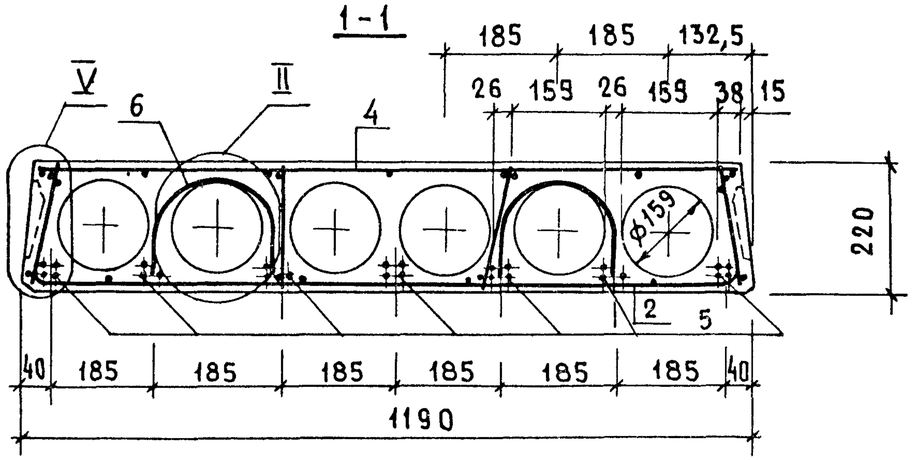


Рис.2

ОСТАЛЬНОЕ - см. Рис.1

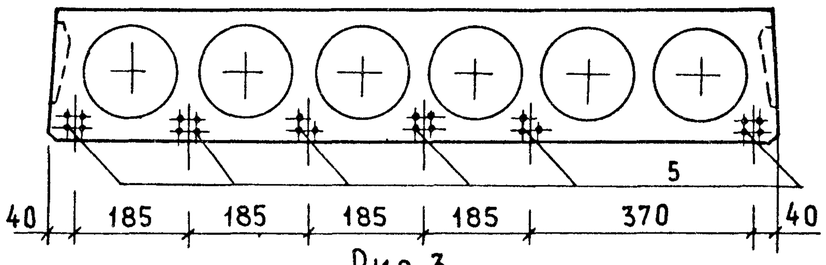


Рис.3

ОСТАЛЬНОЕ - см. Рис.1

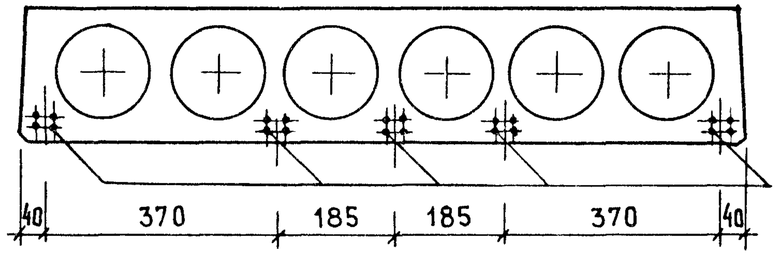


ВИД А, СЕЧЕНИЕ 2-2 И УЗЕЛ II см. 1.141-1. 65 100 СБ

| Обозначение | Марка | Рис. | L, мм | Масса, кг |
|---|---|---|---|---|
| 1.141-1. 65 300 | ПК 63.12-8ВрII т | 1 | 6280 | 2200 |
| -01 | ПК 60.12-8ВрII т | 2 | 5980 | 2100 |
| -02 | ПК 57.12-8ВрII т | 3 | 5680 | 2000 |
| -03 | ПК 54.12-8ВрII т | 4 | 5380 | 1900 |
| -04 | ПК 51.12-8ВрII т | 5 | 5080 | 1800 |
| -05 | ПК 48.12-8ВрII т | 6 | 4780 | 1700 |
| -06 | ПК 63.12-6ВрII т | 3 | 6280 | 2200 |
| -07 | ПК 60.12-6ВрII т | 4 | 5980 | 2100 |
| -08 | ПК 57.12-6ВрII т | 5 | 5680 | 2000 |
| -09 | ПК 54.12-6ВрII т | 7 | 5380 | 1900 |
| -10 | ПК 51.12-6ВрII т | 8 | 5080 | 1800 |
| -11 | ПК 48.12-6ВрII т | 10 | 4780 | 1700 |
| -12 | ПК 63.12-4ВрII т | 5 | 6280 | 2200 |
| -13 | ПК 60.12-4ВрII т | 6 | 5980 | 2100 |
| -14 | ПК 57.12-4ВрII т | 8 | 5680 | 2000 |
| -15 | ПК 54.12-4ВрII т | 10 | 5380 | 1900 |
| -16 | ПК 51.12-4ВрII т | 11 | 5080 | 1800 |
| -17 | ПК 48.12-4ВрII т | 11 | 4780 | 1700 |
| -18 | ПК 63.12-3ВрII т | 9 | 6280 | 2200 |
| -19 | ПК 60.12-3ВрII т | 10 | 5980 | 2100 |
| -20 | ПК 57.12-3ВрII т | 11 | 5680 | 2000 |
| -21 | ПК 54.12-3ВрII т | 11 | 5380 | 1900 |
| -22 | ПК 51.12-3ВрII т | 12 | 5080 | 1800 |
| -23 | ПК 48.12-3ВрII т | 12 | 4780 | 1700 |

| | | |
|---|---|---|
| Н. контр | Гиберман | |
| Нач отд 24 | Росинский | |
| Гл. конс. отд | Пальман | |
| Гл. инж. пр. | Лиханская | |
| Ст. инж. | Милосердова | |

1.141-1.65 300 СБ

Панель перекрытия многопустотная шириной 1190 мм
Сборочный чертеж

| Стадия | Масса | Масштаб |
|---|---|---|
| Р | см. табл. | |
| Лист 1 | Листов 2 | |

ЦНИИЭП жилища

Рис. 4
ОСТАЛЬНОЕ - СМ. Рис. 1

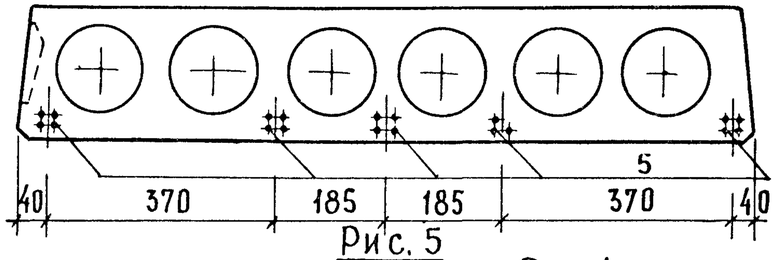


Рис. 5
ОСТАЛЬНОЕ - СМ. Рис. 1

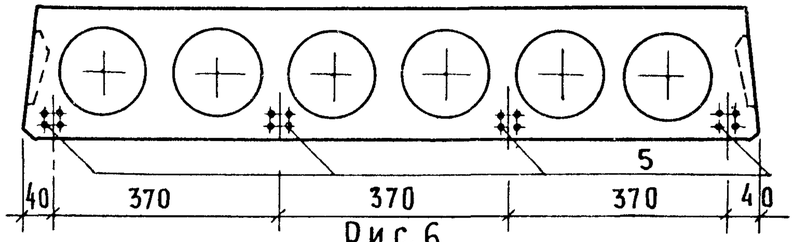


Рис. 6
ОСТАЛЬНОЕ - СМ. Рис. 1

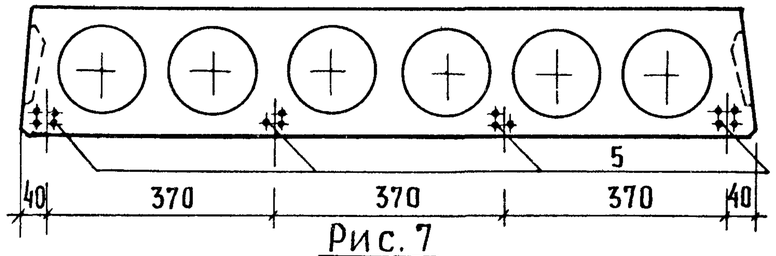


Рис. 7
ОСТАЛЬНОЕ - СМ. Рис. 1

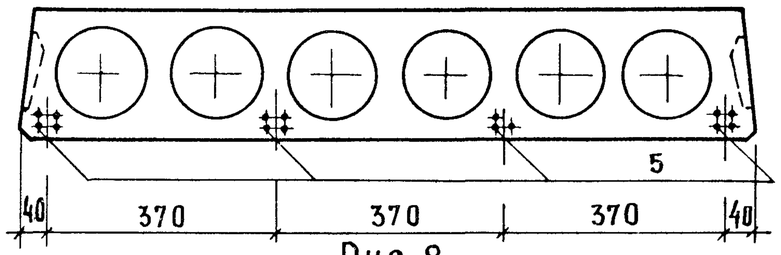


Рис. 8
ОСТАЛЬНОЕ - СМ. Рис. 1

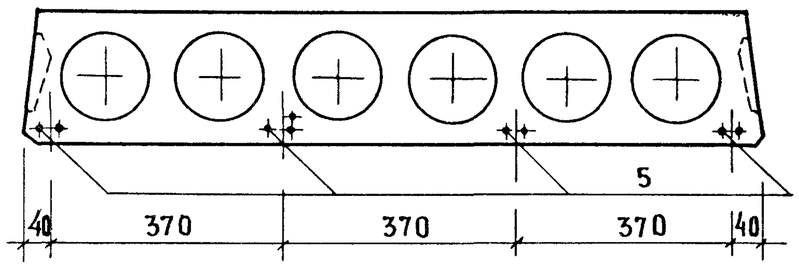


Рис. 9
ОСТАЛЬНОЕ СМ. Рис. 1

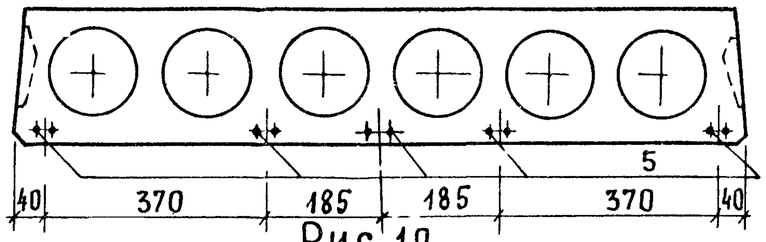


Рис. 10
ОСТАЛЬНОЕ - СМ. Рис. 1

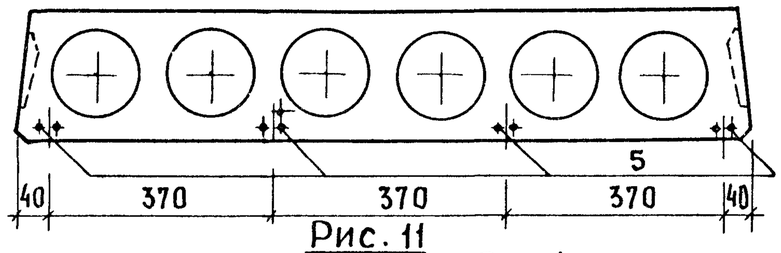


Рис. 11
ОСТАЛЬНОЕ - СМ. Рис. 1

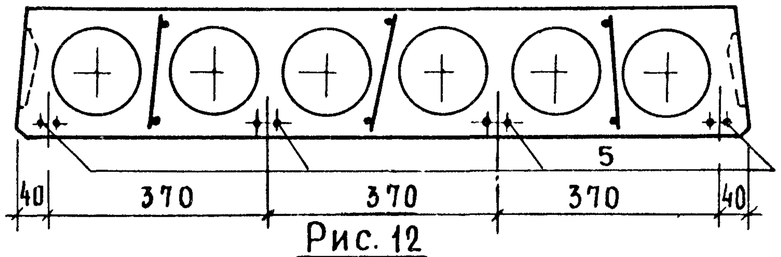


Рис. 12
ОСТАЛЬНОЕ - СМ. Рис. 1

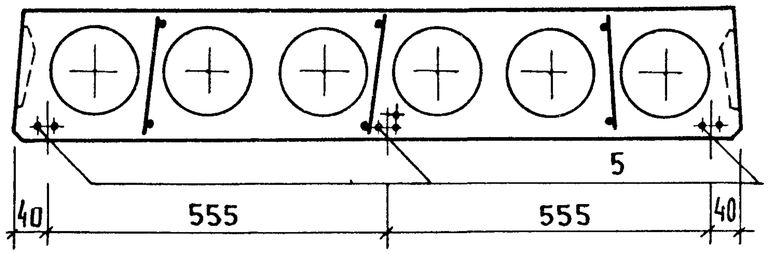


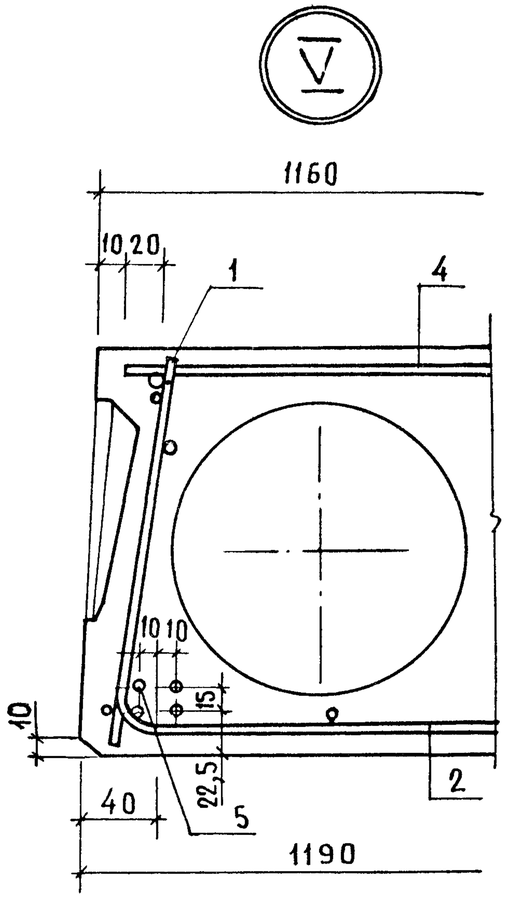

| Формат | Зона | Позиц. | Обозначение | Наименование | Количество на исполнение 1.141-1 65 400- | | | | | | | | | | | | | | | | | | | | | | |
|---|---|---|---|---|---|---|---|---|---|---|---|---|---|---|---|---|---|---|---|---|---|---|---|---|---|---|---|
| | | | | | - | 01 | 02 | 03 | 04 | 05 | 06 | 07 | 08 | 09 | 10 | 11 | 12 | 13 | 14 | 15 | 16 | 17 | 18 | 19 | 20 | 21 | 22 | 23 |
| | | | | **Документация** | | | | | | | | | | | | | | | | | | | | | | | |
| А3 | | | 1.141-1.65 400 СБ | Сборочный чертеж | × | × | × | × | × | × | × | × | × | × | × | × | × | × | × | × | × | × | × | × | × | × | × |
| А3 | | | 1.141-1.65 100 СБ | Сборочный чертеж | × | × | × | × | × | × | × | × | × | × | × | × | × | × | × | × | × | × | × | × | × | × | × |
| А3 | | | 1.141-1.65 000 ТО | Техническое описание | × | × | × | × | × | × | × | × | × | × | × | × | × | × | × | × | × | × | × | × | × | × | × |
| А3 | | | 1.141-1.65 000 РС | Ведомость расхода стали | × | × | × | × | × | × | × | × | × | × | × | × | × | × | × | × | × | × | × | × | × | × | × |
| | | | | **Сборочные единицы** | | | | | | | | | | | | | | | | | | | | | | | |
| А4 | | 1 | 1.141-1.65 110 | Каркас КР1 | 8 | 8 | 8 | | | | | | | | | | | | | | | | | | | | |
| | | | -01 | Каркас КР2 | | | | 8 | 8 | | 8 | 8 | | | | | | | | | | | | | | | |
| | | | -02 | Каркас КР3 | | | | | | 8 | | | | | | | | | | | | | | | | | |
| А4 | | 1 | 1.141-1.65 120 | Каркас КР4 | | | | | | | | | 8 | | | | 8 | 8 | | | | | | | | | |
| | | | -01 | Каркас КР5 | | | | | | | | | | 8 | 8 | 8 | | | 8 | 6 | 6 | 6 | 8 | 6 | 6 | 6 | 6 | 6 |
| А4 | | 2 | 1.141-1.65 130-03 | Сетка С4 | 2 | 2 | 2 | 2 | 2 | 2 | 2 | 2 | 2 | 2 | 2 | 2 | 2 | 2 | 2 | 2 | 2 | 2 | 2 | 2 | 2 | 2 | 2 |
| А3 | | 4 | 1.141-1.65 410 | Сетка С24 | 1 | | | | | | 1 | | | | | | 1 | | | | | | 1 | | | | |
| | | | -01 | Сетка С25 | | 1 | | | | | | 1 | | | | | | 1 | | | | | | 1 | | | |
| | | | -02 | Сетка С26 | | | 1 | | | | | | 1 | | | | | | 1 | | | | | | 1 | | |
| | | | -03 | Сетка С27 | | | | 1 | | | | | | 1 | | | | | | 1 | | | | | | 1 | |
| | | | -04 | Сетка С28 | | | | | 1 | | | | | | 1 | | | | | | 1 | | | | | | 1 |
| | | | -05 | Сетка С29 | | | | | | 1 | | | | | | 1 | | | | | | 1 | | | | | 1 |

| | | | |
|---|---|---|---|
| Н. контр. | Гиберман | | |
| Нач. отд. 24 | Росинский | | |
| Гл. констр. | Пальман | | |
| Гл. инж. пр | Лиханская | | |
| Ст. инж. | Милосердова | | |

1.141-1.65 400

Панель перекрытия многопустотная шириной 990 мм

| Стадия | Лист | Листов |
|---|---|---|
| Р | 1 | 2 |

ЦНИИЭП жилища

| Формат | Зона | Позиц. | Обозначение | Наименование | Количество на исполнение 1.141-1.65 400- | | | | | | | | | | | | | | | | | | | | | | |
|---|---|---|---|---|---|---|---|---|---|---|---|---|---|---|---|---|---|---|---|---|---|---|---|---|---|---|---|
| | | | | | – | 01 | 02 | 03 | 04 | 05 | 06 | 07 | 08 | 09 | 10 | 11 | 12 | 13 | 14 | 15 | 16 | 17 | 18 | 19 | 20 | 21 | 22 | 23 |
| | | | | Детали | | | | | | | | | | | | | | | | | | | | | | | | |
| 4 | | 5 | 1.141-1.65 101 | Стержень Т1 | 21 | | | | | | 17 | | | | | | 13 | | | | | | 8 | | | | | |
| | | | – 01 | Стержень Т2 | | 18 | | | | | | 16 | | | | | | 11 | | | | | | 7 | | | | |
| | | | – 02 | Стержень Т3 | | | 17 | | | | | | 13 | | | | | | 9 | | | | | | 7 | | | |
| | | | – 03 | Стержень Т4 | | | | 14 | | | | | | 11 | | | | | | 8 | | | | | | 6 | | |
| | | | – 04 | Стержень Т5 | | | | | 13 | | | | | | 11 | | | | | | 7 | | | | | | 6 | |
| | | | – 05 | Стержень Т6 | | | | | | 11 | | | | | | 8 | | | | | | 6 | | | | | | 6 |
| 4 | | 6 | 1.141-1.65 102 | Петля П1 | 4 | 4 | 4 | 4 | 4 | 4 | 4 | 4 | 4 | 4 | 4 | 4 | 4 | 4 | 4 | 4 | 4 | 4 | 4 | 4 | 4 | 4 | 4 | 4 |
| | | | | Материалы | | | | | | | | | | | | | | | | | | | | | | | | |
| | | | | Бетон марки М 200, $м^3$ | 0,73 | 0,69 | 0,66 | 0,63 | 0,59 | 0,56 | 0,73 | 0,69 | 0,66 | 0,63 | 0,59 | 0,56 | 0,73 | 0,69 | 0,66 | 0,63 | 0,59 | 0,56 | 0,73 | 0,69 | 0,56 | 0,63 | 0,59 | 0,56 |

Рис.1

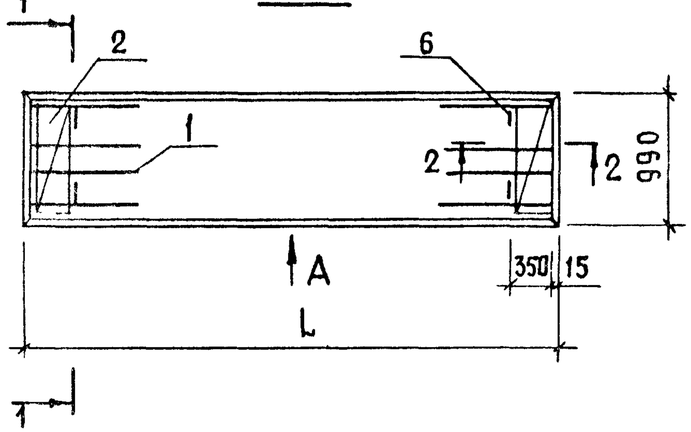


1-1

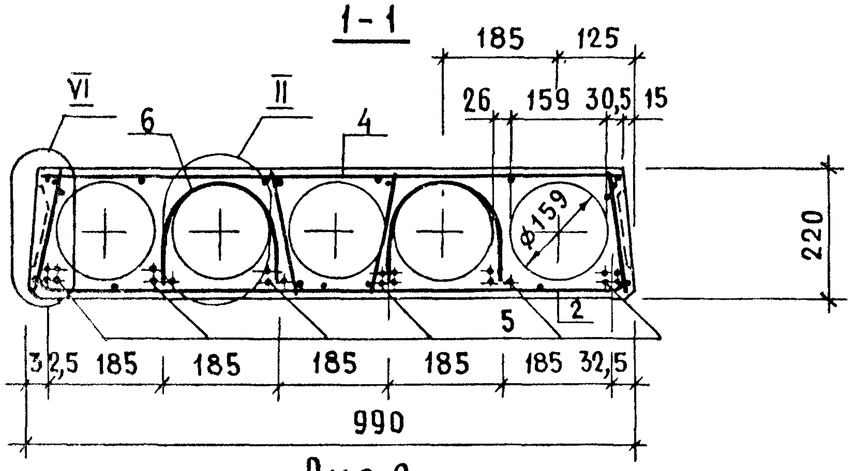


Рис.2

ОСТАЛЬНОЕ-СМ. РИС.1

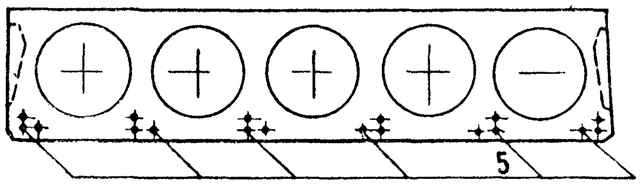


Рис.3

ОСТАЛЬНОЕ-СМ. РИС.1

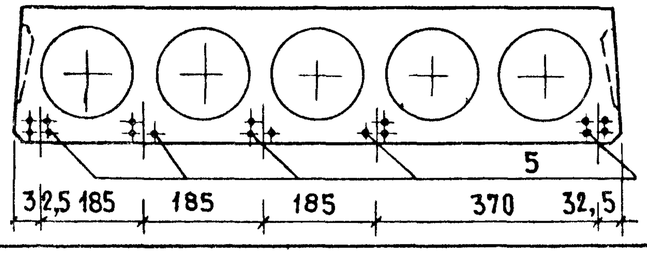


| Обозначение | Марка | Рис. | L, мм | Масса, кг |
|---|---|---|---|---|
| 1.141-1.65 400 | ПК 63.10 - 8 Вр II т | 1 | 6280 | 1825 |
| - 01 | ПК 60.10 - 8 Вр II т | 2 | 5980 | 1725 |
| - 02 | ПК 57.10 - 8 Вр II т | 3 | 5680 | 1650 |
| - 03 | ПК 54.10 - 8 Вр II т | 5 | 5380 | 1575 |
| - 04 | ПК 51.10 - 8 Вр II т | 6 | 5080 | 1475 |
| - 05 | ПК 48.10 - 8 Вр II т | 7 | 4780 | 1400 |
| - 06 | ПК 63.10 - 6 Вр II т | 3 | 6280 | 1825 |
| - 07 | ПК 60.10 - 6 Вр II т | 4 | 5980 | 1725 |
| - 08 | ПК 57.10 - 6 Вр II т | 6 | 5680 | 1650 |
| - 09 | ПК 54.10 - 6 Вр II т | 7 | 5380 | 1575 |
| - 10 | ПК 51.10 - 6 Вр II т | 7 | 5080 | 1475 |
| - 11 | ПК 48.10 - 6 Вр II т | 9 | 4780 | 1400 |
| - 12 | ПК 63.10 - 4 Вр II т | 6 | 6280 | 1825 |
| - 13 | ПК 60.10 - 4 Вр II т | 7 | 5980 | 1725 |
| - 14 | ПК 57.10 - 4 Вр II т | 8 | 5680 | 1650 |
| - 15 | ПК 54.10 - 4 Вр II т | 10 | 5380 | 1575 |
| - 16 | ПК 51.10 - 4 Вр II т | 11 | 5080 | 1475 |
| - 17 | ПК 48.10 - 4 Вр II т | 12 | 4780 | 1400 |
| - 18 | ПК 63.10 - 3 Вр II т | 9 | 6280 | 1825 |
| - 19 | ПК 60.10 - 3 Вр II т | 11 | 5980 | 1725 |
| - 20 | ПК 57.10 - 3 Вр II т | 11 | 5680 | 1650 |
| - 21 | ПК 54.10 - 3 Вр II т | 12 | 5380 | 1575 |
| - 22 | ПК 51.10 - 3 Вр II т | 12 | 5080 | 1475 |
| - 23 | ПК 48.10 - 3 Вр II т | 12 | 4780 | 1400 |

Вид А, сечение 2-2 и узел II см. 1.141-1.65 100 СБ

| | | |
|---|---|---|
| Н. контр. | Гиберман | |
| Нач. отд. 24 | Росинский | |
| Гл. конс. отд. | Пальман | |
| Гл. инж. пр. | Лиханская | |
| Ст. инж. | Милосердова | |

1.141-1.65 400 СБ

Панель перекрытия многопустотная шириной 990 мм
Сборочный чертеж

| Стадия | Масса | Масштаб |
|---|---|---|
| Р | см. табл. | |
| Лист 1 | Листов 2 | |

ЦНИИЭП жилища

Рис. 4

ОСТАЛЬНОЕ - СМ. Рис.1

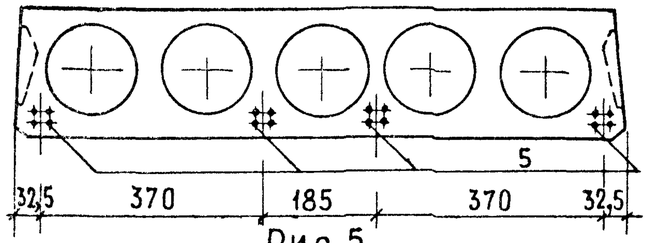


Рис.5

ОСТАЛЬНОЕ - СМ. Рис.1

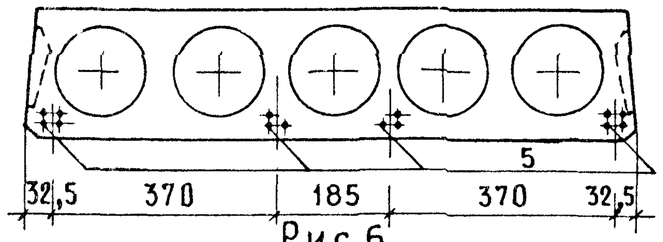


Рис.6

ОСТАЛЬНОЕ - СМ. Рис.1

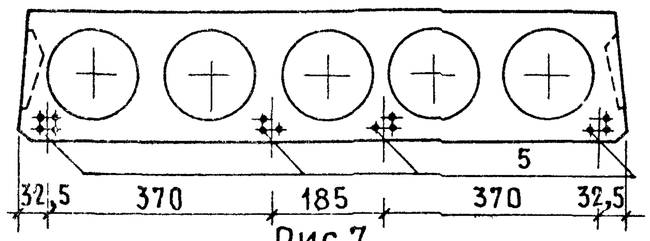


Рис.7

ОСТАЛЬНОЕ - СМ. Рис.1

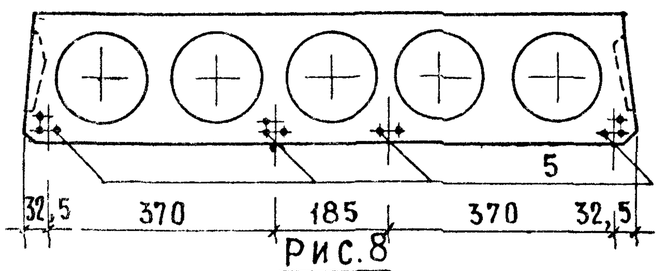


Рис.8

ОСТАЛЬНОЕ - СМ. Рис.1

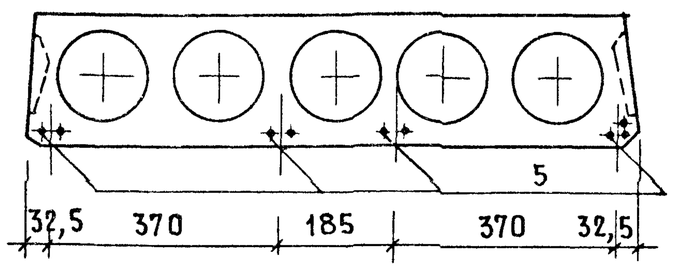


Рис. 9

ОСТАЛЬНОЕ - СМ. Рис.1

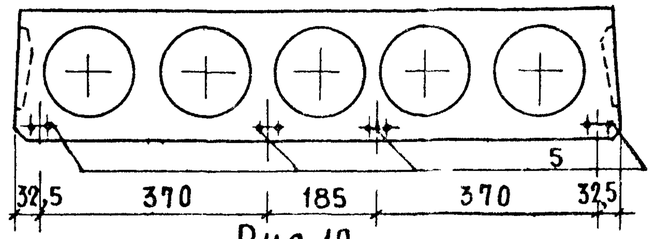


Рис 10

ОСТАЛЬНОЕ - СМ. Рис.1

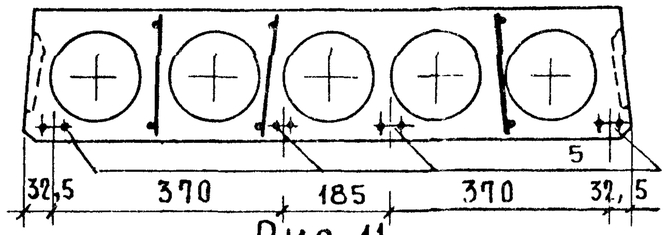


Рис. 11

ОСТАЛЬНОЕ - СМ. Рис.1

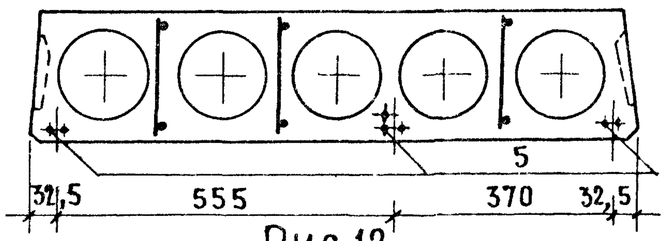


Рис.12

ОСТАЛЬНОЕ СМ. Рис.1

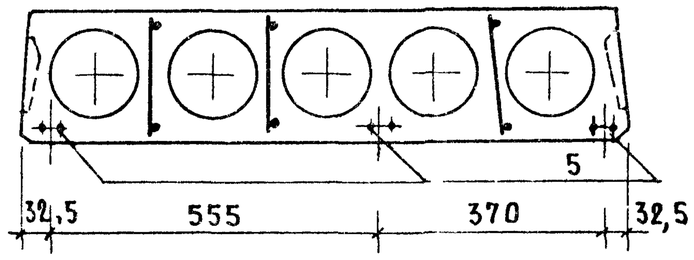


VI

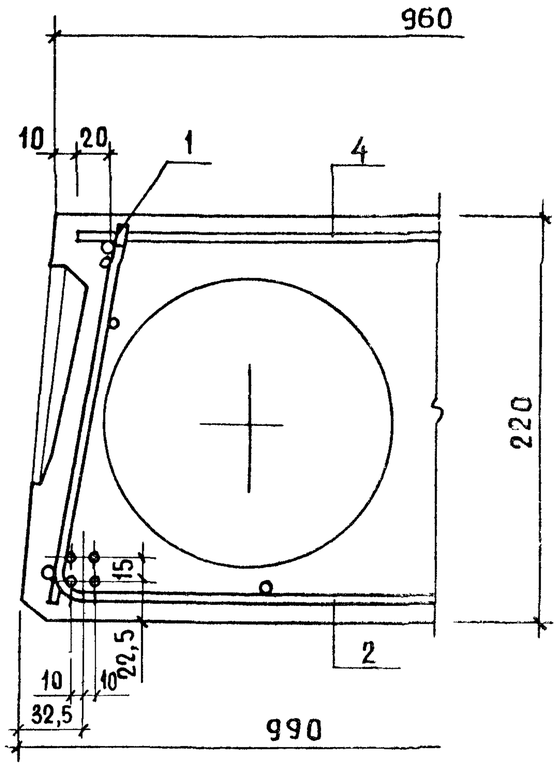

| Формат | Зона | Позиц. | Обозначение | Наименование | Кол. | Примеч. |
|---|---|---|---|---|---|---|
| | | | | | | |
| | | | | Документация | | |
| А3 | | | 1.141-1.65 000 ТО | Техническое описание | | |
| А4 | | | 1.141-1.65 110 СБ | Сборочный чертеж | | |
| | | | | Переменные данные | | |
| | | | | для исполнений: | | |
| | | | | | | |
| | | | | 1.141-1.65 110 | | КР1 |
| | | | | Детали | | |
| Б4 | | 1 | 1.141-1.65 111 | ф5 ВрI ГОСТ 6727-80; ℓ=1020 | 1 | 0,15 кг |
| Б4 | | 2 | 1.141-1.65 112 | ф4 ВрI ГОСТ 6727-80; ℓ=1020 | 1 | 0,09 кг |
| Б4 | | 3 | 1.141-1.65 113 | ф4 ВрI ГОСТ 6727-80; ℓ=205 | 11 | 0,02 кг |
| | | | | | | |
| | | | | 1.141-1.65 110-01 | | КР2 |
| | | | | Детали | | |
| Б4 | | 1 | 1.141-1.65 112 | ф4 ВрI ГОСТ 6727-80; ℓ=1020 | 1 | 0,09 кг |
| Б4 | | 2 | 1.141-1.65 114 | ф3 ВрI ГОСТ 6727-80; ℓ=1020 | 1 | 0,05 кг |
| Б4 | | 3 | 1.141-1.65 115 | ф3 ВрI ГОСТ 6727-80; ℓ=205 | 11 | 0,01 кг |
| | | | | | | |
| | | | | 1.141-1.65 110-02 | | КР3 |
| | | | | Детали | | |
| Б4 | | 2 | 1.141-1.65 114 | ф3 ВрI ГОСТ 6727-80; ℓ=1020 | 2 | 0,05 кг |
| Б4 | | 3 | 1.141-1.65 115 | ф3 ВрI ГОСТ 6727-80; ℓ=205 | 11 | 0,01 кг |
| | | | | | | |

Рис.1

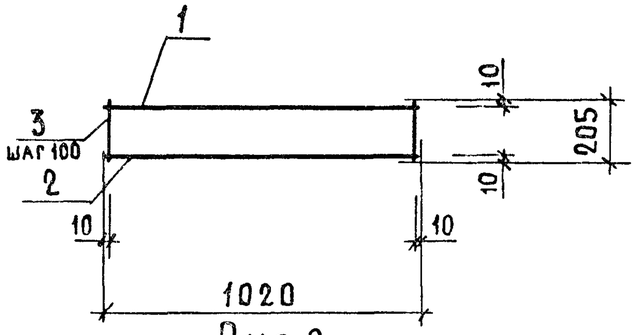


Рис.2

Остальное - см. Рис.1

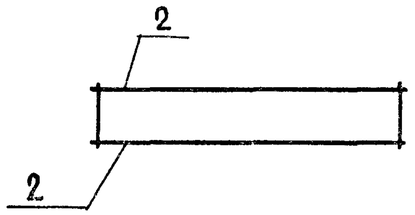


| Обозначение | Марка | Рис. | Масса, кг |
|---|---|---|---|
| 1.141-1.65 110 | КР1 | 1 | 0,46 |
| - 01 | КР2 | 1 | 0,25 |
| - 02 | КР3 | 2 | 0,21 |
| | | | |

Инв.№ подл. | Подпись и дата | Взам.инв.№

| | | | |
|---|---|---|---|
| Н.контр. | Гиберман | | |
| Нач.отд.24 | Росинский | | |
| Гл.констр. | Пальман | | |
| Гл.инж.пр. | Лиханская | | |
| Ст. инж. | Милосердова | | |

1.141-1.65 110

Каркас (КР1... КР3)

| Стадия | Лист | Листов |
|---|---|---|
| Р | | 1 |

ЦНИИЭП жилища

| | | | |
|---|---|---|---|
| Н.контр. | Гиберман | | |
| Нач.отд.24 | Росинский | | |
| Гл.констр. | Пальман | | |
| Гл.инж.пр. | Лиханская | | |
| Ст.инж. | Милосердова | | |

1.141-1.65 110 СБ

Каркас (КР1... КР3)
Сборочный чертеж

| Стадия | Масса | Масштаб |
|---|---|---|
| Р | см. табл. | |

Лист | Листов 1

ЦНИИЭП жилища

| Формат | Зона | Позиц. | Обозначение | Наименование | Кол. | Примеч. |
|---|---|---|---|---|---|---|
| | | | | | | |
| | | | | Документация | | |
| А3 | | | 1.141-1.65 000 ТО | Техническое описание. | | |
| А4 | | | 1.141-1.65 120 СБ | Сборочный чертеж | | |
| | | | | Переменные данные | | |
| | | | | для исполнений: | | |
| | | | | | | |
| | | | | 1.141-1.65 120 | | КР4 |
| | | | | Детали | | |
| Б4 | | 1 | 1.141-1.65 121 | ф4 ВрI ГОСТ 6727-80; ℓ=840 | 1 | 0,08 кг |
| Б4 | | 2 | 1.141-1.65 122 | ф3 ВрI ГОСТ 6727-80; ℓ=840 | 1 | 0,04 кг |
| Б4 | | 3 | 1.141-1.65 115 | ф3 ВрI ГОСТ 6727-80; ℓ=205 | 3 | 0,01 кг |
| | | | | | | |
| | | | | 1.141-1.65 120-01 | | КР5 |
| | | | | Детали | | |
| Б4 | | 2 | 1.141-1.65 122 | ф3 ВрI ГОСТ 6727-80; ℓ=840 | 2 | 0,04 кг |
| Б4 | | 3 | 1.141-1.65 115 | ф3 ВрI ГОСТ 6727-80; ℓ=205 | 3 | 0,01 кг |

Рис.1

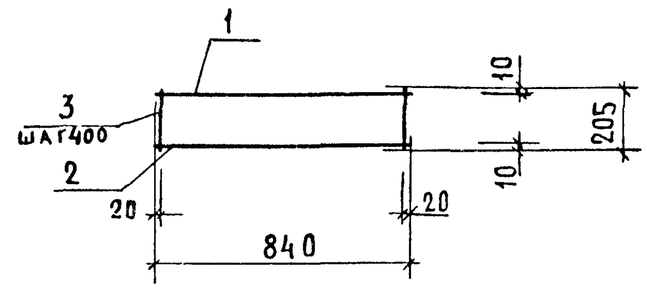


Рис.2

Остальное см. Рис.1

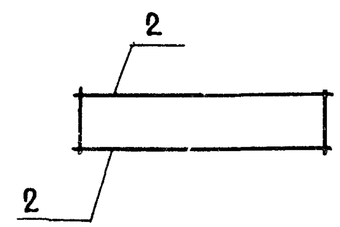


| Обозначение | Марка | Рис. | Масса, кг |
|---|---|---|---|
| 1.141-1.65 120 | КР4 | 1 | 0,15 |
| -01 | КР5 | 2 | 0,11 |
| | | | |
| | | | |

1.141-1.65 120

| | | | |
|---|---|---|---|
| Н.контр. | Гиберман | | |
| Нач.отд.24 | Росинский | | |
| Гл.конст.отд | Пальман | | |
| Гл.инж.пр. | Лиханская | | |
| Ст.инж. | Милосердова | | |

Каркас (КР4... КР5)

| Стадия | Лист | Листов |
|---|---|---|
| Р | | 1 |

ЦНИИЭП жилища

Взам.инв.№ | Подпись и дата | Инв.№ подл.

1.141-1.65 120 СБ

| | | | |
|---|---|---|---|
| Н.контр. | Гиберман | | |
| Нач.отд.24 | Росинский | | |
| Гл.конст. | Пальман | | |
| Гл.инж.пр | Лиханская | | |
| Ст.инж. | Миросердова | | |

Каркас (КР4... КР5)
Сборочный чертеж

| Стадия | Масса | Масштаб |
|---|---|---|
| Р | см. табл. | |

Лист | Листов 1

ЦНИИЭП жилища

| Формат | Зона | Позиц. | Обозначение | Наименование | Кол. | Примеч. |
|---|---|---|---|---|---|---|
| | | | | Документация | | |
| А3 | | | 1.141-1.65 000 ТО | Техническое описание | | |
| А4 | | | 1.141-1.65 130 СБ | Сборочный чертеж | | |
| | | | | Переменные данные | | |
| | | | | для исполнений: | | |
| | | | | | | |
| | | | | 1.141-1.65 130 | | С1 |
| | | | | Детали | | |
| Б4 | | 1 | 1.141-1.65 131 | ⌀4 ВрI ГОСТ 6727-80; ℓ=2080 | 7 | 0,19 кг |
| Б4 | | 2 | 1.141-1.65 132 | ⌀4 ВрI ГОСТ 6727-80; ℓ=440 | 8 | 0,04 кг |
| | | | | | | |
| | | | | 1.141-1.65 130-01 | | С2 |
| | | | | Детали | | |
| Б4 | | 1 | 1.141-1.65 133 | ⌀4 ВрI ГОСТ 6727-80; ℓ=1780 | 7 | 0,16 кг |
| Б4 | | 2 | 1.141-1.65 132 | ⌀4 ВрI ГОСТ 6727-80; ℓ=440 | 7 | 0,04 кг |
| | | | | | | |
| | | | | 1.141-1.65 130-02 | | С3 |
| | | | | Детали | | |
| Б4 | | 1 | 1.141-1.65 134 | ⌀4 ВрI ГОСТ 6727-80; ℓ=1480 | 7 | 0,14 кг |
| Б4 | | 2 | 1.141-1.65 132 | ⌀4 ВрI ГОСТ 6727-80; ℓ=440 | 6 | 0,04 кг |
| | | | | | | |
| | | | | 1.141-1.65 130-03 | | С4 |
| | | | | Детали | | |
| Б4 | | 1 | 1.141-1.65 135 | ⌀4 ВрI ГОСТ 6727-80; ℓ=1280 | 7 | 0,12 кг |
| Б4 | | 2 | 1.141-1.65 132 | ⌀4 ВрI ГОСТ 6727-80; ℓ=440 | 6 | 0,04 кг |

1.141-1.65 130

| | | |
|---|---|---|
| Н.контр. | Гиберман | |
| Нач.отд.24 | Росинский | |
| Гл.констотд. | Пальман | |
| Гл.инж.пр. | Лиханская | |
| Ст.инж. | Милосердова | |

Сетка (С1... С4)

| Стадия | Лист | Листов |
|---|---|---|
| Р | | 1 |

ЦНИИЭП жилища

Рис. 1

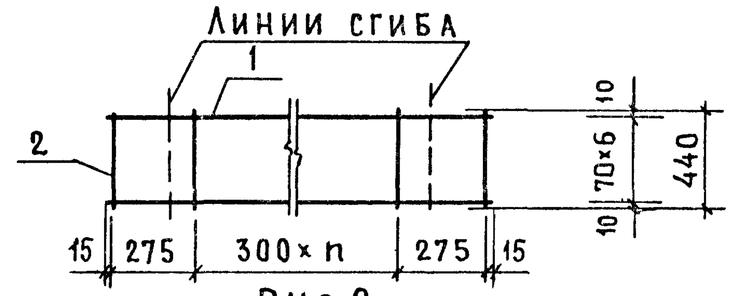


Рис. 2

Остальное - см. Рис. 1

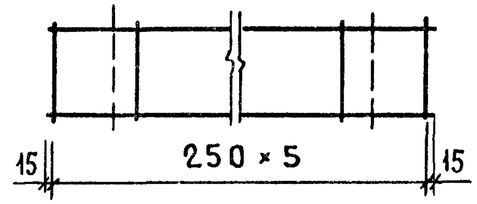


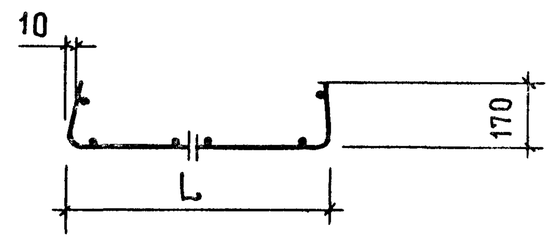


| Обозначение | Марка | Рис. | L, мм | n | Масса, кг |
|---|---|---|---|---|---|
| 1.141-1.65 130 | С1 | 1 | 1740 | 5 | 1,65 |
| -01 | С2 | 1 | 1440 | 4 | 1,40 |
| -02 | С3 | 1 | 1140 | 3 | 1,22 |
| -03 | С4 | 2 | 940 | - | 1,18 |

Инв.№ подл. | Подпись и дата | Взам. инв.№

1.141-1.65 130 СБ

| | | |
|---|---|---|
| Н.контр. | Гиберман | |
| Нач.отд.24 | Росинский | |
| Гл.констр. | Пальман | |
| Гл.инж.пр. | Лиханская | |
| Ст.инж. | Милосердова | |

Сетка (С1... С4)
Сборочный чертеж

| Стадия | Масса | Масштаб |
|---|---|---|
| Р | см. табл. | |
| Лист | Листов 1 | |

ЦНИИЭП жилища

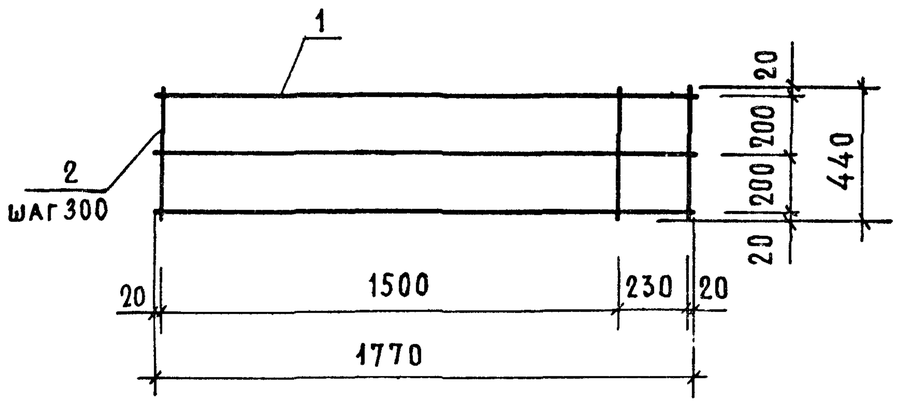


| ФОРМАТ | ЗОНА | ПОЗИЦ. | ОБОЗНАЧЕНИЕ | НАИМЕНОВАНИЕ | КОЛ. | ПРИМЕЧ. |
|---|---|---|---|---|---|---|
| | | | | Документация | | |
| А3 | | | 1.141-1.65 000 ТО | Техническое описание | | |
| | | | | Детали | | |
| | | | | ф4 ВрI ГОСТ 6727-80 | | |
| БЧ | | 1 | 1.141-1.65 141 | ℓ= 1770 | 3 | 0,16 кг |
| БЧ | | 2 | 1.141-1.65 142 | ℓ= 440 | 7 | 0,04 кг |

| | | |
|---|---|---|
| Н. контр. | Гиберман | |
| Нач. отд. 24 | Росинский | |
| Гл. конст. | Пальман | |
| Гл. инж. пр. | Лиханская | |
| Ст. инж. | Милосердова | |

1.141-1.65 140

Сетка С5

| Стадия | Масса | Масштаб |
|---|---|---|
| Р | 0,76 | |

Лист | Листов 1

ЦНИИЭП жилища

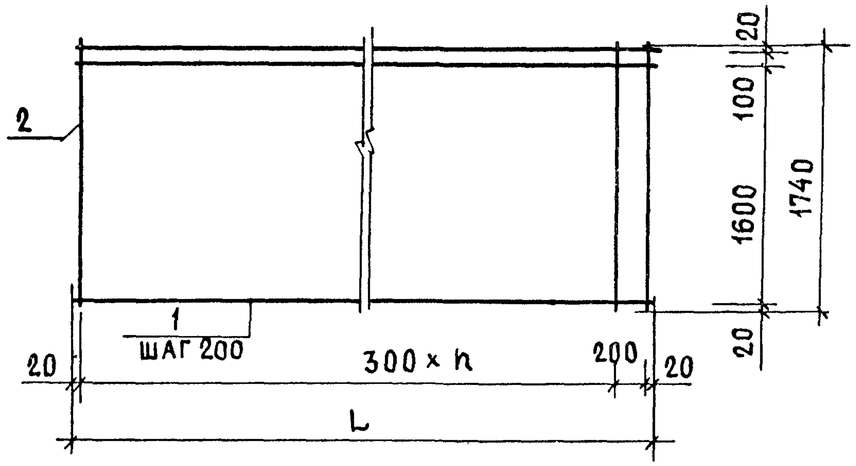


| Формат | Зона | Позиц. | Обозначение | Наименование | Кол. на исполнение 1.141-1.65 150 | | | | | | Примеч |
|---|---|---|---|---|---|---|---|---|---|---|---|
| | | | | | | 01 | 02 | 03 | 04 | 05 | |
| | | | | | | | | | | | |
| | | | | ДЕТАЛИ | | | | | | | |
| | | | | ⌀3 Вр I ГОСТ 6727-80 | | | | | | | |
| Б4 | | 1 | 1.141-1.65 151 | ℓ = 6240 | 10 | | | | | | 0,32 кг |
| | | | 1.141-1.65 153 | ℓ = 5940 | | 10 | | | | | 0,31 кг |
| | | | 1.141-1.65 154 | ℓ = 5640 | | | 10 | | | | 0,29 кг |
| | | | 1.141-1.65 155 | ℓ = 5340 | | | | 10 | | | 0,28 кг |
| | | | 1.141-1.65 156 | ℓ = 5040 | | | | | 10 | | 0,26 кг |
| | | | 1.141-1.65 157 | ℓ = 4740 | | | | | | 10 | 0,25 кг |
| Б4 | | 2 | 1.141-1.65 152 | ℓ = 1740 | 22 | 21 | 20 | 19 | 18 | 17 | 0,09 кг |
| | | | | | | | | | | | |
| | | | | | | | | | | | |

| Обозначение | Марка | L, мм | n, шт. | Масса, кг |
|---|---|---|---|---|
| 1.141-1.65 150 | С 6 | 6240 | 20 | 5,18 |
| - 01 | С 7 | 5940 | 19 | 4,99 |
| - 02 | С 8 | 5640 | 18 | 4,70 |
| - 03 | С 9 | 5340 | 17 | 4,51 |
| - 04 | С 10 | 5040 | 16 | 4,22 |
| - 05 | С 11 | 4740 | 15 | 4,03 |

| | | |
|---|---|---|
| Н. контр. | Гиберман | |
| Нач. отд. 24 | Росинский | |
| Гл. конс. отд. | Пальман | |
| Гл. инж. пр. | Аиханская | |
| Ст. инж. | Милосердова | |

1.141-1.65 150

Сетка (С6... С11)

| Стадия | Масса | Масштаб |
|---|---|---|
| Р | см. табл. | |
| Лист | Листов 1 | |

ЦНИИЭП жилища

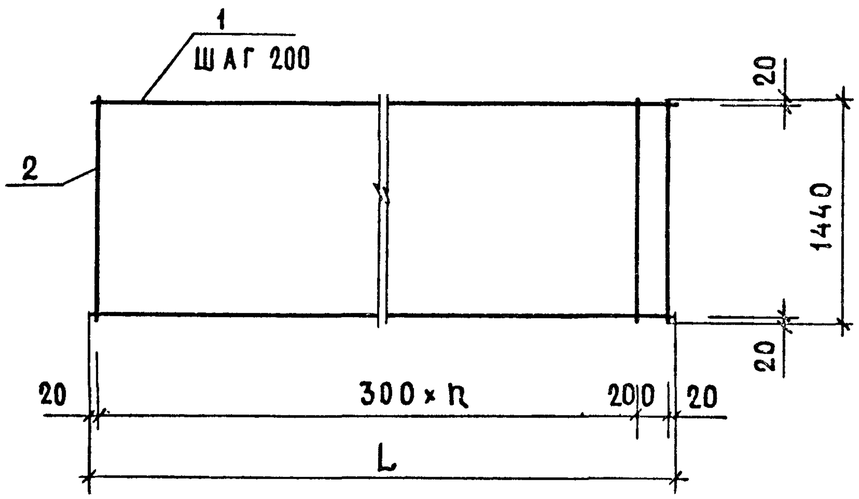


| ФОРМАТ | ЗОНА | ПОЗИЦ. | ОБОЗНАЧЕНИЕ | НАИМЕНОВАНИЕ | КОЛ. НА ИСПОЛНЕНИЕ 1.141-1.65 210 | | | | | | ПРИМЕЧ. |
|---|---|---|---|---|---|---|---|---|---|---|---|
| | | | | | – | 01 | 02 | 03 | 04 | 05 | |
| | | | | | | | | | | | |
| | | | | ДЕТАЛИ | | | | | | | |
| | | | | ⌀3ВрI ГОСТ 6727-80 | | | | | | | |
| БЧ | | 1 | 1.141-1.65 151 | ℓ= 6240 | 8 | | | | | | 0,32 кг |
| | | | 1.141-1.65 153 | ℓ= 5940 | | 8 | | | | | 0,31 кг |
| | | | 1.141-1.65 154 | ℓ= 5640 | | | 8 | | | | 0,29 кг |
| | | | 1.141-1.65 155 | ℓ= 5340 | | | | 8 | | | 0,28 кг |
| | | | 1.141-1.65 156 | ℓ= 5040 | | | | | 8 | | 0,26 кг |
| | | | 1.141-1.65 157 | ℓ= 4740 | | | | | | 8 | 0,25 кг |
| БЧ | | 2 | 1.141-1.65 211 | ℓ= 1440 | 22 | 21 | 20 | 19 | 18 | 17 | 0,07 кг |
| | | | | | | | | | | | |
| | | | | | | | | | | | |

| ОБОЗНАЧЕНИЕ | МАРКА | L, мм | n, шт. | МАССА, кг |
|---|---|---|---|---|
| 1.141-1.65 210 | С12 | 6240 | 20 | 4,10 |
| – 01 | С13 | 5940 | 19 | 3,95 |
| – 02 | С14 | 5640 | 18 | 3,72 |
| – 03 | С15 | 5340 | 17 | 3,57 |
| – 04 | С16 | 5040 | 16 | 3,34 |
| – 05 | С17 | 4740 | 15 | 3,19 |

| | | |
|---|---|---|
| Н. контр. | Гиберман | |
| Нач. отд. 24 | Росинский | |
| Гл. конс. отд. | Пальман | |
| Гл. инж. пр. | Лиханская | |
| Ст. инж. | Милосердова | |

1.141-1.65 210

СЕТКА (С12...С17)

| СТАДИЯ | МАССА | МАСШТАБ |
|---|---|---|
| Р | СМ. ТАБЛ. | |
| ЛИСТ | ЛИСТОВ 1 | |

ЦНИИЭП жилища

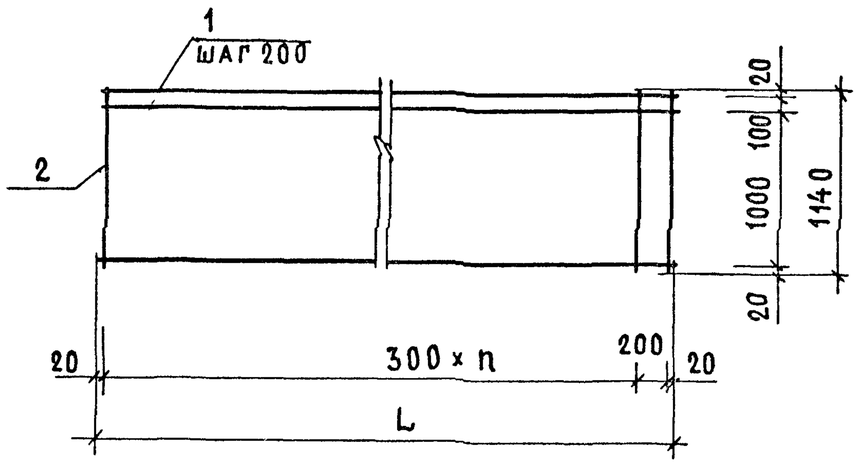


| ОБОЗНАЧЕНИЕ | МАРКА | L, мм | n, шт. | МАССА, кг |
|---|---|---|---|---|
| 1.141-1.65 310 | С18 | 6240 | 20 | 3,56 |
| – 01 | С19 | 5940 | 19 | 3,43 |
| – 02 | С20 | 5640 | 18 | 3,23 |
| – 03 | С21 | 5340 | 17 | 3,10 |
| – 04 | С22 | 5040 | 16 | 2,90 |
| – 05 | С23 | 4740 | 15 | 2,77 |

| ФОРМАТ | ЗОНА | ПОЗИЦ. | ОБОЗНАЧЕНИЕ | НАИМЕНОВАНИЕ | Кол. на исполнение 1.141-1.65 310 | | | | | | ПРИМЕЧ. |
|---|---|---|---|---|---|---|---|---|---|---|---|
| | | | | | – | 01 | 02 | 03 | 04 | 05 | |
| | | | | ДЕТАЛИ | | | | | | | |
| | | | | ФЗВрI ГОСТ 6727-80 | | | | | | | |
| Б4 | | 1 | 1.141-1.65 151 | ℓ= 6240 | 7 | | | | | | 0,32 кг |
| | | | 1.141-1.65 153 | ℓ= 5940 | | 7 | | | | | 0,31 кг |
| | | | 1.141-1.65 154 | ℓ= 5640 | | | 7 | | | | 0,29 кг |
| | | | 1.141-1.65 155 | ℓ= 5340 | | | | 7 | | | 0,28 кг |
| | | | 1.141-1.65 156 | ℓ= 5040 | | | | | 7 | | 0,26 кг |
| | | | 1.141-1.65 157 | ℓ= 4740 | | | | | | 7 | 0,25 кг |
| Б4 | | 2 | 1.141-1.65 311 | ℓ= 1140 | 22 | 21 | 20 | 19 | 18 | 17 | 0,06 кг |

| | | |
|---|---|---|
| Н. контр. | Гиберман | |
| Нач. отд. 24 | Росинский | |
| Гл. конс. отд. | Пальман | |
| Гл. инж. пр | Лиханская | |
| Ст. инж. | Милосердова | |

1.141-1.65 310

Сетка (С18...С23)

| Стадия | Масса | Масштаб |
|---|---|---|
| Р | см. табл. | |
| Лист | Листов 1 | |

ЦНИИЭП жилища

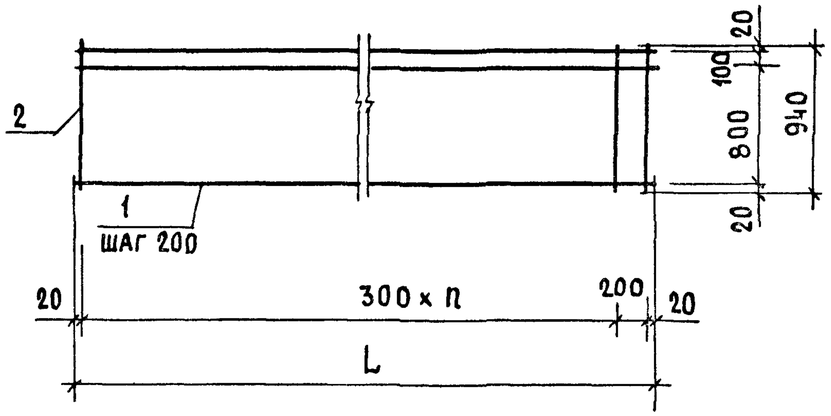


| Формат | Зона | Позиц. | Обозначение | Наименование | Кол. на исполнение 1.141-1.65 410- — | 01 | 02 | 03 | 04 | 05 | Примеч. |
|---|---|---|---|---|---|---|---|---|---|---|---|
| | | | | | | | | | | | |
| | | | | Детали | | | | | | | |
| | | | | ⌀3 Вр I ГОСТ 6727-80 | | | | | | | |
| Б4 | | 1 | 1.141-1.65 151 | ℓ = 6240 | 6 | | | | | | 0,32 кг |
| | | | 1.141-1.65 153 | ℓ = 5940 | | 6 | | | | | 0,31 кг |
| | | | 1.141-1.65 154 | ℓ = 5640 | | | 6 | | | | 0,29 кг |
| | | | 1.141-1.65 155 | ℓ = 5340 | | | | 6 | | | 0,28 кг |
| | | | 1.141-1.65 156 | ℓ = 5040 | | | | | 6 | | 0,26 кг |
| | | | 1.141-1.65 157 | ℓ = 4740 | | | | | | 6 | 0,25 кг |
| Б4 | | 2 | 1.141-1.65 411 | ℓ = 940 | 22 | 21 | 20 | 19 | 18 | 17 | 0,05 кг |

| Обозначение | Марка | L, мм | n, шт | Масса, кг |
|---|---|---|---|---|
| 1.141-1.65 410 | С 24 | 6240 | 20 | 3,02 |
| - 01 | С 25 | 5940 | 19 | 2,91 |
| - 02 | С 26 | 5640 | 18 | 2,74 |
| - 03 | С 27 | 5340 | 17 | 2,63 |
| - 04 | С 28 | 5040 | 16 | 2,46 |
| - 05 | С 29 | 4740 | 15 | 2,35 |

| | | |
|---|---|---|
| Н. контр. | Гиберман | |
| Нач. отд. 24 | Росинский | |
| Гл. конс. отд. | Пальман | |
| Гл. инж. пр. | Лиханская | |
| Ст. инж. | Милосердова | |

1.141-1.65 410

Сетка (С 24... С 29)

| Стадия | Масса | Масштаб |
|---|---|---|
| Р | см. табл. | |
| Лист | Листов 1 | |

ЦНИИЭП жилища

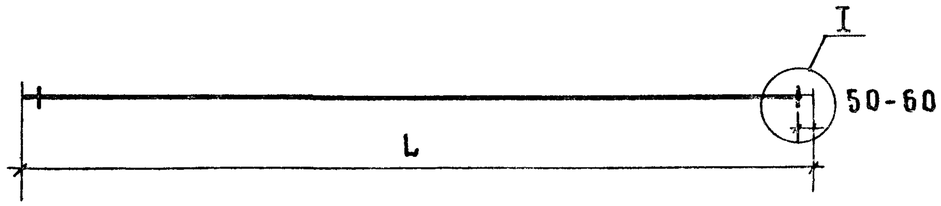


| Обозначение | Марка | ⌀, мм класс стали | L, мм | Масса, кг |
|---|---|---|---|---|
| 1.141-1.65 101 | Т1 | ⌀5 Вр II | 6280 | 0,97 |
| - 01 | Т2 | ⌀5 Вр II | 5980 | 0,92 |
| - 02 | Т3 | ⌀5 Вр II | 5680 | 0,89 |
| - 03 | Т4 | ⌀5 Вр II | 5380 | 0,83 |
| - 04 | Т5 | ⌀5 Вр II | 5080 | 0,78 |
| - 05 | Т6 | ⌀5 Вр II | 4780 | 0,74 |

I

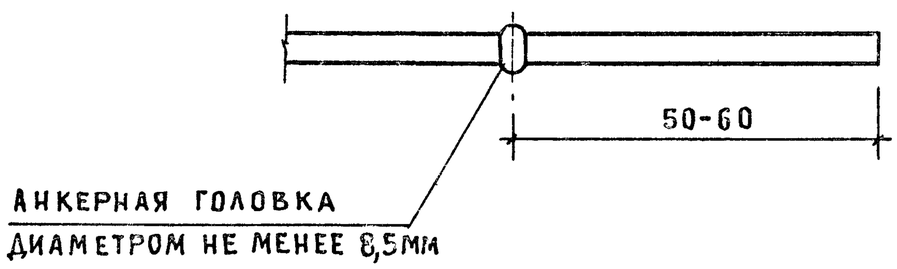


| | | | |
|---|---|---|---|
| Н.контр | Гиберман | | |
| Нач.отд.24 | Росинский | | |
| Гл.конст.отд | Пальман | | |
| Гл.инж.пр. | Лиханская | | |
| Гл.инж. | Милосердова | | |

1.141-1.65 101

Стержень напрягаемый (Т1...Т6)

| Стадия | Масса | Масштаб |
|---|---|---|
| Р | См. табл. | |
| Лист | Листов 1 | |

ГОСТ 7348-81

ЦНИИЭП жилища

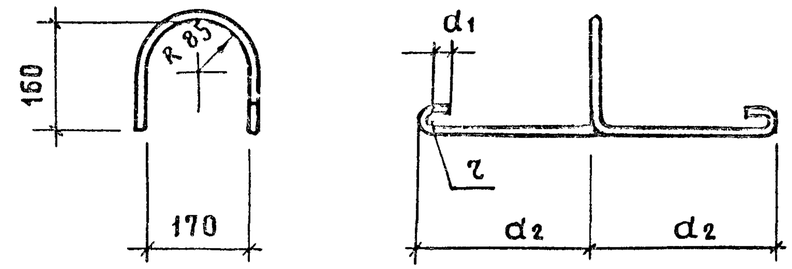


| Обозначение | Марка | r, мм | d1, мм | d2, мм | ⌀, мм класс стали | L, мм | Масса, кг |
|---|---|---|---|---|---|---|---|
| 1.141-1.65 102 | П1 | 20 | 30 | 250 | ⌀10 AI | 1100 | 0,68 |
| - 01 | П2 | 20 | 30 | 300 | ⌀12 AI | 1200 | 1,07 |
| - 02 | П3 | 30 | 50 | 350 | ⌀14 AI | 1380 | 1,67 |

Инв.№подл. | Подпись и дата | Взам.инв.№

| | | | |
|---|---|---|---|
| Н.контр | Гиберман | | |
| Нач.отд.24 | Росинский | | |
| Гл.конст. | Пальман | | |
| Гл.инж.пр | Лиханская | | |
| Гл.инж. | Милосердова | | |

1.141-1.65 102

Петля (П1...П3)

| Стадия | Масса | Масштаб |
|---|---|---|
| Р | См. табл. | |
| Лист | Листов 1 | |

ЦНИИЭП жилища

| Марка панели | Напрягаемая арматура класса | | | | Изделия арматурные | | | | | | | | | Общий расход |
|---|---|---|---|---|---|---|---|---|---|---|---|---|---|---|
| | | | | | Арматура класса | | | | | | | | | |
| | Вр-II | | | Всего | Вр-I | | | | А-I | | | | Всего | |
| | ГОСТ 7348-81 | | | | ГОСТ 6727-80 | | | | ГОСТ 5781-82 | | | | | |
| | ф 5 | | Итого | | ф 3 | ф 4 | ф 5 | Итого | ф 10 | ф 12 | ф 14 | Итого | | |
| ПК 63.18-8ВрIIТ | 33,97 | | 33,97 | 33,97 | 5,18 | 7,78 | 1,80 | 14,76 | | | 6,68 | 6,68 | 21,44 | 55,41 |
| ПК 60.18-8ВрIIТ | 27,60 | | 27,60 | 27,60 | 4,99 | 7,78 | 1,80 | 14,57 | | 4,28 | | 4,28 | 18,85 | 46,45 |
| ПК 57.18-8ВрIIТ | 24,92 | | 24,92 | 24,92 | 4,70 | 7,78 | 1,80 | 14,28 | | 4,28 | | 4,28 | 18,56 | 43,48 |
| ПК 54.18-8ВрIIТ | 20,75 | | 20,75 | 20,75 | 6,43 | 5,14 | | 11,57 | | 4,28 | | 4,28 | 15,85 | 36,60 |
| ПК 51.18-8ВрIIТ | 17,16 | | 17,16 | 17,16 | 6,14 | 5,14 | | 11,28 | | 4,28 | | 4,28 | 15,56 | 32,72 |
| ПК 48.18-8ВрIIТ | 13,32 | | 13,32 | 13,32 | 6,55 | 4,06 | | 10,61 | | 4,28 | | 4,28 | 14,89 | 28,21 |
| ПК 63.18-6ВрIIТ | 27,61 | | 27,61 | 27,61 | 7,10 | 5,14 | | 12,24 | | | 6,68 | 6,68 | 18,92 | 46,53 |
| ПК 60.18-6ВрIIТ | 23,00 | | 23,00 | 23,00 | 6,91 | 5,14 | | 12,05 | | 4,28 | | 4,28 | 16,33 | 39,33 |
| ПК 57.18-6ВрIIТ | 19,58 | | 19,58 | 19,58 | 5,54 | 5,02 | | 10,56 | | 4,28 | | 4,28 | 14,84 | 34,42 |
| ПК 54.18-6ВрIIТ | 16,60 | | 16,60 | 16,60 | 5,83 | 4,06 | | 9,89 | | 4,28 | | 4,28 | 14,17 | 30,77 |
| ПК 51.18-6ВрIIТ | 14,04 | | 14,04 | 14,04 | 5,54 | 4,06 | | 9,60 | | 4,28 | | 4,28 | 13,88 | 27,92 |
| ПК 48.18-6ВрIIТ | 9,62 | | 9,62 | 9,62 | 5,35 | 4,06 | | 9,41 | | 4,28 | | 4,28 | 13,69 | 23,31 |
| ПК 63.18-4ВрIIТ | 21,34 | | 21,34 | 21,34 | 6,02 | 5,02 | | 11,04 | | | 6,68 | 6,68 | 17,72 | 39,06 |
| ПК 60.18-4ВрIIТ | 18,40 | | 18,40 | 18,40 | 5,83 | 5,02 | | 10,85 | | 4,28 | | 4,28 | 15,13 | 33,53 |
| ПК 57.18-4ВрIIТ | 13,35 | | 13,35 | 13,35 | 5,80 | 4,06 | | 9,86 | | 4,28 | | 4,28 | 14,14 | 27,49 |
| ПК 54.18-4ВрIIТ | 10,79 | | 10,79 | 10,79 | 5,61 | 4,06 | | 9,67 | | 4,28 | | 4,28 | 13,95 | 24,74 |
| ПК 51.18-4ВрIIТ | 9,36 | | 9,36 | 9,36 | 5,10 | 4,06 | | 9,16 | | 4,28 | | 4,28 | 13,44 | 22,80 |

Инв.№ подл. | Подпись и дата | Взам.инв.№

| | | |
|---|---|---|
| Н.контр. | Гиберман | |
| Нач отд | Росинский | |
| Гл констр отд | Пальман | |
| Гл инж пр | Лиханская | |
| Ст инж | Милосердова | |

1.141-1.65 000 РС

Ведомость расхода стали на элемент, кг

| Стадия | Лист | Листов |
|---|---|---|
| Р | 1 | 5 |

ЦНИИЭП жилища

| Марка панели | Напрягаемая арматура класса | | | | Изделия арматурные | | | | | | | | | Общий расход |
|---|---|---|---|---|---|---|---|---|---|---|---|---|---|---|
| | | | | | Арматура класса | | | | | | | | | |
| | Вр-II | | | Всего | Вр-I | | | | А-I | | | | Всего | |
| | ГОСТ 7348-81 | | | | ГОСТ 6727-80 | | | | ГОСТ 5781-82 | | | | | |
| | ф 5 | | Итого | | ф 3 | ф 4 | ф 5 | Итого | ф 10 | ф 12 | ф 14 | Итого | | |
| ПК 48.18-4ВрIIТ | 8,14 | | 8,14 | 8,14 | 4,91 | 4,06 | | 8,97 | | 4,28 | | 4,28 | 13,25 | 21,39 |
| ПК 63.18-3ВрIIТ | 13,58 | | 13,58 | 13,58 | 6,50 | 4,06 | | 10,56 | | | 6,68 | 6,68 | 17,24 | 30,82 |
| ПК 60.18-3ВрIIТ | 11,96 | | 11,96 | 11,96 | 6,09 | 4,06 | | 10,15 | | 4,28 | | 4,28 | 14,43 | 26,39 |
| ПК 57.18-3ВрIIТ | 10,68 | | 10,68 | 10,68 | 5,80 | 4,06 | | 9,86 | | 4,28 | | 4,28 | 14,14 | 24,82 |
| ПК 54.18-3ВрIIТ | 9,96 | | 9,96 | 9,96 | 5,39 | 4,06 | | 9,45 | | 4,28 | | 4,28 | 13,73 | 23,69 |
| ПК 51.18-3ВрIIТ | 7,80 | | 7,80 | 7,80 | 4,88 | 4,06 | | 8,94 | | 4,28 | | 4,28 | 13,22 | 21,02 |
| ПК 48.18-3ВрIIТ | 6,66 | | 6,66 | 6,66 | 4,69 | 4,06 | | 8,75 | | 4,28 | | 4,28 | 13,03 | 19,69 |
| ПК 63.15-8ВрIIТ | 29,10 | | 29,10 | 29,10 | 4,10 | 5,90 | 1,50 | 11,50 | | 4,28 | | 4,28 | 15,78 | 44,88 |
| ПК 60.15-8ВрIIТ | 23,92 | | 23,92 | 23,92 | 3,95 | 5,90 | 1,50 | 11,35 | | 4,28 | | 4,28 | 15,63 | 39,55 |
| ПК 57.15-8ВрIIТ | 21,36 | | 21,36 | 21,36 | 3,72 | 5,90 | 1,50 | 11,12 | | 4,28 | | 4,28 | 15,40 | 36,76 |
| ПК 54.15-8ВрIIТ | 17,43 | | 17,43 | 17,43 | 5,17 | 3,70 | | 8,87 | | 4,28 | | 4,28 | 13,15 | 30,58 |
| ПК 51.15-8ВрIIТ | 14,82 | | 14,82 | 14,82 | 4,94 | 3,70 | | 8,64 | | 4,28 | | 4,28 | 12,92 | 27,74 |
| ПК 48.15-8ВрIIТ | 11,84 | | 11,84 | 11,84 | 5,29 | 2,80 | | 8,09 | | 4,28 | | 4,28 | 12,37 | 24,21 |
| ПК 63.15-6ВрIIТ | 23,28 | | 23,28 | 23,28 | 5,70 | 3,70 | | 9,40 | | 4,28 | | 4,28 | 13,68 | 36,96 |
| ПК 60.15-6ВрIIТ | 19,32 | | 19,32 | 19,32 | 5,55 | 3,70 | | 9,25 | | 4,28 | | 4,28 | 13,53 | 32,85 |
| ПК 57.15-6ВрIIТ | 16,91 | | 16,91 | 16,91 | 4,42 | 3,60 | | 8,02 | | 4,28 | | 4,28 | 12,30 | 29,21 |
| ПК 54.15-6ВрIIТ | 14,11 | | 14,11 | 14,11 | 4,67 | 2,80 | | 7,47 | | 4,28 | | 4,28 | 11,75 | 25,86 |

| Марка панели | Напрягаемая арматура класса Вр-II ГОСТ 7348-81 | | | Всего | Изделия арматурные. Арматура класса Вр-I ГОСТ 6727-80 | | | | Арматура класса А-I ГОСТ 5781-82 | | | | Всего | Общий расход |
|---|---|---|---|---|---|---|---|---|---|---|---|---|---|---|
| | ф5 | | Итого | | ф3 | ф4 | ф5 | Итого | ф10 | ф12 | ф14 | Итого | | |
| ПК 51.15-6ВрIIТ | 10,14 | | 10,14 | 10,14 | 4,44 | 2,80 | | 7,24 | | 4,28 | | 4,28 | 11,52 | 21,66 |
| ПК 48.15-6ВрIIТ | 8,14 | | 8,14 | 8,14 | 4,29 | 2,80 | | 7,09 | | 4,28 | | 4,28 | 11,37 | 19,51 |
| ПК 63.15-4ВрIIТ | 18,43 | | 18,43 | 18,43 | 4,80 | 3,60 | | 8,40 | | 4,28 | | 4,28 | 12,68 | 31,11 |
| ПК 60.15-4ВрIIТ | 15,64 | | 15,64 | 15,64 | 4,65 | 3,60 | | 8,25 | | 4,28 | | 4,28 | 12,53 | 28,17 |
| ПК 57.15-4ВрIIТ | 11,57 | | 11,57 | 11,57 | 4,82 | 2,80 | | 7,62 | | 4,28 | | 4,28 | 11,90 | 23,47 |
| ПК 54.15-4ВрIIТ | 9,13 | | 9,13 | 9,13 | 4,45 | 2,80 | | 7,25 | | 4,28 | | 4,28 | 11,53 | 20,66 |
| ПК 51.15-4ВрIIТ | 8,58 | | 8,58 | 8,58 | 4,22 | 2,80 | | 7,02 | | 4,28 | | 4,28 | 11,30 | 19,88 |
| ПК 48.15-4ВрIIТ | 7,40 | | 7,40 | 7,40 | 3,85 | 2,80 | | 6,65 | | 4,28 | | 4,28 | 10,93 | 18,33 |
| ПК 63.15-3ВрIIТ | 11,64 | | 11,64 | 11,64 | 5,20 | 2,80 | | 8,00 | | 4,28 | | 4,28 | 12,28 | 23,92 |
| ПК 60.15-3ВрIIТ | 9,20 | | 9,20 | 9,20 | 4,83 | 2,80 | | 7,63 | | 4,28 | | 4,28 | 11,91 | 21,11 |
| ПК 57.15-3ВрIIТ | 8,90 | | 8,90 | 8,90 | 4,60 | 2,80 | | 7,40 | | 4,28 | | 4,28 | 11,68 | 20,58 |
| ПК 54.15-3ВрIIТ | 7,47 | | 7,47 | 7,47 | 4,23 | 2,80 | | 7,03 | | 4,28 | | 4,28 | 11,31 | 18,78 |
| ПК 51.15-3ВрIIТ | 7,02 | | 7,02 | 7,02 | 4,00 | 2,80 | | 6,80 | | 4,28 | | 4,28 | 11,08 | 18,10 |
| ПК 48.15-3ВрIIТ | 5,92 | | 5,92 | 5,92 | 3,85 | 2,80 | | 6,65 | | 4,28 | | 4,28 | 10,93 | 16,85 |
| ПК 63.12-8ВрIIТ | 24,25 | | 24,25 | 24,25 | 3,56 | 4,92 | 1,20 | 9,68 | | 4,28 | | 4,28 | 13,96 | 38,21 |
| ПК 60.12-8ВрIIТ | 20,24 | | 20,24 | 20,24 | 3,43 | 4,92 | 1,20 | 9,55 | | 4,28 | | 4,28 | 13,83 | 34,07 |
| ПК 57.12-8ВрIIТ | 17,80 | | 17,80 | 17,80 | 3,23 | 4,92 | 1,20 | 9,35 | 2,72 | | | 2,72 | 12,07 | 29,87 |

| Марка панели | Напрягаемая арматура класса | | | | Изделия арматурные | | | | | | | | | Общий расход |
|---|---|---|---|---|---|---|---|---|---|---|---|---|---|---|
| | | | | | Арматура класса | | | | | | | | | |
| | Вр-II | | | Всего | Вр-I | | | | А-I | | | | Всего | |
| | ГОСТ 7348-81 | | | | ГОСТ 6727-80 | | | | ГОСТ 5781-82 | | | | | |
| | ф5 | | Итого | | ф3 | ф4 | ф5 | Итого | ф10 | ф12 | ф14 | Итого | | |
| ПК 54.12-8 ВрIIТ | 15,77 | | 15,77 | 15,77 | 4,38 | 3,16 | | 7,54 | 2,72 | | | 2,72 | 10,26 | 26,03 |
| ПК 51.12-8 ВрIIТ | 12,48 | | 12,48 | 12,48 | 4,18 | 3,16 | | 7,34 | 2,72 | | | 2,72 | 10,06 | 22,54 |
| ПК 48.12-8 ВрIIТ | 10,36 | | 10,36 | 10,36 | 4,45 | 2,44 | | 6,89 | 2,72 | | | 2,72 | 9,61 | 19,97 |
| ПК 63.12-6 ВрIIТ | 19,40 | | 19,40 | 19,40 | 4,84 | 3,16 | | 8,00 | | 4,28 | | 4,28 | 12,28 | 31,68 |
| ПК 60.12-6 ВрIIТ | 17,48 | | 17,48 | 17,48 | 4,71 | 3,16 | | 7,87 | | 4,28 | | 4,28 | 12,15 | 29,63 |
| ПК 57.12-6 ВрIIТ | 14,24 | | 14,24 | 14,24 | 3,79 | 3,08 | | 6,87 | 2,72 | | | 2,72 | 9,59 | 23,83 |
| ПК 54.12-6 ВрIIТ | 12,45 | | 12,45 | 12,45 | 3,98 | 2,44 | | 6,42 | 2,72 | | | 2,72 | 9,14 | 21,59 |
| ПК 51.12-6 ВрIIТ | 8,58 | | 8,58 | 8,58 | 3,78 | 2,44 | | 6,22 | 2,72 | | | 2,72 | 8,94 | 17,52 |
| ПК 48.12-6 ВрIIТ | 6,66 | | 6,66 | 6,66 | 3,65 | 2,44 | | 6,09 | 2,72 | | | 2,72 | 8,81 | 15,47 |
| ПК 63.12-4 ВрIIТ | 15,52 | | 15,52 | 15,52 | 4,12 | 3,08 | | 7,20 | | 4,28 | | 4,28 | 11,48 | 27,00 |
| ПК 60.12-4 ВрIIТ | 12,88 | | 12,88 | 12,88 | 3,99 | 3,08 | | 7,07 | | 4,28 | | 4,28 | 11,35 | 24,23 |
| ПК 57.12-4 ВрIIТ | 9,79 | | 9,79 | 9,79 | 4,11 | 2,44 | | 6,55 | 2,72 | | | 2,72 | 9,27 | 19,06 |
| ПК 54.12-4 ВрIIТ | 7,47 | | 7,47 | 7,47 | 3,98 | 2,44 | | 6,42 | 2,72 | | | 2,72 | 9,14 | 16,61 |
| ПК 51.12-4 ВрIIТ | 6,24 | | 6,24 | 6,24 | 3,56 | 2,44 | | 6,00 | 2,72 | | | 2,72 | 8,72 | 14,96 |
| ПК 48.12-4 ВрIIТ | 5,92 | | 5,92 | 5,92 | 3,43 | 2,44 | | 5,87 | 2,72 | | | 2,72 | 8,59 | 14,51 |
| ПК 63.12-3 ВрIIТ | 9,70 | | 9,70 | 9,70 | 4,44 | 2,44 | | 6,88 | | 4,28 | | 4,28 | 11,16 | 20,86 |
| ПК 60.12-3 ВрIIТ | 8,28 | | 8,28 | 8,28 | 4,31 | 2,44 | | 6,75 | | 4,28 | | 4,28 | 11,03 | 19,31 |
| ПК 57.12-3 ВрIIТ | 7,12 | | 7,12 | 7,12 | 3,89 | 2,44 | | 6,33 | 2,72 | | | 2,72 | 9,05 | 16,17 |
| ПК 54.12-3 ВрIIТ | 6,64 | | 6,64 | 6,64 | 3,76 | 2,44 | | 6,20 | 2,72 | | | 2,72 | 8,92 | 15,56 |
| ПК 51.12-3 ВрIIТ | 5,46 | | 5,46 | 5,46 | 3,56 | 2,44 | | 6,00 | 2,72 | | | 2,72 | 8,72 | 14,18 |
| ПК 48.12-3 ВрIIТ | 5,18 | | 5,18 | 5,18 | 3,43 | 2,44 | | 5,87 | 2,72 | | | 2,72 | 8,59 | 13,77 |
| ПК 63.10-8 ВрIIТ | 20,37 | | 20,37 | 20,37 | 3,02 | 4,84 | 1,20 | 9,06 | 2,72 | | | 2,72 | 11,78 | 32,15 |
| ПК 60.10-8 ВрIIТ | 16,56 | | 16,56 | 16,56 | 2,91 | 4,84 | 1,20 | 8,95 | 2,72 | | | 2,72 | 11,67 | 28,23 |

| Марка панели | Напрягаемая арматура класса | | | | Изделия арматурные | | | | | | | | | Общий расход |
|---|---|---|---|---|---|---|---|---|---|---|---|---|---|---|
| | | | | | арматура класса | | | | | | | | | |
| | Вр-II | | | Всего | Вр-I | | | | А-I | | | | Всего | |
| | ГОСТ 7348-81 | | | | ГОСТ 6727-80 | | | | ГОСТ 5781-82 | | | | | |
| | ф5 | | Итого | | ф3 | ф4 | ф5 | Итого | ф10 | ф12 | ф14 | Итого | | |
| ПК 57.10-8 ВрIIТ | 15,13 | | 15,13 | 15,13 | 2,74 | 4,84 | 1,20 | 8,78 | 2,72 | | | 2,72 | 11,50 | 26,63 |
| ПК 54.10-8 ВрIIТ | 11,62 | | 11,62 | 11,62 | 3,91 | 3,08 | | 6,99 | 2,72 | | | 2,72 | 9,71 | 21,33 |
| ПК 51.10-8 ВрIIТ | 10,14 | | 10,14 | 10,14 | 3,74 | 3,08 | | 6,82 | 2,72 | | | 2,72 | 9,54 | 19,68 |
| ПК 48.10-8 ВрIIТ | 8,14 | | 8,14 | 8,14 | 4,03 | 2,36 | | 6,39 | 2,72 | | | 2,72 | 9,11 | 17,25 |
| ПК 63.10-6 ВрIIТ | 16,49 | | 16,49 | 16,49 | 4,30 | 3,08 | | 7,38 | 2,72 | | | 2,72 | 10,10 | 26,59 |
| ПК 60.10-6 ВрIIТ | 14,72 | | 14,72 | 14,72 | 4,19 | 3,08 | | 7,27 | 2,72 | | | 2,72 | 9,99 | 24,71 |
| ПК 57.10-6 ВрIIТ | 11,57 | | 11,57 | 11,57 | 3,30 | 3,00 | | 6,30 | 2,72 | | | 2,72 | 9,02 | 20,59 |
| ПК 54.10-6 ВрIIТ | 9,13 | | 9,13 | 9,13 | 3,51 | 2,36 | | 5,87 | 2,72 | | | 2,72 | 8,59 | 17,72 |
| ПК 51.10-6 ВрIIТ | 8,58 | | 8,58 | 8,58 | 3,34 | 2,36 | | 5,70 | 2,72 | | | 2,72 | 8,42 | 17,00 |
| ПК 48.10-6 ВрIIТ | 5,92 | | 5,92 | 5,92 | 3,23 | 2,36 | | 5,59 | 2,72 | | | 2,72 | 8,31 | 14,23 |
| ПК 63.10-4 ВрIIТ | 12,61 | | 12,61 | 12,61 | 3,58 | 3,00 | | 6,58 | 2,72 | | | 2,72 | 9,30 | 21,91 |
| ПК 60.10-4 ВрIIТ | 10,11 | | 10,11 | 10,11 | 3,47 | 3,00 | | 6,47 | 2,72 | | | 2,72 | 9,19 | 19,30 |
| ПК 57.10-4 ВрIIТ | 8,01 | | 8,01 | 8,01 | 3,62 | 2,36 | | 5,98 | 2,72 | | | 2,72 | 8,70 | 16,71 |
| ПК 54.10-4 ВрIIТ | 6,64 | | 6,64 | 6,64 | 3,29 | 2,36 | | 5,65 | 2,72 | | | 2,72 | 8,37 | 15,01 |
| ПК 51.10-4 ВрIIТ | 5,46 | | 5,46 | 5,46 | 3,12 | 2,36 | | 5,48 | 2,72 | | | 2,72 | 8,20 | 13,66 |
| ПК 48.10-4 ВрIIТ | 4,44 | | 4,44 | 4,44 | 3,01 | 2,36 | | 5,37 | 2,72 | | | 2,72 | 8,09 | 12,53 |
| ПК 63.10-3 ВрIIТ | 7,76 | | 7,76 | 7,76 | 3,90 | 2,36 | | 6,26 | 2,72 | | | 2,72 | 8,98 | 16,74 |
| ПК 60.10-3 ВрIIТ | 6,44 | | 6,44 | 6,44 | 3,57 | 2,36 | | 5,93 | 2,72 | | | 2,72 | 8,65 | 15,09 |
| ПК 57.10-3 ВрIIТ | 6,23 | | 6,23 | 6,23 | 3,40 | 2,36 | | 5,76 | 2,72 | | | 2,72 | 8,48 | 14,71 |
| ПК 54.10-3 ВрIIТ | 4,98 | | 4,98 | 4,98 | 3,29 | 2,36 | | 5,65 | 2,72 | | | 2,72 | 8,37 | 13,35 |
| ПК 51.10-3 ВрIIТ | 4,68 | | 4,68 | 4,68 | 3,12 | 2,36 | | 5,48 | 2,72 | | | 2,72 | 8,20 | 12,88 |
| ПК 48.10-3 ВрIIТ | 4,44 | | 4,44 | 4,44 | 3,01 | 2,36 | | 5,37 | 2,72 | | | 2,72 | 8,90 | 12,53 |

| Номер строки | Наименование материала и единицы измерения | Код материала | Ед. изм. | 5842115526 ПК 63.18-8 Вр II Т | 5842115527 ПК 60.18-8 Вр II Т | 5842115528 ПК 57.18-8 Вр II Т | 5842115529 ПК 54.18-8 Вр II Т | 5842115530 ПК 51.18-8 Вр II Т | 5842115531 ПК 48.18-8 Вр II Т | 5842115532 ПК 63.18-6 Вр II Т | 5842115533 ПК 60.18-6 Вр II Т | 5842115534 ПК 57.18-6 Вр II Т | 5842115535 ПК 54.18-6 Вр II Т | 5842115536 ПК 51.18-6 Вр II Т | 5842115537 ПК 48.18-6 Вр II Т | 5842115538 ПК 63.18-4 Вр II Т | 5842115539 ПК 60.18-4 Вр II Т | 5842115540 ПК 57.18-4 Вр II Т | 5842115541 ПК 54.18-4 Вр II Т |
|---|---|---|---|---|---|---|---|---|---|---|---|---|---|---|---|---|---|---|---|
| 1 | Изделия арматурные | | | | | | | | | | | | | | | | | | |
| 2 | Арматура стержневая класса А-I ГОСТ 5781-82 | | | | | | | | | | | | | | | | | | |
| 3 | ⌀ 10 кг | 0933144311001010 | 166 | | | | | | | | | | | | | | | | |
| 4 | ⌀ 12 кг | 0933144311001010 | 166 | | 4,28 | 4,28 | 4,28 | 4,28 | 4,28 | | 4,28 | 4,28 | 4,28 | 4,28 | 4,28 | | 4,28 | 4,28 | 4,28 |
| 5 | ⌀ 14 кг | 0933144311001010 | 166 | 6,68 | | | | | | 6,68 | | | | | | 6,68 | | | |
| 6 | Арматура проволочная класса Вр-I ГОСТ 6727-80 | | | | | | | | | | | | | | | | | | |
| 7 | ⌀ 3 кг | 1213000081830110 | 166 | 5,18 | 4,99 | 4,70 | 6,43 | 6,14 | 6,55 | 7,10 | 6,91 | 5,54 | 5,83 | 5,54 | 5,35 | 6,02 | 5,83 | 5,80 | 5,61 |
| 8 | ⌀ 4 кг | 1213000081830110 | 166 | 7,78 | 7,78 | 7,78 | 5,14 | 5,14 | 4,06 | 5,14 | 5,14 | 5,02 | 4,06 | 4,06 | 4,06 | 5,02 | 5,02 | 4,06 | 4,06 |
| 9 | ⌀ 5 кг | 1213000081830110 | 166 | 1,80 | 1,80 | 1,80 | | | | | | | | | | | | | |
| 10 | Арматура проволочная класса Вр-II ГОСТ 7348-81 | | | | | | | | | | | | | | | | | | |
| 11 | ⌀ 5 кг | 1224000081850241 | 166 | 33,97 | 27,60 | 24,92 | 20,75 | 17,16 | 13,32 | 27,61 | 23,0 | 19,58 | 16,60 | 14,04 | 9,62 | 21,34 | 18,40 | 13,35 | 10,79 |
| 12 | Общий расход стали, кг | | 166 | 55,41 | 46,45 | 43,48 | 36,60 | 32,72 | 28,21 | 46,53 | 39,33 | 34,42 | 30,77 | 27,92 | 23,31 | 39,06 | 33,53 | 27,49 | 24,74 |
| 13 | Общий расход стали, приведенный к кл. А-I, кг | | 166 | 123,50 | 102,98 | 95,05 | 79,38 | 68,93 | 57,18 | 101,98 | 86,38 | 74,62 | 65,30 | 57,70 | 45,05 | 82,66 | 71,75 | 56,15 | 48,70 |
| 14 | Сталь мелкосортная, кг | | 166 | 6,68 | 4,28 | 4,28 | 4,28 | 4,28 | 4,28 | 6,68 | 4,28 | 4,28 | 4,28 | 4,28 | 4,28 | 6,68 | 4,28 | 4,28 | 4,28 |
| 15 | Металлоизделия промышленного назнач. кг | | 166 | 48,73 | 42,17 | 39,20 | 32,32 | 28,44 | 23,93 | 39,85 | 35,05 | 30,14 | 26,49 | 23,64 | 19,03 | 32,38 | 29,25 | 23,21 | 20,46 |
| 16 | Бетон марки М 200, $м^3$ | 5745 11 11 25 | 113 | 1,34 | 1,27 | 1,21 | 1,15 | 1,08 | 1,02 | 1,34 | 1,27 | 1,21 | 1,15 | 1,08 | 1,02 | 1,34 | 1,27 | 1,21 | 1,15 |
| 17 | Портландцемент марки 400, т | 5731 12 0001 | 168 | 0,37 | 0,36 | 0,34 | 0,32 | 0,30 | 0,29 | 0,37 | 0,36 | 0,34 | 0,32 | 0,30 | 0,29 | 0,37 | 0,36 | 0,34 | 0,32 |

| | | | |
|---|---|---|---|
| Н. контр. | Гиберман | | 1.141-1.65 000 РМ |
| Нач. отд. | Росинский | | Ведомость расхода материалов |
| Гл. конст. | Пальман | | Стадия: Р; Лист: 1; Листов: 12 |
| Рук. гр. | Лиханская | | ЦНИИЭП жилища |
| Ст. инж. | Милосердова | | |

| Номер строки | Наименование материала и единицы измерения | Код материала | Ед. изм. | 5842115542 ПК 51.18-4 Вр-II Т | 5842115543 ПК 48.18-4 Вр-II Т | 5842115544 ПК 63.18-3 Вр-II Т | 5842115545 ПК 60.18-3 Вр-II Т | 5842115546 ПК 57.18-3 Вр-II Т | 5842115547 ПК 54.18-3 Вр-II Т | 5842115548 ПК 51.18-3 Вр-II Т | 5842115549 ПК 48.18-3 Вр-II Т | 5842115550 ПК 63.15-8 Вр-II Т | 5842115551 ПК 60.15-8 Вр-II Т | 5842115552 ПК 57.15-8 Вр-II Т | 5842115553 ПК 54.15-8 Вр-II Т | 5842115554 ПК 51.15-8 Вр-II Т | 5842115555 ПК 48.15-8 Вр-II Т | 5842115556 ПК 63.15-6 Вр-II Т | 5842115557 ПК 60.15-6 Вр-II Т |
|---|---|---|---|---|---|---|---|---|---|---|---|---|---|---|---|---|---|---|---|
| 1 | Изделия арматурные | | | | | | | | | | | | | | | | | | |
| 2 | Арматура стержневая класса А-I ГОСТ 5781-82 | | | | | | | | | | | | | | | | | | |
| 3 | ф 10 кг | 0933144311001010 | 166 | | | | | | | | | | | | | | | | |
| 4 | ф 12 кг | 0933144311001010 | 166 | 4,28 | 4,28 | | 4,28 | 4,28 | 4,28 | 4,28 | 4,28 | 4,28 | 4,28 | 4,28 | 4,28 | 4,28 | 4,28 | 4,28 | 4,28 |
| 5 | ф 14 кг | 0933144311001010 | 166 | | | 6,68 | | | | | | | | | | | | | |
| 6 | Арматура проволочная класса Вр-II ГОСТ 6727-80 | | | | | | | | | | | | | | | | | | |
| 7 | ф 3 кг | 1213000081830110 | 166 | 5,10 | 4,91 | 6,50 | 6,09 | 5,80 | 5,39 | 4,88 | 4,69 | 4,10 | 3,95 | 3,72 | 5,17 | 4,94 | 5,29 | 5,70 | 5,55 |
| 8 | ф 4 кг | 1213000081830110 | 166 | 4,06 | 4,06 | 4,06 | 4,06 | 4,06 | 4,06 | 4,06 | 4,06 | 5,90 | 5,90 | 5,90 | 3,70 | 3,70 | 2,80 | 3,70 | 3,70 |
| 9 | ф 5 кг | 1213000081830110 | 166 | | | | | | | | | 1,50 | 1,50 | 1,50 | | | | | |
| 10 | Арматура проволочная класса Вр-II ГОСТ 7348-81 | | 166 | | | | | | | | | | | | | | | | |
| 11 | ф 5 кг | 1224000081850244 | 166 | 9,36 | 8,14 | 13,58 | 11,96 | 10,68 | 9,96 | 7,80 | 6,66 | 29,10 | 23,92 | 21,36 | 17,43 | 14,82 | 11,84 | 23,28 | 19,32 |
| 12 | Общий расход стали, кг | | 166 | 22,80 | 21,39 | 30,82 | 26,39 | 24,82 | 23,69 | 21,02 | 19,69 | 44,88 | 39,55 | 36,76 | 30,58 | 27,74 | 24,21 | 36,96 | 32,85 |
| 13 | Общий расход стали, приведенный к кл. А-I, кг | | 166 | 43,96 | 40,26 | 60,22 | 52,69 | 48,67 | 46,06 | 39,26 | 35,78 | 102,67 | 87,94 | 80,44 | 66,12 | 58,48 | 49,32 | 83,28 | 71,98 |
| 14 | Сталь мелкосортная, кг | | 166 | 4,28 | 4,28 | 6,68 | 4,28 | 4,28 | 4,28 | 4,28 | 4,28 | 4,28 | 4,28 | 4,28 | 4,28 | 4,28 | 4,28 | 4,28 | 4,28 |
| 15 | Металлоизделия промышленного назнач. кг | | 166 | 18,52 | 17,11 | 24,14 | 22,11 | 20,54 | 19,41 | 16,74 | 15,41 | 40,60 | 35,27 | 32,48 | 26,30 | 23,46 | 19,93 | 32,68 | 28,57 |
| 16 | Бетон марки М 200, $м^3$ | 5745111125 | 113 | 1,08 | 1,02 | 1,34 | 1,27 | 1,21 | 1,15 | 1,08 | 1,02 | 1,18 | 1,12 | 1,07 | 1,01 | 0,96 | 0,90 | 1,18 | 1,12 |
| 17 | Портландцемент марки 400, т | 5731120001 | 168 | 0,30 | 0,29 | 0,37 | 0,36 | 0,34 | 0,32 | 0,30 | 0,29 | 0,33 | 0,31 | 0,30 | 0,28 | 0,27 | 0,25 | 0,33 | 0,31 |

| Номер строки | Наименование материала и единицы измерения | Код материала | Ед. изм. | 5842115558 ПК 57.15-6ВрIIT | 5842115559 ПК 54.15-6ВрIIT | 5842115560 ПК 51.15-6ВрIIT | 5842115561 ПК 48.15-6ВрIIT | 5842115562 ПК 63.15-4ВрIIT | 5842115563 ПК 60.15-4ВрIIT | 5842115564 ПК 57.15-4ВрIIT | 5842115565 ПК 54.15-4ВрIIT | 5842115566 ПК 51.15-4ВрIIT | 5842115567 ПК 48.15-4ВрIIT | 5842115568 ПК 63.15-3ВрIIT | 5842115569 ПК 60.15-3ВрIIT | 5842115570 ПК 57.15-3ВрIIT | 5842115571 ПК 54.15-3ВрIIT | 5842115572 ПК 51.15-3ВрIIT | 5842115573 ПК 48.15-3ВрIIT |
|---|---|---|---|---|---|---|---|---|---|---|---|---|---|---|---|---|---|---|---|
| 1 | Изделия арматурные | | | | | | | | | | | | | | | | | | |
| 2 | Арматура стержневая класса А-I ГОСТ 5781-82 | | | | | | | | | | | | | | | | | | |
| 3 | ф 10 кг | 0933144311001010 | 166 | | | | | | | | | | | | | | | | |
| 4 | ф 12 кг | 0933144311001010 | 166 | 4,28 | 4,28 | 4,28 | 4,28 | 4,28 | 4,28 | 4,28 | 4,28 | 4,28 | 4,28 | 4,28 | 4,28 | 4,28 | 4,28 | 4,28 | 4,28 |
| 5 | ф 14 кг | 0933144311001010 | 166 | | | | | | | | | | | | | | | | |
| 6 | Арматура проволочная класса ВрI ГОСТ 6727-80 | | | | | | | | | | | | | | | | | | |
| 7 | ф 3 кг | 1213000081830110 | 166 | 4,42 | 4,67 | 4,44 | 4,29 | 4,00 | 4,65 | 4,82 | 4,45 | 4,22 | 3,85 | 5,20 | 4,83 | 4,60 | 4,23 | 4,00 | 3,85 |
| 8 | ф 4 кг | 1213000081830110 | 166 | 3,60 | 2,80 | 2,80 | 2,80 | 3,60 | 3,60 | 2,80 | 2,80 | 2,80 | 2,80 | 2,80 | 2,80 | 2,80 | 2,80 | 2,80 | 2,80 |
| 9 | ф 5 кг | 1213000081830110 | 166 | | | | | | | | | | | | | | | | |
| 10 | Арматура проволочная класса ВрII ГОСТ 7348-81 | | | | | | | | | | | | | | | | | | |
| 11 | ф 5 кг | 1224000081850241 | 166 | 16,91 | 14,11 | 10,14 | 8,14 | 18,43 | 15,64 | 11,57 | 9,13 | 8,58 | 7,40 | 11,64 | 9,20 | 8,90 | 7,47 | 7,02 | 5,92 |
| 12 | Общий расход стали, кг | | 166 | 29,21 | 25,86 | 21,66 | 19,51 | 31,11 | 28,17 | 23,47 | 20,66 | 19,88 | 18,33 | 23,92 | 21,11 | 20,58 | 18,78 | 18,10 | 16,85 |
| 13 | Общий расход стали, приведенный к кл. А-I, кг | | 166 | 63,42 | 54,77 | 43,31 | 37,49 | 68,23 | 60,20 | 47,88 | 40,50 | 38,62 | 34,78 | 48,63 | 41,26 | 40,08 | 35,53 | 33,91 | 30,62 |
| 14 | Сталь мелкосортная, кг | | 166 | 4,28 | 4,28 | 4,28 | 4,28 | 4,28 | 4,28 | 4,28 | 4,28 | 4,28 | 4,28 | 4,28 | 4,28 | 4,28 | 4,28 | 4,28 | 4,28 |
| 15 | Металлоизделия промышленного назнач., кг | | 166 | 24,93 | 21,58 | 17,38 | 15,23 | 26,83 | 23,89 | 19,19 | 16,38 | 15,60 | 14,05 | 19,64 | 16,83 | 16,30 | 14,50 | 13,82 | 12,57 |
| 16 | Бетон марки М 200, $м^3$ | 5745111125 | 113 | 1,07 | 1,01 | 0,96 | 0,90 | 1,18 | 1,12 | 1,07 | 1,01 | 0,96 | 0,90 | 1,18 | 1,12 | 1,07 | 1,01 | 0,96 | 0,90 |
| 17 | Портландцемент марки 400, т | 5731120001 | 168 | 0,30 | 0,28 | 0,27 | 0,25 | 0,33 | 0,31 | 0,30 | 0,28 | 0,27 | 0,25 | 0,33 | 0,31 | 0,30 | 0,28 | 0,27 | 0,25 |

| Номер строки | Наименование материала и единицы измерения | Код материала | Ед. изм. | 584211 5574 ПК 63.12-8ВрIIIT | 584211 5575 ПК 60.12-8ВрIIIT | 584211 5576 ПК 57.12-8ВрIIIT | 584211 5577 ПК 54.12-8ВрIIIT | 584211 5578 ПК 51.12-8ВрIIIT | 584211 5579 ПК 48.12-8ВрIIIT | 584211 5580 ПК 63.12-6ВрIIIT | 584211 5581 ПК 60.12-6ВрIIIT | 584211 5582 ПК 57.12-6ВрIIIT | 584211 5583 ПК 54.12-6ВрIIIT | 584211 5584 ПК 51.12-6ВрIIIT | 584211 5585 ПК 48.12-6ВрIIIT | 584211 5586 ПК 63.12-4ВрIIIT | 584211 5587 ПК 60.12-4ВрIIIT | 584211 5588 ПК 57.12-4ВрIIIT | 584211 5589 ПК 54.12-4ВрIIIT |
|---|---|---|---|---|---|---|---|---|---|---|---|---|---|---|---|---|---|---|---|
| | | | | Код и марка изделия, количество на марку | | | | | | | | | | | | | | | |
| 1 | Изделия арматурные | | | | | | | | | | | | | | | | | | |
| 2 | Арматура стержневая класса A-I ГОСТ 5781-82 | | | | | | | | | | | | | | | | | | |
| 3 | ⌀10 кг | 0933144311001010 | 166 | | | 2,72 | 2,72 | 2,72 | 2,72 | | | 2,72 | 2,72 | 2,72 | 2,72 | | | 2,72 | 2,72 |
| 4 | ⌀12 кг | 0933144311001010 | 166 | 4,28 | 4,28 | | | | | 4,28 | 4,28 | | | | | 4,28 | 4,28 | | |
| 5 | ⌀14 кг | 0933144311001010 | 166 | | | | | | | | | | | | | | | | |
| 6 | Арматура проволочная класса Вр-I ГОСТ 6727-80 | | | | | | | | | | | | | | | | | | |
| 7 | ⌀3 кг | 1213000081830110 | 166 | 3,56 | 3,43 | 3,23 | 4,38 | 4,18 | 4,45 | 4,84 | 4,71 | 3,79 | 3,98 | 3,78 | 3,65 | 4,12 | 3,99 | 4,11 | 3,98 |
| 8 | ⌀4 кг | 1213000081830110 | 166 | 4,92 | 4,92 | 4,92 | 3,16 | 3,16 | 2,44 | 3,16 | 3,16 | 3,08 | 2,44 | 2,44 | 2,44 | 3,08 | 3,08 | 2,44 | 2,44 |
| 9 | ⌀5 кг | 1213000081830110 | 166 | 1,20 | 1,20 | 1,20 | | | | | | | | | | | | | |
| 10 | Арматура проволочная класса Вр-II ГОСТ 7348-81 | | | | | | | | | | | | | | | | | | |
| 11 | ⌀5 кг | 1224000081850241 | 166 | 24,25 | 20,24 | 17,80 | 15,77 | 12,48 | 10,36 | 19,40 | 17,48 | 14,24 | 12,45 | 8,58 | 6,66 | 15,52 | 12,88 | 9,79 | 7,47 |
| 12 | Общий расход стали, кг | | 166 | 38,21 | 34,07 | 29,87 | 26,03 | 22,54 | 19,97 | 31,68 | 29,63 | 23,83 | 21,59 | 17,52 | 15,47 | 27,00 | 24,23 | 19,06 | 16,61 |
| 13 | Общий расход стали, приведенный к кл. A-I, кг | | 166 | 86,41 | 74,99 | 65,31 | 57,96 | 48,45 | 41,85 | 70,36 | 64,79 | 52,68 | 47,02 | 35,78 | 30,32 | 58,32 | 50,73 | 39,76 | 33,08 |
| 14 | Сталь мелкосортная, кг | | 166 | 4,28 | 4,28 | 2,72 | 2,72 | 2,72 | 2,72 | 4,28 | 4,28 | 2,72 | 2,72 | 2,72 | 2,72 | 4,28 | 4,28 | 2,72 | 2,72 |
| 15 | Металлоизделия промышленного назнач. кг | | 166 | 33,93 | 29,79 | 27,15 | 23,31 | 19,82 | 17,25 | 27,40 | 25,35 | 21,11 | 18,87 | 14,80 | 12,75 | 22,72 | 19,95 | 16,34 | 13,89 |
| 16 | Бетон марки М 200, $м^3$ | 5745111125 | 113 | 0,88 | 0,84 | 0,80 | 0,76 | 0,72 | 0,68 | 0,88 | 0,84 | 0,80 | 0,76 | 0,72 | 0,68 | 0,88 | 0,84 | 0,80 | 0,76 |
| 17 | Портландцемент марки 400, т | 5731120001 | 168 | 0,25 | 0,23 | 0,22 | 0,21 | 0,20 | 0,19 | 0,25 | 0,23 | 0,22 | 0,21 | 0,20 | 0,19 | 0,25 | 0,23 | 0,22 | 0,21 |

| Номер строки | Наименование материала и единицы измерения | Код материала | Ед. изм. | Код и марка изделия, количество на марку. | | | | | | | | | | | | | | | |
|---|---|---|---|---|---|---|---|---|---|---|---|---|---|---|---|---|---|---|---|
| | | | | 5842115590 ПК 51.12-4ВрIIIТ | 5842115591 ПК 48.12-4ВрIIIТ | 5842115592 ПК 63.12-3ВрIIIТ | 5842115593 ПК 60.12-3ВрIIIТ | 5842115594 ПК 57.12-3ВрIIIТ | 5842115595 ПК 54.12-3ВрIIIТ | 5842115596 ПК 51.12-3ВрIIIТ | 5842115597 ПК 48.12-3ВрIIIТ | 5842115598 ПК 63.10-8ВрIIIТ | 5842115599 ПК 60.10-8ВрIIIТ | 5842115600 ПК 57.10-8ВрIIIТ | 5842115601 ПК 54.10-8ВрIIIТ | 5842115602 ПК 51.10-8ВрIIIТ | 5842115603 ПК 48.10-8ВрIIIТ | 5842115604 ПК 63.10-6ВрIIIТ | 5842115605 ПК 60.10-6ВрIIIТ |
| 1 | Изделия арматурные | | | | | | | | | | | | | | | | | | |
| 2 | Арматура стержневая класса А-I ГОСТ5781-82 | | | | | | | | | | | | | | | | | | |
| 3 | ф10 кг | 0933144311001010 | 166 | 2,72 | 2,72 | | | 2,72 | 2,72 | 2,72 | 2,72 | 2,72 | 2,72 | 2,72 | 2,72 | 2,72 | 2,72 | 2,72 | 2,72 |
| 4 | ф12 кг | 0933144311001010 | 166 | | | 4,28 | 4,28 | | | | | | | | | | | | |
| 5 | ф14 кг | 0933144311001010 | 166 | | | | | | | | | | | | | | | | |
| 6 | Арматура проволочная класса Вр-I ГОСТ6727-80 | | | | | | | | | | | | | | | | | | |
| 7 | ф3 | 1213000081830110 | 166 | 3,56 | 3,43 | 4,44 | 4,31 | 3,89 | 3,76 | 3,56 | 3,43 | 3,02 | 2,91 | 2,74 | 3,91 | 3,74 | 4,03 | 4,30 | 4,19 |
| 8 | ф4 | 1213000081830110 | 166 | 2,44 | 2,44 | 2,44 | 2,44 | 2,44 | 2,44 | 2,44 | 2,44 | 4,84 | 4,84 | 4,84 | 3,08 | 3,08 | 2,36 | 3,08 | 3,08 |
| 9 | ф5 | 1213000081830110 | 166 | | | | | | | | | 1,20 | 1,20 | 1,20 | | | | | |
| 10 | Арматура проволочная класса Вр-II ГОСТ 7348-81 | | | | | | | | | | | | | | | | | | |
| 11 | ф5 | 1224000081850241 | 166 | 6,24 | 5,92 | 9,70 | 8,28 | 7,12 | 6,64 | 5,46 | 5,18 | 20,37 | 16,56 | 15,13 | 11,62 | 10,14 | 8,14 | 16,49 | 14,72 |
| 12 | Общий расход стали, кг | | 166 | 14,96 | 14,51 | 20,86 | 19,31 | 16,17 | 15,56 | 14,18 | 13,77 | 32,15 | 28,23 | 26,63 | 21,33 | 19,68 | 17,25 | 26,59 | 24,71 |
| 13 | Общий расход стали, приведенный к кл. А-I, кг | | 166 | 29,01 | 27,93 | 41,55 | 37,38 | 31,97 | 30,42 | 26,83 | 25,85 | 73,08 | 62,25 | 58,02 | 45,53 | 41,13 | 34,90 | 59,74 | 54,62 |
| 14 | Сталь мелкосортная, кг | | 166 | 2,72 | 2,72 | 4,28 | 4,28 | 2,72 | 2,72 | 2,72 | 2,72 | 2,72 | 2,72 | 2,72 | 2,72 | 2,72 | 2,72 | 2,72 | 2,72 |
| 15 | Металлоизделия промышленного назнач., кг | | 166 | 12,24 | 11,79 | 16,58 | 15,03 | 13,45 | 12,84 | 11,46 | 11,05 | 29,43 | 25,51 | 23,91 | 18,61 | 16,96 | 14,53 | 23,87 | 21,99 |
| 16 | Бетон марки М200, м³ | 5745111125 | 113 | 0,72 | 0,68 | 0,88 | 0,84 | 0,80 | 0,76 | 0,72 | 0,68 | 0,73 | 0,69 | 0,66 | 0,63 | 0,59 | 0,56 | 0,73 | 0,69 |
| 17 | Портландцемент марки 400, т | 5731120001 | 168 | 0,20 | 0,19 | 0,25 | 0,23 | 0,22 | 0,21 | 0,20 | 0,19 | 0,20 | 0,19 | 0,18 | 0,18 | 0,16 | 0,16 | 0,20 | 0,19 |

| Номер строки | Наименование материала и единицы измерения | Код материала | Ед. изм. | 5842115606 ПК 57.10-6ВрIIIТ | 5842115607 ПК 54.10-6ВрIIIТ | 5842115608 ПК 51.10-6ВрIIIТ | 5842115609 ПК 48.10-6ВрIIIТ | 5842115610 ПК 63.10-4ВрIIIТ | 5842115611 ПК 60.10-4ВрIIIТ | 5842115612 ПК 57.10-4ВрIIIТ | 5842115613 ПК 54.10-4ВрIIIТ | 5842115614 ПК 51.10-4ВрIIIТ | 5842115615 ПК 48.10-4ВрIIIТ | 5842115616 ПК 63.10-3ВрIIIТ | 5842115617 ПК 60.10-3ВрIIIТ | 5842115618 ПК 57.10-3ВрIIIТ | 5842115619 ПК 54.10-3ВрIIIТ | 5842115620 ПК 51.10-3ВрIIIТ | 5842115621 ПК 48.10-3ВрIIIТ |
|---|---|---|---|---|---|---|---|---|---|---|---|---|---|---|---|---|---|---|---|
| | | Код и марка изделия, количество на марку. | | | | | | | | | | | | | | | | | |
| 1 | Изделия арматурные | | | | | | | | | | | | | | | | | | |
| 2 | Арматура стержневая класса А-I ГОСТ 5781-82 | | | | | | | | | | | | | | | | | | |
| 3 | ф10 кг | 0933144311001010 | 166 | 2,72 | 2,72 | 2,72 | 2,72 | 2,72 | 2,72 | 2,72 | 2,72 | 2,72 | 2,72 | 2,72 | 2,72 | 2,72 | 2,72 | 2,72 | 2,72 |
| 4 | ф12 кг | 0933144311001010 | 166 | | | | | | | | | | | | | | | | |
| 5 | ф14 кг | 0933144311001010 | 166 | | | | | | | | | | | | | | | | |
| 6 | Арматура проволочная класса Вр-I ГОСТ 6727-80 | | | | | | | | | | | | | | | | | | |
| 7 | ф 3 кг | 1213000081830110 | 166 | 3,30 | 3,51 | 3,34 | 3,23 | 3,58 | 3,47 | 3,62 | 3,29 | 3,12 | 3,01 | 3,90 | 3,57 | 3,40 | 3,29 | 3,12 | 3,01 |
| 8 | ф 4 кг | 1213000081830110 | 166 | 3,00 | 2,36 | 2,36 | 2,36 | 3,00 | 3,00 | 2,36 | 2,36 | 2,36 | 2,36 | 2,36 | 2,36 | 2,36 | 2,36 | 2,36 | 2,36 |
| 9 | ф 5 кг | 1213000081830110 | 166 | | | | | | | | | | | | | | | | |
| 10 | Арматура проволочная класса Вр-II ГОСТ 7348-81 | | | | | | | | | | | | | | | | | | |
| 11 | ф5 кг | 1224000081850241 | 166 | 11,57 | 9,13 | 8,58 | 5,92 | 12,61 | 10,11 | 8,01 | 6,64 | 5,46 | 4,44 | 7,76 | 6,44 | 6,23 | 4,98 | 4,68 | 4,44 |
| 12 | Общий расход стали, кг | | 166 | 20,59 | 17,72 | 17,00 | 14,23 | 21,91 | 19,30 | 16,71 | 15,01 | 13,66 | 12,53 | 16,74 | 15,09 | 14,71 | 13,35 | 12,88 | 12,53 |
| 13 | Общий расход стали, приведенный к кл. А-I, кг | | 166 | 44,38 | 36,91 | 35,12 | 27,52 | 47,70 | 40,54 | 33,94 | 29,61 | 26,07 | 23,04 | 33,65 | 29,47 | 28,63 | 24,97 | 23,88 | 23,04 |
| 14 | Сталь мелкосортная, кг | | 166 | 2,72 | 2,72 | 2,72 | 2,72 | 2,72 | 2,72 | 2,72 | 2,72 | 2,72 | 2,72 | 2,72 | 2,72 | 2,72 | 2,72 | 2,72 | 2,72 |
| 15 | Металлоизделия промышленного назнач. кг | | 166 | 17,87 | 15,00 | 14,28 | 11,51 | 19,19 | 16,58 | 13,99 | 12,29 | 10,94 | 9,81 | 14,02 | 12,37 | 11,99 | 10,63 | 10,16 | 9,81 |
| 16 | Бетон марки М200, $м^3$ | 5745111125 | 113 | 0,66 | 0,63 | 0,59 | 0,56 | 0,73 | 0,69 | 0,66 | 0,63 | 0,59 | 0,56 | 0,73 | 0,69 | 0,66 | 0,63 | 0,59 | 0,56 |
| 17 | Портландцемент марки 400, т | 5731120001 | 168 | 0,18 | 0,18 | 0,16 | 0,16 | 0,20 | 0,19 | 0,18 | 0,18 | 0,16 | 0,16 | 0,20 | 0,19 | 0,18 | 0,18 | 0,16 | 0,16 |

| Номер строки | Наименование материала и единицы измерения | Код материала | Ед. изм | Код и марка изделия, количество на марку. | | | | | | | | | | | | | | | |
|---|---|---|---|---|---|---|---|---|---|---|---|---|---|---|---|---|---|---|---|
| | | | | 5842 11 5622 ПК 63.18-8ВрIIТ-а | 5842 11 5623 ПК 60.18-8ВрIIТ-а | 5842 11 5624 ПК 57.18-8ВрIIТ-а | 5842 11 5625 ПК 54.18-8ВрIIТ-а | 5842 11 5626 ПК 51.18-8ВрIIТ-а | 5842 11 5627 ПК 48.18-8ВрIIТ-а | 5842 11 5628 ПК 63.18-6ВрIIТ-а | 5842 11 5629 ПК 60.18-6ВрIIТ-а | 5842 11 5630 ПК 57.18-6ВрIIТ-а | 5842 11 5631 ПК 54.18-6ВрIIТ-а | 5842 11 5632 ПК 51.18-6ВрIIТ-а | 5842 11 5633 ПК 48.18-6ВрIIТ-а | 5842 11 5634 ПК 63.18-4ВрIIТ-а | 5842 11 5635 ПК 60.18-4ВрIIТ-а | 5842 11 5636 ПК 57.18-4ВрIIТ-а | 5842 11 5637 ПК 54.18-4ВрIIТ-а |
| 1 | Изделия арматурные | | | | | | | | | | | | | | | | | | |
| 2 | Арматура стержневая класса А-I ГОСТ 5781-82 | | | | | | | | | | | | | | | | | | |
| 3 | ⌀10 кг | 0933144311001010 | 166 | | | | | | | | | | | | | | | | |
| 4 | ⌀12 кг | 0933144311001010 | 166 | | 4,28 | 4,28 | 4,28 | 4,28 | 4,28 | | 4,28 | 4,28 | 4,28 | 4,28 | 4,28 | | 4,28 | 4,28 | 4,28 |
| 5 | ⌀14 кг | 0933144311001010 | 166 | 6,68 | | | | | | 6,68 | | | | | | 6,68 | | | |
| 6 | Арматура проволочная класса Вр-I ГОСТ 6727-80 | | | | | | | | | | | | | | | | | | |
| 7 | ⌀3 кг | 1213000081830110 | 166 | 5,18 | 4,99 | 4,70 | 6,43 | 6,14 | 6,55 | 7,10 | 6,91 | 5,54 | 5,83 | 5,54 | 5,35 | 6,02 | 5,83 | 5,80 | 5,61 |
| 8 | ⌀4 кг | 1213000081830110 | 166 | 7,78 | 7,78 | 7,78 | 5,14 | 5,14 | 4,06 | 5,14 | 5,14 | 5,02 | 4,06 | 4,06 | 4,06 | 5,02 | 5,02 | 4,06 | 4,06 |
| 9 | ⌀5 кг | 1213000081830110 | 166 | 1,80 | 1,80 | 1,80 | | | | | | | | | | | | | |
| 10 | Арматура проволочная класса Вр-II ГОСТ 7348-81 | | | | | | | | | | | | | | | | | | |
| 11 | ⌀5 кг | 1224000081850241 | 166 | 33,97 | 27,60 | 24,92 | 20,75 | 17,16 | 13,32 | 27,61 | 23,0 | 19,58 | 16,60 | 14,04 | 9,62 | 21,34 | 18,40 | 13,35 | 10,19 |
| 12 | Общий расход стали, кг | | 166 | 55,41 | 46,45 | 43,48 | 36,60 | 32,72 | 28,21 | 46,53 | 39,33 | 34,42 | 30,77 | 27,92 | 23,31 | 39,06 | 33,53 | 27,49 | 24,74 |
| 13 | Общий расход стали, приведенный к кл. А-I, кг | | 166 | 123,50 | 102,98 | 95,05 | 79,38 | 68,93 | 57,18 | 101,98 | 86,38 | 74,62 | 65,30 | 57,70 | 45,05 | 82,66 | 71,75 | 56,15 | 48,70 |
| 14 | Сталь мелкосортная, кг | | 166 | 6,68 | 4,28 | 4,28 | 4,28 | 4,28 | 4,28 | 6,68 | 4,28 | 4,28 | 4,28 | 4,28 | 4,28 | 6,68 | 4,28 | 4,28 | 4,28 |
| 15 | Металлоизделия промышленного назнач. кг | | 166 | 48,73 | 42,17 | 39,20 | 32,32 | 28,44 | 23,93 | 39,85 | 35,05 | 30,14 | 26,49 | 23,64 | 19,03 | 32,38 | 29,25 | 23,21 | 20,46 |
| 16 | Бетон марки М 200, $м^3$ | 5745 11 11 25 | 113 | 1,36 | 1,30 | 1,23 | 1,17 | 1,11 | 1,04 | 1,36 | 1,30 | 1,23 | 1,17 | 1,11 | 1,04 | 1,36 | 1,30 | 1,23 | 1,17 |
| 17 | Портландцемент марки 400, т | 5731120001 | 168 | 0,38 | 0,36 | 0,34 | 0,33 | 0,31 | 0,29 | 0,38 | 0,36 | 0,34 | 0,33 | 0,31 | 0,29 | 0,38 | 0,36 | 0,34 | 0,33 |

| Номер строки | Наименование материала и единицы измерения | Код материала | Ед. изм. | Код и марка изделия, количество на марку. | | | | | | | | | | | | | | |
|---|---|---|---|---|---|---|---|---|---|---|---|---|---|---|---|---|---|---|
| | | | | 5842115638 ПК 51.18-4ВрIIIТ-а | 5842115639 ПК 48.18-4ВрIIIТ-а | 5842115640 ПК 63.18-3ВрIIIТ-а | 5842115641 ПК 60.18-3ВрIIIТ-а | 5842115642 ПК 57.18-3ВрIIIТ-а | 5842115643 ПК 54.18-3ВрIIIТ-а | 5842115644 ПК 51.18-3ВрIIIТ-а | 5842115645 ПК 48.18-3ВрIIIТ-а | 5842115646 ПК 63.15-8ВрIIIТ-а | 5842115647 ПК 60.15-8ВрIIIТ-а | 5842115648 ПК 57.15-8ВрIIIТ-а | 5842115649 ПК 54.15-8ВрIIIТ-а | 5842115650 ПК 51.15-8ВрIIIТ-а | 5842115651 ПК 48.15-8ВрIIIТ-а | 5842115652 ПК 63.15-6ВрIIIТ-а | 5842115653 ПК 60.15-6ВрIIIТ-а |
| 1 | Изделия арматурные. | | | | | | | | | | | | | | | | | |
| 2 | Арматура стержневая класса А-I ГОСТ 5781-82 | | | | | | | | | | | | | | | | | |
| 3 | ф10 кг | 0933144311001010 | 166 | | | | | | | | | | | | | | | |
| 4 | ф12 кг | 0933144311001010 | 166 | 4,28 | 4,28 | | 4,28 | 4,28 | 4,28 | 4,28 | 4,28 | 4,28 | 4,28 | 4,28 | 4,28 | 4,28 | 4,28 | 4,28 |
| 5 | ф14 кг | 0933144311001010 | 166 | | | 6,68 | | | | | | | | | | | | |
| 6 | Арматура проволочная класса Вр-I ГОСТ 6727-80 | | | | | | | | | | | | | | | | | |
| 7 | ф3 кг | 1213000081830110 | 166 | 5,10 | 4,91 | 6,50 | 6,09 | 5,80 | 5,39 | 4,88 | 4,69 | 4,10 | 3,95 | 3,72 | 5,17 | 4,94 | 5,29 | 5,70 | 5,55 |
| 8 | ф4 кг | 1213000081830110 | 166 | 4,06 | 4,06 | 4,06 | 4,06 | 4,06 | 4,06 | 4,06 | 4,06 | 5,90 | 5,90 | 5,90 | 3,70 | 3,70 | 2,80 | 3,70 | 3,70 |
| 9 | ф5 кг | 1213000081830110 | 166 | | | | | | | | | 1,50 | 1,50 | 1,50 | | | | | |
| 10 | Арматура проволочная класса Вр-II ГОСТ 7348-81 | | 166 | | | | | | | | | | | | | | | | |
| 11 | ф5 кг | 1224000081850241 | 166 | 9,36 | 8,14 | 13,58 | 11,96 | 10,68 | 9,96 | 7,80 | 6,66 | 29,10 | 23,92 | 21,36 | 17,43 | 14,82 | 11,84 | 23,28 | 19,32 |
| 12 | Общий расход стали, кг | | 166 | 22,80 | 21,39 | 30,82 | 26,39 | 24,82 | 23,69 | 21,02 | 19,69 | 44,88 | 39,55 | 36,76 | 30,58 | 27,74 | 24,21 | 36,96 | 32,85 |
| 13 | Общий расход стали приведенный к кл. А-I, кг | | 166 | 43,96 | 40,26 | 60,22 | 52,69 | 48,67 | 46,06 | 39,26 | 35,78 | 102,67 | 87,94 | 80,44 | 66,12 | 58,48 | 49,32 | 83,28 | 71,98 |
| 14 | Сталь мелкосортная, кг | | 166 | 4,28 | 4,28 | 6,68 | 4,28 | 4,28 | 4,28 | 4,28 | 4,28 | 4,28 | 4,28 | 4,28 | 4,28 | 4,28 | 4,28 | 4,28 | 4,28 |
| 15 | Металлоизделия промышленного назнач. кг | | 166 | 18,52 | 17,11 | 24,14 | 22,11 | 20,54 | 19,41 | 16,74 | 15,41 | 40,60 | 35,27 | 32,48 | 26,30 | 23,46 | 19,93 | 32,68 | 28,57 |
| 16 | Бетон марки М 200, $м^3$ | 5745111125 | 113 | 1,11 | 1,04 | 1,36 | 1,30 | 1,23 | 1,17 | 1,11 | 1,04 | 1,19 | 1,14 | 1,08 | 1,03 | 0,97 | 0,92 | 1,19 | 1,14 |
| 17 | Портландцемент марки 400, т | 5731120001 | 168 | 0,31 | 0,29 | 0,38 | 0,36 | 0,34 | 0,33 | 0,31 | 0,29 | 0,33 | 0,32 | 0,30 | 0,29 | 0,27 | 0,26 | 0,33 | 0,32 |

| Номер строки | Наименование материала и единицы измерения | Код материала | Ед. изм. | Код и марка изделия, количество на марку | | | | | | | | | | | | | | | |
|---|---|---|---|---|---|---|---|---|---|---|---|---|---|---|---|---|---|---|---|
| | | | | 584211 5654 ПК 57.15-6ВрIIIТ-а | 584211 5655 ПК 54.15-6ВрIIIТ-а | 584211 5656 ПК 51.15-6ВрIIIТ-а | 584211 5657 ПК 48.15-6ВрIIIТ-а | 584211 5658 ПК 63.15-4ВрIIIТ-а | 584211 5659 ПК 60.15-4ВрIIIТ-а | 584211 5660 ПК 57.15-4ВрIIIТ-а | 584211 5661 ПК 54.15-4ВрIIIТ-а | 584211 5662 ПК 51.15-4ВрIIIТ-а | 584211 5663 ПК 48.15-4ВрIIIТ-а | 584211 5664 ПК 63.15-3ВрIIIТ-а | 584211 5665 ПК 60.15-3ВрIIIТ-а | 584211 5666 ПК 57.15-3ВрIIIТ-а | 584211 5667 ПК 54.15-3ВрIIIТ-а | 584211 5668 ПК 51.15-3ВрIIIТ-а | 584211 5669 ПК 48.15-3ВрIIIТ-а |
| 1 | Изделия арматурные | | | | | | | | | | | | | | | | | | |
| 2 | Арматура стержневая класса А-I ГОСТ 5781-82 | | | | | | | | | | | | | | | | | | |
| 3 | ф10 кг | 0933144311001010 | 166 | | | | | | | | | | | | | | | | |
| 4 | ф12 кг | 0933144311001010 | 166 | 4,28 | 4,28 | 4,28 | 4,28 | 4,28 | 4,28 | 4,28 | 4,28 | 4,28 | 4,28 | 4,28 | 4,28 | 4,28 | 4,28 | 4,28 | 4,28 |
| 5 | ф14 кг | 0933144311001010 | 166 | | | | | | | | | | | | | | | | |
| 6 | Арматура проволочная класса Вр-I ГОСТ 6727-80 | | | | | | | | | | | | | | | | | | |
| 7 | ф3 кг | 1213000081830110 | 166 | 4,42 | 4,67 | 4,44 | 4,29 | 4,80 | 4,65 | 4,82 | 4,45 | 4,22 | 3,85 | 5,20 | 4,83 | 4,60 | 4,23 | 4,00 | 3,85 |
| 8 | ф4 кг | 1213000081830110 | 166 | 3,60 | 2,80 | 2,80 | 2,80 | 3,60 | 3,60 | 2,80 | 2,80 | 2,80 | 2,80 | 2,80 | 2,80 | 2,80 | 2,80 | 2,80 | 2,80 |
| 9 | ф5 кг | 1213000081830110 | 166 | | | | | | | | | | | | | | | | |
| 10 | Арматура проволочная класса Вр-II ГОСТ 7348-81 | | | | | | | | | | | | | | | | | | |
| 11 | ф5 кг | 1224000081850241 | 166 | 16,91 | 14,11 | 10,14 | 8,14 | 18,43 | 15,64 | 14,57 | 9,13 | 8,58 | 7,40 | 11,64 | 9,20 | 8,90 | 7,47 | 7,02 | 5,92 |
| 12 | Общий расход стали, кг | | 166 | 29,21 | 25,86 | 21,66 | 19,51 | 31,11 | 28,17 | 23,47 | 20,66 | 19,88 | 18,33 | 23,92 | 21,11 | 20,58 | 18,78 | 18,10 | 16,85 |
| 13 | Общий расход стали, приведенный к кл. А-I, кг | | 166 | 63,42 | 54,77 | 43,31 | 37,49 | 68,23 | 60,20 | 47,88 | 40,50 | 38,62 | 34,78 | 48,63 | 41,26 | 40,08 | 35,53 | 33,91 | 30,62 |
| 14 | Сталь мелкосортная, кг | | 166 | 4,28 | 4,28 | 4,28 | 4,28 | 4,28 | 4,28 | 4,28 | 4,28 | 4,28 | 4,28 | 4,28 | 4,28 | 4,28 | 4,28 | 4,28 | 4,28 |
| 15 | Металлоизделия промышленного назнач. кг | | 166 | 24,93 | 21,58 | 17,38 | 15,23 | 26,83 | 23,89 | 19,19 | 16,38 | 15,60 | 14,05 | 19,64 | 16,83 | 16,30 | 14,50 | 13,82 | 12,57 |
| 16 | Бетон марки М200, $м^3$ | 5745111125 | 113 | 1,08 | 1,03 | 0,97 | 0,92 | 1,19 | 1,14 | 1,08 | 1,03 | 0,97 | 0,92 | 1,19 | 1,14 | 1,08 | 1,03 | 0,97 | 0,92 |
| 17 | Портландцемент марки 400, т | 5731120001 | 168 | 0,30 | 0,29 | 0,27 | 0,26 | 0,33 | 0,32 | 0,30 | 0,29 | 0,27 | 0,26 | 0,33 | 0,32 | 0,30 | 0,29 | 0,27 | 0,26 |

| Номер строки | Наименование материала и единицы измерения | Код материала | Ед. изм. | 5842115670 ПК 63.12-8Вр-II Т-а | 5842115671 ПК 60.12-8Вр-II Т-а | 5842115672 ПК 57.12-8Вр-II Т-а | 5842115673 ПК 54.12-8Вр-II Т-а | 5842115674 ПК 51.12-8Вр-II Т-а | 5842115675 ПК 48.12-8Вр-II Т-а | 5842115676 ПК 63.12-6Вр-II Т-а | 5842115677 ПК 60.12-6Вр-II Т-а | 5842115678 ПК 57.12-6Вр-II Т-а | 5842115679 ПК 54.12-6Вр-II Т-а | 5842115680 ПК 51.12-6Вр-II Т-а | 5842115681 ПК 48.12-6Вр-II Т-а | 5842115682 ПК 63.12-4Вр-II Т-а | 5842115683 ПК 60.12-4Вр-II Т-а | 5842115684 ПК 57.12-4Вр-II Т-а | 5842115685 ПК 54.12-4Вр-II Т-а |
|---|---|---|---|---|---|---|---|---|---|---|---|---|---|---|---|---|---|---|---|
| | | | | Код и марка изделия, количество на марку. | | | | | | | | | | | | | | | |
| 1 | Изделия арматурные | | | | | | | | | | | | | | | | | | |
| 2 | Арматура стержневая класса А-I ГОСТ 5781-82 | | | | | | | | | | | | | | | | | | |
| 3 | ⌀10 кг | 0933144311001010 | 166 | | | 2,72 | 2,72 | 2,72 | 2,72 | | | 2,72 | 2,72 | 2,72 | 2,72 | | | 2,72 | 2,72 |
| 4 | ⌀12 кг | 0933144311001010 | 166 | 4,28 | 4,28 | | | | | 4,28 | 4,28 | | | | | 4,28 | 4,28 | | |
| 5 | ⌀14 кг | 0933144311001010 | 166 | | | | | | | | | | | | | | | | |
| 6 | Арматура проволочная класса Вр-I ГОСТ 6727-80 | | | | | | | | | | | | | | | | | | |
| 7 | ⌀3 кг | 1213000081830110 | 166 | 3,56 | 3,43 | 3,23 | 4,38 | 4,18 | 4,45 | 4,84 | 4,71 | 3,79 | 3,98 | 3,78 | 3,65 | 4,12 | 3,99 | 4,11 | 3,98 |
| 8 | ⌀4 кг | 1213000081830110 | 166 | 4,92 | 4,92 | 4,92 | 3,16 | 3,16 | 2,44 | 3,16 | 3,16 | 3,08 | 2,44 | 2,44 | 2,44 | 3,08 | 3,08 | 2,44 | 2,44 |
| 9 | ⌀5 кг | 1213000081830110 | 166 | 1,20 | 1,20 | 1,20 | | | | | | | | | | | | | |
| 10 | Арматура проволочная класса Вр-II ГОСТ 7348-81 | | | | | | | | | | | | | | | | | | |
| 11 | ⌀5 кг | 1224000081850241 | 166 | 24,25 | 20,24 | 17,80 | 15,77 | 12,48 | 10,36 | 19,40 | 17,48 | 14,24 | 12,45 | 8,58 | 6,66 | 15,52 | 12,88 | 9,79 | 7,47 |
| 12 | Общий расход стали, кг | | 166 | 38,21 | 34,07 | 29,87 | 26,03 | 22,54 | 19,97 | 31,68 | 29,63 | 23,83 | 21,59 | 17,52 | 15,47 | 27,00 | 24,23 | 19,06 | 16,61 |
| 13 | Общий расход стали, приведенный к кл А-I, кг | | 166 | 86,41 | 74,99 | 65,31 | 57,96 | 48,45 | 41,85 | 70,36 | 64,79 | 52,68 | 47,02 | 35,78 | 30,32 | 58,32 | 50,73 | 39,76 | 33,08 |
| 14 | Сталь мелкосортная, кг | | 166 | 4,28 | 4,28 | 2,72 | 2,72 | 2,72 | 2,72 | 4,28 | 4,28 | 2,72 | 2,72 | 2,72 | 2,72 | 4,28 | 4,28 | 2,72 | 2,72 |
| 15 | Металлоизделия промышленного назнач. кг | | 166 | 33,93 | 29,79 | 27,15 | 23,31 | 19,82 | 17,25 | 27,40 | 25,35 | 21,11 | 18,87 | 14,80 | 12,75 | 22,72 | 19,95 | 16,34 | 13,89 |
| 16 | Бетон марки М200, $м^3$ | 5745111125 | 113 | 0,90 | 0,86 | 0,82 | 0,78 | 0,73 | 0,69 | 0,90 | 0,86 | 0,82 | 0,78 | 0,73 | 0,69 | 0,90 | 0,86 | 0,82 | 0,78 |
| 17 | Портландцемент марки 400, т | 5731120001 | 168 | 0,25 | 0,24 | 0,23 | 0,22 | 0,20 | 0,19 | 0,25 | 0,24 | 0,23 | 0,22 | 0,20 | 0,19 | 0,25 | 0,24 | 0,23 | 0,22 |

| Номер строки | Наименование материала и единицы измерения. | Код материала | Ед. изм. | 5842115686 ПК 51.12-4ВрIIIТ-а | 5842115687 ПК 48.12-4ВрIIIТ-а | 5842115688 ПК 63.12-3ВрIIIТ-а | 5842115689 ПК 60.12-3ВрIIIТ-а | 5842115690 ПК 57.12-3ВрIIIТ-а | 5842115691 ПК 54.12-3ВрIIIТ-а | 5842115692 ПК 51.12-3ВрIIIТ-а | 5842115693 ПК 48.12-3ВрIIIТ-а | 5842115694 ПК 63.10-8ВрIIIТ-а | 5842115695 ПК 60.10-8ВрIIIТ-а | 5842115696 ПК 57.10-8ВрIIIТ-а | 5842115697 ПК 54.10-8ВрIIIТ-а | 5842115698 ПК 51.10-8ВрIIIТ-а | 5842115699 ПК 48.10-8ВрIIIТ-а | 5842115700 ПК 63.10-6ВрIIIТ-а | 5842115701 ПК 60.10-6ВрIIIТ-а |
|---|---|---|---|---|---|---|---|---|---|---|---|---|---|---|---|---|---|---|---|
| 1 | Изделия арматурные | | | | | | | | | | | | | | | | | | |
| 2 | Арматура стержневая класса А-I ГОСТ 5781-82 | | | | | | | | | | | | | | | | | | |
| 3 | ф 10 кг | 0933144311001010 | 166 | 2,72 | 2,72 | | | 2,72 | 2,72 | 2,72 | 2,72 | 2,72 | 2,72 | 2,72 | 2,72 | 2,72 | 2,72 | 2,72 | 2,72 |
| 4 | ф 12 кг | 0933144311001010 | 166 | | | 4,28 | 4,28 | | | | | | | | | | | | |
| 5 | ф 14 кг | 0933144311001010 | 166 | | | | | | | | | | | | | | | | |
| 6 | Арматура проволочная класса Вр-I ГОСТ 6727-80 | | | | | | | | | | | | | | | | | | |
| 7 | ф3 | 1213000081830110 | 166 | 3,56 | 3,43 | 4,44 | 4,31 | 3,89 | 3,76 | 3,56 | 3,43 | 3,02 | 2,91 | 2,74 | 3,91 | 3,74 | 4,03 | 4,30 | 4,19 |
| 8 | ф4 | 1213000081830110 | 166 | 2,44 | 2,44 | 2,44 | 2,44 | 2,44 | 2,44 | 2,44 | 2,44 | 4,84 | 4,84 | 4,84 | 3,08 | 3,08 | 2,36 | 3,08 | 3,08 |
| 9 | ф5 | 1213000081830110 | 166 | | | | | | | | | 1,20 | 1,20 | 1,20 | | | | | |
| 10 | Арматура проволочная класса Вр-II ГОСТ 7348-81 | | | | | | | | | | | | | | | | | | |
| 11 | ф5 | 1224000081850241 | 166 | 6,24 | 5,92 | 9,70 | 8,28 | 7,12 | 6,64 | 5,46 | 5,18 | 20,37 | 16,56 | 15,13 | 11,62 | 10,14 | 8,14 | 16,49 | 14,72 |
| 12 | Общий расход стали, кг | | 166 | 14,96 | 14,51 | 20,86 | 19,31 | 16,17 | 15,56 | 14,18 | 13,77 | 32,15 | 28,23 | 26,63 | 21,33 | 19,68 | 17,25 | 26,59 | 24,71 |
| 13 | Общий расход стали, приведенный к кл. А-I, кг | | 166 | 29,01 | 27,93 | 41,55 | 37,38 | 31,97 | 30,42 | 26,83 | 25,85 | 73,08 | 62,25 | 58,02 | 45,53 | 41,13 | 34,90 | 59,74 | 54,62 |
| 14 | Сталь мелкосортная, кг | | 166 | 2,72 | 2,72 | 4,28 | 4,28 | 2,72 | 2,72 | 2,72 | 2,72 | 2,72 | 2,72 | 2,72 | 2,72 | 2,72 | 2,72 | 2,72 | 2,72 |
| 15 | Металлоизделия промышленного назнач. кг | | 166 | 12,24 | 11,79 | 16,58 | 15,03 | 13,45 | 12,84 | 11,46 | 11,05 | 29,43 | 25,51 | 23,91 | 18,61 | 16,96 | 14,53 | 23,87 | 21,99 |
| 16 | Бетон марки М200, $м^3$ | 5745111125 | 113 | 0,73 | 0,69 | 0,90 | 0,86 | 0,82 | 0,78 | 0,73 | 0,69 | 0,74 | 0,71 | 0,67 | 0,64 | 0,61 | 0,57 | 0,74 | 0,71 |
| 17 | Портландцемент марки 400, т | 5731120001 | 168 | 0,20 | 0,19 | 0,25 | 0,24 | 0,23 | 0,22 | 0,20 | 0,19 | 0,21 | 0,20 | 0,19 | 0,18 | 0,17 | 0,16 | 0,21 | 0,20 |

| Номер строки | Наименование материала и единицы измерения | Код материала | Ед. изм. | 584211 5702 ПК 57.10-6ВрIIТ-а | 584211 5703 ПК 54.10-6ВрIIТ-а | 584211 5704 ПК 51.10-6ВрIIТ-а | 584211 5705 ПК 48.10-6ВрIIТ-а | 584211 5706 ПК 63.10-4ВрIIТ-а | 584211 5707 ПК 60.10-4ВрIIТ-а | 584211 5708 ПК 57.10-4ВрIIТ-а | 584211 5709 ПК 54.10-4ВрIIТ-а | 584211 5710 ПК 51.10-4ВрIIТ-а | 584211 5711 ПК 48.10-4ВрIIТ-а | 584211 5712 ПК 63.10-3ВрIIТ-а | 584211 5713 ПК 60.10-3ВрIIТ-а | 584211 5714 ПК 57.10-3ВрIIТ-а | 584211 5715 ПК 54.10-3ВрIIТ-а | 584211 5716 ПК 51.10-3ВрIIТ-а | 584211 5717 ПК 48.10-3ВрIIТ-а |
|---|---|---|---|---|---|---|---|---|---|---|---|---|---|---|---|---|---|---|---|
| | Код и марка изделия, количество на марку. | | | | | | | | | | | | | | | | | | |
| 1 | Изделия арматурные | | | | | | | | | | | | | | | | | | |
| 2 | Арматура стержневая класса А-I ГОСТ 5781-82 | | | | | | | | | | | | | | | | | | |
| 3 | ф10 кг | 0933144311001010 | 166 | 2,72 | 2,72 | 2,72 | 2,72 | 2,72 | 2,72 | 2,72 | 2,72 | 2,72 | 2,72 | 2,72 | 2,72 | 2,72 | 2,72 | 2,72 | 2,72 |
| 4 | ф12 кг | 0933144311001010 | 166 | | | | | | | | | | | | | | | | |
| 5 | ф14 кг | 0933144311001010 | 166 | | | | | | | | | | | | | | | | |
| 6 | Арматура проволочная класса Вр-I ГОСТ 6727-80 | | | | | | | | | | | | | | | | | | |
| 7 | ф3 кг | 1213000081830110 | 166 | 3,30 | 3,51 | 3,34 | 3,23 | 3,58 | 3,47 | 3,62 | 3,29 | 3,12 | 3,01 | 3,90 | 3,57 | 3,40 | 3,29 | 3,12 | 3,01 |
| 8 | ф4 кг | 1213000081830110 | 166 | 3,00 | 2,36 | 2,36 | 2,36 | 3,00 | 3,00 | 2,36 | 2,36 | 2,36 | 2,36 | 2,36 | 2,36 | 2,36 | 2,36 | 2,36 | 2,36 |
| 9 | ф5 кг | 1213000081830110 | 166 | | | | | | | | | | | | | | | | |
| 10 | Арматура проволочная класса Вр-II ГОСТ 7348-81 | | | | | | | | | | | | | | | | | | |
| 11 | ф5 кг | 1224000081850241 | 166 | 11,57 | 9,13 | 8,58 | 5,92 | 12,61 | 10,11 | 8,01 | 6,64 | 5,46 | 4,44 | 7,76 | 6,44 | 6,23 | 4,98 | 4,68 | 4,44 |
| 12 | Общий расход стали, кг | | 166 | 20,59 | 17,72 | 17,00 | 14,23 | 21,91 | 19,30 | 16,71 | 15,04 | 13,66 | 12,53 | 16,74 | 15,09 | 14,71 | 13,35 | 12,88 | 12,53 |
| 13 | Общий расход стали, приведенный к кл. А-I, кг | | 166 | 44,38 | 36,91 | 35,12 | 27,52 | 47,70 | 40,54 | 33,94 | 29,61 | 26,07 | 23,04 | 33,65 | 29,47 | 28,63 | 24,97 | 23,88 | 23,04 |
| 14 | Сталь мелкосортная, кг | | 166 | 2,72 | 2,72 | 2,72 | 2,72 | 2,72 | 2,72 | 2,72 | 2,72 | 2,72 | 2,72 | 2,72 | 2,72 | 2,72 | 2,72 | 2,72 | 2,72 |
| 15 | Металлоизделия промышленного назнач. кг | | 166 | 17,87 | 15,00 | 14,28 | 11,51 | 19,19 | 16,58 | 13,99 | 12,29 | 10,94 | 9,81 | 14,02 | 12,37 | 11,99 | 10,63 | 10,16 | 9,81 |
| 16 | Бетон марки М200, $м^3$ | 5745111125 | 113 | 0,67 | 0,64 | 0,61 | 0,57 | 0,74 | 0,71 | 0,67 | 0,64 | 0,61 | 0,57 | 0,74 | 0,71 | 0,67 | 0,64 | 0,61 | 0,57 |
| 17 | Портландцемент марки 400, т | 5731120001 | 168 | 0,19 | 0,18 | 0,17 | 0,16 | 0,21 | 0,20 | 0,19 | 0,18 | 0,17 | 0,16 | 0,21 | 0,20 | 0,19 | 0,18 | 0,17 | 0,16 |