ТИПОВЫЕ СТРОИТЕЛЬНЫЕ КОНСТРУКЦИИ, ИЗДЕЛИЯ И УЗЛЫ

СЕРИЯ 1.020-1/87

КОНСТРУКЦИИ КАРКАСА МЕЖВИДОВОГО ПРИМЕНЕНИЯ ДЛЯ МНОГОЭТАЖНЫХ ОБЩЕСТВЕННЫХ ЗДАНИЙ, ПРОИЗВОДСТВЕННЫХ И ВСПОМОГАТЕЛЬНЫХ ЗДАНИЙ ПРОМЫШЛЕННЫХ ПРЕДПРИЯТИЙ

ВЫПУСК 2-17

КОЛОННЫ ИЗ БЕТОНА КЛАССА В30 ДЛЯ ЗДАНИЙ
С ВЫСОТОЙ ЭТАЖА 4,2 М.ПРОСТРАНСТВЕННЫЕ КАРКАСЫ

РАБОЧИЕ ЧЕРТЕЖИ

Инв. № 25771

ТИПОВЫЕ СТРОИТЕЛЬНЫЕ КОНСТРУКЦИИ, ИЗДЕЛИЯ И УЗЛЫ

СЕРИЯ 1.020-1/87

КОНСТРУКЦИИ КАРКАСА МЕЖВИДОВОГО ПРИМЕНЕНИЯ ДЛЯ МНОГОЭТАЖНЫХ ОБЩЕСТВЕННЫХ ЗДАНИЙ, ПРОИЗВОДСТВЕННЫХ И ВСПОМОГАТЕЛЬНЫХ ЗДАНИЙ ПРОМЫШЛЕННЫХ ПРЕДПРИЯТИЙ

ВЫПУСК 2-17

КОЛОННЫ ИЗ БЕТОНА КЛАССА В30 ДЛЯ ЗДАНИЙ С ВЫСОТОЙ ЭТАЖА 4,2 М. ПРОСТРАНСТВЕННЫЕ КАРКАСЫ.

РАБОЧИЕ ЧЕРТЕЖИ

РАЗРАБОТАНЫ:

ЦНИИП РЕКОНСТРУКЦИИ ГОРОДОВ

ДИРЕКТОР ИНСТИТУТА В.ЛЕПСКИЙ

НАЧАЛЬНИК ОТДЕЛА Б.ВОЛЫНСКИЙ

ЦНИИПРОМЗДАНИЙ

ГЛ.ИНЖЕНЕР ИНСТИТУТА В.ГРАНЕВ

НАЧАЛЬНИК ОТДЕЛА З.КОДЫШ

УТВЕРЖДЕНЫ

ГОССТРОЕМ СССР

ПРОТОКОЛ ОТ 12.12.90г №АЧ-15

Введены в действие с 25.12.91, приказ ЦНИИП реконструкции городов от 04.12.91 N 22

ОБОЗНАЧЕНИЕ	НАИМЕНОВАНИЕ	СТР.
1.020-1/87 2-17 00	Содержание	2
1.020-1/87. 2-17 ТТ	Технические требования	5
1.020-1/87. 2-17 К01	Каркас пространственный	
	КП-1 ; КП-2	6
	Сборочный чертеж	
1.020-1/87 2-17 К02	Каркас пространственный	
	КП-3 ; КП-4	7
	Сборочный чертеж	
1.020-1/87 2-17 К03	Каркас пространственный КП-5	8
	Сборочный чертеж	
1.020-1/87. 2-17 К04	Каркас пространственный КП-6	9
	Сборочный чертеж	
1.020-1/87. 2-17 К05	Каркас пространственный	
	КП-7 ; КП-8	10
	Сборочный чертеж	
1.020-1/87. 2-17 К06	Каркас пространственный	
	КП-9 ; КП-10	11
	Сборочный чертеж	
1.020-1/87. 2-17 К07	Каркас пространственный КП-11	12
	Сборочный чертеж	
1.020-1/87. 2-17 К08	Каркас пространственный КП-12	13
	Сборочный чертеж	
1.020-1/87 2-17 К09	Каркас пространственный КП-13	14
	Сборочный чертеж	

Нач отд	Волынский	
Гл спец	Семченков	
Гл спец	Никаноров	
Гл спец	Колдашева	
Разраб	Шевченко	

1.020-1/87. 2-17 00

Содержание

Стадия	Лист	Листов
Р	1	6

ЦНИИП реконструкции городов

Инв № подл | Подпись и дата | Взам инв №

Формат А4

ОБОЗНАЧЕНИЕ	НАИМЕНОВАНИЕ	СТР.
1.020-1/87. 2-17 К10	Каркас пространственный КП-14	
	Сборочный чертеж	15
1.020-1/87 2-17 К11	Каркас пространственный	
	КП-15 ; КП-16	
	Сборочный чертеж	16
1.020-1/87 2-17 К12	Каркас пространственный	
	КП-17 ; КП-18	
	Сборочный чертеж	17
1.020-1/87 2-17 К13	Каркас пространственный КП-19	
	Сборочный чертеж	18
1.020-1/87. 2-17 К14	Каркас пространственный КП-20	
	Сборочный чертеж	19
1.020-1/87 2-17 К15	Каркас пространственный КП-21	
	Сборочный чертеж	20
1.020-1/87 2-17 К16	Каркас пространственный	
	КП-22 ; КП-23	
	Сборочный чертеж	21
1.020-1/87 2-17 К17	Каркас пространственный КП-24	
	Сборочный чертеж	22
1.020-1/87. 2-17 К18	Каркас пространственный КП-25	
	Сборочный чертеж	23
1.020-1/87 2-17 К19	Каркас пространственный	
	КП-26 ; КП-27	
	Сборочный чертеж	24
1.020-1/87 2-17 К20	Каркас пространственный	
	КП-28 , КП-29	
	Сборочный чертеж	25

1.020-1/87. 2-17 00

Лист 2

Инв № подл | Подпись и дата | Взам инв №

25771 3

Формат А4

ОБОЗНАЧЕНИЕ	НАИМЕНОВАНИЕ	СТР
1 020- 1/87 2-17 К21	Каркас пространственный	
	КП-30; КП-31	
	Сборочный чертеж	26
1.020- 1/87. 2-17 К22	Каркас пространственный	
	КП-32; КП-33	
	Сборочный чертеж	27
1.020- 1/87. 2-17 К23	Каркас пространственный	
	КП-34	
	Сборочный чертеж	28
1 020-1/87. 2-17 К24	Каркас пространственный КП-35	
	Сборочный чертеж	29
1 020- 1/87. 2-17 К25	Каркас пространственный КП-36	
	Сборочный чертеж	30
1 020- 1/87 2-17 К26	Каркас пространственный	
	КП-37; КП-38	
	Сборочный чертеж	31
1.020- 1/87 2-17 К27	Каркас пространственный	
	КП-39; КП-40	
	Сборочный чертеж	32
1 020- 1/87. 2-17 К28	Каркас пространственный	
	КП-41; КП-42	
	Сборочный чертеж	33
1.020- 1/87. 2-17 К29	Каркас пространственный КП-43	
	Сборочный чертеж	34
1.020- 1/87 2-17 К30	Каркас пространственный КП-44	
	Сборочный чертеж	35

Инв. № подл. | Подп. и дата | Взам. инв. №

ОБОЗНАЧЕНИЕ	НАИМЕНОВАНИЕ	СТР.
1 020-1/87. 2-17 К31	Каркас пространственный КП-45	
	Сборочный чертеж	36
1.020- 1/87. 2-17 К32	Каркас пространственный КП-46	
	Сборочный чертеж	37
1 020-1/87. 2-17 К33	Каркас пространственный КП-47	
	Сборочный чертеж	38
1.020- 1/87. 2-17 К34	Каркас пространственный КП-48	
	Сборочный чертеж	39
1.020- 1/87. 2-17 К35	Каркас пространственный	
	КП-49; КП-50	
	Сборочный чертеж	40
1.020-1/87. 2-17 К36	Каркас пространственный	
	КП-51; КП-52.	
	Сборочный чертеж	41
1.020-1/87. 2-17 К37	Каркас пространственный КП-53	
	Сборочный чертеж	42
1.020-1/87. 2-17 К38	Каркас пространственный	
	КП-54; КП-55	
	Сборочный чертеж	43
1.020-1/87. 2-17 К39	Каркас пространственный КП-56	
	Сборочный чертеж	44
1 020- 1/87 2-17 К40	Каркас пространственный КП-57	
	Сборочный чертеж	45
1.020- 1/87. 2-17 К41	Каркас пространственный	
	КП-58	
	Сборочный чертеж	46

Инв. № подл. | Подп. и дата | Взам. инв. №

ОБОЗНАЧЕНИЕ	НАИМЕНОВАНИЕ	СТР
1.020-1/87 2-17 К42	Каркас пространственный	
	КП-59 ; КП-60	
	Сборочный чертеж	47
1.020-1/87. 2-17 К43	Каркас пространственный	
	КП-61, КП-62	
	Сборочный чертеж	48
1.020-1/87. 2-17 К44	Каркас пространственный	
	КП-63	
	Сборочный чертеж	49
1.020-1/87. 2-17 К45	Каркас пространственный	
	КП-64	
	Сборочный чертеж	50
1.020-1/87. 2-17 К46	Каркас пространственный	
	КП-65	
	Сборочный чертеж	51
1.020-1/87. 2-17 К47	Каркас пространственный	
	КП-66	
	Сборочный чертеж	52
1.020-1/87. 2-17 К48	Каркас пространственный	
	КП-67	
	Сборочный чертеж	53
1.020-1/87. 2-17 К49	Каркас пространственный	
	КП-68	
	Сборочный чертеж	54

Инв № подл | Подп. и дата | Взам инв №

ОБОЗНАЧЕНИЕ	НАИМЕНОВАНИЕ	СТР
1.020-1/87. 2-17 К50	Каркас пространственный	
	КП-69	
	Сборочный чертеж	55
1.020-1/87. 2-17 К51	Каркас пространственный	
	КП-70	
	Сборочный чертеж	56
1.020-1/87. 2-17 К52	Каркас пространственный	
	КП-71	
	Сборочный чертеж	57
1.020-1/87 2-17 К53	Каркас пространственный	
	КП-72	
	Сборочный чертеж	58
1.020-1/87. 2-17 К54	Каркас пространственный	
	КП-73	
	Сборочный чертеж	59
1.020-1/87. 2-17-У	Узлы 1...17	61

Инв № подл | Подп. и дата | Взам инв №

25771 5

Настоящий выпуск содержит рабочие чертежи пространственных каркасов колонн сечением 400×400 мм выпуска 2-16

Пространственные каркасы собираются из отдельных стержней, замкнутых хомутов, сеток косвенного армирования и закладных деталей при помощи контактной сварки

Сварка стержней выполняется в соответствии с требованиями ГОСТ 14098-85 для соединений с нормируемой прочностью

В зависимости от расчетных усилий предусмотрено изменение армирования пространственного каркаса по его длине обрывом продольной арматуры в вышерасположенных этажах колонны

Диагональные связи должны привариваться к стержням продольной арматуры протяженными швами, длина швов не менее 5-ти диаметров арматуры связи.

Закладные детали МН-5...МН-12 должны быть зафиксированы в проектном положении в форме.

Закладные детали МН-2 привариваются к продольным стержням пространственного каркаса дуговой сваркой односторонним швом

Сборка пространственных каркасов рекомендуется производить на автоматизированных линиях согласно указаниям выпуска 0-7 "Указания по заводской технологии изготовления изделий".

Перечень выпусков, входящих в серию 1 020-1/87, приведен в выпусках 0-0 и 0-0 (дополнение 1)

Инв № подл | Подп и дата | Взам инв №

Нач отд	Волынский		
ГИП	Семченков		
Гл.спец	Никонорова		
Гл спец	Колдашева		

1 020-1/87 2-17 ТТ

Технические требования

Стадия	Лист	Листов
Р		1

ЦНИИП реконструкции городов

Формат А4

Инв № подл | Подп и дата | Взам инв №

Лист

25771 6

Формат А4

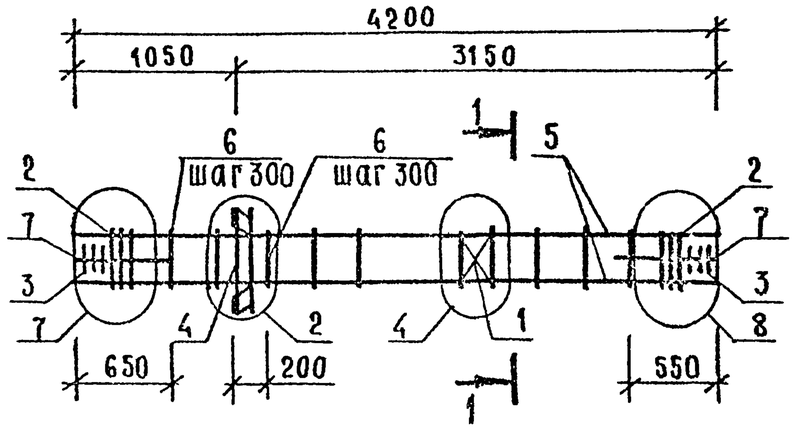

Марка	Поз	Марка арматурного изделия	Кол	Масса, кг 1 шт	Масса, кг всего	Обозначение документа
КП-1	1	С-2	1	1,10	1,10	2-11 К01
	2	СКА-3	6	3,37	20,22	2-11 К02
	3	СКА-4	6	2,23	13,38	2-11 К03
	4	МН-6	1	15,10	15,10	2-11 К06
	5	Ø32 АIII L=4200	4	26,50	106,01	6 ч
	6	ХМ-2	11	0,56	6,16	2-11 К11
	7	Ø6 АI L=650	8	0,14	1,15	6 ч
				Итого.	163,12	

Марка	Поз	Марка арматурного изделия	Кол	Масса, кг 1 шт	Масса, кг всего	Обозначение документа
КП-2	1	С-2	1	1,10	1,10	2-11 К01
	2	СКА-3	6	3,37	20,22	2-11 К02
	3	СКА-4	6	2,23	13,38	2-11 К03
	4	МН-8	1	19,78	19,78	2-11 К08
	5	Ø32 АIII L=4200	4	26,50	106,01	6 ч
	6	ХМ-2	11	0,56	6,16	2-12 К11
	7	Ø6 АI L=650	8	0,14	1,15	6 ч
				Итого	167,80	

Узлы см 1 020-1/87. 2-17-У
Технические требования см 1 020-1/87 2-17ТТ
Арматура классов А-III, А-I по ГОСТ 5781-82

1-1

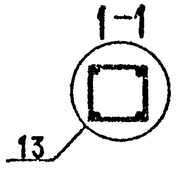

Нач отд	Волынский	
ГИП	Семченков	
Гл спец	Никанорова	
Гл спец	Колдашева	

1 020-1/87 2-17 К01

КАРКАС ПРОСТРАНСТВЕННЫЙ КП-1, КП-2 СБОРОЧНЫЙ ЧЕРТЕЖ

Стадия	Лист	Листов
Р		1

ЦНИИП реконструкции городов

Взам инв № | Подп и дата | Инв № подл

25771 7

Формат А3

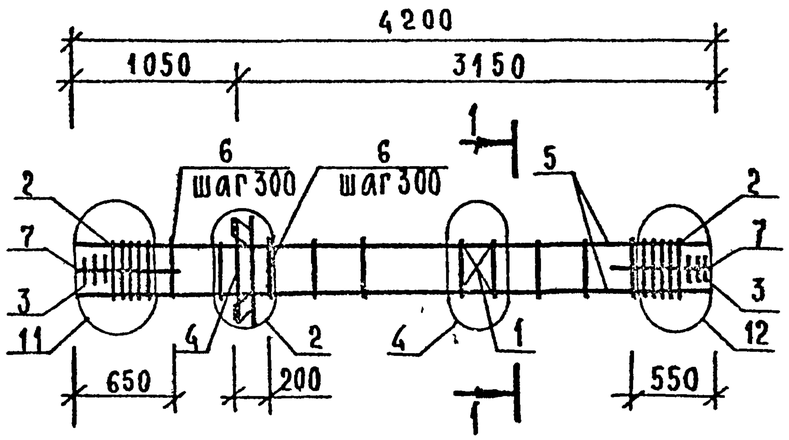

Марка	Поз	Марка арматурного изделия	Кол	Масса, кг 1 шт.	Масса, кг всего	Обозначение документа
КП-3	1	С-2	1	1,10	1,10	2-11 К01
	2	СКА-3	10	3,37	33,70	2-11 К02
	3	СКА-4	6	2,23	13,38	2-11 К03
	4	МН-6	1	15,10	15,10	2-11 К06
	5	Ø40 АIII L=4200	4	41,43	165,73	Б Ч
	6	ХМ-3	11	0,91	10,01	2-11 К11
	7	Ø6 АI L=650	8	0,14	1,15	Б Ч
				Итого:	240,18	

Марка	Поз	Марка арматурного изделия	Кол	Масса, кг 1 шт	Масса, кг всего	Обозначение документа
КП-4	1	С-2	1	1,10	1,10	2-11 К01
	2	СКА-3	10	3,37	33,70	2-11 К02
	3	СКА-4	6	2,23	13,38	2-11 К03
	4	МН-8	1	19,78	19,78	2-11 К08
	5	Ø40 АIII L=4200	4	41,43	165,73	Б.Ч
	6	ХМ-3	11	0,91	10,01	2-11 К11
	7	Ø6 АI L=650	8	0,14	1,15	Б Ч
				Итого.	244,86	

Узлы см 1.020-1/87. 2-17-У
Технические требования см. 1020-1/87 2-17 ТТ
Арматура классов АIII, АI по ГОСТ 5781-82

1-1

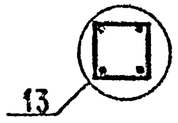

Нач отд	Волынский	
ГИП	Семченко	
Гл спец	Никаноров	
Гл спец	Колдашев	

1.020-1/87 2-17 К02

КАРКАС ПРОСТРАНСТВЕННЫЙ КП-3, КП-4 СБОРОЧНЫЙ ЧЕРТЕЖ

Стадия	Лист	Листов
Р		1

ЦНИИП реконструкции городов

Инв. № подл. | Подпись и дата | Взам. инв. №

25771 8

Формат А3

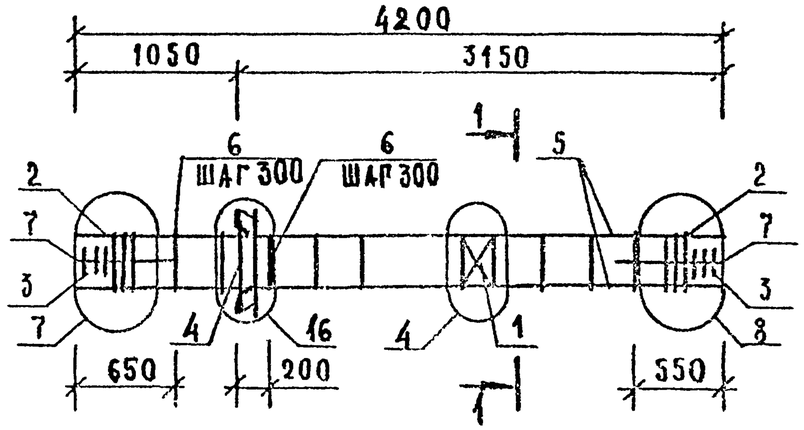

МАРКА	ПОЗ	МАРКА АРМАТУРНОГО ИЗДЕЛИЯ	КОЛ	МАССА, КГ		ОБОЗНАЧЕНИЕ ДОКУМЕНТА
				1 ШТ	ВСЕГО	
КП-5	1	С-2	1	1,10	1,10	2-11 К01
	2	СКА-3	6	3,37	20,22	2-11 К02
	3	СКА-4	6	2,23	13,38	2-11 К03
	4	МН-12	1	34,90	34,90	2-11 К10
	5	⌀32 А$\overline{\text{III}}$ L=4200	4	26,50	106,01	6 Ч
	6	ХМ-2	11	0,56	6,16	2-11 К11
	7	⌀6 АI L=650	8	0,14	1,15	6 Ч
	ИТОГО: 182,92					

Узлы см. 1 020-1/87 2-17 приложение
Технические требования см 1 020-1/87 2-17 ТТ.
Арматура классов А-$\overline{\text{III}}$, А-I по ГОСТ 5781-82

1-1

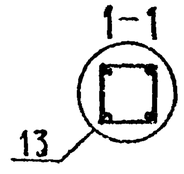

Нач отд	Вольынский	
ГИП	Семченков	
Гл спец	Никанорова	
Гл спец	Володашева	

1 020-1/87. 2-17 К 03

КАРКАС ПРОСТРАНСТВЕННЫЙ КП-5 СБОРОЧНЫЙ ЧЕРТЕЖ

Стадия	Лист	Листов
Р		1

ЦНИИП реконструкции городов

Инв. № подл | Подп. и дата | Взам. инв. №

25771 9

Формат А3

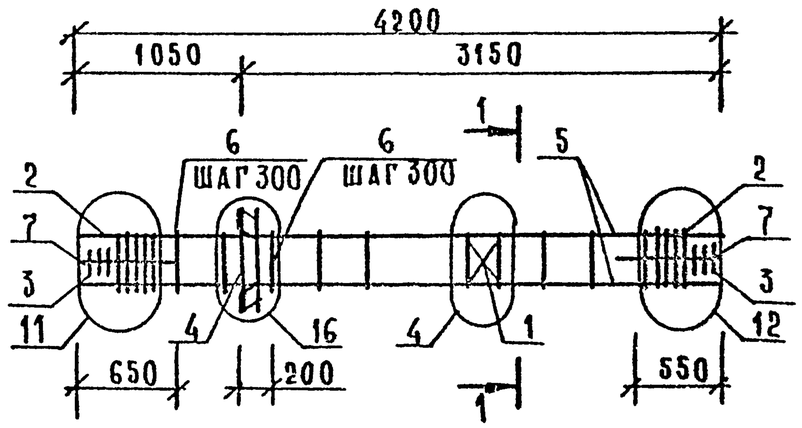

МАРКА	ПОЗ.	МАРКА АРМАТУРНОГО ИЗДЕЛИЯ	КОЛ.	МАССА, КГ		ОБОЗНАЧЕНИЕ ДОКУМЕНТА
				1 ШТ	ВСЕГО	
КП-6	1	С-2	1	1,10	1,10	2-11 К01
	2	СКА-3	10	3,37	33,70	2-11 К02
	3	СКА-4	6	2,23	13,38	2-11 К03
	4	МН-12	1	34,90	34,90	2-11 К10
	5	Ø40 AIII L=4200	4	41,43	165,73	Б Ч
	6	ХМ-3	11	0,91	10,01	2-11 К11
	7	Ø6 AI L=650	8	0,14	1,15	Б Ч
	ИТОГО				259,98	

Узлы см 1.020-1/87 2-17 приложение.
Технические требования см 1.020-1/87 2-17 ТТ
Арматура классов A-III, A-I по ГОСТ 5781-82

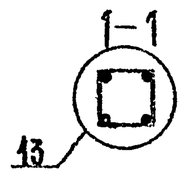

Нач отд	Волынский		
ГИП	Семченков		
Гл спец	Никаноров		
Гл спец	Колдашева		

1.020-1/87 2-17 К04

КАРКАС ПРОСТРАНСТВЕННЫЙ КП-6 СБОРОЧНЫЙ ЧЕРТЕЖ

Стадия	Лист	Листов
Р		1

ЦНИИП реконструкции городов

Инв № подл | Подп и дата | Взам инв №

25771 10

Формат А3

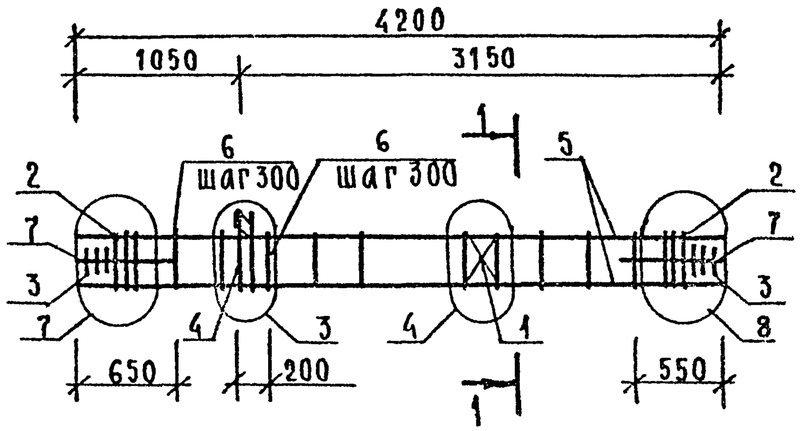

марка	поз	марка арматурного изделия	кол	масса, кг 1 шт	масса, кг всего	обозначение документа
КП-7	1	С-2	1	1,10	1,10	2-11 К01
	2	СКА-3	6	3,37	20,22	2-11 К02
	3	СКА-4	6	2,23	13,38	2-11 К03
	4	МН-5	1	9,35	9,35	2-11 К05
	5	Ø32 AIII L=4200	4	26,50	106,01	Б Ч
	6	ХМ-2	11	0,56	6,16	2-11 К11
	7	Ø6 AI L=650	8	0,14	1,16	Б Ч
		ИТОГО			157,37	

марка	поз	марка арматурного изделия	кол	масса, кг 1 шт	масса, кг всего	обозначение документа
КП-8	1	С-2	1	1,10	1,10	2-11 К01
	2	СКА-3	6	3,37	20,22	2-11 К02
	3	СКА-4	6	2,23	13,38	2-11 К03
	4	МН-7	1	12,95	12,95	2-11 К07
	5	Ø32 AIII L=4200	4	26,50	106,01	Б Ч
	6	ХМ-2	11	0,58	6,16	2-11 К11
	7	Ø6 AI L=650	8	0,14	1,15	Б Ч
		ИТОГО			160,97	

Узлы см 1.020-1/87 2-17 приложение
Технические требования см 1.020-1/87 2-17 ТТ
Арматура классов A-III, A-I по ГОСТ 5781-82.

1-1

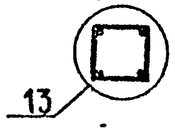

Нач отд	Волынский	
ГИП	Семченков	
Гл спец	Никанорова	
Гл спец	Колдашева	

1.020-1/87 2-17 К05

КАРКАС ПРОСТРАНСТВЕННЫЙ КП-7, КП-8
СБОРОЧНЫЙ ЧЕРТЕЖ

Стадия	Лист	Листов
Р		1

ЦНИИП реконструкции городов

Инв. № подл. | Подпись и дата | Взам. инв. №

25771 11

Формат А3

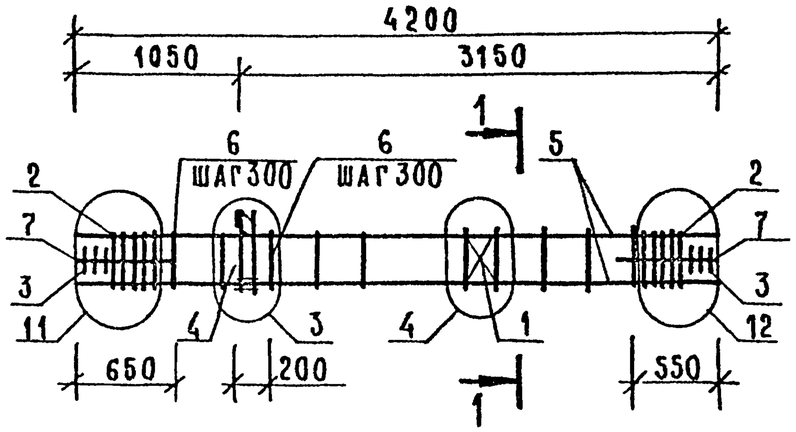

Марка	Поз.	Марка арматурного изделия	Кол	Масса, кг 1 шт	Масса, кг всего	Обозначение документа
КП-9	1	С-2	1	1,10	1,10	2-11 К01
	2	СКА-3	10	3,37	33,70	2-11 К02
	3	СКА-4	6	2,23	13,38	2-11 К03
	4	МН-5	1	9,35	9,35	2-11 К05
	5	Ø40 А III L=4200	4	41,43	165,73	Б Ч
	6	ХМ-3	11	0,91	10,01	2-11 К11
	7	Ø6 АI L=650	8	0,14	1,15	Б Ч
				Итого	234,43	

Марка	Поз.	Марка арматурного изделия	Кол	Масса, кг 1 шт	Масса, кг всего	Обозначение документа
КП-10	1	С-2	1	1,10	1,10	2-11 К01
	2	СКА-3	10	3,37	33,70	2-11 К02
	3	СКА-4	6	2,23	13,38	2-11 К03
	4	МН-7	1	12,95	12,95	2-11 К07
	5	Ø40 А III L=4200	4	41,43	165,73	Б Ч
	6	ХМ-3	11	0,91	10,01	2-11 К11
	7	Ø6 АI L=650	8	0,14	1,15	Б Ч
				Итого.	238,03	

Узлы см 1020-1/87 2-17 приложение
Технические требования см 1020-1/87 2-17 ТТ
Арматура классов А-III, А-I по ГОСТ 5781-82

1-1

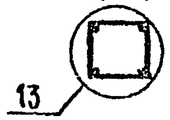

Нач отд	Волынский	
ГИП	Семченков	
Гл спец.	Никанорова	
Гл спец.	Колдашева	

1 020-1/87 2-17 К06

Каркас пространственный КП-9, КП-10 сборочный чертеж

Стадия	Лист	Листов
Р		1

ЦНИИП реконструкции городов

Инв № подл | Подпись и дата | Взам инв №

25771 12

Формат А3

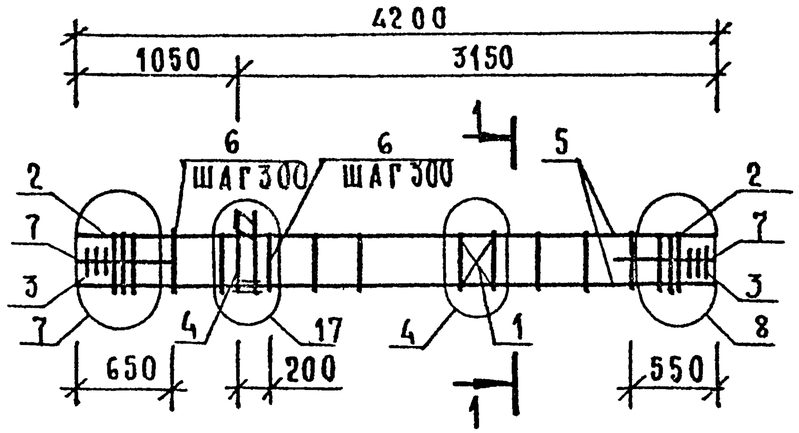

МАРКА	ПОЗ	МАРКА АРМАТУРНОГО ИЗДЕЛИЯ	КОЛ.	МАССА, КГ		ОБОЗНАЧЕНИЕ ДОКУМЕНТА
				1 ШТ	ВСЕГО	
КП-11	1	С-2	1	1,10	1,10	2-11 К01
	2	СКА-3	6	3,37	20,22	2-11 К02
	3	СКА-4	6	2,23	13,38	2-11 К03
	4	МН-11	1	25,23	25,23	2-11 К09
	5	⌀32 А-III L=4200	4	26,50	106,01	Б Ч.
	6	ХМ-2	11	0,56	6,16	2-11 К11
	7	⌀6 АI L=650	8	0,14	1,15	Б Ч
	ИТОГО				173,25	

Узлы см 1020-1/87 2-17 приложение
Технические требования см 1020-1/87 2-17ТТ
Арматура классов А-III, А-I по ГОСТ 5781-82

1-1

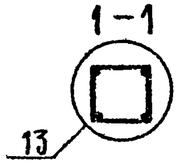

Нач отд	Волынский		
ГИП	Семченков		
Гл спец	Никаноров		
Гл спец	Колдашева		

1 020-1/87 2-17 К07

КАРКАС ПРОСТРАНСТВЕННЫЙ КП-11 СБОРОЧНЫЙ ЧЕРТЕЖ

Стадия	Лист	Листов
Р		1

ЦНИИП реконструкции городов

25771 13

Формат А3

Инв № подл | Подпись и дата | Взам инв №

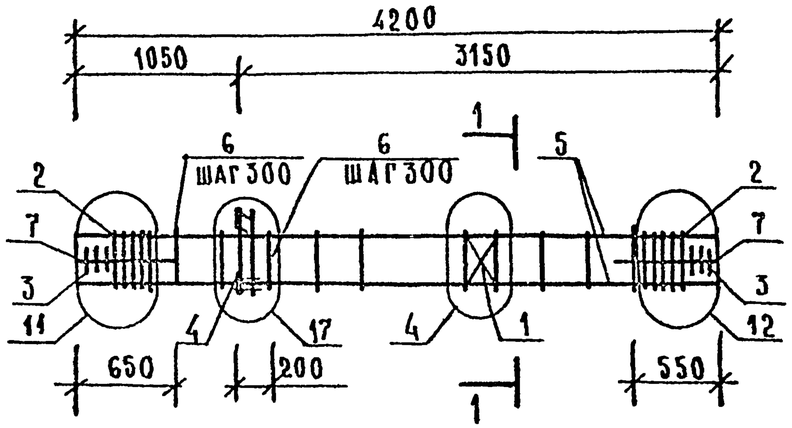

МАРКА	ПОЗ	МАРКА АРМАТУРНОГО ИЗДЕЛИЯ	КОЛ	МАССА, КГ		ОБОЗНАЧЕНИЕ ДОКУМЕНТА
				1 ШТ	ВСЕГО	
КП-12	1	С-2	1	1,10	1,10	2-11 К01
	2	СКА-3	10	3,37	33,70	2-11 К02
	3	СКА-4	6	2 23	13,38	2-11 К03
	4	МН-11	1	25.23	25,23	2-11 К09
	5	⌀40 АIII L=4200	4	41,43	165,73	6 Ч
	6	ХМ-3	11	0,91	10,01	2-11 К11
	7	⌀6 АI L=650	8	0,14	1,15	6 Ч
	ИТОГО				250,31	

Узлы см 1 020-1/87 2-17 приложение.
Технические требования см 1 020-1/87 2-17 ТТ
Арматура классов А-III, А-I по ГОСТ 5781-82

1-1

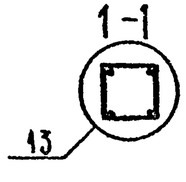

Нач отд	Волынский		
ГИП	Семченков		
Гл спец	Никанорова		
Гл спец	Колдашева		

1 020-1/87 2-17 К08

КАРКАС ПРОСТРАНСТВЕННЫЙ КП-12 СБОРОЧНЫЙ ЧЕРТЕЖ

Стадия	Лист	Листов
Р		1

ЦНИИП реконструкции городов

Инв № подл | Подп и дата | Взам инв №

25771 14

Формат А3

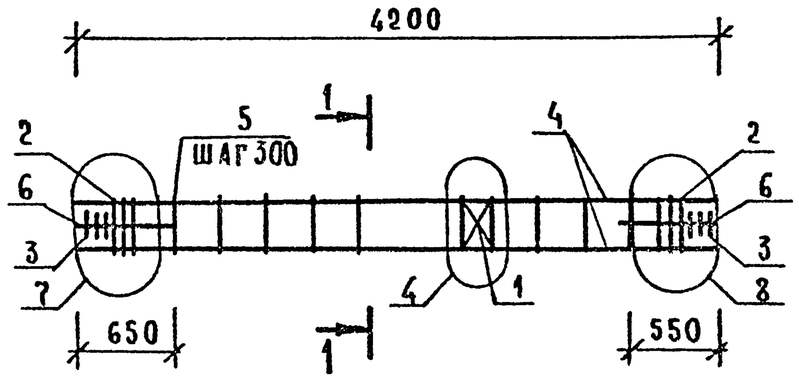

МАРКА	ПОЗ	МАРКА АРМАТУРНОГО ИЗДЕЛИЯ	КОЛ	МАССА, КГ		ОБОЗНАЧЕНИЕ ДОКУМЕНТА
				1 шт	ВСЕГО	
КП-13	1	С-2	1	1,10	1,10	2-11 К01
	2	СКА-3	6	3,37	20,22	2-11 К02
	3	СКА-4	6	2,23	13,38	2-11 К03
	4	⌀32 А III L=4200	4	26,50	106,01	Б Ч
	5	ХМ-2	11	0,56	6,16	2-11 К11
	6	⌀6 А I L=650	8	0,14	1,15	Б Ч
		ИТОГО:			148,02	

Узлы см. 1 020-1/87 2-17 приложение
Технические требования см 1 020-1/87 2-17 ТТ
Арматура классов А-III, А-I по ГОСТ 5781-82

1-1

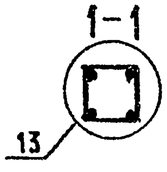

Нач отд	Волынский		
ГИП	Семченков		
Гл спец	Никанорова		
Гл спец	Колдашева		

1 020-1/87 2-17 К09

КАРКАС ПРОСТРАНСТВЕННЫЙ КП-13 СБОРОЧНЫЙ ЧЕРТЕЖ

Стадия	Лист	Листов
Р		1

ЦНИИП реконструкции городов

Инв № подл | Подп и дата | Взам инв №

25771 15

Формат А3

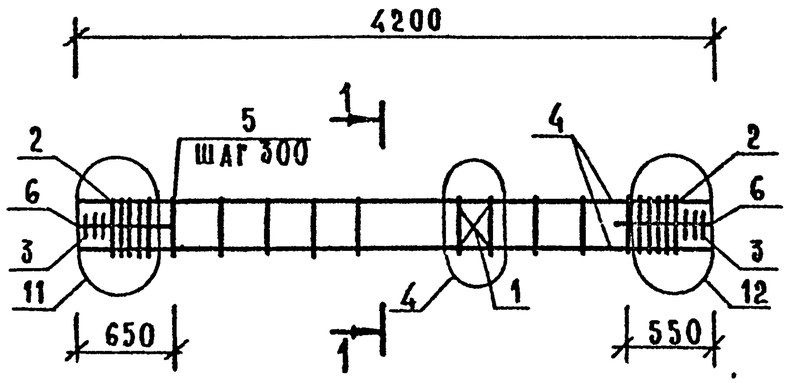

МАРКА	ПОЗ	МАРКА АРМАТУРНОГО ИЗДЕЛИЯ	КОЛ	МАССА, КГ		ОБОЗНАЧЕНИЕ ДОКУМЕНТА
				1 ШТ	ВСЕГО	
КП-14	1	С-2	1	1,10	1,10	2-11 К01
	2	СКА-3	10	3,37	33,70	2-11 К02
	3	СКА-4	6	2,23	13,38	2-11 К03
	4	⌀40 AIII L = 4200	4	41,43	165,73	Б Ч
	5	ХМ-3	11	0,91	10,01	2-11 К11
	6	⌀6AI L = 650	8	0,14	1,15	Б Ч
	ИТОГО				225,08	

Узлы см 1 020-1/87 2-17 приложение
Технические требования см 1 020-1/87 2-17 ТТ
Арматура классов А-III, А-I по ГОСТ 5781-82

1-1

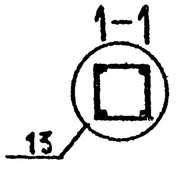

Нач отд	Волынский	
ГИП	Семченков	
Гл спец	Никанорова	
Гл спец	Колдашева	

1 020-1/87. 2-17 К10

КАРКАС ПРОСТРАНСТВЕННЫЙ КП-14 СБОРОЧНЫЙ ЧЕРТЕЖ

Стадия	Лист	Листов
Р		1

ЦНИИП реконструкции городов

Инв № подл | Подп и дата | Взам инв №

25771 16

ФОРМАТ А3

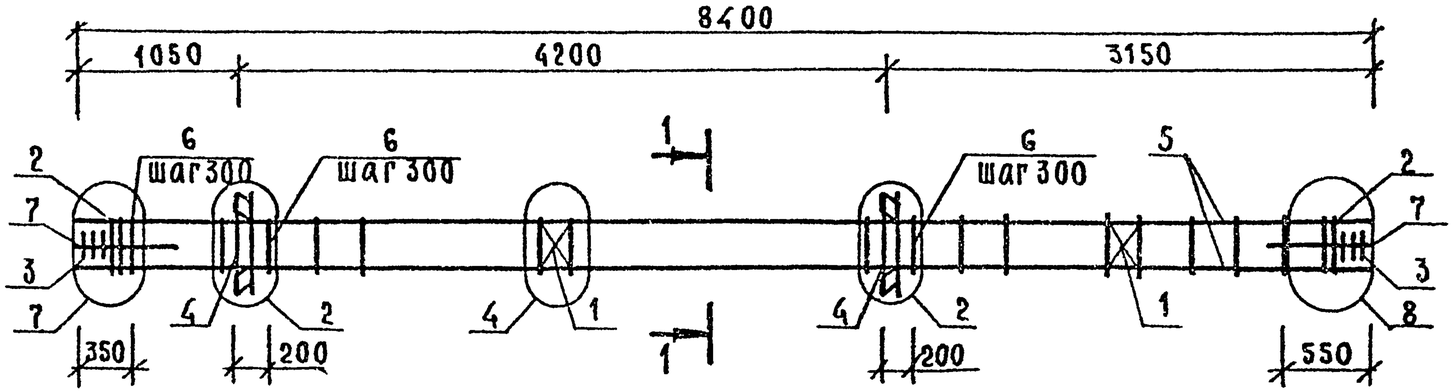

Марка	поз	Марка арматурного изделия	кол	Масса, кг 1 шт	Масса, кг всего	Обозначение документа
КП-15	1	С-2	2	1,10	2,20	2-11 К01
	2	СКА-3	6	3,37	20,22	2-11 К02
	3	СКА-4	6	2,23	13,38	2-11 К03
	4	МН-6	2	15,10	30,20	2-11 К06
	5	Ø28 AIII L=8400	4	40,57	162,29	Б Ч
	6	ХМ-2	26	0,56	14,56	2-11 К11
	7	Ø6 AI L=650	8	0,14	1,15	Б Ч.
		ИТОГО: 244,00				

Марка	поз.	Марка арматурного изделия	кол	Масса, кг 1 шт.	Масса, кг всего	Обозначение документа
КП-16	1	С-2	2	1,10	2,20	2-11 К01
	2	СКА-3	6	3,37	20,22	2-11 К02
	3	СКА-4	6	2,23	13,38	2-11 К03
	4	МН-6	2	15,10	30,20	2-11 К06
	5	Ø32 AIII L=8400	4	53,00	212,02	Б Ч.
	6	ХМ-2	26	0,56	14,56	2-11 К11
	7	Ø6 AI L=650	8	0,14	1,15	Б Ч.
		ИТОГО: 293,73				

Узлы см. 1.020-1/87. 2-17 приложение
Технические требования см. 1.020-1/87.2-17ТТ.
Арматура классов А-III, А-I по ГОСТ 5781-82.

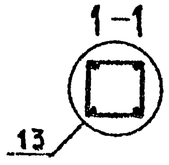

Нач отд	Волынский	
ГИП	Семченков	
Гл спец	Никонорова	
Гл спец	Колдашева	

1.020-1/87. 2-17 К11

КАРКАС ПРОСТРАНСТВЕННЫЙ КП-15, КП-16
СБОРОЧНЫЙ ЧЕРТЕЖ

Стадия	Лист	Листов
Р		1

ЦНИИП реконструкции городов

Инв № подл | Подпись и дата | Взам. инв №

25771 17

ФОРМАТ А3

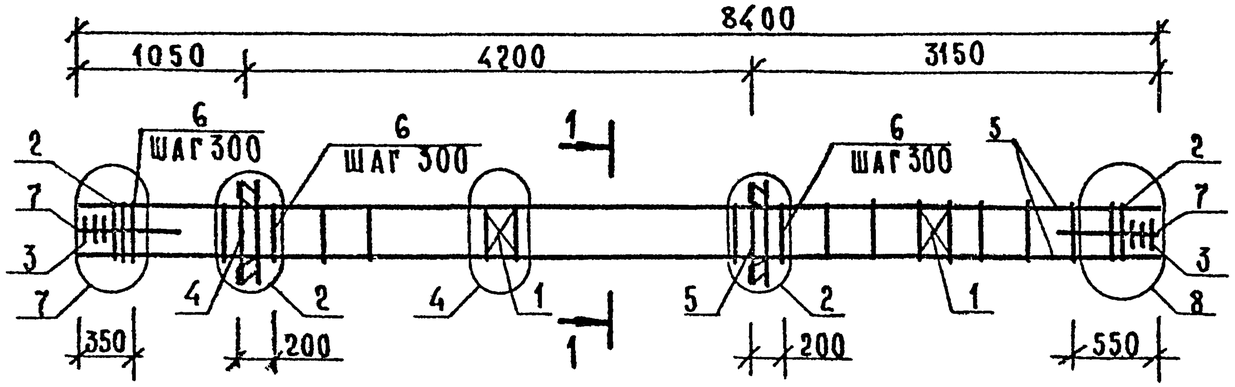

МАРКА	ПОЗ	МАРКА АРМАТУРНОГО ИЗДЕЛИЯ	КОЛ.	МАССА, КГ 1 ШТ	МАССА, КГ ВСЕГО	ОБОЗНАЧЕНИЕ ДОКУМЕНТА
КП-17	1	С-2	2	1,10	2,20	2-11 К01
	2	СКА-3	6	3,37	20,22	2-11 К02
	3	СКА-4	6	2,23	13,38	2-11 К03
	4	МН-8	2	19,78	39,56	2-11 К06
	5	⌀28 АIII L=8400	4	40,57	162,29	Б.Ч.
	6	ХМ-2	26	0,56	14,56	2-11 К11
	7	⌀6 АI L=650	8	0,14	1,15	Б.Ч.
		ИТОГО			253,36	

МАРКА	ПОЗ.	МАРКА АРМАТУРНОГО ИЗДЕЛИЯ	КОЛ.	МАССА, КГ 1 ШТ.	МАССА, КГ ВСЕГО	ОБОЗНАЧЕНИЕ ДОКУМЕНТА
КП-18	1	С-2	2	1,10	2,20	2-11 К01
	2	СКА-3	6	3,37	20,22	2-11 К02
	3	СКА-4	6	2,23	13,38	2-11 К03
	4	МН-8	2	19,78	39,56	2-11 К06
	5	⌀32 АIII L=8400	4	53,00	212,02	Б.Ч.
	6	ХМ-2	26	0,56	14,56	2-11 К11
	7	⌀6 АI L=650	8	0,14	1,15	Б.Ч.
		ИТОГО:			303,09	

Узлы см. 1.020-1/87. 2-17 приложение.
Технические требования см. 1.020-1/87. 2-17 ТТ.
Арматура классов АIII, АI по ГОСТ 5781-82.

1-1

13

Нач отд	Волынский	
ГИП	Семченков	
Гл спец	Никанорова	
Гл спец	Колдашева	

1.020.-1/87. 2-17 К12

КАРКАС ПРОСТРАНСТВЕННЫЙ КП-17, КП-18 СБОРОЧНЫЙ ЧЕРТЕЖ

Стадия	Лист	Листов
Р		1

ЦНИИП реконструкции городов

Инв № подл | Подпись и дата | Взам инв №

25771 18

Формат А3

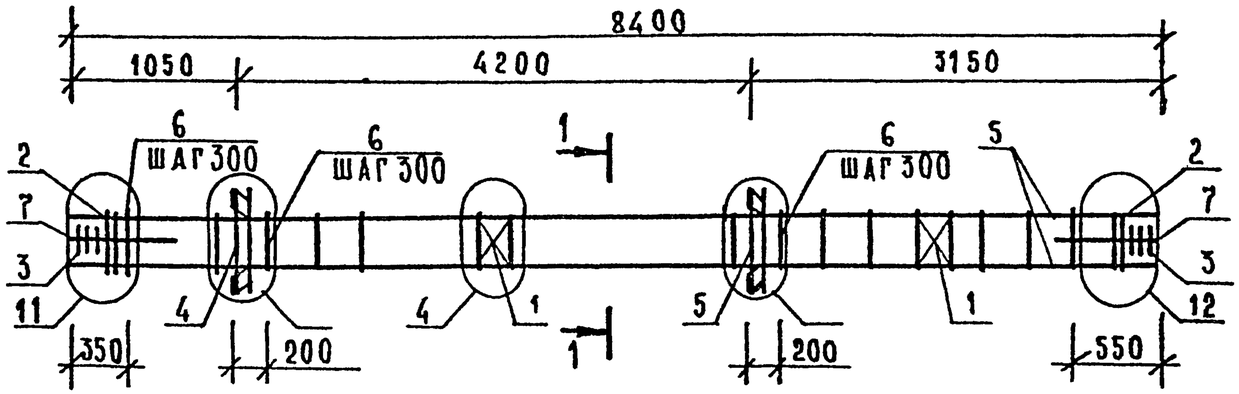

МАРКА	ПОЗ	МАРКА АРМАТУРНОГО ИЗДЕЛИЯ	КОЛ	МАССА, КГ		ОБОЗНАЧЕНИЕ ДОКУМЕНТА
				1 ШТ	ВСЕГО	
КП-19	1	С-2	2	1,10	2,20	2-11 К01
	2	СКА-3	10	3,37	33,70	2-11 К02
	3	СКА-4	6	2,23	13,38	2-11 К03
	4	МН-8	2	19,78	39,56	2-11 К08
	5	Ø40 А III L=8400	4	82,87	331,46	Б Ч
	6	ХМ-3	26	0,91	23,66	2-11 К11
	7	Ø6 АI L=650	8	0,14	1,15	Б Ч
		ИТОГО			445,12	

Узлы см 1 020-1/87 2-17 приложение.
Технические требования см 1 020-1/87.2-17 ТТ
Арматура классов А-III, А-I по ГОСТ 5781-82

1-1

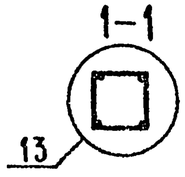

Нач отд	Волынский		
ГИП	Семченков		
Гл спец	Никанорова		
Гл спец	Колдашева		

1.020-1/87. 2-17 К13

КАРКАС ПРОСТРАНСТВЕННЫЙ КП-19
СБОРОЧНЫЙ ЧЕРТЕЖ

Стадия	Лист	Листов
Р		1

ЦНИИП реконструкции городов

Инв № подл | Подпись и дата | Взам инв №

25771 - 19

Формат А3

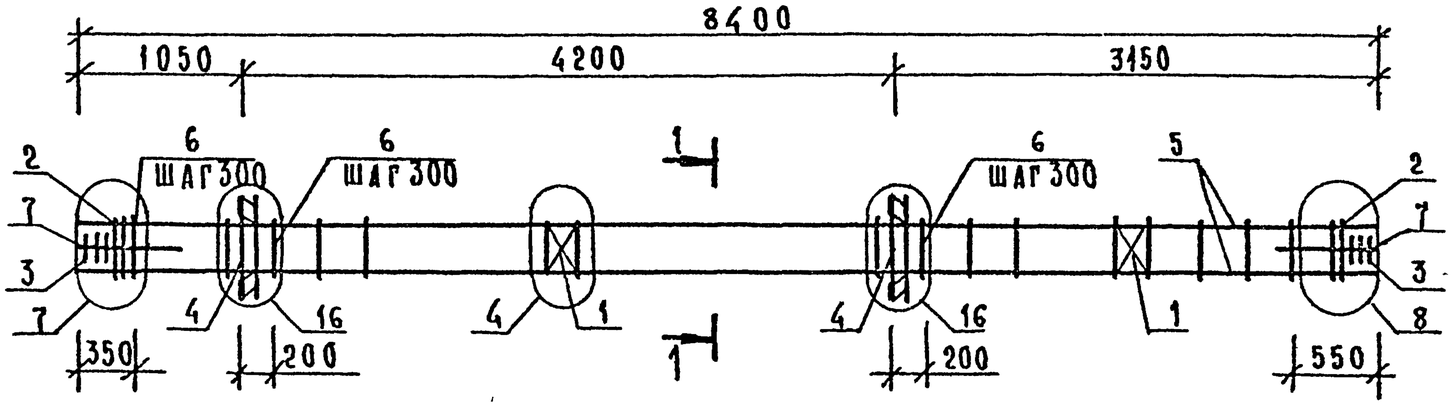

МАРКА	ПОЗ	МАРКА АРМАТУРНОГО ИЗДЕЛИЯ	КОЛ	МАССА, КГ		ОБОЗНАЧЕНИЕ ДОКУМЕНТА
				1 ШТ	ВСЕГО	
КП-20	1	С-2	2	1,10	2,20	2-11 К01
	2	СКА-3	6	3,37	20,22	2-11 К02
	3	СКА-4	6	2,23	13,38	2-11 К03
	4	МН-12	2	34,90	69,80	2-11 К10
	5	Ø32 AIII L=8400	4	53,00	212,02	Б Ч
	6	ХМ-2	26	0,56	14,56	2-11 К11
	7	Ø6 AI L=650	8	0,14	1,15	Б Ч
	ИТОГО. 333,33					

Узлы см 1.020-1/87. 2-17 приложение.
Технические требования см 1.020-1/87 2-17 ТТ
Арматура классов AIII, AI по ГОСТ 5781-82

1-1

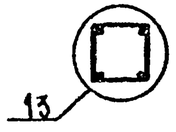

Нач отд	Волынский	
ГИП	Семченков	
Гл спец	Никанорова	
Гл спец	Колдашева	

1.020-1/87. 2-17 К14

КАРКАС ПРОСТРАНСТВЕННЫЙ КП-20 СБОРОЧНЫЙ ЧЕРТЕЖ

Стадия	Лист	Листов
Р		1

ЦНИИП реконструкции городов

Инв № подл | Подпись и дата | Взам инв №

25771 20

Формат А3

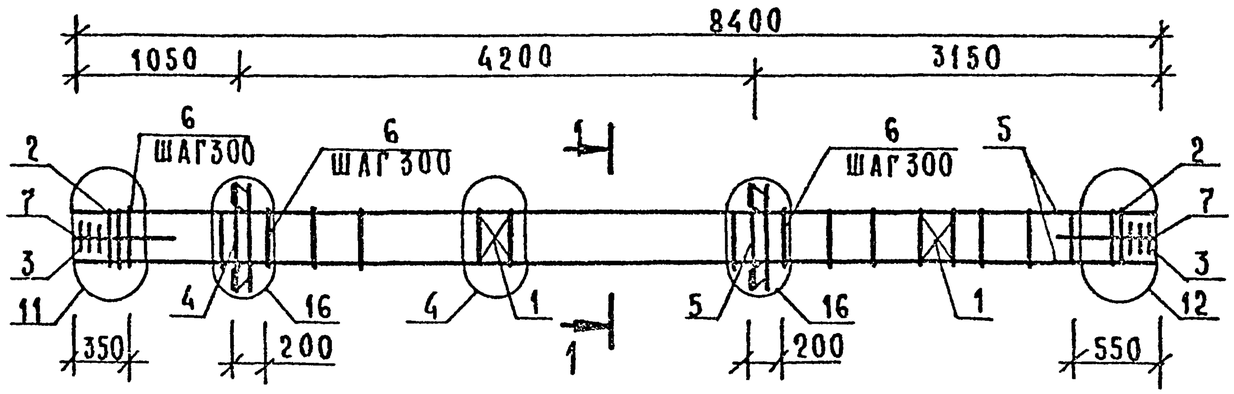

МАРКА	ПОЗ	МАРКА АРМАТУРНОГО ИЗДЕЛИЯ	КОЛ	МАССА, КГ		ОБОЗНАЧЕНИЕ ДОКУМЕНТА
				1 ШТ	ВСЕГО	
КП-21	1	С-2	2	1,10	2,20	2-11 К01
	2	СКА-3	10	3,37	33,70	2-11 К02
	3	СКА-4	6	2,23	13,38	2-11 К03
	4	МН-12	2	34,90	69,80	2-11 К10
	5	Ø40 AIII L=8400	4	82,87	331,46	Б.Ч
	6	ХМ-3	26	0,91	23,66	2-11 К11
	7	Ø6 AI L=650	8	0,14	1,15	Б Ч
	ИТОГО: 475,36					

Узлы см 1.020-1/87 2-17 приложение.
Технические требования см 1.020-1/87. 2-17 ТТ
Арматура классов А-III, А-I по ГОСТ 5781-82.

1–1

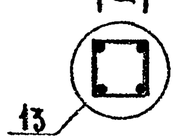

Нач отд	Волынский	
ГИП	Семченков	
Гл. спец	Никанорова	
Гл спец	Колдашева	

1.020-1/87. 2-17 К15

КАРКАС ПРОСТРАНСТВЕННЫЙ КП-21 СБОРОЧНЫЙ ЧЕРТЕЖ

Стадия	Лист	Листов
Р		1

ЦНИИП реконструкции городов

25771 21

Инв. № подл | Подпись и дата | Взам инв №

Формат А3

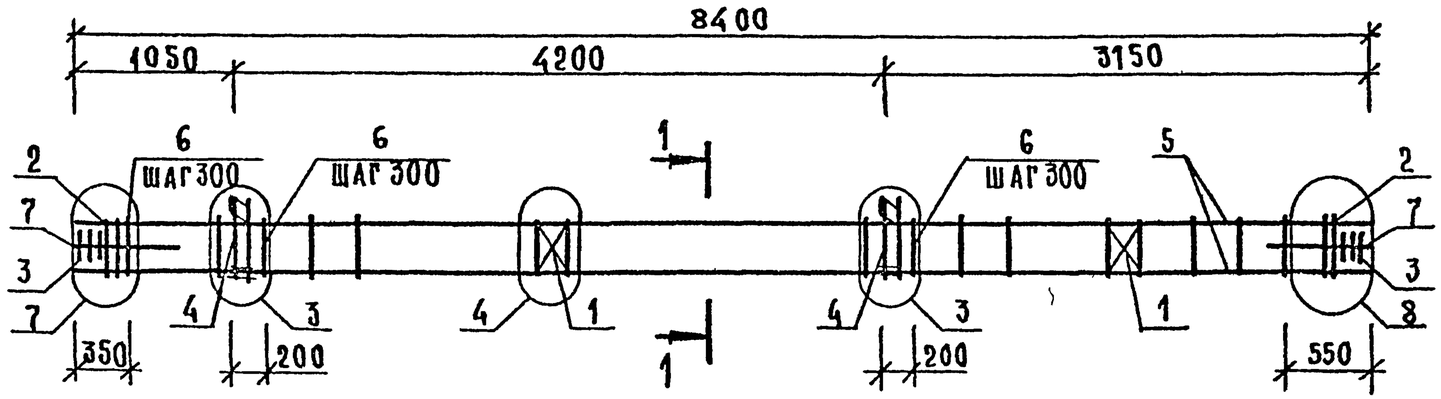

МАРКА	ПОЗ.	МАРКА АРМАТУРНОГО ИЗДЕЛИЯ	КОЛ	МАССА, КГ 1 ШТ	МАССА, КГ ВСЕГО	ОБОЗНАЧЕНИЕ ДОКУМЕНТА
КП-22	1	С-2	2	1,10	2,20	2-11 К01
	2	СКА-3	6	3,37	20,22	2-11 К02
	3	СКА-4	6	2,23	13,38	2-11 К03
	4	МН-7	2	12,95	25,90	2-11 К07
	5	⌀28 А III L=8400	4	40,57	162,29	Б Ч
	6	ХМ-2	26	0,56	14,56	2-11 К11
	7	⌀6 АI L=650	8	0,14	1,15	Б Ч
		ИТОГО: 239,70				

МАРКА	ПОЗ	МАРКА АРМАТУРНОГО ИЗДЕЛИЯ	КОЛ	МАССА, КГ 1 ШТ	МАССА, КГ ВСЕГО	ОБОЗНАЧЕНИЕ ДОКУМЕНТА
КП-23	1	С-2	2	1,10	2,20	2-11 К01
	2	СКА-3	6	3,37	20,22	2-11 К02
	3	СКА-4	6	2,23	13,38	2-11 К03
	4	МН-7	2	12,95	25,90	2-11 К07
	5	⌀32 А III L=8400	4	53,00	212,02	Б Ч
	6	ХМ-2	26	0,56	14,56	2-11 К11
	7	⌀6 АI L=650	8	0,14	1,15	Б Ч
		ИТОГО 289,43				

Узлы см 1020-1/87 2-17 приложение.
Технические требования см 1020-1/87 2-17ТТ
Арматура классов А-III, А-I по ГОСТ 5781-82

1-1

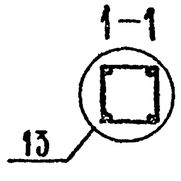

Нач отд	Волынский	
ГИП	Семченков	
Гл спец	Никанорова	
Гл спец	Колдашева	

1 020-1/87. 2-17 К16

КАРКАС ПРОСТРАНСТВЕННЫЙ КП-22, КП-23 СБОРОЧНЫЙ ЧЕРТЕЖ

Стадия	Лист	Листов
Р		1

ЦНИИП реконструкции городов

Инв. № подл. | Подпись и дата | Взам. инв. №

25771 22

ФОРМАТ А3

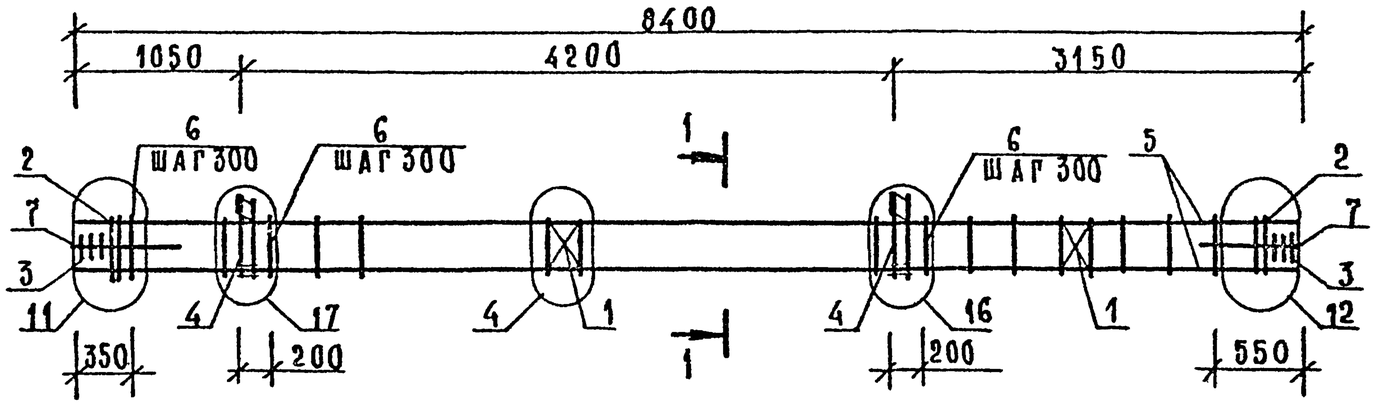

МАРКА	ПОЗ.	МАРКА АРМАТУРНОГО ИЗДЕЛИЯ	КОЛ.	МАССА, КГ		ОБОЗНАЧЕНИЕ ДОКУМЕНТА
				1 ШТ	ВСЕГО	
КП-24	1	С-2	2	1,10	2,20	2-11 К01
	2	СКА-3	10	3,37	33,70	2-11 К02
	3	СКА-4	6	2,23	13,38	2-11 К03
	4	МН-7	2	12,95	25,90	2-11 К07
	5	Ø40 А III L=8400	4	82,87	331,46	Б Ч
	6	ХМ-3	26	0,91	23,66	2-11 К11
	7	Ø6 АI L=650	8	0,14	1,15	Б Ч
	ИТОГО. 431,46					

Узлы см 1 020-1/87 2-17 приложение.
Техническое требования см 1020-1/87 2-17 ТТ
Арматура классов А-III, А-I по ГОСТ 5781-82

1—1

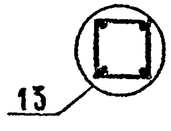

Нач отд	Волынский		
ГИП	Семченков		
Гл спец	Никаноров		
Гл спец	Колдашева		

1 020-1/87 2-17 К17

КАРКАС ПРОСТРАНСТВЕННЫЙ КП-24 СБОРОЧНЫЙ ЧЕРТЕЖ

Стадия	Лист	Листов
Р		1

ЦНИИП реконструкции городов

Инв. № подл | Подпись и дата | Взам инв №

25771 23

Формат А3

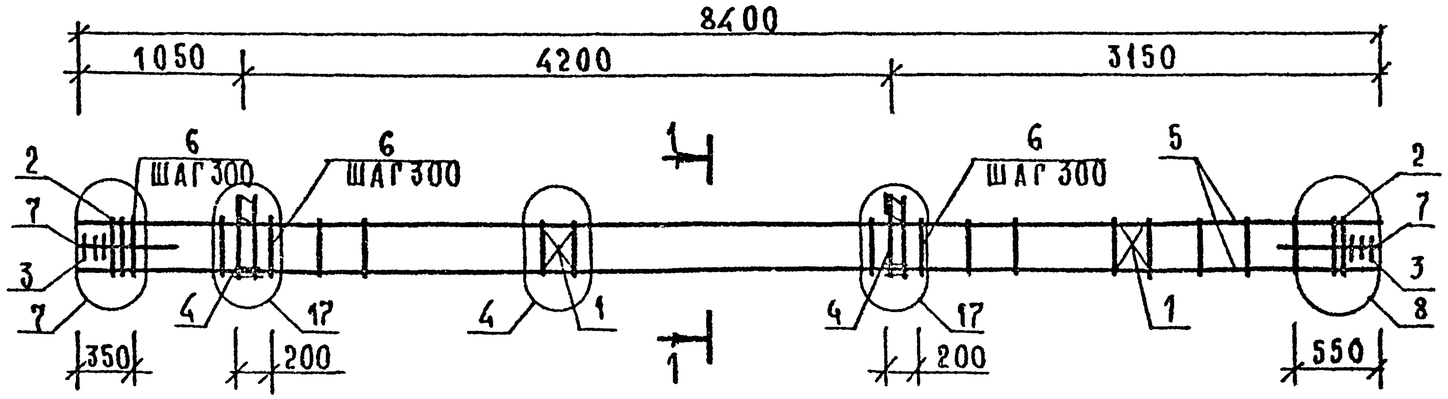

МАРКА	ПОЗ	МАРКА АРМАТУРНОГО ИЗДЕЛИЯ	КОЛ	МАССА, КГ		ОБОЗНАЧЕНИЕ ДОКУМЕНТА
				1 ШТ	ВСЕГО	
КП-25	1	С-2	2	1,10	2,20	2-11 К01
	2	СКА-3	6	3,37	20,22	2-11 К02
	3	СКА-4	6	2,23	13,38	2-11 К03
	4	МН-11	2	25,23	50,46	2-11 К09
	5	Ø32 АIII L=8400	4	53,00	212,02	Б Ч
	6	ХМ-2	26	0,56	14,56	2-11 К11
	7	Ø6 АI L=650	8	0,14	1,15	Б Ч
	ИТОГО. 313,99					

Узлы см 1 020-1/87 2-17 приложение
Технические требования см 1 020-1/87 2-17 ТТ
Арматура классов АIII, АI по ГОСТ 5781-82

1–1

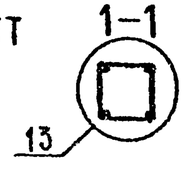

Нач отд	Волынский	
ГИП	Семченков	
Гл спец	Никанорова	
Гл спец	Кодачиев	

1 020-1/87. 2-17 К18

КАРКАС ПРОСТРАНСТВЕННЫЙ КП-25
СБОРОЧНЫЙ ЧЕРТЕЖ

Стадия	Лист	Листов
Р		1

ЦНИИП реконструкции городов

25771 24

Формат А3

Инв № подл | Подпись и дата | Взам. инв. №

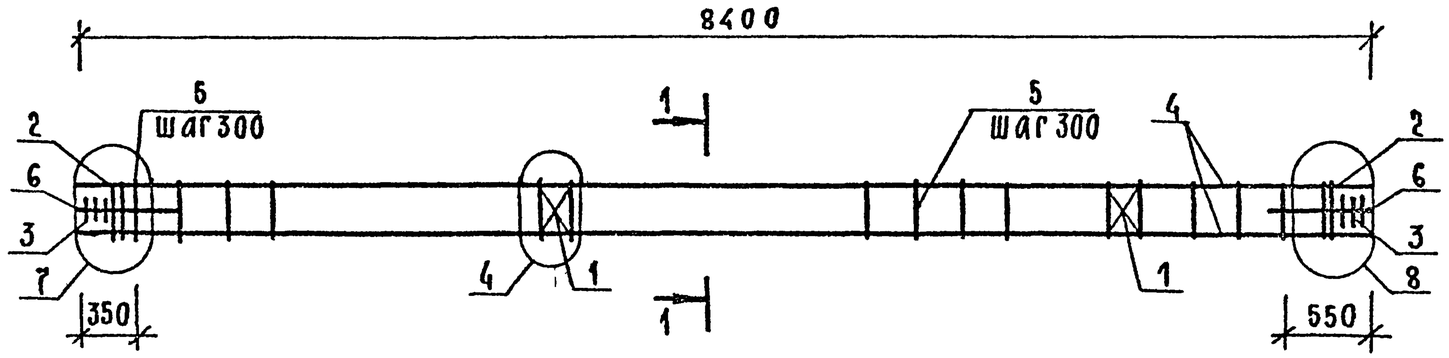

марка	поз	марка арматурного изделия	кол	масса, кг 1 шт	масса, кг всего	обозначение документа
КП-26	1	С-2	2	1,10	2,20	2-11 К01
	2	СКА-3	6	3,37	20,22	2-11 К02
	3	СКА-4	6	2,23	13,38	2-11 К03
	4	Ø28 AIII L=8400	4	40,57	162,29	Б Ч
	5	ХМ-2	26	0,56	14,56	2-11 К11
	6	Ø6 AI L=650	8	0,14	1,15	Б Ч.
				ИТОГО	213,80	

марка	поз	марка арматурного изделия	кол	масса, кг 1 шт	масса, кг всего	обозначение документа
КП-27	1	С-2	2	1,10	2,20	2-11 К01
	2	СКА-3	6	3,37	20,22	2-11 К02
	3	СКА-4	6	2,23	13,38	2-11 К03
	4	Ø32 AIII L=8400	4	53,00	212,02	Б Ч
	5	ХМ-2	26	0,56	14,56	2-11 К11
	6	Ø6 AI L=650	8	0,14	1,15	Б Ч
				ИТОГО.	263,53	

Узлы см 1 020-1/87 2-17 приложение
Технические требования см 1 020-1/87 2-17 ТТ
Арматура классов А-III, А-I по ГОСТ 5781-82

1-1
13

Нач отд.	Волынский		
ГИП	Семченков		
Гл спец	Никанорова		
Гл спец	Колдашева		

1 020-1/87. 2-17 К19

КАРКАС ПРОСТРАНСТВЕННЫЙ КП-26, КП-27 СБОРОЧНЫЙ ЧЕРТЕЖ

Стадия	Лист	Листов
Р		1

ЦНИИП реконструкции городов

Инв № подл | Подп и дата | Взам инв №

25771 25

Формат А3

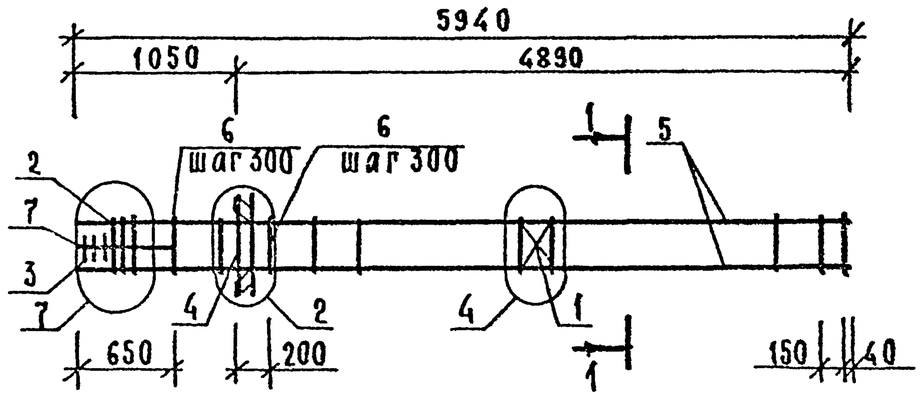

Марка	Поз	Марка арматурного изделия	Кол	Масса, кг 1 шт	Масса, кг всего	Обозначение документа
КП-28	1	С-2	1	1,10	1,10	2-11 К01
	2	СКА-3	3	3,37	10,11	2-11 К02
	3	СКА-4	3	2,23	6,69	2-11 К03
	4	МН-6	1	15,10	15,10	2-11 К06
	5	Ø32 AIII L=5940	4	37,48	149,93	Б Ч
	6	ХМ-2	19	0,56	10,64	2-11 К11
	7	Ø6 AI L=650	4	0,14	0,58	Б Ч
				Итого	194,14	

Марка	Поз	Марка арматурного изделия	Кол	Масса, кг 1 шт	Масса, кг всего	Обозначение документа
КП-29	1	С-2	1	1,10	1,10	2-11 К01
	2	СКА-3	3	3,37	10,11	2-11 К02
	3	СКА-4	3	2,23	6,69	2-11 К03
	4	МН-8	1	19,78	19,78	2-11 К08
	5	Ø32 AIII L=5940	4	37,48	149,93	Б Ч
	6	ХМ-2	19	0,56	10,64	2-11 К11
	7	Ø6 AI L=650	4	0,14	0,58	Б Ч
				Итого.	198,82	

Узлы см 1020-1/87 2-17 приложение.
Технические требования см 1020-1/87 2-17ТТ
Арматура классов А-III, AI по ГОСТ 5781-82

1-1

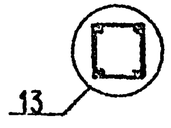

Нач отд	Волынский	
ГИП	Семченков	
Гл спец	Никанорова	
Гл спец	Колдашева	

1 020-1/87. 2-17 К20

КАРКАС ПРОСТРАНСТВЕННЫЙ КП-28, КП-29 СБОРОЧНЫЙ ЧЕРТЕЖ

Стадия	Лист	Листов
Р		1

ЦНИИП реконструкции городов

Инв. № подл | Подпись и дата | Взам инв №

25771 26

Формат А3

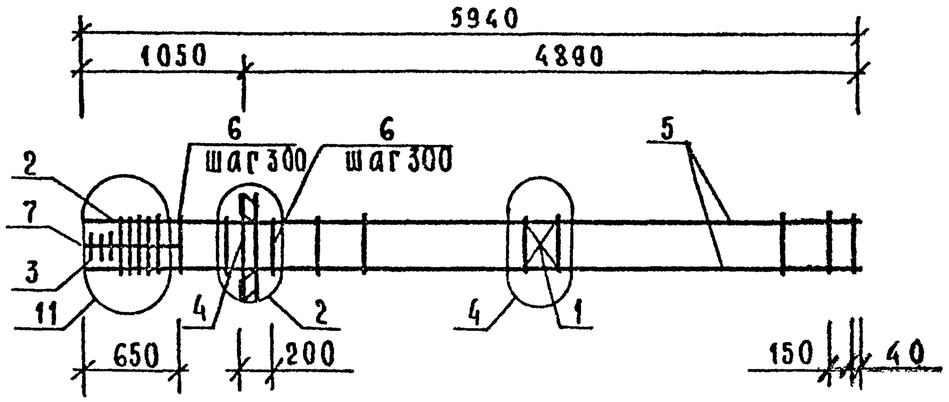

марка	поз	марка арматурного изделия	кол	масса, кг 1 шт	масса, кг всего	обозначение документа
КП-30	1	С-2	1	1,10	1,10	2-11 К01
	2	СКА-3	5	3,37	16,85	2-11 К02
	3	СКА-4	3	2,23	6,69	2-11 К03
	4	МН-6	1	15,10	15,10	2-11 К06
	5	⌀40 AIII L=5940	4	58,60	234,39	Б.Ч
	6	ХМ-3	19	0,91	17,29	2-11 К11
	7	⌀6 AI L=650	4	0,14	0,58	Б.Ч
		ИТОГО			292,00	

марка	поз	марка арматурного изделия	кол	масса, кг 1 шт	масса, кг всего	обозначение документа
КП-31	1	С-2	1	1,10	1,10	2-11 К01
	2	СКА-3	5	3,37	16,85	2-11 К02
	3	СКА-4	3	2,23	6,69	2-11 К03
	4	МН-8	1	19,78	19,78	2-11 К08
	5	⌀40 AIII L=5940	4	58,60	234,39	Б.Ч
	6	ХМ-3	19	0,91	17,29	2-11 К11
	7	⌀6 AI L=650	4	0,14	0,58	Б.Ч
		ИТОГО			296,68	

Узлы см 1020-1/87 2-17 Приложение
Технические требования см 1020-1/87. 2-17 ТТ
Арматура классов А-III, А-I по ГОСТ 5781-82

1-1

13

Нач отд	Волынский	
ГИП	Семченков	
Гл спец	Никаноров	
Гл спец	Колпащиков	

1020-1/87. 2-17 К21

КАРКАС ПРОСТРАНСТВЕННЫЙ КП-30, КП-31
СБОРОЧНЫЙ ЧЕРТЕЖ

Стадия	Лист	Листов
Р		1

ЦНИИП реконструкции городов

Инв № подл | Подпись и дата | Взам инв №

Формат А3

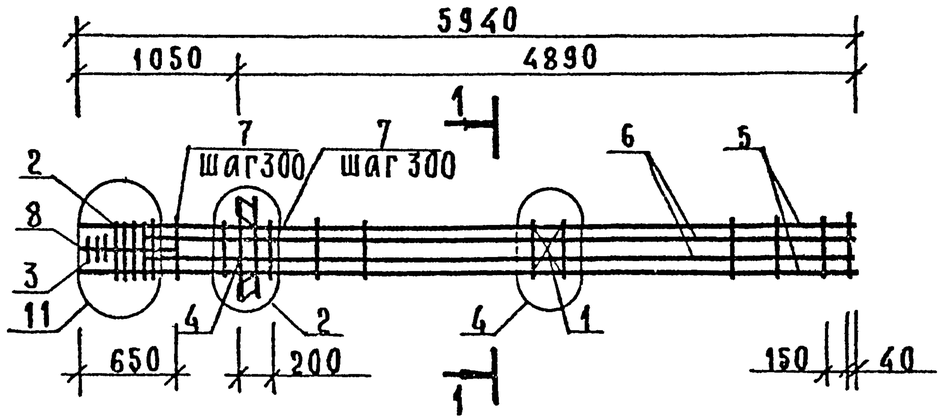

Марка	Поз	Марка арматурного изделия	Кол	Масса, кг 1 шт	Масса, кг всего	Обозначение документа
КП-32	1	С-2	1	1,10	1,10	2-11 К01
	2	СКА-3	5	3,37	16,85	2-11 К02
	3	СКА-4	3	2,23	6,69	2-11 К03
	4	МН-6	1	15,10	15,10	2-11 К06
	5	Ø40 AIII L=5940	4	58,60	234,39	Б Ч
	6	Ø40 AIII L=5490	4	54,16	216,64	Б Ч
	7	ХМ-3	19	0,91	17,29	2-11 К11
	8	Ø6 AI L=650	4	0,14	0,58	Б Ч
				Итого	508,64	

Марка	Поз	Марка арматурного изделия	Кол	Масса, кг 1 шт	Масса, кг всего	Обозначение документа
КП-33	1	С-2	1	1,10	1,10	2-11 К01
	2	СКА-3	5	3,37	16,85	2-11 К02
	3	СКА-4	3	2,23	6,69	2-11 К03
	4	МН-8	1	19,78	19,78	2-11 К08
	5	Ø40 AIII L=5940	4	58,60	234,39	Б Ч
	6	Ø40 AIII L=5490	4	54,16	216,64	Б Ч
	7	ХМ-3	19	0,91	17,29	2-11 К11
	8	Ø6 AI L=650	4	0,14	0,58	Б Ч.
				Итого	513,32	

Узлы см 1 020-1/87 2-17 приложение
Технические требования см 1 020-1/87 2-17 ТТ
Арматура классов AIII, AI, по ГОСТ 5781-82

1-1

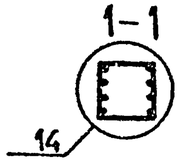

Нач отд	Волынский	
ГИП	Семченко	
Гл спец	Никонорова	
Гл спец	Колдашева	

1 020-1/87. 2-17 К22

Каркас пространственный КП-32, КП-33 сборочный чертеж

Стадия	Лист	Листов
Р		1

ЦНИИП реконструкции городов

Инв № подл | Подпись и дата | Взам инв №

25771 28

Формат А3

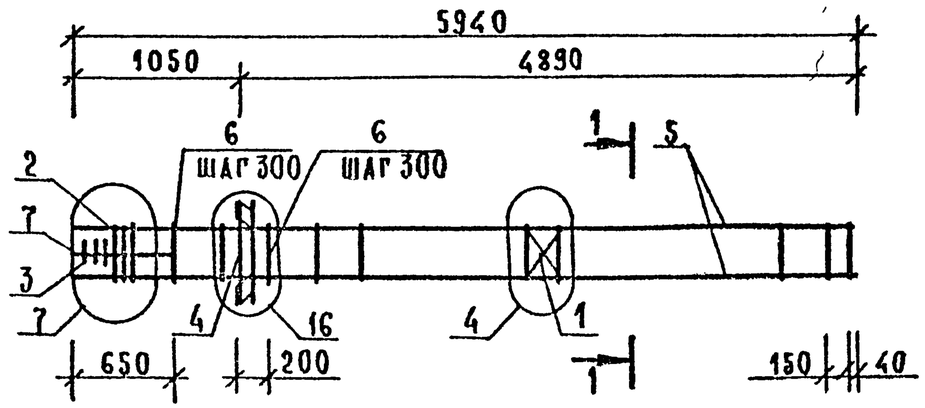

МАРКА	ПОЗ	МАРКА АРМАТУРНОГО ИЗДЕЛИЯ	КОЛ	МАССА, КГ		ОБОЗНАЧЕНИЕ ДОКУМЕНТА
				1 ШТ	ВСЕГО	
КП-34	1	С-2	1	1,10	1,10	2-11 К01
	2	СКА-3	3	3,37	10,11	2-11 К02
	3	СКА-4	3	2,23	6,69	2-11 К03
	4	МН-12	1	34,90	34,90	2-11 К10
	5	Ø32 АIII L=5940	4	37,48	149,93	6 Ч
	6	ХМ-2	19	0,58	10,64	2-11 К11
	7	Ø6 АI L=650	4	0,14	0,58	Б Ч
	ИТОГО: 213,94					

Узлы см 1.020-1/87. 2-17 приложение.
Технические требования см 1.020-1/87.2-17 ТТ
Арматура классов А-III, А-I по ГОСТ 5781-82

1-1

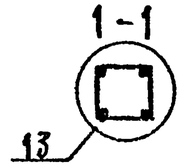

Нач отд	Волынский		1.020-1/87. 2-17 К23
ГИП	Семченков		
Гл спец	Начаров		Каркас пространственный КП-34 Сборочный чертеж
Гл спец	Ро лашева		Стадия Р · Лист · Листов 1
			ЦНИИП реконструкции городов

Инв № подл | Подп и дата | Взам инв №

25771 29

Формат А3

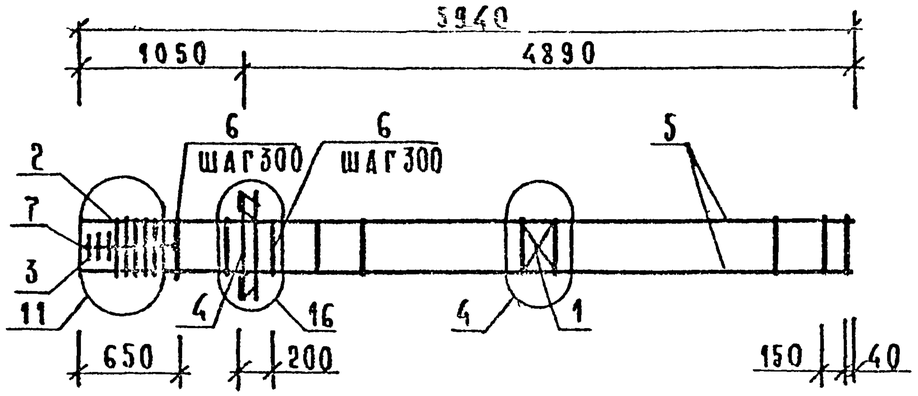

МАРКА	ПОЗ	МАРКА АРМАТУРНОГО ИЗДЕЛИЯ	КОЛ	МАССА, КГ		ОБОЗНАЧЕНИЕ ДОКУМЕНТА
				1 ШТ	ВСЕГО	
КП-35	1	С-2	1	1,10	1,10	2-11 К01
	2	СКА-3	5	3,37	16,85	2-11 К02
	3	СКА-4	3	2,23	6,69	2-11 К03
	4	МН-12	1	34,90	34,90	2-11 К10
	5	Ø40 А III L=5940	4	58,60	234,39	Б.Ч.
	6	ХМ-3	19	0,91	17,29	2-11 К11
	7	Ø6 АI L= 650	4	0,14	0,58	Б Ч.
	ИТОГО: 311,80					

Узлы см 1 020-1/87 2-17 приложение.
Технические требования см. 1 020-1/87 2-17 ТТ.
Арматура классов А-III, А-I по ГОСТ 5781-82.

1-1

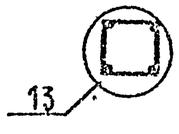

Нач отд	Волынский	
ГИП	Семенцов	
Гл спец	Никифоров	
Гл спец	Колдышева	

1. 020-1/87. 2-17 К 24

КАРКАС ПРОСТРАНСТВЕННЫЙ КП-35 СБОРОЧНЫЙ ЧЕРТЕЖ

Стадия	Лист	Листов
Р		1

ЦНИИП реконструкции городов

Инв № подл | Подп и дата | Взам. инв №

25771 30

Формат А3

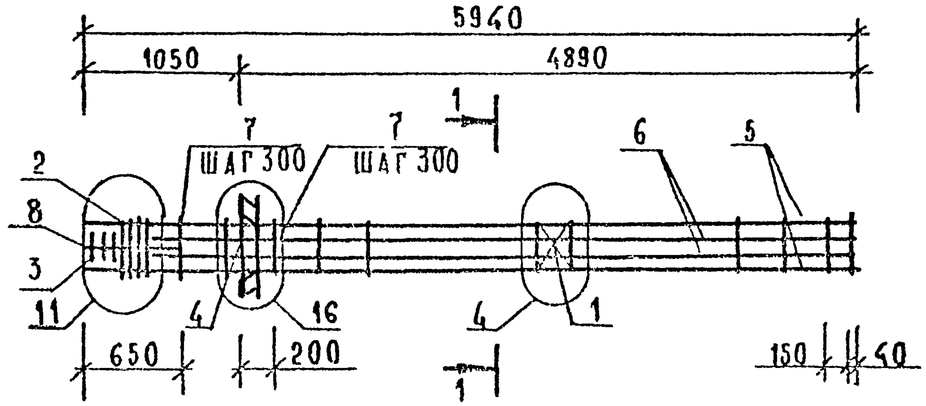

МАРКА	ПОЗ	МАРКА АРМАТУРНОГО ИЗДЕЛИЯ	КОЛ	МАССА, КГ		ОБОЗНАЧЕНИЕ ДОКУМЕНТА
				1 ШТ	ВСЕГО	
КП-36	1	С-2	1	1,10	1,10	2-11 К01
	2	СКА-3	5	3,37	16,85	2-11 К02
	3	СКА-4	3	2,23	6,69	2-11 К03
	4	МН-12	1	34,90	34,90	2-11 К10
	5	Ø40 А III L=5940	4	58,60	234,39	Б Ч.
	6	Ø40 А III L=5490	4	54,16	216,64	Б.Ч.
	7	ХМ-3	19	0,91	17,29	2-11 К11
	8	Ø6 АI L=650	4	0,14	0,58	Б Ч
				ИТОГО:	528,44	

Узлы см 1 020-1/87. 2-17 приложение.
Технические требования см 1 020-1/87. 2-17 ТТ
Арматура классов А-III, А-I по ГОСТ 5781-82

1-1

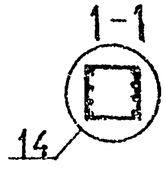

Нач отд	Волынский	
Гл спец	Семченко	
Гл спец	Никанор	
Гл спец	Колдашева	

1 020-1/87. 2-17 К 25

КАРКАС ПРОСТРАНСТВЕННЫЙ КП-36 СБОРОЧНЫЙ ЧЕРТЕЖ

Стадия	Лист	Листов
Р		1

ЦНИИП реконструкции городов

Инв № подл | Подпись и дата | Взам инв №

25771 31

Формат А3

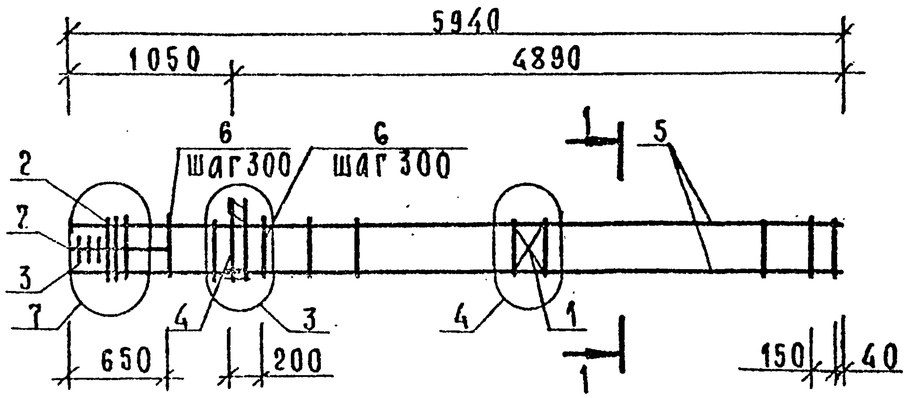

Марка	Поз.	Марка арматурного изделия	Кол.	Масса, кг 1 шт.	Масса, кг всего	Обозначение документа
КП-37	1	С-2	1	1,10	1,10	2-11 К01
	2	СКА-3	3	3,37	10,11	2-11 К02
	3	СКА-4	3	2,23	6,69	2-11 К03
	4	МН-5	1	9,35	9,35	2-11 К05
	5	Ø32 AIII L=5940	4	37,48	149,93	Б.Ч.
	6	ХМ-2	19	0,56	10,64	2-11 К11
	7	Ø6 AI L=650	4	0,14	0,58	Б.Ч.
		ИТОГО: 188,39				

Марка	Поз.	Марка арматурного изделия	Кол.	Масса, кг 1 шт	Масса, кг всего	Обозначение документа
КП-38	1	С-2	1	1,10	1,10	2-11 К01
	2	СКА-3	3	3,37	10,11	2-11 К02
	3	СКА-4	3	2,23	6,69	2-11 К03
	4	МН-7	1	12,95	12,95	2-11 К07
	5	Ø32 AIII L=5940	4	37,48	149,93	Б.Ч.
	6	ХМ-2	19	0,56	10,64	2-11 К11
	7	Ø6 AI L=650	4	0,14	0,58	Б.Ч.
		ИТОГО: 191,99				

Узлы см. 1.020-1/87. 2-17 приложение.
Технические требования см. 1.020-1/87. 2-17 ТТ.
Арматура классов AIII, AI по ГОСТ 5781-82.

1-1

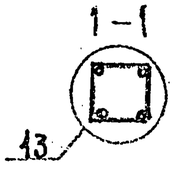

Нач.отд.	Волынский	
ГИП	Семчиков	
Гл.спец.	Никанорова	
Гл.спец.	Колдашева	

1.020-1/87. 2-17 К26

КАРКАС ПРОСТРАНСТВЕННЫЙ КП-37, КП-38
СБОРОЧНЫЙ ЧЕРТЕЖ

Стадия	Лист	Листов
Р		1

ЦНИИП реконструкции городов

Инв.№ подл. | Подпись и дата | Взам. инв.№

Формат А3

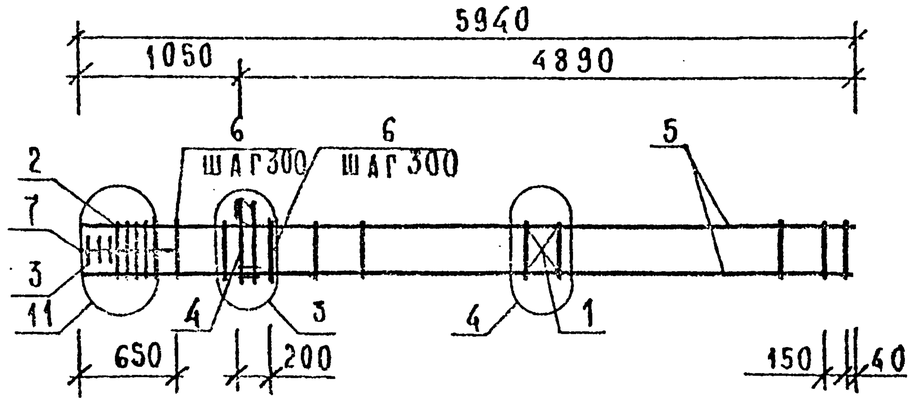

МАРКА	ПОЗ.	МАРКА АРМАТУРНОГО ИЗДЕЛИЯ	КОЛ.	МАССА, КГ 1 ШТ	МАССА, КГ ВСЕГО	ОБОЗНАЧЕНИЕ ДОКУМЕНТА
КП-39	1	С-2	1	1,10	1,10	2-11 К01
	2	СКА-3	5	3,37	16,85	2-11 К02
	3	СКА-4	3	2,23	6,69	2-11 К03
	4	МН-5	1	9,35	9,35	2-11 К05
	5	Ø40 А-III L=5940	4	58,60	234,39	Б.Ч.
	6	ХМ-3	19	0,91	17,29	2-11 К11
	7	Ø6 А-I L=650	4	0,14	0,58	Б.Ч.
		ИТОГО: 286,25				

МАРКА	ПОЗ.	МАРКА АРМАТУРНОГО ИЗДЕЛИЯ	КОЛ.	МАССА, КГ 1 ШТ.	МАССА, КГ ВСЕГО	ОБОЗНАЧЕНИЕ ДОКУМЕНТА
КП-40	1	С-2	1	1,10	1,10	2-11 К01
	2	СКА-3	5	3,37	16,85	2-11 К02
	3	СКА-4	3	2,23	6,69	2-11 К03
	4	МН-7	1	12,95	12,95	2-11 К07
	5	Ø40 А-III L=5940	4	58,60	234,39	Б.Ч.
	6	ХМ-3	19	0,91	17,29	2-11 К11
	7	Ø6 А-I L=650	4	0,14	0,58	Б.Ч.
		ИТОГО: 289,85				

Узлы см. 1.020-1/87. 2-17 приложение.
Технические требования см. 1.020-1/87. 2-17 ТТ.
Арматура классов А-III, А-I по ГОСТ 5781-82.

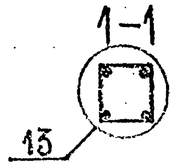

Нач. отд.	Волынский	
ГИП	Семченков	
Гл. спец.	Никанорова	
Гл. спец.	Колдачева	

1.020-1/87.2-17 К27

КАРКАС ПРОСТРАНСТВЕННЫЙ КП-39, КП-40 СБОРОЧНЫЙ ЧЕРТЕЖ

Стадия	Лист	Листов
Р		1

ЦНИИП градостроительства

25771 33

Инв. № подл. | Подпись и дата | Взам. инв. №

Формат А3

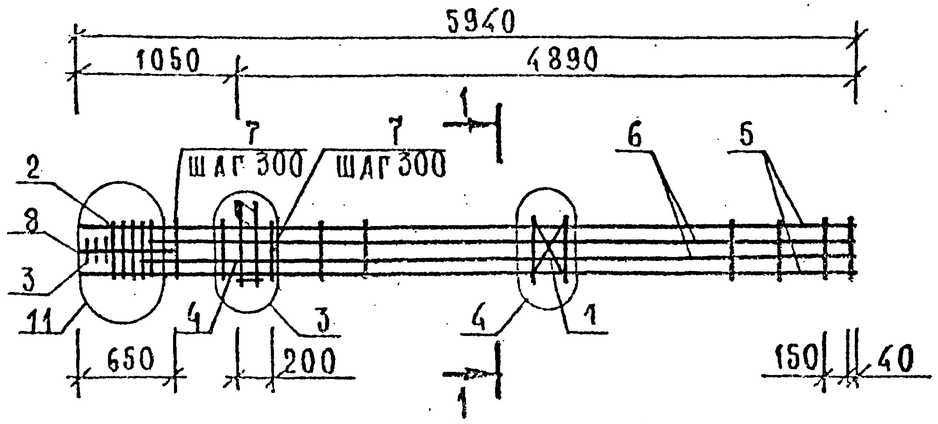

МАРКА	ПОЗ.	МАРКА АРМАТУРНОГО ИЗДЕЛИЯ	КОЛ.	МАССА, КГ 1 ШТ.	МАССА, КГ ВСЕГО	ОБОЗНАЧЕНИЕ ДОКУМЕНТА
КП-41	1	С-2	1	1,10	1,10	2-11 К01
	2	СКА-3	5	3,37	16,85	2-11 К02
	3	СКА-4	3	2,23	6,69	2-11 К03
	4	МН-5	1	9,35	9,35	2-11 К05
	5	Ø40 AIII L=5940	4	58,60	234,39	Б.Ч.
	6	Ø36 AIII L=5490	4	43,87	175,46	Б.Ч.
	7	ХМ-3	19	0,91	17,29	2-11 К11
	8	Ø6 AI L=650	4	0,14	0,58	Б.Ч.
		ИТОГО: 461,71				

МАРКА	ПОЗ.	МАРКА АРМАТУРНОГО ИЗДЕЛИЯ	КОЛ.	МАССА, КГ 1 ШТ.	МАССА, КГ ВСЕГО	ОБОЗНАЧЕНИЕ ДОКУМЕНТА
КП-42	1	С-2	1	1,10	1,10	2-11 К01
	2	СКА-3	5	3,37	16,85	2-11 К02
	3	СКА-4	3	2,23	6,69	2-11 К03
	4	МН-7	1	12,95	12,95	2-11 К07
	5	Ø40 AIII L=5940	4	58,60	234,39	Б.Ч.
	6	Ø36 AIII L=5490	4	43,87	175,46	Б.Ч.
	7	ХМ-3	19	0,91	17,29	2-11 К11
	8	Ø6 AI L=650	4	0,14	0,58	Б.Ч.
		ИТОГО: 465,31				

Узлы см. 1.020-1/87. 2-17 ПРИЛОЖЕНИЕ.
Технические требования см. 1.020-1/87.2-17ТТ.
Арматура классов А-III, А-I по ГОСТ 5781-82

1—1

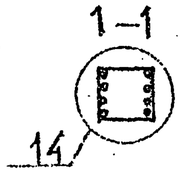

Нач. отд.	Больницкий	
Гл. спец.	Семченков	
Гл. спец.	Никаноровой	
Гл. спец.	Колдашева	

1.020-1/87. 2-17 К28

КАРКАС ПРОСТРАНСТВЕННЫЙ КП-41, КП-42 СБОРОЧНЫЙ ЧЕРТЕЖ

Стадия	Лист	Листов
Р		

ЦНИИП реконструкции городов

Инв. № подл. | Подпись и дата | Взам. инв. №

25771 34

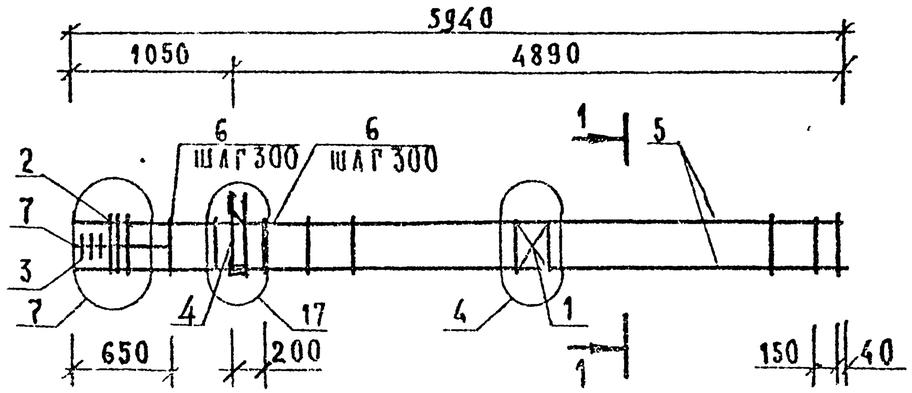

МАРКА	ПОЗ	МАРКА АРМАТУРНОГО ИЗДЕЛИЯ	КОЛ	МАССА, КГ		ОБОЗНАЧЕНИЕ ДОКУМЕНТА
				1 ШТ	ВСЕГО	
КП-43	1	С-2	1	1,10	1,10	2-11 К01
	2	СКА-3	3	3,37	10,11	2-11 К02
	3	СКА-4	3	2,23	6,69	2-11 К03
	4	МК-11	1	25,23	25,23	2-11 К09
	5	Ø32 АIII L=5940	4	37,48	149,93	Б Ч.
	6	ХМ-2	19	0,56	10,64	2-11 К11
	7	Ø6 АI L=650	4	0,14	0,58	Б Ч
	ИТОГО: 204,27					

Узлы см 1.020-1/87 2-17 приложение
Технические требования см 1-020-1/87.2-17ТТ.
Арматура классов А-III, А-I по ГОСТ 5781-82

1-1

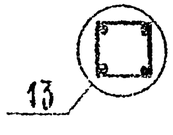

НАЧ ОТД	ВОЛЫНСКИЙ	
ГИП	СЕМЧЕНКОВ	
ГА СПЕЦ	НИКАНОРОВА	
ГА.СПЕЦ	КОЛДАШЕВА	

1 020-1/87. 2-17 К29

КАРКАС ПРОСТРАНСТВЕННЫЙ КП-43
СБОРОЧНЫЙ ЧЕРТЕЖ

СТАДИЯ	Л ЛИСТ	Листов
Р		1

ЦНИИП реконструкции городов

Инв № подл | Подп и дата | Взам инв №

25771 35

ФОРМАТ А3

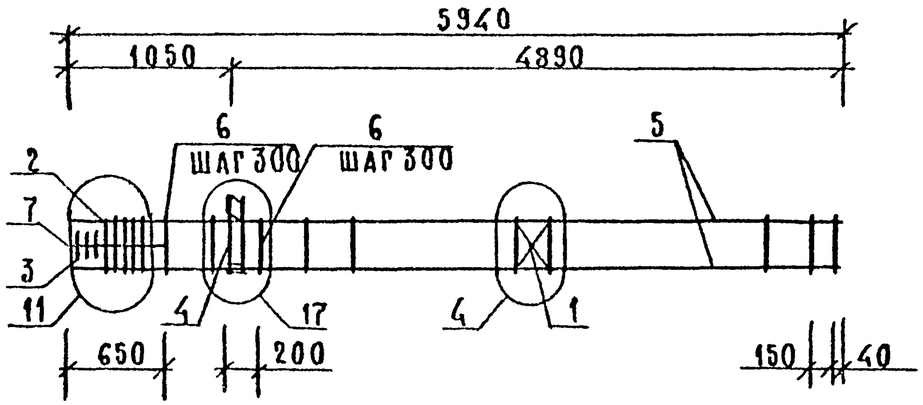

МАРКА	ПОЗ	МАРКА АРМАТУРНОГО ИЗДЕЛИЯ	КОЛ.	МАССА, КГ		ОБОЗНАЧЕНИЕ ДОКУМЕНТА
				1 ШТ	ВСЕГО	
КП-44	1	С-2	1	1,10	1,10	2-11 К01
	2	СКА-3	5	3,37	16,85	2-11 К02
	3	СКА-4	3	2,23	6,69	2-11 К03
	4	МН-11	1	25,23	25,23	2-11 К09
	5	⌀40 AIII L = 5940	4	58,60	234,39	Б 4
	6	ХМ-3	19	0,91	17,29	2-11 К11
	7	⌀6 AI L = 650	4	0,14	0,58	Б 4
	ИТОГО				302,13	

Узлы см 1 020-1/87 2-17 приложение.
Технические требования см 1 020-1/87 2-17 ТТ
Арматура классов А-III, А-I по ГОСТ 5781-82

1-1

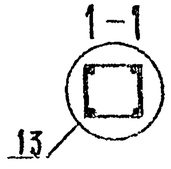

Нач отд	Волынский	
Гл инж пр	Семченков	
Гл спец	Никачоева	
Гл спец	Колдашева	

1 020-1/87 2-17 К30

КАРКАС ПРОСТРАНСТВЕННЫЙ КП-44
СБОРОЧНЫЙ ЧЕРТЕЖ

Стадия	Лист	Листов
Р		1

ЦНИИП реконструкции городов

Инв № подл | Подп и дата | Взам инв №

25771 36

Формат А5

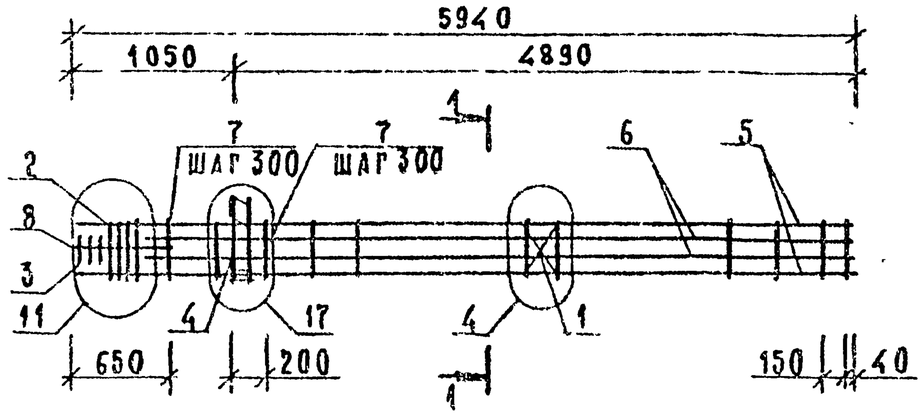

МАРКА	ПОЗ.	МАРКА АРМАТУРНОГО ИЗДЕЛИЯ	КОЛ.	МАССА, КГ		ОБОЗНАЧЕНИЕ ДОКУМЕНТА
				1 ШТ.	ВСЕГО	
КП-45	1	С-2	1	1,10	1,10	2-11 К01
	2	СКА-3	5	3,37	16,85	2-11 К02
	3	СКА-4	3	2,23	6,69	2-11 К03
	4	МН-11	1	25,23	25,23	2-11 К09
	5	Ø40 А III L=5940	4	58,60	234,39	Б.Ч.
	6	Ø36 А III L=5490	4	43,87	175,46	Б.Ч.
	7	ХМ-3	19	0,91	17,29	2-11 К11
	8	Ø6 АI L=650	4	0,14	0,58	Б.Ч.
	ИТОГО: 477,59					

Узлы см. 1.020-1/87. 2-17 приложение.
Технические требования см. 1.020-1/87 2-17ТТ.
Арматура классов А-III, А-I по ГОСТ 5781/82

1-1

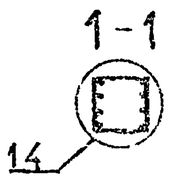

Нач. отд.	Волынский		1.020-1/87. 2-17 К31
Гл. спец.	Семченков		
Гл. спец.	Никанорова		Каркас пространственный КП-45 Сборочный чертеж
Гл. спец.	Колдашева		Стадия Р · Лист · Листов 1
			ЦНИИП реконструкции городов

Инв. № подл. | Подпись и дата | Взам. инв. №

25771 37

Формат А3

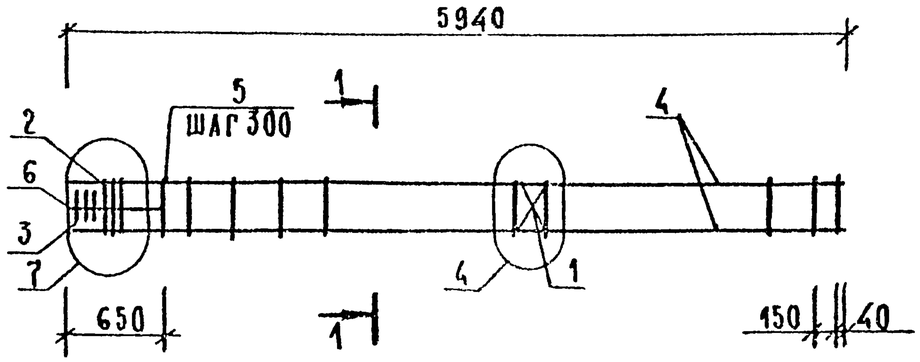

МАРКА	ПОЗ	МАРКА АРМАТУРНОГО ИЗДЕЛИЯ	КОЛ	МАССА, КГ		ОБОЗНАЧЕНИЕ ДОКУМЕНТА
				1 ШТ.	ВСЕГО	
КП-46	1	С-2	1	1,10	1,10	2-11 К01
	2	СКА-3	3	3,37	10,11	2-11 К02
	3	СКА-4	3	2,23	6,69	2-11 К03
	4	⌀32 А III L=5940	4	37,48	149,93	Б.Ч
	5	ХМ-2	19	0,56	10,64	2-11 К11
	6	⌀6 АI L=650	4	0,14	0,58	Б Ч
	ИТОГО				179,04	

Узлы см 1 020-1/87. 2-17 приложение.
Технические требования см 1 020-1/87. 2-17 ТТ
Арматура классов А-III, А-I по ГОСТ 5781-82.

1-1

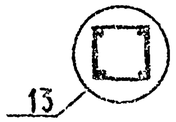

Нач отд	Волынский		
ГИП	Семченков		
Гл спец	Никаноров		
Гл спец	Колдашева		

1 020-1/87. 2-17 К32

КАРКАС ПРОСТРАНСТВЕННЫЙ КП-46 СБОРОЧНЫЙ ЧЕРТЕЖ

Стадия	Лист	Листов
Р		1

ЦНИИП реконструкции городов

Инв № подл | Подпись и дата | Взам. инв. №

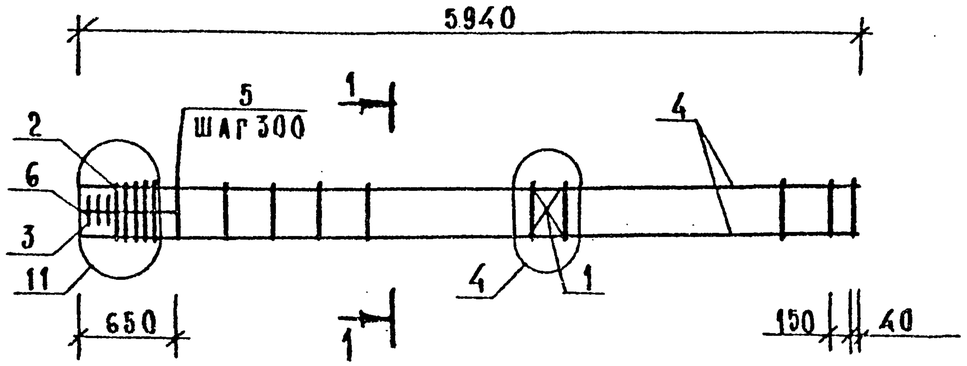

МАРКА	ПОЗ.	МАРКА АРМАТУРНОГО ИЗДЕЛИЯ	КОЛ.	МАССА, КГ		ОБОЗНАЧЕНИЕ ДОКУМЕНТА
				1 шт.	ВСЕГО	
КП-47	1	С-2	1	1,10	1,10	2-11 К01
	2	СКА-3	5	3,37	16,85	2-11 К02
	3	СКА-4	3	2,23	6,69	2-11 К03
	4	Ø40 АIII L=5940	4	58,60	234,39	Б.Ч.
	5	ХМ-3	19	0,91	17,29	2-11 К11
	6	Ø6 АI L=650	4	0,14	0,58	Б.Ч.
	ИТОГО: 276,90					

Узлы см. 1.090-1/87. 2-17 приложение.
Технические требования см. 1.020-1/87. 2-17 ТТ.
Арматура классов А-III, А-I по ГОСТ 5781-82.

1-1

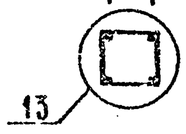

Нач. отд.	Больинский	
ГИП	Семченков	
Гл. спец.	Никанорова	
Гл. спец.	Колдашева	

1.020-1/87. 2-17 К33

КАРКАС ПРОСТРАНСТВЕННЫЙ КП-47
СБОРОЧНЫЙ ЧЕРТЕЖ

Стадия	Лист	Листов
Р		1

ЦНИИП реконструкции городов

Инв. № подл. | Подп. и дата | Взам. инв. №

25771 39

Формат А3

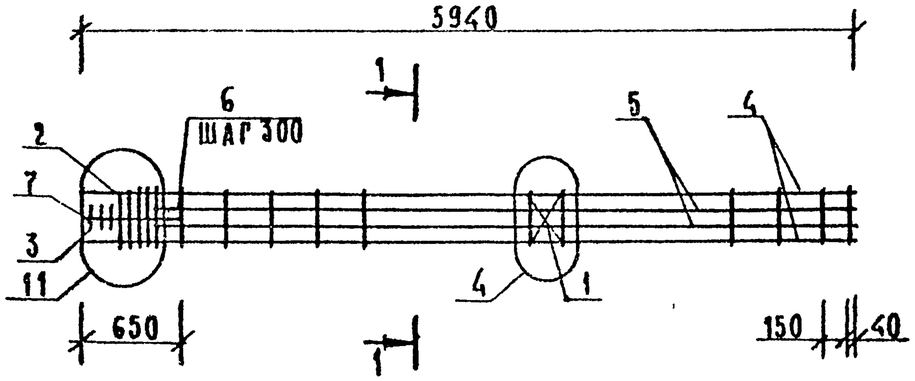

МАРКА	ПОЗ.	МАРКА АРМАТУРНОГО ИЗДЕЛИЯ	КОЛ.	МАССА, КГ		ОБОЗНАЧЕНИЕ ДОКУМЕНТА
				1 ШТ.	ВСЕГО	
КП-48	1	С-2	1	1,10	1,10	2-11 К01
	2	СКА-3	5	3,37	16,85	2-11 К02
	3	СКА-4	3	2,23	6,69	2-11 К03
	4	Ø40 AIII L= 5940	4	58,60	234,39	Б.Ч.
	5	Ø36 AIII L= 5490	4	43,87	175,46	Б.Ч
	6	ХМ-3	19	0,91	17,29	
	7	Ø6 AI L= 650	4	0,14	0,58	Б.Ч.
	ИТОГО: 452,36					

Узлы см. 1.020-1/87. 2-17 приложение.
Технические требования см. 1.020-1/87. 2-17 ТТ.
Арматура классов А-III, А-I по ГОСТ 5781-82.

1-1

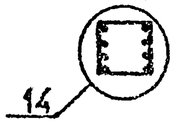

Нач. отд.	Волынский	
ГИП	Семченков	
Гл спец	Никанорова	
Гл спец	Колдашева	

1.020-1/87. 2-17 К34

КАРКАС ПРОСТРАНСТВЕННЫЙ КП-48 СБОРОЧНЫЙ ЧЕРТЕЖ

Стадия	Лист	Листов
Р		1

ЦНИИП реконструкции городов

Инв № подл. | Подп. и дата | Взам. инв. №

25771 40

Формат А3

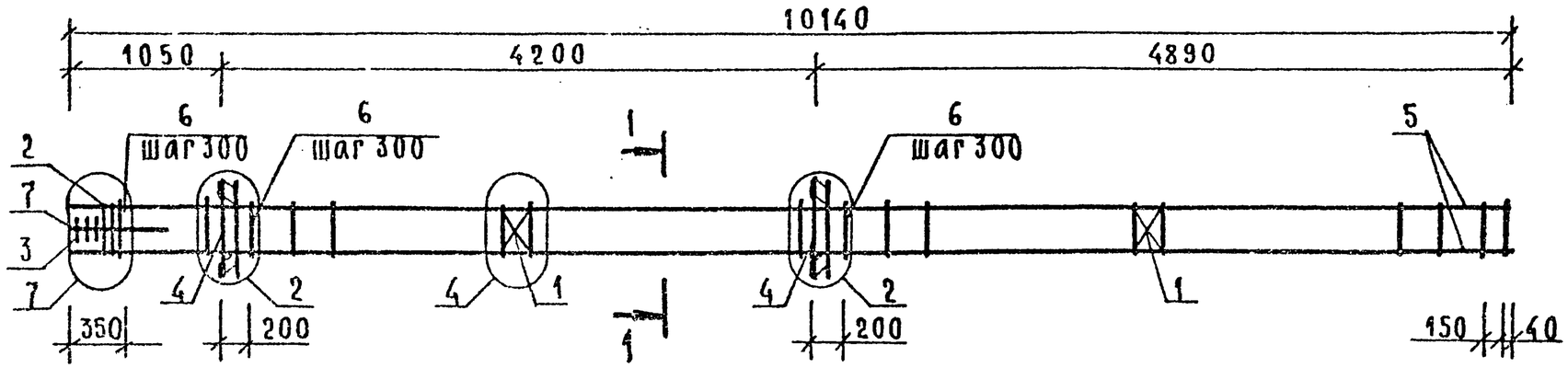

Марка	Поз	Марка арматурного изделия	Кол	Масса, кг 1 шт.	Масса, кг всего	Обозначение документа
КП-49	1	С-2	2	1,10	2,20	2-11 К01
	2	СКА-3	3	3,37	10,11	2-11 К02
	3	СКА-4	3	2,23	6,69	2-11 К03
	4	МН-6	2	15,10	30,20	2-11 К06
	5	Ø28 А III L=10140	4	48,98	195,90	Б.Ч.
	6	ХМ-2	34	0,56	19,04	2-11 К11
	7	Ø6 А I L=550	4	0,14	0,58	Б.Ч.
		ИТОГО: 264,72				

Марка	Поз.	Марка арматурного изделия	Кол.	Масса, кг 1 шт.	Масса, кг всего	Обозначение документа
КП-50	1	С-2	2	1,10	2,20	2-11 К01
	2	СКА-3	3	3,37	10,11	2-11 К02
	3	СКА-4	3	2,23	6,69	2-11 К03
	4	МН-8	2	19,78	39,56	2-11 К08
	5	Ø28 А III L=10140	4	48,98	195,90	Б.Ч.
	6	ХМ-2	34	0,56	19,04	2-11 К11
	7	Ø6 А I L=650	4	0,14	0,58	Б.Ч.
		ИТОГО: 274,08				

Узлы см. 1.020-1/87. 2-17 приложение.
Технические требования см. 1.020-1/87. 2-17 ТТ.
Арматура классов А-III, А-I по ГОСТ 5781-82.

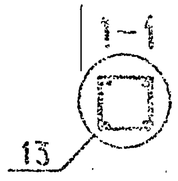

Нач. отд.	Волынский	
Г.Ц.П.	Семченков	
Гл. спец.	Никанорова	
Гл. спец.	Колдашева	

1.020-1/87. 2-17 К35

КАРКАС ПРОСТРАНСТВЕННЫЙ КП-49, КП-50 СБОРОЧНЫЙ ЧЕРТЕЖ

Стадия	Лист	Листов
Р		1

ЦНИИП реконструкции городов

Инв. № подл. | Подпись и дата | Взам. инв. №

25771 41

Формат А3

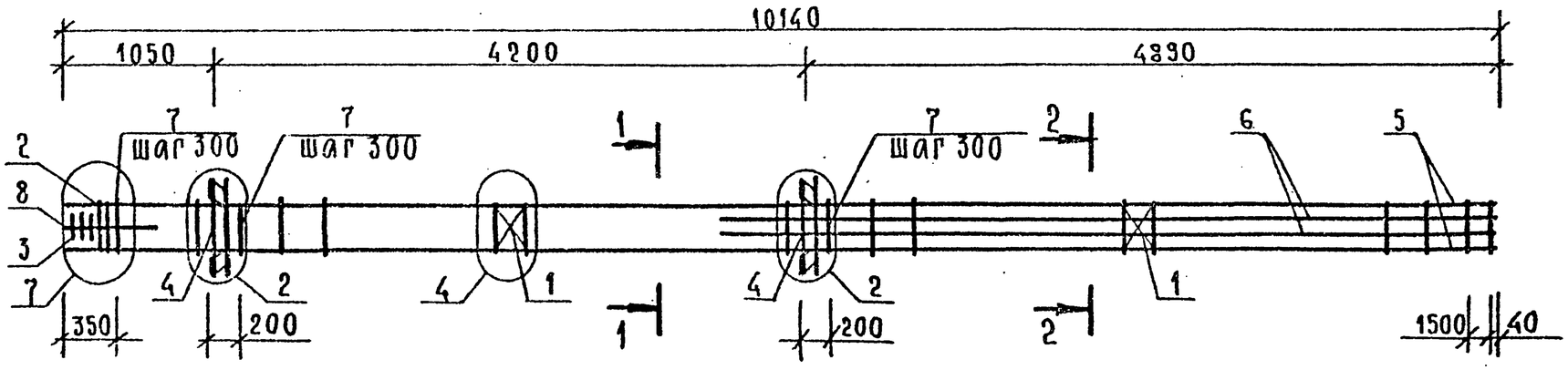

Марка	Поз.	Марка арматурного изделия	Кол.	Масса, кг 1 шт.	Масса, кг всего	Обозначение документа
КП-51	1	С-2	2	1,10	2,20	2-11 К01
	2	СКА-3	3	3,37	10,11	2-11 К02
	3	СКА-4	3	2,23	6,69	2-11 К03
	4	МН-6	2	15,10	30,20	2-11 К06
	5	Ø28 А III L=10140	4	48,98	195,90	Б.Ч.
	6	Ø28 А III L=5490	4	26,52	106,07	Б.Ч.
	7	ХМ-2	34	0,56	19,04	2-11 К11
	8	Ø6 АI L=650	4	0,14	0,58	Б.Ч.
				Итого:	370,79	

Марка	Поз.	Марка арматурного изделия	Кол.	Масса, кг 1 шт.	Масса, кг всего	Обозначение документа
КП-52	1	С-2	2	1,10	2,20	2-11 К01
	2	СКА-3	3	3,37	10,11	2-11 К02
	3	СКА-4	3	2,23	6,69	2-11 К03
	4	МН-6	2	15,10	30,20	2-11 К06
	5	Ø32 А III L=10140	4	63,98	255,93	Б.Ч.
	6	Ø32 А III L=5490	4	34,64	138,57	Б.Ч.
	7	ХМ-2	34	0,56	19,04	2-11 К11
	8	Ø6 АI L=650	4	0,14	0,58	Б.Ч.
				Итого:	463,32	

Узлы см. 1.020-1/87. 2-17 приложение
Технические требования см. 1.020-1/87. 2-17 ТТ.
Арматура классов А-III, А-I по ГОСТ 5781-82.

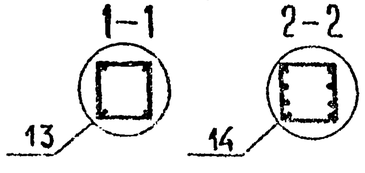

Нач. отд.	Волынский	
ГИП	Семченков	
Гл. спец.	Никанорова	
Гл. спец.	Колдашева	

1.020-1/87. 2-17 К36

КАРКАС ПРОСТРАНСТВЕННЫЙ КП-51, КП-52
СБОРОЧНЫЙ ЧЕРТЕЖ

Стадия	Лист	Листов
Р		1

ЦНИИП реконструкции городов

Инв. № подл. | Подпись и дата | Взам. инв. №

25771 42

Формат А3

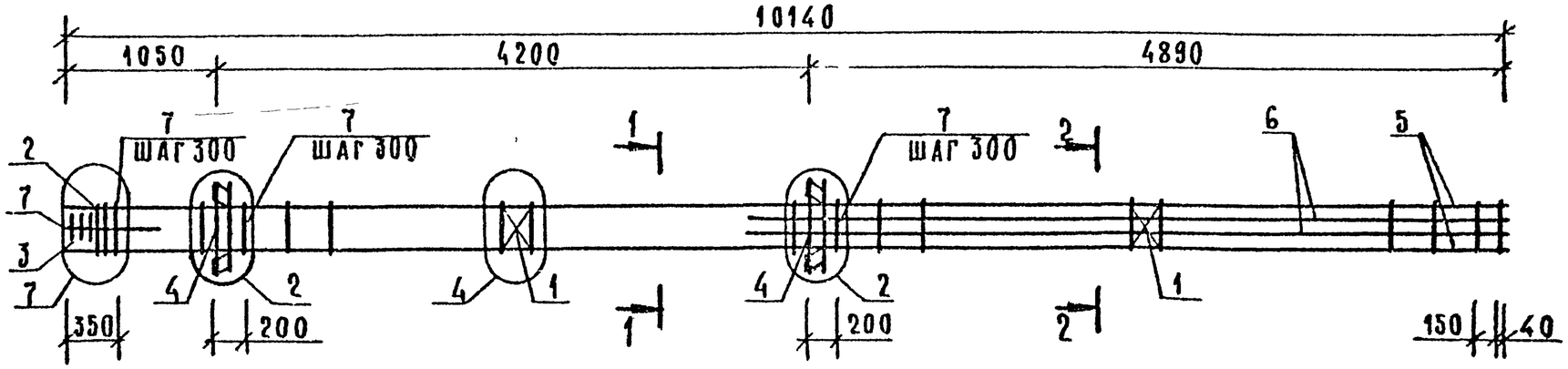

МАРКА	ПОЗ	МАРКА АРМАТУРНОГО ИЗДЕЛИЯ	КОЛ	МАССА, КГ		ОБОЗНАЧЕНИЕ ДОКУМЕНТА
				1 ШТ.	ВСЕГО	
КП-53	1	С-2	2	1,10	2,20	2-11 К01
	2	СКА-3	3	3,37	10,11	2-11 К02
	3	СКА-4	3	2,23	6,69	2-11 К03
	4	МН-8	2	19,78	39,56	2-11 К08
	5	⌀28 А III L=10140	4	48,98	195,90	Б.Ч.
	6	⌀32 А III L=5490	4	34,64	138,57	Б.Ч.
	7	ХМ-2	34	0,56	19,04	2-11 К11
	8	⌀6 АI L=650	4	0,14	0,58	Б.Ч.
	ИТОГО: 412,65					

Узлы см 1.020-1/87 2-17 приложение.
Технические требования см 1.020-1/87. 2-17 ТТ.
Арматура классов А-III, А-I по ГОСТ 5781-82

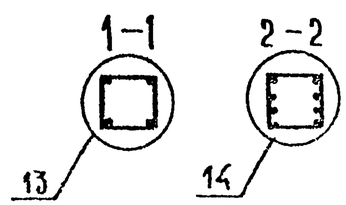

Нач отд	Волынский	
ГИП	Семченков	
Гл спец	Никанорова	
Гл спец	Колдашева	

1.020-1/87. 2-17 К37

КАРКАС ПРОСТРАНСТВЕННЫЙ КП-53 СБОРОЧНЫЙ ЧЕРТЕЖ

Стадия	Лист	Листов
Р		1

ЦНИИП реконструкции городов

Инв. № подл | Подп и дата | Взам инв №

25771 43

Формат А3

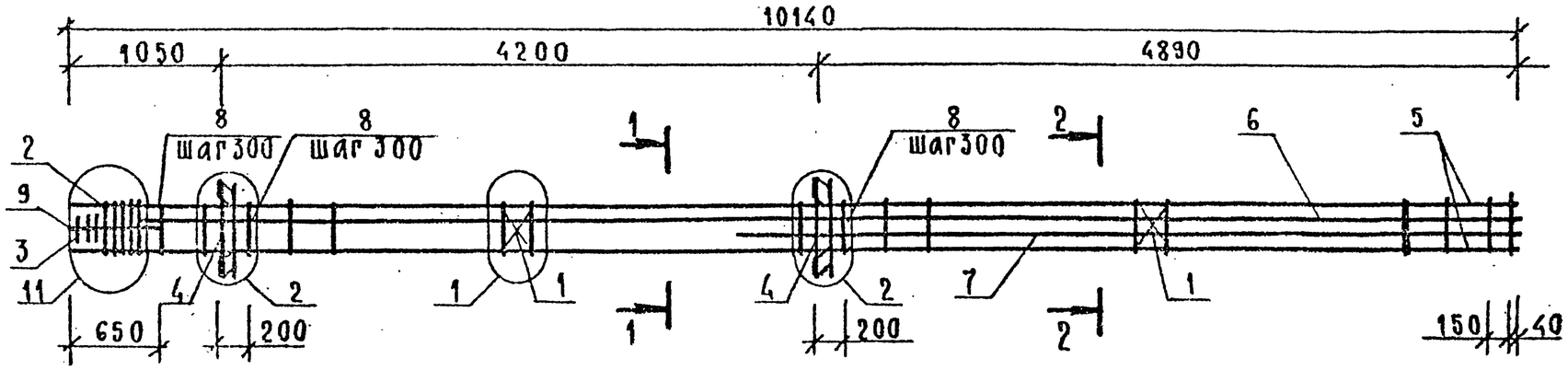

Марка	Поз.	Марка арматурного изделия	Кол.	Масса, кг 1 шт.	Масса, кг всего	Обозначение документа
КП-54	1	С-2	2	1,10	2,20	2-11 К01
	2	СКА-3	5	3,37	16,85	2-11 К02
	3	СКА-4	3	2,23	6,69	2-11 К03
	4	МН-6	2	15,10	30,20	2-11 К06
	5	Ø40 А III L=10140	4	100,03	400,12	Б.Ч.
	6	Ø40 А III L=9690	2	95,59	191,18	Б.Ч.
	7	Ø40 А III L=5490	2	54,16	108,32	Б.Ч.
	8	ХМ-3	34	0,91	30,94	2-11 К11
	9	Ø6 АI L=650	4	0,14	0,58	Б.Ч.
		Итого: 787,08				

Марка	Поз.	Марка арматурного изделия	Кол.	Масса, кг 1 шт	Масса, кг всего	Обозначение документа
КП-55	1	С-2	2	1,10	2,20	2-11 К01
	2	СКА-3	5	3,37	16,85	2-11 К02
	3	СКА-4	3	2,23	6,69	2-11 К03
	4	МН-8	2	19,78	39,56	2-11 К08
	5	Ø40 А III L=10140	4	100,03	400,12	Б.Ч.
	6	Ø40 А III L=9690	2	95,59	191,18	Б.Ч.
	7	Ø40 А III L=5490	2	54,16	108,32	Б.Ч.
	8	ХМ-3	34	0,91	30,94	2-11 К11
	9	Ø6 АI L=650	4	0,14	0,58	Б.Ч.
		Итого: 796,44				

Узлы см. 1.020-1/87. 2-17 приложение.
Технические требования 1.020-1/87.2-17ТТ.
Арматура классов А-III, А-I по ГОСТ 5781-82.

1-1 2-2

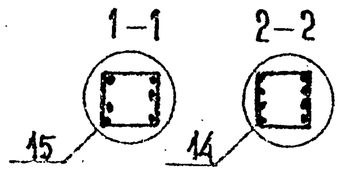

Нач.отд.	Волынский	
ГИП	Семченков	
Гл.спец.	Никанорова	
Гл.спец.	Колдашева	

1.020-1/87. 2-17 К 38

КАРКАС ПРОСТРАНСТВЕННЫЙ КП-54, КП-55 СБОРОЧНЫЙ ЧЕРТЕЖ

Стадия	Лист	Листов
Р		1

ЦНИИП реконструкции городов

Инв.№ подл. | Подпись и дата | Взам.инв.№

25771 44

Формат А3

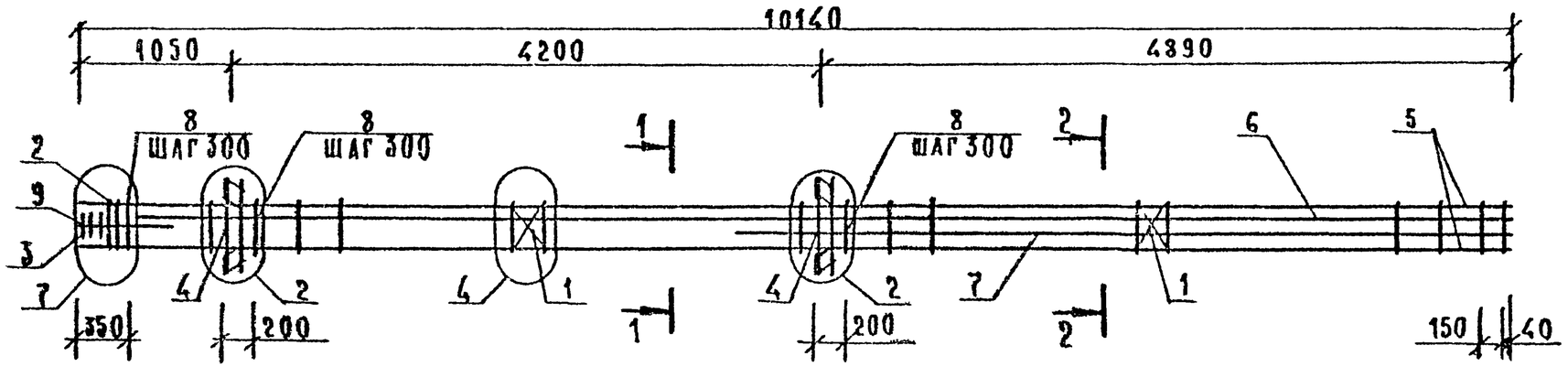

МАРКА	ПОЗ.	МАРКА АРМАТУРНОГО ИЗДЕЛИЯ	КОЛ	МАССА, КГ		ОБОЗНАЧЕНИЕ ДОКУМЕНТА
				1 ШТ.	ВСЕГО	
КП-56	1	С-2	2	1,10	2,20	2-11 К01
	2	СКА-3	3	3,37	10,11	2-11 К02
	3	СКА-4	3	2,23	6,69	2-11 К03
	4	МН-8	2	19,78	39,56	2-11 К08
	5	Ø32 AIII L=10140	4	63,98	255,93	Б.Ч
	6	Ø36 AIII L=9690	2	77,42	154,85	Б Ч.
	7	Ø36 AIII L=5490	2	43,87	87,73	Б.Ч.
	8	ХМ-3	34	0,91	30,94	2-11 К11
	9	Ø6 AI L=650	4	0,14	0,58	Б Ч.
	ИТОГО: 588,59					

Узлы см 1 020-1/87 2-17 приложение.
Технические требования см 1 020-1/87 2-17 ТТ.
Арматура классов А-III, А-I по ГОСТ 5781-82.

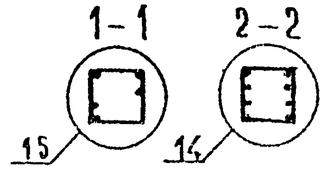

НАЧ ОТД	ВОЛЫНСКИЙ	
ГИП	СЕМЧЕНКОВ	
ГА СПЕЦ	НИКАНОРОВА	
ГА СПЕЦ	КОЛОЛЯЕВА	

1 020-1/87 2-17 К39

КАРКАС ПРОСТРАНСТВЕННЫЙ КП-56
СБОРОЧНЫЙ ЧЕРТЕЖ

СТАДИЯ	ЛИСТ	ЛИСТОВ
Р		1

ЦНИИП РЕКОНСТРУКЦИИ ГОРОДОВ

Инв № подл | Подп и дата | Взам. инв №

25771 45

ФОРМАТ А3

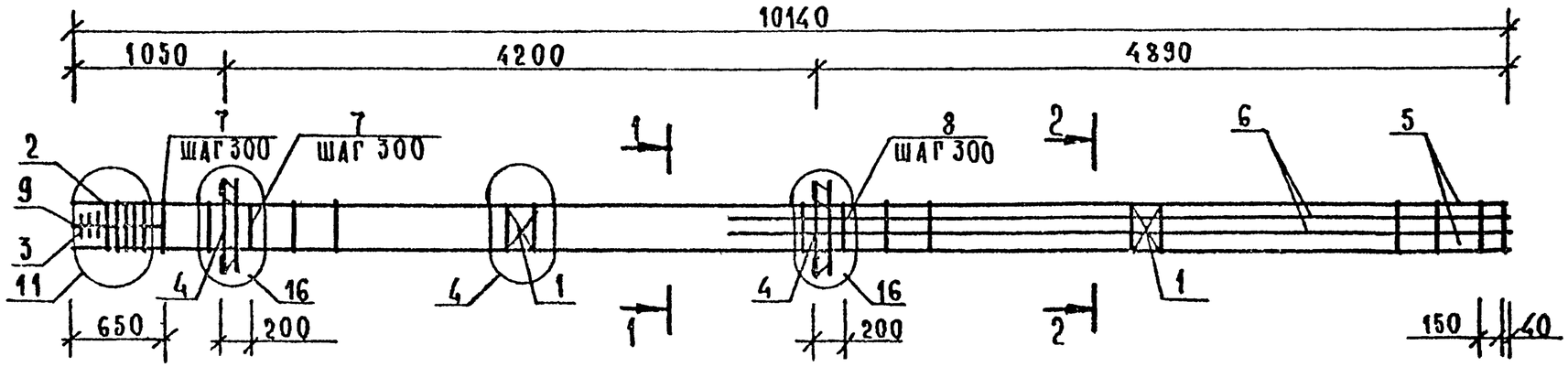

МАРКА	ПОЗ	МАРКА АРМАТУРНОГО ИЗДЕЛИЯ	КОЛ	МАССА, КГ		ОБОЗНАЧЕНИЕ ДОКУМЕНТА
				1 ШТ	ВСЕГО	
КП-57	1	С-2	2	1,10	2,20	2-11 К01
	2	СКА-3	5	3,37	16,85	2-11 К02
	3	СКА-4	3	2,23	6,69	2-11 К03
	4	МН-12	2	34,90	69,80	2-11 К10
	5	Ø40 AIII L=10140	4	100,03	400,12	6 Ч.
	6	Ø36 AIII L=5490	4	43,87	175,46	6 Ч.
	7	ХМ-3	34	0,91	30,94	2-11 К11
	8	Ø6 AI L=650	4	0,14	0,58	6 Ч.
	ИТОГО. 702,64					

Узлы см 1 020-1/87 2-17 приложение.
Технические требования см 1 020-1/87 2-17 ТТ
Арматура классов А-III, А-I по ГОСТ 5781-82

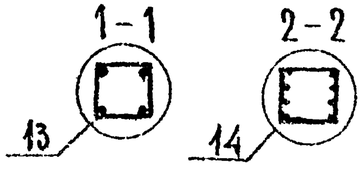

Нач отд	Волынский	
ГИП	Сергеенков	
Гл спец	Никанорова	
Гл спец	Колдашева	

1 020-1/87. 2-17 К40

КАРКАС ПРОСТРАНСТВЕННЫЙ КП-57 СБОРОЧНЫЙ ЧЕРТЕЖ

Стадия	Лист	Листов
Р		1

ЦНИИП реконструкции городов

Инв № подл | Подп и дата | Взам. инв №

25771 46

Формат А3

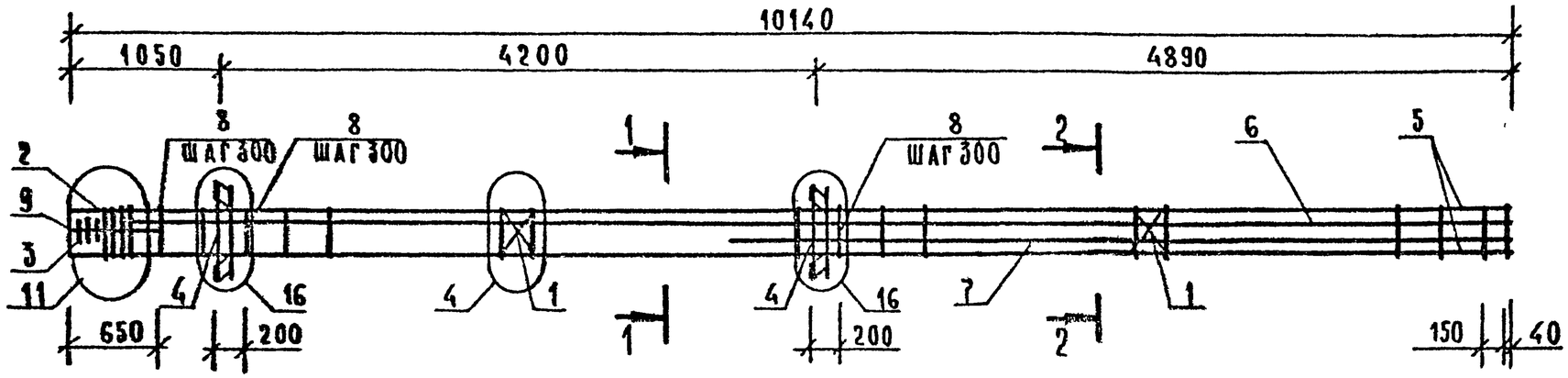

МАРКА	ПОЗ	МАРКА АРМАТУРНОГО ИЗДЕЛИЯ	КОЛ	МАССА, КГ		ОБОЗНАЧЕНИЕ ДОКУМЕНТА
				1 ШТ.	ВСЕГО	
КП-58	1	С-2	2	1,10	2,20	2-11 К01
	2	СКА-3	5	3,37	16,85	2-11 К02
	3	СКА-4	3	2,23	6,69	2-11 К03
	4	МН-12	2	34,90	69,80	2-11 К10
	5	Ø40 А III L=10140	4	100,03	400,12	Б.Ч.
	6	Ø40 А III L=9690	2	95,59	191,18	Б.Ч.
	7	Ø40 А III L=6490	2	54,16	108,32	Б.Ч.
	8	ХМ-3	34	0,91	30,94	2-11 К11
	9	Ø6 АI L=650	4	0,14	0,58	Б Ч
				ИТОГО:	826,68	

Узлы см 1.020-1/87. 2-17 приложение.
Технические требования см 1.020-1/87. 2-17 ТТ.
Арматура классов А-III, А-I по ГОСТ 5781-82.

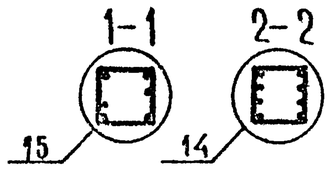

Нач отд	Вольинский	
ГИП	Семченков	
Гл спец	Никаноров	
Гл спец	Колдашева	

1.020-1/87. 2-17 К41

КАРКАС ПРОСТРАНСТВЕННЫЙ КП-58 СБОРОЧНЫЙ ЧЕРТЕЖ

Стадия	Лист	Листов
Р		1

ЦНИИП реконструкции городов

Инв. № подл. | Подпись и дата | Взам. инв. №

25771 47

Формат А3

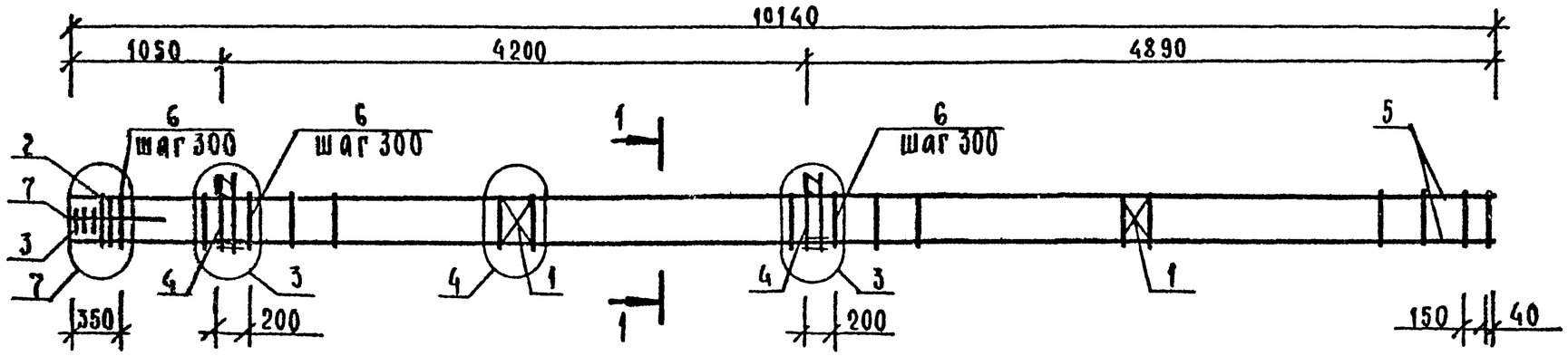

марка	поз	марка арматурного изделия	кол	масса, кг 1 шт.	масса, кг всего	обозначение документа
КП-59	1	С-2	2	1,10	2,20	2-11 К01
	2	СКА-3	3	3,37	10,11	2-11 К02
	3	СКА-4	3	2,23	6,69	2-11 К03
	4	МН-5	2	9,35	18,70	2-11 К05
	5	⌀28 АIII L=10140	4	48,98	195,90	Б.Ч.
	6	ХМ-2	34	0,56	19,04	2-11 К11
	7	⌀6 АI L=650	4	0,14	0,58	Б.Ч.
		итого: 253,22				

марка	поз	марка арматурного изделия	кол	масса, кг 1 шт.	масса, кг всего	обозначение документа
КП-60	1	С-2	2	1,10	2,20	2-11 К01
	2	СКА-3	3	3,37	10,11	2-11 К02
	3	СКА-4	3	2,23	6,69	2-11 К03
	4	МН-7	2	12,95	25,90	2-11 К07
	5	⌀28 АIII L=10140	4	48,98	195,90	Б.Ч.
	6	ХМ-2	34	0,56	19,04	2-11 К11
	7	⌀6 АI L=650	4	0,14	0,58	Б.Ч.
		итого: 260,42				

Узлы см 1.020-1/87 2-17 приложение.
Технические требования см 1.020-1/87. 2-17 ТТ.
Арматура классов А-III, А-I по ГОСТ 5781-82.

1-1

13

Нач отд.	Волынский		
ГИП	Семченков		
Гл спец	Никанорова		
Гл спец	Колдашева		

1.020-1/87. 2-17 К42.

КАРКАС ПРОСТРАНСТВЕННЫЙ КП-59, КП-60 СБОРОЧНЫЙ ЧЕРТЕЖ

Стадия	Лист	Листов
Р		1

ЦНИИП реконструкции городов

Инв № подл | Подпись и дата | Взам. инв №

25771 48

Формат А3

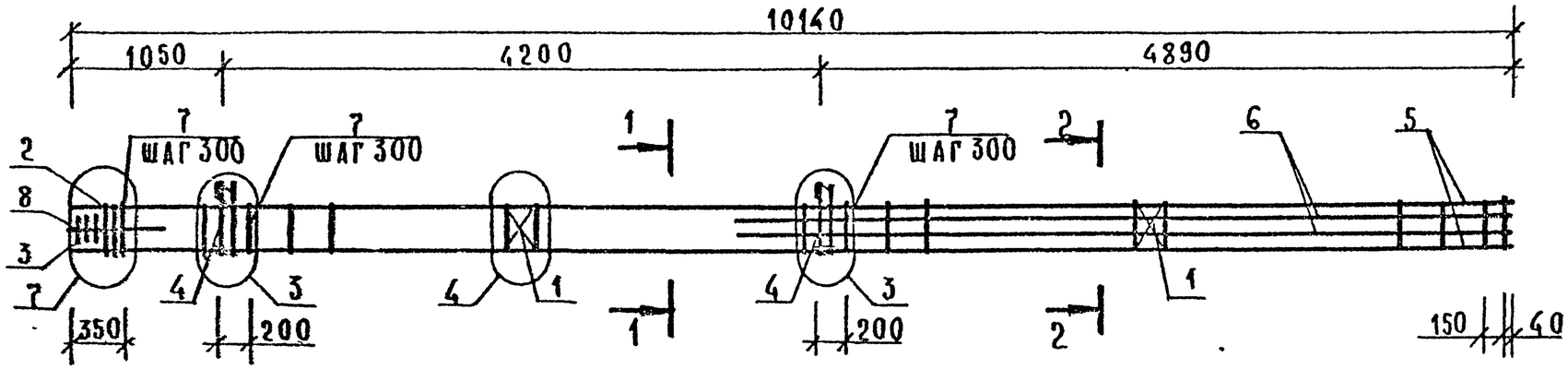

МАРКА	ПОЗ	МАРКА АРМАТУРНОГО ИЗДЕЛИЯ	КОЛ	МАССА, КГ 1 ШТ	МАССА, КГ ВСЕГО	ОБОЗНАЧЕНИЕ ДОКУМЕНТА
КП-61	1	С-2	2	1,10	2,20	2-11 К01
	2	СКА-3	3	3,37	10,11	2-11 К02
	3	СКА-4	3	2,23	6,69	2-11 К03
	4	МН-5	2	9,35	18,70	2-11 К05
	5	⌀28 А III L=10140	4	48,98	195,90	Б Ч
	6	⌀20 А III L=5490	4	13,53	54,11	Б Ч.
	7	ХМ-2	34	0,56	19,04	2-11 К11
	8	⌀6 АI L=650	4	0,14	0,58	Б.Ч.
		ИТОГО:			307,33	

МАРКА	ПОЗ	МАРКА АРМАТУРНОГО ИЗДЕЛИЯ	КОЛ	МАССА, КГ 1 ШТ	МАССА, КГ ВСЕГО	ОБОЗНАЧЕНИЕ ДОКУМЕНТА
КП-62	1	С-2	2	1,10	2,20	2-11 К01
	2	СКА-3	3	3,37	10,11	2-11 К02
	3	СКА-4	3	2,23	6,69	2-11 К03
	4	МН-7	2	12,95	25,90	2-11 К07
	5	⌀28 А III L=10140	4	48,98	195,90	Б.Ч
	6	⌀20 А III L=5490	4	13,53	54,11	Б Ч
	7	ХМ-2	34	0,56	19,04	2-11 К11
	8	⌀6 АI L=650	4	0,14	0,58	Б Ч
		ИТОГО:			314,53	

Узлы см 1 020-1/87. 2-17 приложение.
Технические требования см 1 020-1/87 2-17ТТ
Арматура классов А-III, А-I по ГОСТ 5781-82.

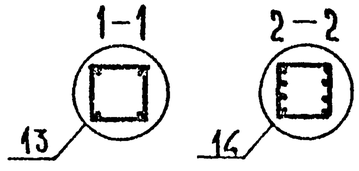

Нач отд	Волынский	
ГИП	Семченков	
Гл спец	Никанорова	
Гл спец	Колдашева	

1 020-1/87. 2-17 К43

КАРКАС ПРОСТРАНСТВЕННЫЙ КП-61, КП-62 СБОРОЧНЫЙ ЧЕРТЕЖ

Стадия	Лист	Листов
Р		1

ЦНИИП реконструкции городов

Инв № подл | Подп и дата | Взам. инв №

Формат А3

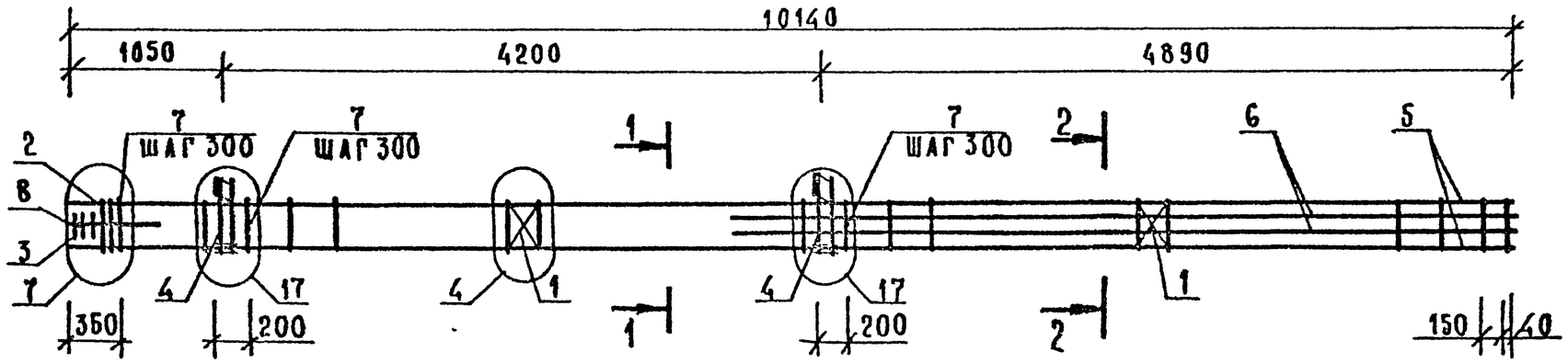

МАРКА	ПОЗ.	МАРКА АРМАТУРНОГО ИЗДЕЛИЯ	КОЛ	МАССА, КГ		ОБОЗНАЧЕНИЕ ДОКУМЕНТА
				1 ШТ	ВСЕГО	
КП-63	1	С-2	2	1,10	2,20	2-11 К01
	2	СКА-3	3	3,37	10,11	2-11 К02
	3	СКА-4	3	2,23	6,69	2-11 К03
	4	МН-11	2	25,23	50,46	2-11 К09
	5	Ø32 А III L=10140	4	63,98	255,93	Б Ч.
	6	Ø25 А III L=5490	4	21,08	84,33	Б.Ч.
	7	ХМ-2	34	0,56	19,04	2-11 К11
	8	Ø6 АI L=650	4	0,14	0,58	Б Ч.
	ИТОГО: 429,34					

Узлы см. 1.020-1/87 2-17 приложение.
Технические требования см 1.020-1/87 2-17 ТТ.
Арматура классов А-III, А-I по ГОСТ 5781-82.

1-1

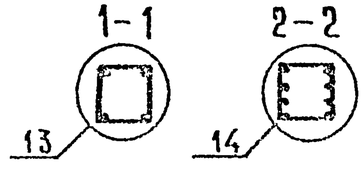

2-2

Нач отд	Большинский		
ГИП	Семченков		
Гл спец	Никанорова		
Гл спец	Колпашева		

1.020-1/87. 2-17 К44

КАРКАС ПРОСТРАНСТВЕННЫЙ КП-63 СБОРОЧНЫЙ ЧЕРТЕЖ

Стадия	Лист	Листов
Р		1

ЦНИИП реконструкции городов

Инв № подл | Подп и дата | Взам инв №

25771 50

Формат А3

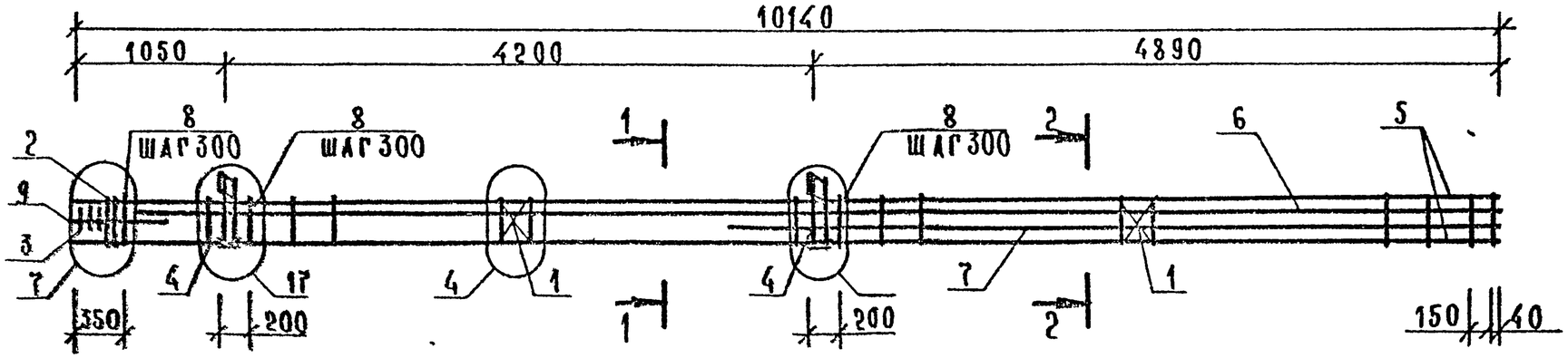

МАРКА	ПОЗ	МАРКА АРМАТУРНОГО ИЗДЕЛИЯ	КОЛ	МАССА, КГ		ОБОЗНАЧЕНИЕ ДОКУМЕНТА
				1 ШТ	ВСЕГО	
КП-64	1	С-2	2	1,10	2,20	2-11 К01
	2	СКА-3	3	3,37	10,11	2-11 К02
	3	СКА-4	3	2,23	6,69	2-11 К03
	4	МН-11	2	25,23	50,46	2-11 К09
	5	Ø32 АIII L=10140	4	63,98	255,93	Б 4
	6	Ø28 АIII L=9690	2	46,80	93,61	Б.4
	7	Ø28 АIII L=5490	2	26,52	53,03	Б 4
	8	ХМ-2	34	0,56	19,04	2-11 К11
	9	Ø6 АI L=650	4	0,14	0,58	Б.4
	ИТОГО. 491,65					

Узлы см 1.020-1/87 2-17 приложение
Технические требования см 1.020-1/87.2-17ТТ.
Арматура классов А-III, А-I по ГОСТ 5781-82

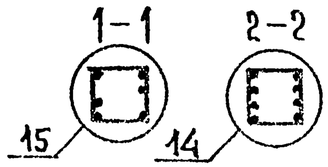

Нач отд	Волынский	
Гл инж	Селиченков	
Гл спец	Никифоров	
Гл спец	Колдашов	

1.020-1/87. 2-17 К45

КАРКАС ПРОСТРАНСТВЕННЫЙ КП-64
СБОРОЧНЫЙ ЧЕРТЕЖ

Стадия	Лист	Листов
Р		1

ЦНИИП реконструкции городов

Цена ж подп. | Подп и дата | Взам. инв №

25771 51

ФОРМАТ А3

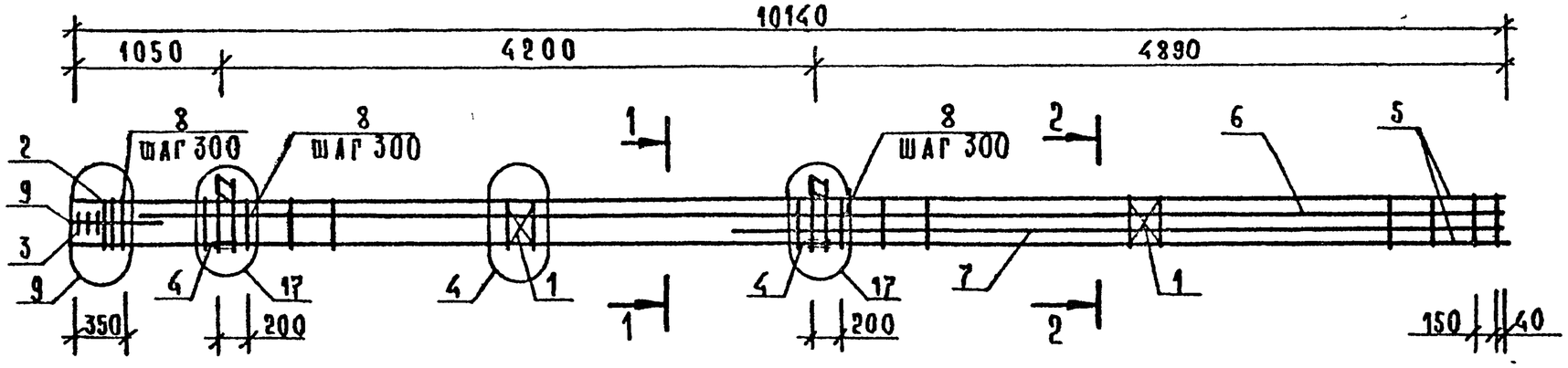

МАРКА	ПОЗ	МАРКА АРМАТУРНОГО ИЗДЕЛИЯ	КОЛ	МАССА, КГ		ОБОЗНАЧЕНИЕ ДОКУМЕНТА
				1 ШТ	ВСЕГО	
КП-65	1	С-2	2	1,10	2,20	2-11 К01
	2	СКА-3	5	3,37	16,85	2-11 К02
	3	СКА-4	3	2,23	6,69	2-11 К03
	4	МН-11	2	25,23	50,46	2-11 К09
	5	⌀36 А III L=10140	4	81,02	324,07	Б Ч
	6	⌀36 А III L=9690	2	77,42	154,85	Б Ч
	7	⌀36 А III L=5490	2	43,87	87,73	Б Ч
	8	ХМ-3	34	0,91	30,94	2-11 К11
	9	⌀6 АI L=650	4	0,14	0,58	Б Ч
	ИТОГО. 674,37					

Узлы см 1 020-1/87 2-17 приложение.
Технические требования см 1 020-1/87 2-17 ТТ
Арматура классов А-III, А-I по ГОСТ 5781-82

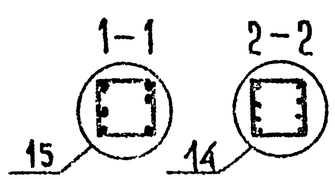

Нач отд	Волынсуцц		
ГИП	Семченко		
Гл спец	Никанорова		
Гл спец	Колдашева		

1 020-1/87 2-17 К46

КАРКАС ПРОСТРАНСТВЕННЫЙ КП-65 СБОРОЧНЫЙ ЧЕРТЕЖ

Стадия	Лист	Листов

ЦНИИП реконструкции городов

Инв № подл | Подп и дата | Взам инв №

25771 52

Формат А3

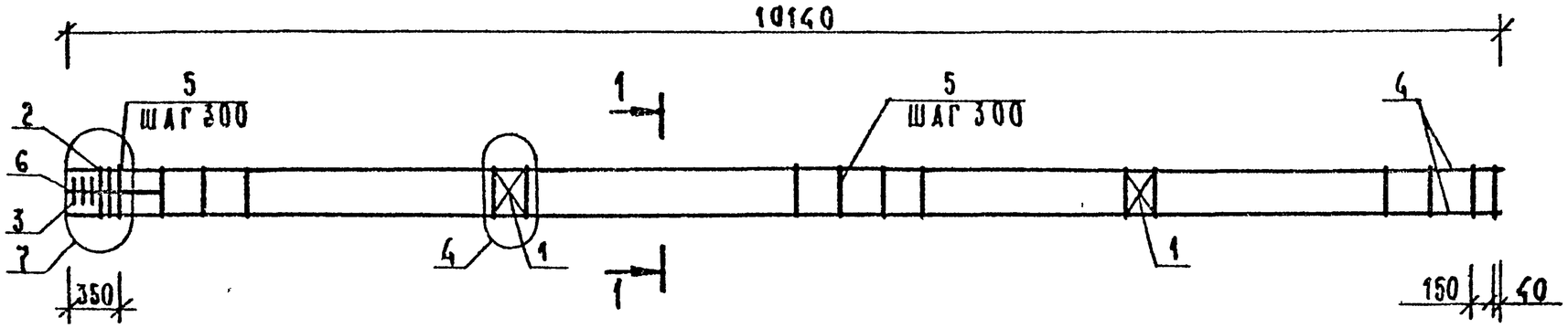

МАРКА	ПОЗ.	МАРКА АРМАТУРНОГО ИЗДЕЛИЯ	КОЛ.	МАССА, КГ		ОБОЗНАЧЕНИЕ ДОКУМЕНТА
				1 ШТ.	ВСЕГО	
КП-66	1	С-2	2	1,10	2,20	2-11 К01
	2	СКА-3	3	3,37	10,11	2-11 К02
	3	СКА-4	3	2,23	6,69	2-11 К03
	4	Ø28 А III L=10140	4	48,98	195,90	Б Ч.
	5	ХМ-2	34	0,56	19,04	2-11 К11
	6	Ø6 АI L=650	4	0,14	0,58	Б Ч
	ИТОГО: 234,52					

Узлы см 1020-1/87. 2-17 приложение.
Технические требования см. 1020-1/87.2-17ТТ
Арматура классов А-III, А-I по ГОСТ 5781-82.

1-1

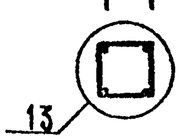

Нач отд.	Волынский	
ГИП	Семченков	
Гл спец	Никанорова	
Гл спец	Колдашева	

1.020-1/87. 2-17 К47

КАРКАС ПРОСТРАНСТВЕННЫЙ КП-66 СБОРОЧНЫЙ ЧЕРТЕЖ

СТАДИЯ	ЛИСТ	ЛИСТОВ
Р		1

ЦНИИП реконструкции городов

Инв № подл. | Подп. и дата | Взам. инв №

25771 53

Формат А3

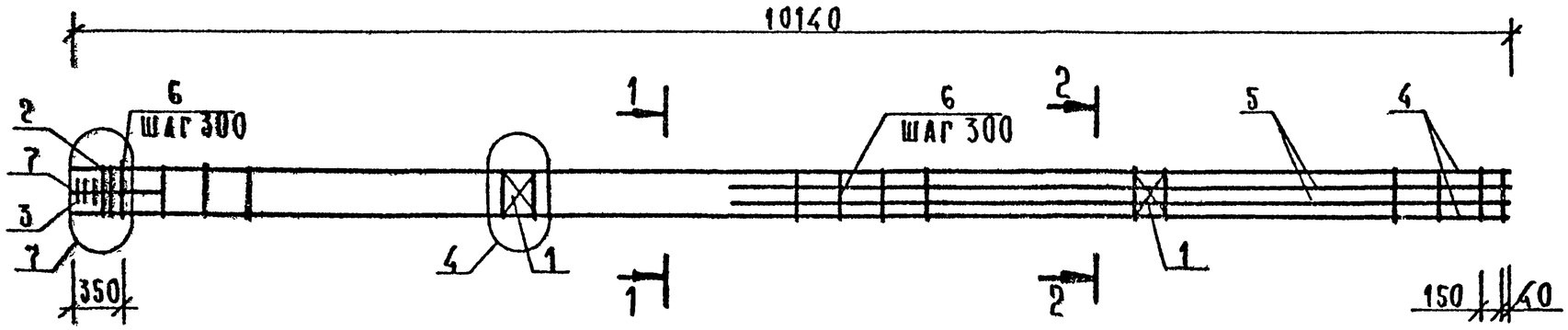

МАРКА	ПОЗ	МАРКА АРМАТУРНОГО ИЗДЕЛИЯ	КОЛ	МАССА, КГ		ОБОЗНАЧЕНИЕ ДОКУМЕНТА
				1 ШТ.	ВСЕГО	
КП-67	1	С-2	2	1,10	2,20	2-11 К01
	2	СКА-3	3	3,37	10,11	2-11 К02
	3	СКА-4	3	2,23	6,69	2-11 К03
	4	⌀28 АIII L=10140	4	48,98	195,90	Б.Ч.
	5	⌀20 АIII L=5490	4	13,53	54,11	Б.Ч.
	6	ХМ-2	34	0,56	19,04	2-11 К11
	7	⌀6 АI L=650	4	0,14	0,58	Б.Ч.
	ИТОГО: 288,63					

Узлы см 1 020-1/87.2-17 приложение.
Технические требования см 1 020-1/87 2-17ТТ.
Арматура классов А-III, А-I по ГОСТ 5781-82.

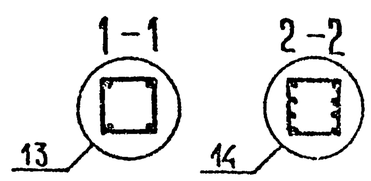

Нач.отд	Волынский		
ГИП	Семченков		
Гл спец	Никифорова		
Гл спец	Колдашева		

1.020-1/87 2-17 К48

КАРКАС ПРОСТРАНСТВЕННЫЙ КП-67
СБОРОЧНЫЙ ЧЕРТЕЖ

Стадия	Лист	Листов
Р		1

ЦНИИП реконструкции городов

Инв № подл | Подп и дата | Взам. инв №

25771 54

ФОРМАТ А3

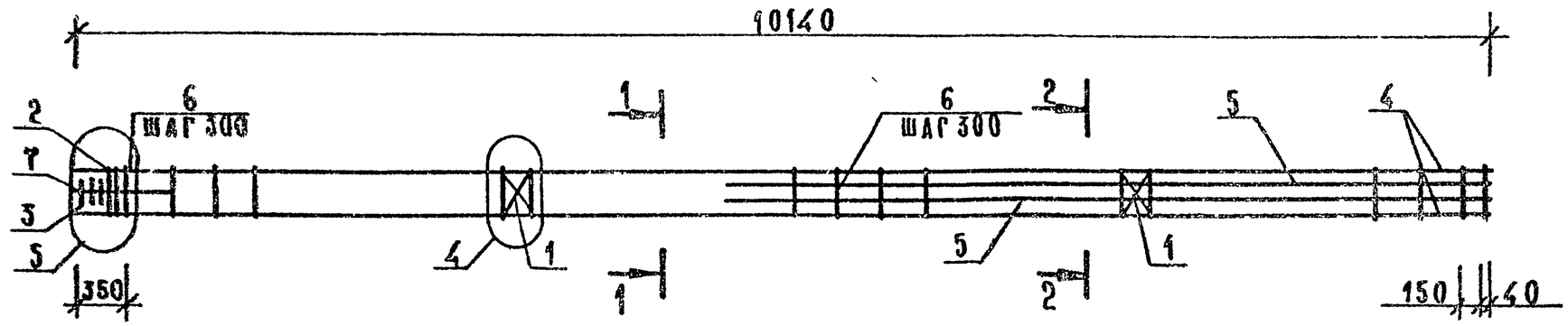

МАРКА	ПОЗ	МАРКА АРМАТУРНОГО ИЗДЕЛИЯ	КОЛ	МАССА, КГ		ОБОЗНАЧЕНИЕ ДОКУМЕНТА
				1 ШТ.	ВСЕГО	
КП-68	1	С-2	2	1,10	2,20	2-11 К01
	2	СКА-3	5	3,37	16,85	2-11 К02
	3	СКА-4	3	2,23	6,69	2-11 К03
	4	Ø36 АIII L=10140	4	81,02	324,07	Б.Ч.
	5	Ø20 АIII L=5490	4	13,53	54,11	Б.Ч
	6	ХМ-3	34	0,91	30,94	2-11 К11
	7	Ø6 АI L=650	4	0,14	0,58	Б Ч
	ИТОГО: 435,44					

Узлы см. 1 020-1/87. 2-17 приложение.
Технические требования см. 1.020-1/87 2-17 ТТ.
Арматура классов А-III, А-I по ГОСТ 5781-82.

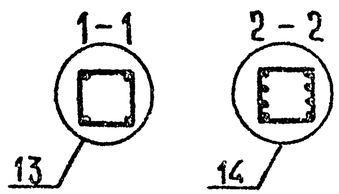

Нач отд	Волынский	
ГИП	Семченков	
Гл спец	Никанорова	
Гл спец	Колдашева	

1 020-1/87. 2-17 К49

КАРКАС ПРОСТРАНСТВЕННЫЙ КП-68
СБОРОЧНЫЙ ЧЕРТЕЖ

Стадия	Лист	Листов
Р		1

ЦНИИП реконструкции городов

Инв. № подл | Подп. и дата | Взам. инв. №

25771 55

Формат А3

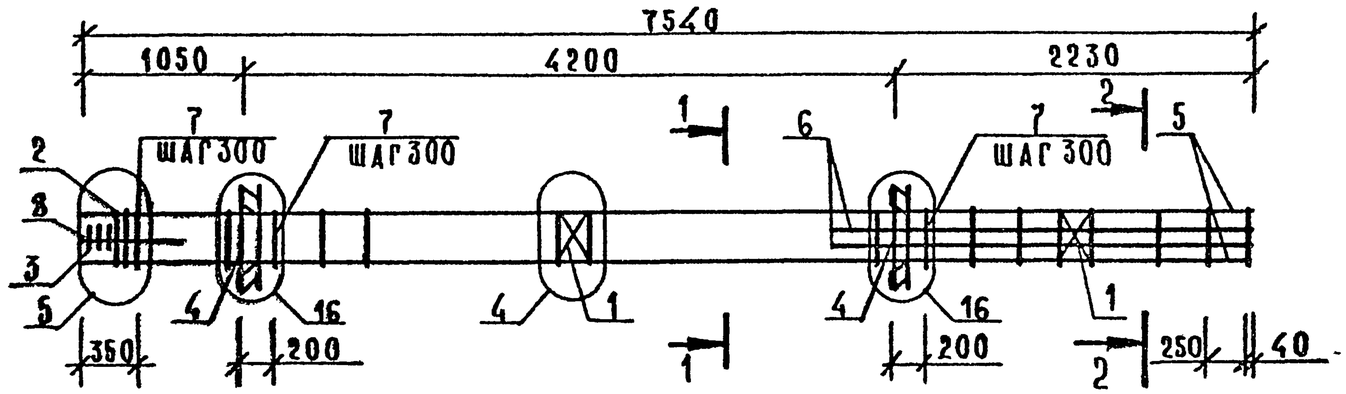

МАРКА	ПОЗ.	МАРКА АРМАТУРНОГО ИЗДЕЛИЯ	КОЛ.	МАССА, КГ		ОБОЗНАЧЕНИЕ ДОКУМЕНТА
				1 ШТ	ВСЕГО	
КП-69	1	С-2	2	1,10	2,20	2-11 К01
	2	СКА-3	2	3,37	6,74	2-11 К02
	3	СКА-4	3	2,23	6,69	2-11 К03
	4	МН-12	2	34,90	69,80	2-11 К10
	5	⌀25 А III L=7540	4	28,95	115,81	Б Ч
	6	⌀32 А III L=2830	4	17,86	71,43	Б.Ч.
	7	ХМ-2	25	0,56	14,00	2-11 К11
	8	⌀6 АI L=650	4	0,14	0,56	Б Ч
	ИТОГО: 287,25					

Узлы см. 1.020-1/87. 2-17 приложение.
Технические требования см. 1.020-1/87. 2-17ТТ.
Арматура классов А-III, А-I по ГОСТ 5781-82

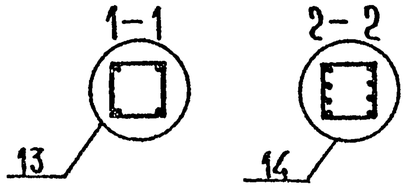

Нач. отд.	Волынский	
Г.И.П.	Семченков	
Гл. спец.	Никанорова	
Гл. спец.	Колдашева	

1.020-1/87. 2-17 К50

КАРКАС ПРОСТРАНСТВЕННЫЙ КП-69
СБОРОЧНЫЙ ЧЕРТЕЖ

Стадия	Лист	Листов
Р		1

ЦНИИП реконструкции городов

Инв. № подл. | Подп. и дата | Взам. инв. №

25771 56

Формат А3

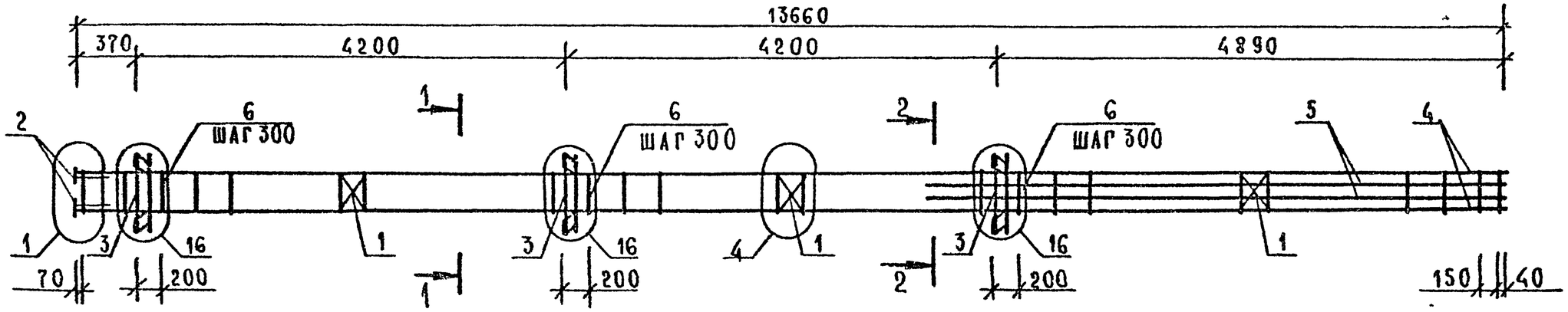

МАРКА	ПОЗ	МАРКА АРМАТУРНОГО ИЗДЕЛИЯ	КОЛ	МАССА, КГ		ОБОЗНАЧЕНИЕ ДОКУМЕНТА
				1 ШТ	ВСЕГО	
КП-70	1	С-2	2	1,10	2,20	2-11 К01
	2	МН-2	4	1,10	4,40	2-11 К04
	3	МН-12	3	34,90	104,70	2-11 К10
	4	Ø25 А III L=13640	4	52,38	209,51	Б.Ч.
	5	Ø32 А III L=5490	4	34,64	138,57	Б.Ч.
	6	ХМ-2	47	0,56	26,32	2-11 К11
	ИТОГО: 485,70					

Узлы см 1.020-1/87 2-17 приложение.
Технические требования см 1.020-1/87 2-17 ТТ
Арматура классов А III, А I по ГОСТ 5781-82.

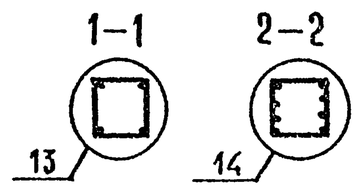

Нач отд	Волынский	
ГИП	Семченков	
Гл спец	Никанорова	
Гл спец	Колдашева	

1.020-1/87. 2-17 К51

КАРКАС ПРОСТРАНСТВЕННЫЙ КП-70 СБОРОЧНЫЙ ЧЕРТЕЖ

Стадия	Лист	Листов

ЦНИИП реконструкции городов

Инв № подл. | Подп. и дата | Взам. инв №

25771 57

ФОРМАТ А3

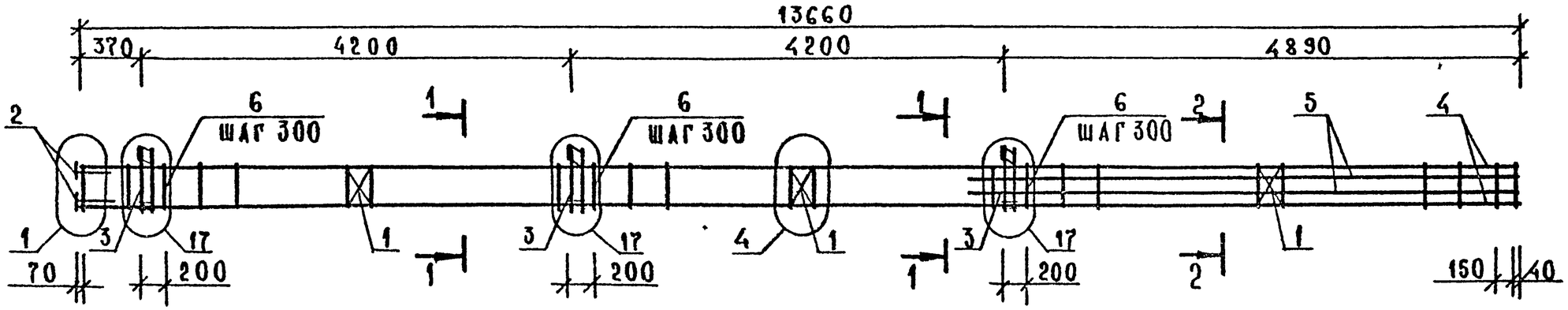

МАРКА	ПОЗ	МАРКА АРМАТУРНОГО ИЗДЕЛИЯ	КОЛ	МАССА, КГ		ОБОЗНАЧЕНИЕ ДОКУМЕНТА
				1 ШТ.	ВСЕГО	
КП-71	1	С-2	2	1,10	2,20	2-11 К01
	2	МН-2	4	1,10	4,40	2-11 К04
	3	МН-11	3	25,23	75,69	2-11 К09
	4	Ø25 АIII L=13640	4	52,38	209,51	Б 4
	5	Ø32 АIII L=5490	4	34,64	138,57	Б 4
	6	ХМ-2	47	0,56	26,32	2-11 К11
	ИТОГО: 456,69					

Узлы см. 1.020-1/87. 2-17 приложение.
Технические требования см. 1.020-1/87. 2-17ТТ.
Арматура классов АIII, AI по ГОСТ 5781-82.

1-1

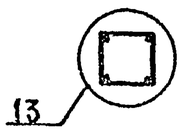

2-2

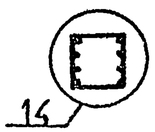

Нач. отд.	Волынский	
ГИП	Семченков	
Гл. спец.	Никанорова	
Гл. спец.	Колдашева	

1.020-1/87 2-17 К52

КАРКАС ПРОСТРАНСТВЕННЫЙ КП-71
СБОРОЧНЫЙ ЧЕРТЕЖ

Стадия	Лист	Листов
Р		1

ЦНИИП реконструкции городов

Инв. № подл. | Подп. и дата | Взам. инв. №

25771 58

Формат А3

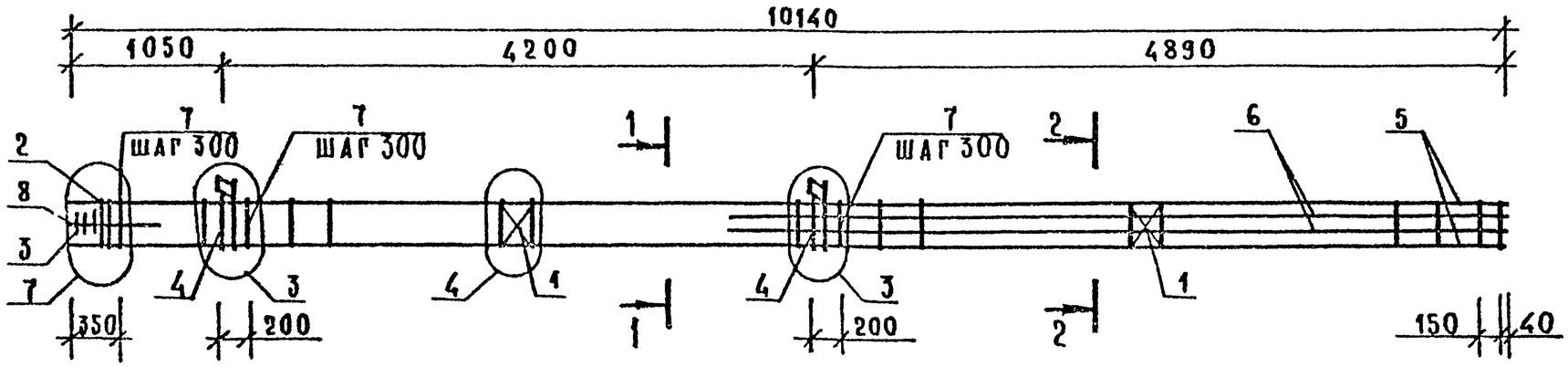

МАРКА	ПОЗ.	МАРКА АРМАТУРНОГО ИЗДЕЛИЯ	КОЛ.	МАССА, КГ		ОБОЗНАЧЕНИЕ ДОКУМЕНТА
				1 ШТ	ВСЕГО	
КП-72	1	С-2	2	1,10	2,20	2-11 К01
	2	СКА-3	5	3,37	16,85	2-11 К02
	3	СКА-4	3	2,23	6,69	2-11 К03
	4	МН-7	2	12,95	25,90	2-11 К07
	5	⌀36 АIII L=10140	4	81,02	324,07	Б Ч
	6	⌀20 АIII L=5490	4	13,53	54,11	Б.Ч
	7	ХМ-3	34	0,91	30,94	2-11 К11
	8	⌀6 АI L=650	4	0,14	0,58	Б.Ч.
				ИТОГО:	461,34	

Узлы см 1.020-1/87. 2-17 приложение.
Технические требования см 1.020-1/87. 2-17 ТТ.
Арматура классов АIII, АI по ГОСТ 5781-82

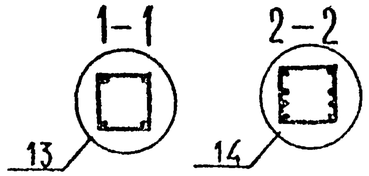

Нач отд	Волынский	
ГИП	Семченков	
Гл спец	Никанорова	
Гл спец	Колдашева	

1.020-1/87. 2-17 К 53

КАРКАС ПРОСТРАНСТВЕННЫЙ КП-72 СБОРОЧНЫЙ ЧЕРТЕЖ

Стадия	Лист	Листов

ЦНИИП реконструкции городов

Инв № подл | Подп и дата | Взам инв №

25771 59

ФОРМАТ А3

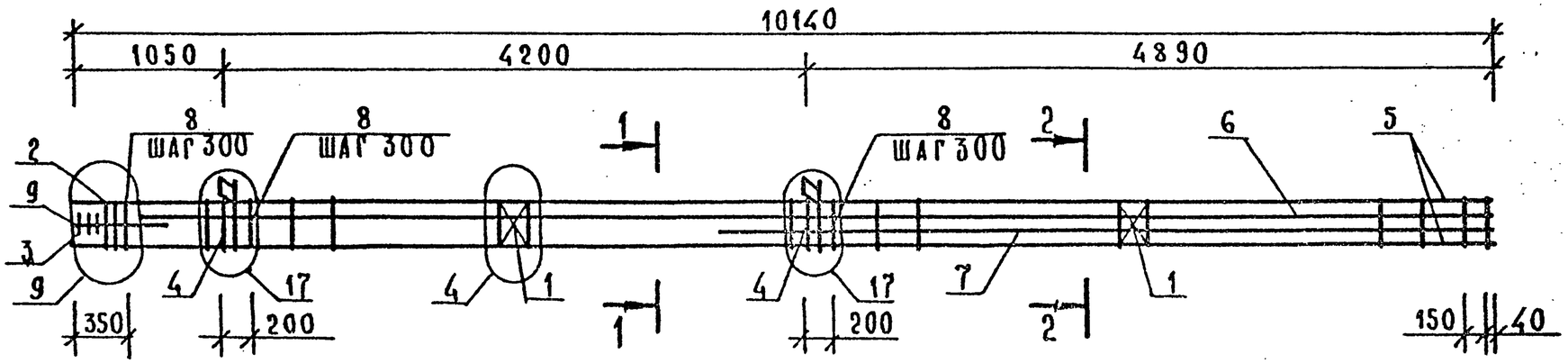

МАРКА	ПОЗ.	МАРКА АРМАТУРНОГО ИЗДЕЛИЯ	КОЛ.	МАССА, КГ		ОБОЗНАЧЕНИЕ ДОКУМЕНТА
				1 ШТ.	ВСЕГО	
КП-73	1	С-2	2	1,10	2,20	2-11 К 01
	2	СКА-3	5	3,37	16,85	2-11 К 02
	3	СКА-4	3	2,23	6,69	2-11 К 03
	4	МН-7	2	12,95	25,90	2-11 К 07
	5	Ø36 А III L=10140	4	81,02	324,07	Б.Ч.
	6	Ø36 А III L=9690	2	77,42	154,85	Б.Ч.
	7	Ø36 А III L=5490	2	43,87	87,73	Б.Ч.
	8	ХМ-3	34	0,91	30,94	2-11 К 11
	9	Ø6 АI L=650	4	0,14	0,58	Б.Ч.
	ИТОГО: 649,81					

Узлы см. 1.020-1/87. 2-17 приложение.
Технические требования см. 1.020-1/87. 2-17 ТТ.
Арматура классов А-III, А-I по ГОСТ 5781-82.

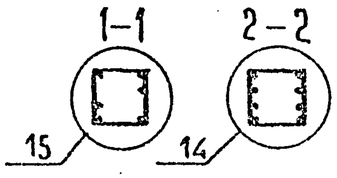

Нач.отд.	Волынский	
ГИП	Семченков	
Гл.спец.	Никанорова	
Гл.спец.	Колдашева	

1.020-1/87. 2-17 К 54

КАРКАС ПРОСТРАНСТВЕННЫЙ КП-73 СБОРОЧНЫЙ ЧЕРТЕЖ

Стадия	Лист	Листов

ЦНИИП реконструкции городов

Инв. № подл. | Подп. и дата | Взам. инв. №

Формат А3

ПРИЛОЖЕНИЕ

ЛУКАШУК

ОПЕРАТОР СИСТЕМЫ

САПР КиевЗНИИЭП

1

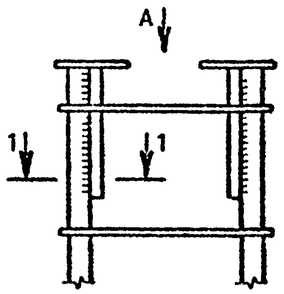

4

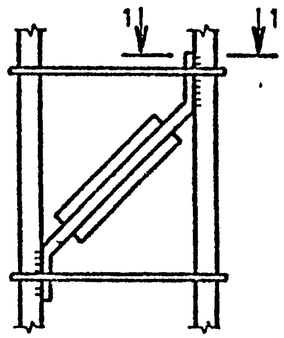

13

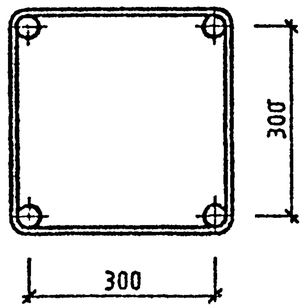

15

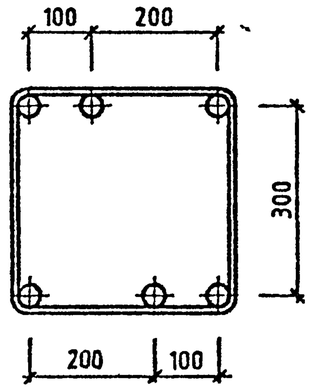

ВИД А

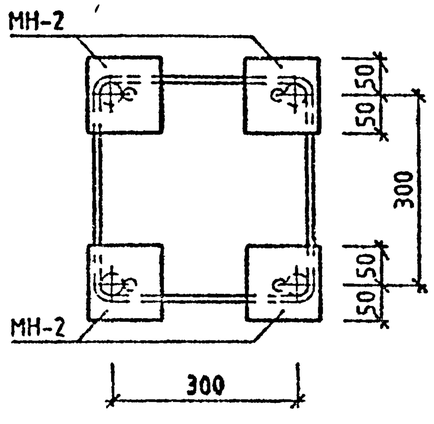

14

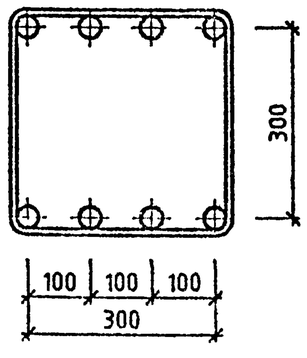

1-1

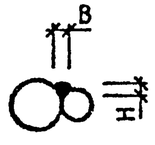

НАЧ ОТД	ГОРОХОВ		
Н КОНТР	СИТНИК		
ГИП	СИТНИК		
ПРОВЕРИЛ	МОЛОДЦОВА		
РАЗРАБ	ЛУКАШУК		

1.020-1/87.2-17-У

УЗЛЫ 1...17

СТАДИЯ	ЛИСТ	ЛИСТОВ
Р	1	3

КиевЗНИИЭП

ВЗАМ ИНВ № | ПОДПИСЬ И ДАТА | ИНВ № ПОДЛ

25771 62

ФОРМАТ А3

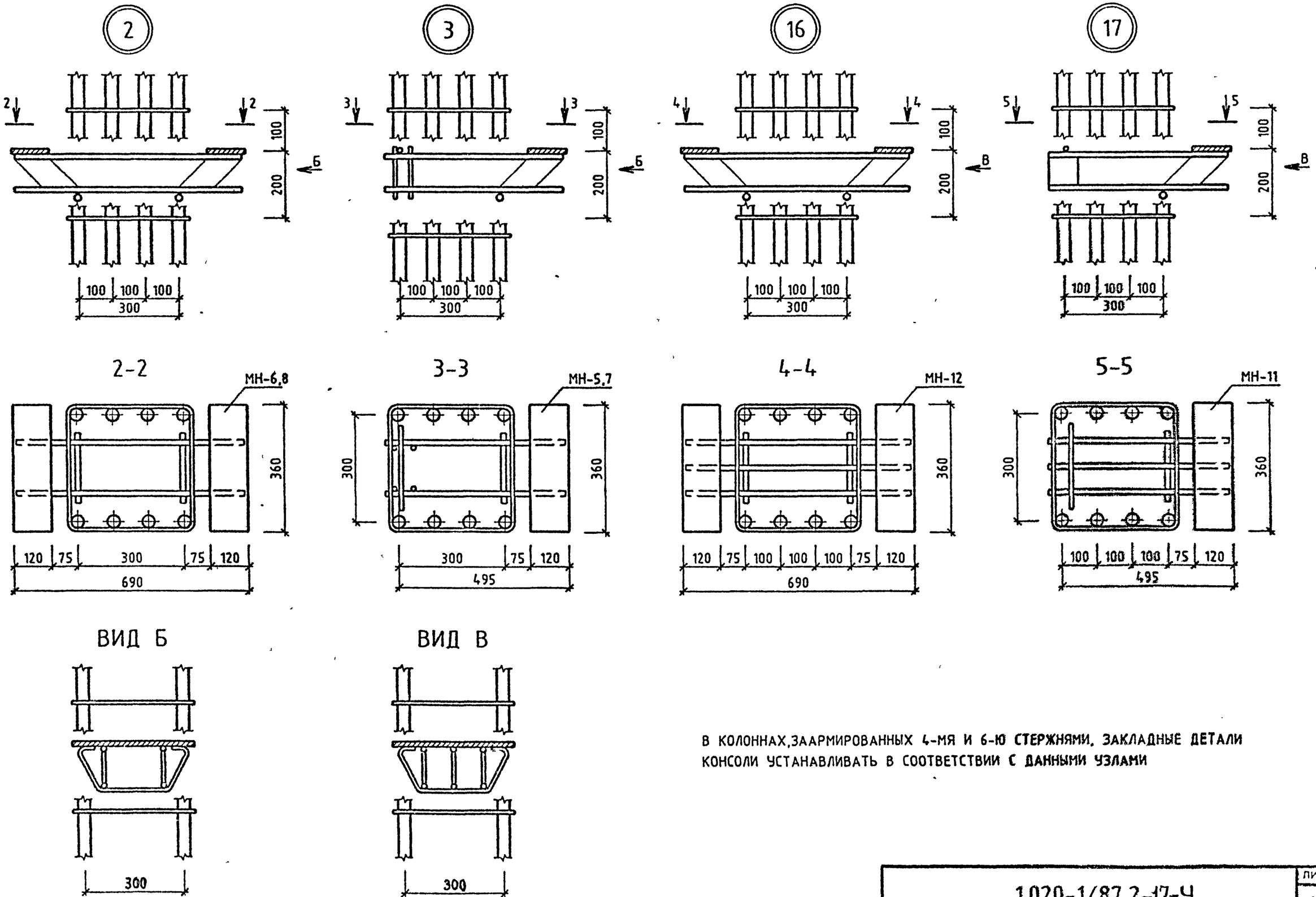

В КОЛОННАХ,ЗААРМИРОВАННЫХ 4-МЯ И 6-Ю СТЕРЖНЯМИ, ЗАКЛАДНЫЕ ДЕТАЛИ КОНСОЛИ УСТАНАВЛИВАТЬ В СООТВЕТСТВИИ С ДАННЫМИ УЗЛАМИ

1.020-1/87.2-17-Ч	ЛИСТ 2

25771 63

ФОРМАТ А3

САПР КиевЗНИИЭП

ОПЕРАТОР СИСТЕМЫ ЛУКАШУК

ВЗАМ. ИНВ № | ПОДП. И ДАТА | ИНВ № ПОДЛ

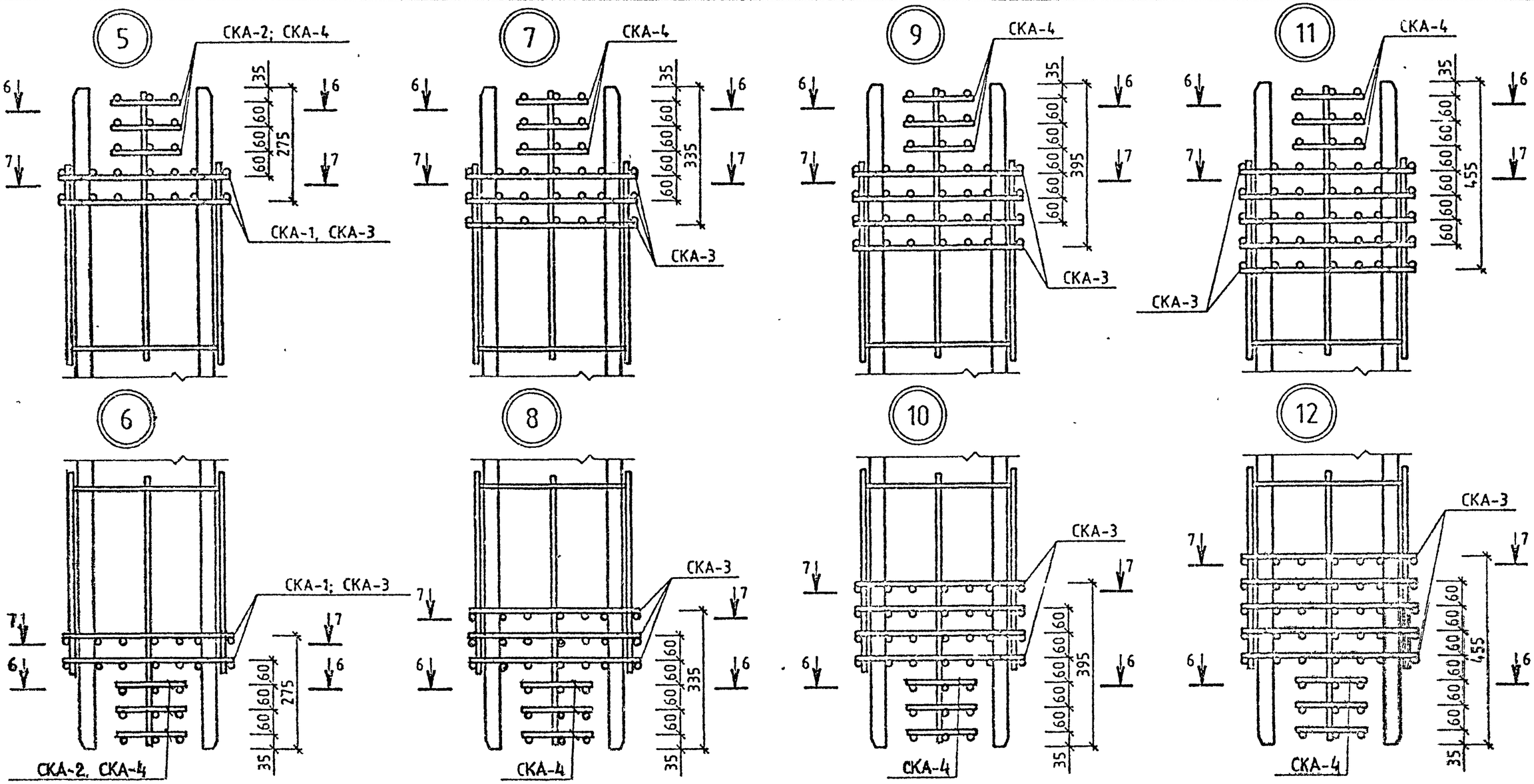

6–6

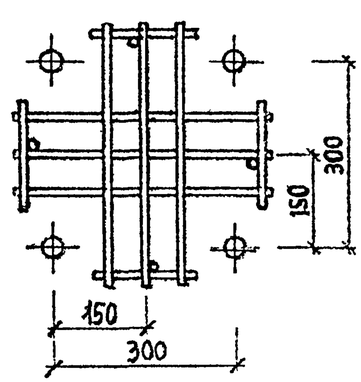

7–7

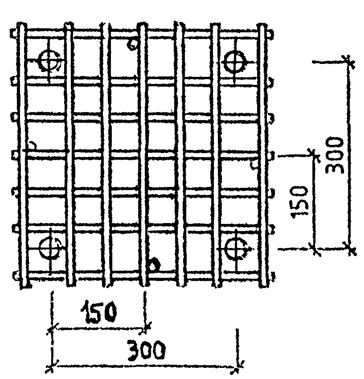

МОЛОДЦОВА

ОПЕРАТОР СИСТЕМЫ

САПР КиевЗНИИЭП

ВЗАМ. ИНВ №

ПОДП И ДАТА

ИНВ № ПОДЛ

1.020-1/87.2-17-Ч

ЛИСТ 3

25771 (64)

ФОРМАТ А3

8.12.93 Корнеев