ТИПОВЫЕ СТРОИТЕЛЬНЫЕ КОНСТРУКЦИИ, ИЗДЕЛИЯ И УЗЛЫ

СЕРИЯ 1.020-1/87

КОНСТРУКЦИИ КАРКАСА МЕЖВИДОВ МНОГОЭТАЖНЫХ ОБЩЕСТВЕННЫХ ЗДАНИЙ, ПРОИЗВОДСТВЕННЫХ И ВСПОМОГАТЕЛЬНЫХ ЗДАНИЙ ПРОМЫШЛЕННЫХ ПРЕДПРИЯТИЙ

ВЫПУСК 2-11

КОЛОННЫ. АРМАТУРНЫЕ И ЗАКЛАДНЫЕ ИЗДЕЛИЯ

РАБОЧИЕ ЧЕРТЕЖИ

Вх.32840 л.1/37

ТИПОВЫЕ СТРОИТЕЛЬНЫЕ КОНСТРУКЦИИ, ИЗДЕЛИЯ И УЗЛЫ

СЕРИЯ 1.020-1/87

КОНСТРУКЦИИ КАРКАСА МЕЖВИДОВОГО ПРИМЕНЕНИЯ ДЛЯ МНОГОЭТАЖНЫХ ОБЩЕСТВЕННЫХ ЗДАНИЙ,ПРОИЗВОДСТВЕННЫХ И ВСПОМОГАТЕЛЬНЫХ ЗДАНИЙ ПРОМЫШЛЕННЫХ ПРЕДПРИЯТИЙ

ВЫПУСК 2-11

КОЛОННЫ. АРМАТУРНЫЕ И ЗАКЛАДНЫЕ ИЗДЕЛИЯ.

РАБОЧИЕ ЧЕРТЕЖИ

РАЗРАБОТАНЫ
КИЕВЗНИИЭП

ЗАМ.ДИРЕКТОРА ИНСТИТУТА Л.ДМИТРИЕВ
НАЧАЛЬНИК ОТДЕЛА С.ГОЛОХОВ
ГЛИНЖЕНЕР ПРОЕКТА В.СИТНИК

ГСПИ-10

ГЛ.ИНЖЕНЕР ИНСТИТУТА А.НЕМУХИН
НАЧАЛЬНИК ОТДЕЛА ПОЛЯКОВ
РУКОВОДИТЕЛЬ ГРУППЫ Т.КОРНЮШИНА

ЦНИИЭП ТБЗ И ТК

ДИРЕКТОР ИНСТИТУТА В.ЛЕПСКИЙ
НАЧАЛЬНИК ОТДЕЛА Б.ВОЛЫНСКИЙ
ГЛИНЖЕНЕР ПРОЕКТА С.ШАЦ

ЦНИИПРОМЗДАНИЙ

ГЛИНЖЕНЕР ИНСТИТУТА В.ГРАНЕВ
НАЧАЛЬНИК ОТДЕЛА З.КОДЫШ

УТВЕРЖДЕНЫ
ГОССТРОЕМ СССР
ПРОТОКОЛ ОТ
12.12.90г. №АЧ-15

Вл. 32843 л.2

ОБОЗНАЧЕНИЕ ДОКУМЕНТА	НАИМЕНОВАНИЕ	СТР.
1.020-1/87.2-11 00	СОДЕРЖАНИЕ	2
1.020-1/87.2-11 ТТ	ТЕХНИЧЕСКИЕ ТРЕБОВАНИЯ	3
1.020-1/87.2-11 К01	СЕТКА С-2	4
	СБОРОЧНЫЙ ЧЕРТЕЖ	
1.020-1/87.2-11 К02	СЕТКА КОСВЕННОГО	4
	АРМИРОВАНИЯ СКА-1, СКА-3	
	СБОРОЧНЫЙ ЧЕРТЕЖ	
1.020-1/87.2-11 К03	СЕТКА КОСВЕННОГО	5
	АРМИРОВАНИЯ СКА-2, СКА-4	
	СБОРОЧНЫЙ ЧЕРТЕЖ	
1.020-1/87.2-11 К04	ИЗДЕЛИЕ ЗАКЛАДНОЕ МН-2	5
	СБОРОЧНЫЙ ЧЕРТЕЖ	
1.020-1/87.2-11 К05	ИЗДЕЛИЕ ЗАКЛАДНОЕ МН-5	6
	СБОРОЧНЫЙ ЧЕРТЕЖ	
1.020-1/87.2-11 К06	ИЗДЕЛИЕ ЗАКЛАДНОЕ МН-6	6
	СБОРОЧНЫЙ ЧЕРТЕЖ	
1.020-1/87.2-11 К07	ИЗДЕЛИЕ ЗАКЛАДНОЕ МН-7	7
	СБОРОЧНЫЙ ЧЕРТЕЖ	
1.020-1/87.2-11 К08	ИЗДЕЛИЕ ЗАКЛАДНОЕ МН-8	7
	СБОРОЧНЫЙ ЧЕРТЕЖ	
1.020-1/87.2-11 К09	ИЗДЕЛИЕ ЗАКЛАДНОЕ МН-11	8
	СБОРОЧНЫЙ ЧЕРТЕЖ	
1.020-1/87.2-11 К10	ИЗДЕЛИЕ ЗАКЛАДНОЕ МН-12	8
	СБОРОЧНЫЙ ЧЕРТЕЖ	

ОБОЗНАЧЕНИЕ ДОКУМЕНТА	НАИМЕНОВАНИЕ	СТР.
1.020-1/87.2-11 К11	СТЕРЖЕНЬ ГНУТЫЙ СГ-1, СГ-2	9
1.020-1/87.2-11 К12	ПЛАСТИНА П-1, П-2	9
1.020-1/87.2-11 К13	ИЗДЕЛИЕ ЗАКЛАДНОЕ МН-13	10
	СБОРОЧНЫЙ ЧЕРТЕЖ	
1.020-1/87.2-11 К14	ИЗДЕЛИЕ ЗАКЛАДНОЕ МН-14	10
	СБОРОЧНЫЙ ЧЕРТЕЖ	
1.020-1/87.2-11 К15	ИЗДЕЛИЕ ЗАКЛАДНОЕ МН-15	11
	СБОРОЧНЫЙ ЧЕРТЕЖ	
1.020-1/87.2-11 К16	ИЗДЕЛИЕ ЗАКЛАДНОЕ МН-16	11
	СБОРОЧНЫЙ ЧЕРТЕЖ	
1.020-1/87.2-11 К17	ИЗДЕЛИЕ ЗАКЛАДНОЕ МН-17	12
	СБОРОЧНЫЙ ЧЕРТЕЖ	
1.020-1/87.2-11 К18	ИЗДЕЛИЕ ЗАКЛАДНОЕ МН-18	12
	СБОРОЧНЫЙ ЧЕРТЕЖ	
1.020-1/87.2-11 К19	ИЗДЕЛИЕ ЗАКЛАДНОЕ МН-19 СБОРОЧНЫЙ ЧЕРТЕЖ	13
1.020-1/87.2-11 К20	ИЗДЕЛИЕ ЗАКЛАДНОЕ МН-20 СБОРОЧНЫЙ ЧЕРТЕЖ	13
1.020-1/87.2-11 К21	ИЗДЕЛИЕ ЗАКЛАДНОЕ МН-21 СБОРОЧНЫЙ ЧЕРТЕЖ	14
1.020-1/87.2-11 К22	ИЗДЕЛИЕ ЗАКЛАДНОЕ МН-22 СБОРОЧНЫЙ ЧЕРТЕЖ	14
1.020-1/87.2-11 К23	ИЗДЕЛИЕ ЗАКЛАДНОЕ МН-23 СБОРОЧНЫЙ ЧЕРТЕЖ	15
1.020-1/87.2-11 К24	ИЗДЕЛИЕ ЗАКЛАДНОЕ МН-24 СБОРОЧНЫЙ ЧЕРТЕЖ	15
1.020-1/87.2-11 К25	ИЗДЕЛИЕ ЗАКЛАДНОЕ МН-25 СБОРОЧНЫЙ ЧЕРТЕЖ	16
1.020-1/87.2-11 К26	ИЗДЕЛИЕ ЗАКЛАДНОЕ МН-26 СБОРОЧНЫЙ ЧЕРТЕЖ	16
1.020-1/87.2-11 К27	ИЗДЕЛИЕ ЗАКЛАДНОЕ МН-27 СБОРОЧНЫЙ ЧЕРТЕЖ	17
1.020-1/87.2-11 К28	ИЗДЕЛИЕ ЗАКЛАДНОЕ МН-28 СБОРОЧНЫЙ ЧЕРТЕЖ	17
1.020-1/87.2-11 К29	ИЗДЕЛИЕ ЗАКЛАДНОЕ МН-29 СБОРОЧНЫЙ ЧЕРТЕЖ	18
1.020-1/87.2-11 К30	ИЗДЕЛИЕ ЗАКАДНОЕ МН-30 СБОРОЧНЫЙ ЧЕРТЕЖ	18

ОБОЗНАЧЕНИЕ ДОКУМЕНТА	НАИМЕНОВАНИЕ	СТР.
1.020-1/87.2-11 К31	ПЛАСТИНА П-3, П-4, П-7, П-8	19
1.020-1/87.2-11 К32	ПЛАСТИНА П-5, П-6, П-9	19
1.020-1/87.2-11 К33	ИЗДЕЛИЕ ЗАКЛАДНОЕ МН-43 СБОРОЧНЫЙ ЧЕРТЕЖ	20
1.020-1/87.2-11 К34	ИЗДЕЛИЕ ЗАКЛАДНОЕ МН-44 СБОРОЧНЫЙ ЧЕРТЕЖ	20
1.020-1/87.2-11 К35	ИЗДЕЛИЕ ЗАКЛАДНОЕ МН-45 СБОРОЧНЫЙ ЧЕРТЕЖ	21
1.020-1/87.2-11 К36	СТЕРЖЕНЬ ГНУТЫЙ СГ-1, СГ-2	21
1.020-1/87.2-11 К37	ИЗДЕЛИЕ ЗАКЛАДНОЕ МН-46 СБОРОЧНЫЙ ЧЕРТЕЖ	22
1.020-1/87.2-11 К38	ИЗДЕЛИЕ ЗАКЛАДНОЕ МН-47 СБОРОЧНЫЙ ЧЕРТЕЖ	23
1.020-1/87.2-11 К39	ИЗДЕЛИЕ ЗАКЛАДНОЕ МН-48, МН-49, МН-50	24
1.020-1/87.2-11 К40	ИЗДЕЛИЕ ЗАКЛАДНОЕ МН-51, МН-52	24
1.020-1/87.2-11 К41	ПЛАСТИНА П-10, П-11	25
1.020-1/87.2-11 К42	ПЛАСТИНА П-12, П-13	26
1.020-1/87.2-11 К43	ПЛАСТИНА П-14, П-15, П-16	27
1.020-1/87.2-11 К44	ПЛАСТИНА П-17, П-18	27
1.020-1/87.2-11 К45	ИЗДЕЛИЕ ЗАКЛАДНОЕ МН-59	28
1.020-1/87.2-11 К46	ИЗДЕЛИЕ ЗАКЛАДНОЕ МН-60	29
1.020-1/87.2-11 К47	ИЗДЕЛИЕ ЗАКЛАДНОЕ МН-61	30
1.020-1/87.2-11 К48	ИЗДЕЛИЕ ЗАКЛАДНОЕ МН-62	31
1.020-1/87.2-11 К49	ИЗДЕЛИЕ ЗАКЛАДНОЕ МН-63, МН-64	31
1.020-1/87.2-11 К50	ИЗДЕЛИЕ ЗАКЛАДНОЕ МН-65	32
1.020-1/87.2-11 К51	ИЗДЕЛИЕ ЗАКЛАДНОЕ МН-66, МН-67, МН-68	33
1.020-1/87.2-11 К52	ИЗДЕЛИЕ ЗАКЛАДНОЕ МН-69	34
1.020-1/87.2-11 К53	ИЗДЕЛИЕ ЗАКЛАДНОЕ МН-70	35
1.020-1/87.2-11 К54	ИЗДЕЛИЕ ЗАКЛАДНОЕ МН-71	36

ОПЕРАТОР СИСТЕМЫ

САПР КиевЗНИИЭП

ВЗАМ. ИНВ. № | ПОДПИСЬ И ДАТА | ИНВ. № ПОДЛ.

1.020-1/87.2-11 00

ЛИСТ 3

ФОРМАТ А4

Настоящий выпуск содержит рабочие чертежи арматурных сеток и закладных деталей для серии 1.020-1/87, расчитанных на серийное изготовление на типовом и нестандартном оборудовании заводов ЖБК и специализированных механических заводах.

Изготовление арматурных изделий должно производиться в соответствии с :

- ГОСТ 10922-75 "Арматурные детали сварные для железобетонных изделий и конструкций. Технические требования и методы испытаний".
- ГОСТ 14098-85 "Соединения сварные арматуры и закладных изделий железобетонных конструкций .

-СНИП 3.03.01-87 "Инструкция по сварке соединений арматуры и закладных деталей железобетонных конструкций".

- "Указания по заводской технологии изготовления изделий", вып. 0-7

Применение ручной дуговой сварки тавровых соединений закладных деталей не допускается.

Дуговая сварка крестообразных соединений не допускается.

Испытание сварных соединений арматуры и закладных деталей на растяжение обязательно.

Перечень выпусков, входящих в состав серии 1.020-1/87, приведен в выпуске 0-0.

Вх. 32843 л. 4

НАЧ.ОТД	ГОРОХОВ		
Н.КОНТР.	СИТНИК		
ГИП	СИТНИК		
ПРОВЕРИЛ	ИЗЛОДЦОВА		
РАЗРАБ	ЛУКАШУК		

1.020-1/87.2-11 ТТ

ТЕХНИЧЕСКИЕ ТРЕБОВАНИЯ

СТАДИЯ	ЛИСТ	ЛИСТОВ
Р		1

КиевЗНИИЭП

ФОРМАТ А4

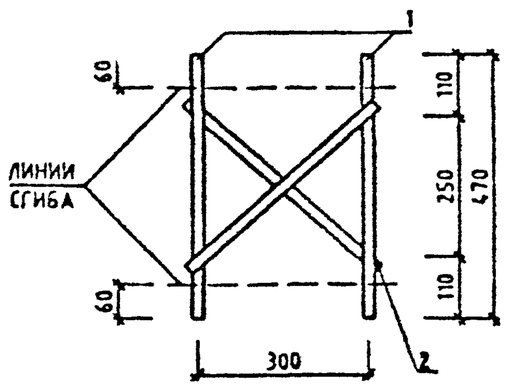

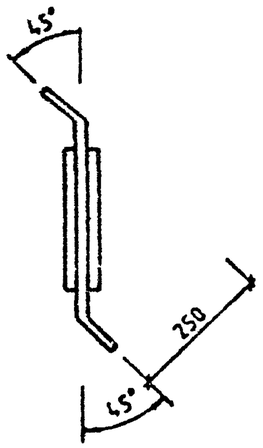

МАРКА	ПОЗ.	МАРКА АРМАТУРНОГО ИЗДЕЛИЯ	КОЛ. ШТ.	МАССА, КГ		ОБОЗНАЧЕНИЕ ДОКУМЕНТА 1.020-1/87
				1 ШТ.	ВСЕГО	
С-2	1	⌀10 А-Ш L=470	2	0.29	0.58	БЧ
	2	⌀10 А-Ш L=420	2	0.259	0.518	БЧ
				ИТОГО	1.097	

АРМАТУРА КЛАССА А-Ш ПО ГОСТ 5781-82
ТЕХНИЧЕСКИЕ ТРЕБОВАНИЯ СМ. 1.020-1/87.2-11 ТТ

ЛУКАШУК
ОПЕРАТОР СИСТЕМЫ
САПР КиевЗНИИЭП

ВЗАМ. ИНВ. № | И ДАТА | ИНВ. № ПОДЛ.

1.020-1/87.2-11 К01

НАЧ.ОТД.	ГОРОХОВ		
Н.КОНТР.	СИТНИК		
ГИП	СИТНИК		
ПРОВЕРИЛ	МОЛОДЦОВА		
РАЗРАБ.	ЛУКАШУК		

СЕТКА
С-2
СБОРОЧНЫЙ ЧЕРТЕЖ

СТАДИЯ	ЛИСТ	ЛИСТОВ
Р		1

КиевЗНИИЭП

ФОРМАТ А4

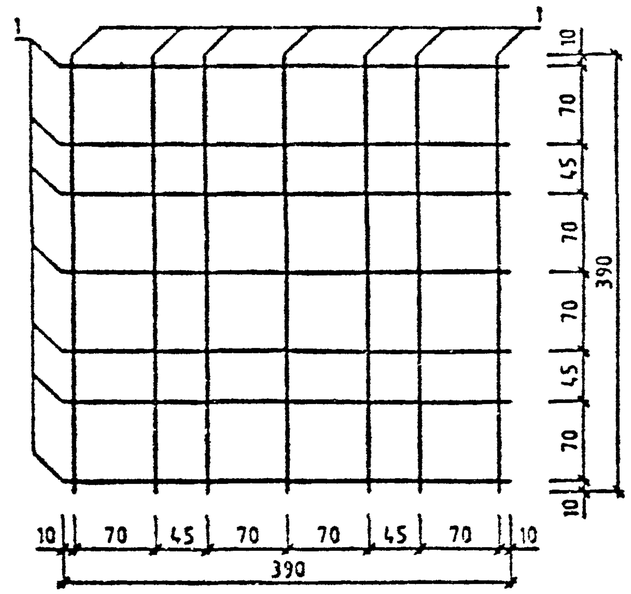

МАРКА	ПОЗ.	МАРКА АРМАТУРНОГО ИЗДЕЛИЯ	КОЛ. ШТ.	МАССА, КГ		ОБОЗНАЧЕНИЕ ДОКУМЕНТА 1.020-1/87
				1 ШТ.	ВСЕГО	
СКА-1	1	⌀8 А-Ш L=390	14	0.154	2.154	БЧ
				ИТОГО	2.154	
СКА-3	1	⌀10 А-Ш L=390	14	0.24	3.366	БЧ
				ИТОГО	3.366	

АРМАТУРА КЛАССА А-Ш ПО ГОСТ 5781-82
ТЕХНИЧЕСКИЕ ТРЕБОВАНИЯ СМ. 1.020-1/87.2-11 ТТ

Вх. 32843 л.5

ЛУКАШУК
ОПЕРАТОР СИСТЕМЫ
САПР КиевЗНИИЭП

ВЗАМ. ИНВ. № | ПОДПИСЬ И ДАТА | ИНВ. № ПОДЛ.

1.020-1/87.2-11 К02

НАЧ.ОТД.	ГОРОХОВ		
Н.КОНТР.	СИТНИК		
ГИП	СИТНИК		
ПРОВЕРИЛ	МОЛОДЦОВА		
РАЗРАБ.	ЛУКАШУК		

СЕТКА КОСВЕННОГО
АРМИРОВАНИЯ СКА-1,СКА-3
СБОРОЧНЫЙ ЧЕРТЕЖ

СТАДИЯ	ЛИСТ	ЛИСТОВ
Р		1

КиевЗНИИЭП

ФОРМАТ А4

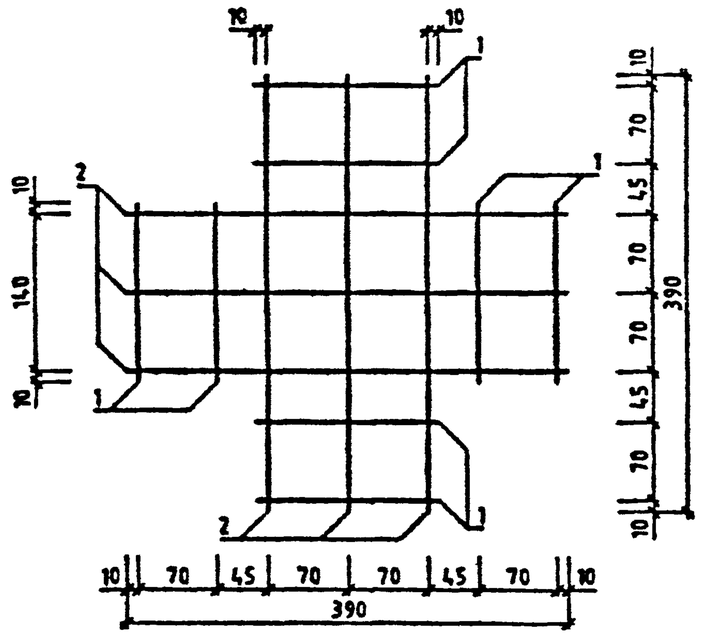

МАРКА	ПОЗ.	МАРКА АРМАТУРНОГО ИЗДЕЛИЯ	КОЛ. ШТ.	МАССА, КГ 1 ШТ.	МАССА, КГ ВСЕГО	ОБОЗНАЧЕНИЕ ДОКУМЕНТА 1.020-1/87
СКА-2	1	⌀8 А-Ш L=390	6	0.154	0.923	БЧ
	2	⌀8 А-Ш L=160	6	0.063	0.505	БЧ
				ИТОГО	1.428	
СКА-4	1	⌀10 А-Ш L=390	6	0.24	1.443	БЧ
	2	⌀10, А-Ш L=160	6	0.099	0.789	БЧ
				ИТОГО	2.232	

АРМАТУРА КЛАССА А-Ш ПО ГОСТ 5781-82
ТЕХНИЧЕСКИЕ ТРЕБОВАНИЯ СМ. 1.020-1/87.2-11 ТТ

ЛУКАШУК
ОПЕРАТОР СИСТЕМЫ
САПР КиевЗНИИЭП

ВЗАМ. ИНВ. № | ПОДПИСЬ И ДАТА | ИНВ. № ПОДЛ.

НАЧ.ОТД.	ГОРОХОВ	
Н.КОНТР.	СИТНИК	
ГИП	СИТНИК	
ПРОВЕРИЛ	МОЛОДЦОВА	
РАЗРАБ.	ЛУКАШУК	

1.020-1/87.2-11 К03

СЕТКА КОСВЕННОГО АРМИРОВАНИЯ СКА-2,СКА-4
СБОРОЧНЫЙ ЧЕРТЕЖ

СТАДИЯ	ЛИСТ	ЛИСТОВ
Р		1

КиевЗНИИЭП

ФОРМАТ А4

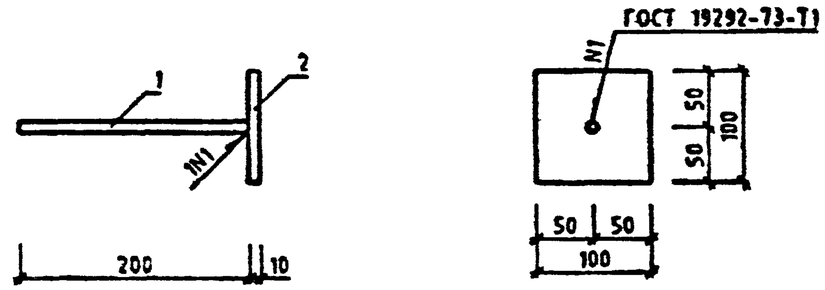

МАРКА	ПОЗ.	МАРКА АРМАТУРНОГО ИЗДЕЛИЯ	КОЛ. ШТ.	МАССА, КГ 1 ШТ.	МАССА, КГ ВСЕГО	ОБОЗНАЧЕНИЕ ДОКУМЕНТА 1.020-1/87
МН-2	1	⌀16 А-Ш L=200	1	0.316	0.316	БЧ
	2	-10X100 L=100	1	0.785	0.785	БЧ
				ИТОГО	1.101	

АРМАТУРА КЛАССА А-Ш ПО ГОСТ 5781-82
ПРОКАТ МАРКИ ВСТ3КП2 ПО ГОСТ 103-76.
ТЕХНИЧЕСКИЕ ТРЕБОВАНИЯ СМ. 1.020-1/87.2-11 ТТ

Лл. 328-3 л.6

ЛУКАШУК
ОПЕРАТОР СИСТЕМЫ
САПР КиевЗНИИЭП

ВЗАМ. ИНВ. № | ПОДПИСЬ И ДАТА | ИНВ. № ПОДЛ.

НАЧ.ОТД.	ГОРОХОВ	
Н.КОНТР.	СИТНИК	
ГИП	СИТНИК	
ПРОВЕРИЛ	МОЛОДЦОВА	
РАЗРАБ.	ЛУКАШУК	

1.020-1/87.2-11 К04

ИЗДЕЛИЕ ЗАКЛАДНОЕ
МН-2
СБОРОЧНЫЙ ЧЕРТЕЖ

СТАДИЯ	ЛИСТ	ЛИСТОВ
Р		1

КиевЗНИИЭП

ФОРМАТ А4

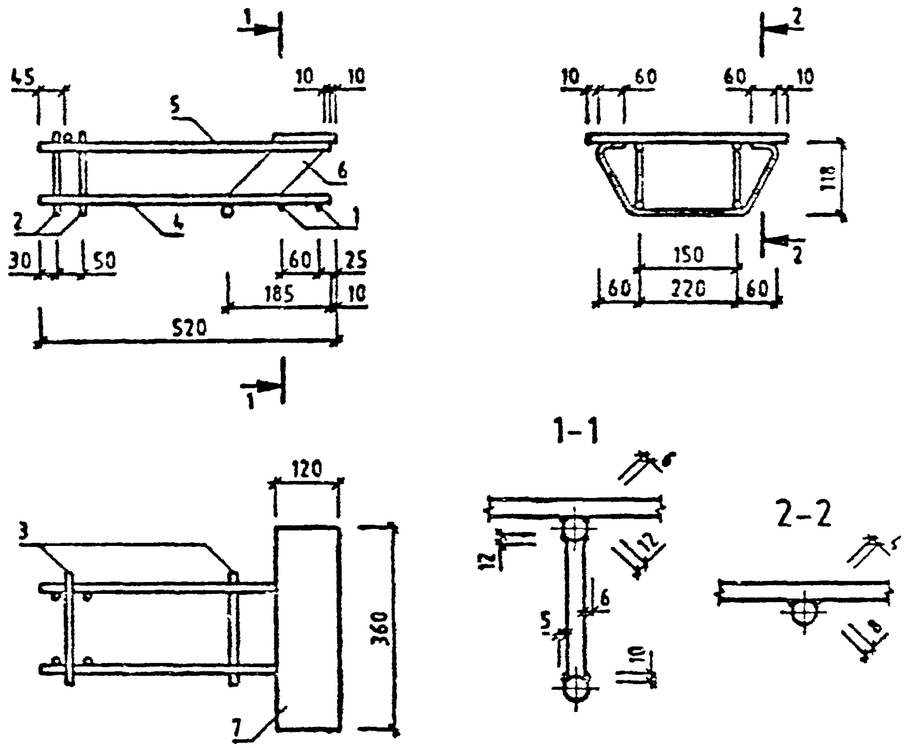

МАРКА	ПОЗ.	МАРКА АРМАТУРНОГО ИЗДЕЛИЯ	КОЛ. ШТ.	МАССА, КГ 1 ШТ.	МАССА, КГ ВСЕГО	ОБОЗНАЧЕНИЕ ДОКУМЕНТА 1.020-1/87
МН-5	1	СГ-1	2	0.251	0.501	2-11 К11
	2	⌀10 А-Ш L=130	4	0.08	0.321	БЧ
	3	⌀10 А-Ш L=210	2	0.129	0.259	БЧ
	4	⌀12 А-Ш L=510	2	0.453	0.906	БЧ
	5	⌀22 А-Ш L=510	2	1.522	3.044	БЧ
	6	П-1	2	0.467	0.933	2-11 К12
	7	-10Х120 L=360	1	3.391	3.391	БЧ
				ИТОГО	9.355	

АРМАТУРА КЛАССА А-I, А-Ш ПО ГОСТ 5781-82
РОКАТ МАРКИ ВСТ3КП2 ПО ГОСТ 103-76.
ТЕХНИЧЕСКИЕ ТРЕБОВАНИЯ СМ. 1.020-1/87.2-11 ТТ

ЛУКАШУК
ОПЕРАТОР СИСТЕМЫ
САПР КиевЗНИИЭП

ВЗАМ. ИНВ.№ | ПОДПИСЬ И ДАТА | ИНВ.№ ПОДЛ.

НАЧ.ОТД.	ГОРОХОВ		
Н.КОНТР.	СИТНИК		
ГИП	СИТНИК		
ПРОВЕРИЛ	МОЛОДЦОВА		
РАЗРАБ.	ЛУКАШУК		

1.020-1/87.2-11 К05

ИЗДЕЛИЕ ЗАКЛАДНОЕ
МН-5
СБОРОЧНЫЙ ЧЕРТЕЖ

СТАДИЯ	ЛИСТ	ЛИСТОВ
Р		

КиевЗНИИЭП

ФОРМАТ А4

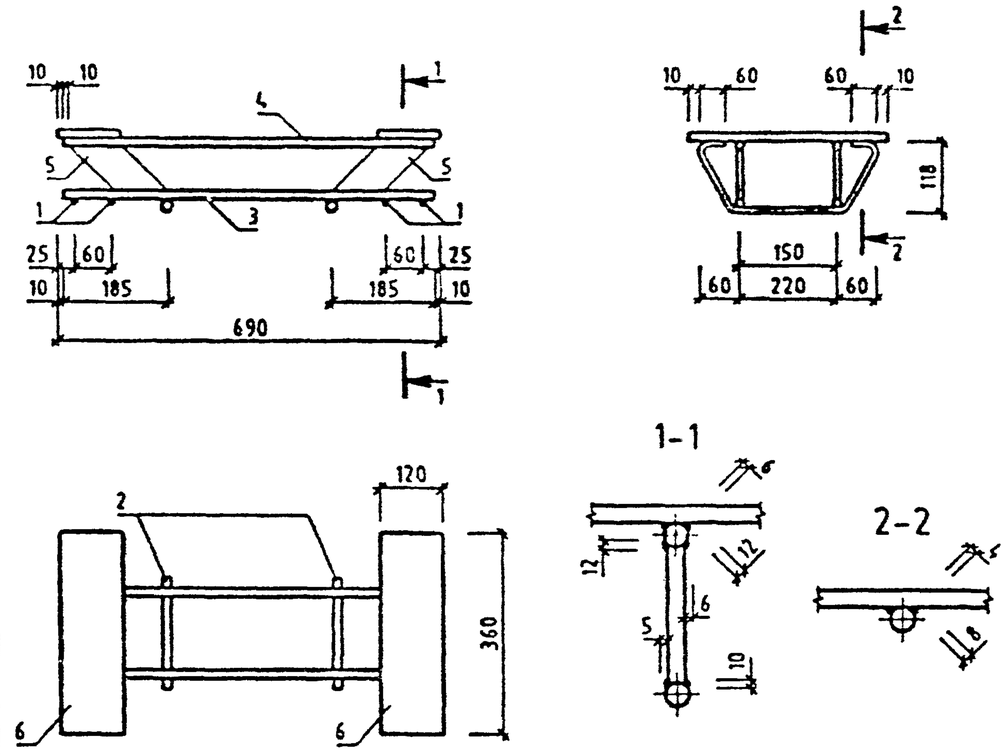

МАРКА	ПОЗ.	МАРКА АРМАТУРНОГО ИЗДЕЛИЯ	КОЛ. ШТ.	МАССА, КГ 1 ШТ.	МАССА, КГ ВСЕГО	ОБОЗНАЧЕНИЕ ДОКУМЕНТА 1.020-1/87
МН-6	1	СГ-1	4	0.251	1.002	2-11 К11
	2	⌀10 А-Ш L=210	2	0.129	0.259	БЧ
	3	⌀12 А-Ш L=670	2	0.595	1.19	БЧ
	4	⌀22 А-Ш L=670	2	1.999	3.999	БЧ
	5	П-1	4	0.467	1.867	2-11 К12
	6	-10Х120 L=360	2	3.391	6.782	БЧ
				ИТОГО	15.099	

АРМАТУРА КЛАССА А-I, А-Ш ПО ГОСТ 5781-82
ПРОКАТ МАРКИ ВСТ3КП2 ПО ГОСТ 103-76.
ТЕХНИЧЕСКИЕ ТРЕБОВАНИЯ СМ. 1.020-1/87.2-11 ТТ

Вх. 32843 л.7

ЛУКАШУК
ОПЕРАТОР СИСТЕМЫ
САПР КиевЗНИИЭП

ВЗАМ. ИНВ.№ | ПОДПИСЬ И ДАТА | ИНВ.№ ПОДЛ.

НАЧ.ОТД.	ГОРОХОВ		
Н.КОНТР.	СИТНИК		
ГИП	СИТНИК		
ПРОВЕРИЛ	МОЛОДЦОВА		
РАЗРАБ.	ЛУКАШУК		

1.020-1/87.2-11 К06

ИЗДЕЛИЕ ЗАКЛАДНОЕ
МН-6
СБОРОЧНЫЙ ЧЕРТЕЖ

СТАДИЯ	ЛИСТ	ЛИСТОВ
Р		1

КиевЗНИИЭП

ФОРМАТ А4

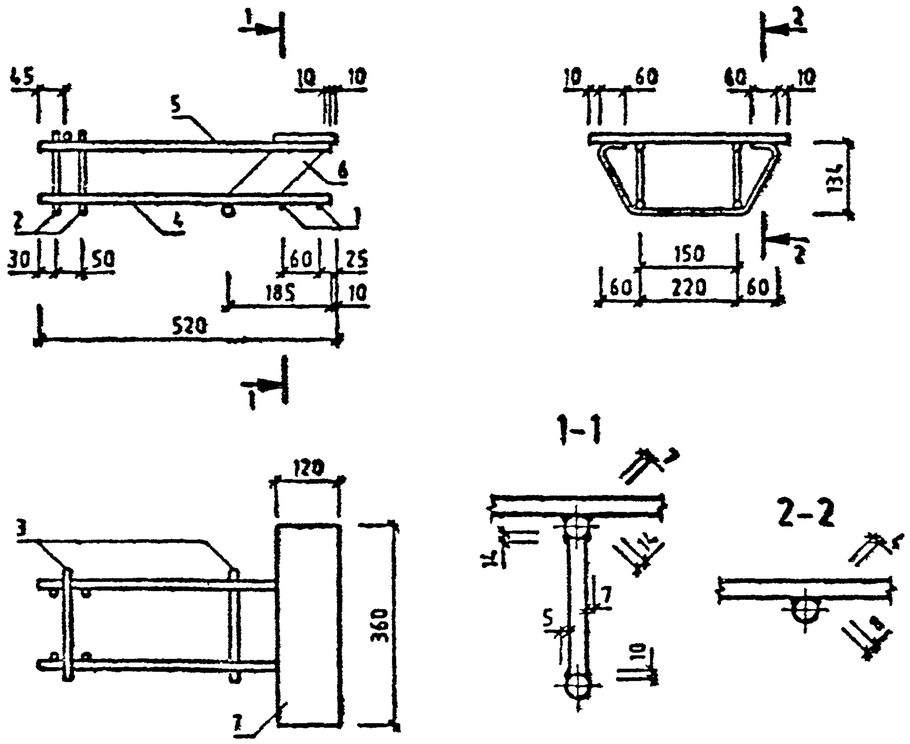

МАРКА	ПОЗ.	МАРКА АРМАТУРНОГО ИЗДЕЛИЯ	КОЛ. ШТ.	МАССА, КГ 1 ШТ.	МАССА, КГ ВСЕГО	ОБОЗНАЧЕНИЕ ДОКУМЕНТА 1.020-1/87
МН-7	1	СГ-2	2	0.245	0.489	2-11 К11
	2	⌀10 А-Ш L=130	4	0.08	0.321	БЧ
	3	⌀12 А-Ш L=210	2	0.186	0.373	БЧ
	4	⌀20 А-Ш L=510	2	1.258	2.515	БЧ
	5	⌀28 А-Ш L=510	2	2.465	4.93	БЧ
	6	П-1	2	0.467	0.933	2-11 К12
	7	-10X120 L=360	1	3.391	3.391	БЧ
				ИТОГО	12.953	

АРМАТУРА КЛАССА А-I, А-Ш ПО ГОСТ 5781-82
ПРОКАТ МАРКИ ВСТ3КП2 ПО ГОСТ 103-76.
ТЕХНИЧЕСКИЕ ТРЕБОВАНИЯ СМ. 1020-1/87.2-11 ТТ

1.020-1/87.2-11 К07

НАЧОТД	ГОРОХОВ		
НКОНТР	СИТНИК		
ГИП	САТНИК		
ПРОВЕРИЛ	МОЛОДЦОВА		
РАЗРАБ	ЛУКАШУК		

ИЗДЕЛИЕ ЗАКЛАДНОЕ
МН-7
СБОРОЧНЫЙ ЧЕРТЕЖ

СТАДИЯ	ЛИСТ	ЛИСТОВ
Р		1

КиевЗНИИЭП

ФОРМАТ А4

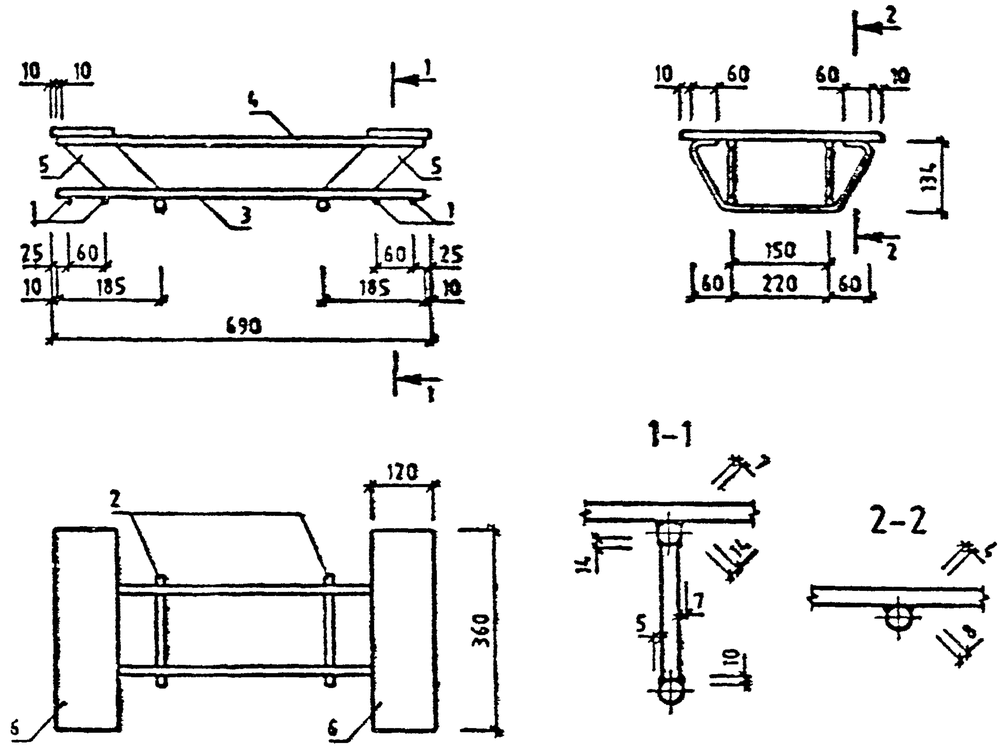

МАРКА	ПОЗ.	МАРКА АРМАТУРНОГО ИЗДЕЛИЯ	КОЛ. ШТ.	МАССА, КГ 1 ШТ.	МАССА, КГ ВСЕГО	ОБОЗНАЧЕНИЕ ДОКУМЕНТА 1.020-1/87
МН-8	1	СГ-2	4	0.245	0.979	2-11 К11
	2	⌀12 А-Ш L=210	2	0.186	0.373	БЧ
	3	⌀20. А-Ш L=670	2	1.652	3.305	БЧ
	4	⌀28 А-Ш L=870	2	3.239	6.477	БЧ
	5	П-1	4	0.467	1.867	2-11 К12
	6	-10X120 L=360	2	3.391	6.782	БЧ
				ИТОГО	19.783	

АРМАТУРА КЛАССА А-I, А-Ш ПО ГОСТ 5781-82
ПРОКАТ МАРКИ ВСТ3КП2 ПО ГОСТ 103-76.
ТЕХНИЧЕСКИЕ ТРЕБОВАНИЯ СМ. 1.020-1/87.2-11 ТТ

Вх. 32843 л.8

1.020-1/87.2-11 К08

НАЧОТД	ГОРОХОВ		
НКОНТР	СИТНИК		
ГИП	САТНИК		
ПРОВЕРИЛ	МОЛОДЦОВА		
РАЗРАБ	ЛУКАШУК		

ИЗДЕЛИЕ ЗАКЛАДНОЕ
МН-8
СБОРОЧНЫЙ ЧЕРТЕЖ

СТАДИЯ	ЛИСТ	ЛИСТОВ
Р		1

КиевЗНИИЭП

ФОРМАТ А4

ЛУКАШУК
ОПЕРАТОР СИСТЕМЫ
САПР КиевЗНИИЭП
ВЗАМ. ИНВ. №
ПОДПИСЬ И ДАТА
ИНВ. № ПОДЛ.

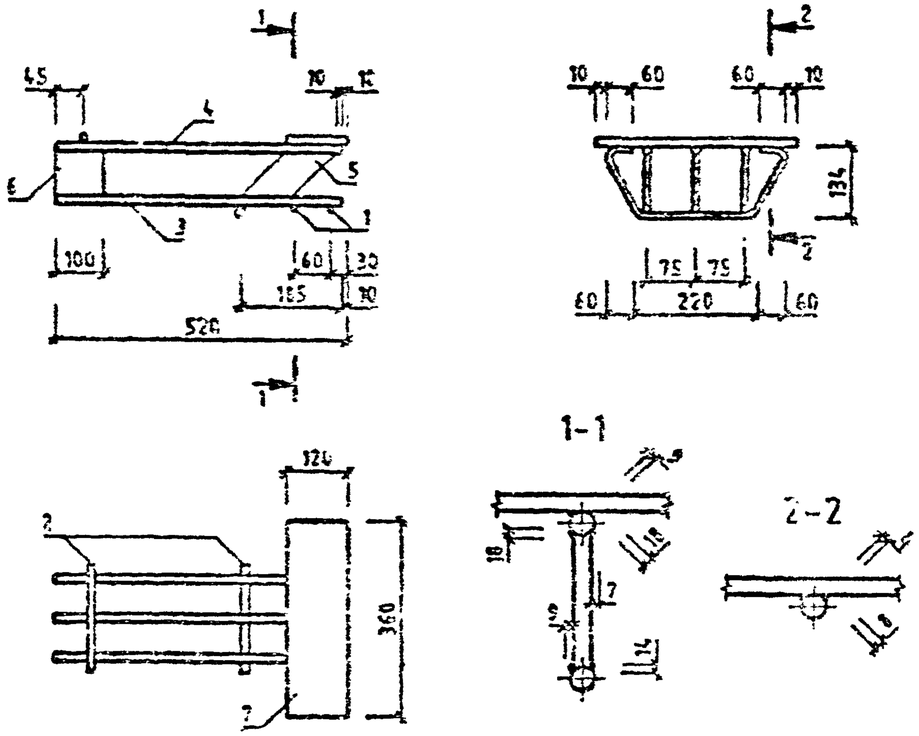

МАРКА	ПОЗ.	МАРКА АРМАТУРНОГО ИЗДЕЛИЯ	КОЛ. ШТ.	МАССА, КГ 1 ШТ.	МАССА, КГ ВСЕГО	ОБОЗНАЧЕНИЕ ДОКУМЕНТА 1.020-1/87
МН-11	1	СГ-2	2	0.245	0.489	2-11 К11
	2	⌀12 А-Ш L=210	2	0.186	0.373	БЧ
	3	⌀25 А-Ш L=510	3	1.965	5.896	БЧ
	4	⌀32 А-Ш L=510	3	3.22	9.659	БЧ
	5	П-2	3	1.055	3.165	2-11 К12
	6	-16Х60 L=100	3	0.754	2.261	БЧ
	7	-10Х120 L=360	1	3.391	3.391	БЧ
				ИТОГО	25.234	

АРМАТУРА КЛАССА А-I, А-Ш ПО ГОСТ 5781-82
ПРОКАТ МАРКИ ВСТ3КП2 ПО ГОСТ 103-76.
ТЕХНИЧЕСКИЕ ТРЕБОВАНИЯ СМ. 1.020-1/87.2 11 ТТ

1.020-1/87.2-11 К09

НАЧ.ОТД	ГОРОХОВ		
Н.КОНТР	СИТНИК		
ГИП	СИТНИК		
ПРОВЕРИЛ	МОЛОДЦОВА		
РАЗРАБ	ЛУКАШУК		

ИЗДЕЛИЕ ЗАКЛАДНОЕ
МН-11
СБОРОЧНЫЕ ЧЕРТЕЖ

СТАДИЯ	ЛИСТ	ЛИСТОВ
Р		1

КиевЗНИИЭП

ЛУКАШУК
ОПЕРАТОР СИСТЕМЫ
САПР КиевЗНИИЭП

ПОДПИСЬ И ДАТА
ИНВ № ПОДЛ
ВЗАМ. ИНВ №

ФОРМАТ А4

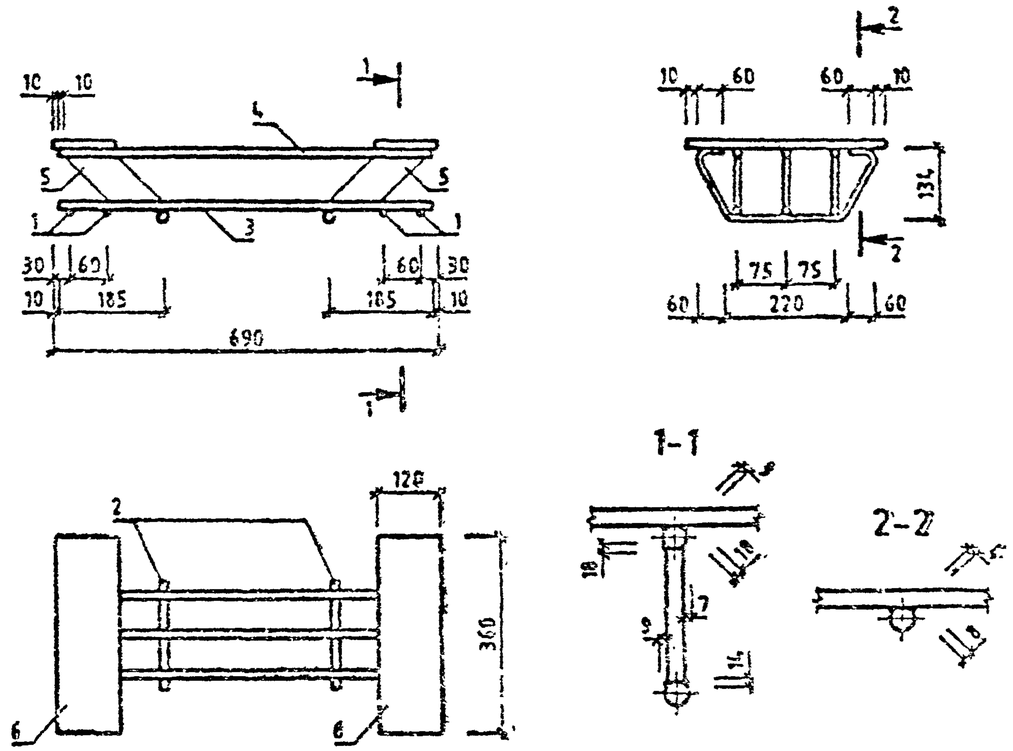

МАРКА	ПОЗ.	МАРКА АРМАТУРНОГО ИЗДЕЛИЯ	КОЛ. ШТ.	МАССА, КГ 1 ШТ.	МАССА, КГ ВСЕГО	ОБОЗНАЧЕНИЕ ДОКУМЕНТА 1.020-1/87
МН-12	1	СГ-2	4	0.245	0.979	2-11 К11
	2	⌀12 А-Ш L=210	2	0.186	0.373	БЧ
	3	⌀25 А-Ш L=870	3	2.582	7.745	БЧ
	4	⌀32 А-Ш L=870	3	4.23	12.69	БЧ
	5	П-2	6	1.055	6.33	2-11 К12
	6	-10Х120 L=300	2	3.391	6.782	БЧ
				ИТОГО	34.899	

АРМАТУРА КЛАССА А-I, А-Ш ПО ГОСТ 5781-82
ПРОКАТ МАРКИ ВСТ3КП2 ПО ГОСТ 103-76.
ТЕХНИЧЕСКИЕ ТРЕБОВАНИЯ СМ. 1.020-1/87.2-11 ТТ

Вх. 32843 л. 9

1.020-1/87.2-11 К10

НАЧ.ОТД	ГОРОХОВ		
Н.КОНТР	СИТНИК		
ГИП	СИТНИК		
ПРОВЕРИЛ	МОЛОДЦОВА		
РАЗРАБ	ЛУКАШУК		

ИЗДЕЛИЕ ЗАКЛАДНОЕ
МН-12
СБОРОЧНЫЕ ЧЕРТЕЖ

СТАДИЯ	ЛИСТ	ЛИСТОВ
Р		1

КиевЗНИИЭП

ПОДПИСЬ И ДАТА
ИНВ № ПОДЛ
ВЗАМ. ИНВ №

ФОРМАТ А4

ЛУКАШУК

ОПЕРАТОР СИСТЕМЫ

САПР КиевЗНИИЭП

РИС.1

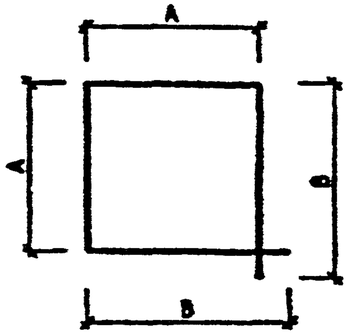

РИС.2

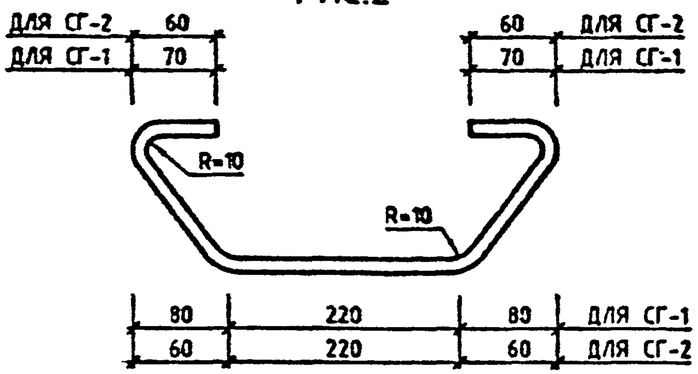

МАРКА	РИС.	A	B	НАИМЕНОВАНИЕ ДЕТАЛИ	МАССА,КГ
ХМ-1	1	340	355	Ф6 А-I L=1390	0.31
ХМ-2	1	350	365	Ф8 А-I L=1430	0.57
ХМ-3	1	360	375	Ф10 А-I L=1470	0.91
СГ-1	2	-	-	Ф8 А-I L=635	0.25
СГ-2	2	-		Ф8 А-I L=620	0.24

АРМАТУРА КЛАССА А-I ПО ГОСТ 5781-82
ТЕХНИЧЕСКИЕ ТРЕБОВАНИЯ СМ. 1.020-1/87.2-11 ТТ

ВЗАМ ИНВ № | ПОДПИСЬ И ДАТА | ИНВ № ПОДЛ

1.020-1/87.2-11 К11

НАЧОТД	ГОРОХОВ		
Н.КОНТР	СИТНИК		
ГИП	СИТНИК		
ПРОВЕРИЛ	МОЛОДЦОВА		
РАЗРАБ	ЛУКАШУК		

СТЕРЖЕНЬ ГНУТЫЙ
ХМ-1,ХМ-2,ХМ-3,СГ-1,СГ-2

СТАДИЯ	ЛИСТ	ЛИСТОВ
Р		1

КиевЗНИИЭП

ФОРМАТ А4

ЛУКАШУК

ОПЕРАТОР СИСТЕМЫ

САПР КиевЗНИИЭП

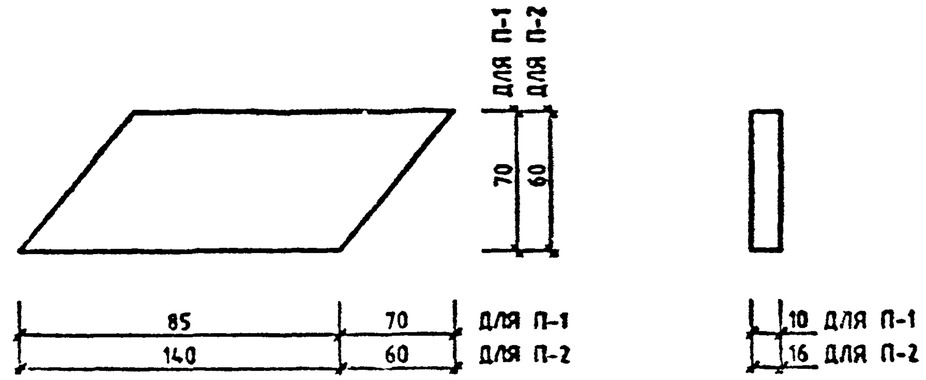

МАРКА	НАИМЕНОВАНИЕ ДЕТАЛИ	МАССА,КГ
П-1	-10Х70 L=155	0.47
П-2	-16Х60 L=200	1.06

ПРОКАТ МАРКИ ВСТ3КП2 ПО ГОСТ 103-76
ТЕХНИЧЕСКИЕ ТРЕБОВАНИЯ СМ. 1.020-1/87.2-11 ТТ

Вх. 32843 л. 12

ВЗАМ ИНВ № | ПОДПИСЬ И ДАТА | ИНВ № ПОДЛ

1.020-1/87.2-11 К12

НАЧОТД	ГОРОХОВ		
Н.КОНТР	СИТНИК		
ГИП	СИТНИК		
ПРОВЕРИЛ	МОЛОДЦОВА		
РАЗРАБ	ЛУКАШУК		

ПЛАСТИНА П-1, П-2

СТАДИЯ	ЛИСТ	ЛИСТОВ
Р		1

КиевЗНИИЭП

ФОРМАТ А4

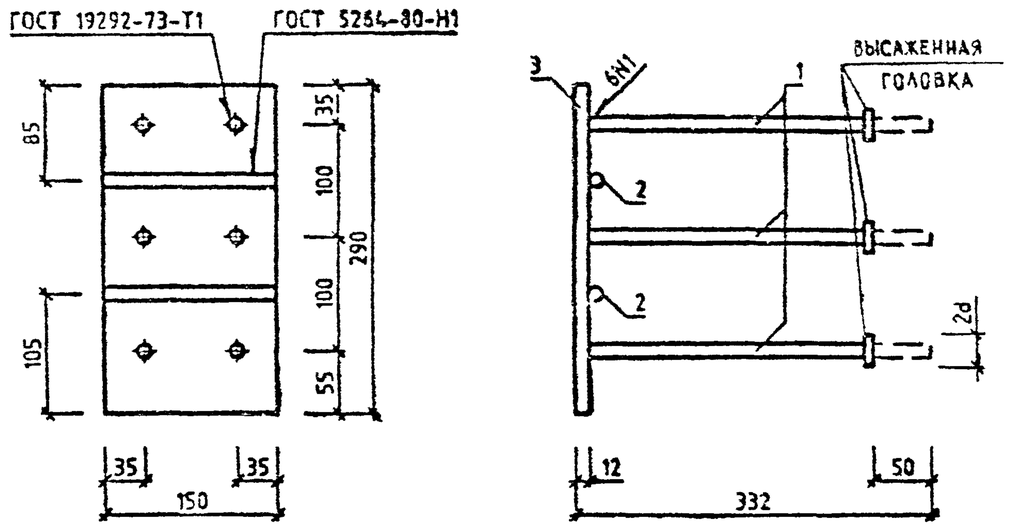

МАРКА		МАРКА АРМАТУРНОГО ИЗДЕЛИЯ	КОЛ. ШТ.	МАССА, КГ		ОБОЗНАЧЕНИЕ ДОКУМЕНТА 1.020-1/87
				1 ШТ.	ВСЕГО	
МН-13	1	Ф16 А-Ш L=320	6	0.51	3.06	БЧ
	2	Ф12 А-Ш L=150	2	0.13	0.26	БЧ
	3	-12Х150 L=290	1	4.10	4.10	БЧ
				ИТОГО 7.42		

АРМАТУРА КЛАССА А-Ш ПО ГОСТ 5781-82
ПРОКАТ МАРКИ ВСТ3КП2 ПО ГОСТ 103-76*
ТЕХНИЧЕСКИЕ ТРЕБОВАНИЯ 1.020-1/87.2-11 ТТ

НАЧ.ОТД.	ГОРОХОВ		
Н.КОНТР.	СИТНИК		
ГИП	СИТНИК		
ПРОВЕРИЛ	МОЛОДЦОВА		
РАЗРАБ.	ЛУКАШУК		

1.020-1/87.2-11 К13

ИЗДЕЛИЕ ЗАКЛАДНОЕ
МН-13
СБОРОЧНЫЙ ЧЕРТЕЖ

СТАДИЯ	ЛИСТ	ЛИСТОВ
Р		1

КиевЗНИИЭП

ФОРМАТ А4

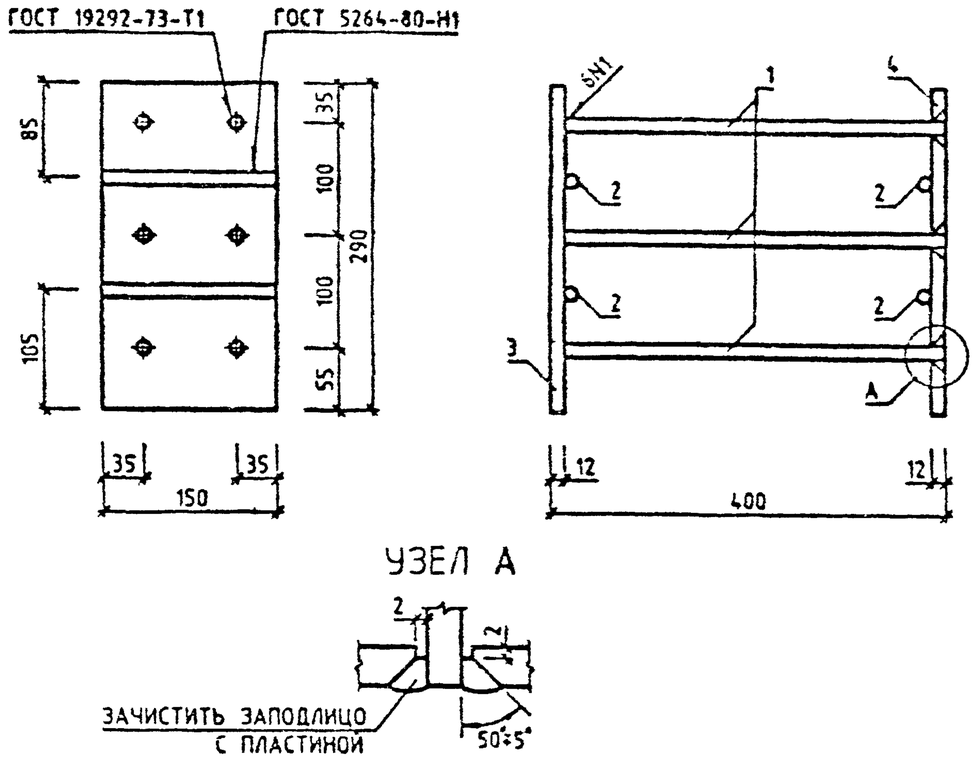

МАРКА	ПОЗ.	МАРКА АРМАТУРНОГО ИЗДЕЛИЯ	КОЛ. ШТ.	МАССА, КГ		ОБОЗНАЧЕНИЕ ДОКУМЕНТА 1.020-1/87
				1 ШТ.	ВСЕГО	
МН-14	1	Ф16 А-Ш L=388	6	0.61	3.66	БЧ
	2	Ф12 А-Ш L=150	4	0.13	0.52	БЧ
	3	-12Х150 L=290	1	4.10	4.10	БЧ
	4	П-3	1	4.10	4.10	2-11 К31
				ИТОГО 12.38		

АРМАТУРА КЛАССА А-Ш ПО ГОСТ 5781-82
ПРОКАТ МАРКИ ВСТ3КП2 ПО ГОСТ 103-76*
ТЕХНИЧЕСКИЕ ТРЕБОВАНИЯ СМ. 1.020-1/87.2-11 ТТ

Вх. 32843 л. 11

НАЧ.ОТД.	ГОРОХОВ		
Н.КОНТР.	СИТНИК		
ГИП	СИТНИК		
ПРОВЕРИЛ	МОЛОДЦОВА		
РАЗРАБ.	ЛУКАШУК		

1.020-1/87.2-11 К14

ИЗДЕЛИЕ ЗАКЛАДНОЕ
МН-14
СБОРОЧНЫЙ ЧЕРТЕЖ

СТАДИЯ	ЛИСТ	ЛИСТОВ
Р		1

КиевЗНИИЭП

ФОРМАТ А4

ЛУКАШУК
ОПЕРАТОР СИСТЕМЫ
САПР КиевЗНИИЭП
ВЗАМ. ИНВ. № | ПОДПИСЬ И ДАТА | ИНВ. № ПОДЛ.

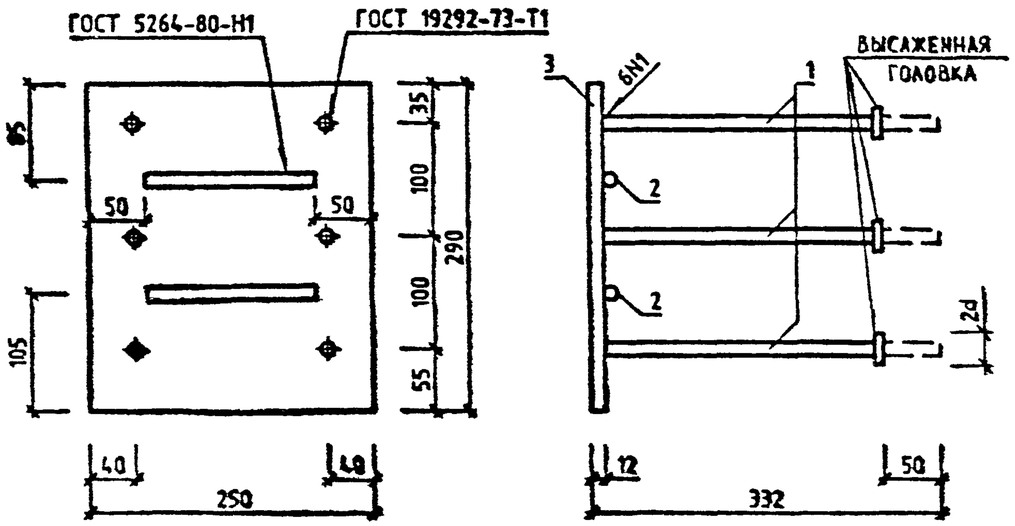

МАРКА	ПОЗ.	МАРКА АРМАТУРНОГО ИЗДЕЛИЯ	КОЛ. ШТ.	МАССА, КГ		ОБОЗНАЧЕНИЕ ДОКУМЕНТА 1.020-1/87
				1 ШТ.	ВСЕГО	
МН-15	1	Ф16 А-Ш L=326	6	0.51	3.06	БЧ
	2	Ф12 А-Ш L=150	2	0.13	0.26	БЧ
	3	-12Х250 L=290	1	6.83	6.83	БЧ
				ИТОГО 10.15		

АРМАТУРА КЛАССА А-Ш ПО ГОСТ 5781-82
ПРОКАТ МАРКИ Б-ПН5 ПО ГОСТ 19903-74
ТЕХНИЧЕСКИЕ ТРЕБОВАНИЯ СМ. 1.020-1/87.2-11 ТТ

НАЧОТД	ГОРОХОВ		1.020-1/87.2-11 К15	
Н.КОНТР.	СИТНИК		ИЗДЕЛИЕ ЗАКЛАДНОЕ МН-15 СБОРОЧНЫЙ ЧЕРТЕЖ	СТАДИЯ Р / ЛИСТ / ЛИСТОВ 1
ГИП	СИТНИК			КиевЗНИИЭП
ПРОВЕРИЛ	МОЛОДЦОВА			
РАЗРАБ	ЛУКАШУК			

ЛУКАШУК
ОПЕРАТОР СИСТЕМЫ
САПР КиевЗНИИЭП
ВЗАМ. ИНВ.№
ПОДПИСЬ И ДАТА
ИНВ.№ ПОДЛ.

ФОРМАТ А4

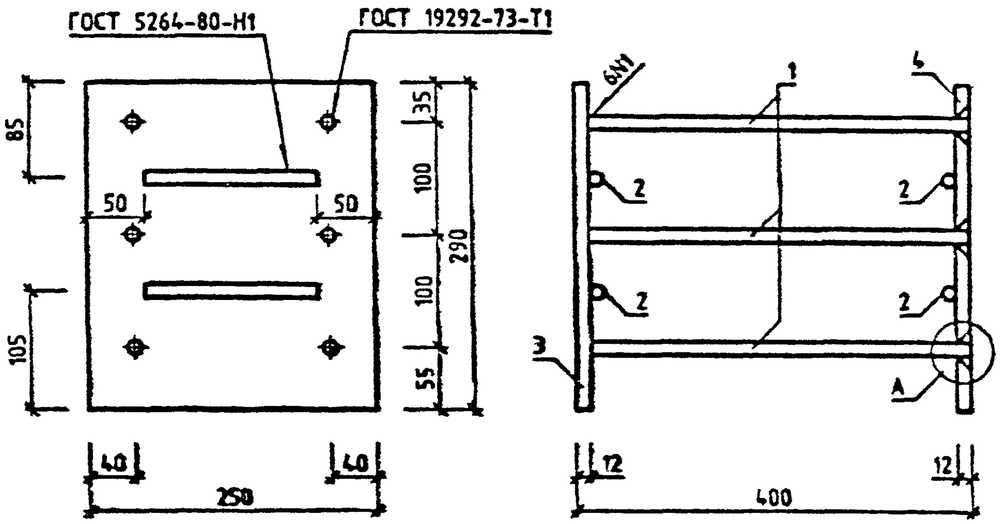

УЗЕЛ А

МАРКА	ПОЗ.	МАРКА АРМАТУРНОГО ИЗДЕЛИЯ	КОЛ. ШТ.	МАССА, КГ		ОБОЗНАЧЕНИЕ ДОКУМЕНТА 1.020-1/87
				1 ШТ.	ВСЕГО	
МН-16	1	Ф16 А-Ш L=388	6	0.61	3.66	БЧ
	2	Ф12 А-Ш L=150	4	0.13	0.52	БЧ
	3	-12Х250 L=290	1	6.83	6.83	БЧ
	4	П-4	1	6.33	6.83	2-11 К31-01
				ИТОГО 17.84		

АРМАТУРА КЛАССА А-Ш ПО ГОСТ 5781-82
ПРОКАТ МАРКИ Б-ПН5 ПО ГОСТ 19903-74
ТЕХНИЧЕСКИЕ ТРЕБОВАНИЯ СМ. 1.020-1/87.2-11 ТТ

Вх. 32843 л.1к

НАЧОТД	ГОРОХОВ		1.020-1/87.2-11 К16	
Н.КОНТР.	СИТНИК		ИЗДЕЛИЕ ЗАКЛАДНОЕ МН-16 СБОРОЧНЫЙ ЧЕРТЕЖ	СТАДИЯ Р / ЛИСТ / ЛИСТОВ 1
ГИП	СИТНИК			КиевЗНИИЭП
ПРОВЕРИЛ	МОЛОДЦОВА			
РАЗРАБ	ЛУКАШУК			

ЛУКАШУК
ОПЕРАТОР СИСТЕМЫ
САПР КиевЗНИИЭП
ВЗАМ. ИНВ.№
ПОДПИСЬ И ДАТА
ИНВ.№ ПОДЛ.

ФОРМАТ А4

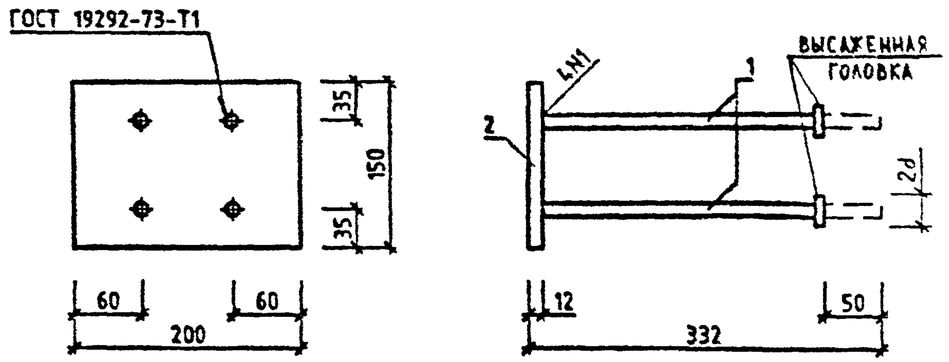

МАРКА	ПОЗ.	МАРКА АРМАТУРНОГО ИЗДЕЛИЯ	КОЛ. ШТ.	МАССА,КГ		ОБОЗНАЧЕНИЕ ДОКУМЕНТА 1.020-1/87
				1 ШТ.	ВСЕГО	
МН-17	1	Ф16 А-Ш L=320	4	0.51	2.04	БЧ
	2	-12Х150 L=200	1	2.83	3.53	БЧ
				ИТОГО 4.87		

АРМАТУРА КЛАССА А-Ш ПО ГОСТ 5781-82
ПРОКАТ МАРКИ ВСТ3КП2 ПО ГОСТ 103-76
ТЕХНИЧЕСКИЕ ТРЕБОВАНИЯ СМ. 1.020-1/87.2-11 ТТ

1.020-1/87.2-11 К17

НАЧ.ОТД	ГОРОХОВ		
Н.КОНТР	СИТНИК		
ГИП	СИТНИК		
ПРОВЕРИЛ	МОЛОДЦОВА		
РАЗРАБ	ЛУКАШУК		

ИЗДЕЛИЕ ЗАКЛАДНОЕ
МН-17
СБОРОЧНЫЙ ЧЕРТЕЖ

СТАДИЯ	ЛИСТ	ЛИСТОВ
Р		

КиевЗНИИЭП

ФОРМАТ А4

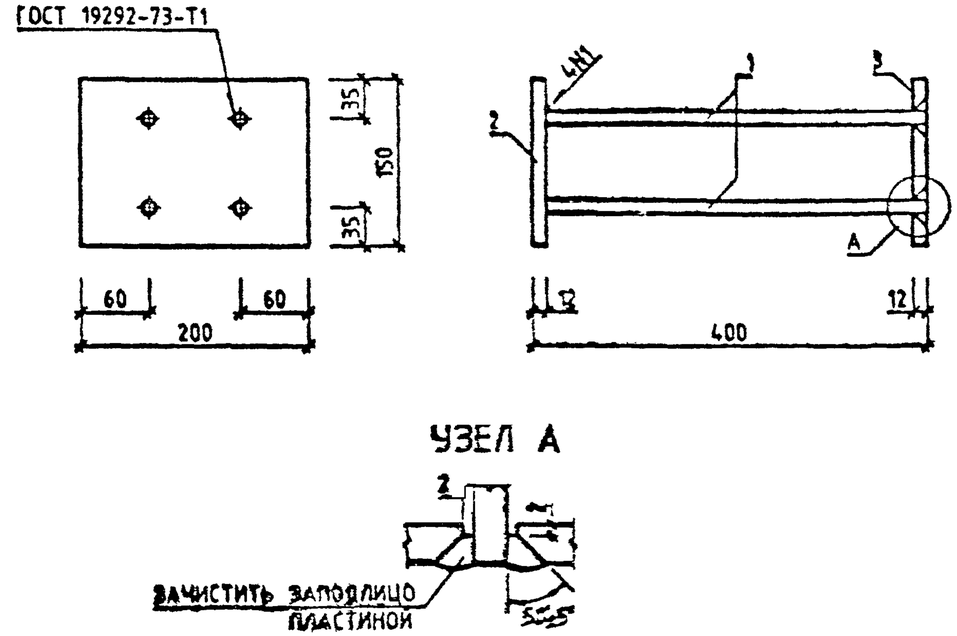

МАРКА	ПОЗ.	МАРКА АРМАТУРНОГО ИЗДЕЛИЯ	КОЛ.	МАССА,КГ		ОБОЗНАЧЕНИЕ ДОКУМЕНТА 1.020-1/87
				1 ШТ	ВСЕГО	
МН-18	1	Ф16 А-Ш L=388	4	0.61	2.44	БЧ
	2	-12Х150 L=200	1	2.83	2.83	БЧ
		П-5	1	2.83	2.83	2-11 К32
				ИТОГО 8.10		

АРМАТУРА КЛАССА А-Ш ПО ГОСТ 5781-82
ПРОКАТ МАРКИ ВСТ3КП2 ПО ГОСТ 103-76.
ТЕХНИЧЕСКИЕ ТРЕБОВАНИЯ СМ. 1.020-1/87.2-11 ТТ

Вх. 32843 л.13

1.020-1/87.2-11 К18

НАЧ.ОТД	ГОРОХОВ		
Н.КОНТР	СИТНИК		
ГИП	СИТНИК		
ПРОВЕРИЛ	МОЛОДЦОВА		
РАЗРАБ	ЛУКАШУК		

ИЗДЕЛИЕ ЗАКЛАДНОЕ
МН-18
СБОРОЧНЫЙ ЧЕРТЕЖ

СТАДИЯ	ЛИСТ	ЛИСТОВ
Р		1

КиевЗНИИЭП

ФОРМАТ А4

ЛУКАШУК
ОПЕРАТОР СИСТЕМЫ
САПР КиевЗНИИЭП
ИНВ № ПОДЛ
ПОДПИСЬ И ДАТА
ВЗАМ. ИНВ №

ЛУКАШУК

ОПЕРАТОР СИСТЕМЫ

САПР КиевЗНИИЭП

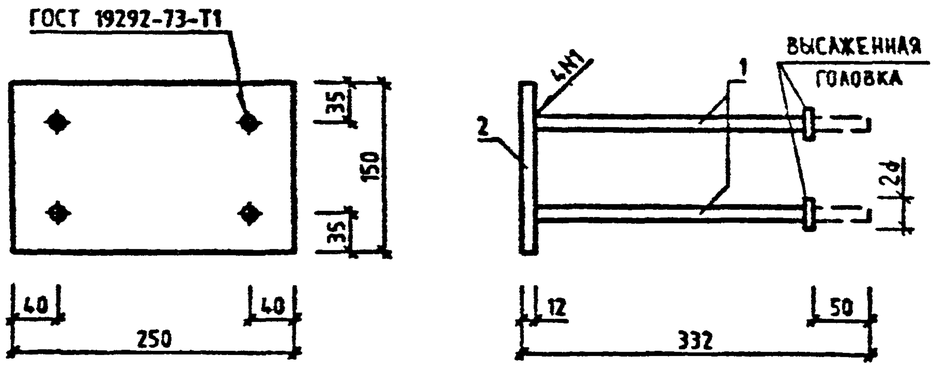

МАРКА	ПОЗ.	МАРКА АРМАТУРНОГО ИЗДЕЛИЯ	КОЛ. ШТ.	МАССА, КГ		ОБОЗНАЧЕНИЕ ДОКУМЕНТА 1.020-1/87
				1 ШТ.	ВСЕГО	
МН-19	1	Ф16 А-Ш L=320	4	0.51	2.04	БЧ
	2	-12Х150 L=250	1	3.53	3.53	БЧ
				ИТОГО 5.57		

АРМАТУРА КЛАССА А-Ш ПО ГОСТ 5781-82
ПРОКАТ МАРКИ ВСТ3КП2 ПО ГОСТ 103-76•
ТЕХНИЧЕСКИЕ ТРЕБОВАНИЯ СМ. 1.020-1/87.2-11 ТТ

ВЗАМ. ИНВ. № | ПОДПИСЬ И ДАТА | ИНВ. № ПОДЛ.

НАЧ.ОТД	ГОРОХОВ		
Н.КОНТР	СИТНИК		
ГИП	СИТНИК		
ПРОВЕРИЛ	МОЛОДЦОВА		
РАЗРАБ	ЛУКАШУК		

1.020-1/87.2-11 К19

ИЗДЕЛИЕ ЗАКЛАДНОЕ
МН-19
СБОРОЧНЫЙ ЧЕРТЕЖ

СТАДИЯ	ЛИСТ	ЛИСТОВ
Р		1

КиевЗНИИЭП

ФОРМАТ А4

ЛУКАШУК

ОПЕРАТОР СИСТЕМЫ

САПР КиевЗНИИЭП

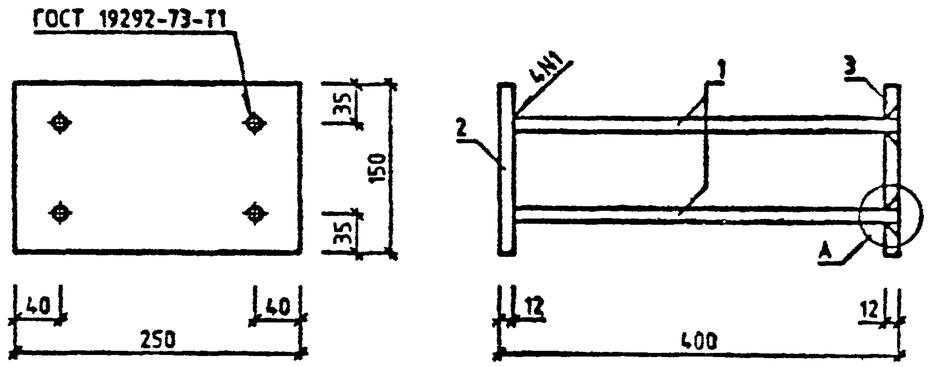

УЗЕЛ А

МАРКА	ПОЗ.	МАРКА АРМАТУРНОГО ИЗДЕЛИЯ	КОЛ. ШТ.	МАССА, КГ		ОБОЗНАЧЕНИЕ ДОКУМЕНТА 1.020-1/87
				1 ШТ.	ВСЕГО	
МН-20	1	Ф16 А-Ш L=388	4	0.61	2.44	БЧ
	2	-12Х150 L=250	1	3.53	3.53	БЧ
	3	П-6	1	3.53	3.53	2-11 К32-01
				ИТОГО 9.50		

АРМАТУРА КЛАССА А-Ш ПО ГОСТ 5781-82
ПРОКАТ МАРКИ ВСТ3КП2 ПО ГОСТ 103-76•
ТЕХНИЧЕСКИЕ ТРЕБОВАНИЯ СМ. 1.020-1/87.2-11 ТТ

Вх. 3х245 л. 14

ВЗАМ. ИНВ. № | ПОДПИСЬ И ДАТА | ИНВ. № ПОДЛ.

НАЧ.ОТД	ГОРОХОВ		
Н.КОНТР.	СИТНИК		
ГИП	СИТНИК		
ПРОВЕРИЛ	МОЛОДЦОВА		
РАЗРАБ	ЛУКАШУК		

1.020-1/87.2-11 К20

ИЗДЕЛИЕ ЗАКЛАДНОЕ
МН-20
СБОРОЧНЫЙ ЧЕРТЕЖ

СТАДИЯ	ЛИСТ	ЛИСТОВ
Р		1

КиевЗНИИЭП

ФОРМАТ А4

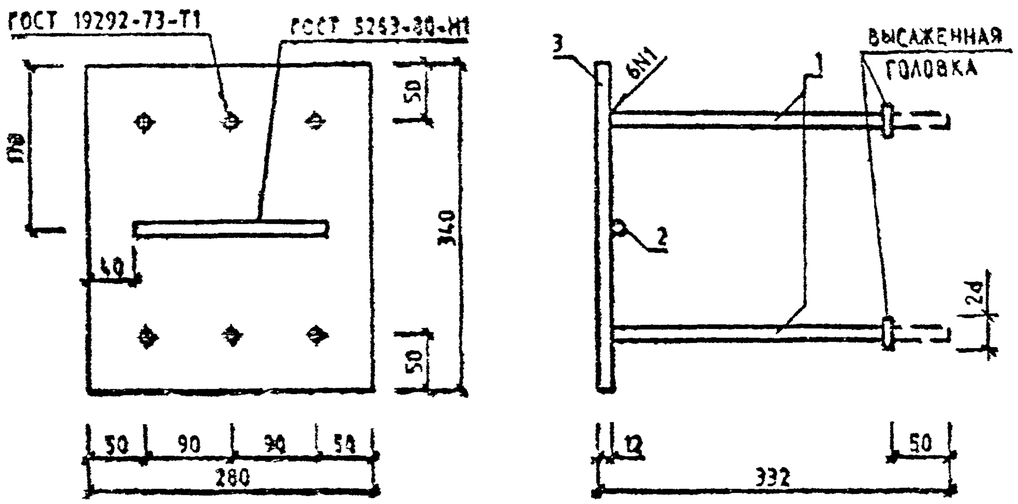

МАРКА	ПОЗ.	МАРКА АРМАТУРНОГО ИЗДЕЛИЯ	КОЛ. ШТ.	МАССА, КГ		ОБОЗНАЧЕНИЕ ДОКУМЕНТА 1.020-1/87
				1 ШТ.	ВСЕГО	
МН-21	1	Ф18 А-Ш L=320	6	0.64	3.84	БЧ
	2	Ф12 А-Ш L=200	1	0.18	0.18	БЧ
	3	-12Х280 L=340	1	8.97	8.97	БЧ
				ИТОГО	12.99	

АРМАТУРА КЛАССА А-Ш ПО ГОСТ 5781-82
ПРОКАТ МАРКИ Б-ПН5 ПО ГОСТ 19903-74
ТЕХНИЧЕСКИЕ ТРЕБОВАНИЯ СМ. 1.020-1/87.2-11 ТТ

1.020-1/87.2-11 К21

НАЧ ОТД	ГОРОХОВ		
Н КОНТР.	СИТНИК		
ГИП	СИТНИК		
ПРОВЕРИЛ	МОЛОДЦОВА		
РАЗРАБ	ЛУКАШЪК		

ИЗДЕЛИЕ ЗАКЛАДНОЕ
МН-21
СБОРОЧНЫЙ ЧЕРТЕЖ

СТАДИЯ	ЛИСТ	ЛИСТОВ
Р		1

КиевЗНИИЭП

ЛУКАШЪК
ОПЕРАТОР СИСТЕМЫ
САПР КиевЗНИИЭП

ВЗАМ. ИНВ. №
ПОДПИСЬ И ДАТА
ИНВ. № ПОДЛ.

ФОРМАТ А4

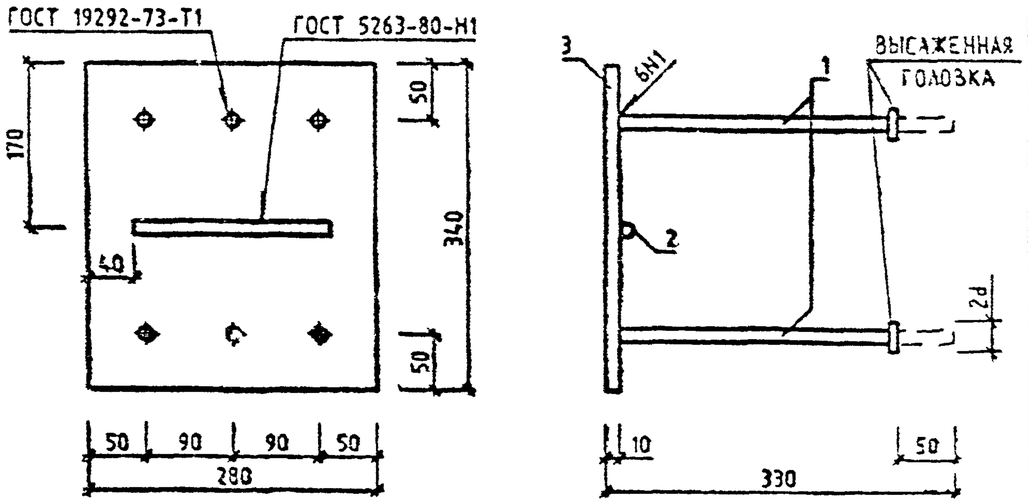

МАРКА	ПОЗ.	МАРКА АРМАТУРНОГО ИЗДЕЛИЯ	КОЛ. ШТ.	МАССА, КГ		ОБОЗНАЧЕНИЕ ДОКУМЕНТА 1.020-1/87
				1 ШТ.	ВСЕГО	
МН-22	1	Ф14 А-Ш L=320	6	0.39	2.34	БЧ
	2	Ф12 А-Ш L=200	1	0.18	0.18	БЧ
	3	-10Х280 L=340	1	7.47	7.47	БЧ
				ИТОГО	9.99	

АРМАТУРА КЛАССА А-Ш ПО ГОСТ 5781-82
ПРОКАТ МАРКИ Б-ПН5 ПО ГОСТ 19903-74
ТЕХНИЧЕСКИЕ ТРЕБОВАНИЯ СМ. 1.020-1/87.2-11 ТТ

Вх. 32843 л. 15

1.020-1/87.2-11 К22

НАЧ ОТД	ГОРОХОВ		
Н КОНТР			
ГИП			
ПРОВЕРИЛ	ОДЦОВА		
РАЗРАБ	ЛУКАШЪК		

ИЗДЕЛИЕ ЗАКЛАДНОЕ
МН-22
СБОРОЧНЫЙ ЧЕРТЕЖ

СТАДИЯ	ЛИСТ	ЛИСТОВ
Р		1

КиевЗНИИЭП

ЛУКАШЪК
ОПЕРАТОР СИСТЕМЫ
САПР КиевЗНИИЭП

ВЗАМ. ИНВ. №
ПОДПИСЬ И ДАТА
ИНВ. № ПОДЛ.

ФОРМАТ А4

ЛУКАШУК

ОПЕРАТОР СИСТЕМЫ

САПР КиевЗНИИЭП

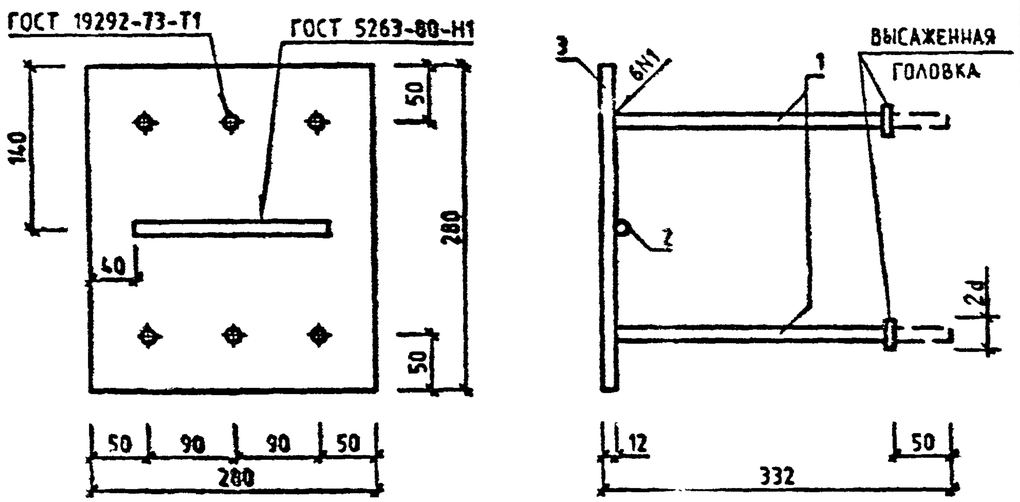

МАРКА	ПОЗ.	МАРКА АРМАТУРНОГО ИЗДЕЛИЯ	КОЛ. ШТ.	МАССА, КГ		ОБОЗНАЧЕНИЕ ДОКУМЕНТА 1.020-1/87
				1 ШТ.	ВСЕГО	
МН-23	1	Ф18 А-Ш L=320	6	0.64	3.84	БЧ
	2	Ф12 А-Ш L=200	1	0.18	0.18	БЧ
	3	-12Х280 L=280	1	7.38	7.38	БЧ
				ИТОГО	11.40	

АРМАТУРА КЛАССА А-Ш ПО ГОСТ 5781-82
ПРОКАТ МАРКИ Б-ПНБ ПО ГОСТ 19903-74
ТЕХНИЧЕСКИЕ ТРЕБОВАНИЯ СМ. 1.020-1/87.2-11 ТТ

ВЗАМ. ИНВ № | ПОДПИСЬ И ДАТА | ИНВ № ПОДЛ

НАЧ ОТД	ГОРОХОВ		
Н КОНТР.	СИТНИК		
ГИП	СИТНИК		
ПРОВЕРИЛ	МОЛОДЦОВА		
РАЗРАБ	ЛУКАШУК		

1.020-1/87.2-11 К23

ИЗДЕЛИЕ ЗАКЛАДНОЕ
МН-23
СБОРОЧНЫЙ ЧЕРТЕЖ

СТАДИЯ	ЛИСТ	ЛИСТОВ
Р		1

КиевЗНИИЭП

ФОРМАТ А4

ЛУКАШУК

ОПЕРАТОР СИСТЕМЫ

САПР КиевЗНИИЭП

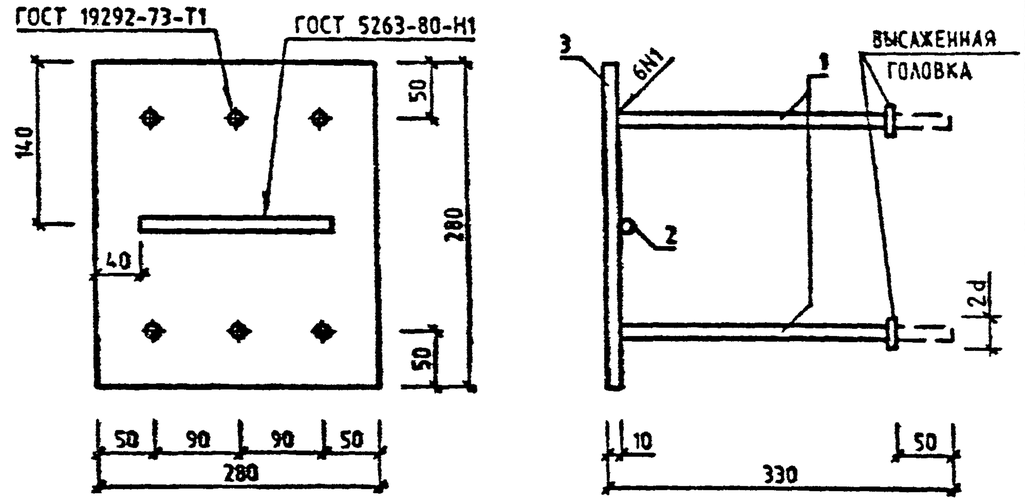

МАРКА	ПОЗ.	МАРКА АРМАТУРНОГО ИЗДЕЛИЯ	КОЛ. ШТ.	МАССА, КГ		ОБОЗНАЧЕНИЕ ДОКУМЕНТА 1.020-1/87
				1 ШТ.	ВСЕГО	
МН-24	1	Ф14 А-Ш L=320	6	0.39	2.34	БЧ
	2	Ф12 А-Ш L=200	1	0.18	0.18	БЧ
	3	-10Х280 L=280	1	6.15	6.15	БЧ
				ИТОГО	8.67	

АРМАТУРА КЛАССА А-Ш ПО ГОСТ 5781-82
ПРОКАТ МАРКИ Б-ПНБ ПО ГОСТ 19903-74
ТЕХНИЧЕСКИЕ ТРЕБОВАНИЯ СМ. 1.020-1/87.2-11 ТТ

Вх. 32843 А.16

ВЗАМ ИНВ № | ПОДПИСЬ И ДАТА | ИНВ № ПОДЛ

НАЧ ОТД	ГОРОХОВ		
Н КОНТР.	СИТНИК		
ГИП	СИТНИК		
ПРОВЕРИЛ	МОЛОДЦОВА		
РАЗРАБ	ЛУКАШУК		

1.020-1/87.2-11 К24

ИЗДЕЛИЕ ЗАКЛАДНОЕ
МН-24
СБОРОЧНЫЙ ЧЕРТЕЖ

СТАДИЯ	ЛИСТ	ЛИСТОВ
Р		1

КиевЗНИИЭП

ФОРМАТ А4

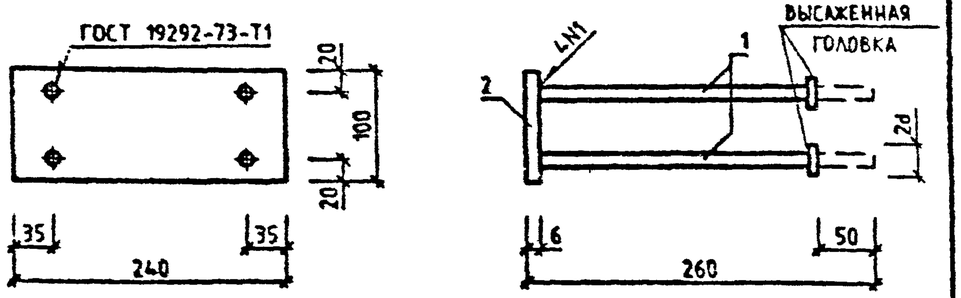

МАРКА	ПОЗ.	МАРКА АРМАТУРНОГО ИЗДЕЛИЯ	КОЛ. ШТ.	МАССА, КГ		ОБОЗНАЧЕНИЕ ДОКУМЕНТА 1.020-1/87
				1 ШТ.	ВСЕГО	
МН-25	1	Ф8 А-Ш L=254	4	0.10	0.40	БЧ
	2	-6Х100 L=240	1	1.13	1.13	БЧ
				ИТОГО 1.53		

АРМАТУРА КЛАССА А-Ш ПО ГОСТ 5781-82
ПРОКАТ МАРКИ ВСТ3КП2 ПО ГОСТ 103-76*
ТЕХНИЧЕСКИЕ ТРЕБОВАНИЯ СМ. 1.020-1/87.2-11 ТТ

1.020-1/87.2-11 К25

НАЧ.ОТД	ГОРОХОВ		
Н.КОНТР	СИТНИК		
ГИП	СИТНИК		
ПРОВЕРИЛ	МОЛОДЦОВА		
РАЗРАБ	ЛУКАШУК		

ИЗДЕЛИЕ ЗАКЛАДНОЕ
МН-25
СБОРОЧНЫЙ ЧЕРТЕЖ

СТАДИЯ	ЛИСТ	ЛИСТОВ
Р		1

КиевЗНИИЭП

ЛУКАШУК
ОПЕРАТОР СИСТЕМЫ
САПР КиевЗНИИЭП

ВЗАМ. ИНВ.№
ПОДПИСЬ И ДАТА
ИНВ.№ ПОДЛ.

ФОРМАТ А4

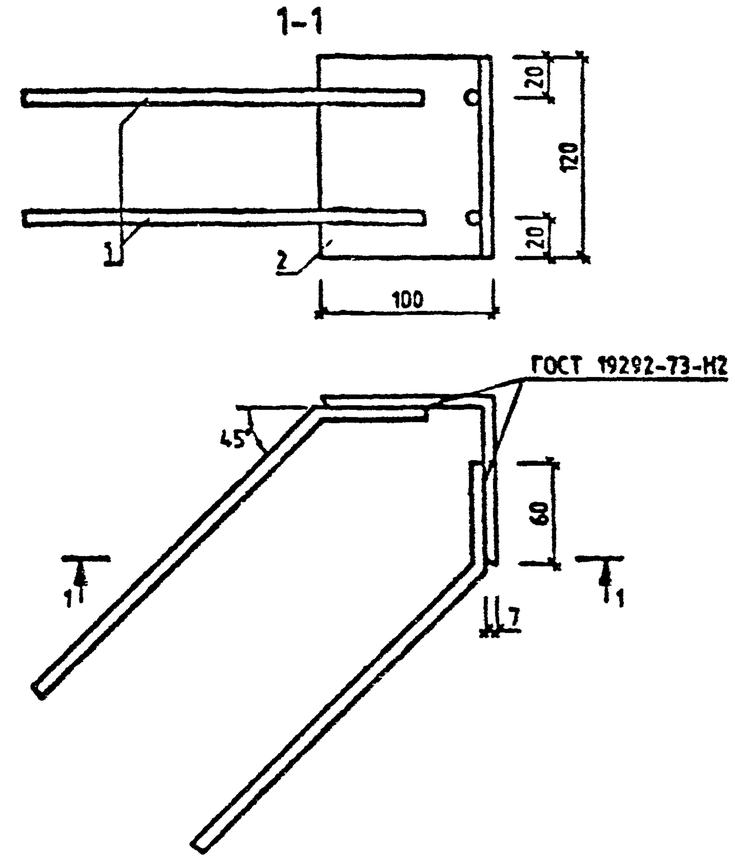

МАРКА	ПОЗ.	МАРКА АРМАТУРНОГО ИЗДЕЛИЯ	КОЛ. ШТ.	МАССА КГ		ОБОЗНАЧЕНИЕ ДОКУМЕНТА 1.020-1/87
				1 ШТ.	ВСЕГО	
МН-26	1	Ф8 А-Ш L=300	4	0.12	0.48	БЧ
	2	L100Х7 L=120	1	1.29	1.29	БЧ
				ИТОГО 1.77		

АРМАТУРА КЛАССА А-Ш ПО ГОСТ 5781-82
ПРОКАТ МАРКИ ВСТ3КП2 ПО ГОСТ 103-76*
ТЕХНИЧЕСКИЕ ТРЕБОВАНИЯ СМ. 1.020-1/87.2-11 ТТ

Вх. 32843 л.17

1.020-1/87.2-11 К26

НАЧ.ОТД	ГОРОХОВ		
Н.КОНТР	СИТНИК		
ГИП	СИТНИК		
ПРОВЕРИЛ	МОЛОДЦОВА		
РАЗРАБ	ЛУКАШУК		

ИЗДЕЛИЕ ЗАКЛАДНОЕ
МН 26
СБОРОЧНЫЙ ЧЕРТЕЖ

СТАДИЯ	ЛИСТ	ЛИСТОВ
Р		1

КиевЗНИИЭП

ЛУКАШУК
ОПЕРАТОР СИСТЕМЫ
САПР КиевЗНИИЭП

ВЗАМ. ИНВ.№
ПОДПИСЬ И ДАТА
ИНВ.№ ПОДЛ.

ФОРМАТ А4

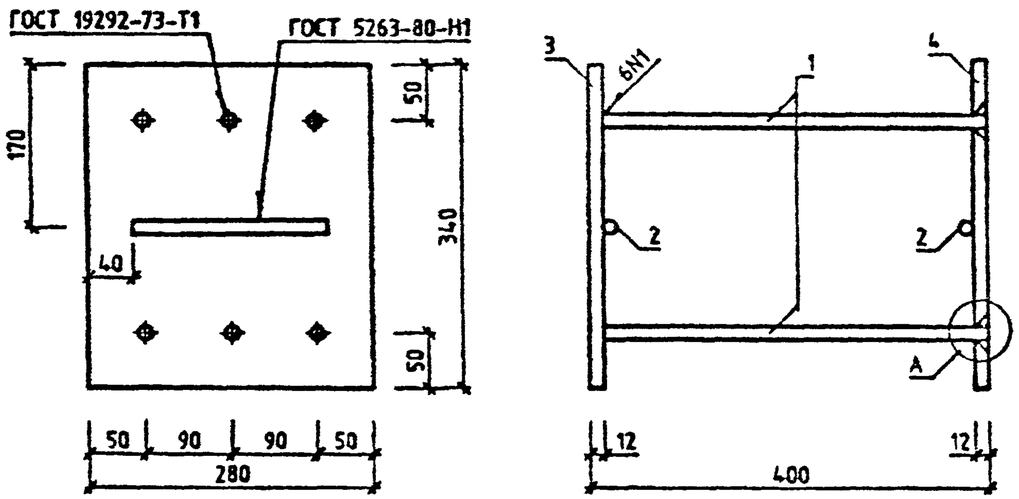

УЗЕЛ А

МАРКА	ПОЗ.	МАРКА АРМАТУРНОГО ИЗДЕЛИЯ	КОЛ. ШТ.	МАССА,КГ		ОБОЗНАЧЕНИЕ ДОКУМЕНТА 1.020-1/87
				1 ШТ.	ВСЕГО	
МН-27	1	Ф18 А-Ш L=388	6	0.78	4.68	БЧ
	2	Ф12 А-Ш L=200	2	0.18	0.36	БЧ
	3	-12Х280 L=340	1	8.97	8.97	БЧ
	4	П-7	1	8.97	8.97	2-11 КЗ1-02
				ИТОГО 22.98		

АРМАТУРА КЛАССА А-Ш ПО ГОСТ 5781-82
ПРОКАТ МАРКИ Б-ПН6 ПО ГОСТ 19903-74
ТЕХНИЧЕСКИЕ ТРЕБОВАНИЯ СМ 1.020-1/87.2-11 ТТ

ЛУКАШУК
ОПЕРАТОР СИСТЕМЫ
САПР КиевЗНИИЭП

ВЗАМ ИНВ № | ПОДПИСЬ И ДАТА | ИНВ № ПОДЛ

1.020-1/87.2-11 К27

НАЧ ОТД	ГОРОХОВ		
Н КОНТР	СИТНИК		
ГИП	СИТНИК		
ПРОВЕРИЛ	МОЛОДЦОВА		
РАЗРАБ	ЛУКАШУК		

ИЗДЕЛИЕ ЗАКЛАДНОЕ
МН-27
СБОРОЧНЫЙ ЧЕРТЕЖ

СТАДИЯ	ЛИСТ	ЛИСТОВ
Р		1

КиевЗНИИЭП

ФОРМАТ А4

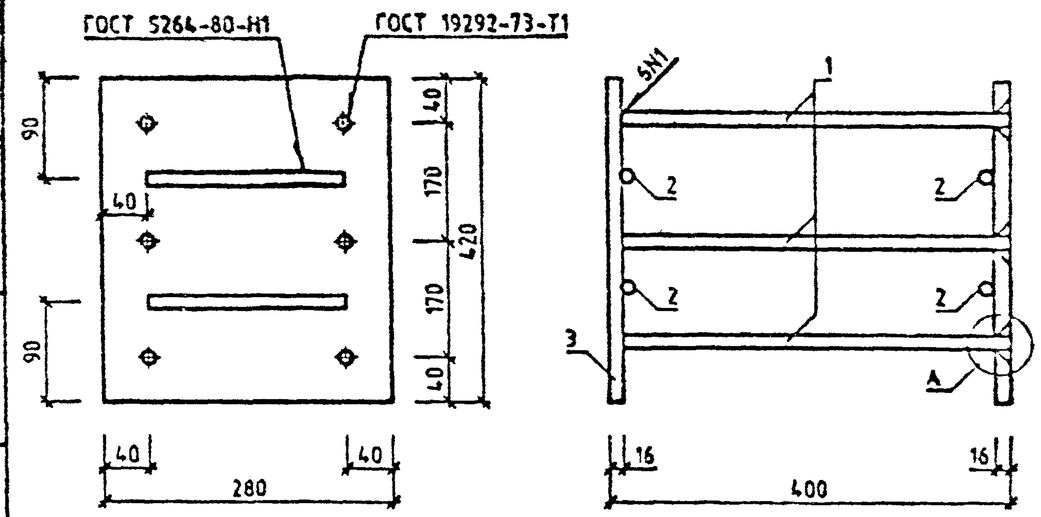

УЗЕЛ А

МАРКА	ПОЗ.	МАРКА АРМАТУРНОГО ИЗДЕЛИЯ	КОЛ. ШТ.	МАССА,КГ		ОБОЗНАЧЕНИЕ ДОКУМЕНТА 1.020-1/87
				1 ШТ.	ВСЕГО	
МН-28	1	Ф22 А-Ш L=384	6	1.15	6.90	БЧ
	2	Ф12 А-Ш L=200	4	0.18	0.72	БЧ
	3	-16Х280 L=420	1	14.77	14.77	БЧ
	4	П-8	1	14.77	14.77	2-11 КЗ1-03
				ИТОГО 37.16		

АРМАТУРА КЛАССА А-Ш ПО ГОСТ 5781-82
ПРОКАТ МАРКИ Б-ПН6 ПО ГОСТ 19903-74
ТЕХНИЧЕСКИЕ ТРЕБОВАНИЯ СМ. 1.020-1/87 2-11 ТТ

Вх. 32843 л. 18

ЛУКАШУК
ОПЕРАТОР СИСТЕМЫ
САПР КиевЗНИИЭП

ВЗАМ ИНВ № | ПОДПИСЬ И ДАТА | ИНВ № ПОДЛ

1.020-1/87.2-11 К28

НАЧ ОТД	ГОРОХОВ		
Н КОНТР	СИТНИК		
ГИП	СИТНИК		
ПРОВЕРИЛ	МОЛОДЦОВА		
РАЗРАБ	ЛУКАШУК		

ИЗДЕЛИЕ ЗАКЛАДНОЕ
МН-28
СБОРОЧНЫЙ ЧЕРТЕЖ

СТАДИЯ	ЛИСТ	ЛИСТОВ
Р		1

КиевЗНИИЭП

ФОРМАТ А4

ЛУКАШУК

ОПЕРАТОР СИСТЕМЫ

САПР КиевЗНИИЭП

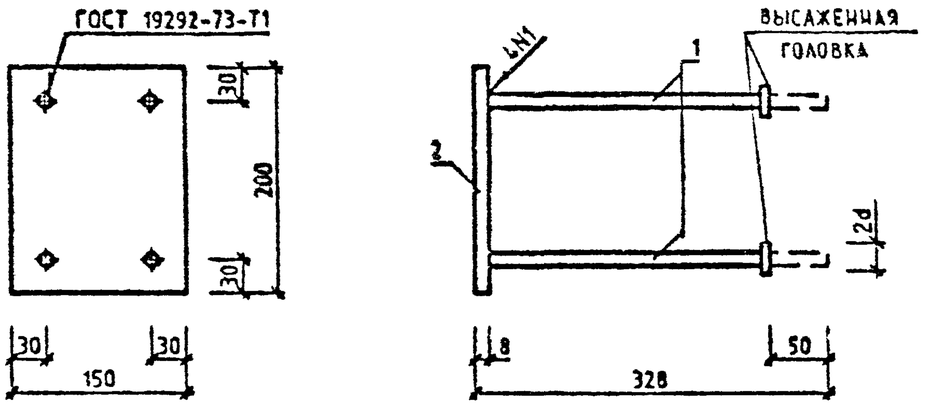

МАРКА	ПОЗ.	МАРКА АРМАТУРНОГО ИЗДЕЛИЯ	КОЛ ШТ.	МАССА КГ		ОБОЗНАЧЕНИЕ ДОКУМЕНТА 1020-1/87
				1 ШТ.	ВСЕГО	
МН-29	1	Ф12 А-Ш L=320	4	0.28	1.12	БЧ
	2	-8Х150 L=200	1	1.41	1.41	БЧ
				ИТОГО 2.53		

АРМАТУРА КЛАССА А-Ш ПО ГОСТ 5781-82
ПРОКАТ МАРКИ ВСТ3КП2 ПО ГОСТ 103-76.
ТЕХНИЧЕСКИЕ ТРЕБОВАНИЯ СМ. 1.020-1/87.2-11 ТТ

ВЗАМ ИНВ № | ПОДПИСЬ И ДАТА | ИНВ № ПОДЛ

НАЧ ОТД	ГОРОХОВ		
Н КОНТР	СИТНИК		
ГИП	СИТНИК		
ПРОВЕРИЛ	МОЛОДЦОВА		
РАЗРАБ	ЛУКАШУК		

1.020-1/87.2-11 К29

ИЗДЕЛИЕ ЗАКЛАДНОЕ
МН-29
СБОРОЧНЫЙ ЧЕРТЕЖ

СТАДИЯ	ЛИСТ	ЛИСТОВ
Р		1

КиевЗНИИЭП

ФОРМАТ А4

ЛУКАШУК

ОПЕРАТОР СИСТЕМЫ

САПР КиевЗНИИЭП

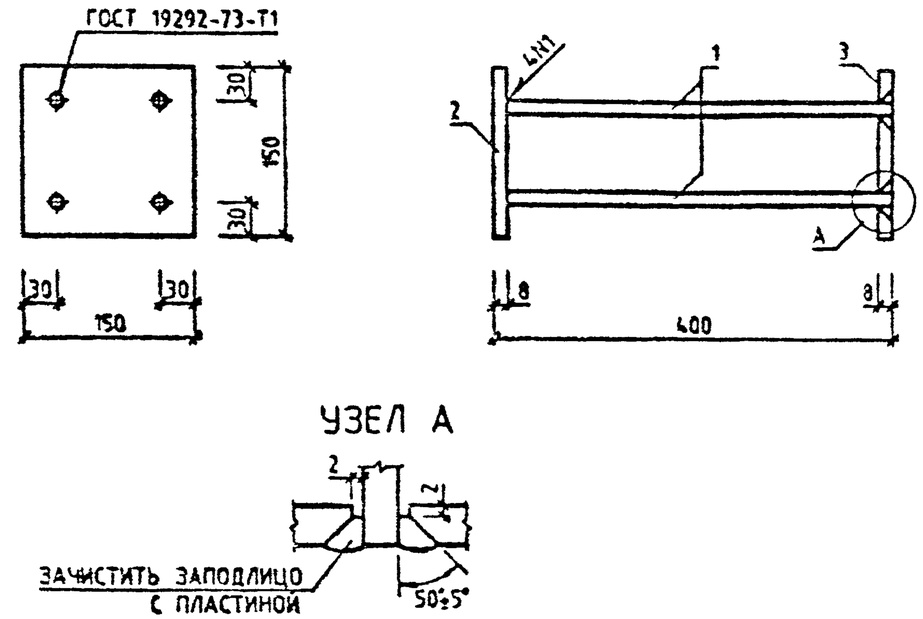

МАРКА	ПОЗ.	МАРКА АРМАТУРНОГО ИЗДЕЛИЯ	КОЛ ШТ	МАССА, КГ		ОБОЗНАЧЕНИЕ ДОКУМЕНТА 1020-1/87
				1 ШТ	ВСЕГО	
МН-30	1	Ф12 А-Ш L=392	4	0.35	1.40	БЧ
	2	-8Х150 L=150	1	1.41	1.41	БЧ
	3	П-9	1	1.41	1.41	2-11 К32-02
				ИТОГО 4.22		

АРМАТУРА КЛАССА А-Ш ПО ГОСТ 5781-82
ПРОКАТ МАРКИ ВСТ3КП2 ПО ГОСТ 103-76
ТЕХНИЧЕСКИЕ ТРЕБОВАНИЯ СМ. 1.020-1/87.2-11 ТТ

Вх. 32843 л.13

ВЗАМ ИНВ № | ПОДПИСЬ И ДАТА | ИНВ № ПОДЛ

НАЧ ОТД	ГОРОХОВ		
Н КОНТР	СИТНИК		
ГИП	СИТНИК		
ПРОВЕРИЛ	МОЛОДЦОВА		
РАЗРАБ	ЛУКАШУК		

1.020-1/87.2-11 К30

ИЗДЕЛИЕ ЗАКЛАДНОЕ
МН-30
СБОРОЧНЫЙ ЧЕРТЕЖ

СТАДИЯ	ЛИСТ	ЛИСТОВ
Р		1

КиевЗНИИЭП

ФОРМАТ А4

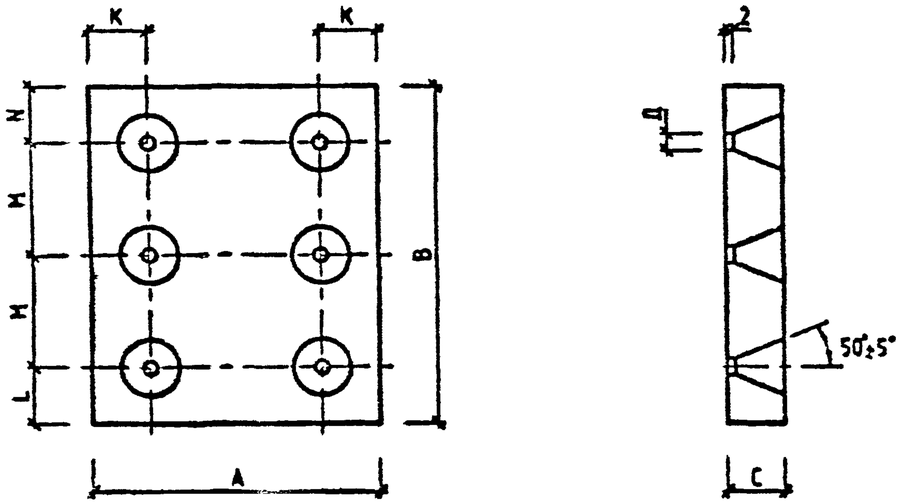

ОБОЗНАЧЕНИЕ	МАРКА мм	A мм	B мм	C мм	D мм	K мм	L мм	M мм	N мм	МАССА, кг
1.020-1/87.2-11 К31	П-3	150	290	12	20	35	55	100	35	4.10
-01	П-4	250	290	12	20	40	55	100	35	6.83
-02	П-7	340	280	12	22	50	50	90	50	8.97
-03	П-8	280	420	16	26	40	40	170	40	14.77

ПРОКАТ МАРКИ Б-ПН5 ПО ГОСТ 19903-74 ДЛЯ П-4,П-5,П-7
ПРОКАТ МАРКИ ВСТ3КП2 ПО ГОСТ 103-76 ДЛЯ П-3
ТЕХНИЧЕСКИЕ ТРЕБОВАНИЯ СМ. 1.020-1/87.2-11 ТТ

ЛУКАШУК
ОПЕРАТОР СИСТЕМЫ
САПР КиевЗНИИЭП

ВЗАМ ИНВ № | ПОДПИСЬ И ДАТА | ИНВ № ПОДЛ

НАЧ ОТД	ГОРОХОВ		
Н КОНТР	СИТНИК		
ГИП	СИТНИК		
ПРОВЕРИЛ	МОЛОДЦОВА		
РАЗРАБ	ЛУКАШУК		

1.020-1/87.2-11 К31

ПЛАСТИНА
П-3, П-4, П-7, П-8

СТАДИЯ	ЛИСТ	ЛИСТОВ
Р		1

КиевЗНИИЭП

ФОРМАТ А4

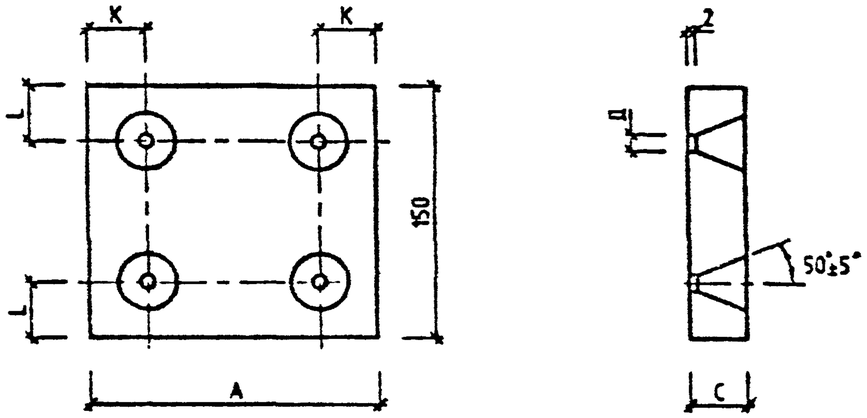

ОБОЗНАЧЕНИЕ	МАРКА	A мм	C мм	D мм	K мм	L мм	МАССА, кг
1.020-1/87.2-11 К32	П-5	200	12	20	60	35	2.83
-01	П-6	250	12	20	40	35	3.53
-02	П-9	150	3	16	30	30	1.41

ПРОКАТ МАРКИ Б-ПН5 ПО ГОСТ 19903-74 ДЛЯ П-6
ПРОКАТ МАРКИ ВСТ3КП2 ПО ГОСТ 103-76* ДЛЯ П-5,П-9
ТЕХНИЧЕСКИЕ ТРЕБОВАНИЯ СМ 1.020-1/87.2-11 ТТ

Вх.32843 л.20

ЛУКАШУК
ОПЕРАТОР СИСТЕМЫ
САПР КиевЗНИИЭП

ПОДПИСЬ И ДАТА | ИНВ № ПОДЛ

НАЧ ОТД	ГОРОХОВ		
Н КОНТР	СИТНИК		
ГИП	СИТНИК		
ПРОВЕРИЛ	МОЛОДЦОВА		
РАЗРАБ	ЛУКАШУК		

1.020-1/87.2-11 К32

ПЛАСТИНА
П-5, П-6, П-9

СТАДИЯ	ЛИСТ	ЛИСТОВ
		1

КиевЗНИИЭП

ФОРМАТ А4

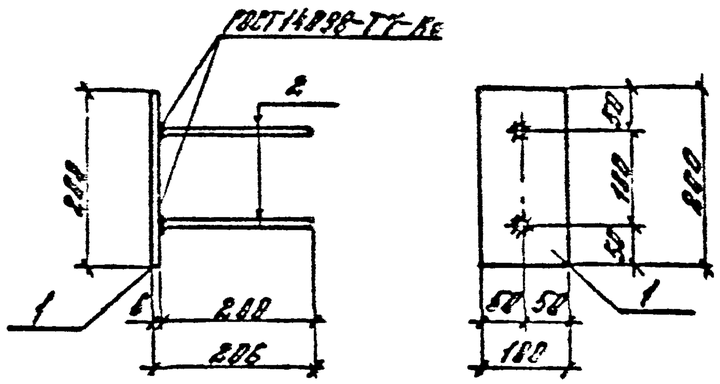

Марка	Поз.	Марка арматурного изделия	Кол.	Масса, кг		Обозначение документа 1.020-1/87
				1 шт.	Всего	
МН-43	1	-6х100, L=200	1	0,94	0,94	Б4
	2	ф8АIII, L=200	2	0,08	0,16	Б4
				Итого:	1,10	

Арматура класса А-III по ГОСТ 5781-82*.
Прокат марки ВСт3кп2 по ГОСТ 103-76*
Технические требования см. 1.020-1/87.2-11ТТ

1.020-1/87. 2-11 К33

Изделие закладное МН-43 Сборочный чертеж

Стадия Р | Лист | Листов 1

ЦНИИПРОМЗДАНИЙ

Зав.сект. Клоцы
Н.контр. Скворцов
ГИП Зверев
Рук.гр. Скворцов
Исполн. Катова

Инв.№ подл. | Подпись и дата | Взам.инв.№

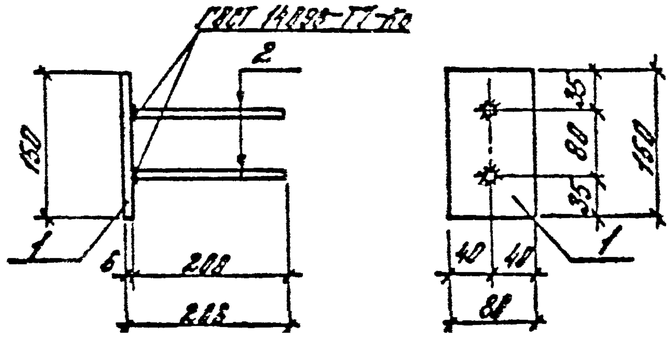

Марка	Поз.	Марка арматурного изделия	Кол.	Масса, кг		Обозначение документа 1.020-1/87
				1 шт.	Всего	
МН-44	1	6х80; L=150	1	0,58	0,56	Б4
	2	ф8АIII, L=200	2	0,08	0,16	Б4
				Итого:	0,72	

Арматура класса А-III по ГОСТ 5781-82*.
Прокат марки ВСт3кп2 по ГОСТ 103-76*.
Технические требования см. 1.020-1/87. 2-11ТТ.

Вх. 32843 л.21

1.020-1/87. 2-11 К34

Изделие закладное МН-44 Сборочный чертеж

Стадия Р | Лист | Листов 1

ЦНИИПРОМЗДАНИЙ

Зав.сект. Клоцы
Н.контр. Скворцов
ГИП Зверев
Рук.гр. Скворцов
Исполн. Катова

Инв.№ подл. | Подпись и дата | Взам.инв.№

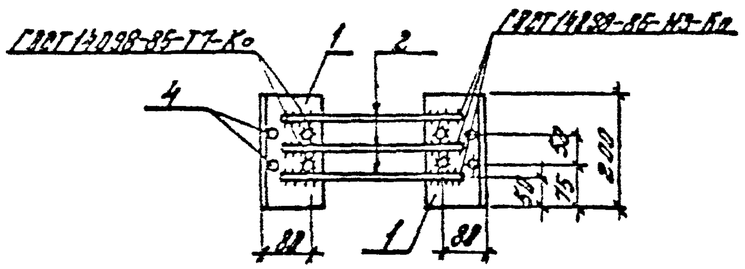

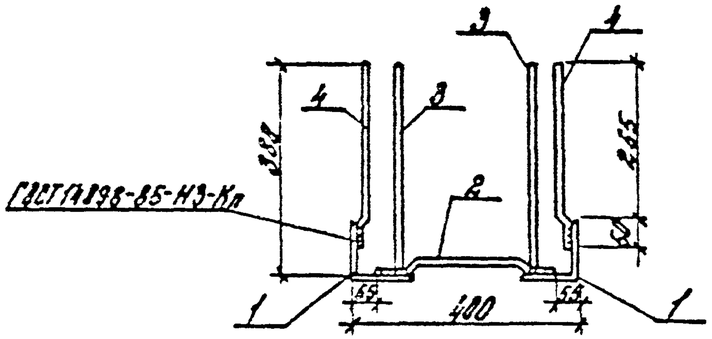

Марка	Поз.	Марка арматурного изделия	Кол.	Масса, кг 1 шт.	Масса, кг Всего	Обозначение документа 1.020-1/87
МН-45	1	∟125×10, L=200	2	3,82	7,64	Б4
	2	СГ-1	3	0,27	0,81	2-11 К35
	3	ф10АIII; L=384	4	0,23	0,92	Б4
	4	СГ-2	4	0,20	0,80	2-11 К35
				Итого:	10,17	

Арматура класса АIII по ГОСТ 5781-82*
Прокат марки ВСт3кп2 по ГОСТ 8509-86.
Технические требования см. 1.020-1/87. 2-11ТТ

Взам. инв. № | Подпись и дата | Инв. № подл.

Зав.сект.	Кодыш		
Н.контр.	Сбарцов		
ГИП	Зверев		
Рук.гр.	Сбарцов		
Исполн.	Котова		

1.020-1/87. 2-11 К35

Изделие закладное МН-45 Сборочный чертеж

Стадия	Лист	Листов
Р		1

ЦНИИПРОМЗДАНИЙ

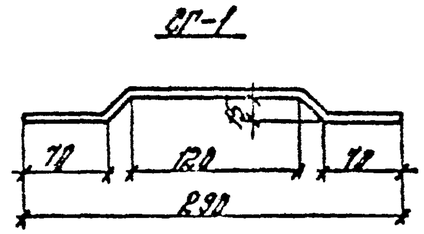

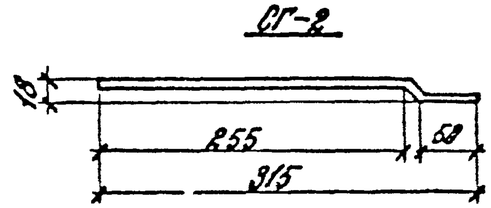

Марка	Сечение	Длина, мм	Масса, кг
СГ-1	ф 12АIII	305	0,27
СГ-2	ф 10АIII	320	0,20

Арматура класса АIII по ГОСТ 5781-82*
Технические требования см. 1.020-1/87.2-11ТТ

Вх. 32843 л. 22

Взам. инв. № | Подпись и дата | Инв. № подл.

Зав.сект.	Кодыш		
Н.контр.	Сбарцов		
ГИП	Зверев		
Рук.гр.	Сбарцов		
Исполн.	Котова		

1.020-1/87. 2-11 К35

Стержень гнутый СГ-1, СГ-2

Стадия	Лист	Листов
Р		1

ЦНИИПРОМЗДАНИЙ

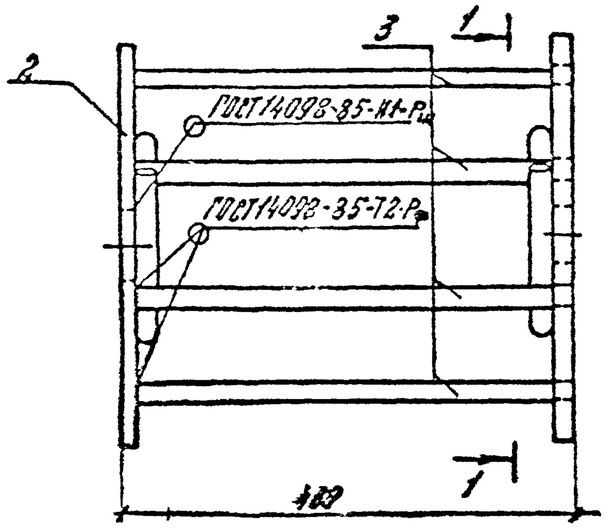

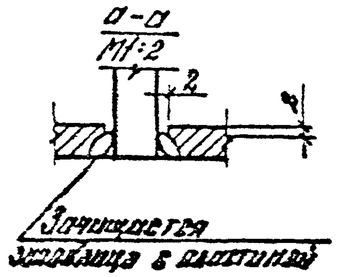

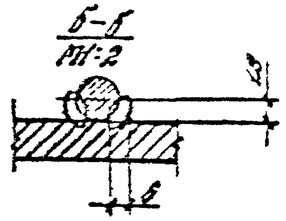

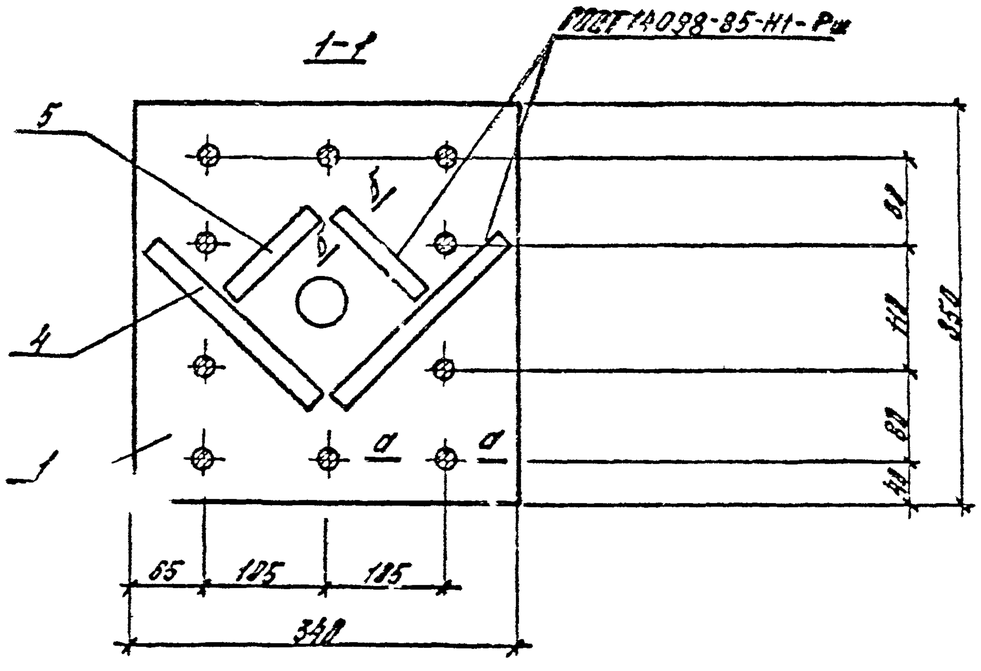

Марка	поз.	Марка арматурного изделия	кол.	Масса, кг		Обозначение документа
				1 шт.	всего	
МН-46	1	П-18	1	11,20	11,20	2-11 КЛ41
	2	П-11	1	11,20	11,20	2-11 КЛ41
	3	ф 20 А-III ℓ=340	12	1,8	10,00	Б4
	4	ф 18 А-III ℓ=200	4	0,4	1,60	Б4
	5	ф 18 А-III ℓ=100	4	0,2	0,8	Б4
				Итого:	34,80	

Арматура классов А-III по ГОСТ 5781-82
Технические требования см. 1.020-1/87.2-НТТ

Вх. 32843 л.23

Рук. отд.	Кобыш		1.020.-1/87. В-11 К37	
Н. контр.	Скавронская		Изделие закладное М-46 Сборочный чертеж	Стадия Р / Лист / Листов 1
Гл. инж. пр.	Марченко			ЦНИИПромзданий
Провер.	Горшкова			
Разраб.	Клинчукина			

Инв. № подл. | Подпись и дата | Взам. инв. №

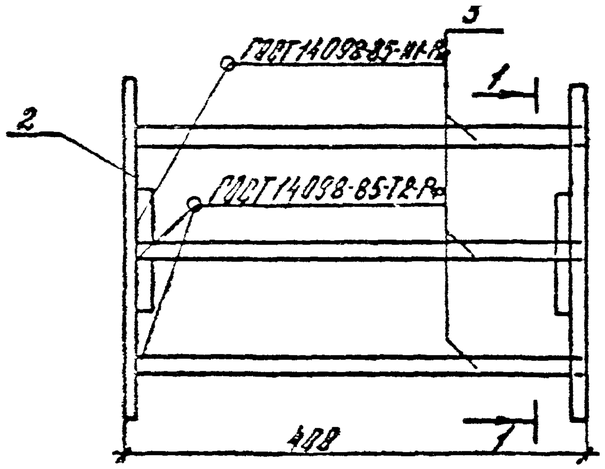

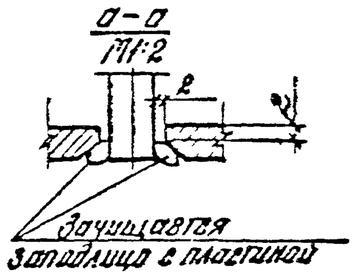

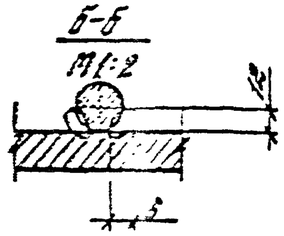

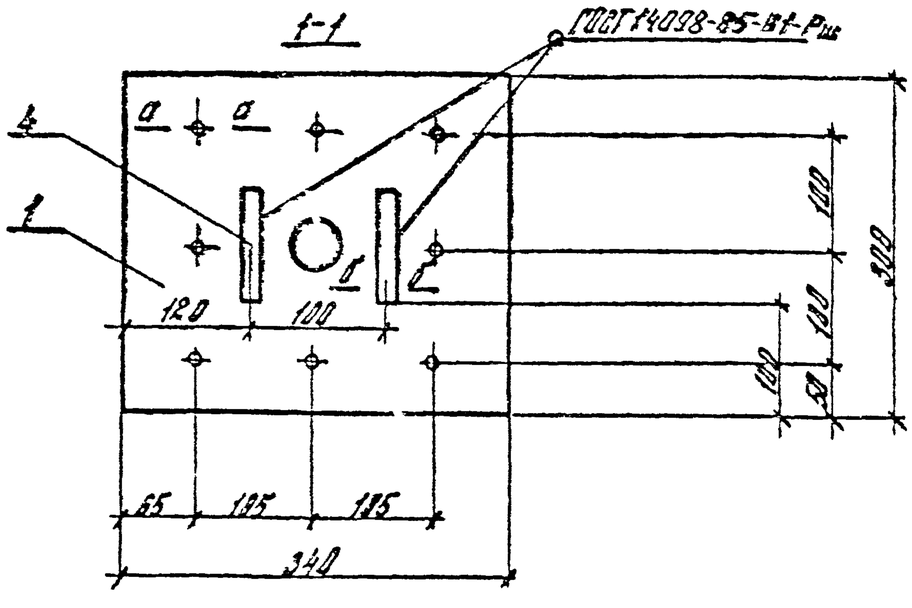

Марка	Поз.	Марка арматурного изделия	Кол.	Масса, кг		Обозначение документа
				1 шт.	Всего	
МН-47	1	П-12	1	9,60	9,60	2-11 К42
	2	П-13	1	9,60	9,60	11 К42
	3	ф20 А-III ℓ=390	8	1,00	8,00	Б4
	4	ф18 А-III ℓ=100	2	0,20	0,40	Б4
				Итого:	27,60	

Арматура класса А-III по ГОСТ 5781-82

Технические требования см. 1.020-1/87.2-11 ТТ.

Вх. 32843 л.24

Нач. ЦТС	Борщ		1.020-1/87.2-11 К38	
Гл. инж.	Сорокин		Изделие закладное МН-47 Сборочный чертеж	Стадия Р / Лист 1 / Листов 1
Гл. спец.	Ткаченко			ЦНИИПромзданий
Инж.	Шмыков			
Инж. кат.	Мухина			

Инв. № подл. | Подп. и дата | Взам. инв. №

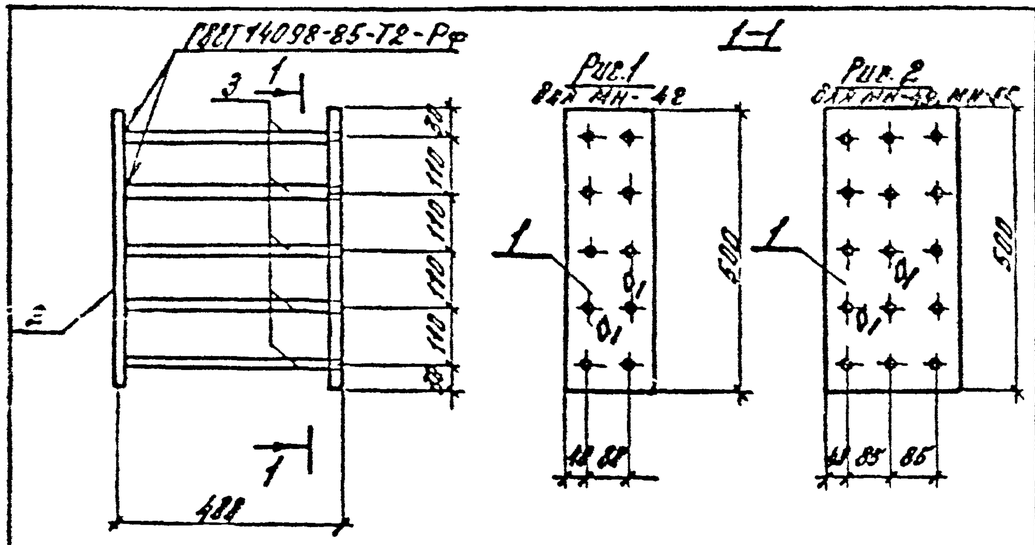

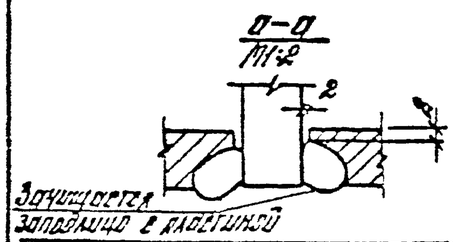

Арматура классов А-II по ГОСТ 5781-82
Прокат марки Вст3кп2 по ГОСТ 103-76*
Технические требования см. 1.020-1/87.2-11ТТ

Марка	поз.	Марка арматурного изделия	Кол. шт.	Масса, кг 1 шт.	Масса, кг всего	Обозначение документа 1.020-1/87
МН-48	1	П-14	1	12,6	12,6	2-11 К45
	2	-20 х 160 ℓ=500	1	12,60	12,60	БЧ
	3	ф18 А-III ℓ=588	10	2,80	8,01	БЧ
				Итого	33,21	
МН-49	1	П-15	1	17,70	17,70	-11 К45
	2	-18х250 ℓ=560	1	17,70	17,70	БЧ
	3	ф16А-III ℓ=3[illegible]	15	2,60	9,00	БЧ
				Итого	44,[illegible]	
МН-50	1	П-16	1	21,60	21,60	2-11 К43
	2	-28х250 ℓ=558	1	21,60	21,60	БЧ
	3	ф16А-III ℓ=3[illegible]	15	2,76	11,40	БЧ
				Итого	54,[illegible]	

1.020-1/87.2-11 К39

Изделие закладное МН-48, МН-49, МН-50. Опорный чертеж

Стадия Р | Лист | Листов 1

ЦНИИПРОМЗДАНИЙ

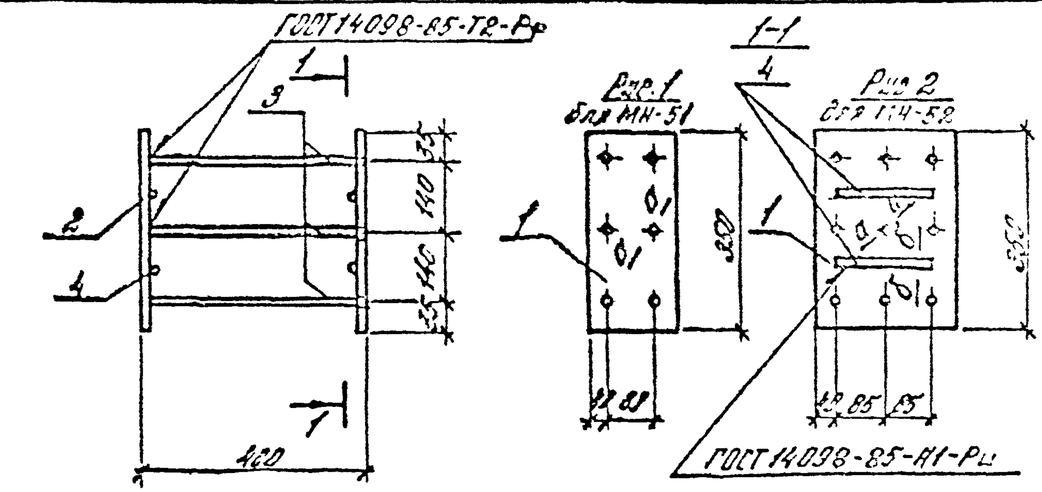

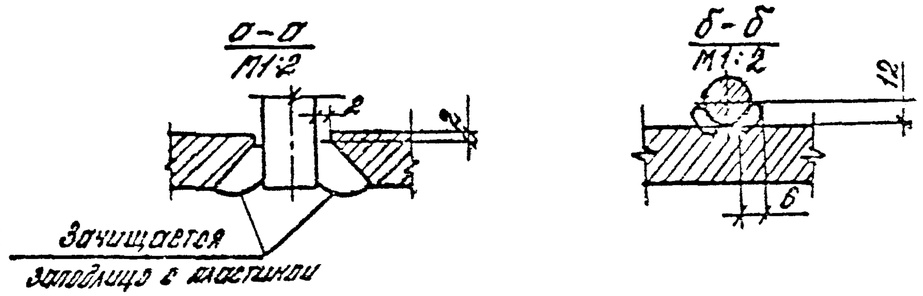

Марка	поз.	Марка арматурного изделия	Кол. шт.	Масса, кг 1 шт.	Масса, кг всего	Обозначение документа 1.020-1/87
МН-51	1	П-17	1	11,0	11,0	2-11 К44
	2	-25х160 ℓ=350	1	11,0	11,0	БЧ
	3	ф22 А-III ℓ=380	6	1,10	6,60	БЧ
				Итого:	28,60	
МН-52	1	П-18	1	15,10	15,1	2-11 К47
	2	-22х250 ℓ=350	1	15,10	15,1	БЧ
	3	⌀16А-III ℓ=360	9	0,8	7,2	БЧ
	4	⌀16А-II ℓ=170	4	0,30	1,2	Итого: 58,60

Арматура классов А-III по ГОСТ 5781-82
Прокат марки Вст3кп2 по ГОСТ 103-76*
Технические требования см. 1.020-1/87.2-11ТТ

1.020-1/87.2-11К40

Изделие закладное МН-5, МН-52. Опорный чертеж

Стадия Р | Лист | Листов 1

ЦНИИПРОМЗДАНИЙ

Инв.№ подл. | Подп. и дата | Взам.инв.№

Вх. 32843 л.25

Рис. 1

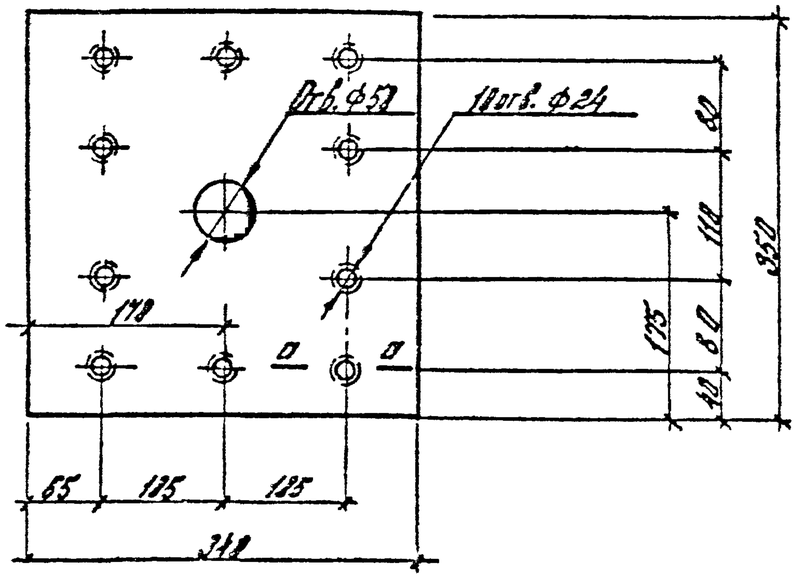

а-а
М1:2

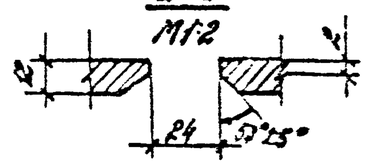

Марка	Сечение	Рис.	Длина, мм	Масса
П-10	-12 × 340	1	350	11,23
П-11	-12 × 340	2	350	11,20

Рис. 2
М1:10

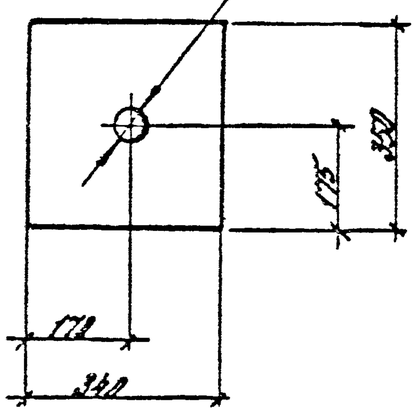

Прокат марки ВСт3кп2 по ГОСТ 103-76*.
Технические требования см. 1.020-1/87.2-НТТ

Вх. 32843 л. 26

Гл. инж. пр.	Марчукп			
Пров.	Горькова			
Разраб.	Винничина			

1.020-1/87.2-НК41

Пластина П-10, П-11

Стадия	Лист	Листов
Р		1

ЦНИИПРОМЗДАНИЙ

Инв. № подл. | Подпись и дата | Взам. инв. №

Рис. 1

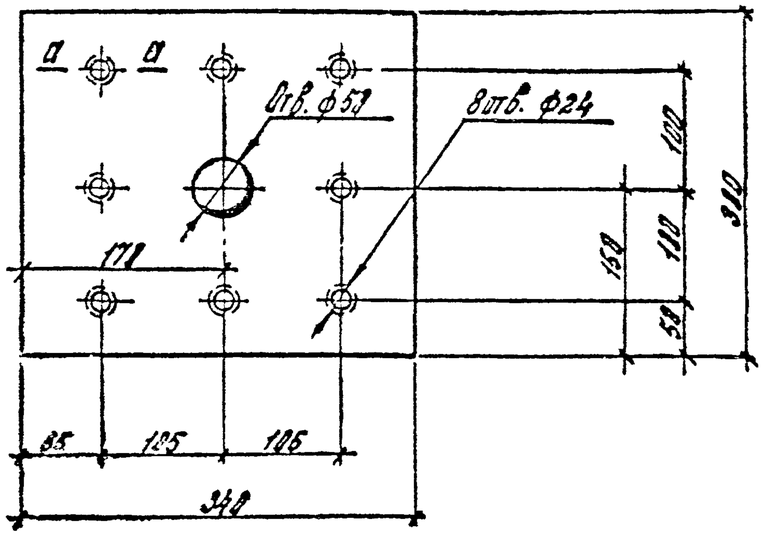

а-а
М1:2

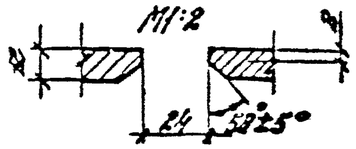

Марка	Сечение	Рис.	Длина, мм	Масса
П-12	-12×341	1	380	9,69
П-13	-12×341	2	300	9,61

Рис. 2
М1:10

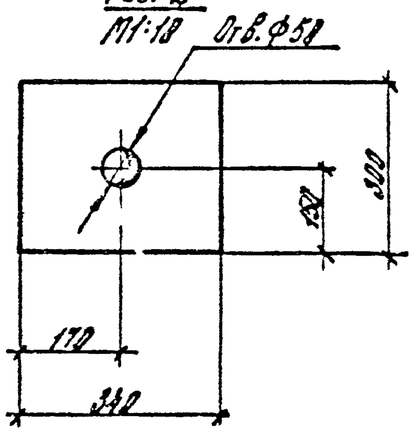

Прокат марки Вст3кп2 по ГОСТ 103-76*.

Технические требования см. 1.020-1/87.2-11 ТТ

Вх. 32843 л. 27

Рук. отд.	Кравцы			1.020-1/87.2-11.К42
Н. кон.	Скворцов			Пластина П-12 П-13
ГИП	Мерченко			Стадия: Р; Лист; Листов: 1
Провер.	Горшкова			ЦНИИПРОМЗДАНИЙ
Разраб.	Синицына			

Инв. № подл. | Подпись и дата | Взам. инв. №

Рис. 1

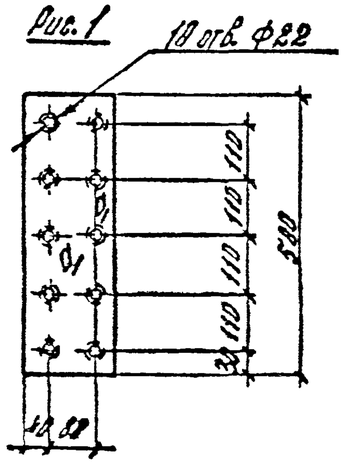

Рис. 2

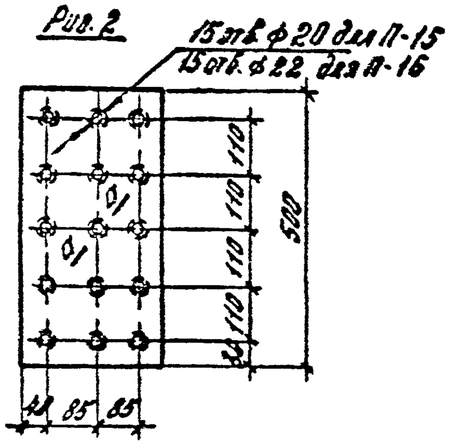

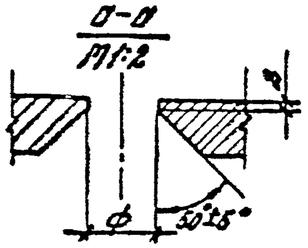

Марка	Сечение	Рис.	Длина, мм	Масса
П-14	-20х 160	1	500	12,58
П-15	-18х 250	2	500	17,70
П-16	-22х 250	2	500	21,58

Прокат марки Вст 3кп 2 по ГОСТ 103-76*.

Технические требования см. 1.020-1/87.2-11ТТ.

Рук. отд.	Козуш		1.020-1/87. 2-11К43	
Н. контр.	Скворцов			
ГИП	Марченко		Пластина П-14, П-15, П-16	Стадия: Р; Лист: ; Листов: 1
Провер.	Винницына			ЦНИИПРОМЗДАНИЙ
Разраб.	Горшкова			

Инв. № подл. | Подпись и дата | Взам. инв. №

Рис. 1

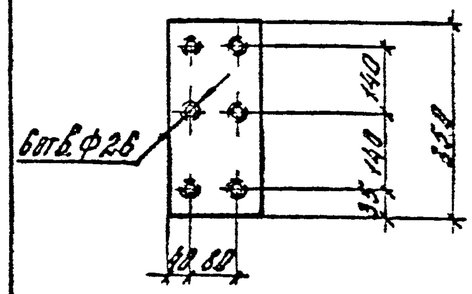

Рис. 2

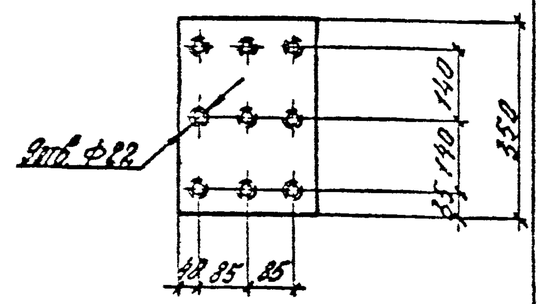

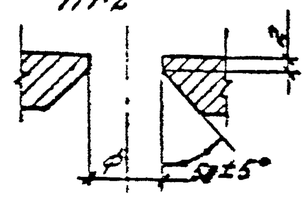

Марка	Сечение	Рис.	Длина, мм	Масса
П-17	-25х 150	1	350	11,8
П-18	-22х 250	2	350	15,10

Прокат марки Вст 3кп 2 по ГОСТ 103-76*.

Технические требования см. 1.020-1/87.2-11ТТ

Рук. отд.	Козуш		1.020-1/87. 2-11К44	
Н. контр.	Скворцов			
ГИП	Марченко		Пластина П-17, П-18	Стадия: Р; Лист: ; Листов: 1
Провер.	Винницына			ЦНИИПРОМЗДАНИЙ
Разраб.	Горшкова			

Инв. № подл. | Подпись и дата | Взам. инв. №

Вх. 32843 л. 28

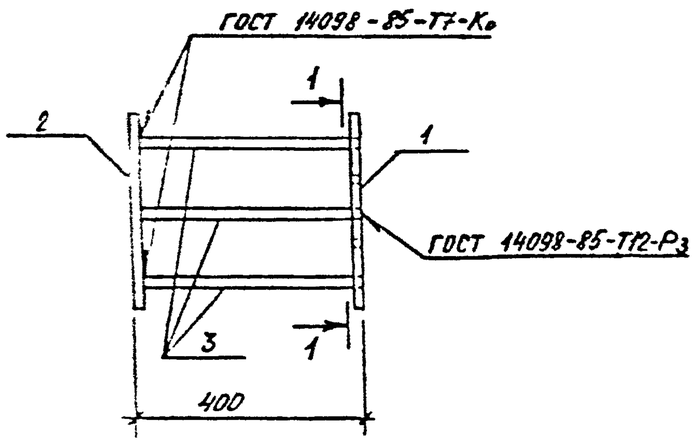

1 – 1

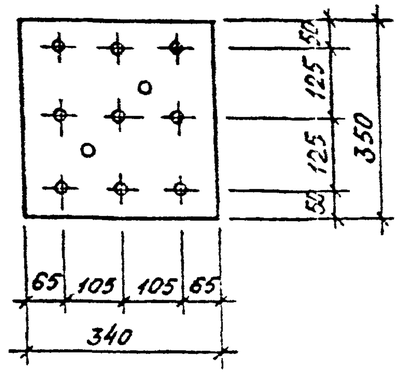

Поз.	Наименование	Кол.	Масса ед. кг	Масса изделия кг
1	-18×340, L=350	1	16,85	39,10
2	-18×340, L=350	1	16,85	
3	ф16 А III, L=382	9	0,60	

Арматура класса А-III по ГОСТ 5781-82.*
Сталь листовая по ГОСТ 19903-74*,
марка стали ВСТ3пс6-1 по ТУ 14-1-3023-80.

Поз. 1

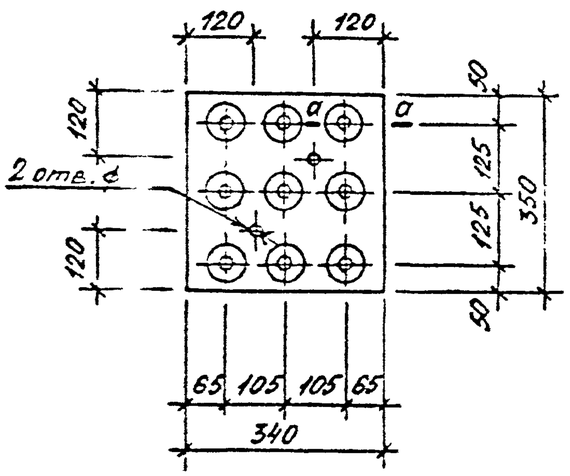

а – а

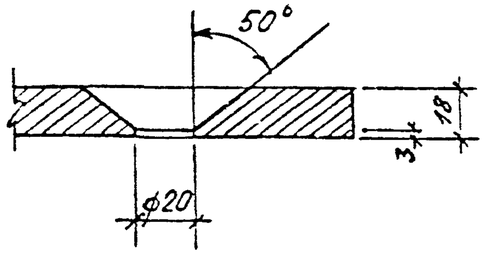

Вх 32843 л.29

Н.контр.	Иванова		1.020-1/87. 2-11 К45	
Нач.отд.	Артюшин		Изделие закладное МН-59	Стадия: Р; Лист: ; Листов: 1
Гл.спец.	Исаев			ЛГПИ
Разраб.	Александров			
Проверил	Филиппова			

Копировал

Формат А3

Инв.№ подл. | Подпись и дата | Взам.инв.№

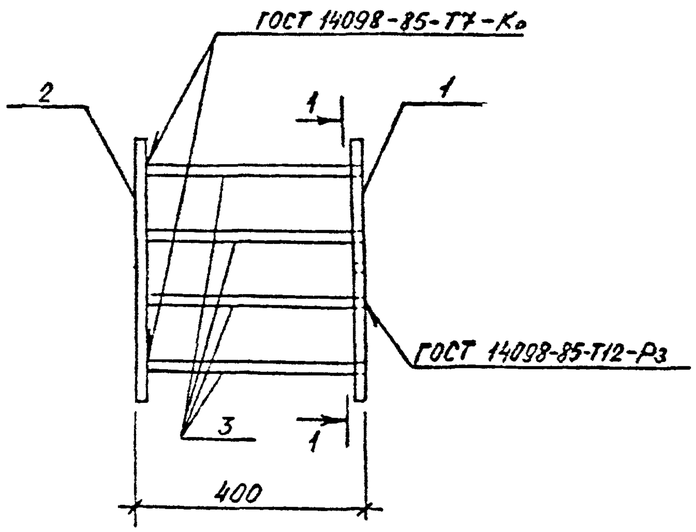

1 — 1

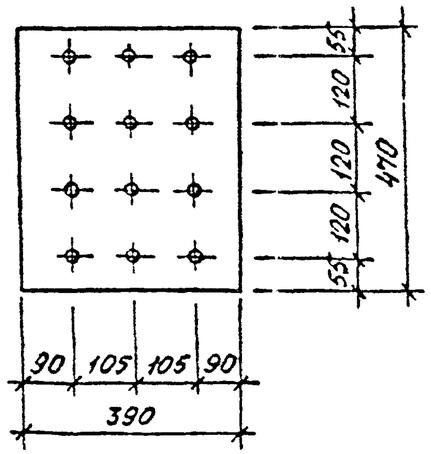

Поз.	Наименование	Кол.	Масса ед. кг	Масса изделия кг
1	-22×390 , L=470	1	31,65	72,42
2	-22×390 , L=470	1	31,65	
3	ф18 А-III , L=378	12	0,76	

Арматура класса А-I по ГОСТ 5781-82*.
Сталь листовая по ГОСТ 19903-74*,
марка стали ВСт3пс6-1 по ТУ 14-1-3023-80

Поз. 1

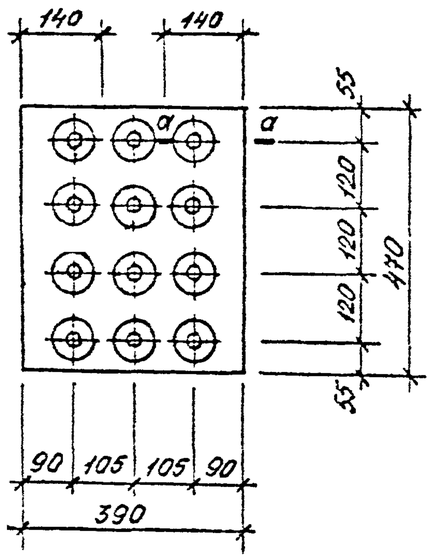

а-а

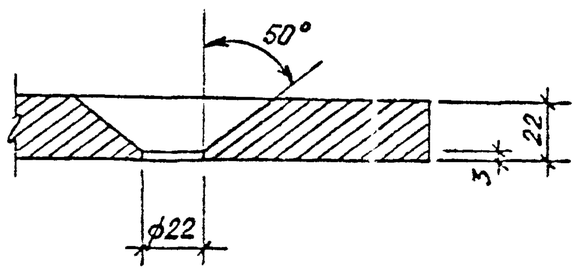

Вх. 32843 л. 30

Н. контр.	Иванова		1.020-1/87. 2-11 КГ46
Нач. отд.	Артюшин		Изделие закладное МН-60
Гл. спец.	Исаев		Стадия: Р; Лист: ; Листов: 1
Разраб.	Алексеева		ЛГПИ
Проверил	Филиппова		

Копировал

Формат А3

Взамен инв. №

Подпись и дата

Инв. № подл.

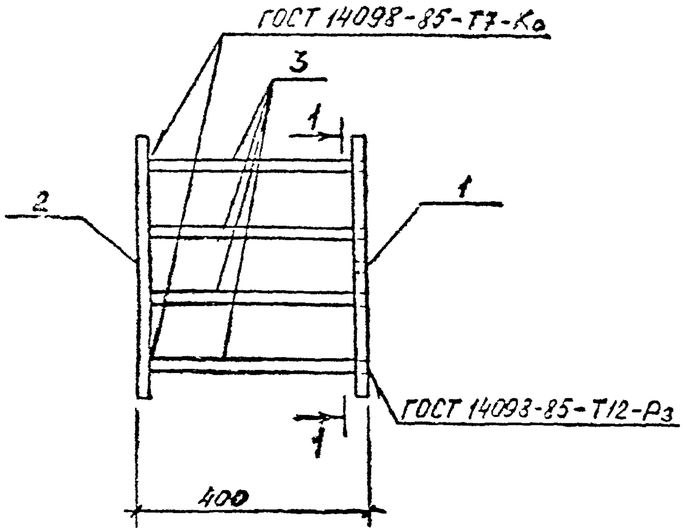

1-1

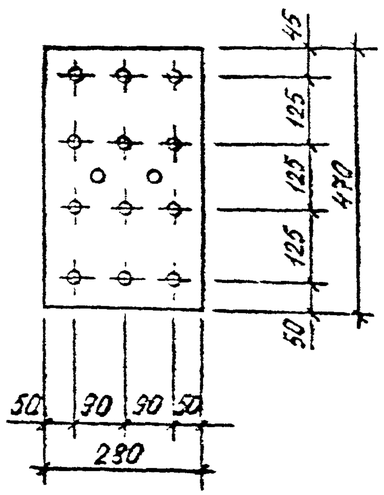

Поз	Наименование	Кол.	Масса ед. кг	Масса изделия кг
1	-22×280, L=470	1	22,70	54,52
2	-22×280, L=470	1	22,70	
3	ф 18 А III, L=378	12	0,76	

Арматура класса А-III по ГОСТ 5781-82*.
Сталь листовая по ГОСТ 19903-74,*
марка стали ВСТ3пс6-1 по ТУ 14-1-3023-80.

Поз. 1

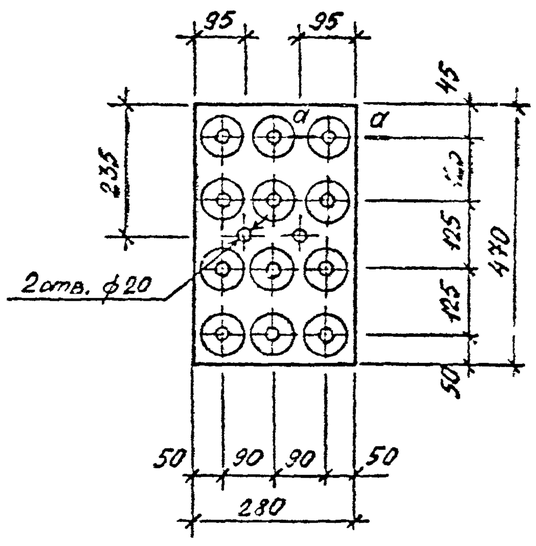

а-а

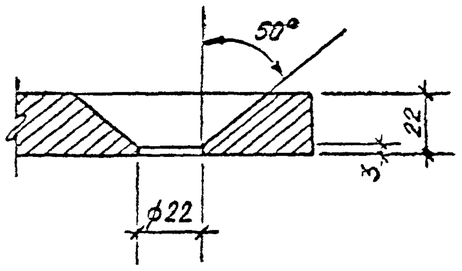

Вх. 32843 л.31

Н. контр.	Ивжнова		1.020-1/87. 2-11 К47	
Нач. отд.	Артюшин		Изделие закладное МН-61	Стадия: Р; Лист: ; Листов: 1
Гл. спец.	Исаев			ЛГПИ
Ст. инж.	Александрова			
Проверил	Филиппова			

Копировал

Формат А3

Взам. инв. №
Подпись и дата
Инв. № подл.

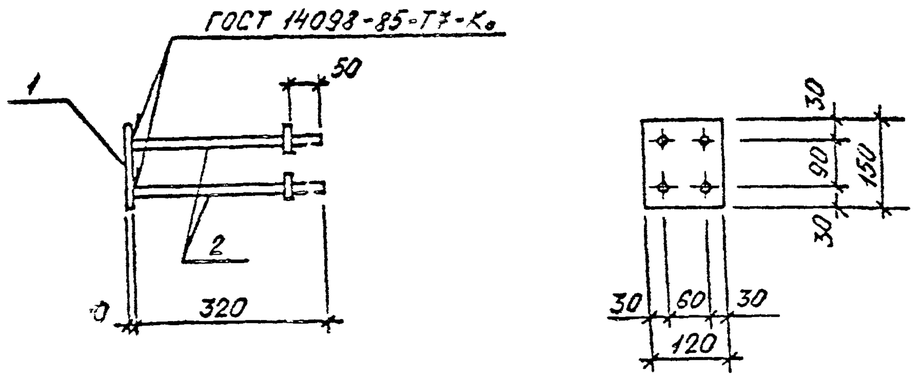

Поз.	Наименование	Кол.	Масса ед. кг	Масса изделия кг
1	-10×120 , L = 150	1	1,41	2,53
2	ф 12 А III , L = 320	4	0,28	

Арматура класса А I по ГОСТ 5781-82.*
Сталь листовая по ГОСТ 19903-74,*
марка стали ВСт3пс6-1 по ТУ 14-1-3023-80.

Н. контр.	Иванова			1.020-1/87. 2-11 К48
Нач. отд.	Артюшин			Изделие закладное МН-62
Гл. спец.	Исаев			Стадия: Р; Лист: ; Листов: 1
Разраб.	Александров			ЛГПИ
Проверил	Филиппов			

Копировал Формат А4

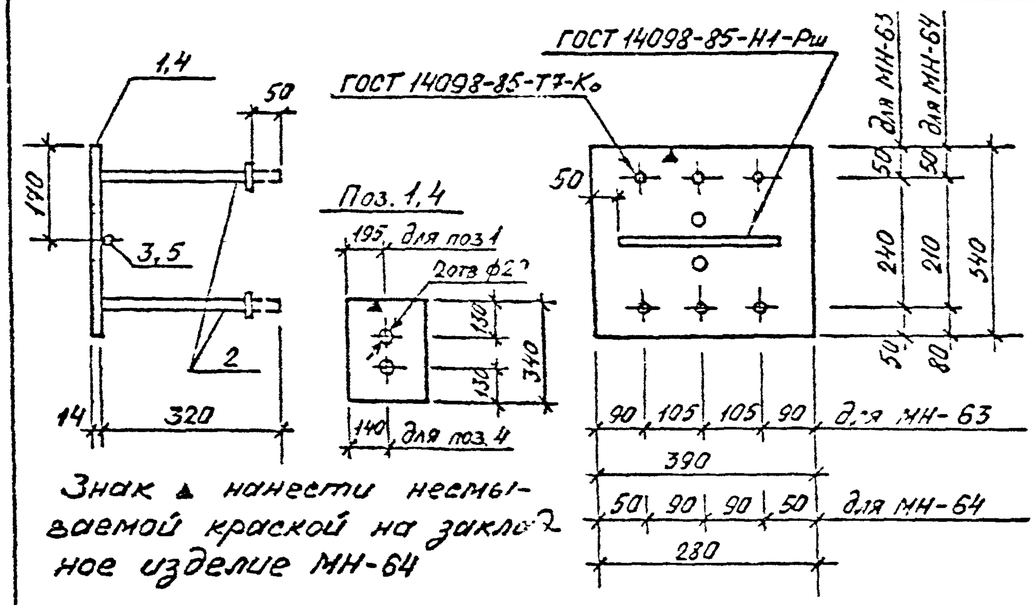

Знак ▲ нанести несмываемой краской на закладное изделие МН-64

Марка изделия	Поз.	Наименование	Кол.	Масса, кг 1 шт.	Масса, кг Всего
МН-63	1	-14×340 , L = 390	1	14,58	14,58
	2	ф 18 А III , L = 320	6	0,64	3,84
	3	ф 12 А III , L = 290	1	0,26	0,26
				Итого:	18,68
МН-64	4	-14×340 , L = 280	1	10,48	10,48
	2	ф 18 А III , L = 320	6	0,64	3,84
	5	ф 12 А III , L = 180	1	0,16	0,16
				Итого:	14,48

Арматура класса А-III по ГОСТ 5781-82*
Сталь листовая по ГОСТ 19903-74,*
марка стали ВСт3пс6-1 по ТУ 14-1-3023-80.

Вх. 32843 л. 32

Н. контр.	Иванова			1.020-1/87. 2-11 К49
Нач. отд.	[illegible]			Изделие закладное МН-63 ; МН-64
Гл. спец.	[illegible]			Стадия: Р; Лист: ; Листов:
Разраб.	[illegible]			ЛГПИ
Проверил	Филиппов			

Копировал Формат А4

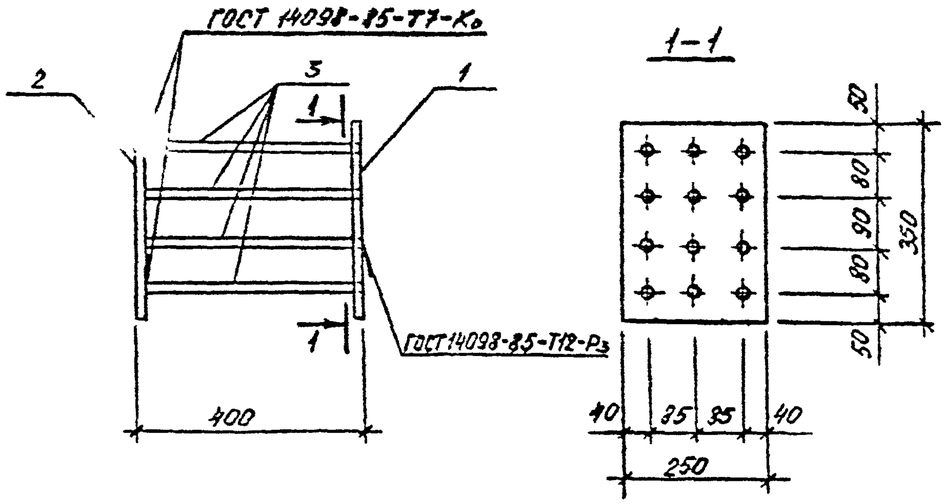

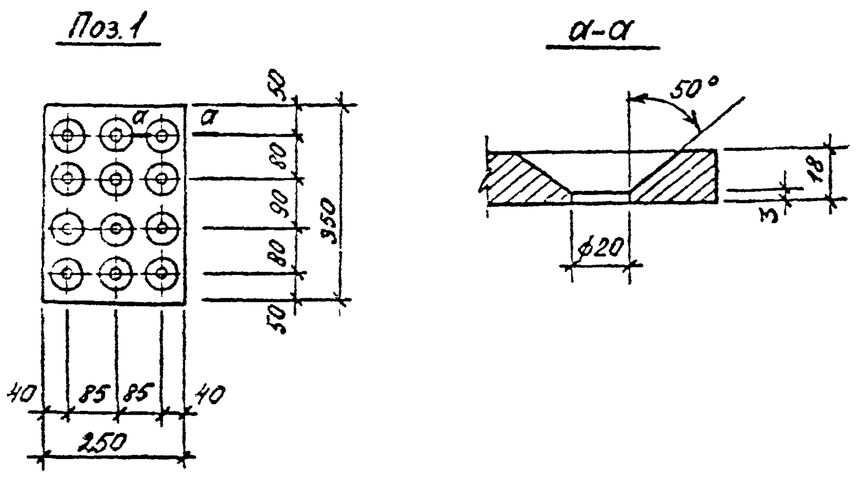

Поз.	Наименование	Кол.	Масса, ед. кг	Масса изделия кг
1	-18×250 , L=350	1	12,35	31,90
2	-18×250 , L=350	1	12,35	
3	ф16 А-III , L=382	12	0,60	

Арматура класса А-III по ГОСТ 5781-82.*
Сталь листовая по ГОСТ 19903-74,*
марка стали ВСт3пс6-1 по ТУ 14-1-3023-80

Вх. 32843 л. 33

Н. контр.	Иванова		1.020-1/87. 2-11 К50
Нач. отд.	Лотюшин		Изделие закладное МН-65
Гл. спец.	Исаев		
Ст. инж.	Александрова		
Инженер	Филиппова		

Стадия	Лист	Листов
Р		1

ЛГПИ

Копировал

Формат А3

Взам. инв. № | Подпись и дата | Инв. № подл.

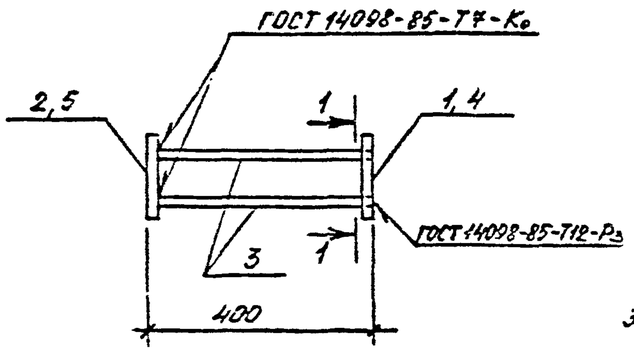

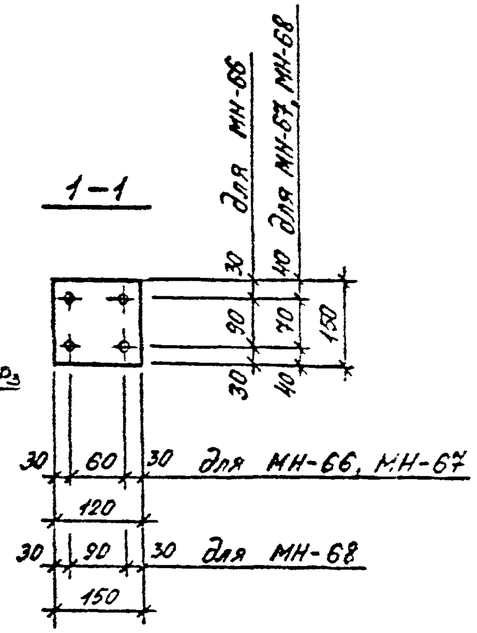

Марка изделия	Поз.	Наименование	Кол.	Масса, кг	
				1 шт.	Всего
МН-66 МН-67	1	-10×120 , L = 150	1	1,41	1,41
	2	-10×120 , L = 150	1	1,41	1,41
	3	⌀12 А III , L = 390	4	0,35	1,40
				Итого:	4,22
МН-68	4	-10×150 , L = 150	1	1,77	1,77
	5	-10×150 , L = 150	1	1,77	1,77
	3	⌀12 А III , L = 390	4	0,35	1,40
				Итого:	4,94

Поз 1

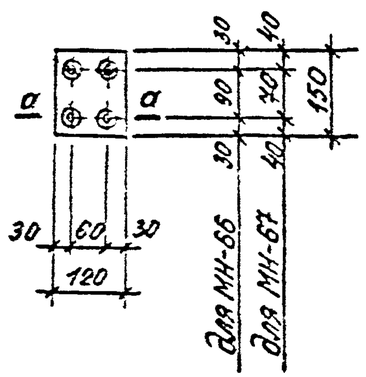

Поз. 4

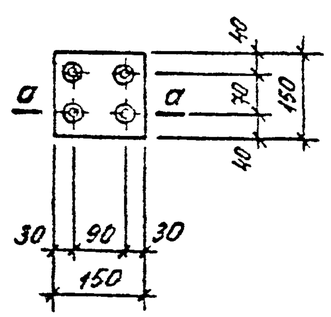

Арматура класса А III по ГОСТ 5781-82*.
Сталь листовая по ГОСТ 19903-74*,
марка стали ВСт3пс6-1 по ТУ 14-1-3023-80.

а – а

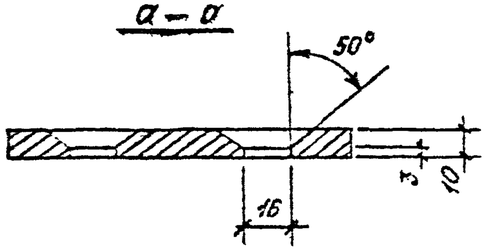

Вх 32843 л.34

Н. контр.	Иванова		1.020-1/87. 2-11 К51
Нач. отд.	Артюшин		Изделие закладное МН-66; МН-67; МН-68
Гл. спец.	Исаев		
Разраб.	Александров		
Проверил	Филиппов		

Стадия	Лист	Листов
Р		

ЛГПИ

Инв. № подл. | Подпись и дата | Взам. инв. №

Копировал

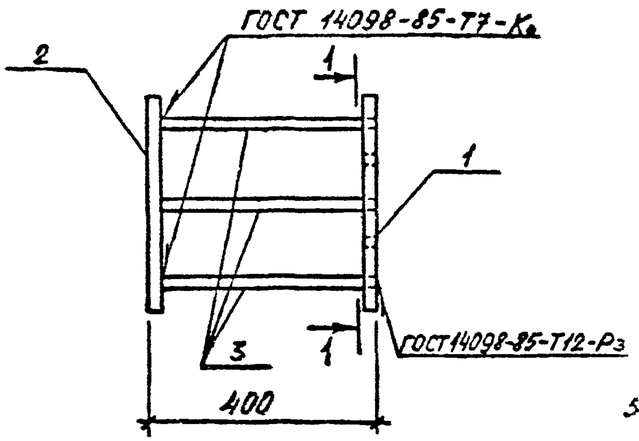

1 – 1

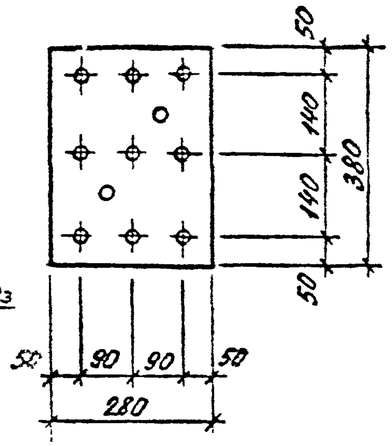

а – а

Поз. 1

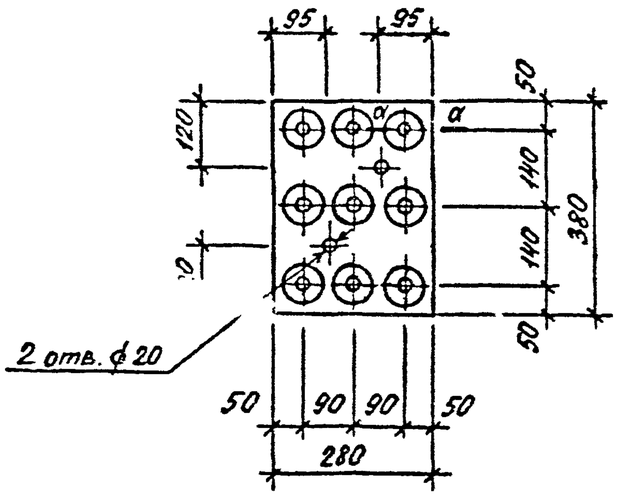

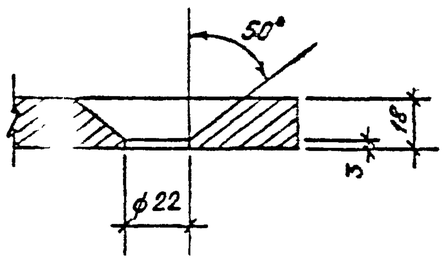

Поз.	Наименование	Кол.	Масса ед. кг	Масса изделия кг
1	–18×280 , L=380	1	15,02	36,88
2	–18×280 , L=380	1	15,02	
3	ф18 А III , L=382	9	0,76	

Арматура класса А-III по ГОСТ 5781-82*.
Сталь листовая по ГОСТ 19903-74*,
марка стали ВСТ3пс6-1 по ТУ 14-1-3023-80.

Вх. 32843 л.35

Н. контр.	Иванова		1.020-1/87. 2-11 К52	
Нач. отд.	Лотюшин		Изделие закладное МН-69	Стадия: Р; Лист: ; Листов: 1
Гл. спец.	Орлов			ЛГПИ
Разраб.	Александрова			
Проверил	Филиппов			

Копировал

Формат А3

Инв. № подл. | Подпись и дата | Взам. инв. №

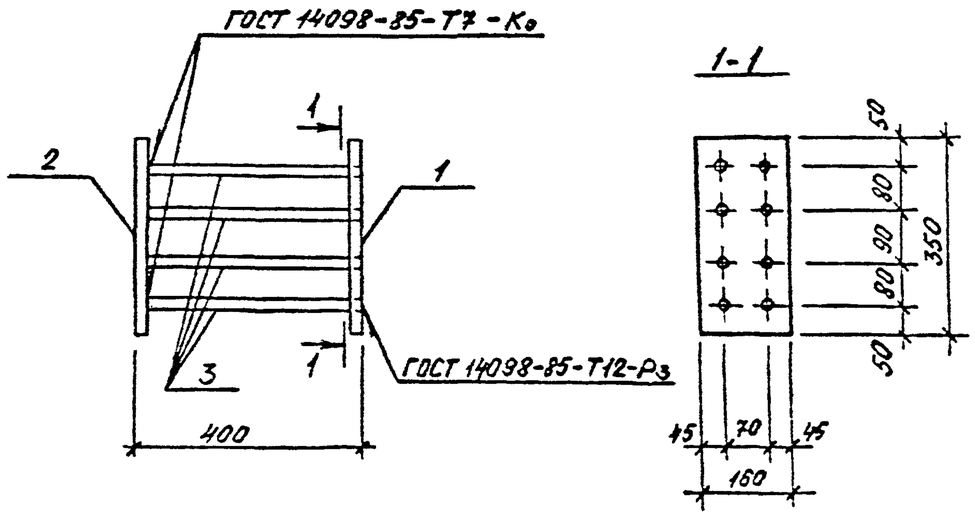

Поз.	Наименование	Кол.	Масса ед. кг	Масса изделия кг
1	-22×160 , L = 350	1	9,67	24,14
2	-22×160 , L = 350	1	9,67	
3	ф16 А III , L = 378	8	0,60	

Арматура класса А-III по ГОСТ 5781-82*
Сталь листовая по ГОСТ 19903-74*,
марка стали ВСт3пс6-1 по ТУ 14-1-3023-80.

Поз. 1

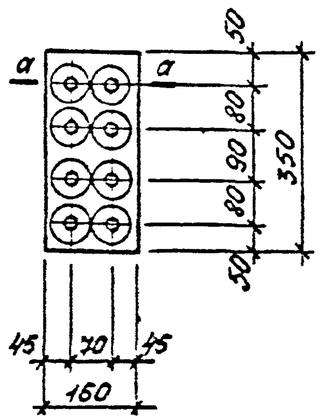

а-а

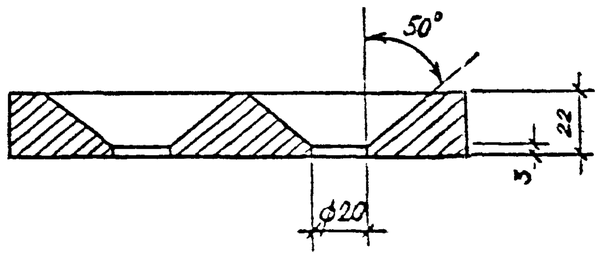

Вх.32843 л.36

Н.контр.	Иванова		1.020-1/87. 2-11 К53
Нач.отд.	Артюшин		Изделие закладное МН-70
Гл.спец.	Исаев		
Разраб.	Александров		
Проверил	Филиппов		

Стадия	Лист	Листов
Р		1

АГПН

Копировал

Формат А3

Взам.инв. № | Подпись и дата | Инв.№ подл.

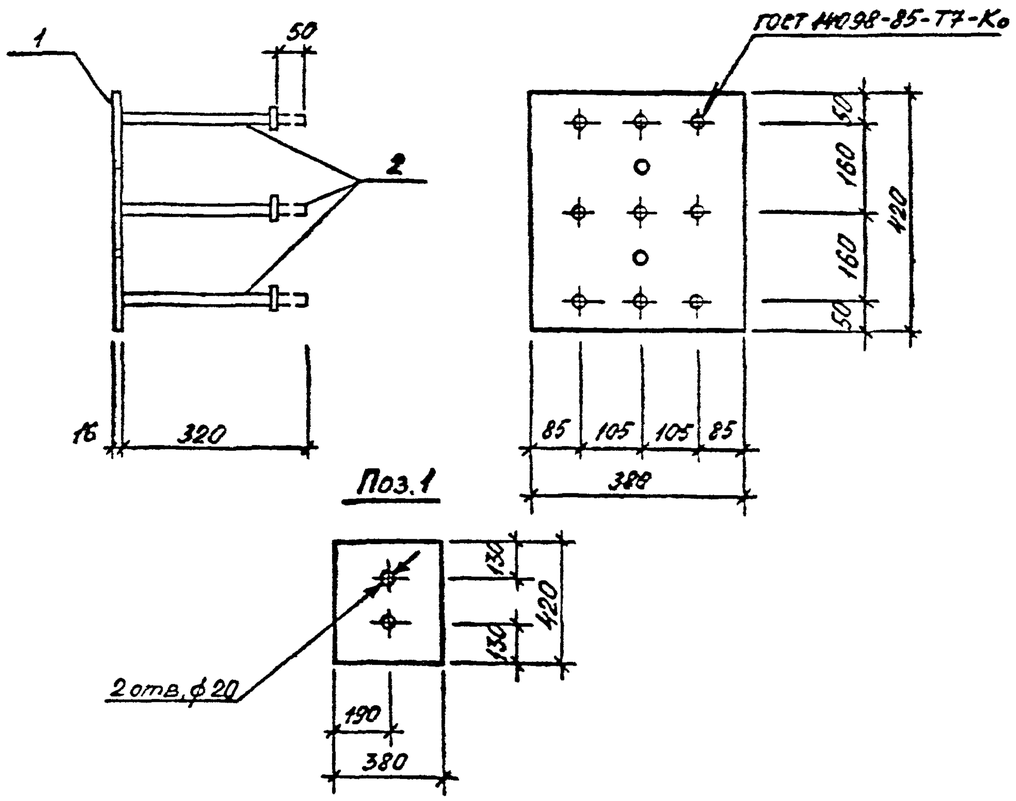

Поз	Наименование	Кол.	Масса ед. кг	Масса изделия кг
1	-16×380 , L = 420	1	20,00	25,76
2	ф18 А III , L = 320	9	0,64	

Арматура класса А-III по ГОСТ 5781-82*.
Сталь листовая по ГОСТ 19903-74*,
марка стали ВСт3пс6-1 по ТУ 14-1-3023-80.

Н. контр.	Иванова		1.020-1/87. 2-11 К54
Нач. отд.	Ратюшин		Изделие закладное МН-71
Гл. спец.	Исаев		Стадия: Р; Лист: ; Листов: 1
Разраб.	Александрова		ЛГПИ
Проверил	Филиппова		

Инв. № подл. | Подпись и дата | Взам. инв. №

Копировал | Формат А4

Вх. 32843 л. 37/37