ТИПОВЫЕ КОНСТРУКЦИИ ИЗДЕЛИЯ И УЗЛЫ ЗДАНИЙ И СООРУЖЕНИЙ

СЕРИЯ 1.020-1/87

КОНСТРУКЦИИ КАРКАСА МЕЖВИДОВОГО ПРИМЕНЕНИЯ ДЛЯ МНОГОЭТАЖНЫХ ОБЩЕСТВЕННЫХ ЗДАНИЙ, ПРОИЗВОДСТВЕННЫХ И ВСПОМОГАТЕЛЬНЫХ ЗДАНИЙ ПРОМЫШЛЕННЫХ ПРЕДПРИЯТИЙ

ВЫПУСК 2-10

КОЛОННЫ ДЛЯ ЗДАНИЙ С ВЫСОТАМИ ЭТАЖЕЙ 6.0, 5.4 И 6.0(7.2) М ПРОСТРАНСТВЕННЫЕ КАРКАСЫ

РАБОЧИЕ ЧЕРТЕЖИ

Вх. 32842 л. 1/82

ТИПОВЫЕ СТРОИТЕЛЬНЫЕ КОНСТРУКЦИИ, ИЗДЕЛИЯ И УЗЛЫ

СЕРИЯ 1.020-1/87

КОНСТРУКЦИИ КАРКАСА МЕЖВИДОВОГО ПРИМЕНЕНИЯ ДЛЯ МНОГОЭТАЖНЫХ ОБЩЕСТВЕННЫХ ЗДАНИЙ,ПРОИЗВОДСТВЕННЫХ И ВСПОМОГАТЕЛЬНЫХ ЗДАНИЙ ПРОМЫШЛЕННЫХ ПРЕДПРИЯТИЙ

ВЫПУСК 2-10

КОЛОННЫ ДЛЯ ЗДАНИЙ С ВЫСОТАМИ ЭТАЖЕЙ 6,0; 5,4 И 6,0(7,2) М. ПРОСТРАНСТВЕННЫЕ КАРКАСЫ.

РАБОЧИЕ ЧЕРТЕЖИ

РАЗРАБОТАНЫ
КИЕВЗНИИЭП

ЗАМ.ДИРЕКТОРА ИНСТИТУТА Л.ДМИТРИЕВ
НАЧАЛЬНИК ОТДЕЛА С.ГОРОХОВ
ГЛИНЖЕНЕР ПРОЕКТА В.СИТНИК

НИИЖБ ГОССТРОЯ СССР

ДИРЕКТОР ИНСТИТУТА Р.СЕРЫХ
НАЧАЛЬНИК ОТДЕЛА В.КЛЕВЦОВ
НАЧАЛЬНИК ЛАБОРАТОРИИ Н.КОРОВИН

ЦНИИЭП ТБЗ И ТК

ДИРЕКТОР ИНСТИТУТА В.ЛЕПСКИЙ
НАЧАЛЬНИК ОТДЕЛА Б.ВОЛЫНСКИЙ
ГЛИНЖЕНЕР ПРОЕКТА С.ШАШ

ЦНИИПРОМЗДАНИЙ

ГЛИНЖЕНЕР ИНСТИТУТА В.ГРАНЕВ
НАЧАЛЬНИК ОТДЕЛА Э.КОСНИ
ГЛИНЖЕНЕР ПРОЕКТА Н.МАРЧЕНКО

ГСПИ-10

ГЛИНЖЕНЕР ИНСТИТУТА А.НЕМУХИН
НАЧАЛЬНИК ОТДЕЛА В.ПОЛЯКОВ
РУК.ГРУППЫ Т.КАРНЮШИНА

УТВЕР ЕНЫ
ГОССТ ЕМ СССР
ПРОТО Л ОТ
12.12 0 NA4-15

Вх. 32842 л.2

ОБОЗНАЧЕНИЕ ДОКУМЕНТА	НАИМЕНОВАНИЕ	СТР.
1.020-1/87.2-10	СОДЕРЖАНИЕ	2
1.020-1/87.2-10 ТТ	ТЕХНИЧЕСКИЕ ТРЕБОВАНИЯ	5
1.020-1/87.2-10 К001	КАРКАС ПРОСТРАНСТВЕННЫЙ КП-1	6
	СБОРОЧНЫЙ ЧЕРТЕЖ	
1.020-1/87.2-10 К002	КАРКАС ПРОСТРАНСТВЕННЫЙ КП-2	7
	СБОРОЧНЫЙ ЧЕРТЕЖ	
1.020-1/87.2-10 К003	КАРКАС ПРОСТРАНСТВЕННЫЙ КП-3	8
	СБОРОЧНЫЙ ЧЕРТЕЖ	
1.020-1/87.2-10 К004	КАРКАС ПРОСТРАНСТВЕННЫЙ КП-4	9
	СБОРОЧНЫЙ ЧЕРТЕЖ	
1.020-1/87.2-10 К005	КАРКАС ПРОСТРАНСТВЕННЫЙ КП-5	10
	СБОРОЧНЫЙ ЧЕРТЕЖ	
1.020-1/87.2-10 К006	КАРКАС ПРОСТРАНСТВЕННЫЙ КП-6	11
	СБОРОЧНЫЙ ЧЕРТЕЖ	
1.020-1/87.2-10 К007	КАРКАС ПРОСТРАНСТВЕННЫЙ КП-7	12
	СБОРОЧНЫЙ ЧЕРТЕЖ	
1.020-1/87.2-10 К008	КАРКАС ПРОСТРАНСТВЕННЫЙ КП-8, КП-9	13
	СБОРОЧНЫЙ ЧЕРТЕЖ	
1.020-1/87.2-10 К009	КАРКАС ПРОСТРАНСТВЕННЫЙ КП-10	14
	СБОРОЧНЫЙ ЧЕРТЕЖ	
1.020-1/87.2-10 К010	КАРКАС ПРОСТРАНСТВЕННЫЙ КП-11	15
	СБОРОЧНЫЙ ЧЕРТЕЖ	
1.020-1/87.2-10 К011	КАРКАС ПРОСТРАНСТВЕННЫЙ КП-12	16
	СБОРОЧНЫЙ ЧЕРТЕЖ	
1.020-1/87.2-10 К012	КАРКАС ПРОСТРАНСТВЕННЫЙ КП-13	17
	СБОРОЧНЫЙ ЧЕРТЕЖ	
1.020-1/87.2-10 К013	КАРКАС ПРОСТРАНСТВЕННЫЙ КП-14	18
	СБОРОЧНЫЙ ЧЕРТЕЖ	
1.020-1/87.2-10 К014	КАРКАС ПРОСТРАНСТВЕННЫЙ КП-15	19
	СБОРОЧНЫЙ ЧЕРТЕЖ	
1.020-1/87.2-10 К015	КАРКАС ПРОСТРАНСТВЕННЫЙ КП-16	20
	СБОРОЧНЫЙ ЧЕРТЕЖ	
1.020-1/87.2-10 К016	КАРКАС ПРОСТРАНСТВЕННЫЙ КП-17	21
	СБОРОЧНЫЙ ЧЕРТЕЖ	
1.020-1/87.2-10 К017	КАРКАС ПРОСТРАНСТВЕННЫЙ КП-18	22
	СБОРОЧНЫЙ ЧЕРТЕЖ	
1.020-1/87.2-10 К018	КАРКАС ПРОСТРАНСТВЕННЫЙ КП-19	23
	СБОРОЧНЫЙ ЧЕРТЕЖ	
1.020-1/87.2-10 К019	КАРКАС ПРОСТРАНСТВЕННЫЙ КП-20	24
	СБОРОЧНЫЙ ЧЕРТЕЖ	
1.020-1/87.2-10 К020	КАРКАС ПРОСТРАНСТВЕННЫЙ КП-21	25
	СБОРОЧНЫЙ ЧЕРТЕЖ	
1.020-1/87.2-10 К021	КАРКАС ПРОСТРАНСТВЕННЫЙ КП-22	25
	СБОРОЧНЫЙ ЧЕРТЕЖ	
1.020-1/87.2-10 К022	КАРКАС ПРОСТРАНСТВЕННЫЙ КП-23	27
	СБОРОЧНЫЙ ЧЕРТЕЖ	
1.020-1/87.2-10 К023	КАРКАС ПРОСТРАНСТВЕННЫЙ КП-24	
	СБОРОЧНЫЙ ЧЕРТЕЖ	
1.020-1/87.2-10 К024	КАРКАС ПРОСТРАНСТВЕННЫЙ КП-25	29
	СБОРОЧНЫЙ ЧЕРТЕЖ	

Оператор системы

САПР КиевЗНИИЭП

Взам. инв. №

Подпись и дата

Инв. № подл.

Нач.отд.			
Н.контр.			
ГИП			
Проверил			
Разраб.			

1.020-1/87.2-10

Сооружение

Стадия	Лист	Листов
Р	1	6

КиевЗНИИЭП

Формат А4

Вх. 3284 л.3

1.020-1/87.2-10

ОБОЗНАЧЕНИЕ ДОКУМЕНТА	НАИМЕНОВАНИЕ	СТР
1.020-1/87.2-10 К025	КАРКАС ПРОСТРАНСТВЕННЫЙ КП-26	30
	СБОРОЧНЫЙ ЧЕРТЕЖ	
1.020-1/87.2-10 К026	КАРКАС ПРОСТРАНСТВЕННЫЙ КП-27	31
	СБОРОЧНЫЙ ЧЕРТЕЖ	
1.020-1/87.2-10 К027	КАРКАС ПРОСТРАНСТВЕННЫЙ КП-28	32
	СБОРОЧНЫЙ ЧЕРТЕЖ	
1.020-1/87.2-10 К028	КАРКАС ПРОСТРАНСТВЕННЫЙ КП-29	33
	СБОРОЧНЫЙ ЧЕРТЕЖ	
1.020-1/87.2-10 К029	КАРКАС ПРОСТРАНСТВЕННЫЙ КП-30	34
	СБОРОЧНЫЙ ЧЕРТЕЖ	
1.020-1/87.2-10 К030	КАРКАС ПРОСТРАНСТВЕННЫЙ КП-31	35
	СБОРОЧНЫЙ ЧЕРТЕЖ	
1.020-1/87.2-10 К031	КАРКАС ПРОСТРАНСТВЕННЫЙ КП-32	36
	СБОРОЧНЫЙ ЧЕРТЕЖ	
1.020-1/87.2-10 К032	КАРКАС ПРОСТРАНСТВЕННЫЙ КП-33	37
	СБОРОЧНЫЙ ЧЕРТЕЖ	
1.020-1/87.2-10 К033	КАРКАС ПРОСТРАНСТВЕННЫЙ КП-34	38
	СБОРОЧНЫЙ ЧЕРТЕЖ	
1.020-1/87.2-10 К034	КАРКАС ПРОСТРАНСТВЕННЫЙ КП-35	39
	СБОРОЧНЫЙ ЧЕРТЕЖ	
1.020-1/87.2-10 К035	КАРКАС ПРОСТРАНСТВЕННЫЙ КП-36	40
	СБОРОЧНЫЙ ЧЕРТЕЖ	
1.020-1/87.2-10 К036	КАРКАС ПРОСТРАНСТВЕННЫЙ КП-37	41
	СБОРОЧНЫЙ ЧЕРТЕЖ	
1.020-1/87.2-10 К037	КАРКАС ПРОСТРАНСТВЕННЫЙ КП-38	42
	СБОРОЧНЫЙ ЧЕРТЕЖ	

ОПЕРАТОР СИСТЕМЫ
САПР КиевЗНИИЭП
ВЗАМ. ИНВ. №
ПОДПИСЬ И ДАТА
ИНВ. № ПОДЛ.

ФОРМАТ А4

ОБОЗНАЧЕНИЕ ДОКУМЕНТА	НАИМЕНОВАНИЕ	СТР
1.020-1/87.2-10 К038	КАРКАС ПРОСТРАНСТВЕННЫЙ КП-39	43
	СБОРОЧНЫЙ ЧЕРТЕЖ	
1.020-1/87.2-10 К039	КАРКАС ПРОСТРАНСТВЕННЫЙ КП-40, КП-41	44
	СБОРОЧНЫЙ ЧЕРТЕЖ	
1.020-1/87.2-10 К040	КАРКАС ПРОСТРАНСТВЕННЫЙ КП-42	45
	СБОРОЧНЫЙ ЧЕРТЕЖ	
1.020-1/87.2-10 К041	КАРКАС ПРОСТРАНСТВЕННЫЙ КП-43	46
	СБОРОЧНЫЙ ЧЕРТЕЖ	
1.020-1/87.2-10 К042	КАРКАС ПРОСТРАНСТВЕННЫЙ КП-44	47
	СБОРОЧНЫЙ ЧЕРТЕЖ	
1.020-1/87.2-10 К043	КАРКАС ПРОСТРАНСТВЕННЫЙ КП-45	48
	СБОРОЧНЫЙ ЧЕРТЕЖ	
1.020-1/87.2-10 К044	КАРКАС ПРОСТРАНСТВЕННЫЙ КП-46	49
	СБОРОЧНЫЙ ЧЕРТЕЖ	
1.020-1/87.2-10 К045	КАРКАС ПРОСТРАНСТВЕННЫЙ КП-47	50
	СБОРОЧНЫЙ ЧЕРТЕЖ	
1.020-1/87.2-10 К046	КАРКАС ПРОСТРАНСТВЕННЫЙ КП-48 КП-50	51
	СБОРОЧНЫЙ ЧЕРТЕЖ	
1.020-1/87.2-10 К047	КАРКАС ПРОСТРАНСТВЕННЫЙ КП-51	52
	СБОРОЧНЫЙ ЧЕРТЕЖ	
1.020-1/87.2-10 К048	КАРКАС ПРОСТРАНСТВЕННЫЙ КП-52	53
	СБОРОЧНЫЙ ЧЕРТЕЖ	
1.020-1/87.2-10 К049	КАРКАС ПРОСТРАНСТВЕННЫЙ КП-53	
	СБОРОЧНЫЙ ЧЕРТЕЖ	
1.020-1/87.2-10 К050	КАРКАС ПРОСТРАНСТВЕННЫЙ КП-54	55
	СБОРОЧНЫЙ ЧЕРТЕЖ	

ОПЕРАТОР СИСТЕМЫ
САПР КиевЗНИИЭП
ВЗАМ. ИНВ. №
ПОДПИСЬ И ДАТА
ИНВ. № ПОДЛ.

Вх. 32842 л.4

ФОРМАТ А4

ОБОЗНАЧЕНИЕ ДОКУМЕНТА	НАИМЕНОВАНИЕ	СТР.
1.020-1/87.2-10 К051	КАРКАС ПРОСТРАНСТВЕННЫЙ КП-55	56
	СБОРОЧНЫЙ ЧЕРТЕЖ	
1.020-1/87.2-10 К052	КАРКАС ПРОСТРАНСТВЕННЫЙ КП-56	57
	СБОРОЧНЫЙ ЧЕРТЕЖ	
1.020-1/87.2-10 К053	КАРКАС ПРОСТРАНСТВЕННЫЙ КП-57, КП-58	58
	СБОРОЧНЫЙ ЧЕРТЕЖ	
1.020-1/87.2-10 К054	КАРКАС ПРОСТРАНСТВЕННЫЙ КП-59	59
	СБОРОЧНЫЙ ЧЕРТЕЖ	
1.020-1/87.2-10 К055	КАРКАС ПРОСТРАНСТВЕННЫЙ КП-60	60
	СБОРОЧНЫЙ ЧЕРТЕЖ	
1.020-1/87.2-10 К056	КАРКАС ПРОСТРАНСТВЕННЫЙ КП-61	61
	СБОРОЧНЫЙ ЧЕРТЕЖ	
1.020-1/87.2-10 К057	КАРКАС ПРОСТРАНСТВЕННЫЙ КП-62	62
	СБОРОЧНЫЙ ЧЕРТЕЖ	
1.020-1/87.2-10 К058	КАРКАС ПРОСТРАНСТВЕННЫЙ КП-63	63
	СБОРОЧНЫЙ ЧЕРТЕЖ	
1.020-1/87.2-10 К059	КАРКАС ПРОСТРАНСТВЕННЫЙ КП-64	64
	СБОРОЧНЫЙ ЧЕРТЕЖ	
1.020-1/87.2-10 К060	КАРКАС ПРОСТРАНСТВЕННЫЙ КП-65	65
	СБОРОЧНЫЙ ЧЕРТЕЖ	
1.020-1/87.2-10 К061	КАРКАС ПРОСТРАНСТВЕННЫЙ КП-66, П-67	66
	СБОРОЧНЫЙ ЧЕРТЕЖ	
1.020-1/87.2-10 К062	КАРКАС ПРОСТРАНСТВЕННЫЙ КП-68	67
	СБОРОЧНЫЙ ЧЕРТЕЖ	
1.020-1/87.2-10 К063	КАРКАС ПРОСТРАНСТВЕННЫЙ КП-69	68
	СБОРОЧНЫЙ ЧЕРТЕЖ	

ОПЕРАТОР СИСТЕМЫ
САПР КиеоЗНИИЭП
ВЗАМ. ИНВ. №
ПОДПИСЬ И ДАТА
ИНВ. № ПОДЛ.

ФОРМАТ А4

ОБОЗНАЧЕНИЕ ДОКУМЕНТА	НАИМЕНОВАНИЕ	СТР
1.020-1/87.2-10 К064	КАРКАС ПРОСТРАНСТВЕННЫЙ КП-70	69
	СБОРОЧНЫЙ ЧЕРТЕЖ	
1.020-1/87.2-10 К065	КАРКАС ПРОСТРАНСТВЕННЫЙ КП-71	70
	СБОРОЧНЫЙ ЧЕРТЕЖ	
1.020-1/87.2-10 К066	КАРКАС ПРОСТРАНСТВЕННЫЙ КП-72	71
	СБОРОЧНЫЙ ЧЕРТЕЖ	
1.020-1/87.2-10 К067	КАРКАС ПРОСТРАНСТВЕННЫЙ КП-73	72
	СБОРОЧНЫЙ ЧЕРТЕЖ	
1.020-1/87.2-10 К068	КАРКАС ПРОСТРАНСТВЕННЫЙ КП-74, КП-75	73
	СБОРОЧНЫЙ ЧЕРТЕЖ	
1.020-1/87.2-10 К069	КАРКАС ПРОСТРАНСТВЕННЫЙ КП-76	74
	СБОРОЧНЫЙ ЧЕРТЕЖ	
1.020-1/87.2-10 К070	КАРКАС ПРОСТРАНСТВЕННЫЙ КП-77	75
	СБОРОЧНЫЙ ЧЕРТЕЖ	
1.020-1/87.2-10 К071	КАРКАС ПРОСТРАНСТВЕННЫЙ КП-78, КП-79	76
	СБОРОЧНЫЙ ЧЕРТЕЖ	
1.020-1/87.2-10 К072	КАРКАС ПРОСТРАНСТВЕННЫЙ КП-80, КП-81	77
	СБОРОЧНЫЙ ЧЕРТЕЖ	
1.020-1/87.2-10 К073	КАРКАС ПРОСТРАНСТВЕННЫЙ КП-82 - КП-84	78
	СБОРОЧНЫЙ ЧЕРТЕЖ	
1.020-1/87.2-10 У	УЗЛЫ	79

ОПЕРАТОР СИСТЕМЫ
САПР КиеоЗНИИЭП
ВЗАМ. ИНВ. №
ПОДПИСЬ И ДАТА
ИНВ. № ПОДЛ.

Вх. 32842.1.5

Настоящий выпуск содержит рабочие чертежи пространственных каркасов колонн сечением 400 х 400 мм выпуска 2-9.

Пространственные каркасы собираются из отдельных стержней, замкнутых хомутов, сеток косвенного армирования и закладных деталей при помощи контактной сварки.

Сварка стержней выполняется в соответствии с требованиями ГОСТ 14098-85 для соединений с нормируемой прочностью.

В зависимости от расчетных усилий предусмотрено изменение армирования пространственного каркаса по его длине обрывом продольной арматуры в вышерасположенных этажах колонны.

Диагональные связи должны привариваться к стержням продольной арматуры протяженными швами, длина швов не менее 5-ти диаметров арматуры связи

Закладные детали МН-5 - МН-12 должны быть зафиксированы в проектном положении в форме.

Закладные детали МН-2 привариваются к продольным стержням пространственного каркаса дуговой сваркой односторонним швом.

Сборку пространственных каркасов рекомендуется производить на автоматизированных линиях согласно указаниям выпуска 0-7 Указания по заводской технологии изготовления изделий.

Перечень выпусков, входящих в серию 1.020-1/87, приведен в выпуске 0-0

				1.020-1/87.2-10 ТТ		
Нач.отд	Горохов			Технические требования	Стадия	Лист	Листов
Н.контр.	Ситник				Р		1
ГИП	Ситник				КиевЗНИИЭП		
Проверил	Корсунс						
Разраб	Лукаш						

Формат А4

Вх. 32842л.6

Лист

Формат А4

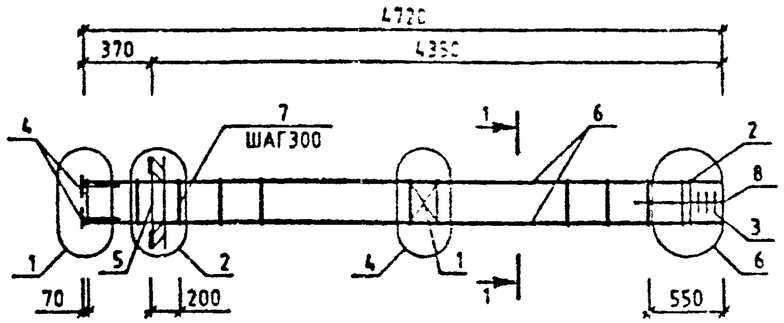

МАРКА	ПОЗ.	МАРКА АРМАТУРНОГО ИЗДЕЛИЯ	КОЛ. ШТ.	МАССА, КГ		ОБОЗНАЧЕНИЕ ДОКУМЕНТА 1.020-1/87.
				1 ШТ.	ВСЕГО	
КП-1	1	С-2	1	1.1	1.1	2-11 К01
	2	СКА-1	2	2.15	4.31	2-11 К02
	3	СКА-2	3	1.43	4.29	2-11 К03
	4	МН-2	4	1.1	4.4	2-11 К04
	5	МН-8	1	19.78	19.78	2-11 К08
	6	Ф20 А-Ш L=4710	4	11.62	46.46	БЧ
	7	ХМ-1	15	0.31	4.63	2-11 К11
	8	Ф6 А-I L=850	4	0.14	0.58	БЧ
				ИТОГО: 85.54		

УЗЛЫ СМ. 1.020-1/87.2-10 У
ТЕХНИЧЕСКИЕ ТРЕБОВАНИЯ СМ. 1.020-1/87.2-10 ТТ
АРМАТУРА КЛАССОВ А-Ш,А-I ПО ГОСТ 5781-82

1-1

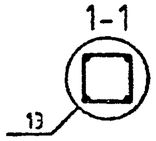

Вх. 32842.1.7

НАЧОТД	ГОРОХОВ		
Н.КОНТР.	СИТНИК		
ГИП	СИТНИК		
ПРОВЕРИЛ	ЛУКАШУК		
РАЗРАБ.	МОЛОДЦОВА		

1.020-1.87.2-10 К001

КАРКАС ПРОСТРАНСТВЕННЫЙ КПП СБОРОЧНЫЙ ЧЕРТЕЖ

СТАДИЯ	ЛИСТ	ЛИСТОВ
Р		1

КиевЗНИИЭП

МОЛОДЦОВА
ОПЕРАТОР СИСТЕМЫ
САПР КиевЗНИИЭП

ВЗАМ. ИНВ. №
ПОДПИСЬ И ДАТА
ИНВ. № ПОДЛ.

ФОРМАТ А3

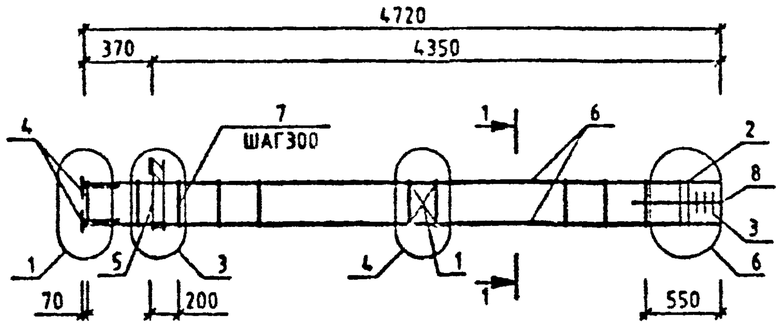

МАРКА	ПОЗ.	МАРКА АРМАТУРНОГО ИЗДЕЛИЯ	КОЛ. ШТ.	МАССА, КГ		ОБОЗНАЧЕНИЕ ДОКУМЕНТА 1.020-1/87.
				1 ШТ.	ВСЕГО	
КП-2	1	С-2	1	1.1	1.1	2-11 К01
	2	СКА-1	2	2.15	4.31	2-11 К02
	3	СКА-2	3	1.43	4.29	2-11 К03
	4	МН-2	4	1.1	4.4	2-11 К04
	5	МН-7	1	12.95	12.95	2-11 К07
	6	Ф20 А-Ш L=4710	4	11.62	46.46	БЧ
	7	ХМ-1	15	0.31	4.63	2-11 К11
	8	Ф6 А-I L=650	4	0.14	0.58	БЧ
				ИТОГО:	78.71	

УЗЛЫ СМ 1020-1/87 2-10 У
ТЕХНИЧЕСКИЕ ТРЕБОВАНИЯ СМ. 1020-1/87.2-10 ТТ
АРМАТУРА КЛАССОВ А-Ш,А-I ПО ГОСТ 5781-82.

1-1

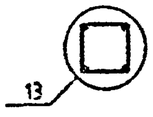

Вх. 32849 л.8

НАЧ.ОТД	ГОРОХОВ		
Н.КОНТР.	СИТНИК		
ГИП	СИТНИК		
ПРОВЕРИЛ	ЛЕКАНТЕВ		
РАЗРАБ.	МОРОЗОВА		

1.020-1/87.2-10 К002

КАРКАС ПРОСТРАНСТВЕННЫЙ КП-2
СБОРОЧНЫЙ ЧЕРТЕЖ

СТАДИЯ	ЛИСТ	ЛИСТОВ
Р		1

КиевЗНИИЭП

ФОРМАТ А3

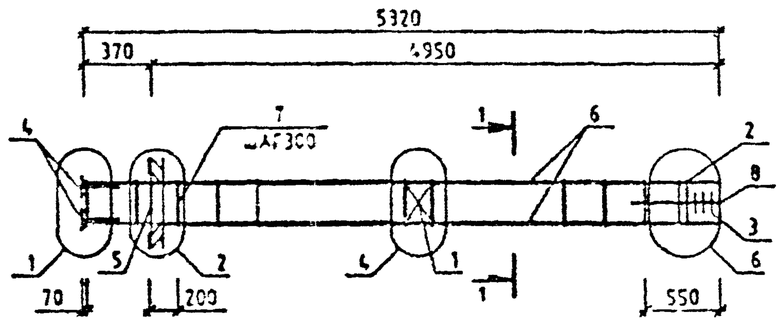

МАРКА	ПОЗ.	МАРКА АРМАТУРНОГО ИЗДЕЛИЯ	КОЛ. ШТ.	МАССА, КГ		ОБОЗНАЧЕНИЕ ДОКУМЕНТА 1.020-1/87.
				1 ШТ.	ВСЕГО	
КП-3	1	С-2	1	1.1	1.1	2-11 К01
	2	СКА-1	2	2.15	4.31	2-11 К02
	3	СКА-2	3	1.43	4.29	2-11 К03
	4	МН-2	4	1.1	4.4	2-11 К04
	5	МН-8	1	19.78	19.78	2-11 К08
	6	Ф20 А-Ш L=5310	4	13.1	52.38	БЧ
	7	ХМ-1	17	0.31	5.24	2-11 К11
	8	Ф8 А-I L=650	4	0.14	0.58	БЧ
				ИТОГО: 92.08		

УЗЛЫ СМ. 1.020-1/87.2-10 У
ТЕХНИЧЕСКИЕ ТРЕБОВАНИЯ СМ. 1.020-1/87.2-10 ТТ
АРМАТУРА КЛАССОВ А-Ш,А-I ПО ГОСТ 5781-82

1-1

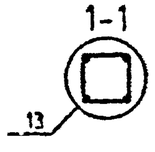

Вх. 32849 л.9

НАЧ.ОТД.	ГОРОХОВ		
Н.КОНТР.	СИТНИК		
ГИП	СИТНИК		
ПРОВЕРИЛ	ЛУКАШУК		
РАЗРАБ.	КОЛОДЦОВА		

1.020-1/87.2-10 К003

КАРКАС ПРОСТРАНСТВЕННЫЙ КП-3
СБОРОЧНЫЙ ЧЕРТЕЖ

СТАДИЯ	ЛИСТ	ЛИСТОВ
Р		1

КиевЗНИИЭП

ФОРМАТ А3

НОЛОДЦОВА
ОПЕРАТОР СИСТЕМЫ
САПР КиевЗНИИЭП

ВЗАМ.ИНВ.№
ПОДПИСЬ И ДАТА
ИНВ.№ ПОДЛ.

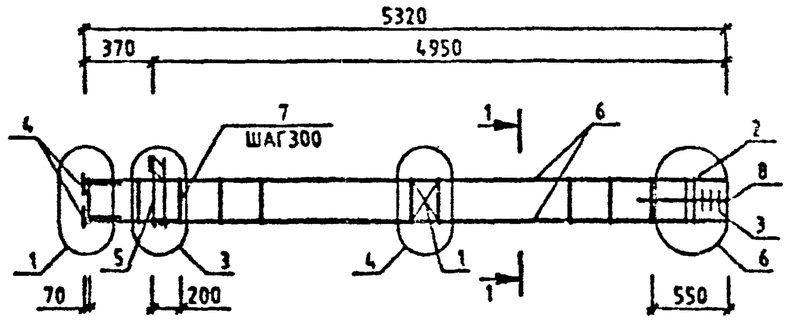

МАРКА	ПОЗ.	МАРКА АРМАТУРНОГО ИЗДЕЛИЯ	КОЛ. ШТ.	МАССА, КГ		ОБОЗНАЧЕНИЕ ДОКУМЕНТА 1.020-1/87.
				1 ШТ.	ВСЕГО	
КП-4	1	С-2	1	1.1	1.1	2-11 К01
	2	СКА-1	2	2.15	4.31	2-11 К02
	3	СКА-2	3	1.43	4.29	2-11 К03
	4	МН-2	4	1.1	4.4	2-11 К04
	5	МН-7	1	12.95	12.95	2-11 К07
	6	Ф20 А-Ш L=5310	4	13.1	52.38	БЧ
	7	ХМ-1	17	0.31	5.24	2-11 К11
	8	Ф6 А-I L=850	4	0.14	0.56	БЧ
				ИТОГО: 85.25		

УЗЛЫ СМ. 1.020-1/87.2-10 У
ТЕХНИЧЕСКИЕ ТРЕБОВАНИЯ СМ. 1.020-1/87.2-10 ТТ
АРМАТУРА КЛАССОВ А-Ш,А-I ПО ГОСТ 5781-82

1-1

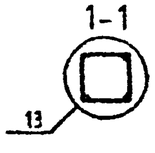

Вх. 3284 Д.10

НАЧ.ОТД.	ГОРОХОВ		
Н.КОНТР.	СИТНИК		
ГИП	СИТНИК		
ПРОВЕРИЛ	ДУДАЛЬК		
РАЗРАБ.	МОЛОДЦОВА		

1.020-1/87.2-10 К004

КАРКАС ПРОСТРАНСТВЕННЫЙ КП-4
СБОРОЧНЫЙ ЧЕРТЕЖ

СТАДИЯ	ЛИСТ	ЛИСТОВ
Р		1

КиевЗНИИЭП

САПР КиевЗНИИЭП
ОПЕРАТОР СИСТЕМЫ
МОЛОДЦОВА

ВЗАМ. ИНВ.№ | ПОДПИСЬ И ДАТА | ИНВ.№ ПОДЛ.

ФОРМАТ А3

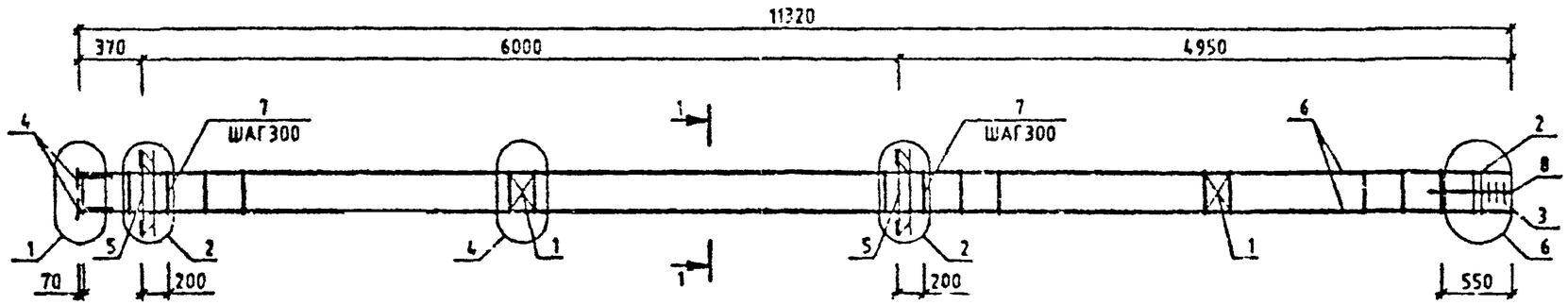

МАРКА	ПОЗ.	МАРКА АРМАТУРНОГО ИЗДЕЛИЯ	КОЛ. ШТ.	МАССА, КГ		ОБОЗНАЧЕНИЕ ДОКУМЕНТА 1.020-1/87.
				1 ШТ.	ВСЕГО	
КП-5	1	С-2	2	1.1	2.19	2-11 К01
	2	СКА-	2	2.15	4.31	2-11 К02
	3	СКА-	3	1.43	4.29	2-11 К03
	4	МН-2	4	1.1	4.4	2-11 К04
	5	МН-[	2	19.78	39.57	2-11 К03
	6	⌀20 А-Ш L=11310	4	27.89	111.57	БЧ
	7	ХМ-1	37	0.31	11.42	2-11 К11
	8	⌀6 А-I L=650	4	0.14	0.56	БЧ
				ИТОГО: 173.32		

1-1

13

УЗ/Ш СМ. 1.020-1/87.2-10 Ч
ТЕХНИЧЕСКИЕ ТРЕБОВАНИЯ СМ. 1.020-1/87.2-10 ТТ
АРМАТУРА КЛАССОВ А-Ш, А-I ПО ГОСТ 5781-82

Вх. 32842 л. 11

НАЧ.ОТД	ГОРОХОВ		
Н.КОНТР.	СИТНИК		
ГИП	СИТНИК		
ПРОВЕРИЛ	[illegible]		
РАЗРАБ.	[illegible]		

1.020-1/87.2-10 К005

КАРКАС ПРОСТРАНСТВЕННЫЙ КП-5
СБОРОЧНЫЙ ЧЕРТЕЖ

СТАДИЯ	ЛИСТ	ЛИСТОВ
Р		1

КиевЗНИИЭП

ФОРМАТ А3

МОЛОДЦОВА
ОПЕРАТОР СИСТЕМЫ
САПР КиевЗНИИЭП

ВЗАМ. ИНВ. №
ПОДПИСЬ И ДАТА
ИНВ. № ПОДЛ.

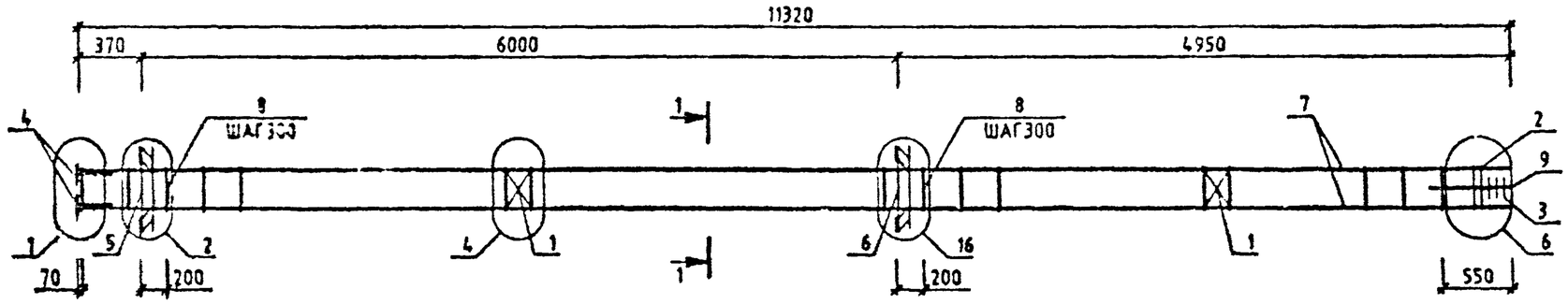

МАРКА	ПОЗ.	МАРКА АРМАТУРНОГО ИЗДЕЛИЯ	КОЛ. ШТ.	МАССА, КГ		ОБОЗНАЧЕНИЕ ДОКУМЕНТА 1.020-1/87.
				1 ШТ.	ВСЕГО	
КП-6	1	С-2	2	1.1	2.19	2-11 К01
	2	СКА-1	2	2.15	4.31	2-11 К02
	3	СКА-2	3	1.43	4.29	2-11 К03
	4	МН-2	4	1.1	4.4	2-11 К04
	5	МН-8	1	19.78	19.78	2-11 К08
	6	МН-12	1	34.9	34.9	2-11 К10
	7	⌀20 А-Ш L=11310	4	27.89	111.57	ГОСТ
	8	ХМ-1	37	0.31	11.42	2-11 К11
	9	⌀6 А-I L=650	4	0.14	0.58	ГОСТ
				ИТОГО:	193.43	

УЗЛЫ СМ. 1.020-1/87.2-10 У
ТЕХНИЧЕСКИЕ ТРЕБОВАНИЯ СМ. 1.020-1/87.2-10 ТТ
АРМАТУРА КЛАССОВ А-Ш, А-I ПО ГОСТ 5781-82

1-1

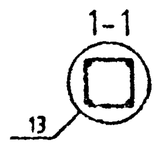

Вх. 32842 л.12

НАЧ.ОТД.	ГОРОХОВ		
Н.КОНТР.	СИНЬК		
ГИП	СИНЬК		
ГЛ.СПЕЦ.			
РАЗРАБ.			

1.020-1/87.2-10 К006

КАРКАС ПРОСТРАНСТВЕННЫЙ КП-6 СБОРОЧНЫЙ ЧЕРТЕЖ

СТАДИЯ	ЛИСТ	ЛИСТОВ
Р		1

КиевЗНИИЭП

ФОРМАТ А3

Инв.№ подл. | Подпись и дата | Взам. инв.№

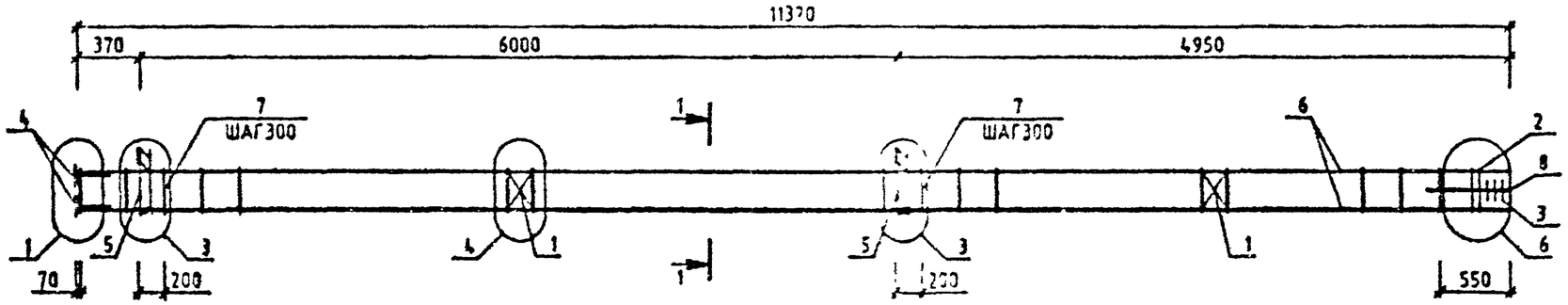

МАРКА	ПОЗ.	МАРКА АРМАТУРНОГО ИЗДЕЛИЯ	КОЛ. ШТ.	МАССА, КГ		ОБОЗНАЧЕНИЕ ДОКУМЕНТА 1.020-1/87.
					ВСЕГО	
КП-7	1	С-2	2	[illegible]	2.19	2-11 К01
	2	СКА-1	2	2.15	4.31	2-11 К02
	3	СКА-2	3	1.43	4.29	2-11 К03
	4	МН-2	4	1.1	4.4	2-11 К04
	5	МН-7	2	12.95	25.91	2-11 К07
	6	Ø20 А-Ш L=11310	4	27.89	111.57	БЧ
	7	ХМ-1	37	0.31	11.42	2-11 К11
	8	Ø6 А-I L=650	4	0.15	0.60	БЧ
				ИТОГО:	164.66	

УЗЛЫ СМ. 1.020-1/87.2-10 У
ТЕХНИЧЕСКИЕ ТРЕБОВАНИЯ СМ. 1.020-1/87.2-10 ТТ
АРМАТУРА КЛАССОВ А-Ш, А-I ПО ГОСТ 5781-82

1-1

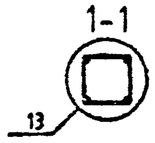

Вх. 32842 л.13

ГАП ОТД.	ГОРОХОВ		
Н.КОНТР.	СИТНИК		
ГИП	СИТНИК		
ПРОВЕРИЛ	ТЯЖАШЯК		
РАЗРАБ.	МОЛОДЦОВА		

1.020-1/87.2-10 К007

КАРКАС ПРОСТРАНСТВЕННЫЙ КП-7
СБОРОЧНЫЙ ЧЕРТЕЖ

СТАДИЯ	ЛИСТ	ЛИСТОВ
Р		1

КиевЗНИИЭП

ФОРМАТ А3

МОЛОДЦОВА
ОПЕРАТОР СИСТЕМЫ
САПР КиевЗНИИЭП

ВЗАМ. ИНВ. №
ПОДПИСЬ И ДАТА
ИНВ. № ПОДЛ.

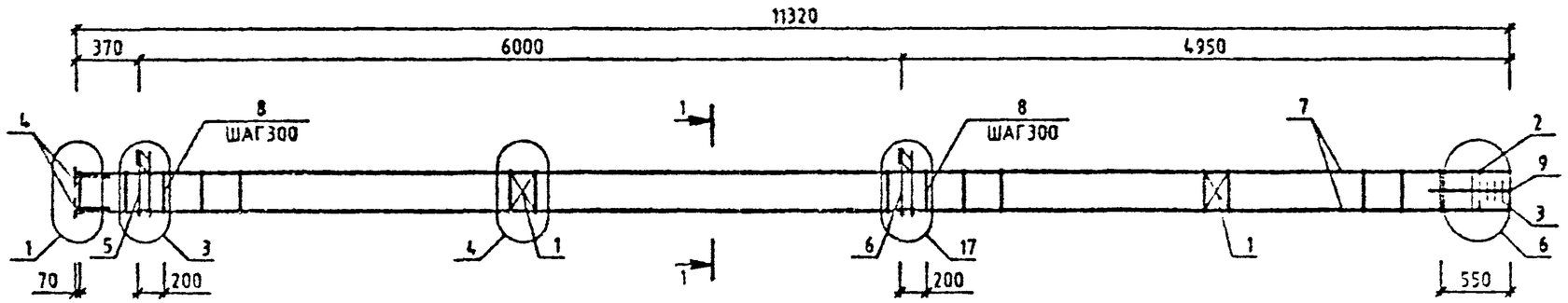

МАРКА	ПОЗ.	МАРКА АРМАТУРНОГО ИЗДЕЛИЯ	КОЛ. ШТ.	МАССА, КГ		ОБОЗНАЧЕНИЕ ДОКУМЕНТА 1.020-1/87.
				1 ШТ.	ВСЕГО	
КП-8	1	С-2	2	1.1	2.19	2-11 К01
	2	СКА-1	2	2.15	4.31	2-11 К02
	3	СКА-2	3	1.43	4.29	2-11 К03
	4	МН-2	4	1.1	4.4	2-11 К04
	5	МН-7	1	12.95	12.95	2-11 К07
	6	МН-11	1	25.23	25.23	2-11 К09
	7	Ø20 А-Ш L=11310	4	27.89	111.57	ГОСТ
	8	ХМ-1	37	0.31	11.42	2-11 К11
	9	Ø6 А-I L=850	4	0.14	0.58	ГОСТ
				ИТОГО: 176.94		

МАРКА	ПОЗ.	МАРКА АРМАТУРНОГО ИЗДЕЛИЯ	КОЛ. ШТ.	МАССА, КГ		ОБОЗНАЧЕНИЕ ДОКУМЕНТА 1.020-1/87
				1 ШТ.	ВСЕГО	
КП-9	1	С-2	2	1.1	2.19	2-11 К01
	2	СКА-3	2	3.37	6.73	2-11 К02
	3	СКА-4	3	2.23	6.7	2-11 К03
	4	МН-2	4	1.1	4.4	2-11 К04
	5	МН-7	1	12.95	12.95	2-11 К07
	6	МН-11	1	25.23	25.23	2-11 К09
	7	Ø22 А-Ш L=11310	4	33.75	135	ГОСТ
	8	ХМ-1	37	0.31	11.42	2-11 К11
	9	Ø6 А-I L=550	4	0.14	0.58	ГОСТ
				ИТОГО: 205.2		

УЗЛЫ СМ. 1.020-1/87.2-10 У
ТЕХНИЧЕСКИЕ ТРЕБОВАНИЯ СМ. 1.020-1/87.2-10 ТТ
АРМАТУРА КЛАССОВ А-Ш, А-I ПО ГОСТ 5781-82

1-1

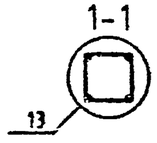

Вх.32842 л.14

1.020-1/87.2-10 К008

НАЧ.ОТД.	ГОРОХОВ		
Н.КОНТР.	СИТНИК		
ГИП	СИТНИК		
ПРОВЕРИЛ	ЛУКАШУК		
РАЗРАБ.	МОЛОДЦОВА		

КАРКАС ПРОСТРАНСТВЕННЫЙ КП-8 КП-9 СБОРОЧНЫЙ ЧЕРТЕЖ

СТАДИЯ	ЛИСТ	ЛИСТОВ
		1

КиевЗНИИЭП

МОЛОДЦОВА
ОПЕРАТОР СИСТЕМЫ
САПР
ВЗАМ. ИНВ.№
ПОДП.И ДАТА
ИНВ.№ ПОДЛ.

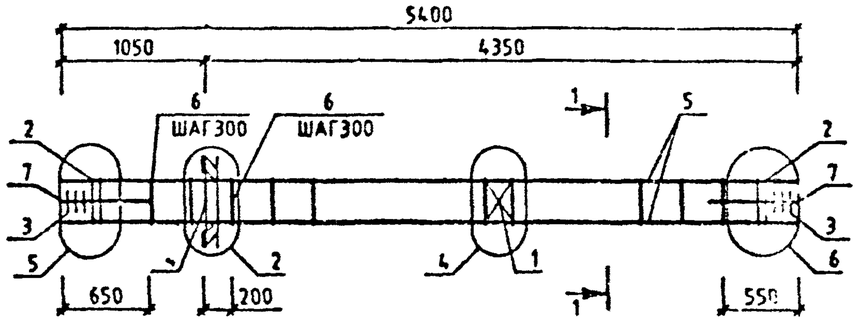

МАРКА	ПОЗ.	МАРКА АРМАТУРНОГО ИЗДЕЛИЯ	КОЛ. ШТ.	МАССА, КГ		ОБОЗНАЧЕНИЕ ДОКУМЕНТА 1.020-1/87
				1 ШТ.	ВСЕГО	
КП-10	1	С-2	1	1.1	1.1	2-11 К01
	2	СКА-1	4	2.15	8.62	2-11 К02
	3	СКА-2	6	1.43	8.57	2-11 К03
	4	МН-8	1	19.78	19.78	2-11 К08
	5	⌀20 А-Ш L=5400	4	13.32	53.27	БЧ
	6	ХМ-1	15	0.31	4.63	2-11 К11
	7	⌀6 А-I L=650	8	0.14	1.15	БЧ
				ИТОГО: 97.12		

УЗЛЫ СМ. 1.020-1/87.2-10 У
ТЕХНИЧЕСКИЕ ТРЕБОВАНИЯ СМ. 1.020-1/87.2-10 ТТ
АРМАТУРА КЛАССОВ А-Ш, А-I ПО ГОСТ 5781-82

1-1

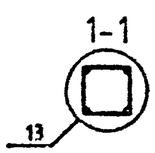

Вх. 32842 л.15

НАЧ.ОТД	ГОРОХОВ		
Н.КОНТР.	СИТНИК		
ГИП	СИТНИК		
ПРОВЕРИЛ	ЛУКАШУК		
РАЗРАБ.	МОЛОДЦОВА		

1.020-1/87.2-10 К009

КАРКАС ПРОСТРАНСТВЕННЫЙ КП-10 СБОРОЧНЫЙ ЧЕРТЕЖ

СТАДИЯ	ЛИСТ	ЛИСТОВ
		1

КиевЗНИИЭП

МОЛОДЦОВА
ОПЕРАТОР СИСТЕМЫ
САПР КиевЗНИИЭП

ВЗАМ. ИНВ.№
И.ДАТА

ФОРМАТ А3

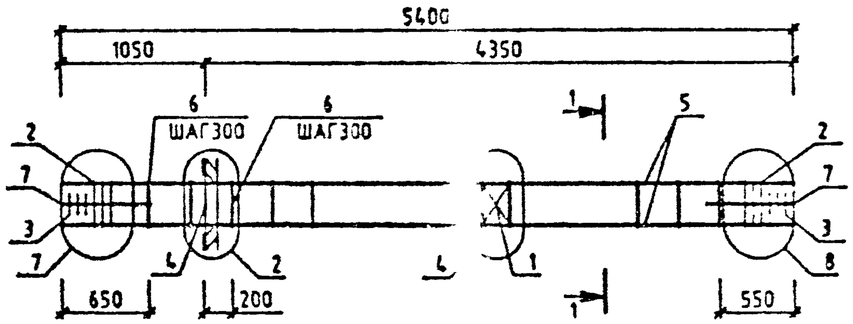

МАРКА	ПОЗ.	МАРКА АРМАТУРНОГО ИЗДЕЛИЯ	КОЛ. ШТ.	МАССА, КГ		ОБОЗНАЧЕНИЕ ДОКУМЕНТА 1.020-1/87.
				1 Т.	ВСЕГО	
КП-11	1	С-2	1	1.	1.1	2-11 К01
	2	СКА-3	6	3.	20.2	2-11 К02
	3	СКА-4	6	2.	13.39	2-11 К03
	4	МН-8	1	19.	19.78	2-11 К08
	5	⌀28 А-Ш L=5400	4	26.	104.41	БЧ
	6	ХМ-2	15	0.5	8.46	2-11 К11
	7	⌀6 А-I L=650	8	0.1	1.15	БЧ
				ИТОГО:	168.49	

УЗЛЫ СМ. 1.020-1/87.2-10 У
ТЕХНИЧЕСКИЕ ТРЕБОВАНИЯ СМ. 1.020-1/87.2-10 ТТ
АРМАТУРА КЛАССОВ А-Ш, А-I ПО ГОСТ 5781-82

1-1

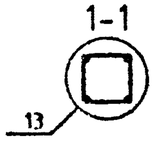

Вх. 32842 л.16

НАЧ.ОТД	ГОРОХОВ		1.020-1/87.2-10 К010	
Н.КОНТР	СИТНИК		КАРКАС ПРОСТРАНСТВЕННЫЙ КП-11 СБОРОЧНЫЙ ЧЕРТЕЖ	СТАДИЯ: Р; ЛИСТ: ; ЛИСТОВ: 1
ГИП	СИТНИК			КиевЗНИИЭП
ПРОВЕРИЛ	ЛУКАШОК			
РАЗРАБ.	МОЛОДЦОВА			

МОЛОДЦОВА
ОПЕРАТОР СИСТЕМЫ
САПР КиевЗНИИЭП

ВЗАМ.ИНВ.№ | ПОДПИСЬ И ДАТА | ИНВ.№ ПОДЛ.

ФОРМАТ А3

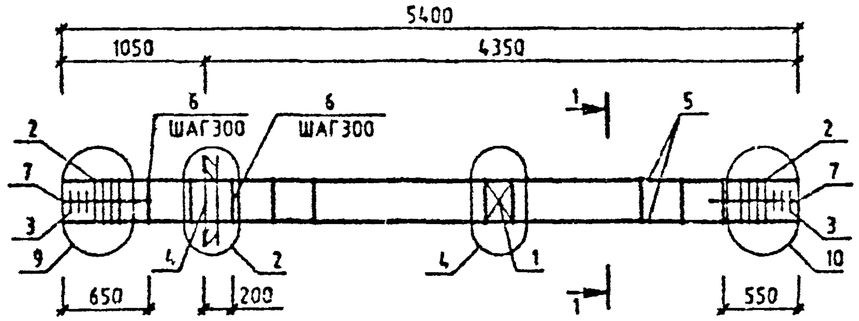

МАРКА	ПОЗ.	МАРКА АРМАТУРНОГО ИЗДЕЛИЯ	КОЛ. ШТ.	МАССА, КГ		ОБОЗНАЧЕНИЕ ДОКУМЕНТА 1.020-1/87.
				1 ШТ.	ВСЕГО	
КП-12	1	С-2	1	1.1	1.1	2-11 К01
	2	СКА-3	8	3.37	26.93	2-11 К02
	3	СКА-4	6	2.23	13.39	2-11 К03
	4	МН-8	1	19.78	19.78	2-11 К08
	5	⌀32 А-Ш L=5400	4	34.09	136.37	БЧ
	6	ХМ-2	15	0.56	8.46	2-11 К11
	7	⌀6 А-I L=650	8	0.14	1.15	БЧ
				ИТОГО: 207.19		

УЗЛЫ СМ. 1.020-1/87.2-10 У
ТЕХНИЧЕСКИЕ ТРЕБОВАНИЯ СМ. 1020-1/87.2-10 ТТ
АРМАТУРА КЛАССОВ А-Ш, А-I ПО ГОСТ 5781-82

1-1

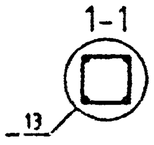

Вх. 32842 л. 17

НАЧ.ОТД.	ГОРОХОВ		
Н.КОНТР.	СИТНИК		
ГИП	СИТНИК		
ПРОВЕРИЛ	ЛЕКАЛЕХ		
РАЗРАБ.	МОЛОДЦОВА		

1.020-1/87.2-10 К011

КАРКАС ПРОСТРАНСТВЕННЫЙ КП-12
СБОРОЧНЫЙ ЧЕРТЕЖ

СТАДИЯ	ЛИСТ	ЛИСТОВ
Р		1

КиевЗНИИЭП

САПР Киев ЗНИИЭП
ОПЕРАТОР СИСТЕМЫ
МОЛОДЦОВА

ВЗАМ. ИНВ. №
ПОДПИСЬ И ДАТА
ИНВ. № ПОДЛ.

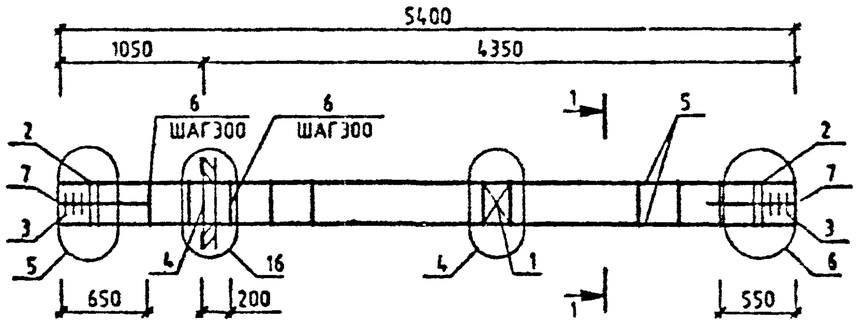

МАРКА	ПОЗ.	МАРКА АРМАТУРНОГО ИЗДЕЛИЯ	КОЛ. ШТ.	МАССА, КГ		ОБОЗНАЧЕНИЕ ДОКУМЕНТА 1.020-1/87
				1 ШТ.	ВСЕГО	
КП-13	1	С-2	1	1.1	1.1	2-11 К01
	2	СКА-1	4	2.15	8.62	2-11 К02
	3	СКА-2	8	1.43	8.57	2-11 К03
	4	МН-12	1	34.9	34.9	2-11 К10
	5	⌀20 А-Ш L=5400	4	13.32	53.27	БЧ
	6	ХМ-1	15	0.31	4.63	2-11 К11
	7	⌀8 А-I L=850	8	0.14	1.15	БЧ
				ИТОГО: 112.24		

УЗЛЫ СМ. 1.020-1/87.2-10 У
ТЕХНИЧЕСКИЕ ТРЕБОВАНИЯ СМ. 1.020-1/87.2-10 ТТ
АРМАТУРА КЛАССОВ А-Ш, А-I ПО ГОСТ 5781-82

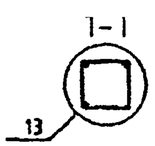

Вх. 32842 л. 18

НАЧ.ОТД.	ГОРОХОВ		1.020-1/87.2-10 К012	
Н.КОНТР.	СИТНИК		КАРКАС ПРОСТРАНСТВЕННЫЙ КП-13 СБОРОЧНЫЙ ЧЕРТЕЖ	СТАДИЯ Р / ЛИСТ / ЛИСТОВ 1
ГИП	СИТНИК			КиевЗНИИЭП
ПРОВЕРИЛ	ЛЕСКАВЫК			
РАЗРАБ.	МОЛОДЦОВА			

САПР КиевЗНИИЭП
ОПЕРАТОР СИСТЕМЫ МОЛОДЦОВА
ВЗАМ. ИНВ. №
ПОДПИСЬ И ДАТА
ИНВ. № ПОДЛ.

ФОРМАТ А3

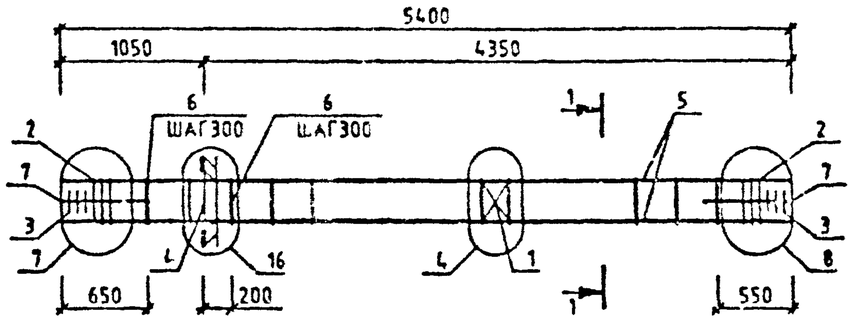

МАРКА	ПОЗ.	МАРКА АРМАТУРНОГО ИЗДЕЛИЯ	КОЛ. ШТ.	МАССА, КГ		ОБОЗНАЧЕНИЕ ДОКУМЕНТА 1.020-1/87.
				1 ШТ.	ВСЕГО	
КП-14	1	С-2	1	1.1	1.1	2-11 К01
	2	СКА-3	6	3.37	20.2	2-11 К02
	3	СКА-4	6	2.23	13.39	2-11 К03
	4	МН-12	1	34.9	34.9	2-11 К10
	5	Ф28 А-Ш L=5400	4	26.1	104.41	БЧ
	6	ХМ-2	15	0.56	8.46	2-11 К11
	7	Ф6 А-I L=650	8	0.14	1.15	БЧ
				ИТОГО: 183.61		

УЗЛЫ СМ. 1.020-1/87.2-10 У
ТЕХНИЧЕСКИЕ ТРЕБОВАНИЯ СМ. 1.020-1/87.2-10 ТТ
АРМАТУРА КЛАССОВ А-Ш, А-I ПО ГОСТ 5781-82

1-1

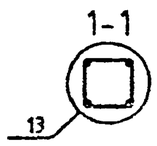

Вх. 32842 л.19

НАЧ.ОТД	ГОРОХОВ		
Н.КОНТР.	СИТНИК		
ГИП	СИТНИК		
ПРОВЕРИЛ	ЛУКАШУК		
РАЗРАБ.	МОЛОДЦОВА		

1.020-1/87.2-10 К013

КАРКАС ПРОСТРАНСТВЕННЫЙ КП-14 СБОРОЧНЫЙ ЧЕРТЕЖ

СТАДИЯ	ЛИСТ	ЛИСТОВ
Р		1

КиевЗНИИЭП

ФОРМАТ А3

МОЛОДЦОВА
ОПЕРАТОР СИСТЕМЫ
САПР КиевЗНИИЭП

ПОДПИСЬ И ДАТА
ВЗАМ. ИНВ.№

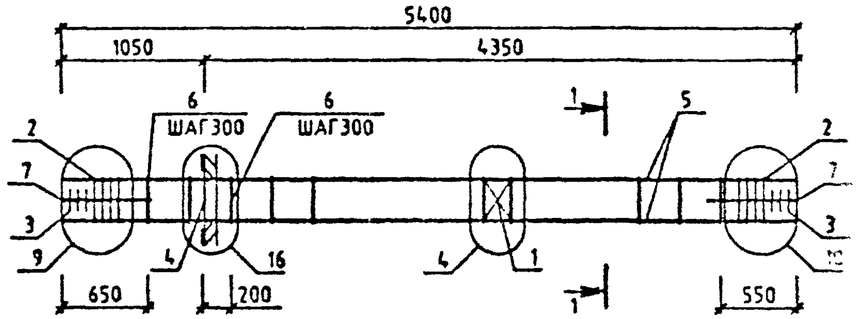

МАРКА	ПОЗ.	МАРКА АРМАТУРНОГО ИЗДЕЛИЯ	КОЛ. ШТ.	МАССА, КГ		ОБОЗНАЧЕНИЕ ДОКУМЕНТА 1.020-1
				1 ШТ.	ВСЕГО	
КП-15	1	С-2	1	1.1	1.1	2-11 К01
	2	СКА-3	8	3.37	26.93	2-11 К02
	3	СКА-4	6	2.23	13.39	2-11 К03
	4	МН-12	1	34.9	34.9	2-11 К1
	5	⌀32 А-Ш L=5400	4	34.09	136.37	БЧ
	6	ХМ-2	15	0.56	8.46	2-11 К1
	7	⌀6 А-I L=650	8	0.14	1.15	БЧ
				ИТОГО: 222.3		

УЗЛЫ СМ. 1.020-1/87.2-10 Ч
ТЕХНИЧЕСКИЕ ТРЕБОВАНИЯ СМ. 1.020-1/87.2-10 ТТ
АРМАТУРА КЛАССОВ А-Ш, А-I ПО ГОСТ 5781-82

1-1

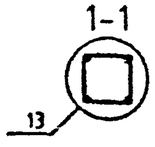

Вх. 32842 л.20

НАЧ.ОТД	ГОРОХОВ		
Н.КОНТР	СИТНИК		
ГИП	СИТНИК		
ПРОВЕРИЛ	ЛУКАШУК		
РАЗРАБ.	МОЛОДЦОВА		

1.020-1/87.2-10 К014

КАРКАС ПРОСТРАНСТВЕННЫЙ КП-15
СБОРОЧНЫЙ ЧЕРТЕЖ

СТАДИЯ	ЛИСТ	ЛИСТОВ
Р		1

КиевЗНИИЭП

ФОРМАТ А3

МОЛОДЦОВА
СПЕРАТОР СИСТЕМЫ
САПР КиевЗНИИЭП

ВЗАМ. ИНВ.№
ПОДПИСЬ И ДАТА
ИНВ.№ ПОДЛ.

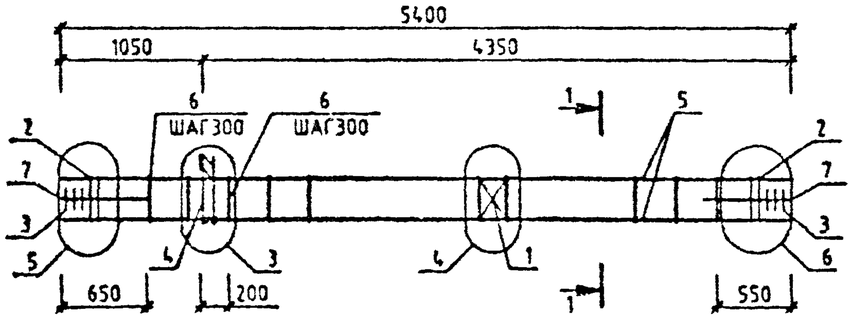

МАРКА	ПОЗ.	МАРКА АРМАТУРНОГО ИЗДЕЛИЯ	КОЛ. ШТ.	МАССА, КГ		ОБОЗНАЧЕНИЕ ДОКУМЕНТА 1.020-1/87.
				1 ШТ.	ВСЕГО	
КП-16	1	С-2	1	1.1	1.1	2-11 К01
	2	СКА-1	4	2.15	8.62	2-11 К02
	3	СКА-2	8	1.43	8.57	2-11 К03
	4	МН-7	1	12.95	12.95	2-11 К07
	5	⌀20 А-Ш L=5400	4	13.32	53.27	БЧ
	6	ХМ-1	15	0.31	4.63	2-11 К11
	7	⌀6 А-I L=650	8	0.14	1.15	БЧ
				ИТОГО: 90.29		

УЗЛЫ СМ. 1.020-1/87.2-10 У
ТЕХНИЧЕСКИЕ ТРЕБОВАНИЯ СМ. 1.020-1/87.2-10 ТТ
АРМАТУРА КЛАССОВ А-Ш, А-I ПО ГОСТ 5781-82

1-1

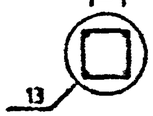

Вх. 32842 л.21

НАЧ.ОТД.	ГОРОХОВ		
Н.КОНТР.	СИТНЯК		
ГИП	СИТНЯК		
ПРОВЕРИЛ	ЛУКАШУК		
РАЗРАБ.	МОЛОДЦОВА		

1.020-1/87.2-10 К015

КАРКАС ПРОСТРАНСТВЕННЫЙ КП-16 СБОРОЧНЫЙ ЧЕРТЕЖ

СТАДИЯ	ЛИСТ	ЛИСТОВ
Р		1

КиевЗНИИЭП

ФОРМАТ А3

МОЛОДЦОВА
ОПЕРАТОР СИСТЕМЫ
САПР КиевЗНИИЭП

ИНВ.№ ПОДЛ. | ПОДПИСЬ И ДАТА | ВЗАМ. ИНВ.№

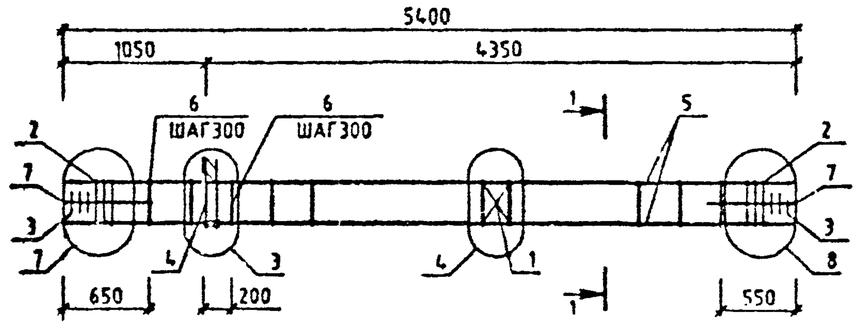

МАРКА	ПОЗ.	МАРКА АРМАТУРНОГО ИЗДЕЛИЯ	КОЛ. ШТ.	МАССА, КГ		ОБОЗНАЧЕНИЕ ДОКУМЕНТА 1.020-1/87
				1 ШТ.	ВСЕГО	
КП-17	1	С-2	1	1.1	1.1	2-11 К01
	2	СКА-3	6	3.37	20.2	2-11 К02
	3	СКА-4	6	2.23	13.39	2-11 К03
	4	МН-7	1	12.95	12.95	2-11 К07
	5	⌀25 А-Ш L=5400	4	20.81	83.23	БЧ
	6	ХМ-2	15	0.56	8.48	2-11 К11
	7	⌀6 А-I L=850	8	0.14	1.15	БЧ
				ИТОГО: 140.49		

УЗЛЫ СМ. 1.020-1/87.2-10 У
ТЕХНИЧЕСКИЕ ТРЕБОВАНИЯ СМ. 1.020-1/87.2-10 ТТ
АРМАТУРА КЛАССОВ А-Ш, А-I ПО ГОСТ 5781-82

1-1

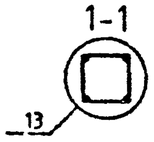

Вх. 32842 л.22

НАЧ.ОТД.	ГОРОХОВ		
Н.КОНТР.	СИТНИК		
ГИП	СИТНИК		
ПРОВЕРИЛ	ЛЫКАШУК		
РАЗРАБ.	МОЛОДЦОВА		

1.020-1/87.2-10 К016

КАРКАС ПРОСТРАНСТВЕННЫЙ КП-17 СБОРОЧНЫЙ ЧЕРТЕЖ

СТАДИЯ	ЛИСТ	ЛИСТОВ
Р		1

КиевЗНИИЭП

ФОРМАТ А3

МОЛОДЦОВА
ОПЕРАТОР СИСТЕМЫ
САПР КиевЗНИИЭП

ВЗАМ. ИНВ.№
ПОДПИСЬ И ДАТА
ИНВ.№ ПОДЛ.

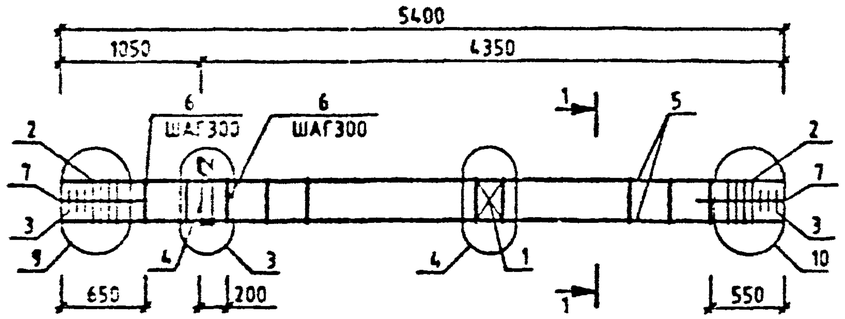

МАРКА	ПОЗ.	МАРКА АРМАТУРНОГО ИЗДЕЛИЯ	КОЛ. ШТ.	МАССА, КГ		ОБОЗНАЧЕНИЕ ДОКУМЕНТА 1.020-1/87.
				1 ШТ.	ВСЕГО	
КП-16	1	С-2	1	1.1	1.1	2-11 К01
	2	СКА-3	8	3.37	26.93	2-11 К02
	3	СКА-4	6	2.23	13.39	2-11 К03
	4	МН-7	1	12.95	12.95	2-11 К07
	5	⌀32 А-Ш L=5400	4	34.09	136.37	БЧ
	6	ХМ-2	15	0.56	8.46	2-11 К11
	7	⌀6 А-I L=650	8	0.14	1.15	БЧ
				ИТОГО: 200.36		

УЗЛЫ СМ. 1.020-1/87.2-10 У
ТЕХНИЧЕСКИЕ ТРЕБОВАНИЯ СМ. 1.020-1/87.2-10 ТТ
АРМАТУРА КЛАССОВ А-Ш, А-I ПО ГОСТ 5781-82

1-1

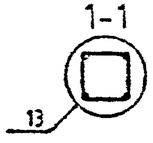

Вх. 32842 л. 23

НАЧ.ОТД.	ГОРОХОВ		
Н.КОНТР.	СИТНИК		
ГИП	СИТНИК		
ПРОВЕРИЛ	[illegible]		
РАЗРАБ.	[illegible]		

1.020-1/87.2-10 К017

КАРКАС ПРОСТРАНСТВЕННЫЙ КП-18 СБОРОЧНЫЙ ЧЕРТЕЖ

СТАДИЯ	ЛИСТ	ЛИСТОВ
Р		1

КиевЗНИИЭП

ФОРМАТ А3

МОЛОДЦОВА
ОПЕРАТОР СИСТЕМЫ
САПР КиевЗНИИЭП

ИНВ.№ ПОДЛ. | ПОДПИСЬ И ДАТА | ВЗАМ.ИНВ.№

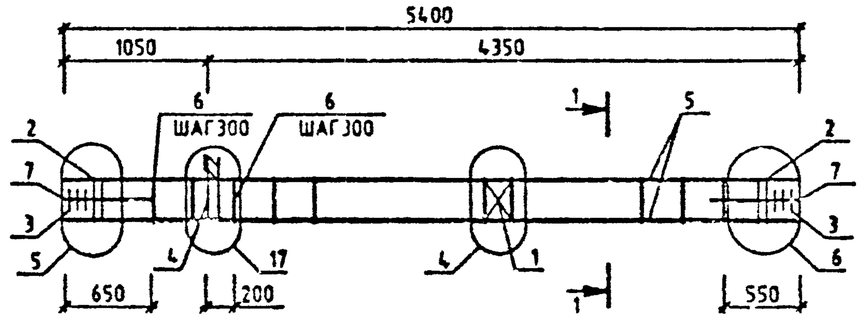

МАРКА	ПОЗ	МАРКА АРМАТУРНОГО ИЗДЕЛИЯ	КОЛ. ШТ.	МАССА, КГ		ОБОЗНАЧЕНИЕ ДОКУМЕНТА 1.020-1/87.
				1 ШТ.	ВСЕГО	
КП-19	1	С-2	1	1.1	1.1	2-11 К01
	2	СКА-1	4	2.15	8.62	2-11 К02
	3	СКА-2	6	1.43	8.57	2-11 К03
	4	МН-11	1	25.23	25.23	2-11 К09
	5	Ø20 А-Ш L=5400	4	13.32	53.27	БЧ
	6	ХМ-1	15	0.31	4.63	2-11 К11
	7	Ø6 А-I L=550	8	0.14	1.15	БЧ
				ИТОГО: 102.57		

УЗЛЫ СМ. 1.020-1/87.2-10 У
ТЕХНИЧЕСКИЕ ТРЕБОВАНИЯ СМ. 1.020-1/87.2-10 ТТ
АРМАТУРА КЛАССОВ А-Ш, А-I ПО ГОСТ 5781-82

1-1
13

Вх. 32842 л.24

НАЧОТД	ГОРОХОВ		1.020-1/87.2-10 К018	
Н.КОНТР.	СИТНИК		КАРКАС ПРОСТРАНСТВЕННЫЙ КП-19 СБОРОЧНЫЙ ЧЕРТЕЖ	СТАДИЯ: Р; ЛИСТ: ; ЛИСТОВ: 1
ГИП	СИТНИК			КиевЗНИИЭП
ПРОВЕРИЛ	[illegible]			
РАЗРАБ.	МОЛОДЦОВА			

ФОРМАТ А3

МОЛОДЦОВА
ОПЕРАТОР СИСТЕМЫ
САПР КиевЗНИИЭП

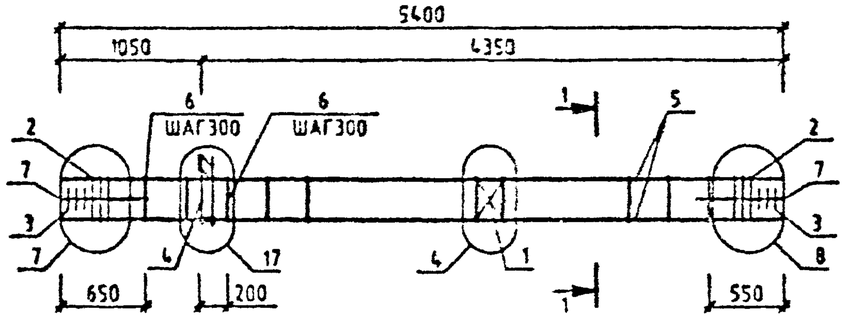

МАРКА	ПОЗ.	МАРКА АРМАТУРНОГО ИЗДЕЛИЯ	КОЛ. ШТ.	МАССА, КГ		ОБОЗНАЧЕНИЕ ДОКУМЕНТА 1.020-1/87.
				1 ШТ.	ВСЕГО	
КП-20	1	С-2	1	1.1	1.1	2-11 К01
	2	СКА-3	6	3.37	20.2	2-11 К02
	3	СКА-4	6	2.23	13.39	2-11 К03
	4	МН-11	1	25.23	25.23	2-11 К09
	5	Ø25 А-Ш L=5400	4	20.81	83.23	БЧ
	6	ХМ-2	15	0.56	8.46	2-11 К11
	7	Ø6 А-I L=650	8	0.14	1.15	БЧ
				ИТОГО: 152.77		

УЗЛЫ СМ. 1020-1/87.2-10 У
ТЕХНИЧЕСКИЕ ТРЕБОВАНИЯ СМ. 1020-1/87.2-10 ТТ
АРМАТУРА КЛАССОВ А-Ш, А-I ПО ГОСТ 5781-82

1-1

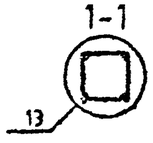

Вх. 32842 л.25

НАЧОТД.	ГОРОХОВ		
НКОНТР.	СИТНИК		
ГИП	СИТНИК		
ПРОВЕРИЛ	ЛИТВИНОВ		
РАЗРАБ.	КОНСТАНТИНА		

1.020-1/87.2-10 К019

КАРКАС ПРОСТРАНСТВЕННЫЙ КП-20
СБОРОЧНЫЙ ЧЕРТЕЖ

СТАДИЯ	ЛИСТ	ЛИСТОВ
Р		1

КиевЗНИИЭП

ФОРМАТ А3

Инв. № подл. | Подпись и дата | Взам. инв. №

САПР КиевЗНИИЭП
Оператор системы
Копировал

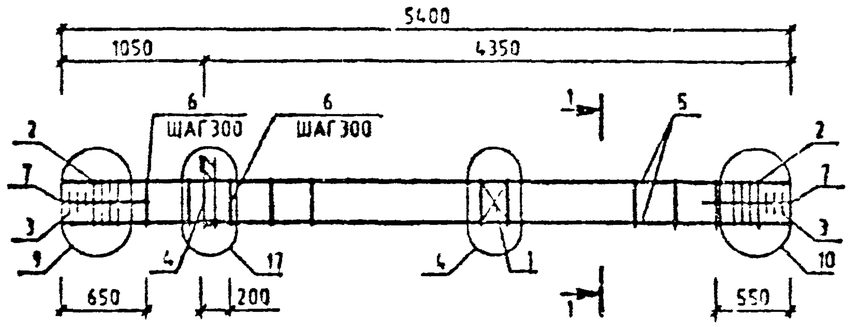

МАРКА	ПОЗ.	МАРКА АРМАТУРНОГО ИЗДЕЛИЯ	КОЛ. ШТ.	МАССА, КГ		ОБОЗНАЧЕНИЕ ДОКУМЕНТА 1.020-1/87
				1 ШТ.	ВСЕГО	
КП-21	1	С-2	1	1.1	1.1	2-11 К01
	2	СКА-3	8	3.37	26.93	2-11 К02
	3	СКА-4	6	2.23	13.39	2-11 К03
	4	МН-11	1	25.23	25.23	2-11 К09
	5	⌀32 А-Ш L=6400	4	34.09	136.37	ГОСТ
	6	ХМ-2	15	0.56	8.46	2-11 К11
	7	⌀6 А-I L=660	8	0.14	1.15	ГОСТ
				ИТОГО: 212.04		

УЗЛЫ СМ. 1.020-1/87.2-10 У
ТЕХНИЧЕСКИЕ ТРЕБОВАНИЯ СМ. 1.020-1/87.2-10 ТТ
АРМАТУРА КЛАССОВ А-Ш, А-I ПО ГОСТ 5781-82

1-1

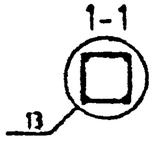

Вх. 32842 л.26

НАЧ.ОТД.	ГОРОХОВ		
Н.КОНТР.	СИТНИК		
ГИП	СИТНИК		
ПРОВЕРИЛ	ЛУКАШУК		
РАЗРАБ.	МОЛОДЦОВА		

1.020-1/87.2-10 К020

КАРКАС ПРОСТРАНСТВЕННЫЙ КП-21 СБОРОЧНЫЙ ЧЕРТЕЖ

СТАДИЯ	ЛИСТ	ЛИСТОВ
Р		1

КиевЗНИИЭП

ФОРМАТ А3

МОЛОДЦОВА
ОПЕРАТОР СИСТЕМЫ
САПР КиевЗНИИЭП

ВЗАМ. ИНВ.№
ПОДП.СЬ И ДАТА
ИНВ.№ ПОДЛ.

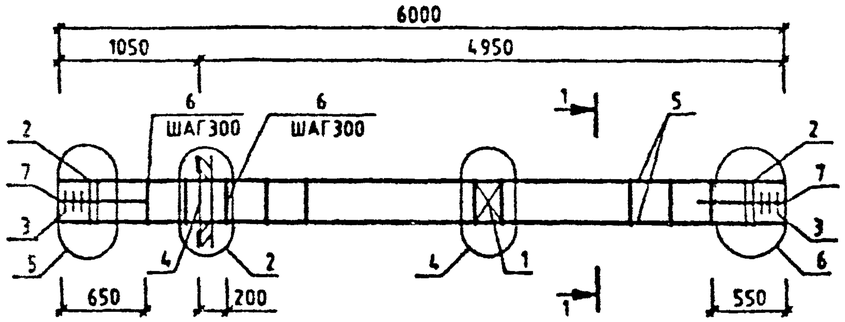

МАРКА	ПОЗ.	МАРКА АРМАТУРНОГО ИЗДЕЛИЯ	КОЛ. ШТ.	МАССА, КГ		ОБОЗНАЧЕНИЕ ДОКУМЕНТА 1.020-1/87.
				1 ШТ.	ВСЕГО	
КП-22	1	С-2	1	1.1	1.1	2-11 К01
	2	СКА-1	4	2.15	8.62	2-11 К02
	3	СКА-2	6	1.43	8.57	2-11 К03
	4	МН-8	1	19.78	19.78	2-11 К08
	5	⌀20 А-Ш L=6000	4	14.8	59.19	БЧ
	6	ХМ-1	17	0.31	5.24	2-11 К11
	7	⌀6 А-I L=650	8	0.14	1.15	БЧ
				ИТОГО:	103.65	

УЗЛЫ СМ. 1.020-1/87.2-10 У
ТЕХНИЧЕСКИЕ ТРЕБОВАНИЯ СМ. 1.020-1/87.2-10 ТТ
АРМАТУРА КЛАССОВ А-Ш, А-I ПО ГОСТ 5781-82

1-1

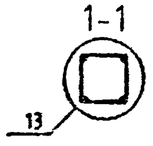

Вх. 32842 л.27

НАЧ.ОТД	ГОРОХОВ		
Н.КОНТР.	СИТНИК		
ГИП	СИТНИК		
ПРОВЕРИЛ	ЛУКАШЕВ		
РАЗРАБ.	КОСОРОТОВА		

1.020-1/87.2-10 К021

КАРКАС ПРОСТРАНСТВЕННЫЙ КП-22 СБОРОЧНЫЙ ЧЕРТЕЖ

СТАДИЯ	ЛИСТ	ЛИСТОВ
Р		1

КиевЗНИИЭП

ФОРМАТ А3

ПОДПИСЬ И ДАТА

ИНВ.№ ПОДЛ.

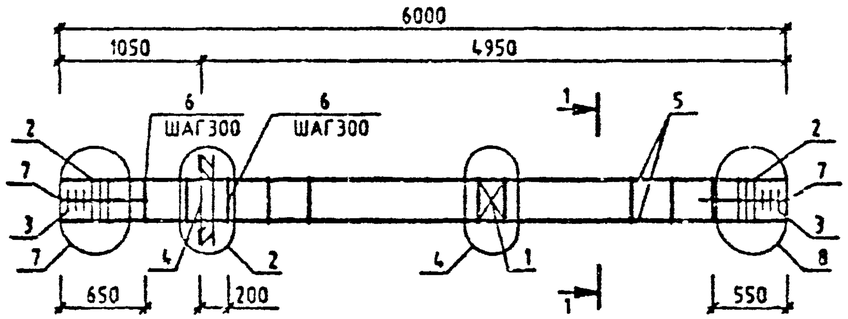

МАРКА	ПОЗ.	МАРКА АРМАТУРНОГО ИЗДЕЛИЯ	КОЛ. ШТ.	МАССА, КГ		ОБОЗНАЧЕНИЕ ДОКУМЕНТА 1.020-1/87.
				1 ШТ.	ВСЕГО	
КП-23	1	С-2	1	1.1	1.1	2-11 К01
	2	СКА-3	6	3.37	20.2	2-11 К02
	3	СКА-4	8	2.23	13.39	2-11 К03
	4	МН-3	1	19.78	19.78	2-11 К08
	5	⌀28 А-Ш L=6000	4	29	116.01	БЧ
	6	ХМ-2	17	0.56	9.59	2-11 К11
	7	⌀8 А-I L=850	8	0.14	1.15	БЧ
				ИТОГО: 181.22		

УЗЛЫ СМ. 1020-1/87 2-10 У
ТЕХНИЧЕСКИЕ ТРЕБОВАНИЯ СМ. 1.020-1/87.2-10 ТТ
АРМАТУРА КЛАССОВ А-Ш, А-I ПО ГОСТ 5781-82

1-1

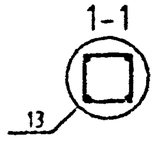

Вх. 32842 л.28

НАЧ.ОТД.	ГОРОХОВ		1.020-1/87.2-10 К022	
Н.КОНТР.	СИТНИК		КАРКАС ПРОСТРАНСТВЕННЫЙ КП-23 СБОРОЧНЫЙ ЧЕРТЕЖ	СТАДИЯ: Р; ЛИСТ: ; ЛИСТОВ: 1
ГИП	СИТНИК			КиевЗНИИЭП
ИНЖЕНЕР	ДЕЛАЛУК			
РАЗРАБ.	ПОЛУЯНОВА			

ВЗАМ. ИНВ. №
ПОДПИСЬ И ДАТА
ИНВ. № ПОДЛ.
СИСТЕМА

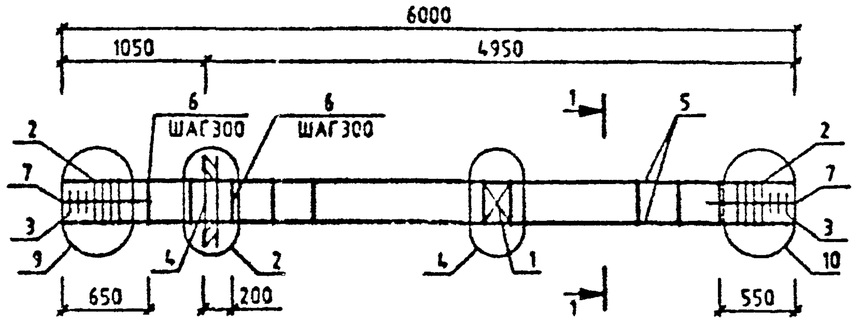

МАРКА	ПОЗ.	МАРКА АРМАТУРНОГО ИЗДЕЛИЯ	КОЛ. ШТ.	МАССА, КГ		ОБОЗНАЧЕНИЕ ДОКУМЕНТА 1.020-1/87.
				1 ШТ.	ВСЕГО	
КП-24	1	С-2	1	1.1	1.1	2-11 К01
	2	СКА-3	8	3.37	26.93	2-11 К02
	3	СКА-4	6	2.23	13.39	2-11 К03
	4	МН-8	1	19.78	19.78	2-11 К08
	5	⌀32 А-Ш L=6000	4	37.88	151.52	БЧ
	6	ХМ-2	17	0.56	9.59	2-11 К11
	7	⌀6 А-I L=650	8	0.14	1.15	БЧ
				ИТОГО: 223.47		

УЗЛЫ СМ. 1.020-1/87.2-10 У
ТЕХНИЧЕСКИЕ ТРЕБОВАНИЯ СМ. 1.020-1/87.2-10 ТТ
АРМАТУРА КЛАССОВ А-Ш, А-I ПО ГОСТ 5781-82.

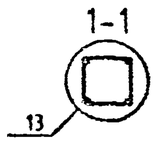

Вх. 32842 л.29

НАЧ.ОТД.	ГОРОХОВ		1.020-1/87.2-10 К023
Н.КОНТР.	СИТНИК		КАРКАС ПРОСТРАНСТВЕННЫЙ КП-24 СБОРОЧНЫЙ ЧЕРТЕЖ
ГИП	СИТНИК		СТАДИЯ: Р; ЛИСТ: ; ЛИСТОВ: 1
ПРОВЕРИЛ	ЛУКАШУК		КиевЗНИИЭП
РАЗРАБ.	МОСОЛОВА		

ФОРМАТ А3

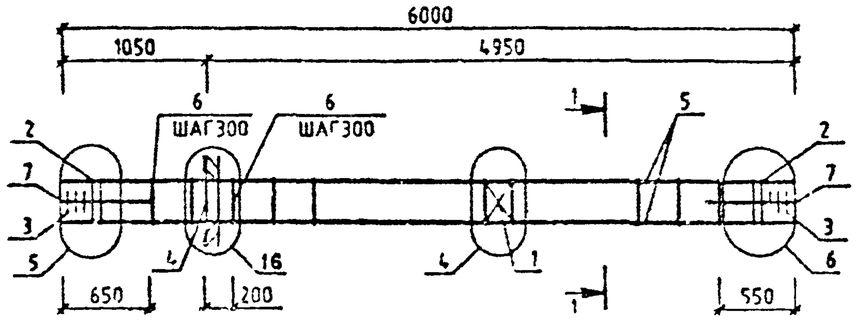

МАРКА	ПОЗ.	МАРКА АРМАТУРНОГО ИЗДЕЛИЯ	КОЛ. ШТ.	МАССА, КГ		ОБОЗНАЧЕНИЕ ДОКУМЕНТА 1.020-1/87
				1 ШТ.	ВСЕГО	
КП-25	1	С-2	1	1.1	1.1	2-11 К01
	2	СКА-1	4	2.15	8.62	2-11 К02
	3	СКА-2	6	1.43	8.57	2-11 К03
	4	МН-12	1	34.9	34.9	2-11 К10
	5	⌀20 А-Ш L=6000	4	14.8	59.19	БЧ
	6	ХМ-1	17	0.31	5.24	2-11 К11
	7	⌀6 А-I L=850	8	0.14	1.15	БЧ
				ИТОГО:	118.77	

УЗЛЫ СМ. 1.020-1/87.2-10 У
ТЕХНИЧЕСКИЕ ТРЕБОВАНИЯ СМ. 1.020-1/87.2-10 ТТ
АРМАТУРА КЛАССОВ А-Ш А-I ПО ГОСТ 5781-82

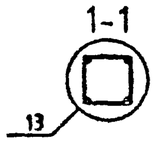

Вх. 32842 л. 30

НАЧОТД.	ГОРОХОВ		
Н.КОНТР.	СИТЛАК		
ГИП	СИТЛАК		

1.020-1/87.2-10 К024

КАРКАС ПРОСТРАНСТВЕННЫЙ КП-25 СБОРОЧНЫЙ ЧЕРТЕЖ

СТАДИЯ	ЛИСТ	ЛИСТОВ
Р		1

КиевЗНИИЭП

ФОРМАТ А3

МОЛОДЦОВА
ОПЕРАТОР СИСТЕМЫ
САПР
ПОДП. И ДАТА
ВЗАМ. ИНВ. №
ЭЛ

САПР КиевЗНИИЭП
ОПЕРАТОР СИСТЕМЫ
МОЛОДЦОВА

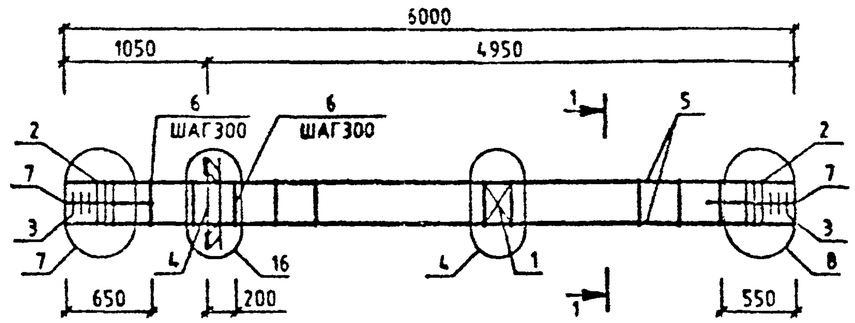

МАРКА	ПОЗ.	МАРКА АРМАТУРНОГО ИЗДЕЛИЯ	КОЛ. ШТ.	МАССА, КГ		ОБОЗНАЧЕНИЕ ДОКУМЕНТА 1.020-1/87
				1 ШТ.	ВСЕГО	
КП-26	1	С-2	1	1.1	1.1	2-11 К01
	2	СКА-3	6	3.37	20.2	2-11 К02
	3	СКА-4	6	2.23	13.39	2-11 К03
	4	МН-12	1	34.9	34.9	2-11 К10
	5	⌀28 А-Ш L=6000	4	29	116.01	БЧ
	6	ХМ-2	17	0.56	9.59	2-11 К11
	7	⌀6 А-I L=650	8	0.14	1.15	БЧ
				ИТОГО: 196.34		

УЗЛЫ СМ 1020-1 -10 У
ТЕХНИЧЕСКИЕ ТР АНИЯ СМ. 1020-1/87.2-10 ТТ
АРМАТУРА КЛАС А-Ш, А-I ПО ГОСТ 5781-82

1-1

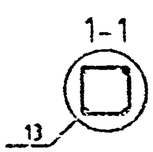

Вх. 32842 л. 31

НАЧ.ОТД	ГОРОХОВ		
Н.КОНТР	СИТНИК		
ГИП	СИТНИК		
ПРОВЕРИЛ			
РАЗРАБ.			

1.020-1/87.2-10 К025

КАРКАС ПРОСТРАНСТВЕННЫЙ КП-26 СБОРОЧНЫЙ ЧЕРТЕЖ

СТАДИЯ	ЛИСТ	ЛИСТОВ
Р		1

КиевЗНИИЭП

ФОРМАТ А3

ВЗАМ. ИНВ. № | ПОДПИСЬ И ДАТА | ИНВ. № ПОДЛ.

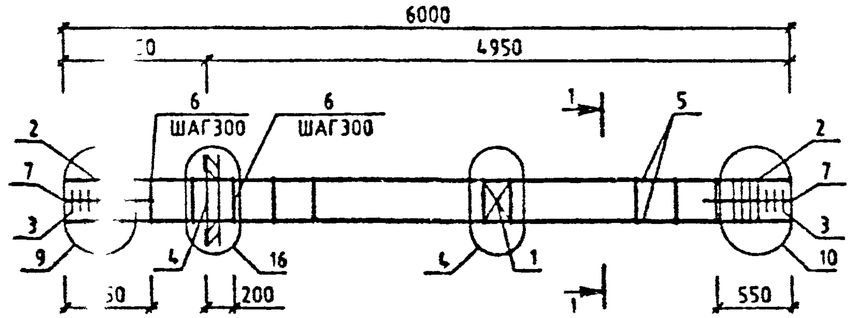

МАРКА	П	МАРКА АРМАТУРНОГО ИЗДЕЛИЯ	КОЛ. ШТ.	МАССА, КГ		ОБОЗНАЧЕНИЕ ДОКУМЕНТА 1.020-1/87
				1 ШТ.	ВСЕГО	
КП-27	1	С-2	1	1.1	1.1	2-11 К01
	2	СКА-3	8	3.37	26.93	2-11 К02
	3	СКА-4	6	2.23	13.39	2-11 К03
		МН-12	1	34.9	34.9	2-11 К10
	5	Ф32 А-Ш L=6000	4	37.88	151.52	БЧ
	6	ХМ-2	17	0.56	9.59	2-11 К11
	7	Ф6 А-I L=650	8	0.14	1.15	БЧ
				ИТОГО: 233.58		

УЗЛЫ СМ. 1020-1/87 2-10 У
ТЕХНИЧЕСКИЕ ТРЕБОВАНИЯ СМ. 1.020-1/87.2-10 ТТ
АРМАТУРА КЛАССОВ А-Ш, А-I ПО ГОСТ 5781-82

1-1

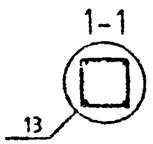

Вх. 32842 л.32

НАЧОТД	ГОЛОВКО		
НКОНТР			
ГИП			
ОРСОЛИТ			
РАЗРАБ			

1.020-1/87.2-10 К026

КАРКАС ПРОСТРАНСТВЕННЫЙ КП-27

СТАДИЯ	ЛИСТ	ЛИСТОВ
Р		1

КиевЗНИИЭП

МОЛОДЦОВА
ОПЕРАТОР СИСТЕМЫ
САПР КиевЗНИИЭП

ВЗАМ. ИНВ. №
ПОДПИСЬ И ДАТА
ИНВ. № ПОДЛ.

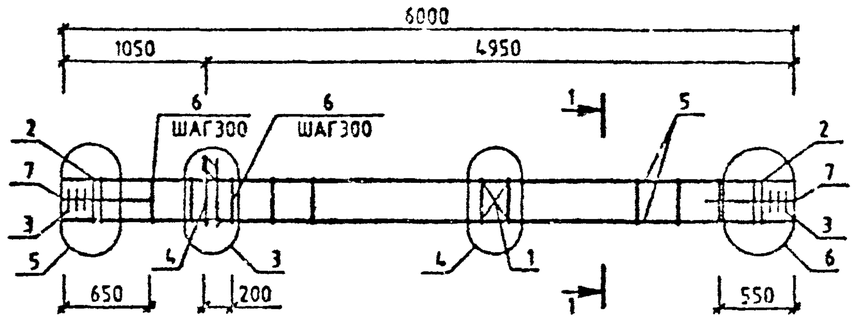

МАРКА	ПОЗ.	МАРКА АРМАТУРНОГО ИЗДЕЛИЯ	КОЛ. ШТ.	МАССА, КГ		ОБОЗНАЧЕНИЕ ДОКУМЕНТА 1.020-1/87.
				1 ШТ.	ВСЕГО	
КП-28	1	С-2	1	1.1	1.1	2-11 К01
	2	СКА-1	4	2.15	8.62	2-11 К02
	3	СКА-2	8	1.43	8.57	2-11 К03
	4	МН-7	1	12.95	12.95	2-11 К07
	5	Ф20 А-Ш L=6000	4	14.79	59.19	2-11 К03
	6	ХМ-1	17	0.31	5.24	2-11 К11
	7	Ø6 А-I L=850	8	0.14	1.15	БЧ
				ИТОГО: 95.83		

УЗЛЫ СМ. 1020-1/87.2-10 У
ТЕХНИЧЕСКИЕ ТРЕБОВАНИЯ СМ. 1.020-1/87.2-10 ТТ
АРМАТУРА КЛАССОВ А-Ш, А-I ПО ГОСТ 5781-82

1-1

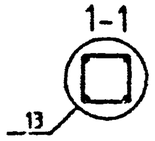

Вх. 32842 л.33

НАЧ.ОТД.	ГОРОХОВ		
Н.КОНТР.	СИТНИК		
ГИП	СИТНИК		
ПРОВЕРИЛ	ЛУКАШУК		
РАЗРАБ.	МОЛОДЦОВА		

1.020-1/87.2-10 К027

КАРКАС ПРОСТРАНСТВЕННЫЙ КП-28 СБОРОЧНЫЙ ЧЕРТЕЖ

СТАДИЯ	ЛИСТ	ЛИСТОВ
Р		1

КиевЗНИИЭП

ФОРМАТ А3

САПР КиевЗНИИЭП
ОПЕРАТОР СИСТЕМЫ
МОЛОДЦОВА

ВЗАМ. ИНВ. №
ПОДПИСЬ И ДАТА
ИНВ. № ПОДЛ.

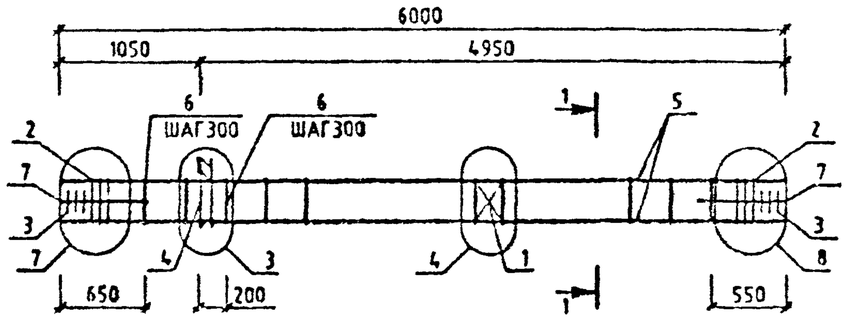

МАРКА	ПОЗ.	МАРКА АРМАТУРНОГО ИЗДЕЛИЯ	КОЛ. ШТ.	МАССА, КГ		ОБОЗНАЧЕНИЕ ДОКУМЕНТА 1.020-1/87.
				1 ШТ.	ВСЕГО	
КП-29	1	С-2	1	1.1	1.1	2-11 К01
	2	СКА-3	6	3.37	20.2	2-11 К02
	3	СКА-4	6	2.23	13.39	2-11 К03
	4	МН-7	1	12.95	12.95	2-11 К07
	5	Ø25 А-Ч L=6000	4	23.12	92.48	64
	6	ХМ-2	17	0.56	9.59	2-11 К11
	7	Ø6 А-I L=650	8	0.14	1.13	54
				ИТОГО: 150.87		

УЗЛЫ СМ. 1.020-1/87.2-10 У
ТЕХНИЧЕСКИЕ ТРЕБОВАНИЯ СМ. 1.020-1/87.2-10 ТТ
АРМАТУРА КЛАССОВ А-Ш, А-I ПО ГОСТ 5781-82

1-1

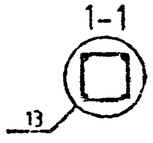

Вх. 32842 л.34

НАЧОТД	ГОРОХОВ		
Н.КОНТР.	СИТНИК		
ГИП	СИТНИК		
ПРОВЕРИЛ	[illegible]		
РАЗРАБ	[illegible]		

1.020-1/87.2-10 К028

КАРКА ПРОСТРАНСТВЕННЫЙ КП-29

СБОРОЧНЫЙ

СТАДИЯ	ЛИСТ	ЛИСТОВ
Р		1

КиевЗНИИЭП

ФОРМАТ А3

МОЛОДЦОВА
ОПЕРАТОР СИСТЕМЫ
САПР Хмельницкий

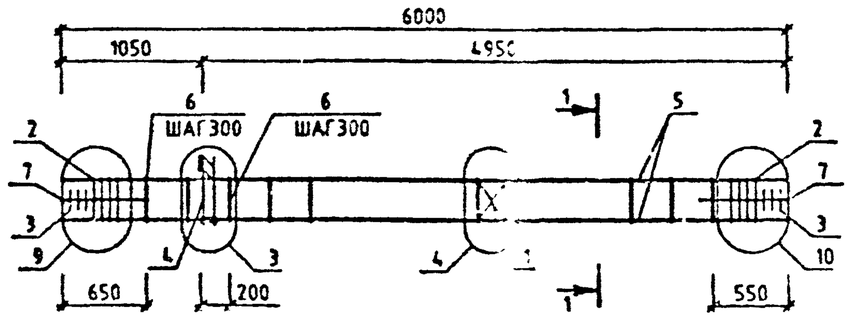

МАРКА	ПОЗ.	МАРКА АРМАТУРНОГО ИЗДЕЛИЯ	КОЛ. ШТ.	МАССА, КГ 1	МАССА, КГ ВСЕГО	ОБОЗНАЧЕНИЕ ДОКУМЕНТА 1.020-1/87.
КП-30	1	С-2	1		1.1	2-11 К01
	2	СКА-3	8		26.93	2-11 К02
	3	СКА-4	6		13.39	2-11 К03
	4	МН-7	1		12.95	2-11 К07
	5	⌀32 А-Ш L=6000	4		151.52	БЧ
	6	ХМ-2	17		9.59	2-11 К11
	7	⌀6 А-I L=650	8		1.15	БЧ
					ГОСТ 210.64	

УЗЛЫ СМ. 1.020-1/87.2-10 У
ТЕХНИЧЕСКИЕ ТРЕБОВАНИЯ СМ. 1.020-1/87.2-10 ТТ
АРМАТУРА КЛАССОВ А-Ш, А-I ПО ГОСТ 5781-82

1-1
13

Вх. 32842 л.35

НАЧ.ОТД.	ГОРОХОВ		1.020-1/87.2-10 К029
Н.КОНТР.	СИТНИК		КАРКАС ПРОСТРАНСТВЕННЫЙ КП-30 СБОРОЧНЫЙ ЧЕРТЕЖ
ГИП	СИТНИК		СТАДИЯ: Р; ЛИСТ: ; ЛИСТОВ: 1
ПРОВЕРИЛ	СИТНИК		КиевЗНИИЭП
РАЗРАБ.	МОЛОДЦОВА		

МОЛОДЦОВА
ОПЕРАТОР СИСТЕМЫ
САПР КиевЗНИИЭП

ВЗАМ. ИНВ. №
ПОДП. И ДАТА
ИНВ. № ПОДЛ.

ФОРМАТ А3

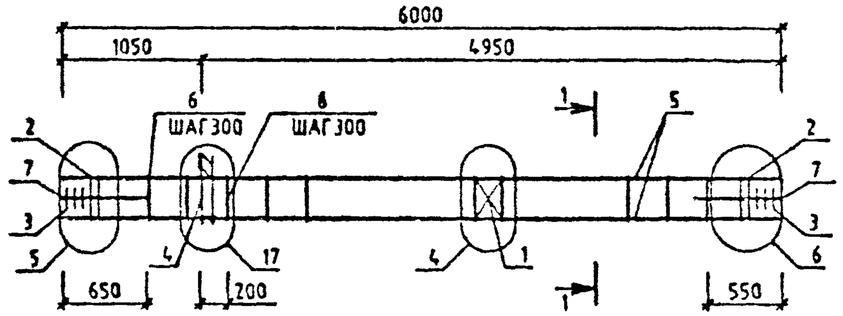

МАРКА	ПОЗ.	МАРКА АРМАТУРНОГО ИЗДЕЛИЯ	КОЛ. ШТ.	МАССА, КГ		ОБОЗНАЧЕНИЕ ДОКУМЕНТА 1.020-1/87.
				1 ШТ.	ВСЕГО	
КП-31	1	С-2	1	1.1	1.1	2-11 К01
	2	СКА-1	4	2.15	8.62	2-11 К02
	3	СКА-2	6	1.43	8.57	2-11 К03
	4	МН-11	1	25.23	25.23	2-11 К09
	5	Ф20 А-Ш L=6000	4	14.79	59.19	2-11 К03
	6	ХМ-1	17	0.31	5.24	2-11 К11
	7	Ф6 А-I L=650	8	0.14	1.15	БЧ
				ИТОГО: 109.11		

УЗЛЫ СМ. 1.020-1/87.2-10 У
ТЕХНИЧЕСКИЕ ТРЕБОВАНИЯ СМ. 1.020-1/87.2-10 ТТ
АРМАТУРА КЛАССОВ А-Ш, А-I ПО ГОСТ 5781-82

1-1

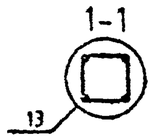

Вх. 32842 л.36

НАЧ.ОТД	ГОРОХОВ		
Н.КОНТР	СИТНИК		
ГИП	СИТНИК		
ПРОВЕРИЛ	[illegible]		
РАЗРАБ.	[illegible]		

1.020-1/87.2-10 К030

КАРКАС ПРОСТРАНСТВЕННЫЙ КП-31
СВОРОЧНЫЙ [illegible]

СТАДИЯ	ЛИСТ	ЛИСТОВ
Р		1

КиевЗНИИЭП

МОЛОДЦОВА
ОПЕРАТОР СИСТЕМЫ
САПР КиевЗНИИЭП

ВЗАМ. ИНВ.№
ПОДПИСЬ И ДАТА
ИНВ.№ ПОДЛ.

ФОРМАТ А3

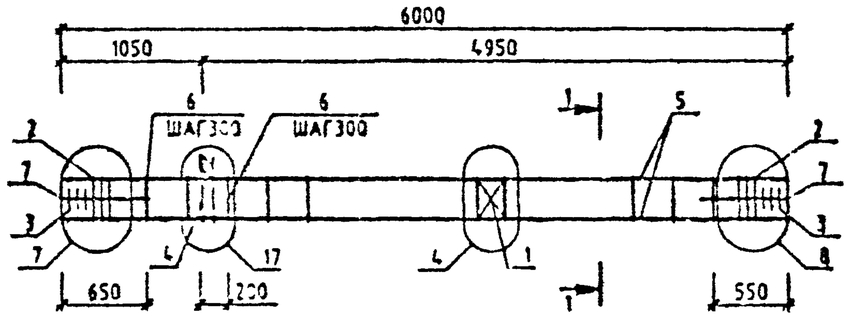

МАРКА	ПОЗ.	МАРКА АРМАТУРНОГО ИЗДЕЛИЯ	КОЛ. ШТ.	МАССА, КГ		ОБОЗНАЧЕНИЕ ДОКУМЕНТА 1.020-1/87
				1 ШТ.	ВСЕГО	
КП-32	1	С-2	1	1.1	1.1	2-11 К01
	2	СКА-3	6	3.37	20.2	2-11 К02
	3	СКА-4	6	2.23	13.39	2-11 К03
	4	МН-11	1	25.23	25.23	2-11 К09
	5	⌀25 А-V L=6000	4	23.12	92.48	БЧ
	6	ХМ-2	17	0.56	9.59	2-11 К11
	7	⌀5 А-I L=650	8	0.14	1.15	БЧ
				ИТОГО: 163.15		

УЗЛЫ СМ. 1.020-1/87.2-10 У
ТЕХНИЧЕСКИЕ ТРЕБОВАНИЯ СМ. 1.020-1/87.2-10 ТТ
АРМАТУРА КЛАССОВ А-Ш, А-I ПО ГОСТ 5781-82

1-1

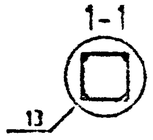

Вх. 32842 л.37

НАЧ.ОТД.	ГОРОХОВ		
Н.КОНТР.	СИТНИК		
ГИП	СИТНИК		
ПРОВЕРИЛ	ПИКАЛЬК		
РАЗРАБ.	МОЛОДЦОВА		

1.020-1/87.2-10 К031

КАРКАС ПРОСТРАНСТВЕННЫЙ КП-32
СБОРОЧНЫЙ ЧЕРТЕЖ

СТАДИЯ	ЛИСТ	ЛИСТОВ
Р		1

КиевЗНИИЭП

ФОРМАТ А3

МОЛОДЦОВА
ОПЕРАТОР СИСТЕМЫ
САПР КиевЗНИИЭП

ИНВ.№ ПОДЛ. | ПОДП.Сь И ДАТА | ВЗАМ. ИНВ.№

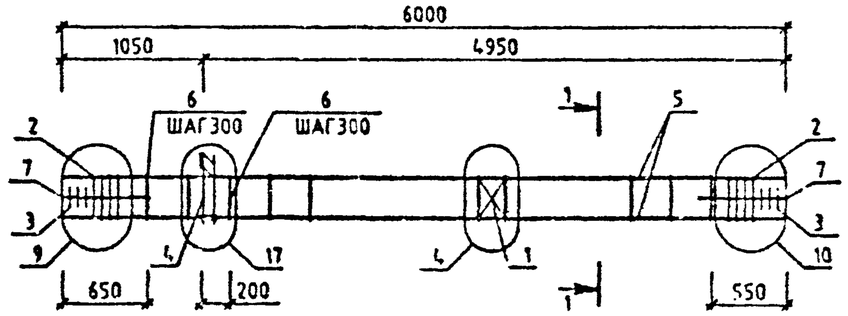

МАРКА	ПОЗ.	МАРКА АРМАТУРНОГО ИЗДЕЛИЯ	КОЛ. ШТ	МАССА, КГ		ОБОЗНАЧЕНИЕ ДОКУМЕНТА 1.020-1/87
				1 ШТ.	ВСЕГО	
КП-33	1	С-2	1	1.1	1.1	2-11 К01
	2	СКА-3	8	3.37	26.93	2-11 К02
	3	СКА-4	6	2.23	13.39	2-11 К03
	4	МН-11	1	25.23	25.23	2-11 К09
	5	⌀32 А-Ш L=6000	4	37.88	151.52	БЧ
	6	ХМ-2	17	0.56	9.59	2-11 К11
	7	⌀6 А-I L=650	8	0.14	1.15	БЧ
				ИТОГО:	228.92	

УЗЛЫ СМ. 1.020-1/87.2-10 У
ТЕХНИЧЕСКИЕ ТРЕБОВАНИЯ СМ. 1.020-1/87.2-10 ТТ
АРМАТУРА КЛАССОВ А-Ш, А-I ПО ГОСТ 5781-82

1-1

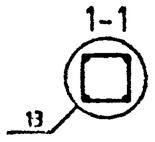

Вх. 32842 л. 38

НАЧ.ОТД.	ГОРОХОВ		
Н.КОНТР.	СИТНИК		
ГИП	СИТНИК		
ПРОВЕРИЛ	ЛУКАШУК		
РА ЗАБ.	МОЛОДЦОВА		

1.020-1/87.2-10 К032

КАР
ПРОСТРАНСТВЕННЫЙ
КП-33
СБОРОЧНЫЙ ЧЕРТЕЖ

СТАДИЯ	ЛИСТ	ЛИСТОВ
Р		1

КиевЗНИИЭП

ФОРМАТ А3

МОЛОДЦОВА
ОПЕРАТОР СИСТЕМЫ
САПР КиевЗНИИЭП

ПОДПИСЬ И ДАТА
ИНВ.№ ПОДЛ.

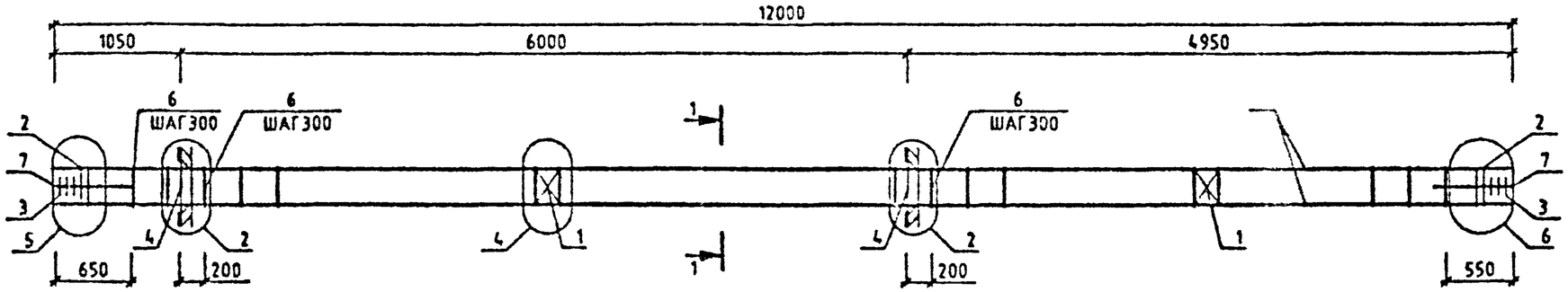

МАРКА	ПОЗ.	МАРКА АРМАТУРНОГО ИЗДЕЛИЯ	КОЛ. ШТ.	МАССА, КГ		ОБОЗНАЧЕНИЕ ДОКУМЕНТА 1.020-1/87.
				1 ШТ.	ВСЕГО	
КП-34	1	С-2	2	1.1	2.19	2-11 К01
	2	СКА-1	4	2.15	8.62	2-11 К02
	3	СКА-2	6	1.43	8.57	2-11 К03
	4	МН-8	2	19.78	39.56	2-11 К06
	5	⌀20 А-V L=12000	4	29.59	118.36	БЧ
	6	ХМ-1	37	0.31	11.42	2-11 К11
	7	⌀6 А-I L=650	8	0.14	1.15	БЧ
				ИТОГО: 189.89		

1-1

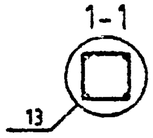

УЗЛЫ СМ. 1.020-1/87.2-10 У
ТЕХНИЧЕСКИЕ ТРЕБОВАНИЯ СМ. 1.020-1/87.2-10 ТТ
АРМАТУРА КЛАССОВ А-Ш, А-I ПО ГОСТ 5781-82

Вх. 32842 л.39

НАЧОТД	ГОРОХОВ		1.0	1/87.2-10 К033
НКОНТР	СИТНИК		КАРК	
ГИП	СИТНИК		ПРОСТРАНС	НЫЙ
ПРОВЕРИЛ	ЛЫКАШУК		КП-3	
РАЗРАБ.	МОЛОДЦОВА		СБОРОЧНЫЙ	ТЕЖ

СТАДИЯ	ЛИСТ	ЛИСТОВ
Р		1

КиевЗНИИЭП

ФОРМАТ А3

МОЛОДЦОВА
ОПЕРАТОР СИСТЕМЫ
САПР КиевЗНИИЭП

ВЗАМ. ИНВ. №
ПОДПИСЬ И ДАТА
ИНВ. № ПОДЛ.

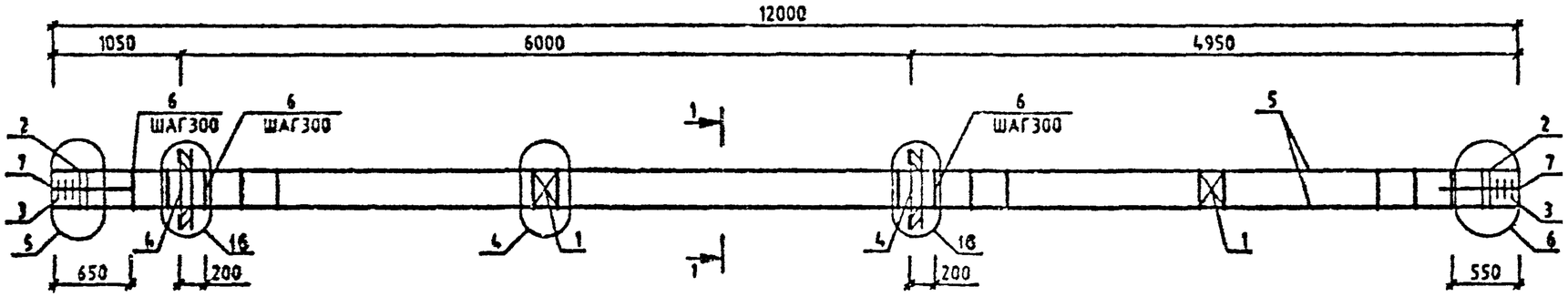

МАРКА	ПОЗ.	МАРКА АРМАТУРНОГО ИЗДЕЛИЯ	КОЛ. ШТ.	МАССА, КГ		ОБОЗНАЧЕНИЕ ДОКУМЕНТА 1.020-1/87.
				1 ШТ.	ВСЕГО	
КП-35	1	С-2	2	1.1	2.19	2-11 К01
	2	СКА-1	4	2.15	8.62	2-11 К02
	3	СКА-2	6	1.43	8.57	2-11 К03
	4	МН-12	2	34.9	69.8	2-11 К10
	5	Ø20 А-Ш L=12000	4	29.59	118.36	БЧ
	6	ХМ-1	37	0.31	11.42	2-11 К11
	7	Ø6 А-I L=850	8	0.14	1.15	БЧ
				ИТОГО: 220.13		

1-1

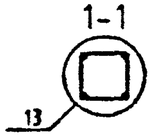

УЗЛЫ СМ. 1.020-1/87.2-10 У
ТЕХНИЧЕСКИЕ ТРЕБОВАНИЯ СМ. 1.020-1/87.2-10 ТТ
АРМАТУРА КЛАССОВ А-Ш, А-I ПО ГОСТ 5781-82

Вх. 32842 л.40

1.020-1/87.2-10 К034

НАЧ.ОТД.	ГОРСКОЙ		
Н.КОНТР.	СИТНИК		
ГИП	СИТНИК		
ПРОВЕРИЛ			
РАЗРАБ.			

КАРК
ПРОСТРАНСТВЕННЫЙ
КП-35
СБОРОЧНЫЙ ЧЕРТЕЖ

СТАДИЯ	ЛИСТ	ЛИСТОВ
Р		1

КиевЗНИИЭП

ФОРМАТ А3

МОЛОДЦОВА
ОПЕРАТОР СИСТЕМЫ
САПР КиевЗНИИЭП

ПОДП. И ДАТА
ВЗАМ. ИНВ.№
ИНВ.№ ПОДЛ.

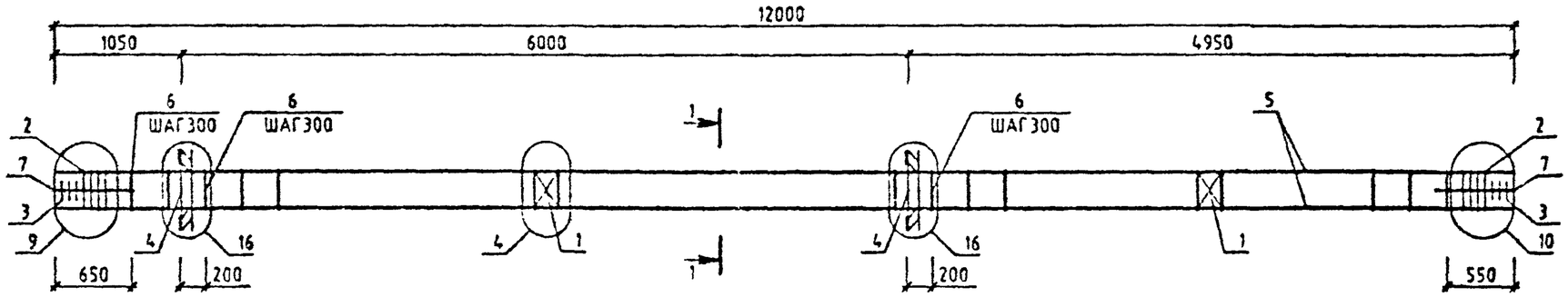

МАРКА	ПОЗ.	МАРКА АРМАТУРНОГО ИЗДЕЛИЯ	КОЛ. ШТ.	МАССА, КГ		ОБОЗНАЧЕНИЕ ДОКУМЕНТА 1.020-1/87
				1 ШТ.	ВСЕГО	
КП-36	1	С-2	2	1.1	2.19	2-11 К01
	2	СКА-3	8	3.37	26.93	2-11 К02
	3	СКА-4	6	2.23	13.39	2-11 К03
	4	МН-12	2	34.9	69.8	2-11 К10
	5	⌀32 А-Ш L=12000	4	75.76	303.04	БЧ
	6	ХМ-2	37	0.56	20.88	2-11 К11
	7	⌀6 А-I L=650	8	0.14	1.15	БЧ
				ИТОГО: 437.39		

1-1

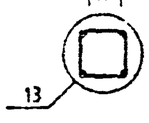

УЗЛЫ СМ. 1020-1/87.2-10 Ч
ТЕХНИЧЕСКИЕ ТРЕБОВАНИЯ СМ. 1020-1/87.2-10 ТТ
АРМАТУРА КЛАССОВ А-Ш, А-I ПО ГОСТ 5781-82

Вх. 32842 л.41

НАЧОТД	ГОРБ СЗ		1.020-1/87.2-10 К035	
НКОНТР	СИДОРК		КАРКАС ПРОСТРАНСТВЕННЫЙ КП-36 СБОРОЧНЫЙ ЧЕРТЕЖ	СТАДИЯ: Р; ЛИСТ: ; ЛИСТОВ: 1
ГИП	СИДОРК			КиевЗНИИЭП
ПРОВЕРИЛ	[illegible]			
РАЗРАБ.	[illegible]			

МОЛОДЦОВА
ОПЕРАТОР СИСТЕМЫ
САПР КиевЗНИИЭП

ПОДПИСЬ И ДАТА
ИНВ.№ ПОДЛ.

ФОРМАТ А3

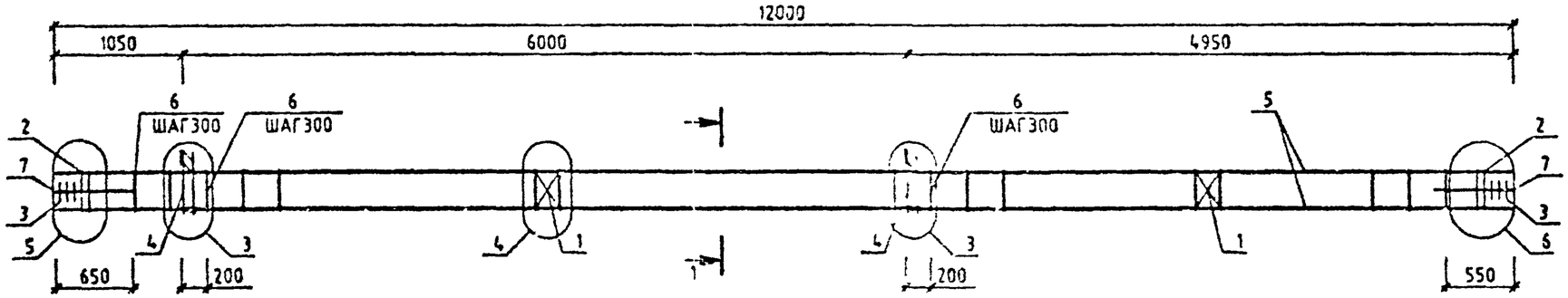

МАРКА	ПОЗ.	МАРКА АРМАТУРНОГО ИЗДЕЛИЯ	КОЛ. ШТ.	МАССА, КГ		ОБОЗНАЧЕНИЕ ДОКУМЕНТА 1.020-1/87
				1 ШТ.	ВСЕГО	
КП-37	1	С-2	2	1.1	2.19	2-11 К01
	2	СКА-1	4	2.15	8.52	2-11 К02
	3	СКА-2	6	1.43	8.57	2-11 К03
	4	МН-7	2	12.95	25.91	2-11 К07
	5	⌀20 А-II L=12000	4	29.59	118.38	БЧ
	6	ХМ-1	37	0.31	11.42	2-11 К11
	7	⌀6 А-I L=650	8	0.14	1.15	БЧ
				ИТОГО: 175.23		

1-1

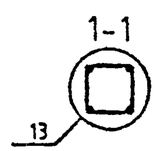

УЗЛЫ СМ. 1.020-1/87.2-10 У
ТЕХНИЧЕСКИЕ ТРЕБОВАНИЯ СМ. 1.020-1/87.2-10 ТТ
АРМАТУРА КЛАССОВ А-II, А-I ПО ГОСТ 5781-82

Вх.32842 л.42

НАЧ.ОТД			1.020-1/87.2-10 К036
Н.КОНТР			КАРКАС ПРОСТРАНСТВЕННЫЙ КП-37
ГАП			Р / 1
ПРОВЕРИЛ			КиевЗНИИЭП
РАЗРАБ.	МОЛОДЦОВА		

МОЛОДЦОВА
ОПЕРАТОР С.СТЕЛЬМ
САПР КиевЗНИИЭП

ВЗАМ. ИНВ.№ | ПОДПИСЬ И ДАТА | ИНВ.№ ПОДЛ.

ФОРМАТ А3

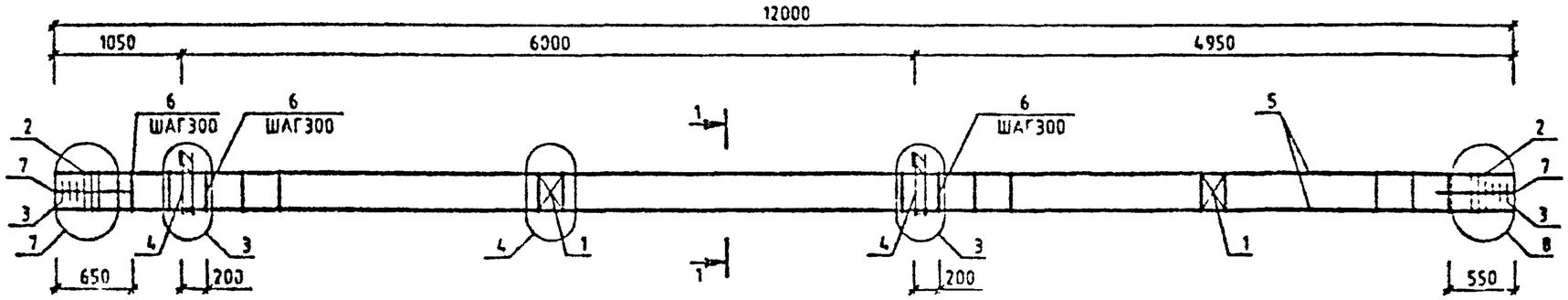

МАРКА	ПОЗ	МАРКА АРМАТУРНОГО ИЗДЕЛИЯ	КОЛ. ШТ.	МАССА, КГ		ОБОЗНАЧЕНИЕ ДОКУМЕНТА 1.020-1/87.
				1 ШТ.	ВСЕГО	
КП-38	1	С-2	2	1.1	2.19	2-11 К01
	2	СКА-3	6	3.37	20.2	2-11 К02
	3	СКА-4	6	2.23	13.39	2-11 К03
	4	МН-7	2	12.95	25.91	2-11 К07
	5	⌀25 А-Ш L=12000	4	46.24	184.96	БЧ
	6	ХМ-2	37	0.56	20.88	2-11 К11
	7	⌀6 А-I L=650	8	0.14	1.15	БЧ
				ИТОГО: 260.68		

1-1

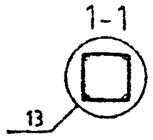

УЗЛЫ СМ. 1.020-1/87.2-10 У
ТЕХНИЧЕСКИЕ ТРЕБОВАНИЯ СМ. 1.020-1/87.2-10 ТТ
АРМАТУРА КЛАССОВ А-Ш, А-I ПО ГОСТ 5781-82

Вх. 32842 л.43

НАЧ.ОТД	ГОРБУНОВ		
Н.КОНТР.	СИТНИК		
ГИП	СИТНИК		
ПРОВЕРИЛ	АЛКАЗ		
РАЗРАБ.	МОЛОДЦОВА		

1.020-1/87.2-10 К037

КАРКАС ПРОСТРАНСТВЕННЫЙ КП-38 СБОРОЧНЫЙ ЧЕРТЕЖ

СТАДИЯ	ЛИСТ	ЛИСТОВ
Р		1

КиевЗНИИЭП

ФОРМАТ А3

МОЛОДЦОВА
ОПЕРАТОР СИСТЕМЫ
САПР КиевЗНИИЭП

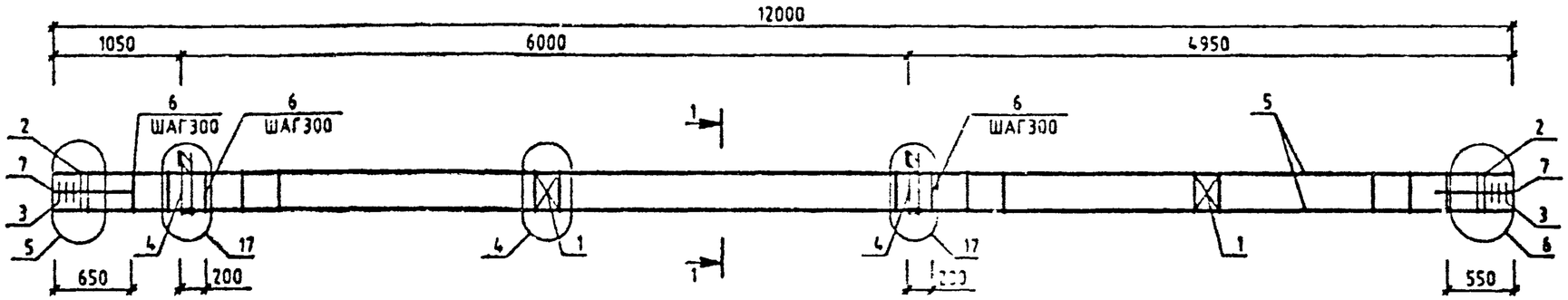

МАРКА	ПОЗ.	МАРКА АРМАТУРНОГО ИЗДЕЛИЯ	КОЛ. ШТ.	МАССА, КГ		ОБОЗНАЧЕНИЕ ДОКУМЕНТА 1.020-1/87
				1 ШТ.	ВСЕГО	
КП-39	1	С-2	2	1.1	2.19	2-11 К01
	2	СКА-1	4	2.15	8.52	2-11 К02
	3	СКА-2	6	1.43	8.57	2-11 К03
	4	МН-11	2	25.23	50.47	2-11 К09
	5	⌀20 А-Ш L=12000	4	29.59	118.38	БЧ
	6	ХМ-1	37	0.31	11.42	2-11 К11
	7	⌀6 А-I L=650	8	0.14	1.15	БЧ
				ИТОГО: 200.8		

1-1

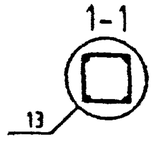

УЗЛЫ СМ. 1.020-1/87.2-10 У
ТЕХНИЧЕСКИЕ ТРЕБОВАНИЯ СМ 1.020-1/87.2-10 ТТ
АРМАТУРА КЛАССОВ А-Ш, А-I ПО ГОСТ 5781-82

Вх. 32842 л.44

НАЧОТД.			
Н.КОНТР.			
ГИП			
ПРОВЕРИЛ			
РАЗРАБ.			

1.020-1/87.2-10 К038

КАРКАС ПРОСТРАНСТВЕННЫЙ КП-39

СТАДИЯ	ЛИСТ	ЛИСТОВ
Р		1

КиевЗНИИЭП

ФОРМАТ А3

МОЛОДЦОВА
ОПЕРАТОР СИСТЕМЫ
САПР КиевЗНИИЭП

ВЗАМ. ИНВ.№
ПОДПИСЬ И ДАТА
ИНВ.№ ПОДЛ.

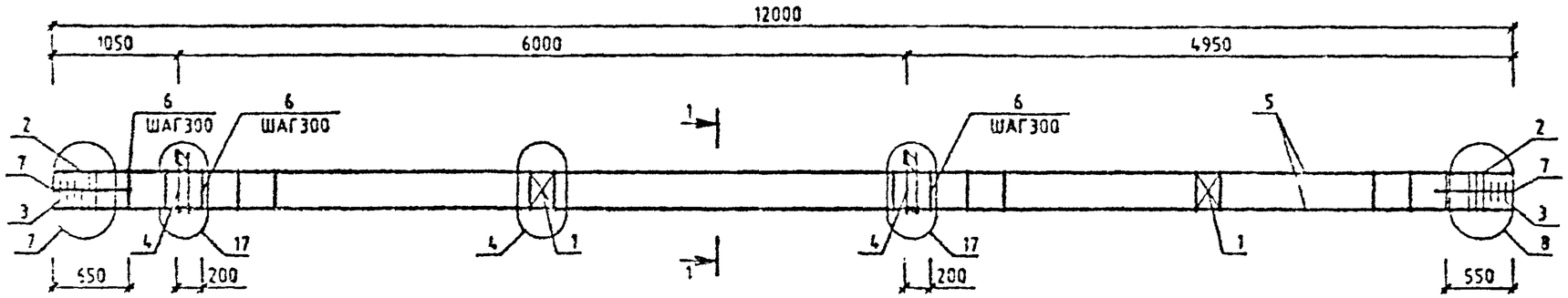

МАРКА		МАРКА АРМАТУРНОГО ИЗДЕЛИЯ	КОЛ. ШТ.	МАССА, КГ		ОБОЗНАЧЕНИЕ ДОКУМЕНТА 1.020-1/87.
				1 ШТ.	ВСЕГО	
КП-40		С-2	2	1.1	2.19	2-11 К01
	2	А-3	6	3.37	20.2	2-11 К02
	3	А-4	6	2.23	13.39	2-11 К03
	4	11	2	25.23	50.47	2-11 К09
	5	9 А-Ш L=12000	4	46.24	184.96	БЧ
	6	-2	37	0.56	20.88	2-11 К11
	7	А-I L=650	8	0.14	1.15	БЧ
				ИТОГО: 293.25		

МАРКА	ПОЗ.	МАРКА АРМАТУРНОГО ИЗДЕЛИЯ	КОЛ. ШТ.	МАССА, КГ		ОБОЗНАЧЕНИЕ ДОКУМЕНТА 1.020-1/87
				1 ШТ.	ВСЕГО	
КП-41	1	С-2	2	1.1	2.19	2-11 К01
	2	СКА-3	6	3.37	20.2	2-11 К02
	3	СКА-4	6	2.23	13.39	2-11 К03
	4	МН-11	2	25.23	50.47	2-11 К09
	5	928 А-Ш L=12000	4	58	232.02	БЧ
	6	ХМ-2	37	0.56	20.88	2-11 К11
	7	96 А-I L=650	8	0.14	1.15	БЧ
				ИТОГО: 340.3		

УЗЛЫ СМ. 1.020-1/87.2-10 У
ТЕХНИЧЕСКИЕ ТРЕБОВАНИЯ СМ. 1.020-1/87.2-10 ТТ
АРМАТУРА КЛАССОВ А-Ш, А-I ПО ГОСТ 5781-82

1-1

13

Вх. 32842 л.45

НАЧ.ОТД				1.020-1/87.2-10 К039
Н.КОНТР				КАРКАС ПРОСТРАНСТВЕННЫЙ КП-40,КП-41 СБОРОЧНЫЙ ЧЕРТЕЖ
ГИП				Стадия: Р; Лист: ; Листов: 1
ПРОВЕРИЛ				КиевЗНИИЭП
РАЗРАБ.				

ФОРМАТ А3

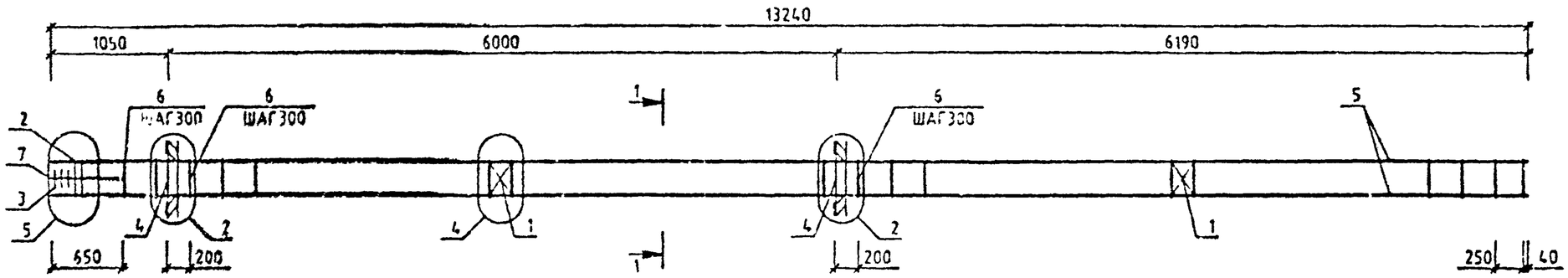

МАРКА	ПОЗ.	МАРКА АРМАТУРНОГО ИЗДЕЛИЯ	КОЛ. ШТ.	МАССА, КГ 1 ШТ.	МАССА, КГ ВСЕГО	ОБОЗНАЧЕНИЕ ДОКУМЕНТА 1.020-1/87.
КП-42	1	С-2	2	1.1	2.19	2-11 К01
	2	СКА-1	2	2.15	4.31	2-11 К02
	3	СКА-2	3	1.43	4.29	2-11 К03
	4	МН-8	2	19.78	39.57	2-11 К08
	5	⌀20 А-Ⅱ L=13240	4	32.65	130.61	БЧ
	6	ХМ-1	43	0.31	13.27	2-11 К11
	7	⌀6 А-I L=650	4	0.14	0.56	БЧ
				ИТОГО:	194.8	

УЗЛЫ СМ. 1.020-1/87.2-10 У
ТЕХНИЧЕСКИЕ ТРЕБОВАНИЯ СМ. 1.020-1/87.2-10 ТТ
АРМАТУРА КЛАССОВ А-Ⅲ А-I ПО ГОСТ 5781-82

1-1

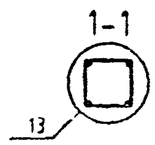

Вх. 32842 л.46

НАЧ.ОТД	ГОРОХОВ		
Н.КОНТР	СИТНИК		
ГИП	СИТНИК		
ПРОВЕРИЛ	[illegible]		
РАЗРАБ.	МОЛОДЦОВА		

1.020-1/87.2-10 К040

КАРКАС ПРОСТРАНСТВЕННЫЙ КП-42

СТАДИЯ	ЛИСТ	ЛИСТОВ
Р		1

КиевЗНИИЭП

ФОРМАТ А3

МОЛОДЦОВА
ОПЕРАТОР ЭВМ
САПР КиевЗНИИЭП

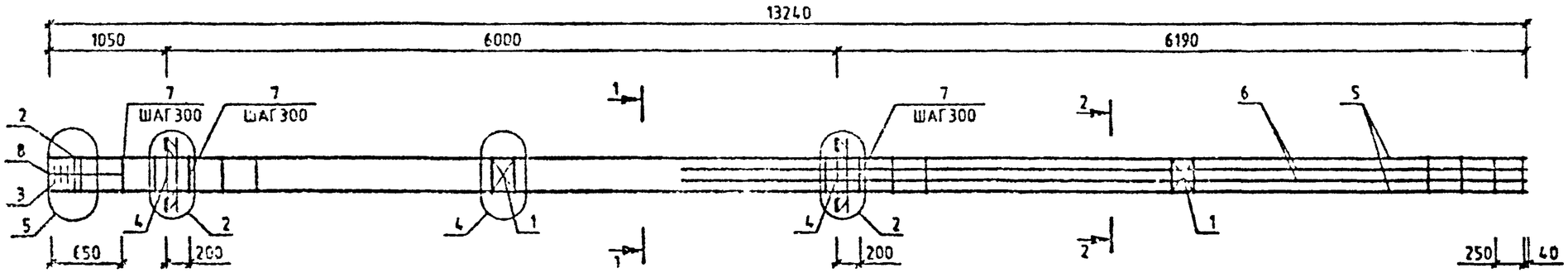

МАРКА	ПОЗ.	МАРКА АРМАТУРНОГО ИЗДЕЛИЯ	КОЛ. ШТ.	МАССА, КГ		ОБОЗНАЧЕНИЕ ДОКУМЕНТА 1.020-1/87.
				1 ШТ.	ВСЕГО	
КП-43	1	С-2	2	1.1	2.19	2-11 К01
	2	СКА-1	2	2.15	4.31	2-11 К02
	3	СКА-2	3	1.43	4.29	2-11 К03
	4	МН-8	2	19.78	39.57	2-11 К08
	5	Ø20 А-Ш L=13240	4	32.65	130.61	БЧ
	6	Ø20 А-Ш L=7590	4	18.72	74.87	БЧ
	7	ХМ-1	45	0.31	13.27	2-11 К11
	8	Ø6 А-I L=650	4	0.14	0.58	БЧ
				ИТОГО: [illegible]		

УЗЛЫ СМ. 1020-1/87.2-10 У
ТЕХНИЧЕСКИЕ ТРЕБОВАНИЯ СМ. 1.020-1/87.2-10 ТТ
АРМАТУРА КЛАССОВ А-Ш, А-I ПО ГОСТ 5781-82

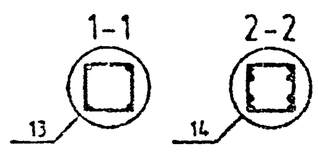

Вх. 32842 л. 47

Н.ЧОТД.	[illegible]		1.020-1/87.2-10 К041	
Н.КОНТР.	[illegible]		КАРКАС ПРОСТРАНСТВЕННЫЙ КП-43 СБОРОЧНЫЙ ЧЕРТЕЖ	СТАДИЯ: Р; ЛИСТ: ; ЛИСТОВ: 1
ГИП	[illegible]			КиевЗНИИЭП
ПРОВЕРИЛ	[illegible]			
РАЗРАБ.	[illegible]			

ФОРМАТ А3

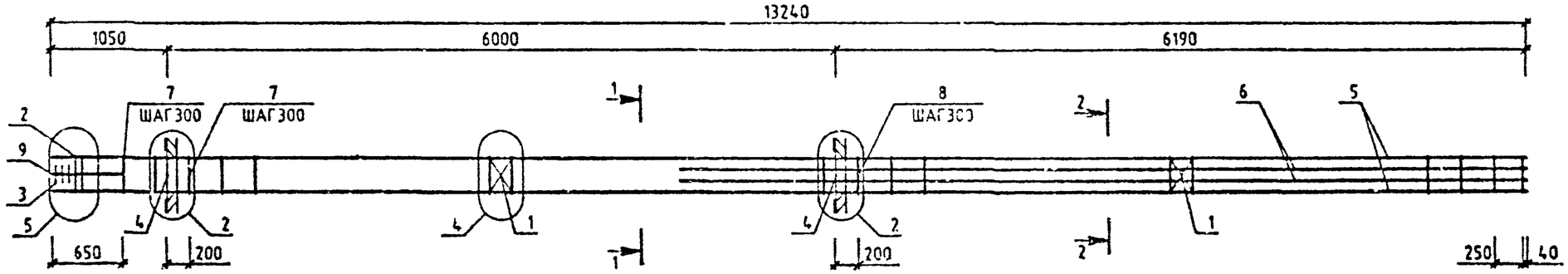

МАРКА	ПОЗ.	МАРКА АРМАТУРНОГО ИЗДЕЛИЯ	КОЛ. ШТ.	МАССА, КГ		ОБОЗНАЧЕНИЕ ДОКУМЕНТА 1.020-1/87
				1 ШТ.	ВСЕГО	
КП-44	1	С-2	2	1.1	2.19	2-11 К01
	2	СКА-1	2	2.15	4.31	2-11 К02
	3	СКА-2	3	1.43	4.29	2-11 К03
	4	МН-8	2	19.78	39.57	2-11 К08
	5	⌀20 А-Ш L=13240	4	32.65	130.61	БЧ
	6	⌀28 А-Ш L=7590	4	36.69	146.75	БЧ
	7	ХМ-1	17	0.31	5.24	2-11 К11
	8	ХМ-2	26	0.56	14.67	2-11 К11
	9	⌀6 А-I L=650	4	0.14	0.58	БЧ
				ИТОГО: 348.2		

УЗЛЫ СМ. 1.020-1/87 2-10 У
ТЕХНИЧЕСКИЕ ТРЕБОВАНИЯ СМ. 1.020-1/87.2-10 ТТ
АРМАТУРА КЛАССОВ А-Ш, А-I ПО ГОСТ 5781-82

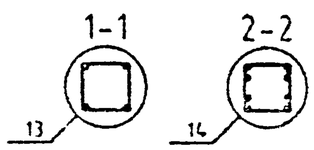

Вх. 32842 л. 48

НАЧ.ОТД	ГОРОХОВ		
Н.КОНТР.	СИТНИК		
ГИП	СИТНИК		
ПРОВЕРИЛ	ЛУКАШУК		
РАЗРАБ.	МОЛОДЦОВА		

1.020-1/87.2-10 К042

КАРК ПРОСТРАНСТВЕННЫЙ КП-44

СТАДИЯ	ЛИСТ	ЛИСТОВ
Р		1

КиевЗНИИЭП

МОЛОДЦОВА
ОПЕРАТОР СИСТЕМЫ
САПР КиевЗНИИЭП

ВЗАМ. ИНВ № | ПОДПИСЬ И ДАТА | ИНВ № ПОДЛ.

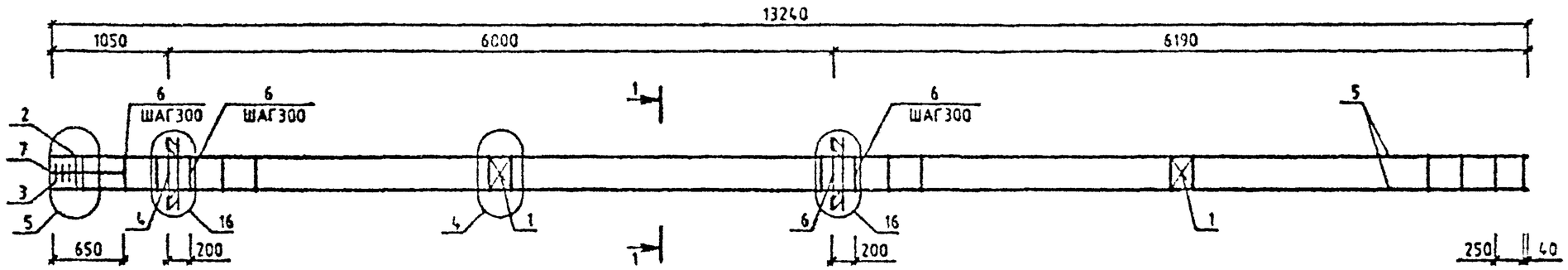

МАРКА	ПОЗ.	МАРКА АРМАТУРНОГО ИЗДЕЛИЯ	КОЛ. ШТ.	МАССА, КГ		ОБОЗНАЧЕНИЕ ДОКУМЕНТА 1.020-1/87
				1 ШТ.	ВСЕГО	
КП-45	1	С-2	2	1.1	2.19	2-11 К01
	2	СКА-1	2	2.15	4.31	2-11 К02
	3	СКА-2	3	1.43	4.29	2-11 К03
	4	МН-12	2	34.9	69.8	2-11 К10
	5	⌀20 А-Ш L=13240	4	32.65	130.61	БЧ
	6	ХМ-1	43	0.31	13.27	2-11 К11
	7	⌀8 А-I L=650	4	0.14	0.58	БЧ
				ИТОГО:	225.04	

УЗЛЫ СМ. 1.020-1/87.2-10 У
ТЕХНИЧЕСКИЕ ТРЕБОВАНИЯ СМ. 1.020-1/87.2-10 ТТ
АРМАТУРА КЛАССОВ А-Ш, А-I ПО ГОСТ 5781-82

1-1

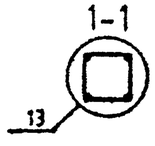

Вх. 32842 л.49

1.020-1/87.2-10 К043

НАЧ.ОТД.	ГОРОХОВ		
Н.КОНТР.	СИТНИК		
ГИП	СИТНИХ		
ПРОВЕРИЛ	ЛУКАШУК		
РАЗРАБ.	МОЛОДЦОВА		

КАРКАС ПРОСТРАНСТВЕННЫЙ КП-45 СБОРОЧНЫЙ ЧЕРТЕЖ

СТАДИЯ	ЛИСТ	ЛИСТОВ
Р		1

КиевЗНИИЭП

МОЛОДЦОВА
ОПЕРАТОР СИСТЕМЫ
САПР КиевЗНИИЭП

ИНВ № ПОДЛ | ПОДПИСЬ И ДАТА | ВЗАМ. ИНВ №

ФОРМАТ А3

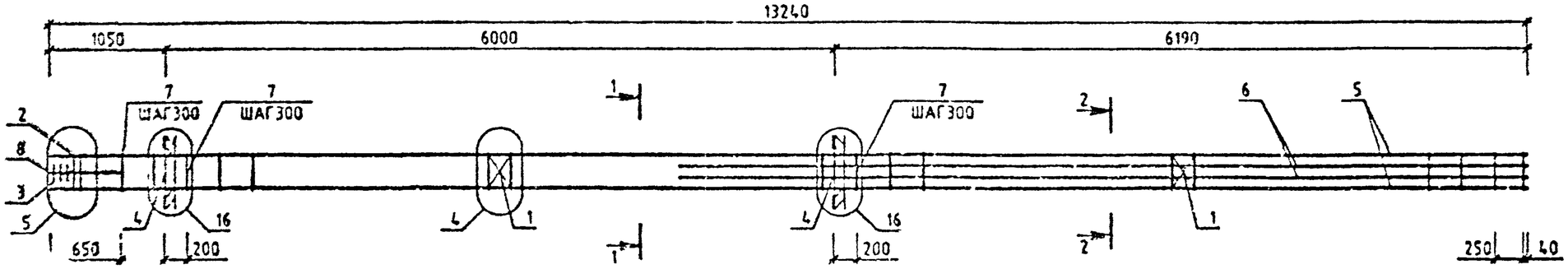

МАРКА	ПОЗ.	МАРКА АРМАТУРНОГО ИЗДЕЛИЯ	КОЛ. ШТ.	МАССА, КГ		ОБОЗНАЧЕНИЕ ДОКУМЕНТА 1.020-1/87.
				1 ШТ.	ВСЕГО	
КП-46	1	С-2	2	1.1	2.19	2-11 К01
	2	СКА-1	2	2.15	4.31	2-11 К02
	3	СКА-2	3	1.43	4.29	2-11 К03
	4	МН-12	2	34.9	69.8	2-11 К10
	5	Ø20 А-Ш L=13240	4	32.65	130.61	БЧ
	6	Ø20 А-Ш L=7590	4	18.72	74.87	БЧ
	7	КМ-1	43	0.31	13.27	2-11 К11
	8	Ø8 А-I L=650	4	0.14	0.56	БЧ
				ИТОГО: 290.91		

УЗЛЫ СМ. 1.020-1/87.2-10 У
ТЕХНИЧЕСКИЕ ТРЕБОВАНИЯ СМ. 1.020-1/87.2-10 ТТ
АРМАТУРА КЛАССОВ А-Ш, А-I ПО ГОСТ 5781-82

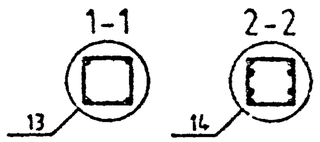

Вх. 32842 л.50

НАЧ.ОТД.	ГОРОХОВ		
Н.КОНТР.	СИТНИК		
ГИП	СИТНИК		
ПРОВЕРИЛ	ЧЕРАЛЯК		
РАЗРАБ.	МОЛОЦОВА		

1.020-1/87.2-10 К044

КАРКАС ПРОСТРАНСТВЕННЫЙ КП-46
СБОРОЧНЫЙ ЧЕРТЕЖ

СТАДИЯ	ЛИСТ	ЛИСТОВ
Р		1

КиевЗНИИЭП

ФОРМАТ А3

МОЛОЦОВА
СИТНИК
САПР
ПОДПИСЬ И ДАТА
ИНВ.№ ПОДЛ.

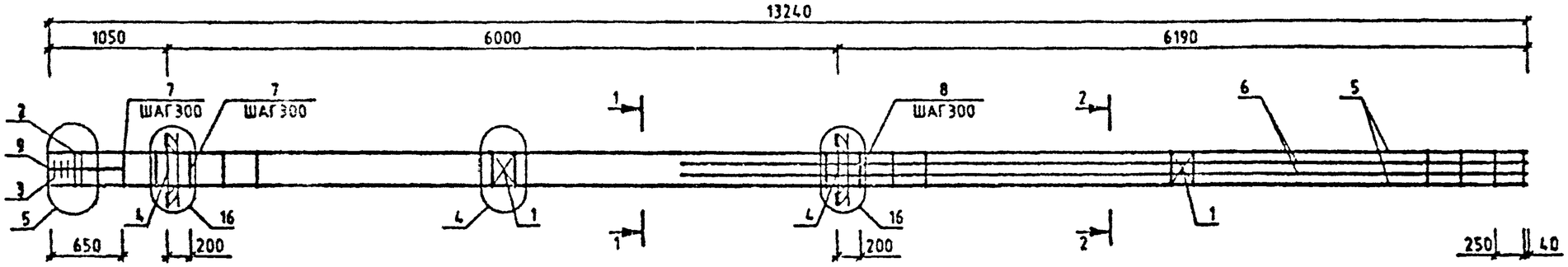

МАРКА	ПОЗ.	МАРКА АРМАТУРНОГО ИЗДЕЛИЯ	КОЛ. ШТ.	МАССА, КГ		ОБОЗНАЧЕНИЕ ДОКУМЕНТА 1.020-1/87.
				1 ШТ.	ВСЕГО	
КП-47	1	С-2	2	1.1	2.19	2-11 К01
	2	СКА-1	2	2.15	4.31	2-11 К02
	3	СКА-2	3	1.43	4.29	2-11 К03
	4	МН-12	2	34.9	69.8	2-11 К10
	5	Ф20 А-Ш L=13240	4	32.65	130.61	БЧ
	6	Ф28 А-Ш L=7590	4	36.69	146.75	БЧ
	7	ХМ-1	17	0.31	5.24	2-11 К11
	8	ХМ-2	26	0.56	14.67	2-11 К11
	9	Ф6 А-I L=650	4	0.14	0.56	БЧ
				ИТОГО:	378.44	

УЗЛЫ СМ. 1020-1/87.2-10 У
ТЕХНИЧЕСКИЕ ТРЕБОВАНИЯ СМ. 1020-1/87.2
АРМАТУРА КЛАССОВ А-Ш, А-I ПО ГОСТ 578

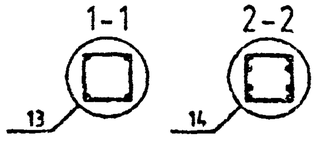

Вх. 32842 л.51

НАЧ.ОТД.	ГОРОХОВ		
Н.КОНТР.	СИТНИК		
ГИП	СИТНИК		
ПРОВЕРИЛ	ЛУКАШУК		
РАЗРАБ.	МОЛОДЦОВА		

1.020-1/87.2-10 К045

КАРКАС ПРОСТРАНСТВЕННЫЙ КП-47 СБОРОЧНЫЙ ЧЕРТЕЖ

СТАДИЯ	ЛИСТ	ЛИСТОВ
Р		1

КиевЗНИИЭП

МОЛОДЦОВА
ОПЕРАТОР СИСТЕМЫ
САПР КиевЗНИИЭП

ПОДПИСЬ И ДАТА
ИНВ. № ПОДЛ.

ФОРМАТ А3

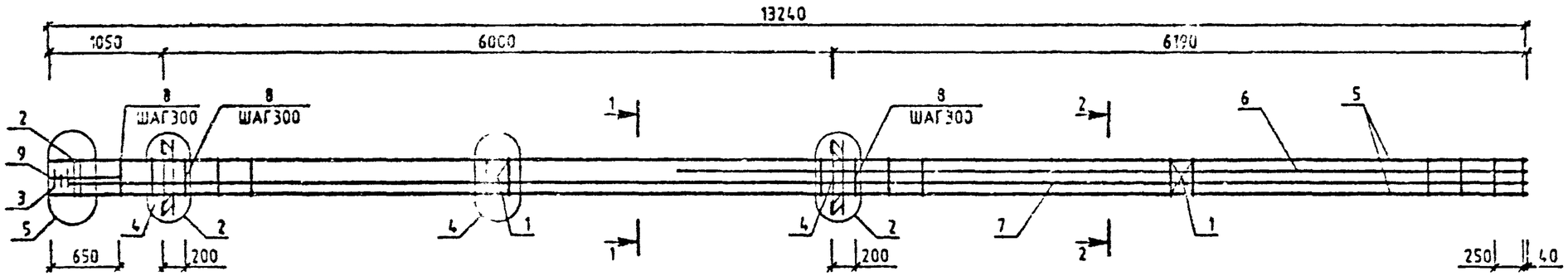

МАРКА	ПОЗ.	МАРКА АРМАТУРНОГО ИЗДЕЛИЯ	КОЛ. ШТ.	МАССА 1 ШТ.	МАССА ВСЕГО	ОБОЗНАЧЕНИЕ ДОКУМЕНТА 1.020-1/87.
КП-48	1	С-2	2	1.1	9	2-11 К01
	2	СКА-3	4	3.37	47	2-11 К02
	3	СКА-4	3	2.23		2-11 К03
	4	МН-12	2	34.9	8	2-11 К10
	5	Ф32 А-Ш L=13240	4	32.65	0.61	БЧ
	6	Ф32 А-Ш L=13080	2	82.58	5.16	БЧ
	7	Ф32 А-Ш L=7590	2	47.92	84	БЧ
	8	ХМ-2	43	0.56	26	2-11 К11
	9	Ф5 А-I L=650	4	0.14	58	БЧ
				ИТОГО:	3.6	
КП-49	1	С-2	2	1.1	19	2-11 К01
	2	СКА-3	4	3.37	47	2-11 К02
	3	СКА-4	3	2.23	7	2-11 К03
	4	МН-12	2	34.9	.8	2-11 К10
	5	Ф32 А-Ш L=13240	4	83.59	34.35	БЧ
	6	Ф36 А-Ш L=13080	2	104.51	09.03	БЧ
	7	Ф36 А-Ш L=7590	2	60.65	21.29	БЧ
	8	ХМ-3	43	0.91	38.97	2-11 К11
	9	Ф6 А-I L=650	4	0.14	0.58	БЧ
				ИТОГО:	796.38	

МАРКА	ПОЗ.	МАРКА АРМАТУРНОГО ИЗДЕЛИЯ	КОЛ. ШТ.	МАССА, КГ 1 ШТ.	МАССА, КГ ВСЕГО	ОБОЗНАЧЕНИЕ ДОКУМЕНТА 1.020-1/87
КП-50	1	С-2	2	1.1	2.19	2-11 К01
	2	СКА-3	4	3.37	13.47	2-11 К02
	3	СКА-4	3	2.23	6.7	2-11 К03
	4	МН-12	2	34.9	69.8	2-11 К10
	5	Ф36 А-Ш L=13240	4	105.79	423.17	БЧ
	6	Ф36 А-Ш L=13080	2	104.51	209.03	БЧ
	7	Ф36 А-Ш L=7590	2	60.65	121.29	БЧ
	8	ХМ-3	43	0.91	38.97	2-11 К11
	9	Ф6 А-I L=650	4	0.14	0.58	БЧ
				ИТОГО:	885.19	

1-1

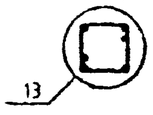

2-2

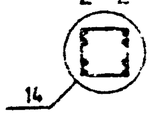

НАЧ.ОТД.	ГОРОХОВ	
Н.КОНТР.	СИТНИК	
ГИП	СИТНИК	
ПРОВЕРИЛ	ЛУКАЦЮК	
РАЗРАБ.	МОЛОДЦОВА	

1.020-1/87.2-10 К046

КАРКАС ПРОСТРАНСТВЕННЫЙ КП-48 - КП-50

СТАДИЯ	ЛИСТ	ЛИСТОВ
Р		1

КиевЗНИИЭП

МОЛОДЦОВА

ОПЕРАТОР СИСТЕМЫ

САПР КиевЗНИИЭП

ВЗАМ. ИНВ. №

ПОДПИСЬ И ДАТА

ИНВ. № ПОДЛ.

ФОРМАТ А3

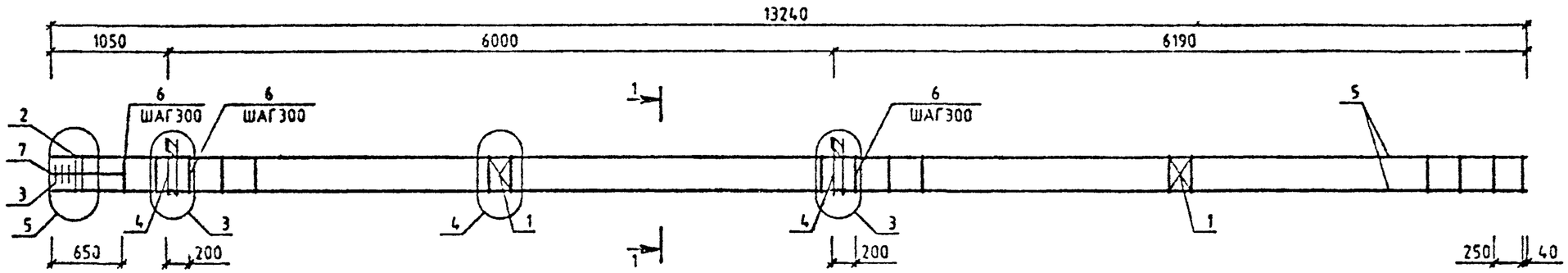

МАРКА	ПОЗ.	МАРКА АРМАТУРНОГО ИЗДЕЛИЯ	КОЛ. ШТ.	МАССА, КГ		ОБОЗНАЧЕНИЕ ДОКУМЕНТА 1.020-1/87
				1 ШТ.	ВСЕГО	
КП-51	1	С-2	2	1.1	2.19	2-11 К01
	2	СКА-1	2	2.15	4.31	2-11 К02
	3	СКА-2	3	1.43	4.29	2-11 К03
	4	МН-7	2	12.95	25.91	2-11 К07
	5	Ø20 А-Ш L=13240	4	32.65	130.61	БЧ
	6	ХМ-1	43	0.31	13.27	2-11 К11
	7	Ø6 А-I L=650	4	0.14	0.58	БЧ
				ИТОГО: 181.15		

УЗЛЫ СМ. 1.020-1/87.2-10 У
ТЕХНИЧЕСКИЕ ТРЕБОВАНИЯ СМ. 1.020-1/87.2-10 ТТ
АРМАТУРА КЛАССОВ А-Ш, А-I ПО ГОСТ 5781-82

1-1

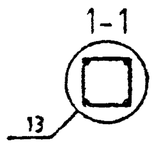

Вх. 32842 л. 53

НАЧ.ОТД.	ГОРОХОВ	
Н.КОНТР.	СИТНИК	
ГИП	СИТНИК	
ПРОВЕРИЛ	ЛУКАШУК	
РАЗРАБ.	МОЛОДЦОВА	

1.020-1/87.2-10 К047

КАРКАС ПРОСТРАНСТВЕННЫЙ КП-51 СБОРОЧНЫЙ ЧЕРТЕЖ

СТАДИЯ	ЛИСТ	ЛИСТОВ
Р		1

КиевЗНИИЭП

ФОРМАТ А3

МОЛОДЦОВА
САПР КиевЗНИИЭП
ОПЕРАТОР СИСТЕМЫ
ПОДПИСЬ И ДАТА
ИНВ. № ПОДЛ.

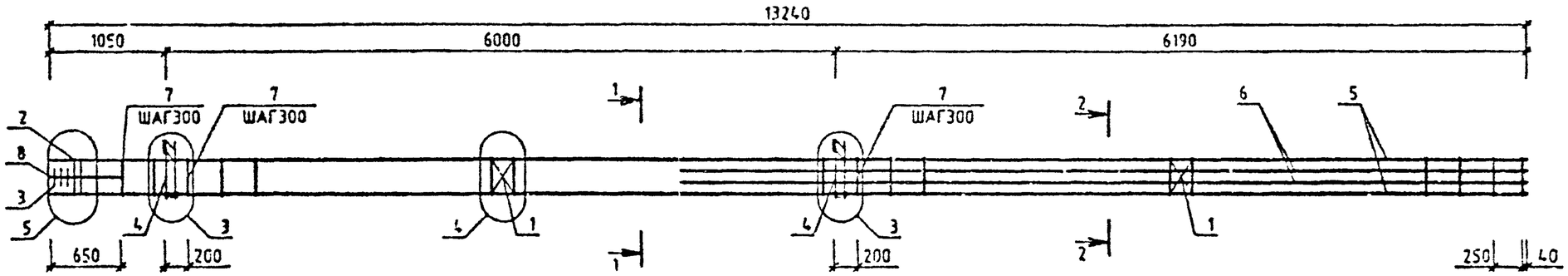

МАРКА	ПОЗ	МАРКА АРМАТУРНОГО ИЗДЕЛИЯ	КОЛ. ШТ.	МАССА, КГ		ОБОЗНАЧЕНИЕ ДОКУМЕНТА 1.020-1/87
				1 ШТ.	ВСЕГО	
КП-52	1	С-2	2	1.1	2.19	2-11 К01
	2	СКА-3	2	3.37	6.73	2-11 К02
	3	СКА-4	3	2.23	6.7	2-11 К03
	4	МН-7	2	12.95	25.91	2-11 К07
	5	⌀22 А-Ш L=13240	4	39.51	158.03	БЧ
	6	⌀22 А-Ш L=7590	4	22.65	90.6	БЧ
	7	ХМ-1	43	0.31	13.27	2-11 К11
	8	⌀6 А-I L=650	4	0.14	0.58	БЧ
				ИТОГО: 304.00		

УЗЛЫ СМ. 1.020-1/87.2-10 У
ТЕХНИЧЕСКИЕ ТРЕБОВАНИЯ СМ 1020-1/87.2-10 ТТ
АРМАТУРА КЛАССОВ А-Ш, А-I ПО ГОСТ 5781-82

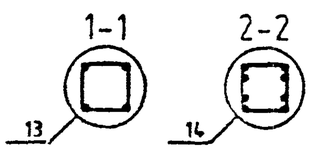

Вх. 32848 л.54

НАЧ.ОТД.	ГОРОХОВ		
Н.КОНТР.	СИТНИК		
ГИП	СИТНИК		
ПРОВЕРИЛ	ЛУКАЧУК		
РАЗРАБ.	МОЛОДЦОВА		

1.020-1/87.2-10 К048

ПРОСТРАНСТВЕННЫЙ
КП-52

СТАДИЯ	ЛИСТ	ЛИСТОВ
Р		1

КиевЗНИИЭП

МОЛОДЦОВА
ОПЕРАТОР СИСТЕМЫ
САПР КиевЗНИИЭП

ВЗАМ. ИНВ №
ПОДПИСЬ И ДАТА

ФОРМАТ А3

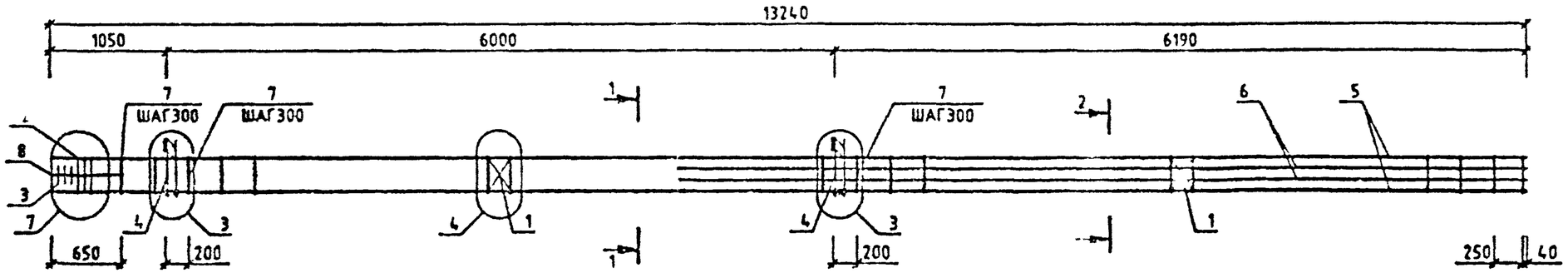

МАРКА	ПОЗ	МАРКА АРМАТУРНОГО ИЗДЕЛИЯ	КОЛ. ШТ.	МАССА, КГ		ОБОЗНАЧ ДОКУМЕ 1.020-1	ИЕ А 7
				1 ШТ.	ВСЕГО		
КП-53	1	С-2	2	1.1	2.19	2-11 КС	
	2	СКА-3	3	3.37	10.1	2-11 КС	
	3	СКА-4	3	2.23	6.7	2-11 КС	
	4	МН-7	2	12.95	25.91	2-11 К	
	5	Ø28 А-Ш L=13240	4	64	255.99	БЧ	
	6	Ø25 А-Ш L=7590	4	29.25	116.99	БЧ	
	7	ХМ-2	43	0.56	24.26	2-11 К	
	8	Ø6 А-I L=650	4	0.14	0.58	БЧ	
				ИТОГО: 442.71			

УЗЛЫ СМ. 1.020-1/87.2-10 У
ТЕХНИЧЕСКИЕ ТРЕБОВАНИЯ СМ. 1.020-1/87.2-10 ТТ
АРМАТУРА КЛАССОВ А-Ш, А-I ПО ГОСТ 5781-82

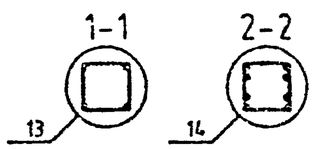

Вх. 32842 л. 55

НАЧ.ОТД.		
Н.КОНТР.		
ГИП		
ПРОВЕРИЛ		
РАЗРАБ.		

1.020-1/87.2-10 К049

КАРКАС ПРОСТРАНСТВЕННЫЙ КП-53 СБОРОЧНЫЙ ЧЕРТЕЖ

СТАДИЯ	ЛИСТ	ЛИСТОВ
Р		1

КиевЗНИИЭП

МОЛОДЦОВА
ОПЕРАТОР СИСТЕМЫ
САПР КиевЗНИИЭП

ИНВ.№ ПОДЛ. | ПОДПИСЬ И ДАТА | ВЗАМ. ИНВ.№

ФОРМАТ А3

МОЛОДЦОВА

ОПЕРАТОР СИСТЕМЫ

САПР КиевЗНИИЭП

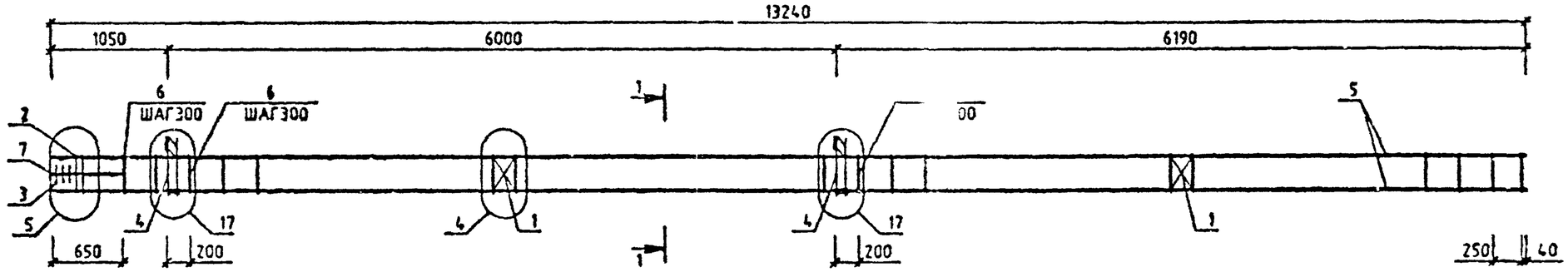

МАРКА	ПОЗ.	МАРКА АРМАТУРНОГО ИЗДЕЛИЯ	КОЛ. ШТ.	МАССА, КГ 1 ШТ.	МАССА, КГ ВСЕГО	ОБОЗНАЧЕНИЕ ДОКУМЕНТА 020-1/87.
КП-54	1	С-2	2	1.1	2.19	2-11 К01
	2	СКА-1	2	2.15	4.31	2-11 К02
	3	СКА-2	3	1.43	4.29	2-11 К03
	4	МН-11	2	25.23	50.47	2-11 К09
	5	⌀20 А-Ш L=13240	4	32.65	130.61	ГОСТ
	6	ХМ-1	43	0.31	13.27	2-11 К11
	7	⌀6 А-I L=650	4	0.14	0.58	ГОСТ
				ИТОГО:	205.71	

ВЗАМ. ИНВ. №

УЗЛЫ СМ. 1.020-1/87.2-10 У
ТЕХНИЧЕСКИЕ ТРЕБОВАНИЯ СМ. 1.020-1/87.2-10 ТТ
АРМАТУРА КЛАССОВ А-Ш, А-I ПО ГОСТ 5781-82

1-1

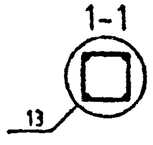

Вх. 32842 л. 56

НАЧ.ОТД.	ГОРОХОВ		1.020-1/87.2-10 К050	
Н.КОНТР.	СИТНИК		КАРКАС ПРОСТРАНСТВЕННЫЙ КП-54 СБОРОЧНЫЙ ЧЕРТЕЖ	СТАДИЯ: Р; ЛИСТ: ; ЛИСТОВ: 1
ГИП	СИТНИК			КиевЗНИИЭП
ПРОВЕРИЛ	[illegible]			
	МОЛОДЦОВА			

ФОРМАТ А3

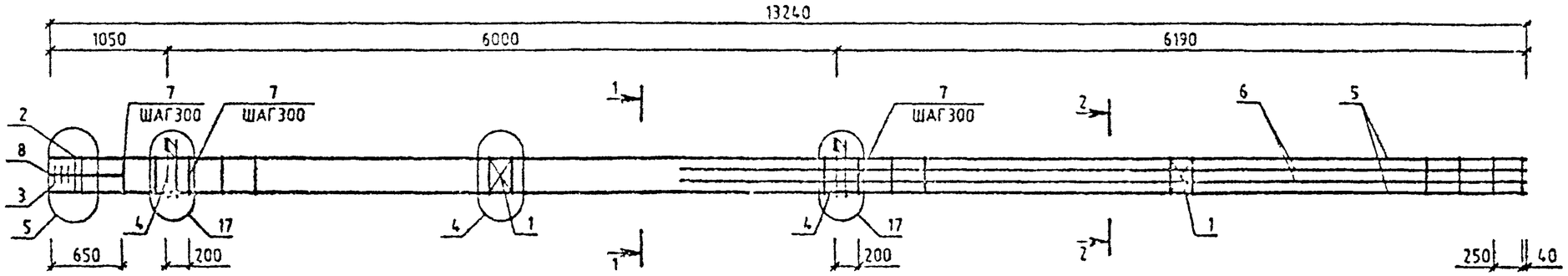

МАРКА	ПОЗ.	МАРКА АРМАТУРНОГО ИЗДЕЛИЯ	КОЛ. ШТ.	МАССА, КГ		ОБОЗНАЧЕНИЕ ДОКУМЕНТА 1.020-1/87.
				1 ШТ.	ВСЕГО	
КП-55	1	С-2	2	1.1	2.19	2-11 К01
	2	СКА-3	2	3.37	6.73	2-11 К02
	3	СКА-4	3	2.23	6.7	2-11 К03
	4	МН-11	2	25.23	50.47	2-11 К09
	5	Ø22 А-Ш L=13240	4	39.51	158.03	БЧ
	6	Ø22 А-Ш L=7590	4	22.65	90.6	БЧ
	7	ХМ-1	43	0.31	13.27	2-11 К11
	8	Ø8 А-I L=650	4	0.14	0.53	БЧ
				ИТОГО: [illegible].37		

УЗЛЫ СМ 1020-1/87.2-10 У
ТЕХНИЧЕСКИЕ ТРЕБОВАНИЯ СМ. 1020-1/87.2-10 ТТ
АРМАТУРА КЛАССОВ А-Ш, А-I ПО ГОСТ 5781-82

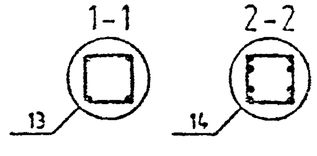

Вх. 32842 л. 57

НАЧ.ОТД	ГОРОХОВ		1.020-1/87.2-10 К051
Н.КОНТР	САТНИК		КАРКАС ПРОСТРАНСТВЕННЫЙ КП-55 СБОРОЧНЫЙ ЧЕРТЕЖ
ГИП	САТНИК		СТАДИЯ: Р; ЛИСТ: 1
ПРОВЕРИЛ	[illegible]		КиевЗНИИЭП
РАЗРАБ	[illegible]		

ФОРМАТ А3

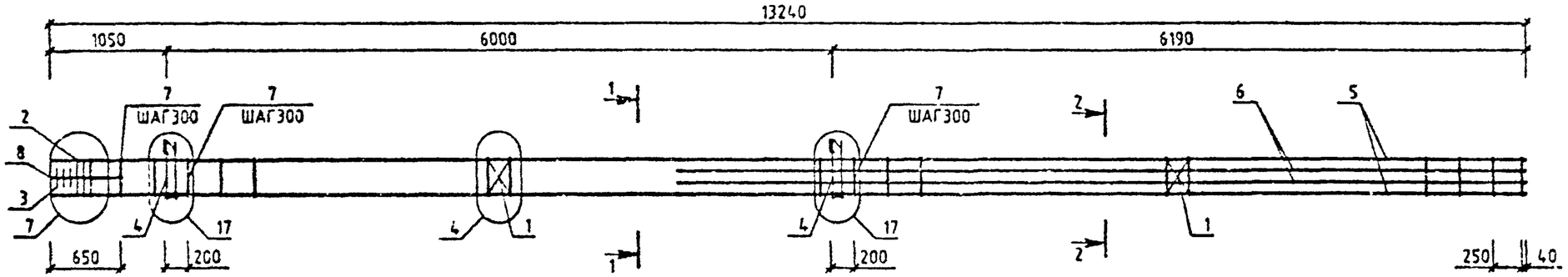

МАРКА	ПОЗ.	МАРКА АРМАТУРНОГО ИЗДЕЛИЯ	КОЛ. ШТ.	МАССА, КГ		ОБОЗНАЧЕНИЕ ДОКУМЕНТА 1.020-1/87.
				1 ШТ.	ВСЕГО	
КП-56	1	С-2	2	1.1	2.19	2-11 К01
	2	СКА-3	3	3.37	10.1	2-11 К02
	3	СКА-4	3	2.23	6.7	2-11 К03
	4	МН-11	2	25.23	50.47	2-11 К09
	5	⌀28 А-Ш L=13240	4	64	255.99	БЧ
	6	⌀25 А-Ш L=7590	4	29.25	116.99	БЧ
	7	ХМ-2	43	0.56	24.26	2-11 К11
	8	⌀6 А-I L=850	4	0.14	0.58	БЧ
				ИТОГО:	467.28	

УЗЛЫ СМ. 1020-1/87.2-10 У
ТЕХНИЧЕСКИЕ ТРЕБОВАНИЯ СМ. 1020-1/87.2-10 ТТ
АРМАТУРА КЛАССОВ А-Ш, А-I ПО ГОСТ 5781-82

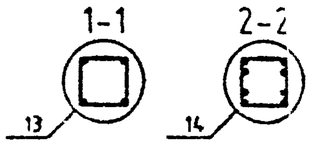

Вх. 32844 л. 5*

НАЧ.ОТД	ГОРОХОВ		
Н.КОНТР	СИТНИК		
ГИП	СИТНИК		
ПРОВЕРИЛ	СУХАШУК		
РАЗРАБ.	МОЛОДЦОВА		

1.020-1/87.2-10 К052

КАРКАС ПРОСТРАНСТВЕННЫЙ КП-56 СБОРОЧНЫЙ ЧЕРТЕЖ

СТАДИЯ	ЛИСТ	ЛИСТОВ
Р		1

КиевЗНИИЭП

МОЛОДЦОВА
САПР КиевЗНИИЭП
ОПЕРАТОР СИСТЕМЫ

ВЗАМ. ИНВ. № | ПОДПИСЬ И ДАТА | ИНВ. № ПОДЛ.

ФОРМАТ А3

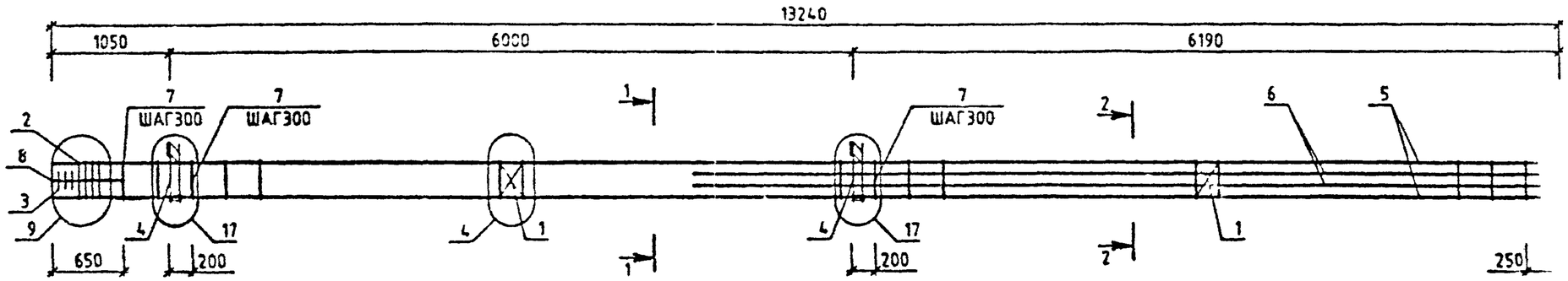

МАРКА	ПОЗ.	МАРКА АРМАТУРНОГО ИЗДЕЛИЯ	КОЛ. ШТ.	МАССА, КГ 1 ШТ.	МАССА, КГ ВСЕГО	ОБОЗНАЧЕНИЕ ДОКУМЕНТА 1.020-1/87.
КП-57	1	С-2	2	1.1	2.19	2-11 К01
	2	СКА-3	4	3.37	13.47	2-11 К02
	3	СКА-4	3	2.23	6.7	2-11 К03
	4	МН-11	2	25.23	50.47	2-11 К09
	5	⌀32 А-Ш L=13240	4	83.59	334.35	БЧ
	6	⌀20 А-Ш L=7590	4	18.72	74.87	БЧ
	7	ХМ-2	43	0.56	24.26	2-11 К11
	8	⌀6 А-I L=650	4	0.14	0.56	БЧ
				ИТОГО:	506.89	

МАРКА	ПОЗ.	МАРКА АРМАТУРНОГО ИЗДЕЛИЯ	КОЛ. ШТ.	МАССА, КГ 1 ШТ.	МАССА, КГ ВСЕГО	ОБОЗНАЧЕНИЕ ДОКУМЕНТА 1.020-1/87
КП-58	1	С-2	2	1.1	2.19	2-11 К01
	2	СКА-3	4	3.37	13.47	2-11 К02
	3	СКА-4	3	2.23	6.7	2-11 К03
	4	МН-11	2	25.23	50.47	2-11 К09
	5	⌀36 А-Ш L=13240	4	105.79	423.17	БЧ
	6	⌀25 А-Ш L=7590	4	29.25	116.99	БЧ
	7	ХМ-2	43	0.56	24.26	2-11 К11
	8	⌀6 А-I L=650	4	0.14	0.56	БЧ
				ИТОГО:	637.82	

УЗЛЫ СМ. 1020-1/87.2-10 У
ТЕХНИЧЕСКИЕ ТРЕБОВАНИЯ СМ. 1020-1/87.2-10 ТТ
АРМАТУРА КЛАССОВ А-Ш, А-I ПО ГОСТ 5781-82

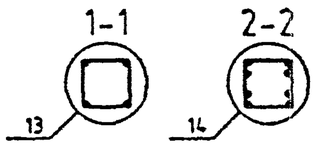

Вх. 32842 л. 59

НАЧ.ОТД	ГОРОХОВ		
Н.КОНТР.	СИТНИК		
ГИП	СИТНИК		
ПРОВЕРИЛ	ЛУКАШУК		
РАЗРАБ.	МОЛОДЦОВА		

1.020-1/87.2-10 К053

КАРКАС ПРОСТРАНСТВЕННЫЙ КП-57 КП-58 СБОРОЧНЫЙ ЧЕРТЕЖ

СТАДИЯ	ЛИСТ	ЛИСТ.
Р		1

КиевЗНИИЭП

ФОРМАТ А3

МОЛОДЦОВА
ОПЕРАТОР СИСТЕМЫ
САПР КиевЗНИИЭП

ПОДПИСЬ И ДАТА
ВЗАМ. ИНВ.№
ИНВ.№ ПОДЛ.

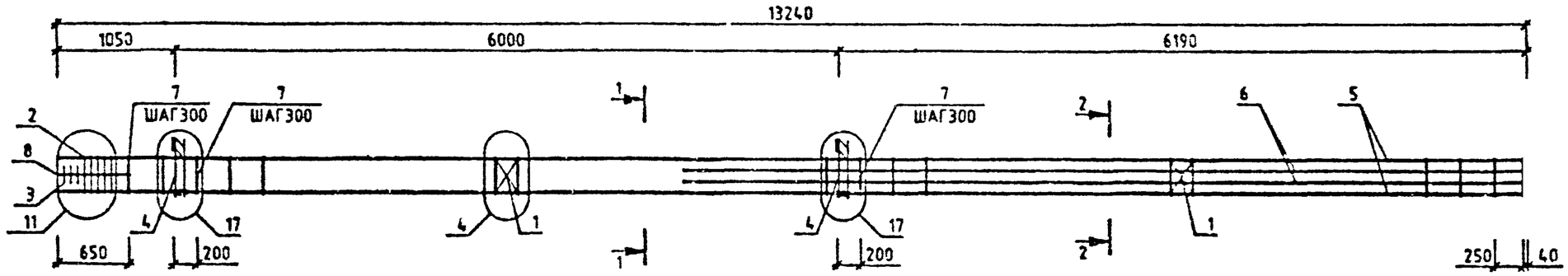

МАРКА	ПОЗ.	МАРКА АРМАТУРНОГО ИЗДЕЛИЯ	КОЛ. ШТ.	МАССА, КГ		ОБОЗНАЧЕНИЕ ДОКУМЕНТА 1.020-1/87.
				1 ШТ.	ВСЕГО	
КП-59	1	С-2	2	1.1	2.19	2-11 К01
	2	СКА-3	5	3.37	16.83	2-11 К02
	3	СКА-4	3	2.23	6.7	2-11 К03
	4	МН-11	2	25.23	50.47	2-11 К09
	5	⌀40 А-Ш L=13240	4	130.61	522.43	БЧ
	6	⌀40 А-Ш L=7590	4	74.87	299.49	БЧ
	7	ХМ-3	43	0.91	38.97	2-11 К11
	8	⌀6 А-I L=850	4	0.14	0.56	БЧ
				ИТОГО: 937.56		

УЗЛЫ СМ. 1.020-1/87.2-10 У
ТЕХНИЧЕСКИЕ ТРЕБОВАНИЯ СМ. 1.020-1/87.2-10 ТТ
АРМАТУРА КЛАССОВ А-Ш, А-I ПО ГОСТ 5781-82

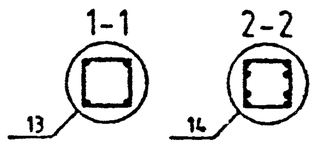

Вх. 32842 л.60

НАЧ.ОТД	ГОРОХОВ		
Н.КОНТР.	СИТНИК		
ГИП	СИТНИК		
ПРОВЕРИЛ	ЛУКАШУК		
РАЗРАБ.	МОЛОДЦОВА		

1.020-1/87.2-10 К054

КАРКАС ПРОСТРАНСТВЕННЫЙ КП-59 СБОРОЧНЫЙ ЧЕРТЕЖ

СТАДИЯ	ЛИСТ	ЛИСТОВ
Р		1

КиевЗНИИЭП

ФОРМАТ А3

МОЛОДЦОВА
ОПЕРАТОР СИСТРАЫ
САПР КиевЗНИИЭП

ВЗАМ. ИНВ.№
ПОДПИСЬ И ДАТА
ИНВ.№ ПОДЛ.

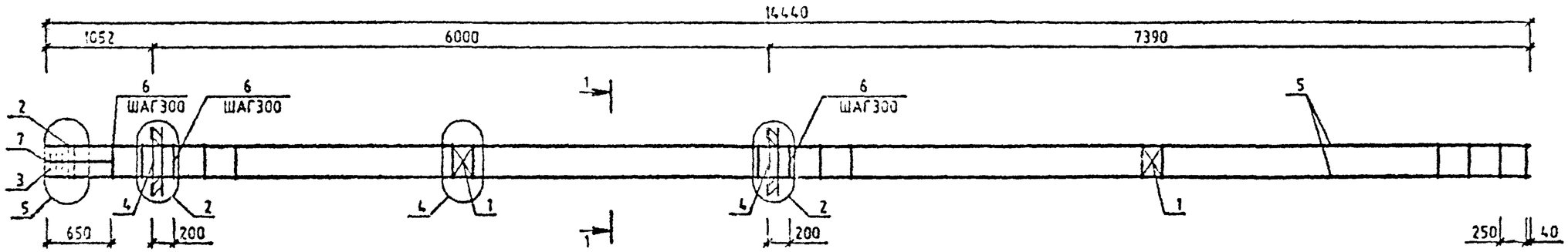

МАРКА	ПОЗ.	МАРКА АРМАТУРНОГО ИЗДЕЛИЯ	КОЛ. ШТ.	МАССА, КГ		ОБОЗНАЧЕНИЕ ДОКУМЕНТА 1.020-1/87.
				1 ШТ.	ВСЕГО	
КП-60	1	С-2	2	1.1	2.19	2-11 К01
	2	СКА-1	2	2.15	4.31	2-11 К02
	3	СКА-2	3	1.43	4.29	2-11 К03
	4	МН-8	2	19.78	39.57	2-11 К08
	5	Ø20 А-Ш L=14440	4	35.61	142.44	БЧ
	6	ХМ-1	47	0.31	14.5	2-11 К11
	7	Ø6 А-I L=650	4	0.14	0.58	БЧ
				ИТОГО:	207.88	

УЗЛЫ СМ. 1.020-1/87.2-10 У
ТЕХНИЧЕСКИЕ ТРЕБОВАНИЯ СМ. 1.020-1/87.2-10 ТТ
АРМАТУРА КЛАССОВ А-Ш, А-I ПО ГОСТ 5781-82

1-1

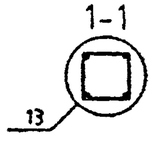

Вх. 32842 л.61

НАЧ.ОТД.	ГОРОХОВ		
Н.КОНТР.	СИТНИК		
ГИП	СИТНИК		
ПРОВЕРИЛ	ДИКАЛЮК		
РАЗРАБ.	НОВОСЕЛОВА		

1.020-1/87.2-10 К055

КАРКАС ПРОСТРАНСТВЕННЫЙ КП-60 СБОРОЧНЫЙ ЧЕРТЕЖ

СТАДИЯ	ЛИСТ	ЛИСТОВ
Р		1

КиевЗНИИЭП

ФОРМАТ А3

МОЛОДЦОВА
ОПЕРАТОР СИСТЕМЫ
САПР КиевЗНИИЭП
ПОДПИСЬ И ДАТА
ВЗАМ. ИНВ.№

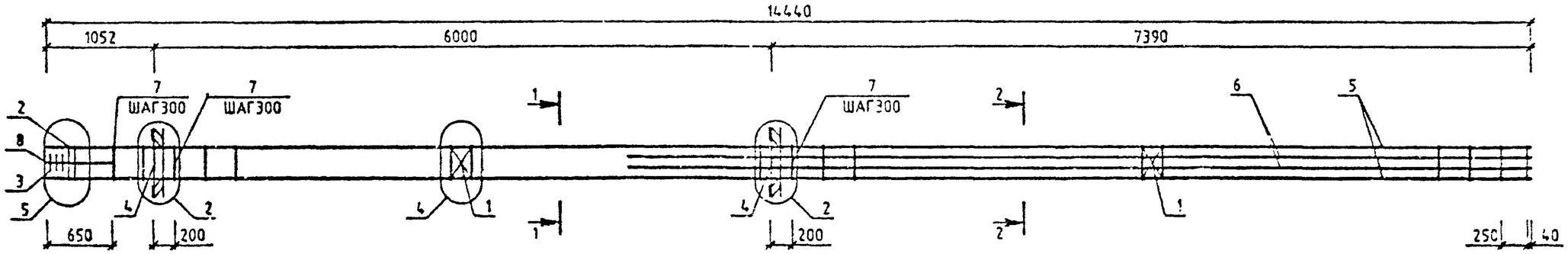

МАРКА	ПОЗ.	МАРКА АРМАТУРНОГО ИЗДЕЛИЯ	КОЛ. ШТ.	МАССА, КГ		ОБОЗНАЧЕНИЕ ДОКУМЕНТА 1.020-1/87
				1 ШТ.	ВСЕГО	
КП-61	1	С-2	2	1.1	2.19	2-11 К01
	2	СКА-3	2	3.37	6.73	2-11 К02
	3	СКА-4	3	2.23	6.7	2-11 К03
	4	МН-8	2	19.78	39.57	2-11 К08
	5	Ф22 А-Ш L=14440	4	43.09	172.36	БЧ
	6	Ф22 А-Ш L=8790	4	26.23	104.92	БЧ
	7	ХМ-1	47	0.31	14.5	2-11 К11
	8	Ф6 А-I L=650	4	0.14	0.56	БЧ
				ИТОГО: 347.54		

УЗЛЫ СМ. 1.020-1/87.2-10 У
ТЕХНИЧЕСКИЕ ТРЕБОВАНИЯ СМ. 1.020-1/87.2-10 ТТ
АРМАТУРА КЛАССОВ А-Ш, А-I ПО ГОСТ 5781-82

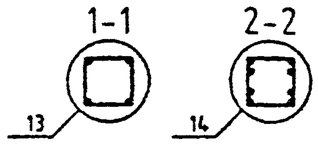

Вх. 32842 л. 62

НАЧ.ОТД.	ГОРОХОВ		
Н.КОНТР.	СИТНИК		
ГИП	СИТНИК		
ПРОВЕРИЛ	ЛУКАШЕВ		
РАЗРАБ.	МОЛОДЦОВА		

1.020-1/87.2-10 К056

КАРКАС ПРОСТРАНСТВЕННЫЙ КП-61
СБОРОЧНЫЙ ЧЕРТЕЖ

СТАДИЯ	ЛИСТ	ЛИСТОВ
Р		1

КиевЗНИИЭП

МОЛОДЦОВА
ОПЕРАТОР СИСТЕМЫ
САПР КиевЗНИИЭП

ВЗАМ. ИНВ. № | ПОДПИСЬ И ДАТА | ИНВ. № ПОДЛ.

ФОРМАТ А3

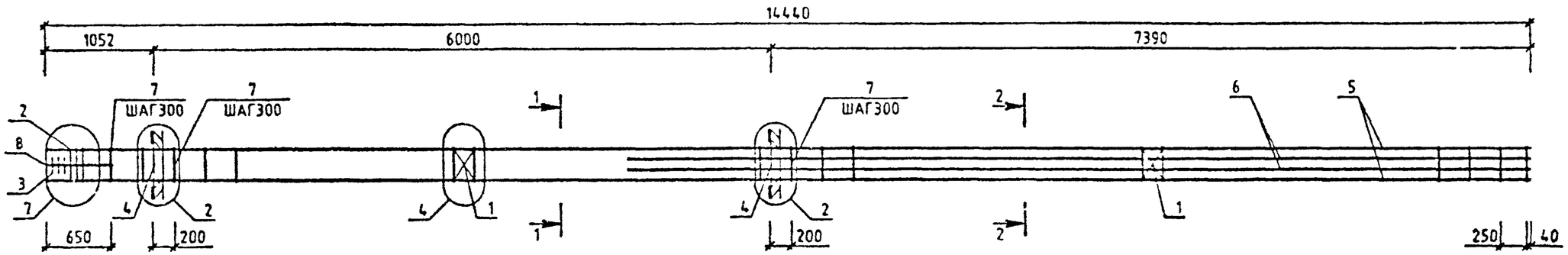

МАРКА	ПОЗ.	МАРКА АРМАТУРНОГО ИЗДЕЛИЯ	КОЛ. ШТ.	МАССА, КГ		ОБОЗНАЧЕНИЕ ДОКУМЕНТА 1.020-1/87.
				1 ШТ.	ВСЕГО	
КП-62	1	С-2	2	1.1	2.19	2-11 К01
	2	СКА-3	3	3.37	10.1	2-11 К02
	3	СКА-4	3	2.23	6.7	2-11 К03
	4	МН-8	2	19.78	39.57	2-11 К08
	5	⌀28 А-Ш L=14440	4	69.8	279.19	БЧ
	6	⌀22 А-Ш L=8790	4	26.23	104.92	БЧ
	7	ХМ-2	47	0.56	26.52	2-11 К11
	8	⌀6 А-I L=650	4	0.14	0.58	БЧ
				ИТОГО: 469.76		

УЗЛЫ СМ. 1.020-1/87.2-10 У
ТЕХНИЧЕСКИЕ ТРЕБОВАНИЯ СМ. 1.020-1/87.2-10 ТТ
АРМАТУРА КЛАССОВ А-Ш, А-I ПО ГОСТ 5781-82

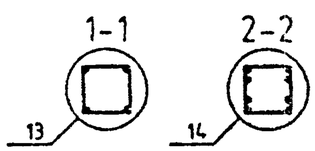

Вх. 32842 л.63

НАЧ.ОТД	ГОРОХОВ		
Н.КОНТР.	СИТНИК		
ГИП	СИТНИК		
ПРОВЕРИЛ	ЛУКАШЕК		
РАЗРАБ.	МОЛОДЦОВА		

1.020-1/87.2-10 К057

КАРКАС ПРОСТРАНСТВЕННЫЙ КП-62
СБОРОЧНЫЙ ЧЕРТЕЖ

СТАДИЯ	ЛИСТ	ЛИСТОВ
Р		1

КиевЗНИИЭП

МОЛОДЦОВА
ОПЕРАТОР СИСТЕМЫ
САПР КиевЗНИИЭП

ВЗАМ. ИНВ. №
ПОДПИСЬ И ДАТА
ИНВ. № ПОДЛ.

ФОРМАТ А3

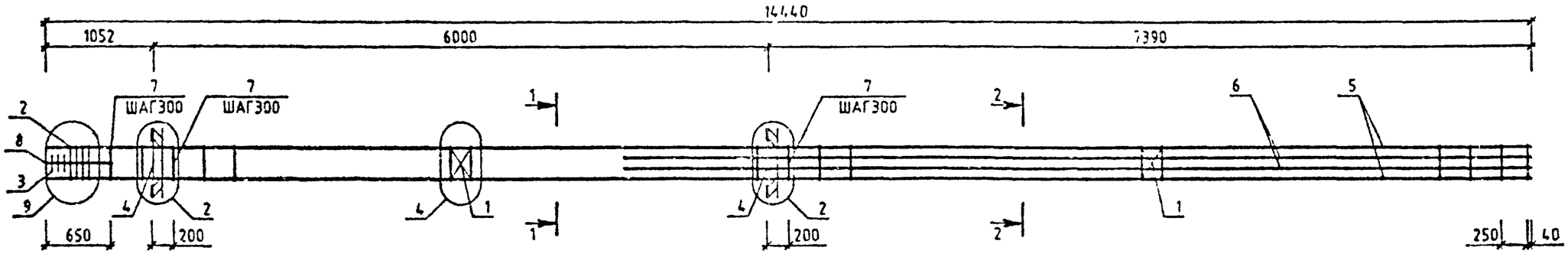

МАРКА	ПОЗ.	МАРКА АРМАТУРНОГО ИЗДЕЛИЯ	КОЛ ШТ	МАССА, КГ		ОБОЗНАЧЕНИЕ ДОКУМЕНТА 1.020-1/87.
				1 ШТ.	ВСЕГО	
КП-63	1	С-2	2	1.1	2.19	2-11 К01
	2	СКА-3	4	3.37	13.47	2-11 К02
	3	СКА-4	3	2.23	6.7	2-11 К03
	4	МН-8	2	19.78	39.57	2-11 К08
	5	Ф32 А-Ш L=14440	4	91.16	364.66	БЧ
	6	Ф20 А-Ш L=8790	4	21.68	86.71	БЧ
	7	ХМ-2	47	0.56	26.52	2-11 К11
	8	Ф6 А-I L=650	4	0.14	0.58	БЧ
				ИТОГО:	540.39	

УЗЛЫ СМ 1.020-1/87.2-10 У
ТЕХНИЧЕСКИЕ ТРЕБОВАНИЯ СМ. 1.020-1/87.2-10 ТТ
АРМАТУРА КЛАССОВ А-Ш, А-I ПО ГОСТ 5781-82

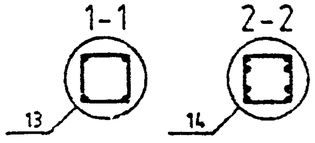

Вх.32842 л.64

НАЧ ОТД	ГОРОХОВ		
Н.КОНТР.	СИТНИК		
ГИП	СИТНИК		
ПРОВЕРИЛ	ЛУКАШУК		
РАЗРАБ.	ПОЛОДЦОВА		

1.020-1/87.2-10 К058

КАРКАС ПРОСТРАНСТВЕННЫЙ КП-63 СБОРОЧНЫЙ ЧЕРТЕЖ

СТАДИЯ	ЛИСТ	ЛИСТОВ
Р		1

КиевЗНИИЭП

ФОРМАТ А3

МОЛОДЦОВА
ОПЕРАТОР СИСТЕМЫ
САПР КиевЗНИИЭП
ВЗАМ. ИНВ.№
ПОДПИСЬ И ДАТА
ИНВ.№ ПОДЛ.

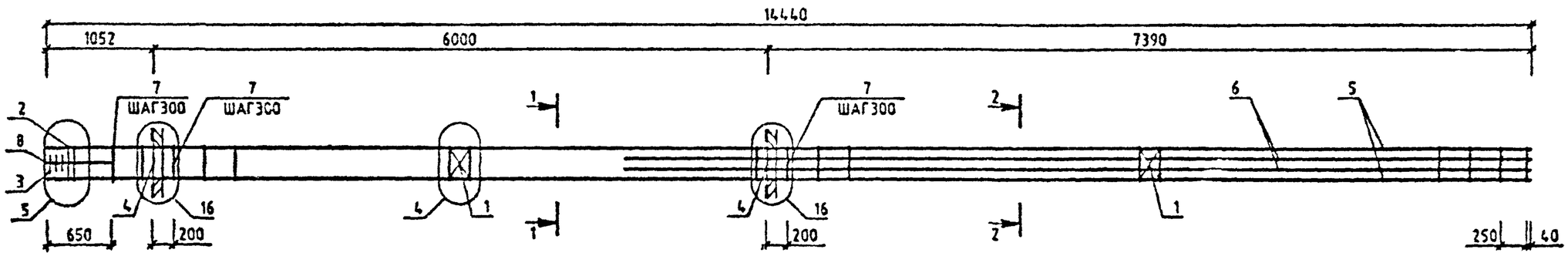

МАРКА	ПОЗ.	МАРКА АРМАТУРНОГО ИЗДЕЛИЯ	КОЛ. ШТ.	МАССА, КГ		ОБОЗНАЧЕНИЕ ДОКУМЕНТА 1.020-1/87.
				1 ШТ.	ВСЕГО	
КП-64	1	С-2	2	1.1	2.19	2-11 К01
	2	СКА-3	2	3.37	6.73	2-11 К02
	3	СКА-4	3	2.23	6.7	2-11 К03
	4	МН-12	2	34.9	69.8	2-11 К10
	5	Ø22 А-Ш L=14440	4	43.09	172.36	БЧ
	6	Ø22 А-Ш L=8790	4	26.23	104.92	БЧ
	7	ХМ-1	47	0.31	14.5	2-11 К11
	8	Ø6 А-I L=650	4	0.14	0.58	БЧ
				ИТОГО:	377.78	

УЗЛЫ СМ. 1.020-1/87.2-10 У
ТЕХНИЧЕСКИЕ ТРЕБОВАНИЯ СМ. 1.020-1/87.2-10 ТТ
АРМАТУРА КЛАССОВ А-Ш, А-I ПО ГОСТ 5781-82

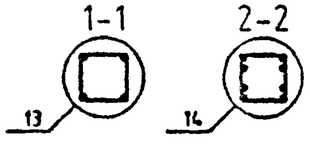

Вх. 32842 л.65

НАЧ.ОТД.	ГОРОХОВ		
Н.КОНТР.	СИТНИК		
ГИП	СИТНИК		
ПРОВЕРИЛ	ЛЬКАШУК		
РАЗРАБ.	МОЛОДЦОВА		

1.020-1/87.2-10 К059

КАРКАС ПРОСТРАНСТВЕННЫЙ КП-64 СБОРОЧНЫЙ ЧЕРТЕЖ

СТАДИЯ	ЛИСТ	ЛИСТОВ
Р		1

КиевЗНИИЭП

МОЛОДЦОВА
ОПЕРАТОР СИСТЕМЫ
САПР КиевЗНИИЭП
ВЗАМ. ИНВ №
И ДАТА

ФОРМАТ А3

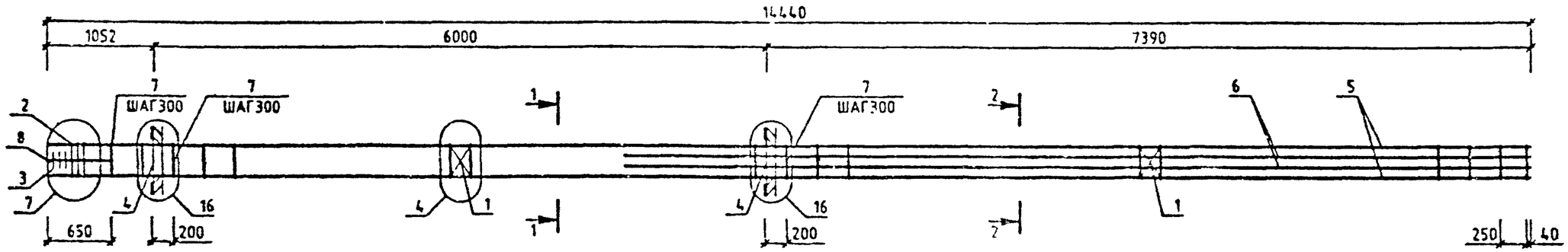

МАРКА	ПОЗ.	МАРКА АРМАТУРНОГО ИЗДЕЛИЯ	КОЛ. ШТ.	МАССА, КГ		ОБОЗНАЧЕНИЕ ДОКУМЕНТА 1.020-1/87.
				1 ШТ.	ВСЕГО	
КП-65	1	С-2	2	1.1	2.19	2-11 К01
	2	СКА-3	3	3.37	10.1	2-11 К02
	3	СКА-4	3	2.23	6.7	2-11 К03
	4	МН-12	2	34.9	69.8	2-11 К10
	5	⌀28 А-Ш L=14440	4	69.8	279.19	БЧ
	6	⌀22 А-Ш L=8790	4	26.23	104.92	БЧ
	7	ХМ-2	47	0.56	26.52	2-11 К11
	8	⌀6 А-I L=650	4	0.14	0.58	БЧ
				ИТОГО: 500.0		

УЗЛЫ СМ. 1.020-1/87.2-10 У
ТЕХНИЧЕСКИЕ ТРЕБОВАНИЯ СМ. 1.020-1/87.2-10 ТТ
АРМАТУРА КЛАССОВ А-Ш, А-I ПО ГОСТ 5781-82

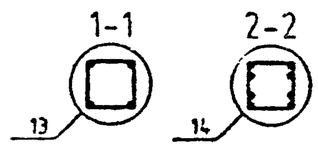

Вх. 32842 л.66

НАЧ.ОТД	ГОРОХОВ		
Н.КОНТР.	СИТНИК		
ГИП	СИТНИК		
ПРОВЕРИЛ	ЛУХАШУК		
СТАРШ.Т.	МОЛОДЦОВА		

1.020-1/87.2-10 К060

КАРКАС ПРОСТРАНСТВЕННЫЙ КП-65 СБОРОЧНЫЙ ЧЕРТЕЖ

СТАДИЯ	ЛИСТ	ЛИСТОВ
Р		1

КиевЗНИИЭП

ФОРМАТ А3

ПОДПИСЬ И ДАТА
ВЗАМ. ИНВ №
ИНВ № ПОДЛ

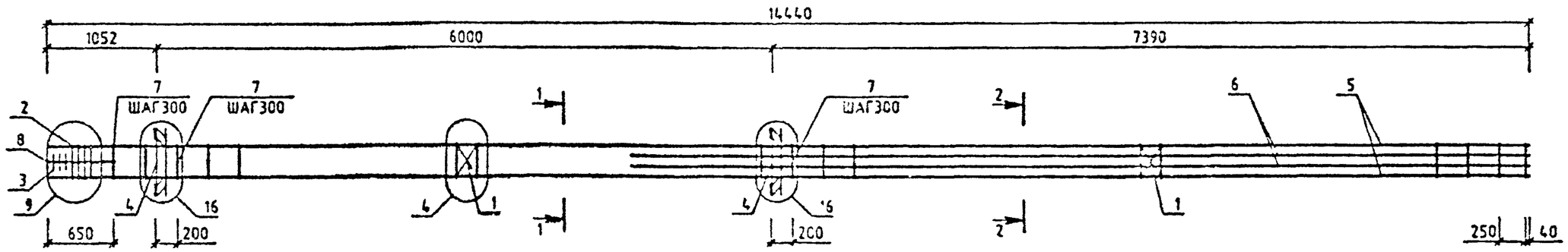

МАРКА	ПОЗ.	МАРКА АРМАТУРНОГО ИЗДЕЛИЯ	КОЛ. ШТ.	МАССА, КГ		ОБОЗНАЧЕНИЕ ДОКУМЕНТА 1.020-1/87.
				1 ШТ.	ВСЕГО	
КП-66	1	С-2	2	1.1	2.19	2-11 К01
	2	СКА-3	4	3.37	13.47	2-11 К02
	3	СКА-4	3	2.23	6.7	2-11 К03
	4	МН-12	2	34.9	69.8	2-11 К10
	5	⌀32 А-Ш L=14440	4	91.16	364.66	БЧ
		⌀20 А-Ш L=8790	4	21.68	86.71	БЧ
	7	ХМ-2	47	0.56	26.52	2-11 К11
	8	⌀6 А-I L=650	4	0.14	0.58	БЧ
				ИТОГО: 570.62		

МАРКА	ПОЗ.	МАРКА АРМАТУРНОГО ИЗДЕЛИЯ	КОЛ. ШТ.	МАССА, КГ		ОБОЗНАЧЕНИЕ ДОКУМЕНТА 1.020-1/87.
				1 ШТ.	ВСЕГО	
КП-67	1	С-2	2	1.1	2.19	2-11 К01
	2	СКА-3	4	3.37	13.47	2-11 К02
	3	СКА-4	3	2.23	6.7	2-11 К03
	4	МН-12	2	34.9	69.8	2-11 К10
	5	⌀40 А-Ш L=14440	4	142.44	569.78	БЧ
	6	⌀40 А-Ш L=8790	4	86.71	346.84	БЧ
	7	ХМ-3	47	0.91	42.6	2-11 К11
	8	⌀8 А-I L=650	4	0.14	0.58	БЧ
				ИТОГО: 1051.95		

УЗЛЫ СМ. 1.020-1/87.2-10 У
ТЕХНИЧЕСКИЕ ТРЕБОВАНИЯ СМ. 1.020-1/87.2-10 ТТ
АРМАТУРА КЛАССОВ А-Ш, А-I ПО ГОСТ 5781-82

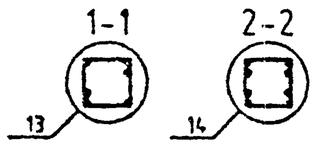

Вх. 32842 л. 67

НАЧ.ОТД.	ГОРОХОВ		
Н.КОНТР.	СИТНИК		
ГИП	СИТНИК		
ПРОВЕРИЛ	ЛУКАШУК		
РАЗРАБ.	МОЛОДЦОВА		

1.020-1/87.2-10 К061

КАРКАС ПРОСТРАНСТВЕННЫЙ КП-66,КП-67 СБОРОЧНЫЙ ЧЕРТЕЖ

СТАДИЯ	ЛИСТ	ЛИСТОВ
Р		1

КиевЗНИИЭП

ФОРМАТ А3

САПР КиевЗНИИЭП
ОПЕРАТ. СИСТЕМЫ
ВЗАМ. ИНВ.
ПОДПИСЬ И ДАТА

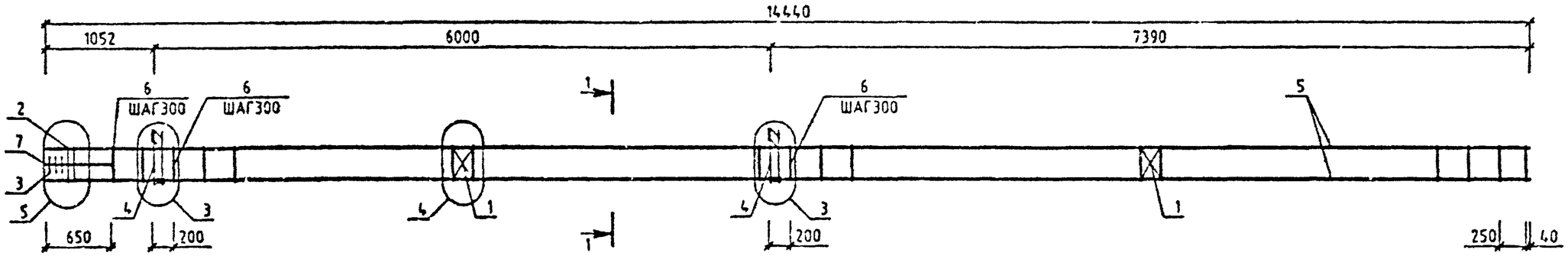

МАРКА	ПОЗ.	МАРКА АРМАТУРНОГО ИЗДЕЛИЯ	КОЛ. ШТ.	МАССА, КГ		ОБОЗНАЧЕНИЕ ДОКУМЕНТА 1.020-1/87.
				1 ШТ.	ВСЕГО	
КП-68	1	С-2	2	1.1	2.19	2-11 К01
	2	СКА-1	2	2.15	4.31	2-11 К02
	3	СКА-2	3	1.43	4.29	2-11 К03
	4	МН-7	2	12.95	25.91	2-11 К07
	5	⌀20 А-Ш L=14440	4	35.61	142.44	БЧ
	6	ХМ-1	47	0.31	14.5	2-11 К11
	7	⌀6 А-I L=650	4	0.14	0.58	БЧ
				ИТОГО: 194.22		

УЗЛЫ СМ. 1.020-1/87.2-10 У
ТЕХНИЧЕСКИЕ ТРЕБОВАНИЯ СМ. 1.020-1/87 2-10 ТТ
АРМАТУРА КЛАССОВ А-Ш, А-I ПО ГОСТ 5781-82

1-1

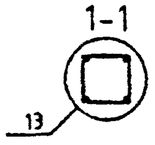

Вх. 32842 л.65

НАЧ.ОТД	ГОРОХОВ		
Н.КОНТР	СИТНИК		
ГИП	СИТНИК		
ПРОВЕРИЛ	ЛУКАШУК		
РАЗРАБ	МОЛОДЦОВА		

1.020-1/87.2-10 К062

КАРКАС ПРОСТРАНСТВЕННЫЙ КП-68 СБОРОЧНЫЙ ЧЕРТЕЖ

СТАДИЯ	ЛИСТ	ЛИСТОВ
Р		1

КиевЗНИИЭП

МОЛОДЦОВА
САПР КиевЗНИИЭП
ОПЕРАТОР СИСТЕМЫ

ИНВ.№ ПОДЛ. | ПОДПИСЬ И ДАТА | ВЗАМ. ИНВ.№

ФОРМАТ А3

МОЛОДЦОВА

ОПЕРАТОР СИСТЕМЫ

САПР КиевЗНИИЭП

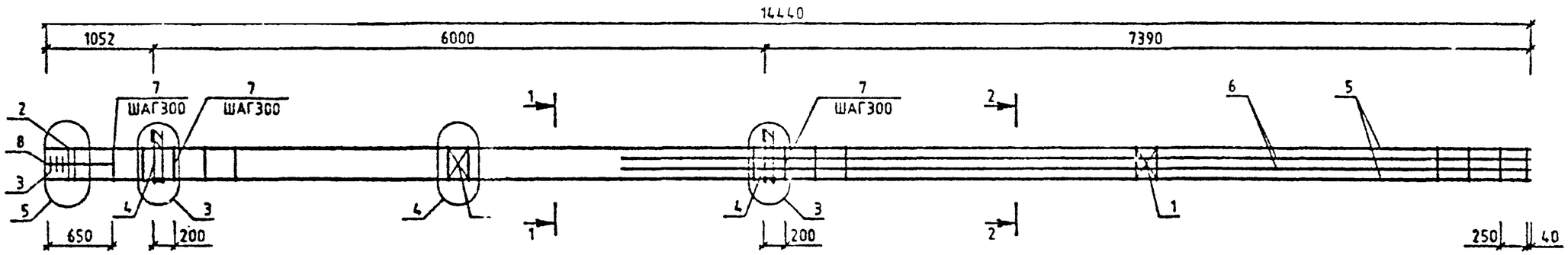

МАРК	ПОЗ.	МАРКА АРМАТУРНОГО ИЗДЕЛИЯ	КОЛ. ШТ.	МАССА, КГ		ОБОЗНАЧЕНИЕ ДОКУМЕНТА 1.020-1/87.
				1 ШТ.	ВСЕГО	
КП-6	1	С-2	2	1.1	2.19	2-11 К01
	2	СКА-3	2	3.37	6.73	2-11 К02
	3	СКА-4	3	2.23	6.7	2-11 К03
	4	МН-7	2	12.95	25.91	2-11 К07
	5	Ф22 А-Ш L=14440	4	43.09	172.36	БЧ
	6	Ф22 А-Ш L=8790	4	26.23	104.92	БЧ
	7	ХМ-1	47	0.31	14.5	2-11 К11
	8	Ф6 А-I L=650	4	0.14	0.58	БЧ
				ИТОГО: 333.88		

УЗЛЫ СМ. 1.020-1/87.2-10 У
ТЕХНИЧЕСКИЕ ТРЕБОВАНИЯ СМ. 1.020-1/87.2-10 Т
АРМАТУРА КЛАССОВ А-Ш, А-I ПО ГОСТ 5781-82

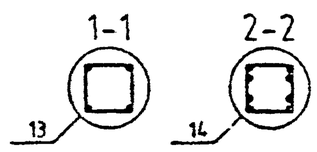

Вх. 32842 л.69

НАЧ.ОТД.	ГОРСХОВ		
Н.КОНТР.	СИТНИК		
ГИП	СИТНИК		
ПРОВЕРИЛ	ЛЧАШУК		
РАЗРАБ.	МОЛОДЦОВА		

1.020-1/87.2-10 К063

КАРКАС ПРОСТРАНСТВЕННЫЙ КП-69 СБОРОЧНЫЙ ЧЕРТЕЖ

СТАДИЯ	ЛИСТ	ЛИСТОВ
Р		1

КиевЗНИИЭП

ФОРМАТ А3

ПОДПИСЬ И ДАТА | ВЗАМ. ИНВ. №

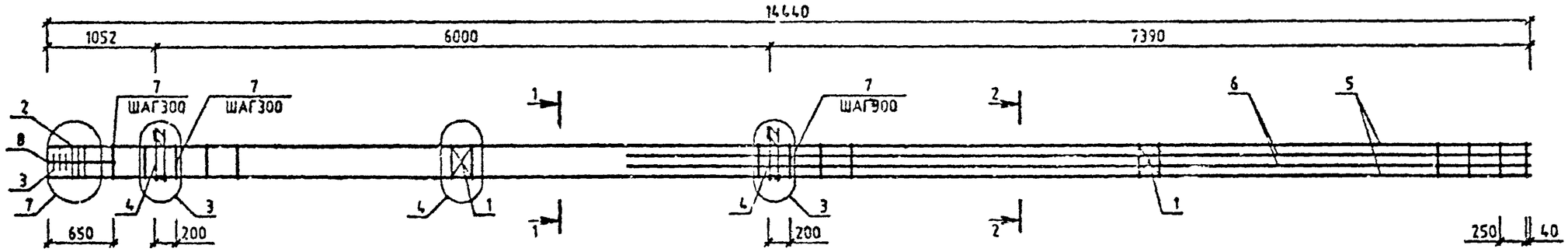

МАРКА	ПОЗ.	МАРКА АРМАТУРНОГО ИЗДЕЛИЯ	КОЛ. ШТ.	МАССА, КГ		ОБОЗНАЧЕНИЕ ДОКУМЕНТА 1.020-1/87.
				1 ШТ.	ВСЕГО	
КП-70	1	С-2	2	1.1	2.19	2-11 К01
	2	СКА-3	3	3.37	10.1	2-11 К02
	3	СКА-4	3	2.23	6.7	2-11 К03
	4	МН-7	2	12.95	25.91	2-11 К07
	5	⌀28 А-Ш L=14440	4	69.8	279.19	БЧ
	6	⌀22 А-Ш L=8790	4	26.23	104.92	БЧ
	7	ХМ-2	47	0.56	25.52	2-11 К11
	8	⌀6 А-I L=650	4	0.14	0.58	БЧ
				ИТОГО:	456.1	

УЗЛЫ СМ. 1.020-1/87.2-10 У
ТЕХНИЧЕСКИЕ ТРЕБОВАНИЯ СМ. 1.020-1/87.2-10 ТТ
АРМАТУРА КЛАССОВ А-Ш, А-I ПО ГОСТ 5781-82

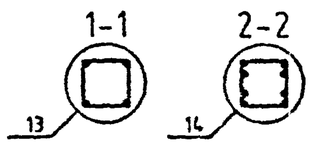

Вх. 32842 л. 70

НАЧ.ОТД	ГОРОХОВ		
Н.КОНТР.	СИТНИК		
ГИП	СИТНИК		
ПРОВЕРИЛ	[illegible]		
Г. [illegible]	[illegible]		

1.020-1/87.2-10 К064

КАРКАС ПРОСТРАНСТВЕННЫЙ КП-70 СБОРОЧНЫЙ ЧЕРТЕЖ

СТАДИЯ	ЛИСТ	ЛИСТОВ
Р		1

КиевЗНИИЭП

ФОРМАТ А3

ПОДПИСЬ И ДАТА | ВЗАМ. ИНВ. №

САПР КиевЗНИИЭП | ОПЕРАТОР СИСТЕМЫ

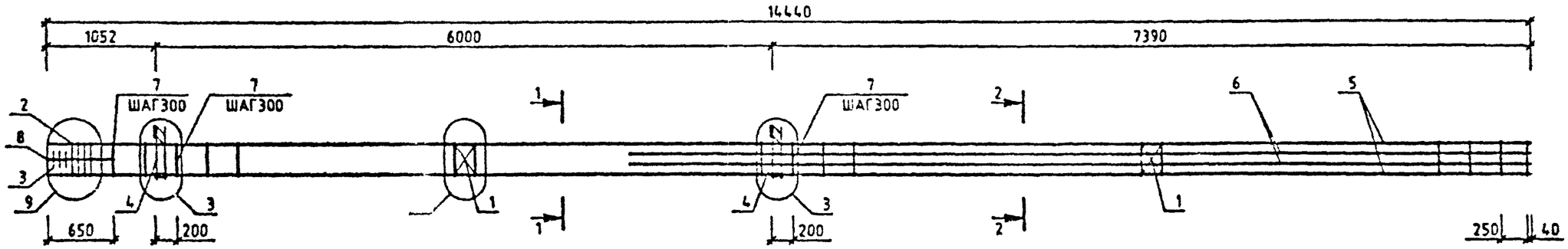

МАРКА	ПОЗ.	МАРКА АРМАТУРНОГО ИЗДЕЛИЯ	КОЛ. ШТ.	МАССА, КГ 1 ШТ.	МАССА, КГ ВСЕГО	ОБОЗНАЧЕНИЕ ДОКУМЕНТА 1.020-1/87.
КП-71	1	С-2	2	1.1	2.19	2-11 К01
	2	СКА-3	4	3.37	13.47	2-11 К02
	3	СКА-4	3	2.23	6.7	2-11 К03
	4	МН-7	2	12.95	25.91	2-11 К07
	5	⌀32 А-Ш L=14440	4	91.16	364.86	БЧ
	6	⌀20 А-Ш L=8790	4	21.68	86.71	БЧ
	7	ХМ-2	47	0.56	26.52	2-11 К11
	8	⌀6 А-I L=850	4	0.14	0.58	БЧ
				ИТОГО:	526.73	

УЗЛЫ СМ. 1.020-1/87.2-10 У
ТЕХНИЧЕСКИЕ ТРЕБОВАНИЯ СМ. 1.020-1/87.2-10 ТТ
АРМАТУРА КЛАССОВ А-Ш, А-I ПО ГОСТ 5781-82

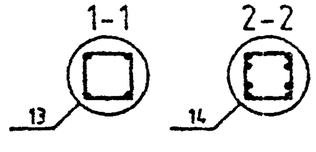

Вх. 32842 л.71

НАЧ.ОТД	ГОРОХОВ		
Н.КОНТР	СИТНИК		
ГИП	СИТНИК		
ПРОВЕРИЛ	ЛУКАШУК		
РАЗРАБ	МОЛОДЦОВА		

1.020-1/87.2-10 К065

КАРКАС ПРОСТРАНСТВЕННЫЙ КП-71 СБОРОЧНЫЙ ЧЕРТЕЖ

СТАДИЯ	ЛИСТ	ЛИСТОВ
Р		1

КиевЗНИИЭП

МОЛОДЦОВА
САПР КиевЗНИИЭП
ОПЕРАТОР СИСТЕМЫ
ВЗАМ. ИНВ. №
ПОДПИСЬ И ДАТА
ИНВ. № ПОДЛ.

ФОРМАТ А3

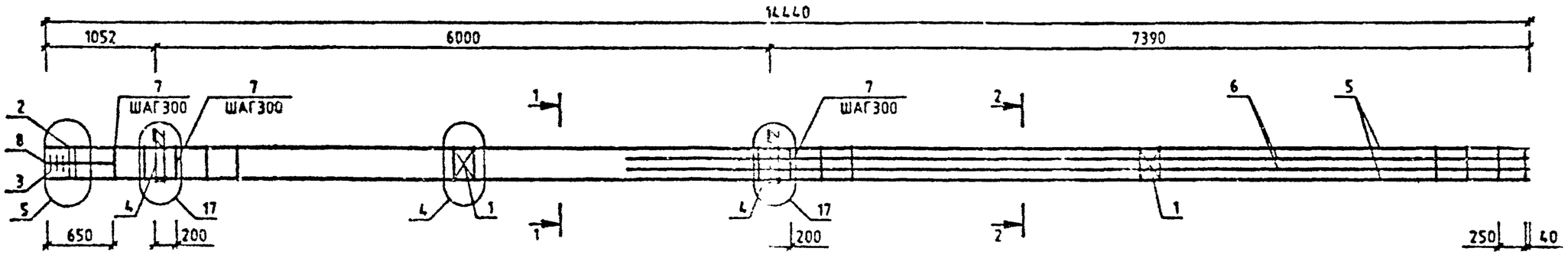

МАРКА	ПОЗ.	МАРКА АРМАТУРНОГО ИЗДЕЛИЯ	ОД. ИТ.	МАССА, КГ		ОБОЗНАЧЕНИЕ ДОКУМЕНТА 1.020-1/87.
				1 ИТ.	ВСЕГО	
КП-72	1	С-2	2	1.1	2.19	2-11 К01
	2	СКА-3	2	3.37	6.73	2-11 К02
	3	СКА-4	3	2.23	6.7	2-11 К03
	4	МН-11	2	25.23	50.47	2-11 К09
	5	⌀22 А-Ш L=14440	4	43.09	172.36	БЧ
	6	⌀22 А-Ш L=8790	4	26.23	104.92	БЧ
	7	ХМ-1	47	0.31	14.5	2-11 К11
	8	⌀6 А-I L=650	4	0.14	0.58	БЧ
				ИТОГО:	358.45	

УЗЛЫ СМ. 1020-1/87.2-10 У
ТЕХНИЧЕСКИЕ ТРЕБОВАНИЯ СМ. 1.020-1/87.2-10 ТТ
АРМАТУРА КЛАССОВ А-Ш, А-I ПО ГОСТ 5781-82

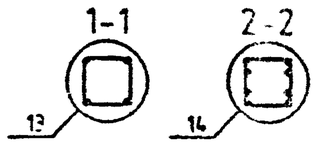

Вх. 32842 л.72

НАЧОТД	ГОРОХОВ		
Н.КОНТР	СИТНИК		
ГИП	СИТНИК		
[illegible]	ЛУКАШУК		
РАЗРАБ	МОЛОДЦОВА		

1.020-1/87.2-10 К066

КАРКАС ПРОСТРАНСТВЕННЫЙ КП-72
СБОРОЧНЫЙ ЧЕРТЕЖ

СТАДИЯ	ЛИСТ	ЛИСТОВ
Р		1

КиевЗНИИЭП

МОЛОДЦОВА
ОПЕРАТОР СИСТЕМЫ
САПР КиевЗНИИЭП

ПОДПИСЬ И ДАТА | ВЗАМ ИНВ №
ИНВ № ПОДЛ

ФОРМАТ А3

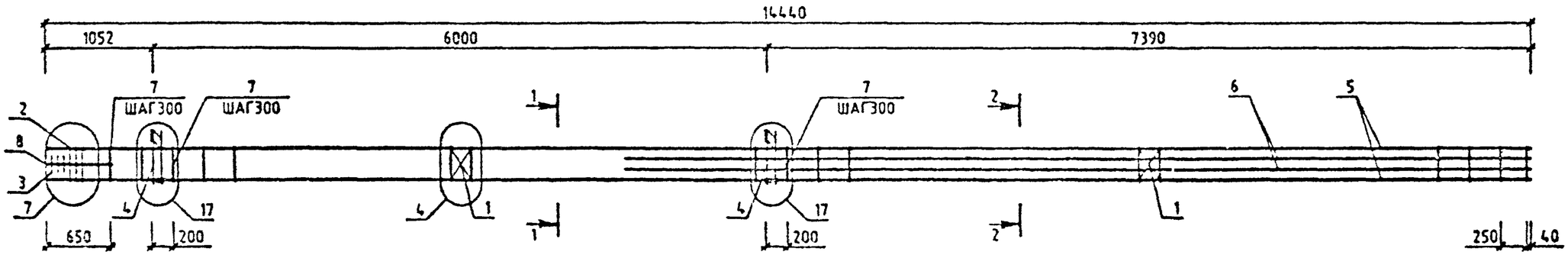

МАРКА	ПОЗ.	МАРКА АРМАТУРНОГО ИЗДЕЛИЯ	КОЛ. ШТ.	МАССА, КГ		ОБОЗНАЧЕНИЕ ДОКУМЕНТА 1.020-1/87.
				1 ШТ.	ВСЕГО	
КП-73	1	С-2	2	1.1	2.19	2-11 К01
	2	СКА-3	3	3.37	10.1	2-11 К02
	3	СКА-4	3	2.23	6.7	2-11 К03
	4	МН-11	2	25.23	50.47	2-11 К09
	5	⌀28 А-Ш L=14440	4	69.8	279.19	БЧ
	6	⌀22 А-Ш L=8790	4	26.23	104.92	БЧ
	7	ХМ-2	47	0.56	26.52	2-11 К11
	8	⌀6 А-I L=650	4	0.14	0.56	БЧ
				ИТОГО: 400.67		

УЗЛЫ СМ. 1.020-1/87.2-10 У
ТЕХНИЧЕСКИЕ ТРЕБОВАНИЯ СМ. 1.020-1/87 2-10 ТТ
АРМАТУРА КЛАССОВ А-Ш, А-I ПО ГОСТ 5781-82

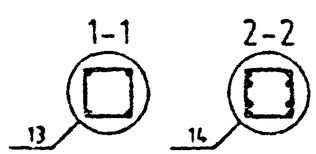

Вх. 32842 л. 73

НАЧ.ОТД	ГОРОХОВ		
Н.КОНТР	СИТНИК		
ГИП	СИТНИК		
ПРОВЕРИЛ	ЛУКАШУК		
РАЗРАБ	МОЛОДЦОВА		

1.020-1/87.2-10 К067

КАРКАС ПРОСТРАНСТВЕННЫЙ КП-73
СБОРОЧНЫЙ ЧЕРТЕЖ

СТАДИЯ	ЛИСТ	ЛИСТОВ
Р		1

КиевЗНИИЭП

САПР КиевЗНИИЭП
ОПЕРАТОР СИСТЕМЫ
МОЛОДЦОВА

ОЗАМ. ИНВ №
ПОДПИСЬ И ДАТА
ИНВ № ПОДЛ

ФОРМАТ А3

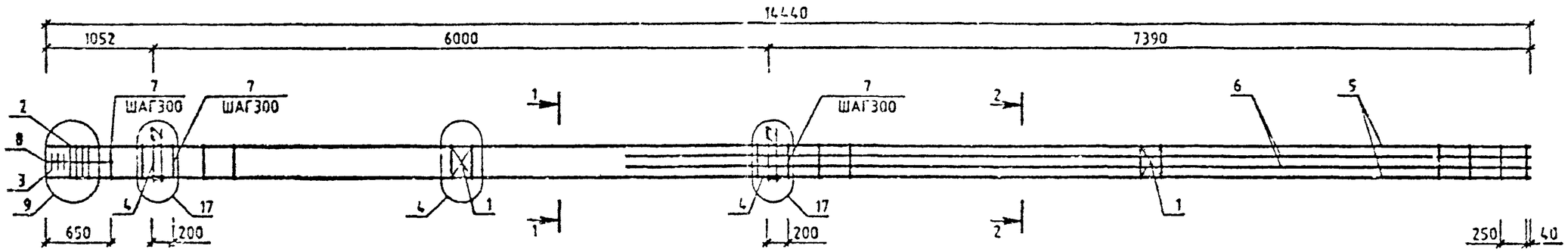

МАРКА	ПОЗ.	МАРКА АРМАТУРНОГО ИЗДЕЛИЯ	КОЛ. ШТ.	МАССА, КГ 1 ШТ.	МАССА, КГ ВСЕГО	ОБОЗНАЧЕНИЕ ДОКУМЕНТА 1.020-1/87.
КП-74	1	С-2	2	1.1	2.19	2-11 К01
	2	СКА-3	4	3.37	13.47	2-11 К02
	3	СКА-4	3	2.23	6.7	2-11 К03
	4	МН-11	2	25.23	50.47	2-11 К09
	5	⌀32 А-Ш L=14440	4	91.16	364.66	БЧ
	6	⌀20 А-Ш L=8790	4	21.68	86.71	БЧ
	7	ХМ-2	47	0.56	26.52	2-11 К11
	8	⌀6 А-I L=650	4	0.14	0.58	БЧ
				ИТОГО:	551.29	

МАРКА	ПОЗ.	МАРКА АРМАТУРНОГО ИЗДЕЛИЯ	КОЛ. ШТ.	МАССА, КГ 1 ШТ.	МАССА, КГ ВСЕГО	ОБОЗНАЧЕНИЕ ДОКУМЕНТА 1.020-1/87.
КП-75	1	С-2	2	1.1	2.19	2-11 К01
	2	СКА-3	4	3.37	13.47	2-11 К02
	3	СКА-4	3	2.23	6.7	2-11 К03
	4	МН-11	2	25.23	50.47	2-11 К09
	5	⌀36 А-Ш L=14440	4	115.38	461.52	БЧ
	6	⌀32 А-Ш L=8790	4	55.49	221.98	БЧ
	7	ХМ-3	47	0.91	42.6	2-11 К11
	8	⌀6 А-I L=650	4	0.14	0.58	БЧ
				ИТОГО:	799.5	

УЗЛЫ СМ. 1.020-1/87.2-10 У
ТЕХНИЧЕСКИЕ ТРЕБОВАНИЯ СМ. 1.020-1/87.2-10 ТТ
АРМАТУРА КЛАССОВ А-Ш, А-I ПО ГОСТ 5781-82

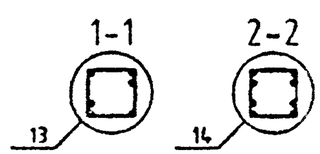

Вх. 32842 л.74

НАЧ.ОТД.	ГОРДЕЕВ		
Н.КОНТР.	СИТНИК		
ГИП	СИТНИК		
ПРОВЕРИЛ	ЛУКАШОВ		
РАЗРАБ.	ПОЛЕЩУКОВА		

1.020-1/87.2-10 К068

КАРКАС ПРОСТРАНСТВЕННЫЙ КП-74,КП-75 СБОРОЧНЫЙ ЧЕРТЕЖ

СТАДИЯ	ЛИСТ	ЛИСТОВ
Р		1

КиевЗНИИЭП

ФОРМАТ А3

МОЛОДЦОВА
ОПЕРАТОР СИСТЕМЫ
САПР КиевЗНИИЭП
ВЗАМ. ИНВ. №
ПОДПИСЬ И ДАТА
ИНВ. № ПОДЛ.

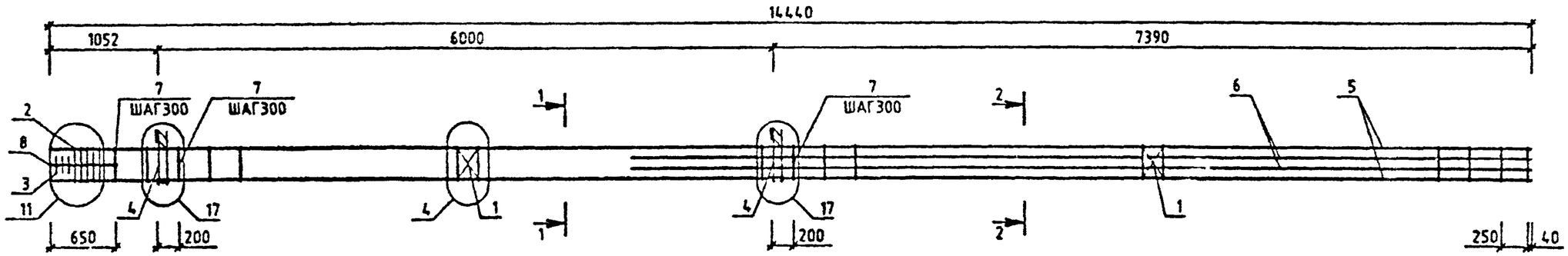

МАРКА	ПОЗ.	МАРКА АРМАТУРНОГО ИЗДЕЛИЯ	КОЛ. ШТ.	МАССА, КГ		ОБОЗНАЧЕНИЕ ДОКУМЕНТА 1.020-1/87.
				1 ШТ.	ВСЕГО	
КП-76	1	С-2	2	1.1	2.19	2-11 К01
	2	СКА-3	5	3.37	16.83	2-11 К02
	3	СКА-4	3	2.23	6.7	2-11 К03
	4	МН-11	2	25.23	50.47	2-11 К09
	5	Ф40 А-Ш L=14440	4	142.44	569.78	БЧ
	6	Ф40 А-Ш L=8790	4	86.71	346.84	БЧ
	7	ХМ-3	47	0.91	42.6	2-11 К11
	8	Ф6 А-I L=650	4	0.14	0.56	БЧ
				ИТОГО:	1035.98	

УЗЛЫ СМ. 1.020-1/87.2-10 У
ТЕХНИЧЕСКИЕ ТРЕБОВАНИЯ СМ. 1.020-1/87.2-10 ТТ
АРМАТУРА КЛАССОВ А-Ш, А-I ПО ГОСТ 5781-82

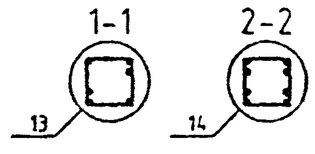

Вх. 32842 л. 75

НАЧ.ОТД	ГОРОХОВ		
Н.КОНТР	СИТНИК		
ГИП	СИТНИК		
ПРОВЕРИЛ	ЛЕКАЛЮК		
РАЗРАБ.	МОЛОДЦОВА		

1.020-1/87.2-10 К069

КАРКАС ПРОСТРАНСТВЕННЫЙ КП-76 СБОРОЧНЫЙ ЧЕРТЕЖ

СТАДИЯ	ЛИСТ	ЛИСТОВ
Р		1

КиевЗНИИЭП

МОЛОДЦОВА
ОПЕРАТОР СИСТЕМЫ
САПР КиевЗНИИЭП

ВЗАМ. ИНВ.№ | ПОДПИСЬ И ДАТА | ИНВ.№ ПОДЛ.

ФОРМАТ А3

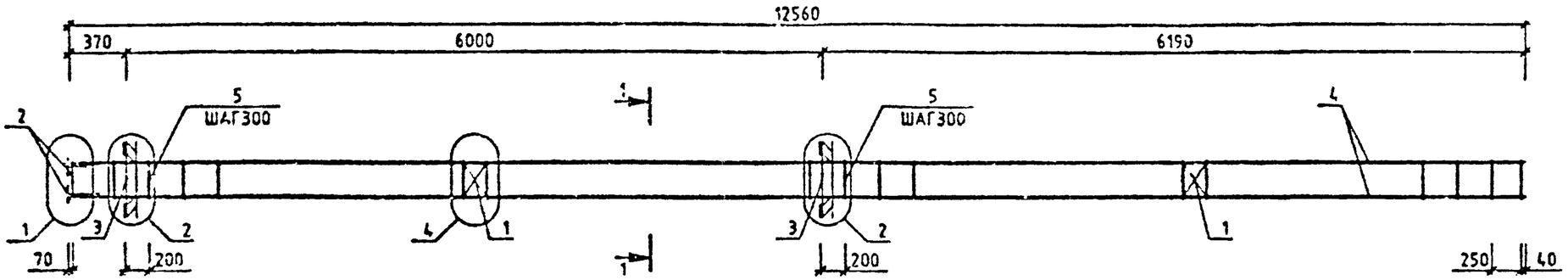

МАРКА	ПОЗ.	МАРКА АРМАТУРНОГО ИЗДЕЛИЯ	КОЛ. ШТ.	МАССА, КГ		ОБОЗНАЧЕНИЕ ДОКУМЕНТА 1.020-1/87.
				1 ШТ.	ВСЕГО	
КП-77	1	С-2	2	1.1	2.19	2-11 К01
	2	МН-2	4	1.1	4.4	2-11 К04
	3	МН-6	2	19.78	39.57	2-11 К08
	4	⌀20 А-Ш L=12550	4	30.95	123.8	БЧ
	5	ХМ-1	43	0.31	13.27	2-11 К11
				ИТОГО:	183.23	

УЗЛЫ СМ. 1020-1/87.2-10 У
ТЕХНИЧЕСКИЕ ТРЕБОВАНИЯ СМ. 1020-1/87.2-10 ТТ
АРМАТУРА КЛАССОВ А-Ш, А-I ПО ГОСТ 5781-82

1-1

13

Вх. 32842 л. 76

НАЧ.ОТД	ГОРОХОВ		
Н.КОНТР	СИТНИК		
ГИП	СИТНИК		
ПРОВЕРИЛ	ЛУ АШУК		
	МОЛОДЦОВА		

1.020-1/87.2-10 К070

КАРКАС ПРОСТРАНСТВЕННЫЙ КП-77 СБОРОЧНЫЙ ЧЕРТЕЖ

СТАДИЯ	ЛИСТ	ЛИСТОВ
Р		1

КиевЗНИИЭП

МОЛОДЦОВА
ОПЕРАТОР СИСТЕМЫ
САПР КиевЗНИИЭП

ПОДПИСЬ И ДАТА
ИНВ.№ ПОДЛ.

ФОРМАТ А3

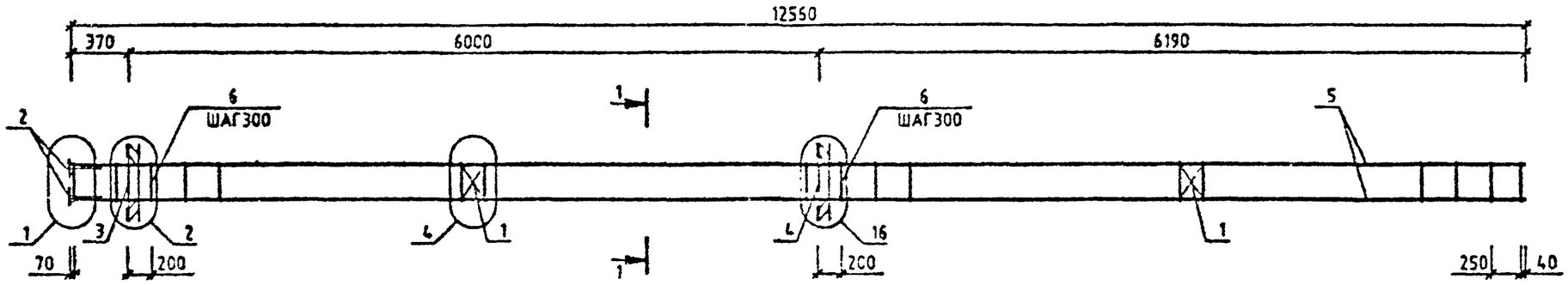

МАРК.	ПОЗ.	МАРКА АРМАТУРНОГО ИЗДЕЛИЯ	КОЛ. ШТ.	МАССА, КГ 1 ШТ.	МАССА, КГ ВСЕГО	ОБОЗНАЧЕНИЕ ДОКУМЕНТА 1.020-1/87.
КП-78	1	С-2	2	1.1	2.19	2-11 К01
	2	МН-2	4	1.1	4.4	2-11 К04
	3	МН-8	1	19.78	19.78	2-11 К08
	4	МН-12	1	34.9	34.9	2-11 К10
	5	⌀20 А-Ш L=12550	4	30.95	123.8	6Ч
	6	ХМ-1	43	0.31	13.27	2-11 К11
				ИТОГО:	198.35	

МАРКА	ПОЗ.	МАРКА АРМАТУРНОГО ИЗДЕЛИЯ	КОЛ. ШТ.	МАССА, КГ 1 ШТ.	МАССА, КГ ВСЕГО	ОБОЗНАЧЕНИЕ ДОКУМЕНТА 1.020-1/87.
КП-79	1	С-2	2	1.1	2.19	2-11 К01
	2	МН-2	4	1.1	4.4	2-11 К04
	3	МН-8	1	19.78	19.78	2-11 К08
	4	МН-12	1	34.9	34.9	2-11 К10
	5	⌀22 А-Ш L=12550	4	37.45	149.8	6Ч
	6	ХМ-1	43	0.31	13.27	2-11 К11
				ИТОГО:	224.34	

УЗЛЫ СМ. 1.020-1/87.2-10 У
ТЕХНИЧЕСКИЕ ТРЕБОВАНИЯ СМ. 1.020-1/87.2-10 ТТ
АРМАТУРА КЛАССОВ А-Ш, А-I ПО ГОСТ 5781-82

1-1

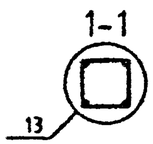

Вх. 32842 л. 77

Гл.инж.отд.	Горохов		
Н.контр.	Ситник		
Гл.п.	Ситник		
Проверил	Лукашук		
Разраб.	Молодцова		

1.020-1/87.2-10 К071

КАРКАС ПРОСТРАНСТВЕННЫЙ КП-78, КП-79
СБОРОЧНЫЙ ЧЕРТЕЖ

СТАДИЯ	ЛИСТ	ЛИСТОВ
Р		1

КиевЗНИИЭП

Молодцова
Оператор системы
САПР КиевЗНИИЭП

Взам. инв. №
Подпись и дата
Инв. № подл.

ФОРМАТ А3

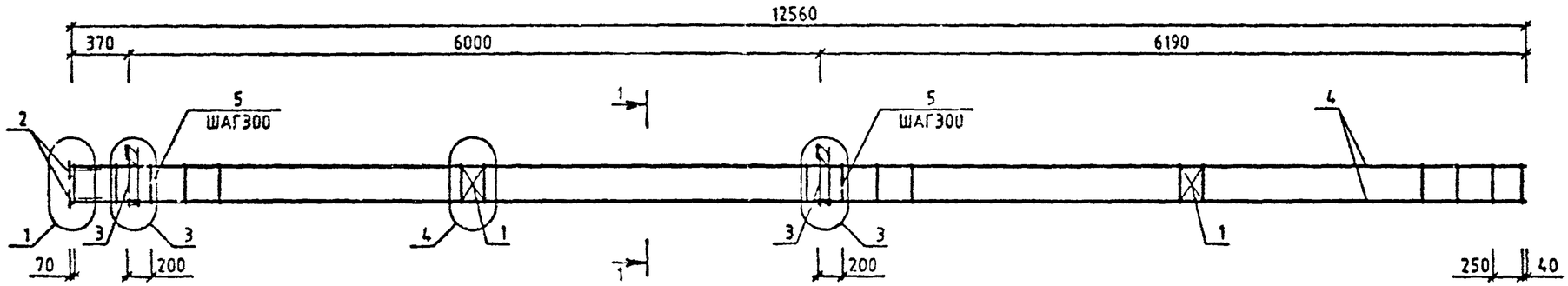

МАРКА	ПОЗ.	МАРКА АРМАТУРНОГО ИЗДЕЛИЯ	КОЛ. ШТ.	МАССА, КГ 1 ШТ.	МАССА, КГ ВСЕГО	ОБОЗНАЧЕНИЕ ДОКУМЕНТА 1.020-1/87.
КП-80	1	С-2	2	1.1	2.19	2-11 К01
	2	МН-2	4	1.1	4.4	2-11 К04
	3	МН-7	2	12.95	25.91	2-11 К07
	4	Ф20 А-Ш L=12550	4	30.95	123.8	БЧ
	5	ХМ-1	43	0.31	13.27	2-11 К11
				ИТОГО:	169.57	

МАРКА	ПОЗ.	МАРКА АРМАТУРНОГО ИЗДЕЛИЯ	КОЛ. ШТ.	МАССА, КГ 1 ШТ.	МАССА, КГ ВСЕГО	ОБОЗНАЧЕНИЕ ДОКУМЕНТА 1.020-1/87.
КП-81	1	С-2	2	1.1	2.19	2-11 К01
	2	МН-2	4	1.1	4.4	2-11 К04
	3	МН-7	2	12.95	25.91	2-11 К07
	4	Ф22 А-Ш L=12550	4	37.45	149.8	БЧ
	5	ХМ-1	43	0.31	13.27	2-11 К11
				ИТОГО:	195.57	

УЗЛЫ СМ. 1.020-1/87.2-10 У
ТЕХНИЧЕСКИЕ ТРЕБОВАНИЯ СМ. 1.020-1/87.2-10 ТТ
АРМАТУРА КЛАССОВ А-Ш, А-I ПО ГОСТ 5781-82

1-1

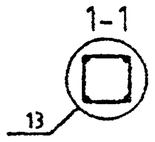

Вх. 32842 от 78

Гл. инж. проекта	Горбунов		
Н. контр.	Ситник		
Гл. спец.	Ситник		
Гл. инж.	Лукашук		
Гл. арх.	Молодцова		

1.020-1/87.2-10 К072

КАРКАС ПРОСТРАНСТВЕННЫЙ КП-80,КП-81 СБОРОЧНЫЙ ЧЕРТЕЖ

СТАДИЯ	ЛИСТ	ЛИСТОВ
Р		1

КиевЗНИИЭП

Молодцова
Оператор системы
САПР КиевЗНИИЭП

Взам. инв. № | Подпись и дата | Инв. № подл.

ФОРМАТ А3

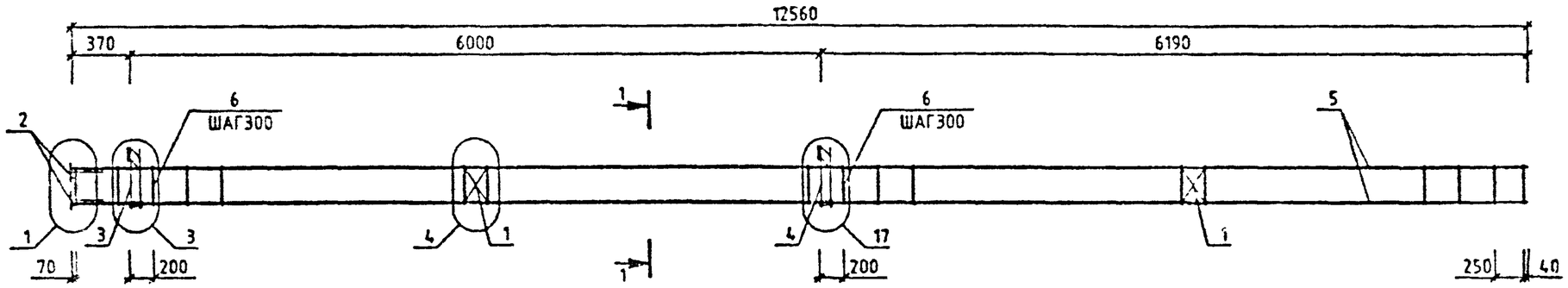

МАРКА	ПОЗ.	МАРКА АРМАТУРНОГО ИЗДЕЛИЯ	КОЛ. ШТ.	МАССА, КГ 1 ШТ.	МАССА, КГ ВСЕГО	ОБОЗНАЧЕНИЕ ДОКУМЕНТА 1.020-1/87.
КП-82	1	С-2	2	1.1	2.19	2-11 К01
	2	МН-2	4	1.1	4.4	2-11 К04
	3	МН-7	1	12.95	12.95	2-11 К07
	4	МН-11	1	25.23	25.23	2-11 К09
	5	⌀20 А-Ш L=12550	4	30.95	123.8	ГОСТ
	6	ХМ-1	43	0.31	13.27	2-11 К11
				ИТОГО:	181.85	
КП-83	1	С-2	2	1.1	2.19	2-11 К01
	2	МН-2	4	1.1	4.4	2-11 К04
	3	МН-7	1	12.95	12.95	2-11 К07
	4	МН-11	1	25.23	25.23	2-11 К09
	5	⌀22 А-Ш L=12550	4	37.45	149.8	ГОСТ
	6	ХМ-1	43	0.31	13.27	2-11 К11
				ИТОГО:	207.85	

МАРКА	ПОЗ.	МАРКА АРМАТУРНОГО ИЗДЕЛИЯ	КОЛ. ШТ.	МАССА, КГ 1 ШТ.	МАССА, КГ ВСЕГО	ОБОЗНАЧЕНИЕ ДОКУМЕНТА 1.020-1/87.
КП-84	1	С-2	2	1.1	2.19	2-11 К01
	2	МН-2	4	1.1	4.4	2-11 К04
	3	МН-7	1	12.95	12.95	2-11 К07
	4	МН-11	1	25.23	25.23	2-11 К09
	5	⌀25 А-Ш L=12550	4	48.36	193.44	ГОСТ
	6	ХМ-2	43	0.56	24.26	2-11 К11
				ИТОГО:	262.49	

УЗЛЫ СМ. 1.020-1/87.2-10 У
ТЕХНИЧЕСКИЕ ТРЕБОВАНИЯ СМ. 1.020-1/87.2-10 ТТ
АРМАТУРА КЛАССОВ А-Ш, А-I ПО ГОСТ 5781-82

1-1

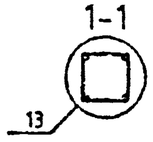

Вх. 32842 л.79

НАЧ.ОТД.	ГОРОХОВ		
Н.КОНТР.	СИТНИК		
ГИП	СИТНИК		
ПРОВЕРИЛ	ЛЫКАШУК		
РАЗРАБ.	МОЛОДЦОВА		

1.020-1/87.2-10 К073

КАРКАС ПРОСТРАНСТВЕННЫЙ КП-82 - КП-84 СБОРОЧНЫЙ ЧЕРТЕЖ

СТАДИЯ	ЛИСТ	ЛИСТОВ
Р		1

КиевЗНИИЭП

МОЛОДЦОВА
ОПЕРАТОР СИСТЕМЫ
САПР КиевЗНИИЭП

ВЗАМ. ИНВ. №
ПОДПИСЬ И ДАТА
ИНВ. № ПОДЛ.

ФОРМАТ А3

ЛУКАШУК
ОПЕРАТОР СИСТЕМЫ
САПР КиевЗНИИЭП

1

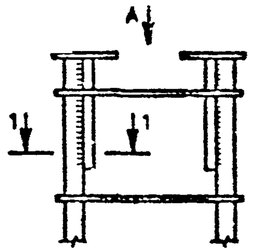

4

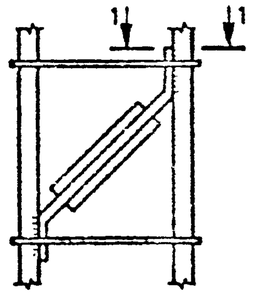

13

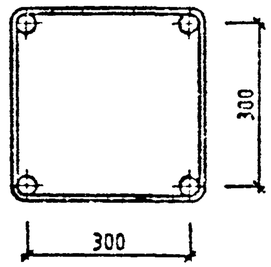

15

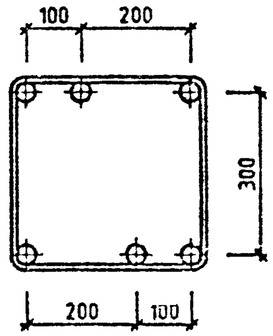

ВИД А

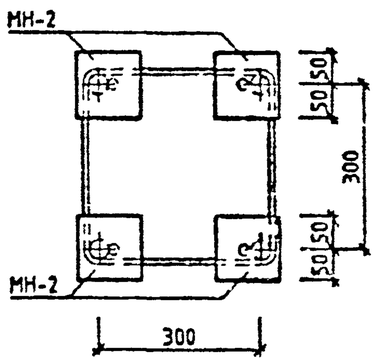

14

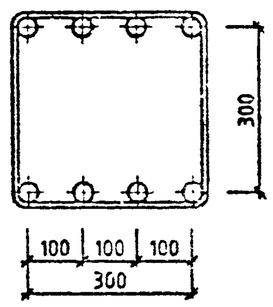

1-1

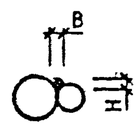

РУЧНУЮ ЭЛЕКТРОДУГОВУЮ СВАРКУ АРМАТУРНЫХ СТЕРЖНЕЙ ПРОИЗВОДИТЬ ПО СН 393-78 "ИНСТРУКЦИЯ ПО СВАРКЕ СОЕДИНЕНИЙ АРМАТУРЫ И ЗАКЛАДНЫХ ДЕТАЛЕЙ ЖЕЛЕЗОБЕТОННЫХ КОНСТРУКЦИЙ

Вх. 32842 л.80

1.020-1/87.2-10 У			
НАЧ.СТР.	ГОРОХОВ		
Н.КОНТР.	СИТНИК		
ГИП	СИТНИК		
ПРОВЕРИЛ	МОЛОДЦОВА		
РАЗРАБ.	ГУЛАШУК		

УЗЛЫ

СТАДИЯ	ЛИСТ	ЛИСТОВ
Р	1	3

КиевЗНИИЭП

ВЗАМ. ИНВ. №
ПОДПИСЬ И ДАТА
ИНВ. № ПОДЛ.

САПР КиевЗНИИЭП
ОПЕРАТОР СИСТЕМЫ
ЛУКАШУК
ВЗАМ. ИНВ №
ПОДП. И ДАТА
ИНВ № ПОДЛ

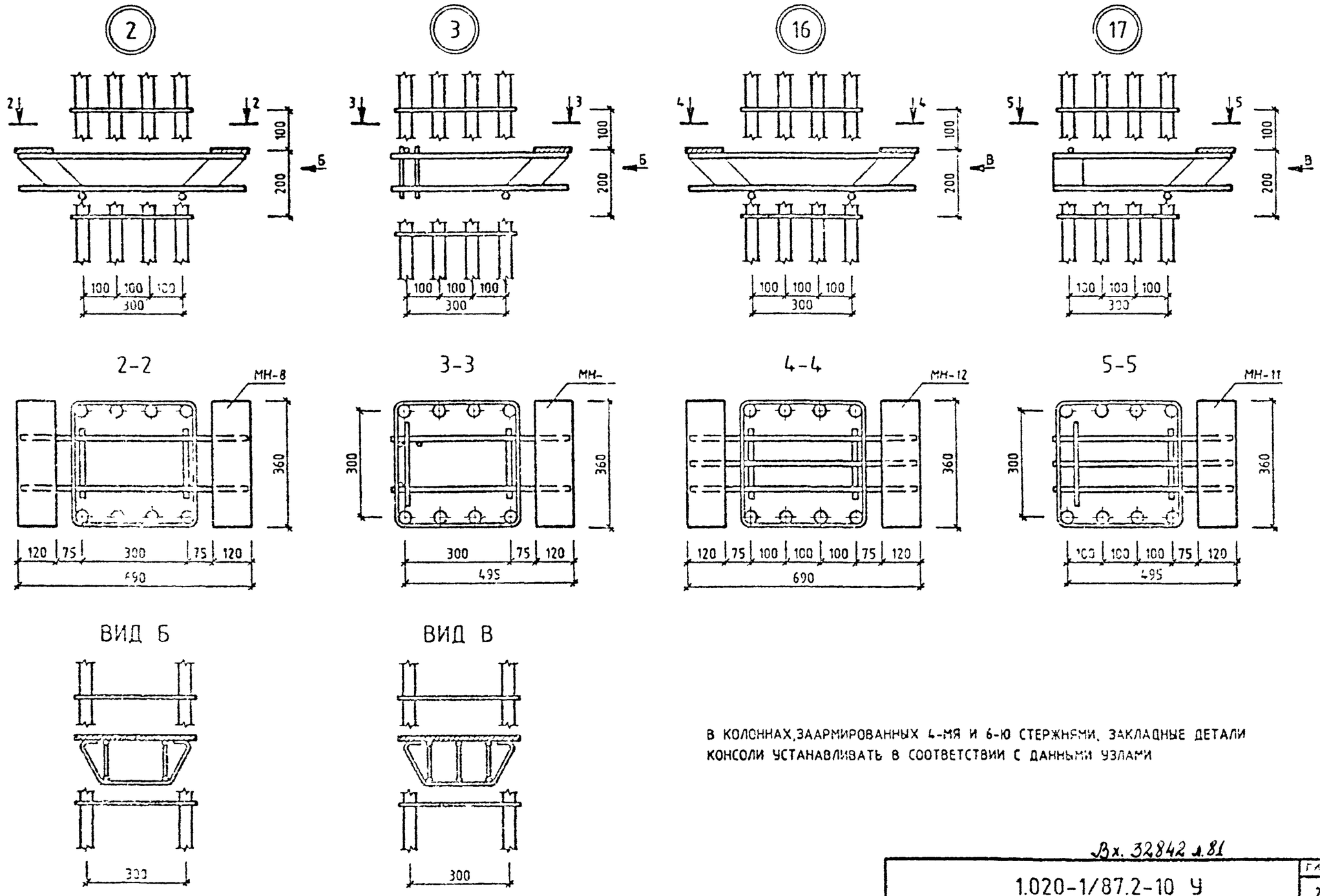

В КОЛОННАХ,ЗААРМИРОВАННЫХ 4-МЯ И 6-Ю СТЕРЖНЯМИ, ЗАКЛАДНЫЕ ДЕТАЛИ КОНСОЛИ УСТАНАВЛИВАТЬ В СООТВЕТСТВИИ С ДАННЫМИ УЗЛАМИ

Вх. 32842 л.81

1.020-1/87.2-10 У

ЛИСТ 2

ФОРМАТ А3

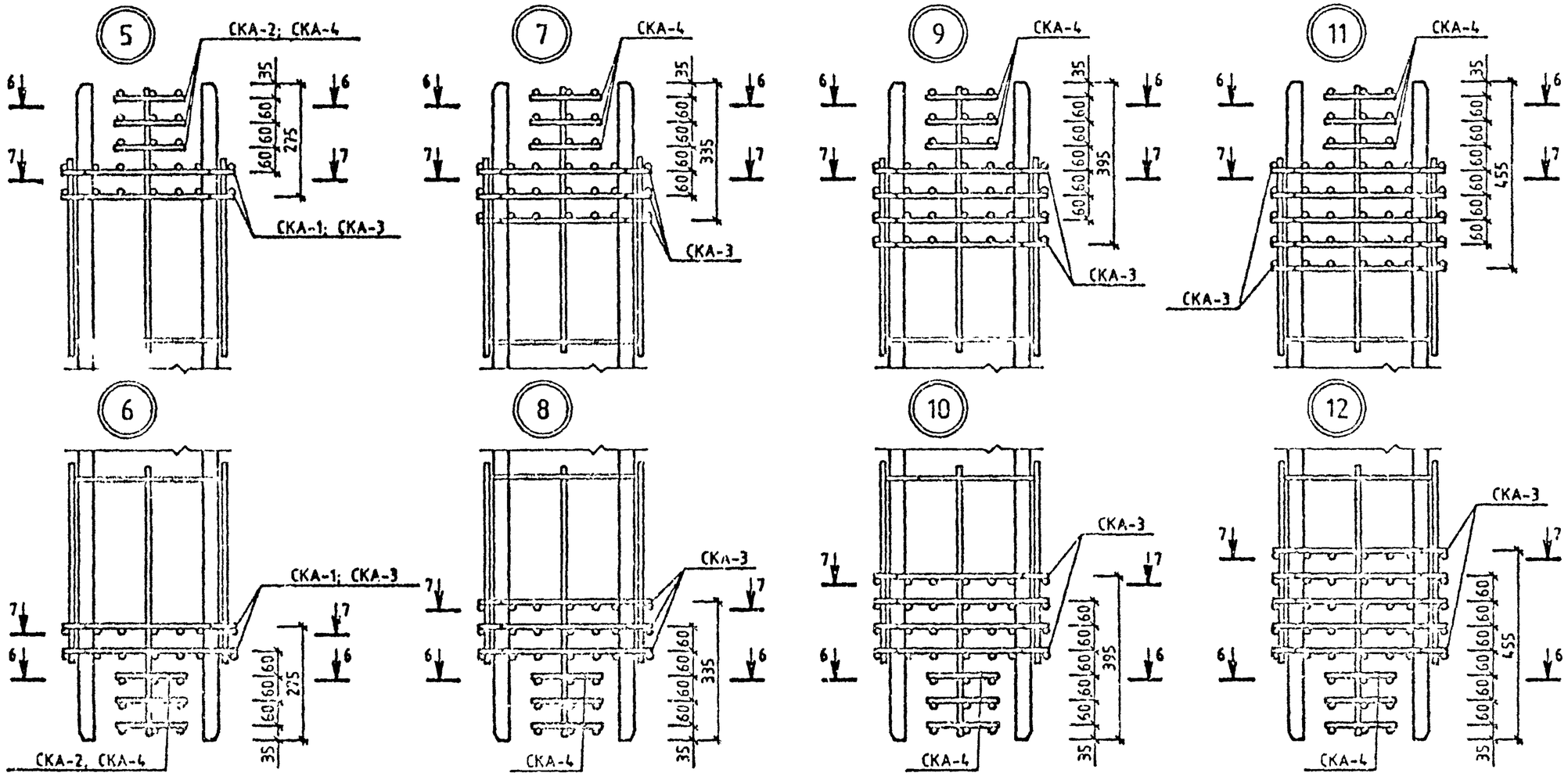

6-6

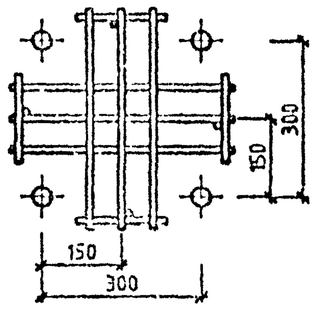

7-7

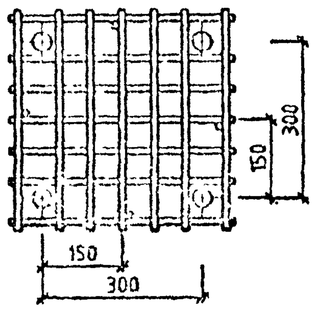

САПР КиевЗНИИЭП	Оператор системы	Молодцова
Взам. инв. №	Подп. и дата	Инв. № подл.

Вх. 32842 л.82/82

1.020-1/87.2-10 У

Лист 3

Формат А3