ТИПОВЫЕ КОНСТРУКЦИИ, ИЗДЕЛИЯ И УЗЛЫ ЗДАНИЙ И СООРУЖЕНИЙ

СЕРИЯ 1.020-1/83

КОНСТРУКЦИИ КАРКАСА МЕЖВИДОВОГО ПРИМЕНЕНИЯ ДЛЯ МНОГОЭТАЖНЫХ ОБЩЕСТВЕННЫХ ЗДАНИЙ, ПРОИЗВОДСТВЕННЫХ И ВСПОМОГАТЕЛЬНЫХ ЗДАНИЙ ПРОМЫШЛЕННЫХ ПРЕДПРИЯТИЙ

ВЫПУСК 2-2

КОЛОННЫ СЕЧЕНИЕМ 300Х300 мм. ПРОСТРАНСТВЕННЫЕ КАРКАСЫ

РАБОЧИЕ ЧЕРТЕЖИ

19832
ЦЕНА 4-75

ЦЕНТРАЛЬНЫЙ ИНСТИТУТ ТИПОВОГО ПРОЕКТИРОВАНИЯ
ГОССТРОЯ СССР

Москва, А-445, Смольная ул., 22

Сдано в печать VI 1987 года

Заказ №6974 Тираж 1950 экз.

ТИПОВЫЕ КОНСТРУКЦИИ, ИЗДЕЛИЯ И УЗЛЫ ЗДАНИЙ И СООРУЖЕНИЙ

СЕРИЯ 1.020-1/83

КОНСТРУКЦИИ КАРКАСА МЕЖВИДОВОГО ПРИМЕНЕНИЯ ДЛЯ МНОГОЭТАЖНЫХ ОБЩЕСТВЕННЫХ ЗДАНИЙ, ПРОИЗВОДСТВЕННЫХ И ВСПОМОГАТЕЛЬНЫХ ЗДАНИЙ ПРОМЫШЛЕННЫХ ПРЕДПРИЯТИЙ

ВЫПУСК 2-2

КОЛОННЫ СЕЧЕНИЕМ 300Х300 мм. ПРОСТРАНСТВЕННЫЕ КАРКАСЫ

РАБОЧИЕ ЧЕРТЕЖИ

РАЗРАБОТАНЫ

ЦНИИЭП торгово-бытовых зданий и туристских комплексов

директор ин-та В. ЛЕПСКИЙ

нач. отдела Б. ВОЛЫНСКИЙ

гл. инж проекта Н. НИКОНОРОВА

ЦНИИ промзданий

гл. инж. ин-та В. ГРАНЕВ

нач. отдела Э. КОДЫШ

НИИЖБ Госстроя СССР

зам директора ин-та Н КОРОВИН

рук. лаборатории А. ВАСИЛЬЕВ

Гипростроммаш

гл. инженер ин-та В. БУЗИНОВ

гл. технолог отдела арматурных работ Т. ЗАНЕВСКАЯ

УТВЕРЖДЕНЫ Госстроем СССР

ПОСТАНОВЛЕНИЕ ОТ 13.07.1984 г N 112

ВВЕДЕНЫ В ДЕЙСТВИЕ С 01.09.1984 г.

Обозначение	Наименование	Стр
1.020-1/83. 2-2 00	Содержание	2
1.020-1/83. 2-2 00ТО	Техническое описание	3
1.020-1/83. 2-2 01	Каркас пространственный КП (КП-1 ÷ КП-6)	4
1.020-1/83. 2-2 02	" (КП-7 ÷ КП-12)	6
1.020-1/83. 2-2 03	" (КП-13 ÷ КП-15)	8
1.020-1/83. 2-2 04	" (КП-16 ÷ КП-18)	10
1.020-1/83. 2-2 05	" (КП-19 ÷ КП-21)	12
1.020-1/83. 2-2 06	" (КП-22 ÷ КП-27)	14
1.020-1/83. 2-2 07	" (КП-28 ÷ КП-30)	17
1.020-1/83. 2-2 08	" (КП-31 ÷ КП-34)	19
1.020-1/83. 2-2 09	" (КП-35 ÷ КП-40)	21
1.020-1/83. 2-2 10	" (КП-41 ÷ КП-46)	24
1.020-1/83. 2-2 11	" (КП-47 ÷ КП-51)	27
1.020-1/83. 2-2 12	" (КП-52 ÷ КП-56)	29
1.020-1/83. 2-2 13	" (КП-57 ÷ КП-61)	32
1.020-1/83. 2-2 14	" (КП-62 ÷ КП-67)	35
1.020-1/83. 2-2 15	" (КП-68 ÷ КП-71)	37
1.020-1/83. 2-2 16	" (КП-72 ÷ КП-75)	39
1.020-1/83. 2-2 17	" (КП-76 ÷ КП-77)	40
1.020-1/83. 2-2 18	" (КП-78 ÷ КП-79)	43
1.020-1/83. 2-2 19	" (КП-80 ÷ КП-81)	43
1.020-1/83. 2-2 20	" (КП-82 ÷ КП-85)	46
1.020-1/83. 2-2 21	" (КП-86 ÷ КП-87)	48
1.020-1/83. 2-2 22	" (КП-88 ÷ КП-91)	50
1.020-1/83. 2-2 23	" (КП-92 ÷ КП-95)	52
1.020-1/83. 2-2 24	" (КП-96 ÷ КП-99)	54
1.020-1/83. 2-2 25	Каркас пространственный КП (КП-100 ÷ КП-101)	56
1.020-1/83. 2-2 26	" (КП-102 ÷ КП-103)	56
1.020-1/83. 2-2 27	" (КП-104 ÷ КП-105)	59
1.020-1/83. 2-2 28	" (КП-106)	59
1.020-1/83. 2-2 29	" (КП-107)	62
1.020-1/83. 2-2 30	" (КП-108)	62
1.020-1/83. 2-2 31	" (КП-109 ÷ КП-114)	65
1.020-1/83. 2-2 32	" (КП-115)	68
1.020-1/83. 2-2 33	" (КП-116)	68
1.020-1/83. 2-2 34	" (КП-117 ÷ КП-118)	71
1.020-1/83. 2-2 35	" (КП-119 ÷ КП-120)	71
1.020-1/83. 2-2 36	" (КП-121 ÷ КП-123)	74
1.020-1/83. 2-2 37	" (КП-124 ÷ КП-126)	76
1.020-1/83. 2-2 38	" (КП-127 ÷ КП-129)	78
1.020-1/83. 2-2 39	" (КП-130)	80
1.020-1/83. 2-2 40	" (КП-131 ÷ КП-134)	82
1.020-1/83. 2-2 41	" (КП-135 ÷ КП-137)	84
1.020-1/83. 2-2 42	" (КП-138)	86
1.020-1/83. 2-2 43	" (КП-139 ÷ КП-142)	88
1.020-1/83. 2-2 44	" (КП-143)	90
1.020-1/83. 2-2 45	" (КП-144 ÷ КП-147)	92
1.020-1/83. 2-2 46	" (КП-148)	94
1.020-1/83. 2-2 47	" (КП-149 ÷ КП-152)	96
1.020-1/83. 2-2 48	" (КП-153 ÷ КП-154)	98
1.020-1/83. 2-2 49	" (КП-155 ÷ КП-157)	100
1.020-1/83. 2-2 50	" (КП-158 КП ÷ 160)	102
1.020-1/83. 2-2 51	" (КП-161 ÷ КП-162)	104
1.020-1/83. 2-2 52	" (КП-163, КП-166)	106
1.020-1/83. 2-2 53	" (КП-167 ÷ КП-169)	108

Взам. инв. №

Подпись и дата

Инв. № подл.

Нач. отд	Волынский	
Гл. конс	Шац	
Н. контр.	Пригорев	
ГИП	Никонорова	
Разраб	Сливина	
Провер	Колдашева	

1.020-1/83. 2-2 00

Содержание

Стадия	Лист	Листов
Р	1	3

ЦНИИЭП торгово-бытовых зданий и туристских комплексов

Формат А4

Взам. инв. №

Подпись и дата

Инв. № подл.

1.020-1/83. 2-2 00

Лист 2

Формат А4

Обозначение	Наименование	Стр.
1.020-1/83. 2-2 54	Каркас пространственный КП (КП-170 ÷ КП-172)	110
1.020 1/83. 2-2 55	" (КП-173 ÷ КП-177)	112
1.020-1/83. 2-2 56	" (КП-178)	114
1.020-1/83. 2-2 57	" (КП-179 ÷ КП-182)	116
1.020-1/83 2-2 58	" (КП-183 ÷ КП-187)	118
1.020-1/83. 2-2 59	" (КП-188 ÷ КП-191)	121
1.020-1/83 2-2 ОУ	Узел	123

Инв.№ подл. | Подпись и дата | Взам.инв.№

Настоящий альбом содержит рабочие чертежи пространственных каркасов колонн сечением 300×300 мм.

Пространственные каркасы собираются из отдельных стержней и замкнутых хомутов.

Соединение ненормативной прочности в соответствии с требованиями ГОСТ 14098-68.

В зависимости от расчетных усилий предусмотрено изменение армирования пространственного каркаса по его длине. Это достигается обрывом продольной арматуры в вышерасположенных этажах колонны.

Для обеспечения пространственной жесткости предусматривается постановка диагональных связей. Диагональные связи, предусмотренные в каждом пролете между консолями, должны быть приварены к стержням продольной арматуры протяженными швами длиною не менее 50 мм.

Закладные детали МН-1; МН-2 должны быть приварены к продольным стержням пространственного каркаса дуговой сваркой, односторонним швом.

Закладные детали МН-3; МН-4 должны быть зафиксированы в проектном положении в форме.

Дополнительные закладные детали крепятся к пространственному каркасу с применением вязальной проволоки.

Сборку пространственных каркасов рекомендуется производить на автоматизированных линиях.

Указания по технологии изготовления пространственного каркаса разработаны в выпуске 0-7 „Указания по заводской технологии изготовления изделий."

Перечень выпусков входящих в состав серии 1.020-1/83. Приведен в выпуске 0-0

Нач.отд.	Волынский		1.020—1/83. 2-2 ООТО
Н.контр.	Пригорев		
Гл.конст.	Шац		Техническое описание
ГИП	Колдашева		Стадия: Р; Лист: ; Листов: 1
Разраб.	Сливина		ЦНИИЭП торгово-бытовых зданий и туристских комплексов
Проверил	Никонорова		

ФОРМАТ	ЗОНА	ПОЗ	ОБОЗНАЧЕНИЕ	НАИМЕНОВАНИЕ	КОЛ	ПРИМЕЧАНИЕ
				ДОКУМЕНТАЦИЯ:		
А3			1.020-1/83.2-2 01 СБ	**СБОРОЧНЫЙ ЧЕРТЕЖ**		
А3			1.020-1/83.2-2 00 У	**УЗЛЫ**		
А3			1.020-1/83.2-2 00 ТО	ТЕХНИЧЕСКОЕ ОПИСАНИЕ		
				ОТЛИЧИТЕЛЬНЫЕ ДАННЫЕ **ДЛЯ ИСПОЛНЕНИЙ:**		
			1.020-1/83.2-2 01	**КАРКАС ПР. КП-1**		
				СБОРОЧНЫЕ ЕДИНИЦЫ:		
А4	1		1.020-1/83.2-15 01	СЕТКА С-1	1	
А4	2		1.020-1/83.2-15 04	ИЗДЕЛИЕ ЗАКЛАДНОЕ МН-1	1	
А4	3		1.020-1/83.2-15 07	ИЗДЕЛИЕ ЗАКЛАДНОЕ МН-4	1	
А4	4		1.020-1/83.2-15 03	СТЕРЖЕНЬ СОСТАВН. СС-1	4	
				ДЕТАЛИ:		
А4	5		1.020-1/83.2-15 08	СТЕРЖЕНЬ ОТДЕЛЬНЫЙ	11	
			1.020-1/83.2-2 01-01	**КАРКАС ПР. КП-2**		
				СБОРОЧНЫЕ ЕДИНИЦЫ:		
А4	1		1.020-1/83.2-15 01	СЕТКА С-1	1	
А4	2		1.020-1/83.2-15 04	ИЗДЕЛИЕ ЗАКЛАДНОЕ МН-1	1	
А4	3		1.020-1/83.2-15 06	ИЗДЕЛИЕ ЗАКЛАДНОЕ МН-3	1	
А4	4		1.020-1/83.2-15 03	СТЕРЖЕНЬ СОСТАВН. СС-1	4	
				ДЕТАЛИ:		
А4	5		1.020-1/83.2-15 08	СТЕРЖЕНЬ ОТДЕЛЬНЫЙ	11	
			1.020-1/83.2-2 01-02	**КАРКАС ПР. КП-3**		
				СБОРОЧНЫЕ ЕДИНИЦЫ:		
А4	1		1.020-1/83.2-15 01	СЕТКА С-1	1	
А4	2		1.020-1/83.2-15 04	ИЗДЕЛИЕ ЗАКЛАДНОЕ МН-1	1	
А4	4		1.020-1/83.2-15 03	СТЕРЖЕНЬ СОСТАВН. СС-1	4	

НАЧОТД	Волынский		1.020-1/83 2-2 01
НКОНТР	Григорев		
ГЛКОНСТР	Шац		КАРКАС ПРОСТРАНСТВЕННЫЙ КП
ГИП	Колдашева		
РАЗРАБ	Сливина		
ПРОВЕРИЛ	Никонорова		
ИСПОЛНИЛ	Богданова		

СТАДИЯ	ЛИСТ	ЛИСТОВ
Р	1	2

ЦНИИЭП торгово-бытовых зданий и туристских комплексов

ФОРМАТ А4

ФОРМАТ	ЗОНА	ПОЗ	ОБОЗНАЧЕНИЕ	НАИМЕНОВАНИЕ	КОЛ	ПРИМЕЧАНИЕ
				ДЕТАЛИ:		
А4	5		1.020-1/83.2-15 08	СТЕРЖЕНЬ ОТДЕЛЬНЫЙ	11	
			1.020-1/83.2-2 01-03	**КАРКАС ПР. КП-4**		
				СБОРОЧНЫЕ ЕДИНИЦЫ:		
А4	1		1.020-1/83.2-15 01	СЕТКА С-1	1	
А4	2		1.020-1/83.2-15 04	ИЗДЕЛИЕ ЗАКЛАДНОЕ МН-1	1	
А4	3		1.020-1/83.2-15 07	ИЗДЕЛИЕ ЗАКЛАДНОЕ МН-4	1	
А4	4		1.020-1/83.2-15 03-02	СТЕРЖЕНЬ СОСТАВН. СС-3	4	
				ДЕТАЛИ:		
А4	5		1.020-1/83.2-15 08	СТЕРЖЕНЬ ОТДЕЛЬНЫЙ		
			1.020-1/83.2-2 01-04	**КАРКАС ПР. КП-5**		
				СБОРОЧНЫЕ ЕДИНИЦЫ:		
А4	1		1.020-1/83.2-15 01	СЕТКА С-1	1	
А4	2		1.020-1/83.2-15 04	ИЗДЕЛИЕ ЗАКЛАДНОЕ МН-1	1	
А4	3		1.020-1/83.2-15 06	ИЗДЕЛИЕ ЗАКЛАДНОЕ МН-3	1	
А4	4		1.020-1/83.2-15 03-02	СТЕРЖЕНЬ СОСТАВН. СС-3	4	
				ДЕТАЛИ:		
А4	5		1.020-1/83.2-15 08	СТЕРЖЕНЬ ОТДЕЛЬНЫЙ	11	
			1.020-1/83.2-2 01-05	**КАРКАС ПР. КП-6**		
				СБОРОЧНЫЕ ЕДИНИЦЫ:		
А4	1		1.020-1/83.2-15 01	СЕТКА С-1	1	
А4	2		1.020-1/83.2-15 04	ИЗДЕЛИЕ ЗАКЛАДНОЕ МН-1	1	
А4	4		1.020-1/83.2-15 03-02	СТЕРЖЕНЬ СОСТАВН. СС-3	4	
				ДЕТАЛИ:		
А4	5		1.020-1/83.2-15 08	СТЕРЖЕНЬ ОТДЕЛЬНЫЙ	11	

ЭПВЦ КиевЗНИИЭП | ОПЕРАТОР ТЛП КОРТ | ЛИХВАРЬ

ОБОЗНАЧЕНИЕ	МАРКА	РИС.	МАССА, КГ
I.020-I/83.2-2 0I	КП-I	I	5I.67
-0I	КП-2	2	45.94
-02	КП-3	3	36.03
-03	КП-4	I	6I.I8
-04	КП-5	2	55.45
-05	КП-6	3	45.54

РИС. 1

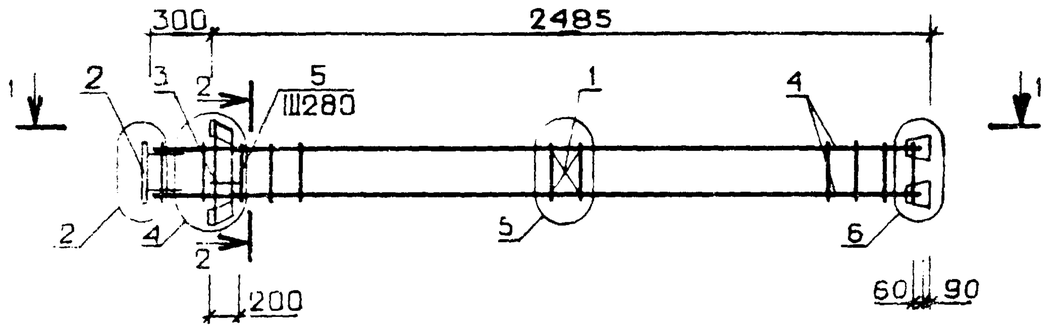

РИС. 2

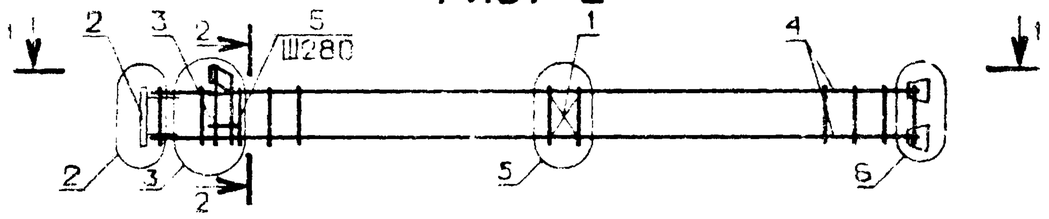

РИС. 3

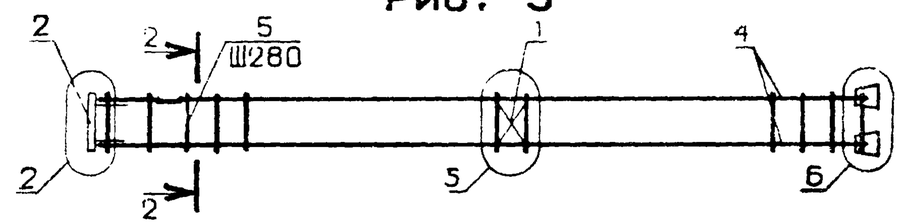

1-1

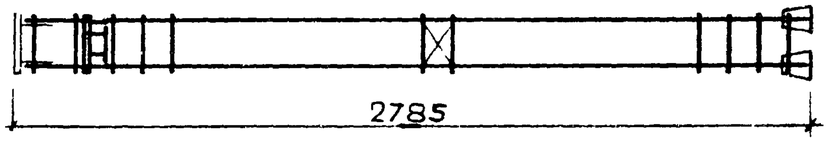

N УЗЛА	N ДОКУМЕНТА
2	1.020-1/83.2-2 00У Л1
3	Л1
4	Л1
5	Л1
6	Л1
7	Л1

2-2

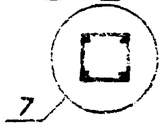

НАЧ ОТД	Большский		
НКОНТР			
ГЛКОНСТР			
РАЗРАБ			
ПРОВЕРИЛ	Коноров		
ИСПОЛНИЛ			

1.020-1/83.2-2 01 СБ

КАРКАС ПРОСТРАНСТВЕННЫЙ КП

СТАДИЯ	МАССА	МАСШТАБ
Р	СМ ТАБЛ	

ЛИСТ | ЛИСТОВ 1

ЦНИИЭП торгово бытовых зданий и туристских комплексов

ИНВ №ПОДЛ | ПОДПИСЬ И ДАТА | ВЗАМ ИНВ №

19832 6

ФОРМАТ	ЗОНА	ПОЗ	ОБОЗНАЧЕНИЕ	НАИМЕНОВАНИЕ	КОЛ	ПРИМЕЧАНИЕ
				ДОКУМЕНТАЦИЯ:		
А3			1.020-1/83.2-2 02 СВ	СВОРОЧНЫЙ ЧЕРТЕЖ		
А3			1.020-1/83.2-2 00 У	УЗЛЫ		
А3			1.020-1/83.2-2 00 ТО	ТЕХНИЧЕСКОЕ ОПИСАНИЕ		
				ПЕРЕМЕННЫЕ ДАННЫЕ ДЛЯ ИСПОЛНЕНИЙ:		
			1.020-1/83.2-2 02	КАРКАС ПР. КП-7		
				СБОРОЧНЫЕ ЕДИНИЦЫ:		
А4		1	1.020-1/83.2-15 01	СЕТКА С-1	1	
А4		2	1.020-1/83.2-15 04	ИЗДЕЛИЕ ЗАКЛАДНОЕ МН-1	1	
А4		3	1.020-1/83.2-15 07	ИЗДЕЛИЕ ЗАКЛАДНОЕ МН-4	1	
А4		4	1.020-1/83.2-15 03-01	СТЕРЖЕНЬ СОСТАВН. СС-2	4	
				ДЕТАЛИ:		
А4		5	1.020-1/83.2-15 08	СТЕРЖЕНЬ ОТДЕЛЬНЫЙ	12	
			1.020-1/83.2-2 02-01	КАРКАС ПР. КП-8		
				СБОРОЧНЫЕ ЕДИНИЦЫ:		
А4		1	1.020-1/83.2-15 01	СЕТКА С-1	1	
А4		2	1.020-1/83.2-15 04	ИЗДЕЛИЕ ЗАКЛАДНОЕ МН-1	1	
А4		3	1.020-1/83.2-15 06	ИЗДЕЛИЕ ЗАКЛАДНОЕ МН-3	1	
А4		4	1.020-1/83.2-15 03-01	СТЕРЖЕНЬ СОСТАВН. СС-2	4	
				ДЕТАЛИ:		
А4		5	1.020-1/83.2-15 08	СТЕРЖЕНЬ ОТДЕЛЬНЫЙ	12	
			1.020-1/83.2-2 02-02	КАРКАС ПР. КП-9		
				СБОРОЧНЫЕ ЕДИНИЦЫ:		
А4		1	1.020-1/83.2-15 01	СЕТКА С-1	1	
А4		2	1.020-1/83.2-15 04	ИЗДЕЛИЕ ЗАКЛАДНОЕ МН-1	1	
А4		4	1.020-1/83.2-15 03-01	СТЕРЖЕНЬ СОСТАВН. СС-2	4	

ГРИГОР

ОПЕРАТОР ТЛП КОРТ

ЭПВЦ КиевЗНИИЭП

ВЗАМ. ИНВ №

ПОДПИСЬ И ДАТА

ИНВ № ПОДЛ

НАЧ ОТД	Волынский		1.020-1/83.2-2 02
Н КОНТР	Григорев		
ГЛ КОНСТР	Шац		КАРКАС ПРОСТРАНСТВЕННЫЙ КП
ГИП	Никонорова		
РАЗРАБ	Сливина		
ПРОВЕРИЛ	Колдашева		
ИСПОЛНИЛ	Богданова		

СТАДИЯ	ЛИСТ	ЛИСТОВ
Р	1	2

ЦНИИЭП торгово-бытовых зданий и туристских комплексов

ФОРМАТ А4

ФОРМАТ	ЗОНА	ПОЗ	ОБОЗНАЧЕНИЕ	НАИМЕНОВАНИЕ	КОЛ	ПРИМЕЧАНИЕ
				ДЕТАЛИ:		
А4		5	1.020-1/83.2-15 08	СТЕРЖЕНЬ ОТДЕЛЬНЫЙ	12	
			1.020-1/83.2-2 02-03	КАРКАС ПР. КП-10		
				СБОРОЧНЫЕ ЕДИНИЦЫ:		
А4		1	1.020-1/83.2-15 01	СЕТКА С-1	1	
А4		2	1.020-1/83.2-15 04	ИЗДЕЛИЕ ЗАКЛАДНОЕ МН-1	1	
А4		3	1.020-1/83.2-15 07	ИЗДЕЛИЕ ЗАКЛАДНОЕ МН-4	1	
А4		4	1.020-1/83.2-15 03-03	СТЕРЖЕНЬ СОСТАВН. СС-4	4	
				ДЕТАЛИ:		
А4		5	1.020-1/83.2-15 08	СТЕРЖЕНЬ ОТДЕЛЬНЫЙ	12	
			1.020-1/83.2-2 02-04	КАРКАС ПР. КП-11		
				СБОРОЧНЫЕ ЕДИНИЦЫ:		
А4		1	1.020-1/83.2-15 01	СЕТКА С-1	1	
А4		2	1.020-1/83.2-15 04	ИЗДЕЛИЕ ЗАКЛАДНОЕ МН-1	1	
А4		3	1.020-1/83.2-15 06	ИЗДЕЛИЕ ЗАКЛАДНОЕ МН-3	1	
А4		4	1.020-1/83.2-15 03-03	СТЕРЖЕНЬ СОСТАВН. СС-4	4	
				ДЕТАЛИ:		
А4		5	1.020-1/83.2-15 08	СТЕРЖЕНЬ ОТДЕЛЬНЫЙ	12	
			1.020-1/83.2-2 02-05	КАРКАС ПР. КП-12		
				СБОРОЧНЫЕ ЕДИНИЦЫ:		
А4		1	1.020-1/83.2-15 01	СЕТКА С-1	1	
А4		2	1.020-1/83.2-15 04	ИЗДЕЛИЕ ЗАКЛАДНОЕ МН-1	1	
А4		4	1.020-1/83.2-15 03-03	СТЕРЖЕНЬ СОСТАВН. СС-4	4	
				ДЕТАЛИ:		
А4		5	1.020-1/83.2-15 08	СТЕРЖЕНЬ ОТДЕЛЬНЫЙ	12	

ГРИГОР

ОПЕРАТОР ТЛП КОРТ

ЭПВЦ Киев ЗНИИЭП

ВЗАМ. ИНВ №

ПОДПИСЬ И ДАТА

ИНВ. № ПОДЛ.

1.020-1/83.2-2 02

ЛИСТ 2

ФОРМАТ А4

ЭПВЦ КиевЗНИИЭП | ОПЕРАТОР ТЛП КОРТ | ДИХВАРЬ

ОБОЗНАЧЕНИЕ	МАРКА	РИС.	МАССА.КГ
I.020-I/83.2-2 02	КП- 7	I	55.04
-0I	КП- 8	2	49.3I
-02	КП- 9	3	39.40
-03	КП-10	I	66.35
-04	КП-II	2	60.62
-05	КП-I2	3	50.7I

РИС. 1

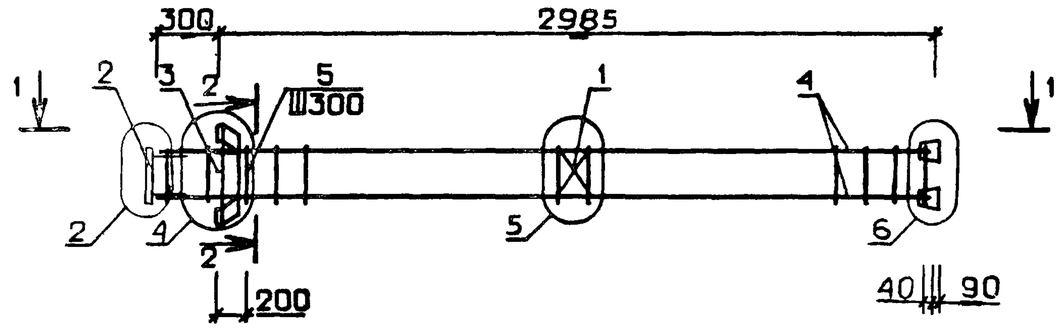

РИС. 2

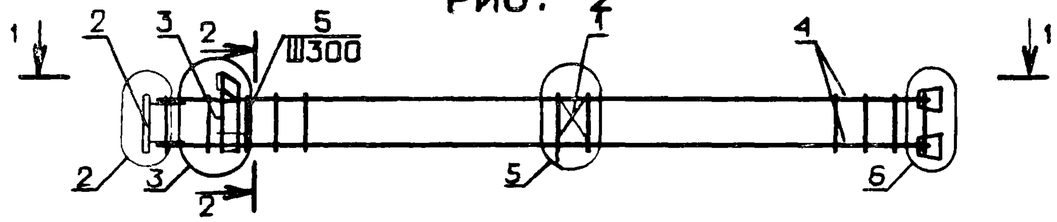

РИС. 3

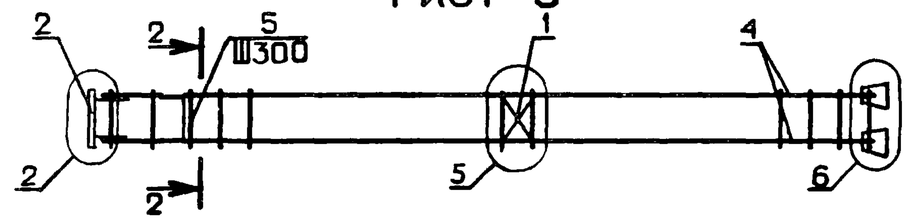

1-1

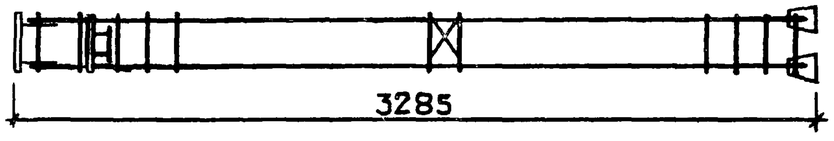

N УЗЛА	N ДОКУМЕНТА
2	1.020-1/83.2-2 ООУ Л1
3	Л1
4	Л1
5	Л1
6	Л1
7	Л1

2-2

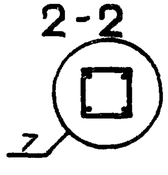

НАЧ ОТД	Волынский	
НКОНТР	Григорев	
ГЛКОНСТР	Шац	
ГИП	Никонорова	
РАЗРАБ	Сливина	
ПРОВЕРИЛ	Колдашева	
ИСПОЛНИЛ	Лакеева	

1.020-1/83.2-2 02 СБ

КАРКАС ПРОСТРАНСТВЕННЫЙ КП

СТАДИЯ	МАССА	МАСШТАБ
Р	СМ ТАБЛ	

ЛИСТ | ЛИСТОВ 1

ЦНИИЭП торгово-бытовых зданий и туристских комплексов

19832 8

ФОРМАТ А3

ВЗАМ ИНВ № | ПОДПИСЬ И ДАТА | ИНВ №ПОДЛ

ФОРМАТ	ЗОНА	ПОЗ	ОБОЗНАЧЕНИЕ	НАИМЕНОВАНИЕ	КОЛ.	ПРИМЕЧАНИЕ
				ДОКУМЕНТАЦИЯ:		
А3			1.020-1/83.2-2 03 СБ	СБОРОЧНЫЙ ЧЕРТЕЖ		
А3			1.020-1/83.2-2 00 У	УЗЛЫ		
А3			1.020-1/83.2-2 00 ТО	ТЕХНИЧЕСКОЕ ОПИСАНИЕ		
				ПЕРЕМЕННЫЕ ДАННЫЕ ДЛЯ ИСПОЛНЕНИЙ:		
			1.020-1/83.2-2 03	КАРКАС ПР. КП-13		
				СБОРОЧНЫЕ ЕДИНИЦЫ:		
А4	1		1.020-1/83.2-15 01	СЕТКА С-1	1	
А4	2		1.020-1/83.2-15 05	ИЗДЕЛИЕ ЗАКЛАДНОЕ МН-2	4	
А4	3		1.020-1/83.2-15 07	ИЗДЕЛИЕ ЗАКЛАДНОЕ МН-4	1	
				ДЕТАЛИ:		
			16.013.4120	СТ.ОТД.ГОСТ 5781-82		
ВЧ	4			Ф16 А-III L=4120	4	6.50КГ
А4	5		1.020-1/83.2-15 08	СТЕРЖЕНЬ ОТДЕЛЬНЫЙ	15	
			1.020-1/83.2-2 03-01	КАРКАС ПР. КП-14		
				СБОРОЧНЫЕ ЕДИНИЦЫ:		
А4	1		1.020-1/83.2-15 01	СЕТКА С-1	1	
А4	2		1.020-1/83.2-15 05	ИЗДЕЛИЕ ЗАКЛАДНОЕ МН-2	4	
А4	3		1.020-1/83.2-15 06	ИЗДЕЛИЕ ЗАКЛАДНОЕ МН-3	1	
				ДЕТАЛИ:		
			16.013.4120	СТ.ОТД.ГОСТ 5781-82		
ВЧ	4			Ф16 А-III L=4120	4	6.50КГ
А4	5		1.020-1/83.2-15 08	СТЕРЖЕНЬ ОТДЕЛЬНЫЙ	15	
			1.020-1/83.2-2 03-02	КАРКАС ПР. КП-15		
				СБОРОЧНЫЕ ЕДИНИЦЫ:		
А4	1		1.020-1/83.2-15 01	СЕТКА С-1	1	
А4	2		1.020-1/83.2-15 05	ИЗДЕЛИЕ ЗАКЛАДНОЕ МН-2	4	

ГРИГОР

ОПЕРАТОР ТЛП КОРТ

ЭПВЦ КиевЗНИИЭП

ВЗАМ ИНВ № | ПОДПИСЬ И ДАТА | ИНВ № ПОДЛ

НАЧ.ОТД	Волынский	
Н.КОНТР	Григорев	
ГЛ.КОНСТР	Шац	
ГИП	Колдашева	
РАЗРАБ	Сливина	
ПРОВЕРИЛ	Никонорова	
ИСПОЛНИЛ	Лакеева	

1.020-1/83.2-2 03

КАРКАС ПРОСТРАНСТВЕННЫЙ КП

СТАДИЯ	ЛИСТ	ЛИСТОВ
Р	1	2

ЦНИИЭП торгово-бытовых зданий и туристских комплексов

ФОРМАТ А4

ФОРМАТ	ЗОНА	ПОЗ	ОБОЗНАЧЕНИЕ	НАИМЕНОВАНИЕ	КОЛ	ПРИМЕЧАНИЕ
				ДЕТАЛИ:		
			16.013.4120	СТ.ОТД.ГОСТ 5781-82		
ВЧ	4			Ф16 А-III L=4120	4	6.50КГ
А4	5		1.020-1/83.2-15 08	СТЕРЖЕНЬ ОТДЕЛЬНЫЙ	15	

ГРИГОР

ОПЕРАТОР ТЛП КОРТ

ЭПВЦ Киев ЗНИИЭП

ВЗАМ ИНВ № | ПОДПИСЬ И ДАТА | ИНВ № ПОДЛ

1.020-1/83.2-2 03

ЛИСТ 2

19832 9

ФОРМАТ А4

ЭПВЦ КиевЗНИИЭП | ОПЕРАТОР ТЛП КОРТ | ЛИХВАРЬ

ОБОЗНАЧЕНИЕ	МАРКА	РИС.	МАССА, КГ
I.020-I/83.2-2 03	КП-I3	I	50.25
-0I	КП-I4	2	44.5I
-02	КП-I5	3	34.60

N УЗЛА	N ДОКУМЕНТА
1	1.020-1/83.2-2 ООУ П1
3	П1
4	П1
5	П1
7	П1

РИС. 1

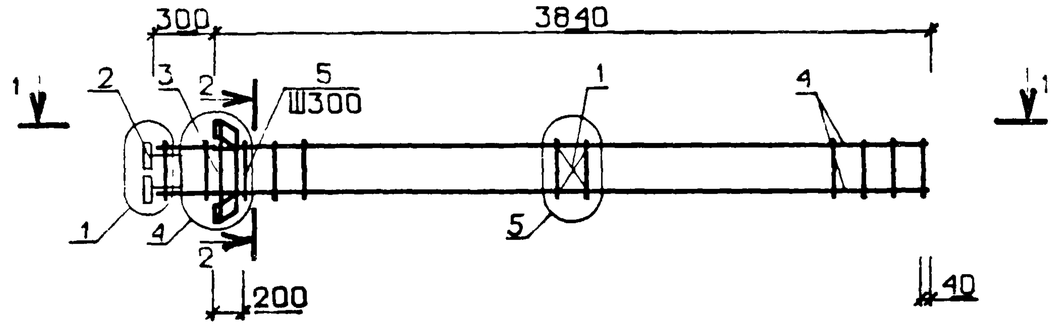

РИС. 2

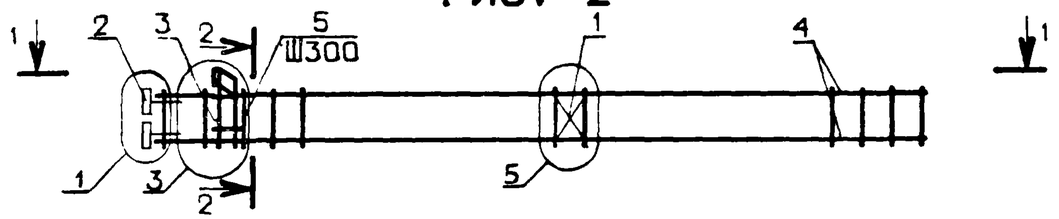

РИС. 3

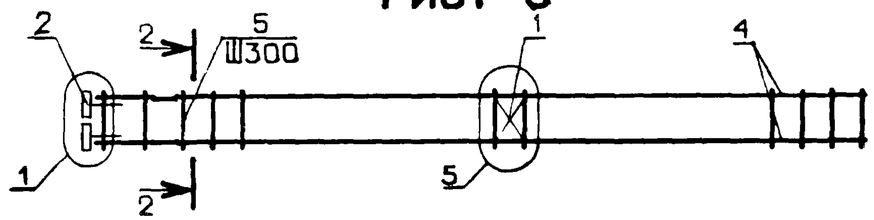

1-1

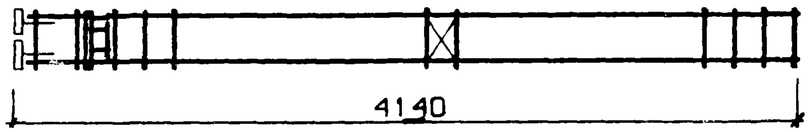

2-2

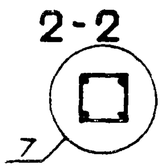

НАЧ ОТД	[illegible]		
Н.КОНТР	[illegible]		
ГЛ.КОНСТР	КОРДАШЕВА		
ГИП	[illegible]		
РАЗРАБ	СЕМЕНЮК		
ПРОВЕРИЛ	НИКОНОРОВА		
ИСПОЛНИЛ	БОГДАНОВА		

1.020-1/83.2-2 03 ОБ

КАРКАС ПРОСТРАНСТВЕННЫЙ КП

СТАДИЯ	МАССА	МАСШТАБ
Р	СМ ТАБЛ	

ЛИСТ | ЛИСТОВ 1

ЦНИИЭП торгово бытовых зданий и туристских комплексов

ВЗАМ ИНВ.№ | ПОДПИСЬ И ДАТА | ИНВ.№ ПОДЛ

ФОРМАТ	ЗОНА	ПОЗ	ОБОЗНАЧЕНИЕ	НАИМЕНОВАНИЕ	КОЛ	ПРИМЕЧАНИЕ
				ДОКУМЕНТАЦИЯ:		
А3			1.020-1/83.2-2 04 СБ	СБОРОЧНЫЙ ЧЕРТЕЖ		
А3			1.020-1/83.2-2 00 У	УЗЛЫ		
А3			1.020-1/83.2-2 00 ТО	ТЕХНИЧЕСКОЕ ОПИСАНИЕ		
				ПЕРЕМЕННЫЕ ДАННЫЕ ДЛЯ ИСПОЛНЕНИЙ:		
			1.020-1/83.2-2 04	КАРКАС ПР. КП-16		
				СБОРОЧНЫЕ ЕДИНИЦЫ:		
А4	1		1.020-1/83.2-15 01	СЕТКА С-1	1	
А4	2		1.020-1/83.2-15 05	ИЗДЕЛИЕ ЗАКЛАДНОЕ МН-2	4	
А4	3		1.020-1/83.2-15 07	ИЗДЕЛИЕ ЗАКЛАДНОЕ МН-4	1	
				ДЕТАЛИ:		
			16.013.4420	СТ.ОТД.ГОСТ 5781-82		
ВЧ	4			Ф16 А-III L=4420	4	6.97КГ
А4	5		1.020-1/83.2-15 08	СТЕРЖЕНЬ ОТДЕЛЬНЫЙ	16	
			1.020-1/83.2-2 04-01	КАРКАС ПР. КП-17		
				СБОРОЧНЫЕ ЕДИНИЦЫ:		
А4	1		1.020-1/83.2-15 01	СЕТКА С-1	1	
А4	2		1.020-1/83.2-15 05	ИЗДЕЛИЕ ЗАКЛАДНОЕ МН-2	4	
А4	3		1.020-1/83.2-15 06	ИЗДЕЛИЕ ЗАКЛАДНОЕ МН-3	1	
				ДЕТАЛИ:		
			16.013.4420	СТ.ОТД.ГОСТ 5781-82		
ВЧ	4			Ф16 А-III L=4420	4	6.97КГ
А4	5		1.020-1/83.2-15 08	СТЕРЖЕНЬ ОТДЕЛЬНЫЙ	16	
			1.020-1/83.2-2 04-02	КАРКАС ПР. КП-18		
				СБОРОЧНЫЕ ЕДИНИЦЫ:		
А4	1		1.020-1/83.2-15 01	СЕТКА С-1	1	
А4	2		1.020-1/83.2-15 05	ИЗДЕЛИЕ ЗАКЛАДНОЕ МН-2	4	

ГРИГОР

ОПЕРАТОР ТЛП КОРТ

ЭПВЦ КиевЗНИИЭП

ВЗАМ. ИНВ.№

ПОДПИСЬ И ДАТА

ИНВ № ПОДЛ

НАЧ ОТД	Волынский	
Н КОНТР	Григорев	
ГЛ КОНСТР	Шац	
ГИП	Никонорова	
РАЗРАБ	Сливина	
ПРОВЕРИЛ	Колдашева	
ИСПОЛНИЛ	Богданова	

1.020-1/83.2-2 04

КАРКАС ПРОСТРАНСТВЕННЫЙ КП

СТАДИЯ	ЛИСТ	ЛИСТОВ
Р	1	2

ЦНИИЭП торгово-бытовых зданий и туристских комплексов

ФОРМАТ А4

ФОРМАТ	ЗОНА	ПОЗ	ОБОЗНАЧЕНИЕ	НАИМЕНОВАНИЕ	КОЛ	ПРИМЕЧАНИЕ
				ДЕТАЛИ:		
			16.013.4420	СТ.ОТД.ГОСТ 5781-82		
ВЧ	4			Ф16 А-III L=4420	4	6.97КГ
А4	5		1.020-1/83.2-15 08	СТЕРЖЕНЬ ОТДЕЛЬНЫЙ	16	

ГРИГОР

ОПЕРАТОР ТЛП КОРТ

ЭПВЦ Киев ЗНИИЭП

ВЗАМ.ИНВ.№

ПОДПИСЬ И ДАТА

ИНВ №ПОДЛ

1.020-1/83.2-2 04

ЛИСТ 2

19832 11

ФОРМАТ А4

ЭПВЦ КиевЗНИИЭП | ОПЕРАТОР ТЛП КОРТ | ЛИХВАРЬ

ОБОЗНАЧЕНИЕ	МАРКА	РИС.	МАССА, КГ
I.020-I/83.2-2 04	КП-I6	I	52.36
-0I	КП-I7	2	46.63
-02	КП-I8	3	36.72

N УЗЛА	N ДОКУМЕНТА
1	1.020-1/83.2-2 ООУ П1
3	П1
4	П1
5	П1
7	П1

РИС. 1

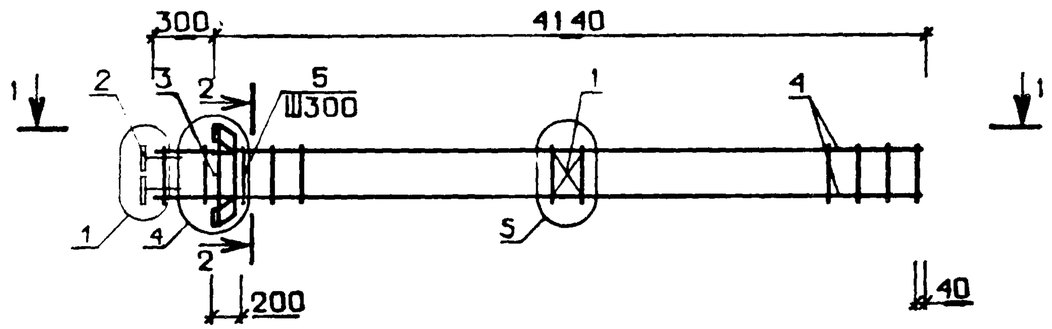

РИС. 2

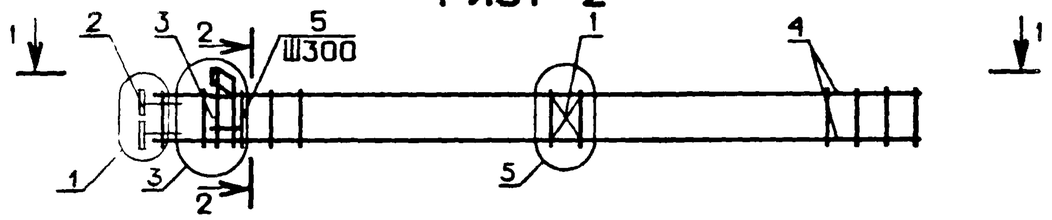

РИС. 3

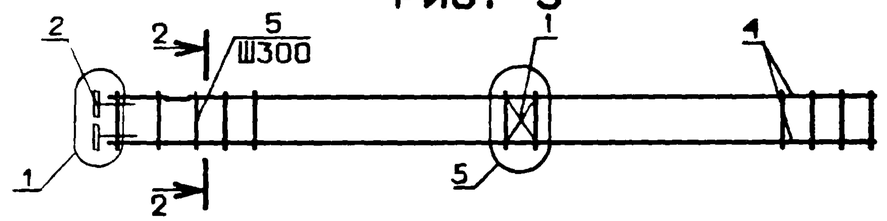

1-1

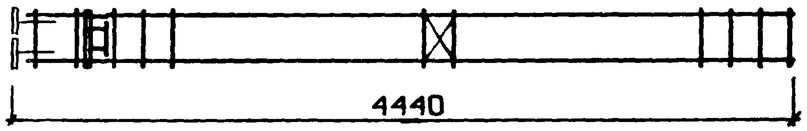

2-2

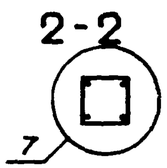

НАЧ ОТД	Волынский	
Н.КОНТР	Пригорев	
ГЛ.КОНСТР	Шац	
ГИП	Колдашева	
РАЗРАБ	Богданова	
ПРОВЕРИЛ	Никонорова	
ИСПОЛНИЛ	Сливина	

1.020-1/83.2-2 04 СБ

КАРКАС ПРОСТРАНСТВЕННЫЙ КП

СТАДИЯ	МАССА	МАСШТАБ
Р	СМ ТАБЛ	

ЛИСТ | ЛИСТОВ 1

ЦНИИЭП торгово бытовых зданий и туристских комплексов

ВЗАМ. ИНВ.№ | ПОДПИСЬ И ДАТА | ИНВ.№ ПОДЛ

ФОРМАТ	ЗОНА	ПОЗ	ОБОЗНАЧЕНИЕ	НАИМЕНОВАНИЕ	КОЛ.	ПРИМЕЧАНИЕ
				ДОКУМЕНТАЦИЯ:		
А3			1.020-1/83.2-2 05 СБ	СБОРОЧНЫЙ ЧЕРТЕЖ		
А3			1.020-1/83.2-2 00 У	УЗЛЫ		
А3			1.020-1/83.2-2 00 ТО	ТЕХНИЧЕСКОЕ ОПИСАНИЕ		
				ПЕРЕМЕННЫЕ ДАННЫЕ ДЛЯ ИСПОЛНЕНИЙ:		
			1.020-1/83.2-2 05	КАРКАС ПР. КП-19		
				СБОРОЧНЫЕ ЕДИНИЦЫ:		
А4	1		1.020-1/83.2-15 01	СЕТКА С-1	1	
А4	2		1.020-1/83.2-15 05	ИЗДЕЛИЕ ЗАКЛАДНОЕ МН-2	4	
А4	3		1.020-1/83.2-15 07	ИЗДЕЛИЕ ЗАКЛАДНОЕ МН-4	1	
				ДЕТАЛИ:		
			16.013.5020	СТ.ОТД.ГОСТ 5781-82		
ВЧ	4			Ф16 А-III L=5020	4	7.92КГ
А4	5		1.020-1/83.2-15 08	СТЕРЖЕНЬ ОТДЕЛЬНЫЙ	18	
			1.020-1/83.2-2 05-01	КАРКАС ПР. КП-20		
				СБОРОЧНЫЕ ЕДИНИЦЫ:		
А4	1		1.020-1/83.2-15 01	СЕТКА С-1	1	
А4	2		1.020-1/83.2-15 05	ИЗДЕЛИЕ ЗАКЛАДНОЕ МН-2	4	
А4	3		1.020-1/83.2-15 06	ИЗДЕЛИЕ ЗАКЛАДНОЕ МН-3	1	
				ДЕТАЛИ:		
			16.013.5020	СТ.ОТД.ГОСТ 5781-82		
ВЧ	4			Ф16 А-III L=5020	4	7.92КГ
А4	5		1.020-1/83.2-15 08	СТЕРЖЕНЬ ОТДЕЛЬНЫЙ	18	
			1.020-1/83.2-2 05-02	КАРКАС ПР. КП-21		
				СБОРОЧНЫЕ ЕДИНИЦЫ:		
А4	1		1.020-1/83.2-15 01	СЕТКА С-1	1	
А4	2		1.020-1/83.2-15 05	ИЗДЕЛИЕ ЗАКЛАДНОЕ МН-2	4	

ГРИГОР

ОПЕРАТОР ТПП КОРТ

ЭПВЦ КиевЗНИИЭП

ВЗАМ. ИНВ.№

ПОДПИСЬ И ДАТА

ИНВ.№ ПОДЛ.

НАЧ.ОТД.	Водынский	
Н.КОНТР.	Григорев	
ГЛ.КОНСТР	ШАЦ	
ГИП	Колдашева	
РАЗРАБ.	Сливина	
ПРОВЕРИЛ	Никонорова	
ИСПОЛНИЛ	Богданова	

1.020-1/83.2-2 05

КАРКАС ПРОСТРАНСТВЕННЫЙ КП

СТАДИЯ	ЛИСТ	ЛИСТОВ
Р	1	2

ЦНИИЭП торгово-бытовых зданий и туристских комплексов

ФОРМАТ А4

ФОРМАТ	ЗОНА	ПОЗ	ОБОЗНАЧЕНИЕ	НАИМЕНОВАНИЕ	КОЛ	ПРИМЕЧАНИЕ
				ДЕТАЛИ:		
			16.013.5020	СТ.ОТД.ГОСТ 5781-82		
ВЧ	4			Ф16 А-III L=5020	4	7.92КГ
А4	5		1.020-1/83.2-15 08	СТЕРЖЕНЬ ОТДЕЛЬНЫЙ	18	

ГРИГОР

ОПЕРАТОР ТПП КОРТ

ЭПВЦ КиевЗНИИЭП

ВЗАМ.ИНВ.№

ПОДПИСЬ И ДАТА

ИНВ.№ ПОДЛ.

1.020-1/83.2-2 05

ЛИСТ 2

ЭПВЦ КиевЗНИИЭП
ОПЕРАТОР ТПП КОРТ
ЛИХВАРЬ

ОБОЗНАЧЕНИЕ	МАРКА	РИС.	МАССА, КГ
I.020-I/83.2-2 05	КП-I9	I	56.59
-0I	КП-20	2	50.86
-02	КП-2I	3	40.95

РИС. 1

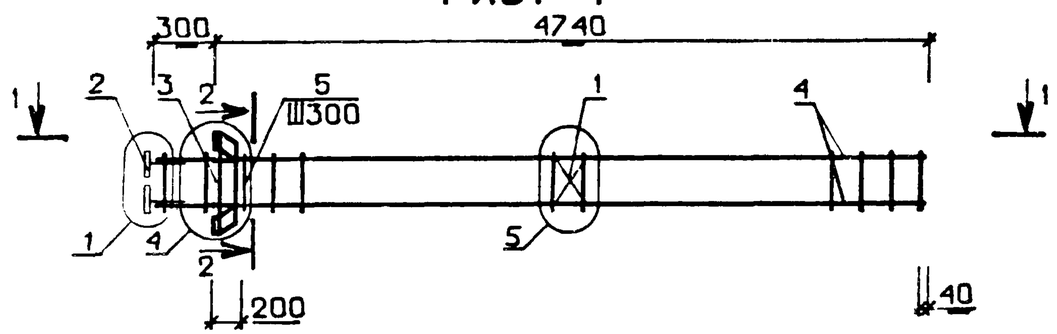

РИС. 2

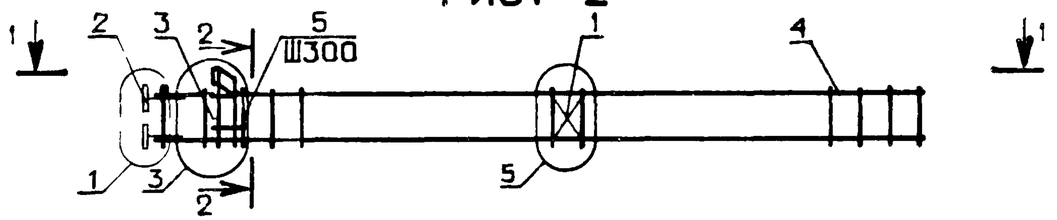

РИС. 3

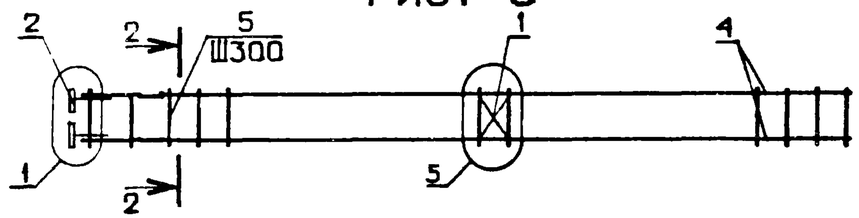

1-1

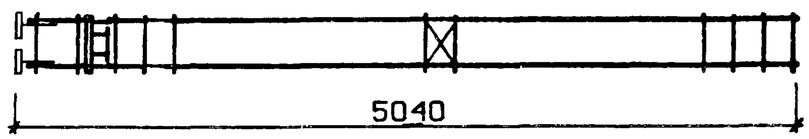

N УЗЛА	N ДОКУМЕНТА
1	1.020-1/83.2-2 ООУ П1
3	П1
4	П1
5	П1
7	П1

2-2

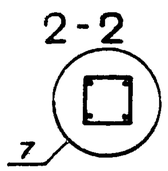

НАЧ. ОТД.	Волынский		
Н.КОНТР.	Пригорев		
ГЛ.КОНСТР.	Шац		
ГИП	Никонорова		
РАЗРАБ.	Лакеева		
ПРОВЕРИЛ	Колдашева		
ИСПОЛНИЛ	Сливина		

1.020-1/83.2-2 05 ОБ

КАРКАС ПРОСТРАНСТВЕННЫЙ КП

СТАДИЯ	МАССА	МАСШТАБ
Р	СМ ТАБЛ	

ЛИСТ | ЛИСТОВ 1

ЦНИИЭП торгово-бытовых зданий и туристских комплексов

ВЗАМ. ИНВ №
ПОДПИСЬ И ДАТА
ИНВ №ПОДЛ

ФОРМАТ	ЗОНА	ПОЗ	ОБОЗНАЧЕНИЕ	НАИМЕНОВАНИЕ	КОЛ	ПРИМЕЧАНИЕ
				ДОКУМЕНТАЦИЯ:		
А3			1.020-1/83.2-2 06 СВ	СВОРОЧНЫЙ ЧЕРТЕЖ		
А3			1.020-1/83.2-2 00 У	УЗЛЫ		
А3			1.020-1/83.2-2 00 ТО	ТЕХНИЧЕСКОЕ ОПИСАНИЕ		
				ПЕРЕМЕННЫЕ ДАННЫЕ ДЛЯ ИСПОЛНЕНИЙ:		
			1.020-1/83.2-2 06	**КАРКАС ПР. КП-22**		
				СВОРОЧНЫЕ ЕДИНИЦЫ:		
А4	1		1.020-1/83.2-15 01	СЕТКА С-1	2	
А4	2		1.020-1/83.2-15 05	ИЗДЕЛИЕ ЗАКЛАДНОЕ МН-2	4	
А4	3		1.020-1/83.2-15 07	ИЗДЕЛИЕ ЗАКЛАДНОЕ МН-4	2	
				ДЕТАЛИ:		
			16.013.6420	СТ.ОТД.ГОСТ 5781-82		
ВЧ	4			Ф16 А-III L=6420	4	10.1КГ
А4	5		1.020-1/83.2-15 08	СТЕРЖЕНЬ ОТДЕЛЬНЫЙ	24	
			1.020-1/83.2-2 06-01	**КАРКАС ПР. КП-23**		
				СВОРОЧНЫЕ ЕДИНИЦЫ:		
А4	1		1.020-1/83.2-15 01	СЕТКА С-1	2	
А4	2		1.020-1/83.2-15 05	ИЗДЕЛИЕ ЗАКЛАДНОЕ МН-2	4	
А4	3		1.020-1/83.2-15 06	ИЗДЕЛИЕ ЗАКЛАДНОЕ МН-3	2	
				ДЕТАЛИ:		
			16.013.6420	СТ.ОТД.ГОСТ 5781-82		
ВЧ	4			Ф16 А-III L=6420	4	10.1КГ
А4	5		1.020-1/83.2-15 08	СТЕРЖЕНЬ ОТДЕЛЬНЫЙ	24	
			1.020-1/83.2-2 06-02	**КАРКАС ПР. КП-24**		
				СВОРОЧНЫЕ ЕДИНИЦЫ:		
А4	1		1.020-1/83.2-15 01	СЕТКА С-1	2	
А4	2		1.020-1/83.2-15 05	ИЗДЕЛИЕ ЗАКЛАДНОЕ МН-2	4	

ФОРМАТ	ЗОНА	ПОЗ	ОБОЗНАЧЕНИЕ	НАИМЕНОВАНИЕ	КОЛ	ПРИМЕЧАНИЕ
				ДЕТАЛИ:		
			16.013.6420	СТ.ОТД.ГОСТ 5781-82		
ВЧ	4			Ф16 А-III L=6420	4	
А4	5		1.020-1/83.2-15 08	СТЕРЖЕНЬ ОТДЕЛЬНЫЙ	24	
			1.020-1/83.2-2 06-03	**КАРКАС ПР. КП-25**		
				СВОРОЧНЫЕ ЕДИНИЦЫ:		
А4	1		1.020-1/83.2-15 01	СЕТКА С-1	2	
А4	2		1.020-1/83.2-15 05	ИЗДЕЛИЕ ЗАКЛАДНОЕ МН-2	4	
А4	3		1.020-1/83.2-15 07	ИЗДЕЛИЕ ЗАКЛАДНОЕ МН-4	2	
				ДЕТАЛИ:		
			20.013.6420	СТ.ОТД.ГОСТ 5781-82		
ВЧ	4			Ф20 А-III L=6420	4	15.8КГ
А4	5		1.020-1/83.2-15 08	СТЕРЖЕНЬ ОТДЕЛЬНЫЙ	24	
			1.020-1/83.2-2 06-04	**КАРКАС ПР. КП-26**		
				СВОРОЧНЫЕ ЕДИНИЦЫ:		
А4	1		1.020-1/83.2-15 01	СЕТКА С-1	2	
А4	2		1.020-1/83.2-15 05	ИЗДЕЛИЕ ЗАКЛАДНОЕ МН-2	4	
А4	3		1.020-1/83.2-15 06	ИЗДЕЛИЕ ЗАКЛАДНОЕ МН-3	2	
				ДЕТАЛИ:		
			20.013.6420	СТ.ОТД.ГОСТ 5781-82		
ВЧ	4			Ф20 А-III L=6420	4	15.8КГ
А4	5		1.020-1/83.2-15 08	СТЕРЖЕНЬ ОТДЕЛЬНЫЙ	24	
			1.020-1/83.2-2 06-05	**КАРКАС ПР. КП-27**		
				СВОРОЧНЫЕ ЕДИНИЦЫ:		
А4	1		1.020-1/83.2-15 01	СЕТКА С-1	2	
А4	2		1.020-1/83.2-15 05	ИЗДЕЛИЕ ЗАКЛАДНОЕ МН-2	4	
				ДЕТАЛИ:		
			20.013.6420	СТ.ОТД.ГОСТ 5781-82		
ВЧ	4			Ф20 А-III L=6420	4	15.8КГ
А4	5		1.020-1/83.2-15 08	СТЕРЖЕНЬ ОТДЕЛЬНЫЙ	24	

ГРИГОР
ОПЕРАТОР ТЛП КОРТ
ЭПВЦ КиевЗНИИЭП
ВЗАМ.ИНВ.№
ПОДПИСЬ И ДАТА
ИНВ.№ ПОДЛ

НАЧ.ОТД.	Волынский		1.020-1/83.2-2 06
Н.КОНТР.	Григорев		
ГЛ.КОНСТР.	Шац		
ГИП	Никонорова		КАРКАС ПРОСТРАНСТВЕННЫЙ КП
РАЗРАБ.	Сливина		
ПРОВЕРИЛ	Колдашева		
ИСПОЛНИЛ	Богданова		

СТАДИЯ	ЛИСТ	ЛИСТОВ
Р	1	2

ЦНИИЭП торгово-бытовых зданий и туристских комплексов

ФОРМАТ А4

ГРИГОР
ОПЕРАТОР ТЛП КОРТ
ЭПВЦ Киев ЗНИИЭП
ВЗАМ.ИНВ.№
ПОДПИСЬ И ДАТА
ИНВ.№ ПОДЛ

1.020-1/83.2-2 06

ЛИСТ 2

19832 15

ФОРМАТ А4

ЭПВЦ КиевЗНИИЭП
ОПЕРАТОР ТЛП КОРТ
Дихварь
ВЗАМ. ИНВ.№
ПОДПИСЬ И ДАТА
ИНВ.№ПОДЛ

РИС. 1

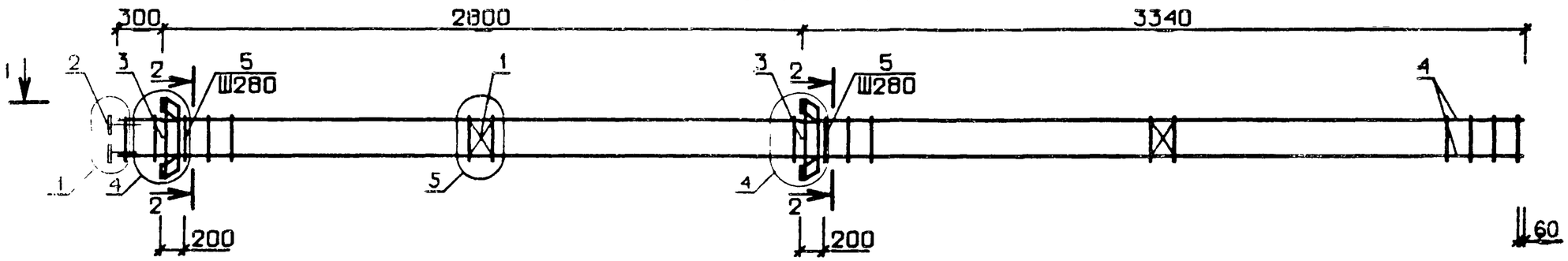

РИС. 2

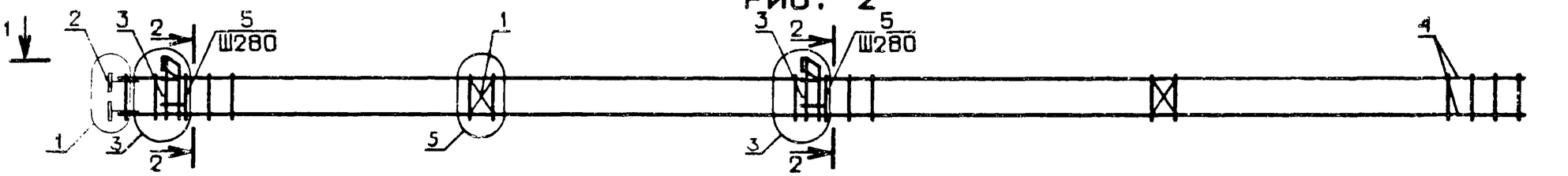

РИС. 3

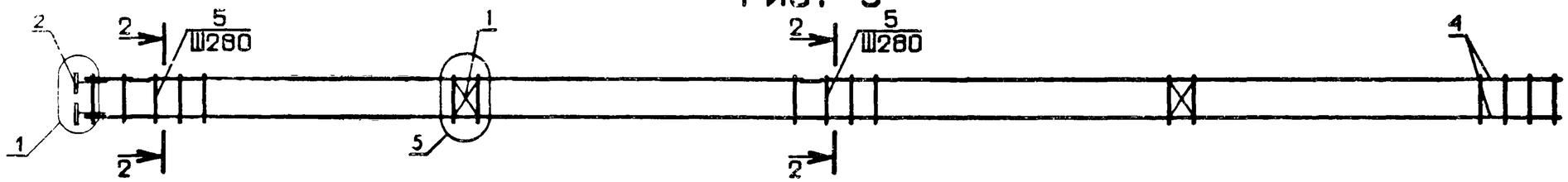

1 - 1

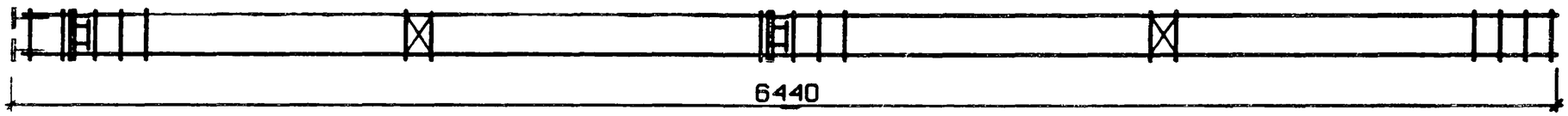

N УЗЛА	N ДОКУМЕНТА
1	1.020-1/83.2-2 ООУ Л1
3	Л1
4	Л1
5	Л1
7	Л1

2-2

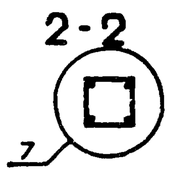

НАЧ. ОТД.	Волынский	
Н.КОНТР	Григорев	
ГЛ.КОНСТР	Шац	
ГИП	Колдашева	
РАЗРАБ	Сливина	
ПРОВЕРИЛ	Никонорова	
ИСПОЛНИЛ	Богданова	

1.020-1/83.2-2 06 СБ

КАРКАС ПРОСТРАНСТВЕННЫЙ КП

СТАДИЯ	МАССА	МАСШТАБ
Р	СМ ТАБЛ	
ЛИСТ 1	ЛИСТОВ 2	

ЦНИИЭП торгово бытовых зданий и туристских комплексов

ОБОЗНАЧЕНИЕ	МАРКА	РИС.	МАССА,КГ
I.020-I/83.2-2 06	КП-22	I	83.27
-0I	КП-23	2	7I.86
-02	КП-24	3	5I.98
-03	КП-25	I	I06.0
-04	КП-26	2	94.60
-05	КП-27	3	74.78

Инв.№ подл. | Подпись и дата | Взам.инв.№

ФОРМАТ	ЗОНА	ПОЗ	ОБОЗНАЧЕНИЕ	НАИМЕНОВАНИЕ	КОЛ.	ПРИМЕЧАНИЕ
				ДОКУМЕНТАЦИЯ:		
А3			1.020-1/83.2-2 07 СБ	СБОРОЧНЫЙ ЧЕРТЕЖ		
А3			1.020-1/83.2-2 00 У	УЗЛЫ		
А3			1.020-1/83.2-2 00 ТО	ТЕХНИЧЕСКОЕ ОПИСАНИЕ		
				ПЕРЕМЕННЫЕ ДАННЫЕ ДЛЯ ИСПОЛНЕНИЙ:		
			1.020-1/83.2-2 07	КАРКАС ПР. КП-28		
				СБОРОЧНЫЕ ЕДИНИЦЫ:		
А4		1	1.020-1/83.2-15 01	СЕТКА С-1	2	
А4		2	1.020-1/83.2-15 05	ИЗДЕЛИЕ ЗАКЛАДНОЕ МН-2	4	
А4		3	1.020-1/83.2-15 07	ИЗДЕЛИЕ ЗАКЛАДНОЕ МН-4	2	
				ДЕТАЛИ:		
			16.013.7420	СТ.ОТД.ГОСТ 5781-82		
ВЧ		4		Ф16 А-III L=7420	4	II.7КГ
А4		5	1.020-1/83.2-15 08	СТЕРЖЕНЬ ОТДЕЛЬНЫЙ	26	
			1.020-1/83.2-2 07-01	КАРКАС ПР. КП-29		
				СБОРОЧНЫЕ ЕДИНИЦЫ:		
А4		1	1.020-1/83.2-15 01	СЕТКА С-1	2	
А4		2	1.020-1/83.2-15 05	ИЗДЕЛИЕ ЗАКЛАДНОЕ МН-2	4	
А4		3	1.020-1/83.2-15 06	ИЗДЕЛИЕ ЗАКЛАДНОЕ МН-3	2	
				ДЕТАЛИ:		
			16.013.7420	СТ.ОТД.ГОСТ 5781-82		
ВЧ		4		Ф16 А-III L=7420	4	II.7КГ
А4		5	1.020-1/83.2-15 08	СТЕРЖЕНЬ ОТДЕЛЬНЫЙ	26	
			1.020-1/83.2-2 07-02	КАРКАС ПР. КП-30		
				СБОРОЧНЫЕ ЕДИНИЦЫ:		
А4		1	1.020-1/83.2-15 01	СЕТКА С-1	2	
А4		2	1.020-1/83.2-15 05	ИЗДЕЛИЕ ЗАКЛАДНОЕ МН-2	4	

ФОРМАТ	ЗОНА	ПОЗ	ОБОЗНАЧЕНИЕ	НАИМЕНОВАНИЕ	КОЛ	ПРИМЕЧАНИЕ
				ДЕТАЛИ:		
			16.013.7420	СТ.ОТД.ГОСТ 5781-82		
ВЧ		4		Ф16 А-III L=7420	4	II.7КГ
А4		5	1.020-1/83.2-15 08	СТЕРЖЕНЬ ОТДЕЛЬНЫЙ	26	

ГРИГОР

ОПЕРАТОР ТЛП КОРТ

ЭПВЦ КиевЗНИИЭП

ВЗАМ ИНВ №

ПОДПИСЬ И ДАТА

ИНВ № ПОДЛ

НАЧ.ОТД	Волынский	
Н.КОНТР.	Пригорев	
ГЛ.КОНСТР	Шац	
ГИП	Колдашева	
РАЗРАБ.	Сливина	
ПРОВЕРИЛ	Никонорова	
ИСПОЛНИЛ	Лакеева	

1.020-1/83.2-2 07

КАРКАС ПРОСТРАНСТВЕННЫЙ КП

СТАДИЯ	ЛИСТ	ЛИСТОВ
Р	1	2

ЦНИИЭП торгово-бытовых зданий и туристских комплексов

ФОРМАТ А4

ГРИГОР

ОПЕРАТОР ТЛП КОРТ

ЭПВЦ Киев ЗНИИЭП

ВЗАМ.ИНВ.№

ПОДПИСЬ И ДАТА

ИНВ.№ПОДЛ.

1.020-1/83.2-2 07

ЛИСТ 2

ЭПВЦ КиевЗНИИЭП | ОПЕРАТОР ТЛП КОРТ | ЛИХВАРЬ

РИС. 1

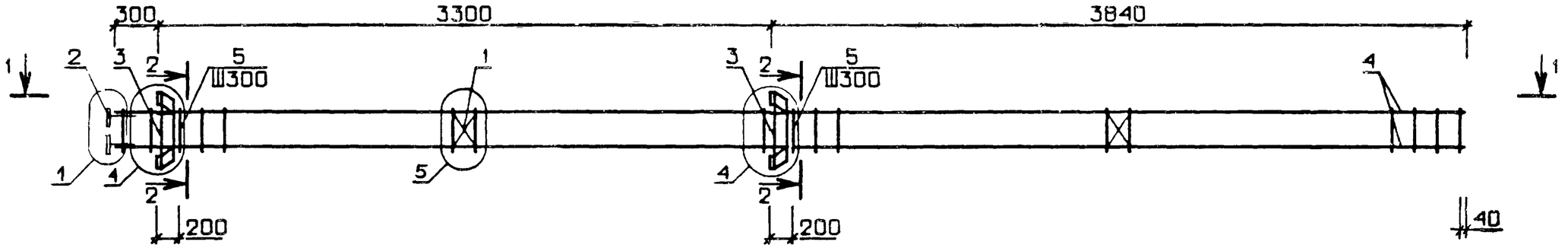

РИС. 2

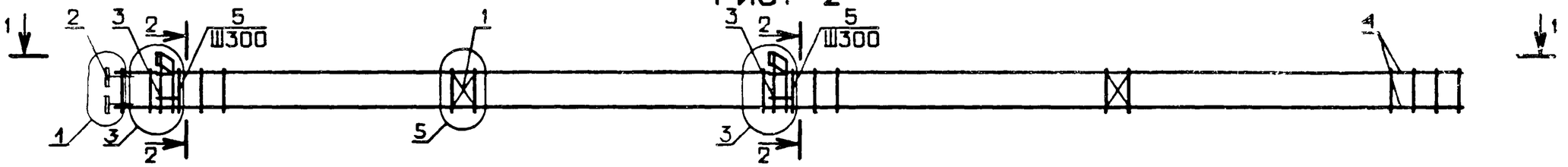

РИС. 3

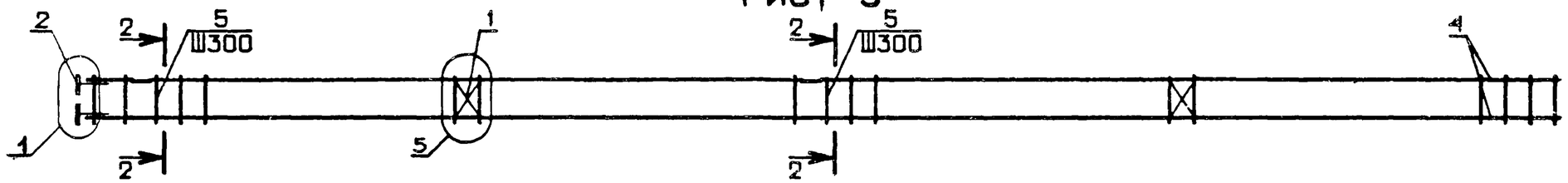

1-1

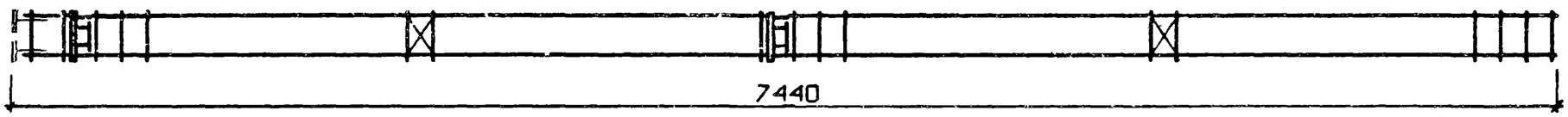

ОБОЗНАЧЕНИЕ	МАРКА	РИС.	МАССА, КГ
I.020-I/83.2-2 07	КП-28	I	90.02
-0I	КП-29	2	78.56
-02	КП-30	3	58.74

N УЗЛА	N ДОКУМЕНТА
1	1.020-1/83.2-2 ООУ Л1
3	Л1
4	Л1
5	Л1
7	Л1

2-2

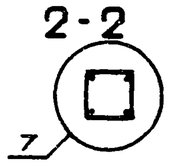

НАЧ ОТД	Волынский	
Н.КОНТР	Григорев	
ГЛ.КОНСТР	Шац	
ГИП	Никонорова	
РАЗРАБ	Сливина	
ПРОВЕРИЛ	Колдашева	
ИСПОЛНИЛ	Лакеева	

1.020-1/83.2-2 07 СБ

КАРКАС ПРОСТРАНСТВЕННЫЙ КП

СТАДИЯ	МАССА	МАСШТАБ
Р	СМ ТАБЛ	

ЛИСТ | ЛИСТОВ 1

ЦНИИЭП торгово-бытовых зданий и туристских комплексов

ВЗАМ ИНВ.№ | ПОДПИСЬ И ДАТА | ИНВ.№ ПОДЛ

10830-18

ФОРМАТ	ЗОНА	ПОЗ	ОБОЗНАЧЕНИЕ	НАИМЕНОВАНИЕ	КОЛ	ПРИМЕЧАНИЕ
				ДОКУМЕНТАЦИЯ:		
А3			1.020-1/83.2-2 08 СВ	СБОРОЧНЫЙ ЧЕРТЕЖ		
А3			1.020-1/83.2-2 00 У	УЗЛЫ		
А3			1.020-1/83.2-2 00 ТО	ТЕХНИЧЕСКОЕ ОПИСАНИЕ		
				ПЕРЕМЕННЫЕ ДАННЫЕ ДЛЯ ИСПОЛНЕНИЙ:		
			1.020-1/83.2-2 08	КАРКАС ПР. КП-31		
				СБОРОЧНЫЕ ЕДИНИЦЫ:		
А4		1	1.020-1/83.2-15 01	СЕТКА С-1	2	
А4		2	1.020-1/83.2-15 05	ИЗДЕЛИЕ ЗАКЛАДНОЕ МН-2	4	
А4		3	1.020-1/83.2-15 07	ИЗДЕЛИЕ ЗАКЛАДНОЕ МН-4	2	
				ДЕТАЛИ:		
			20.013.7420	СТ.ОТД.ГОСТ 5781-82		
ВЧ		4		Ф20 А-III L=7420	4	18.3КГ
А4		5	1.020-1/83.2-15 08	СТЕРЖЕНЬ ОТДЕЛЬНЫЙ	26	
			1.020-1/83.2-2 08-01	КАРКАС ПР. КП-32		
				СБОРОЧНЫЕ ЕДИНИЦЫ:		
А4		1	1.020-1/83.2-15 01	СЕТКА С-1	2	
А4		2	1.020-1/83.2-15 05	ИЗДЕЛИЕ ЗАКЛАДНОЕ МН-2	4	
А4		3	1.020-1/83.2-15 06	ИЗДЕЛИЕ ЗАКЛАДНОЕ МН-3	2	
				ДЕТАЛИ:		
			20.013.7420	СТ.ОТД.ГОСТ 5781-82		
ВЧ		4		Ф20 А-III L=7420	4	18.3КГ
А4		5	1.020-1/83.2-15 08	СТЕРЖЕНЬ ОТДЕЛЬНЫЙ	26	
			1.020-1/83.2-2 08-02	КАРКАС ПР. КП-33		
				СБОРОЧНЫЕ ЕДИНИЦЫ:		
А4		1	1.020-1/83.2-15 01	СЕТКА С-1	2	
А4		2	1.020-1/83.2-15 05	ИЗДЕЛИЕ ЗАКЛАДНОЕ МН-2	4	

ГРИГОР

ОПЕРАТОР ТЛП КОРТ

ЭПВЦ КиевЗНИИЭП

ВЗАМ. ИНВ.№

ПОДПИСЬ И ДАТА

ИНВ.№ ПОДЛ.

НАЧОТД	Волынский	
НКОНТР	Григорев	
ГЛ.КОНСТР	Шац	
ГИП	Никонорова	
РАЗРАБ	Лакеева	
ПРОВЕРИЛ	Колдашева	
ИСПОЛНИЛ	Богданова	

1.020-1/83.2-2 08

КАРКАС ПРОСТРАНСТВЕННЫЙ КП

СТАДИЯ	ЛИСТ	ЛИСТОВ
Р	1	2

ЦНИИЭП торгово-бытовых зданий и туристских комплексов

ФОРМАТ А4

ФОРМАТ	ЗОНА	ПОЗ	ОБОЗНАЧЕНИЕ	НАИМЕНОВАНИЕ	КОЛ	ПРИМЕЧАНИЕ
А4		3	1.020-1/83.2-15 06	ИЗДЕЛИЕ ЗАКЛАДНОЕ МН-3	2	
				ДЕТАЛИ:		
			20.013.7420	СТ.ОТД.ГОСТ 5781-82		
ВЧ		4		Ф20 А-III L=7420	4	18.3КГ
А4		5	1.020-1/83.2-15 08	СТЕРЖЕНЬ ОТДЕЛЬНЫЙ	26	
			1.020-1/83.2-2 08-03	КАРКАС ПР. КП-34		
				СБОРОЧНЫЕ ЕДИНИЦЫ:		
А4		1	1.020-1/83.2-15 01	СЕТКА С-1	2	
А4		2	1.020-1/83.2-15 05	ИЗДЕЛИЕ ЗАКЛАДНОЕ МН-2	4	
				ДЕТАЛИ:		
			20.013.7420	СТ.ОТД.ГОСТ 5781-82		
ВЧ		4		Ф20 А-III L=7420	4	18.3КГ
А4		5	1.020-1/83.2-15 08	СТЕРЖЕНЬ ОТДЕЛЬНЫЙ	26	

ГРИГОР

ОПЕРАТОР ТЛП КОРТ

ЭПВЦ КиевЗНИИЭП

ВЗАМ. ИНВ.№

ПОДПИСЬ И ДАТА

ИНВ.№ ПОДЛ.

1.020-1/83.2-2 08

ЛИСТ 2

19832 20

ФОРМАТ А4

ЭПВЦ КиевЗНИИЭП | ОПЕРАТОР ТЛП КОРТ | ЛИХВАРЬ

РИС. 1

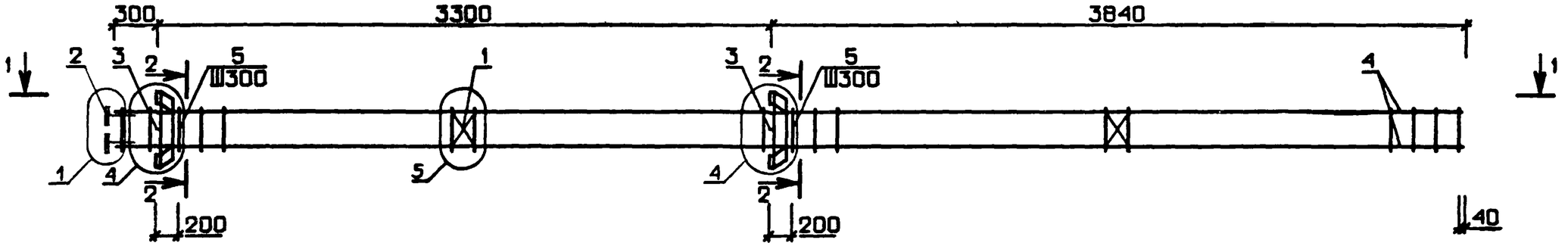

РИС. 2

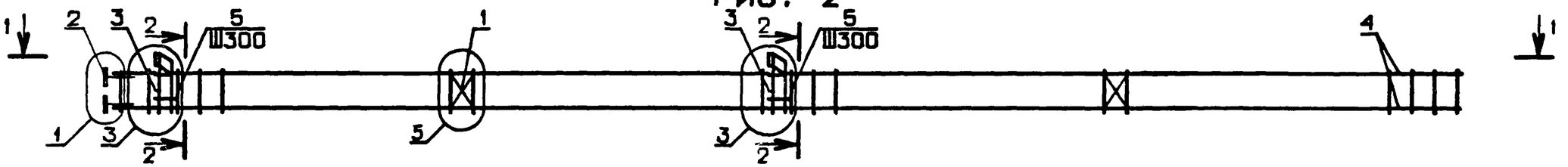

РИС. 3

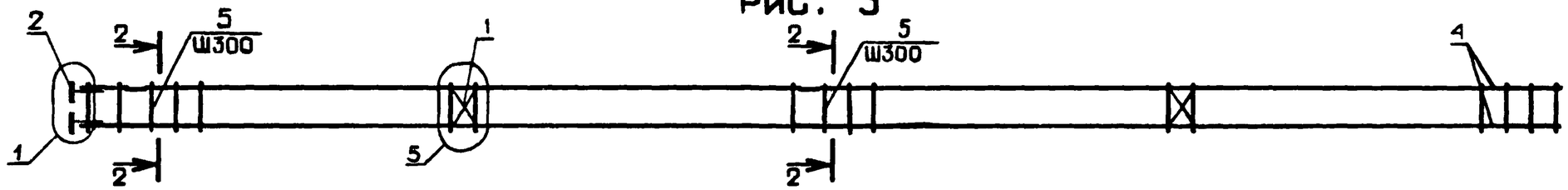

1-1

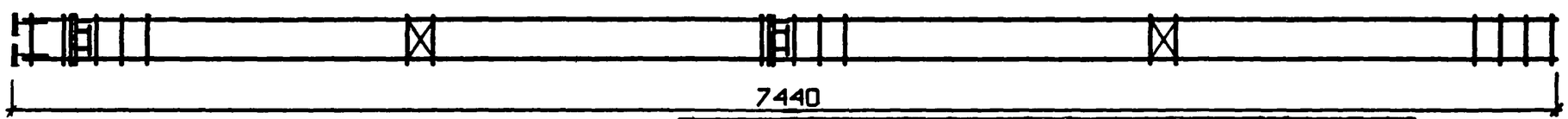

ОБОЗНАЧЕНИЕ	МАРКА	РИС.	МАССА, КГ
I.020-I/83.2-2 08	КП-3I	I	II6.4
-0I	КП-32	2	I04.9
-02	КП-33	2	I04.9
-03	КП-34	3	85.09

N УЗЛА	N ДОКУМЕНТА
1	1.020-1/83.2-2 ООУ Л1
3	Л1
4	Л1
5	Л1
7	Л1

2-2

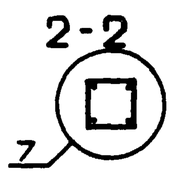

НАЧ. ОТД.	Волынский	
Н.КОНТР	Пригорев	
ГЛ.КОНСТР	Шац	
ГИП	Колдашева	
РАЗРАБ.	Сливина	
ПРОВЕРИЛ	Никонорова	
ИСПОЛНИЛ	Богданова	

1.020-1/83.2-2 08 СБ

КАРКАС ПРОСТРАНСТВЕННЫЙ КП

СТАДИЯ	МАССА	МАСШТАБ
Р	СМ ТАБЛ	

ЛИСТ | ЛИСТОВ 1

ЦНИИЭП торгово-бытовых зданий и туристских комплексов

ВЗАМ. ИНВ.№ | ПОДПИСЬ И ДАТА | ИНВ.№ ПОДЛ.

19832 21

ФОРМАТ А3

ФОРМАТ	ЗОНА	ПОЗ	ОБОЗНАЧЕНИЕ	НАИМЕНОВАНИЕ	КОЛ.	ПРИМЕЧАНИЕ
				ДОКУМЕНТАЦИЯ:		
А3			1.020-1/83.2-2 09 СБ	СВОРОЧНЫЙ ЧЕРТЕЖ		
А3			1.020-1/83.2-2 00 У	УЗЛЫ		
А3			1.020-1/83.2-2 00 ТО	ТЕХНИЧЕСКОЕ ОПИСАНИЕ		
				ПЕРЕМЕННЫЕ ДАННЫЕ ДЛЯ ИСПОЛНЕНИЙ:		
			1.020-1/83.2-2 09	КАРКАС ПР: КП-35		
				СВОРОЧНЫЕ ЕДИНИЦЫ:		
А4	1		1.020-1/83.2-15 01	СЕТКА С-1	2	
А4	2		1.020-1/83.2-15 05	ИЗДЕЛИЕ ЗАКЛАДНОЕ МН-2	4	
А4	3		1.020-1/83.2-15 07	ИЗДЕЛИЕ ЗАКЛАДНОЕ МН-4	2	
				ДЕТАЛИ:		
			16.013.8020	СТ.ОТД.ГОСТ 5781-82		
ВЧ	4			Ф16 А-III L=8020	4	12.7КГ
А4	5		1.020-1/83.2-15 08	СТЕРЖЕНЬ ОТДЕЛЬНЫЙ	28	
			1.020-1/83.2-2 09-01	КАРКАС ПР. КП-36		
				СВОРОЧНЫЕ ЕДИНИЦЫ:		
А4	1		1.020-1/83.2-15 01	СЕТКА С-1	2	
А4	2		1.020-1/83.2-15 05	ИЗДЕЛИЕ ЗАКЛАДНОЕ МН-2	4	
А4	3		1.020-1/83.2-15 06	ИЗДЕЛИЕ ЗАКЛАДНОЕ МН-3	2	
				ДЕТАЛИ:		
			16.013.8020	СТ.ОТД.ГОСТ 5781-82		
ВЧ	4			Ф16 А-III L=8020	4	12.7КГ
А4	5		1.020-1/83.2-15 08	СТЕРЖЕНЬ ОТДЕЛЬНЫЙ	28	
			1.020-1/83.2-2 09-02	КАРКАС ПР. КП-37		
				СВОРОЧНЫЕ ЕДИНИЦЫ:		
А4	1		1.020-1/83.2-15 01	СЕТКА С-1	2	
А4	2		1.020-1/83.2-15 05	ИЗДЕЛИЕ ЗАКЛАДНОЕ МН-2	4	

ФОРМАТ	ЗОНА	ПОЗ	ОБОЗНАЧЕНИЕ	НАИМЕНОВАНИЕ	КОЛ.	ПРИМЕЧАНИЕ
				ДЕТАЛИ:		
			16.013.8020	СТ.ОТД.ГОСТ 5781-82		
ВЧ	4			Ф16 А-III L=8020	4	
А4	5		1.020-1/83.2-15 08	СТЕРЖЕНЬ ОТДЕЛЬНЫЙ	28	
			1.020-1/83.2-2 09-03	КАРКАС ПР. КП-38		
				СВОРОЧНЫЕ ЕДИНИЦЫ:		
А4	1		1.020-1/83.2-15 01	СЕТКА С-1	2	
А4	2		1.020-1/83.2-15 05	ИЗДЕЛИЕ ЗАКЛАДНОЕ МН-2	4	
А4	3		1.020-1/83.2-15 07	ИЗДЕЛИЕ ЗАКЛАДНОЕ МН-4	2	
				ДЕТАЛИ:		
			20.013.8020	СТ.ОТД.ГОСТ 5781-82		
ВЧ	4			Ф20 А-III L=8020	4	19.8КГ
А4	5		1.020-1/83.2-15 08	СТЕРЖЕНЬ ОТДЕЛЬНЫЙ	28	
			1.020-1/83.2-2 09-04	КАРКАС ПР. КП-39		
				СВОРОЧНЫЕ ЕДИНИЦЫ:		
А4	1		1.020-1/83.2-15 01	СЕТКА С-1	2	
А4	2		1.020-1/83.2-15 05	ИЗДЕЛИЕ ЗАКЛАДНОЕ МН-2	4	
А4	3		1.020-1/83.2-15 06	ИЗДЕЛИЕ ЗАКЛАДНОЕ МН-3	2	
				ДЕТАЛИ:		
			20.013.8020	СТ.ОТД.ГОСТ 5781-82		
ВЧ	4			Ф20 А-III L=8020	4	19.8КГ
А4	5		1.020-1/83.2-15 08	СТЕРЖЕНЬ ОТДЕЛЬНЫЙ	28	
			1.020-1/83.2-2 09-05	КАРКАС ПР. КП-40		
				СВОРОЧНЫЕ ЕДИНИЦЫ:		
А4	1		1.020-1/83.2-15 01	СЕТКА С-1	2	
А4	2		1.020-1/83.2-15 05	ИЗДЕЛИЕ ЗАКЛАДНОЕ МН-2	4	
				ДЕТАЛИ:		
			20.013.8020	СТ.ОТД.ГОСТ 5781-82		
ВЧ	4			Ф20 А-III L=8020	4	19.8КГ
А4	5		1.020-1/83.2-15 08	СТЕРЖЕНЬ ОТДЕЛЬНЫЙ	28	

ГРИГОР
ОПЕРАТОР ТЛП КОРТ
ЭПВЦ КиевЗНИИЭП
ВЗАМ. ИНВ.№
ПОДПИСЬ И ДАТА
ИНВ.№ ПОДЛ.

НАЧ.ОТД.	Волынский	
Н.КОНТР.	Пригорев	
ГЛ.КОНСТР	Шац	
ГИП	Колдашева	
РАЗРАБ.	Сливина	
ПРОВЕРИЛ	Никонорова	
ИСПОЛНИЛ	Богданова	

1.020-1/83 2-2 09

КАРКАС ПРОСТРАНСТВЕННЫЙ КП

СТАДИЯ	ЛИСТ	ЛИСТОВ
Р	1	2

ЦНИИЭП торгово-бытовых зданий и туристских комплексов

ЭПВЦ КиевЗНИИЭП
ОПЕРАТОР ТЛП КОРТ
ПИХАВРЬ

РИС. 1

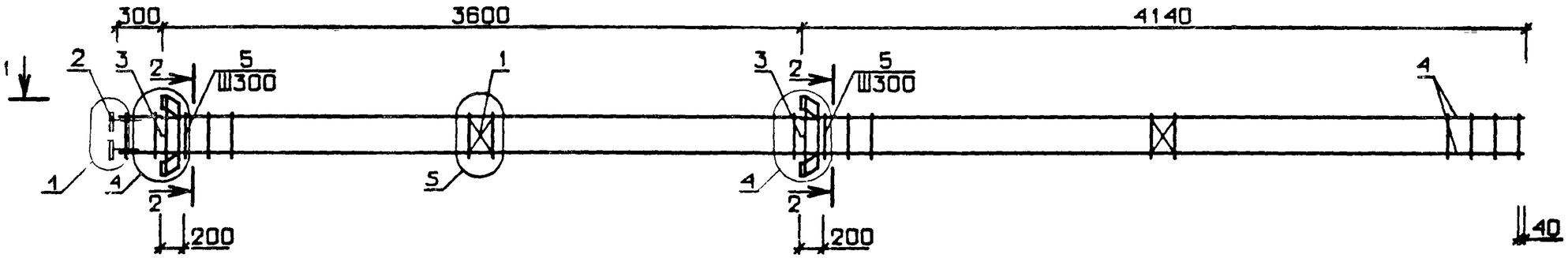

РИС. 2

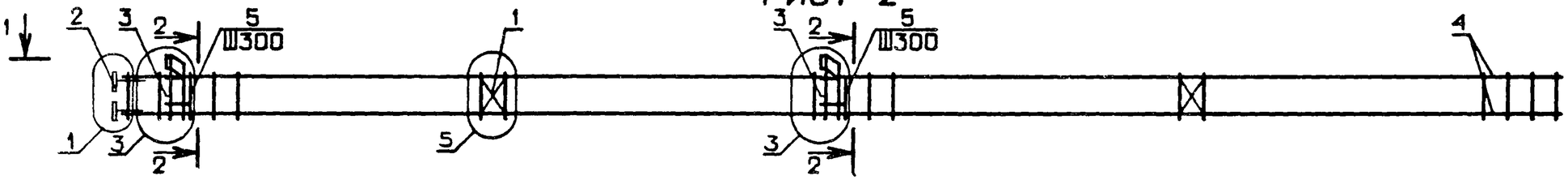

РИС. 3

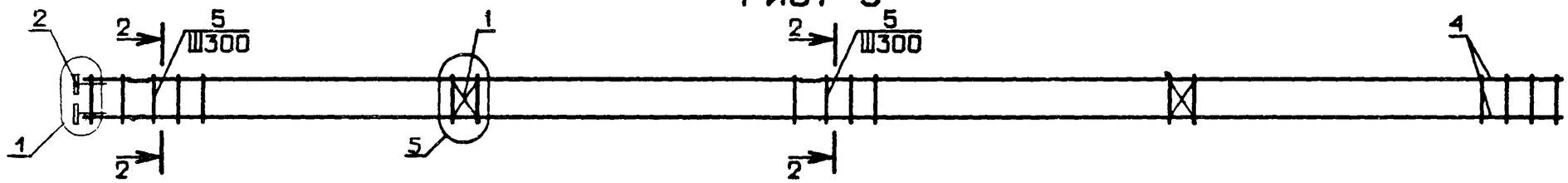

1-1

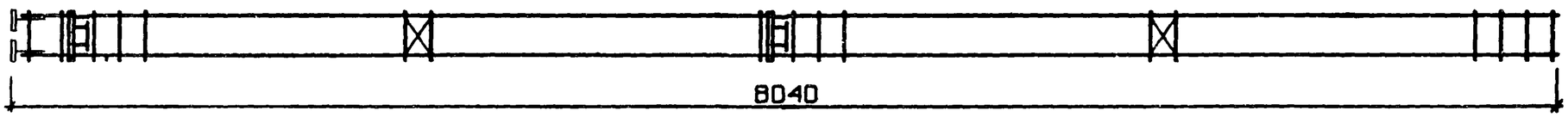

N УЗЛА	N ДОКУМЕНТА
1	1.020-1/83.2-2 ООУ П1
3	П1
4	П1
5	П1
7	П1

2-2

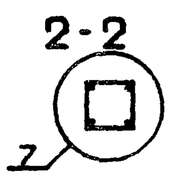

НАЧ. ОТД.	Волынский	
Н.КОНТР	Пригорев	
ГЛ.КОНСТР	Шац	
ГИП	Никонорова	
РАЗРАБ	Сливина	
ПРОВЕРИЛ	Колдашева	
ИСПОЛНИЛ	Лакеева	

1.020-1/83.2-2 09 СБ

КАРКАС ПРОСТРАНСТВЕННЫЙ КП

СТАДИЯ	МАССА	МАСШТАБ
Р	СМ ТАБЛ	

ПИСТ 1 ПИСТОВ 2

ЦНИИЭП торгово бытовых зданий и туристских комплексов

ВЗАМ. ИНВ.№
ПОДПИСЬ И ДАТА
ИНВ.№ ПОДЛ.

ОБОЗНАЧЕНИЕ	МАРКА	РИС.	МАССА, КГ
I.020-I/83.2-2 09	КП-35	I	94.25
-0I	КП-36	2	82.79
-02	КП-37	3	62.97
-03	КП-38	I	I22.8
-04	КП-39	2	III.3
-05	КП-40	3	9I.45

Инв.№ подл. | Подпись и дата | Взам.инв.№

ФОРМАТ	ЗОНА	ПОЗ	ОБОЗНАЧЕНИЕ	НАИМЕНОВАНИЕ	КОЛ.	ПРИМЕЧАНИЕ
				ДОКУМЕНТАЦИЯ:		
А3			1.020-1/83.2-2 10 СВ	СВОРОЧНЫЙ ЧЕРТЕЖ		
А3			1.020-1/83.2-2 00 У	УЗЛЫ		
А3			1.020-1/83.2-2 00 ТО	ТЕХНИЧЕСКОЕ ОПИСАНИЕ		
				ПЕРЕМЕННЫЕ ДАННЫЕ ДЛЯ ИСПОЛНЕНИЙ:		
			1.020-1/83.2-2 10	КАРКАС ПР. КП-41		
				СВОРОЧНЫЕ ЕДИНИЦЫ:		
А4	1		1.020-1/83.2-15 01	СЕТКА С-1	2	
А4	2		1.020-1/83.2-15 05	ИЗДЕЛИЕ ЗАКЛАДНОЕ МН-2	4	
А4	3		1.020-1/83.2-15 07	ИЗДЕЛИЕ ЗАКЛАДНОЕ МН-4	2	
				ДЕТАЛИ:		
			16.013.9220	СТ.ОТД.ГОСТ 5781-82		
ВЧ	4			Ф16 А-III L=9220	4	14.6КГ
А4	5		1.020-1/83.2-15 08	СТЕРЖЕНЬ ОТДЕЛЬНЫЙ	32	
			1.020-1/83.2-2 10-01	КАРКАС ПР. КП-42		
				СВОРОЧНЫЕ ЕДИНИЦЫ:		
А4	1		1.020-1/83.2-15 01	СЕТКА С-1	2	
А4	2		1.020-1/83.2-15 05	ИЗДЕЛИЕ ЗАКЛАДНОЕ МН-2	4	
А4	3		1.020-1/83.2-15 06	ИЗДЕЛИЕ ЗАКЛАДНОЕ МН-3	2	
				ДЕТАЛИ:		
			16.013.9220	СТ.ОТД.ГОСТ 5781-82		
ВЧ	4			Ф16 А-III L=9220	4	14.6КГ
А4	5		1.020-1/83.2-15 08	СТЕРЖЕНЬ ОТДЕЛЬНЫЙ	32	
			1.020-1/83.2-2 10-02	КАРКАС ПР. КП-43		
				СВОРОЧНЫЕ ЕДИНИЦЫ:		
А4	1		1.020-1/83.2-15 01	СЕТКА С-1	2	
А4	2		1.020-1/83.2-15 05	ИЗДЕЛИЕ ЗАКЛАДНОЕ МН-2	4	

ФОРМАТ	ЗОНА	ПОЗ	ОБОЗНАЧЕНИЕ	НАИМЕНОВАНИЕ	КОЛ	ПРИМЕЧАНИЕ
				ДЕТАЛИ:		
			16.013.9220	СТ.ОТД.ГОСТ 5781-82		
ВЧ	4			Ф16 А-III L=9220	4	
А4	5		1.020-1/83.2-15 08	СТЕРЖЕНЬ ОТДЕЛЬНЫЙ	32	
			1.020-1/83.2-2 10-03	КАРКАС ПР. КП-44		
				СВОРОЧНЫЕ ЕДИНИЦЫ:		
А4	1		1.020-1/83.2-15 01	СЕТКА С-1	2	
А4	2		1.020-1/83.2-15 05	ИЗДЕЛИЕ ЗАКЛАДНОЕ МН-2	4	
А4	3		1.020-1/83.2-15 07	ИЗДЕЛИЕ ЗАКЛАДНОЕ МН-4	2	
				ДЕТАЛИ:		
			20.013.9220	СТ.ОТД.ГОСТ 5781-82		
ВЧ	4			Ф20 А-III L=9220	4	22.7КГ
А4	5		1.020-1/83.2-15 08	СТЕРЖЕНЬ ОТДЕЛЬНЫЙ	32	
			1.020-1/83.2-2 10-04	КАРКАС ПР. КП-45		
				СВОРОЧНЫЕ ЕДИНИЦЫ:		
А4	1		1.020-1/83.2-15 01	СЕТКА С-1	2	
А4	2		1.020-1/83.2-15 05	ИЗДЕЛИЕ ЗАКЛАДНОЕ МН-2	4	
А4	3		1.020-1/83.2-15 06	ИЗДЕЛИЕ ЗАКЛАДНОЕ МН-3	2	
				ДЕТАЛИ:		
			20.013.9220	СТ.ОТД.ГОСТ 5781-82		
ВЧ	4			Ф20 А-III L=9220	4	22.7КГ
А4	5		1.020-1/83.2-15 08	СТЕРЖЕНЬ ОТДЕЛЬНЫЙ	32	
			1.020-1/83.2-2 10-05	КАРКАС ПР. КП-46		
				СВОРОЧНЫЕ ЕДИНИЦЫ:		
А4	1		1.020-1/83.2-15 01	СЕТКА С-1	2	
А4	2		1.020-1/83.2-15 05	ИЗДЕЛИЕ ЗАКЛАДНОЕ МН-2	4	
				ДЕТАЛИ:		
			20.013.9220	СТ.ОТД.ГОСТ 5781-82		
ВЧ	4			Ф20 А-III L=9220	4	22.7КГ
А4	5		1.020-1/83.2-15 08	СТЕРЖЕНЬ ОТДЕЛЬНЫЙ	32	

ЭПВЦ КиевЗНИИЭП | ОПЕРАТОР ТЛП КОРТ | ГРИГОР

ВЗАМ. ИНВ.№ | ПОДПИСЬ И ДАТА | ИНВ.№ ПОДЛ

НАЧ.ОТД.	Волынский	
Н.КОНТР.	Григорев	
ГЛ.КОНСТР.	Шац	
ГИП	Никонорова	
РАЗРАБ.	Сливина	
ПРОВЕРИЛ	Колдашева	
ИСПОЛНИЛ	Богданова	

1.020-1/83.2-2 10

КАРКАС ПРОСТРАНСТВЕННЫЙ КП

СТАДИЯ	ЛИСТ	ЛИСТОВ
Р	1	2

ЦНИИЭП торгово-бытовых зданий и туристских комплексов

ФОРМАТ А4

1.020-1/83.2-2 10

ЛИСТ 2

19832 25

ФОРМАТ А4

ЭПВЦ КиевЗНИИЭП
ОПЕРАТОР ТЛП КОРТ
Дихварь

РИС. 1

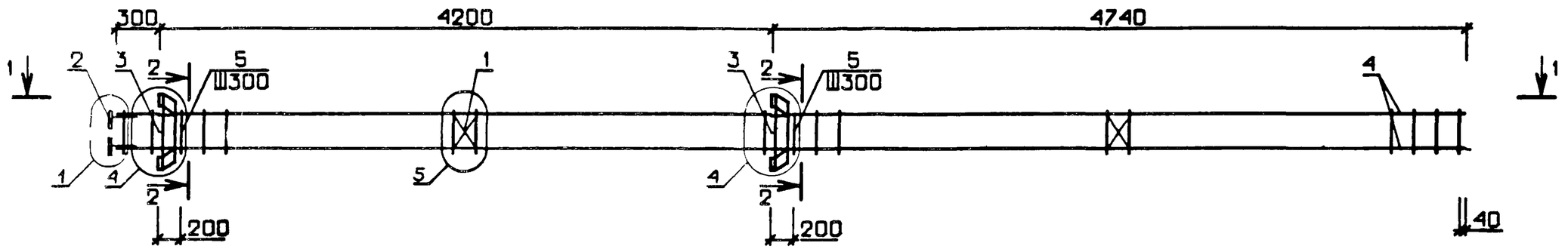

РИС. 2

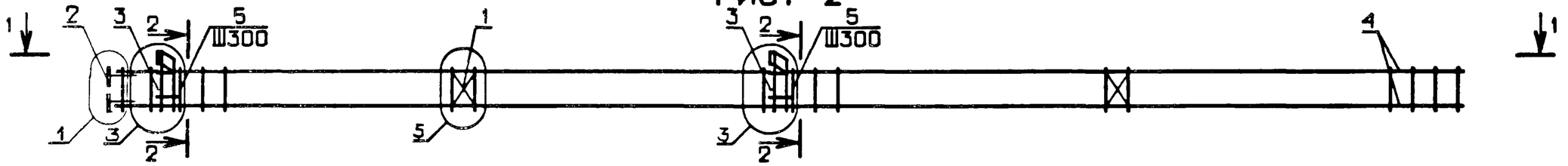

РИС. 3

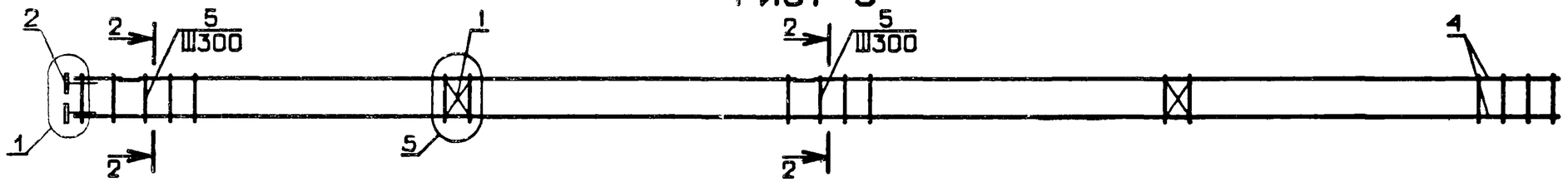

1 - 1

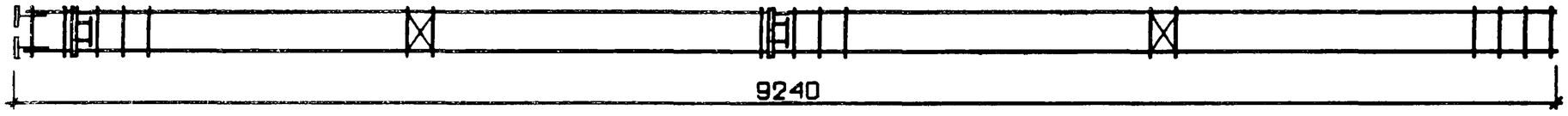

N УЗЛА	N ДОКУМЕНТА
1	1.020-1/83.2-2 ООУ П1
3	П1
4	П1
5	П1
7	П1

2-2

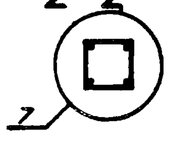

НАЧ. ОТД.	Вольнский	
Н.КОНТР	Пригорев	
ГЛ.КОНСТР	Шац	
ГИП	Колдашева	
РАЗРАБ.	Богданова	
ПРОВЕРИЛ	Никонорова	
ИСПОЛНИЛ	Сливина	

1.020-1/83.2-2 10 СБ

КАРКАС ПРОСТРАНСТВЕННЫЙ КП

СТАДИЯ	МАССА	МАСШТАБ
Р	СМ ТАБЛ	

ЛИСТ 1 ЛИСТОВ 2

ЦНИИЭП торгово-бытовых зданий и туристских комплексов

ВЗАМ ИНВ № | ПОДПИСЬ И ДАТА | ИНВ №ПОДЛ

ОБОЗНАЧЕНИЕ	МАРКА	РИС.	МАССА, кг
I.020-I/83.2-2 I0	КП-4I	I	I02.8
-0I	КП-42	2	9I.25
-02	КП-43	3	7I.43
-03	КП-44	I	I35.5
-04	КП-45	2	I24.0
-05	КП-46	3	I04.2

Инв.№ подл. | Подпись и дата | Взам.инв.№

ФОРМАТ	ЗОНА	ПОЗ	ОБОЗНАЧЕНИЕ	НАИМЕНОВАНИЕ	КОЛ.	ПРИМЕЧАНИЕ
				ДОКУМЕНТАЦИЯ:		
А3			1.020-1/83.2-2 11 СБ	СБОРОЧНЫЙ ЧЕРТЕЖ		
А3			1.020-1/83.2-2 00 У	УЗЛЫ		
А3			1.020-1/83.2-2 00 ТО	ТЕХНИЧЕСКОЕ ОПИСАНИЕ		
				ПЕРЕМЕННЫЕ ДАННЫЕ ДЛЯ ИСПОЛНЕНИЙ:		
			1.020-1/83.2-2 11	**КАРКАС ПР. КП-47**		
				СБОРОЧНЫЕ ЕДИНИЦЫ:		
А4		1	1.020-1/83.2-15 01	СЕТКА С-1	3	
А4		2	1.020-1/83.2-15 05	ИЗДЕЛИЕ ЗАКЛАДНОЕ МН-2	4	
А4		3	1.020-1/83.2-15 06	ИЗДЕЛИЕ ЗАКЛАДНОЕ МН-3	3	
				ДЕТАЛИ:		
			16.013.8020	СТ.ОТД.ГОСТ 5781-82		
ВЧ		4		Ф16 А-III L=8020	4	12.7КГ
А4		5	1.020-1/83.2-15 08	СТЕРЖЕНЬ ОТДЕЛЬНЫЙ	30	
			1.020-1/83.2-2 11-01	**КАРКАС ПР. КП-48**		
				СБОРОЧНЫЕ ЕДИНИЦЫ:		
А4		1	1.020-1/83.2-15 01	СЕТКА С-1	3	
А4		2	1.020-1/83.2-15 05	ИЗДЕЛИЕ ЗАКЛАДНОЕ МН-2	4	
				ДЕТАЛИ:		
			16.013.8020	СТ.ОТД.ГОСТ 5781-82		
ВЧ		4		Ф16 А-III L=8020	4	12.7КГ
А4		5	1.020-1/83.2-15 08	СТЕРЖЕНЬ ОТДЕЛЬНЫЙ	30	
			1.020-1/83.2-2 11-02	**КАРКАС ПР. КП-49**		
				СБОРОЧНЫЕ ЕДИНИЦЫ:		
А4		1	1.020-1/83.2-15 01	СЕТКА С-1	3	
А4		2	1.020-1/83.2-15 05	ИЗДЕЛИЕ ЗАКЛАДНОЕ МН-2	4	
А4		3	1.020-1/83.2-15 07	ИЗДЕЛИЕ ЗАКЛАДНОЕ МН-4	3	

ГРИГОР

ОПЕРАТОР ТЛП КОРТ

ЭПВЦ КиевЗНИИЭП

ВЗАМ. ИНВ №

ПОДПИСЬ И ДАТА

ИНВ № ПОДЛ.

НАЧ.ОТД.	Волынский	
Н.КОНТР	Григорев	
ГЛ.КОНСТР	Шац	
ГИП	Колдашева	
РАЗРАБ.	Сливина	
ПРОВЕРИЛ	Никонорова	
ИСПОЛНИЛ	Богданова	

1.020-1/83.2-2 11

КАРКАС ПРОСТРАНСТВЕННЫЙ КП

СТАДИЯ	ЛИСТ	ЛИСТОВ
Р	1	2

ЦНИИЭП торгово-бытовых зданий и туристских комплексов

ФОРМАТ А4

ФОРМАТ	ЗОНА	ПОЗ	ОБОЗНАЧЕНИЕ	НАИМЕНОВАНИЕ	КОЛ	ПРИМЕЧАНИЕ
				ДЕТАЛИ:		
			20.013.8020	СТ.ОТД.ГОСТ 5781-82		
ВЧ		4		Ф20 А-III L=8020	4	19.8КГ
А4		5	1.020-1/83.2-15 08	СТЕРЖЕНЬ ОТДЕЛЬНЫЙ	30	
			1.020-1/83.2-2 11-03	**КАРКАС ПР. КП-50**		
				СБОРОЧНЫЕ ЕДИНИЦЫ:		
А4		1	1.020-1/83.2-15 01	СЕТКА С-1	3	
А4		2	1.020-1/83.2-15 05	ИЗДЕЛИЕ ЗАКЛАДНОЕ МН-2	4	
А4		3	1.020-1/83.2-15 06	ИЗДЕЛИЕ ЗАКЛАДНОЕ МН-3	3	
				ДЕТАЛИ:		
			20.013.8020	СТ.ОТД.ГОСТ 5781-82		
ВЧ		4		Ф20 А-III L=8020	4	19.8КГ
А4		5	1.020-1/83.2-15 08	СТЕРЖЕНЬ ОТДЕЛЬНЫЙ	30	
			1.020-1/83.2-2 11-04	**КАРКАС ПР. КП-51**		
				СБОРОЧНЫЕ ЕДИНИЦЫ:		
А4		1	1.020-1/83.2-15 01	СЕТКА С-1	3	
А4		2	1.020-1/83.2-15 05	ИЗДЕЛИЕ ЗАКЛАДНОЕ МН-2	4	
				ДЕТАЛИ:		
			20.013.8020	СТ.ОТД.ГОСТ 5781-82		
ВЧ		4		Ф20 А-III L=8020	4	19.8КГ
А4		5	1.020-1/83.2-15 08	СТЕРЖЕНЬ ОТДЕЛЬНЫЙ	30	

ГРИГОР

ОПЕРАТОР ТЛП КОРТ

ЭПВЦ Киев ЗНИИЭП

ВЗАМ. ИНВ №

ПОДПИСЬ И ДАТА

ИНВ № ПОДЛ.

1.020-1/83.2-2 11

ЛИСТ 2

19832 28

ФОРМАТ А4

ЭПВЦ Киев ЗНИИЭП | ОПЕРАТОР ТЛП КОРТ | ЛИХВАРЬ

РИС. 1

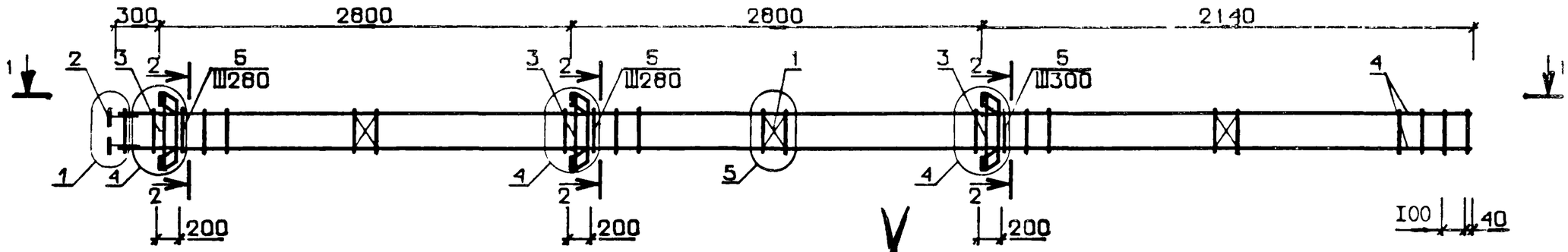

РИС. 2

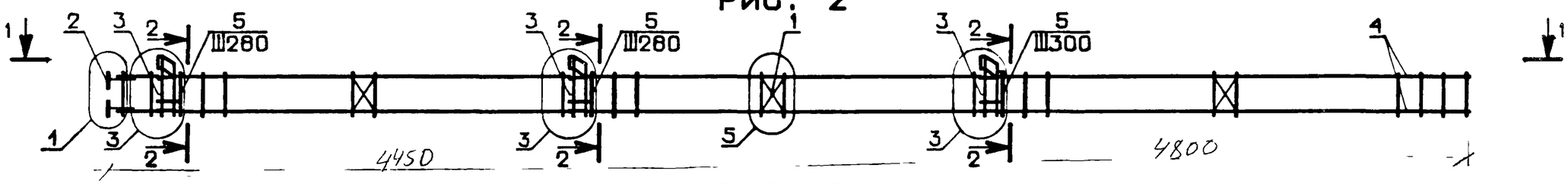

РИС. 3

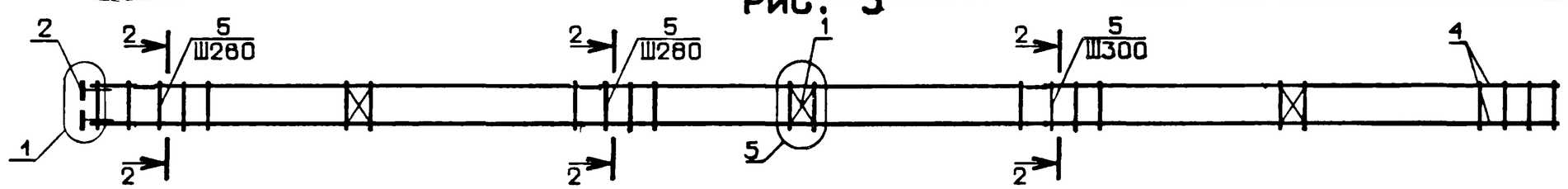

1-1

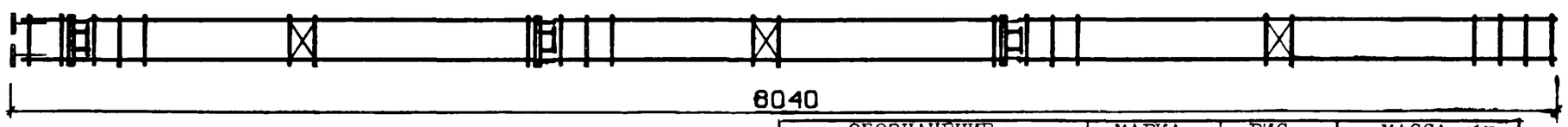

ОБОЗНАЧЕНИЕ	МАРКА	РИС.	МАССА, КГ
I.020-I/83.2-2 II	КП-47 V	2	94.02
-0I	КП-48	3	64.29
-02	КП-49	I	I39.7
-03	КП-50	2	I22.5
-04	КП-5I	3	92.77

N УЗЛА	N ДОКУМЕНТА
1	1.020-1/83.2-2 ООУ Л1
3	Л1
4	Л1
5	Л1
7	Л1

2-2

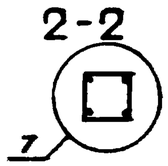

НАЧ. ОТД.	Волынский	
Н.КОНТР	Григорев	
ГЛ.КОНСТР	Шац	
ГИП	Никонорова	
РАЗРАБ.	Лакеева	
ПРОВЕРИЛ	Колдашева	
ИСПОЛНИЛ	Сливина	

1.020-1/83.2-2 11 СБ

КАРКАС ПРОСТРАНСТВЕННЫЙ КП

СТАДИЯ	МАССА	МАСШТАБ
Р	СМ ТАБЛ	

ЛИСТ | ЛИСТОВ 1

ЦНИИЭП торгово-бытовых зданий и туристских комплексов

ВЗАМ. ИНВ.№ | ПОДПИСЬ И ДАТА | ИНВ.№ ПОДЛ.

19832 29

ФОРМАТ А3

ФОРМАТ	ЗОНА	ПОЗ	ОБОЗНАЧЕНИЕ	НАИМЕНОВАНИЕ	КОЛ	ПРИМЕЧАНИЕ
				ДОКУМЕНТАЦИЯ:		
А3			1.020-1/83.2-2 12 СБ	СБОРОЧНЫЙ ЧЕРТЕЖ		
А3			1.020-1/83.2-2 00 У	УЗЛЫ		
А3			1.020-1/83.2-2 00 ТО	ТЕХНИЧЕСКОЕ ОПИСАНИЕ		
				ПЕРЕМЕННЫЕ ДАННЫЕ ДЛЯ ИСПОЛНЕНИЙ:		
			1.020-1/83.2-2 12	КАРКАС ПР. КП-52		
				СБОРОЧНЫЕ ЕДИНИЦЫ:		
А4	1		1.020-1/83.2-15 01	СЕТКА С-1	3	
А4	2		1.020-1/83.2-15 05	ИЗДЕЛИЕ ЗАКЛАДНОЕ МН-2	4	
А4	3		1.020-1/83.2-15 07	ИЗДЕЛИЕ ЗАКЛАДНОЕ МН-4	3	
				ДЕТАЛИ:		
			20.013.9220	СТ.ОТД.ГОСТ 5781-82		
ВЧ	4			Ф20 А-III L=9220	4	22.7КГ
А4	5		1.020-1/83.2-15 08	СТЕРЖЕНЬ ОТДЕЛЬНЫЙ	34	
			1.020-1/83.2-2 12-01	КАРКАС ПР. КП-53		
				СБОРОЧНЫЕ ЕДИНИЦЫ:		
А4	1		1.020-1/83.2-15 01	СЕТКА С-1	3	
А4	2		1.020-1/83.2-15 05	ИЗДЕЛИЕ ЗАКЛАДНОЕ МН-2	4	
А4	3		1.020-1/83.2-15 06	ИЗДЕЛИЕ ЗАКЛАДНОЕ МН-3	3	
				ДЕТАЛИ:		
			16.013.9220	СТ.ОТД.ГОСТ 5781-82		
ВЧ	4			Ф16 А-III L=9220	4	14.5КГ
А4	5		1.020-1/83.2-15 08	СТЕРЖЕНЬ ОТДЕЛЬНЫЙ	34	
			1.020-1/83.2-2 12-02	КАРКАС ПР. КП-54		
				СБОРОЧНЫЕ ЕДИНИЦЫ:		
А4	1		1.020-1/83.2-15 01	СЕТКА С-1	3	
А4	2		1.020-1/83.2-15 05	ИЗДЕЛИЕ ЗАКЛАДНОЕ МН-2	4	

ЭПВЦ КиевЗНИИЭП | ОПЕРАТОР ТЛП КОРТ | ГРИГОР

ВЗАМ.ИНВ.№ | ПОДПИСЬ И ДАТА | ИНВ.№ ПОДЛ.

НАЧ.ОТД.	Волынский	
Н.КОНТР	Пригорев	
ГЛ.КОНСТР	Шац	
ГИП	Никонорова	
РАЗРАБ	Сливина	
ПРОВЕРИЛ	Колдашева	
ИСПОЛНИЛ	Богданова	

1.020-1/83.2-2 12

КАРКАС ПРОСТРАНСТВЕННЫЙ КП

СТАДИЯ	ЛИСТ	ЛИСТОВ
Р	1	2

ЦНИИЭП торгово-бытовых зданий и туристских комплексов

ФОРМАТ А4

ФОРМАТ	ЗОНА	ПОЗ	ОБОЗНАЧЕНИЕ	НАИМЕНОВАНИЕ	КОЛ	ПРИМЕЧАНИЕ
А4		3	1.020-1/83.2-15 06	ИЗДЕЛИЕ ЗАКЛАДНОЕ МН-3	3	
				ДЕТАЛИ:		
			20.013.9220	СТ.ОТД.ГОСТ 5781-82		
ВЧ	4			Ф20 А-III L=9220	4	22.7КГ
А4	5		1.020-1/83.2-15 08	СТЕРЖЕНЬ ОТДЕЛЬНЫЙ	34	
			1.020-1/83.2-2 12-03	КАРКАС ПР. КП-55		
				СБОРОЧНЫЕ ЕДИНИЦЫ:		
А4	1		1.020-1/83.2-15 01	СЕТКА С-1	3	
А4	2		1.020-1/83.2-15 05	ИЗДЕЛИЕ ЗАКЛАДНОЕ МН-2	4	
				ДЕТАЛИ:		
			16.013.9220	СТ.ОТД.ГОСТ 5781-82		
ВЧ	4			Ф16 А-III L=9220	4	14.5КГ
А4	5		1.020-1/83.2-15 08	СТЕРЖЕНЬ ОТДЕЛЬНЫЙ	34	
			1.020-1/83.2-2 12-04	КАРКАС ПР. КП-56		
				СБОРОЧНЫЕ ЕДИНИЦЫ:		
А4	1		1.020-1/83.2-15 01	СЕТКА С-1	3	
А4	2		1.020-1/83.2-15 05	ИЗДЕЛИЕ ЗАКЛАДНОЕ МН-2	4	
				ДЕТАЛИ:		
			20.013.9220	СТ.ОТД.ГОСТ 5781-82		
ВЧ	4			Ф20 А-III L=9220	4	22.7КГ
А4	5		1.020-1/83.2-15 08	СТЕРЖЕНЬ ОТДЕЛЬНЫЙ	34	

ЭПВЦ КиевЗНИИЭП | ОПЕРАТОР ТЛП КОРТ | ГРИГОР

ВЗАМ.ИНВ.№ | ПОДПИСЬ И ДАТА | ИНВ.№ ПОДЛ.

1.020-1/83.2-2 12

ЛИСТ 2

ФОРМАТ А4

ЭПВЦ КиевЗНИИЭП
ОПЕРАТОР ТЛП КОРТ
ЛИХВАРЬ

РИС. 1

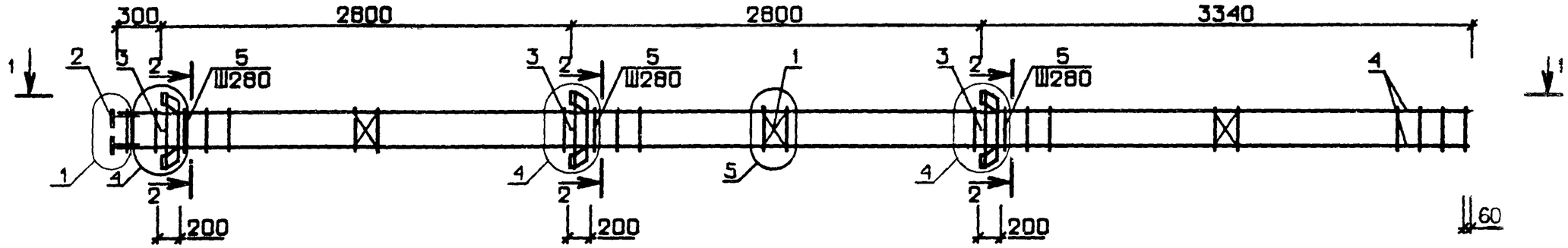

РИС. 2

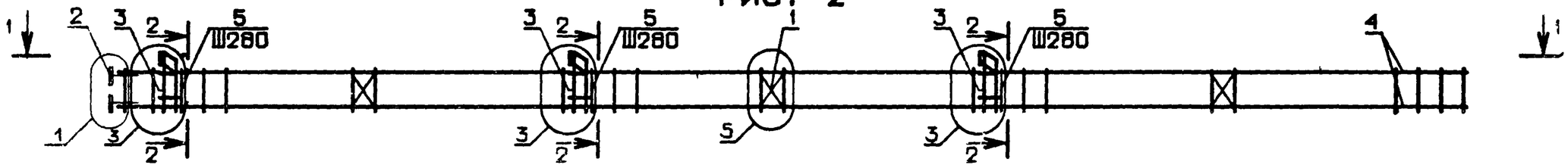

РИС. 3

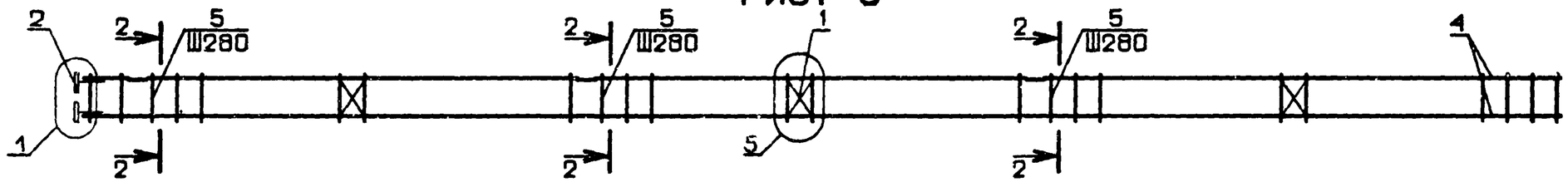

1-1

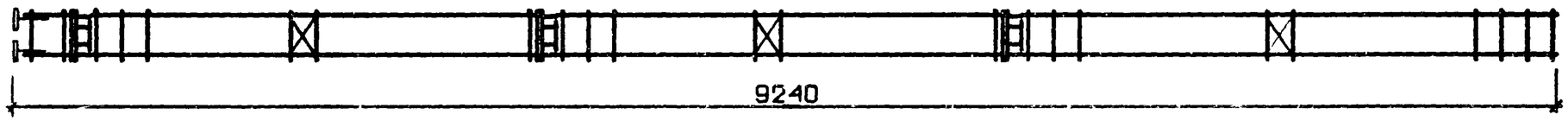

N УЗЛА	N ДОКУМЕНТА
1	1.020-1/83.2-2 ООУ Л1
3	Л1
4	Л1
5	Л1
7	Л1

2-2

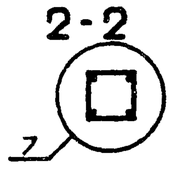

НАЧ. ОТД.	Волынский		
Н.КОНТР	Пригорев		
ГЛ.КОНСТР	Шац		
ГИП	Колдашева		
РАЗРАБ.	Сливина		
ПРОВЕРИЛ	Никонорова		
ИСПОЛНИЛ	Богданова		

1.020-1/83.2-2 12 СБ

КАРКАС ПРОСТРАНСТВЕННЫЙ КП

СТАДИЯ	МАССА	МАСШТАБ
Р	СМ ТАБЛ	

ЛИСТ 1 ЛИСТОВ 2

ЦНИИЭП торгово бытовых зданий и туристских комплексов

19832 31

ФОРМАТ А3

ВЗАМ. ИНВ.№
ПОДПИСЬ И ДАТА
ИНВ.№ПОДЛ.

ОБОЗНАЧЕНИЕ	МАРКА	РИС.	МАССА,КГ
I.020-I/83.2-2	I2 КП-52	I	I52.5
	-0I КП-53	2	I02.5
	-02 КП-54	2	I35.3
	-03 КП-55	3	72,55
	-04 КП-56	3	I05.5

Инв.№ подл. | Подпись и дата | Взам.инв.№

ФОРМАТ	ЗОНА	ПОЗ	ОБОЗНАЧЕНИЕ	НАИМЕНОВАНИЕ	КОЛ	ПРИМЕЧАНИЕ
				ДОКУМЕНТАЦИЯ:		
А3			1.020-1/83.2-2 13 СВ	СБОРОЧНЫЙ ЧЕРТЕЖ		
А3			1.020-1/83.2-2 00 У	УЗЛЫ		
А3			1.020-1/83.2-2 00 ТО	ТЕХНИЧЕСКОЕ ОПИСАНИЕ		
				ПЕРЕМЕННЫЕ ДАННЫЕ ДЛЯ ИСПОЛНЕНИЙ:		
			1.020-1/83.2-2 13	КАРКАС ПР. КП-57		
				СБОРОЧНЫЕ ЕДИНИЦЫ:		
А4		1	1.020-1/83.2-15 01	СЕТКА С-1	3	
А4		2	1.020-1/83.2-15 05	ИЗДЕЛИЕ ЗАКЛАДНОЕ МН-2	4	
А4		3	1.020-1/83.2-15 07	ИЗДЕЛИЕ ЗАКЛАДНОЕ МН-4	3	
				ДЕТАЛИ:		
			20.013.9720	СТ.ОТД.ГОСТ 5781-82		
БЧ		4		Ф20 А-Ш L=9720	4	24.0КГ
А4		5	1.020-1/83.2-15 08	СТЕРЖЕНЬ ОТДЕЛЬНЫЙ	35	
			1.020-1/83.2-2 13-01	КАРКАС ПР. КП-58		
				СБОРОЧНЫЕ ЕДИНИЦЫ:		
А4		1	1.020-1/83.2-15 01	СЕТКА С-1	3	
А4		2	1.020-1/83.2-15 05	ИЗДЕЛИЕ ЗАКЛАДНОЕ МН-2	4	
А4		3	1.020-1/83.2-15 06	ИЗДЕЛИЕ ЗАКЛАДНОЕ МН-3	3	
				ДЕТАЛИ:		
			16.013.9720	СТ.ОТД.ГОСТ 5781-82		
БЧ		4		Ф16 А-Ш L=9720	4	I5.3КГ
А4		5	1.020-1/83.2-15 08	СТЕРЖЕНЬ ОТДЕЛЬНЫЙ	35	
			1.020-1/83.2-2 13-02	КАРКАС ПР. КП-59		
				СБОРОЧНЫЕ ЕДИНИЦЫ:		
А4		1	1.020-1/83.2-15 01	СЕТКА С-1	3	
А4		2	1.020-1/83.2-15 05	ИЗДЕЛИЕ ЗАКЛАДНОЕ МН-2	4	

НАЧ.ОТД.	Волынский	
Н.КОНТР.	Пригорев	
ГЛ.КОНСТР	Шац	
ГИП	Колдашева	
РАЗРАБ.	Лакеева	
ПРОВЕРИЛ	Никонорова	
ИСПОЛНИЛ	Богданова	

1.020-1/83.2-2 13

КАРКАС ПРОСТРАНСТВЕННЫЙ КП

СТАДИЯ	ЛИСТ	ЛИСТОВ
Р	1	2

ЦНИИЭП торгово-бытовых зданий и туристских комплексов

ГРИГОР

ОПЕРАТОР ТЛП КОРТ

ЭПВЦ Киев ЗНИИЭП

ВЗАМ ИНВ №

ПОДПИСЬ И ДАТА

ИНВ № ПОДЛ

ФОРМАТ А4

ФОРМАТ	ЗОНА	ПОЗ	ОБОЗНАЧЕНИЕ	НАИМЕНОВАНИЕ	КОЛ	ПРИМЕЧАНИЕ
А4		3	1.020-1/83.2-15 06	ИЗДЕЛИЕ ЗАКЛАДНОЕ МН-3	3	
				ДЕТАЛИ:		
			20.013.9720	СТ.ОТД.ГОСТ 5781-82		
БЧ		4		Ф20 А-Ш L=9720	4	24.0КГ
А4		5	1.020-1/83.2-15 08	СТЕРЖЕНЬ ОТДЕЛЬНЫЙ	35	
			1.020-1/83.2-2 13-03	КАРКАС ПР. КП-60		
				СБОРОЧНЫЕ ЕДИНИЦЫ:		
А4		1	1.020-1/83.2-15 01	СЕТКА С-1	3	
А4		2	1.020-1/83.2-15 05	ИЗДЕЛИЕ ЗАКЛАДНОЕ МН-2	4	
				ДЕТАЛИ:		
			16.013.9720	СТ.ОТД.ГОСТ 5781-82		
БЧ		4		Ф16 А-Ш L=9720	4	I5.3КГ
А4		5	1.020-1/83.2-15 08	СТЕРЖЕНЬ ОТДЕЛЬНЫЙ	35	
			1.020-1/83.2-2 13-04	КАРКАС ПР. КП-61		
				СБОРОЧНЫЕ ЕДИНИЦЫ:		
А4		1	1.020-1/83.2-15 01	СЕТКА С-1	3	
А4		2	1.020-1/83.2-15 05	ИЗДЕЛИЕ ЗАКЛАДНОЕ МН-2	4	
				ДЕТАЛИ:		
			20.013.9720	СТ.ОТД.ГОСТ 5781-82		
БЧ		4		Ф20 А-Ш L=9720	4	24.0КГ
А4		5	1.020-1/83.2-15 08	СТЕРЖЕНЬ ОТДЕЛЬНЫЙ	35	

1.020-1/83.2-2 13

ЛИСТ 2

19832 33

ФОРМАТ А4

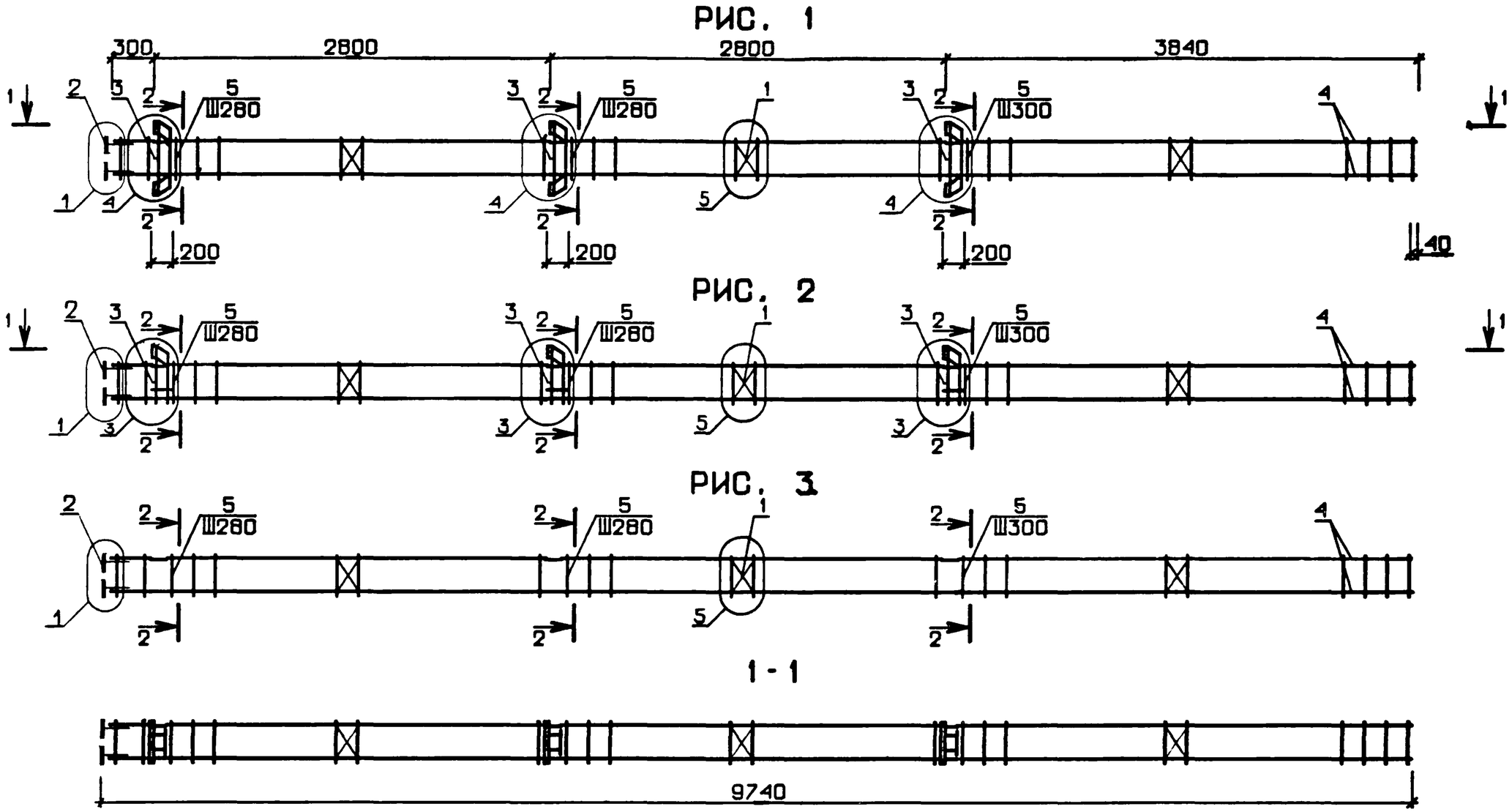

N УЗЛА	N ДОКУМЕНТА
1	1.020-1/83.2-2 ООУ Л1
3	Л1
4	Л1
5	Л1
7	Л1

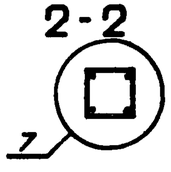

НАЧ. ОТД.	Волынский	
Н.КОНТР	Пригорев	
ГЛ.КОНСТР	Шац	
ГИП	Никонорова	
РАЗРАБ.	Сливина	
ПРОВЕРИЛ	Колдашева	
ИСПОЛНИЛ	Лакеева	

1.020-1/83.2-2 13 СБ

КАРКАС ПРОСТРАНСТВЕННЫЙ КП

СТАДИЯ	МАССА	МАСШТАБ
Р	СМ ТАБЛ	

ЛИСТ 1 ЛИСТОВ 2

ЦНИИЭП торгово-бытовых зданий и туристских комплексов

ЭПВЦ КиевЗНИИЭП

ОПЕРАТОР ТЛП КОРТ

ЛИХВАРЬ

ИНВ.№ ПОДЛ. | ПОДПИСЬ И ДАТА | ВЗАМ. ИНВ.№

ОБОЗНАЧЕНИЕ	МАРКА	РИС.	МАССА,кг
I.020-I/83.2-2 I3	КП-57	I	I57.6
-0I	КП-58	2	I05.9
-02	КП-59	2	I40.4
-03	КП-60	3	76.I3
-04	КП-6I	3	II0.7

Инв.№ подл. | Подпись и дата | Взам.инв.№

ФОРМАТ	ЗОНА	ПОЗ	ОБОЗНАЧЕНИЕ	НАИМЕНОВАНИЕ	КОЛ.	ПРИМЕЧАНИЕ
				ДОКУМЕНТАЦИЯ:		
А3			1.020-1/83.2-2 14 СВ	СВОРОЧНЫЙ ЧЕРТЕЖ		
А3			1.020-1/83.2-2 00 У	УЗЛЫ		
А3			1.020-1/83.2-2 00 ТО	ТЕХНИЧЕСКОЕ ОПИСАНИЕ		
				ПЕРЕМЕННЫЕ ДАННЫЕ ДЛЯ ИСПОЛНЕНИЙ:		
			1.020-1/83.2-2 14	КАРКАС ПР. КП-62		
				СВОРОЧНЫЕ ЕДИНИЦЫ:		
А4	1		1.020-1/83.2-15 01	СЕТКА С-1	3	
А4	2		1.020-1/83.2-15 05	ИЗДЕЛИЕ ЗАКЛАДНОЕ МН-2	4	
А4	3		1.020-1/83.2-15 07	ИЗДЕЛИЕ ЗАКЛАДНОЕ МН-4	3	
				ДЕТАЛИ:		
			16.013.10720	СТ.ОТД.ГОСТ 5781-82		
ВЧ	4			Ф16 А-III L=10720	4	16.9КГ
А4	5		1.020-1/83.2-15 08	СТЕРЖЕНЬ ОТДЕЛЬНЫЙ	37	
			1.020-1/83.2-2 14-01	КАРКАС ПР. КП-63		
				СВОРОЧНЫЕ ЕДИНИЦЫ:		
А4	1		1.020-1/83.2-15 01	СЕТКА С-1	3	
А4	2		1.020-1/83.2-15 05	ИЗДЕЛИЕ ЗАКЛАДНОЕ МН-2	4	
А4	3		1.020-1/83.2-15 07	ИЗДЕЛИЕ ЗАКЛАДНОЕ МН-4	3	
				ДЕТАЛИ:		
			20.013.10720	СТ.ОТД.ГОСТ 5781-82		
ВЧ	4			Ф20 А-III L=10720	4	26.4КГ
А4	5		1.020-1/83.2-15 08	СТЕРЖЕНЬ ОТДЕЛЬНЫЙ	37	
			1.020-1/83.2-2 14-02	КАРКАС ПР. КП-64		
				СВОРОЧНЫЕ ЕДИНИЦЫ:		
А4	1		1.020-1/83.2-15 01	СЕТКА С-1	3	
А4	2		1.020-1/83.2-15 05	ИЗДЕЛИЕ ЗАКЛАДНОЕ МН-2	4	

ГРИГОР

ОПЕРАТОР ТЛП КОРТ

ЭПВЦ КиевЗНИИЭП

ВЗАМ. ИНВ.№

ПОДПИСЬ И ДАТА

ИНВ.№ ПОДЛ.

НАЧ.ОТД.	Волынский	
Н.КОНТР.	Пригорев	
ГЛ.КОНСТР	Шац	
ГИП	Никонорова	
РАЗРАБ.	Сливина	
ПРОВЕРИЛ	Колдашева	
ИСПОЛНИЛ	Лакеева	

1.020-1/83.2-2 14

КАРКАС ПРОСТРАНСТВЕННЫЙ КП

СТАДИЯ	ЛИСТ	ЛИСТОВ
Р	1	2

ЦНИИЭП торгово-бытовых зданий и туристских комплексов

ФОРМАТ	ЗОНА	ПОЗ	ОБОЗНАЧЕНИЕ	НАИМЕНОВАНИЕ	КОЛ	ПРИМЕЧАНИЕ
А4		3	1.020-1/83.2-15 06	ИЗДЕЛИЕ ЗАКЛАДНОЕ МН-3	3	
				ДЕТАЛИ:		
			16.013.10720	СТ.ОТД.ГОСТ 5781-82		
ВЧ	4			Ф16 А-III L=10720	4	16.9КГ
А4	5		1.020-1/83.2-15 08	СТЕРЖЕНЬ ОТДЕЛЬНЫЙ	37	
			1.020-1/83.2-2 14-03	КАРКАС ПР. КП-65		
				СВОРОЧНЫЕ ЕДИНИЦЫ:		
А4	1		1.020-1/83.2-15 01	СЕТКА С-1	3	
А4	2		1.020-1/83.2-15 05	ИЗДЕЛИЕ ЗАКЛАДНОЕ МН-2	4	
А4	3		1.020-1/83.2-15 06	ИЗДЕЛИЕ ЗАКЛАДНОЕ МН-3	3	
				ДЕТАЛИ:		
			20.013.10720	СТ.ОТД.ГОСТ 5781-82		
ВЧ	4			Ф20 А-III L=10720	4	26.4КГ
А4	5		1.020-1/83.2-15 08	СТЕРЖЕНЬ ОТДЕЛЬНЫЙ	37	
			1.020-1/83.2-2 14-04	КАРКАС ПР. КП-66		
				СВОРОЧНЫЕ ЕДИНИЦЫ:		
А4	1		1.020-1/83.2-15 01	СЕТКА С-1	3	
А4	2		1.020-1/83.2-15 05	ИЗДЕЛИЕ ЗАКЛАДНОЕ МН-2	4	
				ДЕТАЛИ:		
			16.013.10720	СТ.ОТД.ГОСТ 5781-82		
ВЧ	4			Ф16 А-III L=10720	4	16.9КГ
А4	5		1.020-1/83.2-15 08	СТЕРЖЕНЬ ОТДЕЛЬНЫЙ	37	
			1.020-1/83.2-2 14-05	КАРКАС ПР. КП-67		
				СВОРОЧНЫЕ ЕДИНИЦЫ:		
А4	1		1.020-1/83.2-15 01	СЕТКА С-1	3	
А4	2		1.020-1/83.2-15 05	ИЗДЕЛИЕ ЗАКЛАДНОЕ МН-2	4	
				ДЕТАЛИ:		
			20.013.10720	СТ.ОТД.ГОСТ 5781-82		
ВЧ	4			Ф20 А-III L=10720	4	26.4КГ
А4	5		1.020-1/83.2-15 08	СТЕРЖЕНЬ ОТДЕЛЬНЫЙ	37	

ГРИГОР
ОПЕРАТОР ТЛП КОРТ
ЭПВЦ КиевЗНИИЭП
ВЗАМ. ИНВ.№
ПОДПИСЬ И ДАТА
ИНВ.№ ПОДЛ.

1.020-1/83.2-2 14

ЛИСТ 2

ЭПВЦ КиевЗНИИЭП
ОПЕРАТОР ТПП КОРТ
ЛИХВАРЬ

РИС. 1

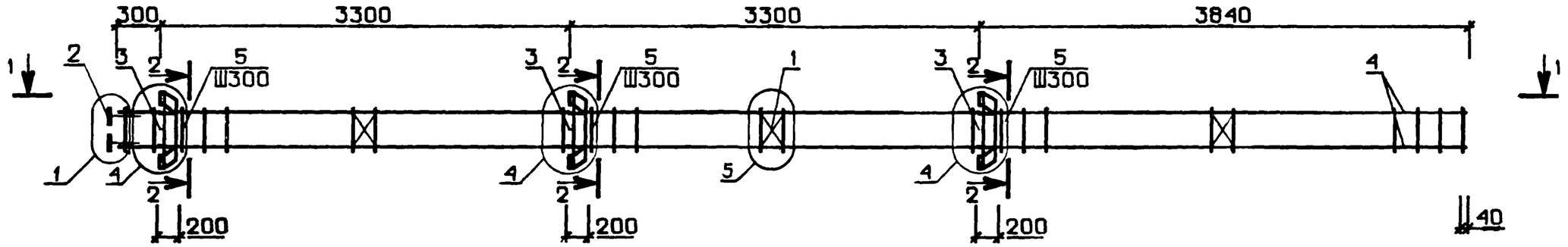

РИС. 2

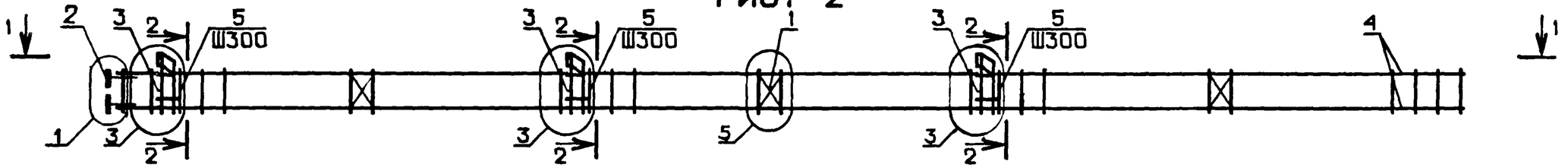

РИС. 3

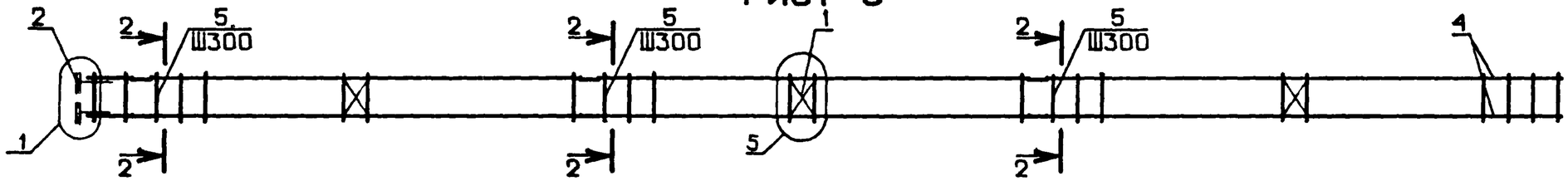

1-1

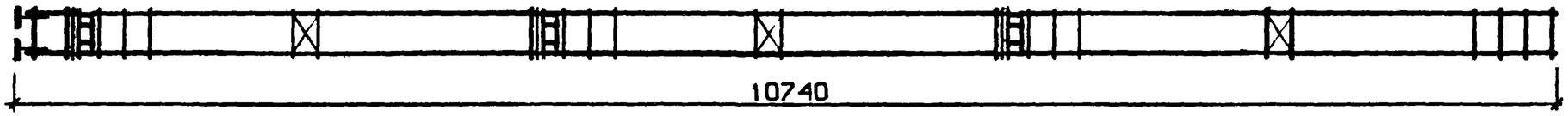

N УЗЛА	N ДОКУМЕНТА
1	1.020-1/83.2-2 ООУ ПЗ
3	ПЗ
4	ПЗ
5	ПЗ
7	ПЗ

2-2

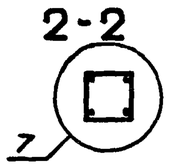

НАЧ. ОТД.	Волынский	
Н.КОНТР.	Григорев	
ГЛ.КОНСТР.	Шац	
ГИП	Колдашева	
РАЗРАБ.	Богданова	
ПРОВЕРИЛ	Никонорова	
ИСПОЛНИЛ	Сливина	

1.020-1/83.2-2 14 ОБ

КАРКАС ПРОСТРАНСТВЕННЫЙ КП

СТАДИЯ	МАССА	МАСШТАБ
Р	СМ ТАБЛ	

ЛИСТ 1 ЛИСТОВ 2

ЦНИИЭП торгово бытовых зданий и туристских комплексов

ВЗАМ. ИНВ № | ПОДПИСЬ И ДАТА | ИНВ №ПОДЛ

ФОРМАТ А3

ОБОЗНАЧЕНИЕ	МАРКА	РИС.	МАССА,КГ
I.020-I/83.2-2 I4	КП-62	I	I29.8
-0I	КП-63	I	I67.9
-02	КП-64	2	II2.6
-03	КП-65	2	I50.7
-04	КП-66	3	82.88
-05	КП-67	3	I2I.0

Инв.№ подл. | Подпись и дата | Взам. инв.№

I.020-I/83.2-2 I4 СБ | Лист 2

Формат 11

ЭПВЦ КиевЗНИИЭП | ОПЕРАТОР ТЛП КОРТ | ГРИГОР

ФОРМАТ	ЗОНА	ПОЗ	ОБОЗНАЧЕНИЕ	НАИМЕНОВАНИЕ	КОЛ.	ПРИМЕЧАНИЕ
				ДОКУМЕНТАЦИЯ:		
А3			1.020-1/83.2-2 15 СВ	СВОРОЧНЫЙ ЧЕРТЕЖ		
А3			1.020-1/83.2-2 00 У	УЗЛЫ		
А3			1.020-1/83.2-2 00 ТО	ТЕХНИЧЕСКОЕ ОПИСАНИЕ		
				ПЕРЕМЕННЫЕ ДАННЫЕ ДЛЯ ИСПОЛНЕНИЙ:		
			1.020-1/83.2-2 15	КАРКАС ПР. КП-68		
				СВОРОЧНЫЕ ЕДИНИЦЫ:		
А4	1		1.020-1/83.2-15 01	СЕТКА С-1	3	
А4	2		1.020-1/83.2-15 05	ИЗДЕЛИЕ ЗАКЛАДНОЕ МН-2	4	
А4	3		1.020-1/83.2-15 06	ИЗДЕЛИЕ ЗАКЛАДНОЕ МН-3	3	
				ДЕТАЛИ:		
			16.013.10820	СТ.ОТД.ГОСТ 5781-82		
ВЧ	4			Ф16 А-III L=10820	4	I7.IKГ
А4	5		1.020-1/83.2-15 08	СТЕРЖЕНЬ ОТДЕЛЬНЫЙ	38	
			1.020-1/83.2-2 15-01	КАРКАС ПР. КП-69		
				СВОРОЧНЫЕ ЕДИНИЦЫ:		
А4	1		1.020-1/83.2-15 01	СЕТКА С-1	3	
А4	2		1.020-1/83.2-15 05	ИЗДЕЛИЕ ЗАКЛАДНОЕ МН-2	4	
А4	3		1.020-1/83.2-15 06	ИЗДЕЛИЕ ЗАКЛАДНОЕ МН-3	3	
				ДЕТАЛИ:		
			20.013.10820	СТ.ОТД.ГОСТ 5781-82		
ВЧ	4			Ф20 А-III L=10820	4	26.7КГ
А4	5		1.020-1/83.2-15 08	СТЕРЖЕНЬ ОТДЕЛЬНЫЙ	38	
			1.020-1/83.2-2 15-02	КАРКАС ПР. КП-70		
				СВОРОЧНЫЕ ЕДИНИЦЫ:		
А4	1		1.020-1/83.2-15 01	СЕТКА С-1	3	
А4	2		1.020-1/83.2-15 05	ИЗДЕЛИЕ ЗАКЛАДНОЕ МН-2	4	

ВЗАМ. ИНВ.№ | ПОДПИСЬ И ДАТА | ИНВ.№ ПОДЛ.

НАЧ.ОТД.	Волынский		1.020-1/83.2-2 15
Н.КОНТР.	Григорьев		
ГЛ.КОНСТР	Шац		КАРКАС ПРОСТРАНСТВЕННЫЙ КП
ГИП	Колдашева		
РАЗРАБ.	Сливина		
ПРОВЕРИЛ	Никонорова		
ИСПОЛНИЛ	Богданова		

СТАДИЯ	ЛИСТ	ЛИСТОВ
Р	1	2

ЦНИИЭП торгово-бытовых зданий и туристских комплексов

19832 38

ФОРМАТ А4

ЭПВЦ КиевЗНИИЭП | ОПЕРАТОР ТПП КОРТ | ЛИХВАРЬ

РИС. 1

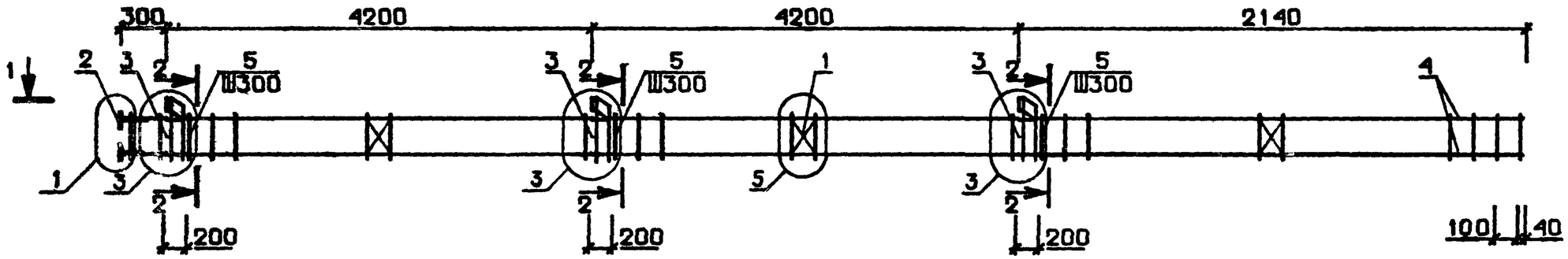

РИС. 2

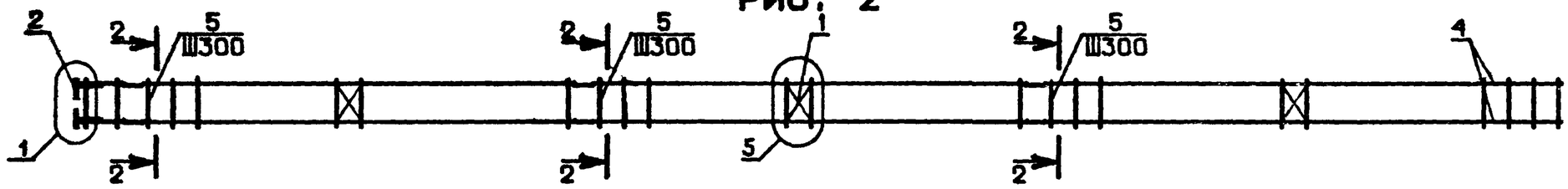

1-1

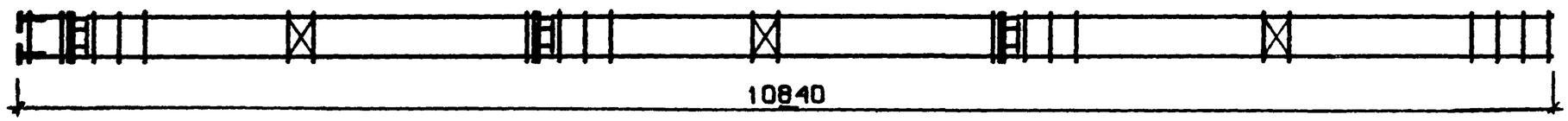

ОБОЗНАЧЕНИЕ	МАРКА	РИС.	МАССА,КГ
I.020-I/83.2-2 I5	КП-68	I	II3.5
-0I	КП-69	I	I5I.9
-02	КП-70	2	83.74
-03	КП-7I	2	I22.2

N УЗЛА	N ДОКУМЕНТА
1	1.020-1/83.2-2 ООУ Л1
3	Л1
5	Л1
7	Л1

2-2

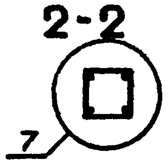

НАЧ. ОТД.	Волынский	
Н.КОНТР	Пригорев	
ГП.КОНСТР	Шац	
ГИП	Никонорова	
РАЗРАБ.	Сливина	
ПРОВЕРИЛ	Колдашева	
ИСПОЛНИЛ	Богданова	

1.020-1/83.2-2 15 СБ

КАРКАС ПРОСТРАНСТВЕННЫЙ КП

СТАДИЯ	МАССА	МАСШТАБ
Р	СМ ТАБЛ	

ЛИСТ | ЛИСТОВ 1

ЦНИИЭП торгово-бытовых зданий и туристских комплексов

ИНВ №ПОДЛ. | ПОДПИСЬ И ДАТА | ВЗАМ. ИНВ.№

19832 39

ФОРМАТ А3

ФОРМАТ	ЗОНА	ПОЗ	ОБОЗНАЧЕНИЕ	НАИМЕНОВАНИЕ	КОЛ	ПРИМЕЧАНИЕ
				ДЕТАЛИ:		
			16.013.10820	СТ.ОТД.ГОСТ 5781-82		
ВЧ		4		Ф16 А-III L=10820	4	17.1КГ
А4		5	1.020-1/83.2-15 08	СТЕРЖЕНЬ ОТДЕЛЬНЫЙ	38	
			1.020-1/83.2-2 15-03	КАРКАС ПР. КП-71		
				СБОРОЧНЫЕ ЕДИНИЦЫ:		
А4		1	1.020-1/83.2-15 01	СЕТКА С-1	3	
А4		2	1.020-1/83.2-15 05	ИЗДЕЛИЕ ЗАКЛАДНОЕ МН-2	4	
				ДЕТАЛИ:		
			20.013.10820	СТ.ОТД.ГОСТ 5781-82		
ВЧ		4		Ф20 А-III L=10820	4	26.7КГ
А4		5	1.020-1/83.2-15 08	СТЕРЖЕНЬ ОТДЕЛЬНЫЙ	38	

ГРИДОР

ОПЕРАТОР ТЛП КОРТ

ЭПВЦ КиевЗНИИЭП

ИНВ.№ПОДЛ. | ПОДПИСЬ И ДАТА | ВЗАМ.ИНВ.№

1.020-1/83.2-2 15

ЛИСТ 2

ФОРМАТ А4

ФОРМАТ	ЗОНА	ПОЗ	ОБОЗНАЧЕНИЕ	НАИМЕНОВАНИЕ	КОЛ.	ПРИМЕЧАНИЕ
				ДОКУМЕНТАЦИЯ:		
А3			1.020-1/83.2-2 16 СВ	СВОРОЧНЫЙ ЧЕРТЕЖ		
А3			1.020-1/83.2-2 00 У	УЗЛЫ		
А3			1.020-1/83.2-2 00 ТО	ТЕХНИЧЕСКОЕ ОПИСАНИЕ		
				ПЕРЕМЕННЫЕ ДАННЫЕ ДЛЯ ИСПОЛНЕНИЙ:		
			1.020-1/83.2-2 16	КАРКАС ПР. КП-72		
				СБОРОЧНЫЕ ЕДИНИЦЫ:		
А4		1	1.020-1/83.2-15 01	СЕТКА С-1	3	
А4		2	1.020-1/83.2-15 05	ИЗДЕЛИЕ ЗАКЛАДНОЕ МН-2	4	
А4		3	1.020-1/83.2-15 06	ИЗДЕЛИЕ ЗАКЛАДНОЕ МН-3	3	
				ДЕТАЛИ:		
			16.013.11620	СТ.ОТД.ГОСТ 5781-82		
ВЧ		4		Ф16 А-III L=11620	4	18.3КГ
А4		5	1.020-1/83.2-15 08	СТЕРЖЕНЬ ОТДЕЛЬНЫЙ	40	
			1.020-1/83.2-2 16-01	КАРКАС ПР. КП-73		
				СБОРОЧНЫЕ ЕДИНИЦЫ:		
А4		1	1.020-1/83.2-15 01	СЕТКА С-1	3	
А4		2	1.020-1/83.2-15 05	ИЗДЕЛИЕ ЗАКЛАДНОЕ МН-2	4	
А4		3	1.020-1/83.2-15 06	ИЗДЕЛИЕ ЗАКЛАДНОЕ МН-3	3	
				ДЕТАЛИ:		
			20.013.11620	СТ.ОТД.ГОСТ 5781-82		
ВЧ		4		Ф20 А-III L=11620	4	28.7КГ
А4		5	1.020-1/83.2-15 08	СТЕРЖЕНЬ ОТДЕЛЬНЫЙ	40	
			1.020-1/83.2-2 16-02	КАРКАС ПР. КП-74		
				СБОРОЧНЫЕ ЕДИНИЦЫ:		
А4		1	1.020-1/83.2-15 01	СЕТКА С-1	3	
А4		2	1.020-1/83.2-15 05	ИЗДЕЛИЕ ЗАКЛАДНОЕ МН-2	4	

ГРИДОР

ОПЕРАТОР ТЛП КОРТ

ЭПВЦ КиевЗНИИЭП

ВЗАМ.ИНВ.№ | ПОДПИСЬ И ДАТА | ИНВ.№ ПОДЛ.

НАЧ.ОТД.	ВОЛЫНСКИЙ	
Н.КОНТР.	ПРИГОРЕВ	
ГЛ.КОНСТР	ШАЦ	
ГИП	НИКОНОРОВА	
РАЗРАБ.	САИВИНА	
ПРОВЕРИЛ	КОЛДАШЕВА	
ИСПОЛНИЛ	БОГДАНОВА	

1.020-1/83.2-2 16

КАРКАС ПРОСТРАНСТВЕННЫЙ КП

СТАДИЯ	ЛИСТ	ЛИСТОВ
Р	1	2

ЦНИИЭП торгово-бытовых зданий и туристских комплексов

19832 40

ФОРМАТ А4

ФОРМАТ	ЗОНА	ПОЗ	ОБОЗНАЧЕНИЕ	НАИМЕНОВАНИЕ	КОЛ	ПРИМЕЧАНИЕ
				ДЕТАЛИ:		
			16.013.11620	СТ.ОТД.ГОСТ 5781-82		
БЧ		4		Ф16 А-III L=11620	4	18.3КГ
А4		5	1.020-1/83.2-15 08	СТЕРЖЕНЬ ОТДЕЛЬНЫЙ	40	
			1.020-1/83.2-2 16-03	КАРКАС ПР. КП-75		
				СВОРОЧНЫЕ ЕДИНИЦЫ:		
А4		1	1.020-1/83.2-15 01	СЕТКА С-1	3	
А4		2	1.020-1/83.2-15 05	ИЗДЕЛИЕ ЗАКЛАДНОЕ МН-2	4	
				ДЕТАЛИ:		
			20.013.11620	СТ.ОТД.ГОСТ 5781-82		
БЧ		4		Ф20 А-III L=11620	4	28.7КГ
А4		5	1.020-1/83.2-15 08	СТЕРЖЕНЬ ОТДЕЛЬНЫЙ	40	

ГРИГОР
ОПЕРАТОР ТЛП КОРТ
ЭПВЦ КиевЗНИИЭП

ВЗАМ.ИНВ.№ | ПОДПИСЬ И ДАТА | ИНВ.№ ПОДЛ.

1.020-1/83.2-2 16

ЛИСТ 2

ФОРМАТ А4

ФОРМАТ	ЗОНА	ПОЗ	ОБОЗНАЧЕНИЕ	НАИМЕНОВАНИЕ	КОЛ.	ПРИМЕЧАНИЕ
				ДОКУМЕНТАЦИЯ:		
А3			1.020-1/83.2-2 17 СБ	СВОРОЧНЫЙ ЧЕРТЕЖ		
А3			1.020-1/83.2-2 00 У	УЗЛЫ		
А3			1.020-1/83.2-2 00 ТО	ТЕХНИЧЕСКОЕ ОПИСАНИЕ		
				ПЕРЕМЕННЫЕ ДАННЫЕ ДЛЯ ИСПОЛНЕНИЙ:		
			1.020-1/83.2-2 17	КАРКАС ПР. КП-76		
				СВОРОЧНЫЕ ЕДИНИЦЫ:		
А4		1	1.020-1/83.2-15 01	СЕТКА С-1	4	
А4		2	1.020-1/83.2-15 05	ИЗДЕЛИЕ ЗАКЛАДНОЕ МН-2	4	
А4		3	1.020-1/83.2-15 06	ИЗДЕЛИЕ ЗАКЛАДНОЕ МН-3	4	
				ДЕТАЛИ:		
			20.013.10820	СТ.ОТД.ГОСТ 5781-82		
БЧ		4		Ф20 А-III L=10820	4	26.7КГ
А4		5	1.020-1/83.2-15 08	СТЕРЖЕНЬ ОТДЕЛЬНЫЙ	40	
			1.020-1/83.2-2 17-01	КАРКАС ПР. КП-77		
				СВОРОЧНЫЕ ЕДИНИЦЫ:		
А4		1	1.020-1/83.2-15 01	СЕТКА С-1	4	
А4		2	1.020-1/83.2-15 05	ИЗДЕЛИЕ ЗАКЛАДНОЕ МН-2	4	
				ДЕТАЛИ:		
			20.013.10820	СТ.ОТД.ГОСТ 5781-82		
БЧ		4		Ф20 А-III L=10820	4	26.7КГ
А4		5	1.020-1/83.2-15 08	СТЕРЖЕНЬ ОТДЕЛЬНЫЙ	40	

ГРИГОР
ОПЕРАТОР ТЛП КОРТ
ЭПВЦ КиевЗНИИЭП

ВЗАМ. ИНВ.№ | ПОДПИСЬ И ДАТА | ИНВ.№ ПОДЛ

НАЧ.ОТД.	Волынский	
Н.КОНТР.	Григорев	
ГЛ.КОНСТР	Шац	
ГИП	Колдашева	
РАЗРАБ.	Сливина	
ПРОВЕРИЛ	Никонорова	
ИСПОЛНИЛ	Богданова	

1.020-1/83.2-2 17

КАРКАС ПРОСТРАНСТВЕННЫЙ КП

СТАДИЯ	ЛИСТ	ЛИСТОВ
Р		1

ЦНИИЭП торгово-бытовых зданий и туристских комплексов

19832 41

ФОРМАТ А4

ЭПВЦ КиевЗНИИЭП
ОПЕРАТОР ТЛП КОРТ
ЛИХВАРЬ

РИС. 1

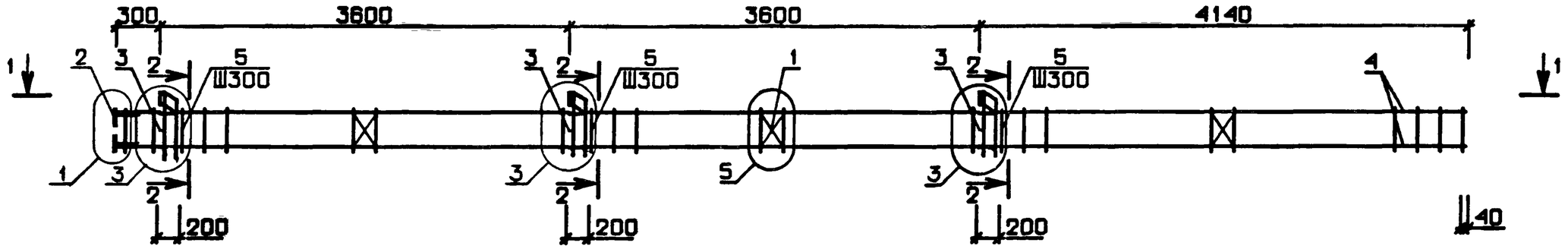

РИС. 2

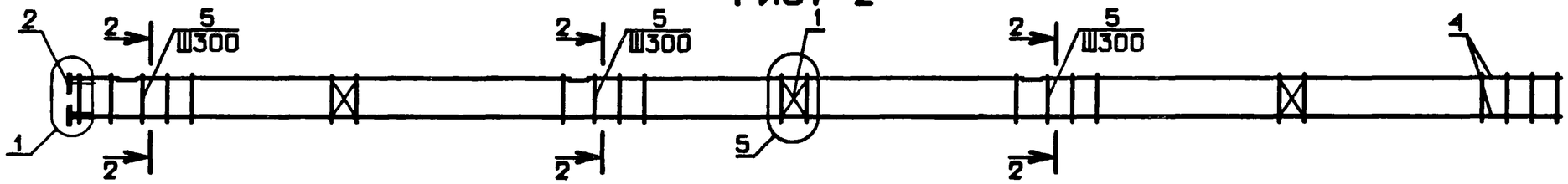

1-1

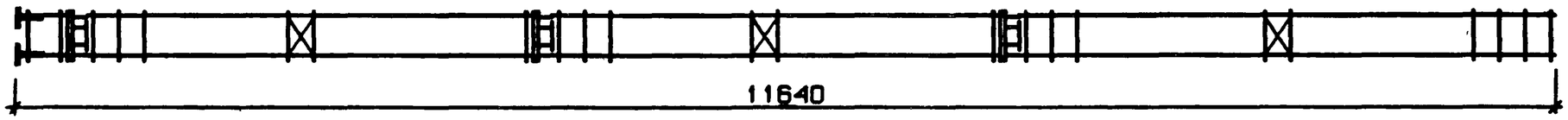

ОБОЗНАЧЕНИЕ	МАРКА	РИС.	МАССА,кг
I.020-I/83.2-2 I6	КП-72	I	II9.0
-0I	КП-73	I	I60.3
-02	КП-74	2	82.93
-03	КП-75	2	I30.5

N УЗЛА	N ДОКУМЕНТА
1	1.020-1/83.2-2 ООУ П1
3	П1
5	П1
7	П1

2-2

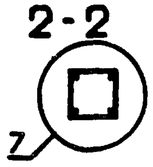

НАЧ. ОТД.	Волынский	
Н.КОНТР.	Пригорев	
ГЛ.КОНСТР.	Шац	
ГИП	Колдашева	
РАЗРАБ.	Сливинда	
ПРОВЕРИЛ	Никонорова	
ИСПОЛНИЛ	Лакеева	

1.020-1/83.2-2 16 СБ

КАРКАС ПРОСТРАНСТВЕННЫЙ КП

СТАДИЯ	МАССА	МАСШТАБ
Р	СМ ТАБЛ	

ЛИСТ | ЛИСТОВ 1

ЦНИИЭП торгово-бытовых зданий и туристских комплексов

ВЗАМ. ИНВ.№ | ПОДПИСЬ И ДАТА | ИНВ.№ ПОДЛ.

ЭПВЦ КиевЗНИИЭП | ТПП КОРТ | ОПЕРАТОР | ЛИХВАРЬ

РИС. 1

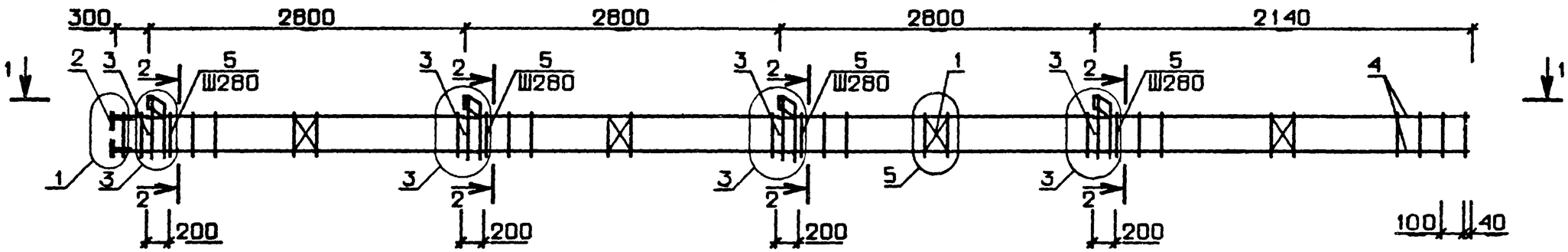

РИС. 2

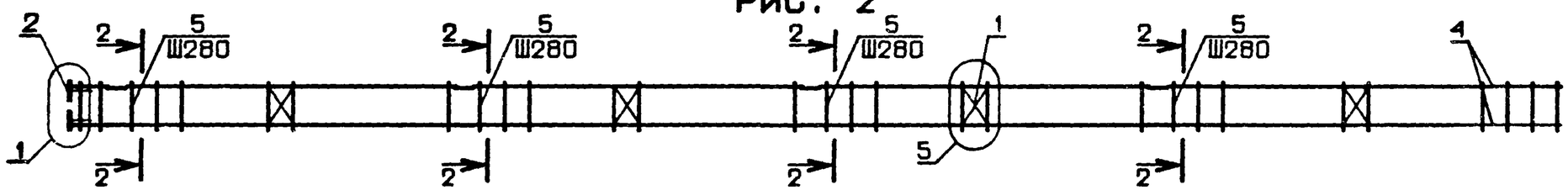

1 - 1

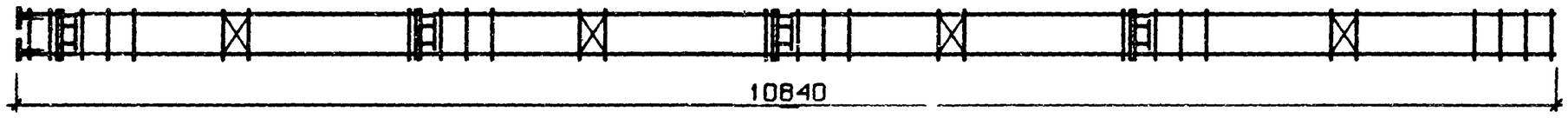

ОБОЗНАЧЕНИЕ	МАРКА	РИС.	МАССА, КГ
I.020-I/83.2-2 I7 -0I	КП-76 КП-77	I 2	I63.2 I23.5

N УЗЛА	N ДОКУМЕНТА
1	1.020-1/83.2-2 ООУ П1
3	П1
5	П1
7	П1

2-2

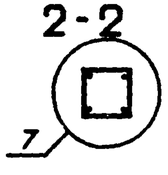

НАЧ ОТД.	Волынский	
Н.КОНТР	Григорев	
ГЛ.КОНСТР	Шац	
ГИП	Никонорова	
РАЗРАБ.	Лакеева	
ПРОВЕРИЛ	Колдашева	
ИСПОЛНИЛ	Сливина	

1.020-1/83.2-2 17 СБ

КАРКАС ПРОСТРАНСТВЕННЫЙ КП

СТАДИЯ	МАССА	МАСШТАБ
Р	СМ ТАБЛ	

ЛИСТ | ЛИСТОВ 1

ЦНИИЭП торгово бытовых зданий и туристских комплексов

ВЗАМ. ИНВ.№ | ПОДПИСЬ И ДАТА | ИНВ.№ ПОДЛ.

19832 43

ФОРМАТ А3

ФОРМАТ	ЗОНА	ПОЗ	ОБОЗНАЧЕНИЕ	НАИМЕНОВАНИЕ	КОЛ.	ПРИМЕЧАНИЕ
				ДОКУМЕНТАЦИЯ:		
А3			1.020-1/83.2-2 18 СБ	СБОРОЧНЫЙ ЧЕРТЕЖ		
А3			1.020-1/83.2-2 00 У	УЗЛЫ		
А3			1.020-1/83.2-2 00 ТО	ТЕХНИЧЕСКОЕ ОПИСАНИЕ		
				ПЕРЕМЕННЫЕ ДАННЫЕ ДЛЯ ИСПОЛНЕНИЙ:		
			1.020-1/83.2-2 18	КАРКАС ПР. КП-78		
				СБОРОЧНЫЕ ЕДИНИЦЫ:		
А4	1		1.020-1/83.2-15 01	СЕТКА С-1	4	
А4	2		1.020-1/83.2-15 05	ИЗДЕЛИЕ ЗАКЛАДНОЕ МН-2	4	
А4	3		1.020-1/83.2-15 06	ИЗДЕЛИЕ ЗАКЛАДНОЕ МН-3	4	
				ДЕТАЛИ:		
			20.013.11320	СТ.ОТД.ГОСТ 5781-82		
ВЧ	4			Ф20 А-III L=11320	4	27.9КГ
А4	5		1.020-1/83.2-15 08	СТЕРЖЕНЬ ОТДЕЛЬНЫЙ	41	
			1.020-1/83.2-2 18-01	КАРКАС ПР. КП-79		
				СБОРОЧНЫЕ ЕДИНИЦЫ:		
А4	1		1.020-1/83.2-15 01	СЕТКА С-1	4	
А4	2		1.020-1/83.2-15 05	ИЗДЕЛИЕ ЗАКЛАДНОЕ МН-2	4	
				ДЕТАЛИ:		
			20.013.11320	СТ.ОТД.ГОСТ 5781-82		
ВЧ	4			Ф20 А-III L=11320	4	27.9КГ
А4	5		1.020-1/83.2-15 08	СТЕРЖЕНЬ ОТДЕЛЬНЫЙ	41	

ЭПВЦ КиевЗНИИЭП | ОПЕРАТОР ТПП КОРТ | ГРИГОР

ВЗАМ. ИНВ.№ | ПОДПИСЬ И ДАТА | ИНВ.№ ПОДЛ

НАЧ.ОТД.	Волынский	
Н.КОНТР.	Григорев	
ГЛ.КОНСТР	Шац	
ГИП	Никонорова	
РАЗРАБ.	Сливина	
ПРОВЕРИЛ	Колдашева	
ИСПОЛНИЛ	Богданова	

1.020-1/83.2-2 18

КАРКАС ПРОСТРАНСТВЕННЫЙ КП

СТАДИЯ	ЛИСТ	ЛИСТОВ
Р		1

ЦНИИЭП торгово-бытовых зданий и туристских комплексов

ФОРМАТ А4

ФОРМАТ	ЗОНА	ПОЗ	ОБОЗНАЧЕНИЕ	НАИМЕНОВАНИЕ	КОЛ.	ПРИМЕЧАНИЕ
				ДОКУМЕНТАЦИЯ:		
А3			1.020-1/83.2-2 19 СБ	СБОРОЧНЫЙ ЧЕРТЕЖ		
А3			1.020-1/83.2-2 00 У	УЗЛЫ		
А3			1.020-1/83.2-2 00 ТО	ТЕХНИЧЕСКОЕ ОПИСАНИЕ		
				ПЕРЕМЕННЫЕ ДАННЫЕ ДЛЯ ИСПОЛНЕНИЙ:		
			1.020-1/83.2-2 19	КАРКАС ПР. КП-80		
				СБОРОЧНЫЕ ЕДИНИЦЫ:		
А4	1		1.020-1/83.2-15 01	СЕТКА С-1	4	
А4	2		1.020-1/83.2-15 05	ИЗДЕЛИЕ ЗАКЛАДНОЕ МН-2	4	
А4	3		1.020-1/83.2-15 06	ИЗДЕЛИЕ ЗАКЛАДНОЕ МН-3	4	
				ДЕТАЛИ:		
			20.013.12020	СТ.ОТД.ГОСТ 5781-82		
ВЧ	4			Ф20 А-III L=12020	4	29.6КГ
А4	5		1.020-1/83.2-15 08	СТЕРЖЕНЬ ОТДЕЛЬНЫЙ	44	
			1.020-1/83.2-2 19-01	КАРКАС ПР. КП-81		
				СБОРОЧНЫЕ ЕДИНИЦЫ:		
А4	1		1.020-1/83.2-15 01	СЕТКА С-1	4	
А4	2		1.020-1/83.2-15 05	ИЗДЕЛИЕ ЗАКЛАДНОЕ МН-2	4	
				ДЕТАЛИ:		
			20.013.12020	СТ.ОТД.ГОСТ 5781-82		
ВЧ	4			Ф20 А-III L=12020	4	29.6КГ
А4	5		1.020-1/83.2-15 08	СТЕРЖЕНЬ ОТДЕЛЬНЫЙ	44	

ЭПВЦ КиевЗНИИЭП | ОПЕРАТОР ТПП КОРТ | ГРИГОР

ВЗАМ. ИНВ.№ | ПОДПИСЬ И ДАТА | ИНВ.№ ПОДЛ

НАЧ.ОТД.	Волынский	
Н.КОНТР.	Григорев	
ГЛ.КОНСТР	Шац	
ГИП	Никонорова	
РАЗРАБ.	Лакеева	
ПРОВЕРИЛ	Колдашева	
ИСПОЛНИЛ	Сливина	

1.020-1/83.2-2 19

КАРКАС ПРОСТРАНСТВЕННЫЙ КП

СТАДИЯ	ЛИСТ	ЛИСТОВ
Р		1

ЦНИИЭП торгово-бытовых зданий и туристских комплексов

ФОРМАТ А4

ЭПВЦ КиевЗНИИЭП | ОПЕРАТОР ТЛП КОРТ | ЛИХВАРЬ

РИС. 1

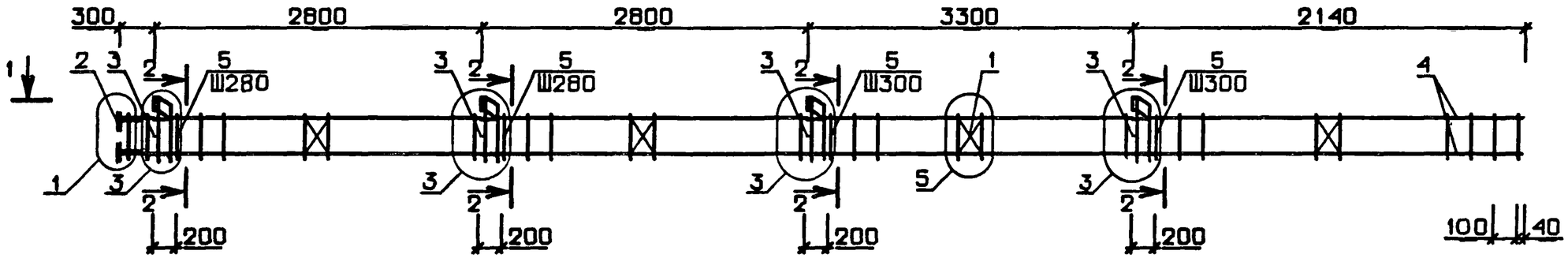

РИС. 2

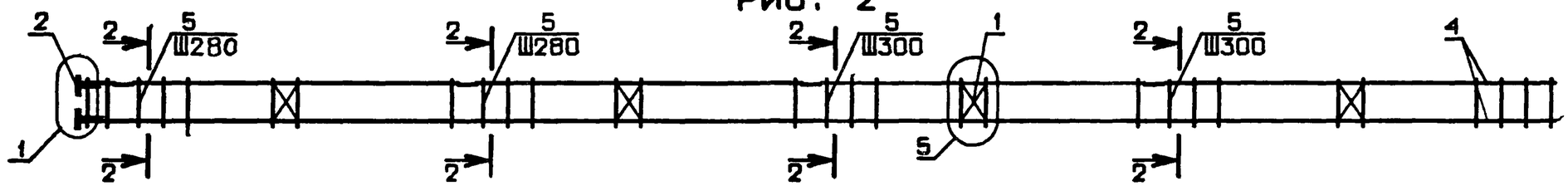

1-1

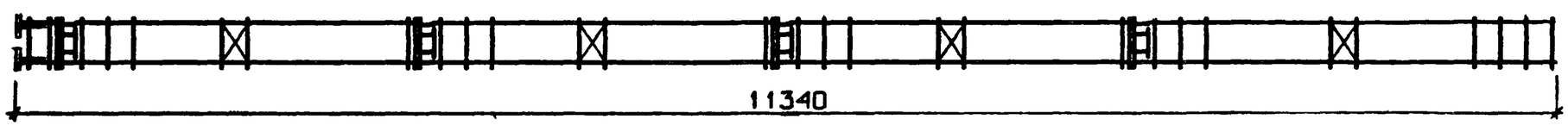

ОБОЗНАЧЕНИЕ	МАРКА	РИС.	МАССА,КГ
I.020-I/83.2-2 I8	КП-78	I	I68.3
-0I	КП-79	2	I28.7

N УЗЛА	N ДОКУМЕНТА
1	1.020-1/83.2-2 ООУ Л1
3	Л1
5	Л1
7	Л1

2-2

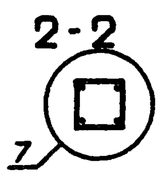

НАЧ. ОТД.	ВОЛЫНСКИЙ	
Н.КОНТР	ПРИГОРЕВ	
ГП.КОНСТР	ШАЦ	
ГИП	КОЛДАШЕВА	
РАЗРАБ.	БОГДАНОВА	
ПРОВЕРИЛ	НИКОНОРОВА	
ИСПОЛНИЛ	СЛИВИНА	

1.020-1/83.2-2 18 СБ

КАРКАС ПРОСТРАНСТВЕННЫЙ КП

СТАДИЯ	МАССА	МАСШТАБ
Р	СМ ТАБЛ	

ЛИСТ | ЛИСТОВ 1

ЦНИИЭП торгово-бытовых зданий и туристских комплексов

ИНВ.№ПОДЛ. | ПОДПИСЬ И ДАТА | ВЗАМ. ИНВ.№

19832 45

ФОРМАТ А3

ЭПВЦ КиевЗНИИЭП
ОПЕРАТОР ТЛП КОРТ
Лихварь

РИС. 1

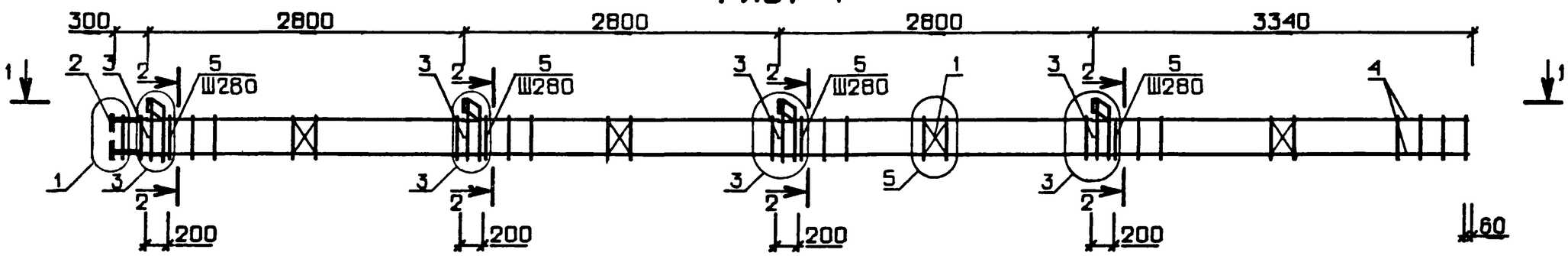

РИС. 2

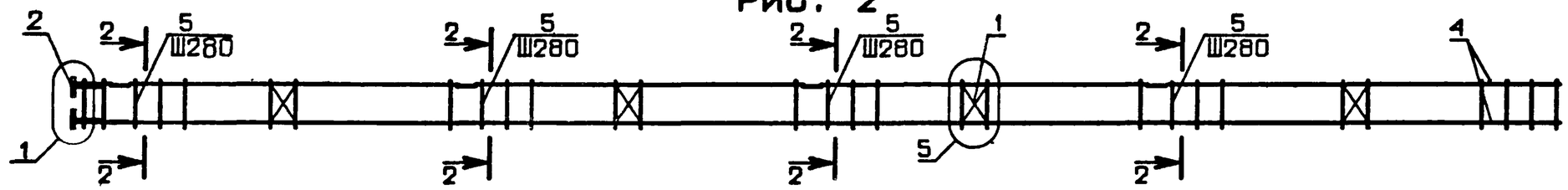

1-1

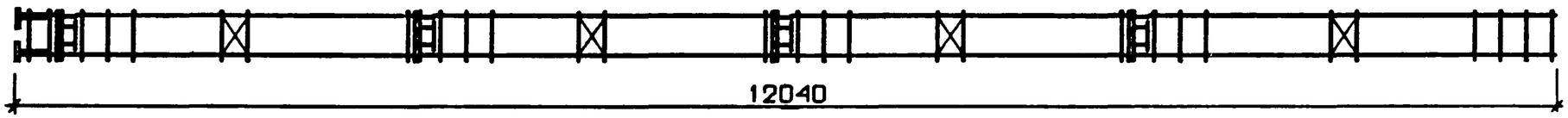

ОБОЗНАЧЕНИЕ	МАРКА	РИС.	МАССА,КГ
I.020-I/83.2-2 I9 -0I	КП-80 КП-8I	I 2	I75.9 I36.2

N УЗЛА	N ДОКУМЕНТА
1	1.020-1/83.2-2 ООУ Л1
3	Л1
5	Л1
7	Л1

2-2

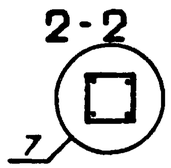

НАЧ. ОТД.	Волынский		
Н.КОНТР	Пригорев		
ГЛ.КОНСТР	Щац		
ГИП	Никонорова		
РАЗРАБ.	Сливина		
ПРОВЕРИЛ	Колдашева		
ИСПОЛНИЛ	Богданова		

1.020-1/83.2-2 19 СБ

КАРКАС ПРОСТРАНСТВЕННЫЙ КП

СТАДИЯ	МАССА	МАСШТАБ
Р	СМ ТАБЛ	

ЛИСТ | ЛИСТОВ 1

ЦНИИЭП торгово-бытовых зданий и туристских комплексов

ВЗАМ. ИНВ.№
ПОДПИСЬ И ДАТА
ИНВ.№ПОДЛ.

ФОРМАТ	ЗОНА	ПОЗ	ОБОЗНАЧЕНИЕ	НАИМЕНОВАНИЕ	КОЛ.	ПРИМЕЧАНИЕ
				ДОКУМЕНТАЦИЯ:		
А3			1.020-1/83.2-2 20 СБ	СБОРОЧНЫЙ ЧЕРТЕЖ		
А3			1.020-1/83.2-2 00 У	УЗЛЫ		
А3			1.020-1/83.2-2 00 ТО	ТЕХНИЧЕСКОЕ ОПИСАНИЕ		
				ПЕРЕМЕННЫЕ ДАННЫЕ ДЛЯ ИСПОЛНЕНИЙ:		
			1.020-1/83.2-2 20	КАРКАС ПР. КП-82		
				СБОРОЧНЫЕ ЕДИНИЦЫ:		
А4	1		1.020-1/83.2-15 01	СЕТКА С-1	4	
А4	2		1.020-1/83.2-15 05	ИЗДЕЛИЕ ЗАКЛАДНОЕ МН-2	4	
А4	3		1.020-1/83.2-15 06	ИЗДЕЛИЕ ЗАКЛАДНОЕ МН-3	4	
				ДЕТАЛИ:		
			20.013.12320	СТ.ОТД.ГОСТ 5781-82		
ВЧ	4			Ф20 А-III L=12320	4	30.4КГ
А4	5		1.020-1/83.2-15 08	СТЕРЖЕНЬ ОТДЕЛЬНЫЙ	43	
			1.020-1/83.2-2 20-01	КАРКАС ПР. КП-83		
				СБОРОЧНЫЕ ЕДИНИЦЫ:		
А4	1		1.020-1/83.2-15 01	СЕТКА С-1	4	
А4	2		1.020-1/83.2-15 05	ИЗДЕЛИЕ ЗАКЛАДНОЕ МН-2	4	
А4	3		1.020-1/83.2-15 06	ИЗДЕЛИЕ ЗАКЛАДНОЕ МН-3	4	
				ДЕТАЛИ:		
			16.013.12320	СТ.ОТД.ГОСТ 5781-82		
ВЧ	4			Ф16 А-III L=12320	4	19.4КГ
А4	5		1.020-1/83.2-15 08	СТЕРЖЕНЬ ОТДЕЛЬНЫЙ	43	
			1.020-1/83.2-2 20-02	КАРКАС ПР. КП-84		
				СБОРОЧНЫЕ ЕДИНИЦЫ:		
А4	1		1.020-1/83.2-15 01	СЕТКА С-1	4	
А4	2		1.020-1/83.2-15 05	ИЗДЕЛИЕ ЗАКЛАДНОЕ МН-2	4	

ГРИГОР

ОПЕРАТОР ТЛП КОРТ

ЭПВЦ КиевЗНИИЭП

ВЗАМ. ИНВ №

ПОДПИСЬ И ДАТА

ИНВ № ПОДЛ.

НАЧ.ОТД.	Волынский	
Н.КОНТР.	Пригорев	
ГЛ.КОНСТР	Шац	
ГИП	Колдашева	
РАЗРАБ.	Сливина	
ПРОВЕРИЛ	Никонорова	
ИСПОЛНИЛ	Богданова	

1.020-1/83.2-2 20

КАРКАС ПРОСТРАНСТВЕННЫЙ КП

СТАДИЯ	ЛИСТ	ЛИСТОВ
Р	1	2

ЦНИИЭП торгово-бытовых зданий и туристских комплексов

ФОРМАТ А4

ФОРМАТ	ЗОНА	ПОЗ.	ОБОЗНАЧЕНИЕ	НАИМЕНОВАНИЕ	КОЛ	ПРИМЕЧАНИЕ
				ДЕТАЛИ:		
			16.013.12320	СТ.ОТД.ГОСТ 5781-82		
ВЧ	4			Ф16 А-III L=12320	4	19.4КГ
А4	5		1.020-1/83.2-15 08	СТЕРЖЕНЬ ОТДЕЛЬНЫЙ	43	
			1.020-1/83.2-2 20-03	КАРКАС ПР. КП-85		
				СБОРОЧНЫЕ ЕДИНИЦЫ:		
А4	1		1.020-1/83.2-15 01	СЕТКА С-1	4	
А4	2		1.020-1/83.2-15 05	ИЗДЕЛИЕ ЗАКЛАДНОЕ МН-2	4	
				ДЕТАЛИ:		
			20.013.12320	СТ.ОТД.ГОСТ 5781-82		
ВЧ	4			Ф20 А-III L=12320	4	30.4КГ
А4	5		1.020-1/83.2-15 08	СТЕРЖЕНЬ ОТДЕЛЬНЫЙ	43	

ГРИГОР

ОПЕРАТОР ТЛП КОРТ

ЭПВЦ КиевЗНИИЭП

ВЗАМ. ИНВ.№

ПОДПИСЬ И ДАТА

ИНВ №ПОДЛ.

1.020-1/83.2-2 20

ЛИСТ 2

ЭПВЦ КиевЗНИИЭП | ОПЕРАТОР ТЛП КОРТ | ЛИХВАРЬ

РИС. 1

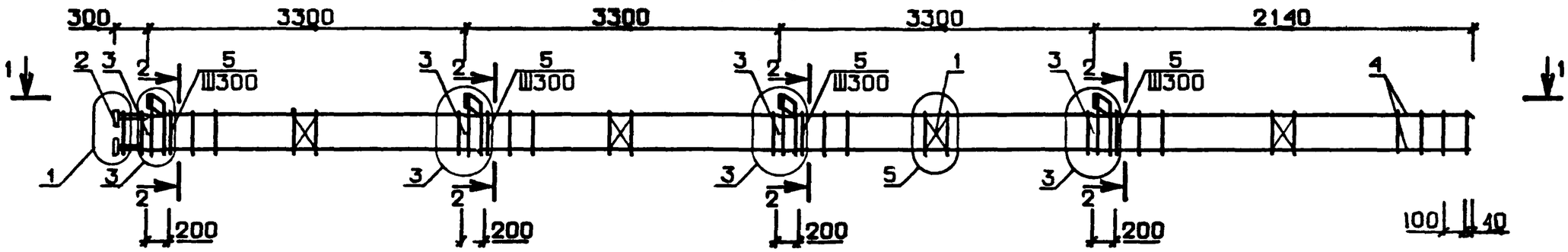

РИС. 2

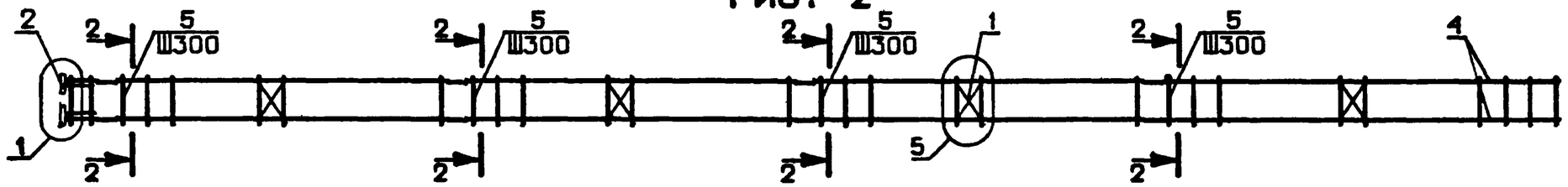

1-1

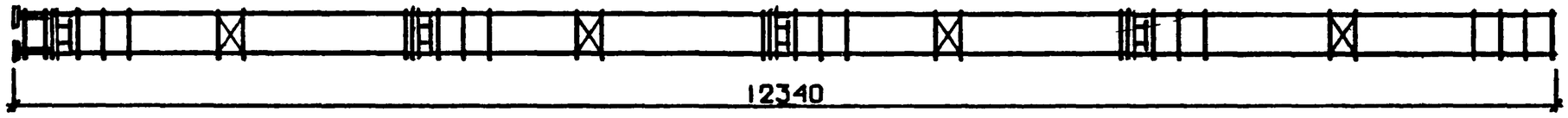

ОБОЗНАЧЕНИЕ	МАРКА	РИС.	МАССА, КГ
I.020-I/83.2-2 0I	КП-82	I	I78.6
-0I	КП-83	I	I34.9
-02	КП-84	2	95.2
-03	КП-85	2	I39.0

N УЗЛА	N ДОКУМЕНТА
1	1.020-1/83.2-2 ООУ Л1
3	Л1
5	Л1
7	Л1

2-2

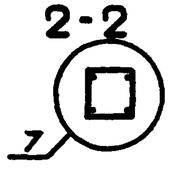

НАЧ. ОТД.	Волынский	
Н.КОНТР	Пригорев	
ГП.КОНСТР	Шац	
ГИП	Колдашева	
РАЗРАБ.	Сливина	
ПРОВЕРИЛ	Никонорова	
ИСПОЛНИЛ	Лакеева	

1.020-1/83.2-2 20 СБ

КАРКАС ПРОСТРАНСТВЕННЫЙ КП

СТАДИЯ	МАССА	МАСШТАБ
Р	СМ ТАБЛ	
ЛИСТ	ЛИСТОВ I	

ЦНИИЭП торгово бытовых зданий и туристских комплексов

1983 г

ВЗАМ. ИНВ.№ | ПОДПИСЬ И ДАТА | ИНВ.№ПОДЛ.

ФОРМАТ	ЗОНА	ПОЗ	ОБОЗНАЧЕНИЕ	НАИМЕНОВАНИЕ	КОЛ.	ПРИМЕЧАНИЕ
				ДОКУМЕНТАЦИЯ:		
А3			1.020-1/83.2-2 21 СБ	СБОРОЧНЫЙ ЧЕРТЕЖ		
А3			1.020-1/83.2-2 00 У	УЗЛЫ		
А3			1.020-1/83.2-2 00 ТО	ТЕХНИЧЕСКОЕ ОПИСАНИЕ		
				ПЕРЕМЕННЫЕ ДАННЫЕ ДЛЯ ИСПОЛНЕНИЙ:		
			1.020-1/83.2-2 21	**КАРКАС ПР. КП-86**		
				СБОРОЧНЫЕ ЕДИНИЦЫ:		
А4		1	1.020-1/83.2-15 01	СЕТКА С-1	4	
А4		2	1.020-1/83.2-15 05	ИЗДЕЛИЕ ЗАКЛАДНОЕ МН-2	4	
А4		3	1.020-1/83.2-15 06	ИЗДЕЛИЕ ЗАКЛАДНОЕ МН-3	4	
				ДЕТАЛИ:		
			20.013.12520	СТ.ОТД.ГОСТ 5781-82		
ВЧ		4		Ф20 А-III L=12520	4	30.9КГ
А4		5	1.020-1/83.2-15 08	СТЕРЖЕНЬ ОТДЕЛЬНЫЙ	45	
			1.020-1/83.2-2 21-01	**КАРКАС ПР. КП-87**		
				СБОРОЧНЫЕ ЕДИНИЦЫ:		
А4		1	1.020-1/83.2-15 01	СЕТКА С-1	4	
А4		2	1.020-1/83.2-15 05	ИЗДЕЛИЕ ЗАКЛАДНОЕ МН-2	4	
				ДЕТАЛИ:		
			20.013.12520	СТ.ОТД.ГОСТ 5781-82		
ВЧ		4		Ф20 А-III L=12520	4	30.9КГ
А4		5	1.020-1/83.2-15 08	СТЕРЖЕНЬ ОТДЕЛЬНЫЙ	45	

ЭПВЦ КиевЗНИИЭП

ОПЕРАТОР ТЛП КОРТ

ГРИДР

ВЗАМ. ИНВ.№

ПОДПИСЬ И ДАТА

ИНВ.№ ПОДЛ

НАЧ.ОТД.	Волынский	
Н.КОНТР.	Григорев	
ГЛ.КОНСТР	Шац	
ГИП	Никонорова	
РАЗРАБ.	Сливина	
ПРОВЕРИЛ	Колдашева	
ИСПОЛНИЛ	Богданова	

1.020-1/83.2-2 21

КАРКАС ПРОСТРАНСТВЕННЫЙ КП

СТАДИЯ	ЛИСТ	ЛИСТОВ
Р		1

ЦНИИЭП торгово-бытовых зданий и туристских комплексов

ФОРМАТ А4

ЛИСТ

ЭПВЦ КиевЗНИИЭП | ОПЕРАТОР ТЛП КОРТ | ЛИХВАРЬ

РИС. 1

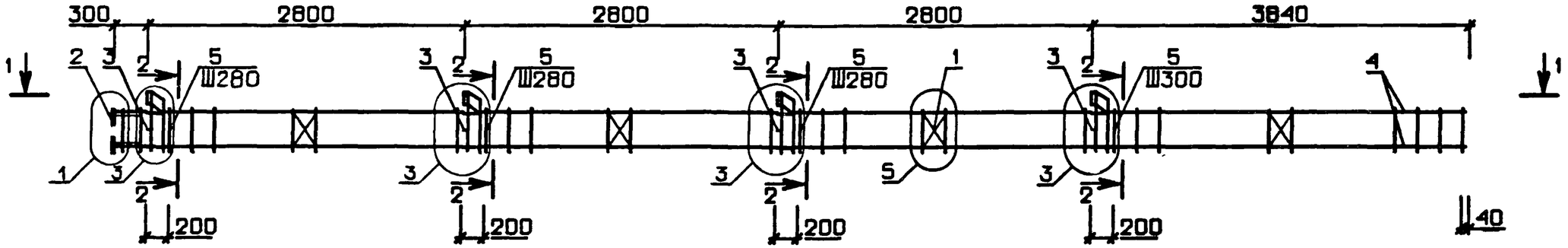

РИС. 2

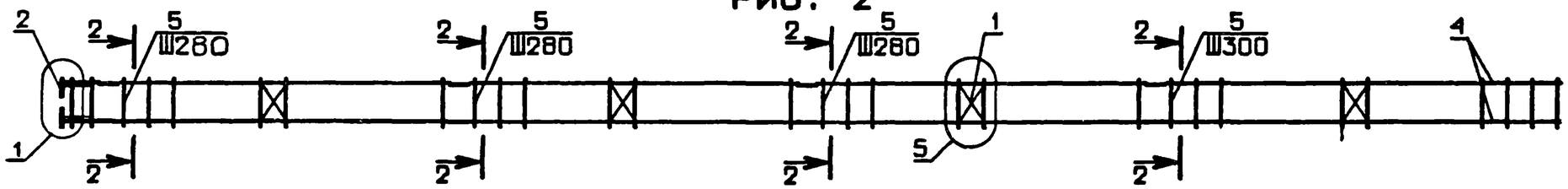

1-1

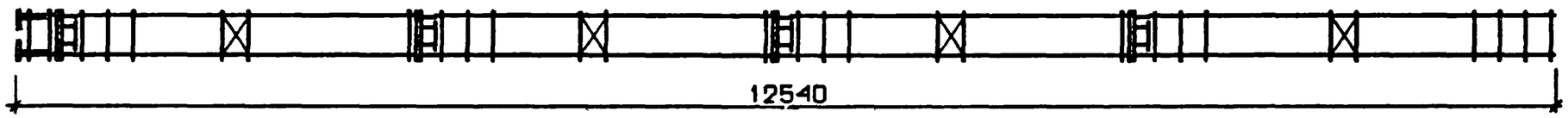

ОБОЗНАЧЕНИЕ	МАРКА	РИС.	МАССА, КГ
I.020-I/83.2-2 2I	КП-86	I	I8I.0
-0I	КП-87	2	I4I.4

N УЗЛА	N ДОКУМЕНТА	
1	1.020-1/83.2-2 ООУ	Л1
3		Л1
5		Л1
7		Л1

2-2

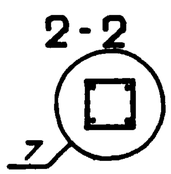

НАЧ. ОТД.	Волынский	
Н.КОНТР	Пригорев	
ГЛ.КОНСТР	Шац	
ГИП	Никонорова	
РАЗРАБ.	Сливина	
ПРОВЕРИЛ	Колдашева	
ИСПОЛНИЛ	Богданова	

1.020-1/83.2-2 21 СБ

КАРКАС ПРОСТРАНСТВЕННЫЙ КП

СТАДИЯ	МАССА	МАСШТАБ
Р	СМ ТАБЛ	

ЛИСТ | ЛИСТОВ 1

ЦНИИЭП торгово-бытовых зданий и туристских комплексов

ВЗАМ. ИНВ.№ | ПОДПИСЬ И ДАТА | ИНВ.№ ПОДЛ.

19832 50

ФОРМАТ А3

ФОРМАТ	ЗОНА	ПОЗ	ОБОЗНАЧЕНИЕ	НАИМЕНОВАНИЕ	КОЛ	ПРИМЕЧАНИЕ
				ДОКУМЕНТАЦИЯ:		
А3			1.020-1/83.2-2 22 СБ	СБОРОЧНЫЙ ЧЕРТЕЖ		
А3			1.020-1/83.2-2 00 У	УЗЛЫ		
А3			1.020-1/83.2-2 00 ТО	ТЕХНИЧЕСКОЕ ОПИСАНИЕ		
				ПЕРЕМЕННЫЕ ДАННЫЕ ДЛЯ ИСПОЛНЕНИЙ:		
			1.020-1/83.2-2 22	КАРКАС ПР. КП-88		
				СБОРОЧНЫЕ ЕДИНИЦЫ:		
А4		1	1.020-1/83.2-15 01	СЕТКА С-1	4	
А4		2	1.020-1/83.2-15 05	ИЗДЕЛИЕ ЗАКЛАДНОЕ МН-2	4	
А4		3	1.020-1/83.2-15 06	ИЗДЕЛИЕ ЗАКЛАДНОЕ МН-3	4	
				ДЕТАЛИ:		
			20.013.13520	СТ.ОТД.ГОСТ 5781-82		
ВЧ		4		Ф20 А-III L=13520	4	33.3КГ
А4		5	1.020-1/83.2-15 08	СТЕРЖЕНЬ ОТДЕЛЬНЫЙ	47	
			1.020-1/83.2-2 22-01	КАРКАС ПР. КП-89		
				СБОРОЧНЫЕ ЕДИНИЦЫ:		
А4		1	1.020-1/83.2-15 01	СЕТКА С-1	4	
А4		2	1.020-1/83.2-15 05	ИЗДЕЛИЕ ЗАКЛАДНОЕ МН-2	4	
А4		3	1.020-1/83.2-15 06	ИЗДЕЛИЕ ЗАКЛАДНОЕ МН-3	4	
				ДЕТАЛИ:		
			16.013.13520	СТ.ОТД.ГОСТ 5781-82		
ВЧ		4		Ф16 А-III L=13520	4	21.3КГ
А4		5	1.020-1/83.2-15 08	СТЕРЖЕНЬ ОТДЕЛЬНЫЙ	47	
			1.020-1/83.2-2 22-02	КАРКАС ПР. КП-90		
				СБОРОЧНЫЕ ЕДИНИЦЫ:		
А4		1	1.020-1/83.2-15 01	СЕТКА С-1	4	
А4		2	1.020-1/83.2-15 05	ИЗДЕЛИЕ ЗАКЛАДНОЕ МН-2	4	

ЭПВЦ КиевЗНИИЭП | ОПЕРАТОР ТЛП КОРТ | ГРИГОР

ВЗАМ. ИНВ.№ | ПОДПИСЬ И ДАТА | ИНВ.№ ПОДЛ.

НАЧ.ОТД.	Волынский	
Н.КОНТР.	Пригорев	
ГЛ.КОНСТР	Шац	
ГИП	Никонорова	
РАЗРАБ.	Лакеева	
ПРОВЕРИЛ	Колдашева	
ИСПОЛНИЛ	Ливина	

1.020-1/83.2-2 22

КАРКАС ПРОСТРАНСТВЕННЫЙ КП

СТАДИЯ	ЛИСТ	ЛИСТОВ
Р	1	2

ЦНИИЭП торгово-бытовых зданий и туристских комплексов

ФОРМАТ А4

ФОРМАТ	ЗОНА	ПОЗ	ОБОЗНАЧЕНИЕ	НАИМЕНОВАНИЕ	КОЛ	ПРИМЕЧАНИЕ
				ДЕТАЛИ:		
			20.013.13520	СТ.ОТД.ГОСТ 5781-82		
ВЧ		4		Ф20 А-III L=13520	4	33.3КГ
А4		5	1.020-1/83.2-15 08	СТЕРЖЕНЬ ОТДЕЛЬНЫЙ	47	
			1.020-1/83.2-2 22-03	КАРКАС ПР. КП-91		
				СБОРОЧНЫЕ ЕДИНИЦЫ:		
А4		1	1.020-1/83.2-15 01	СЕТКА С-1	4	
А4		2	1.020-1/83.2-15 05	ИЗДЕЛИЕ ЗАКЛАДНОЕ МН-2	4	
				ДЕТАЛИ:		
			16.013.13520	СТ.ОТД.ГОСТ 5781-82		
ВЧ		4		Ф16 А-III L=13520	4	21.3КГ
А4		5	1.020-1/83.2-15 08	СТЕРЖЕНЬ ОТДЕЛЬНЫЙ	47	

ЭПВЦ КиевЗНИИЭП | ОПЕРАТОР ТЛП КОРТ | ГРИГОР

ВЗАМ. ИНВ.№ | ПОДПИСЬ И ДАТА | ИНВ.№ ПОДЛ.

1.020-1/83.2-2 22

ЛИСТ 2

ФОРМАТ А4

ЛИХВАРЬ

ОПЕРАТОР ТЛП КОРТ

ЭПВЦ КиевЗНИИЭП

РИС. 1

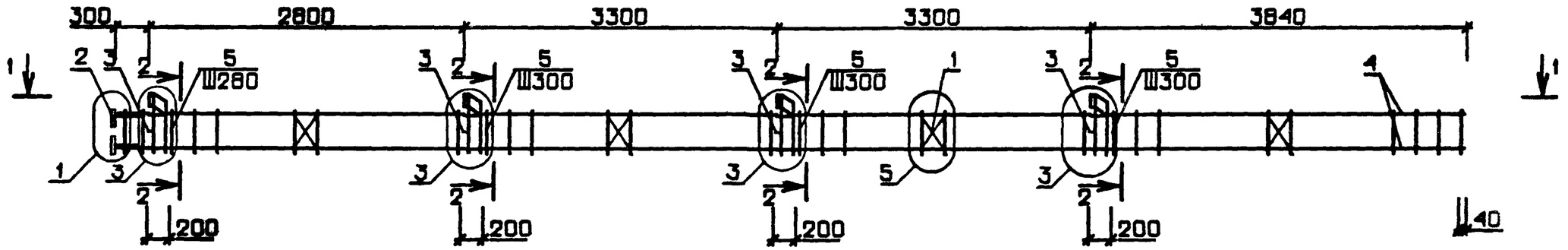

РИС. 2

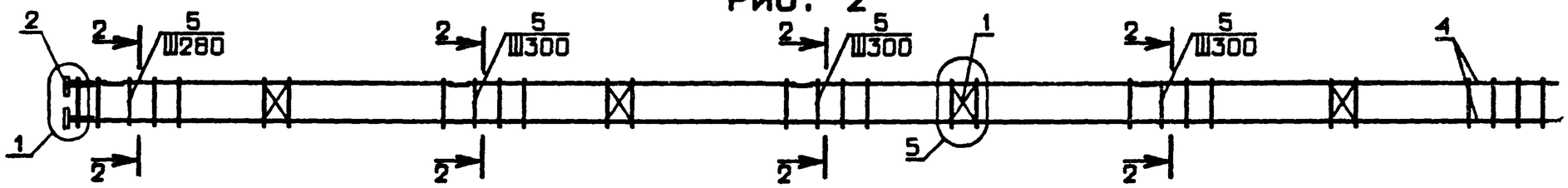

1 - 1

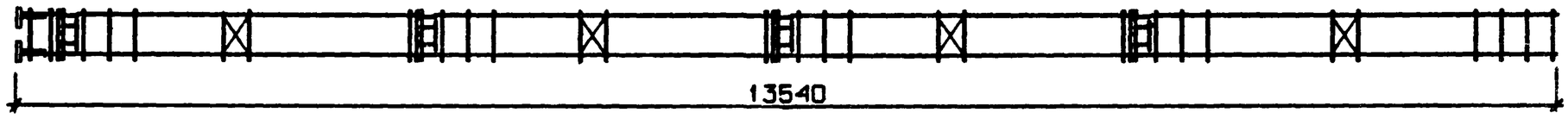

ОБОЗНАЧЕНИЕ	МАРКА	РИС.	МАССА, КГ
I.020-I/83.2-2 22	КП-88	I	I9I.3
-0I	КП-89	I	I43.3
-02	КП-90	2	I5I.7
-03	КП-9I	2	93.70

N УЗЛА	N ДОКУМЕНТА
1	1.020-1/83.2-2 ООУ Л1
3	Л1
5	Л1
7	Л1

2-2

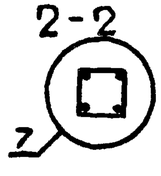

НАЧ. ОТД.	Волынский		
Н.КОНТР	Пригорев		
ГП.КОНСТР	Шац		
ГИП	Колдашева		
РАЗРАБ.	Сливина		
ПРОВЕРИЛ	Никонорова		
ИСПОЛНИЛ	Лакеева		

1.020-1/83.2-2 22 СБ

КАРКАС ПРОСТРАНСТВЕННЫЙ КП

СТАДИЯ	МАССА	МАСШТАБ
Р	СМ ТАБЛ	

ЛИСТ | ЛИСТОВ 1

ЦНИИЭП торгово-бытовых зданий и туристских комплексов

ВЗАМ. ИНВ.№ | ПОДПИСЬ И ДАТА | ИНВ.№ПОДЛ.

ФОРМАТ	ЗОНА	ПОЗ	ОБОЗНАЧЕНИЕ	НАИМЕНОВАНИЕ	КОЛ	ПРИМЕЧАНИЕ
				ДОКУМЕНТАЦИЯ:		
А3			1.020-1/83.2-2 23 СБ	СБОРОЧНЫЙ ЧЕРТЕЖ		
А3			1.020-1/83.2-2 00 У	УЗЛЫ		
А3			1.020-1/83.2-2 00 ТО	ТЕХНИЧЕСКОЕ ОПИСАНИЕ		
				ПЕРЕМЕННЫЕ ДАННЫЕ ДЛЯ ИСПОЛНЕНИЙ:		
			1.020-1/83.2-2 23	КАРКАС ПР. КП-92		
				СБОРОЧНЫЕ ЕДИНИЦЫ:		
А4		1	1.020-1/83.2-15 01	СЕТКА С-1	4	
А4		2	1.020-1/83.2-15 05	ИЗДЕЛИЕ ЗАКЛАДНОЕ МН-2	4	
А4		3	1.020-1/83.2-15 06	ИЗДЕЛИЕ ЗАКЛАДНОЕ МН-3	4	
				ДЕТАЛИ:		
			16.013.14020	СТ.ОТД.ГОСТ 5781-82		
ВЧ		4		Ф16 А-III L=14020	4	22.1КГ
А4		5	1.020-1/83.2-15 08	СТЕРЖЕНЬ ОТДЕЛЬНЫЙ	48	
			1.020-1/83.2-2 23-01	КАРКАС ПР. КП-93		
				СБОРОЧНЫЕ ЕДИНИЦЫ:		
А4		1	1.020-1/83.2-15 01	СЕТКА С-1	4	
А4		2	1.020-1/83.2-15 05	ИЗДЕЛИЕ ЗАКЛАДНОЕ МН-2	4	
А4		3	1.020-1/83.2-15 06	ИЗДЕЛИЕ ЗАКЛАДНОЕ МН-3	4	
				ДЕТАЛИ:		
			20.013.14020	СТ.ОТД.ГОСТ 5781-82		
ВЧ		4		Ф20 А-III L=14020	4	34.6КГ
А4		5	1.020-1/83.2-15 08	СТЕРЖЕНЬ ОТДЕЛЬНЫЙ	48	
			1.020-1/83.2-2 23-02	КАРКАС ПР. КП-94		
				СБОРОЧНЫЕ ЕДИНИЦЫ:		
А4		1	1.020-1/83.2-15 01	СЕТКА С-1	4	
А4		2	1.020-1/83.2-15 05	ИЗДЕЛИЕ ЗАКЛАДНОЕ МН-2	4	

ГРИГОР
ОПЕРАТОР ТЛП КОРТ
ЭПВЦ КиевЗНИИЭП
ВЗАМ. ИНВ.№
ПОДПИСЬ И ДАТА
ИНВ.№ ПОДЛ

НАЧ.ОТД.	Волынский	
Н.КОНТР.	Григорев	
ГЛ.КОНСТР	Шац	
ГИП	Колдашева	
РАЗРАБ.	Сайбина	
ПРОВЕРИЛ	Никонорова	
ИСПОЛНИЛ	Богданова	

1.020-1/83.2-2 23

КАРКАС ПРОСТРАНСТВЕННЫЙ КП

СТАДИЯ	ЛИСТ	ЛИСТОВ
Р	1	2

ЦНИИЭП торгово-бытовых зданий и туристских комплексов

ФОРМАТ А4

ФОРМАТ	ЗОНА	ПОЗ	ОБОЗНАЧЕНИЕ	НАИМЕНОВАНИЕ	КОЛ	ПРИМЕЧАНИЕ
				ДЕТАЛИ:		
			16.013.14020	СТ.ОТД.ГОСТ 5781-82//		
ВЧ		4		Ф16 А-III L=14020	4	22.1КГ
А4		5	1.020-1/83.2-15 08	СТЕРЖЕНЬ ОТДЕЛЬНЫЙ	48	
			1.020-1/83.2-2 23-03	КАРКАС ПР. КП-95		
				СБОРОЧНЫЕ ЕДИНИЦЫ:		
А4		1	1.020-1/83.2-15 01	СЕТКА С-1	4	
А4		2	1.020-1/83.2-15 05	ИЗДЕЛИЕ ЗАКЛАДНОЕ МН-2	4	
				ДЕТАЛИ:		
			20.013.14020	СТ.ОТД.ГОСТ 5781-82		
ВЧ		4		Ф20 А-III L=14020	4	34.6КГ
А4		5	1.020-1/83.2-15 08	СТЕРЖЕНЬ ОТДЕЛЬНЫЙ	48	

ГРИГОР
ОПЕРАТОР ТЛП КОРТ
ЭПВЦ Киев ЗНИИЭП
ВЗАМ.ИНВ.№
ПОДПИСЬ И ДАТА
ИНВ.№ ПОДЛ

1.020-1/83.2-2 23

ЛИСТ 2

ЭПВЦ КиевЗНИИЭП | ОПЕРАТОР ТПП КОРТ | ЛИХВАРЬ

РИС. 1

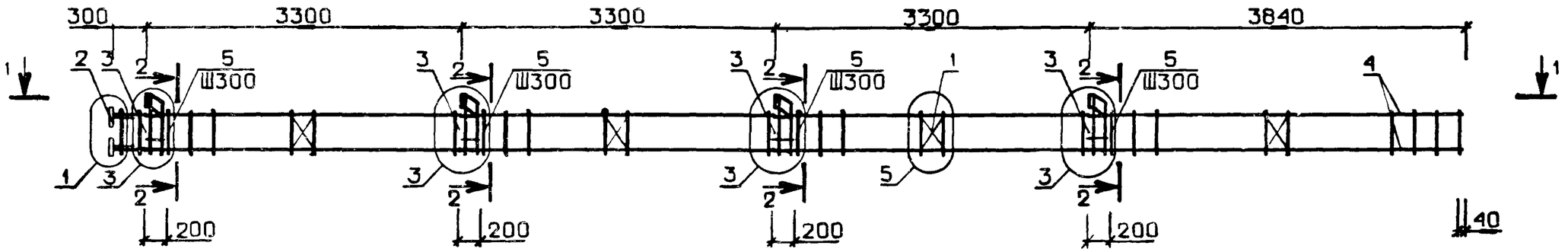

РИС. 2

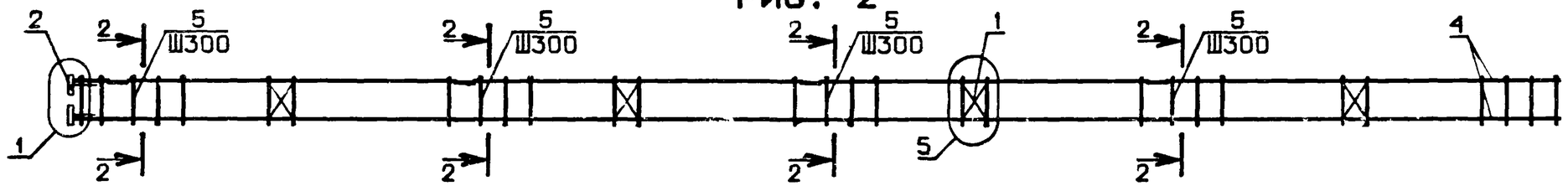

1-1

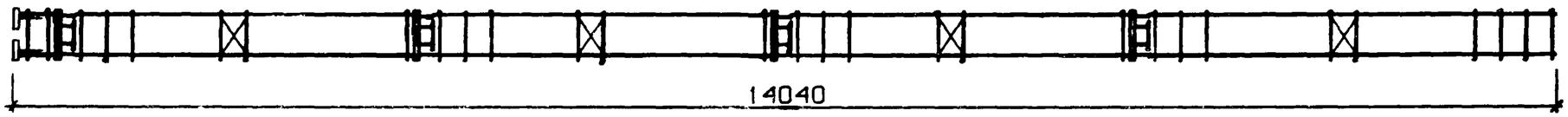

ОБОЗНАЧЕНИЕ	МАРКА	РИС.	МАССА,КГ
I.020-I/83.2-2 23	КП-92	I	I46.7
-0I	КП-93	I	I96.5
-02	КП-94	2	I07.0
-03	КП-95	2	I56.8

N УЗЛА	N ДОКУМЕНТА
I	I.020-1/ 3.2-2 ООУ Л1
3	Л1
5	Л1
7	Л1

2-2

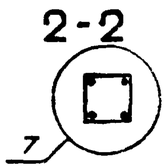

НАЧ. ОТД.	Волынский	
Н.КОНТР	Пригорев	
ГП.КОНСТР	Шац	
ГИП	Никонорова	
РАЗРАБ.	Богданова	
ПРОВЕРИЛ	Колдашева	
ИСПОЛНИЛ	Сливина	

1.020-1/83.2-2 23 СБ

КАРКАС ПРОСТРАНСТВЕННЫЙ КП

СТАДИЯ	МАССА	МАСШТАБ
Р	СМ ТАБЛ	

ЛИСТ | ЛИСТОВ 1

ЦНИИЭП торгово-бытовых зданий и туристских комплексов

ВЗАМ. ИНВ.№ | ПОДПИСЬ И ДАТА | ИНВ.№ ПОДЛ.

19832 54

ФОРМАТ А3

ФОРМАТ	ЗОНА	ПОЗ	ОБОЗНАЧЕНИЕ	НАИМЕНОВАНИЕ	КОЛ.	ПРИМЕЧАНИЕ
				ДОКУМЕНТАЦИЯ:		
А3			1.020-1/83.2-2 24 СБ	СВОРОЧНЫЙ ЧЕРТЕЖ		
А3			1.020-1/83.2-2 00 У	УЗЛЫ		
А3			1.020-1/83.2-2 00 ТО	ТЕХНИЧЕСКОЕ ОПИСАНИЕ		
				ПЕРЕМЕННЫЕ ДАННЫЕ ДЛЯ ИСПОЛНЕНИЙ:		
			1.020-1/83.2-2 24	КАРКАС ПР. КП-96		
				СВОРОЧНЫЕ ЕДИНИЦЫ:		
А4	1		1.020-1/83.2-15 01	СЕТКА С-1	4	
А4	2		1.020-1/83.2-15 05	ИЗДЕЛИЕ ЗАКЛАДНОЕ МН-2	4	
А4	3		1.020-1/83.2-15 06	ИЗДЕЛИЕ ЗАКЛАДНОЕ МН-3	4	
				ДЕТАЛИ:		
			16.013.14420	СТ.ОТД.ГОСТ 5781-82		
ВЧ	4			Ф16 А-III L=14420	4	22.8КГ
А4	5		1.020-1/83.2-15 08	СТЕРЖЕНЬ ОТДЕЛЬНЫЙ	50	
			1.020-1/83.2-2 24-01	КАРКАС ПР. КП-97		
				СВОРОЧНЫЕ ЕДИНИЦЫ:		
А4	1		1.020-1/83.2-15 01	СЕТКА С-1	4	
А4	2		1.020-1/83.2-15 05	ИЗДЕЛИЕ ЗАКЛАДНОЕ МН-2	4	
А4	3		1.020-1/83.2-15 06	ИЗДЕЛИЕ ЗАКЛАДНОЕ МН-3	4	
				ДЕТАЛИ:		
			20.013.14420	СТ.ОТД.ГОСТ 5781-82		
ВЧ	4			Ф20 А-III L=14420	4	35.6КГ
А4	5		1.020-1/83.2-15 08	СТЕРЖЕНЬ ОТДЕЛЬНЫЙ	50	
			1.020-1/83.2-2 24-02	КАРКАС ПР. КП-98		
				СВОРОЧНЫЕ ЕДИНИЦЫ:		
А4	1		1.020-1/83.2-15 01	СЕТКА С-1	4	
А4	2		1.020-1/83.2-15 05	ИЗДЕЛИЕ ЗАКЛАДНОЕ МН-2	4	

ГРИГОР

ОПЕРАТОР ТЛП КОРТ

ЭПВЦ КиевЗНИИЭП

ВЗАМ. ИНВ №

ПОДПИСЬ И ДАТА

ИНВ № ПОДЛ

НАЧ.ОТД.	Волынский	
Н.КОНТР.	Пригорев	
ГЛ.КОНСТР	Шац	
ГИП	Никонорова	
РАЗРАБ.	Сайбина	
ПРОВЕРИЛ	Колдашева	
ИСПОЛНИЛ	Богданова	

1.020-1/83.2-2 24

КАРКАС ПРОСТРАНСТВЕННЫЙ КП

СТАДИЯ	ЛИСТ	ЛИСТОВ
Р	1	2

ЦНИИЭП торгово-бытовых зданий и туристских комплексов

ФОРМАТ А4

ФОРМАТ	ЗОНА	ПОЗ	ОБОЗНАЧЕНИЕ	НАИМЕНОВАНИЕ	КОЛ	ПРИМЕЧАНИЕ
				ДЕТАЛИ:		
			16.013.14420	СТ.ОТД.ГОСТ 5781-82		
ВЧ	4			Ф16 А-III L=14420	4	22.8КГ
А4	5		1.020-1/83.2-15 08	СТЕРЖЕНЬ ОТДЕЛЬНЫЙ	50	
			1.020-1/83.2-2 24-03	КАРКАС ПР. КП-99		
				СВОРОЧНЫЕ ЕДИНИЦЫ:		
А4	1		1.020-1/83.2-15 01	СЕТКА С-1	4	
А4	2		1.020-1/83.2-15 05	ИЗДЕЛИЕ ЗАКЛАДНОЕ МН-2	4	
				ДЕТАЛИ:		
			20.013.14420	СТ.ОТД.ГОСТ 5781-82		
ВЧ	4			Ф20 А-III L=14420	4	35.6КГ
А4	5		1.020-1/83.2-15 08	СТЕРЖЕНЬ ОТДЕЛЬНЫЙ	50	

ГРИГОР

ОПЕРАТОР ТЛП КОРТ

ЭПВЦ Киев ЗНИИЭП

ВЗАМ ИНВ №

ПОДПИСЬ И ДАТА

ИНВ №ПОДЛ

1.020-1/83.2-2 24

ЛИСТ 2

ФОРМАТ А4

ЭПВЦ КиевЗНИИЭП | ОПЕРАТОР ТПП КОРТ | Дихварь

РИС. 1

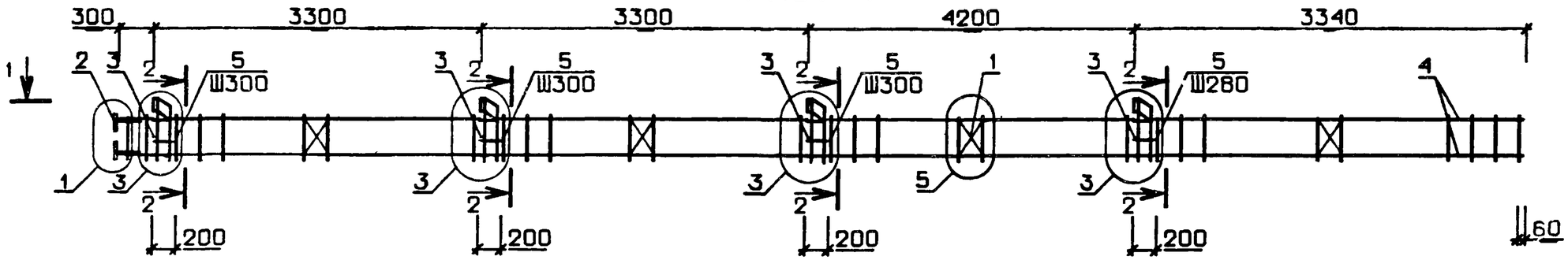

РИС. 2

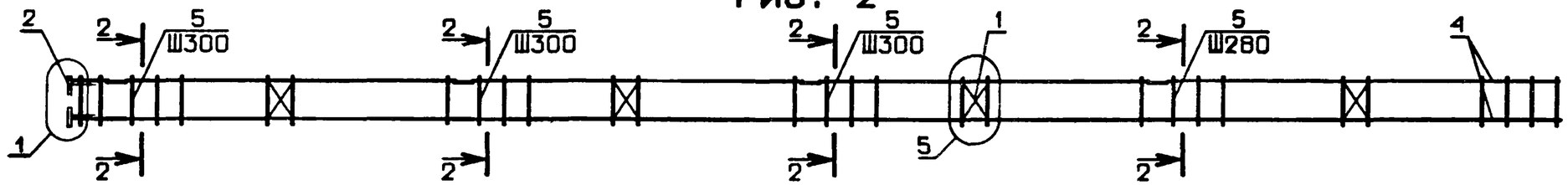

1-1

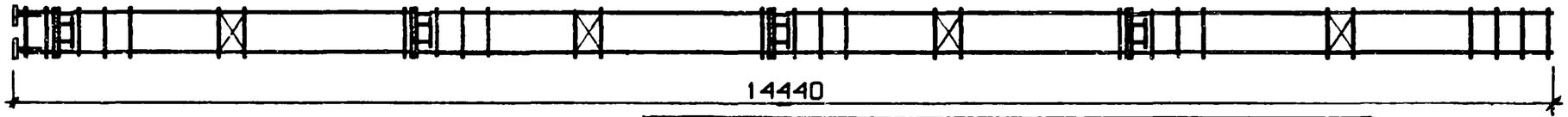

ОБОЗНАЧЕНИЕ	МАРКА	РИС.	МАССА, кг
I.020-I/83.2-2 24	КП-96	I	I49.7
-0I	КП-97	I	200.9
-02	КП-98	2	II0.0
-03	КП-99	2	I6I.2

N УЗЛА	N ДОКУМЕНТА
I	1.020-1/83.2-2 ООУ П1
3	П1
5	П1
7	П1

2-2

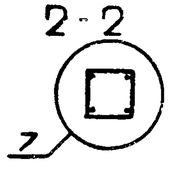

НАЧ. ОТД.	Волынский	
Н.КОНТР	Пригорев	
ГЛ.КОНСТР	Шац	
ГИП	Колдашева	
РАЗРАБ.	Лакеева	
ПРОВЕРИЛ	Никонорова	
ИСПОЛНИЛ	Сливина	

1.020-1/83.2-2 24 СБ

КАРКАС ПРОСТРАНСТВЕННЫЙ КП

СТАДИЯ	МАССА	МАСШТАБ
Р	СМ ТАБЛ	
ЛИСТ	ЛИСТОВ 1	

ЦНИИЭП торгово-бытовых зданий и туристских комплексов

ВЗАМ. ИНВ.№ | ПОДПИСЬ И ДАТА | ИНВ.№ ПОДЛ.

19832 56

ФОРМАТ А3

ФОРМАТ	ЗОНА	ПОЗ	ОБОЗНАЧЕНИЕ	НАИМЕНОВАНИЕ	КОЛ.	ПРИМЕЧАНИЕ
				ДОКУМЕНТАЦИЯ:		
А3			1.020-1/83.2-2 25 СБ	СБОРОЧНЫЙ ЧЕРТЕЖ		
А3			1.020-1/83.2-2 00 У	УЗЛЫ		
А3			1.020-1/83.2-2 00 ТО	ТЕХНИЧЕСКОЕ ОПИСАНИЕ		
				ПЕРЕМЕННЫЕ ДАННЫЕ ДЛЯ ИСПОЛНЕНИЙ:		
			1.020-1/83.2-2 25	КАРКАС ПР. КП-100		
				СБОРОЧНЫЕ ЕДИНИЦЫ:		
А4	1		1.020-1/83.2-15 01	СЕТКА С-1	4	
А4	2		1.020-1/83.2-15 04	ИЗДЕЛИЕ ЗАКЛАДНОЕ МН-1	1	
А4	3		1.020-1/83.2-15 06	ИЗДЕЛИЕ ЗАКЛАДНОЕ МН-3	4	
				ДЕТАЛИ:		
			20.013.14020	СТ.ОТД.ГОСТ 5781-82		
ВЧ	4			Ф20 А-III L=14020	4	34.6КГ
А4	5		1.020-1/83.2-15 08	СТЕРЖЕНЬ ОТДЕЛЬНЫЙ	48	
			1.020-1/83.2-2 25-01	КАРКАС ПР. КП-101		
				СБОРОЧНЫЕ ЕДИНИЦЫ:		
А4	1		1.020-1/83.2-15 01	СЕТКА С-1	4	
А4	2		1.020-1/83.2-15 04	ИЗДЕЛИЕ ЗАКЛАДНОЕ МН-1	1	
				ДЕТАЛИ:		
			20.013.14020	СТ.ОТД.ГОСТ 5781-82		
ВЧ	4			Ф20 А-III L=14020	4	34.6КГ
А4	5		1.020-1/83.2-15 08	СТЕРЖЕНЬ ОТДЕЛЬНЫЙ	48	

ЭПВЦ КиевЗНИИЭП | ОПЕРАТОР ТЛП КОРТ | ГРИГОР

ВЗАМ. ИНВ.№ | ПОДПИСЬ И ДАТА | ИНВ.№ ПОДЛ.

НАЧОТД.	Волынский	
НКОНТР.	Григорев	
ГЛКОНСТР	Шац	
ГИП	Колдашева	
РАЗРАБ.	Сливина	
ПРОВЕРИЛ	Никонорова	
ИСПОЛНИЛ	Богданова	

1.020-1/83.2-2 25

КАРКАС ПРОСТРАНСТВЕННЫЙ КП

СТАДИЯ	ЛИСТ	ЛИСТОВ
Р		1

ЦНИИЭП торгово-бытовых зданий и туристских комплексов

ФОРМАТ А4

ФОРМАТ	ЗОНА	ПОЗ	ОБОЗНАЧЕНИЕ	НАИМЕНОВАНИЕ	КОЛ.	ПРИМЕЧАНИЕ
				ДОКУМЕНТАЦИЯ:		
А3			1.020-1/83.2-2 26 СБ	СБОРОЧНЫЙ ЧЕРТЕЖ		
А3			1.020-1/83.2-2 00 У	УЗЛЫ		
А3			1.020-1/83.2-2 00 ТО	ТЕХНИЧЕСКОЕ ОПИСАНИЕ		
				ПЕРЕМЕННЫЕ ДАННЫЕ ДЛЯ ИСПОЛНЕНИЙ:		
			1.020-1/83.2-2 26	КАРКАС ПР. КП-102		
				СБОРОЧНЫЕ ЕДИНИЦЫ		
А4	1		1.020-1/83.2-15 01	СЕТКА С-1	4	
А4	2		1.020-1/83.2-15 04	ИЗДЕЛИЕ ЗАКЛАДНОЕ МН-1	1	
А4	3		1.020-1/83.2-15 06	ИЗДЕЛИЕ ЗАКЛАДНОЕ МН-3	4	
				ДЕТАЛИ:		
			20.013.12320	СТ.ОТД.ГОСТ 5781-82		
ВЧ	4			Ф20 А-III L=12320	4	30.4КГ
А4	5		1.020-1/83.2-15 08	СТЕРЖЕНЬ ОТДЕЛЬНЫЙ	43	
			1.020-1/83.2-2 26-01	КАРКАС ПР. КП-103		
				СБОРОЧНЫЕ ЕДИНИЦЫ:		
А4	1		1.020-1/83.2-15 01	СЕТКА С-1	4	
А4	2		1.020-1/83.2-15 04	ИЗДЕЛИЕ ЗАКЛАДНОЕ МН-1	1	
				ДЕТАЛИ:		
			20.013.12320	СТ.ОТД.ГОСТ 5781-82		
ВЧ	4			Ф20 А-III L=12320	4	30.4КГ
А4	5		1.020-1/83.2-15 08	СТЕРЖЕНЬ ОТДЕЛЬНЫЙ	43	

ЭПВЦ КиевЗНИИЭП | ОПЕРАТОР ТЛП КОРТ | ГРИГОР

ВЗАМ. ИНВ.№ | ПОДПИСЬ И ДАТА | ИНВ.№ ПОДЛ.

НАЧОТД.	Волынский	
НКОНТР.	Григорев	
ГЛКОНСТР	Шац	
ГИП	Никонорова	
РАЗРАБ.	Сливина	
ПРОВЕРИЛ	Колдашева	
ИСПОЛНИЛ	Богданова	

1.020-1/83.2-2 26

КАРКАС ПРОСТРАНСТВЕННЫЙ КП

СТАДИЯ	ЛИСТ	ЛИСТОВ
Р		1

ЦНИИЭП торгово-бытовых зданий и туристских комплексов

ФОРМАТ А4

ЛИХВАРЬ

ОПЕРАТОР ТЛП КОРТ

ЭПВЦ КиевЗНИИЭП

РИС. 1

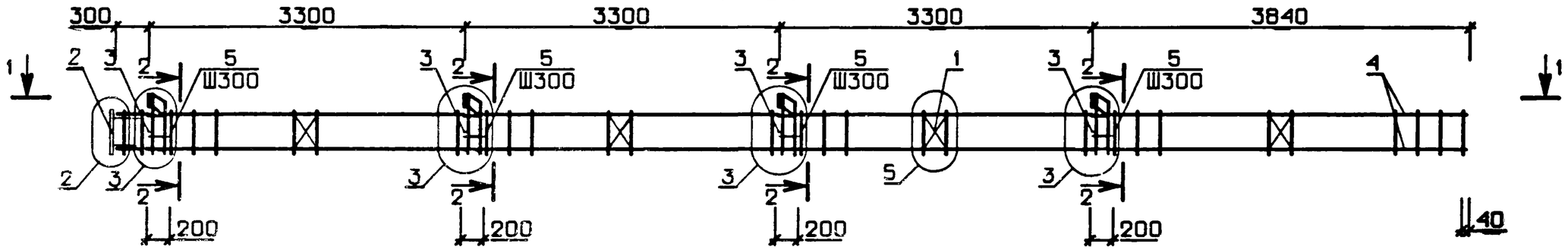

РИС. 2

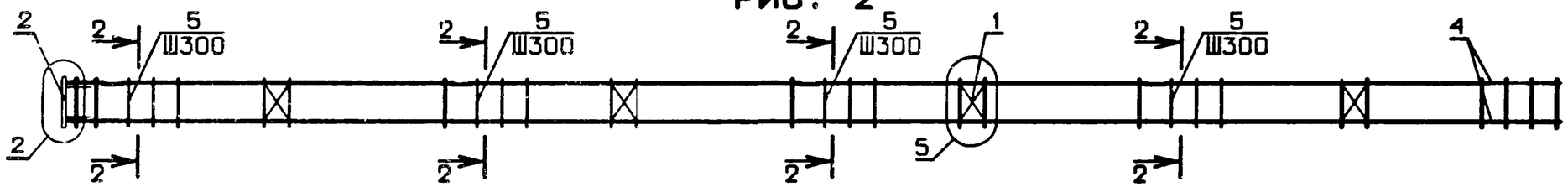

1-1

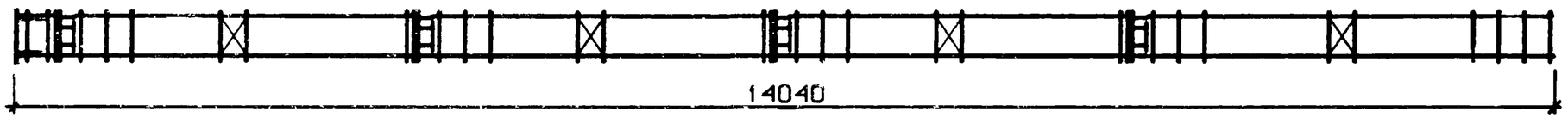

ОБОЗНАЧЕНИЕ	МАРКА	РИС.	МАССА,КГ
I.020-I/83.2-2 25 -0I	КП-I00 КП-I0I	I 2	200.4 I60.8

N УЗЛА	N ДОКУМЕНТА
2	1.020-1/83.2-2 ООУ Л1
3	Л1
5	Л1
7	Л1

2-2

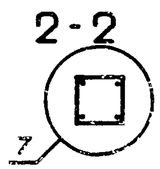

НАЧ ОТД	Волынский	
НКОНТР	Пригорев	
ГЛКОНСТР	Шац	
ГИП	Никонорова	
РАЗРАБ	Савина	
ПРОВЕРИЛ	Колдашева	
ИСПОЛНИЛ	Богданова	

1.020-1/83.2-2 25 СБ

КАРКАС ПРОСТРАНСТВЕННЫЙ КП

СТАДИЯ	МАССА	МАСШТАБ
Р	СМ ТАБЛ	

ЛИСТ | ЛИСТОВ 1

ЦНИИЭП торгово-бытовых зданий и туристских комплексов

ВЗАМ. ИНВ.№ | ПОДПИСЬ И ДАТА | ИНВ.№ ПОДЛ.

ЭПВЦ КиевЗНИИЭП
ОПЕРАТОР ТЛП КОРТ
ЛИХВАРЬ

РИС. 1

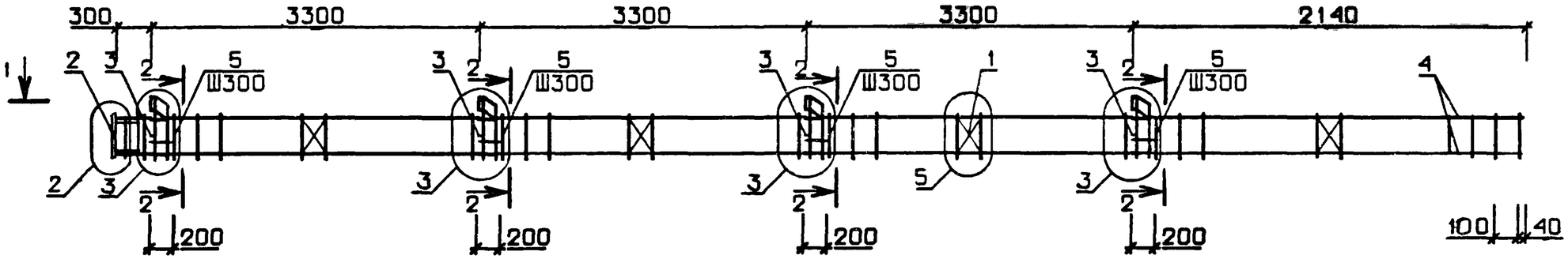

РИС. 2

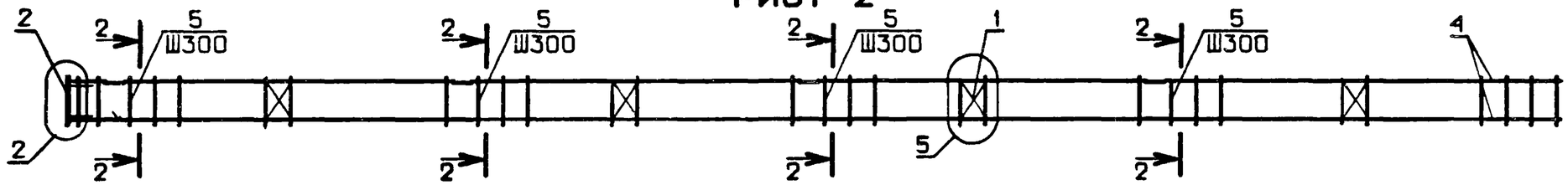

1 - 1

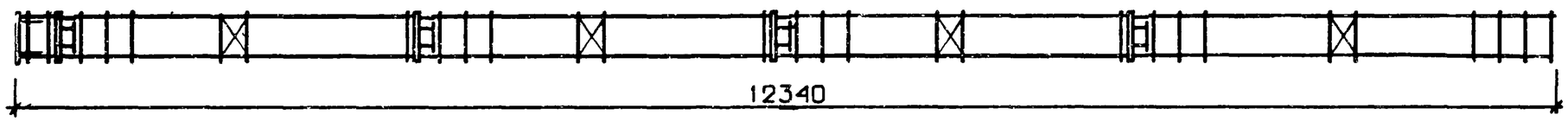

ОБОЗНАЧЕНИЕ	МАРКА	РИС.	МАССА, КГ
I.020-I/83.2-2 26 -0I	КП-I02 КП-I03	I 2	I82.5 I42.9

N УЗЛА	N ДОКУМЕНТА
2	1.020-1/83.2-2 ООУ Л1
3	Л1
5	Л1
7	Л1

2-2

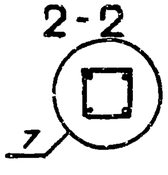

НАЧ. ОТД.	Волынский		
Н.КОНТР	Пригорев		
ГЛ.КОНСТР	Шац		
ГИП	Колдашева		
РАЗРАБ.	Сливина		
ПРОВЕРИЛ	Никонорова		
ИСПОЛНИЛ	Лакеева		

1.020-1/83.2-2 26 СБ

КАРКАС ПРОСТРАНСТВЕННЫЙ КП

СТАДИЯ	МАССА	МАСШТАБ
Р	СМ ТАБЛ	

ЛИСТ	ЛИСТОВ 1

ЦНИИЭП торгово-бытовых зданий и туристских комплексов

ИНВ.№ ПОДЛ. | ПОДПИСЬ И ДАТА | ВЗАМ. ИНВ.№

ФОРМАТ	ЗОНА	ПОЗ	ОБОЗНАЧЕНИЕ	НАИМЕНОВАНИЕ	КОЛ.	ПРИМЕЧАНИЕ
				ДОКУМЕНТАЦИЯ:		
А3			1.020-1/83.2-2 27 СБ	СБОРОЧНЫЙ ЧЕРТЕЖ		
А3			1.020-1/83.2-2 00 У	УЗЛЫ		
А3			1.020-1/83.2-2 00 ТО	ТЕХНИЧЕСКОЕ ОПИСАНИЕ		
				ПЕРЕМЕННЫЕ ДАННЫЕ ДЛЯ ИСПОЛНЕНИЙ:		
			1.020-1/83.2-2 27	КАРКАС ПР. КП-104		
				СБОРОЧНЫЕ ЕДИНИЦЫ:		
А4	1		1.020-1/83.2-15 01	СЕТКА С-1	4	
А4	2		1.020-1/83.2-15 04	ИЗДЕЛИЕ ЗАКЛАДНОЕ МН-1	1	
А4	3		1.020-1/83.2-15 06	ИЗДЕЛИЕ ЗАКЛАДНОЕ МН-3	4	
				ДЕТАЛИ:		
			20.013.14420	СТ.ОТД.ГОСТ 5781-82		
ВЧ	4			Ф20 А-III L=14420	4	35.6КГ
А4	5		1.020-1/83.2-15 08	СТЕРЖЕНЬ ОТДЕЛЬНЫЙ	50	
			1.020-1/83.2-2 27-01	КАРКАС ПР. КП-105		
				СБОРОЧНЫЕ ЕДИНИЦЫ:		
А4	1		1.020-1/83.2-15 01	СЕТКА С-1	4	
А4	2		1.020-1/83.2-15 04	ИЗДЕЛИЕ ЗАКЛАДНОЕ МН-1	1	
				ДЕТАЛИ:		
			20.013.14420	СТ.ОТД.ГОСТ 5781-82		
ВЧ	4			Ф20 А-III L=14420	4	35.6КГ
А4	5		1.020-1/83.2-15 08	СТЕРЖЕНЬ ОТДЕЛЬНЫЙ	50	

ЭПВЦ КиевЗНИИЭП
ОПЕРАТОР ТЛП КОРТ
ГРИГОР

ВЗАМ. ИНВ.№
ПОДПИСЬ И ДАТА
ИНВ.№ ПОДЛ

НАЧ.ОТД.	Волынский	
Н.КОНТР.	Пригорев	
ГЛ.КОНСТР	Шац	
ГИП	Колдашева	
РАЗРАБ.	Сливина	
ПРОВЕРИЛ	Никонорова	
ИСПОЛНИЛ	Богданова	

1.020-1/83.2-2 27

КАРКАС ПРОСТРАНСТВЕННЫЙ КП

СТАДИЯ	ЛИСТ	ЛИСТОВ
Р		1

ЦНИИЭП торгово-бытовых зданий и туристских комплексов

ФОРМАТ А4

ФОРМАТ	ЗОНА	ПОЗ	ОБОЗНАЧЕНИЕ	НАИМЕНОВАНИЕ	КОЛ.	ПРИМЕЧАНИЕ
				ДОКУМЕНТАЦИЯ:		
А3			1.020-1/83.2-2 28 СБ	СБОРОЧНЫЙ ЧЕРТЕЖ		
А3			1.020-1/83.2-2 00 У	УЗЛЫ		
А3			1.020-1/83.2-2 00 ТО	ТЕХНИЧЕСКОЕ ОПИСАНИЕ		
				СБОРОЧНЫЕ ЕДИНИЦЫ:		
А4	1		1.020-1/83.2-15 01	СЕТКА С-1	3	
А4	2		1.020-1/83.2-15 05	ИЗДЕЛИЕ ЗАКЛАДНОЕ МН-2	4	
А4	3		1.020-1/83.2-15 07	ИЗДЕЛИЕ ЗАКЛАДНОЕ МН-4	3	
				ДЕТАЛИ:		
			16.013.8020	СТ.ОТД.ГОСТ 5781-82		
ВЧ	4			Ф16 А-III L=8020	4	12.7КГ
ВЧ	5		20.013.2740	Ф20 А-III L=2740	4	6.80КГ
А4	6		1.020-1/83.2-15 08	СТЕРЖЕНЬ ОТДЕЛЬНЫЙ	30	

ЭПВЦ КиевЗНИИЭП
ОПЕРАТОР ТЛП КОРТ
ГРИГОР

ВЗАМ. ИНВ.№
ПОДПИСЬ И ДАТА
ИНВ.№ ПОДЛ

НАЧ.ОТД.	Волынский	
Н.КОНТР.	Пригорев	
ГЛ.КОНСТР	Шац	
ГИП	Никонорова	
РАЗРАБ.	Сливина	
ПРОВЕРИЛ	Колдашева	
ИСПОЛНИЛ	Богданова	

1.020-1/83.2-2 28

КАРКАС ПР. КП-106

СТАДИЯ	ЛИСТ	ЛИСТОВ
Р		1

ЦНИИЭП торгово-бытовых зданий и туристских комплексов

19832 60

ФОРМАТ А4

ЭПВЦ КиевЗНИИЭП | ОПЕРАТОР ТЛП КОРТ | ЛИХВАРЬ

РИС. 1

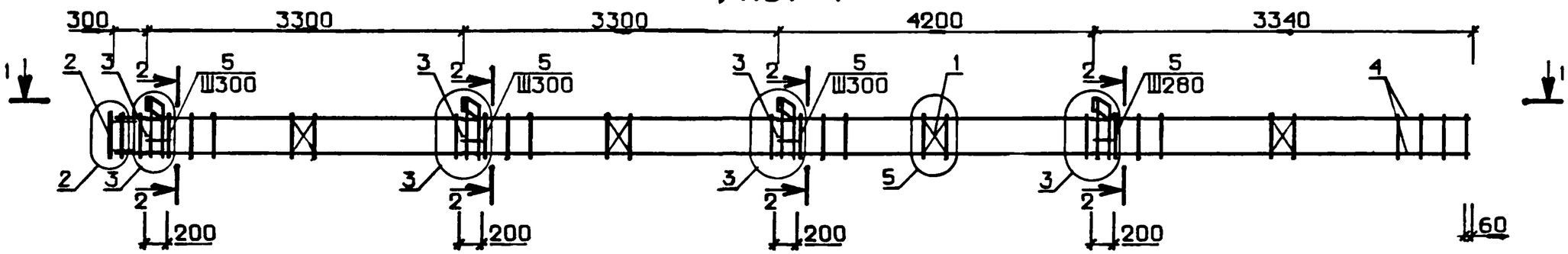

РИС. 2

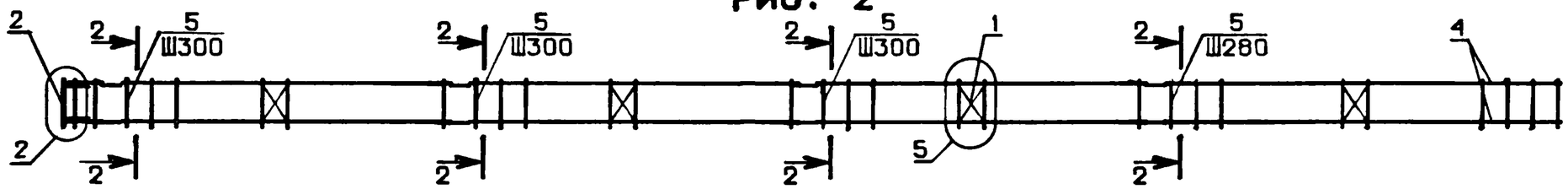

1-1

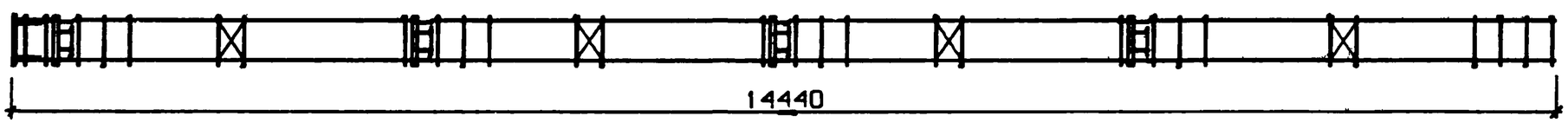

ОБОЗНАЧЕНИЕ	МАРКА	РИС.	МАССА, КГ
I.020-I/83.2-2 27 -0I	КП-I04	I	204.8
	КП-I05	2	I65.2

N УЗЛА	N ДОКУМЕНТА
2	1.020-1/83.2-2 ООУ Л1
3	Л1
5	Л1
7	Л1

2-2

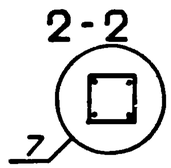

НАЧ. ОТД.	Волынский	
Н.КОНТР	Пригорев	
ГЛ.КОНСТР	Шац	
ГИП	Никонорова	
РАЗРАБ.	Богданова	
ПРОВЕРИЛ	Колдашева	
ИСПОЛНИЛ	Сливина	

1.020-1/83.2-2 27 СБ

КАРКАС ПРОСТРАНСТВЕННЫЙ КП

СТАДИЯ	МАССА	МАСШТАБ
Р	СМ ТАБЛ	

ЛИСТ | ЛИСТОВ 1

ЦНИИЭП торгово-бытовых зданий и туристских комплексов

19832 61

ФОРМАТ А3

ВЗАМ. ИНВ.№ | ПОДПИСЬ И ДАТА | ИНВ.№ ПОДЛ.

ЭПВЦ КиевЗНИИЭП
ОПЕРАТОР ТПП КОРТ
ЛИХВАРЬ

РИС. 1

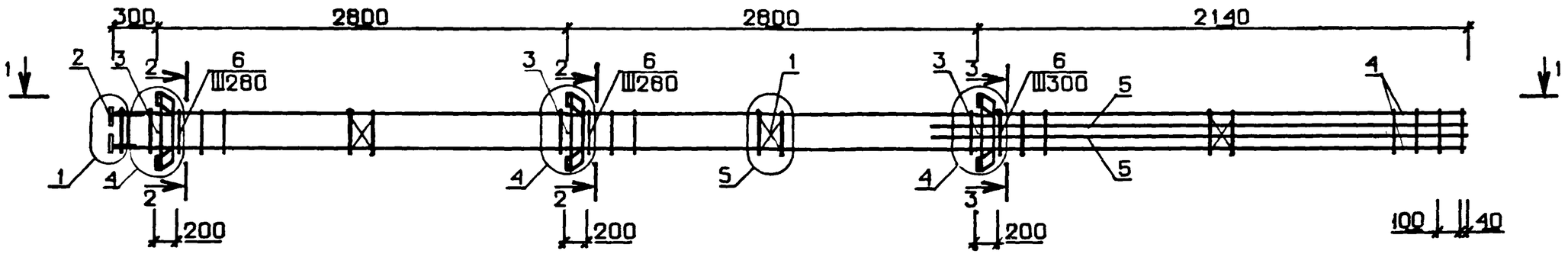

1-1

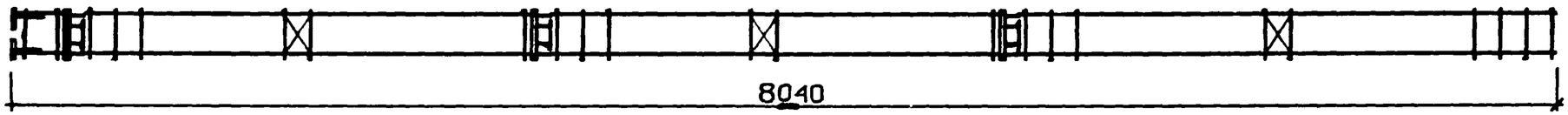

N УЗЛА	N ДОКУМЕНТА
1	1.020-1/83.2-2 ООУ Л1
4	Л1
5	Л1
7	Л1
9	Л1

2-2

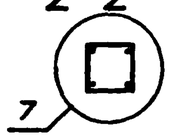

3-3

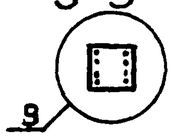

НАЧ. ОТД.	Волынский	
Н.КОНТР	Григорев	
ГЛ.КОНСТР	Шац	
ГИП	Колдашева	
РАЗРАБ.	Лакеева	
ПРОВЕРИЛ	Никонорова	
ИСПОЛНИЛ	Сливина	

1.020-1/83.2-2 28 СБ

КАРКАС ПРОСТРАНСТВЕННЫЙ КП-106

СТАДИЯ	МАССА	МАСШТАБ
Р	138,3	
ЛИСТ	ЛИСТОВ 1	

ЦНИИЭП торгово бытовых зданий и туристских комплексов

ВЗАМ. ИНВ.№
ПОДПИСЬ И ДАТА
ИНВ №ПОДЛ.

ФОРМАТ А3

ГРИГОР

ОПЕРАТОР ТЛП КОРТ

ЭПВЦ КиевЗНИИЭП

ФОРМАТ	ЗОНА	ПОЗ.	ОБОЗНАЧЕНИЕ	НАИМЕНОВАНИЕ	КОЛ.	ПРИМЕЧАНИЕ
				ДОКУМЕНТАЦИЯ:		
А3			1.020-1/83.2-2 29 СБ	СБОРОЧНЫЙ ЧЕРТЕЖ		
А3			1.020-1/83.2-2 00 У	УЗЛЫ		
А3			1.020-1/83.2-2 00 ТО	ТЕХНИЧЕСКОЕ ОПИСАНИЕ		
				СБОРОЧНЫЕ ЕДИНИЦЫ:		
А4		1	1.020-1/83.2-15 01	СЕТКА С-1	3	
А4		2	1.020-1/83.2-15 05	ИЗДЕЛИЕ ЗАКЛАДНОЕ МН-2	4	
А4		3	1.020-1/83.2-15 07	ИЗДЕЛИЕ ЗАКЛАДНОЕ МН-4	3	
				ДЕТАЛИ:		
			16.013.9220	СТ.ОТД.ГОСТ 5781-82		
ВЧ		4		Ф16 А-III L=9220	4	14.5КГ
ВЧ		5	20.013.3940	Ф20 А-III L=3940	4	9.70КГ
А4		6	1.020-1/83.2-15 08	СТЕРЖЕНЬ ОТДЕЛЬНЫЙ	34	

ПОДПИСЬ И ДАТА | ВЗАМ. ИНВ.№ | ИНВ.№ ПОДЛ

НАЧ.ОТД.	Волынский		1.020-1/83.2-2 29
Н.КОНТР.	Пригорев		
ГЛ.КОНСТР	Шац		
ГИП	Колдашева		КАРКАС ПРОСТРАНСТВЕННЫЙ КП-107
РАЗРАБ.	Сливина		
ПРОВЕРИЛ	Никонорова		
ИСПОЛНИЛ	Богданова		

СТАДИЯ	ЛИСТ	ЛИСТОВ
Р		1

ЦНИИЭП торгово-бытовых зданий и туристских комплексов

ФОРМАТ А4

ГРИГОР

ОПЕРАТОР ТЛП КОРТ

ЭПВЦ КиевЗНИИЭП

ФОРМАТ	ЗОНА	ПОЗ.	ОБОЗНАЧЕНИЕ	НАИМЕНОВАНИЕ	КОЛ.	ПРИМЕЧАНИЕ
				ДОКУМЕНТАЦИЯ:		
А3			1.020-1/83.2-2 30 СБ	СБОРОЧНЫЙ ЧЕРТЕЖ		
А3			1.020-1/83.2-2 00 У	УЗЛЫ		
А3			1.020-1/83.2-2 00 ТО	ТЕХНИЧЕСКОЕ ОПИСАНИЕ		
				СБОРОЧНЫЕ ЕДИНИЦЫ:		
А4		1	1.020-1/83.2-15 01	СЕТКА С-1	3	
А4		2	1.020-1/83.2-15 05	ИЗДЕЛИЕ ЗАКЛАДНОЕ МН-2	4	
А4		3	1.020-1/83.2-15 07	ИЗДЕЛИЕ ЗАКЛАДНОЕ МН-4	3	
				ДЕТАЛИ:		
			16.013.9020	СТ.ОТД.ГОСТ 5781-82		
ВЧ		4		Ф16 А-III L=9020	4	14.2КГ
ВЧ		5	20.013.2740	Ф20 А-III L=2740	4	6.80КГ
А4		6	1.020-1/83.2-15 08	СТЕРЖЕНЬ ОТДЕЛЬНЫЙ	32	

ПОДПИСЬ И ДАТА | ВЗАМ. ИНВ.№ | ИНВ.№ ПОДЛ

НАЧ.ОТД.	Волынский		1.020-1/83.2-2 30
Н.КОНТР.	Пригорев		
ГЛ.КОНСТР	Шац		
ГИП	Никонорова		КАРКАС ПРОСТРАНСТВЕННЫЙ КП-108
РАЗРАБ.	Сливина		
ПРОВЕРИЛ	Колдашева		
ИСПОЛНИЛ	Богданова		

СТАДИЯ	ЛИСТ	ЛИСТОВ
Р		1

ЦНИИЭП торгово-бытовых зданий и туристских комплексов

ФОРМАТ А4

ЭПВЦ КиевЗНИИЭП | ОПЕРАТОР ТЛП КОРТ | ЛИХВАРЬ

РИС. 1

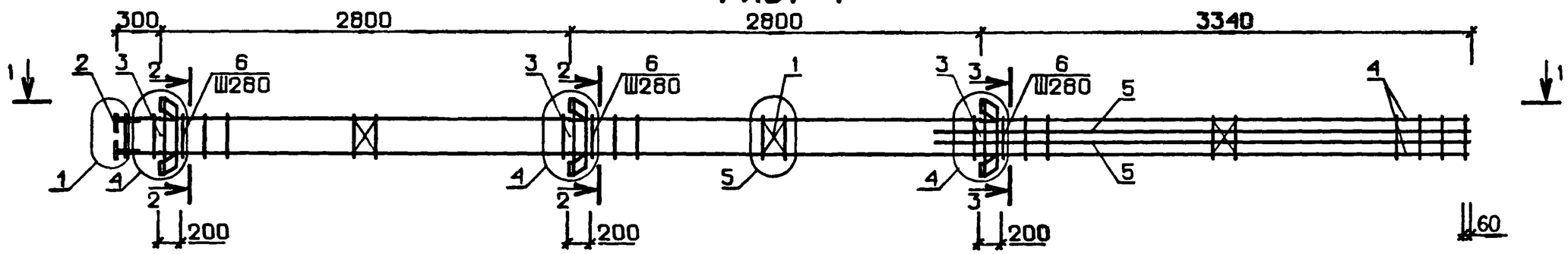

1-1

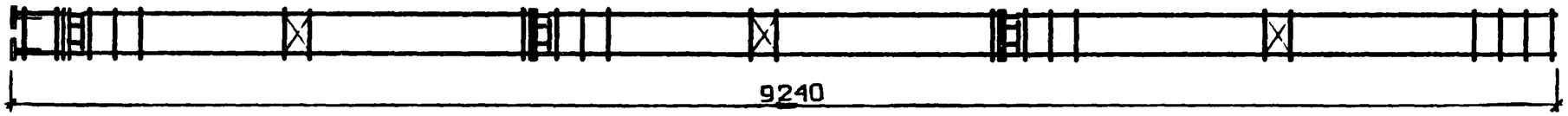

N УЗЛА	N ДОКУМЕНТА
1	1.020-1/83.2-2 ООУ ПЗ
4	ПЗ
5	ПЗ
7	ПЗ
9	ПЗ

2-2

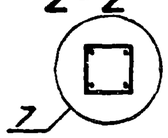

3-3

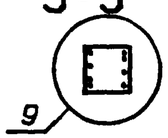

НАЧ. ОТД.	Волынский	
Н.КОНТР	Пригорев	
ГЛ.КОНСТР	Шац	
ГИП	Никонорова	
РАЗРАБ.	Сливина	
ПРОВЕРИЛ	Колдашева	
ИСПОЛНИЛ	Богданова	

1.020-1/83.2-2 29 ОБ

КАРКАС ПРОСТРАНСТВЕННЫЙ КП-107

СТАДИЯ	МАССА	МАСШТАБ
Р	158,6	
ЛИСТ	ЛИСТОВ 1	

ЦНИИЭП торгово-бытовых зданий и туристских комплексов

ВЗАМ. ИНВ.№ | ПОДПИСЬ И ДАТА | ИНВ.№ ПОДЛ.

19832 64 ФОРМАТ А3

ЭПВЦ КиевЗНИИЭП | ОПЕРАТОР ТЛП КОРТ | ЛИХВАРЬ

РИС. 1

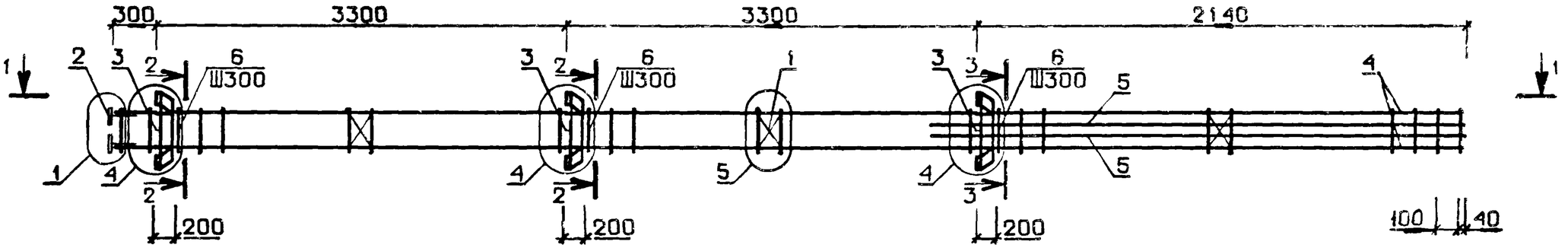

1-1

N УЗЛА	N ДОКУМЕНТА
1	1.020-1/83.2-2 ООУ П1
4	П1
5	П1
7	П1
9	П1

2-2

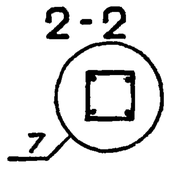

3-3

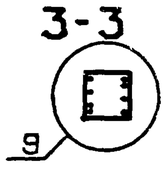

НАЧ. ОТД.	Волынский	
Н.КОНТР	Григорев	
ГЛ.КОНСТР	Шац	
ГИП	Колдашева	
РАЗРАБ.	Саивина	
ПРОВЕРИЛ	Никонорова	
ИСПОЛНИЛ	Лакеева	

1.020-1/83.2-2 30 СБ

КАРКАС ПРОСТРАНСТВЕННЫЙ КП-108

СТАДИЯ	МАССА	МАСШТАБ
Р	145,0	
ЛИСТ	ЛИСТОВ 1	

ЦНИИЭП торгово бытовых зданий и туристских комплексов

ВЗАМ. ИНВ.№ | ПОДПИСЬ И ДАТА | ИНВ.№ПОДЛ.

19832 65

ФОРМАТ А3

ФОРМАТ	ЗОНА	ПОЗ	ОБОЗНАЧЕНИЕ	НАИМЕНОВАНИЕ	КОЛ	ПРИМЕЧАНИЕ
				ДОКУМЕНТАЦИЯ:		
А3			1.020-1/83.2-2 31 СБ	СБОРОЧНЫЙ ЧЕРТЕЖ		
А3			1.020-1/83.2-2 00 У	УЗЛЫ		
А3			1.020-1/83.2-2 00 ТО	ТЕХНИЧЕСКОЕ ОПИСАНИЕ		
				ПЕРЕМЕННЫЕ ДАННЫЕ ДЛЯ ИСПОЛНЕНИЙ:		
			1.020-1/83.2-2 31	КАРКАС ПР. КП-109		
				СБОРОЧНЫЕ ЕДИНИЦЫ:		
А4		1	1.020-1/83.2-15 01	СЕТКА С-1	3	
А4		2	1.020-1/83.2-15 05	ИЗДЕЛИЕ ЗАКЛАДНОЕ МН-2	4	
А4		3	1.020-1/83.2-15 07	ИЗДЕЛИЕ ЗАКЛАДНОЕ МН-4	3	
				ДЕТАЛИ:		
			20.013.9020	СТ.ОТД.ГОСТ 5781-82		
ВЧ		4		Ф20 А-III L=9020	4	22.2КГ
А4		5	1.020-1/83.2-15 08	СТЕРЖЕНЬ ОТДЕЛЬНЫЙ	32	
			1.020-1/83.2-2 31-01	КАРКАС ПР. КП-110		
				СБОРОЧНЫЕ ЕДИНИЦЫ:		
А4		1	1.020-1/83.2-15 01	СЕТКА С-1	3	
А4		2	1.020-1/83.2-15 05	ИЗДЕЛИЕ ЗАКЛАДНОЕ МН-2	4	
А4		3	1.020-1/83.2-15 07	ИЗДЕЛИЕ ЗАКЛАДНОЕ МН-4	3	
				ДЕТАЛИ:		
			16.013.9020	СТ.ОТД.ГОСТ 5781-82		
ВЧ		4		Ф16 А-III L=9020	4	14.2КГ
А4		5	1.020-1/83.2-15 08	СТЕРЖЕНЬ ОТДЕЛЬНЫЙ	32	
			1.020-1/83.2-2 31-02	КАРКАС ПР. КП-111		
				СБОРОЧНЫЕ ЕДИНИЦЫ:		
А4		1	1.020-1/83.2-15 01	СЕТКА С-1	3	
А4		2	1.020-1/83.2-15 05	ИЗДЕЛИЕ ЗАКЛАДНОЕ МН-2	4	

ЭПВЦ КиевЗНИИЭП | ОПЕРАТОР ТЛП КОРТ | ГРИГОР

ВЗАМ. ИНВ.№ | ПОДПИСЬ И ДАТА | ИНВ.№ ПОДЛ

НАЧ.ОТД.	Волынский		1.020-1/83.2-2 31
Н.КОНТР.	Григорьев		
ГЛ.КОНСТР.	Шац		
ГИП	Колдашева		КАРКАС ПРОСТРАНСТВЕННЫЙ КП
РАЗРАБ.	Сливина		
ПРОВЕРИЛ	Никонорова		
ИСПОЛНИЛ	Богданова		

СТАДИЯ	ЛИСТ	ЛИСТОВ
Р	1	2

ЦНИИЭП торгово-бытовых зданий и туристских комплексов

ФОРМАТ А4

ФОРМАТ	ЗОНА	ПОЗ.	ОБОЗНАЧЕНИЕ	НАИМЕНОВАНИЕ	КОЛ	ПРИМЕЧАНИЕ
А4		3	1.020-1/83 2-15 06	ИЗДЕЛИЕ ЗАКЛАДНОЕ МН-3	3	
				ДЕТАЛИ:		
			16.013.9020	СТ.ОТД.ГОСТ 5781-82		
ВЧ		4		Ф16 А-III L=9020	4	14.2КГ
А4		5	1.020-1/83.2-15 08	СТЕРЖЕНЬ ОТДЕЛЬНЫЙ	32	
			1.020-1/83.2-2 31-03	КАРКАС ПР. КП-112		
				СБОРОЧНЫЕ ЕДИНИЦЫ:		
А4		1	1.020-1/83.2-15 01	СЕТКА С-1	3	
А4		2	1.020-1/83.2-15 05	ИЗДЕЛИЕ ЗАКЛАДНОЕ МН-2	4	
А4		3	1.020-1/83.2-15 06	ИЗДЕЛИЕ ЗАКЛАДНОЕ МН-3	3	
				ДЕТАЛИ:		
			20.013.9020	СТ.ОТД.ГОСТ 5781-82		
ВЧ		4		Ф20 А-III L=9020	4	22.2КГ
А4		5	1.020-1/83.2-15 08	СТЕРЖЕНЬ ОТДЕЛЬНЫЙ	32	
			1.020-1/83.2-2 31-04	КАРКАС ПР. КП-113		
				СБОРОЧНЫЕ ЕДИНИЦЫ:		
А4		1	1.020-1/83.2-15 01	СЕТКА С-1	3	
А4		2	1.020-1/83.2-15 05	ИЗДЕЛИЕ ЗАКЛАДНОЕ МН-2	4	
				ДЕТАЛИ:		
			16.013.9020	СТ.ОТД.ГОСТ 5781-82		
ВЧ		4		Ф16 А-III L=9020	4	14.2КГ
А4		5	1.020-1/83.2-15 08	СТЕРЖЕНЬ ОТДЕЛЬНЫЙ	32	
			1.020-1/83.2-2 31-05	КАРКАС ПР. КП-114		
				СБОРОЧНЫЕ ЕДИНИЦЫ:		
А4		1	1.020-1/83.2-15 01	СЕТКА С-1	3	
А4		2	1.020-1/83.2-15 05	ИЗДЕЛИЕ ЗАКЛАДНОЕ МН-2	4	
				ДЕТАЛИ:		
			20.013.9020	СТ.ОТД.ГОСТ 5781-82		
ВЧ		4		Ф20 А-III L=9020	4	22.2КГ
А4		5	1.020-1/83.2-15 08	СТЕРЖЕНЬ ОТДЕЛЬНЫЙ	32	

ЭПВЦ КиевЗНИИЭП | ОПЕРАТОР ТЛП КОРТ | ГРИГОР

ВЗАМ.ИНВ.№ | ПОДПИСЬ И ДАТА | ИНВ.№ ПОДЛ

1.020-1/83.2-2 31

ЛИСТ 2

ФОРМАТ А4

ЭПВЦ КиевЗНИИЭП
ОПЕРАТОР ТЛП КОРТ
ЛИХВАРЬ
ВЗАМ. ИНВ.№
ПОДПИСЬ И ДАТА
ИНВ.№ПОДЛ.

РИС. 1

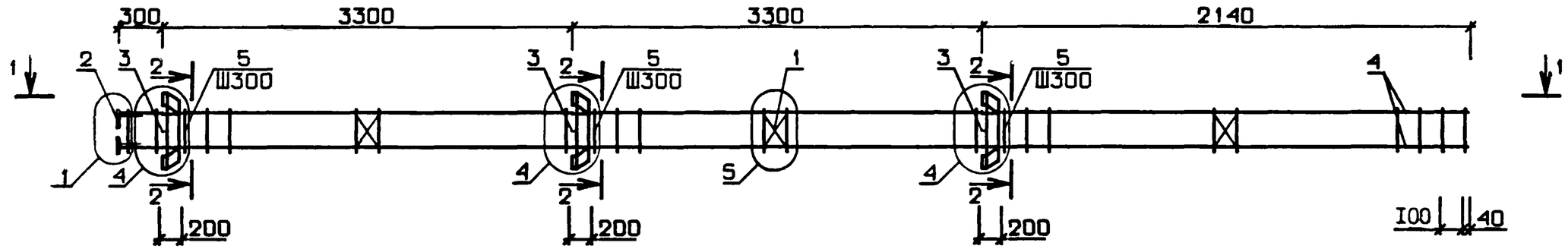

РИС. 2

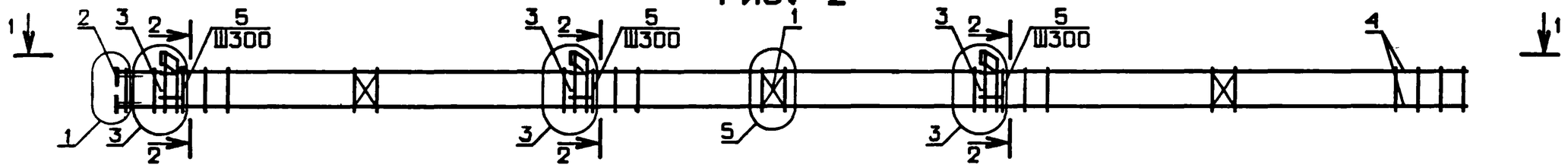

РИС. 3

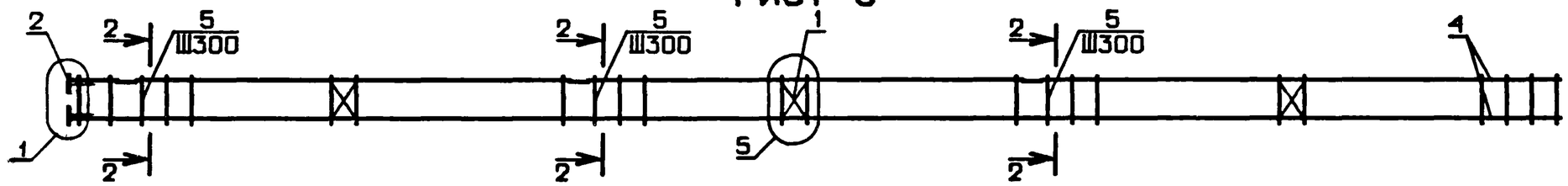

1-1

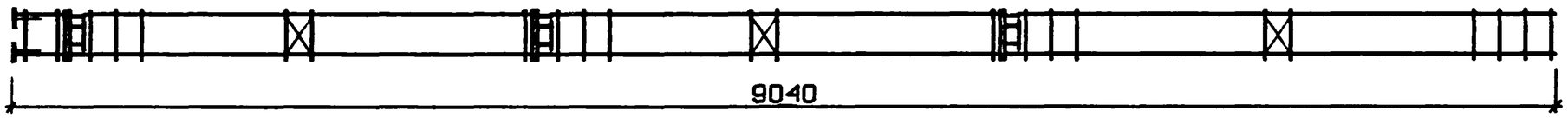

N УЗЛА	N ДОКУМЕНТА
1	1.020-1/83.2-2 ООУ П1
3	П1
4	П1
5	П1
7	П1

2-2

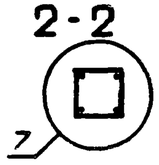

НАЧ. ОТД.	Волынский	
Н.КОНТР	Пригорев	
ГЛ.КОНСТР	Шац	
ГИП	Никонорова	
РАЗРАБ.	Лакеева	
ПРОВЕРИЛ	Колдашева	
ИСПОЛНИЛ	Сливина	

1.020-1/83.2-2 31 СБ

КАРКАС ПРОСТРАНСТВЕННЫЙ КП

СТАДИЯ	МАССА	МАСШТАБ
Р	СМ ТАБЛ	
ЛИСТ 1	ЛИСТОВ 2	

ЦНИИЭП торгово бытовых зданий и туристских комплексов

ОБОЗНАЧЕНИЕ	МАРКА	РИС.	МАССА,КГ
I.020-I/83.2-2 3I	КП-I09	I	I50.0
-0I	КП-II0	I	II8.0
-02	КП-III	2	I00.8
-03	КП-II2	2	I32.8
-04	КП-II3	3	7I.04
-05	КП-II4	3	I03.I

Инв.№ подл. | Подпись и дата | Взам.инв.№

ФОРМАТ	ЗОНА	ПОЗ	ОБОЗНАЧЕНИЕ	НАИМЕНОВАНИЕ	КОЛ.	ПРИМЕЧАНИЕ
				ДОКУМЕНТАЦИЯ:		
А3			1.020-1/83.2-2 32 СВ	СБОРОЧНЫЙ ЧЕРТЕЖ		
А3			1.020-1/83.2-2 00 У	УЗЛЫ		
А3			1.020-1/83.2-2 00 ТО	ТЕХНИЧЕСКОЕ ОПИСАНИЕ		
				СБОРОЧНЫЕ ЕДИНИЦЫ:		
А4		1	1.020-1/83.2-15 01	СЕТКА С-1	3	
А4		2	1.020-1/83.2-15 05	ИЗДЕЛИЕ ЗАКЛАДНОЕ МН-2	4	
А4		3	1.020-1/83.2-15 07	ИЗДЕЛИЕ ЗАКЛАДНОЕ МН-4	3	
				ДЕТАЛИ:		
			16.013.9720	СТ.ОТД.ГОСТ 5781-82		
ВЧ		4		Ф16 А-III L=9720	4	15.3КГ
ВЧ		5	20.013.4440	Ф20 А-III L=4440	4	10.9КГ
А4		6	1.020-1/83.2-15 08	СТЕРЖЕНЬ ОТДЕЛЬНЫЙ	35	

ЭПВЦ КиевЗНИИЭП | ОПЕРАТОР ТЛП КОРТ | ГРИГОР

ПОДПИСЬ И ДАТА | ВЗАМ. ИНВ № | ИНВ.№ ПОДЛ

НАЧ.ОТД.	Волынский	
Н.КОНТР.	Пригорев	
ГЛ.КОНСТР	Шац	
ГИП	Никонорова	
РАЗРАБ.	Сливина	
ПРОВЕРИЛ	Колдашева	
ИСПОЛНИЛ	Богданова	

1.020-1/83.2-2 32

КАРКАС ПР. КП-115

СТАДИЯ	ЛИСТ	ЛИСТОВ
Р		1

ЦНИИЭП торгово-бытовых зданий и туристских комплексов

ФОРМАТ А4

ФОРМАТ	ЗОНА	ПОЗ	ОБОЗНАЧЕНИЕ	НАИМЕНОВАНИЕ	КОЛ.	ПРИМЕЧАНИЕ
				ДОКУМЕНТАЦИЯ:		
А3			1.020-1/83.2-2 33 СБ	СБОРОЧНЫЙ ЧЕРТЕЖ		
А3			1.020-1/83.2-2 00 У	УЗЛЫ		
А3			1.020-1/83.2-2 00 ТО	ТЕХНИЧЕСКОЕ ОПИСАНИЕ		
				СБОРОЧНЫЕ ЕДИНИЦЫ:		
А4		1	1.020-1/83.2-15 01	СЕТКА С-1	3	
А4		2	1.020-1/83.2-15 05	ИЗДЕЛИЕ ЗАКЛАДНОЕ МН-2	4	
А4		3	1.020-1/83.2-15 07	ИЗДЕЛИЕ ЗАКЛАДНОЕ МН-4	3	
				ДЕТАЛИ:		
			16.013.10720	СТ.ОТД.ГОСТ 5781-82		
ВЧ		4		Ф16 А-III L=10720	4	16.9КГ
ВЧ		5	20.013.4440	Ф20 А-III L=4440	4	10.9КГ
А4		6	1.020-1/83.2-15 08	СТЕРЖЕНЬ ОТДЕЛЬНЫЙ	37	

ЭПВЦ КиевЗНИИЭП | ОПЕРАТОР ТЛП КОРТ | ГРИГОР

ПОДПИСЬ И ДАТА | ВЗАМ. ИНВ № | ИНВ.№ ПОДЛ

НАЧ.ОТД.	Волынский	
Н.КОНТР	Пригорев	
ГЛ.КОНСТР	Шац	
ГИП	Колдашева	
РАЗРАБ.	Сливина	
ПРОВЕРИЛ	Никонорова	
ИСПОЛНИЛ	Лакеева	

1.020-1/83.2-2 33

КАРКАС ПР. КП-116

СТАДИЯ	ЛИСТ	ЛИСТОВ
Р		1

ЦНИИЭП торгово-бытовых зданий и туристских комплексов

ФОРМАТ А4

ЭПВЦ КиевЗНИИЭП
ОПЕРАТОР ТЛП КОРТ
ЛИХВАРЬ

РИС. 1

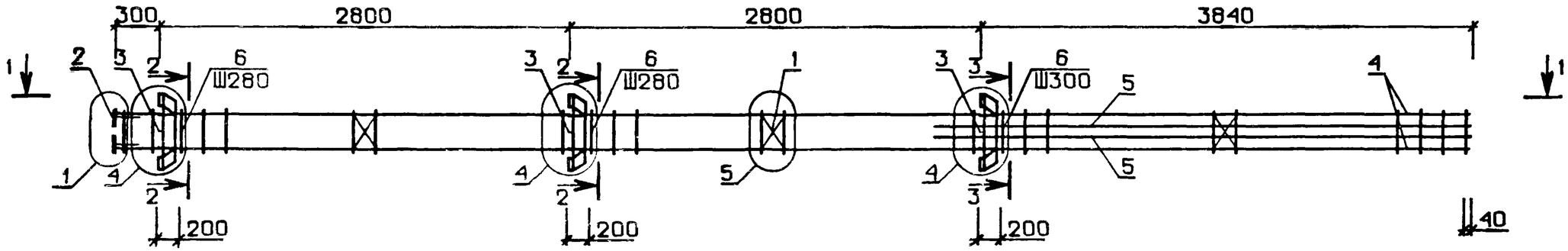

1-1

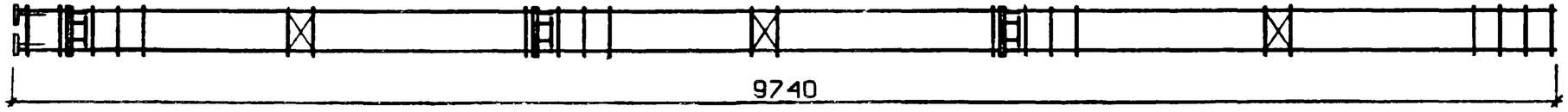

N УЗЛА	N ДОКУМЕНТА	
1	1.020-1/83.2-2 ООУ	ПЗ
4		ПЗ
5		ПЗ
7		ПЗ
9		ПЗ

2-2

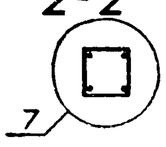

3-3

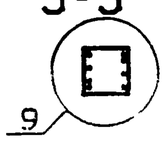

НАЧ. ОТД.	Волынский	
Н.КОНТР	Григорев	
ГЛ.КОНСТР	Шац	
ГИП	Колдашева	
РАЗРАБ.	Богданова	
ПРОВЕРИЛ	Никонорова	
ИСПОЛНИЛ	Сливина	

1.020-1/83.2-2 32 ОБ

КАРКАС ПРОСТРАНСТВЕННЫЙ КП-115

СТАДИЯ	МАССА	МАСШТАБ
Р	166,9	
ЛИСТ	ЛИСТОВ 1	

ЦНИИЭП торгово бытовых зданий и туристских комплексов

19832 70

ФОРМАТ А3

ВЗАМ. ИНВ.№ | ПОДПИСЬ И ДАТА | ИНВ.№ ПОДЛ

ЭПВЦ КиевЗНИИЭП | ОПЕРАТОР ТЛП КОРТ | ЛИХВАРЬ

РИС. 1

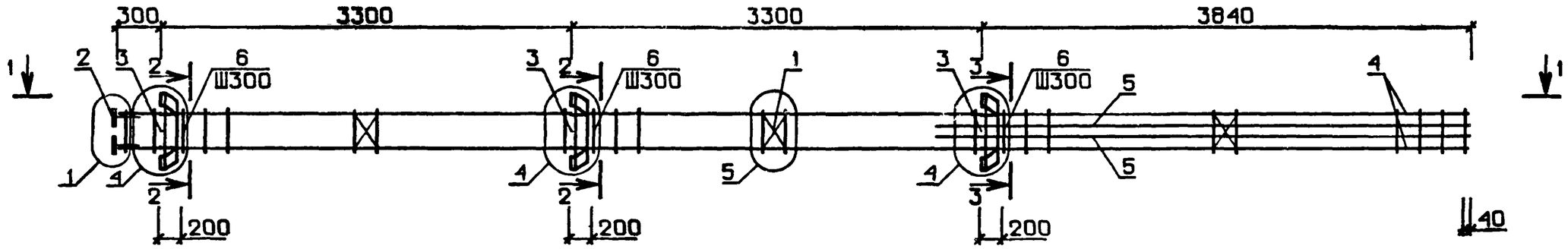

N УЗЛА	N ДОКУМЕНТА
1	1.020-1/83.2-2 ООУ ПЗ
4	ПЗ
5	ПЗ
7	ПЗ
9	ПЗ

2-2

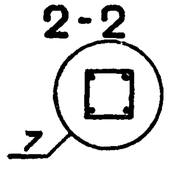

3-3

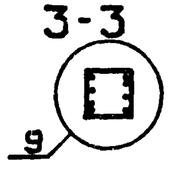

НАЧ. ОТД.	Волынский	
Н.КОНТР	Пригорев	
ГЛ.КОНСТР	Шац	
ГИП	Никонорова	
РАЗРАБ.	Лакеева	
ПРОВЕРИЛ	Колдашева	
ИСПОЛНИЛ	Сливина	

1.020-1/83.2-2 33 ОБ

КАРКАС ПРОСТРАНСТВЕННЫЙ КП-116

СТАДИЯ	МАССА	МАСШТАБ
Р	173,63	
ЛИСТ	ЛИСТОВ 1	

ЦНИИЭП торгово-бытовых зданий и туристских комплексов

19832 71

ФОРМАТ А3

ВЗАМ. ИНВ.№ | ПОДПИСЬ И ДАТА | ИНВ.№ ПОДЛ.

ФОРМАТ	ЗОНА	ПОЗ	ОБОЗНАЧЕНИЕ	НАИМЕНОВАНИЕ	КОЛ.	ПРИМЕЧАНИЕ
				ДОКУМЕНТАЦИЯ:		
А3			1.020-1/83.2-2 34 СБ	СБОРОЧНЫЙ ЧЕРТЕЖ		
А3			1.020-1/83.2-2 00 У	УЗЛЫ		
А3			1.020-1/83.2-2 00 ТО	ТЕХНИЧЕСКОЕ ОПИСАНИЕ		
				ПЕРЕМЕННЫЕ ДАННЫЕ ДЛЯ ИСПОЛНЕНИЙ:		
			1.020-1/83.2-2 34	КАРКАС ПР. КП-117		
				СБОРОЧНЫЕ ЕДИНИЦЫ:		
А4	1		1.020-1/83.2-15 01	СЕТКА С-1	3	
А4	2		1.020-1/83.2-15 05	ИЗДЕЛИЕ ЗАКЛАДНОЕ МН-2	4	
А4	3		1.020-1/83.2-15 07	ИЗДЕЛИЕ ЗАКЛАДНОЕ МН-4	3	
				ДЕТАЛИ:		
			16.013.10820	СТ.ОТД.ГОСТ 5781-82		
ВЧ	4			Ф16 А-III L=10820	4	17.1КГ
ВЧ	5		20.013.2740	Ф20 А-III L=2740	4	6.80КГ
А4	6		1.020-1/83.2-15 08	СТЕРЖЕНЬ ОТДЕЛЬНЫЙ	38	
			1.020-1/83.2-2 34-01	КАРКАС ПР. КП-118		
				СБОРОЧНЫЕ ЕДИНИЦЫ:		
А4	1		1.020-1/83.2-15 01	СЕТКА С-1	3	
А4	2		1.020-1/83.2-15 05	ИЗДЕЛИЕ ЗАКЛАДНОЕ МН-2	4	
А4	3		1.020-1/83.2-15 07	ИЗДЕЛИЕ ЗАКЛАДНОЕ МН-4	3	
				ДЕТАЛИ:		
			20.013.10820	СТ.ОТД.ГОСТ 5781-82		
ВЧ	4			Ф20 А-III L=10820	4	26.7КГ
ВЧ	5		16.013.2740	Ф16 А-III L=2740	4	4.30КГ
А4	6		1.020-1/83.2-15 08	СТЕРЖЕНЬ ОТДЕЛЬНЫЙ	38	

ЭПВЦ КиевЗНИИЭП | ОПЕРАТОР ТЛП КОРТ | ГРИГОР

ВЗАМ. ИНВ № | ПОДПИСЬ И ДАТА | ИНВ № ПОДЛ

НАЧ.ОТД.	Волынский	
Н.КОНТР.	Пригорев	
ГЛ.КОНСТР	Шац	
ГИП	Никонорова	
РАЗРАБ.	Саивина	
ПРОВЕРИЛ	Колдашева	
ИСПОЛНИЛ	Богданова	

1.020-1/83.2-2 34

КАРКАС ПРОСТРАНСТВЕННЫЙ КП

СТАДИЯ	ЛИСТ	ЛИСТОВ
Р		1

ЦНИИЭП торгово-бытовых зданий и туристских комплексов

ФОРМАТ А4

ФОРМАТ	ЗОНА	ПОЗ.	ОБОЗНАЧЕНИЕ	НАИМЕНОВАНИЕ	КОЛ.	ПРИМЕЧАНИЕ
				ДОКУМЕНТАЦИЯ:		
А3			1.020-1/83.2-2 35 СБ	СБОРОЧНЫЙ ЧЕРТЕЖ		
А3			1.020-1/83.2-2 00 У	УЗЛЫ		
А3			1.020-1/83.2-2 00 ТО	ТЕХНИЧЕСКОЕ ОПИСАНИЕ		
				ПЕРЕМЕННЫЕ ДАННЫЕ ДЛЯ ИСПОЛНЕНИЙ:		
			1.020-1/83.2-2 35	КАРКАС ПР. КП-119		
				СБОРОЧНЫЕ ЕДИНИЦЫ:		
А4	1		1.020-1/83.2-15 01	СЕТКА С-1	3	
А4	2		1.020-1/83.2-15 05	ИЗДЕЛИЕ ЗАКЛАДНОЕ МН-2	4	
А4	3		1.020-1/83.2-15 07	ИЗДЕЛИЕ ЗАКЛАДНОЕ МН-4	3	
				ДЕТАЛИ:		
			16.013.11620	СТ.ОТД.ГОСТ 5781-82		
ВЧ	4			Ф16 А-III L=11620	4	18.3КГ
ВЧ	5		20.013.4740	Ф20 А-III L=4740	4	11.7КГ
А4	6		1.020-1/83.2-15 08	СТЕРЖЕНЬ ОТДЕЛЬНЫЙ	40	
			1.020-1/83.2-2 35-01	КАРКАС ПР. КП-120		
				СБОРОЧНЫЕ ЕДИНИЦЫ:		
А4	1		1.020-1/83.2-15 01	СЕТКА С-1	3	
А4	2		1.020-1/83.2-15 05	ИЗДЕЛИЕ ЗАКЛАДНОЕ МН-2	4	
А4	3		1.020-1/83.2-15 07	ИЗДЕЛИЕ ЗАКЛАДНОЕ МН-4	3	
				ДЕТАЛИ:		
			20.013.11620	СТ.ОТД.ГОСТ 5781-82		
ВЧ	4			Ф20 А-III L=11620	4	28.7КГ
ВЧ	5		16.013.4740	Ф16 А-III L=4740	4	7.5КГ
А4	6		1.020-1/83.2-15 08	СТЕРЖЕНЬ ОТДЕЛЬНЫЙ	40	

ЭПВЦ КиевЗНИИЭП | ОПЕРАТОР ТЛП КОРТ | ГРИГОР

ВЗАМ. ИНВ № | ПОДПИСЬ И ДАТА | ИНВ № ПОДЛ

НАЧ.ОТД.	Волынский	
Н.КОНТР.	Пригорев	
ГЛ.КОНСТР	Шац	
ГИП	Колдашева	
РАЗРАБ.	Лакеева	
ПРОВЕРИЛ	Никонорова	
ИСПОЛНИЛ	Богданова	

1.020-1/83.2-2 35

КАРКАС ПРОСТРАНСТВЕННЫЙ КП

СТАДИЯ	ЛИСТ	ЛИСТОВ
Р		1

ЦНИИЭП торгово-бытовых зданий и туристских комплексов

ФОРМАТ А4

ЭПВЦ КиевЗНИИЭП | ОПЕРАТОР ТЛП КОРТ | ЛИХАРЬ

РИС. 1

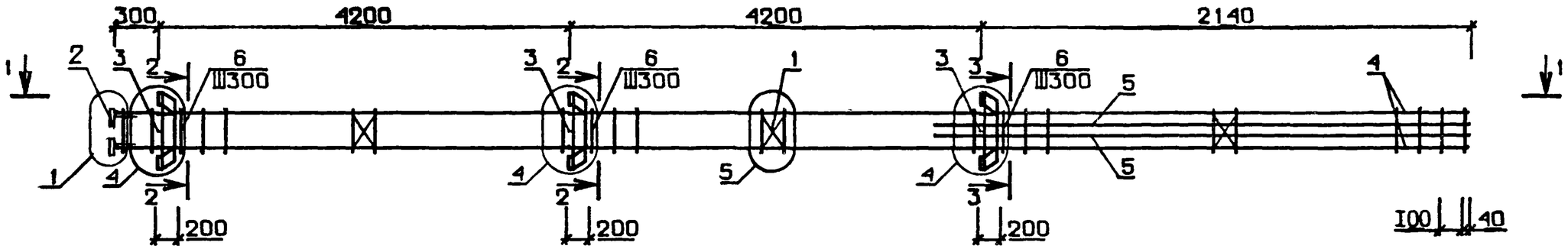

1-1

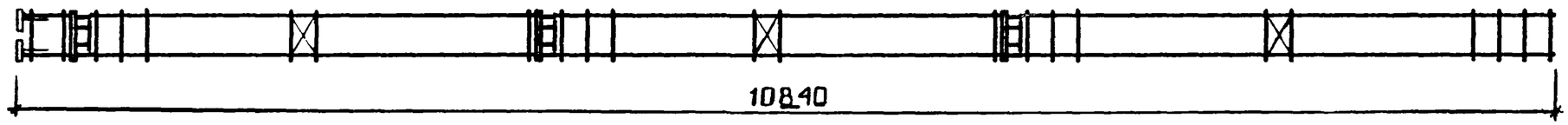

ОБОЗНАЧЕНИЕ	МАРКА	РИС.	МАССА,КГ
I.020-I/83.2-2 34	КП-II7	I	I57.7
-0I	КП-II8	2	I86.4

N УЗЛА	N ДОКУМЕНТА
1	1.020-1/83.2-2 ООУ ПЗ
4	ПЗ
5	ПЗ
7	ПЗ
9	ПЗ

2-2 (7)

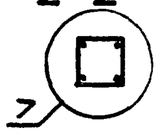

3-3 (9)

НАЧ. ОТД.	Волынский	
Н.КОНТР	Пригорев	
ГП.КОНСТР	Шац	
ГИП	Колдашева	
РАЗРАБ.	Сливина	
ПРОВЕРИЛ	Никонорова	
ИСПОЛНИЛ	Богданова	

1.020-1/83.2-2 34 ОБ

КАРКАС ПРОСТРАНСТВЕННЫЙ КП

СТАДИЯ	МАССА	МАСШТАБ
Р	СМ ТАБЛ	

ЛИСТ | ЛИСТОВ 1

ЦНИИЭП торгово-бытовых зданий и туристских комплексов

ИНВ.№ ПОДЛ. | ПОДПИСЬ И ДАТА | ВЗАМ. ИНВ.№

19832 73

ФОРМАТ А3

ЭПВЦ КиевЗНИИЭП | ОПЕРАТОР ТПП КОРТ | ЛИХВАРЬ

РИС. 1

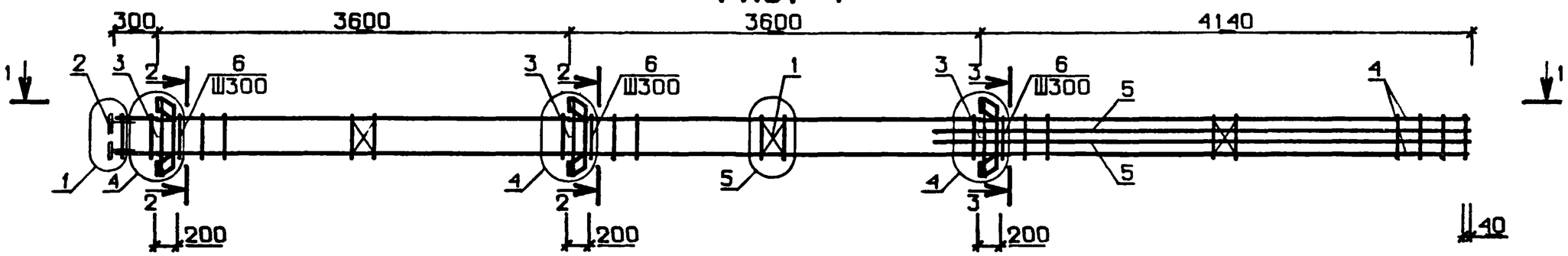

1-1

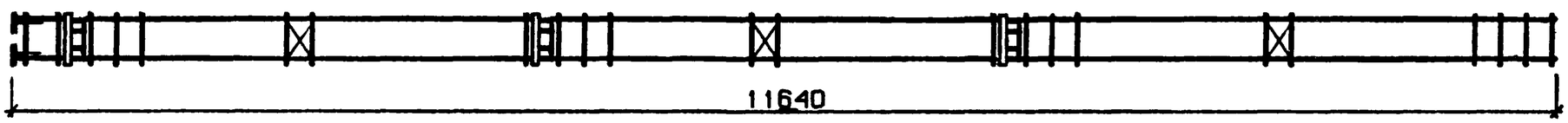

ОБОЗНАЧЕНИЕ	МАРКА	РИС.	МАССА, КГ
I.020-I/83.2-2 35	КП-II9	I	I82.9
-0I	КП-I20	2	207.4

N УЗЛА	N ДОКУМЕНТА
1	1.020-1/83.2-2 ООУ П1
4	П1
5	П1
7	П1
9	П1

2-2

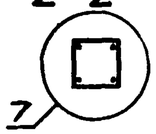

3-3

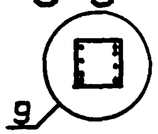

НАЧ. ОТД.	Волынский	
Н.КОНТР	Григорев	
ГЛ.КОНСТР	Шац	
ГИП	Никонорова	
РАЗРАБ.	Сливина	
ПРОВЕРИЛ	Колдашева	
ИСПОЛНИЛ	Лакеева	

1.020-1/83.2-2 35 ОБ

КАРКАС ПРОСТРАНСТВЕННЫЙ КП

СТАДИЯ	МАССА	МАСШТАБ
Р	СМ ТАБЛ	

ЛИСТ | ЛИСТОВ 1

ЦНИИЭП торгово бытовых зданий и туристских комплексов

ВЗАМ. ИНВ.№ | ПОДПИСЬ И ДАТА | ИНВ.№ПОДЛ.

19832 7Ц

ФОРМАТ	ЗОНА	ПОЗ	ОБОЗНАЧЕНИЕ	НАИМЕНОВАНИЕ	КОЛ.	ПРИМЕЧАНИЕ
				ДОКУМЕНТАЦИЯ:		
А3			1.020-1/83.2-2 36 СБ	СБОРОЧНЫЙ ЧЕРТЕЖ		
А3			1.020-1/83.2-2 00 У	УЗЛЫ		
А3			1.020-1/83.2-2 00 ТО	ТЕХНИЧЕСКОЕ ОПИСАНИЕ		
				ПЕРЕМЕННЫЕ ДАННЫЕ ДЛЯ ИСПОЛНЕНИЙ:		
			1.020-1/83.2-2 36	КАРКАС ПР. КП-121		
				СБОРОЧНЫЕ ЕДИНИЦЫ:		
А4	1		1.020-1/83.2-15 01	СЕТКА С-1	4	
А4	2		1.020-1/83.2-15 05	ИЗДЕЛИЕ ЗАКЛАДНОЕ МН-2	4	
А4	3		1.020-1/83.2-15 07	ИЗДЕЛИЕ ЗАКЛАДНОЕ МН-4	4	
				ДЕТАЛИ:		
			20.013.10820	СТ.ОТД.ГОСТ 5781-82		
ВЧ	4			Ф20 А-III L=10820	4	26.7КГ
ВЧ	5		28.013.2740	Ф28 А-III L=2740	4	I3.2КГ
А4	6		1.020-1/83.2-15 08	СТЕРЖЕНЬ ОТДЕЛЬНЫЙ	30	
А4	7		1.020-1/83.2-15 08-01	СТЕРЖЕНЬ ОТДЕЛЬНЫЙ	10	
			1.020-1/83.2-2 36-01	КАРКАС ПР. КП-122		
				СБОРОЧНЫЕ ЕДИНИЦЫ:		
А4	1		1.020-1/83.2-15 01	СЕТКА С-1	4	
А4	2		1.020-1/83.2-15 05	ИЗДЕЛИЕ ЗАКЛАДНОЕ МН-2	4	
А4	3		1.020-1/83.2-15 06	ИЗДЕЛИЕ ЗАКЛАДНОЕ МН-3	4	
				ДЕТАЛИ:		
			16.013.10820	СТ.ОТД.ГОСТ 5781-82		
ВЧ	4			Ф16 А-III L=10820	4	I7.IКГ
ВЧ	5		20.013.2740	Ф20 А-III L=2740	4	6.80КГ
А4	6		1.020-1/83.2-15 08	СТЕРЖЕНЬ ОТДЕЛЬНЫЙ	40	
			1.020-1/83.2-2 36-02	КАРКАС ПР. КП-123		
				СБОРОЧНЫЕ ЕДИНИЦЫ:		
А4	1		1.020-1/83.2-15 01	СЕТКА С-1	4	
А4	2		1.020-1/83.2-15 05	ИЗДЕЛИЕ ЗАКЛАДНОЕ МН-2	4	
				ДЕТАЛИ:		
			16.013.10820	СТ.ОТД.ГОСТ 5781-82		
ВЧ	4			Ф16 А-III L=10820	4	I7.IКГ
ВЧ	5		20.013.2740	Ф20 А-III L=2740	4	6.80КГ
А4	6		1.020-1/83.2-15 08	СТЕРЖЕНЬ ОТДЕЛЬНЫЙ	40	

ЭПВЦ КиевЗНИИЭП
ОПЕРАТОР ТЛП КОРТ
ГРИГОР

ВЗАМ. ИНВ.№
ПОДПИСЬ И ДАТА
ИНВ.№ ПОДЛ.

НАЧ.ОТД.	Волынский	
Н.КОНТР.	Григорев	
ГЛ.КОНСТР	Шац	
ГИП	Никонорова	
РАЗРАБ.	Сливина	
ПРОВЕРИЛ	Колдашева	
ИСПОЛНИЛ	Богданова	

1.020-1/83.2-2 36

КАРКАС ПРОСТРАНСТВЕННЫЙ КП

СТАДИЯ	ЛИСТ	ЛИСТОВ
Р	1	2

ЦНИИЭП торгово-бытовых зданий и туристских комплексов

ФОРМАТ А4

ЭПВЦ КиевЗНИИЭП
ОПЕРАТОР ТЛП КОРТ
ГРИГОР

ВЗАМ.ИНВ.№
ПОДПИСЬ И ДАТА
ИНВ.№ПОДЛ.

1.020-1/83.2-2 36

ЛИСТ 2

ФОРМАТ А4

ЭПВЦ КиевЗНИИЭП | ОПЕРАТОР ТПП КОРТ | ЛИХВАРЬ

РИС. 1

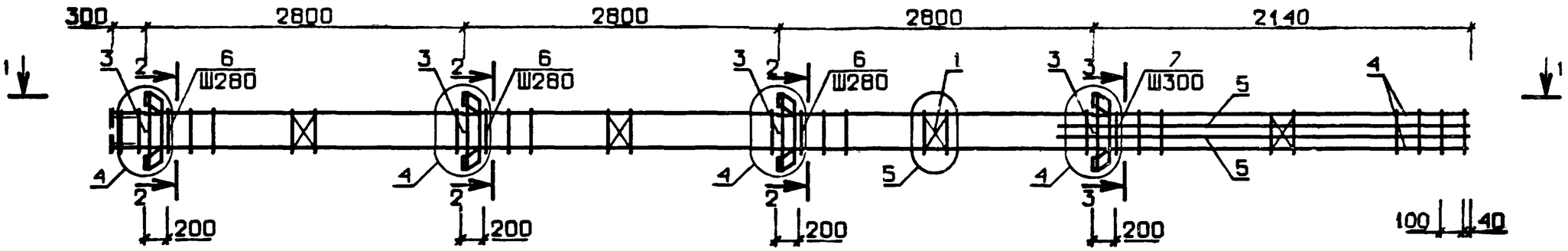

РИС. 2

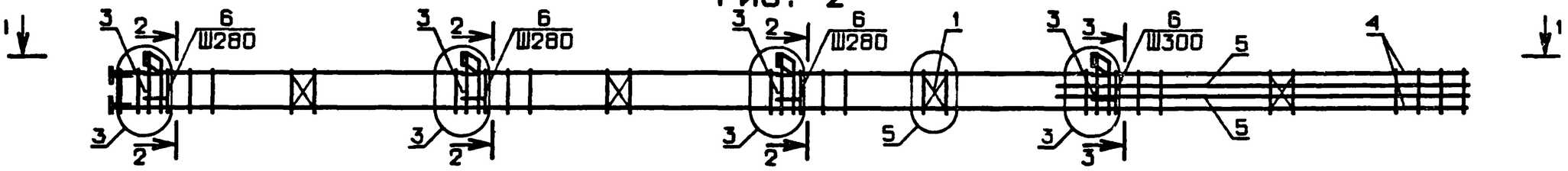

РИС. 3

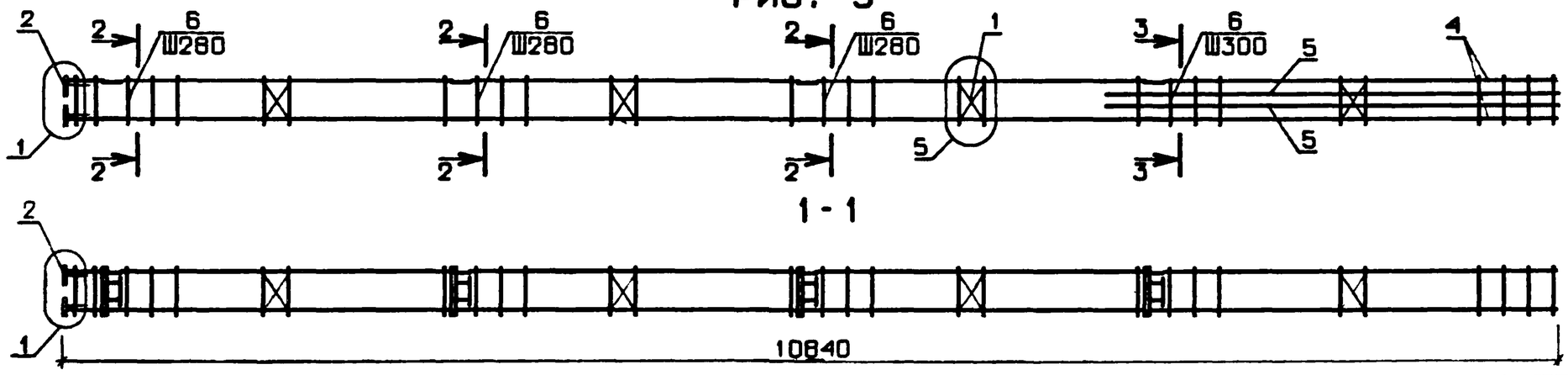

ОБОЗНАЧЕНИЕ	МАРКА	РИС.	МАССА,КГ
1.020-1/83.2-2 36	КП-121	1	240.9
-01	КП-122	2	151.8
-02	КП-123	3	112.1

N УЗЛА	N ДОКУМЕНТА
1	1.020-1/83.2-2 ООУ ЛЧ
3	ЛЧ
4	ЛЧ
5	ЛЧ
7	ЛЧ
9	ЛЧ

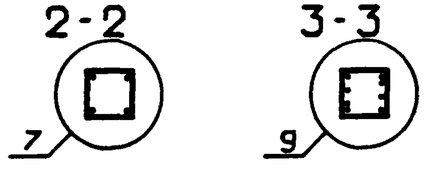

НАЧ. ОТД.	Волынский	
Н.КОНТР	Пригорев	
ГЛ.КОНСТР	Шац	
ГИП	Колдашева	
РАЗРАБ.	Сливина	
ПРОВЕРИЛ	Никонорова	
ИСПОЛНИЛ	Богданова	

1.020-1/83.2-2 36 СБ

КАРКАС ПРОСТРАНСТВЕННЫЙ КП

СТАДИЯ	МАССА	МАСШТАБ
Р	СМ ТАБЛ	

ЛИСТ | ЛИСТОВ 1

ЦНИИЭП торгово-бытовых зданий и туристских комплексов

ВЗАМ. ИНВ.№ | ПОДПИСЬ И ДАТА | ИНВ.№ ПОДЛ.

19832 76

ФОРМАТ А3

ФОРМАТ	ЗОНА	ПОЗ	ОБОЗНАЧЕНИЕ	НАИМЕНОВАНИЕ	КОЛ.	ПРИМЕЧАНИЕ
				ДОКУМЕНТАЦИЯ:		
А3			1.020-1/83.2-2 37 СБ	СБОРОЧНЫЙ ЧЕРТЕЖ		
А3			1.020-1/83.2-2 00 У	УЗЛЫ		
А3			1.020-1/83.2-2 00 ТО	ТЕХНИЧЕСКОЕ ОПИСАНИЕ		
				ПЕРЕМЕННЫЕ ДАННЫЕ ДЛЯ ИСПОЛНЕНИЙ:		
			1.020-1/83.2-2 37	КАРКАС ПР. КП-124		
				СБОРОЧНЫЕ ЕДИНИЦЫ:		
А4		1	1.020-1/83.2-15 01	СЕТКА С-1	4	
А4		2	1.020-1/83.2-15 05	ИЗДЕЛИЕ ЗАКЛАДНОЕ МН-2	4	
А4		3	1.020-1/83.2-15 07	ИЗДЕЛИЕ ЗАКЛАДНОЕ МН-4	4	
				ДЕТАЛИ:		
			20.013.11320	СТ.ОТД.ГОСТ 5781-82		
БЧ		4		Ф20 А-Ш L=11320	4	27.9КГ
БЧ		5	28.013.2740	Ф28 А-Ш L=2740	4	13.2КГ
А4		6	1.020-1/83.2-15 08	СТЕРЖЕНЬ ОТДЕЛЬНЫЙ	31	
А4		7	1.020-1/83.2-15 08-01	СТЕРЖЕНЬ ОТДЕЛЬНЫЙ	10	
			1.020-1/83.2-2 37-01	КАРКАС ПР. КП-125		
				СБОРОЧНЫЕ ЕДИНИЦЫ:		
А4		1	1.020-1/83.2-15 01	СЕТКА С-1	4	
А4		2	1.020-1/83.2-15 05	ИЗДЕЛИЕ ЗАКЛАДНОЕ МН-2	4	
А4		3	1.020-1/83.2-15 06	ИЗДЕЛИЕ ЗАКЛАДНОЕ МН-3	4	
				ДЕТАЛИ:		
			16.013.11320	СТ.ОТД.ГОСТ 5781-82		
БЧ		4		Ф16 А-Ш L=11320	4	17.9КГ
БЧ		5	20.013.2740	Ф20 А-Ш L=2740	4	6.80КГ
А4		6	1.020-1/83.2-15 08	СТЕРЖЕНЬ ОТДЕЛЬНЫЙ	41	
			1.020-1/83.2-2 37-02	КАРКАС ПР. КП-126		
				СБОРОЧНЫЕ ЕДИНИЦЫ:		

ГРИДОР

ОПЕРАТОР ТЛП КОРТ

ЭПВЦ КиевЗНИИЭП

ВЗАМ. ИНВ.№

ПОДПИСЬ И ДАТА

ИНВ.№ ПОДЛ.

НАЧ.ОТД.	Волынский	
Н.КОНТР.	Пригорев	
ГЛ.КОНСТР	Щац	
ГИП	Колдашева	
РАЗРАБ.	Сливина	
ПРОВЕРИЛ	Никонорова	
ИСПОЛНИЛ	Богданова	

1.020-1/83.2-2 37

КАРКАС ПРОСТРАНСТВЕННЫЙ КП

СТАДИЯ	ЛИСТ	ЛИСТОВ
Р	1	2

ЦНИИЭП торгово-бытовых зданий и туристских комплексов

ФОРМАТ А4

ФОРМАТ	ЗОНА	ПОЗ.	ОБОЗНАЧЕНИЕ	НАИМЕНОВАНИЕ	КОЛ	ПРИМЕЧАНИЕ
А4		1	1.020-1/83.2-15 01	СЕТКА С-1	4	
А4		2	1.020-1/83.2-15 05	ИЗДЕЛИЕ ЗАКЛАДНОЕ МН-2	4	
				ДЕТАЛИ:		
			16.013.11320	СТ.ОТД.ГОСТ 5781-82		
БЧ		4		Ф16 А-Ш L=11320	4	17.9КГ
БЧ		5	20.013.2740	Ф20 А-Ш L=2740	4	6.80КГ
А4		6	1.020-1/83.2-15 08	СТЕРЖЕНЬ ОТДЕЛЬНЫЙ	41	

ГРИДОР

ОПЕРАТОР ТЛП КОРТ

ЭПВЦ Киев ЗНИИЭП

ВЗАМ.ИНВ.№

ПОДПИСЬ И ДАТА

ИНВ.№ ПОДЛ.

1.020-1/83.2-2 37

ЛИСТ 2

19832 77

ФОРМАТ А4

ЭПВЦ КиевЗНИИЭП | ОПЕРАТОР ТПП КОРТ | ЛИХВАРЬ

РИС. 1

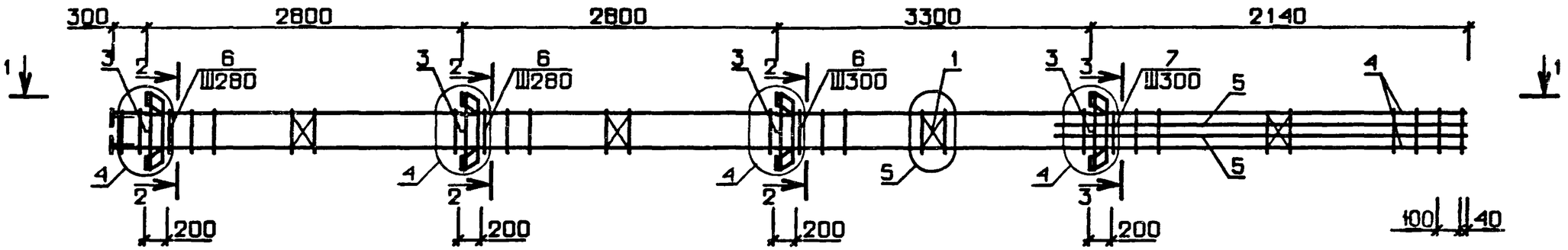

РИС. 2

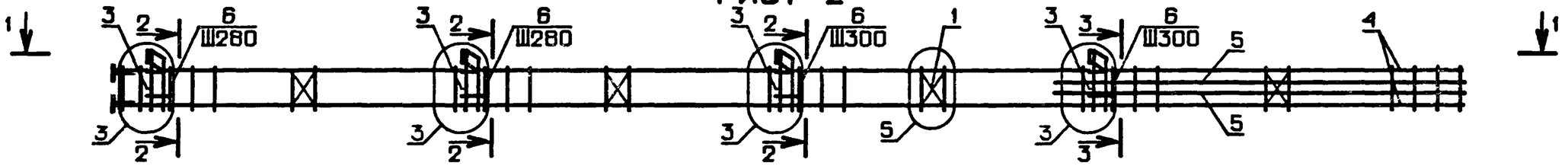

РИС. 3

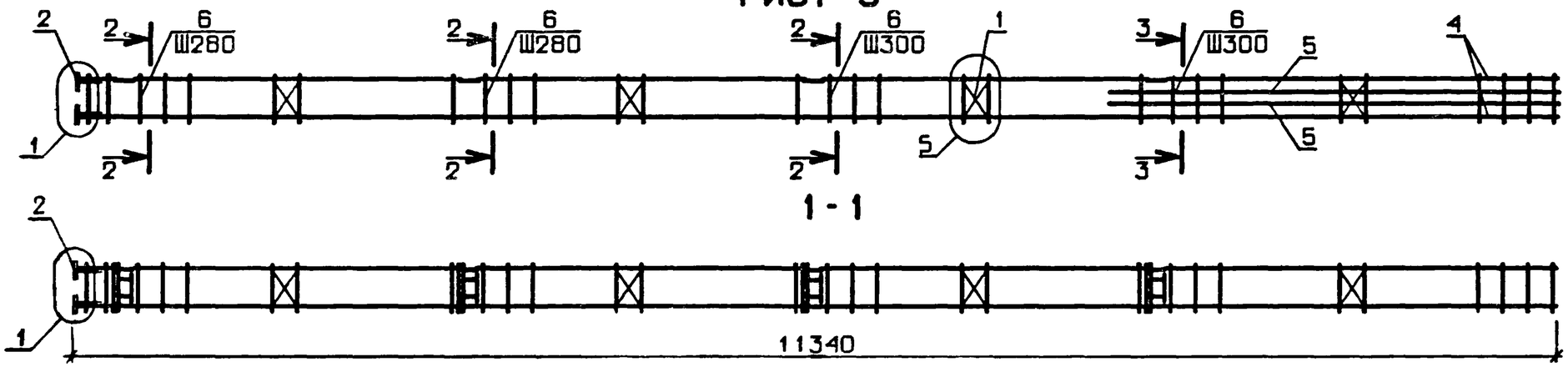

ОБОЗНАЧЕНИЕ	МАРКА	РИС.	МАССА, КГ
1.020-1/83.2-2 37	КП-124	1	246.0
-01	КП-125	2	155.1
-02	КП-126	3	115.5

N УЗЛА	N ДОКУМЕНТА
1	1.020-1/83.2-2 ООУ ПЗ
3	ПЗ
4	ПЗ
5	ПЗ
7	ПЗ
9	ПЗ

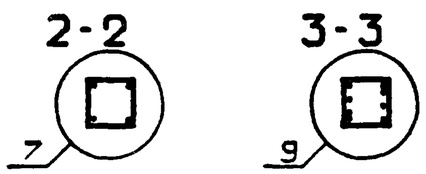

НАЧ. ОТД.	ВОЛЫНСКИЙ	
Н.КОНТР	ПРИГОРЕВ	
ГЛ.КОНСТР	ШАЦ	
ГИП	НИКОНОРОВА	
РАЗРАБ.	СЛИВИНА	
ПРОВЕРИЛ	КОЛДАШЕВА	
ИСПОЛНИЛ	ЛАКЕЕВА	

1.020-1/83.2-2 37 СБ

КАРКАС ПРОСТРАНСТВЕННЫЙ КП

СТАДИЯ	МАССА	МАСШТАБ
Р	СМ ТАБЛ	

ЛИСТ | ЛИСТОВ 1

ЦНИИЭП торгово-бытовых зданий и туристских комплексов

ВЗАМ. ИНВ.№ | ПОДПИСЬ И ДАТА | ИНВ №ПОДЛ.

ФОРМАТ	ЗОНА	ПОЗ.	ОБОЗНАЧЕНИЕ	НАИМЕНОВАНИЕ	КОЛ.	ПРИМЕЧАНИЕ
				ДОКУМЕНТАЦИЯ:		
А3			1.020-1/83.2-2 38 СВ	СБОРОЧНЫЙ ЧЕРТЕЖ		
А3			1.020-1/83.2-2 00 У	УЗЛЫ		
А3			1.020-1/83.2-2 00 ТО	ТЕХНИЧЕСКОЕ ОПИСАНИЕ		
				ПЕРЕМЕННЫЕ ДАННЫЕ ДЛЯ ИСПОЛНЕНИЙ:		
			1.020-1/83.2-2 38	КАРКАС ПР. КП-127		
				СБОРОЧНЫЕ ЕДИНИЦЫ:		
А4		1	1.020-1/83.2-15 01	СЕТКА С-1	4	
А4		2	1.020-1/83.2-15 05	ИЗДЕЛИЕ ЗАКЛАДНОЕ МН-2	4	
А4		3	1.020-1/83.2-15 07	ИЗДЕЛИЕ ЗАКЛАДНОЕ МН-4	4	
				ДЕТАЛИ:		
			20.013.12020	СТ.ОТД.ГОСТ 5781-82		
БЧ		4		Ф20 А-Ш L=12020	4	29.6КГ
БЧ		5	28.013.3940	Ф28 А-Ш L=3940	4	19.0КГ
А4		6	1.020-1/83.2-15 08	СТЕРЖЕНЬ ОТДЕЛЬНЫЙ	30	
А4		7	1.020-1/83.2-15 08-01	СТЕРЖЕНЬ ОТДЕЛЬНЫЙ	14	
			1.020-1/83.2-2 38-01	КАРКАС ПР. КП-128		
				СБОРОЧНЫЕ ЕДИНИЦЫ:		
А4		1	1.020-1/83 2-15 01	СЕТКА С-1	4	
А4		2	1.020-1/83.2-15 05	ИЗДЕЛИЕ ЗАКЛАДНОЕ МН-2	4	
А4		3	1.020-1/83.2-15 06	ИЗДЕЛИЕ ЗАКЛАДНОЕ МН-3	4	
				ДЕТАЛИ:		
			16.013.12020	СТ.ОТД.ГОСТ 5781-82		
БЧ		4		Ф16 А-Ш L=12020	4	19.0КГ
БЧ		5	20.013.3940	Ф20 А-Ш L=3940	4	9.7КГ
А4		6	1.020-1/83.2-15 08	СТЕРЖЕНЬ ОТДЕЛЬНЫЙ	44	
			1.020-1/83.2-2 38-02	КАРКАС ПР. КП-129		
				СБОРОЧНЫЕ ЕДИНИЦЫ:		

ФОРМАТ	ЗОНА	ПОЗ.	ОБОЗНАЧЕНИЕ	НАИМЕНОВАНИЕ	КОЛ	ПРИМЕЧАНИЕ
А4		1	1.020-1/83.2-15 01	СЕТКА С-1	4	
А4		2	1.020-1/83.2-15 05	ИЗДЕЛИЕ ЗАКЛАДНОЕ МН-2	4	
				ДЕТАЛИ:		
			16.013.12020	СТ.ОТД.ГОСТ 5781-82		
БЧ		4		Ф16 А-Ш L=12020	4	19.0КГ
БЧ		5	20.013.3940	Ф20 А-Ш L=3940	4	9.7ОКГ
А4		6	1.020-1/83.2-15 08	СТЕРЖЕНЬ ОТДЕЛЬНЫЙ	44	

ЭПВЦ КиевЗНИИЭП
ОПЕРАТОР ТЛП КОРТ
ГРИГОР

ВЗАМ.ИНВ.№
ПОДПИСЬ И ДАТА
ИНВ.№ ПОДЛ.

НАЧ.ОТД.	Волынский	
Н.КОНТР.	Пригорев	
ГЛ.КОНСТР	Шац	
ГИП	Никонорова	
РАЗРАБ.	Сливина	
ПРОВЕРИЛ	Колдашева	
ИСПОЛНИЛ	Богданова	

1.020-1/83.2-2 38

КАРКАС ПРОСТРАНСТВЕННЫЙ КП

СТАДИЯ	ЛИСТ	ЛИСТОВ
Р	1	2

ЦНИИЭП торгово-бытовых зданий и туристских комплексов

ФОРМАТ А4

ЭПВЦ Киев ЗНИИЭП
ОПЕРАТОР ТЛП КОРТ
ГРИГОР

ВЗАМ.ИНВ.№
ПОДПИСЬ И ДАТА
ИНВ.№ ПОДЛ.

1.020-1/83.2-2 38

ЛИСТ 2

ФОРМАТ А4

ЭПВЦ КиевЗНИИЭП | ОПЕРАТОР ТПП КОРТ | ЛИХВАРЬ

РИС. 1

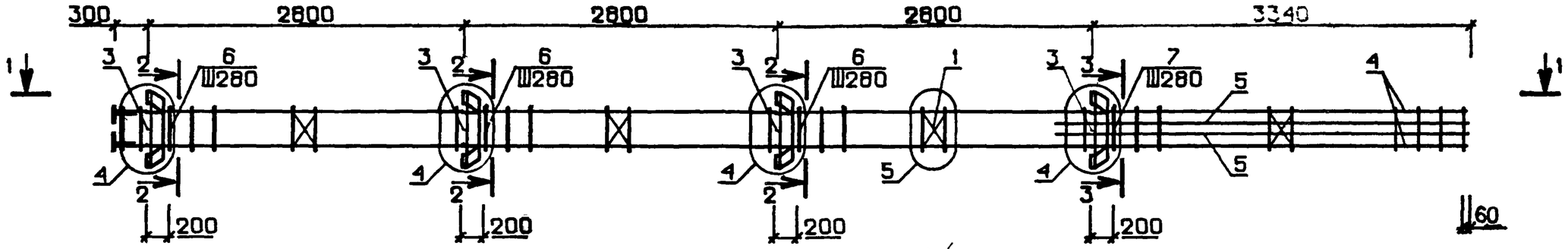

РИС. 2

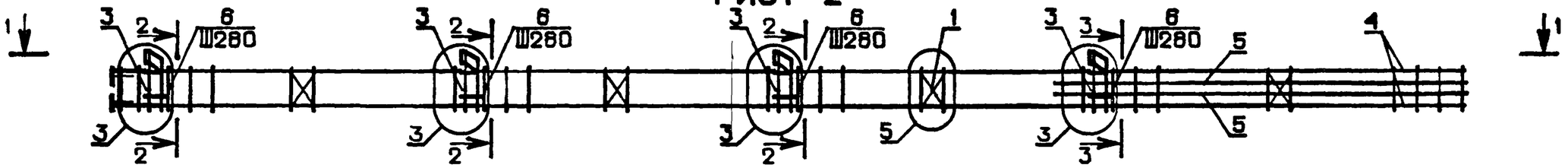

РИС. 3

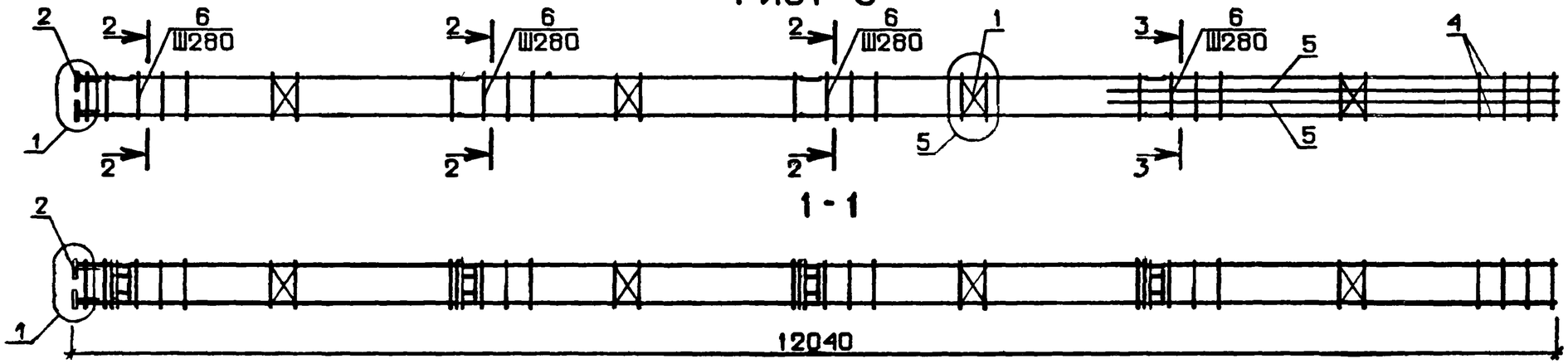

ОБОЗНАЧЕНИЕ	МАРКА	РИС.	МАССА, КГ
I.020-I/83.2-2 38	КП-I27	I	277.6
-0I	КП-I28	2	I72.0
-02	КП-I29	3	I32.4

N УЗЛА	N ДОКУМЕНТА
1	1.020-1/83.2-2 ООУ П1
3	П1
4	П1
5	П1
7	П1
9	П1

2-2

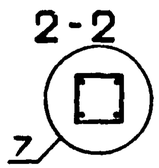

3-3

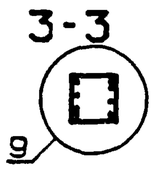

НАЧ. ОТД.	Волынский	
Н.КОНТР	Пригорев	
ГЛ.КОНСТР	Шац	
ГИП	Колдашева	
РАЗРАБ.	Богданова	
ПРОВЕРИЛ	Никонорова	
ИСПОЛНИЛ	Сливина	

1.020-1/83.2-2 38 ОБ

КАРКАС ПРОСТРАНСТВЕННЫЙ КП

СТАДИЯ	МАССА	МАСШТАБ
Р	СМ ТАБЛ	

ЛИСТ | ЛИСТОВ 1

ЦНИИЭП торгово-бытовых зданий и туристских комплексов

19832 80

ФОРМАТ А3

ВЗАМ. ИНВ.№ | ПОДПИСЬ И ДАТА | ИНВ.№ ПОДЛ.

ФОРМАТ	ЗОНА	ПОЗ.	ОБОЗНАЧЕНИЕ	НАИМЕНОВАНИЕ	КОЛ.	ПРИМЕЧАНИЕ
				ДОКУМЕНТАЦИЯ:		
А3			1.020-1/83.2-2 39 СБ	СБОРОЧНЫЙ ЧЕРТЕЖ		
А3			1.020-1/83.2-2 00 У	УЗЛЫ		
А3			1.020-1/83.2-2 00 ТО	ТЕХНИЧЕСКОЕ ОПИСАНИЕ		
				СБОРОЧНЫЕ ЕДИНИЦЫ:		
А4		1	1.020-1/83.2-15 01	СЕТКА С-1	4	
А4		2	1.020-1/83.2-15 05	ИЗДЕЛИЕ ЗАКЛАДНОЕ МН-2	4	
А4		3	1.020-1/83.2-15 07	ИЗДЕЛИЕ ЗАКЛАДНОЕ МН-4	4	
				ДЕТАЛИ:		
			20.013.12320	СТ.ОТД.ГОСТ 5781-82		
БЧ		4		Ф20 А-Ш L=12320	4	30.4КГ
БЧ		5	28.013.2740	Ф28 А-Ш L=2740	4	13.2КГ
А4		6	1.020-1/83.2-15 08	СТЕРЖЕНЬ ОТДЕЛЬНЫЙ	33	
А4		7	1.020-1/83.2-15 08-01	СТЕРЖЕНЬ ОТДЕЛЬНЫЙ	10	

ЭПВЦ КиевЗНИИЭП

ОПЕРАТОР ТЛП КОРТ

ГРИДОР

ВЗАМ ИНВ №

ПОДПИСЬ И ДАТА

ИНВ № ПОДЛ

НАЧ.ОТД.	Волынский	
Н.КОНТР.	Григорьев	
ГЛ.КОНСТР	Шац	
ГИП	Колдашева	
РАЗРАБ.	Сливина	
ПРОВЕРИЛ	Никонорова	
ИСПОЛНИЛ	Богданова	

1.020-1/83.2-2 39

КАРКАС ПР. КП-130

СТАДИЯ	ЛИСТ	ЛИСТОВ
Р		1

ЦНИИЭП торгово-бытовых зданий и туристских комплексов

ФОРМАТ А4

Лист

ЭПВЦ КиевЗНИИЭП | ОПЕРАТОР ТЛП КОРТ | ЛИХВАРЬ

РИС. 1

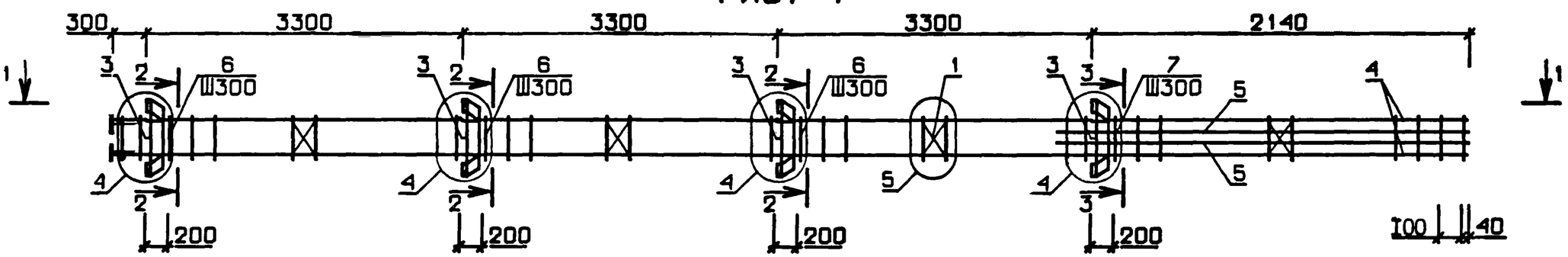

1 - 1

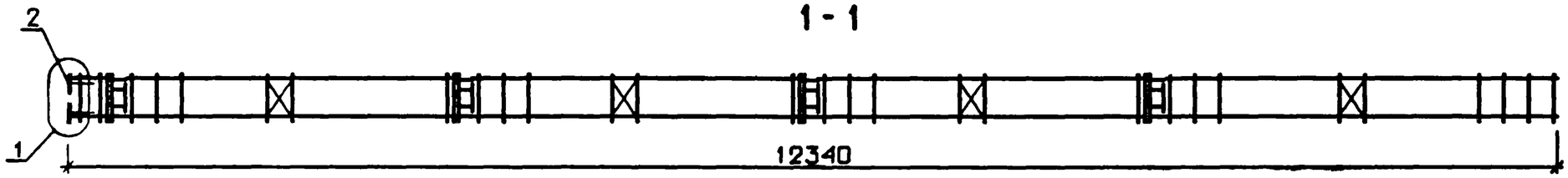

N УЗЛА	N ДОКУМЕНТА
1	1.020-1/83.2-2 ООУ Л1
4	Л1
5	Л1
7	Л1
9	Л1

2 - 2

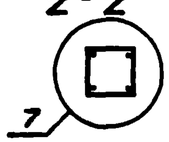

3 - 3

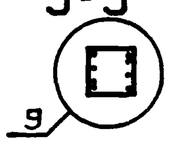

НАЧ. ОТД.	Волынский	
Н.КОНТР	Пригорев	
ГЛ.КОНСТР	Щац	
ГИП	Никонорова	
РАЗРАБ.	Сливина	
ПРОВЕРИЛ	Колдашева	
ИСПОЛНИЛ	Лакеева	

1.020-1/83.2-2 39 СБ

КАРКАС ПРОСТРАНСТВЕННЫЙ КП-130

СТАДИЯ	МАССА	МАСШТАБ
Р	256,4	
ЛИСТ	ЛИСТОВ 1	

ЦНИИЭП торгово-бытовых зданий и туристских комплексов

ВЗАМ. ИНВ.№ | ПОДПИСЬ И ДАТА | ИНВ.№ ПОДЛ.

ФОРМАТ	ЗОНА	ПОЗ	ОБОЗНАЧЕНИЕ	НАИМЕНОВАНИЕ	КОЛ.	ПРИМЕЧАНИЕ
				ДОКУМЕНТАЦИЯ:		
А3			1.020-1/83.2-2 40 СБ	СБОРОЧНЫЙ ЧЕРТЕЖ		
А3			1.020-1/83.2-2 00 У	УЗЛЫ		
А3			1.020-1/83.2-2 00 ТО	ТЕХНИЧЕСКОЕ ОПИСАНИЕ		
				ПЕРЕМЕННЫЕ ДАННЫЕ ДЛЯ ИСПОЛНЕНИЙ:		
			1.020-1/83.2-2 40	КАРКАС ПР. КП-131		
				СБОРОЧНЫЕ ЕДИНИЦЫ:		
А4		1	1.020-1/83.2-15 01	СЕТКА С-1	4	
А4		2	1.020-1/83.2-15 05	ИЗДЕЛИЕ ЗАКЛАДНОЕ МН-2	4	
А4		3	1.020-1/83.2-15 07	ИЗДЕЛИЕ ЗАКЛАДНОЕ МН-4	4	
				ДЕТАЛИ:		
			20.013.12320	СТ.ОТД.ГОСТ 5781-82		
БЧ		4		Ф20 А-III L=12320	4	30.4КГ
БЧ		5	16.013.2740	Ф16 А-III L=2740	4	4.30КГ
А4		6	1.020-1/83.2-15 08	СТЕРЖЕНЬ ОТДЕЛЬНЫЙ	43	
			1.020-1/83.2-2 40-01	КАРКАС ПР. КП-132		
				СБОРОЧНЫЕ ЕДИНИЦЫ:		
А4		1	1.020-1/83.2-15 01	СЕТКА С-1	4	
А4		2	1.020-1/83.2-15 05	ИЗДЕЛИЕ ЗАКЛАДНОЕ МН-2	4	
А4		3	1.020-1/83.2-15 07	ИЗДЕЛИЕ ЗАКЛАДНОЕ МН-4	4	
				ДЕТАЛИ:		
			16.013.12320	СТ.ОТД.ГОСТ 5781-82		
БЧ		4		Ф16 А-III L=12320	4	19.4КГ
БЧ		5	16.013.2740	Ф16 А-III L=2740	4	4.30КГ
А4		6	1.020-1/83.2-15 08	СТЕРЖЕНЬ ОТДЕЛЬНЫЙ	43	
			1.020-1/83.2-2 40-02	КАРКАС ПР. КП-133		
				СБОРОЧНЫЕ ЕДИНИЦЫ:		

ГРИГОР
ОПЕРАТОР ТЛП КОРТ
ЭПВЦ КиевЗНИИЭП
ВЗАМ.ИНВ.№
ПОДПИСЬ И ДАТА
ИНВ.№ ПОДЛ

НАЧ.ОТД.	Волынский		1.020-1/83.2-2 40
Н.КОНТР.	Григорев		
ГЛ.КОНСТР	Шац		КАРКАС ПРОСТРАНСТВЕННЫЙ КП
ГИП	Никонорова		
РАЗРАБ.	Сливина		
ПРОВЕРИЛ	Колдашева		
ИСПОЛНИЛ	Богданова		

СТАДИЯ	ЛИСТ	ЛИСТОВ
Р	1	2

ЦНИИЭП торгово-бытовых зданий и туристских комплексов

ФОРМАТ А4

ФОРМАТ	ЗОНА	ПОЗ.	ОБОЗНАЧЕНИЕ	НАИМЕНОВАНИЕ	КОЛ	ПРИМЕЧАНИЕ
А4		1	1.020-1/83.2-15 01	СЕТКА С-1	4	
А4		2	1.020-1/83.2-15 05	ИЗДЕЛИЕ ЗАКЛАДНОЕ МН-2	4	
А4		3	1.020-1/83.2-15 06	ИЗДЕЛИЕ ЗАКЛАДНОЕ МН-3	4	
				ДЕТАЛИ:		
			16.013.12320	СТ.ОТД.ГОСТ 5781-82		
БЧ		4		Ф16 А-III L=12320	4	19.4КГ
БЧ		5	20.013.2740	Ф20 А-III L=2740	4	6.80КГ
А4		6	1.020-1/83.2-15 08	СТЕРЖЕНЬ ОТДЕЛЬНЫЙ	43	
			1.020-1/83.2-2 40-03	КАРКАС ПР. КП-134		
				СБОРОЧНЫЕ ЕДИНИЦЫ:		
А4		1	1.020-1/83.2-15 01	СЕТКА С-1	4	
А4		2	1.020-1/83.2-15 05	ИЗДЕЛИЕ ЗАКЛАДНОЕ МН-2	4	
				ДЕТАЛИ:		
			16.013.12320	СТ.ОТД.ГОСТ 5781-82		
БЧ		4		Ф16 А-III L=12320	4	19.4КГ
БЧ		5	20.013.2740	Ф20 А-III L=2740	4	6.80КГ
А4		6	1.020-1/83.2-15 08	СТЕРЖЕНЬ ОТДЕЛЬНЫЙ	43	

ГРИГОР
ОПЕРАТОР ТЛП КОРТ
ЭПВЦ Киев ЗНИИЭП
ВЗАМ.ИНВ.№
ПОДПИСЬ И ДАТА
ИНВ.№ ПОДЛ

1.020-1/83.2-2 40

ЛИСТ 2

ФОРМАТ А4

ЭПВЦ КиевЗНИИЭП | ОПЕРАТОР ТЛП КОРТ | ЛИХВАРЬ

РИС. 1

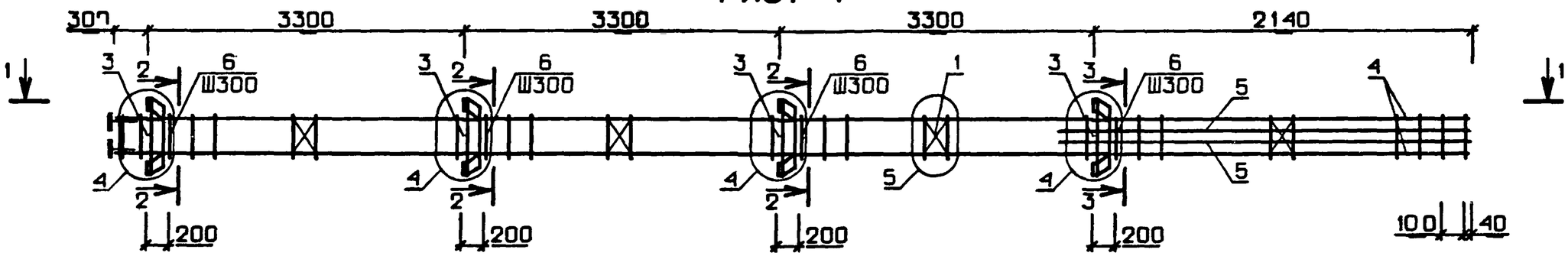

РИС. 2

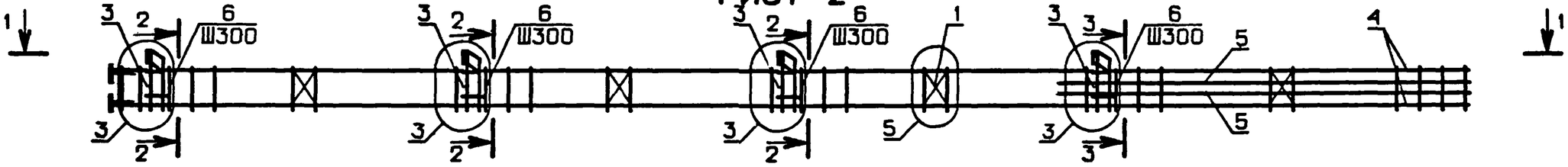

РИС. 3

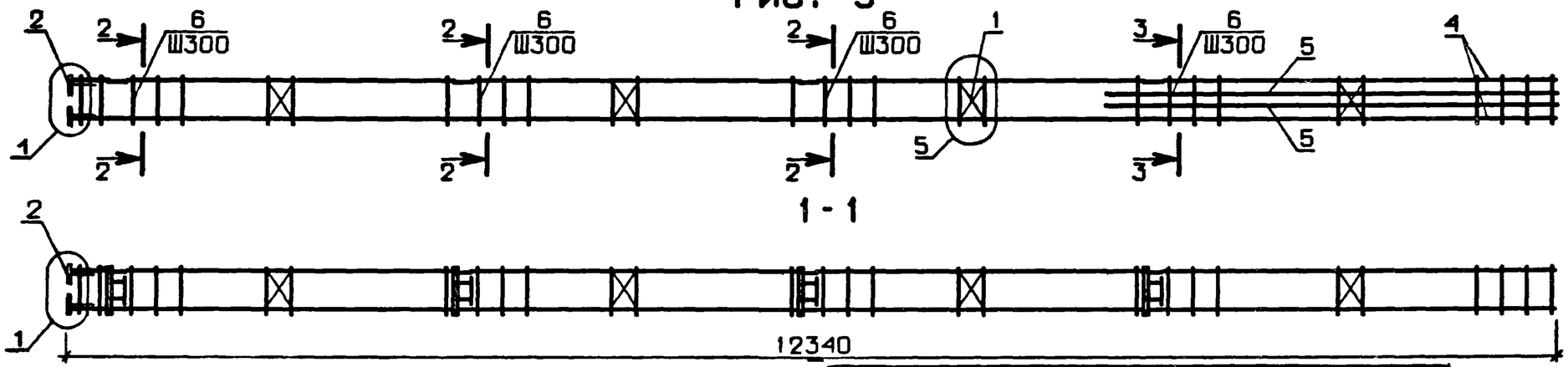

1 - 1

ОБОЗНАЧЕНИЕ	МАРКА	РИС.	МАССА, КГ
I.020-I/83.2-2 40	КП-I3I	I	2I8.8
-0I	КП-I32	I	I75.0
-02	КП-I33	2	I6I.9
-03	КП-I34	3	I22.2

N УЗЛА	N ДОКУМЕНТА
1	1.020-1/83.2-2 ООУ Л1
3	Л1
4	Л1
5	Л1
7	Л1
9	Л1

2-2

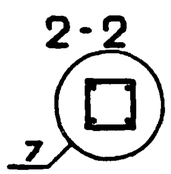

3-3

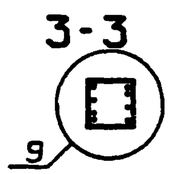

НАЧ. ОТД.	Волынский	
Н.КОНТР	Григорев	
ГЛ.КОНСТР	Шац	
ГИП	Колдашева	
РАЗРАБ.	Богданова	
ПРОВЕРИЛ	Никонорова	
ИСПОЛНИЛ	Сливина	

1.020-1/83.2-2 40 СБ

КАРКАС ПРОСТРАНСТВЕННЫЙ КП

СТАДИЯ	МАССА	МАСШТАБ
Р	СМ ТАБЛ	

ЛИСТ | ЛИСТОВ 1

ЦНИИЭП торгово-бытовых зданий и туристских комплексов

ВЗАМ. ИНВ.№ | ПОДПИСЬ И ДАТА | ИНВ.№ПОДЛ.

19832 84

ФОРМАТ А3

ФОРМАТ	ЗОНА	ПОЗ.	ОБОЗНАЧЕНИЕ	НАИМЕНОВАНИЕ	КОЛ.	ПРИМЕЧАНИЕ
				ДОКУМЕНТАЦИЯ:		
А3			1.020-1/83.2-2 41 СБ	СВОРОЧНЫЙ ЧЕРТЕЖ		
А3			1.020-1/83.2-2 00 У	УЗЛЫ		
А3			1.020-1/83.2-2 00 ТО	ТЕХНИЧЕСКОЕ ОПИСАНИЕ		
				ПЕРЕМЕННЫЕ ДАННЫЕ ДЛЯ ИСПОЛНЕНИЙ:		
			1.020-1/83.2-2 41	КАРКАС ПР. КП-135		
				СВОРОЧНЫЕ ЕДИНИЦЫ:		
А4		1	1.020-1/83.2-15 01	СЕТКА С-1	4	
А4		2	1.020-1/83.2-15 05	ИЗДЕЛИЕ ЗАКЛАДНОЕ МН-2	4	
А4		3	1.020-1/83.2-15 07	ИЗДЕЛИЕ ЗАКЛАДНОЕ МН-4	4	
				ДЕТАЛИ:		
			20.013.12520	СТ.ОТД.ГОСТ 5781-82		
БЧ		4		Ф20 А-III L=12520	4	30.9КГ
БЧ		5	28.013.4440	Ф28 А-III L=4440	4	21.5КГ
А4		6	1.020-1/83.2-15 08	СТЕРЖЕНЬ ОТДЕЛЬНЫЙ	30	
А4		7	1.020-1/83.2-15 08-01	СТЕРЖЕНЬ ОТДЕЛЬНЫЙ	15	
			1.020-1/83.2-2 41-01	КАРКАС ПР. КП-136		
				СБОРОЧНЫЕ ЕДИНИЦЫ:		
А4		1	1.020-1/83.2-15 01	СЕТКА С-1	4	
А4		2	1.020-1/83.2-15 05	ИЗДЕЛИЕ ЗАКЛАДНОЕ МН-2	4	
А4		3	1.020-1/83.2-15 06	ИЗДЕЛИЕ ЗАКЛАДНОЕ МН-3	4	
				ДЕТАЛИ:		
			16.013.12520	СТ.ОТД.ГОСТ 5781-82		
БЧ		4		Ф16 А-III L=12520	4	19.8КГ
БЧ		5	20.013.4440	Ф20 А-III L=4440	4	10.9КГ
А4		6	1.020-1/83.2-15 08	СТЕРЖЕНЬ ОТДЕЛЬНЫЙ	45	
			1.020-1/83.2-2 41-02	КАРКАС ПР. КП-137		
				СВОРОЧНЫЕ ЕДИНИЦЫ:		

ЭПВЦ КиевЗНИИЭП | ОПЕРАТОР ТЛП КОРТ | ГРИГОР

ВЗАМ. ИНВ № | ПОДПИСЬ И ДАТА | ИНВ № ПОДЛ.

			1.020-1/83.2-2 41			
НАЧ.ОТД	Волынский					
Н.КОНТР.	Григорев					
ГЛ.КОНСТР	Щац		КАРКАС ПРОСТРАНСТВЕННЫЙ КП	СТАДИЯ	ЛИСТ	ЛИСТОВ
ГИП	Колдашева			Р	1	2
РАЗРАБ.	Савина			ЦНИИЭП торгово-бытовых зданий и туристских комплексов		
ПРОВЕРИЛ	Никонорова					
ИСПОЛНИЛ	Богданова					

ФОРМАТ А4

ФОРМАТ	ЗОНА	ПОЗ	ОБОЗНАЧЕНИЕ	НАИМЕНОВАНИЕ	КОЛ	ПРИМЕЧАНИЕ
А4		1	1.020-1/83.2-15 01	СЕТКА С-1	4	
А4		2	1.020-1/83.2-15 05	ИЗДЕЛИЕ ЗАКЛАДНОЕ МН-2	4	
				ДЕТАЛИ:		
			16.013.12520	СТ.ОТД.ГОСТ 5781-82		
БЧ		4		Ф16 А-III L=12520	4	19.8КГ
БЧ		5	20.013.4440	Ф20 А-III L=4440	4	10.9КГ
А4		6	1.020-1/83.2-15 08	СТЕРЖЕНЬ ОТДЕЛЬНЫЙ	45	

ЭПВЦ Киев ЗНИИЭП | ОПЕРАТОР ТЛП КОРТ | ГРИГОР

ВЗАМ. ИНВ № | ПОДПИСЬ И ДАТА | ИНВ № ПОДЛ.

1.020-1/83.2-2 41		ЛИСТ 2

ЭПВЦ КиевЗНИИЭП | ОПЕРАТОР ТЯП КОРТ | ЛИХВАРЬ

РИС. 1

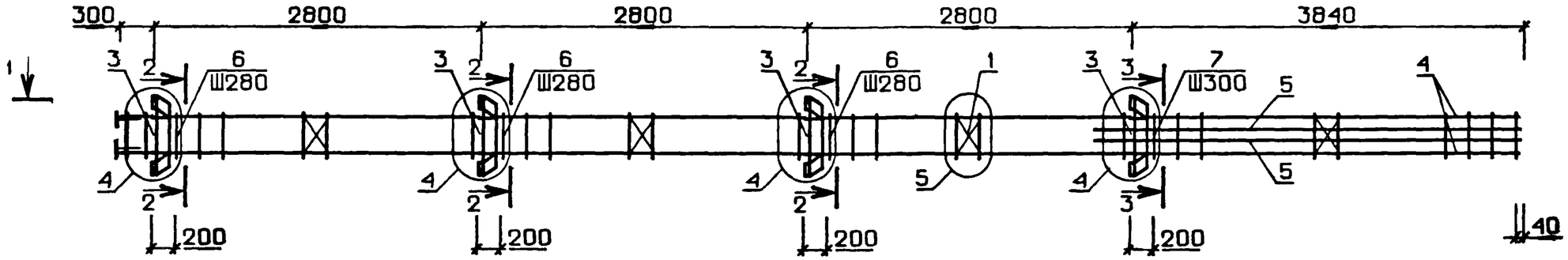

РИС. 2

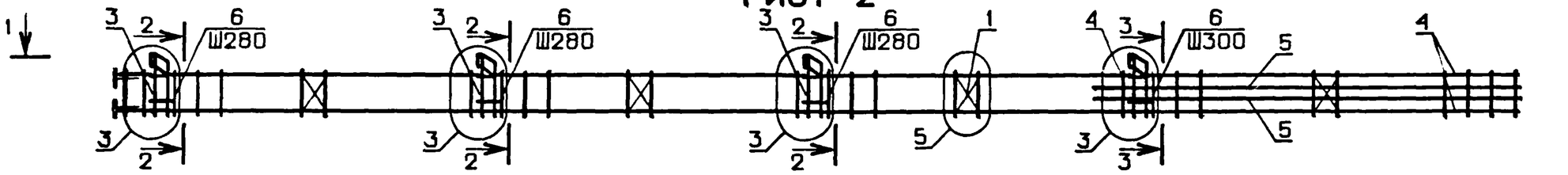

РИС. 3

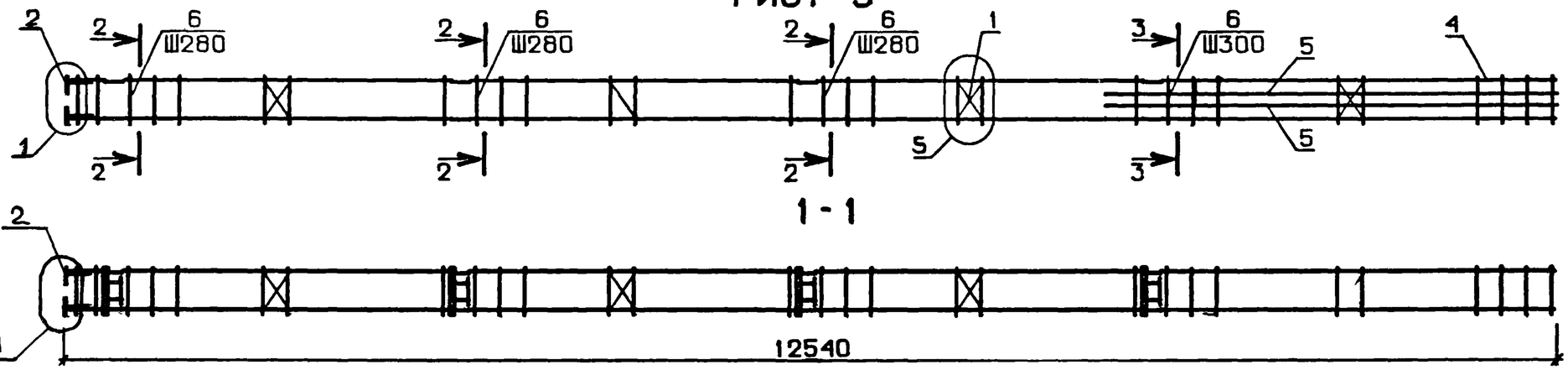

ОБОЗНАЧЕНИЕ	МАРКА	РИС.	МАССА, КГ
I.020-I/83.2-2 4I	КП-I35	I	292.7
-0I	КП-I36	2	I80.4
-02	КП-I37	3	I40.7

N УЗЛА	N ДОКУМЕНТА
1	1.020-1/83.2-2 ООУ Л1
3	Л1
4	Л1
5	Л1
7	Л1
9	Л1

2-2

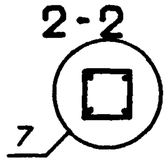

3-3

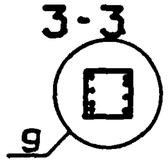

НАЧ. ОТД.	Волынский	
Н.КОНТР.	Григорев	
ГП.КОНСТР.	Шац	
ГИП	Никонорова	
РАЗРАБ.	Лакеева	
ПРОВЕРИЛ	Колдашева	
ИСПОЛНИЛ	Сливина	

1.020-1/83.2-2 41 СБ

КАРКАС ПРОСТРАНСТВЕННЫЙ КП

СТАДИЯ	МАССА	МАСШТАБ
Р	СМ ТАБЛ	

ЛИСТ | ЛИСТОВ 1

ЦНИИЭП торгово-бытовых зданий и туристских комплексов

ВЗАМ. ИНВ.№ | ПОДПИСЬ И ДАТА | ИНВ.N ПОДЛ.

19832 86

ФОРМАТ А3

ФОРМАТ	ЗОНА	ПОЗ	ОБОЗНАЧЕНИЕ	НАИМЕНОВАНИЕ	КОЛ.	ПРИМЕЧАНИЕ
				ДОКУМЕНТАЦИЯ:		
А3			1.020-1/83.2-2 42 СБ	СБОРОЧНЫЙ ЧЕРТЕЖ		
А3			1.020-1/83.2-2 00 У	УЗЛЫ		
А3			1.020-1/83.2-2 00 ТО	ТЕХНИЧЕСКОЕ ОПИСАНИЕ		
				СБОРОЧНЫЕ ЕДИНИЦЫ:		
А4		1	1.020-1/83.2-15 01	СЕТКА С-1	4	
А4		2	1.020-1/83.2-15 05	ИЗДЕЛИЕ ЗАКЛАДНОЕ МН-2	4	
А4		3	1.020-1/83.2-15 07	ИЗДЕЛИЕ ЗАКЛАДНОЕ МН-4	4	
				ДЕТАЛИ:		
			20.013.13520	СТ.ОТД.ГОСТ 5781-82		
БЧ		4		Ф20 А-Ш L=13520	4	33.3КГ
БЧ		5	28.013.4440	Ф28 А-Ш L=4440	4	21.5КГ
А4		6	1.020-1/83.2-15 08	СТЕРЖЕНЬ ОТДЕЛЬНЫЙ	33	
А4		7	1.020-1/83.2-15 08-01	СТЕРЖЕНЬ ОТДЕЛЬНЫЙ	14	

ЭПВЦ КиевЗНИИЭП

ОПЕРАТОР ТЛП КОРТ

ГРИГОР

ВЗАМ. ИНВ.№

ПОДПИСЬ И ДАТА

ИНВ.№ ПОДЛ.

НАЧ.ОТД.	Волынский		1.020-1/83.2-2 42
Н.КОНТР.	Григорьев		
ГЛ.КОНСТР.	Шац		КАРКАС ПР. КП-138
ГИП	Никонорова		
РАЗРАБ.	Сливина		
ПРОВЕРИЛ	Колдашева		
ИСПОЛНИЛ	Богданова		

СТАДИЯ	ЛИСТ	ЛИСТОВ
Р		1

ЦНИИЭП торгово-бытовых зданий и туристских комплексов

ФОРМАТ А4

ЛИСТ

ЭПВЦ КиевЗНИИЭП | ОПЕРАТОР ТЛП КОРТ | ГИХВАРЬ

РИС, 1

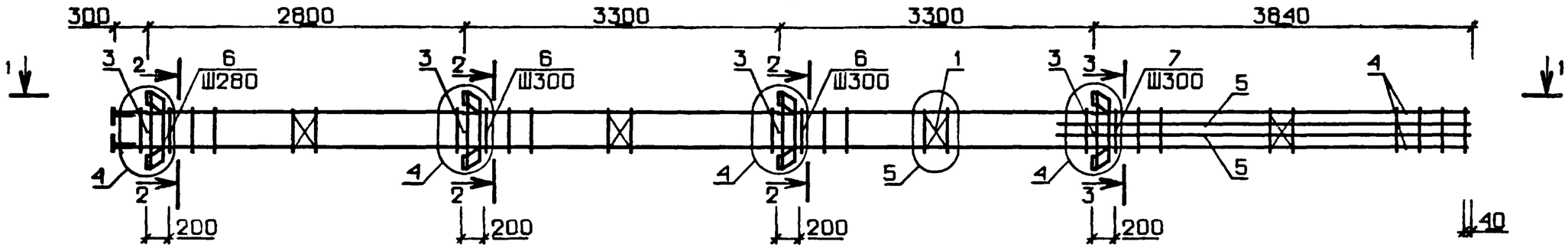

1 - 1

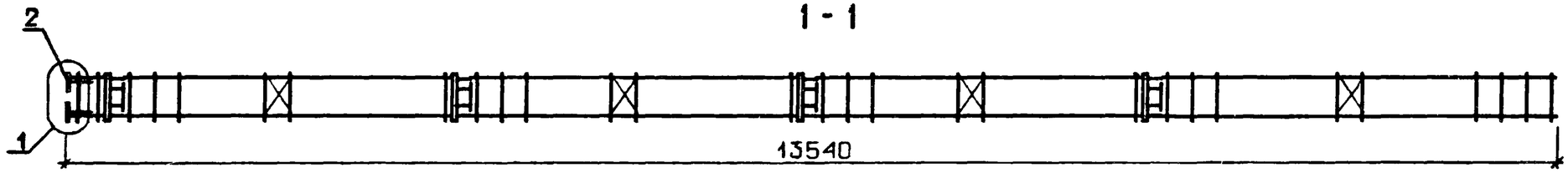

N УЗЛА	N ДОКУМЕНТА
1	1.020-1/83.2-2 ООУ П1
4	П1
5	П1
7	П1
9	П1

2-2

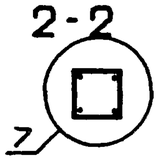

3-3

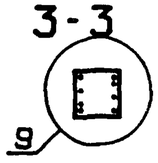

НАЧ. ОТД.	Вольнский	
Н.КОНТР	Пригорев	
ГЛ.КОНСТР	Шац	
ГИП	Колдашева	
РАЗРАБ.	Сливина	
ПРОВЕРИЛ	Никонорова	
ИСПОЛНИЛ	Богданова	

1.020-1/83.2-2 42 СБ

КАРКАС ПРОСТРАНСТВЕННЫЙ КП-138

СТАДИЯ	МАССА	МАСШТАБ
Р	292,7	

ЛИСТ | ЛИСТОВ 1

ЦНИИЭП торгово-бытовых зданий и туристских комплексов

ИНВ №ПОДЛ. | ПОДПИСЬ И ДАТА | ВЗАМ. ИНВ. №

19832 88

ФОРМАТ А3

ФОРМАТ	ЗОНА	ПОЗ.	ОБОЗНАЧЕНИЕ	НАИМЕНОВАНИЕ	КОЛ.	ПРИМЕЧАНИЕ
				ДОКУМЕНТАЦИЯ:		
А3			1.020-1/83.2-2 43 СБ	СБОРОЧНЫЙ ЧЕРТЕЖ		
А3			1.020-1/83.2-2 00 У	УЗЛЫ		
А3			1.020-1/83.2-2 00 ТО	ТЕХНИЧЕСКОЕ ОПИСАНИЕ		
				ПЕРЕМЕННЫЕ ДАННЫЕ ДЛЯ ИСПОЛНЕНИЙ:		
			1.020-1/83.2-2 43	КАРКАС ПР. КП-139		
				СБОРОЧНЫЕ ЕДИНИЦЫ:		
А4	1		1.020-1/83.2-15 01	СЕТКА С-1	4	
А4	2		1.020-1/83.2-15 05	ИЗДЕЛИЕ ЗАКЛАДНОЕ МН-2	4	
А4	3		1.020-1/83.2-15 07	ИЗДЕЛИЕ ЗАКЛАДНОЕ МН-4	4	
				ДЕТАЛИ:		
			16.013.13520	СТ.ОТД.ГОСТ 5781-82		
БЧ	4			Ф16 А-Ш L=13520	4	21.3КГ
БЧ	5		16.013.4440	Ф16 А-Ш L=4440	4	7.00КГ
А4	6		1.020-1/83.2-15 08	СТЕРЖЕНЬ ОТДЕЛЬНЫЙ	47	
			1.020-1/83.2-2 43-01	КАРКАС ПР. КП-140		
				СБОРОЧНЫЕ ЕДИНИЦЫ:		
А4	1		1.020-1/83.2-15 01	СЕТКА С-1	4	
А4	2		1.020-1/83.2-15 05	ИЗДЕЛИЕ ЗАКЛАДНОЕ МН-2	4	
А4	3		1.020-1/83.2-15 07	ИЗДЕЛИЕ ЗАКЛАДНОЕ МН-4	4	
				ДЕТАЛИ:		
			20.013.13520	СТ.ОТД.ГОСТ 5781-82		
БЧ	4			Ф20 А-Ш L=13520	4	33.3КГ
БЧ	5		16.013.4440	Ф16 А-Ш L=4440	4	7.00КГ
А4	6		1.020-1/83.2-15 08	СТЕРЖЕНЬ ОТДЕЛЬНЫЙ	47	
			1.020-1/83.2-2 43-02	КАРКАС ПР. КП-141		
				СБОРОЧНЫЕ ЕДИНИЦЫ:		

ГРИГОР

ОПЕРАТОР ТЛП КОРТ

ЭПВЦ КиевЗНИИЭП

ВЗАМ. ИНВ.№

ПОДПИСЬ И ДАТА

ИНВ.№ ПОДЛ

НАЧ.ОТД	Волынский	
Н.КОНТР	Григорев	
ГЛ.КОНСТР.	Шац	
ГИП	Колдашева	
РАЗРАБ.	Лакеева	
ПРОВЕРИЛ	Никонорова	
ИСПОЛНИЛ	Богданова	

1.020-1/83.2-2 43

КАРКАС ПРОСТРАНСТВЕННЫЙ КП

СТАДИЯ	ЛИСТ	ЛИСТОВ
Р	1	2

ЦНИИЭП торгово-бытовых зданий и туристских комплексов

ФОРМАТ А4

ФОРМАТ	ЗОНА	ПОЗ.	ОБОЗНАЧЕНИЕ	НАИМЕНОВАНИЕ	КОЛ	ПРИМЕЧАНИЕ
А4	1		1.020-1/83.2-15 01	СЕТКА С-1	4	
А4	2		1.020-1/83.2-15 05	ИЗДЕЛИЕ ЗАКЛАДНОЕ МН-2	4	
А4	3		1.020-1/83.2-15 06	ИЗДЕЛИЕ ЗАКЛАДНОЕ МН-3	4	
				ДЕТАЛИ:		
			16.013.13520	СТ.ОТД.ГОСТ 5781-82		
БЧ	4			Ф16 А-Ш L=13520	4	21.3КГ
БЧ	5		20.013.4440	Ф20 А-Ш L=4440	4	10.9КГ
А4	6		1.020-1/83.2-15 08	СТЕРЖЕНЬ ОТДЕЛЬНЫЙ	47	
			1.020-1/83.2-2 43-03	КАРКАС ПР. КП-142		
				СБОРОЧНЫЕ ЕДИНИЦЫ:		
А4	1		1.020-1/83.2-15 01	СЕТКА С-1	4	
А4	2		1.020-1/83.2-15 05	ИЗДЕЛИЕ ЗАКЛАДНОЕ МН-2	4	
				ДЕТАЛИ:		
			16.013.13520	СТ.ОТД.ГОСТ 5781-82		
БЧ	4			Ф16 А-Ш L=13520	4	21.3КГ
БЧ	5		20.013.4440	Ф20 А-Ш L=4440	4	10.9КГ
А4	6		1.020-1/83.2-15 08	СТЕРЖЕНЬ ОТДЕЛЬНЫЙ	47	

ГРИГОР

ОПЕРАТОР ТЛП КОРТ

ЭПВЦ Киев ЗНИИЭП

ВЗАМ.ИНВ.№

ПОДПИСЬ И ДАТА

ИНВ.№ ПОДЛ

1.020-1/83.2-2 43

ЛИСТ 2

19832-08

ЭПВЦ КиевЗНИИЭП
оператор ТЛП КОРТ
Дихварь

РИС. 1

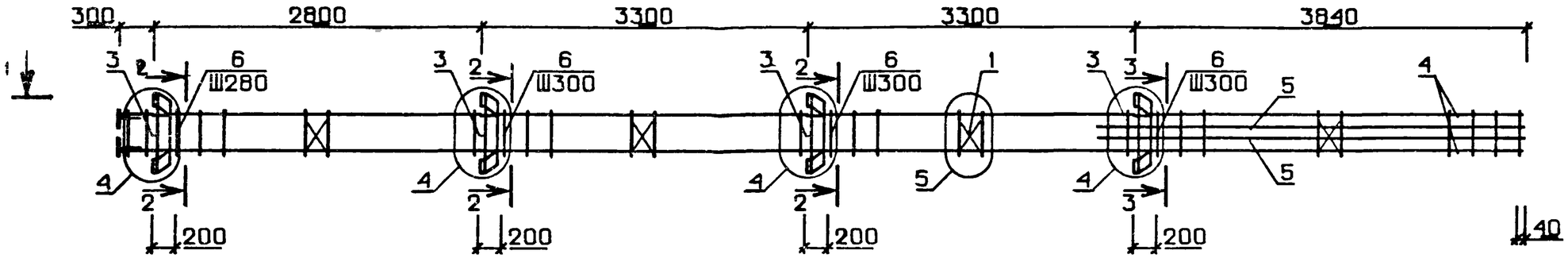

РИС. 2

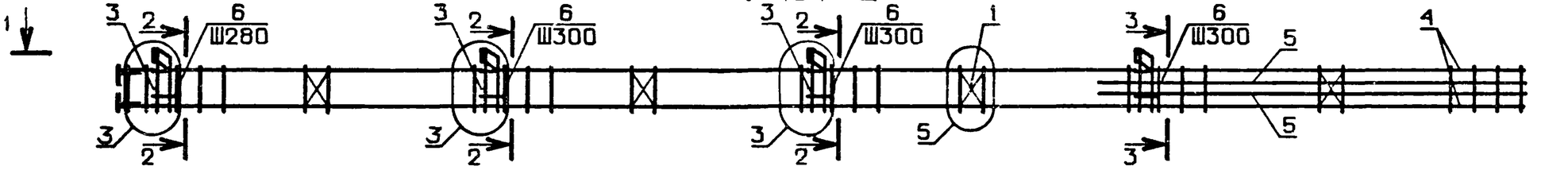

РИС. 3

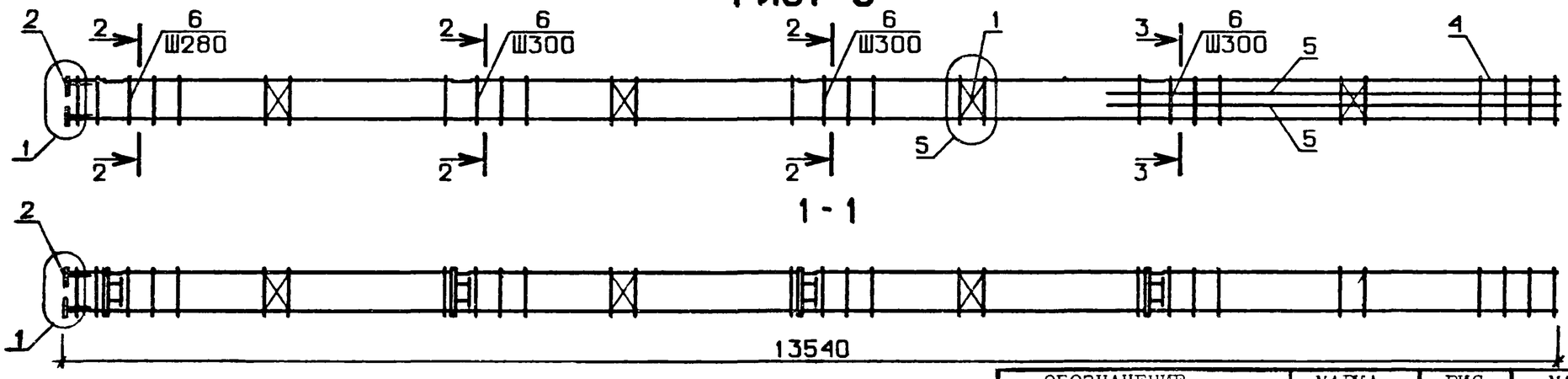

N УЗЛА	N ДОКУМЕНТА
1	1.020-1/83.2-2 ООУ Л1
3	Л1
4	Л1
5	Л1
7	Л1
9	Л1

2-2

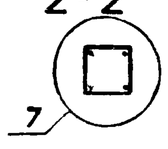

3-3

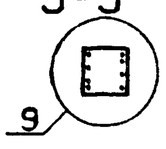

ОБОЗНАЧЕНИЕ	МАРКА	РИС.	МАССА,КГ
1.020-1/83.2-2 43	КП-139	1	194.3
-01	КП-140	1	242.3
-02	КП-141	2	187.1
-03	КП-142	3	147.5

НАЧ. ОТД.	Вольінский	
Н.КОНТР.	Григорев	
ГЛ.КОНСТР	Шац	
ГИП	Никонорова	
РАЗРАБ.	Сливина	
ПРОВЕРИЛ	Колдашева	
ИСПОЛНИЛ	Лакеева	

1.020-1/83.2-2 43 СБ

КАРКАС ПРОСТРАНСТВЕННЫЙ КП

СТАДИЯ	МАССА	МАСШТАБ
Р	СМ ТАБЛ	

ЛИСТ | ЛИСТОВ 1

ЦНИИЭП торгово-бытовых зданий и туристских комплексов

ВЗАМ. ИНВ.№ | ПОДПИСЬ И ДАТА | ИНВ.№ ПОДЛ.

ФОРМАТ А

ФОРМАТ	ЗОНА	ПОЗ	ОБОЗНАЧЕНИЕ	НАИМЕНОВАНИЕ	КОЛ.	ПРИМЕЧАНИЕ
				ДОКУМЕНТАЦИЯ:		
А3			1.020-1/83.2-2 44 СБ	СБОРОЧНЫЙ ЧЕРТЕЖ		
А3			1.020-1/83.2-2 00 У	УЗЛЫ		
А3			1.020-1/83.2-2 00 ТО	ТЕХНИЧЕСКОЕ ОПИСАНИЕ		
				СБОРОЧНЫЕ ЕДИНИЦЫ:		
А4		1	1.020-1/83.2-15 01	СЕТКА С-1	4	
А4		2	1.020-1/83.2-15 05	ИЗДЕЛИЕ ЗАКЛАДНОЕ МН-2	4	
А4		3	1.020-1/83.2-15 07	ИЗДЕЛИЕ ЗАКЛАДНОЕ МН-4	4	
				ДЕТАЛИ:		
			20.013.14020	СТ.ОТД.ГОСТ 5781-82		
БЧ		4		Ф20 А-Ш L=14020	4	34.6КГ
БЧ		5	28.013.4440	Ф28 А-Ш L=4440	4	21.5КГ
А4		6	1.020-1/83.2-15 08	СТЕРЖЕНЬ ОТДЕЛЬНЫЙ	33	
А4		7	1.020-1/83.2-15 08-01	СТЕРЖЕНЬ ОТДЕЛЬНЫЙ	15	

ГИПТОР

ОПЕРАТОР ТПП КОРТ

ЭПВЦ КиевЗНИИЭП

ВЗАМ. ИНВ.№

ПОДПИСЬ И ДАТА

ИНВ.№ ПОДЛ.

НАЧ.ОТД	Волынский		1.020-1/83.2-2 44
Н.КОНТР	Григорев		
ГЛ.КОНСТР	Шац		
ГИП	Никонорова		КАРКАС ПР. КП-143
РАЗРАБ.	Сливина		
ПРОВЕРИЛ	Колдашева		
ИСПОЛНИЛ	Лакеева		

СТАДИЯ	ЛИСТ	ЛИСТОВ
Р		1

ЦНИИЭП торгово-бытовых зданий и туристских комплексов

ФОРМАТ А4

ЛИСТ

19832 91

ЭПВЦ КиевЗНИИЭП | ОПЕРАТОР ТЛП КОРТ | ЛИХВАРЬ

РИС. 1

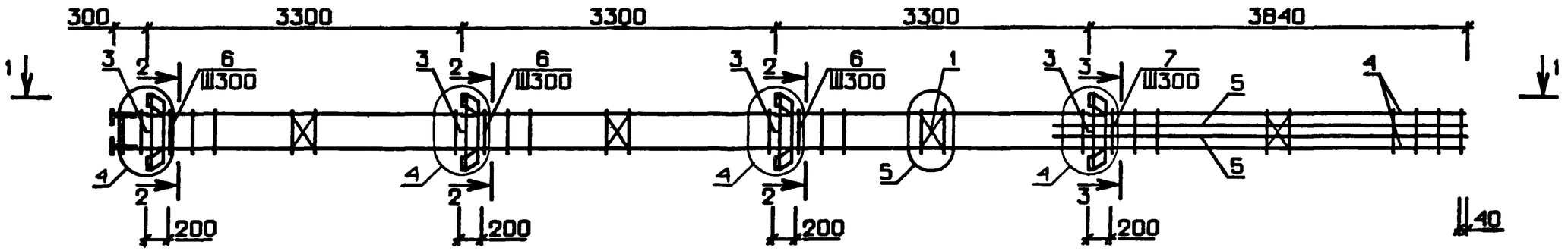

1-1

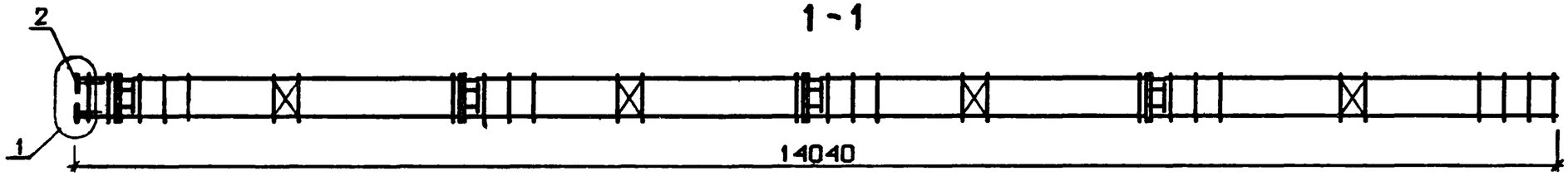

N УЗЛА	N ДОКУМЕНТА
1	1.020-1/83.2-2 ООУ Л1
4	Л1
5	Л1
7	Л1
9	Л1

2-2

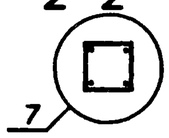

3-3

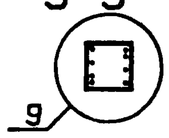

НАЧ. ОТД.	Волынский	
Н.КОНТР	Григорев	
ГЛ.КОНСТР	Шац	
ГИП	Колдашева	
РАЗРАБ	Богданова	
ПРОВЕРИЛ	Никонорова	
ИСПОЛНИЛ	Сливина	

1.020 1/83.2-2 44 СБ

КАРКАС ПРОСТРАНСТВЕННЫЙ КП-143

СТАДИЯ	МАССА	МАСШТАБ
Р	308,1	

ЛИСТ | ЛИСТОВ 1

ЦНИИЭП торгово бытовых зданий и туристских комплексов

19832 92

ФОРМАТ А3

ВЗАМ ИНВ.№ | ПОДПИСЬ И ДАТА | ИНВ.№ ПОДЛ.

ФОРМАТ	ЗОНА	ПОЗ.	ОБОЗНАЧЕНИЕ	НАИМЕНОВАНИЕ	КОЛ.	ПРИМЕЧАНИЕ
				ДОКУМЕНТАЦИЯ:		
А3			1.020-1/83.2-2 45 СБ	СБОРОЧНЫЙ ЧЕРТЕЖ		
А3			1.020-1/83.2-2 00 У	УЗЛЫ		
А3			1.020-1/83.2-2 00 ТО	ТЕХНИЧЕСКОЕ ОПИСАНИЕ		
				ПЕРЕМЕННЫЕ ДАННЫЕ ДЛЯ ИСПОЛНЕНИЙ:		
			1.020-1/83.2-2 45	КАРКАС ПР. КП-144		
				СБОРОЧНЫЕ ЕДИНИЦЫ:		
А4		1	1.020-1/83.2-15 01	СЕТКА С-1	4	
А4		2	1.020-1/83.2-15 05	ИЗДЕЛИЕ ЗАКЛАДНОЕ МН-2	4	
А4		3	1.020-1/83.2-15 07	ИЗДЕЛИЕ ЗАКЛАДНОЕ МН-4	4	
				ДЕТАЛИ:		
			20.013.14020	СТ.ОТД.ГОСТ 5781-82		
БЧ		4		Ф20 А-Ш L=14020	4	34.6КГ
БЧ		5	16.013.4440	Ф16 А-Ш L=4440	4	7.00КГ
А4		6	1.020-1/83.2-15 08	СТЕРЖЕНЬ ОТДЕЛЬНЫЙ	48	
			1.020-1/83.2-2 45-01	КАРКАС ПР. КП-145		
				СБОРОЧНЫЕ ЕДИНИЦЫ:		
А4		1	1.020-1/83.2-15 01	СЕТКА С-1	4	
А4		2	1.020-1/83.2-15 05	ИЗДЕЛИЕ ЗАКЛАДНОЕ МН-2	4	
А4		3	1.020-1/83.2-15 07	ИЗДЕЛИЕ ЗАКЛАДНОЕ МН-4	4	
				ДЕТАЛИ:		
			16.013.14020	СТ.ОТД.ГОСТ 5781-82		
БЧ		4		Ф16 А-Ш L=14020	4	22.1КГ
БЧ		5	16.013.4440	Ф16 А-Ш L=4440	4	7.00КГ
А4		6	1.020-1/83.2-15 08	СТЕРЖЕНЬ ОТДЕЛЬНЫЙ	48	
			1.020-1/83.2-2 45-02	КАРКАС ПР. КП-146		
				СБОРОЧНЫЕ ЕДИНИЦЫ:		

НАЧ.ОТД	Волынский		1.020-1/83.2-2 45
Н.КОНТР.	Пригорев		
ГЛ.КОНСТР	Шац		КАРКАС ПРОСТРАНСТВЕННЫЙ КП
ГИП	Колдашева		
РАЗРАБ.	Лакеева		
ПРОВЕРИЛ	Никонорова		
ИСПОЛНИЛ	Богданова		

СТАДИЯ	ЛИСТ	ЛИСТОВ
Р	1	2

ЦНИИЭП торгово-бытовых зданий и туристских комплексов

ГРИГОР
ОПЕРАТОР ТЛП КОРТ
ЭПВЦ КиевЗНИИЭП
ВЗАМ. ИНВ.№
ПОДПИСЬ И ДАТА
ИНВ.№ ПОДЛ

ФОРМАТ А4

ФОРМАТ	ЗОНА	ПОЗ.	ОБОЗНАЧЕНИЕ	НАИМЕНОВАНИЕ	КОЛ.	ПРИМЕЧАНИЕ
А4		1	1.020-1/83.2-15 01	СЕТКА С-1	4	
А4		2	1.020-1/83.2-15 05	ИЗДЕЛИЕ ЗАКЛАДНОЕ МН-2	4	
А4		3	1.020-1/83.2-15 06	ИЗДЕЛИЕ ЗАКЛАДНОЕ МН-3	4	
				ДЕТАЛИ:		
			16.013.14020	СТ.ОТД.ГОСТ 5781-82		
БЧ		4		Ф16 А-Ш L=14020	4	22.1КГ
БЧ		5	20.013.4440	Ф20 А-Ш L=4440	4	10.9КГ
А4		6	1.020-1/83.2-15 08	СТЕРЖЕНЬ ОТДЕЛЬНЫЙ	48	
			1.020-1/83.2-2 45-03	КАРКАС ПР. КП-147		
				СБОРОЧНЫЕ ЕДИНИЦЫ:		
А4		1	1.020-1/83.2-15 01	СЕТКА С-1	4	
А4		2	1.020-1/83.2-15 05	ИЗДЕЛИЕ ЗАКЛАДНОЕ МН-2	4	
				ДЕТАЛИ:		
			16.013.14020	СТ.ОТД.ГОСТ 5781-82		
БЧ		4		Ф16 А-Ш L=14020	4	22.1КГ
БЧ		5	20.013.4440	Ф20 А-Ш L=4440	4	10.9КГ
А4		6	1.020-1/83.2-15 08	СТЕРЖЕНЬ ОТДЕЛЬНЫЙ	48	

ГРИГОР
ОПЕРАТОР ТЛП КОРТ
ЭПВЦ Киев ЗНИИЭП
ВЗАМ.ИНВ.№
ПОДПИСЬ И ДАТА
ИНВ №ПОДЛ

1.020-1/83.2-2 45

ЛИСТ 2

19832 93

ФОРМАТ А4

ЭПВЦ КиевЗНИИЭП | ОПЕРАТОР ТПП КОРТ | ОЛИХВАРЬ

РИС. 1

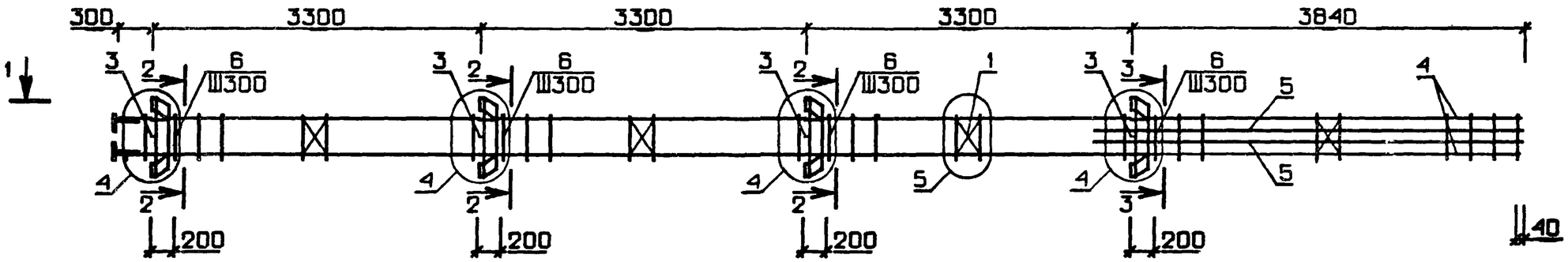

РИС. 2

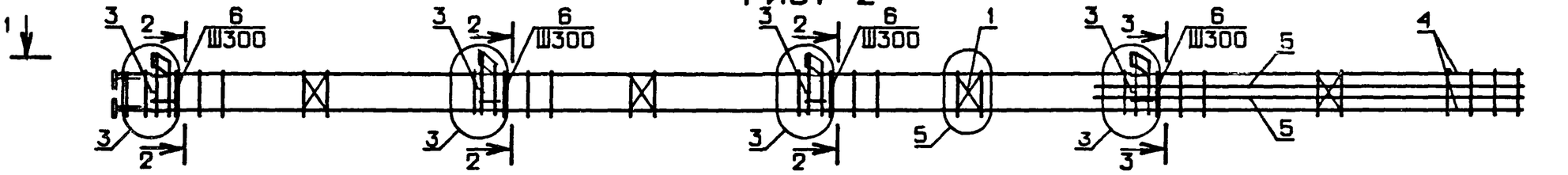

РИС. 3

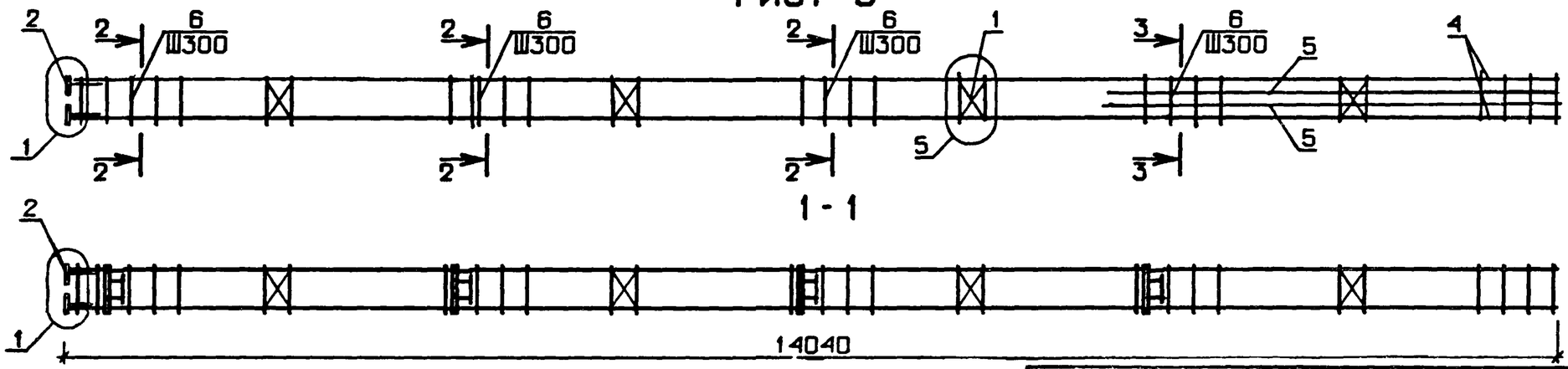

N УЗЛА	N ДОКУМЕНТА
1	1.020-1/83.2-2 ООУ Л1
3	Л1
4	Л1
5	Л1
7	Л1
9	Л1

2-2

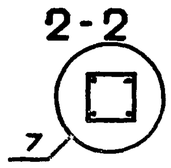

3-3

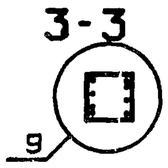

ОБОЗНАЧЕНИЕ	МАРКА	РИС.	МАССА, КГ
I.020-I/83.2-2 45	КП-I44	I	247.4
-0I	КП-I45	I	I97.7
-02	КП-I46	2	I90.5
-03	КП-I47	3	I50.8

НАЧ ОТД	Волынский	
Н.КОНТР	Григорев	
ГЛ.КОНСТР	Шац	
ГИП	Никонорова	
РАЗРАБ.	Лакеева	
ПРОВЕРИЛ	Колдашева	
ИСПОЛНИЛ	Сливина	

1.020-1/83.2-2 45 СБ

КАРКАС ПРОСТРАНСТВЕННЫЙ КП

СТАДИЯ	МАССА	МАСШТАБ
Р	СМ ТАБЛ	

ЛИСТ | ЛИСТОВ 1

ЦНИИЭП торгово бытовых зданий и туристских комплексов

ВЗАМ. ИНВ. N | ПОДПИСЬ И ДАТА | ИНВ №ПОДЛ

19832 94

ФОРМАТ А3

ФОРМАТ	ЗОНА	ПОЗ.	ОБОЗНАЧЕНИЕ	НАИМЕНОВАНИЕ	КОЛ.	ПРИМЕЧАНИЕ
				ДОКУМЕНТАЦИЯ:		
А3			1.020-1/83.2-2 46 СБ	СБОРОЧНЫЙ ЧЕРТЕЖ		
А3			1.020-1/83.2-2 00 У	УЗЛЫ		
А3			1.020-1/83.2-2 00 ТО	ТЕХНИЧЕСКОЕ ОПИСАНИЕ		
				СБОРОЧНЫЕ ЕДИНИЦЫ:		
А4		1	1.020-1/83.2-15 01	СЕТКА С-1	4	
А4		2	1.020-1/83.2-15 05	ИЗДЕЛИЕ ЗАКЛАДНОЕ МН-2	4	
А4		3	1.020-1/83.2-15 07	ИЗДЕЛИЕ ЗАКЛАДНОЕ МН-4	4	
				ДЕТАЛИ:		
			20.013.14420	СТ.ОТД.ГОСТ 5781-82		
БЧ		4		Ф20 А-Ш L=14420	4	35.6КГ
БЧ		5	28.013.3940	Ф28 А-Ш L=3940	4	19.0КГ
А4		6	1.020-1/83.2-15 08	СТЕРЖЕНЬ ОТДЕЛЬНЫЙ	36	
А4		7	1.020-1/83.2-15 08-01	СТЕРЖЕНЬ ОТДЕЛЬНЫЙ	14	

ЭПВЦ КиевЗНИИЭП

ОПЕРАТОР ТЛП КОРТ — ГРИГОР

ПОДПИСЬ И ДАТА

ВЗАМ. ИНВ.№

ИНВ.№ ПОДЛ

НАЧ.ОТД.	Волынский		1.020-1/83.2-2 46
Н.КОНТР.	Григорьев		
ГЛ.КОНСТР	Шац		
ГИП	Колдашева		КАРКАС ПР. КП-148
РАЗРАБ.	Сливина		
ПРОВЕРИЛ	Никонорова		
ИСПОЛНИЛ	Богданова		

СТАДИЯ	ЛИСТ	ЛИСТОВ
Р		1

ЦНИИЭП торгово-бытовых зданий и туристских комплексов

ФОРМАТ А4

ЛИСТ

ЭПВЦ Киев ЗНИИЭП | ОПЕРАТОР ТЛП КОРТ | ЛИХВАРЬ

РИС. 1

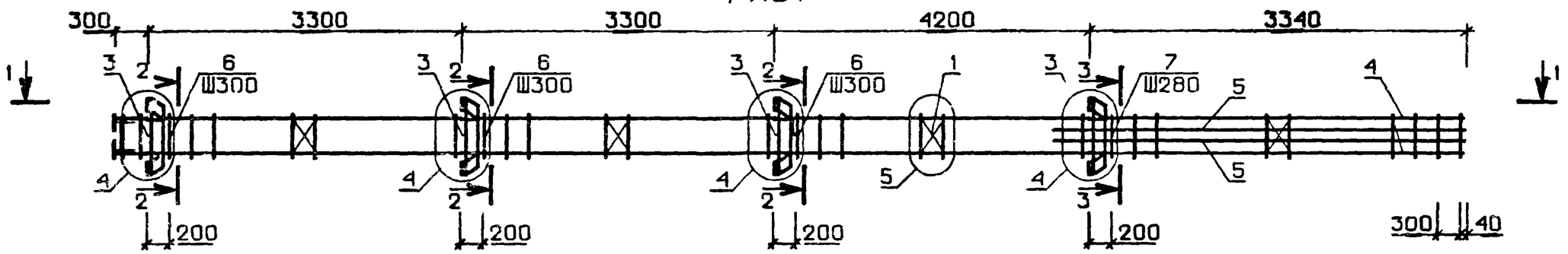

1 - 1

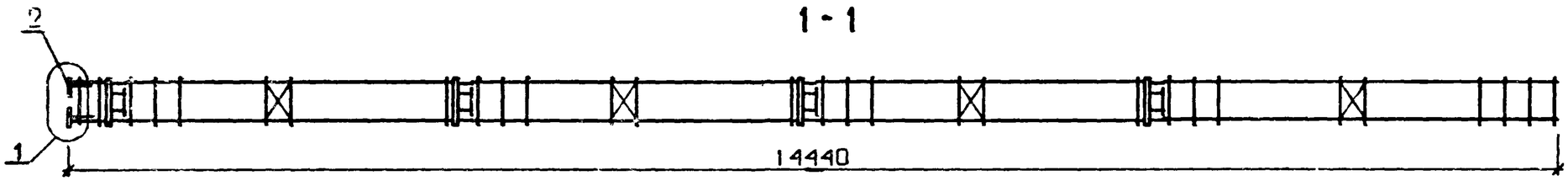

N УЗЛА	N ДОКУМЕНТА
1	1.020-1/83.2-2 ООУ Л1
4	Л1
5	Л1
7	Л1
9	Л1

2-2

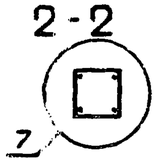

3-3

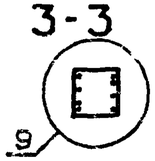

НАЧ. ОТД.	Волынский		
Н.КОНТР.	Пригорев		
ГЛ.КОНСТР.	Шац		
ГИП	Колдашева		
РАЗРАБ.	Сливина		
ПРОВЕРИЛ	Никонорова		
ИСПОЛНИЛ	Богданова		

1.020-1/83.2-2 46 СБ

КАРКАС ПРОСТРАНСТВЕННЫЙ КП-148

СТАДИЯ	МАССА	МАСШТАБ
Р	302,6	

ЛИСТ | ЛИСТОВ 1

ЦНИИЭП торгово бытовых зданий и туристских комплексов

19832 96

ФОРМАТ А3

ИНВ № ПОДЛ. | ПОДПИСЬ И ДАТА | ВЗАМ. ИНВ. №

ФОРМАТ	ЗОНА	ПОЗ	ОБОЗНАЧЕНИЕ	НАИМЕНОВАНИЕ	КОЛ	ПРИМЕЧАНИЕ
				ДОКУМЕНТАЦИЯ:		
А3			1.020-1/83.2-2 47 СБ	СБОРОЧНЫЙ ЧЕРТЕЖ		
А3			1.020-1/83.2-2 00 У	УЗЛЫ		
А3			1.020-1/83.2-2 00 ТО	ТЕХНИЧЕСКОЕ ОПИСАНИЕ		
				ПЕРЕМЕННЫЕ ДАННЫЕ ДЛЯ ИСПОЛНЕНИЙ:		
			1.020-1/83.2-2 47	КАРКАС ПР. КП-149		
				СБОРОЧНЫЕ ЕДИНИЦЫ:		
А4		1	1.020-1/83.2-15 01	СЕТКА С-1	4	
А4		2	1.020-1/83.2-15 05	ИЗДЕЛИЕ ЗАКЛАДНОЕ МН-2	4	
А4		3	1.020-1/83.2-15 07	ИЗДЕЛИЕ ЗАКЛАДНОЕ МН-4	4	
				ДЕТАЛИ:		
			20.013.14420	СТ.ОТД.ГОСТ 5781-82		
ВЧ	4			Ф20 А-III L=14420	4	35.6КГ
ВЧ	5		16.013.3940	Ф16 А-III L=3940	4	6.22КГ
А4		6	1.020-1/83.2-15 08	СТЕРЖЕНЬ ОТДЕЛЬНЫЙ	50	
			1.020-1/83.2-2 47-01	КАРКАС ПР. КП-150		
				СБОРОЧНЫЕ ЕДИНИЦЫ:		
А4		1	1.020-1/83.2-15 01	СЕТКА С-1	4	
А4		2	1.020-1/83.2-15 05	ИЗДЕЛИЕ ЗАКЛАДНОЕ МН-2	4	
А4		3	1.020-1/83.2-15 07	ИЗДЕЛИЕ ЗАКЛАДНОЕ МН-4	4	
				ДЕТАЛИ:		
			16.013.14420	СТ.ОТД.ГОСТ 5781-82		
ВЧ	4			Ф16 А-III L=14420	4	22.8КГ
ВЧ	5		16.013.3940	Ф16 А-III L=3940	4	6.22КГ
А4		6	1.020-1/83.2-15 08	СТЕРЖЕНЬ ОТДЕЛЬНЫЙ	50	
			1.020-1/83.2-2 47-02	КАРКАС ПР. КП-151		
				СБОРОЧНЫЕ ЕДИНИЦЫ:		

ГРИГОР

ОПЕРАТОР ТЛП КОРТ

ЭПВЦ КиевЗНИИЭП

ВЗАП. ИНВ.№

ПОДПИСЬ И ДАТА

ИНВ.№ ПОДЛ

НАЧОТД	Вольнский		1.020-1/83.2-2 47
Н.КОНТР	Пригорев		
ГЛКОНСТР	Шац		
ГИП	Никонорова		КАРКАС ПРОСТРАНСТВЕННЫЙ КП
РАЗРАБ	Сакина		
ПРОВЕРИЛ	Колдашева		
ИСПОЛНИЛ	Лакеева		

СТАДИЯ	ЛИСТ	ЛИСТОВ
Р	1	1

ЦНИИЭП торгово-бытовых зданий и туристских комплексов

ФОРМАТ А4

ФОРМАТ	ЗОНА	ПОЗ	ОБОЗНАЧЕНИЕ	НАИМЕНОВАНИЕ	КОЛ	ПРИМЕЧАНИЕ
А4		1	1.020-1/83.2-15 01	СЕТКА С-1	4	
А4		2	1.020-1/83.2-15 05	ИЗДЕЛИЕ ЗАКЛАДНОЕ МН-2	4	
А4		3	1.020-1/83.2-15 06	ИЗДЕЛИЕ ЗАКЛАДНОЕ МН-3	4	
				ДЕТАЛИ:		
			16.013.14420	СТ.ОТД.ГОСТ 5781-82		
ВЧ	4			Ф16 А-III L=14420	4	22.8КГ
ВЧ	5		20.013.3940	Ф20 А-III L=3940	4	9.72КГ
А4		6	1.020-1/83.2-15 08	СТЕРЖЕНЬ ОТДЕЛЬНЫЙ	50	
			1.020-1/83.2-2 47-03	КАРКАС ПР. КП-152		
				СБОРОЧНЫЕ ЕДИНИЦЫ:		
А4		1	1.020-1/83.2-15 01	СЕТКА С-1	4	
А4		2	1.020-1/83.2-15 05	ИЗДЕЛИЕ ЗАКЛАДНОЕ МН-2	4	
				ДЕТАЛИ:		
			16.013.14420	СТ.ОТД.ГОСТ 5781-82		
ВЧ	4			Ф16 А-III L=14420	4	22.8КГ
ВЧ	5		20.013.3940	Ф20 А-III L=3940	4	9.72КГ
А4		6	1.020-1/83.2-15 08	СТЕРЖЕНЬ ОТДЕЛЬНЫЙ	50	

ГРИГОР

ОПЕРАТОР ТЛП КОРТ

ЭПВЦ Киев ЗНИИЭП

ВЗАМ ИНВ №

ПОДПИСЬ И ДАТА

ИНВ №ПОДЛ

1.020-1/83.2-2 47

ЛИСТ 2

ФОРМАТ А4

ЭПВЦ КиевЗНИИЭП | ОПЕРАТОР ТЛП КОРТ | ЛИХВАРЬ

РИС. 1

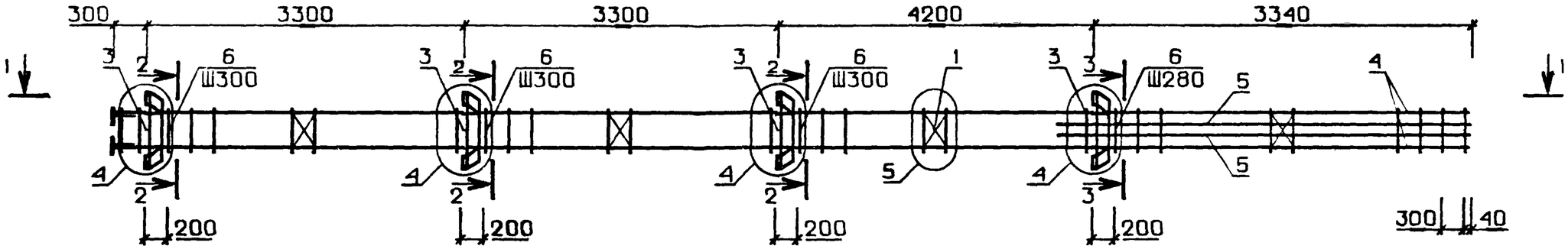

РИС. 2

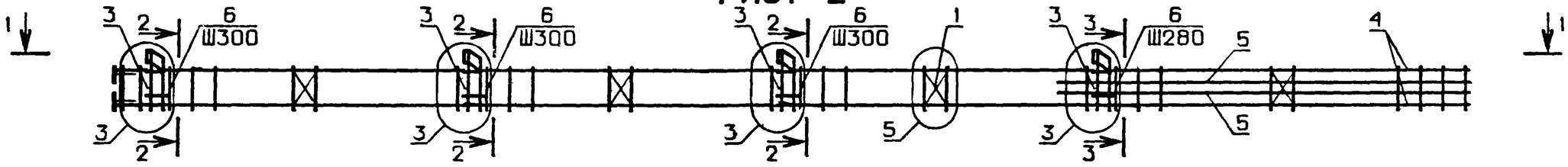

РИС. 3

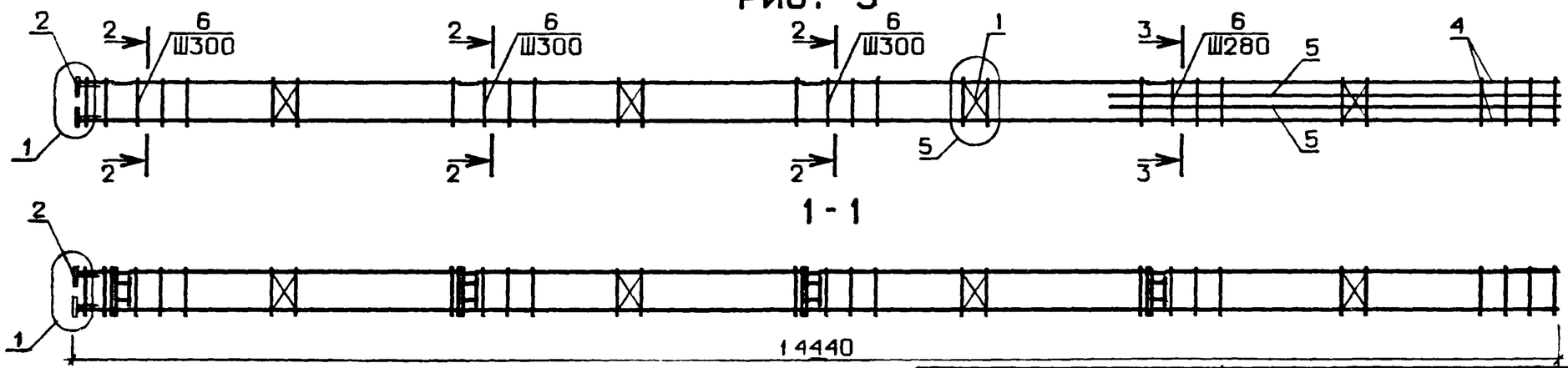

ОБОЗНАЧЕНИЕ	МАРКА	РИС.	МАССА, КГ
1.020-1/83.2-2 47	КП-149	1	248.7
-01	КП-150	1	197.5
-02	КП-151	2	188.5
-03	КП-152	3	148.9

N УЗЛА	N ДОКУМЕНТА
1	1.020-1/83.2-2 ООУ Л1
3	Л1
4	Л1
5	Л1
7	Л1
9	Л1

2-2

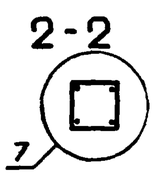

3-3

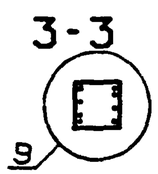

НАЧ. ОТД.	Волынский	
Н.КОНТР	Григорев	
ГЛ.КОНСТР	Шац	
ГИП	Никанорова	
РАЗРАБ.	Сливина	
ПРОВЕРИЛ	Колдашева	
ИСПОЛНИЛ	Лакеева	

1.020-1/83.2-2 47 ОБ

КАРКАС ПРОСТРАНСТВЕННЫЙ КП

СТАДИЯ	МАССА	МАСШТАБ
Р	СМ ТАБЛ	

ЛИСТ | ЛИСТОВ 1

ЦНИИЭП торгово-бытовых зданий и туристских комплексов

ВЗАМ. ИНВ.№ | ПОДПИСЬ И ДАТА | ИНВ.№ ПОДЛ.

ФОРМАТ А3

ФОРМАТ	ЗОНА	ПОЗ	ОБОЗНАЧЕНИЕ	НАИМЕНОВАНИЕ	КОЛ.	ПРИМЕЧАНИЕ
				ДОКУМЕНТАЦИЯ:		
А3			1.020-1/83.2-2 48 СБ	СВОРОЧНЫЙ ЧЕРТЕЖ		
А3			1.020-1/83.2-2 00 У	УЗЛЫ		
А3			1.020-1/83.2-2 00 ТО	ТЕХНИЧЕСКОЕ ОПИСАНИЕ		
				ПЕРЕМЕННЫЕ ДАННЫЕ ДЛЯ ИСПОЛНЕНИЙ:		
			1.020-1/83.2-2 48	**КАРКАС ПР. КП-153**		
				СВОРОЧНЫЕ ЕДИНИЦЫ:		
А4		1	1.020-1/83.2-15 01	СЕТКА С-1	4	
А4		2	1.020-1/83.2-15 04	ИЗДЕЛИЕ ЗАКЛАДНОЕ МН-1	1	
А4		3	1.020-1/83.2-15 06	ИЗДЕЛИЕ ЗАКЛАДНОЕ МН-3	4	
				ДЕТАЛИ:		
			20.013.10820	СТ.ОТД.ГОСТ 5781-82		
ВЧ		4		Ф20 А-III L=10820	4	26.7КГ
ВЧ		5	20.013.2740	Ф20 А-III L=2740	4	6.76КГ
А4		6	1.020-1/83.2-15 08	СТЕРЖЕНЬ ОТДЕЛЬНЫЙ	40	
			1.020-1/83.2-2 48-01	**КАРКАС ПР. КП-154**		
				СВОРОЧНЫЕ ЕДИНИЦЫ:		
А4		1	1.020-1/83.2-15 01	СЕТКА С-1	4	
А4		2	1.020-1/83.2-15 04	ИЗДЕЛИЕ ЗАКЛАДНОЕ МН-1	1	
				ДЕТАЛИ:		
			20.013.10820	СТ.ОТД.ГОСТ 5781-82		
ВЧ		4		Ф20 А-III L=10820	4	26.7КГ
ВЧ		5	20.013.2740	Ф20 А-III L=2740	4	6.76КГ
А4		6	1.020-1/83.2-15 08	СТЕРЖЕНЬ ОТДЕЛЬНЫЙ	40	

ЭПВЦ КиевЗНИИЭП

ОПЕРАТОР ТЛП КОРТ

ГРИГОРЬЕВ

ВЗАМ. ИНВ.№

ПОДПИСЬ И ДАТА

ИНВ.№ ПОДЛ

НАЧ.ОТД.	Волынский	
Н.КОНТР.	Пригорев	
ГЛ.КОНСТР.	Шац	
ГИП	Колдашева	
РАЗРАБ.	Лакеева	
ПРОВЕРИЛ	Никонорова	
ИСПОЛНИЛ	Богданова	

1.020-1/83.2-2 48

КАРКАС ПРОСТРАНСТВЕННЫЙ КП

СТАДИЯ	ЛИСТ	ЛИСТОВ
Р		1

ЦНИИЭП торгово-бытовых зданий и туристских комплексов

ФОРМАТ А4

ЛИСТ

ЭПВЦ КиевЗНИИЭП | ОПЕРАТОР ТЛП КОФГ | ЛИХВАРЬ

РИС. 1

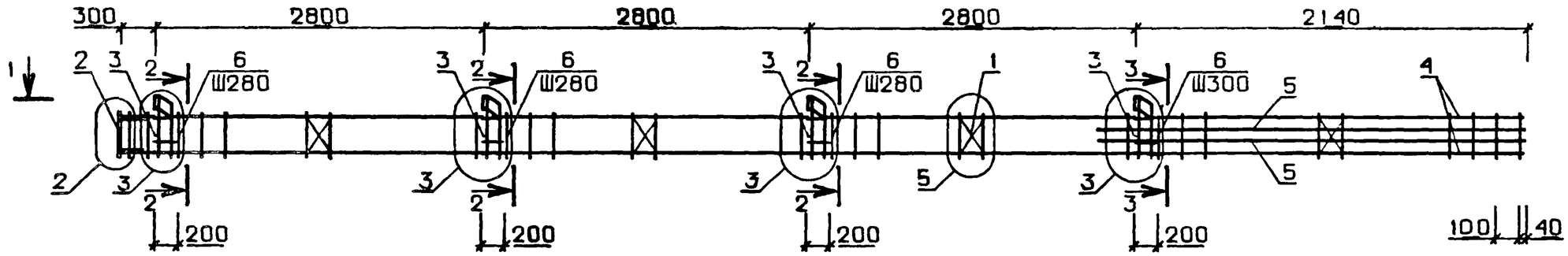

РИС. 2

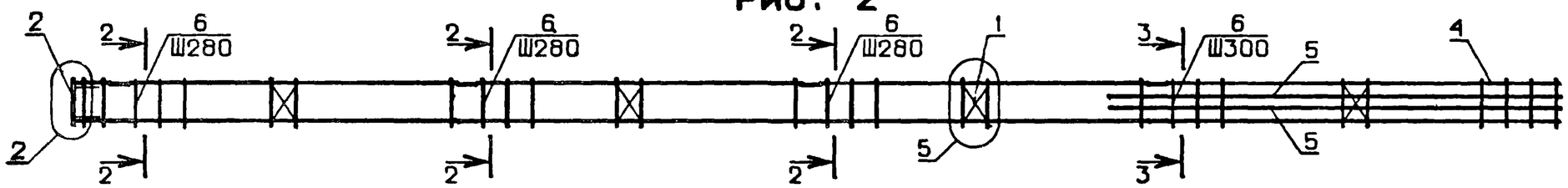

1-1

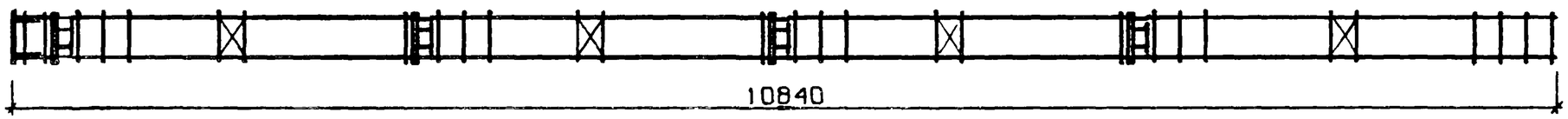

ОБОЗНАЧЕНИЕ	МАРКА	РИС.	МАССА, КГ
I.020-I/83.2-2 48	КП-I53	I	I94.0
-0I	КП-I54	2	I54.5

N УЗЛА	N ДОКУМЕНТА
2	1.020-1/83.2-2 ООУ ПІ
3	ПІ
5	ПІ
7	ПІ
9	ПІ

2-2

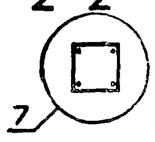

3-3

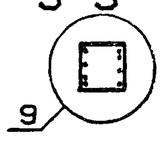

НАЧ. ОТД.	Волынский	
Н.КОНТР	Пригорев	
ГЛ.КОНСТР	Шац	
ГИП	Колдашева	
РАЗРАБ.	Сливина	
ПРОВЕРИЛ	Никонорова	
ИСПОЛНИЛ	Богданова	

1.020-1/83.2-2 48 ОБ

КАРКАС ПРОСТРАНСТВЕННЫЙ КП

СТАДИЯ	МАССА	МАСШТАБ
Р	СМ ТАБЛ	
ЛИСТ	ЛИСТОВ 1	

ЦНИИЭП торгово бытовых зданий и туристских комплексов

19832 100

ФОРМАТ А3

ИНВ.№ПОДЛ | ПОДПИСЬ И ДАТА | ВЗАМ. ИНВ.№

ФОРМАТ	ЗОНА	ПОЗ	ОБОЗНАЧЕНИЕ	НАИМЕНОВАНИЕ	КОЛ.	ПРИМЕЧАНИЕ
				ДОКУМЕНТАЦИЯ:		
А3			1.020-1/83.2-2 49 СБ	СБОРОЧНЫЙ ЧЕРТЕЖ		
А3			1.020-1/83.2-2 00 У	УЗЛЫ		
А3			1.020-1/83.2-2 00 ТО	ТЕХНИЧЕСКОЕ ОПИСАНИЕ		
				ПЕРЕМЕННЫЕ ДАННЫЕ ДЛЯ ИСПОЛНЕНИЙ:		
			1.020-1/83.2-2 49	КАРКАС ПР. КП-155		
				СБОРОЧНЫЕ ЕДИНИЦЫ:		
А4		1	1.020-1/83.2-15 01	СЕТКА С-1	4	
А4		2	1.020-1/83.2-15 04	ИЗДЕЛИЕ ЗАКЛАДНОЕ МН-1	1	
А4		3	1.020-1/83.2-15 07	ИЗДЕЛИЕ ЗАКЛАДНОЕ МН-4	4	
				ДЕТАЛИ:		
			20.013.11320	СТ.ОТД.ГОСТ 5781-82		
ВЧ		4		Ф20 А-III L=11320	4	27.9КГ
ВЧ		5	36.013.6040	Ф36 А-III L=6040	2	48.3КГ
ВЧ		6	36.013.2740	Ф36 А-III L=2740	2	21.9КГ
А4		7	1.020-1/83.2-15 08	СТЕРЖЕНЬ ОТДЕЛЬНЫЙ	20	
А4		8	1.020-1/83.2-15 08-02	СТЕРЖЕНЬ ОТДЕЛЬНЫЙ	21	
			1.020-1/83.2-2 49-01	КАРКАС ПР. КП-156		
				СБОРОЧНЫЕ ЕДИНИЦЫ:		
А4		1	1.020-1/83.2-15 01	СЕТКА С-1	4	
А4		2	1.020-1/83.2-15 04	ИЗДЕЛИЕ ЗАКЛАДНОЕ МН-1	1	
А4		3	1.020-1/83.2-15 06	ИЗДЕЛИЕ ЗАКЛАДНОЕ МН-3	4	
				ДЕТАЛИ:		
			16.013.11320	СТ.ОТД.ГОСТ 5781-82		
ВЧ		4		Ф16 А-III L=11320	4	17.9КГ
ВЧ		5	28.013.6040	Ф28 А-III L=6040	2	29.2КГ
ВЧ		6	28.013.2740	Ф28 А-III L=2740	2	13.2КГ
А4		7	1.020-1/83.2-15 08	СТЕРЖЕНЬ ОТДЕЛЬНЫЙ	20	
А4		8	1.020-1/83.2-15 08-01	СТЕРЖЕНЬ ОТДЕЛЬНЫЙ	21	
			1.020-1/83.2-2 49-02	КАРКАС ПР. КП-157		

ГРИГОР

ОПЕРАТОР ТЛП КОРТ

ЭПВЦ КиевЗНИИЭП

ВЗАМ. ИНВ.№

ПОДПИСЬ И ДАТА

ИНВ.№ ПОДЛ

НАЧ.ОТД.	Волынский	
Н.КОНТР.	Григорев	
ГЛ.КОНСТР	Щацъ	
ГИП	Никонорова	
РАЗРАБ.	Сливина	
ПРОВЕРИЛ	Колдашева	
ИСПОЛНИЛ	Лакеева	

1.020-1/83.2-2 49

КАРКАС ПРОСТРАНСТВЕННЫЙ КП

СТАДИЯ	ЛИСТ	ЛИСТОВ
Р	1	2

ЦНИИЭП торгово-бытовых зданий и туристских комплексов

ФОРМАТ А4

ФОРМАТ	ЗОНА	ПОЗ	ОБОЗНАЧЕНИЕ	НАИМЕНОВАНИЕ	КОЛ	ПРИМЕЧАНИЕ
				СБОРОЧНЫЕ ЕДИНИЦЫ:		
А4		1	1.020-1/83.2-15 01	СЕТКА С-1	4	
А4		2	1.020-1/83.2-15 04	ИЗДЕЛИЕ ЗАКЛАДНОЕ МН-1	1	
				ДЕТАЛИ:		
			16.013.11320	СТ.ОТД.ГОСТ 5781-82		
БЧ		4		Ф16 А-III L=11320	4	17.9КГ
БЧ		5	28.013.6040	Ф28 А-III L=6040	2	29.2КГ
БЧ		6	28.013.2740	Ф28 А-III L=2740	2	13.2КГ
А4		7	1.020-1/83.2-15 08	СТЕРЖЕНЬ ОТДЕЛЬНЫЙ	20	
А4		8	1.020-1/83.2-15 08-01	СТЕРЖЕНЬ ОТДЕЛЬНЫЙ	21	

ГРИГОР

ОПЕРАТОР ТЛП КОРТ

ЭПВЦ КиевЗНИИЭП

ВЗАМ. ИНВ.№

ПОДПИСЬ И ДАТА

ИНВ.№ ПОДЛ

1.020-1/83.2-2 49

ЛИСТ 2

19832 101

ФОРМАТ А4

ЭПВЦ КиевЗНИИЭП | ОПЕРАТОР ТПП КОРТ | ЛИХВАРЬ

РИС. 1

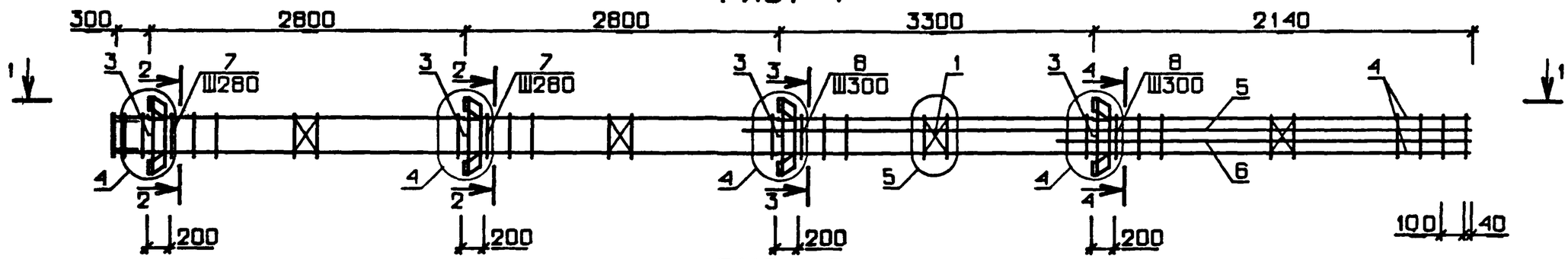

РИС. 2

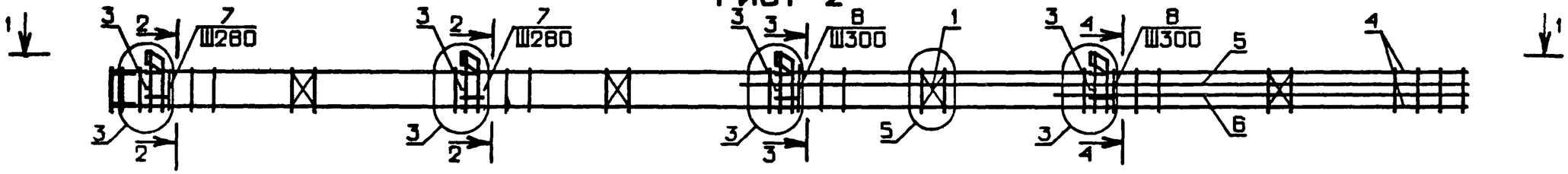

РИС. 3

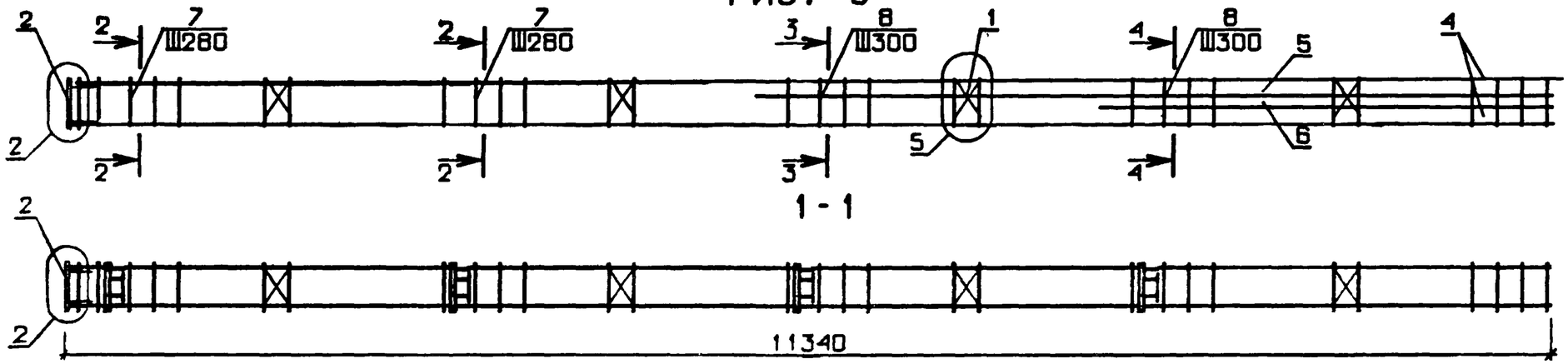

N УЗЛА	N ДОКУМЕНТА	
2	1.020-1/83.2-2 ООУ	П1
3		П1
4		П1
5		П1
7		П1
8		П1
9		П1

2-2 (7) 3-3 (8) 4-4 (9)

ОБОЗНАЧЕНИЕ	МАРКА	РИС.	МАССА, КГ
1.020-1/83.2-2 49	КП-155	1	344.7
-01	КП-156	2	220.9
-02	КП-157	3	181.3

НАЧ. ОТД.	Волынский	
Н.КОНТР	Григорев	
ГЛ.КОНСТР	Шац	
ГИП	Колдашева	
РАЗРАБ.	Сливина	
ПРОВЕРИЛ	Богданова	
ИСПОЛНИЛ	Лакеева	

1.020-1/83.2-2 49 СБ

КАРКАС ПРОСТРАНСТВЕННЫЙ КП

СТАДИЯ	МАССА	МАСШТАБ
Р	СМ ТАБЛ	

ЛИСТ | ЛИСТОВ 1

ЦНИИЭП торгово-бытовых зданий и туристских комплексов

ВЗАМ. ИНВ.№ | ПОДПИСЬ И ДАТА | ИНВ.№ ПОДЛ.

19832 102

ФОРМАТ А3

ФОРМАТ	ЗОНА	ПОЗ.	ОБОЗНАЧЕНИЕ	НАИМЕНОВАНИЕ	КОЛ.	ПРИМЕЧАНИЕ
				ДОКУМЕНТАЦИЯ:		
А3			1.020-1/83.2-2 50 СВ	СБОРОЧНЫЙ ЧЕРТЕЖ		
А3			1.020-1/83.2-2 00 У	УЗЛЫ		
А3			1.020-1/83.2-2 00 ТО	ТЕХНИЧЕСКОЕ ОПИСАНИЕ		
				ПЕРЕМЕННЫЕ ДАННЫЕ ДЛЯ ИСПОЛНЕНИЙ:		
			1.020-1/83.2-2 50	КАРКАС ПР. КП-158		
				СБОРОЧНЫЕ ЕДИНИЦЫ:		
А4		1	1.020-1/83.2-15 01	СЕТКА С-1	4	
А4		2	1.020-1/83.2-15 04	ИЗДЕЛИЕ ЗАКЛАДНОЕ МН-1	1	
А4		3	1.020-1/83.2-15 07	ИЗДЕЛИЕ ЗАКЛАДНОЕ МН-4	4	
				ДЕТАЛИ:		
			20.013.10820	СТ.ОТД.ГОСТ 5781-82		
ВЧ		4		Ф20 А-Ш L=10820	4	26.6КГ
ВЧ		5	36.013.5540	Ф36 А-Ш L=5540	2	42,26КГ
ВЧ		6	36.013.2740	Ф36 А-Ш L=2740	2	21.9КГ
А4		7	1.020-1/83.2-15 08	СТЕРЖЕНЬ ОТДЕЛЬНЫЙ	20	
А4		8	1.020-1/83.2-15 08-02	СТЕРЖЕНЬ ОТДЕЛЬНЫЙ	20	
			1.020-1/83.2-2 50-01	КАРКАС ПР. КП-159		
				СБОРОЧНЫЕ ЕДИНИЦЫ:		
А4		1	1.020-1/83.2-15 01	СЕТКА С-1	4	
А4		2	1.020-1/83.2-15 04	ИЗДЕЛИЕ ЗАКЛАДНОЕ МН-1	1	
А4		3	1.020-1/83.2-15 06	ИЗДЕЛИЕ ЗАКЛАДНОЕ МН-3	4	
				ДЕТАЛИ:		
			16.013.10820	СТ.ОТД.ГОСТ 5781-82		
ВЧ		4		Ф16 А-Ш L=10820	4	17.1КГ
ВЧ		5	28.013.5540	Ф28 А-Ш L=5540	2	26,76КГ
ВЧ		6	28.013.2740	Ф28 А-Ш L=2740	2	13.2КГ
А4		7	1.020-1/83.2-15 08	СТЕРЖЕНЬ ОТДЕЛЬНЫЙ	20	
А4		8	1.020-1/83.2-15 08-01	СТЕРЖЕНЬ ОТДЕЛЬНЫЙ	20	
			1.020-1/83.2-2 50-02	КАРКАС ПР. КП-160		

ГРИГОР
ОПЕРАТОР ТЛП КОРТ
ЭПВЦ КиевЗНИИЭП
ВЗАМ. ИНВ.№
ПОДПИСЬ И ДАТА
ИНВ.№ ПОДЛ.

НАЧ.ОТД.	Волынский	
Н.КОНТР.	Пригорев	
ГЛ.КОНСТР	Щац	
ГИП	Колдашева	
РАЗРАБ.	Сливина	
ПРОВЕРИЛ	Никонорова	
ИСПОЛНИЛ	Богданова	

1.020-1/83.2-2 50

КАРКАС ПРОСТРАНСТВЕННЫЙ КП

СТАДИЯ	ЛИСТ	ЛИСТОВ
Р	1	2

ЦНИИЭП торгово-бытовых зданий и туристских комплексов

ФОРМАТ А4

ФОРМАТ	ЗОНА	ПОЗ.	ОБОЗНАЧЕНИЕ	НАИМЕНОВАНИЕ	КОЛ	ПРИМЕЧАНИЕ
				СБОРОЧНЫЕ ЕДИНИЦЫ:		
А4		1	1.020-1/83.2-15 01	СЕТКА С-1	4	
А4		2	1.020-1/83.2-15 04	ИЗДЕЛИЕ ЗАКЛАДНОЕ МН-1	1	
				ДЕТАЛИ:		
			16.013.10820	СТ.ОТД.ГОСТ 5781-82		
ВЧ		4		Ф16 А-Ш L=10820	4	17.1КГ
ВЧ		5	28.013.5540	Ф28 А-Ш L=5540	2	26,76КГ
ВЧ		6	28.013.2740	Ф28 А-Ш L=2740	2	13.2КГ
А4		7	1.020-1/83.2-15 08	СТЕРЖЕНЬ ОТДЕЛЬНЫЙ	20	
А4		8	1.020-1/83.2-15 08-01	СТЕРЖЕНЬ ОТДЕЛЬНЫЙ	20	

ГРИГОР
ОПЕРАТОР ТЛП КОРТ
ЭПВЦ Киев ЗНИИЭП
ВЗАМ.ИНВ.№
ПОДПИСЬ И ДАТА
ИНВ.№ПОДЛ.

1.020-1/83.2-2 50

ЛИСТ 2

19832 103

ФОРМАТ А4

ЭПРЦ-4 Киевзнииэп
ТЛП КОРТ
Альбом

РИС. 1

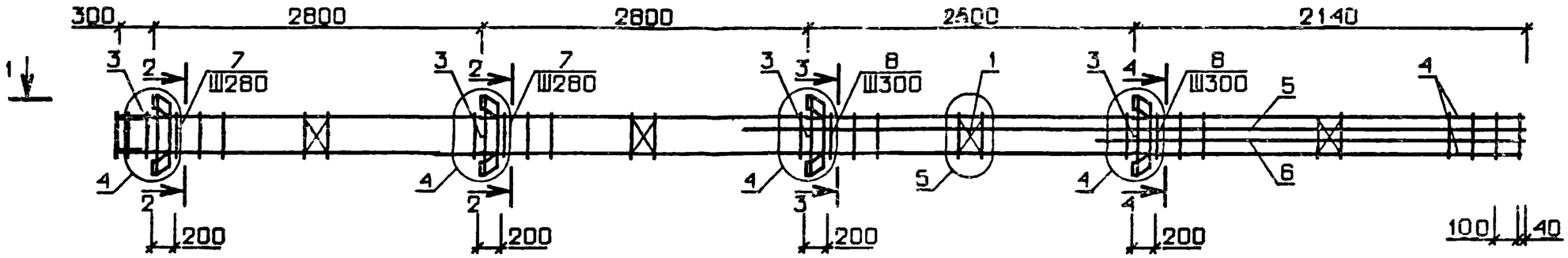

РИС. 2

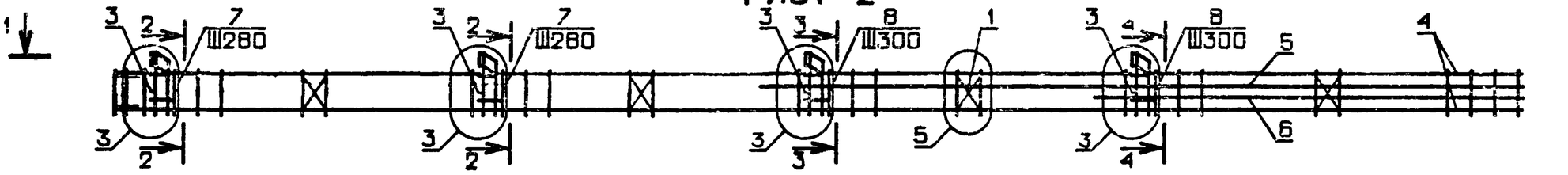

РИС. 3

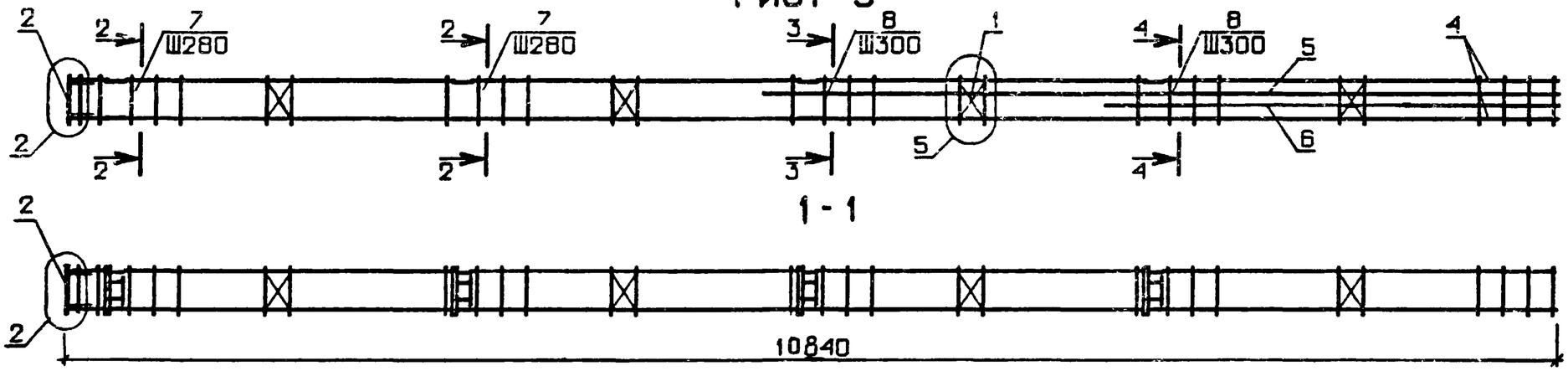

N УЗЛА	N ДОКУМЕНТА
2	1.020-1/83.2-2 ООУ Л1
3	Л1
4	Л1
5	Л1
7	Л1
8	Л1
9	Л1

2-2 3-3 4-4

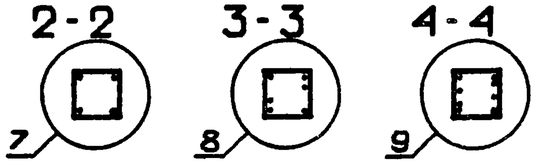

ОБОЗНАЧЕНИЕ	МАРКА	РИС.	МАССА, КГ
I.020-I/83.2-2 50	КП-I58	I	327.3
-0I	КП-I59	2	212.6
-02	КП-I60	3	172.9

НАЧ. ОТД.	ВОЛЫНСКИЙ	
Н.КОНТР.	ПРИГОРЕВ	
ГЛ.КОНСТР.	ШАЦ	
ГИП	НИКОНОРОВА	
РАЗРАБ.	ЛАКЕЕВА	
ПРОВЕРИЛ	СОЛДАШЕВА	
ИСПОЛНИЛ	СЛИВИНА	

1.020-1/83.2-2 50 СБ

КАРКАС ПРОСТРАНСТВЕННЫЙ КП

СТАДИЯ	МАССА	МАСШТАБ
Р	СМ ТАБЛ	

ЛИСТ | ЛИСТОВ 1

ЦНИИЭП торгово-бытовых зданий и туристских комплексов

Инв. № подл. | Подпись и дата | Взам. инв. №

19832 104

ФОРМАТ А3

ФОРМАТ	ЗОНА	ПОЗ	ОБОЗНАЧЕНИЕ	НАИМЕНОВАНИЕ	КОЛ.	ПРИМЕЧАНИЕ
				ДОКУМЕНТАЦИЯ:		
А3			1.020-1/83.2-2 51 СВ	СВОРОЧНЫЙ ЧЕРТЕЖ		
А3			1.020-1/83.2-2 00 У	УЗЛЫ		
А3			1.020-1/83.2-2 00 ТО	ТЕХНИЧЕСКОЕ ОПИСАНИЕ		
				ПЕРЕМЕННЫЕ ДАННЫЕ ДЛЯ ИСПОЛНЕНИЙ:		
			1.020-1/83.2-2 51	КАРКАС ПР. КП-161		
				СВОРОЧНЫЕ ЕДИНИЦЫ:		
А4		1	1.020-1/83.2-15 01	СЕТКА С-1	4	
А4		2	1.020-1/83.2-15 04	ИЗДЕЛИЕ ЗАКЛАДНОЕ МН-1	1	
А4		3	1.020-1/83.2-15 06	ИЗДЕЛИЕ ЗАКЛАДНОЕ МН-3	4	
				ДЕТАЛИ:		
			20.013.11320	СТ.ОТД.ГОСТ 5781-82		
ВЧ		4		Ф20 А-III L=11320	4	27.9КГ
ВЧ		5	20.013.2740	Ф20 А-III L=2740	4	6.76КГ
А4		6	1.020-1/83.2-15 08	СТЕРЖЕНЬ ОТДЕЛЬНЫЙ	41	
			1.020-1/83.2-2 51-01	КАРКАС ПР. КП-162		
				СБОРОЧНЫЕ ЕДИНИЦЫ:		
А4		1	1.020-1/83.2-15 01	СЕТКА С-1	4	
А4		2	1.020-1/83.2-15 04	ИЗДЕЛИЕ ЗАКЛАДНОЕ МН-1	1	
				ДЕТАЛИ:		
			20.013.11320	СТ.ОТД.ГОСТ 5781-82		
ВЧ		4		Ф20 А-III L=11320	4	27.9КГ
ВЧ		5	20.013.2740	Ф20 А-III L=2740	4	6.76КГ
А4		6	1.020-1/83.2-15 08	СТЕРЖЕНЬ ОТДЕЛЬНЫЙ	41	

ЭПВЦ КиевЗНИИЭП

Оператор ТЛП КОРТ — ГРИГОР

ВЗАМ. ИНВ.№

ПОДПИСЬ И ДАТА

ИНВ.№ ПОДЛ.

НАЧ.ОТД.	Волынский	
Н.КОНТР.	Пригорев	
ГЛ.КОНСТР	Щац	
ГИП	Никонорова	
РАЗРАБ.	Сливина	
ПРОВЕРИЛ	Колдашева	
ИСПОЛНИЛ	Лакеева	

1.020-1/83.2-2 51

КАРКАС ПРОСТРАНСТВЕННЫЙ КП

СТАДИЯ	ЛИСТ	ЛИСТОВ
Р		1

ЦНИИЭП торгово-бытовых зданий и туристских комплексов

ФОРМАТ А4

ЛИСТ

ЭПВЦ КиевЗНИИЭП
ОПЕРАТОР ТЛП КОРТ

РИС. 1

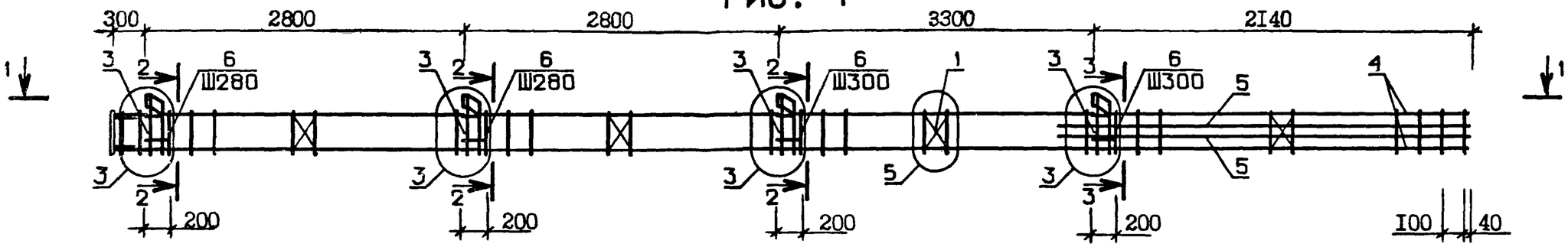

РИС. 2

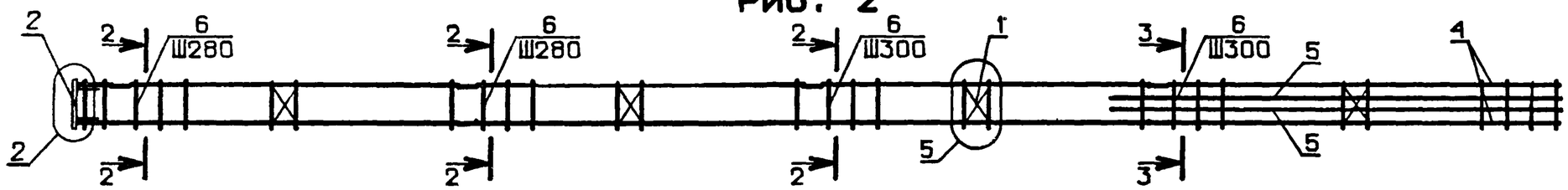

1-1

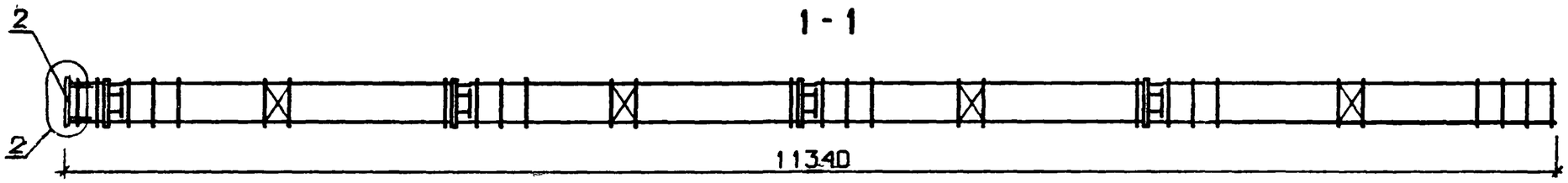

ОБОЗНАЧЕНИЕ	МАРКА	РИС.	МАССА, КГ
I.020-I/83.2-2 5I	КП-I6I	I	I99.2
-0I	КП-I62	2	I59.4

N УЗЛА	N ДОКУМЕНТА
2	1.020-1/83.2-2 ООУ П1
3	П1
5	П1
7	П1
9	П1

2-2

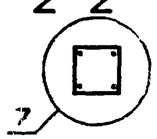

3-3

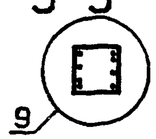

НАЧ. ОТД.	Волынский	
Н.КОНТР	Пригорев	
ГЛ.КОНСТР	Шац	
ГИП	Колдашева	
РАЗРАБ.	Сливина	
ПРОВЕРИЛ	Никорова	
ИСПОЛНИЛ	Богданова	

1.020-1/83.2-2 51 СБ

КАРКАС ПРОСТРАНСТВЕННЫЙ КП

СТАДИЯ	МАССА	МАСШТАБ
Р	СМ ТАБЛ	

ЛИСТ | ЛИСТОВ 1

ЦНИИЭП торгово-бытовых зданий и туристских комплексов

ИНВ.№ ПОДЛ. | ПОДПИСЬ И ДАТА | ВЗАМ. ИНВ.№

ФОРМАТ А3

ФОРМАТ	ЗОНА	ПОЗ.	ОБОЗНАЧЕНИЕ	НАИМЕНОВАНИЕ	КОЛ.	ПРИМЕЧАНИЕ
				ДОКУМЕНТАЦИЯ:		
А3			1.020-1/83.2-2 52 СВ	СБОРОЧНЫЙ ЧЕРТЕЖ		
А3			1.020-1/83.2-2 00 У	УЗЛЫ		
А3			1.020-1/83.2-2 00 ТО	ТЕХНИЧЕСКОЕ ОПИСАНИЕ		
				ПЕРЕМЕННЫЕ ДАННЫЕ ДЛЯ ИСПОЛНЕНИЙ:		
			1.020-1/83.2-2 52	КАРКАС ПР. КП-163		
				СБОРОЧНЫЕ ЕДИНИЦЫ:		
А4		1	1.020-1/83.2-15 01	СЕТКА С-1	4	
А4		2	1.020-1/83.2-15 04	ИЗДЕЛИЕ ЗАКЛАДНОЕ МН-1	1	
А4		3	1.020-1/83.2-15 07	ИЗДЕЛИЕ ЗАКЛАДНОЕ МН-4	4	
				ДЕТАЛИ:		
			20.013.12320	СТ.ОТД.ГОСТ 5781-82		
ВЧ		4		Ф20 А-Ш L=12320	4	30.4КГ
ВЧ		5	36.013.6040	Ф36 А-Ш L=6040	2	48.3КГ
ВЧ		6	36.013.2740	Ф36 А-Ш L=2740	2	21.9КГ
А4		7	1.020-1/83.2-15 08	СТЕРЖЕНЬ ОТДЕЛЬНЫЙ	22	
А4		8	1.020-1/83.2-15 08-02	СТЕРЖЕНЬ ОТДЕЛЬНЫЙ	21	
			1.020-1/83.2-2 52-01	КАРКАС ПР. КП-164		
				СБОРОЧНЫЕ ЕДИНИЦЫ:		
А4		1	1.020-1/83.2-15 01	СЕТКА С-1	4	
А4		2	1.020-1/83.2-15 04	ИЗДЕЛИЕ ЗАКЛАДНОЕ МН-1	1	
А4		3	1.020-1/83.2-15 07	ИЗДЕЛИЕ ЗАКЛАДНОЕ МН-4	4	
				ДЕТАЛИ:		
			16.013.12320	СТ.ОТД.ГОСТ 5781-82		
ВЧ		4		Ф16 А-Ш L=12320	4	19.4КГ
ВЧ		5	28.013.6040	Ф28 А-Ш L=6040	2	29.2КГ
ВЧ		6	28.013.2740	Ф28 А-Ш L=2740	2	13.2КГ
А4		7	1.020-1/83.2-15 08	СТЕРЖЕНЬ ОТДЕЛЬНЫЙ	22	
А4		8	1.020-1/83.2-15 08-01	СТЕРЖЕНЬ ОТДЕЛЬНЫЙ	21	
			1.020-1/83.2-2 52-02	КАРКАС ПР. КП-165		

ГРИГОР

ОПЕРАТОР ТЛП КОРТ

ЭПВЦ КиевЗНИИЭП

ВЗАМ. ИНВ.№

ПОДПИСЬ И ДАТА

ИНВ.№ ПОДЛ.

НАЧ.ОТД.	Волынский	
Н.КОНТР.	Пригорев	
ГЛ.КОНСТР	Шац	
ГИП	Колдашева	
РАЗРАБ.	Лакеева	
ПРОВЕРИЛ	Никоноровa	
ИСПОЛНИЛ	Богданова	

1.020-1/83.2-2 52

КАРКАС ПРОСТРАНСТВЕННЫЙ КП

СТАДИЯ	ЛИСТ	ЛИСТОВ
Р	1	2

ЦНИИЭП торгово-бытовых зданий и туристских комплексов

ФОРМАТ А4

ФОРМАТ	ЗОНА	ПОЗ.	ОБОЗНАЧЕНИЕ	НАИМЕНОВАНИЕ	КОЛ.	ПРИМЕЧАНИЕ
				СБОРОЧНЫЕ ЕДИНИЦЫ:		
А4		1	1.020-1/83.2-15 01	СЕТКА С-1	4	
А4		2	1.020-1/83.2-15 04	ИЗДЕЛИЕ ЗАКЛАДНОЕ МН-1	1	
А4		3	1.020-1/83.2-15 06	ИЗДЕЛИЕ ЗАКЛАДНОЕ МН-3	4	
				ДЕТАЛИ:		
			16.013.12320	СТ.ОТД.ГОСТ 5781-82		
ВЧ		4		Ф16 А-Ш L=12320	4	19.4КГ
ВЧ		5	28.013.6040	Ф28 А-Ш L=6040	2	29.2КГ
ВЧ		6	28.013.2740	Ф28 А-Ш L=2740	2	13.2КГ
А4		7	1.020-1/83.2-15 08	СТЕРЖЕНЬ ОТДЕЛЬНЫЙ	22	
А4		8	1.020-1/83.2-15 08-01	СТЕРЖЕНЬ ОТДЕЛЬНЫЙ	21	
			1.020-1/83.2-2 52-03	КАРКАС ПР. КП-166		
				СБОРОЧНЫЕ ЕДИНИЦЫ:		
А4		1	1.020-1/83.2-15 01	СЕТКА С-1	4	
А4		2	1.020-1/83.2-15 04	ИЗДЕЛИЕ ЗАКЛАДНОЕ МН-1	1	
				ДЕТАЛИ:		
			16.013.12320	СТ.ОТД.ГОСТ 5781-82		
ВЧ		4		Ф16 А-Ш L=12320	4	19.4КГ
ВЧ		5	28.013.6040	Ф28 А-Ш L=6040	2	29.2КГ
ВЧ		6	28.013.2740	Ф28 А-Ш L=2740	2	13.2КГ
А4		7	1.020-1/83.2-15 08	СТЕРЖЕНЬ ОТДЕЛЬНЫЙ	22	
А4		8	1.020-1/83.2-15 08-01	СТЕРЖЕНЬ ОТДЕЛЬНЫЙ	21	

ГРИГОР

ОПЕРАТОР ТЛП КОРТ

ЭПВЦ Киев ЗНИИЭП

ВЗАМ.ИНВ.№

ПОДПИСЬ И ДАТА

ИНВ №ПОДЛ.

1.020-1/83.2-2 52

ЛИСТ 2

19832 107

ФОРМАТ А4

ЭПВЦ КиевЗНИИЭП | ОПЕРАТОР ТЛП КОРТ | ЛИХВАРЬ

РИС. 1

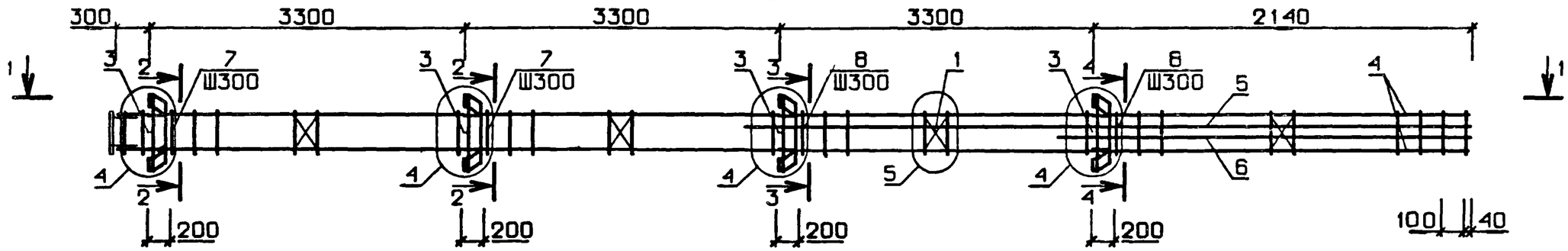

РИС. 2

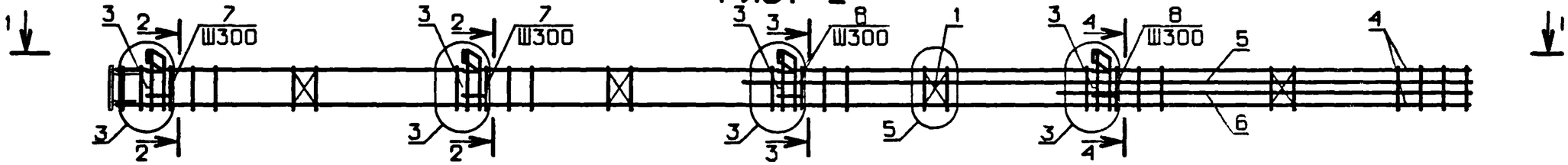

РИС. 3

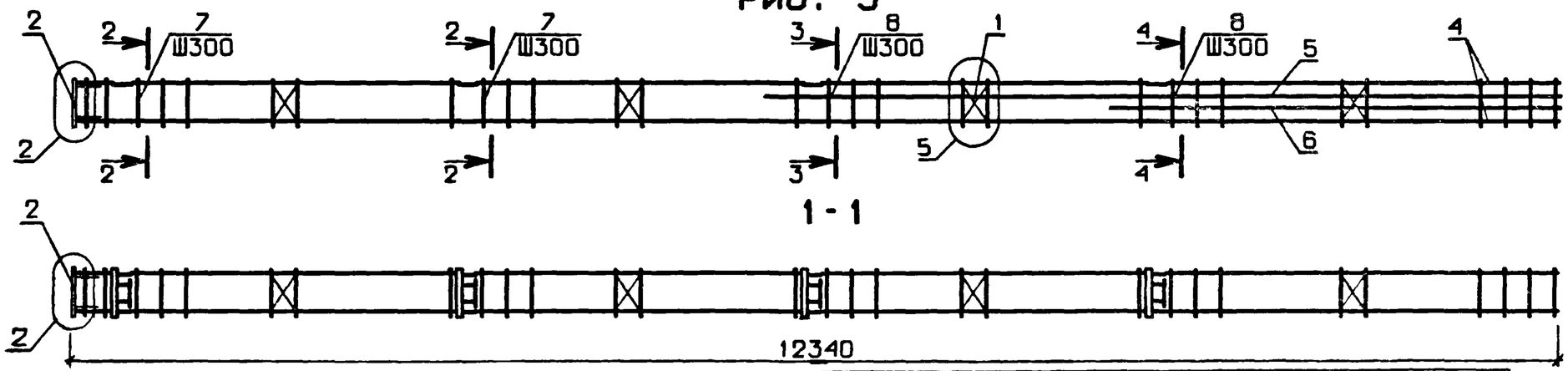

ОБОЗНАЧЕНИЕ	МАРКА	РИС.	МАССА, КГ
1.020-1/83.2-2 52	КП-163	1	355.0
-01	КП-164	1	250.6
-02	КП-165	2	227.7
-03	КП-166	3	188.0

N УЗЛА	N ДОКУМЕНТА
2	1.020-1/83.2-2 ООУ ПЗ
3	ПЗ
4	ПЗ
5	ПЗ
7	ПЗ
8	ПЗ
9	ПЗ

2-2 (7)

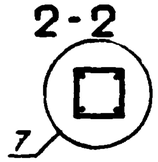

3-3 (8)

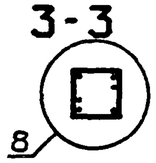

4-4 (9)

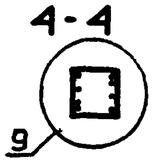

НАЧ. ОТД.	Волынский	
Н.КОНТР	Пригорев	
ГЛ.КОНСТР	Щац	
ГИП	Никонорова	
РАЗРАБ.	Богданова	
ПРОВЕРИЛ	Колдашева	
ИСПОЛНИЛ	Сливина	

1.020-1/83.2-2 52 СБ

КАРКАС ПРОСТРАНСТВЕННЫЙ КП

СТАДИЯ	МАССА	МАСШТАБ
Р	СМ ТАБЛ	

ЛИСТ | ЛИСТОВ 1

ЦНИИЭП торгово-бытовых зданий и туристских комплексов

ВЗАМ. ИНВ.№ | ПОДПИСЬ И ДАТА | ИНВ.№ ПОДЛ.

19832 108

ФОРМАТ А3

ФОРМАТ	ЗОНА	ПОЗ	ОБОЗНАЧЕНИЕ	НАИМЕНОВАНИЕ	КОЛ	ПРИМЕЧАНИЕ
				ДОКУМЕНТАЦИЯ:		
А3			1.020-1/83.2-2 53 СБ	СБОРОЧНЫЙ ЧЕРТЕЖ		
А3			1.020-1/83.2-2 00 У	УЗЛЫ		
А3			1.020-1/83.2-2 00 ТО	ТЕХНИЧЕСКОЕ ОПИСАНИЕ		
				ПЕРЕМЕННЫЕ ДАННЫЕ ДЛЯ ИСПОЛНЕНИЙ:		
			1.020-1/83.2-2 53	КАРКАС ПР. КП-167		
				СБОРОЧНЫЕ ЕДИНИЦЫ:		
А4	1		1.020-1/83.2-15 01	СЕТКА С-1	4	
А4	2		1.020-1/83.2-15 04	ИЗДЕЛИЕ ЗАКЛАДНОЕ МН-1	1	
А4	3		1.020-1/83.2-15 07	ИЗДЕЛИЕ ЗАКЛАДНОЕ МН-4	4	
				ДЕТАЛИ:		
			20.013.12320	СТ.ОТД.ГОСТ 5781-82		
ВЧ	4			Ф20 А-III L=12320	4	30.4КГ
ВЧ	5		25.013.6040	Ф25 А-III L=6040	2	23.3КГ
ВЧ	6		25.013.2740	Ф25 А-III L=2740	2	10.6КГ
А4	7		1.020-1/83.2-15 08	СТЕРЖЕНЬ ОТДЕЛЬНЫЙ	43	
			1.020-1/83.2-2 53-01	КАРКАС ПР. КП-168		
				СБОРОЧНЫЕ ЕДИНИЦЫ:		
А4	1		1.020-1/83.2-15 01	СЕТКА С-1	4	
А4	2		1.020-1/83.2-15 04	ИЗДЕЛИЕ ЗАКЛАДНОЕ МН-1	1	
А4	3		1.020-1/83.2-15 06	ИЗДЕЛИЕ ЗАКЛАДНОЕ МН-3	4	
				ДЕТАЛИ:		
			16.013.12320	СТ.ОТД.ГОСТ 5781-82		
ВЧ	4			Ф16 А-III L=12320	4	19.4КГ
ВЧ	5		25.013.6040	Ф25 А-III L=6040	2	23.3КГ
ВЧ	6		25.013.2740	Ф25 А-III L=2740	2	10.6КГ
А4	7		1.020-1/83.2-15 08	СТЕРЖЕНЬ ОТДЕЛЬНЫЙ	43	
			1.020-1/83.2-2 53-02	КАРКАС ПР. КП-169		

ГРИГОР

ОПЕРАТОР ТЛП КОРТ

ЭПВЦ КиевЗНИИЭП

ВЗАМ. ИНВ.№

ПОДПИСЬ И ДАТА

ИНВ.№ ПОДЛ.

НАЧ.ОТД.	Волынский		
Н.КОНТР.	Пригорев		
ГЛ.КОНСТР	Шаць		
ГИП	Никонорова		
РАЗРАБ.	Сливина		
ПРОВЕРИЛ	Колдашева		
ИСПОЛНИЛ	Богданова		

1.020-1/83.2-2 53

КАРКАС ПРОСТРАНСТВЕННЫЙ КП

СТАДИЯ	ЛИСТ	ЛИСТОВ
Р	1	2

ЦНИИЭП торгово-бытовых зданий и туристских комплексов

ФОРМАТ А4

ГРИГОР

ОПЕРАТОР ТЛП КОРТ

ЭПВЦ Киев ЗНИИЭП

ВЗАМ.ИНВ.№

ПОДПИСЬ И ДАТА

ИНВ.№ ПОДЛ.

1.020-1/83.2-2 53

ЛИСТ 2

19832 108

ЭПВЦ КиевЗНИИЭП | ОПЕРАТОР ТПП КОРТ | ДИХАВРЬ

РИС. 1

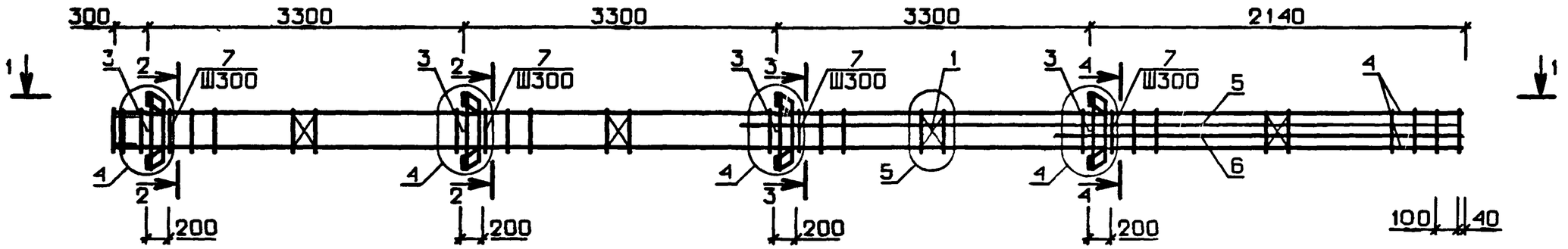

РИС. 2

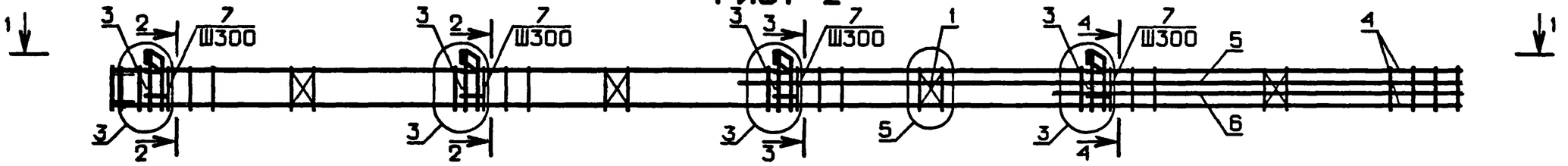

РИС. 3

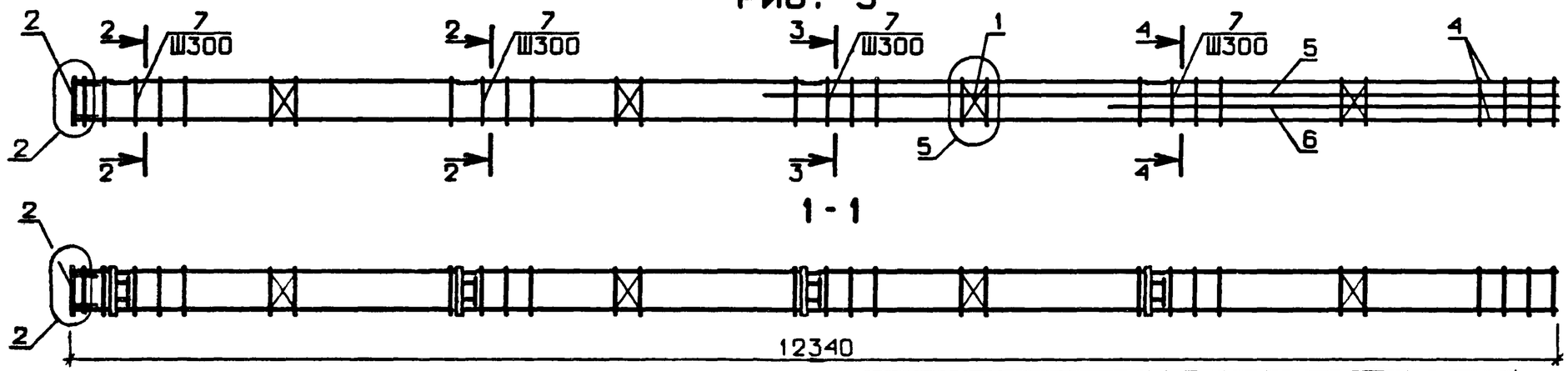

N УЗЛА	N ДОКУМЕНТА	
2	1.020-1/83.2-2 ООУ	П1
3		П1
4		П1
5		П1
7		П1
8		П1
9		П1

ОБОЗНАЧЕНИЕ	МАРКА	РИС.	МАССА, КГ
1.020-1/83.2-2 53	КП-167	1	250.4
-01	КП-168	2	206.4
-02	КП-169	3	166.8

НАЧ. ОТД.	Волынский	
Н.КОНТР.	Григорев	
ГЛ.КОНСТР.	Шац	
ГИП	Колдашева	
РАЗРАБ.	Сливина	
ПРОВЕРИЛ	Никонорова	
ИСПОЛНИЛ	Лакеева	

1.020-1/83.2-2 53 СБ

КАРКАС ПРОСТРАНСТВЕННЫЙ КП

СТАДИЯ	МАССА	МАСШТАБ
Р	СМ ТАБЛ	
ЛИСТ	ЛИСТОВ 1	

ЦНИИЭП торгово бытовых зданий и туристских комплексов

198-32 ИП

ВЗАМ. ИНВ.№ | ПОДПИСЬ И ДАТА | ИНВ.№ ПОДЛ.

ЭПВЦ Киев ЗНИИЭП | ОПЕРАТОР ТЛП КОРТ | ГРИГОР

ФОРМАТ	ЗОНА	ПОЗ	ОБОЗНАЧЕНИЕ	НАИМЕНОВАНИЕ	КОЛ.	ПРИМЕЧАНИЕ
				ДОКУМЕНТАЦИЯ:		
А3			1.020-1/83.2-2 54 СВ	СБОРОЧНЫЙ ЧЕРТЕЖ		
А3			1.020-1/83.2-2 00 У	УЗЛЫ		
А3			1.020-1/83.2-2 00 ТО	ТЕХНИЧЕСКОЕ ОПИСАНИЕ		
				ПЕРЕМЕННЫЕ ДАННЫЕ ДЛЯ ИСПОЛНЕНИЙ:		
			1.020-1/83.2-2 54	КАРКАС ПР. КП-170		
				СБОРОЧНЫЕ ЕДИНИЦЫ:		
А4	1		1.020-1/83.2-15 01	СЕТКА С-1	4	
А4	2		1.020-1/83.2-15 04	ИЗДЕЛИЕ ЗАКЛАДНОЕ МН-1	1	
А4	3		1.020-1/83.2-15 06	ИЗДЕЛИЕ ЗАКЛАДНОЕ МН-3	4	
				ДЕТАЛИ:		
			16.013.12320	СТ.ОТД.ГОСТ 5781-82		
ВЧ	4			Ф16 А-III L=12320	4	19.4КГ
ВЧ	5		16.013.2740	Ф16 А-III L=2740	4	4.32КГ
А4	6		1.020-1/83.2-15 08	СТЕРЖЕНЬ ОТДЕЛЬНЫЙ	43	
			1.020-1/83.2-2 54-01	КАРКАС ПР. КП-171		
				СБОРОЧНЫЕ ЕДИНИЦЫ:		
А4	1		1.020-1/83.2-15 01	СЕТКА С-1	4	
А4	2		1.020-1/83.2-15 04	ИЗДЕЛИЕ ЗАКЛАДНОЕ МН-1	1	
А4	3		1.020-1/83.2-15 06	ИЗДЕЛИЕ ЗАКЛАДНОЕ МН-3	4	
				ДЕТАЛИ:		
			20.013.12320	СТ.ОТД.ГОСТ 5781-82		
ВЧ	4			Ф20 А-III L=12320	4	30.4КГ
ВЧ	5		20.013.2740	Ф20 А-III L=2740	4	6.76КГ
А4	6		1.020-1/83.2-15 08	СТЕРЖЕНЬ ОТДЕЛЬНЫЙ	43	
			1.020-1/83.2-2 54-02	КАРКАС ПР. КП-172		
				СБОРОЧНЫЕ ЕДИНИЦЫ:		

ВЗАМ.ИНВ.№ | ПОДПИСЬ И ДАТА | ИНВ.№ ПОДЛ.

НАЧ.ОТД	Волынский		1.020-1/83.2-2 54
Н.КОНТР.	Григорев		
ГЛ.КОНСТР	Шац		
ГИП	Колдашева		КАРКАС ПРОСТРАНСТВЕННЫЙ КП
РАЗРАБ.	Лакеева		
ПРОВЕРИЛ	Никонорова		
ИСПОЛНИЛ	Богданова		

СТАДИЯ	ЛИСТ	ЛИСТОВ
Р	1	2

ЦНИИЭП торгово-бытовых зданий и туристских комплексов

ЭПВЦ Киев ЗНИИЭП | ОПЕРАТОР ТЛП КОРТ | ГРИГОР

ФОРМАТ	ЗОНА	ПОЗ.	ОБОЗНАЧЕНИЕ	НАИМЕНОВАНИЕ	КОЛ	ПРИМЕЧАНИЕ
А4	1		1.020-1/83.2-15 01	СЕТКА С-1	4	
А4	2		1.020-1/83.2-15 04	ИЗДЕЛИЕ ЗАКЛАДНОЕ МН-1	1	
				ДЕТАЛИ:		
			16.013.12320	СТ.ОТД.ГОСТ 5781-82		
ВЧ	4			Ф16 А-III L=12320	4	19.4КГ
ВЧ	5		16.013.2740	Ф16 А-III L=2740	4	4.32КГ
А4	6		1.020-1/83.2-15 08	СТЕРЖЕНЬ ОТДЕЛЬНЫЙ	43	
			1.020-1/83.2-2 54-03	КАРКАС ПР. КП-173		
				СБОРОЧНЫЕ ЕДИНИЦЫ:		
А4	1		1.020-1/83.2-15 01	СЕТКА С-1	4	
А4	2		1.020-1/83.2-15 04	ИЗДЕЛИЕ ЗАКЛАДНОЕ МН-1	1	
				ДЕТАЛИ:		
			20.013.12320	СТ.ОТД.ГОСТ 5781-82		
ВЧ	4			Ф20 А-III L=12320	4	30.4КГ
ВЧ	5		20.013.2740	Ф20 А-III L=2740	4	6.76КГ
А4	6		1.020-1/83.2-15 08	СТЕРЖЕНЬ ОТДЕЛЬНЫЙ	43	

ВЗАМ.ИНВ.№ | ПОДПИСЬ И ДАТА | ИНВ.№ ПОДЛ.

РИС. 1

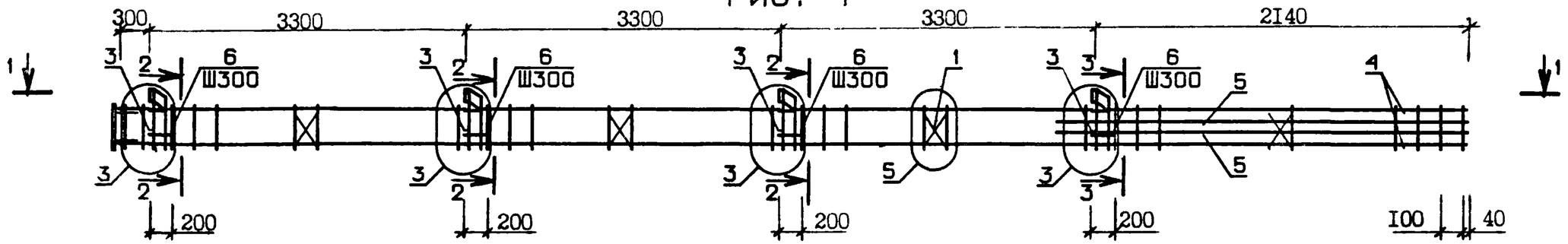

РИС. 2

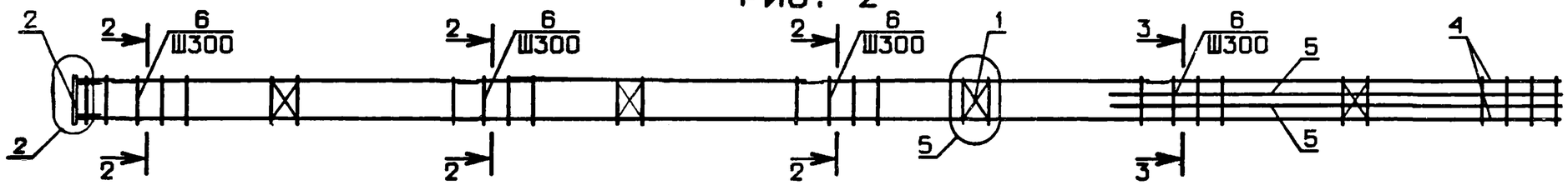

1 - 1

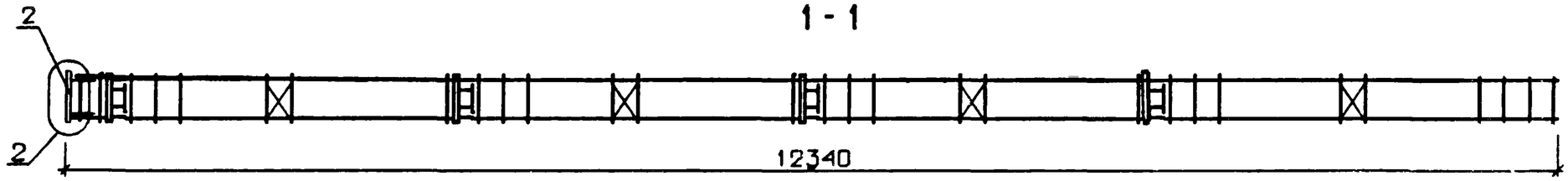

ОБОЗНАЧЕНИЕ	МАРКА	РИС.	МАССА,КГ
I.020-I/83.2-2 54	КП-I70	I	I56.0
-01	КП-I7I	I	209.6
-02	КП-I72	2	II6.4
-03	КП-I73	2	I69.9

N УЗЛА	N ДОКУМЕНТА
2	1.020-1/83.2-2 ООУ Л1
3	Л1
5	Л1
7	Л1
9	Л1

2-2

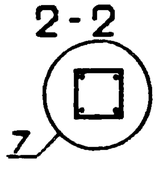

3-3

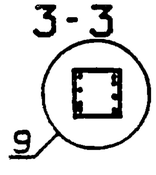

НАЧ. ОТД.	Волынский	
Н.КОНТР	Пригорев	
ГЛКОНСТР	Шац	
ГИП	Никонорова	
РАЗРАБ.	Лакеева	
ПРОВЕРИЛ	Колдашева	
ИСПОЛНИЛ	Сливина	

1.020-1/83.2-2 54 СБ

КАРКАС ПРОСТРАНСТВЕННЫЙ КП

СТАДИЯ	МАССА	МАСШТАБ
Р	СМ ТАБЛ	

ЛИСТ | ЛИСТОВ 1

ЦНИИЭП торгово-бытовых зданий и туристских комплексов

ЭПВЦ КиевЗНИИЭП
ОПЕРАТОР ТПП КОРТ
Дихварь

ВЗАМ. ИНВ.№
ПОДПИСЬ И ДАТА
ИНВ.№ПОДЛ

19832 112

ФОРМАТ А3

ФОРМАТ	ЗОНА	ПОЗ.	ОБОЗНАЧЕНИЕ	НАИМЕНОВАНИЕ	КОЛ.	ПРИМЕЧАНИЕ
				ДОКУМЕНТАЦИЯ:		
А3			1.020-1/83.2-2 55 СБ	СБОРОЧНЫЙ ЧЕРТЕЖ		
А3			1.020-1/83.2-2 00 У	УЗЛЫ		
А3			1.020-1/83.2-2 00 ТО	ТЕХНИЧЕСКОЕ ОПИСАНИЕ		
				ПЕРЕМЕННЫЕ ДАННЫЕ ДЛЯ ИСПОЛНЕНИЙ:		
			1.020-1/83.2-2 55	КАРКАС ПР. КП-174		
				СБОРОЧНЫЕ ЕДИНИЦЫ:		
А4	1		1.020-1/83.2-15 01	СЕТКА С-1	4	
А4	2		1.020-1/83.2-15 04	ИЗДЕЛИЕ ЗАКЛАДНОЕ МН-1	1	
А4	3		1.020-1/83.2-15 07	ИЗДЕЛИЕ ЗАКЛАДНОЕ МН-4	4	
				ДЕТАЛИ:		
			16.013.14020	СТ.ОТД.ГОСТ 5781-82		
ВЧ	4			Ф16 А-III L=14020	4	22.1КГ
ВЧ	5		28.013.7740	Ф28 А-III L=7740	2	37.4КГ
ВЧ	6		28.013.4440	Ф28 А-III L=4440	2	21.5КГ
А4	7		1.020-1/83.2-15 08	СТЕРЖЕНЬ ОТДЕЛЬНЫЙ	22	
А4	8		1.020-1/83.2-15 08-01	СТЕРЖЕНЬ ОТДЕЛЬНЫЙ	26	
			1.020-1/83.2-2 55-01	КАРКАС ПР. КП-175		
				СБОРОЧНЫЕ ЕДИНИЦЫ:		
А4	1		1.020-1/83.2-15 01	СЕТКА С-1	4	
А4	2		1.020-1/83.2-15 04	ИЗДЕЛИЕ ЗАКЛАДНОЕ МН-1	1	
А4	3		1.020-1/83.2-15 07	ИЗДЕЛИЕ ЗАКЛАДНОЕ МН-4	4	
				ДЕТАЛИ:		
			20.013.14020	СТ.ОТД.ГОСТ 5781-82		
ВЧ	4			Ф20 А-III L=14020	4	34.6КГ
ВЧ	5		36.013.7740	Ф36 А-III L=7740	2	61.8КГ
ВЧ	6		36.013.4440	Ф36 А-III L=4440	2	35.4КГ
А4	7		1.020-1/83.2-15 08	СТЕРЖЕНЬ ОТДЕЛЬНЫЙ	22	
А4	8		1.020-1/83.2-15 08-02	СТЕРЖЕНЬ ОТДЕЛЬНЫЙ	26	
			1.020-1/83.2-2 55-02	КАРКАС ПР. КП-176		

ЭПВЦ КиевЗНИИЭП | ОПЕРАТОР ТЛП КОРТ | ГРИГОР

ВЗАМ.ИНВ.№ | ПОДПИСЬ И ДАТА | ИНВ.№ ПОДЛ.

НАЧ.ОТД.	Волынский		1.020-1/83.2-2 55
Н.КОНТР.	Пригорев		
ГЛ.КОНСТР	Шац		
ГИП	Никонорова		
РАЗРАБ.	Сливина		
ПРОВЕРИЛ	Колдашева		
ИСПОЛНИЛ	Богданова		

КАРКАС ПРОСТРАНСТВЕННЫЙ КП

СТАДИЯ	ЛИСТ	ЛИСТОВ
Р	1	2

ЦНИИЭП торгово-бытовых зданий и туристских комплексов

ФОРМАТ	ЗОНА	ПОЗ.	ОБОЗНАЧЕНИЕ	НАИМЕНОВАНИЕ	КОЛ	ПРИМЕЧАНИЕ
				СБОРОЧНЫЕ ЕДИНИЦЫ:		
А4	1		1.020-1/83.2-15 01	СЕТКА С-1	4	
А4	2		1.020-1/83.2-15 04	ИЗДЕЛИЕ ЗАКЛАДНОЕ МН-1	1	
А4	3		1.020-1/83.2-15 06	ИЗДЕЛИЕ ЗАКЛАДНОЕ МН-3	4	
				ДЕТАЛИ:		
			16.013.14020	СТ.ОТД.ГОСТ 5781-82		
ВЧ	4			Ф16 А-III L=14020	4	22.1КГ
ВЧ	5		28.013.7740	Ф28 А-III L=7740	2	37.4КГ
ВЧ	6		28.013.4440	Ф28 А-III L=4440	2	21.5КГ
А4	7		1.020-1/83.2-15 08	СТЕРЖЕНЬ ОТДЕЛЬНЫЙ	22	
А4	8		1.020-1/83.2-15 08-01	СТЕРЖЕНЬ ОТДЕЛЬНЫЙ	26	
			1.020-1/83.2-2 55-03	КАРКАС ПР. КП-177		
				СБОРОЧНЫЕ ЕДИНИЦЫ:		
А4	1		1.020-1/83.2-15 01	СЕТКА С-1	4	
А4	2		1.020-1/83.2-15 04	ИЗДЕЛИЕ ЗАКЛАДНОЕ МН-1	1	
				ДЕТАЛИ:		
			16.013.14020	СТ.ОТД.ГОСТ 5781-82		
ВЧ	4			Ф16 А-III L=14020	4	22.1КГ
ВЧ	5		28.013.7740	Ф28 А-III L=7740	2	37.4КГ
ВЧ	6		28.013.4440	Ф28 А-III L=4440	2	21.5КГ
А4	7		1.020-1/83.2-15 08	СТЕРЖЕНЬ ОТДЕЛЬНЫЙ	22	
А4	8		1.020-1/83.2-15 08-01	СТЕРЖЕНЬ ОТДЕЛЬНЫЙ	26	

ЭПВЦ КиевЗНИИЭП | ОПЕРАТОР ТЛП КОРТ | ГРИГОР

ВЗАМ.ИНВ.№ | ПОДПИСЬ И ДАТА | ИНВ.№ ПОДЛ.

ЭПВЦ КиевЗНИИЭП
ОПЕРАТОР ТЛП КОРТ
ЛИХВАРЬ

РИС. 1

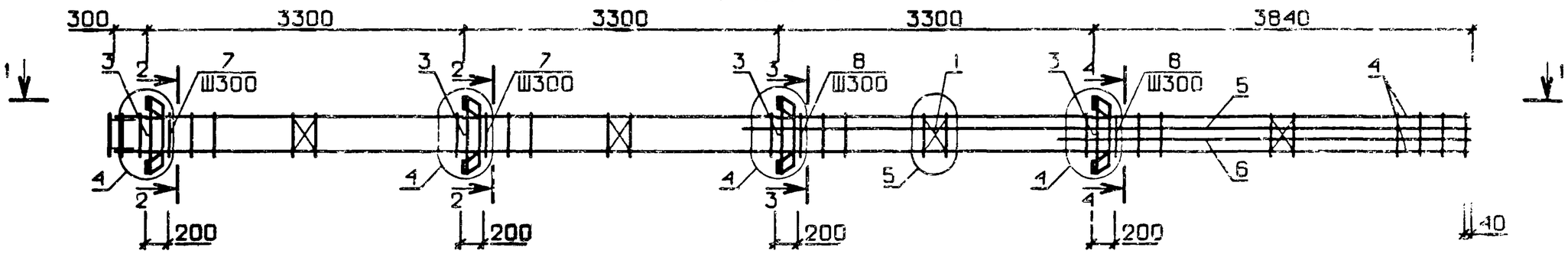

РИС. 2

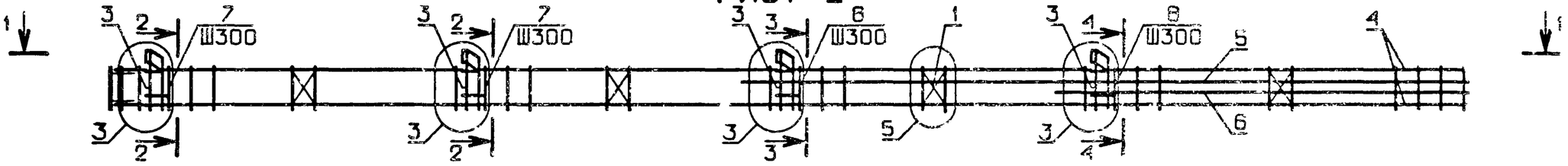

РИС. 3

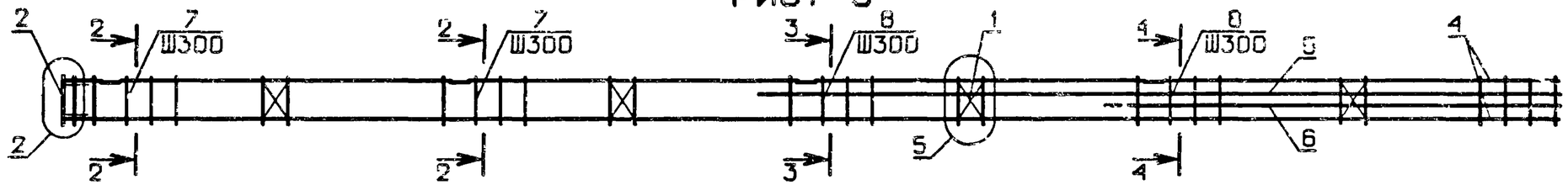

1 - 1

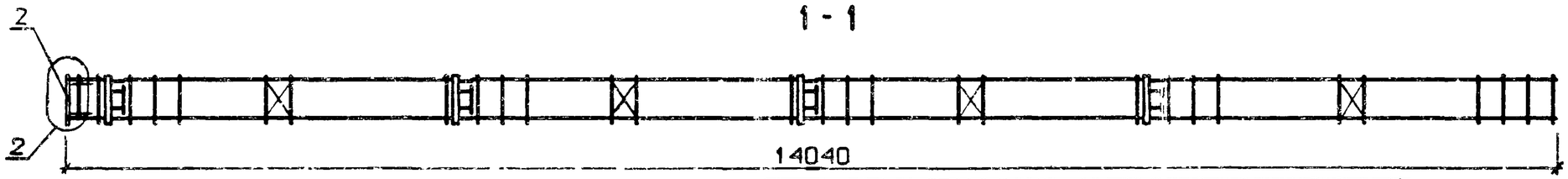

ОБОЗНАЧЕНИЕ	МАРКА	РИС.	МАССА,КГ
1.020-1/83.2-2 55	КП-174	1	296.3
-01	КП-175	1	429.5
-02	КП-176	2	273.3
-03	КП-177	3	233.7

N УЗЛА	N ДОКУМЕНТА
2	1.020-1/83.2-2 ООУ ПЗ
3	ПЗ
4	ПЗ
5	ПЗ
7	ПЗ
8	ПЗ
9	ПЗ

2-2 (7)

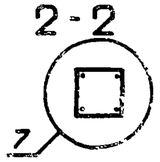

3-3 (8)

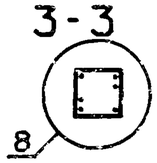

4-4 (9)

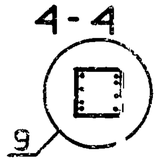

НАЧ. ОТД.	Волынский	
Н.КОНТР	Пригорев	
ГЛ.КОНСТР	Шац	
ГИП	Колдашева	
РАЗРАБ.	Богданова	
ПРОВЕРИЛ	Никонорова	
ИСПОЛНИЛ	Сливина	

1.020-1/83.2-2 55 СБ

КАРКАС ПРОСТРАНСТВЕННЫЙ КП

СТАДИЯ	МАССА	МАСШТАБ
Р	СМ ТАБЛ	

ЛИСТ | ЛИСТОВ 1

ЦНИИЭП торгово бытовых зданий и туристских комплексов

ВЗАМ ИНВ.№ | ПОДПИСЬ И ДАТА | ИНВ.№ ПОДЛ

ФОРМАТ	ЗОНА	ПОЗ	ОБОЗНАЧЕНИЕ	НАИМЕНОВАНИЕ	КОЛ.	ПРИМЕЧАНИЕ
				ДОКУМЕНТАЦИЯ:		
А3			1.020-1/83.2-2 56 СБ	СБОРОЧНЫЙ ЧЕРТЕЖ		
А3			1.020-1/83.2-2 00 У	УЗЛЫ		
А3			1.020-1/83.2-2 00 ТО	ТЕХНИЧЕСКОЕ ОПИСАНИЕ		
				СБОРОЧНЫЕ ЕДИНИЦЫ:		
А4		1	1.020-1/83.2-15 01	СЕТКА С-1	4	
А4		2	1.020-1/83.2-15 04	ИЗДЕЛИЕ ЗАКЛАДНОЕ МН-1	1	
А4		3	1.020-1/83.2-15 07	ИЗДЕЛИЕ ЗАКЛАДНОЕ МН-4	4	
				ДЕТАЛИ:		
			20.013.14020	СТ.ОТД.ГОСТ 5781-82		
ВЧ		4		Ф20 А-III L=14020	4	34.6КГ
ВЧ		5	25.013.7740	Ф25 А-III L=7740	2	29.8КГ
ВЧ		6	25.013.4440	Ф25 А-III L=4440	2	17.1КГ
А4		7	1.020-1/83.2-15 08	СТЕРЖЕНЬ ОТДЕЛЬНЫЙ	48	

ЭПВЦ КиевЗНИИЭП

ОПЕРАТОР	ТЛП КОРТ
ГИП	ГРИГОР

ИНВ.№ ПОДЛ	ПОДПИСЬ И ДАТА	ВЗАМ. ИНВ.№

НАЧ.ОТД.	Волынский		
Н.КОНТР.	Григорев		
ГЛ.КОНСТР	Шац		
ГИП	Колдашева		
РАЗРАБ.	Сливина		
ПРОВЕРИЛ	Никонорова		
ИСПОЛНИЛ	Лакеева		

1.020-1/83.2-2 56

КАРКАС ПР. КП-178

СТАДИЯ	ЛИСТ	ЛИСТОВ
Р		1

ЦНИИЭП торгово-бытовых зданий и туристских комплексов

ФОРМАТ А4

ЛИСТ

ЭПВЦ КиевЗНИИЭП | ОПЕРАТОР ТЛП КОРТ | ЛИХВАРЬ

РИС. 1

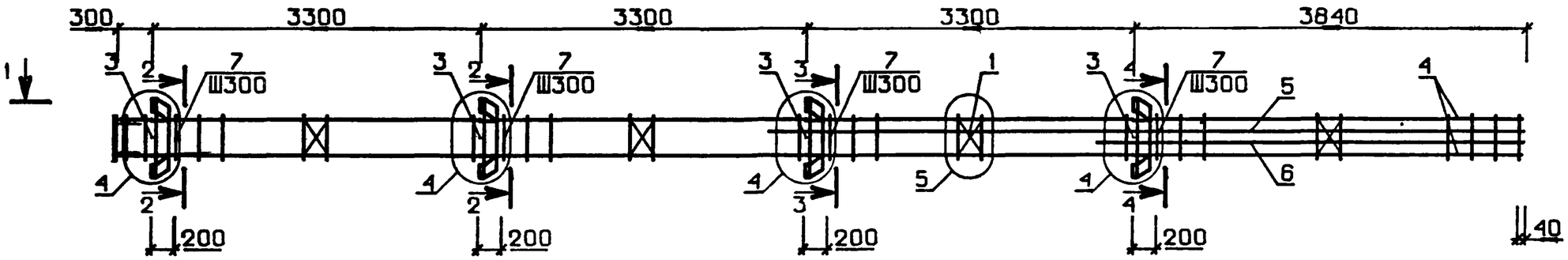

1 - 1

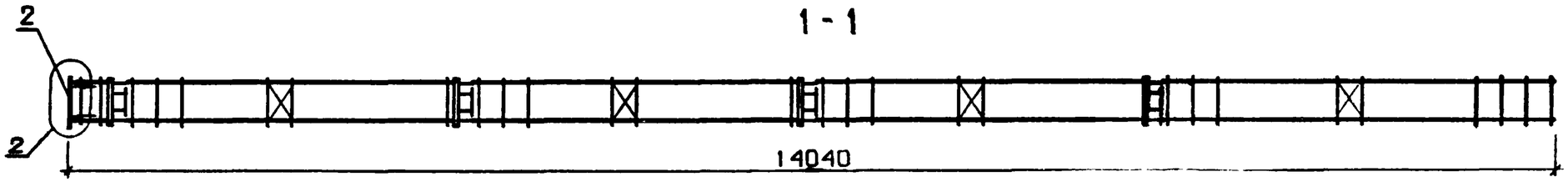

N УЗЛА	N ДОКУМЕНТА
2	1.020-1/83.2-2 ООУ ЛЛ
4	ЛЛ
5	ЛЛ
7	ЛЛ
8	ЛЛ
9	ЛЛ

2-2

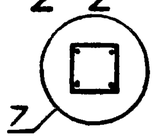

3-3

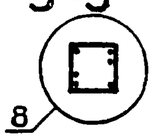

4-4

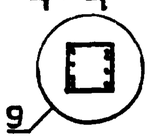

НАЧ. ОТД.	Волынский	
Н.КОНТР	Пригорев	
ГЛ.КОНСТР	Щац	
ГИП	Никонорова	
РАЗРАБ.	Сливина	
ПРОВЕРИЛ	Колдашева	
ИСПОЛНИЛ	Богданова	

1.020-1/83.2-2 56 ОБ

КАРКАС ПРОСТРАНСТВЕННЫЙ КП-178

СТАДИЯ	МАССА	МАСШТАБ
Р	317,2	

ЛИСТ | ЛИСТОВ 1

ЦНИИЭП торгово-бытовых зданий и туристских комплексов

ВЗАМ. ИНВ.№ | ПОДПИСЬ И ДАТА | ИНВ.№ ПОДЛ.

ФОРМАТ А3

ФОРМАТ	ЗОНА	ПОЗ	ОБОЗНАЧЕНИЕ	НАИМЕНОВАНИЕ	КОЛ.	ПРИМЕЧАНИЕ
				ДОКУМЕНТАЦИЯ:		
А3			1.020-1/83.2-2 57 СБ	СВОРОЧНЫЙ ЧЕРТЕЖ		
А3			1.020-1/83.2-2 00 У	УЗЛЫ		
А3			1.020-1/83.2-2 00 ТО	ТЕХНИЧЕСКОЕ ОПИСАНИЕ		
				ПЕРЕМЕННЫЕ ДАННЫЕ ДЛЯ ИСПОЛНЕНИИ:		
			1.020-1/83.2-2 57	**КАРКАС ПР. КП-179**		
				СВОРОЧНЫЕ ЕДИНИЦЫ:		
А4	1		1.020-1/83.2-15 01	СЕТКА С-1	4	
А4	2		1.020-1/83.2-15 04	ИЗДЕЛИЕ ЗАКЛАДНОЕ МН-1	1	
А4	3		1.020-1/83.2-15 06	ИЗДЕЛИЕ ЗАКЛАДНОЕ МН-3	4	
				ДЕТАЛИ:		
			16.013.14020	СТ.ОТД.ГОСТ 5781-82		
ВЧ	4			Ф16 А-III L=14020	4	22.1КГ
ВЧ	5		16.013.4440	Ф16 А-III L=4440	4	7.00КГ
А4	6		1.020-1/83.2-15 08	СТЕРЖЕНЬ ОТДЕЛЬНЫЙ	48	
			1.020-1/83.2-2 57-01	**КАРКАС ПР. КП-180**		
				СВОРОЧНЫЕ ЕДИНИЦЫ:		
А4	1		1.020-1/83.2-15 01	СЕТКА С-1	4	
А4	2		1.020-1/83.2-15 04	ИЗДЕЛИЕ ЗАКЛАДНОЕ МН-1	1	
А4	3		1.020-1/83.2-15 06	ИЗДЕЛИЕ ЗАКЛАДНОЕ МН-3	4	
				ДЕТАЛИ:		
			20.013.14020	СТ.ОТД.ГОСТ 5781-82		
ВЧ	4			Ф20 А-III L=14020	4	34.6КГ
ВЧ	5		20.013.4440	Ф20 А-III L=4440	4	10.9КГ
А4	6		1.020-1/83.2-15 08	СТЕРЖЕНЬ ОТДЕЛЬНЫЙ	48	
			1.020-1/83.2-2 57-02	**КАРКАС ПР. КП-181**		
				СВОРОЧНЫЕ ЕДИНИЦЫ:		

ГИПОР

ОПЕРАТОР ТЛП КОРТ

ЭПВЦ КиевЗНИИЭП

ВЗАМ. ИНВ №

ПОДПИСЬ И ДАТА

ИНВ.№ ПОДЛ

НАЧ.ОТД.	Волынский	
Н.КОНТР	Пригорев	
ГЛ.КОНСТР	ШАЦ	
ГИП	Никонорова	
РАЗРАБ	Сливина	
ПРОВЕРИЛ	Колдашева	
ИСПОЛНИЛ	Богданова	

1.020-1/83.2-2 57

КАРКАС ПРОСТРАНСТВЕННЫЙ КП

СТАДИЯ	ЛИСТ	ЛИСТОВ
Р	1	2

ЦНИИЭП торгово-бытовых зданий и туристских комплексов

ФОРМАТ А4

ФОРМАТ	ЗОНА	ПОЗ	ОБОЗНАЧЕНИЕ	НАИМЕНОВАНИЕ	КОЛ	ПРИМЕЧАНИЕ
А4	1		1.020-1/83.2-15 01	СЕТКА С-1	4	
А4	2		1.020-1/83.2-15 04	ИЗДЕЛИЕ ЗАКЛАДНОЕ МН-1	1	
				ДЕТАЛИ:		
			16.013.14020	СТ.ОТД.ГОСТ 5781-82		
ВЧ	4			Ф16 А-III L=14020	4	22.1КГ
ВЧ	5		16.013.4440	Ф16 А-III L=4440	4	7.00КГ
А4	6		1.020-1/83.2-15 08	СТЕРЖЕНЬ ОТДЕЛЬНЫЙ	48	
			1.020-1/83.2-2 57-03	**КАРКАС ПР. КП-182**		
				СВОРОЧНЫЕ ЕДИНИЦЫ:		
А4	1		1.020-1/83.2-15 01	СЕТКА С-1	4	
А4	2		1.020-1/83.2-15 04	ИЗДЕЛИЕ ЗАКЛАДНОЕ МН-1	1	
				ДЕТАЛИ:		
			20.013.14020	СТ.ОТД.ГОСТ 5781-82		
ВЧ	4			Ф20 А-III L=14020	4	34.6КГ
ВЧ	5		20.013.4440	Ф20 А-III L=4440	4	10.9КГ
А4	6		1.020-1/83.2-15 08	СТЕРЖЕНЬ ОТДЕЛЬНЫЙ	48	

ГИПОР

ОПЕРАТОР ТЛП КОРТ

ЭПВЦ КиевЗНИИЭП

ВЗАМ.ИНВ №

ПОДПИСЬ И ДАТА

ИНВ.№ ПОДЛ

1.020-1/83.2-2 57

ЛИСТ 2

19832 117

ФОРМАТ А4

ЭПВЦ КиевЗНИИЭП

ОПЕРАТОР ТЛП КОРТ

ПИХВАЕВ

РИС. 1

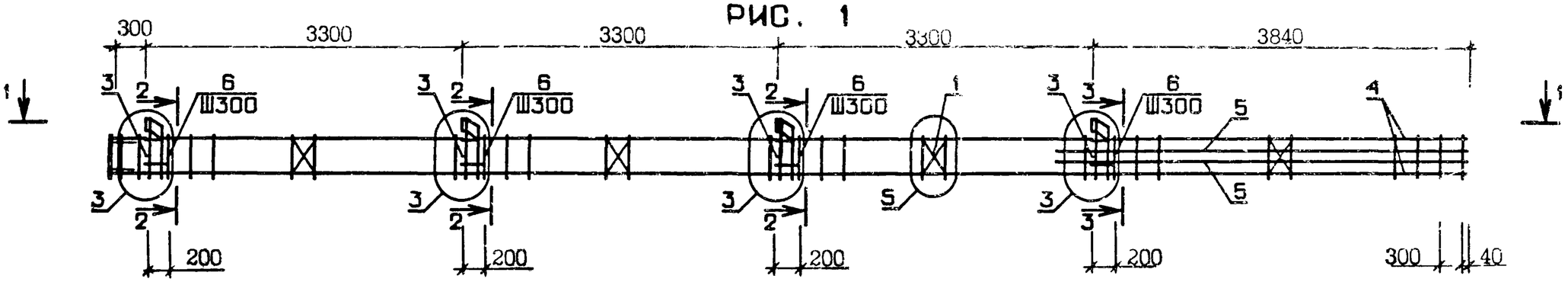

РИС. 2

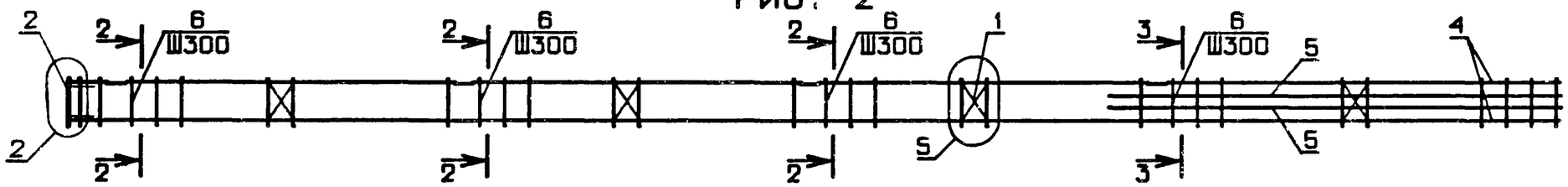

1 - 1

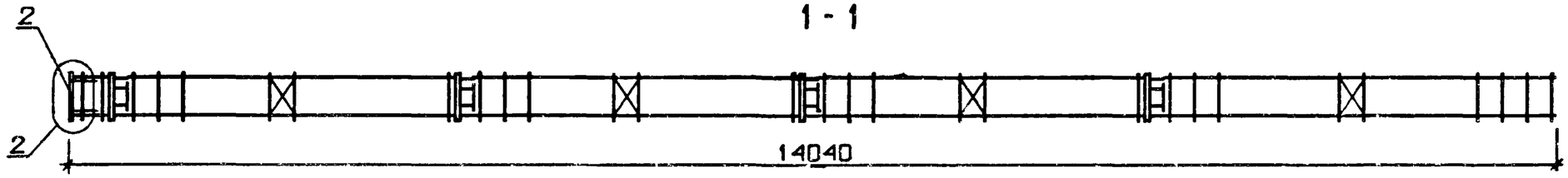

ОБОЗНАЧЕНИЕ	МАРКА	РИС.	МАССА, КГ
1.020-1/83.2-2 57	КП-179	1	178.6
-01	КП-180	1	244.2
-02	КП-181	2	139.0
-03	КП-182	2	204.5

N УЗЛА	N ДОКУМЕНТА
2	1.020-1/83.2-2 ООУ ПЗ
3	ПЗ
5	ПЗ
7	ПЗ
9	ПЗ

2-2

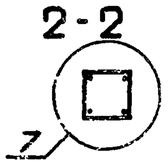

3-3

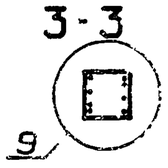

НАЧ. ОТД.	ВОЛЫНСКИЙ	
Н.КОНТР	ГРИГОРЕВ	
ГИП КОНСТР	ШАЦ	
ГИП	КОЛДАШЕВА	
РАЗРАБ.	ЛАКЕЕВА	
ПРОВЕРИЛ	НИКОНОРОВ	
ИСПОЛНИЛ	СЛИЗИНА	

1.020-1/83.2-2 57 СБ

КАРКАС ПРОСТРАНСТВЕННЫЙ КП

СТАДИЯ	МАССА	МАСШТАБ
Р	СМ. ТАБЛ	

ЛИСТ | ЛИСТОВ 1

ЦНИИЭП торгово бытовых зданий и туристских комплексов

ВЗАМ. ИНВ.№ | ПОДПИСЬ И ДАТА | ИНВ.№ ПОДЛ.

19832 118

ФОРМАТ А3

ФОРМАТ	ЗОНА	ПОЗ	ОБОЗНАЧЕНИЕ	НАИМЕНОВАНИЕ	КОЛ.	ПРИМЕЧАНИЕ
				ДОКУМЕНТАЦИЯ:		
А3			1.020-1/83.2-2 58 СВ	СВОРОЧНЫЙ ЧЕРТЕЖ		
А3			1.020-1/83.2-2 00 У	УЗЛЫ		
А3			1.020-1/83.2-2 00 ТО	ТЕХНИЧЕСКОЕ ОПИСАНИЕ		
				ПЕРЕМЕННЫЕ ДАННЫЕ ДЛЯ ИСПОЛНЕНИЙ:		
			1.020-1/83.2-2 58	**КАРКАС ПР. КП-183**		
				СВОРОЧНЫЕ ЕДИНИЦЫ:		
А4	1		1.020-1/83.2-15 01	СЕТКА С-1	4	
А4	2		1.020-1/83.2-15 04	ИЗДЕЛИЕ ЗАКЛАДНОЕ МН-1	1	
А4	3		1.020-1/83.2-15 07	ИЗДЕЛИЕ ЗАКЛАДНОЕ МН-4	4	
				ДЕТАЛИ:		
			16.013.14420	СТ.ОТД.ГОСТ 5781-82		
ВЧ	4			Ф16 А-III L=14420	4	22.7КГ
ВЧ	5		28.013.8140	Ф28 А-III L=8140	2	39.3КГ
ВЧ	6		28.013.3940	Ф28 А-III L=3940	2	19.0КГ
А4	7		1.020-1/83.2-15 08	СТЕРЖЕНЬ ОТДЕЛЬНЫЙ	22	
А4	8		1.020-1/83.2-15 08-01	СТЕРЖЕНЬ ОТДЕЛЬНЫЙ	28	
			1.020-1/83.2-2 58-01	**КАРКАС ПР. КП-184**		
				СВОРОЧНЫЕ ЕДИНИЦЫ:		
А4	1		1.020-1/83.2-15 01	СЕТКА С-1	4	
А4	2		1.020-1/83.2-15 04	ИЗДЕЛИЕ ЗАКЛАДНОЕ МН-1	1	
А4	3		1.020-1/83.2-15 07	ИЗДЕЛИЕ ЗАКЛАДНОЕ МН-4	4	
				ДЕТАЛИ:		
			20.013.14420	СТ.ОТД.ГОСТ 5781-82		
ВЧ	4			Ф20 А-III L=14420	4	35.6КГ
ВЧ	5		25.013.8140	Ф25 А-III L=8140	2	31.3КГ
ВЧ	6		25.013.3940	Ф25 А-III L=3940	2	15.2КГ
А4	7		1.020-1/83.2-15 08	СТЕРЖЕНЬ ОТДЕЛЬНЫЙ	50	
			1.020-1/83.2-2 58-02	**КАРКАС ПР. КП-185**		

ГРИГОР

ОПЕРАТОР ТЛП КОРТ

ЭПВЦ КиевЗНИИЭП

ВЗАМ. ИНВ. № | ПОДПИСЬ И ДАТА | ИНВ. № ПОДЛ.

НАЧ.ОТД.	ВОЛЫНСКИЙ	
Н.КОНТР.	ПРИГОРЕВ	
ГЛ.КОНСТР	ШАЦ	
ГИП	КОЛДАШЕВА	
РАЗРАБ.	СЛИВИНА	
ПРОВЕРИЛ	НИКОНОРОВА	
ИСПОЛНИЛ	ЛАКЕЕВА	

1.020-1/83.2-2 58

КАРКАС ПРОСТРАНСТВЕННЫЙ КП

СТАДИЯ	ЛИСТ	ЛИСТОВ
Р	1	2

ЦНИИЭП торгово-бытовых зданий и туристских комплексов

ФОРМАТ А4

ФОРМАТ	ЗОНА	ПОЗ	ОБОЗНАЧЕНИЕ	НАИМЕНОВАНИЕ	КОЛ	ПРИМЕЧАНИЕ
				СВОРОЧНЫЕ ЕДИНИЦЫ:		
А4	1		1.020-1/83.2-15 01	СЕТКА С-1	4	
А4	2		1.020-1/83.2-15 04	ИЗДЕЛИЕ ЗАКЛАДНОЕ МН-1	1	
А4	3		1.020-1/83.2-15 07	ИЗДЕЛИЕ ЗАКЛАДНОЕ МН-4	4	
				ДЕТАЛИ:		
			20.013.14420	СТ.ОТД.ГОСТ 5781-82		
ВЧ	4			Ф20 А-III L=14420	4	35.6КГ
ВЧ	5		36.013.8140	Ф36 А-III L=8140	2	65.0КГ
ВЧ	6		36.013.3940	Ф36 А-III L=3940	2	31.5КГ
А4	7		1.020-1/83.2-15 08	СТЕРЖЕНЬ ОТДЕЛЬНЫЙ	22	
А4	8		1.020-1/83.2-15 08-02	СТЕРЖЕНЬ ОТДЕЛЬНЫЙ	28	
			1.020-1/83.2-2 58-03	**КАРКАС ПР. КП-186**		
				СВОРОЧНЫЕ ЕДИНИЦЫ:		
А4	1		1.020-1/83.2-15 01	СЕТКА С-1	4	
А4	2		1.020-1/83.2-15 04	ИЗДЕЛИЕ ЗАКЛАДНОЕ МН-1	1	
А4	3		1.020-1/83.2-15 06	ИЗДЕЛИЕ ЗАКЛАДНОЕ МН-3	4	
				ДЕТАЛИ:		
			16.013.14420	СТ.ОТД.ГОСТ 5781-82		
ВЧ	4			Ф16 А-III L=14420	4	22.7КГ
ВЧ	5		28.013.8140	Ф28 А-III L=8140	2	39.3КГ
ВЧ	6		28.013.3940	Ф28 А-III L=3940	2	19.0КГ
А4	7		1.020-1/83.2-15 08	СТЕРЖЕНЬ ОТДЕЛЬНЫЙ	22	
А4	8		1.020-1/83.2-15 08-01	СТЕРЖЕНЬ ОТДЕЛЬНЫЙ	28	
			1.020-1/83.2-2 58-04	**КАРКАС ПР. КП-187**		
				СВОРОЧНЫЕ ЕДИНИЦЫ:		
А4	1		1.020-1/83.2-15 01	СЕТКА С-1	4	
А4	2		1.020-1/83.2-15 04	ИЗДЕЛИЕ ЗАКЛАДНОЕ МН-1	1	
				ДЕТАЛИ:		
			16.013.14420	СТ.ОТД.ГОСТ 5781-82		
ВЧ	4			Ф16 А-III L=14420	4	22.7КГ
ВЧ	5		28.013.8140	Ф28 А-III L=8140	2	39.3КГ
ВЧ	6		28.013.3940	Ф28 А-III L=3940	2	19.0КГ
А4	7		1.020-1/83.2-15 08	СТЕРЖЕНЬ ОТДЕЛЬНЫЙ	22	
А4	8		1.020-1/83.2-15 08-01	СТЕРЖЕНЬ ОТДЕЛЬНЫЙ	28	

ГРИГОР

ОПЕРАТОР ТЛП КОРТ

ЭПВЦ Киев ЗНИИЭП

ВЗАМ ИНВ № | ПОДПИСЬ И ДАТА | ИНВ № ПОДЛ.

1.020-1/83.2-2 58

ЛИСТ 2

ФОРМАТ А4

ЭПВЦ КиевЗНИИЭП | ОПЕРАТОР ТПП КОРТ | ЛИХВАРЬ

РИС. 1

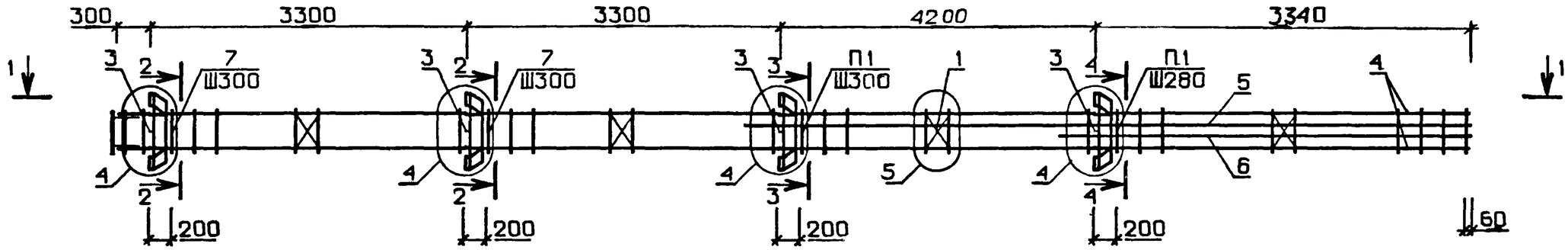

РИС. 2

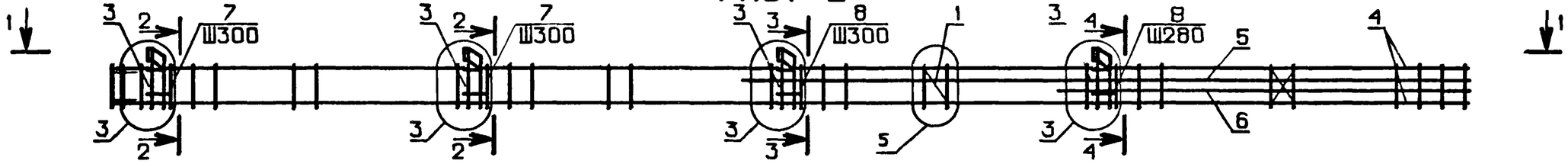

РИС. 3

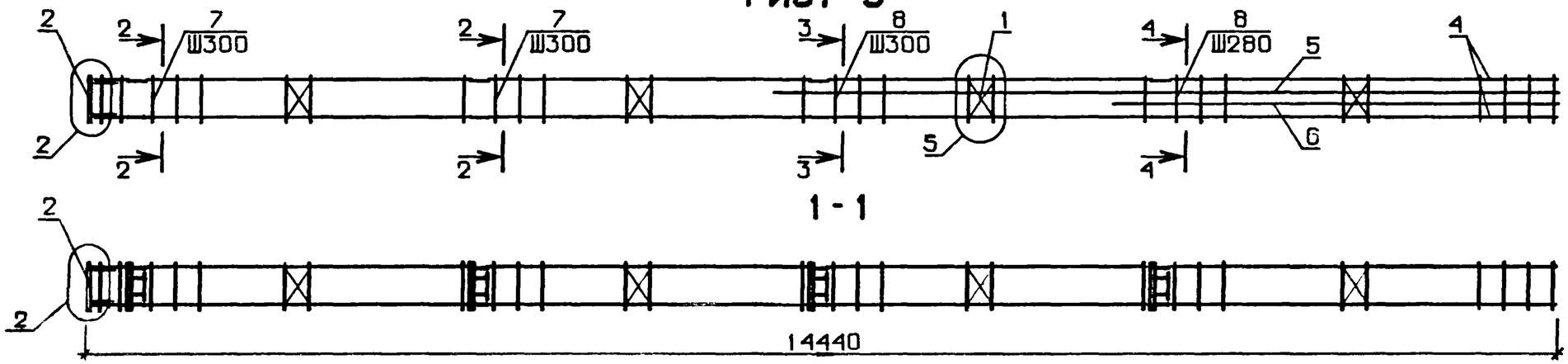

N УЗЛА	N ДОКУМЕНТА
2	1.020-1/83.2-2 ООУ П1
3	П1
4	П1
5	П1
7	П1
8	П1
9	П1

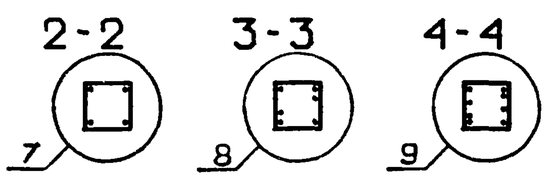

НАЧ. ОТД.	Волынский	
Н.КОНТР	ПРИГОРЕВ	
ГЛ.КОНСТР	ШАЦ	
ГИП	НИКОНОРОВА	
РАЗРАБ.	СЛИВИНА	
ПРОВЕРИЛ	КОЛДАШЕВА	
ИСПОЛНИЛ	БОГДАНОВА	

1.020-1/83.2-2 58 ОБ

КАРКАС ПРОСТРАНСТВЕННЫЙ КП

СТАДИЯ	МАССА	МАСШТАБ
Р	СМ ТАБЛ	

ЛИСТ 1 ЛИСТОВ 2

ЦНИИЭП торгово-бытовых зданий и туристских комплексов

ВЗАМ. ИНВ.№ | ПОДПИСЬ И ДАТА | ИНВ.№ ПОДЛ.

19832 120

ФОРМАТ А3

ОБОЗНАЧЕНИЕ	МАРКА	РИС.	ПI	МАССА,КГ
I.020-I/83.2-2 58	КП-I83	I	8	298.6
-0I	КП-I84	I	7	320.8
-02	КП-I85	I	8	433.2
-03	КП-I86	2	-	275.7
-04	КП-I87	3	-	236.0

Взам.инв.№

Подпись и дата

Инв.№ подл.

ФОРМАТ	ЗОНА	ПОЗ.	ОБОЗНАЧЕНИЕ	НАИМЕНОВАНИЕ	КОЛ.	ПРИМЕЧАНИЕ
				ДОКУМЕНТАЦИЯ:		
А3			1.020-1/83.2-2 59 СВ	СВОРОЧНЫЙ ЧЕРТЕЖ		
А3			1.020-1/83.2-2 00 У	УЗЛЫ		
А3			1.020-1/83.2-2 00 ТО	ТЕХНИЧЕСКОЕ ОПИСАНИЕ		
				ПЕРЕМЕННЫЕ ДАННЫЕ ДЛЯ ИСПОЛНЕНИЙ:		
			1.020-1/83.2-2 59	КАРКАС ПР. КП-188		
				СВОРОЧНЫЕ ЕДИНИЦЫ:		
А4	1		1.020-1/83.2-15 01	СЕТКА С-1	4	
А4	2		1.020-1/83.2-15 04	ИЗДЕЛИЕ ЗАКЛАДНОЕ МН-1	1	
А4	3		1.020-1/83.2-15 06	ИЗДЕЛИЕ ЗАКЛАДНОЕ МН-3	4	
				ДЕТАЛИ:		
			16.013.14420	СТ.ОТД.ГОСТ 5781-82		
ВЧ	4			Ф16 А-III L=14420	4	22.8КГ
ВЧ	5		16.013.3940	Ф16 А-III L=3940	4	6.22КГ
А4	6		1.020-1/83.2-15 08	СТЕРЖЕНЬ ОТДЕЛЬНЫЙ	50	
			1.020-1/83.2-2 59-01	КАРКАС ПР. КП-189		
				СВОРОЧНЫЕ ЕДИНИЦЫ:		
А4	1		1.020-1/83.2-15 01	СЕТКА С-1	4	
А4	2		1.020-1/83.2-15 04	ИЗДЕЛИЕ ЗАКЛАДНОЕ МН-1	1	
А4	3		1.020-1/83.2-15 06	ИЗДЕЛИЕ ЗАКЛАДНОЕ МН-3	4	
				ДЕТАЛИ:		
			20.013.14420	СТ.ОТД.ГОСТ 5781-82		
ВЧ	4			Ф20 А-III L=14420	4	35.6КГ
ВЧ	5		20.013.3940	Ф20 А-III L=3940	4	9.72КГ
А4	6		1.020-1/83.2-15 08	СТЕРЖЕНЬ ОТДЕЛЬНЫЙ	50	
			1.020-1/83.2-2 59-02	КАРКАС ПР. КП-190		
				СВОРОЧНЫЕ ЕДИНИЦЫ:		

ГРИГОР

ОПЕРАТОР ТЛП КОРТ

ЭПВЦ КиевЗНИИЭП

ВЗАМ.ИНВ.№

ПОДПИСЬ И ДАТА

ИНВ.№ПОДЛ.

НАЧ.ОТД	Волынский	
Н.КОНТР.	Григорев	
ГЛ.КОНСТР	Шац	
ГИП	Никонорова	
РАЗРАБ.	Лакеева	
ПРОВЕРИЛ	Колдашева	
ИСПОЛНИЛ	Богданова	

1.020-1/83.2-2 59

КАРКАС ПРОСТРАНСТВЕННЫЙ КП

СТАДИЯ	ЛИСТ	ЛИСТОВ
Р	1	2

ЦНИИЭП торгово бытовых зданий и туристских комплексов

ФОРМАТ А4

ФОРМАТ	ЗОНА	ПОЗ.	ОБОЗНАЧЕНИЕ	НАИМЕНОВАНИЕ	КОЛ.	ПРИМЕЧАНИЕ
А4	1		1.020-1/83.2-15 01	СЕТКА С-1	4	
А4	2		1.020-1/83.2-15 04	ИЗДЕЛИЕ ЗАКЛАДНОЕ МН-1	1	
				ДЕТАЛИ:		
			16.013.14420	СТ.ОТД.ГОСТ 5781-82		
ВЧ	4			Ф16 А-III L=14420	4	22.8КГ
ВЧ	5		16.013.3940	Ф16 А-III L=3940	4	6.22КГ
А4	6		1.020-1/83.2-15 08	СТЕРЖЕНЬ ОТДЕЛЬНЫЙ	50	
			1.020-1/83.2-2 59-03	КАРКАС ПР. КП-191		
				СВОРОЧНЫЕ ЕДИНИЦЫ:		
А4	1		1.020-1/83.2-15 01	СЕТКА С-1	4	
А4	2		1.020-1/83.2-15 04	ИЗДЕЛИЕ ЗАКЛАДНОЕ МН-1	1	
				ДЕТАЛИ:		
			20.013.14420	СТ.ОТД.ГОСТ 5781-82		
ВЧ	4			Ф20 А-III L=14420	4	35.6КГ
ВЧ	5		20.013.3940	Ф20 А-III L=3940	4	9.72КГ
А4	6		1.020-1/83.2-15 08	СТЕРЖЕНЬ ОТДЕЛЬНЫЙ	50	

ГРИГОР

ОПЕРАТОР ТЛП КОРТ

ЭПВЦ Киев ЗНИИЭП

ВЗАМ.ИНВ.№

ПОДПИСЬ И ДАТА

ИНВ.№ПОДЛ.

1.020-1/83.2-2 59

ЛИСТ 2

ФОРМАТ А4

ЭПВЦ КиевЗНИИЭП
ОПЕРАТОР ТПП КОРТ
ЛИХВАРЬ

РИС. 1

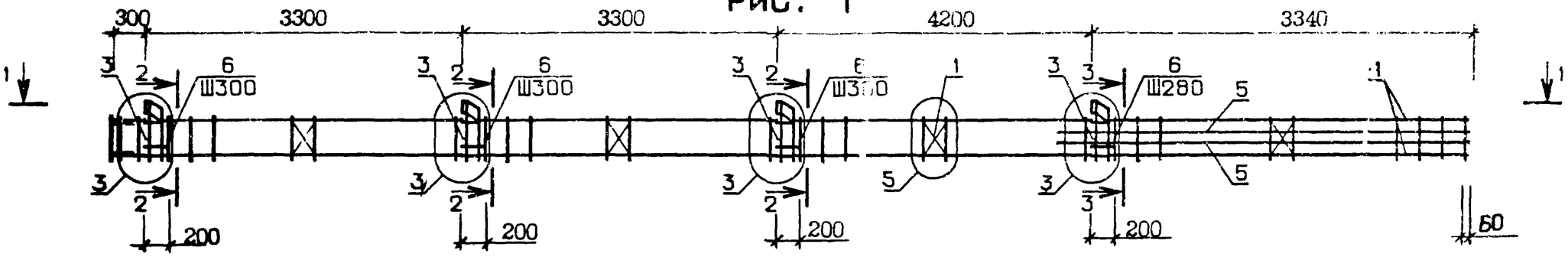

РИС. 2

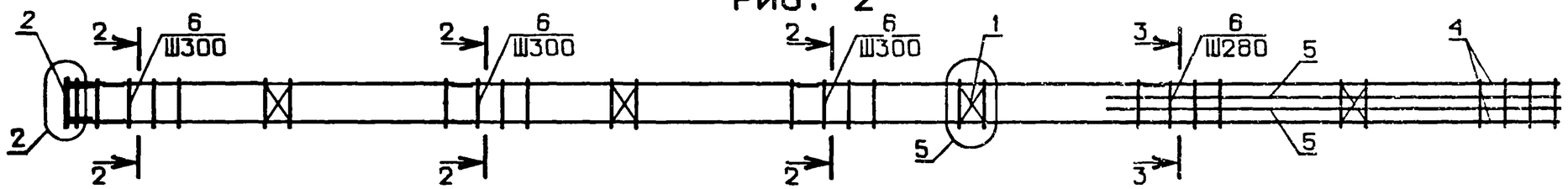

1 - 1

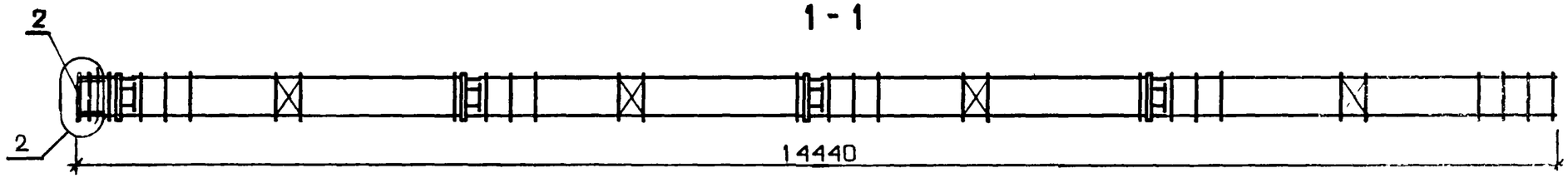

ОБОЗНАЧЕНИЕ	МАРКА	РИС.	МАССА, КГ
I.020-I/83.2-2 59	КП-I88	I	I78.5
-0I	КП-I89	I	243.7
-02	КП-I90	2	I38.8
-03	КП-I9I	2	204.0

N УЗЛА	N ДОКУМЕНТА
2	1.020-1/83.2-2 ООУ П1
3	П1
5	П1
7	П1
9	П1

2-2

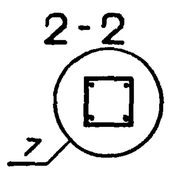

3-3

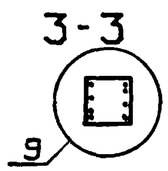

НАЧ. ОТД.	Волынский	
Н.КОНТР	Пригорев	
ГЛ.КОНСТР	Шац	
ГИП	Колдашева	
РАЗРАБ.	Богданова	
ПРОВЕРИЛ	Никонорова	
ИСПОЛНИЛ	Сливина	

1.020-1/83.2-2 59 СБ

КАРКАС ПРОСТРАНСТВЕННЫЙ КП

СТАДИЯ	МАССА	МАСШТАБ
Р	СМ ТАБЛ	

ЛИСТ	ЛИСТОВ 1

ЦНИИЭП торгово-бытовых зданий и туристских комплексов

ВЗАМ. ИНВ.№
ПОДПИСЬ И ДАТА
ИНВ.№ ПОДЛ.

19832 123

ФОРМАТ А3

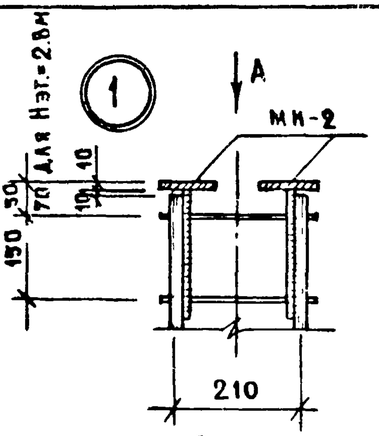

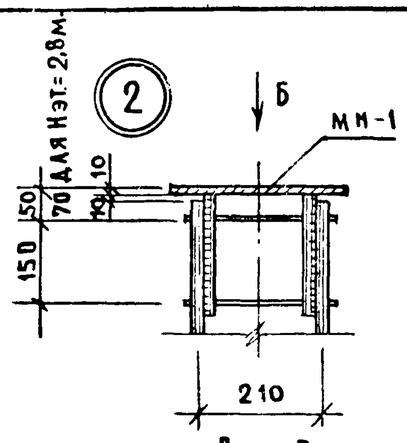

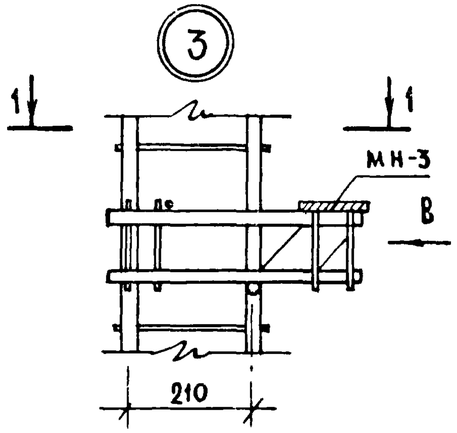

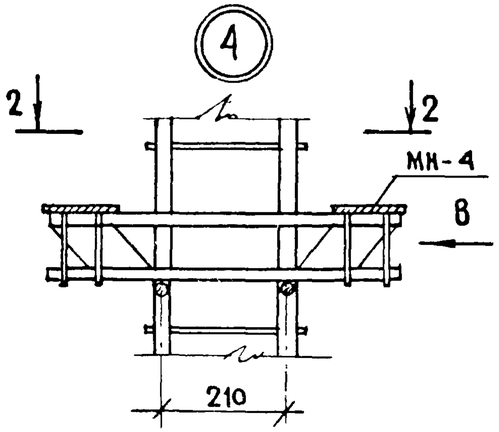

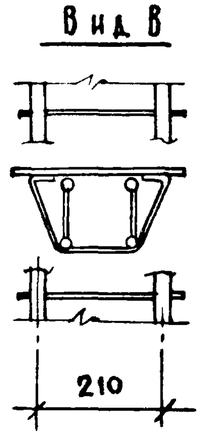

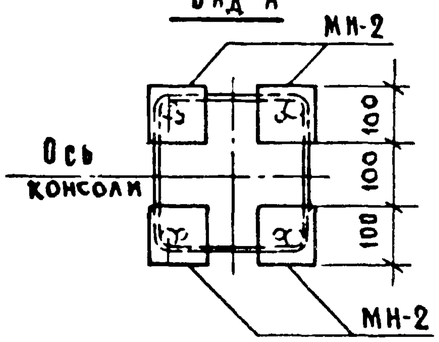

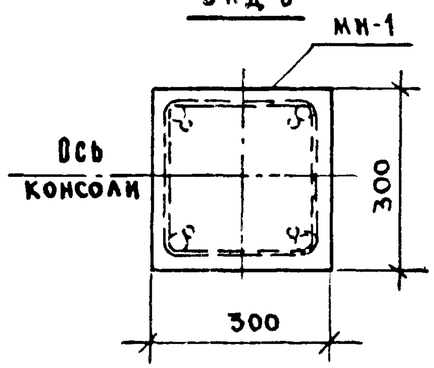

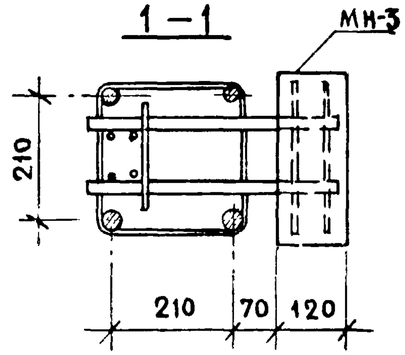

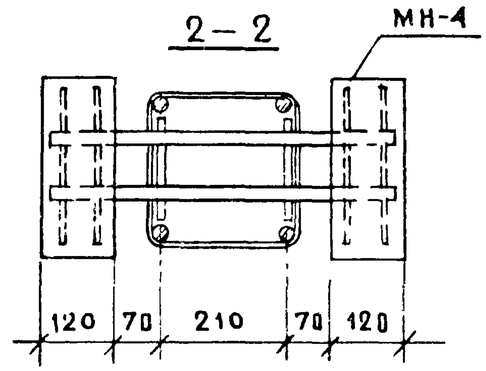

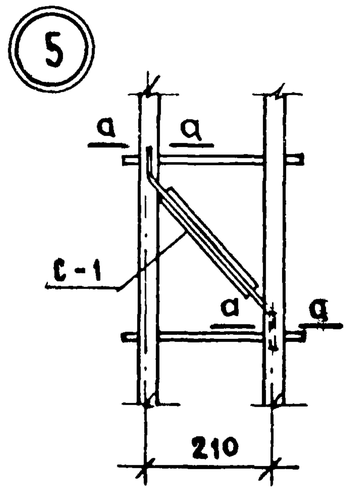

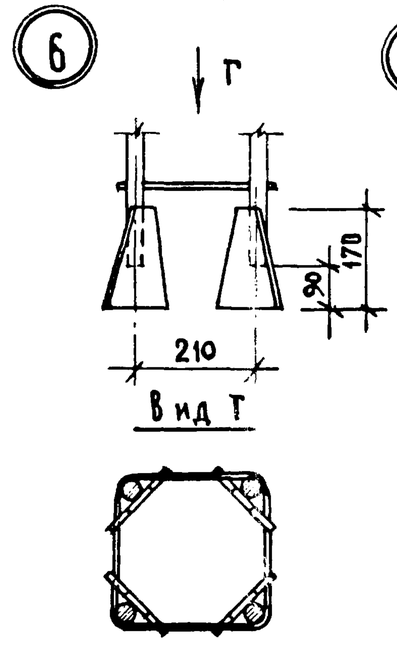

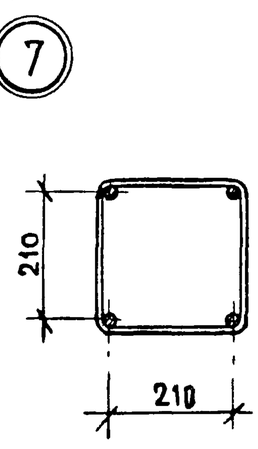

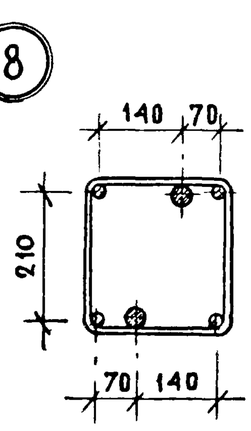

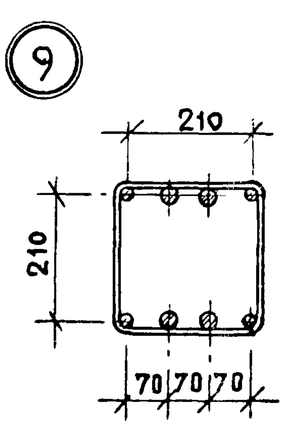

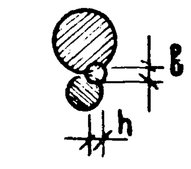

Ручную электродуговую сварку арматурных стержней производить по: СН 393-78 „Инструкция по сварке соединений арматуры и закладных деталей железобетонных конструкций".

Инв. № подл. | Подпись и дата | Взам. инв. №

Нач. отд.	Волынский		
Н. контр.	Пригорев		
Гл. конст.	Шац		
ГИП	Никонорова		
Разраб.	Сливина		
Проверил	Колдашева		
Исполнил	Степанова		

1.020—1/83. 2—2 ОВУ

УЗЕЛ

Стадия	Лист	Листов
Р		1

ЦНИИЭП Торгово-бытовых зданий и туристских комплексов

Формат А3